ТИПОВЫЕ КОНСТРУКЦИИ, ИЗДЕЛИЯ И УЗЛЫ ЗДАНИЙ И СООРУЖЕНИЙ

СЕРИЯ 1.435.3-22

ВОРОТА ОТКАТНЫЕ С ПРИМЕНЕНИЕМ ГНУТЫХ ПРОФИЛЕЙ ИЗ ТОНКОЛИСТОВОЙ СТАЛИ С РУЧНЫМ ОТКРЫВАНИЕМ

Выпуск I

Рабочие чертежи

РАЗРАБОТАНО

ЭКБ ВПО "Союзстройконструкция"

Зам.директора Л.А.Фейгель

Главный конструктор проекта Ю.А.Неизвестнов

ЦНИИпромзданий

Зам.директора С.М.Гликин

Руководитель отдела НОК Г.М.Смилянский

Главный специалист 10.6.82 В.И.Глебочкин

УТВЕРЖДЕНЫ ГОССТРОЕМ СССР

Протокол № 63 от I3 августа I982 года

Инв.№ подл. | Подп. и дата | Взам. инв.№

18419-02 2

Содержание

Обозначение	Наименование	Стр.
14353-221 79.07.00.00.00ТО	Техническое описание	4
14353-221 79.07.00.00.00	Ворота откатные	6
14353-221 79.07.00.00.00СБ	Ворота откатные Сборочный чертеж	8
14353-221 79.07.01.00.00	Полотно	12
14353-221 79.07.01.00.00СБ	Полотно Сборочный чертеж	14
14353-221 79.07.01.01.00	Рама	16
14353-221 79.07.01.01.00СБ	Рама. Сборочный чертеж	17
14353-221 79.07.01.01.07	Уголок 3.232	19
14353-221 79.07.01.01.01	Стойка	20
14353-221 79.07.01.01.02	Импост	21
14353-221 79.07.01.01.03	Импост	22
14353-221 79.07.01.01.04	Направляющая	23
14353-221 79.07.01.01.05	Болт	24
14353-221 79.07.01.01.06	Планка	
14353-221 79.07.01.02.00	Панель	25
14353-221 79.07.01.02.00СБ	Панель Сборочный чертеж	26
14353-221 79.07.01.02.01	Обшивка	27
14353-221 79.07.01.02.02	Ребро	28
14353-221 79.07.01.02.03	Ребро	28
14353-221 79.07.01.03.00	Стержень	29
14353-221 79.07.01.03.00СБ	Стержень Сборочный чертеж	29
14353-221 79.07.01.03.01	Стержень	30
14353-221 79.07.01.03.02	Ручка	30
14353-221 79.07.01.00.10	Вкладыш 3.233	31
14353-221 79.07.01.00.01	Обрамление	32
14353-221 79.07.01.00.02	Обрамление	32
14353-221 79.07.01.00.03	Обрамление	33
14353-221 79.07.01.00.04	Обрамление	34
14353-221 79.07.01.00.05	Прокладка	35
353-221 79.07.01.00.06	Вкладыш	35
14353-221 79.07.01.00.08	Скоба	36
14353-221 79.07.01.00.09	Уголок	36
14353-221 79.07.02.00.00	Стойка	37
14353-221 79.07.02.00.00СБ	Стойка. Сборочный чертеж	37
14353-221 79.07.02.00.01	Плита	38
14353-221 79.07.03.00.00	Башмак	38
14353-221 79.07.03.00.00СБ	Башмак Сборочный чертеж	39
14353-221 79.07.03.01.00	Башмак	40
14353-221 79.07.03.01.00СБ	Башмак. Сборочный чертеж	40
14353-221 79.07.03.01.01	Основание	41
14353-221 79.07.03.01.02	Ножка	41
14353-221 79.07.03.00.01	Основание	42
14353-221 79.07.04.00.00	Башмак	42
14353-221 79.07.04.00.00СБ	Башмак Сборочный чертеж	43
14353-221 79.07.04.01.00	Башмак	44
14353-221 79.07.04.01.00СБ	Башмак Сборочный чертеж	44
14353-221 79.07.04.01.01	Основание	45
14353-221 79.07.04.00.01	Основание	46
14353-221 79.07.05.00.00	Упор	46
14353-221 79.07.05.00.00СБ	Упор. Сборочный чертеж	47
14353-221 79.07.05.01.00	Кронштейн	48
14353-221 79.07.05.01.00СБ	Кронштейн Сборочный чертеж	48
14353-221 79.07.05.01.01	Косынка	49
14353-221 79.07.05.01.02	Уголок	49
14353-221 79.07.05.00.01	Планка	50
14353-221 79.07.05.00.02	Пластина	50
14353-221 79.07.06.00.00	Каретка	51
14353-221 79.07.06.00.00СБ	Каретка. Сборочный чертеж	52
14353-221 79.07.06.01.00	Стойка	53
14353-221 79.07.06.01.00СБ	Стойка. Сборочный чертеж	54
14353-221 79.07.06.01.01	Стойка	55
14353-221 79.07.06.02.00	Кронштейн	55

Взам. инв. №

Подп. и дата

Инв. № подл.

Обозначение	Наименование	Стр.
1.435.3-22.1 ТП.07.06.02.00 СБ	Кронштейн. Сборочный чертеж	56
1.435.3-22.1 ТП.07.06.02.01	Уголок	57
1.435.3-22.1 ТП.07.06.02.02	Косынка	57
1.435.3-22.1 ТП.07.06.00.01	Ролик	58
1.435.3-22.1 ТП.07.06.00.02	Коромысло	59
1.435.3-22.1 ТП.07.06.00.03	Болт	59
1.435.3-22.1 ТП.07.06.00.04	Болт	60
1.435.3-22.1 ТП.07.06.00.05	Втулка	60
1.435.3-22.1 ТП.07.07.00.00	Механизм винтовой	61
1.435.3-22.1 ТП.07.07.00.00 СБ	Механизм винтовой. Сборочный чертеж	61
1.435.3-22.1 ТП.07.07.01.00	Корпус	62
1.435.3-22.1 ТП.07.07.01.00 СБ	Корпус. Сборочный чертеж	62
1.435.3-22.1 ТП.07.07.01.01	Плита	63
1.435.3-22.1 ТП.07.07.01.02	Бобышка	63
1.435.3-22.1 ТП.07.07.02.00	Рукоятка	64
1.435.3-22.1 ТП.07.07.02.00 СБ	Рукоятка. Сборочный чертеж	64
1.435.3-22.1 ТП.07.07.11.00	Рычаг	65
1.435.3-22.1 ТП.07.07.11.00 СБ	Рычаг. Сборочный чертеж	65
1.435.3-22.1 ТП.07.07.11.01	Втулка	66
1.435.3-22.1 ТП.07.07.11.02	Рычаг	66
1.435.3-22.1 ТП.07.07.02.01	Ручка	67
1.435.3-22.1 ТП.07.07.00.01	Винт	67
1.435.3-22.1 ТП.07.08.00.00	Колёсоотбойник	68
1.435.3-22.1 ТП.07.08.00.00 СБ	Колёсоотбойник. Сборочный чертеж	68
1.435.3-22.1 ТП.07.08.00.01	Кожух	69
1.435.3-22.1 ТП.07.08.00.02	Бампер	69
1.435.3-22.1 ТП.07.00.00.01	Кронштейн	70
1.435.3-22.1 ТП.07.00.00.02	Ограничитель	70
1.435.3-22.1 ТП.07.00.00.03	Монорельс	71
1.435.3-22.1 ТП.07.00.00.04	Болт фундаментный	72
1.435.3-22.1 ТП.07.00.00.05	Болт фундаментный	72

Обозначение	Наименование	Стр.

Взам. инв. №

Подп. и дата

Инв. № подл.

I. ВВЕДЕНИЕ

I.I. Настоящая работа выполнена по плану типового проектирования Госстроя СССР на 1982 год, раздел II, пункт 4.5.I.3. Типовая серия "Ворота откатные с применением гнутых профилей из тонколистовой стали с ручным открыванием" состоит из 2-х выпусков:

Выпуск 0 - Материалы для проектирования

Выпуск I - Рабочие чертежи

В настоящем выпуске разработаны рабочие чертежи ворот.

2. КОНСТРУКЦИЯ

2.I. Ворота разработаны следующих типоразмеров:

ВО 30 х 30 - ворота откатные для проема с размерами по ширине 3000 мм, по высоте - 3000 мм.

ВО 36 х 36 - ворота откатные для проема с размерами по ширине 3600 мм, по высоте - 3600 мм.

ВО 42 х 42 - ворота откатные для проема с размерами по ширине 4200 мм, по высоте - 4200 мм.

ВО 48 х 54 - ворота откатные для проема с размерами по ширине 4800 мм , по высоте - 5400 мм.

2.2. Ворота разработаны с одним полотном с верхней подвеской без привода. Ворота устанавливаются с наружной стороны здания. Полотно навешено на две каретки, которые катятся по монорельсу. Монорельс посредством кронштейнов крепится к балке козырька, прикрепленной к колоннам здания.

Уплотнение вверху и внизу полотна осуществляется за счет опускания полотна на I0 мм. Полотно ворот заполняется трехслойными панелями. Панели облицованы снаружи профилированным оцинкованным листом толщиной 0,8 мм. Заполняются панели минераловатными плитами марки 200 ГОСТ 22950-78.

Рама полотна выполнена из унифицированных холодногнутых замкнутых профилей, изготовляемых из оцинкованной рулонной стали толщиной I,5 мм. Применяемая рулонная сталь нормальной точности прокатки Б, высокой плоскостности ПВ, с обрезной кромкой О, марки Ст3кп, под окраску ПК, без узора кристаллизации МТ, с уменьшенной разнотолщинностью УР, ГОСТ I49I8-80.*

Уплотнение зазора между стеной и полотном ворот осуществляется с помощью специальных резиновых профилей из озоно-светоморозостойкой резины марки 26-404 ОСТ 38.05.I70-78 или марки 26-82 ТУ 38.I05.259-78, предназначенных для эксплуатации в климатических зонах с температурными интервалами от минус 50 °С до плюс 70° С.

Покрытие наружных поверхностей профилей - эмаль МЛ-I2 ГОСТ 9754-76*, цвет по образцу-эталону предприятия-изготовителя.

3. ТЕХНИЧЕСКИЕ ТРЕБОВАНИЯ

3.I. Неуказанные предельные отклонения размеров: отверстий HI4, валов I4, остальных $\pm \frac{ITI4}{2}$.

3.2. Неперпендикулярность сторон полотна ворот не должна быть более I мм на I м длины.

3.3. Допускаемые отклонения от размеров не должны быть более ± I мм на длине до I м с добавлением ± 0,5 мм на каждый последующий метр.

				1.435.3-22.1 79.07.00.00.00 ТО			
Зав отд	Исаков		01.06.82	Ворота откатные Техническое описание	Стадия	Лист	Листов
Н контр.	Орлова		02.06.82		Р	1	2
Зам зав отд	Кочергин		01.06.82		ЭКБ ВПО „Союзстройконструкция"		
Рук бриг	Овечкин		01.06.82				
Инж	Жукова		01.06.82				

Инв. № подл | Подп. и дата | Взам. инв. №

3.4. Предельные отклонения размеров рамы ворот не должны быть более ± 3 мм на всей длине.

3.5. Неплоскостность полотна и поверхности рамы ворот не должна быть более I мм на I м длины и 3 мм на всей длине.

3.6. Прогиб горизонтальных и вертикальных элементов ворот под воздействием ветровой нагрузки не должен превышать I/200.

3.7. При производстве ворот используются:

профили стальные 2.40I, 2.402, 2.403, 2.4I5, 2.602, 2.604,2.606;

профили резиновые 2.909, 2.9I0, 2.9I2;

профиль пластмассовый 2.905;

винт I-4,2xI3; винт 3-4,2x9,5; винт 3-4,2xI3;

деталь 3.252

изготовляемые на Первоуральском заводе комплектных металлических конструкций по нормалям завода.

4. МАРКИРОВКА

Маркировка наносится водостойкой краской по трафарету. Размер шрифта по ГОСТ 2930-62.**

При маркировании наносится условное обозначение ворот и штамп ОТК предприятия-изготовителя.

5. УПАКОВКА

Упаковка ворот производится по чертежам предприятия-изготовителя. Упаковка должна обеспечить сохранность изделий и механизацию погрузочно-разгрузочных работ.

6. ТРАНСПОРТИРОВАНИЕ И ХРАНЕНИЕ

Ворота размерами 4,8 м x 5,4 м, 4,2 м x 4,2 м должны транспортироваться в разобранном виде узлами в горизонтальном положении и в таком же положении храниться в упаковке или на специальных подкладках в закрытых складах.

Ворота других размеров поставляются в собранном виде.

7. ОБОЗНАЧЕНИЕ ДОКУМЕНТОВ

7.I. Структура обозначения документов следующая:

I.435.3-22.I 79.07.00.00.00 - полное обозначение документа

- номер серии
- номер выпуска
- обозначение изделия по регистрации ЭКБ ВПО "Союзстройконструкция"
- обозначение сборочного чертежа откатных ворот
- обозначение сборочной единицы
- обозначение сборочной единицы
- обозначение детали

Инв № подл	Подп и дата	Взам инв №

Формат	Зона	Поз.	Обозначение	Наименование	Кол на исполн 1.435.3-22.1 79.07.00.00.00 –	01	02	03	Примечание
				Документация					
А3			1.435.3-22.1 79.07.00.00.00СБ	Сборочный чертеж	×	×	×	×	
				Сборочные единицы					
А4		1	1.435.3-22.1 79.07.01.00.00	Полотно	1				
			-01	Полотно		1			
			-02	Полотно			1		
			-03	Полотно				1	
А4		2	1435.3-22.1 79.07.02.00.00	Стойка	1	1	1	1	

Зав отд	Исаков		01.06.82	1.435.3-22.1 79.07.00.00.00	
Н контр	Орлова		02.06.82	Ворота откатные	Стадия: П; Лист: 1; Листов: 4
Зам зав отд	Кочергин		01.06.82		ЭКБ ВПО "Союзстройконструкция"
Рук бриг	Овечкин		31.05.82		
Инж	Исакович		2.06.82		

Копировал Формат А4

Инв № подл	Подп и дата	Взам инв №

Формат	Зона	Поз.	Обозначение	Наименование	Кол на исполн 1.435.3-22.1 79.07.00.00.00 –	01	02	03	Примечание
А4		3	1.435.3-22.1 79.07.03.00.00	Башмак	1	1	1	1	
А4		4	1.435.3-22.1 79.07.04.00.00	Башмак	1	1	1	1	
А4		5	1.435.3-22.1 79.07.05.00.00	Упор	2	2	2	2	
А4		6	1.435.3-22.1 79.07.06.00.00	Каретка	2	2	2	2	
А4		7	1.435.3-22.1 79.07.07.00.00	Механизм винтовой	2	2	2	2	
А4		8	1.435.3-22.1 79.07.08.00.00	Колесоотбойник	4	4	4	4	
				Детали					
А4		10	1.435.3-22.1 79.07.00.00.01	Кронштейн	9	10	12	13	
А4		11	1.435.3-22.1 79.07.00.00.02	Ограничитель	2	2	2	2	
А3		12	1.435.3-22.1 79.07.00.00.03	Монорельс	1				
			-01	Монорельс		1			
			-02	Монорельс			1		
			-03	Монорельс				1	
А4		13	1.435.3-22.1 79.07.00.00.04	Болт фундаментный	2	2	2	2	
А4		14	1.435.3-22.1 79.07.00.00.05	Болт фундаментный	16	16	16	16	

1.435.3-22.1 79.07.00.00.00 Лист 2

Копировал Формат А4

Д 20-61481

Формат	Зона	Поз	Обозначение	Наименование	Кол. на исполн 1.435.3-22.1 79 07 00 00.00 —	01	02	03							Примечание
				Стандартные изделия											
		20		Болт М10×30.56.099 ГОСТ 7798-70*	4	4	4	4							
		21		Болт М12×35.56.099 ГОСТ 7798-70*	20	22	26	28							
		22		Гайка М10.5 099 ГОСТ 5915-70*	4	4	4	4							
		23		Гайка М12 5.099 ГОСТ 5915-70*	17	18	20	21							

Копировал Формат А4

Инв. № подл	Подп и дата	Взам инв №

Формат	Зона	Поз	Обозначение	Наименование	Кол. на исполн. 1.435.3-22.1 79 07.00.00.00 —	01	02	03							Примечание
		24		Гайка М24.5.099 ГОСТ 5915-70*	32	32	32	32							
		25		Шайба 10 65Г 09 9 ГОСТ 6402-70*	4	4	4	4							
		26		Шайба 12 65Г 09 9 ГОСТ 6402-70*	22	24	28	30							
		27		Штифт 8пб×20 ГОСТ 3128-70*	5	5	6	7							

Копировал Формат А4

№419-02 8

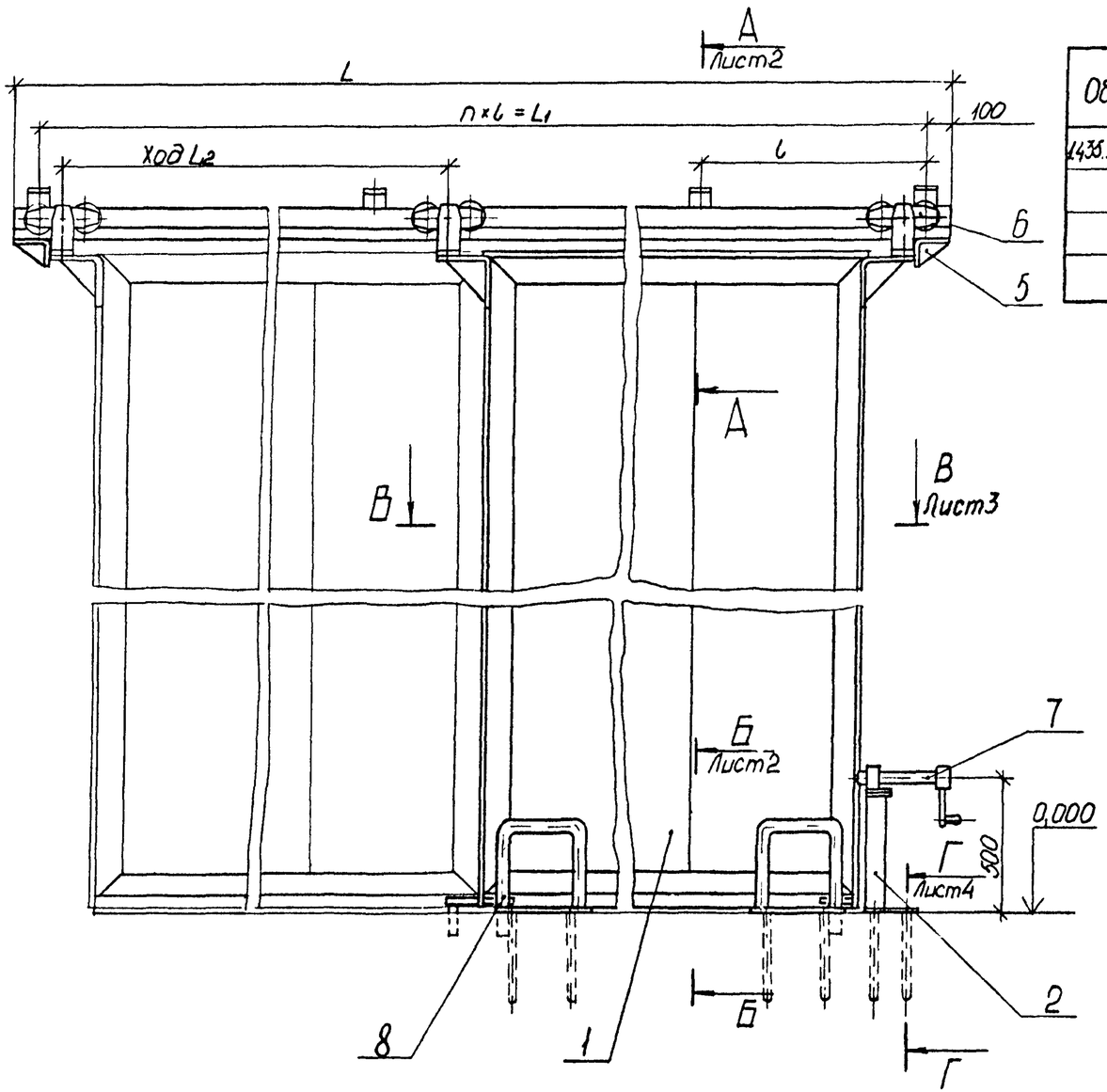

Обозначение	Тип	L, мм	L1, мм	L2, мм	L3*, мм	L4*, мм	L5*, мм	l, мм	H, мм	H1, мм	H2, мм	n	Масса, кг
1.435.3-22.1 79.07.00.00.00	В030×30	6760	6560	3000	3000	2960	3104	815	3302	2980	3000	8	640
-01	В036×36	7940	7740	3600	3600	3560	3704	860	3902	3580	3600	9	830
-02	В042×42	9110	8910	4200	4200	4160	4304	810	4502	4180	4280	11	1065
-03	В048×54	10400	10200	4800	4800	4760	4904	850	5102	5380	5400	12	1410

1. * Размеры для справок.
2. Неуказанные предельные отклонения размеров: валов h14, остальных $\pm\frac{IT14}{2}$.
3. Отклонение от горизонтали монорельса поз. 12 не более 1°.
4. Упор поз. 5 установить на монорельс поз. 12 по месту на монтаже, обеспечив полное открывание ворот.
5. Штифт поз. 26 установить на кронштейне поз. 10 и монорельсе поз. 12 с шагом через один кронштейн поз. 10.

Зав. отд.	Исаков		01.06.82
Н. контр.	Орлова		02.06.82
Зам. зав. отд.	Кочергин		01.06.82
Рук. бриг.	Овечкин		31.05.82
Инж.	Исакович		31.05.82

1.435.3-22.1 79.07.00.00.00 СБ

Ворота откатные

Сборочный чертеж

Стадия	Масса	Масштаб
Р	см. табл.	1:20

Лист 1 Листов 4

ЭКБ ВПО "Союзстройконструкция"

Взам. инв. №

Подп. и дата

Инв. № подл.

А – А
М1 : 2,5 лист1

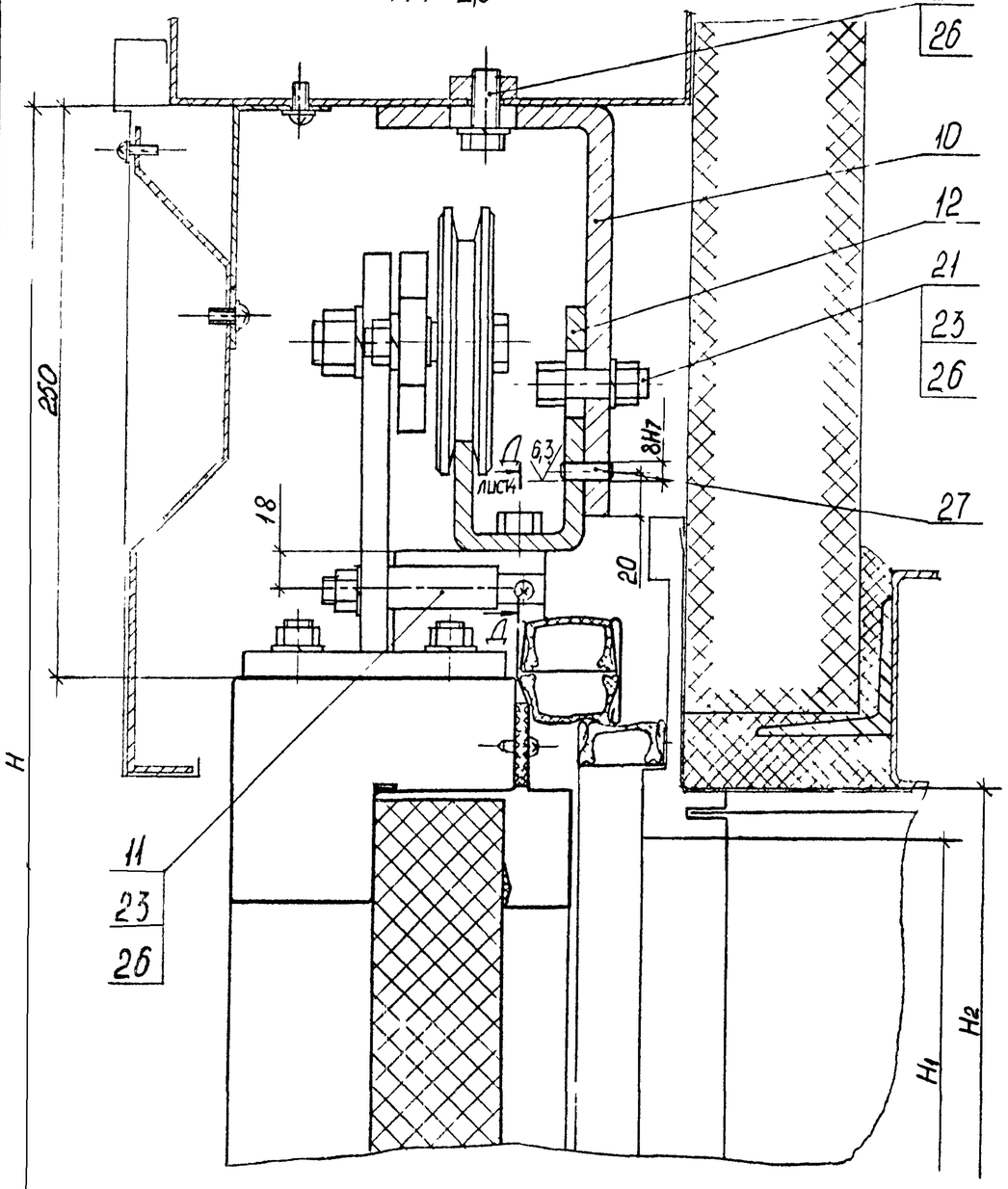

Б – Б
М1 : 2,5 лист1

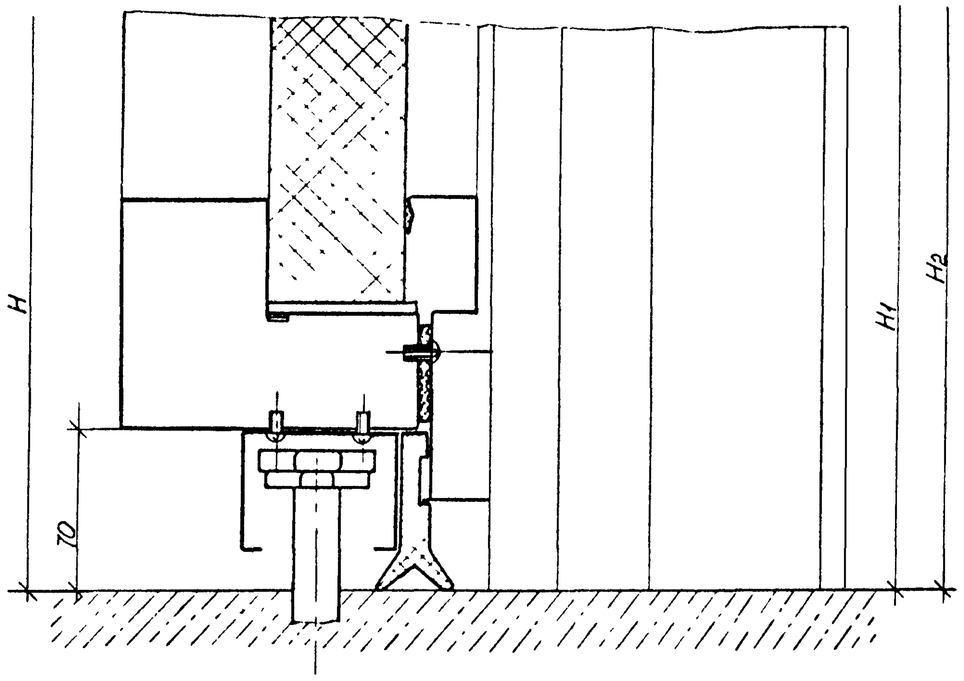

В – В лист1
М1:2

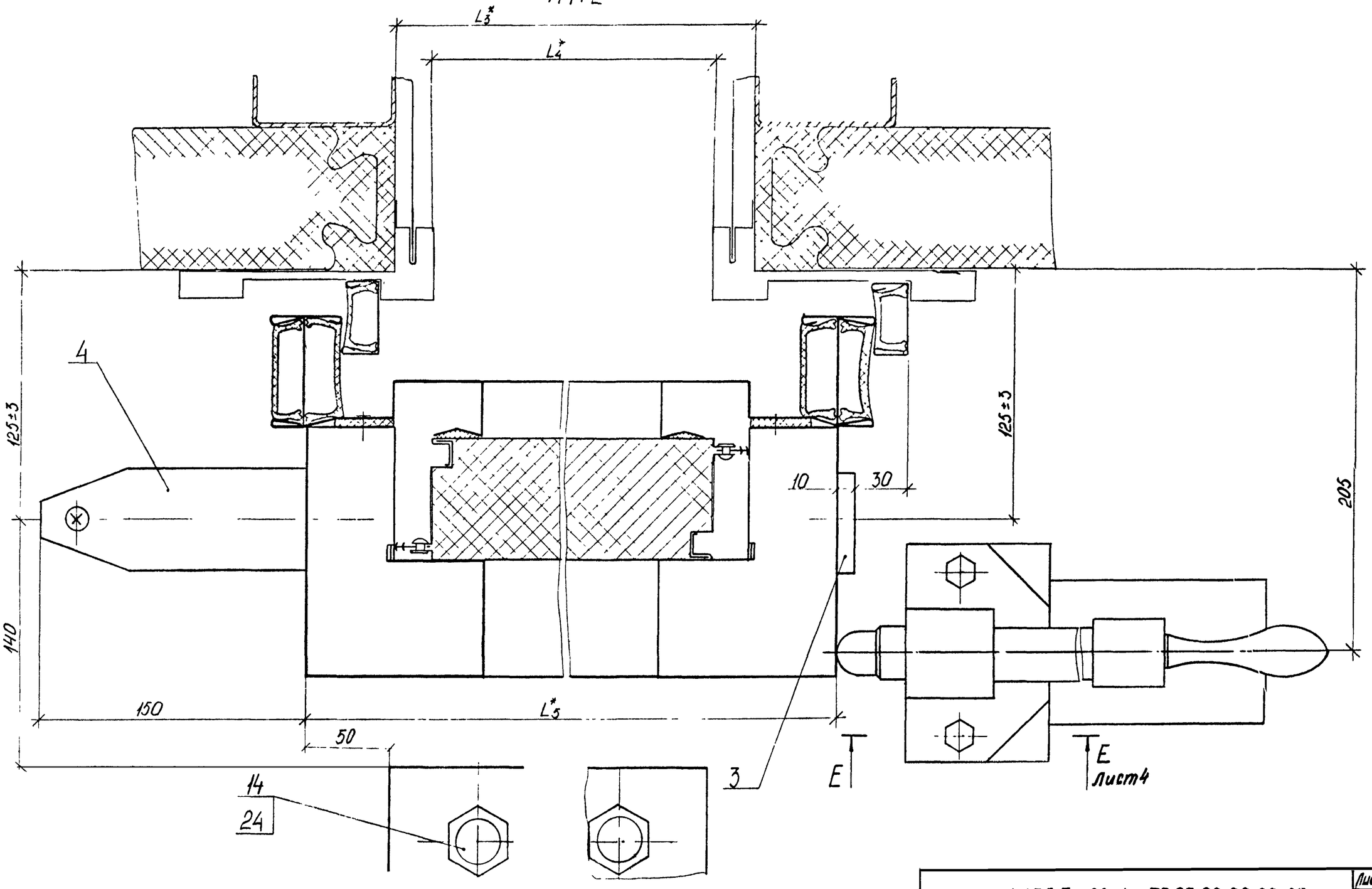

Инв № подл	Подп и дата	Взам инв №

1.435.3-22.1 79.07.00.00.00 СБ

Лист 3

Г — Г
М 1:2 лист1

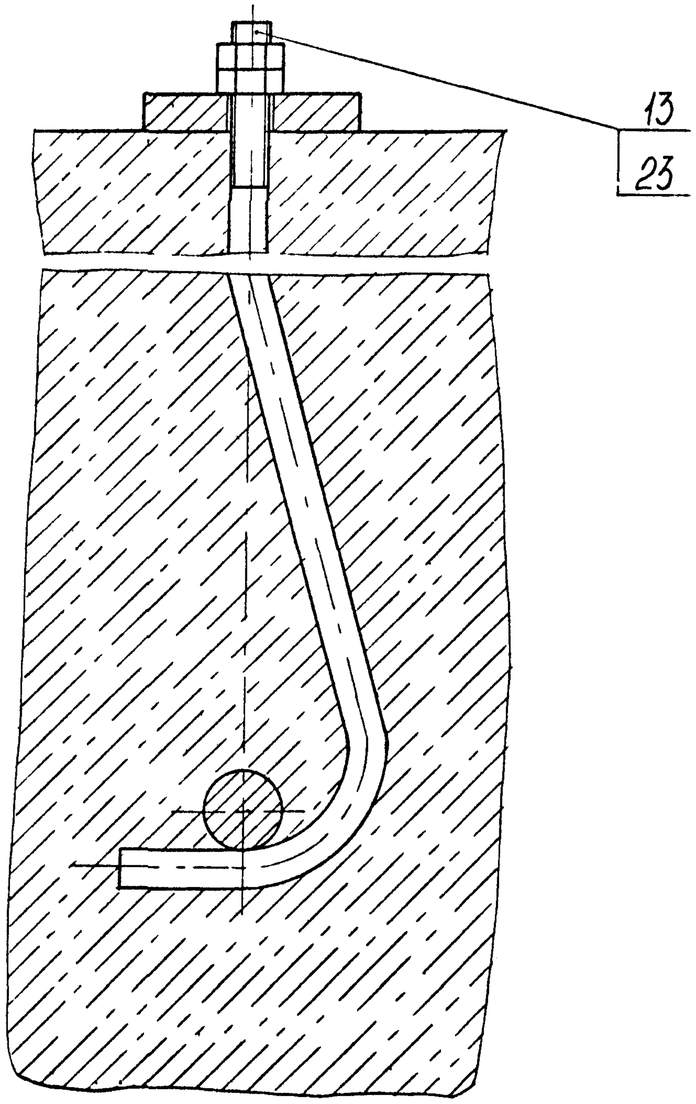

Д — Д
М 1 1 лист2

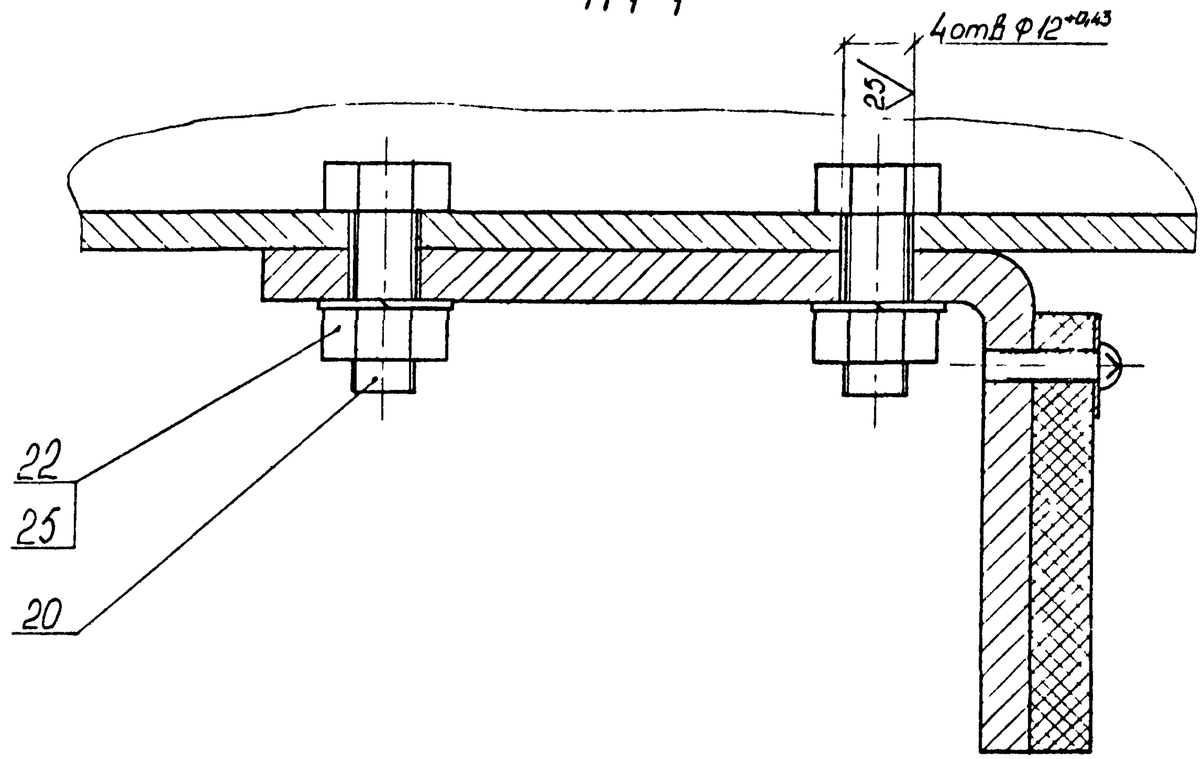

Е — Е
М 1 1 лист4

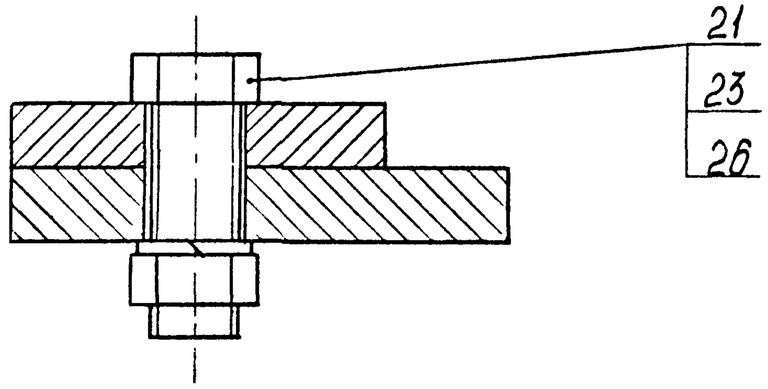

14353-22 1 79 07 00 00 00 СБ	Лист 4

Инв N подл	Подп и дата	Взам инв N

Формат	Зона	Поз	Обозначение	Наименование	Кол на исполн 14353-221 79 07.01 00.00 –										Примеч
					–	01	02	03							
				Документация											
А3			1435.3-221 79.07.01.00.00СБ	Сборочный чертеж											
				Сборочные единицы											
А4		1	14353-221 79.07.01.01.00	Рама	1										
			-01	Рама		1									
			-02	Рама			1								
			-03	Рама				1							
А4		2	1435.3-221 79.07.01.02.00	Панель	5										
			-01	Панель		6									
			-02	Панель			7								
			-03	Панель				8							

Зав отд	Исаков		270582	1.435.3-22.1 79.07.01.00.00
Н контр	Орлова		02.06.82	Полотно
Зам.зав отд	Кочергин		30.05.82	Стадия: Р; Лист: 1; Листов: 4
Рук.бриг.	Овечкин		31.05.82	ЭКБ ВПО „Союзстройконструкция"
Инж	Поскотина		27.05.82	

Копировал Формат А4

Инв N подл	Подп и дата	Взам инв N

Формат	Зона	Поз	Обозначение	Наименование	Кол на исполн 1.435 3-22.1 79.07.01.00.00 –										Примеч
А4		3	1.435.3-22.1 79.07.01.03.00	Стержень	1	1	1	1							
				Детали											
		5	1.435.3-22.1 79.07.01.00.10	Вкладыш 3.233	4	4	4	4							
А4		6	1435.3-22.1 79.07.01.00.01	Обрамление	1										
			-01	Обрамление		1									
			-02	Обрамление			1								
			-03	Обрамление				1							
А4		7	1.435.3-22.1 79.07.01.00.02	Обрамление	1										
			-01	Обрамление		1									
			-02	Обрамление			1								
			-03	Обрамление				1							
А3		8	1435.3-22.1 79.07.01.00.03	Обрамление	1										
			-01	Обрамление		1									
			-02	Обрамление			1								
			-03	Обрамление				1							
А3		9	1435.3-22.1 79.07.01.00.04	Обрамление	1										
			-01	Обрамление		1									

1.435 3-22.1 79.07.01.00.00	Лист 2

Копировал Формат А4

Инв N подл	Подп и дата	Взам инв N

Формат	Зона	Поз	Обозначение	Наименование	Кол на исполн 14353-221 79.07.01.00.00-										Примеч
					-	01	02	03							
		9	14353-221 79.07.01.00.04 -02	Обрамление			1								
			-03	Обрамление				1							
А4		10	14353-221 79.07.01.00.05	Прокладка	2										
			-01	Прокладка		2									
			-02	Прокладка			2								
			-03	Прокладка				2							
		11	-04	Прокладка	2										
			-05	Прокладка		2									
			-06	Прокладка			2								
			-07	Прокладка				2							
А4		12	14353-221 79.07.01.00.06	Вкладыш	7	8	9	9							
				Подкладка											
				Пластина I лист ТМКщ-п1-99 ГОСТ 7338-77*											
Б4		13	1.435.3-22.1 79.07.01.00.07	Подкладка 5мм×65мм×3004мм	1										
			-01	Подкладка 5мм×65мм×3604мм		1									
			-02	Подкладка 5мм×65мм×4204мм			1								
			-03	Подкладка 5мм×65мм×4804мм				1							
А4		14	1.435.3-22.1 79.07.01.00.08	Скоба	2	2	2	2							

Копировал Формат А4

Инв N подл	Подп и дата	Взам инв N

Формат	Зона	Поз.	Обозначение	Наименование	Кол на исполн 14353-221 79.07.01.00.00										Примеч
					-	01	02	03							
А4		15	14353-221 79.07.01.00.09	Уголок	1	1	1	1							
				Стандартные изделия											
		20		Винт 3-4.2×9.5	10	10	10	10							см п.3.7 технического описания
		21		Винт 3-4.2×13	24	28	32	38							см п 3.7 технического описания
				Материалы											
		25		Герметик УТ-31 ГОСТ 13489-79	0.7	1	1.5	2							К2
		26		Профиль резиновый 2-909	18.5	22.1	25.7	31.7							М, см п.3.7 технического описания
		27		Профиль резиновый 2-910	3.15	3.75	4.35	4.95							М, см п 3.7 технического описания

Формат А4

18419-02 14

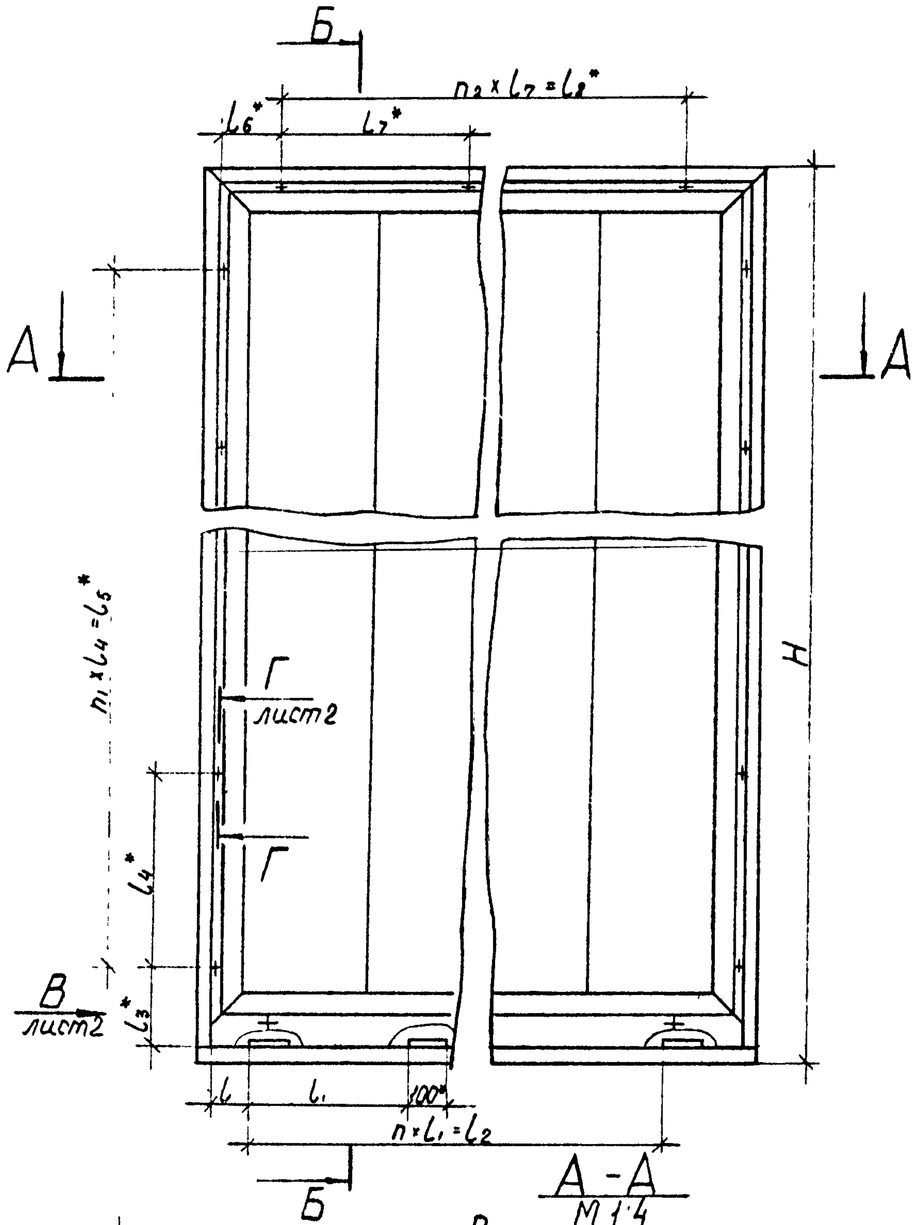

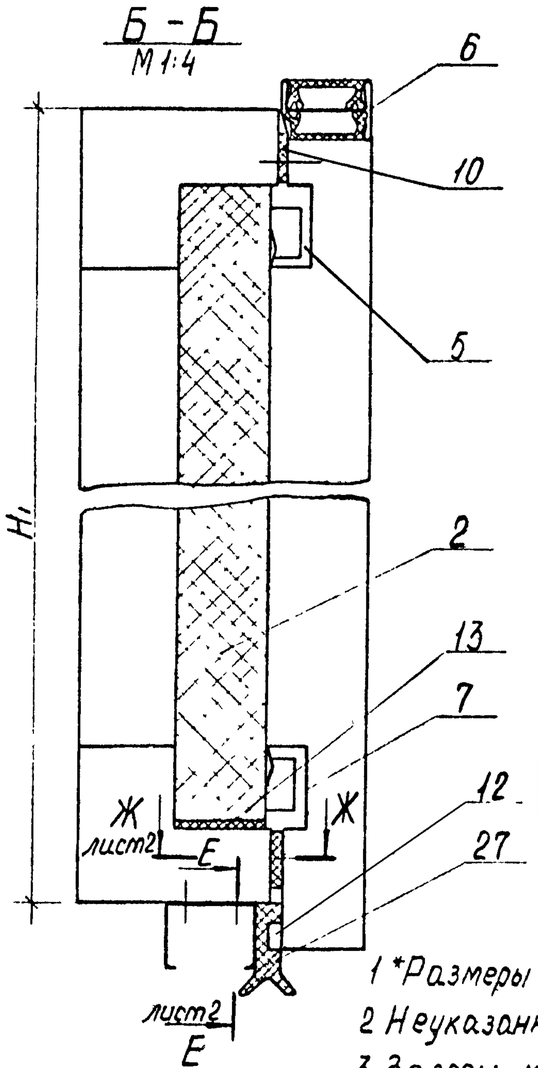

Размеры в мм

Обозначение	B	B_1	H	H_1	l	l_1	l_2	l_3^*
1.435.3-22.1 79.07.01.00.00	3144	3104	3072	2982	112	480	2880	246
-01	3744	3704	3672	3582	86	500	3500	261
-02	4344	4304	4272	4182	136	500	4000	261
-03	4944	4904	5472	5382	136	575	4600	246

Продолжение

Обозначение	l_4^*	l_5^*	l_6^*	l_7^*	l_8^*	n.	n_1^*	n_2^*	n_3^*	Масса,кг
1.435.3-22.1 79.07.01.00.00	510	2550	227	530	2650	6	5	5	24	457.56
-01	520	3120	232	540	3240	7	6	6	28	624.77
-02	530	3710	227	550	3850	8	7	7	32	818.59
-03	550	4950	212	560	4480	8	9	8	38	1167.43

1 *Размеры для справок

2 Неуказанные предельные отклонения размеров $\pm \frac{IT14}{2}$

3. Зазоры между рамой поз.1 и панелью поз 2 заполнить герметиком марки УТ-31 ГОСТ 13489-79 поз 25.

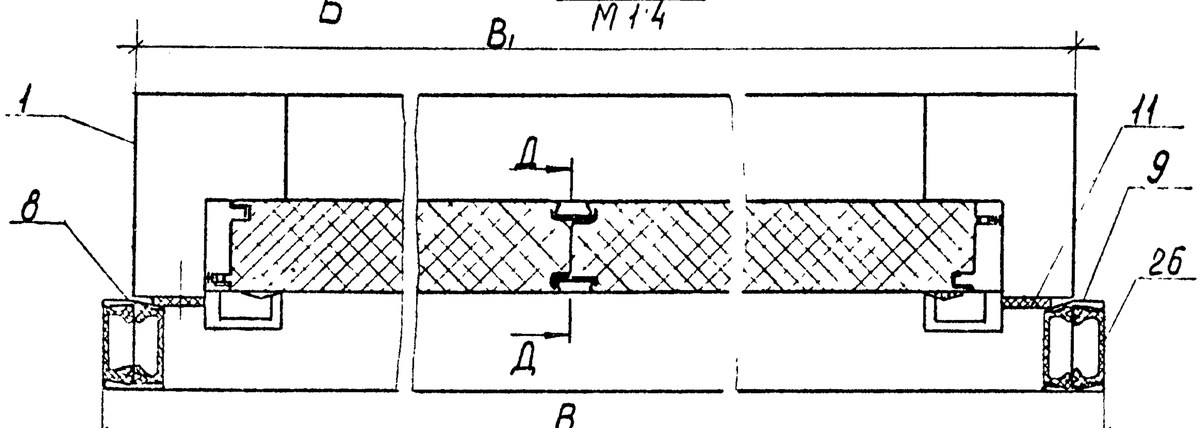

Зав отд	Исаков		01.06.82
Н.контр.	Орлова		02.06.82
Зам.завот	Кочергин		01.06.82
Рук бриг	Овечкин		31.05.82
Инж.	Поскотина		27.05.82

1.435.3-22 1 79 07.01.00.00

Полотно

Сборочный чертеж

Стадия	Масса	Масштаб
Р	см табл	1:15

Лист 1 | Листов 2

ЭКБ ВПО „Союзстройконструкция"

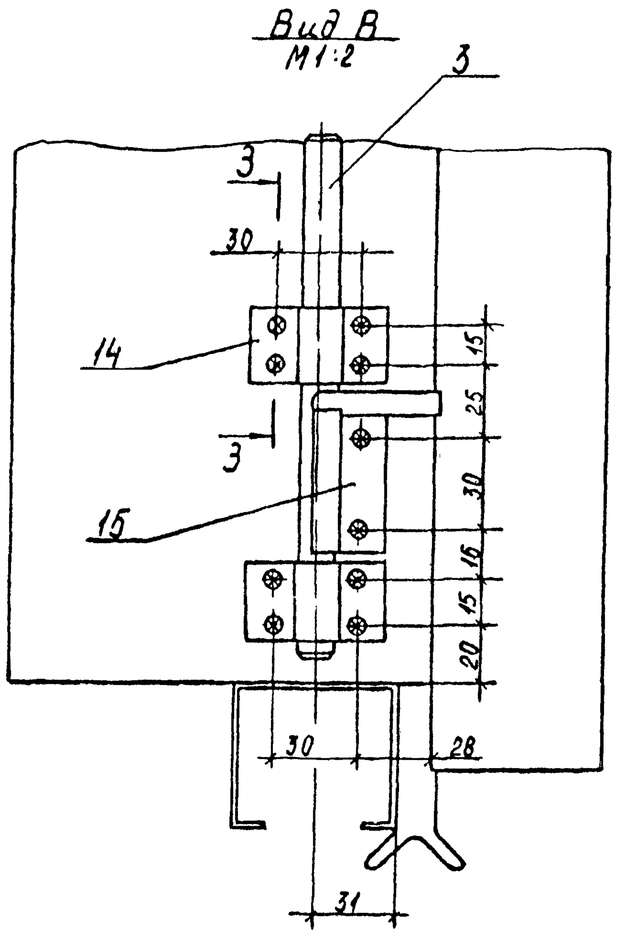

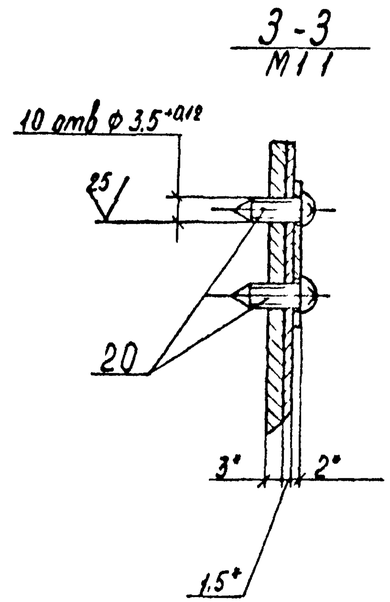

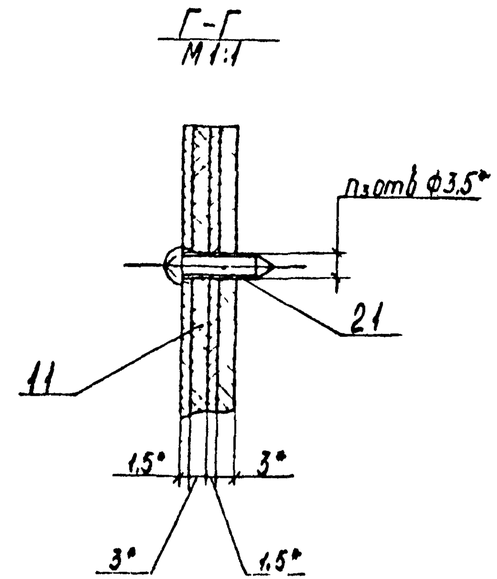

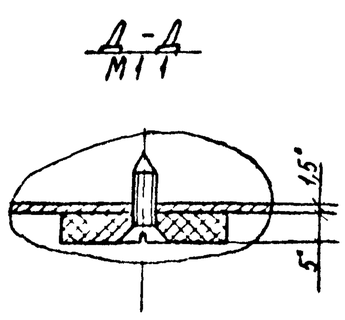

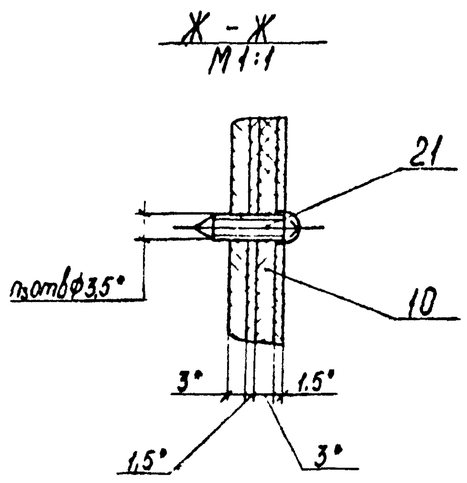

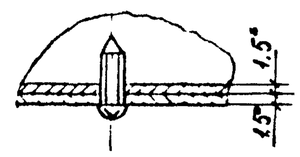

Инв. № подл. | Подп. и дата | Взам. инв. №

Формат	Зона	Поз.	Обозначение	Наименование	Кол на исполн. 1.435.3-22.1 79.07.01.01.00 -										Примеч.
					-	01	02	03							
				Документация											
А3			1.435.3-22.1 79.07.01.01.00СБ	Сборочный чертеж											
				Детали											
А3		1	1.435.3-22.1 79.07.01.01.07	Уголок 3.232	4	4	4	4							
А3		2	1.435.3-22.1 79.07.01.01.01	Стойка	2										
			-01	Стойка		2									
			-02	Стойка			2								
			-03	Стойка				2							
А3		3	1.435.3-22.1 79.07.01.01.02	Импост	1										
			-01	Импост		1									
			-02	Импост			1								

Зав.отд	Исаков		01.06.82
Н.контр	Орлова		02.06.82
Зам.зав.отд	Кочергин		[illegible]
Рук.брига	Обечкин		31.05.82
Инж.	Поскотина		27.05.82

1.435.3-22.1 79.07.01.01.00

Рама

Стадия	Лист	Листов
Р	1	2

ЭКБ ВПО „Союзстройконструкция"

Копировал

Формат А4

Инв. N подл.	Подп. и дата	Взам. инв. N

Формат	Зона	Поз.	Обозначение	Наименование	Кол на исполн. 1.435.3-22.1 79.07.01.01.00 -										Примеч.
		3	-03	Импост				1							
А3		4	1.435.3-22.1 79.07.01.01.03	Импост	1										
			-01	Импост		1									
			-02	Импост			1								
			-03	Импост				1							
А3		5	1.435.3-22.1 79.07.01.01.04	Направляющая	1										
			-01	Направляющая		1									
			-02	Направляющая			1								
			-03	Направляющая				1							
А4		6	1.435.3-22.1 79.07.01.01.05	Болт	4	4	4	4							
А4		7	1.435.3-22.1 79.07.01.01.06	Планка	10	12	14	16							
				Стандартные изделия											
		10		Болт М12×25.099 ГОСТ 7798-70*	36	36	36	36							
		11		Винт 1-4.2×13	10	12	14	18							см.п.3.7 технического описания
		12		Винт 3-4.2×13	12	14	16	18							

1.435.3-22.1 79.07.01.01.00

Лист
2

Копировал

Формат А4

18419-02 79

16

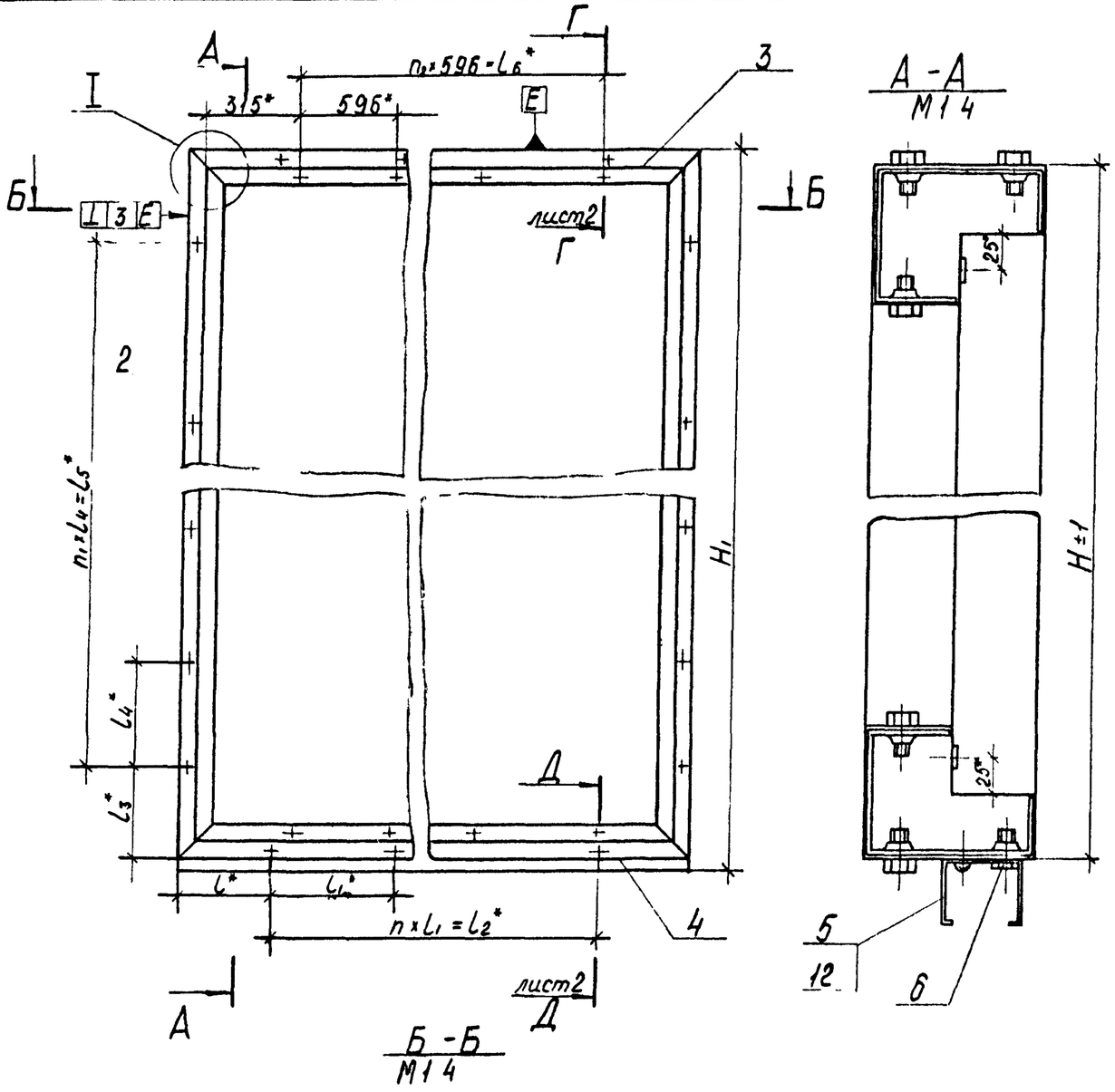

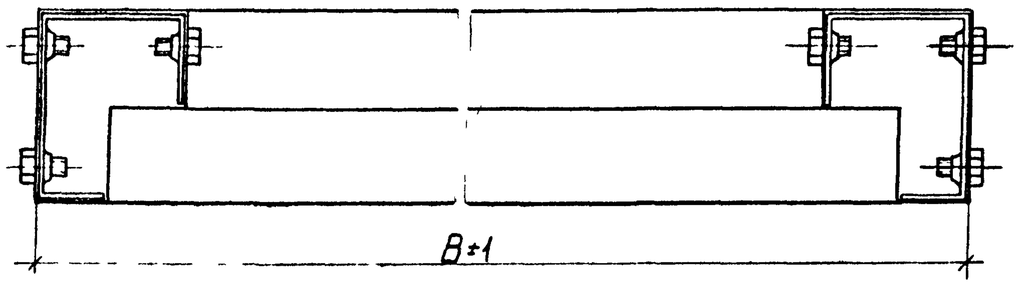

Размеры в мм

Обозначение	B	H	H_1	L^*	L_1^*	L_2^*	L_3^*	L_4^*	L_5^*
1435.3-221 79.07.01.01.00	3104	2982	3032	227	530	2650	216	510	2550
-01	3704	3582	3632	232	540	3240	231	520	3120
-02	4304	4182	4232	227	550	3850	231	530	3710
-03	4904	5382	5432	212	560	4480	216	560	4950

Продолжение

Обозначение	L_6^*	n^*	n_1^*	n_2^*	n_3^*	Масса, кг
1435.3 221 79.07.01.01.00	2384	5	5	4	24	84,17
-01	2980	6	6	5	28	98,75
-02	3576	7	7	6	32	113,54
-03	4172	8	9	7	38	135,12

1* Размеры для справок

2 Неплоскостность поверхности Ж в местах стыков сопрягаемых деталей поз 2,3 не более 0,3мм

3 Сборку рамы выполнить совместно с кронштейном черт 79 07.06 02.00.

Зав отд	Исаков		01.06.82	1.435 3-221 79 07.01 01 00 СБ			
Н контр	Орлова		02.06.82	Рама Сборочный чертеж	Стадия	Масса	Масштаб
Зам зав отд	Кочергин		01.06.82		Р	см. табл	1:15
Рук бриг	Овечкин		31.05.82		Лист 1	Листов 2	
Инж.	Поскотина		26.05.82		ЭКБ ВПО „Союзстройконструкция"		

Взам инв N | Подп и дата | Инв N подл

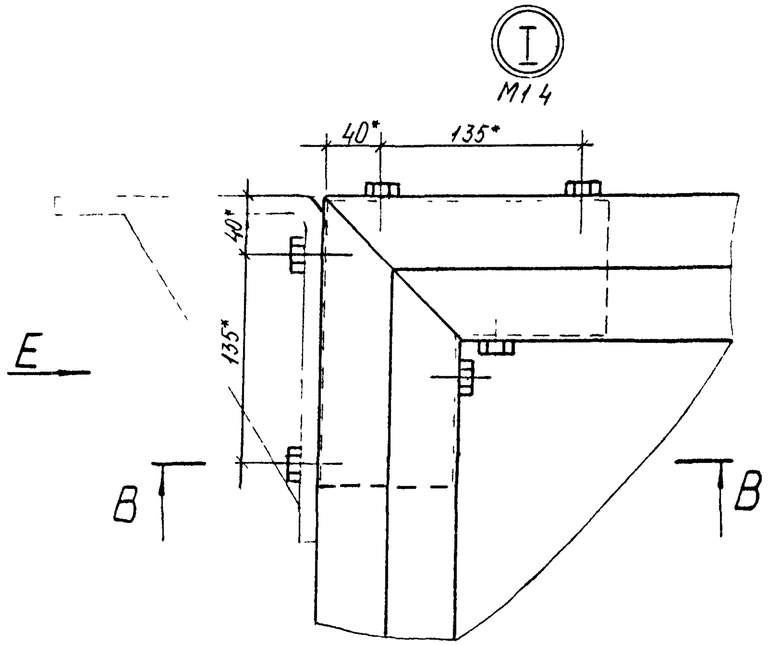
I
М1:4
40*
135*
40*
135*
E
B
B

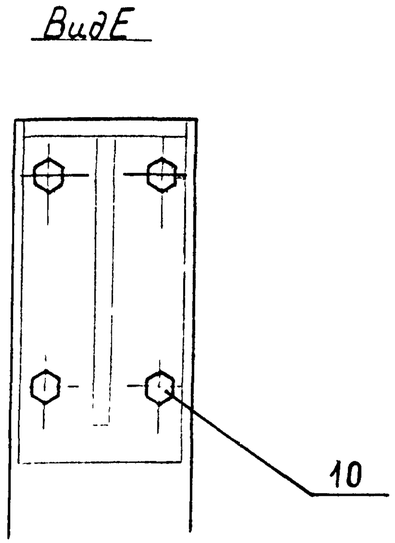
Вид Е
10

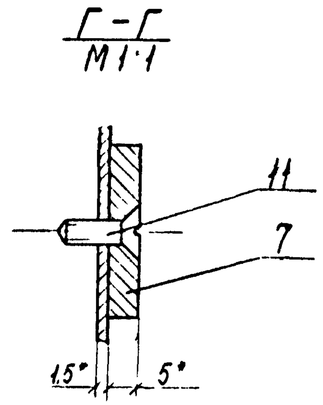
Г-Г
М1:1
11
7
1,5*
5*

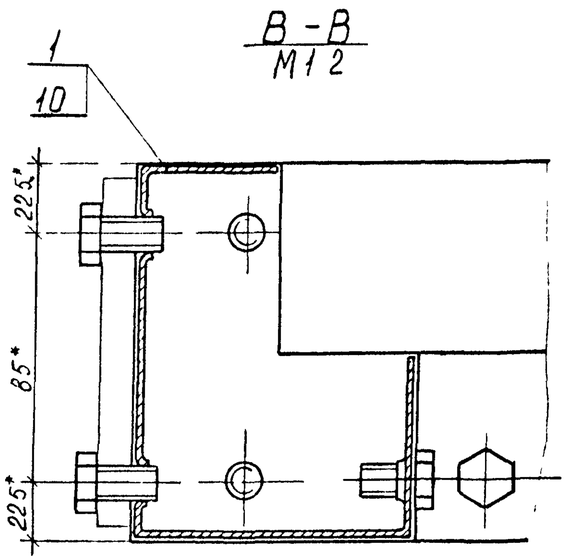
В-В
М1:2
1
10
22,5*
85*
22,5*

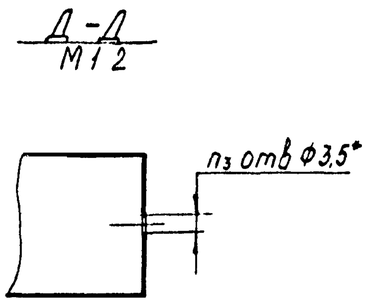
Д-Д
М1:2
пз отв Ф3,5*

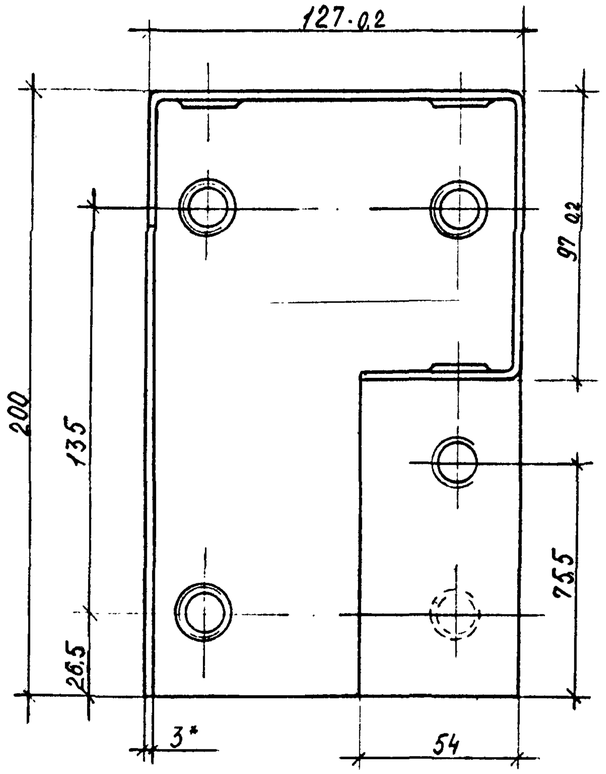

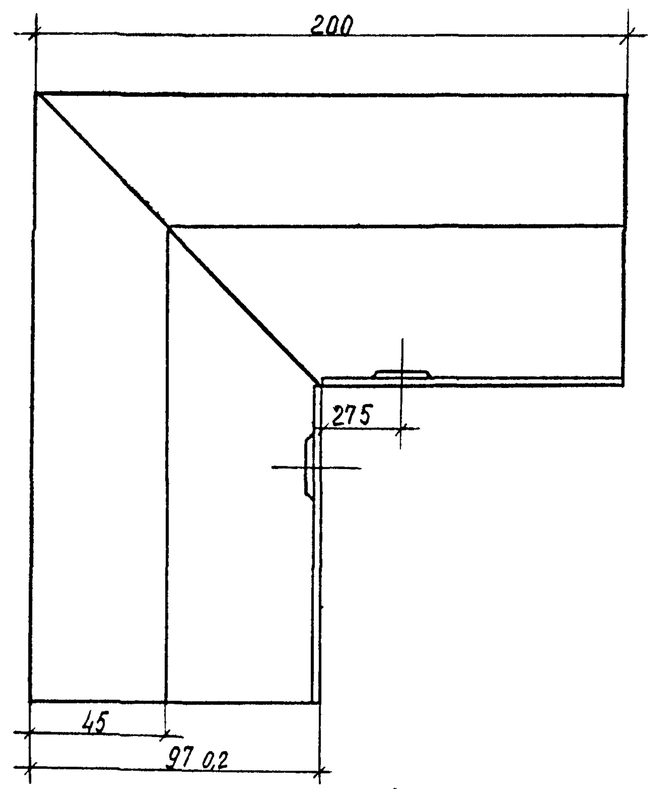

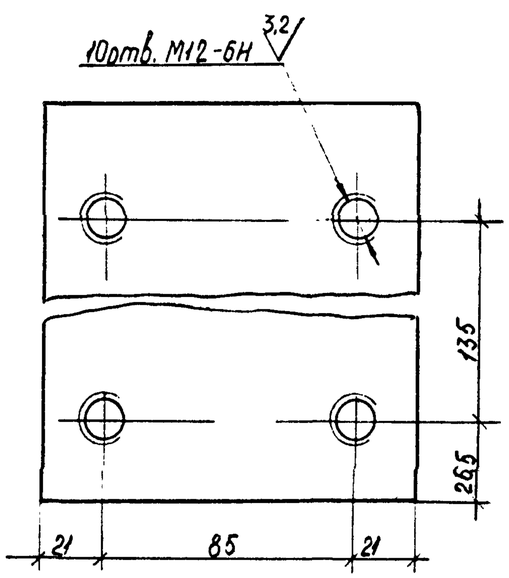

1.* Размер для справок
2. Неуказанные предельные отклонения размеров: валов h7, остальных $\frac{IT14}{2}$
3. Покрытие: эмаль МЛ-12, цвет по эталону, ГОСТ9754-76* IV-ХЛ1.

Зав.отд.	Исаков		1.06.82	1.435.3-22.1 19.07.01.01.07		
Н.контр.	Орлова		17.06.82	Уголок 3.232	Стадия	Масса	Масштаб
Зам.завотд.	Кочергин		31.05.82		Р	2,33	1:2
Рук.бриг.	Овечкин		31.05.82		Лист	Листов 1
Инж.	Поскотина		31.05.82	Лист Б3 ГОСТ19903-74* / Ст3 ГОСТ16523-70*	ЭКБ ВПО „Союзстройконструкция"	

Взам.инв.N | Подп. и дата | Инв.N подл.

25 (V)

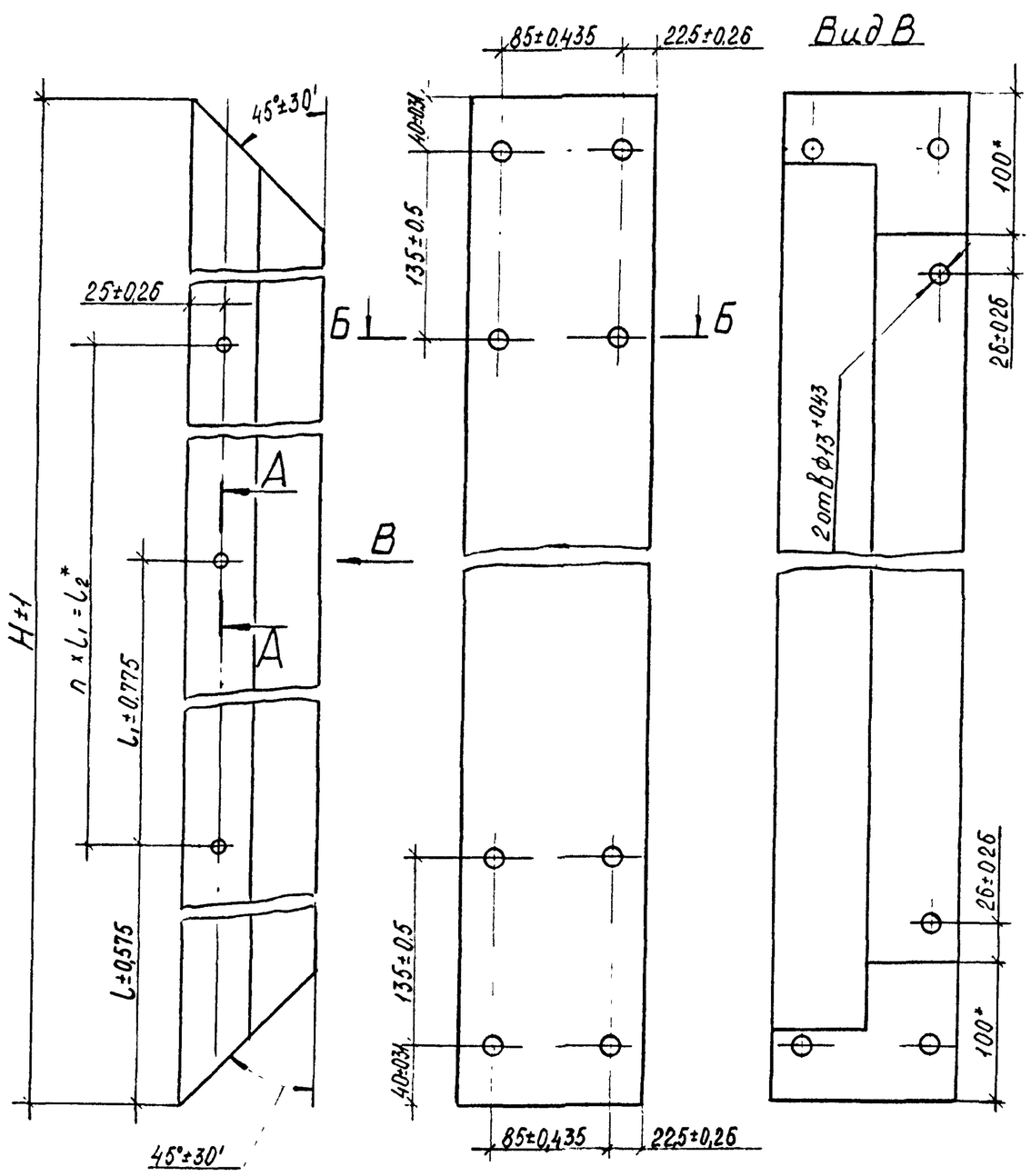

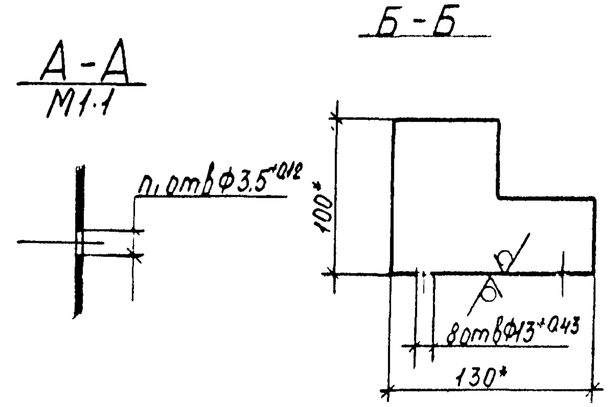

Размеры в мм

Обозначение	H	L	L_1	L_2	n	n_1	Масса,кг
1435.3-22.1 79.07.01.01.01	2982	211	530	2650	5	6	16,8
-01	3582	216	540	3240	6	7	20,2
-02	4182	211	560	3850	7	8	23,6
-03	5382	236	560	5000	10	11	30,4

1. * Размеры для справок
2. Покрытие наружной поверхности: эмаль МЛ-12, цвет по эталону, ГОСТ 9754-76*, IV-ХЛ1.

Зав отд	Исаков		01.06.82	1.435.3-22.1 79.07.01.01.01			
Н контр	Орлова		02.06.82	Стойка	Стадия	Масса	Масштаб
Зам зав отд	Кочергин		01.06.82		Р	см табл	1:2
Рук бриг	Овечкин		31.05.82		Лист	Листов 1	
Инж	Поскотина		19.05.82	2.401	ЭКБ ВПО „Союзстройконструкция"		

Взам инв N | Подп и дата | Инв N подл

25 (V)

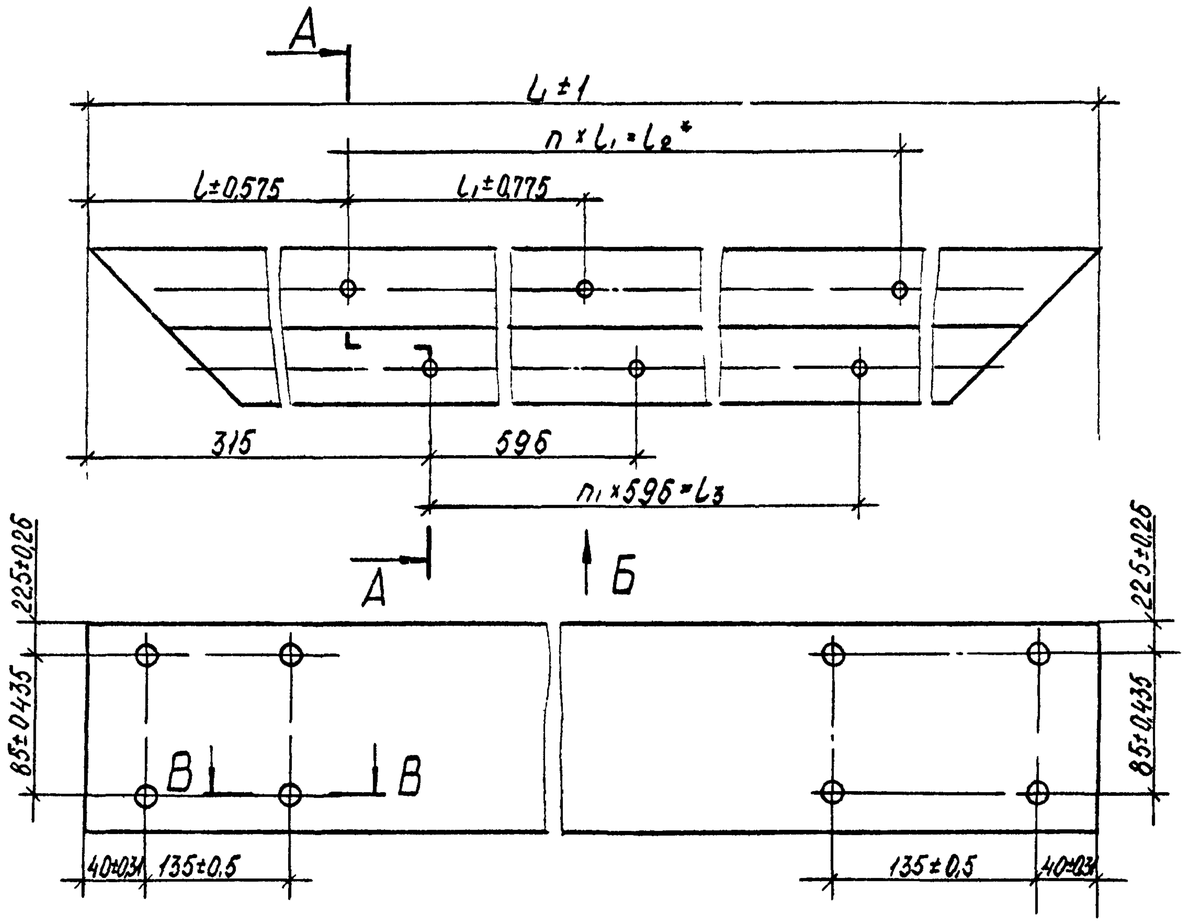

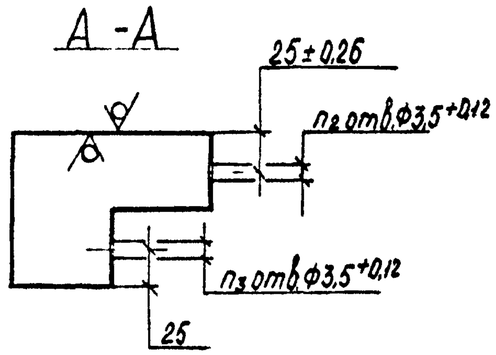

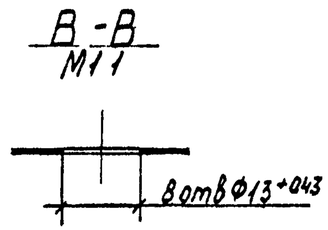

Размеры в мм

Обозначение	L	l	l_1	l_2	l_3	n	n_1	n_2	n_3	Масса, кг
1.435.3-22.1 79.07.01.01.02	3104	222	540	2700	2384	5	4	6	5	17,5
-01	3704	222	550	3300	2980	6	5	7	6	20,8
-02	4304	212	560	3920	3576	7	6	8	7	24,2
-03	4904	232	560	4480	4172	8	7	9	8	27,6

Вид Б

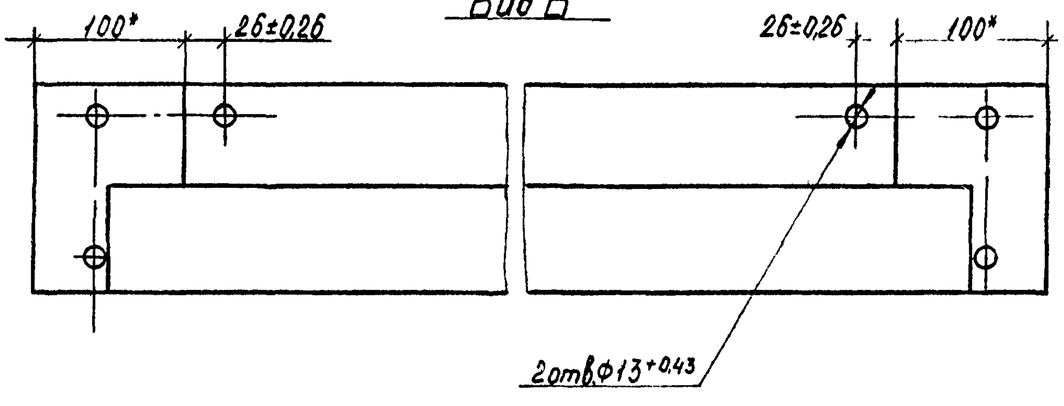

1.* Размеры для справок
2 Неуказанные предельные отклонения размеров: $\pm \frac{IT14}{2}$
3 Покрытие наружной поверхности: эмаль МЛ-12, цвет по эталону, ГОСТ 9754-76*.IV-ХЛ1.

Зав отд.	Исаков		01.06.82	1.435 3-22 1 79.07 01 01 02		
Н. контр	Орлова		01.06.82	Импост	Стадия	Масса	Масштаб
Зам зав отд	Кочергин		01.06.82		Р	см табл.	1:2
Рук бриг	Овечкин		31.05.82		Лист	Листов 1	
Инж.	Поскотина		20.05.82	2.401	ЭКБ ВПО „Союзстройконструкция"		

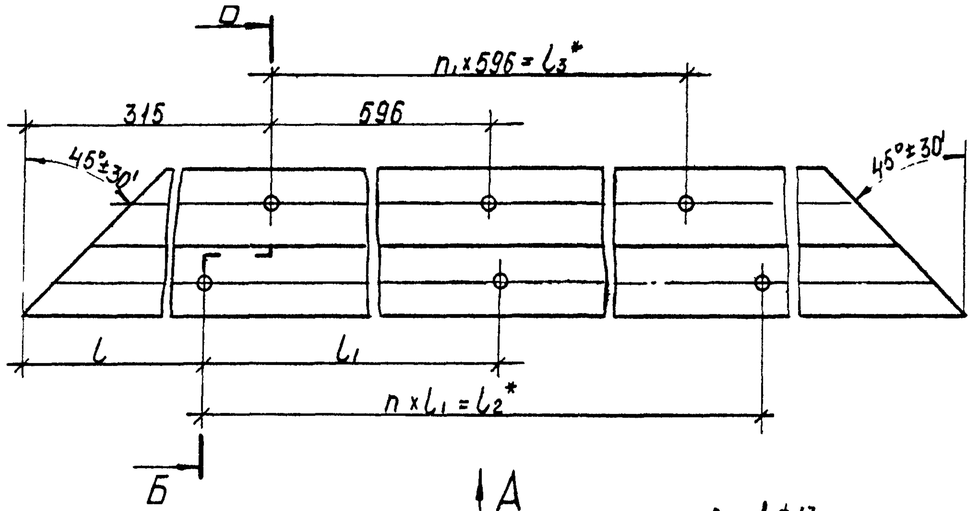

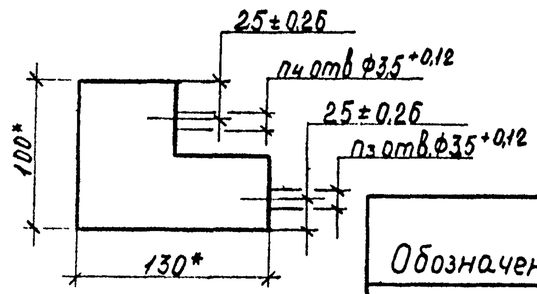

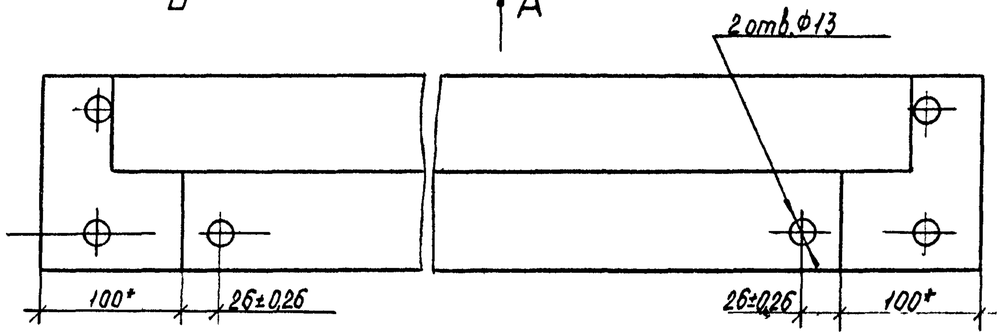

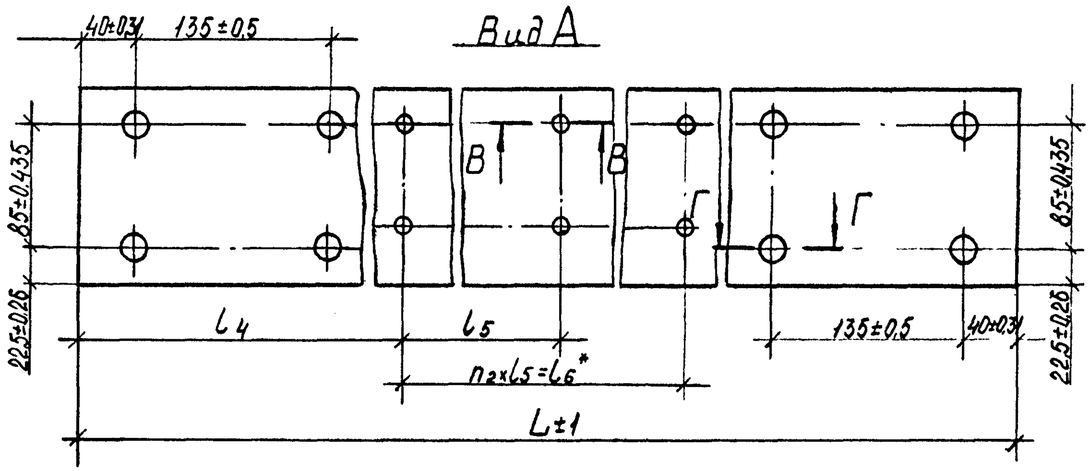

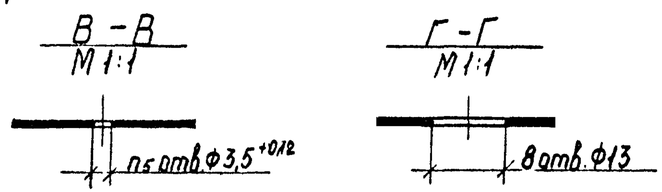

Размеры в мм

Обозначение	L	l	l_1	l_2	l_3
1.435.3-22.1 79.07.01.01.03	3104	222	540	2700	2384
-01	3704	222	550	3300	2980
-02	4304	212	560	3920	3576
-03	4904	232	560	4480	4172

Продолжение

Обозначение	l_4	l_5	l_6	n	n_1	n_2	n_3	n_4	n_5	Масса, кг
1.435.3-22.1 79.07.01.01.03	227	530	2650	5	4	5	6	5	6	17,4
-01	232	540	3240	6	5	6	7	6	7	20,7
-02	227	550	3850	7	6	7	8	7	8	24,1
-03	212	560	4480	10	7	8	11	8	9	27,5

1. * Размеры для справок.
2. Покрытие наружной поверхности: эмаль МЛ-12, цвет по эталону, ГОСТ 9754-76*, IV-ХЛ1.

Зав.отд.	Исаков		01.06.82	1.435.3-22.1 79.07.01.01.03			
Н.контр.	Орлова		02.06.82	Импост	Стадия	Масса	Масштаб
Зам.зав.отд.	Кочергин		01.06.82		Р	см. табл.	1:4
Рук.бриг.	Овечкин		31.05.82		Лист	Листов 1	
Инж.	По кот. но		31.05.82	2.401	ЭКБ ВПО „Союзстройконструкция"		

Взамин.№ | Подп. и дата | Инв.№ подл.

25 √(√)

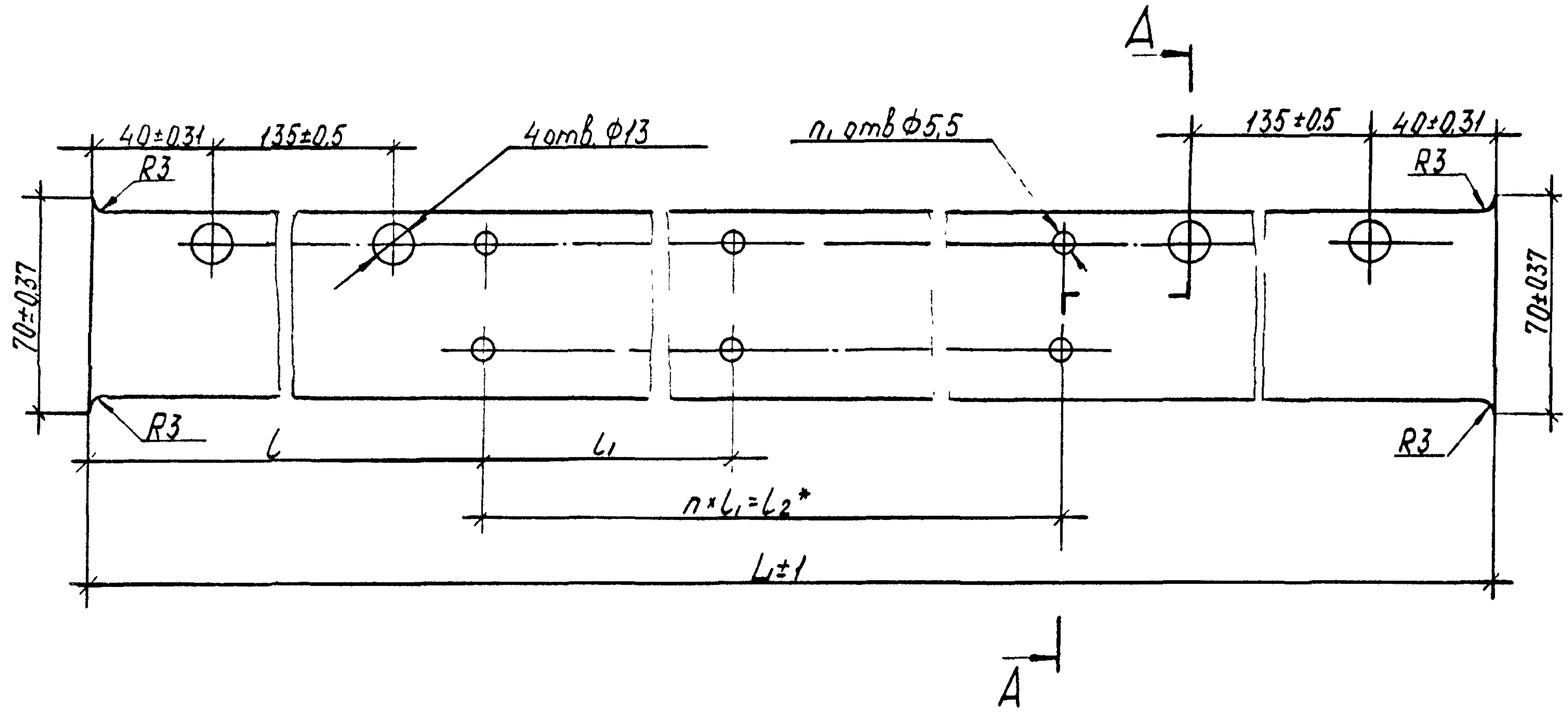

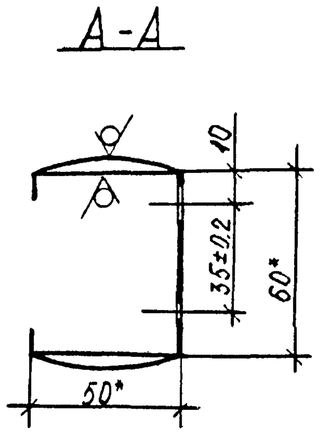

Размеры в мм

Обозначение	L	l	l_1	l_2	n	n_1	Масса кг
1435.3-221.79.07.01.01.04	3104	227	530	2650	5	12	6.10
-01	3704	232	540	3240	6	14	7.28
-02	4304	227	550	3850	7	16	8.47
-03	4904	212	560	4480	8	18	9.65

1* Размеры для справок

2. Покрытие наружной поверхности: эмаль МЛ-12, цвет по эталону, ГОСТ 9754-76*, IV-ХЛ1.

Взам. инв. N | Подп. и дата | Инв. N подл.

Зав отд	Исаков		01.06.82	1.435 3-22.1 79.07.01.01.04		
Н. контр	Орлова		02.06.82	Направляющая	Стадия: Р	Масса: см табл	Масштаб: 1:2
Зам зав отд	Кочергин		01.06.82		Лист	Листов 1
Рук. бриг	Овечкин		31.05.82	2.415	ЭКБ ВПО „Союзстройконструкция"	
Инж.	Поскотина		20.05.82			

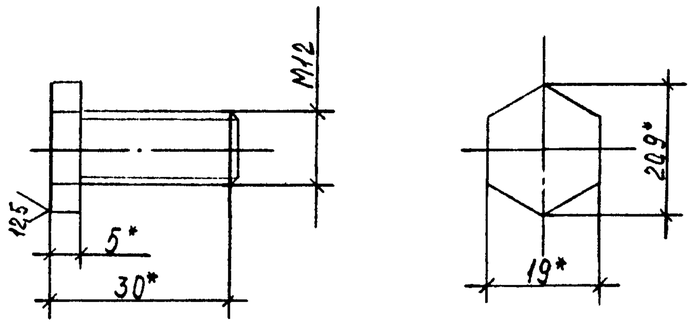

*Размеры для справок

Взам.инв.№						
Подп. и дата						
Инв.№ подл.	Зав.отд. Исаков		01.06.82	1.435.3-22.1 79.07.01.0105		
	Н.контр. Орлова		02.06.82	Болт	Стадия: Р	Масса: 0,03 / Масштаб: 1:1
	Зам.зав.отд. Кочергин		01.06.82		Лист	Листов 1
	Рук.бриг. Овечкин		31.05.82	Заготовка. Болт М12×25.58.099 ГОСТ 7796-70*	ЭКБ ВПО „Союзстройконструкция"	
	Н.нж. Поскотина		26.05.82			

Копировал Формат А4

(V)

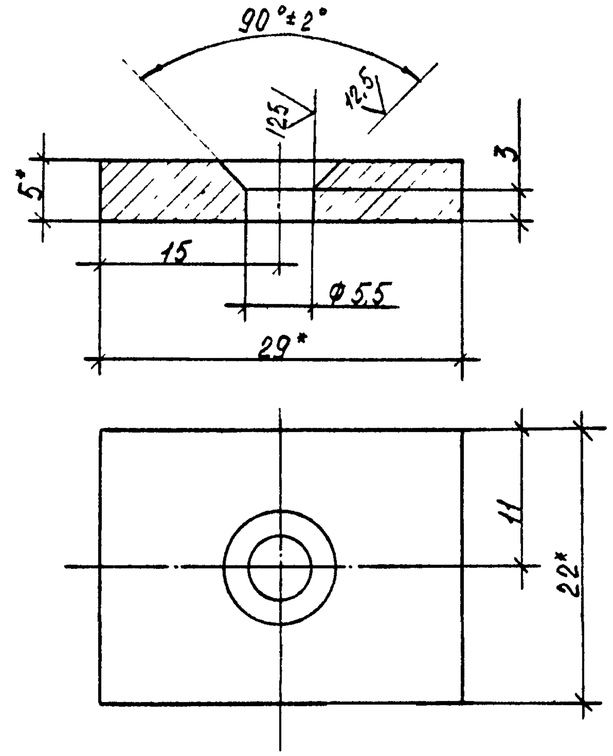

1. *Размеры для справок
2. Неуказанные предельные отклонения размеров: отверстий Н14, остальных $\pm\frac{IT14}{2}$.

Взам.инв.№						
Подп. и дата						
Инв.№ подл.	Зав.отд. Исаков		01.06.82	1.435.3-22.1 79.07.01.0106		
	Н.контр. Орлова		02.06.82	Планка	Стадия: Р	Масса: 0,04 / Масштаб: 2:1
	Зам.зав.отд. Кочергин		01.06.82		Лист	Листов 1
	Рук.бриг. Овечкин		31.05.82	Заготовка 3.252	ЭКБ ВПО „Союзстройконструкция"	
	Н.нж. Поскотина		26.05.82			

Копировал 18419-02 25 Формат А4

Формат	Зона	Поз.	Обозначение	Наименование	Кол. на исполн. 1.435.3-22.1 79.07.01.02.00-										Примеч.
					–	01	02	03							
				Документация											
А3			1.435.3-22.1 79.07.01.02.00СБ	Сборочный чертеж	X	X	X	X							
				Детали											
А3		1	1.435.3-22.1 79.07.01.02.01	Обшивка	2										
			-01	Обшивка		2									
			-02	Обшивка			2								
			-03	Обшивка				2							
А4		2	1.435.3-22.1 79.07.01.02.02	Ребро	2										
			-01	Ребро		2									
			-02	Ребро			2								
			-03	Ребро				2							

Зав. отд.	Исаков		01.06.82	1.435.3-22.1 79.07.01.02.00
Н. контр.	Орлова		02.06.82	Панель
Зам. зав. отд.	Кочергин		01.06.82	Стадия: Р; Лист: 1; Листов: 2
Рук. бриг.	Овечкин		31.05.82	ЭКБ ВПО „Союзстройконструкция"
Инж.	Поскотина		07.05.82	

Копировал Формат А4

Инв. N подл.	Подп. и дата	Взам. инв. N

Формат	Зона	Поз.	Обозначение	Наименование	Кол. на исполн. 1.435.3-22.1 79.07.01.02.00-										Примеч.
А4		3	1.435.3-22.1 79.07.01.02.03	Ребро	1										
			-01	Ребро		1									
			-02	Ребро			1								
			-03	Ребро				1							
				Стандартные изделия											
		5		Заклепка 3К-10 ТУ 67-16-21-81	28	32	36	44							
				Материал											
		8		П200-1000 500.60 ГОСТ 9573-82	1,77	2,06	2,42	3,14							$м^2$
		9		Профиль резиновый 2-912	5,74	6,94	8,14	10,54							м, см. п. 3.7 технического описания

1.435.3-22.1 79.07.01.02.00	Лист 2

Копировал Формат А4

26 20-61481

27

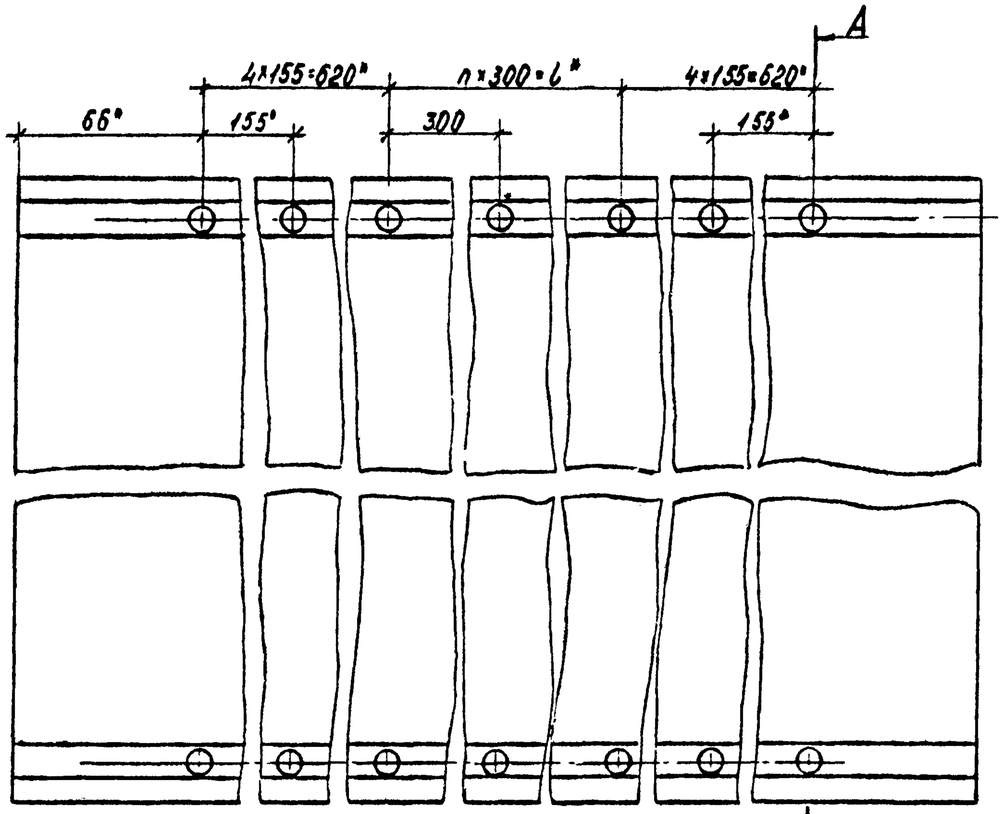

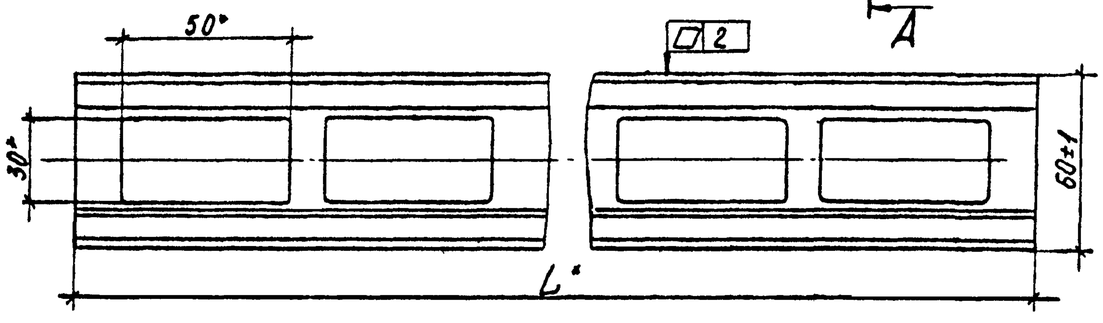

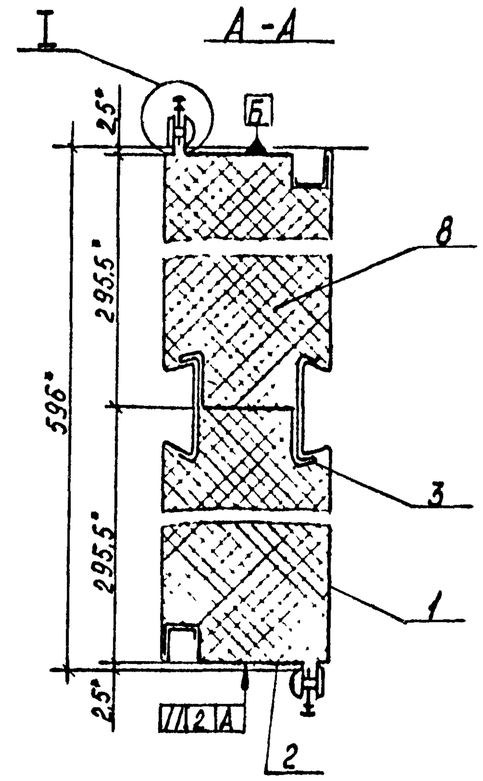

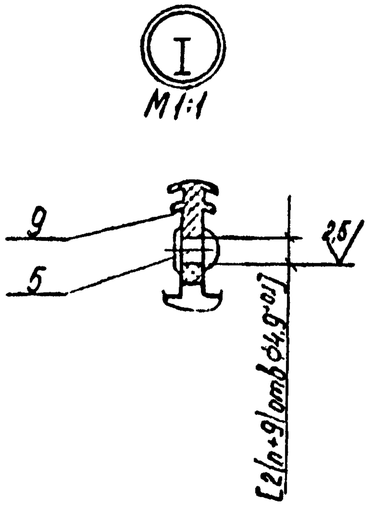

1.* Размеры для справок.

2. Обработку по размерам в квадратных скобках в деталях поз.2 и поз 9 производить по размерам дет. поз.1.

Обозначение	L,мм	L,мм	n	Масса,кг
1435.3-22.1 79.07.01.02.00	2872	1500	5	64.50
-01	3472	2100	7	77.50
-02	4072	2700	9	90.50
-03	5272	3900	13	117.40

Завод	Исаков		01.06.82	1.435.3-22.1 79.07.01.02.00СБ
Н.контр	Орлова		02.06.82	Панель Сборочный чертеж
Зам.завод	Кочергин		01.06.82	
Рук.брига	Овечкин		31.05.82	
Инж	Поскатина		02.06.82	

Стадия	Масса	Масштаб
Р	см. табл	1:2
Лист	Листов 1	

ЭКБ ВПО „Союзстройконструкция"

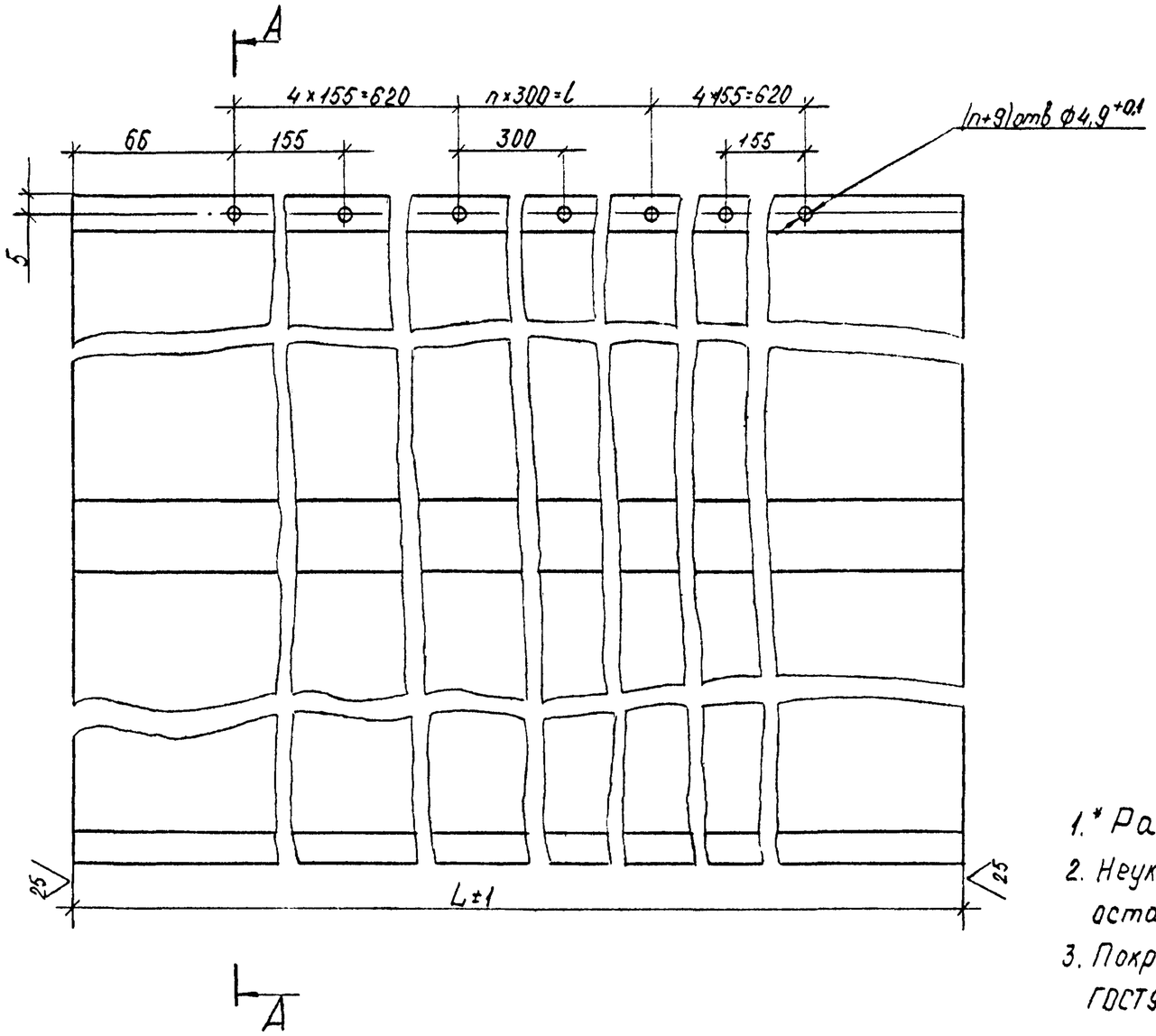

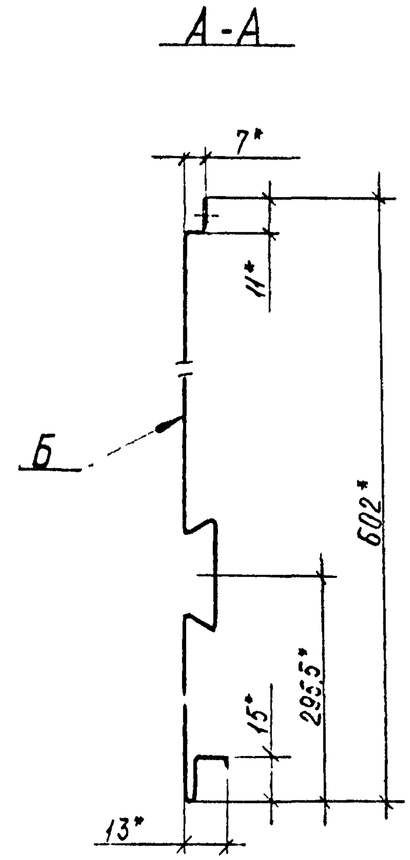

1.* Размеры для справок

2. Неуказанные предельные отклонения размеров валов h14, остальных $\pm\frac{IT14}{2}$

3. Покрытие поверхности Б эмаль МЛ-12, цвет по эталону ГОСТ 9754-76*, IV-ХЛ1

Обозначение	L, мм	l, мм	n	Масса, кг
1.435.3-22.1 79.07.01.02 01	2872	1500	5	18,33
-01	3472	2100	7	22,20
-02	4072	2700	9	26,04
-03	5272	3900	13	33,72

Зав отд	Исаков		01.06.82	1.435.3-22.1 79.07.01.02 01			
Н контр	Орлова		02.06.82	Обшивка	Стадия	Масса	Масштаб
Зам зав отд.	Кочергин		01.06.82		Р	см. табл	1:2
Рук бриг	Озечкин		31.05.82		Лист	Листов 1	
Инж	Поскотина		10.05.82	2. 602	ЭКБ ВПО „Союзстройконструкция"		

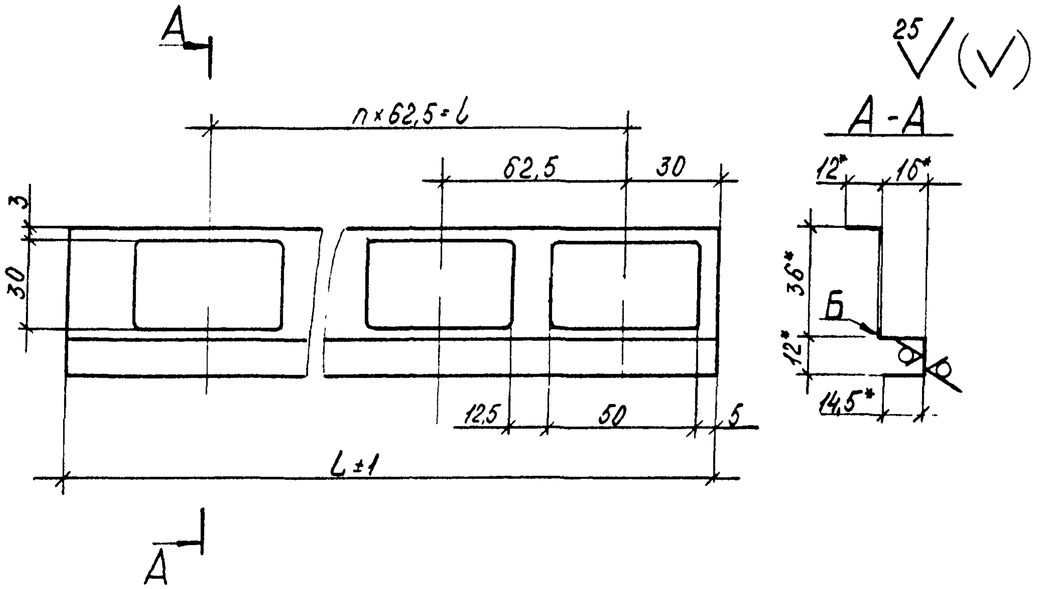

Обозначение	L, мм	L, мм	n	Масса, кг
1.435.3-22.1 79.07.01.02.02	2872	2812.5	45	1.23
-01	3472	3375	54	1.49
-02	4072	4000	64	1.75
-03	5272	5187.5	83	2.26

1 * Размеры для справок

2 Неуказанные предельные отклонения размеров: отверстий H14, валов h14, остальных $\pm \frac{IT14}{2}$.

3 Покрытие поверхности Б эмаль МЛ-12, цвет по эталону ГОСТ 9754-76*, IV-ХЛ1.

Зав отд	Исаков		01.06.82	1.435.3-22.1 79.07.01.02.02	
Н. контр	Орлова		02.06.82	Ребро	Стадия: Р; Масса: ст. табл; Масштаб: 1:2
Зам зав отд	Кочергин		01.06.82		Лист; Листов 1
Рук. бриг	Овечкин		31.05.82	2. 604	ЭКБ ВПО „Союзстройконструкция"
Инж.	Поскотина		10.05.82		

Взам. инв. №

Подп. и дата

Инв. № подл.

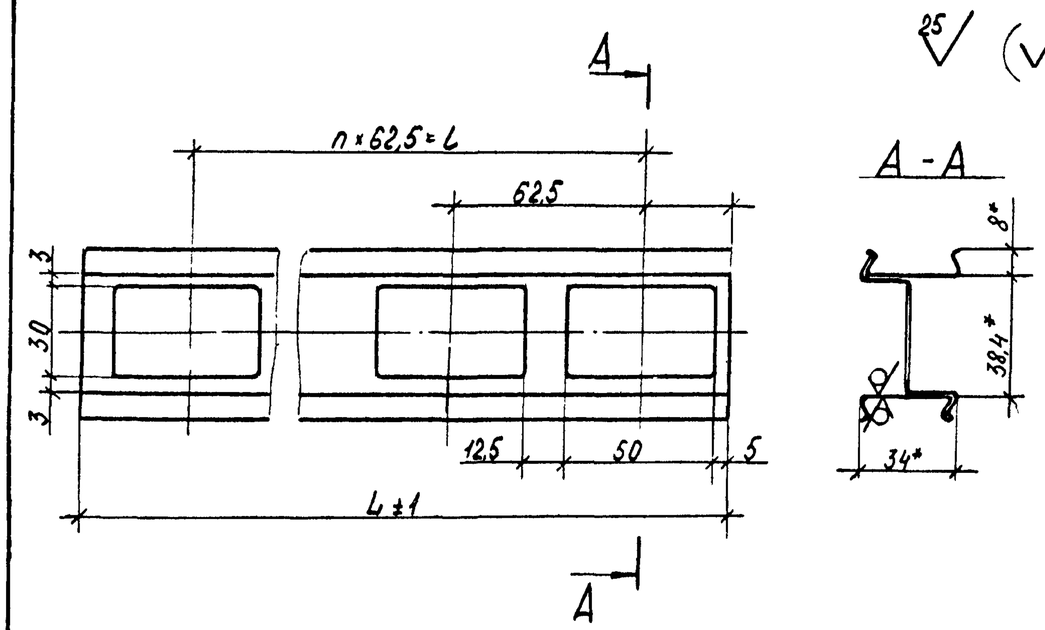

Обозначение	L, мм	L, мм	n	Масса, кг
1.435.3-22.1 79.07.01.02.03	2872	2812.5	45	3.78
-01	3472	3375	54	4.58
-02	4072	4000	64	5.37
-03	5272	5187.5	83	6.95

1. * Размеры для справок

2. Неуказанные предельные отклонения размеров: отверстий H14, валов h14, остальных $\pm \frac{IT14}{2}$.

Зав отд	Исаков		01.06.82	1.435.3-22.1 79.07.01.02.03	
Н. контр	Орлова		02.06.82	Ребро	Стадия: Р; Масса: ст. табл.; Масштаб: 1:2
Зам зав отд	Кочергин		01.06.82		Лист; Листов 1
Рук бриг	Овечкин		31.05.82	2. 606	ЭКБ ВПО „Союзстройконструкция"
Инж	Поскотина		10.05.82		

Взам. инв. №

Подп. и дата

Инв. № подл.

Формат	Зона	Поз	Обозначение	Наименование	Кол	Прим
				Документация		
А4			1.435.3-22.1 79.07.01.03.00СБ	Сборочный чертеж		
				Детали		
А4		1	1.435.3-22.1 79.07.01.03.01	Стержень	1	
А4		2	1.435.3-22.1 79.07.01.03.02	Ручка	1	

Зав.отд.	Исаков		01.06.82	1.435.3-22.1 79.07.01.03.00		
Н.контр.	Орлова		02.06.82	Стержень	Стадия	Лист	Листов
Зам.зав.отд.	Кочергин		01.06.82		Р.		1
Рук.бриг.	Овечкин		31.05.82		ЭКБ ВПО „Союзстройконструкция"		
Инж.	Поскотина		27.05.82				

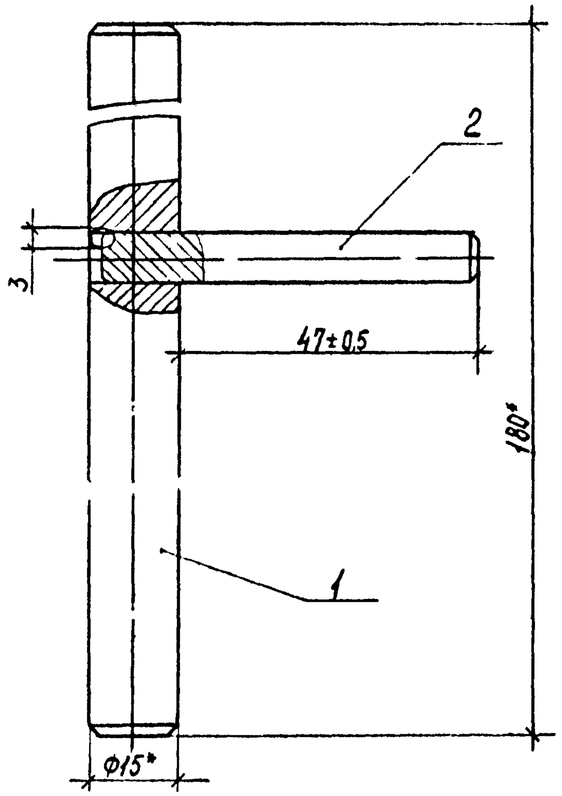

1.* Размеры для справок
2. Сварка ручная дуговая.

Зав.отд.	Исаков		01.06.82	1.435.3-22.1 79.07.01.03.00СБ		
Н.контр.	Орлова		02.06.82	Стержень Сборочный чертеж	Стадия	Масса	Масштаб
Зам.зав.отд.	Кочергин		01.06.82		Р	0,25	1:1
Рук.бриг.	Овечкин		31.05.82		Лист	Листов 1
Инж.	Поскотина		27.05.82		ЭКБ ВПО „Союзстройконструкция"	

Взам.инв.№ | Подп. и дата | Инв.№ подл.

Копировал 18419-02 30 Формат А4

25 (√)

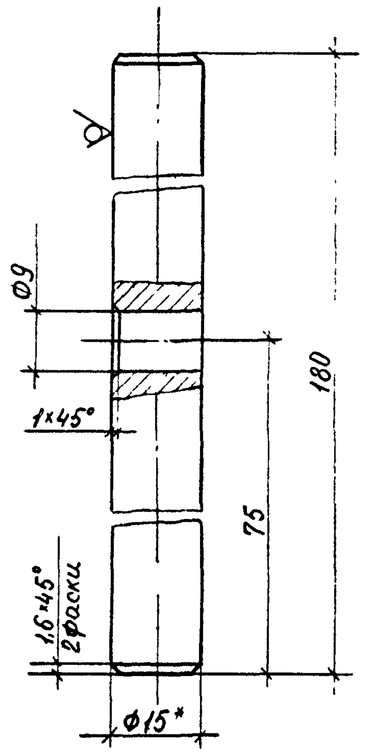

1 * Размеры для справок.

2 Неуказанные предельные отклонения размеров: отверстия H14, вала h14, остальных $\pm\frac{IT14}{2}$

3. Покрытие: Ц 18 ГОСТ 9.073-77.

Взам. инв. №						
Подп. и дата						
Инв. № подл.	Зав. отд.	Исаков		01.06.82	1.435.3-22.1 79.07.01.03.01	
	Н. контр.	Орлова		02.06.82	Стержень	Стадия: Р; Масса: 0,23; Масштаб: 1:1
	Зам. зав. отд.	Кочергин		01.06.82		Лист; Листов 1
	Рук. бриг.	Овечкин		31.05.82	Круг $\frac{В15\ ГОСТ\ 2590-71^*}{Ст3\ ГОСТ\ 535-79}$	ЭКБ ВПО „Союзстройконструкция"
	Инж.	Поскотина		27.05.82		

25 (√)

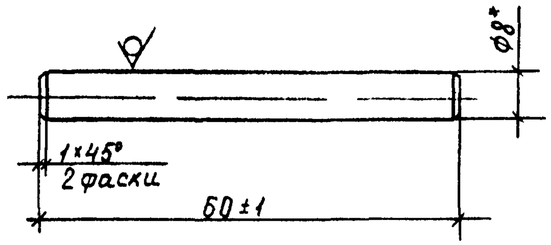

1.* Размер для справок

2. Покрытие: Ц 18 ГОСТ 9.073-77.

Взам. инв. №						
Подп. и дата						
Инв. № подл.	Зав. отд.	Исаков		01.06.82	1.435.3-22.1 79.07.01.03.02	
	Н. контр.	Орлова		02.06.82	Ручка	Стадия: Р; Масса: 0,02; Масштаб: 1:1
	Зам. зав. отд.	Кочергин		01.06.82		Лист; Листов 1
	Рук. бриг.	Овечкин		31.05.82	Круг $\frac{В8\ ГОСТ\ 2590-71^*}{Ст3\ ГОСТ\ 535-79}$	ЭКБ ВПО „Союзстройконструкция"
	Инж.	Поскотина		27.05.82		

3,2

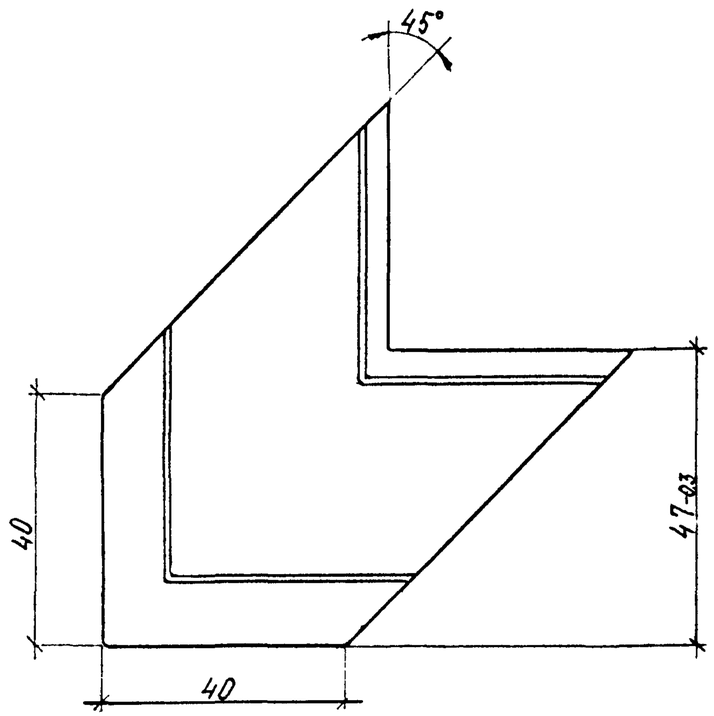

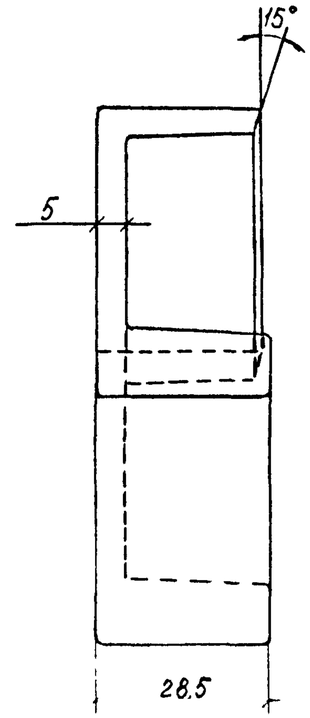

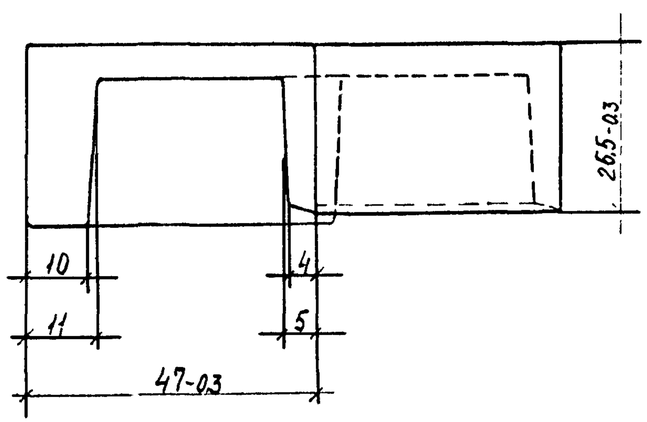

1. Неуказанные предельные отклонения размеров: отверстий H14, валов h14, остальных $\pm \frac{IT14}{2}$.
2. Неуказанные радиусы 1мм
3. Облой не допускается.

				1.435.3-22.1 79.07.01.00.10		
				Вкладыш 3.233	Стадия	Масса	Масштаб
					Р	0,048	1:1
Зав отд.	Исаков		01.06.82		Лист	Листов 1
Н.контр	Орлова		02.06.82			
Зам завод	Кочергин		01.06.82	Полипропилен 04П10/040 ТУ 6-05-1105-78	ЭКБ ВПО „Союзстройконструкция"	
Рук.бриг	Овечкин		31.05.82			
Инж	Проскотина		31.05.82			

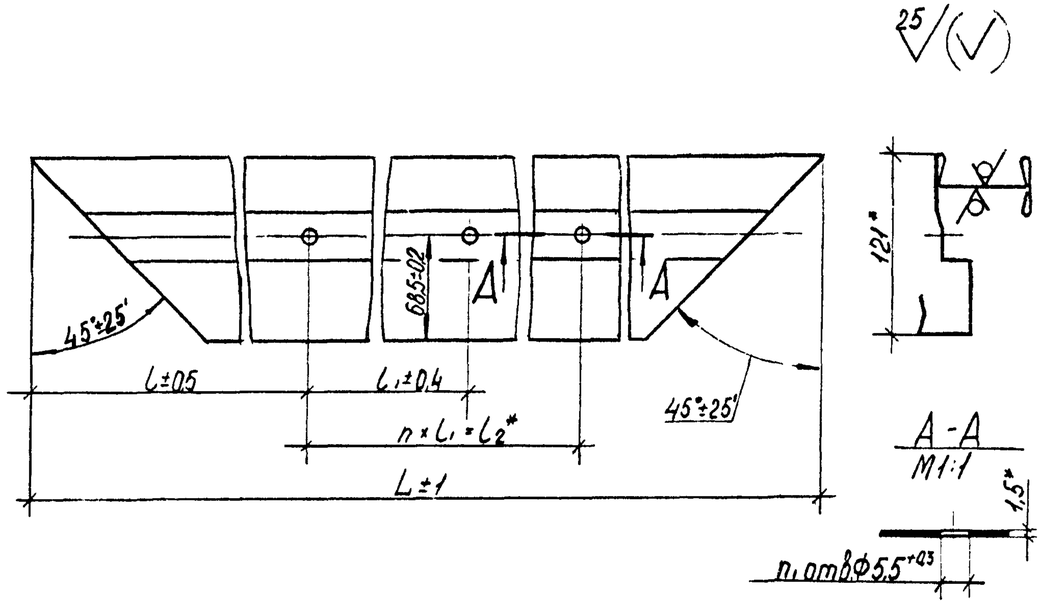

Размеры в мм

Обозначение	L	l	l_1	l_2	n	n_1	Масса, кг
1.435.3-22.1 79.07.01.00.01	3144	247	530	2650	5	6	11,50
-01	3744	252	540	3240	6	7	14,00
-02	4344	247	550	3850	7	8	16,30
-03	4944	232	560	4480	8	9	18,60

1 *Размеры для справок.

2 Покрытие поверхности: эмаль МЛ-12, цвет по эталону ГОСТ 9754-76*, IV, ХЛ1.

Зав.отд	Исаков		01.06.82	1.435.3-22.1 79.07.01.00.01		
Н контр	Орлова		02.06.82	Обрамление	Стадия: Р	Масса: см табл	Масштаб: 1:4
Замзавот	Кочергин		01.06.82		Лист	Листов 1
Рук бриг	Овечкин		31.05.82	2.402	ЭКБ ВПО „Союзстройконструкция"	
Инж	Поскотина		24.05.82			

Взам инв.№ | Подп и дата | Инв.№ подл.

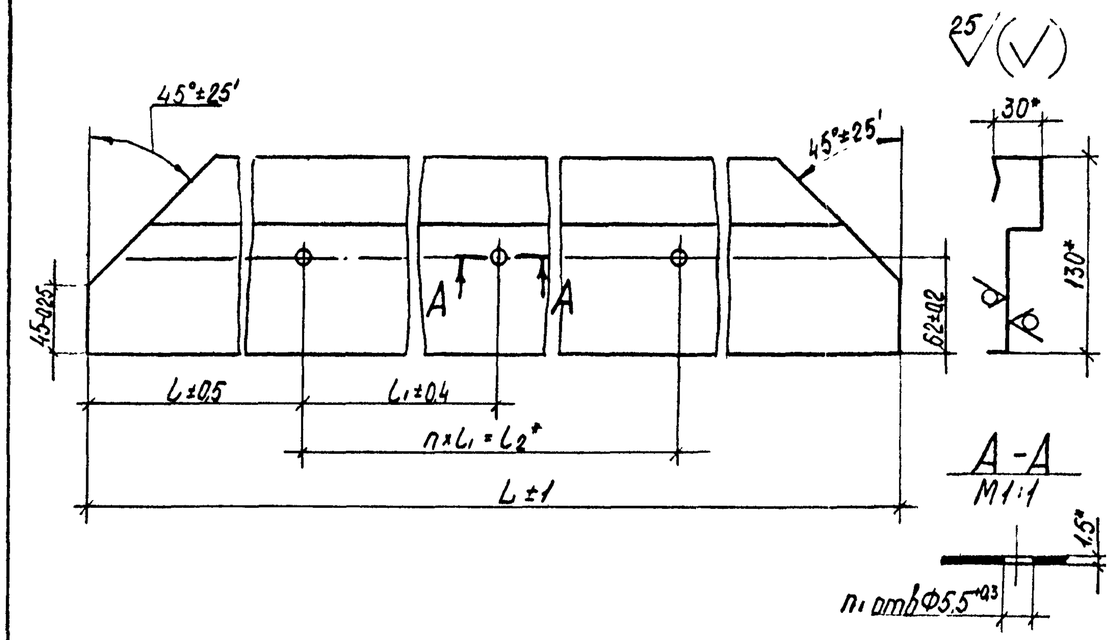

Размеры в мм

Обозначение	L	l	l_1	l_2	n	n_1	Масса, кг
1.435.3-22.1 79.07.01.00.02	3072	191	530	2650	5	6	7,30
-01	3672	196	540	3240	6	7	8,70
-02	4272	191	550	3850	7	8	10,20
-03	4872	176	560	4480	8	9	16,65

1* Размеры для справок

2. Покрытие поверхности: эмаль МЛ-12, цвет по эталону, ГОСТ 9754-76*, IV, ХЛ1.

Зав отд	Исаков		01.06.82	1.435.3-22.1 79.07.01.00.02		
Н контр	Орлова		02.06.82	Обрамление	Стадия: Р	Масса: см. табл	Масштаб: 1:4
Замзавот	Кочергин		01.06.82		Лист	Листов 1
Рук бриг	Овечкин		31.05.82	2 403	ЭКБ ВПО „Союзстройконструкция"	
Инж	Поскотина		24.05.82			

Взам инв.№ | Подп и дата | Инв.№ подл.

25 (✓)

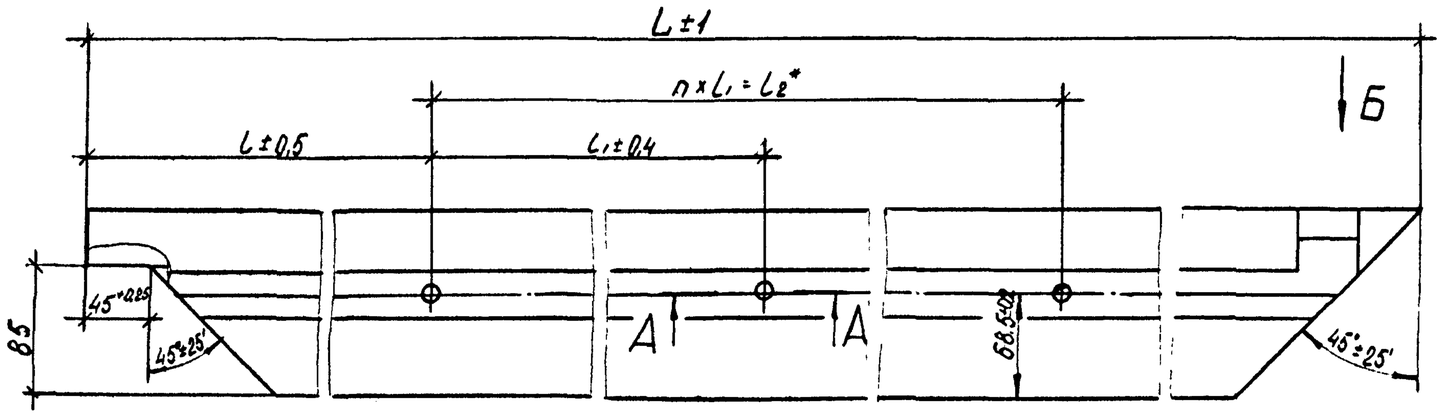

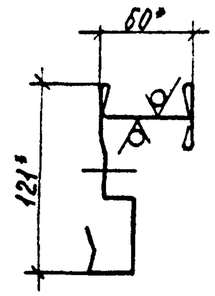

А-А
М1:1

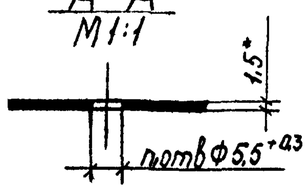

Вид Б

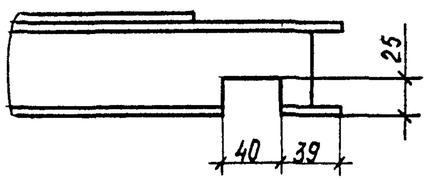

1.* Размеры для справок.
2. Неуказанные предельные отклонения размеров $\pm\frac{IT14}{2}$.
3. Покрытие поверхности: эмаль МЛ-12, цвет по эталону, ГОСТ 9754-76*, IV, ХЛ1.

Размеры в мм

Обозначение	L	l	l_1	l_2	n	n_1	Масса, кг
1.435.3-22.1 79.07.01.00.03	3032	246	510	2550	5	6	11.40
-01	3632	261	520	3120	6	7	13.60
-02	4232	261	530	3710	7	8	15.90
-03	5432	246	550	4950	9	10	20.50

Зав.отд.	Исаков		01.06.82	1.435.3-22.1 79.07.01.00.03		
Н.контр.	Орлова		02.06.82	Обрамление	Стадия: Р	Масса: см табл. / Масштаб: 1:4
Зам.завот.	Кочергин		01.06.82		Лист	Листов 1
Рук.бриг.	Овечкин		31.05.82	2.402	ЭКБ ВПО „Союзстройконструкция"	
Инж.	Поскотина		25.05.82			

25/(V)

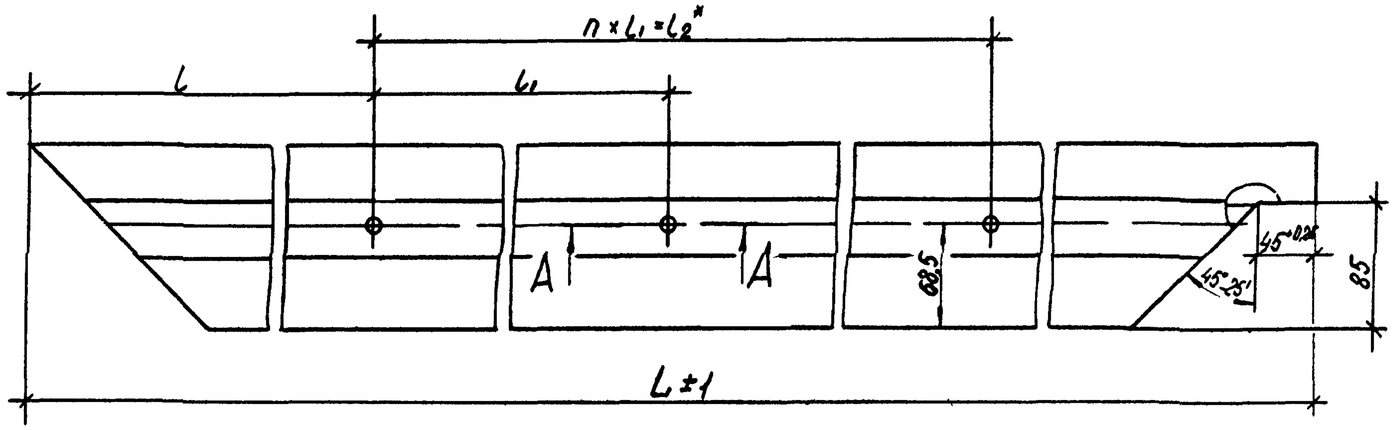

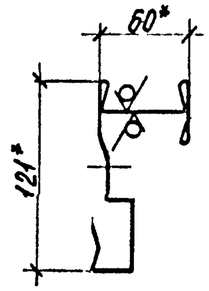

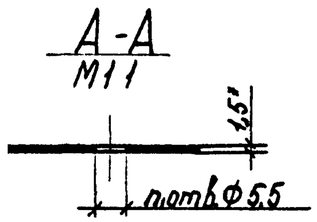

Размеры в мм

Обозначение	L	l	l_1	l_2	n	n_1	Масса, кг
1.435.3-22.1 79.07.01.00.04	3032	236	510	2550	5	6	11,45
-01	3632	251	520	3120	6	7	13,65
-02	4232	251	530	3710	7	8	15,95
-03	5432	236	550	4950	9	10	20,55

1.* Размеры для справок
2. Неуказанные предельные отклонения размеров $\pm \frac{IT14}{2}$.
3. Покрытие поверхности: эмаль МЛ-12, цвет по эталону, ГОСТ 9754-76*, IV, ХЛ1.

Взам.инв.N

Зав.отд.	Исаков		01.06.82	
Н.контр.	Орлова		02.06.82	
Зам.зав.отд.	Кочергин		01.06.82	
Рук.бриг.	Овечкин		31.05.82	
Инж.	Поскотина		25.05.82	

1.435.3-22.1 79.07.01 00 04

Обрамление	Стадия	Масса	Масштаб
	Р	см. табл.	1:4
	Лист	Листов 1	
2.402	ЭКБ ВПО "Союзстройконструкция"		

25 (V)

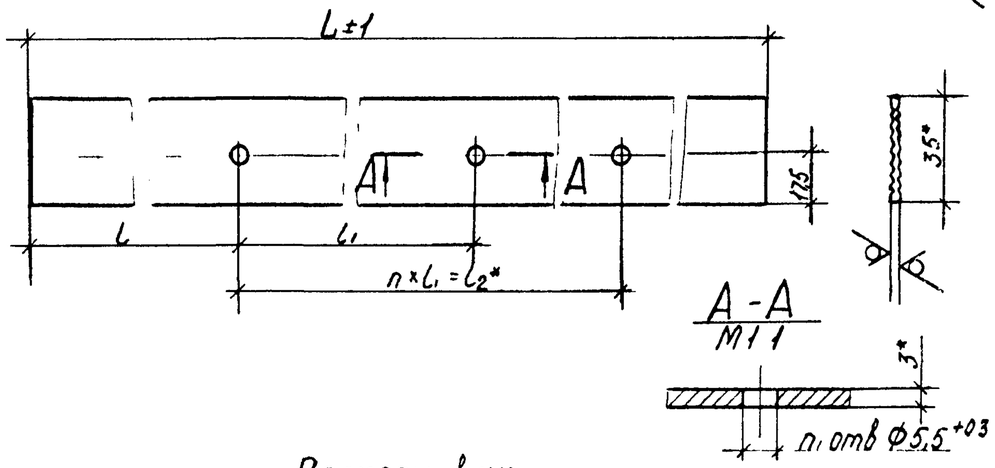

Размеры в мм

Обозначение	L	l	l_1	l_2	n	n_1	Масса кг
1.435.3-22.1 79.07.01.00.05	3017	183	530	2650	5	6	0,43
-01	3617	188	540	3240	6	7	0,52
-02	4217	183	550	3850	7	8	0,60
-03	4817	168	560	4480	8	9	0,68
-04	2982	208	510	2550	5	6	0,43
-05	3582	223	520	3120	6	7	0,51
-06	4182	223	530	3710	7	8	0,60
-07	5382	208	550	4950	9	10	0,78

*Размеры для справок

Зав.отд.	Исаков		01.06.82	1.435.3-22.1 79.07.01.00.05			
Н.контр.	Орлова		02.06.82	Прокладка	Стадия	Масса	Масштаб
Зам.зав.отд.	Кочергин		01.06.82		Р	см. табл.	1:2
Рук.бриг.	Овечкин		31.05.82		Лист	Листов 1	
Инж.	Поскотина		26.05.82	2 905	ЭКБ ВПО „Союзстройконструкция"		

3,2 (V)

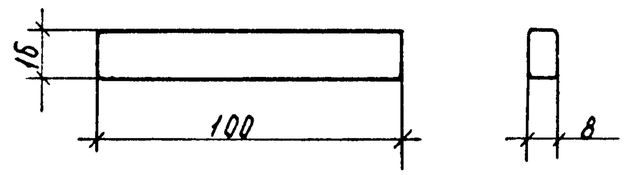

1. Радиусы скруглений 2мм
2. Неуказанные предельные отклонения размеров валов h14, остальных $\pm \frac{IT14}{2}$

Зав.отд.	Исаков		01.06.82	1.435.3-22.1 79.07.01.00.06			
Н.контр.	Орлова		02.06.82	Вкладыш	Стадия	Масса	Масштаб
Зам.зав.отд.	Кочергин		01.06.82		Р	0,040	1:2
Рук.бриг.	Овечкин		31.05.82		Лист	Листов 1	
Инж.	Поскотина		26.05.82	Полиэтилен 20408-007 сорт 1 ГОСТ 16338-77	ЭКБ ВПО „Союзстройконструкция"		

Взам.инв.№ | Подп. и дата | Инв.№ подл.

25 √(√)

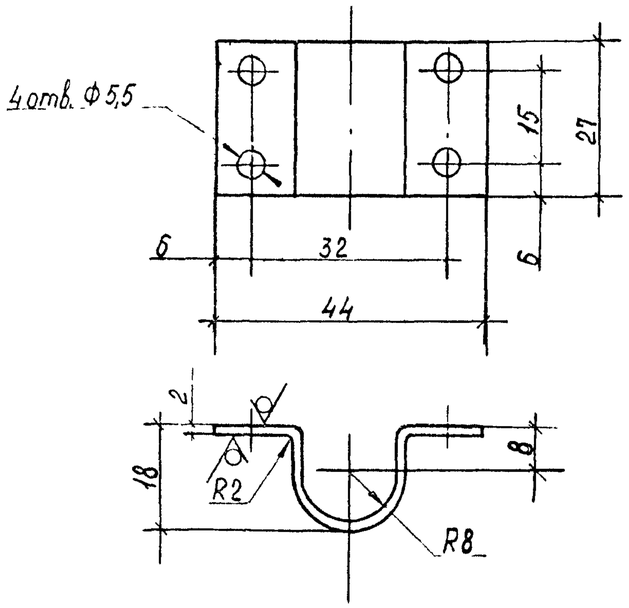

1.* Размеры для справок

2. Неуказанные предельные отклонения размеров: отверстий H14, валов h14, остальных $\pm \frac{IT14}{2}$

3. Покрытие: Ц 18 ГОСТ 9.073-77.

Взам. инв. N				1.435.3-22.1 79.07.01.00.08			
Подп. и дата				Скоба	Стадия	Масса	Масштаб
					Р	0,02	1:1
Инв. N подл.	Зав. отд.	Исаков			Лист	Листов 1	
	Н. контр.	Орлова			Лист Б2 ГОСТ 19903-74* Ст3 ГОСТ 16523-70*	ЭКБ ВПО „Союзстройконструкция"	
	Зам. зав. отд.	Кочергин	01.06.82				
	Рук. бриг.	Овечкин	31.05.82				
	Инж.	Поскотина	28.05.82				

25 √(√)

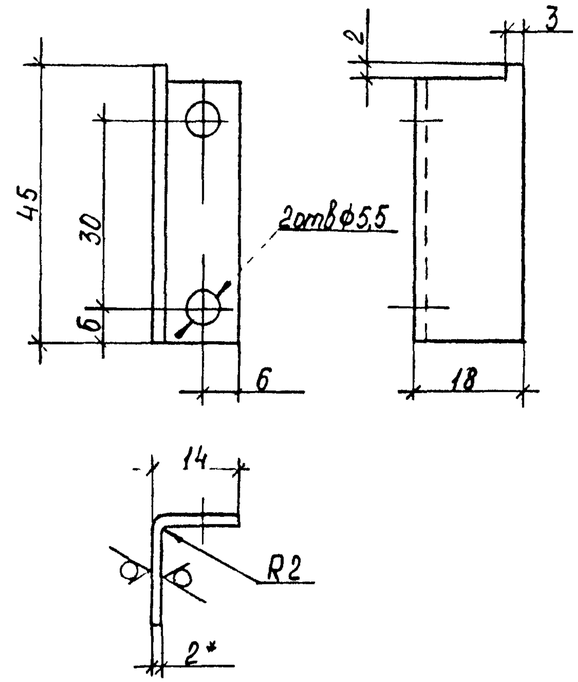

1.* Размеры для справок.

2. Неуказанные предельные отклонения размеров: отверстий H14, валов h14, остальных $\pm \frac{IT14}{2}$.

3. Покрытие: Ц18 ГОСТ 9.073-77.

Взам. инв. N				1.435.3-22.1 79.07.01.00.09			
Подп. и дата				Уголок	Стадия	Масса	Масштаб
					Р	0,020	1:1
Инв. N подл.	Зав. отд.	Исаков			Лист	Листов 1	
	Н. контр.	Орлова			Лист Б2 ГОСТ 19903-74* Ст3 ГОСТ 16523-70*	ЭКБ ВПО „Союзстройконструкция"	
	Зам. зав. отд.	Кочергин	01.06.82				
	Рук. бриг.	Овечкин	31.05.82				
	Инж.	Поскотина	28.05.82				

Формат	Зона	Поз.	Обозначение	Наименование	Кол.	Прим.
				Документация		
А4			1.435.3-22.1 79.07.02.00.00 СБ	Сборочный чертеж		
				Детали		
А4		1	1.435.3-22.1 79.07.02.00.01	Плита	1	
Б4		2	1.435.3-22.1 79.07.02.00.02	Плита	1	0,9кг
				Лист $\frac{Б12\ ГОСТ\ 19903-74^*}{Ст3\ ГОСТ\ 14637-79}$ 80мм × 120мм		
Б4		3	1.435.3-22.1 79.07.02.00.03	Стойка	1	2,5кг
				Швелер $\frac{70\times80\times50\times4\ ГОСТ\ 8281-80}{Ст3\ ГОСТ\ 11474-76^*}$ L = 426мм		

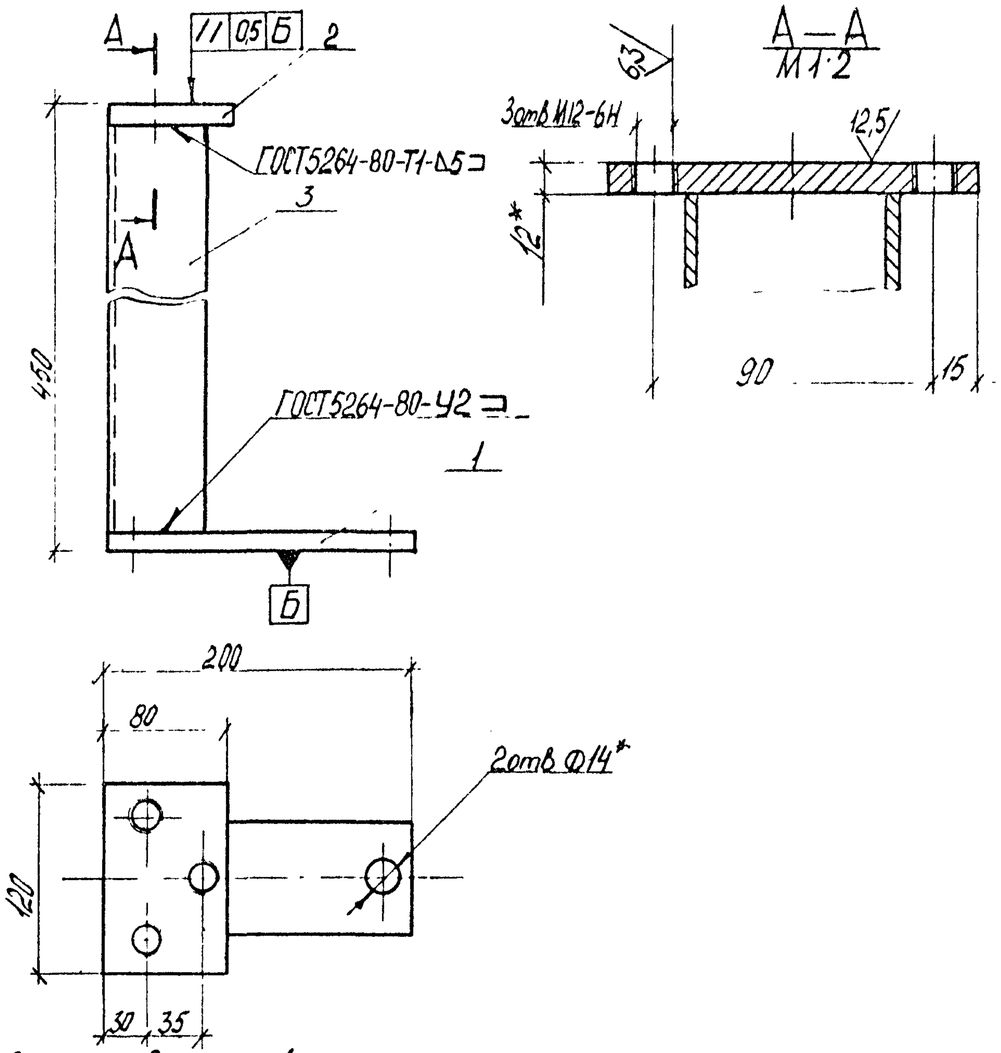

1. *Размеры для справок.
2. Неуказанные предельные отклонения размеров: отверстий Н14, валов h14, остальных $\pm\frac{IT14}{2}$.
3. Покрытие поверхности: эмаль МЛ-12, цвет по эталону, ГОСТ 9754-76*, IV ХЛ1

Зав отд	Исаков			1.435.3-22.1 79.07.02.00.00			
Н.контр	Орлова			Стойка	Стадия	Лист	Листов
Зам завотд	Коиергин				Р		1
Рук брис	Овечкин			Стойка	ЭКБ ВПО „Союзстройконструкция"		
Инж.	Жуцкова						

Подп и дата

Взам инв №

Зав отд	Исаков			1.435.3-22.1 79.07.02.00.00 СБ			
Н контр.	Орлова			Стойка сборочный чертеж	Стадия	Масса	Масштаб
Зам завотд	Коиергин				Р	4,8	1:2
Рук бриг.	Овечкин				Лист	Листов 1	
Инж	Жуцкова				ЭКБ ВПО „Союзстройконструкция"		

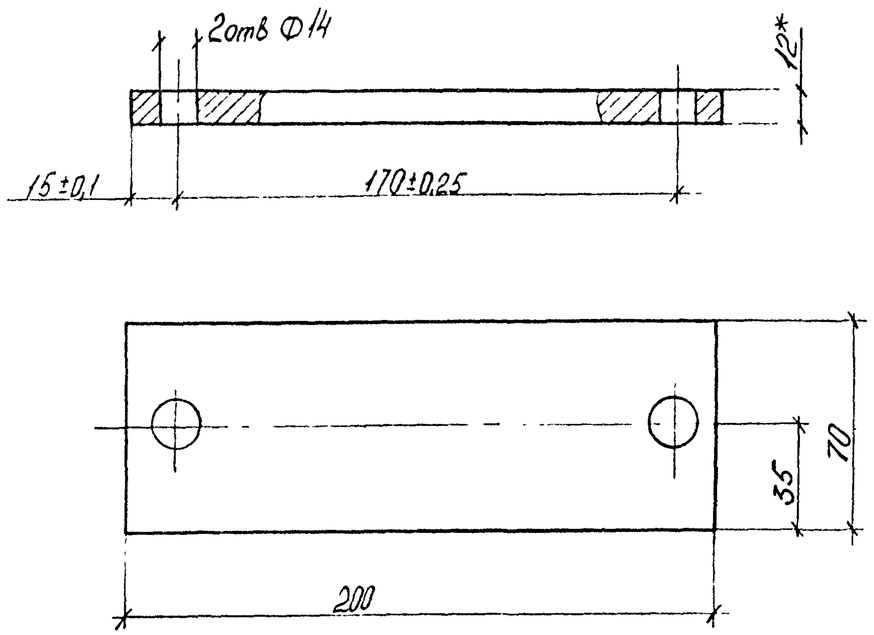

1.* Размер для справок
2. Неуказанные предельные отклонения размеров отверстий H14, валов h14.

Формат	Зона	Поз	Обозначение	Наименование	Кол.	Примеч
				Документация		
А3			1.435.3-22.1 79.07.03.00.00 СБ	Сборочный чертеж		
				Сборочные единицы		
А4		1	1.435.3-22.1 79.07.03.01.00	Башмак	1	
				Детали		
А4		2	1435.3-22.1 79.07.03.00.01	Основание	1	
				Стандартные изделия		
		4		Винт В2М6-6g×16.48.016 ГОСТ 17474-80	3	

Зав отд	Исаков		01.06.82	1.435.3-22.1 79.07.02.00.01		
Н.контр	Орлова		01.06.82	Плита	Стадия: Р	Масса: 1,4 / Масштаб: 1:2
Зам зав отд	Кочергин		01.06.82		Лист	Листов 1
Рук group	Овечкин		31.05.82	Лист Б12 ГОСТ 19903-74* / Ст3 ГОСТ 14637-79	ЭКБ ВПО „Союзстройконструкция"	
Инж	Жуйкова		18.05.82			

Копировал Формат А4

Зав отд.	Исаков		01.06.82	1.435.3-22.1 79.07.03.00.00		
Н.контр	Орлова		01.06.82	Башмак	Стадия: Р	Лист	Листов 1
Зам зав отд	Кочергин		01.06.82		ЭКБ ВПО „Союзстройконструкция"	
Рук group	Овечкин		31.05.82			
Инж	Жуйкова		18.05.82			

Копировал 18419-02 39 Формат А4

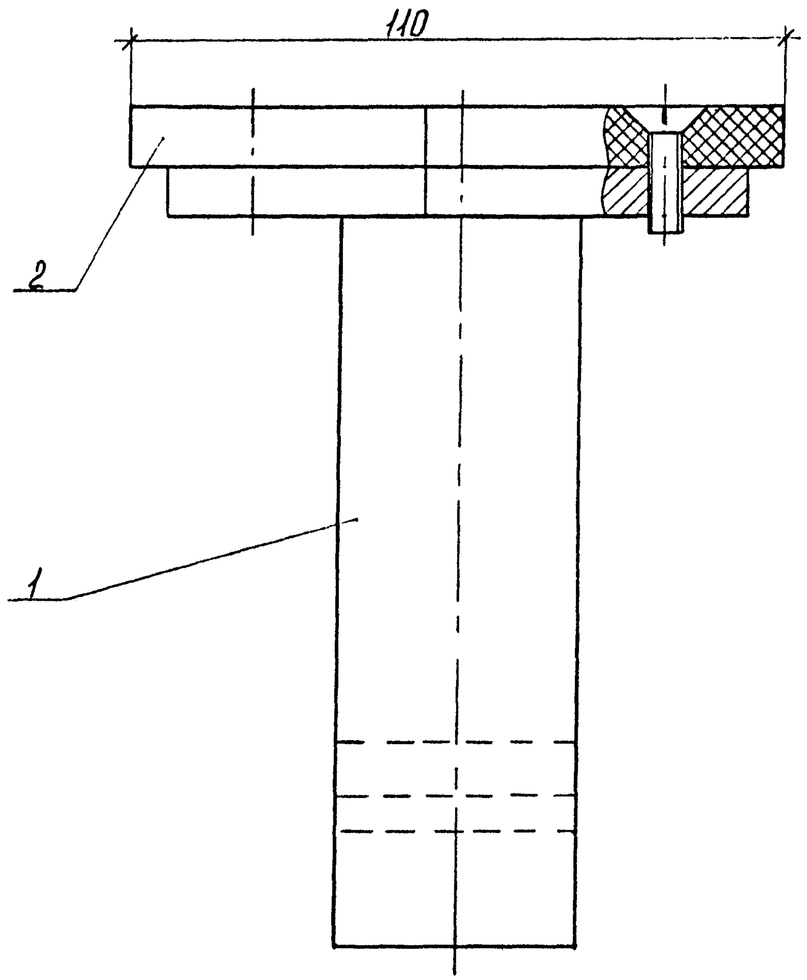

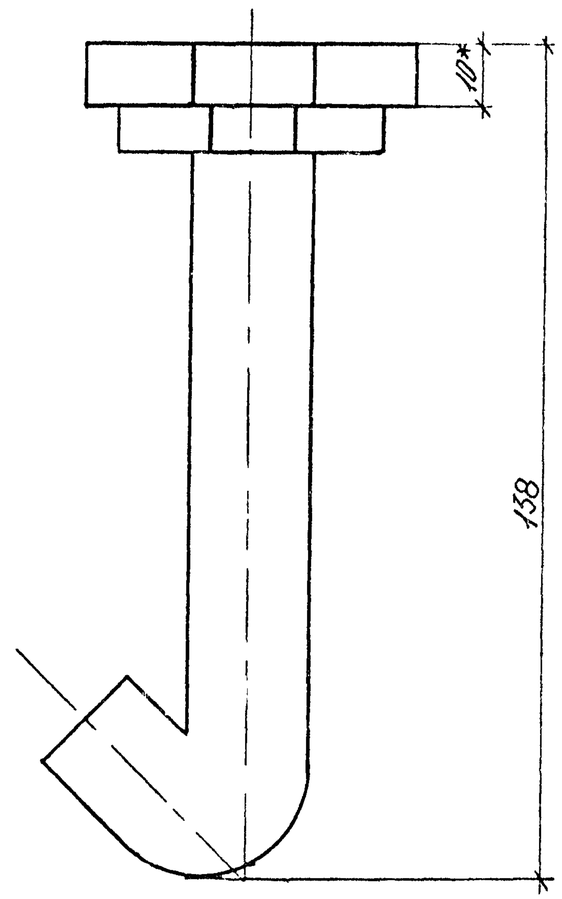

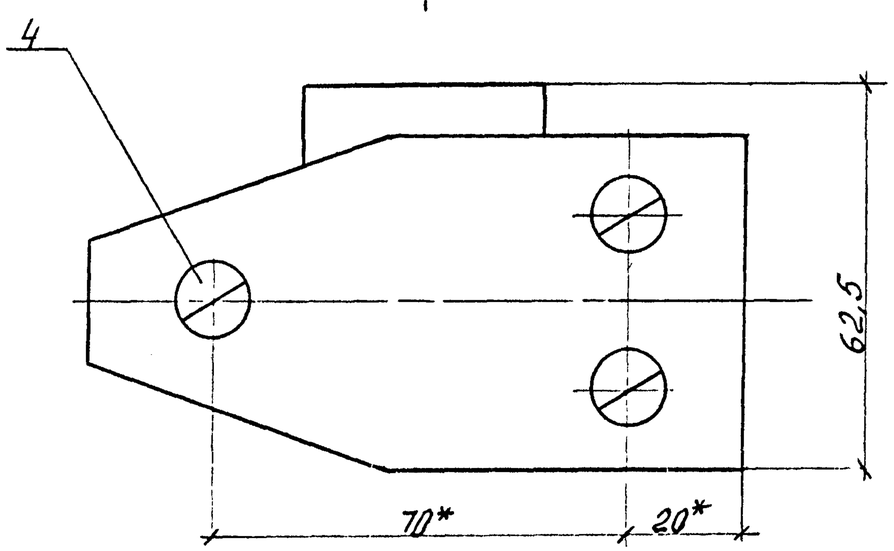

1 * Размеры для справок
2. Неуказанные предельные отклонения размеров валов h14

				1.435.3-22.1 79.01.03.00.00 СБ		
Зав отд	Исаков		01.06.82	Башмак сборочный чертеж	Стадия	Масса	Масштаб
Н контр.	Орлова		01.06.82		Р	1,2	1:1
Зам зав отд	Кочергин		01.06.82		Лист	Листов 1
Рук бри	Овеикин		31.05.82		ЭКБ ВПО „Союзстройконструкция"	
Инж	Жучкови		31.05.82			

Формат	Зона	Поз.	Обозначение	Наименование	Кол.	Примеч.
				Документация		
А4			1.435.3-22.1 79.07.03.01.00 СБ	Сборочный чертеж		
				Детали		
А4		1	1.435.3-22.1 79.07.03.01.01	Основание	1	
А4		2	1.435.3-22.1 79.07.03.01.02	Анкер	1	

Инв. № подл. | Подп. и дата | Взам. инв. №

				1.435.3-22.1 79.07.03.01.00		
Зав отд	Исаков		01.06.82	Башмак	Стадия	Лист	Листов
Н. контр	Орлова		02.06.82		Р		1
Зам зав отд	Кочергин		01.06.82		ЭКБ ВПО „Союзстройконструкция"	
Рук бриг	Овечкин		31.05.82			
Инж	Жучкова		18.05.82			

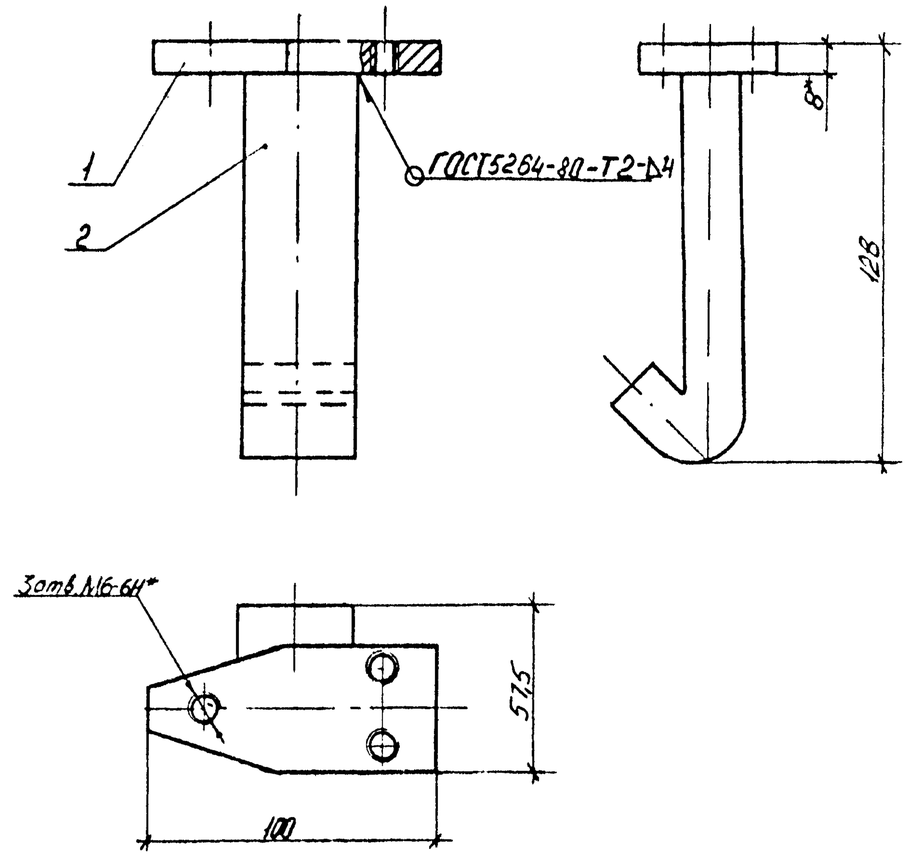

1 *Размеры для справок.
2. Неуказанные предельные отклонения размеров валов – h14
3. Покрытие поверхности: эмаль МЛ-12, цвет по эталону, ГОСТ 9754-76,* IV, Х1.

Инв. № подл. | Подп. и дата | Взам. инв. №

				1.435.3-22.1 79.07.03.01.00 СБ			
Зав отд.	Исаков		01.06.82	Башмак сборочный чертеж	Стадия	Масса	Масштаб
Н контр	Орлов.х		02.06.82		Р	1,1	1:2
Зам зав отд	Кочергин		01.06.82		Лист	Листов 1	
Рук бриг	Овечкин		31.05.82		ЭКБ ВПО „Союзстройконструкция"		
Инж	Жучкова		18.05.82				

12,5/(√)

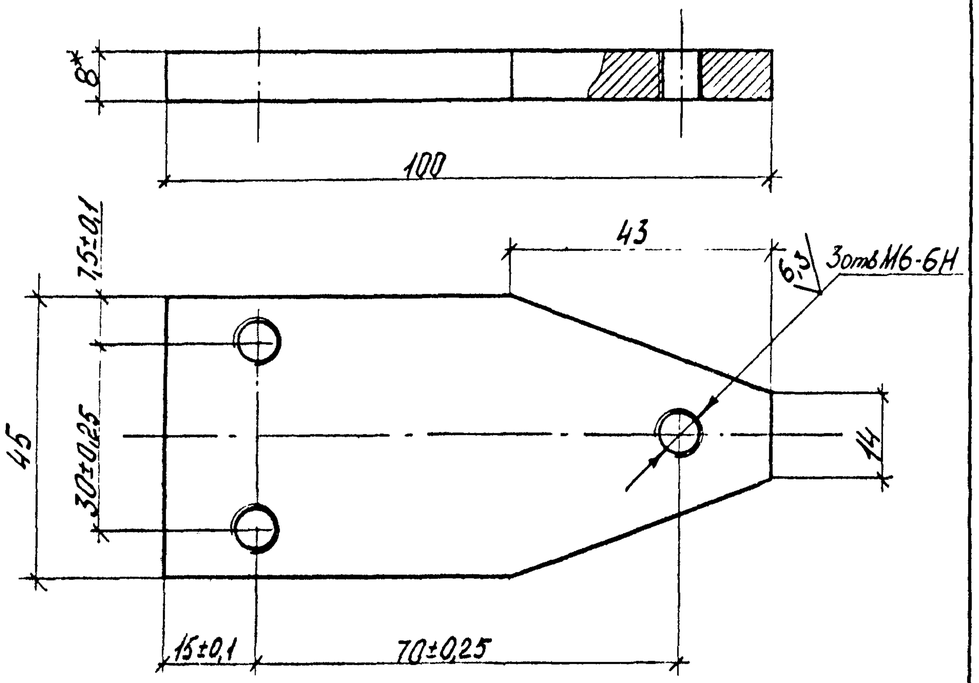

1. * Размер для справок
2. Неуказанные радиусы скруглений 0,5
3. Неуказанные предельные отклонения размеров валов h14, остальных $\pm\frac{IT14}{2}$

Зав.отд.	Исаков		01.06.82	1.435.3-22.1 79.01.03.01.01			
Н.контр.	Орлова		02.06.82	Основание	Стадия	Масса	Масштаб
Зам.зав.отд	Кочергин		01.06.82		Р	0,25	1:1
Рук.брига.	Овечкин		31.05.82	Лист Б8 ГОСТ 19903-74* / Ст3 ГОСТ 14637-79	Лист	Листов 1	
Инж	Жукова		18.05.82		ЭКБ ВПО „Союзстройконструкция"		

25/(√)

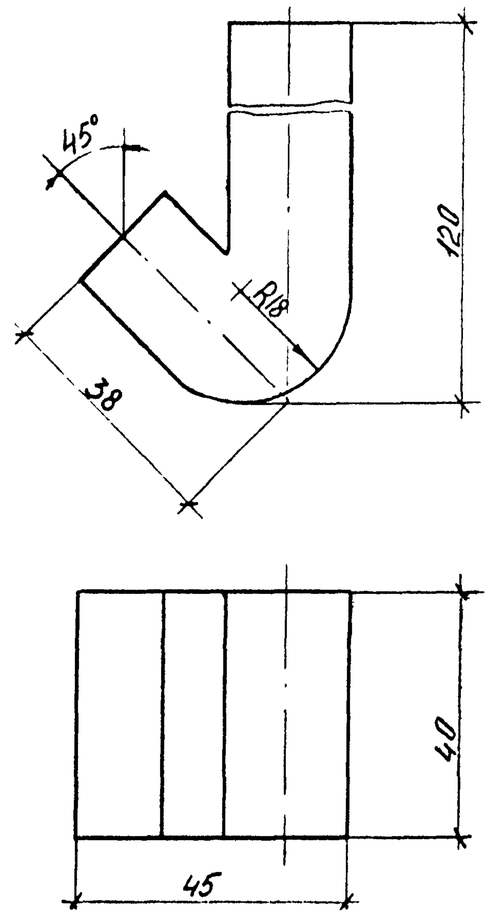

Неуказанные предельные отклонения размеров $\pm\frac{IT14}{2}$

Зав.отд.	Исаков		01.06.82	1.435.3-22.1 79.01.03.01.02			
Н.контр.	Орлова		02.06.82	Анкер	Стадия	Масса	Масштаб
Зам.зав.отд	Кочергин		01.06.82		Р	0,8	1:1
Рук.брига.	Овечкин		31.05.82	Полоса 20×40 ГОСТ 103-76 / 0,8-1-а-Т ГОСТ 535-79	Лист	Листов 1	
Инж	Жукова		18.05.82		ЭКБ ВПО „Союзстройконструкция"		

Взам.инв.№ | Подп. и дата | Инв.№ подл.

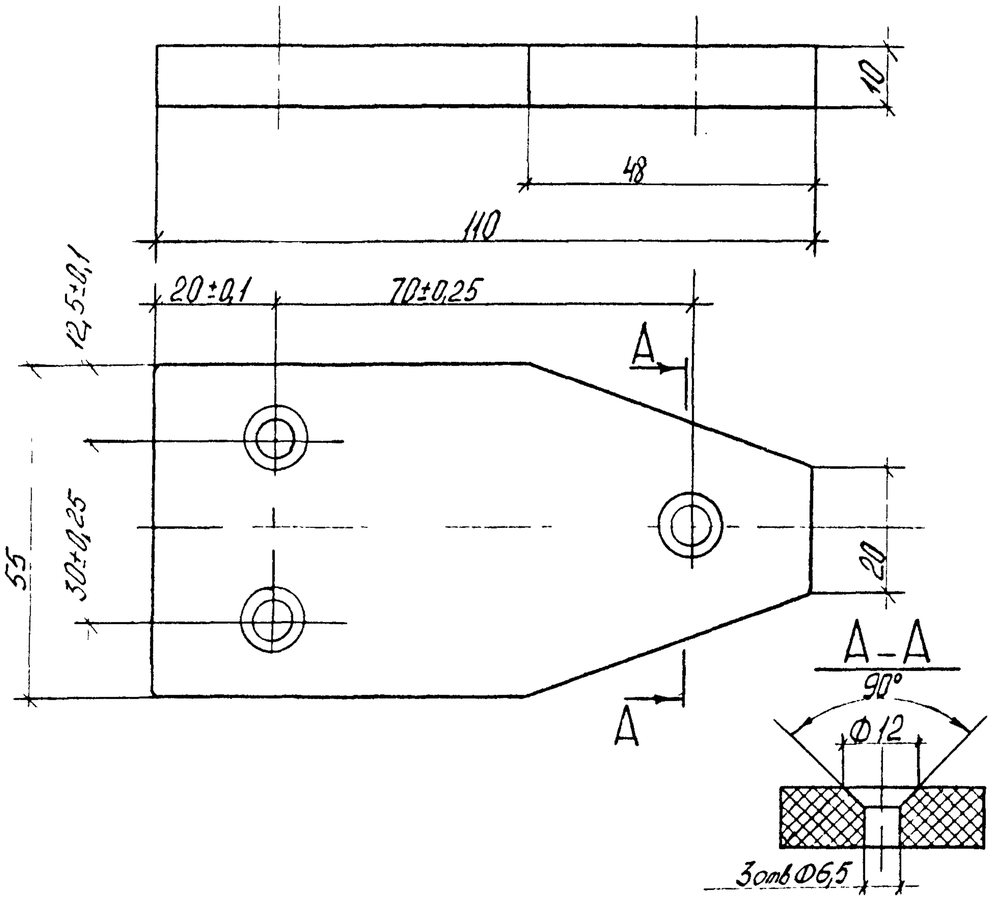

1. Неуказанные радиусы скруглений 0,5 мм.
2 Неуказанные предельные отклонения размеров отверстий H14, валов h14, остальных $\pm \frac{IT14}{2}$

Формат	Зона	Поз	Обозначение	Наименование	Кол.	Примеч.
				Документация		
А3			1.435.3-22.1 79.07.04.00.00 СБ	Сборочный чертеж		
				Сборочные единицы		
А4		1	1.435.3-22.1 79.07.04.01.00	Башмак	1	
				Детали		
А4		3	1.435.3-22.1 79.07.04.00.01	Основание	1	
				Стандартные изделия		
		5		Винт В2 М6-6g×16.48.016 ГОСТ 17474-80	4	

Зав отд.	Исаков		01.06.82	1.435.3-22.1 79.07.03.00.01	
Н. контр	Орлова		01.06.82	Основание	Стадия: Р; Масса: 0,06; Масштаб: 1:1
Зам. зав отд.	Кочергин		01.06.82		Лист; Листов 1
Рук. фис	Овечкин		01.06.82	Текстолит ПТК-1-10 ГОСТ 5-78	ЭКБ ВПО „Союзстройконструкция"
Инж	Жучкова		13.05.82		

Копировал Формат А4

Зав отд	Исаков		01.06.82	1.435.3-22.1 79.07.04.00.00	
Н контр	Орлова		01.06.82	Башмак	Стадия: Р; Лист; Листов 1
Зам зав отд	Кочергин		01.06.82		
Рук фис	Овечкин		01.06.82		ЭКБ ВПО „Союзстройконструкция"
Инж.	Жучкова		13.05.82		

Формат А4

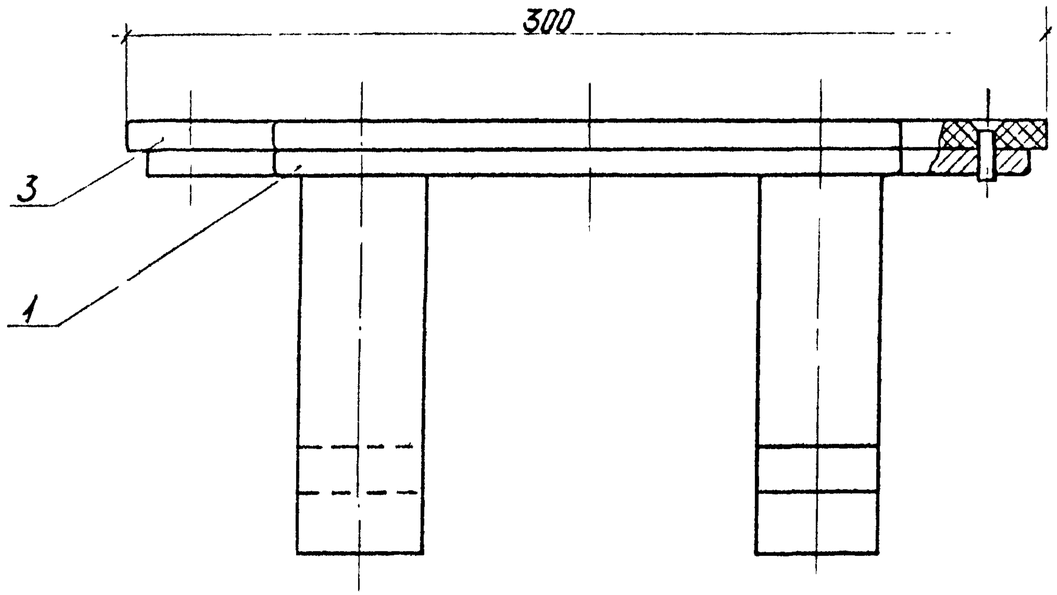

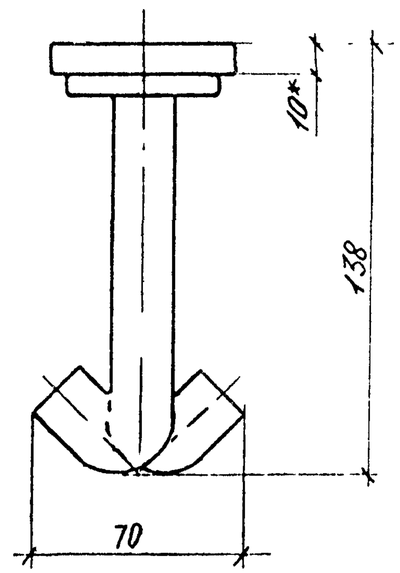

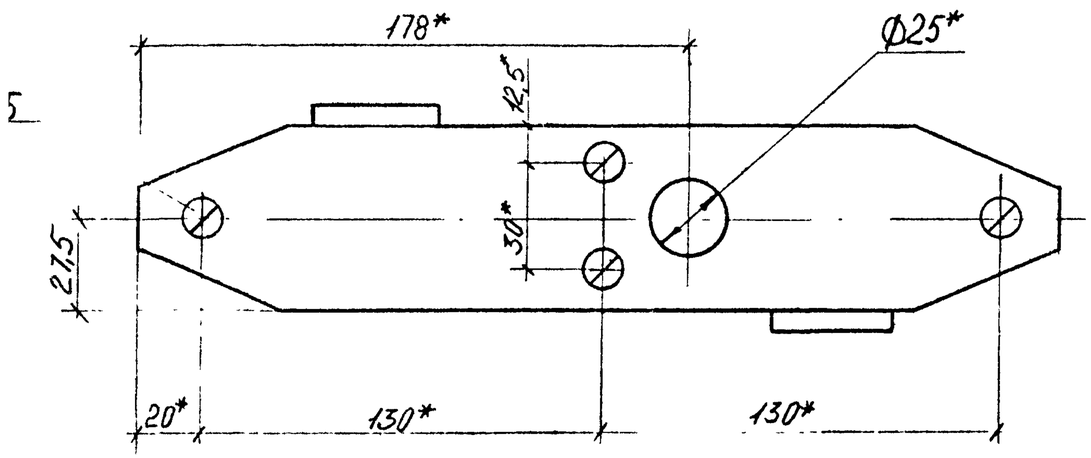

1.* Размеры для справок
2. Неуказанные предельные отклонения размеров валов h14, остальных $\pm\frac{IT14}{2}$

				1.4353-22.1 79.01.04 00.00 СБ		
Зав.отд	Исаков		01.04.87	Башмак сборочный чертеж	Стадия	Масса	Масштаб
Н.контр.	Орлова		02.06.82		Р	2,3	1:1
Зам.зав.отд.	Кочергин		01.06.82		Лист	Листов 1
Рук.брн	Овечкин		31.05.82		ЭКБ ВПО „Союзстройконструкция"	
Инж	Жучкова		19.05.82			

Формат	Зона	Поз.	Обозначение	Наименование	Кол.	Примеч.
				Документация		
А4			1.435.3-22.1 79.07.04.01.00 СБ	Сборочный чертеж		
				Детали		
А4		1	1.435.3-22.1 79.07.03.01.02	Анкер	2	
А3		2	1.435.3-22.1 79.07.04.01.01	Основание	1	

Взам инв №

Подп и дата

Инв № подл.

Зав отд	Исаков		01.06.82	1.435.3-22.1 79.07.04.01.00
Н контр.	Орлова		02.06.82	
Зам зав отд	Кочергин		01.06.82	Башмак
Рук бриг.	Овечкин		31.05.82	
Инж.	Жучкова		20.05.82	

Стадия	Лист	Листов
Р		1

ЭКБ ВПО „Союзстройконструкция"

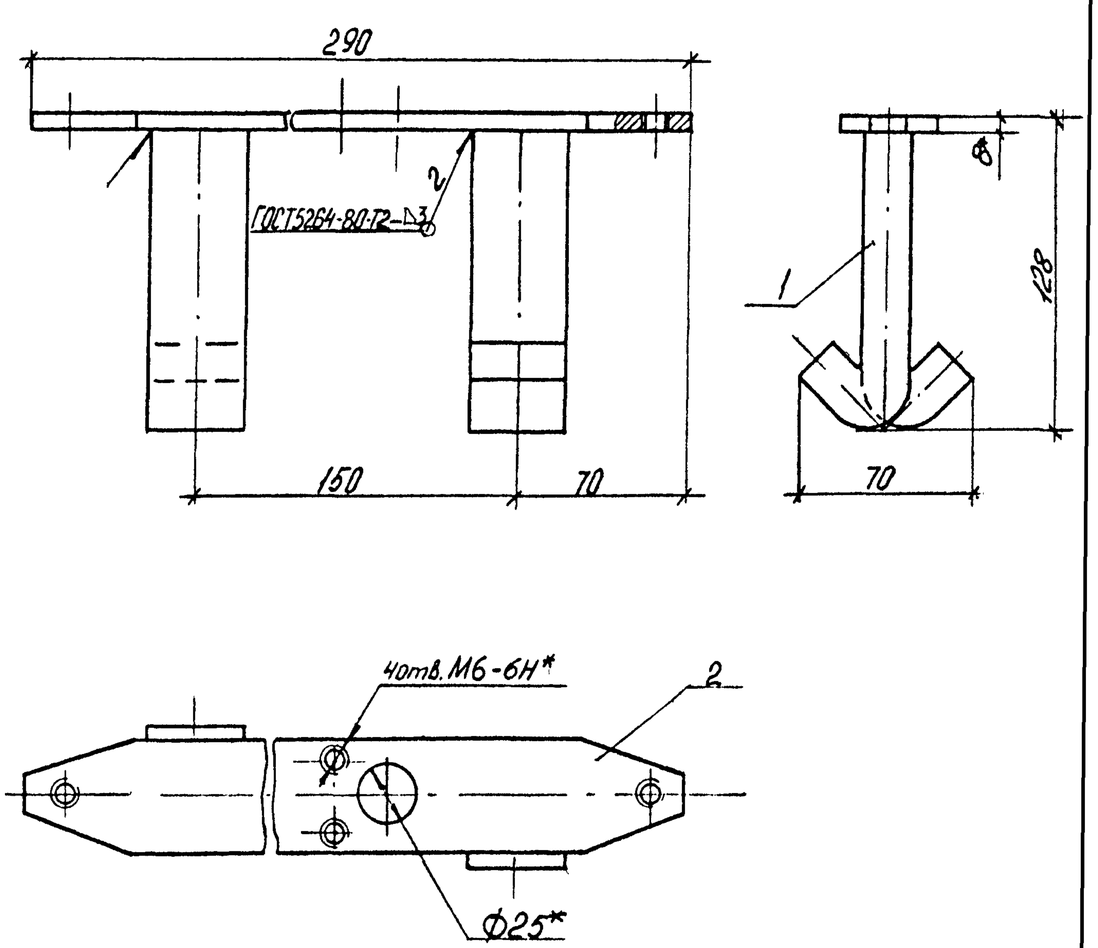

1.* Размеры для справок
2. Неуказанные предельные отклонения размеров валов h14, остальных $\pm\frac{IT14}{2}$
3. Покрытие поверхности: эмаль МЛ-12, цвет по эталону, ГОСТ 9754-76*, IV, ХЛ1.

Взам инв №

Подп и дата

Инв № подл.

Зав отд.	Исаков		01.06.82	1.435.3-22.1 79.07.04.01.00 СБ
Н.контр.	Орлова		02.06.82	
Зам зав отд.	Кочергин		01.06.82	Башмак Сборочный чертеж
Рук бриг.	Овечкин		31.05.82	
Инж.	Жучкова		20.05.82	

Стадия	Масса	Масштаб
Р	2,1	1:2,5
Лист	Листов 1	

ЭКБ ВПО „Союзстройконструкция"

Формат А4

12,5/(√)

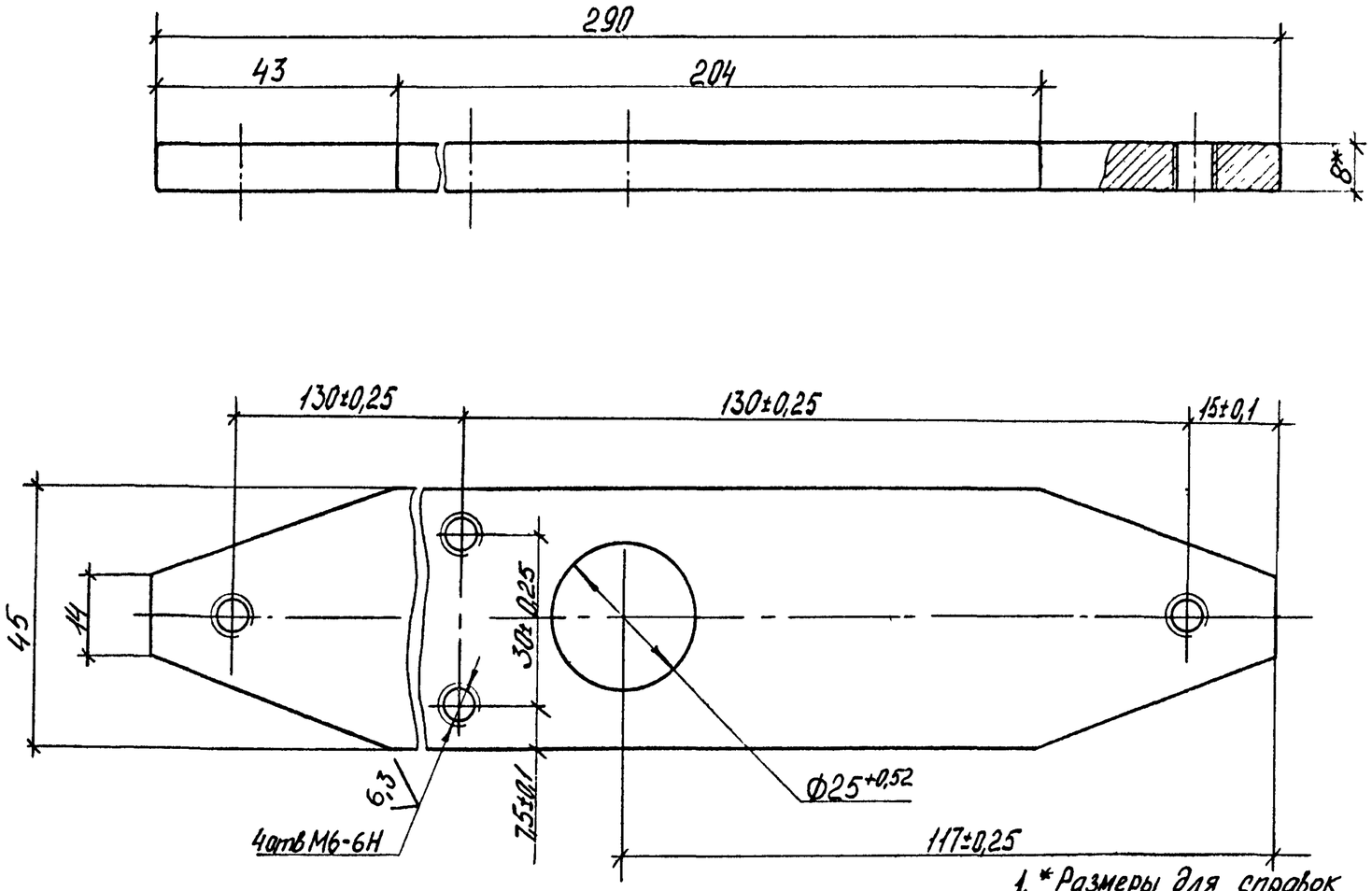

1. *Размеры для справок
2. Неуказанные предельные отклонения размеров валов h 14, остальных $\pm \frac{IT14}{2}$
3. Неуказанные радиусы 1,5 мм

				1435.3-22.1 79 07.04.01 01.		
Зав отд	Исаков		01.06.82	Основание	Стадия	Масса	Масштаб
Н контр.	Орлова		02.06.82		Р	0,5	1:1
Зам зав отд	Кочергин		01.06.82		Лист	Листов 1
Рук бриг	Овечкин		31.05.82	Лист Б8 ГОСТ 19903-74* / Ст3 ГОСТ 14637-79	ЭКБ ВПО „Союзстройконструкция"	
Инж	Жучкова		20.05.82			

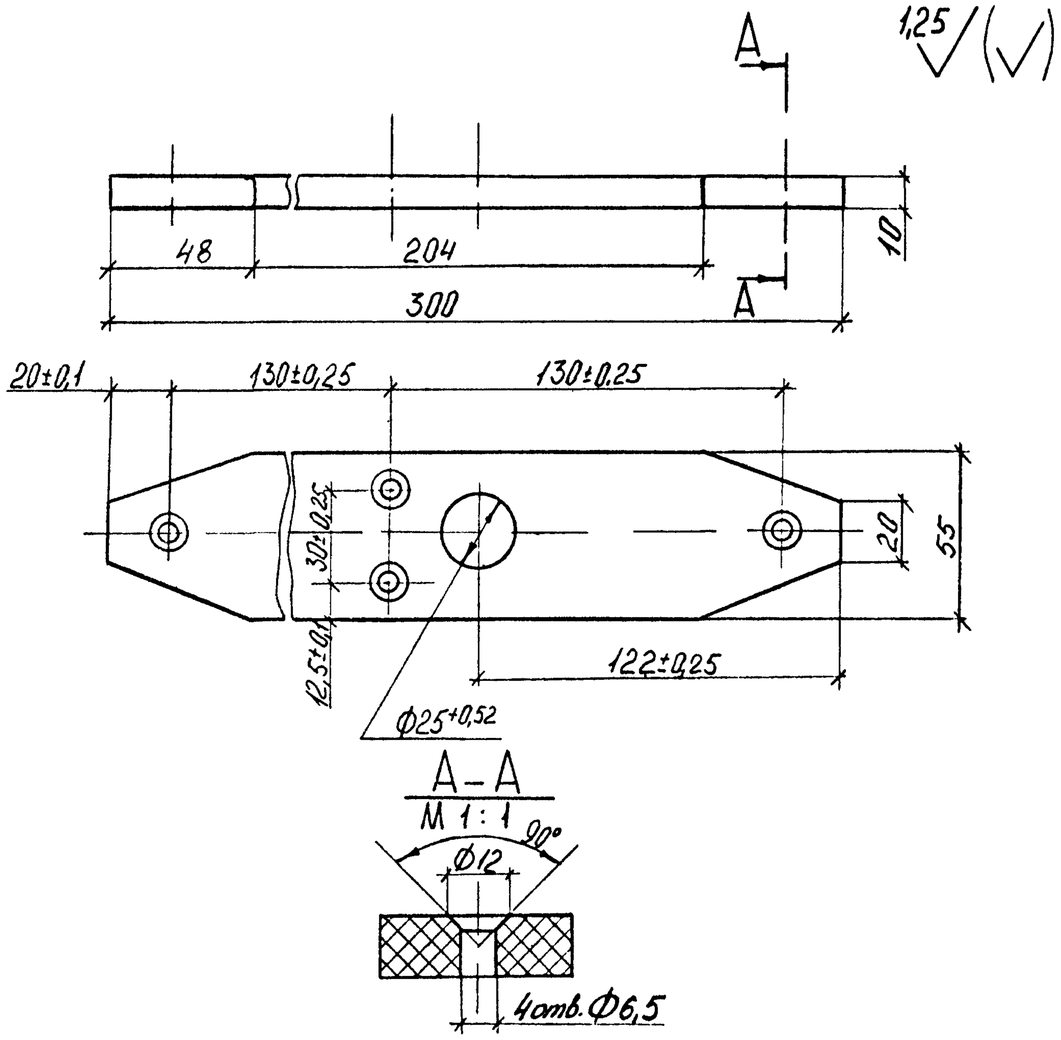

1. Неуказанные радиусы скруглений 0,5 мм
2. Неуказанные предельные отклонения размеров отверстий H14, валов h14, остальных $\pm \frac{IT14}{2}$.

Формат	Зона	Поз.	Обозначение	Наименование	Кол.	Примеч.
				Документация		
А3			1.435.3-22.1 79.07.05.00.00 СБ	Сборочный чертеж		
				Сборочные единицы		
А4		1	1.435.3-22.1 79.07.05.01.00	Кронштейн	1	
				Детали		
А4		3	1.435.3-22.1 79.07.05.00.01	Планка	1	
А4		4	1.435.3-22.1 79.07.05.00.02	Пластина	1	
				Стандартные изделия		
		6		Винт В2.М5-6g×16.58.099 ГОСТ 17473-80	3	

Зав.отд.	Исаков		01.06.82	1.435.3-22.1 79.07.04.00.01	
Н.контр.	Орлова		02.06.82	Основание	Стадия: Р; Масса: 0,15; Масштаб: 1:2
Зам.зав.отд.	Кочергин		01.06.82		Лист; Листов 1
Рук.бриг.	Овечкин		31.05.82	Текстолит ПТК-1-10 ГОСТ 5-78	ЭКБ ВПО „Союзстройконструкция"
Инж.	Жучкова		21.05.82		

Копировал Формат А4

Зав.отд.	Исаков		01.06.82	1.435.3-22.1 79.07.05.00.00	
Н.контр.	Орлова		02.06.82	Упор	Стадия: Р; Лист; Листов 1
Зам.зав.отд.	Кочергин		01.06.82		
Рук.бриг.	Овечкин		31.05.82		ЭКБ ВПО „Союзстройконструкция"
Инж.	Жучкова		21.05.82		

Копировал 18419-02 47 Формат А4

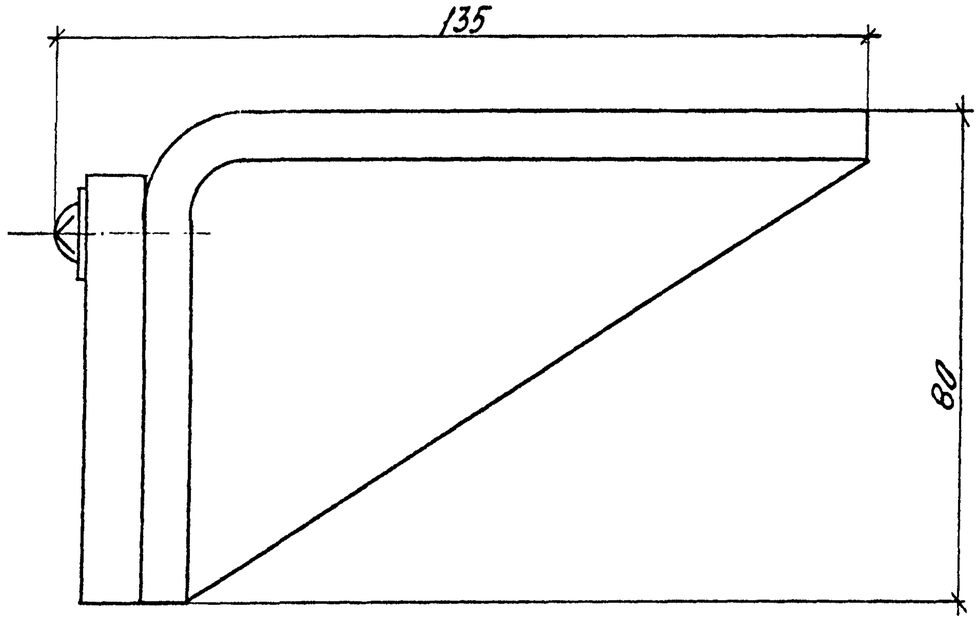

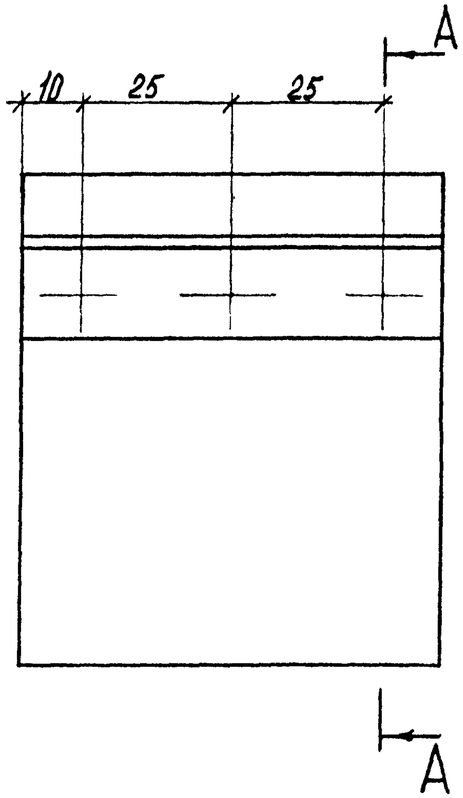

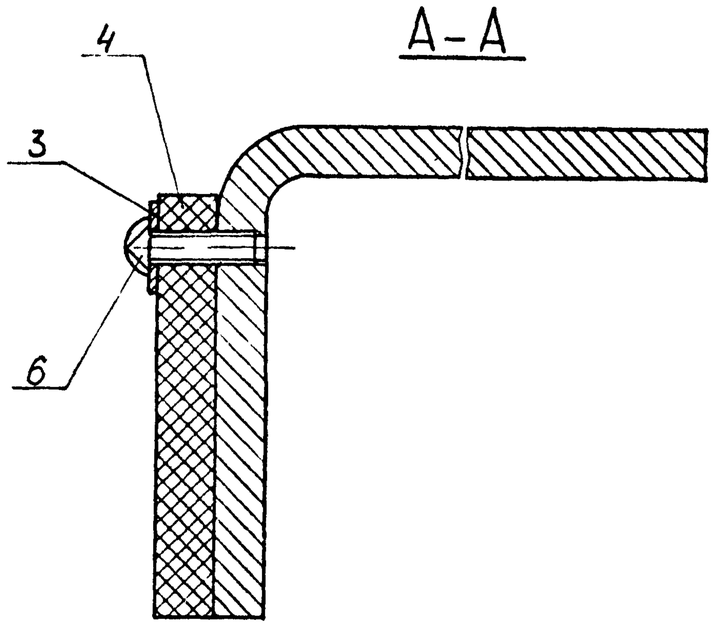

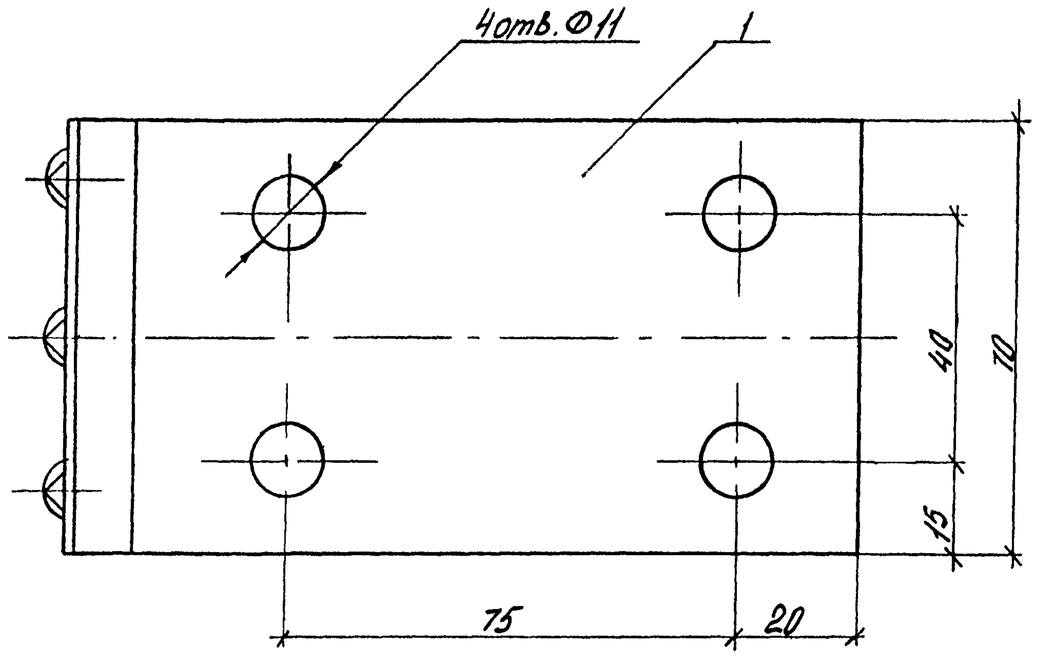

1. Размеры для справок.
2. Неуказанные предельные отклонения размеров валов $h14$, остальных $\pm\frac{IT14}{2}$

				1.435.3-22.1 79.0705.00.00 СБ		
Зав. отд.	Исаков		01.06.82	Упор сборочный чертеж	Стадия	Масса	Масштаб
Н.контр.	Орлова		02.06.82		Р	1,5	1:1
Зам.зав.отд	Кочергин		01.06.82		Лист	Листов 1	
Рук.бриг	Овечкин		31.05.82		УКБ ВПО „Союзстройконструкция"		
Инж.	Жучкова		21.05.82				

Формат	Зона	Поз	Обозначение	Наименование	Кол	Примеч
				Документация		
А4			1435.3-22.1 79.07.05.01.00 СБ	Сборочный чертеж		
				Детали		
А4		1	1435.3-22.1 79.07.05.01.01	Косынка	1	
А4		2	1435.3-22.1 79.07.05.01.02	Уголок	1	

Зав отд	Исаков		01.06.82	1.435.3-22.1 79.07.05.01.00		
Н контр	Орлова		02.06.82	Кронштейн	Стадия	Лист	Листов
Зам зав отд	Кочергин		01.06.82		Р		1
Рук брига	Овечкин		31.05.82		ЭКБ ВПО „Союзстройконструкция"	
Инж	Жукова		24.05.82			

Копировал Формат А4

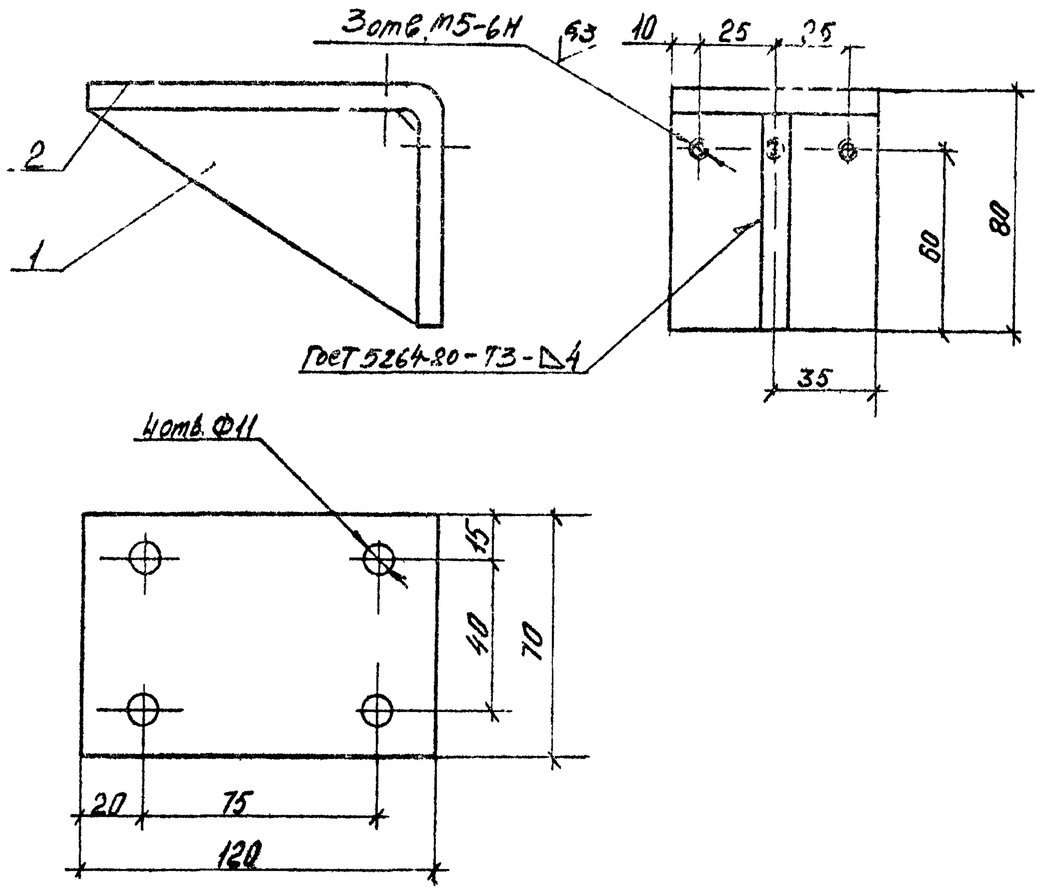

1. Неуказанные предельные отклонения размеров отверстий H14, валов h14, остальных $\pm\frac{IT14}{2}$
2. Покрытие наружной поверхности: эмаль МЛ-12, цвет по эталону, ГОСТ 9754-76*, IV, ХЛ1

Инв № подл | Подп и дата | Взам инв №

Зав отд	Исаков		01.06.82	1.435.3-22.1 79.07.05.01.00 СБ		
Н контр	Орлова		02.06.82	Кронштейн сборочный чертеж	Стадия	Масса	Масштаб
Зам зав отд	Кочергин		01.06.82		Р	1,3	1:2
Рук брига	Овечкин		31.05.82		Лист	Листов 1
Инж	Жукова		24.05.82		ЭКБ ВПО „Союзстройконструкция"	

Копировал 18419-02 49 Формат А4

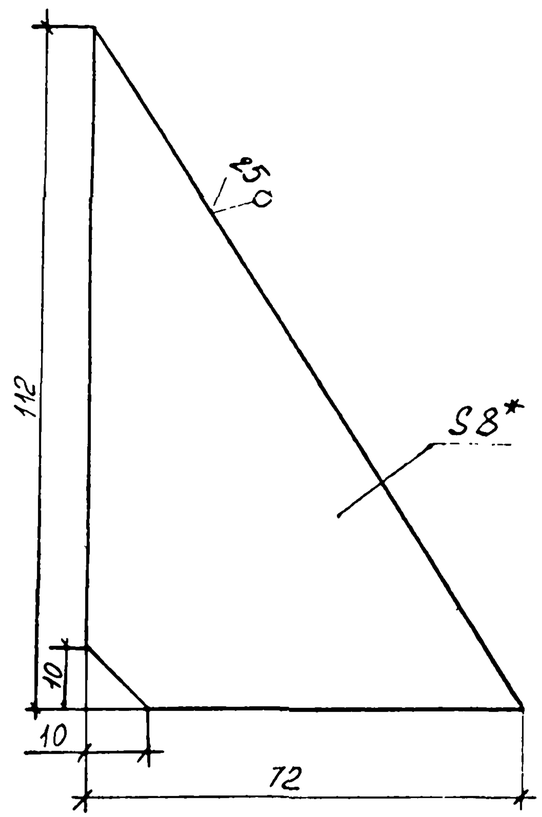

1.* Размер для справок.
2. Неуказанные предельные отклонения размеров валов h14, остальных $\pm \frac{IT14}{2}$

Зав отд.	Исаков		9.10.82	1.435.3-22.1 79.07.05.01.01		
Н контр	Орлова		12.01.82	Косынка	Стадия: Р	Масса: 0,25	Масштаб: 1:1
Зам зав отд.	Кочергин		6.10.82		Лист	Листов 1
Рук брig.	Овечкин		31.05.82	Лист Б8 ГОСТ 19903-74* / Ст3 ГОСТ 14637-79	ЭКБ ВПО „Союзстройконструкция"
Инж.	Жикова		24.05.82		

Копировал Формат А4

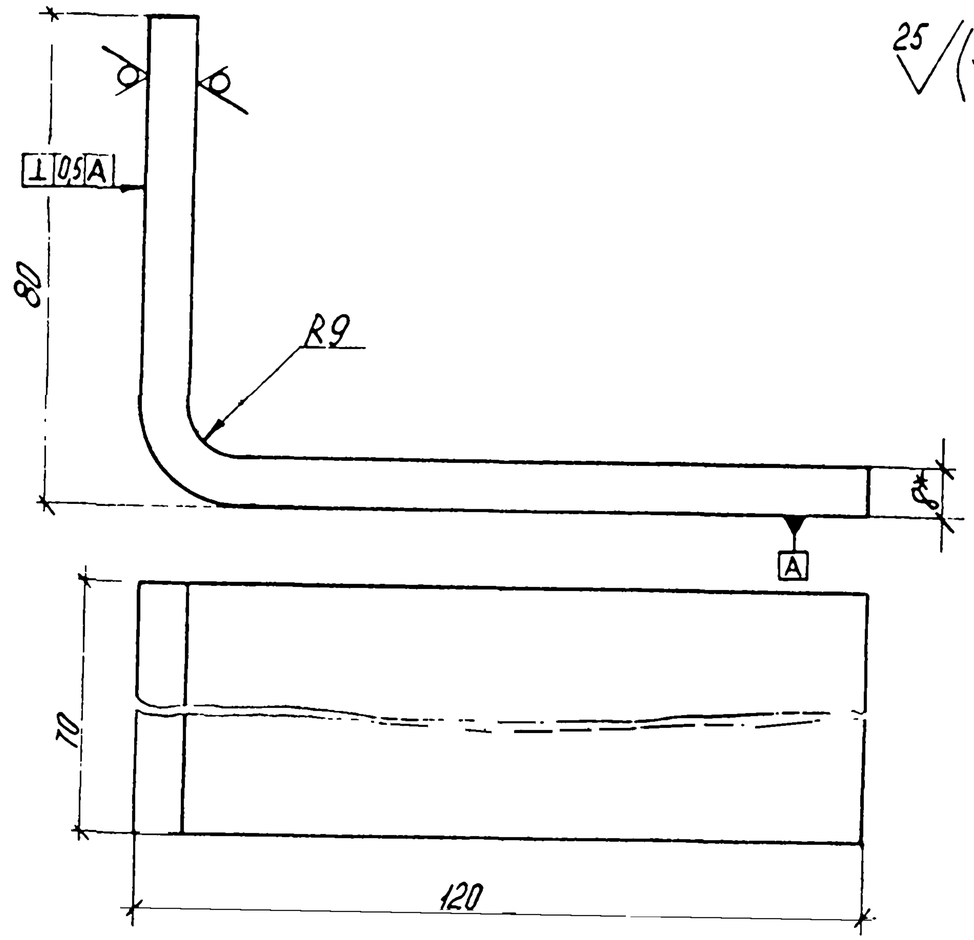

1 * Размер для справок
2. Неуказанные предельные отклонения размеров валов h14, остальных $\pm \frac{IT14}{2}$.

Зав отд.	Исаков		6.10.82	1.435.3-22.1 79.07.05.01.02		
Н контр	Орлова		2.06.81	Уголок	Стадия: Р	Масса: 0,9	Масштаб: 1:1
Зам зав отд.	Кочергин		10.6.82		Лист	Листов 1
Рук брig.	Овечкин		31.05.82	Лист Б8 ГОСТ 19903-74* / Ст3 ГОСТ 14637-79	ЭКБ ВПО „Союзстройконструкция"
Инж.	Жикова		24.05.82		

Копировал 18419-02 50 Формат А4

Взам инв №
Подп и дата
Инв № подл.

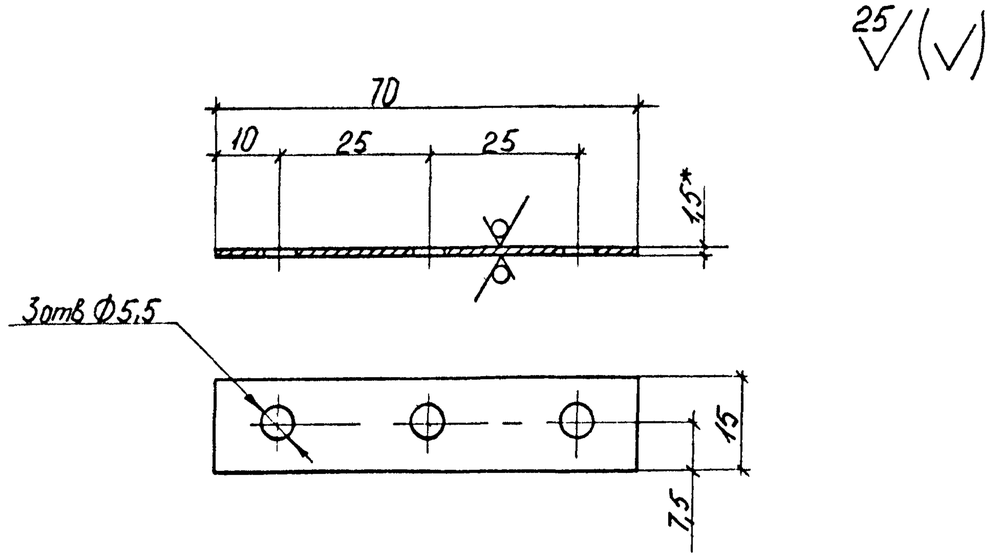

1. *Размер для справок
2. Неуказанные предельные отклонения размеров: отверстий H14, валов h14, остальных $\pm\frac{IT14}{2}$.
3. Покрытие наружной поверхности: эмаль МЛ-12, цвет по эталону ГОСТ 9754-76*, IV, ХЛ1.

				1.435.3-22.1 79.07.05.00.01		
Зав отд.	Исаков		01.06.82	Планка	Стадия	Масса	Масштаб
Н. контр.	Орлова		02.06.82		Р	0,1	1:1
Зам завот	Кочергин		01.06.82		Лист	Листов 1
Рук бриг	Овечкин		31.05.82	Лист Б1,5 ГОСТ 19904-74* / Ст3 ГОСТ 16523-70*	ЭКБ ВПО „Союзстройконструкция"
Инж	Жучкова		19.05.82		

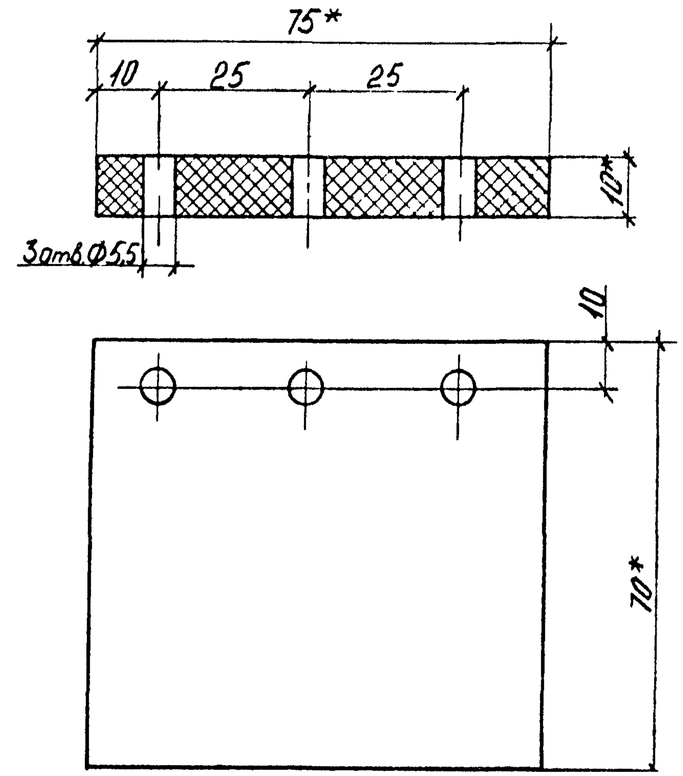

1. *Размеры для справок
2. Неуказанные предельные отклонения размеров отверстий H14, валов h14, остальных $\pm\frac{IT14}{2}$

Взам инв №
Подп и дата
Инв № подл

				1.435.3-22.1 79.07.05.00.02		
Зав.отд.	Исаков		01.06.82	Пластина	Стадия	Масса	Масштаб
Н.контр	Орлова		02.06.82		Р	0,09	1:1
Зам.завот	Кочергин		01.06.82		Лист	Листов 1
Рук.фриг	Овечкин		31.05.82	Пластина I, лист, ТМКЩ-П1-10×70×75-9.9 ГОСТ 7338-77*	ЭКБ ВПО „Союзстройконструкция"
Инж.	Жучкова		19.05.82		

Формат	Зона	Поз	Обозначение	Наименование	Кол	Примеч
				Документация		
*)			14353-221 79 07 06 00 00 СБ	Сборочный чертеж		*) А3, А4
				Сборочные единицы		
А3		1	14353 221 79 07 06 01 00	Стойка	1	
А3		2	14353-221 79 07 06 02 00	Кронштейн	1	
				Детали		
А3		5	14353 221 79 07 06 00 01	Ролик	2	
А4		6	14353-221 79 07 06 00 02	Коромысло	1	
А4		7	14353-221 79 07 06 00 03	Болт	1	
А4		8	14353-221 79 07 06 00 04	Болт	2	
А4		9	14353 221 79 07 06 00 05	Втулка	1	
				Стандартные изделия		
		13		Кольцо 1А40	2	
				ГОСТ 13941-80		

Исп.				14353-221 79 07 06 00 00		
Орлова				Каретка	Стадия: Р	Лист: 1 / Листов: 2
Контр.					ЭКБ ВПО „Союзстроймеханизация"	
Утв.						
Якушкова						

Формат	Зона	Поз	Обозначение	Наименование	Кол	Примеч
		14		Подшипник 160203	2	
				ГОСТ 8882-75		
		15		Болт М12×45 56 099	4	
				ГОСТ 7798-70*		
		16		Гайка М12 5 099 ГОСТ 5915-70*	6	
		17		Гайка М20 5 099 ГОСТ 5915-70*	1	
		18		Шайба 12 65Г 02 099	6	
				ГОСТ 6402-70*		
		19		Шайба 1 12 02 099	2	
				ГОСТ 9649-78		

Взам. инв. № | Подп. и дата | Инв. № подл.

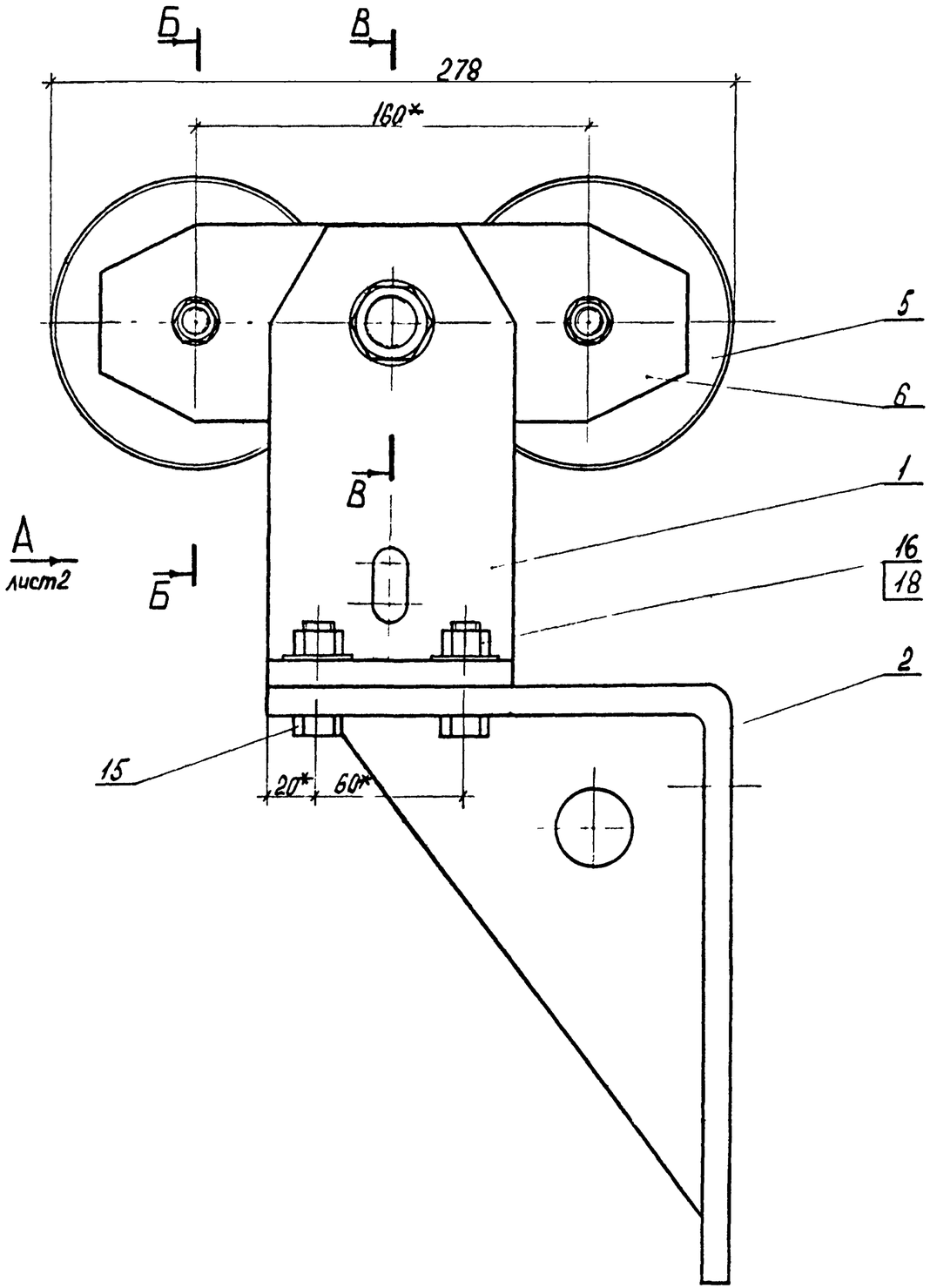

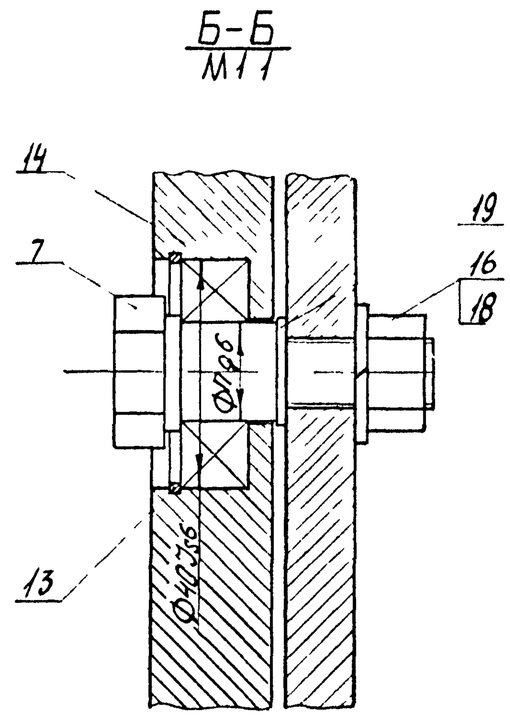

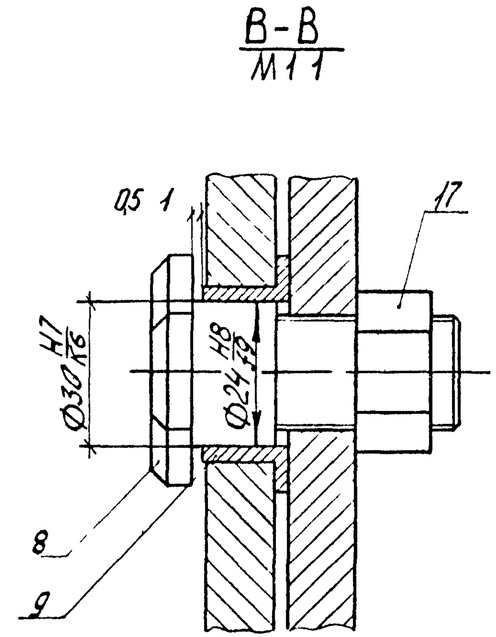

1 *Размеры для справок

2 Кронштеин поз 2 собрать совместно с рамой чертеж 1435.3-22 1 79 07 01 01 00

3 Неуказанные предельные отклонения разнеров отверстий H14, валов h14, остальных $\pm \frac{IT14}{2}$

Зав отд	Исаков			1435.3-22 1 79 07 06 00 00 СБ		
Н контр	Орлова		02.06.82	Каретка сборочный чертеж	Стадия	Масса	Масштаб
Зам зав отд	Кочергин		01.06.87		Р	14,5	1:2
Рук брига	Овечкин		1.05.87		Лист 1	Листов 2	
Инж	Жукова		11.05.82		ЭКБ ВПО „Союзстройконструкция"		

Взам инв №

Подп и дата

Инв № подл

Вид А
лист 1

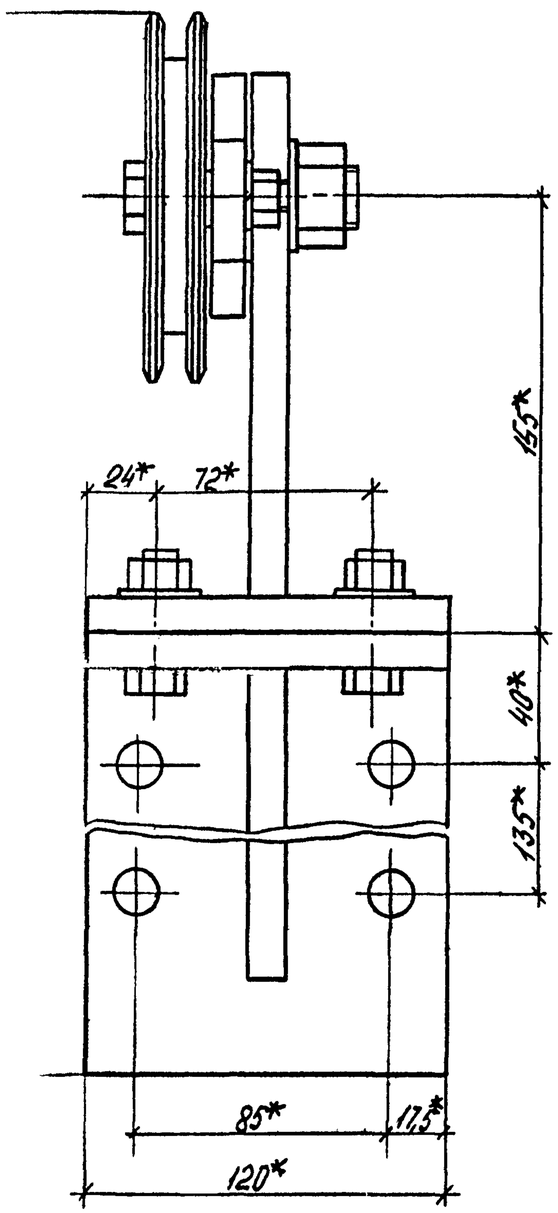

1.435.3-22.1 79.07.06.00.00 СБ

Лист 2

Формат	Зона	Поз	Обозначение	Наименование	Кол.	Примеч.
				Документация		
А3			1.435.3-22.1 79.07.06 01 00 СБ	Сборочный чертеж		
				Детали		
А4		1	1.435.3-22.1 79.07.06 01 01	Стойка	1	
Б4		2	1.435.3-22.1 79.07 06.01.02	Основание	1	1,2 кг
				Лист $\frac{В12\ ГОСТ\ 19903-74^*}{Ст3\ ГОСТ\ 14637-79}$		
				100-0,87 мм × 120-0,87 мм		

Инв. № подл. | Подп. и дата | Взам. инв. №

Зав отд	Исаков		01.06.82	1.435.3-22.1.79.07.06.01.00
Н контр	Орлова		02.06.82	
Зам зав отд	Кочергин		01.06.82	Стойка
Рук бриг	Овечкин		31.05.82	
Инж	Жичкова		31.05.82	

Стадия	Лист	Листов
Р		1

ЭКБ ВПО „Союзстройконструкция"

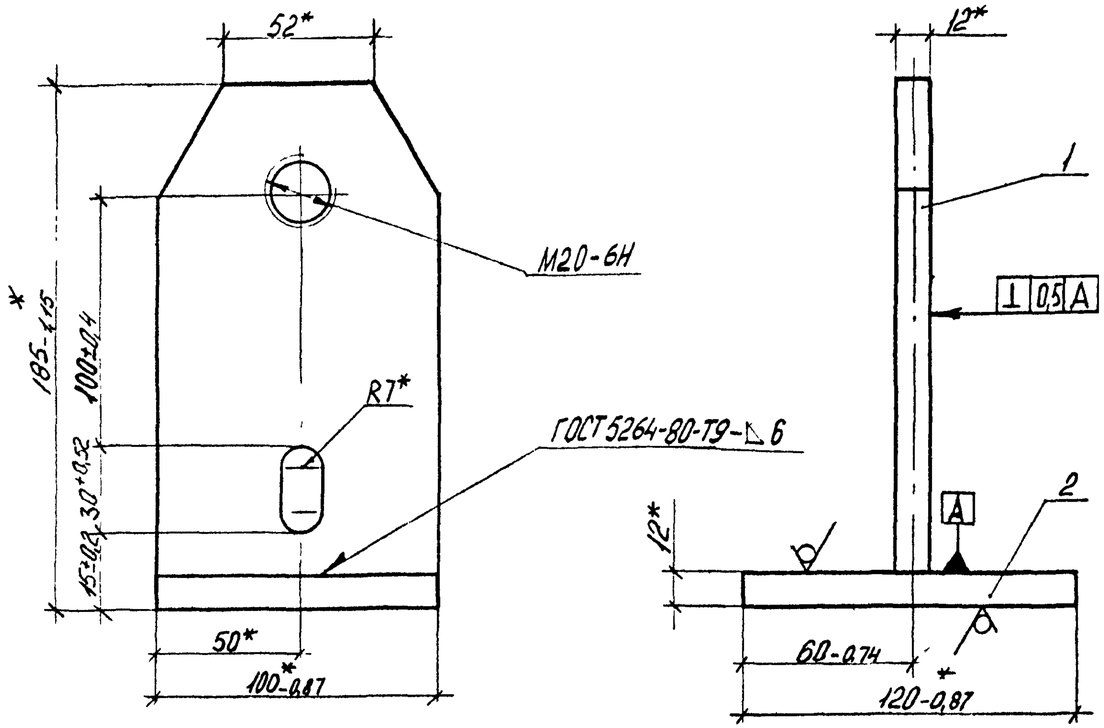

1. * Размеры для справок.
2. Покрытие наружной поверхности: эмаль МЛ-12, цвет по эталону, ГОСТ 9754-76* IV, ХЛ1

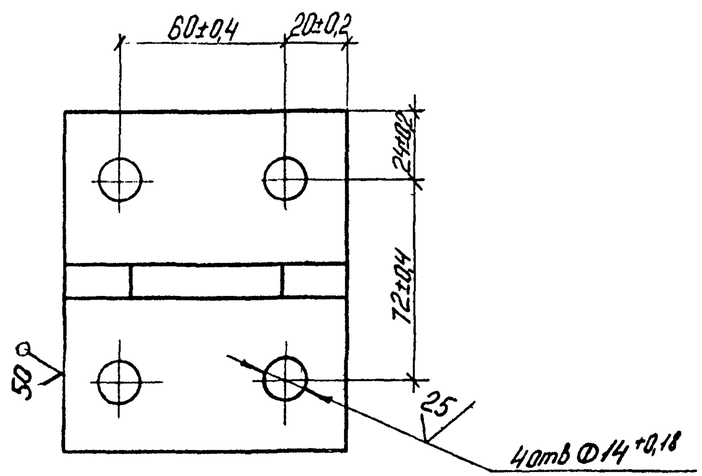

Зав. отд.	Исаков		01.02.82	1.435.3-22.1 79.07.06.01.00СБ		
Н контр.	Орлова		12.02.82	Стойка сборочный чертеж	Стадия	Масштаб
Зам.завот	Кочергин		01.02.82		Р	1:2
Рук.бриг.	Овечкин		31.05.82		Лист	Листов 1
Инж	Жучкова		12.05.82		ЭКБ ВПО „Союзстройконструкция"	

Инв. № подл. | Подп. и дата | Взам. инв. №

Копировал 18419-02 55 Формат А3

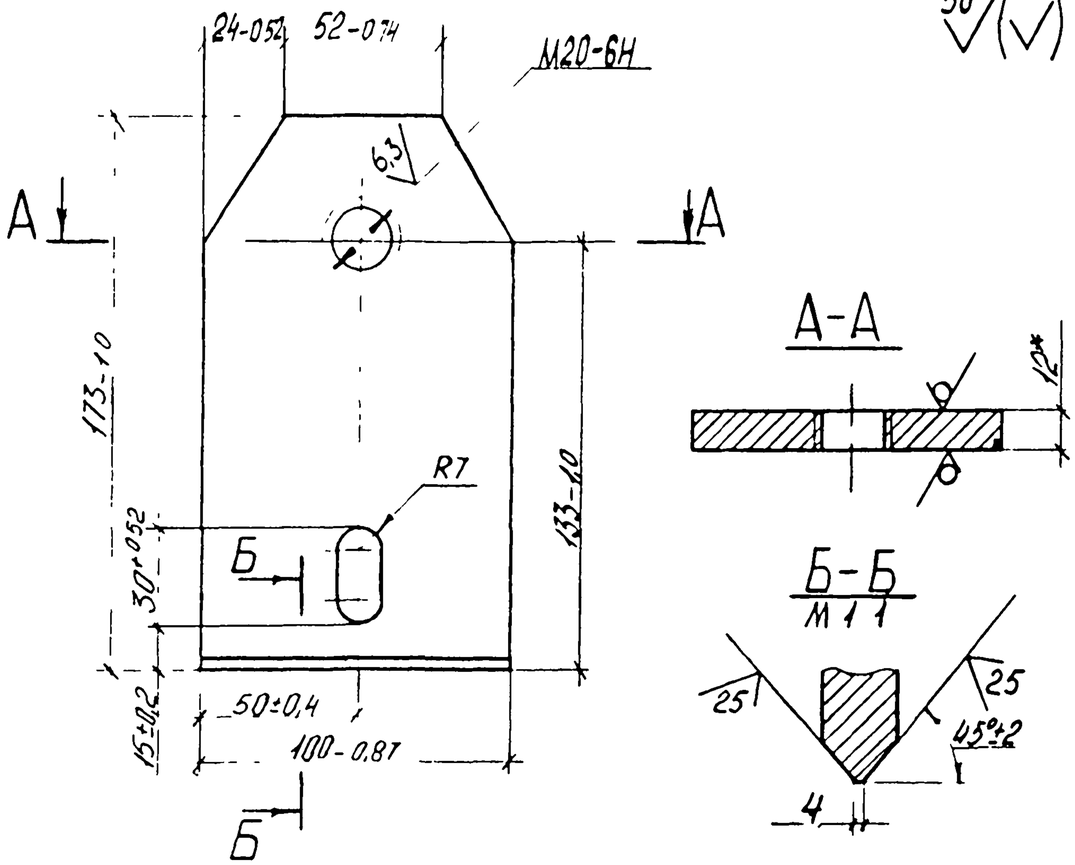

1* Размер для справок

2. Неуказанные предельные отклонения размеров $\pm\frac{IT14}{2}$

Формат	Зона	Поз	Обозначение	Наименование	Кол.	Примеч
				Документация		
А3			1.435.3-22.1 79.07.06 02.00 СБ	Сборочный чертеж		
				Детали		
А4		1	1.435.3-22.1 79.07.06 02.01	Уголок	1	
А4		2	1.435.3-22.1 79.07.06.02.02	Косынка	1	

Зав.отд	Исаков			1.435.3-22.1 79.07.06 01.01			
Н.контр	Орлова			Стойка	Стадия: Р	Масса: 1,6	Масштаб: 1:2
Зам.зав.отд	Кочергин				Лист	Листов 1	
Рук.брига	Овечкин			Лист Б12 ГОСТ 19903-74* / Ст3 ГОСТ 14637-79	ЭКБ ВПО „Союзстройконструкция"		
Инж.	Жучкова						

Зав.отд	Исаков			1.435.3-22.1 79.07.06 02.00			
Н.контр	Орлова			Кронштейн	Стадия: Р	Лист	Листов 1
Зам.зав.отд	Кочергин				ЭКБ ВПО „Союзстройконструкция"		
Рук.брига	Овечкин						
Инж.	Жучкова						

Взам. инв. №

Подп. и дата

Инв. № подл.

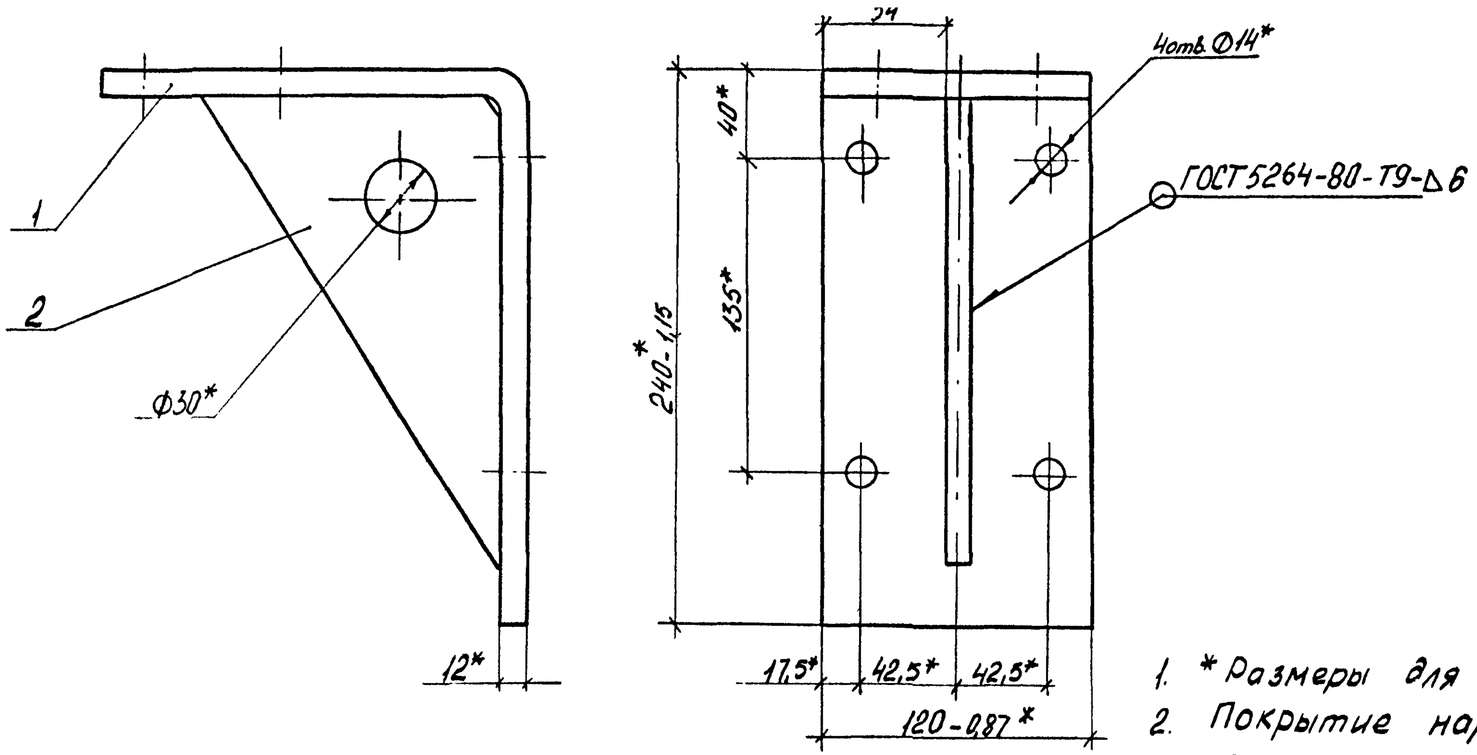

1. * Размеры для справок.
2. Покрытие наружной поверхности: эмаль МЛ-12, цвет по эталону, ГОСТ 9754-76* IV, ХЛ1.

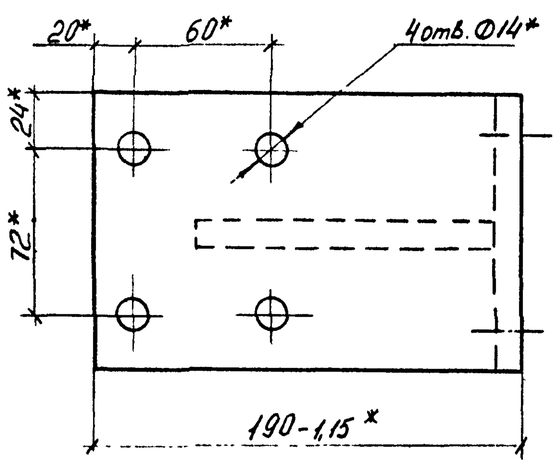

Зав отд.	Исаков		01.06.82	1.4353-22.1 79.07.06.02.00 СБ		
Н контр	Орлова		02.06.82	Кронштейн сборочный чертеж	Стадия	Масса	Масштаб
Зам зав отд.	Кочергин		01.06.82		Р	6,1	1:2,5
Рук бриг.	Овечкин		31.05.82		Лист	Листов 1
Инж.	Жучкова		12.05.82		ЭКБ ВПО „Союзстройконструкция"	

Инв № подл. | Подп и дата | Взам инв №

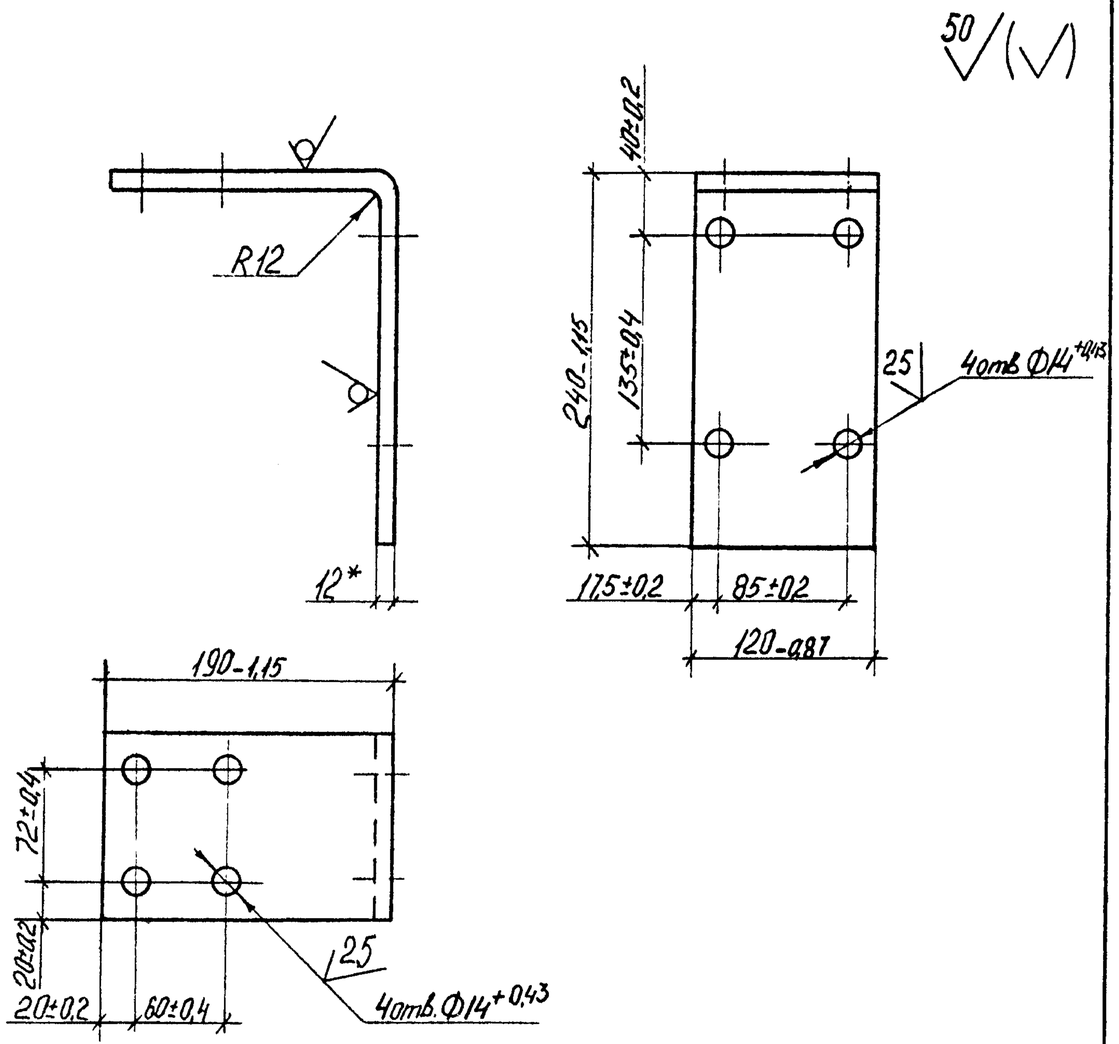

1.* Размер для справок.
2. Неуказанные предельные отклонения размеров $\pm \frac{IT14}{2}$.

				1.435.3-22.1 79.07.06.02.01			
				Уголок	Стадия	Масса	Масштаб
					Р	4,8	1:4
Зав отд.	Исаков		01.06.82		Лист	Листов 1	
Н контр	Орлова		02.06.82				
Зам зав отд	Кочергин		01.06.82	Лист Б12 ГОСТ 19903-74* / Ст3 ГОСТ 14637-79	ЭКБ ВПО „Союзстройконструкция"		
Рук брига	Овечкин		31.05.82				
Инж	Жучкова		13.05.82				

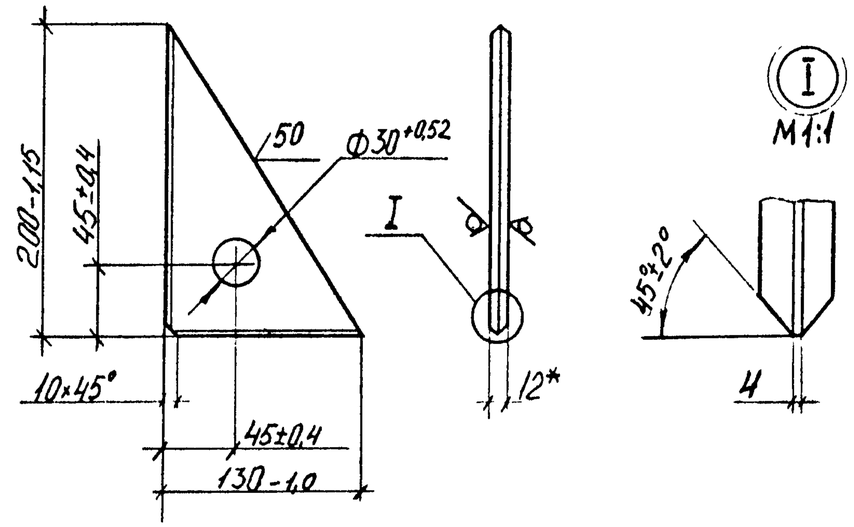

* Размер для справок

				1.435.3-22.1 79.07.06.02.02			
				Косынка	Стадия	Масса	Масштаб
					Р	1,3	1.4
Зав отд.	Исаков		01.06.82		Лист	Листов 1	
Н.контр.	Орлова		12.06.82				
Зам зав отд.	Кочергин		01.06.82	Лист Б12 ГОСТ 19903-74* / Ст3 ГОСТ 14637-79	ЭКБ ВПО „Союзстройконструкция"		
Рук брига	Овечкин		31.05.82				
Инж	Жучкова		13.05.82				

Инв. № подл. | Подп. и дата | Взам. инв. №

12,5 (√)

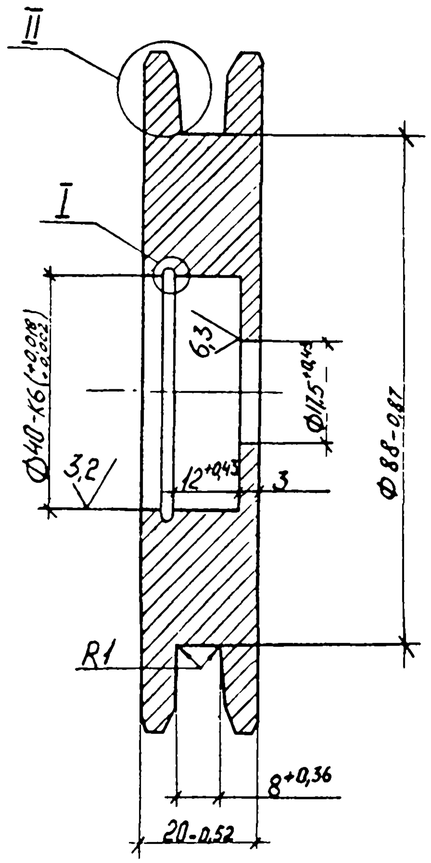

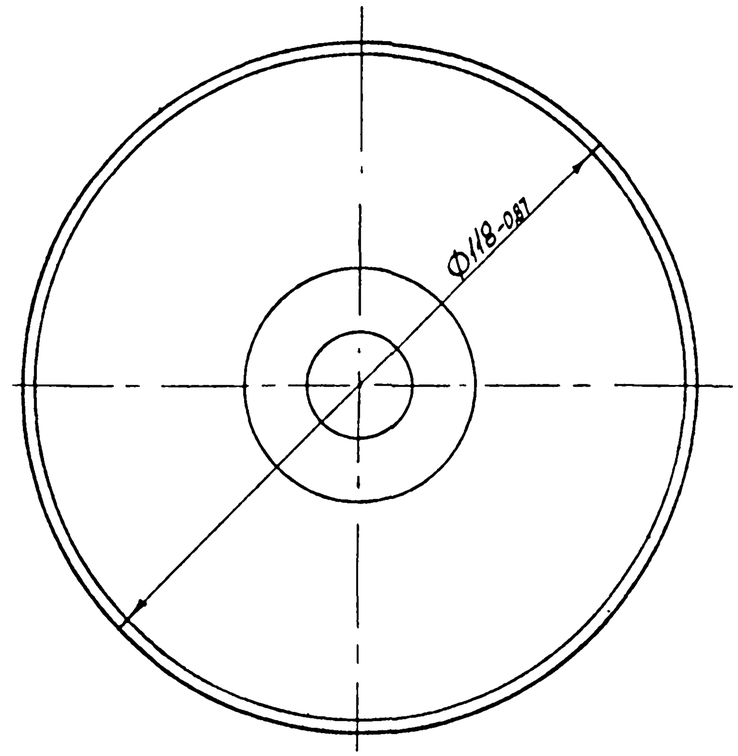

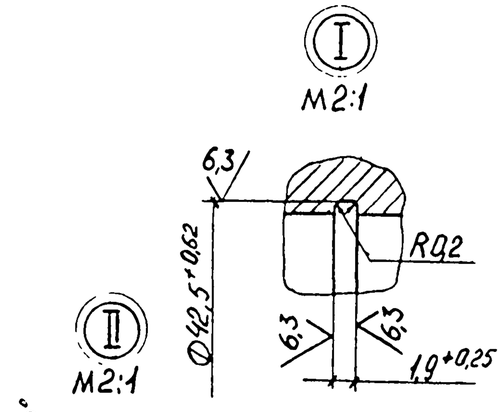

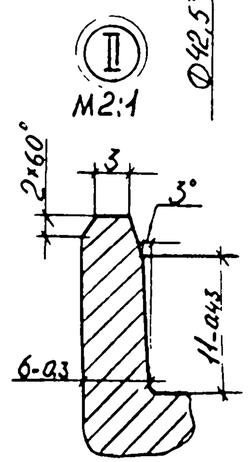

1 HRC₃ 48..55

2 Неуказанные предельные отклонения размеров $\pm \frac{IT14}{2}$

3. Покрытие наружной поверхности: Ц 12 по ГОСТ 9.073-77

				1.435.3-22.1 79.07.06.00.01			
Зав. отд.	Исаков		01.06.82	Ролик	Стадия	Масса	Масштаб
Н. контр.	Орлова		01.06.82		Р	1,4	1:1
Зав. лаб. отд.	Кочергин		01.06.82		Лист	Листов 1	
Рук. груп.	Овсянкин		31.05.82	Круг $\frac{В120\ ГОСТ\ 2590-71^*}{45\ ГОСТ\ 1050-74^{**}}$	ЭКБ ВПО „Союзстройконструкция"		
Инж.	Жукова		13.05.82				

Инв. № подл. | Подп. и дата | Инв. № дубл.

50 √ (√)

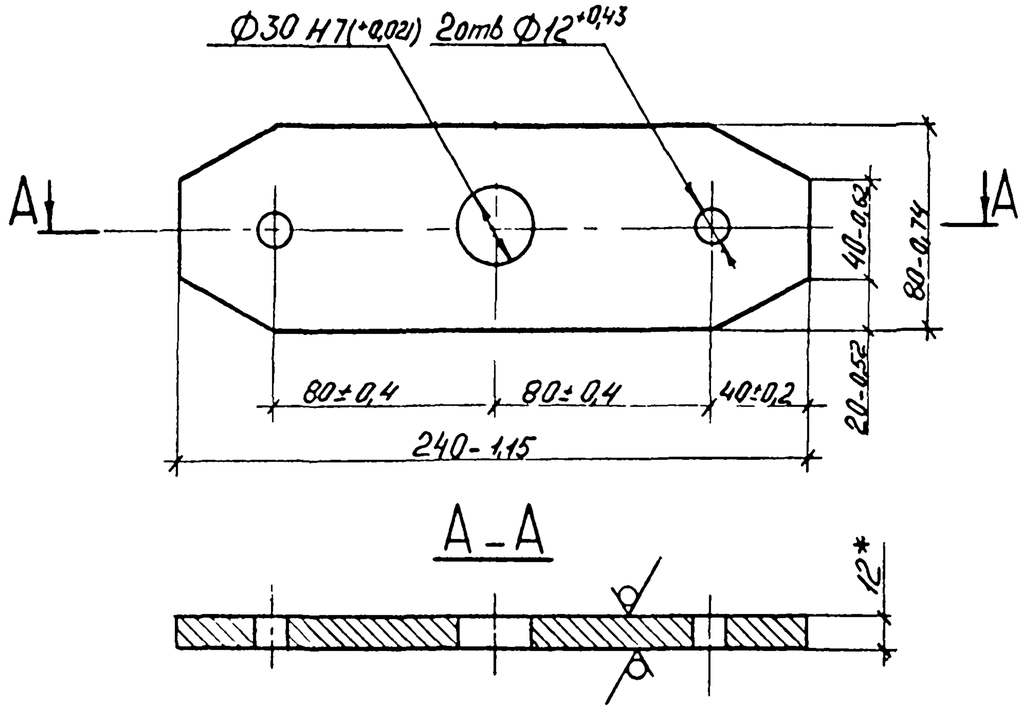

1. *Размер для справок
2. Покрытие наружной поверхности: эмаль МЛ-12, цвет по эталону ГОСТ 9754-76* IV, ХЛ1.

				1.435.3-22.1 79.01.06.00.02		
				Коромысло	Стадия	Масса	Масштаб
					Р	1,6	1:2,5
Зав отд	Исаков		01.02.82		Лист	Листов 1
Н контр	Орлова		12.02.82			
Зам зав отд	Кочергин		11.02.82	Лист Б12 ГОСТ 19803-74* / Ст3 ГОСТ 14637-79	ЭКБ ВПО „Союзстройконструкция"	
Рук брига	Овечкин		31.05.82			
Инж	Жукова		14.05.82			

Копировал Формат А4

25 √ (√)

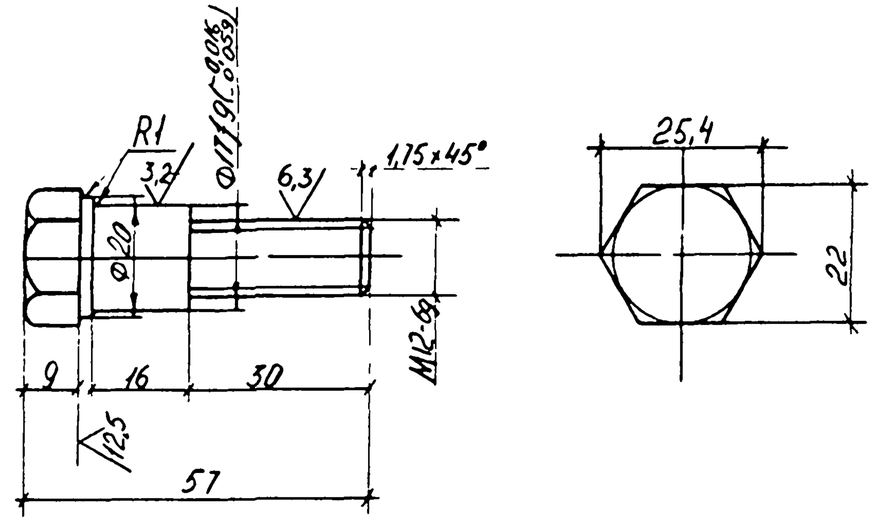

Неуказанные предельные отклонения размеров валов h14, остальных ± IT14/2

				79.01.06.00.03		
				Болт	Стадия	Масса	Масштаб
					Р	0,1	1:1
Зав отд	Исаков		01.02.82		Лист	Листов 1
Н. контр	Орлова		12.02.82			
Зам зав отд	Кочергин		11.02.82	Шестигранник 22-5 ГОСТ 8560-78 / 35 ГОСТ 1051-73*	ЭКБ ВПО „Союзстройконструкция"	
Рук бриг	Овечкин		31.05.82			
Инж	Жукова		14.05.82			

Взам инв № | Подп и дата | Инв № подл

Копировал 18419-02 60 Формат А4

25 √ (√)

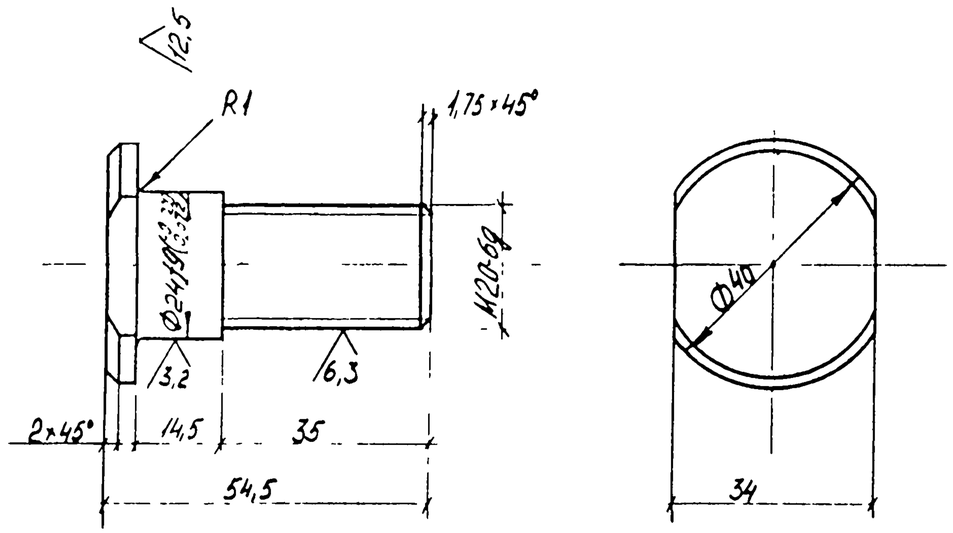

Неуказанные предельные отклонения размеров валов h14, остальных $\pm \frac{IT14}{2}$

Зав отд	Исаков			1435.3-22.1 79.07.06 00.04		
Н контр	Орлова			Болт	Стадия	Масса	Масштаб
Зам зав отд	Кочергин				Р	0,2	1:1
Рук бриг	Овечкин				Лист	Листов 1
Инж	Жукова			Круг В42 ГОСТ 2590-71* / 35 ГОСТ 1050-74**	ЭКБ ВПО „Союзстройконструкция"	

Инв № подл | Подп и дата | Взам инв №

12,5 √ (√)

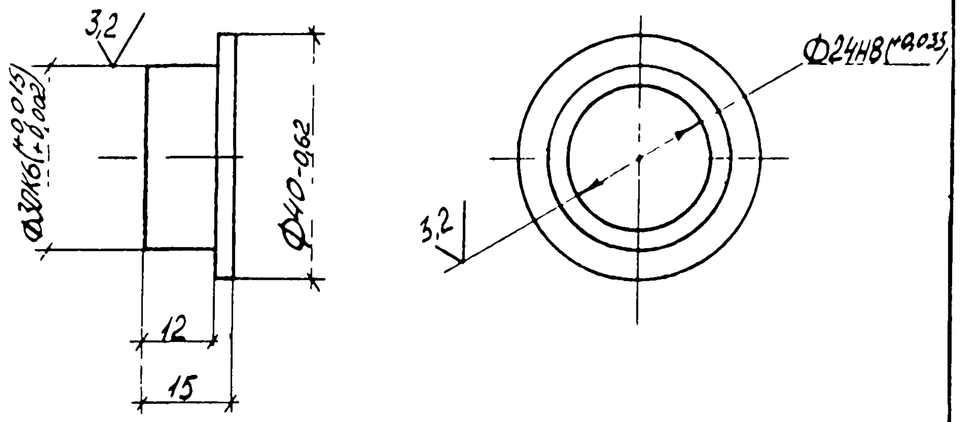

Неуказанные предельные отклонения размеров валов h14

Зав отд	Исаков			1.435.3-22.1 79.07.06 00.05		
Н контр	Орлова			Втулка	Стадия	Масса	Масштаб
Зам зав отд	Кочергин				Р	0,05	1:1
Рук бриг	Овечкин				Лист	Листов 1
Инж	Жукова			Пруток БрАМц9-2т-кр-40Н ГОСТ 1628-78	ЭКБ ВПО „Союзстройконструкция"	

Инв № подл | Подп и дата | Взам инв №

Формат	Зона	Поз	Обозначение	Наименование	Кол.	Примечание
				Документация		
А4			1.435.3-22.1 79.07.07.00 00СБ	Сборочный чертеж		
				Сборочные единицы		
А4		1	1.435.3-22.1 79.07.07.01.00	Корпус	1	
А4		2	1.435.3-22.1 79.07.07.02.00	Рукоятка	1	
				Детали		
А4		3	1.435.3-22.1 79.07.07.00.01	Винт	1	

				1.435.3-22.1 79.07.07.00.00		
Зав.отд	Исаков		01.06.82	Механизм винтовой	Стадия	Лист	Листов
Н.контр.	Орлова		02.06.82		Р		1
Зам.зав.отд	Кочергин		01.06.82		ЭКБ ВПО "Союзстройконструкция"		
Рук.бриг	Овечкин		31.05.82				
Инж	Исакович		18.05.82				

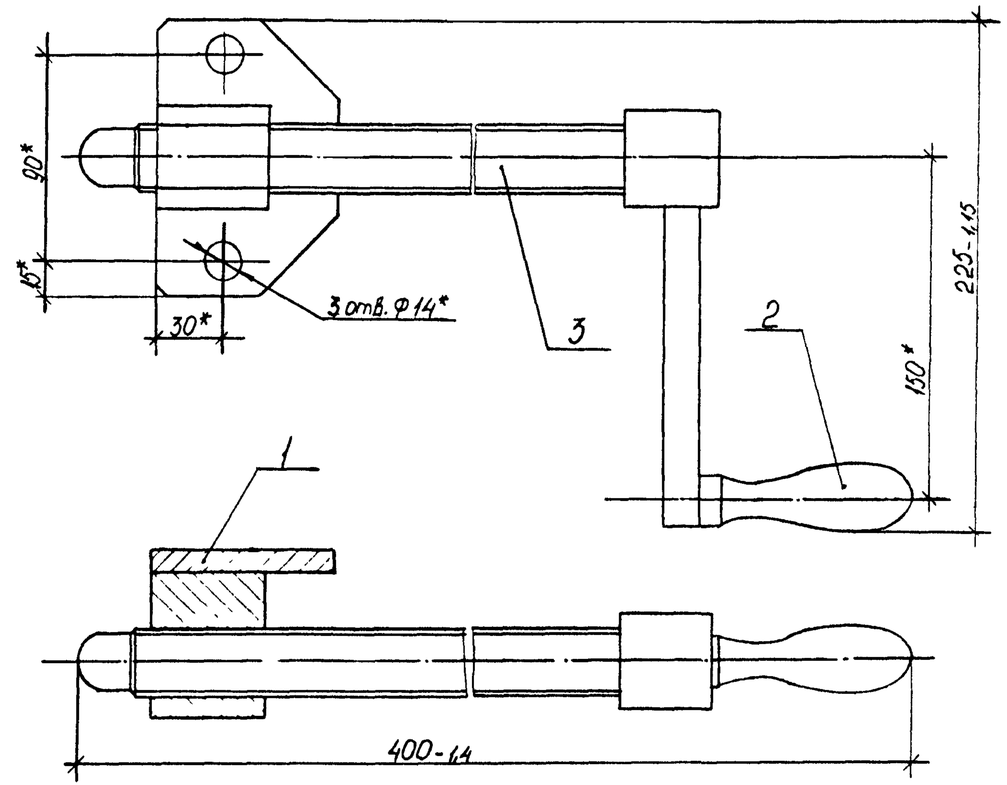

* Размеры для справок.

				1.435.3-22.1 79.07.07.00.00 СБ			
Зав.отд	Исаков		01.06.82	Механизм винтовой	Стадия	Масса	Масштаб
Н.контр	Орлова		02.06.82	Сборочный чертеж	Р	2,5	1:2,5
Зам.зав.отд	Кочергин		01.06.82		Лист	Листов 1	
Рук.бриг	Овечкин		31.05.82		ЭКБ ВПО "Союзстройконструкция"		
Инж	Исакович		18.05.82				

Взам.инв.№ | Подп. и дата | Инв.№ подл.

Формат	Зона	Поз.	Обозначение	Наименование	Кол.	Примечание
				Документация		
А4			1435.3-22.1 79.07.07.01.00СБ	Сборочный чертеж		
				Детали		
А4		1	1435.3-22.1 79.07.07.01.01	Плита	1	
А4		2	1.435.3-22.1 79.07.07.01.02	Бобышка	1	

Зав отд	Исаков		01.06.82	1.435.3-22.1 79.07.07.01.00		
Н контр	Орлова		02.06.82	Корпус	Стадия: Р	Лист:	Листов: 1
Зам зав отд	Кочергин		01.06.82		ЭКБ ВПО "Союзстройконструкция"	
Рук бриг	Овечкин		31.05.82			
Инж	Исакович		20.05.82			

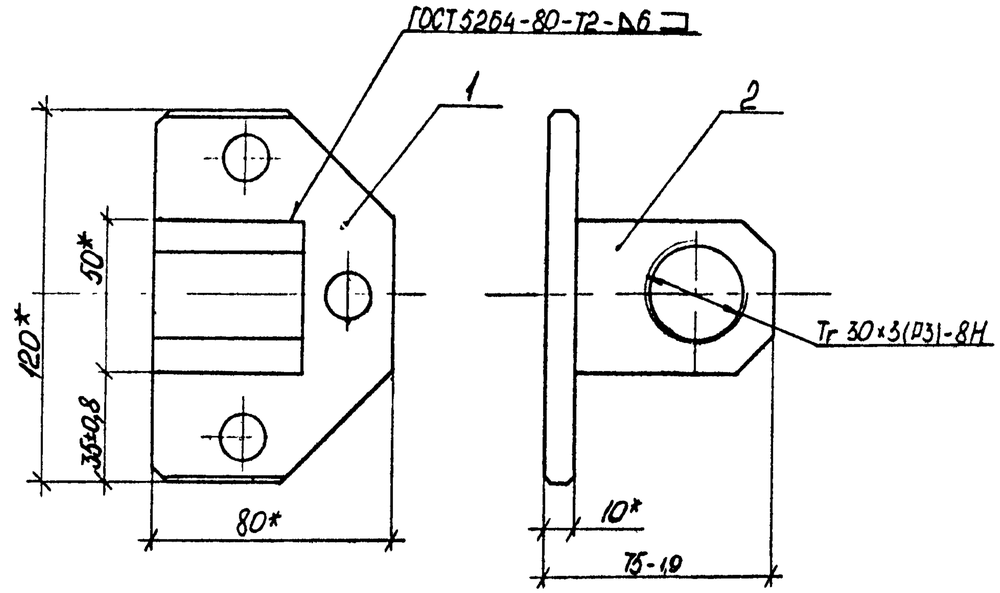

Зав. отд	Исаков		01.06.82	1.435.3-22.1 79.07.07.01.00СБ		
Н контр	Орлова		02.06.82	Корпус	Стадия: Р	Масса: 1,39	Масштаб: 1:2
Зам зав отд	Кочергин		01.06.82	Сборочный чертеж	Лист:	Листов 1
Рук бриг	Овечкин		31.05.82		ЭКБ ВПО "Союзстройконструкция"	
Инж	Исакович		20.05.82			

Взам. инв. №

Подп. и дата

Инв. № подл.

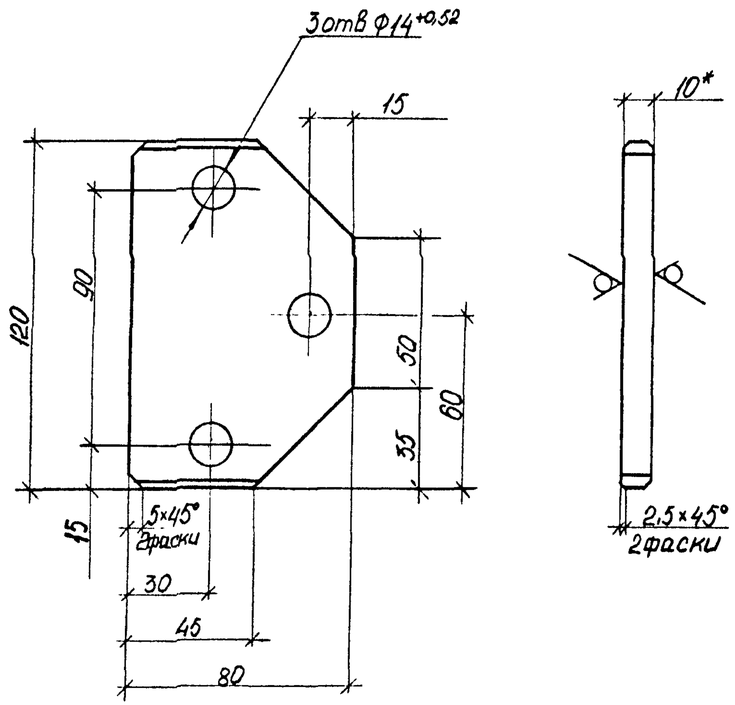

1 *Размер для справок.
2 Неуказанные предельные отклонения размеров: валов h14, остальных $\pm \frac{IT14}{2}$

				1435.3-221 ТМ.07.07.01.01		
Зав отд	Исаков		01.01.82	Плита	Стадия	Масса	Масштаб
Н.контр	Орлов				Р	0,61	1:2
Зам зав отд	Кочергин		01.06.82		Лист	Листов 1
Рук бриг	Овечкин		31.05.82	Лист Б12 ГОСТ 19903-74* / Ст3 ГОСТ 14637-79	ЭКБ ВПО "Союзстройконструкция"	
Инж	Исакович		24.05.82			

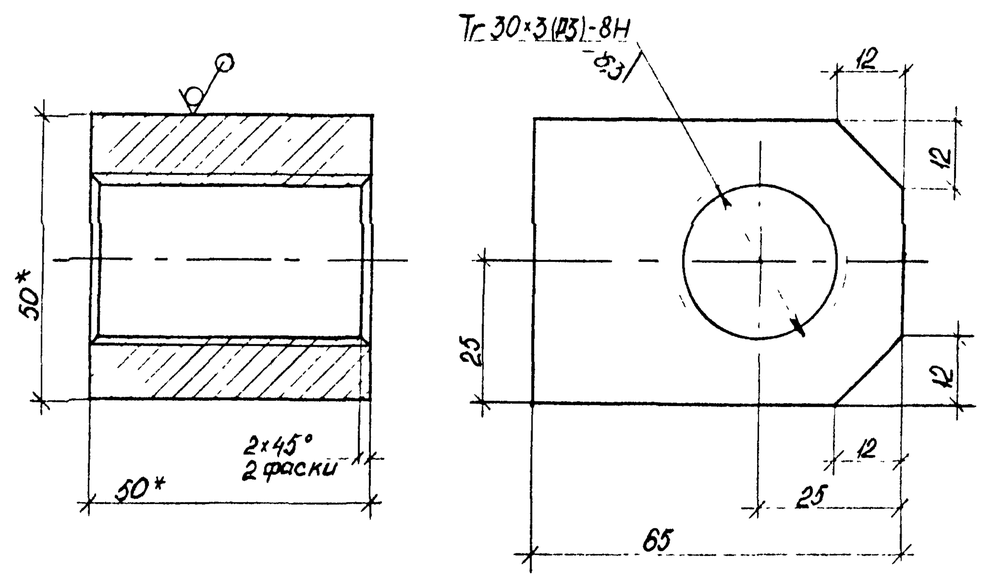

1. *Размеры для справок.
2. Неуказанные предельные отклонения размеров валов h14, остальных $\pm \frac{IT14}{2}$.

				1.435.3-22.1 ТМ.07.07.01.02		
Зав отд	Исаков		01.06.82	Бобышка	Стадия	Масса	Масштаб
Н.контр	Орлов				Р	0,78	1:1
Зам зав отд	Кочергин		01.06.82		Лист	Листов 1
Рук бриг.	Овечкин		31.05.82	Квадрат Б.50 ГОСТ 2591-71* / Ст3 ГОСТ 535-79	ЭКБ ВПО "Союзстройконструкция"	
Инж	Исакович		24.05.82			

Взам инв №
Подп. и дата
Инв. № подл

Формат	Зона	Поз	Обозначение	Наименование	Кол	Примечание
				Документация		
А4			1.4353-22.1 79.07.07 02.00 СБ	Сборочный чертеж		
				Сборочные единицы		
А4		1	1.4353-22.1 79 07 07.11 00	Рычаг	1	
				Детали		
А4		2	1.4353-22.1 79 07 07 02.01	Ручка	1	

Зав отд	Исаков		01.06.82	1.4353-22.1 79.07.07.02.00		
Н контр	Орлова		02.06.82	Рукоятка	Стадия	Лист	Листов
Зам зав отд	Кочергин		01.06.82		Р		1
Рук бриг	Овечкин		31.05.82		ЭКБ ВПО "Союзстройконструкция"		
Инж	Исакович		25.05.82				

Взам инв. № | Подп. и дата | Инв. № подл.

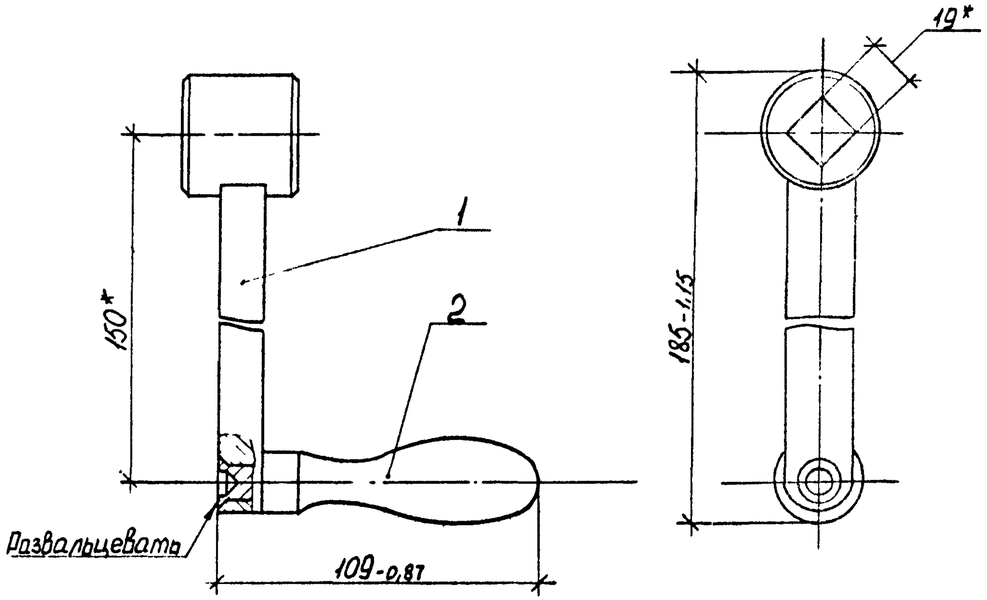

*Размер для справок.

Зав. отд	Исаков		01.06.82	1.4353-22.1 79 07. 07 02 00 СБ		
Н контр.	Орлова		02.06.82	Рукоятка	Стадия	Масса	Масштаб
Зам зав отд	Кочергин		01.06.82	Сборочный чертеж	Р	1,06	1:1
Рук бриг	Овечкин		25.05.82		Лист	Листов 1
Инж	Исакович		25.05.82		ЭКБ ВПО "Союзстройконструкция"	

Взам инв. № | Подп. и дата | Инв. № подл.

Формат	Зона	Поз	Обозначение	Наименование	Кол.	Примеч.
				Документация		
А4			1.435.3-22.1 79 07.07.11.00СБ	Сборочный чертеж		
				Детали		
А4		1	1.435.3-22.1 79.07.07.11.01	Втулка	1	
А4		2	1.435.3-22.1 79.07.07.11.02	Рычаг	1	

Зав отд	Исаков		01.06.82	1.435.3-221 79.07.07.11.00		
Н. контр	Орлова		02.06.82	Рычаг	Стадия: Р	Лист:	Листов: 1
Зам зав отд	Кочергин		01.06.82		ЭКБ ВПО „Союзстройконструкция"	
Рук бриг	Овеикин		31.05.82			
Инж	Жукова		25.05.82			

Копировал Формат А4

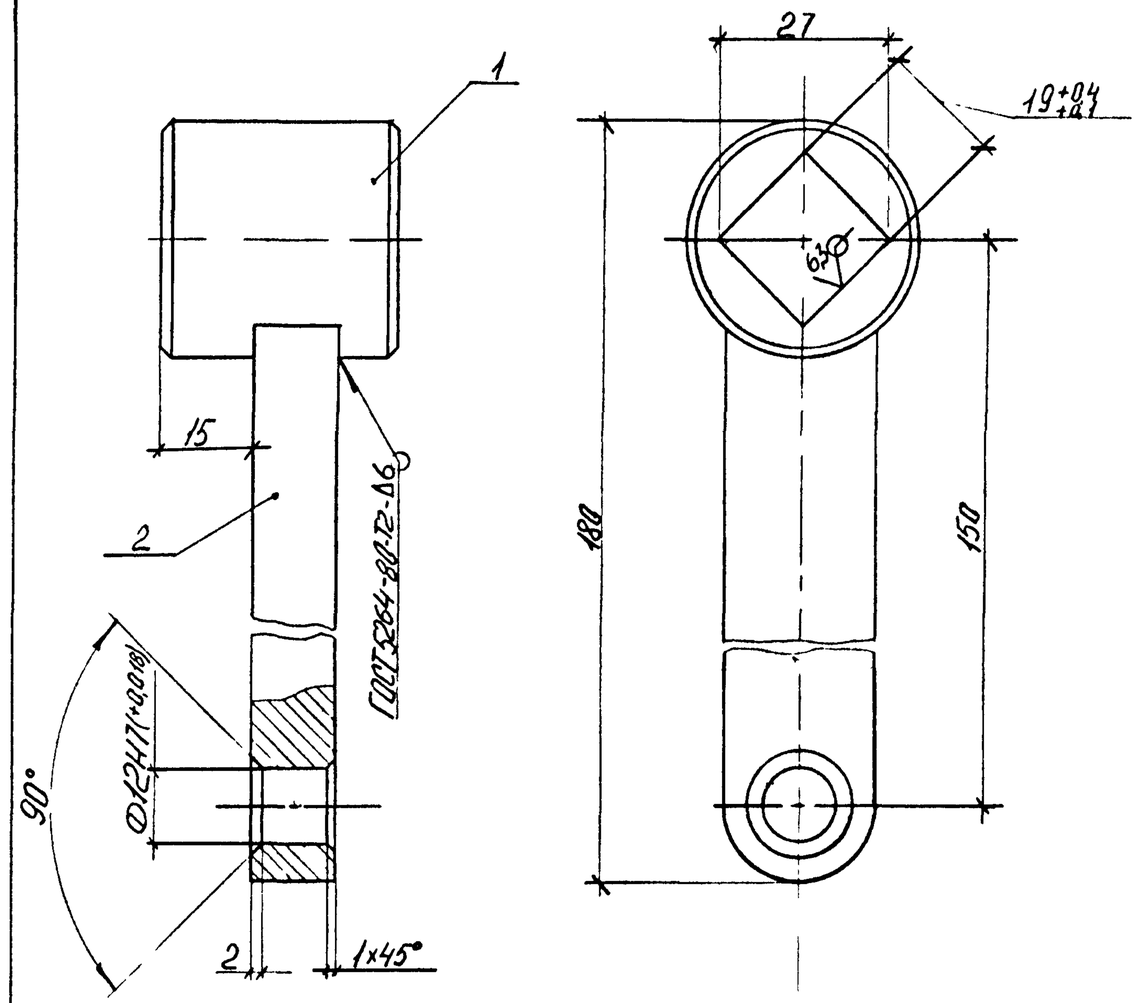

1. Неуказанные предельные отклонения размеров $\pm \frac{IT14}{2}$
2. Покрытие наружной поверхности: эмаль МЛ12, цвет по эталону, ГОСТ 9754-76* IV, ХЛ1

Зав отд.	Исаков		01.06.82	1.435.3-22.1 79 07.07.11.00 СБ		
Н. контр.	Орлова		02.06.82	Рычаг сборочный чертеж	Стадия: Р	Масса: 0,6	Масштаб: 1:1
Зам зав отд	Кочергин		01.06.82		Лист	Листов 1
Рук бриг	Овеикин		31.05.82		ЭКБ ВПО „Союзстройконструкция"	
Инж.	Жукова		25.05.82			

Инв № подл | Подп и дата | Взам инв №

Копировал 18419-02 66 Формат А4

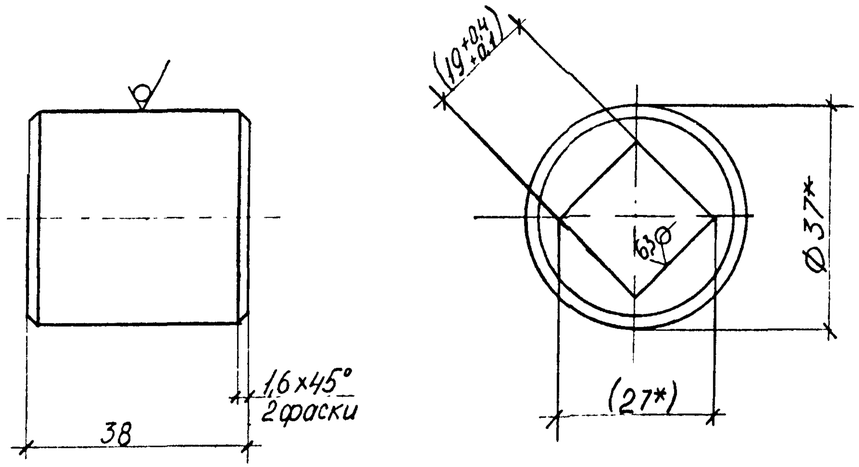

1. Размеры в скобках - после сварки.
2. *Размеры для справок.
3. Острые кромки скруглить R 0,5 мм.
4. Неуказанные предельные отклонения размеров: отверстий H14, валов-h14, остальных - $\pm \frac{IT14}{2}$.

				1.435.3-22.1 79.07.07.11.01			
				Втулка	Стадия	Масса	Масштаб
					Р	0,21	1:1
Зав. отд.	Исаков		01.06.82		Лист	Листов 1	
Н. контр.	Орлова		02.06.82				
Зам. зав. отд.	Кочергин		01.06.82	Круг $\frac{В37 ГОСТ 2590-71*}{Ст3 ГОСТ 535-79}$	ЭКБ ВПО „Союзстройконструкция"		
Рук. бриг.	Овечкин		31.05.82				
Инж.	Жукова		25.05.82				

Взам. инв. №
Подп. и дата
Инв. № подл.

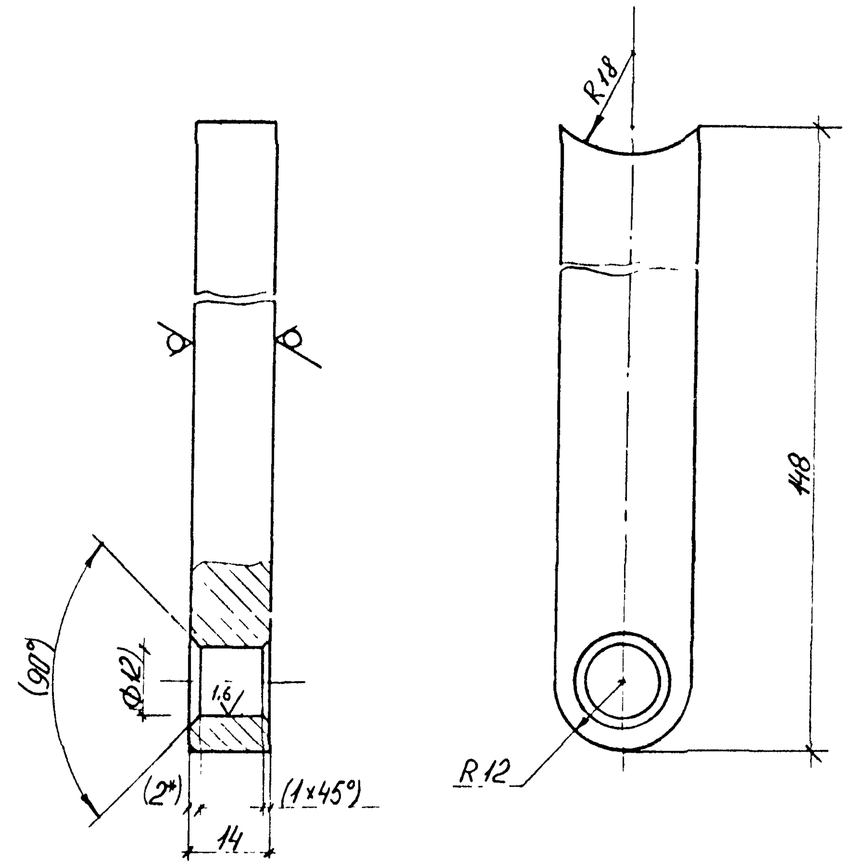

1. Размеры в скобках - после сварки.
2. Неуказанные предельные отклонения размеров: отверстий - H14, валов-h14, остальных - $\pm \frac{IT14}{2}$.

				1.435.3-22.1 79 07 07.11.02			
				Рычаг	Стадия	Масса	Масштаб
					Р	0,36	1:1
Зав. отд.	Исаков		01.06.82		Лист	Листов 1	
Н. контр.	Орлова		02.06.82				
Зам. зав. отд.	Кочергин		01.06.82	Лист $\frac{Б14 ГОСТ 19903-74*}{Ст3 ГОСТ 14637-79}$	ЭКБ ВПО „Союзстройконструкция"		
Рук. бриг.	Овечкин		31.05.82				
Инж.	Жукова		25.05.82				

Взам. инв. №
Подп. и дата
Инв. № подл.

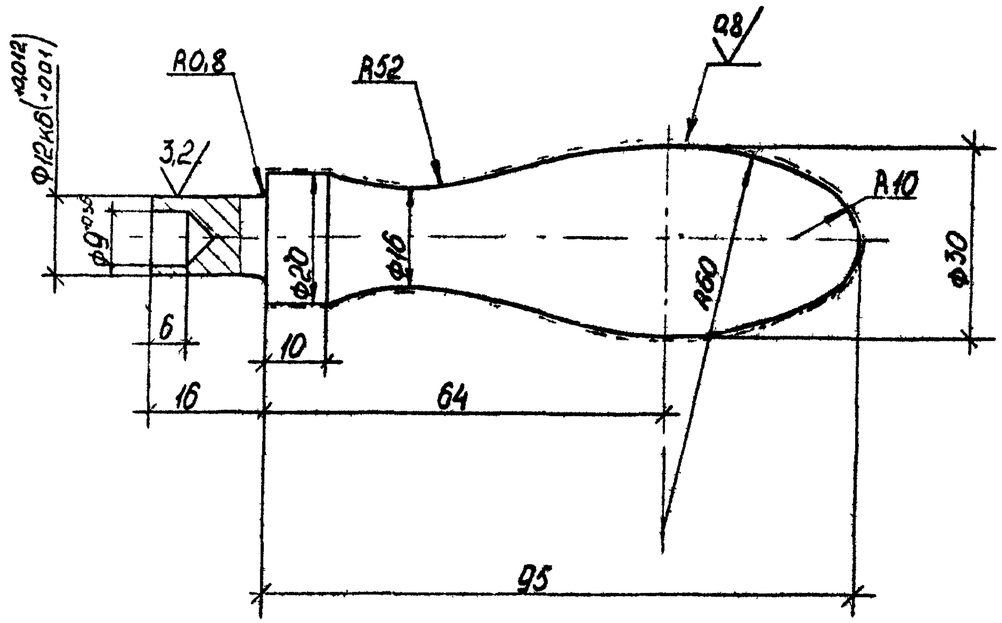

1 Неуказанные предельные отклонения размеров валов h14, остальных $\pm \frac{IT14}{2}$.
2 Покрытие Х 18 по ГОСТ 9 073-77.

				1.4353-221 79 07.07.02 01		
				Ручка	Стадия	Масса	Масштаб
					Р	0,46	1:1
Зав.отд	Исаков		01.06.82		Лист	Листов 1
Н.контр	Орлова		02.06.82			
Зам.зав.отд	Кочергин		01.06.82	Сталь 35 ГОСТ 1050-74**	ЭКБ ВПО "Союзстройконструкция"	
Рук.брига	Овечкин		31.05.82			
			31.05.82			

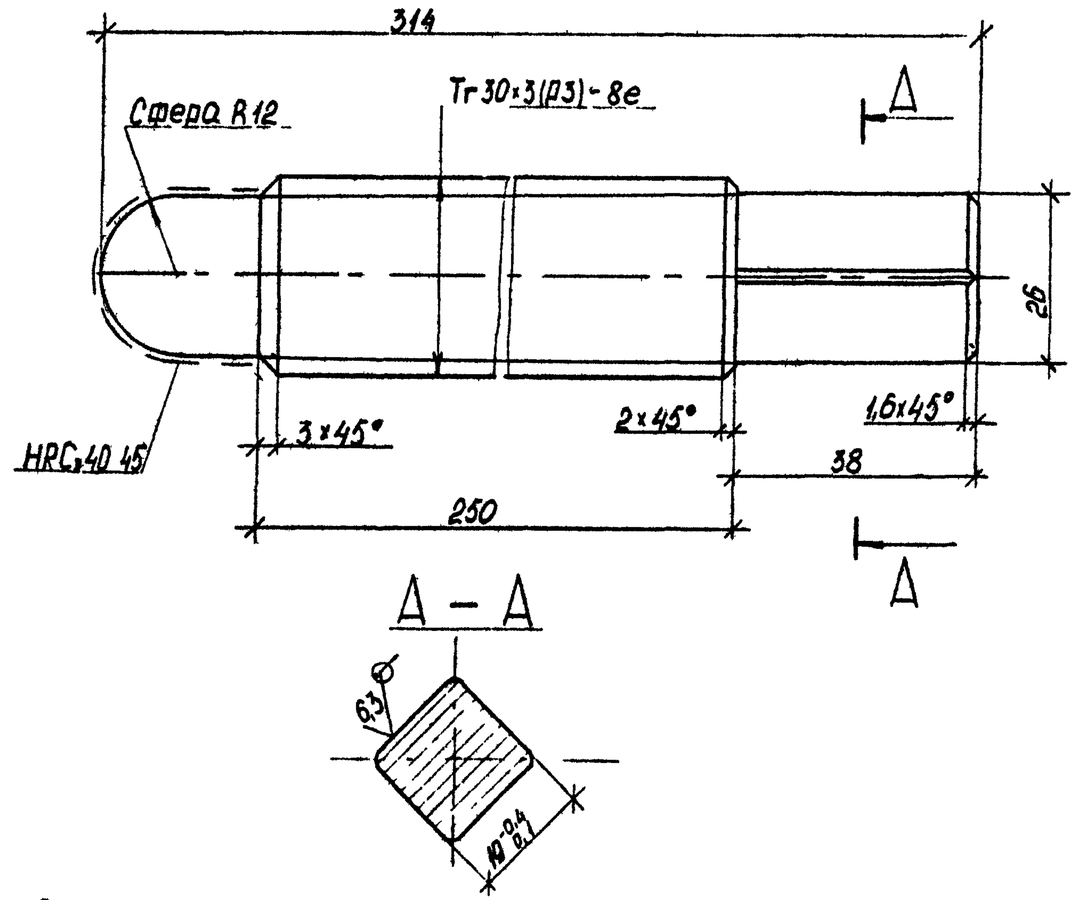

1. Острые кромки скруглить R1мм.
2. Неуказанные предельные отклонения размеров валов h14, остальных $\pm \frac{IT14}{2}$
3. Покрытие : Ц 18 по ГОСТ 9 073-77.

				14353-221 79 07 07 00.01		
				Винт	Стадия	Масса	Масштаб
					Р	1,44	1:1
Зав.отд	Исаков		01.06.82		Лист	Листов 1
Н.контр	Орлова		02.06.82			
Зам.зав.отд	Кочергин		01.06.82	Сталь 45 ГОСТ 1050-74**	ЭКБ ВПО "Союзстройконструкция"	
Рук.брига	Овечкин		31.05.82			
Инж	Исакович		31.05.82			

Инв № подл | Подп и дата | Взам инв №

Формат	Зона	Поз	Обозначение	Наименование	Кол	Примечание
				Документация		
А4			79.07 08 00 00СБ	Сборочный чертеж		
				Детали		
А4		1	79 07 08 00 01	Кожух	1	
А4		2	79 07 08 00 02	Бампер	2	
Б4		3	79 07 08 00 03	Плита	1	16,4 кг
				Лист $\frac{Б10\ ГОСТ19903-74^*}{Ст3\ ГОСТ14637-79}$		
				360мм×400мм		

Инв № подл | Подп. и дата | Взам. инв №

Зав отд	Исаков		01.06.82	1.435.3-22.1 79.07 08.00 00		
Н контр	Орлова		02.06.82	Колесоотбойник	Стадия	Лист	Листов
Зам зав отд	Кочергин		01.06.82		Р		1
Рук бриг	Овечкин		31.05.82		ЭКБ ВПО Союзстройконструкция		
Инж	Исакович		30.05.82				

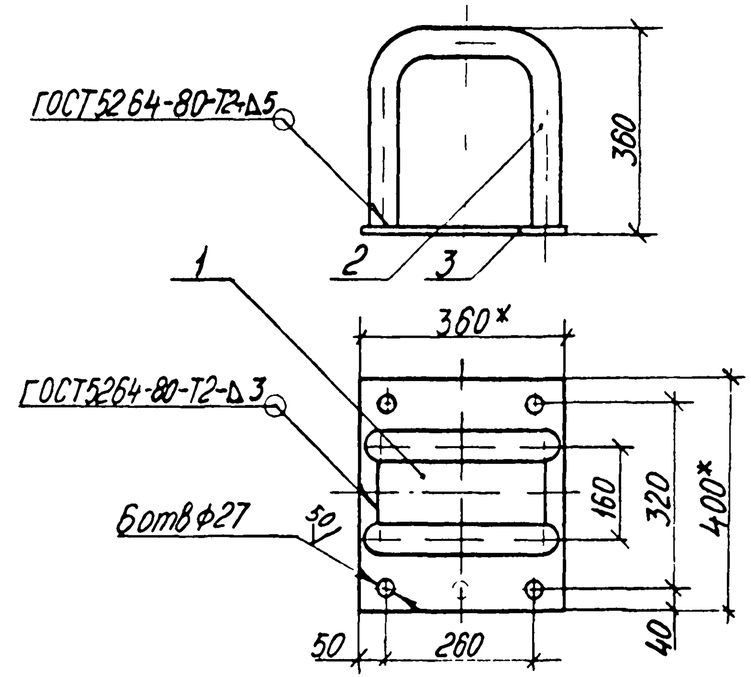

1. * Размеры для справок
2. Неуказанные предельные отклонения размеров, отверстий H14, валов h14, остальных $\pm\frac{IT14}{2}$.
3. Покрытие поверхности эмаль МЛ-12, цвет по эталону, ГОСТ 9754-76*, IV, ХЛ1.

Инв № подл | Подп. и дата | Взам. инв №

Зав отд	Исаков		01.06.82	1.435.3-22.1 79.07.08.00.00СБ		
Н контр	Орлова		02.06.82	Колесоотбойник Сборочный чертеж	Стадия	Масса	Масштаб
Зам зав отд	Кочергин		01.06.82		Р	25	1:10
Рук бриг	Овечкин		31.05.82		Лист	Листов 1
Инж	Исакович		30.05.82		ЭКБ ВПО „Союзстройконструкция"	

20 (√)

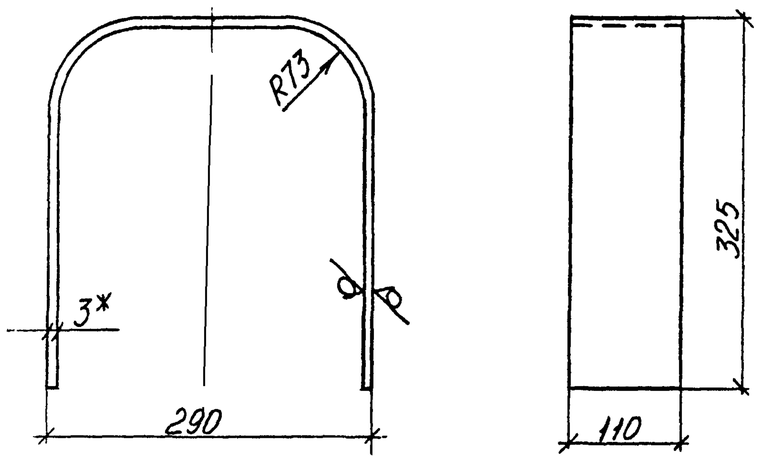

1. *Размер для справок.
2. Предельные отклонения размеров отверстий H14, валов h14, остальных $\pm\frac{IT14}{2}$.

Зав отд	Исаков		01.06.82	1.435.3-22.1 79.07.08.00.01		
Н контр	Орлова		02.06.82	Кожух	Стадия: Р	Масса: 2,4	Масштаб: 1:5
Зам зав отд	Кочергин		01.06.82		Лист	Листов 1
Рук бриг	Овейкин		31.05.82	Лист Б3 ГОСТ 19903-74* / Ст3 ГОСТ 16523-70*	ЭКБ ВПО „Союзстройконструкция"
Инж	Исакович		30.05.82		

Взам инв № | Подп и дата | Инв № подл

Ø (√)

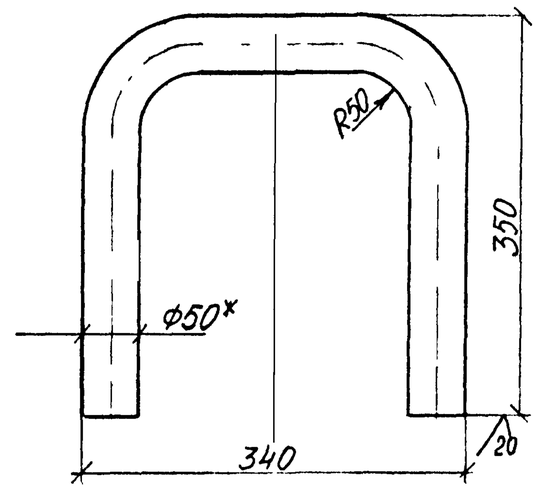

1. * Размер для справок.
2. Предельные отклонения размеров отверстий H14, валов h14, остальных $\pm\frac{IT14}{2}$.

Зав отд	Исаков		01.06.82	1.435.3-22.1 79.07.08.00.02		
Н контр	Орлова		02.06.82	Бампер	Стадия: Р	Масса: 5,6	Масштаб: 1:5
Зам зав отд	Кочергин		01.06.82		Лист	Листов 1
Рук. бриг	Овейкин		31.05.82	Труба 50×5 ГОСТ 8732-78 / 20 ГОСТ 8733-74*	ЭКБ ВПО „Союзстройконструкция"
Инж.	Исакович		31.05.82		

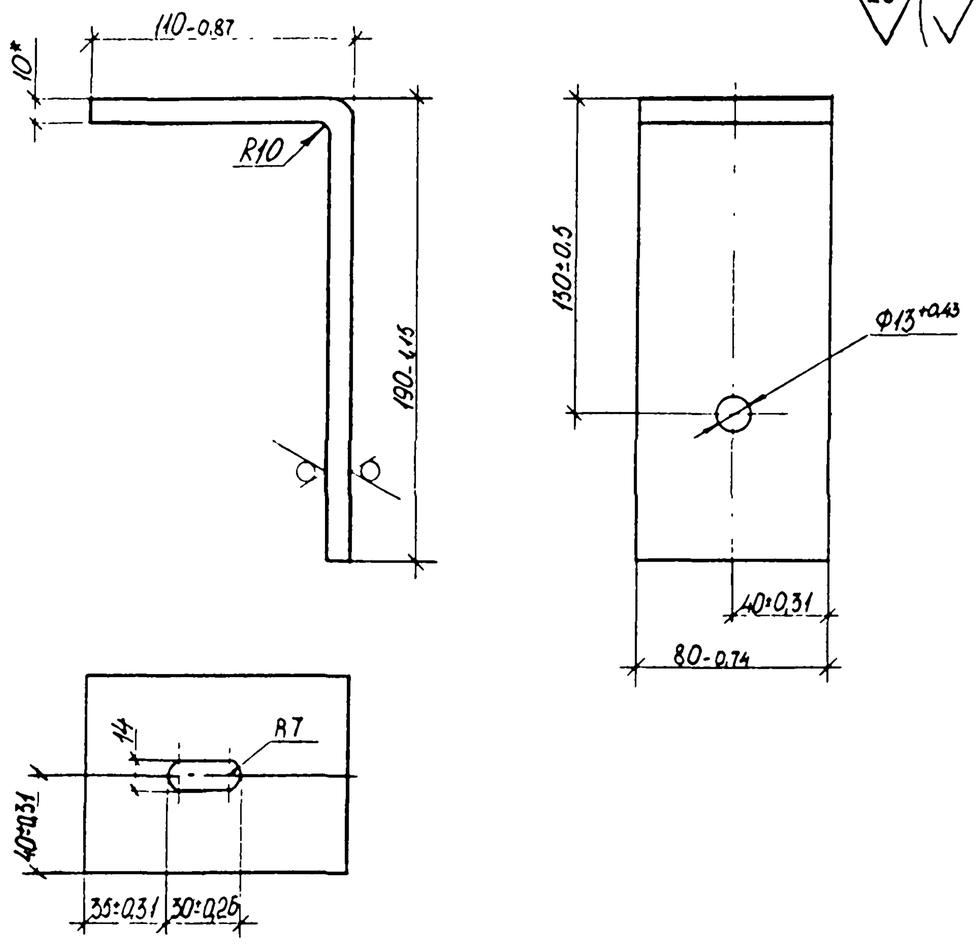

1. * Размер для справок.
2. Покрытие наружной поверхности: эмаль МЛ-12, цвет по эталону, ГОСТ 9754-76*, IV, ХЛ1.

Зав. отд	Исаков		01.11.82	1.435.3-22.1 79.07.00.00.01	
Н. контр	Орлова		12.05.82	Кронштейн	Стадия: Р; Масса: 1,88; Масштаб: 1:2,5
Зам. зав. отд	Кочергин		01.06.82		Лист; Листов 1
Рук. бриг	Овечкин		31.05.82	Лист Б10 ГОСТ 19903-74* / Ст 3 ГОСТ 14637-79	ЭКБ ВПО "Союзстройконструкция"
Инж	Исакович		17.05.82		

Взам. инв. №
Подп. и дата
Инв. № подл.

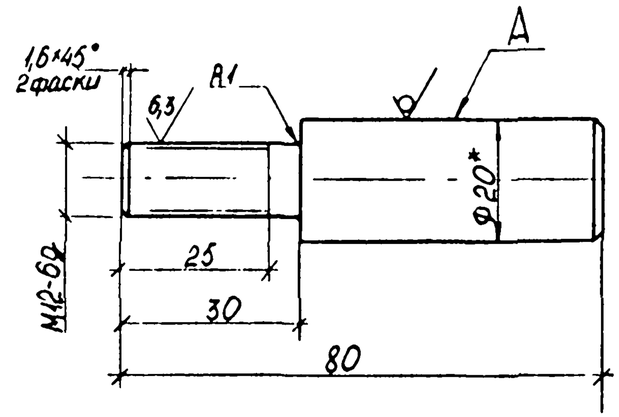

1. * Размер для справок.
2. Неуказанные предельные отклонения размеров: валов h14, остальных $\pm\frac{IT14}{2}$.
3. Покрытие поверхности А: эмаль МЛ-12, цвет по эталону, ГОСТ 9754-76*, IV, ХЛ-1.

Зав. отд	Исаков		01.06.82	1.435.3-22.1 79.07.00.00.02	
Н. контр	Орлова		12.05.82	Ограничитель	Стадия: Р; Масса: 0,16; Масштаб: 1:1
Зам. зав. отд	Кочергин		01.06.82		Лист; Листов 1
Рук. бриг.	Овечкин		31.05.82	Круг $\frac{20-5}{35}$ ГОСТ 7417-75 / ГОСТ 1051-73*	ЭКБ ВПО "Союзстройконструкция"
Инж	Исакович		17.05.82		

Взам. инв. №
Подп. и дата
Инв. № подл.

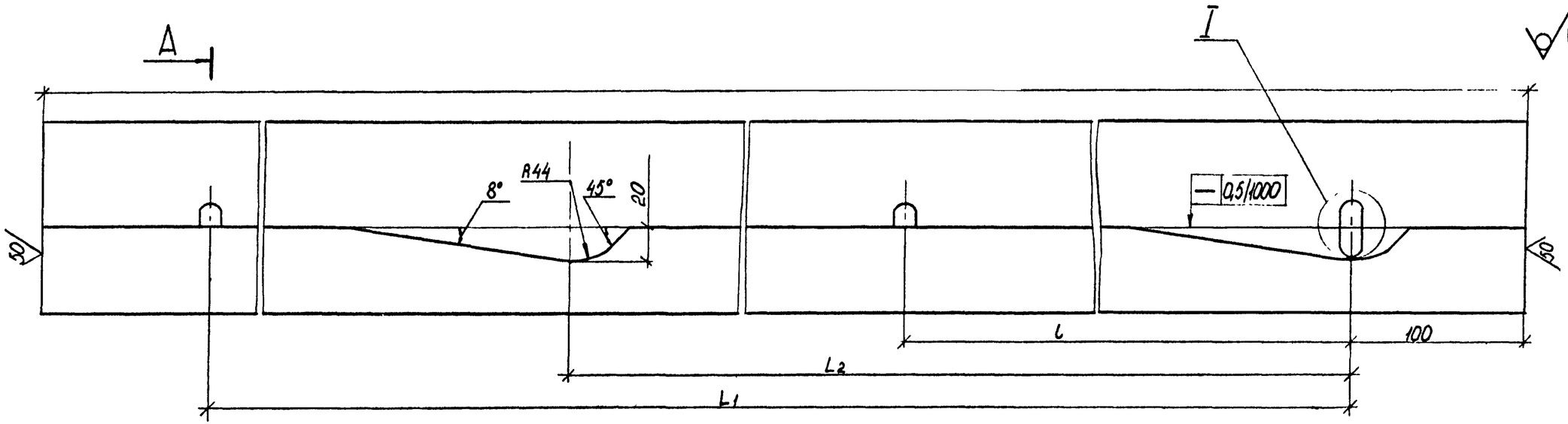

Обозначение	L, мм	L1, мм	L2, мм	l, мм	n	Масса, кг
1.435.3-22.1 19.07.00.00.03	6760	6560	3384	815	8	69
-01	7940	7740	3984	860	9	88
-02	9110	8910	4584	810	11	102
-03	10400	10200	5184	850	12	115

1. *Размер для справок.
2. Неуказанные предельные отклонения размеров отверстий H14, валов h14, остальных $\frac{IT14}{2}$.
3. Покрытие поверхности: эмаль МЛ-12, цвет по эталону, ГОСТ 9754-76*, IУ, ХЛ1.

А–А
М1:2

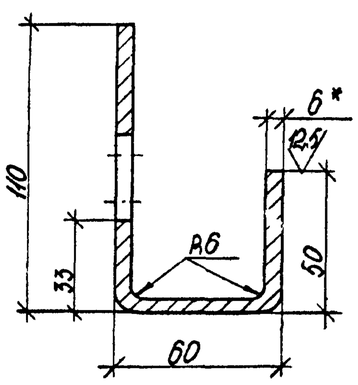

I
М1:1

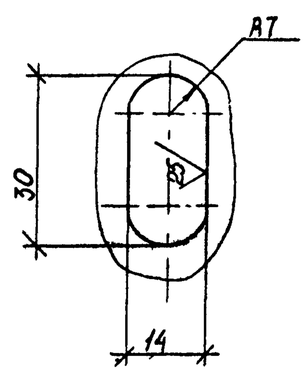

Зав.отд.	Исаков			1.435.3-22.1 19.07.00.00.03			
Нконтр.	Орлова			Монорельс	Стадия	Масса	Масштаб
Зам.зав.отд.	Кочергин				Р	см. табл.	1:2,5
Рук.бриг.	Овечкин			Лист Б6 ГОСТ 19903-74* Ст3 ГОСТ 14637-79	Лист	Листов 1	
Инж	Исакович				ЭКБ ВПО "Союзстройконструкция"		

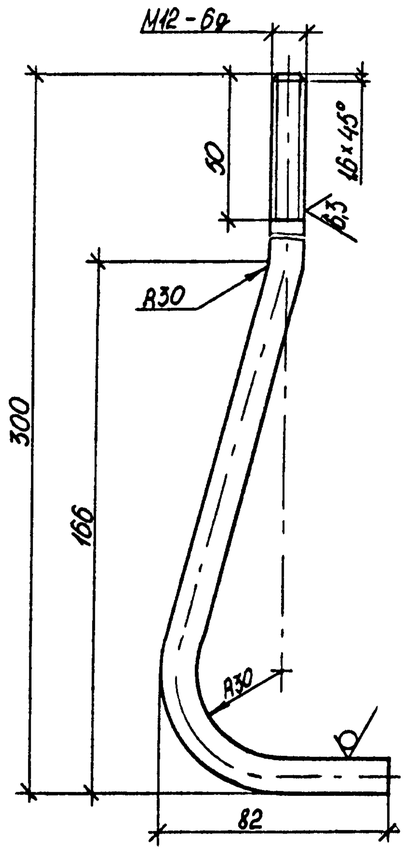

1. Неуказанные предельные отклонения размеров: валов h14, остальных $\pm\frac{IT14}{2}$.
2. Покрытие резьбовой части – Хим. Окс. по ГОСТ 9.073-77.

Взам. инв. №					1435.3-22.1 79.07.00.00.04		
Подп. и дата					Болт фундаментный	Стадия: Р; Масса: 0,35; Масштаб: 1:2	
Инв. № подл.	Зав. отд.	Исаков		01.06.82		Лист; Листов 1	
	Н. контр.	Орлова		02.06.82	Круг $\frac{В12\ ГОСТ\ 2590-71^*}{Ст3\ ГОСТ\ 535-79}$	ЭКБ ВПО "Союзстройконструкция"	
	Зам. зав. отд.	Кочергин		01.06.82			
	Рук. бриг.	Овечкин		31.05.82			
	Инж.	Исаков		31.05.82			

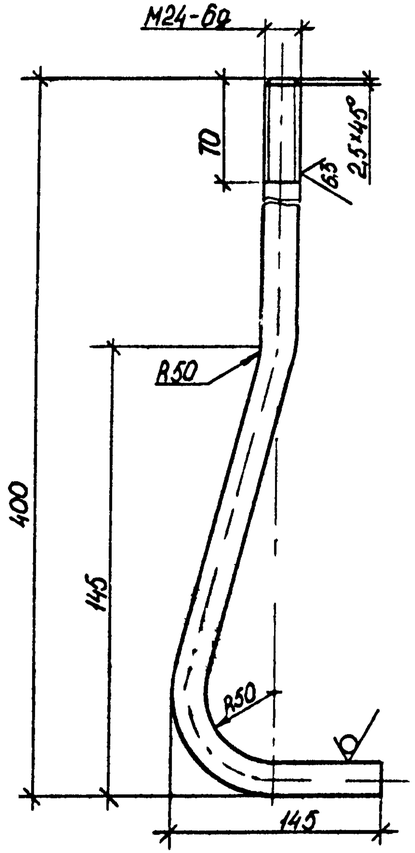

1. Неуказанные предельные отклонения размеров: валов h14, остальных $\pm\frac{IT14}{2}$.
2. Покрытие резьбовой части – Хим. Окс. по ГОСТ 9.073-77.

Взам. инв. №					1435.3-22.1 79.07.00.00.05		
Подп. и дата					Болт фундаментный	Стадия: Р; Масса: 1,94; Масштаб: 1:4	
Инв. № подл.	Зав. отд.	Исаков		01.06.82		Лист; Листов 1	
	Н. контр.	Орлова		02.06.82	Круг $\frac{В12\ ГОСТ\ 2590-71^*}{Ст3\ ГОСТ\ 535-79}$	ЭКБ ВПО "Союзстройконструкция"	
	Зам. зав. отд.	Кочергин		01.06.82			
	Рук. бриг.	Овечкин		31.05.82			
	Инж.	Исакович		31.05.82			