ТИПОВЫЕ КОНСТРУКЦИИ, ИЗДЕЛИЯ И УЗЛЫ ЗДАНИЙ И СООРУЖЕНИЙ

Серия 1.435.3-27

ВОРОТА ОТКАТНЫЕ С ПРИМЕНЕНИЕМ ГНУТЫХ ПРОФИЛЕЙ ИЗ ТОНКОЛИСТОВОЙ СТАЛИ С МЕХАНИЗИРОВАННЫМ ОТКРЫВАНИЕМ

Выпуск 3

КОМПЛЕКТУЮЩИЕ ИЗДЕЛИЯ ВОРОТ

РАБОЧИЕ ЧЕРТЕЖИ

20992-04
ЦЕНА

ТИПОВЫЕ КОНСТРУКЦИИ, ИЗДЕЛИЯ И УЗЛЫ ЗДАНИЙ И СООРУЖЕНИЙ

Серия 1.435.3-27

ВОРОТА ОТКАТНЫЕ С ПРИМЕНЕНИЕМ ГНУТЫХ ПРОФИЛЕЙ ИЗ ТОНКОЛИСТОВОЙ СТАЛИ С МЕХАНИЗИРОВАННЫМ ОТКРЫВАНИЕМ

Выпуск 3
КОМПЛЕКТУЮЩИЕ ИЗДЕЛИЯ ВОРОТ

РАБОЧИЕ ЧЕРТЕЖИ

РАЗРАБОТАНЫ:

ЭКБ ВПО „СОЮЗСТРОЙКОНСТРУКЦИЯ“

Зам. директора Л.А.Фейгель

Главный конструктор проекта Ю.А.Неизвестнов

Заведующий отделом А.М.Исаков

ЦНИИПРОМЗДАНИЙ

Зам. директора института С.М.Гликин

Зав. отделом НОК Г.М.Смилянский

Гл. специалист В.И Глебочкин

Рук. группы И.В.Шерстнева

УТВЕРЖДЕНЫ

ГОССТРОЕМ СССР

Протокол от 21 июня 1985г. № АЧ-24

Обозначение	Наименование	Стр.
1.435.3-27.3 00.00.00 ЭЗ	Ворота. Схема электрическая принципиальная	5
1.435.3-27.3 00.00.00 ПЭ3	Ворота. Перечень элементов	6
1.435.3-27.3 00.00.00 Э4	Ворота. Схема электрическая соединений	7
1.435.3-27.3 00.00.00 Э7	Ворота. Схема электрическая расположения	8
1.435.3-27.3 00.00.01	Кронштейн 3.234	10
1.435.3-27.3 00.00.02	Ограничитель	10
1.435.3-27.3 00.00.03	Монорельс	11
1.435.3-27.3 01.00.01	Обрамление	13
1.435.3-27.3 01.00.11	Вкладыш	13
1.435.3-27.3 01.01.00	Рама	14
1.435.3-27.3 01.01.00СБ	Рама. Сборочный чертеж	16
1.435.3-27.3 01.11.00	Кронштейн	18
1.435.3-27.3 01.11.00СБ	Кронштейн. Сборочный чертеж	18
1.435.3-27.3 01.11.01	Уголок	19
1.435.3-27.3 01.11.02	Косынка	19
1.435.3-27.3 01.01.01	Стойка	20
1.435.3-27.3 01.01.02	Импост	21
1.435.3-27.3 01.01.03	Импост	22
1.435.3-27.3 01.01.04	Направляющая	23
1.435.3-27.3 01.01.05	Уголок 3.232	24
1.435.3-27.3 01.03.00	Обрамление	25
1.435.3-27.3 01.03.01	Скоба	25
1.435.3-27.3 01.03.00СБ	Обрамление. Сборочный чертеж	26
1.435.3-27.3 01.04.00	Обрамление	27
1.435.3-27.3 01.04.00СБ	Обрамление. Сборочный чертеж	28
1.435.3-27.3 01.04.01	Обрамление	29
1.435.3-27.3 01.05.00	Обрамление	30
1.435.3-27.3 01.05.00СБ	Обрамление. Сборочный чертеж	31
1.435.3-27.3 01.05.01	Обрамление	32
1.435.3-27.3 02.00.00	Механизм выкатывания	33
1.435.3-27.3 01.03.02	Обрамление	34
1.435.3-27.3 02.00.00СБ	Механизм выкатывания. Сборочный чертеж	35
1.435.3-27.3 02.01.00	Толкатель	36
1.435.3-27.3 02.01.00СБ	Толкатель. Сборочный чертеж	36
1.435.3-27.3 02.11.00	Шток	37
1.435.3-27.3 02.11.00СБ	Шток. Сборочный чертеж	38
1.435.3-27.3 02.11.01	Штанга	38
1.435.3-27.3 02.11.02	Вилка	39
1.435.3-27.3 02.11.03	Скобка	39
1.435.3-27.3 02.01.01	Ось	40
1.435.3-27.3 02.02.00	Кронштейн	40
1.435.3-27.3 02.02.00СБ	Кронштейн. Сборочный чертеж	41
1.435.3-27.3 02.02.01	Ребро	42
1.435.3-27.3 02.02.02	Стержень	42
1.435.3-27.3 02.02.03	Опора	43
1.435.3-27.3 02.02.04	Направляющая	43
1.435.3-27.3 02.02.05	Уголок	44
1.435.3-27.3 02.02.06	Фланец	44

Инв. № подл. | Подп. и дата | Взам. инв. №

Зав. отд.	Исаков		23.10.85
Н. контр.	Орлова		23.10.85
Зам. зав. отд.	Кочергин		23.10.85
Рук. бриг.	Овечкин		23.10.85
Инж.	Поскотина		22.10.85

1.435.3-27.3 00.00.00

Содержание

Стадия	Лист	Листов
Р	1	6

ЭКБ ВПО Союзстройконструкция

Инв. № подл. | Подп. и дата | Взам. инв. №

1.435.3-27.3 00.00.00 Лист 2

Обозначение	Наименование	Стр.
1.435.3-27.3 02.03.00	Кожух	45
1.435.3-27.3 02.03.00СБ	Кожух. Сборочный чертеж	45
1.435.3-27.3 02.03.01	Стенка	46
1.435.3-27.3 02.03.02	Стенка	46
1.435.3-27.3 02.00.02	Ограничитель	47
1.435.3-27.3 02.00.03	Накладка	47
1.435.3-27.3 02.00.04	Пластина	48
1.435.3-27.3 02.00.05	Прижим	48
1.435.3-27.3 02.00.06	Цилиндр	49
1.435.3-27.3 02.00.07	Втулка	49
1.435.3-27.3 02.00.08	Стержень	50
1.435.3-27.3 02.00.09	Груз	50
1.435.3-27.3 03.00.00	Башмак	51
1.435.3-27.3 03.00.00СБ	Башмак. Сборочный чертеж	51
1.435.3-27.3 03.01.00	Башмак	52
1.435.3-27.3 03.01.00СБ	Башмак. Сборочный чертеж	52
1.435.3-27.3 03.00.01	Основание	53
1.435.3-27.3 04.00.00	Башмак	53
1.435.3-27.3 04.00.00СБ	Башмак. Сборочный чертеж	54
1.435.3-27.3 04.01.00	Башмак	55
1.435.3-27.3 04.01.00СБ	Башмак. Сборочный чертеж	55
1.435.3-27.3 04.01.01	Основание	56
1.435.3-27.3 04.00.01	Основание	57
1.435.3-27.3 0500.00	Упор	57
1.435.3-27.3 05.00.00СБ	Упор. Сборочный чертеж	58
1.435.3-27.3 05.01.00	Кронштейн	59
1.435.3-27.3 05.01.00СБ	Кронштейн. Сборочный чертеж	59

Инв. № подл. | Подп. и дата | Взам. инв. №

Копировал Формат А4

Обозначение	Наименование	Стр.
1.435.3-27.3 05.01.01	Косынка	60
1.435.3-27.3 05.01.02	Уголок	60
1.435.3-27.3 05.00.01	Планка	61
1.435.3-27.3 05.00.02	Пластина	61
1.435.3-27.3 06.00.00	Каретка	62
1.435.3-27.3 06.00.00СБ	Каретка. Сборочный чертеж	63
1.435.3-27.3 06.01.00	Кронштейн	65
1.435.3-27.3 06.01.00СБ	Кронштейн. Сборочный чертеж	65
1.435.3-27.3 06.01.01	Ребро	66
1.435.3-27.3 06.01.02	Ухо	67
1.435.3-27.3 06.01.03	Уголок	67
1.435.3-27.3 06.02.00	Коромысло	68
1.435.3-27.3 06.02.00СБ	Коромысло. Сборочный чертеж	68
1.435.3-27.3 06.02.01	Втулка	69
1.435.3-27.3 06.02.02	Щека	70
1.435.3-27.3 06.00.01	Ролик	70
1.435.3-27.3 06.00.02	Втулка	71
1.435.3-27.3 06.00.03	Втулка	71
1.435.3-27.3 06.00.04	Ось	72
1.435.3-27.3 06.00.05	Ось	72
1.435.3-27.3 07.00.00	Электропривод	73
1.435.3-27.3 07.00.00СБ	Электропривод. Сборочный чертеж	75
1.435.3-27.3 07.01.00	Муфта кулачковая	78
1.435.3-27.3 07.01.00СБ	Муфта кулачковая. Сборочный чертеж	79
1.435.3-27.3 07.01.01	Полумуфта	80
1.435.3-27.3 07.01.02	Полумуфта	81
1.435.3-27.3 07.01.03	Втулка	82
1.435.3-27.3 07.01.04	Пружина	83
1.435.3-27.3 07.01.05	Винт	83
1.435.3-27.3 07.01.06	Шайба	84

Инв. № подл. | Подп. и дата | Взам. инв. №

Копировал Формат А4

Обозначение	Наименование	Стр.
1.435.3-27.3 07.01.07	Втулка	84
1.435.3-27.3 07.01.08	Шайба	85
1.435.3-27.3 07.02.00	Рама	85
1.435.3-27.3 07.02.00СБ	Рама. Сборочный чертеж	86
1.435.3-27.3 07.02.10	Рама	86
1.435.3-27.3 07.02.10 СБ	Рама. Сборочный чертеж	87
1.435.3-27.3 07.02.11	Скоба	87
1.435.3-27.3 07.02.12	Планка	88
1.435.3-27.3 07.02.01	Камень	88
1.435.3-27.3 06.00.06	Шайба	89
1.436.3-27.3 07.03.00	Блок	89
1.435.3-27.3 07.03.00СБ	Блок. Сборочный чертеж	90
1.435.3-27.3 07.03.01	Кронштейн	90
1.435.3-27.3 07.03.02	Ролик	91
1.435.3-27.3 07.03.03	Ось	91
1.435.3-27.3 07.04.00	Механизм приводной	92
1.435.3-27.3 07.04.00СБ	Механизм приводной. Сборочный чертеж	93
1.435.3-27.3 07.04.10	Шарнир	94
1.435.3-27.3 07.04.11	Шайба	94
1.435.3-27.3 07.04.10 СБ	Шарнир. Сборочный чертеж	95
1.435.3-27.3 07.04.12	Ось	96
1.435.3-27.3 07.04.13	Пружина	96
1.435.3-27.3 07.04.20	Муфта	97
1.435.3-27.3 07.04.20СБ	Муфта. Сборочный чертеж	97
1.435.3-27.3 07.04.21	Полумуфта	98
1.435.3-27.3 07.04.22	Полумуфта	99
1.435.3-27.3 07.04.23	втулка	99
1.435.3-27.3 07.04.24	Палец	100
1.435.3-27.3 07.04.25	Кольцо	100
1.435.3-27.3 07.04.30	Плита	101
1.435.3-27.3 07.04.31	Плита	101

Взам. инв. № | Подп. и дата | Инв. № подл.

Обозначение	Наименование	Стр.
1.435.3-27.3 07.04.30СБ	Плита. Сборочный чертеж	102
1.435.3-27.3 07.04.32	Ухо	103
1.435.3-27.3 07.04.33	Вилка	103
1.435.3-27.3 07.04.40	Кронштейн	104
1.435.3-27.3 07.04.41	Ухо	104
1.435.3-27.3 07.04.40СБ	Кронштейн. Сборочный чертеж	105
1.435.3-27.3 07.04.42	Косынка	106
1.435.3-27.3 07.04.43	Уголок	106
1.435.3-27.3 07.06.00	Кожух	107
1.435.3-27.3 02.00.01	Блок	107
1.435.3-27.3 07.06.00СБ	Кожух. Сборочный чертеж	108
1.435.3-27.3 07.06.04	Обрамление	109
1.435.3-27.3 07.07.00	Рукоятка	109
1.435.3-27.3 07.07.00СБ	Рукоятка. Сборочный чертеж	110
1.435.3-27.3 07.07.01	Ручка	111
1.435.3-27.3 07.07.02	Ось	111
1.435.3-27.3 07.07.03	Планка	112
1.435.3-27.3 07.07.04	Винт	112
1.435.3-27.3 07.08.00	Рейка	113
1.435.3-27.3 07.08.00СБ	Рейка. Сборочный чертеж	114
1.435.3-27.3 07.08.10	Кронштейн	115
1.435.3-27.3 07.08.10СБ	Кронштейн. Сборочный чертеж	115
1.435.3-27.3 07.08.11	Пластина	116
1.435.3-27.3 07.08.12	Уголок	117
1.435.3-27.3 07.08.01	Рейка	118
1.435.3-27.3 07.00.01	Кронштейн	119
1.435.3-27.3 07.00.02	Упор	119
1.435.3-27.3 07.00.03	Планка	120
1.435.3-27.3 07.00.04	Планка	120
1.435.3-27.3 03.01.01	Основание	121
1.435.3-27.3 07.00.05	Ось	121

Взам. инв. № | Подп. и дата | Инв. № подл.

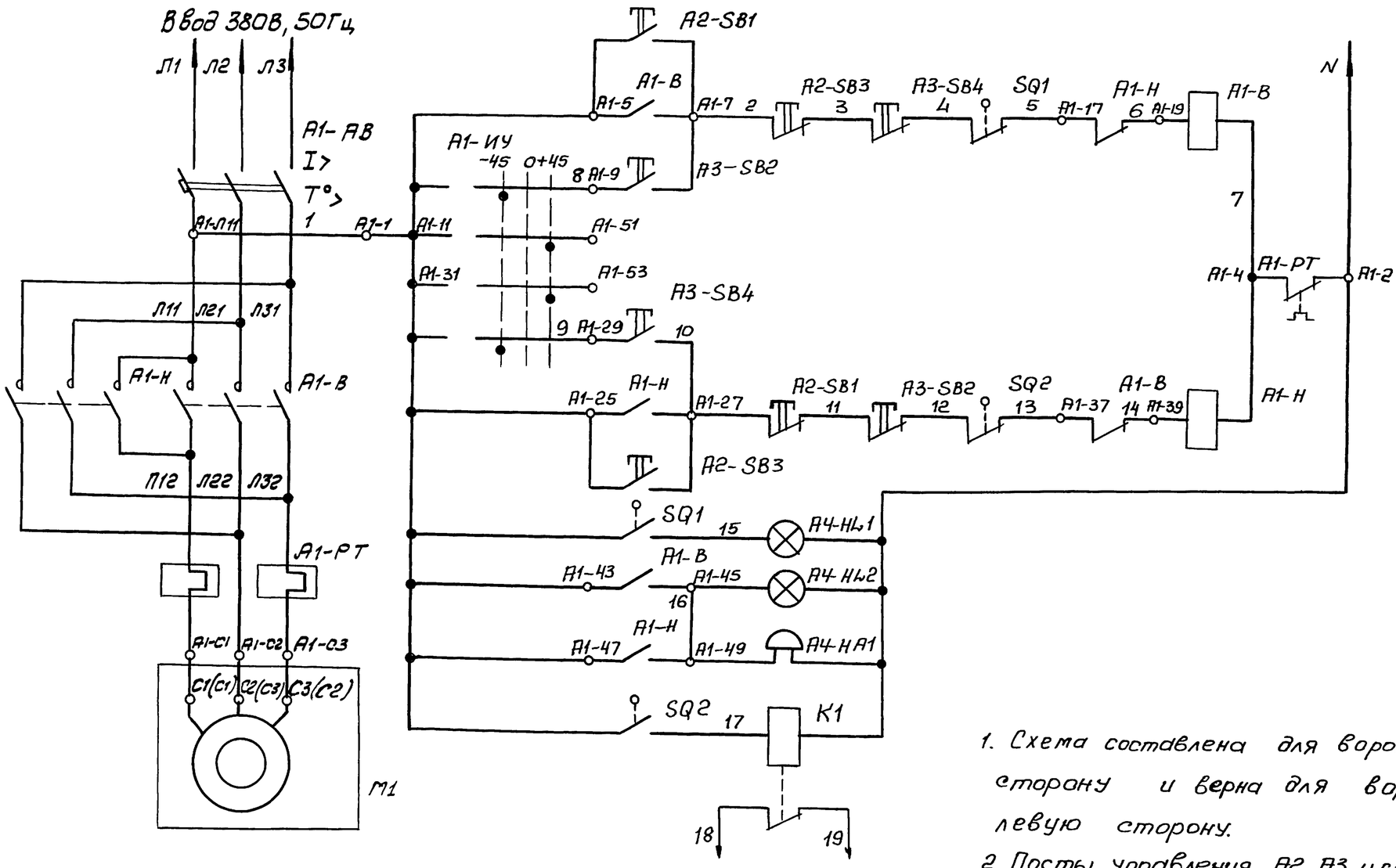

Открыть
Закрыть

В схему управления Воздушно-тепловой завесой

Диаграмма работы конечных выключателей

Поз. Обозначение	Контакт	Положение ворот		
		Закрыто	Промежуточное	Открыто
SQ1				■
		■	■	
SQ2		■		
			■	■

■ Контакт замкнут

□ Контакт разомкнут

1. Схема составлена для ворот с открыванием в правую сторону и верна для ворот с открыванием в левую сторону.
2. Посты управления А2, А3 и сигнальный пост А4 расположены в непосредственной близости от ворот, пост А2 – внутри, пост А3 – снаружи.

				1.435.3-27.3 00.00.00ЭЗ			
				Ворота. Схема электрическая принципиальная	Стадия	Масса	Масштаб
					Р		
Зав.отд.	Печеркин		25.10.85		Лист	Листов 1	
Н.контр.	Орлова		24.10.85		ЭКБ ВПО "Союзстройконструкция"		
Рук.бриг.	Ронжин		25.10.85				
Инж.	Вольтман		24.10.85				

Инв.№подл. | Подп. и дата | Взам.инв.№

Поз. обозначение	Наименование	Кол.	Примечание
А1	Ящик управления ЯУ5412-03А2И	1	
	ТУ 16-536.042-76Е		
А2, А3	Пост кнопочный ПКЕ222-2У2; 3/4";	2	
	№1-Ц,4,1з+1р „Откр."		
	№2-Ц,3,1з+1р, „Закр."		
	ТУ 16-642-006-80		
А4	Пост сигнальный	1	
	Пост сигнальный ПС-2У2, со звонком	1	Преломлятели
	громкого боя, ТУ16-535.194-75		НЛ1-зеленый, НЛ2-красный
	Лампа накаливания Б230-240-40	2	
	ГОСТ 2239-79		
К1	Реле РПУ-2-360203У3б, 220В, 50Гц,	1	
	ТУ 16-523.331-78		
М1	Электродвигатель	1	см.1.435.3-27.3 00.00.0033
SQ1, SQ2	Выключатель конечный	2	см.1.435.3-27.3 00.00.0033

Взам.инв.№ | Подп. и дата | Инв.№ подл.

1.435.3-27.3 00.00.00ПЭ3

Зав.отд	Печеркин		25.10.85
Н.контр	Орлова		25.10.85
Рук.бриг.	Ронжин		25.10.85
Инж.	Вольтман		24.10.85

Ворота

Перечень элементов

Стадия	Лист	Листов
Р		1

ЭКБ ВПО Союзстройконструкция

Копировал

Формат А4

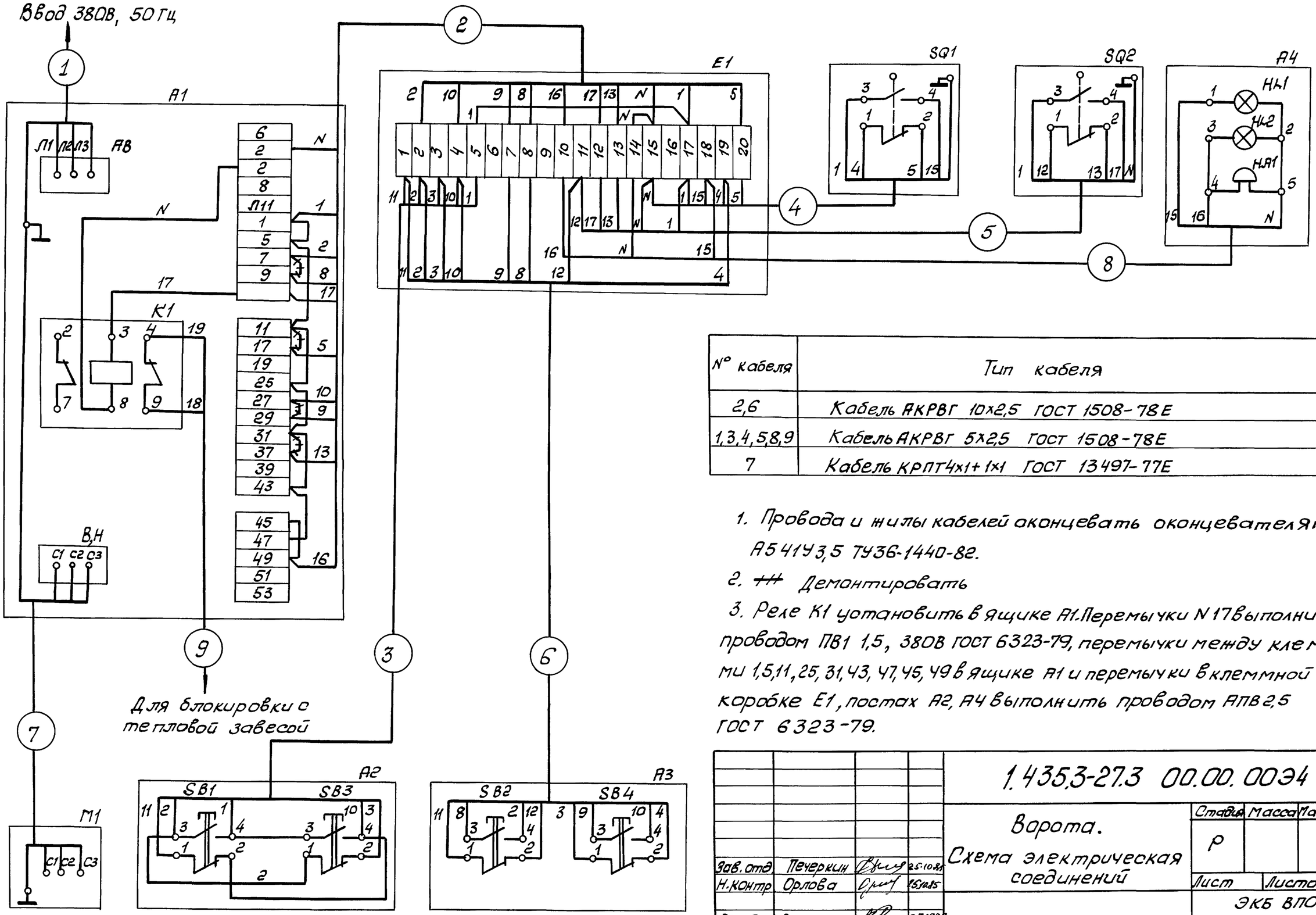

№ кабеля	Тип кабеля
2,6	Кабель АКРВГ 10х2,5 ГОСТ 1508-78Е
1,3,4,5,8,9	Кабель АКРВГ 5х2,5 ГОСТ 1508-78Е
7	Кабель КРПТ 4х1+1х1 ГОСТ 13497-77Е

1. Провода и жилы кабелей оконцевать оконцевателями А5 4 1 У 3,5 ТУ36-1440-82.
2. ~~+++~~ Демонтировать
3. Реле К1 установить в ящике А1. Перемычки N 17 выполнить проводом ПВ1 1,5, 380В ГОСТ 6323-79, перемычки между клеммами 1,5,11,25,31,43,47,45,49 в ящике А1 и перемычки в клеммной коробке Е1, постах А2, А4 выполнить проводом АПВ 2,5 ГОСТ 6323-79.

Зав. отд	Печеркин		25.10.85
Н. контр	Орлова		15.10.85
Рук. бриг.	Ронжин		25.10.85
Инж.	Вольтман		24.10.85

1.435.3-27.3 00.00.00Э4

Ворота.
Схема электрическая соединений

Стадия	Масса	Масштаб
Р		
Лист	Листов 1	

ЭКБ ВПО Союзстройконструкция

Копировал

20992-04 8

Формат А3

Взам. инв. №
Подп. и дата
Инв. № подл.

Рис. 1

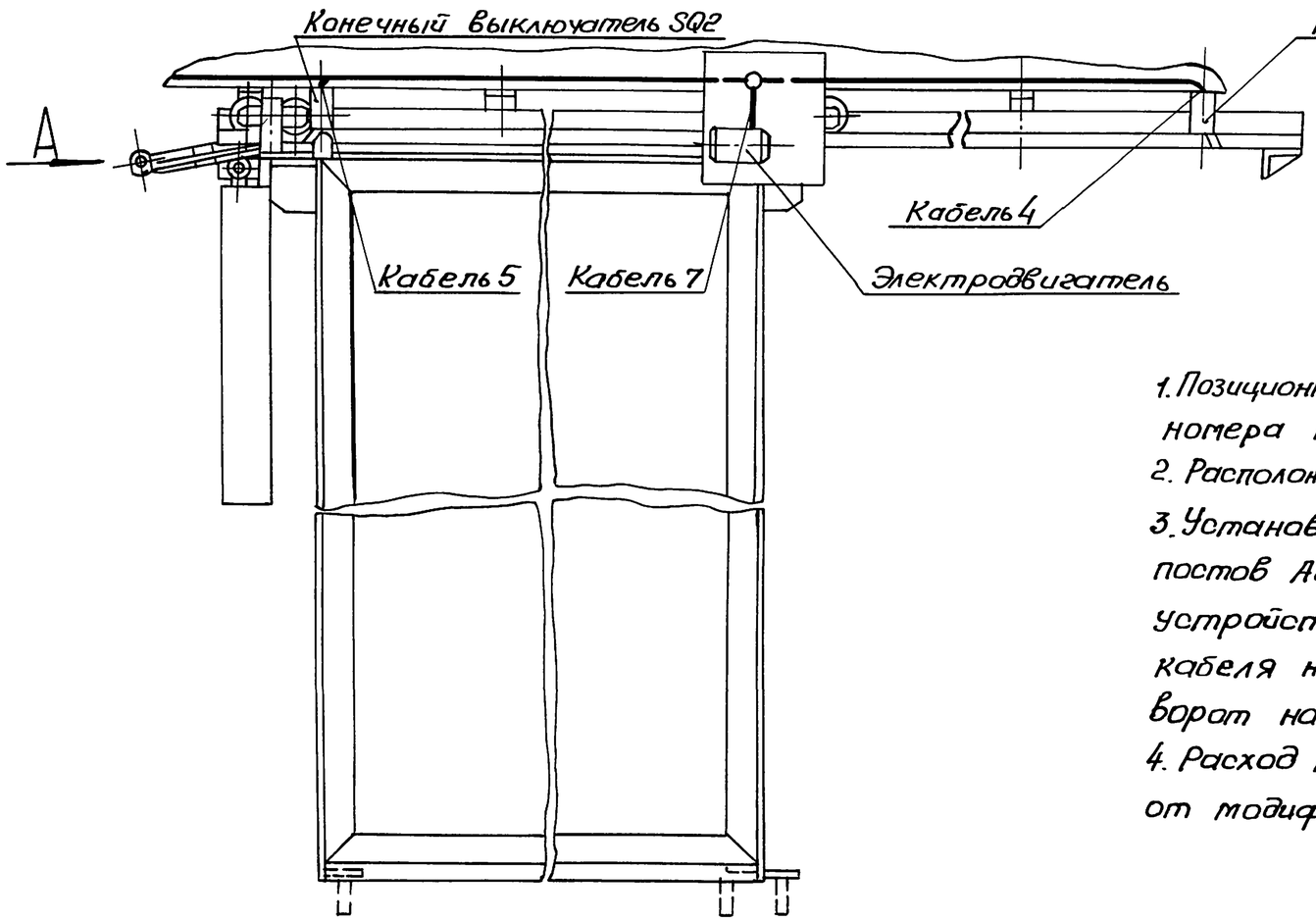

1. Позиционные обозначения элементов даны по схеме 1.435.3-27.3.000.00ПЭ3 номера кабелей - по 1.435.3 -27.3.00.00.00Э4.
2. Расположение А1.... А4 клеммной коробки Е1 условно.
3. Установка ящика управления А1, клеммной коробки Е1, постов А2, А3, А4, способ прокладки кабелей, проход через стену, устройство заземления, подвод питания к ящику А1, расход кабеля на электромонтаж определяется в проекте установки ворот на объекте.
4. Расход кабеля для прокладки от М1, SQ1, SQ2 в зависимости от модификации ворот приведен в таблице (лист 2).

Инв. № подл.			
Подп. и дата			
Взам. инв. №			

				1.435.3-27.3 00.00.00Э7		
				Ворота. Схема электрическая расположения	Стадия	Масса	Масштаб
					Р		1:20
					Лист 1	Листов 2	
Зав. отд	Печеркин		25.10.85		ЭКБ ВПО "Союзстройконструкция"		
Н. контр	Орлова		25.10.85				
Рук. бриг.	Ронжин		25.10.85				
Инж.	Вольтман		24.10.85				

Копировал

Формат А3

Рис.2

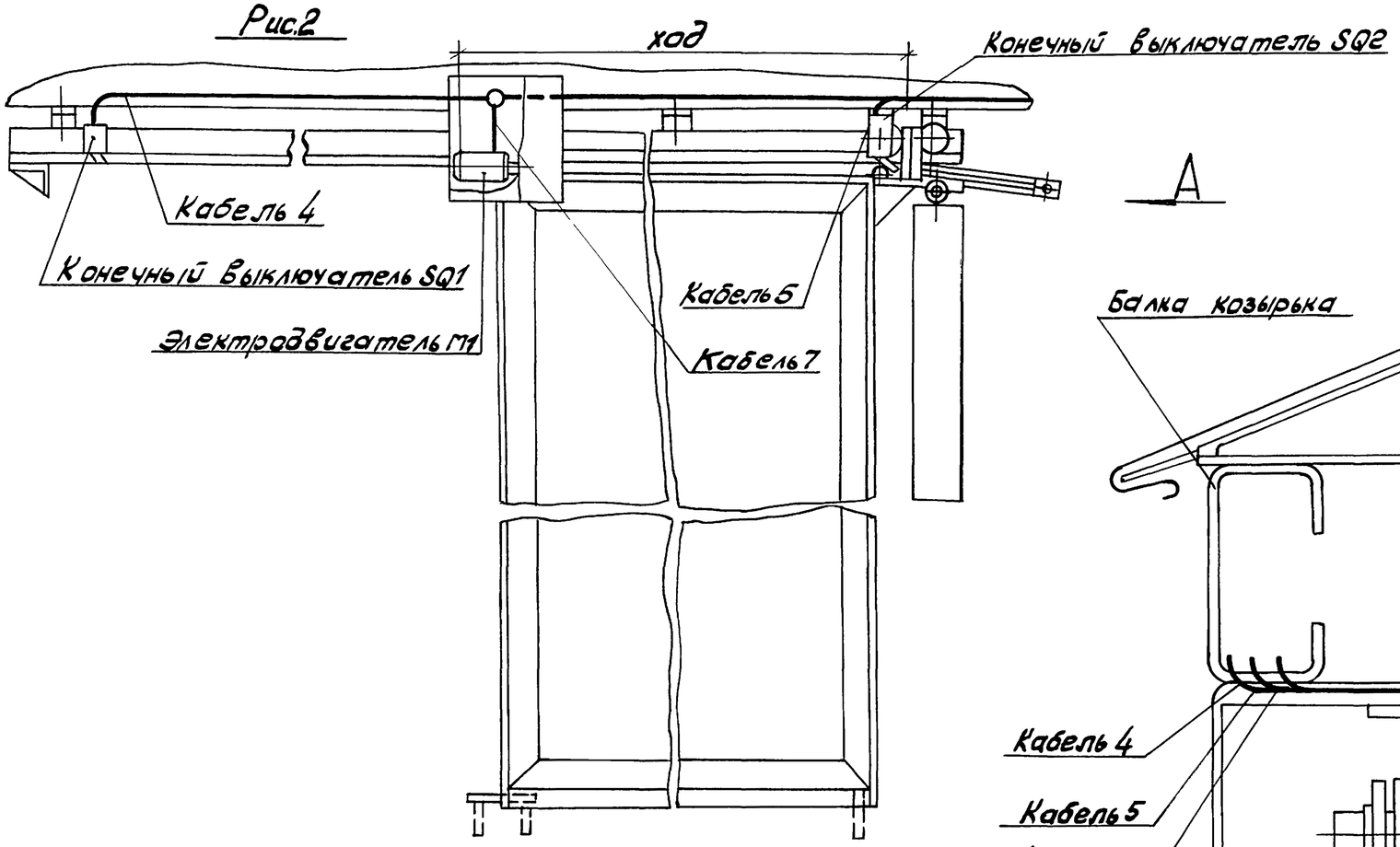

Вид А

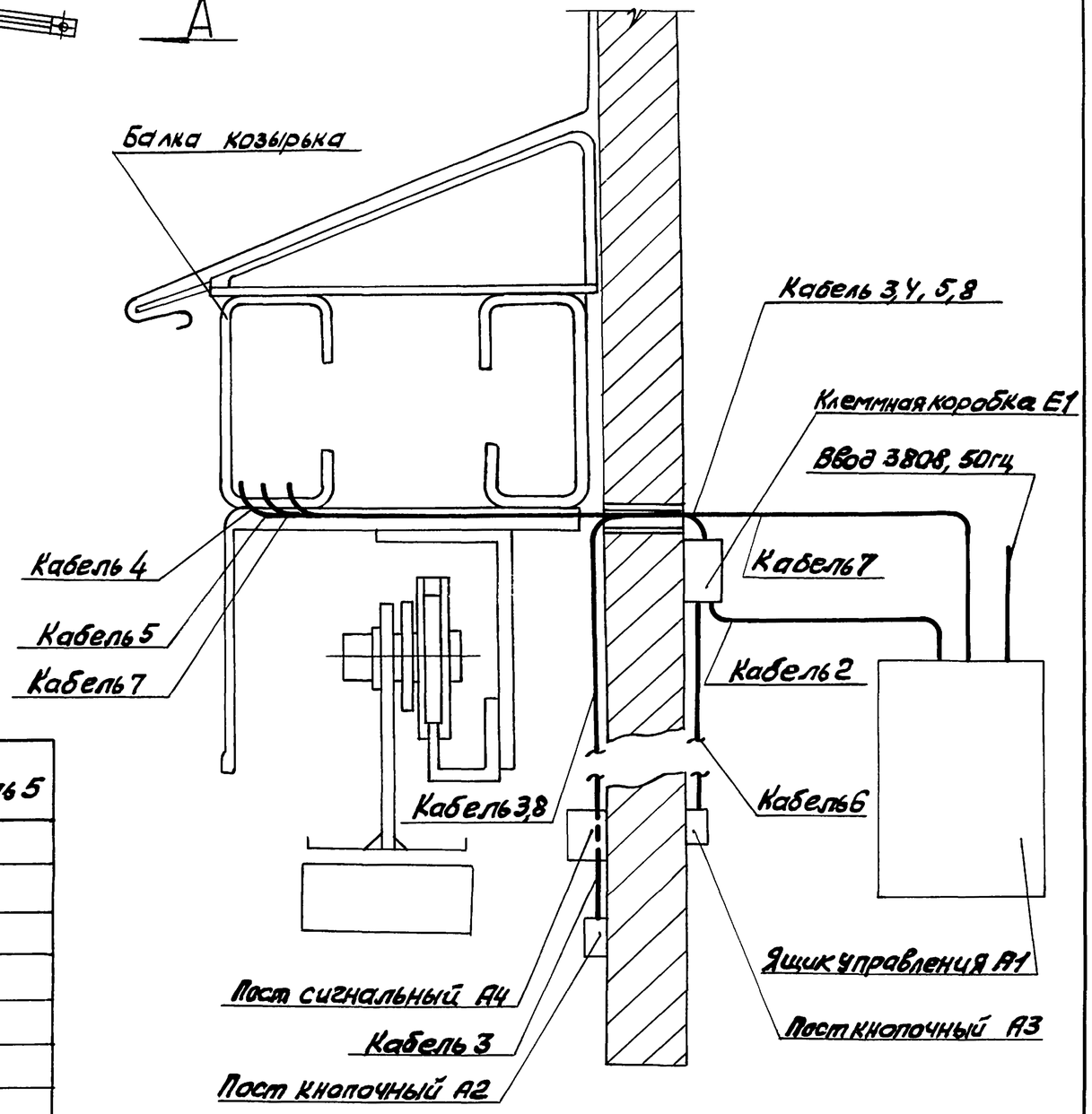

Расход кабеля, мм

Марка ворот	Рис.	Кабель 7	Кабель 4	Кабель 5
ВОМ30-30, ВОМ30-30Н	1	5300	7600	1600
ВОМ36-36, ВОМ36-36Н	1	6200	8800	1600
ВОМ42-42, ВОМ42-42Н	1	6900	10000	1600
ВОМ48-54, ВОМ 48-54 Н	1	7500	11200	1600
ВОМ30-30Л, ВОМ30-30ЛН	2	5300	7600	1600
ВОМ36-36Л, ВОМ36-36ЛН	2	6200	8800	1600
ВОМ42-42Л, ВОМ42-42ЛН	2	6900	10000	1600
ВОМ48-54Л, ВОМ48-54ЛН	2	7200	11200	1600

Инв. № подл. | Подп. и дата | Взам. инв. №

Копировал ПУ - 20992-04 10 формат А3

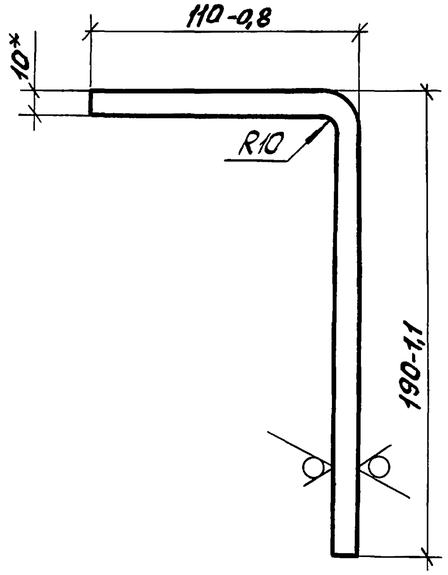

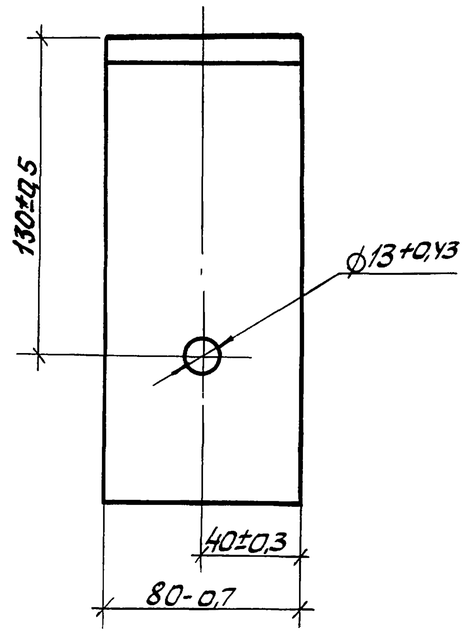

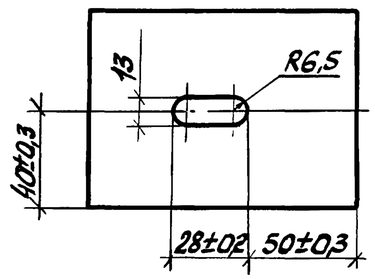

1.* Размер для справок.
2. Покрытие наружной поверхности: грунтовка ПЛ-0213, ТУ6-10-1935-84, IV-ХЛ1.

Изм.	Кол.уч.	Лист	№ док.	Подп.	Дата	1.435.3-27.3 00.00.01
Зав.отд.	Исаков				25.10.85	Кронштейн 3.234
Н.контр.	Орлова				25.10.85	
Зам.зав.отд.	Кочергин				23.10.85	Лист Б10 ГОСТ 19903-74 / Ст3 ГОСТ 14637-79
Рук.бриг.	Овечкин				23.10.85	
Инж.	Исаковичу				22.10.85	

Стадия	Масса	Масштаб
Р	1,88	1:2,5
Лист	Листов 1	

ЭКБ ВПО Союзстройконструкция"

Инв.№подл. | Подп. и дата | Взам.инв.№

Копировал ПУ- Формат А4

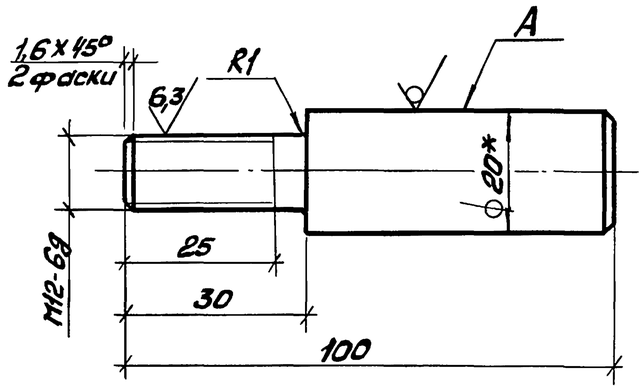

1.* Размер для справок.
2. Неуказанные предельные отклонения размеров: валов $-t_2$, остальных $\pm t_2/2$.
3. Покрытие поверхности А: грунтовка ПЛ-0213, ТУ6-10-1935-84, IV-ХЛ1.

Изм.	Кол.уч.	Лист	№ док.	Подп.	Дата	1.435.3-27.3 00.00.02
Зав.отд.	Исаков				25.10.85	Ограничитель
Н.контр.	Орлова				25.10.85	
Зам.зав.отд.	Кочергин				23.10.85	Круг В25 ГОСТ 2590-71 / 35 ГОСТ 1050-74
Рук.бриг.	Овечкин				23.10.85	
Инж.	Исаковичу				22.10.85	

Стадия	Масса	Масштаб
Р	0,16	1:1
Лист	Листов 1	

ЭКБ ВПО Союзстройконструкция"

Инв.№подл. | Подп. и дата | Взам.инв.№

Копировал ПУ- Формат А4

Рис.1

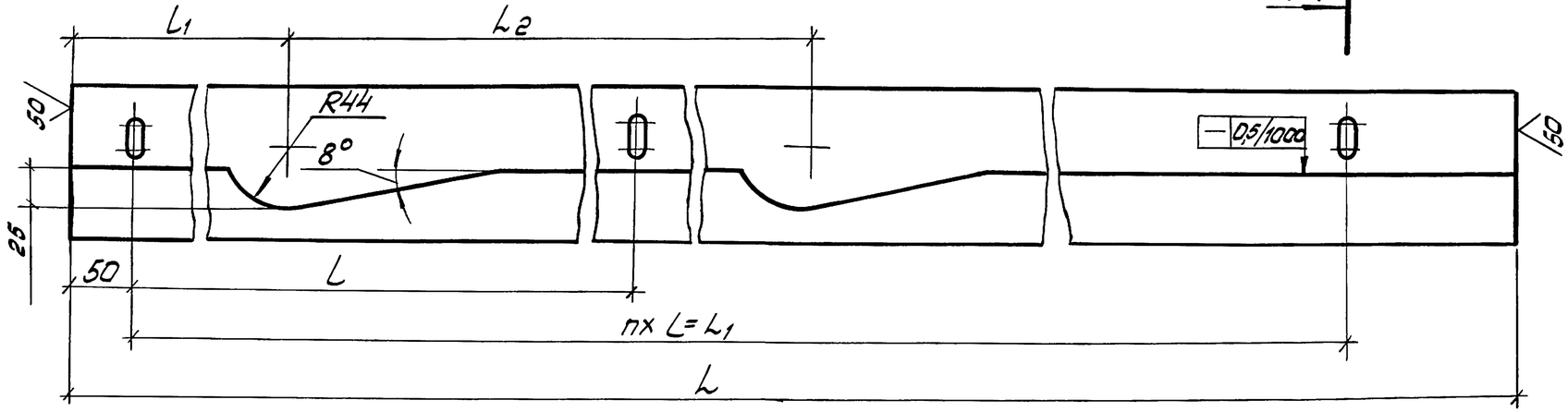

А-А
М 1:2

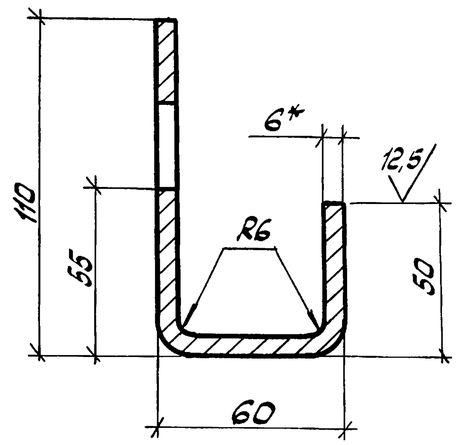

Рис.2

Остальное см. рис.1

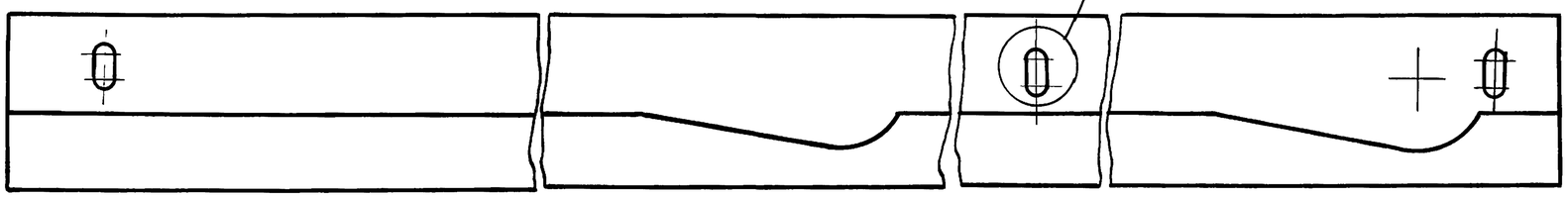

Вид В

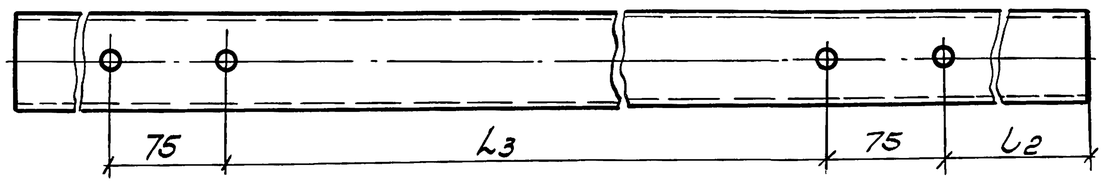

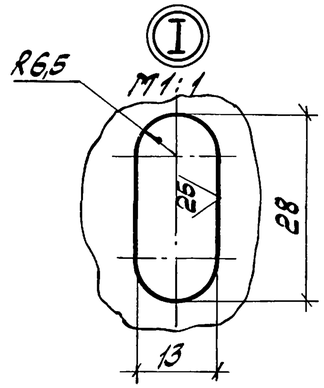

1.* Размер для справок.

2. Неуказанные предельные отклонения размеров: отверстий $\pm t_2$, валов - t_2, остальных $\pm t_2/2$.

3. Покрытие поверхности: грунтовка ПЛ-0213, ТУ6-10-193584, IV-хл-1.

Таблицу исполнений см. лист2.

Зав.отд	Исаков		23.10.85
Н.контр	Орлова		24.10.85
Зам.зав.отд	Кочергин		23.10.85
Рук.бриг	Овечкин		23.10.85
Инж.	Пасютина		22.10.85

1.435.3-27.3 00.00.03

Монорельс

Стадия	Масса	Масштаб
Р	см. табл.	1:4
Лист 1	Листов 2	

Лист Б6 ГОСТ 19903-74
Ст3 ГОСТ 14637-79

ЭКБ ВПО Союзстройконструкций

Копировал

20992-04 12

Формат А3

Инв.№подл. | Подп. и дата | Взам.инв.№

Вид Б лист 1

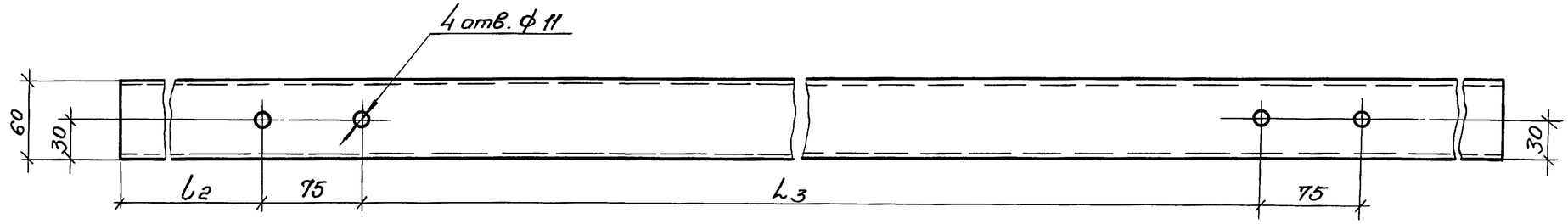

Размеры, мм

Обозначение	Рис.	L	L1	L2	L3	l	l1	l2	n	Масса, кг
1.435.3-27.3 00.00.03	1	7300	7200	3384	6632	600	418	331	12	67
-01	1	8050	7800	3984	7832	600	118	31	13	75
-02	1	9700	9600	4584	9032	300	418	331	32	90
-03	1	10450	10200	5184	10232	600	118	31	17	97
-04	2	7300	7200	3384	6632	600	418	331	12	67
-05	2	8050	7800	3984	7832	600	118	31	13	75
-06	2	9700	9600	4584	9032	300	418	331	32	90
-07	2	10450	10200	5184	10232	600	118	31	17	97

Взам. инв. №
Подп. и дата
Инв. № подл.

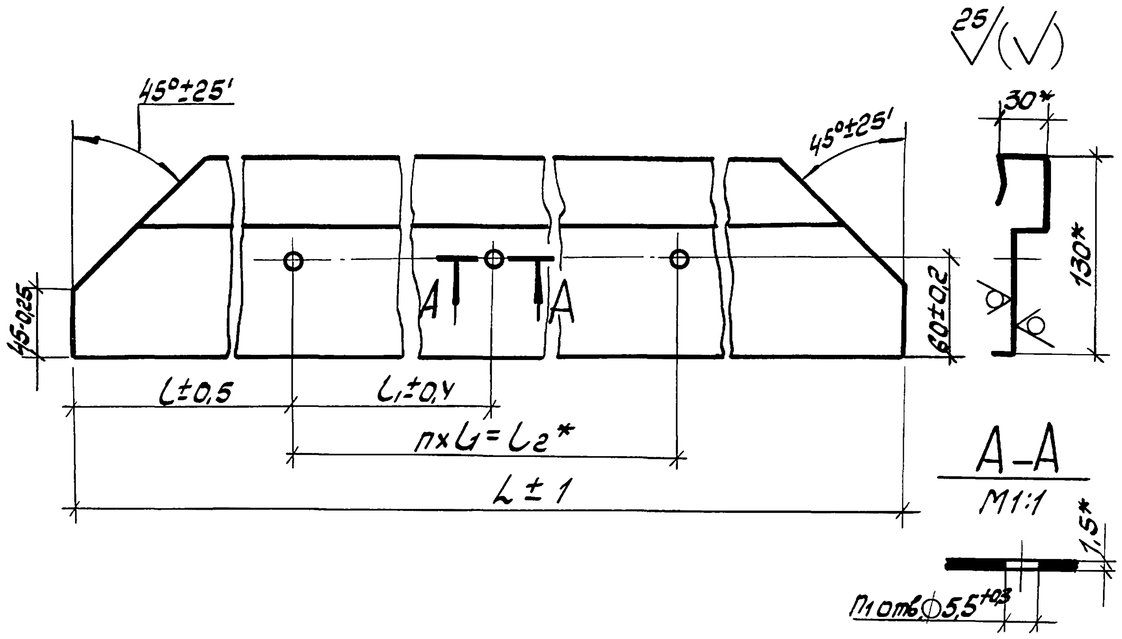

Размеры, мм.

Обозначение	L	l	l1	l2	n	n1	Масса, кг
1.435.3 -27.3.01.00.01	3072	196	536	2680	5	6	7,30
-01	3672	196	656	3280	5	6	8,70
-02	4272	196	480	3880	8	9	10,20
-03	4872	196	560	4480	8	9	16,65

1.* Размеры для справок.

2. Покрытие поверхности: грунтовка ЛЛ-0213, ТУ6 -10 - 1935 -84, IV -ХЛ1.

Зав. отд.	Исаков		23.10.85	1.435.3-27.3. 01.00.01		
Н. контр.	Орлова		24.10.85	Обрамление	Стадия: Р	Масса: см. табл.	Масштаб: 1:4
Зам. зав. отд.	Кочергин		23.10.85		Лист	Листов 1
Рук. бриг.	Овечкин		23.10.85	2.403.0Ц-П 1.5ТУ67-522-83 Ст3кп ГОСТ14918-80	ЭКБ ВПО "Союзстройконструкция"
Инж.	Поскотина		23.10.85		

Копировал ОТУ - Формат А4

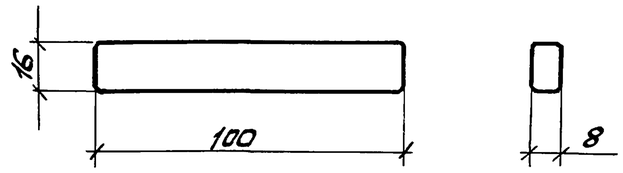

1. Радиусы скруглений 2мм.
2. Неуказанные предельные отклонения размеров: валов - t2, остальных ± t2/2.

Зав. отд.	Исаков		23.10.85	1.435.3-27.3 01.00.11		
Н. контр.	Орлова		24.10.85	Вкладыш	Стадия: Р	Масса: 0,013	Масштаб: 1:2
Зам. зав. отд.	Кочергин		23.10.85		Лист	Листов 1
Рук. бриг.	Овечкин		23.10.85	Полиэтилен 20908-070, сорт 1 ГОСТ16338-77	ЭКБ ВПО "Союзстройконструкция"
Инж.	Поскотина		23.10.85		

Копировал ОТУ - Формат А4

Инв. № подл.	Подп. и дата	Взам. инв. №

Формат	Зона	Поз.	Обозначение	Наименование	Кол. на исполн. 1.435.3-27.3 01.01.00- —	02	02	03	04	05	06	07			Примечание
				Документация											
А3			1.435.3-27.3 01.01.00СБ	Сборочный чертеж	X	X	X	X	X	X	X	X			
				Сборочные единицы											
А4		1	1.435.3-27.3 01.11.00	Кронштейн	2	2	2	2	2	2	2	2			
				Детали											
А3		3	1.435.3-27.3 01.01.01	Стойка	2				2						
			-01	Стойка		2				2					

Зав.отд.	Исаков		23.10.85
Н. контр.	Орлова		24.10.85
Зам.зав.отд.	Кочергин		23.10.85
Рук.бриг	Овечкин		23.10.85
Инж.	Исакович		23.10.85

1.435.3-27.3 01.01.00

Рама

Стадия	Лист	Листов
Р	1	4

ЭКБ ВПО Союзстройконструкция

Копировал

Формат А4

Инв. № подл.	Подп. и дата	Взам. инв. №

Формат	Зона	Поз.	Обозначение	Наименование	Кол. на исполн. 1.435.3-27.3 01.01.00- —	01	02	03	04	05	06	07			Примечание
А3		3	1.435.3-27.3 01.01.01 -02	Стойка			2				2				
			-03	Стойка				2				2			
А3		4	1.435.3-27.3 01.01.02	Импост	1				1						
			-01	Импост		1				1					
			-02	Импост			1				1				
			-03	Импост				1				1			
А3		5	1.435.3-27.3 01.01.03	Импост	1				1						
			-01	Импост		1				1					
			-02	Импост			1				1				
			-03	Импост				1				1			
А3		6	1.435.3-27.3 01.01.04	Направляющая	1										
			-01	Направляющая		1									
			-02	Направляющая			1								
			-03	Направляющая				1							
			-04	Направляющая					1						
			-05	Направляющая						1					
			-06	Направляющая							1				
			-07	Направляющая								1			
А3		7	1.435.3-27.3 01.01.05	Уголок 3.232	4	4	4	4	4	4	4	4			

20992-04 15

1.435.3-27.3 01.01.00

Лист 2

14

Копировал

Формат А4

Инв. № подл.	Подп. и дата	Взам. инв. №

Формат	Зона	Поз.	Обозначение	Наименование	Кол. на исполн. 1.435.3-27.3 01.01.00- —	01	02	03	04	05	06	07			Примечание
				Стандартные изделия											
		9		Болт 3М12-8g х 25.56.099 ГОСТ 7796-70	4	4	4	4	4	4	4	4			
		10		Болт 3М12-8g х 25.56.099 ГОСТ 7798-70	36	36	36	36	36	36	36	36			
				Прочие изделия											
		11		Винт 3-4,2х13.49 ТУ 67-637-84	12	14	16	18	12	14	16	18			

1.435.3-27.3 01.01.00 Лист 3

Копировал ОТУ- Формат А4

Инв. № подл.	Подп. и дата	Взам. инв. №

Формат	Зона	Поз.	Обозначение	Наименование	Кол. на исполн. 1.435.3-27.3 01.01.00- —	01	02	03	04	05	06	07			Примечание
				Материалы											
		13		Проволока 2-О-С ГОСТ 3282-74	3,5	3,5	3,5	3,5	3,5	3,5	3,5	3,5			м

1.435.3-27.3 01.01.00 Лист 4

Копировал ОТУ Формат А4

20992-04 16

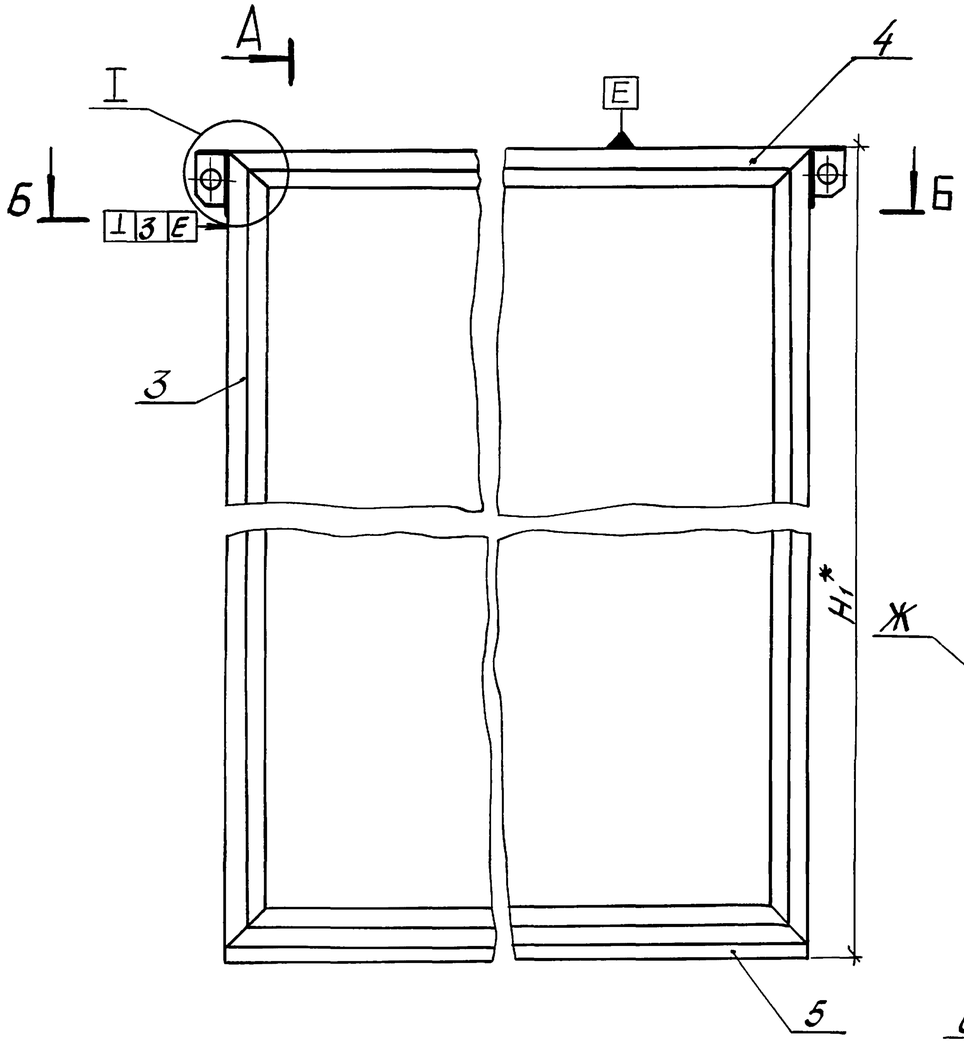

Рис.1
М1:4

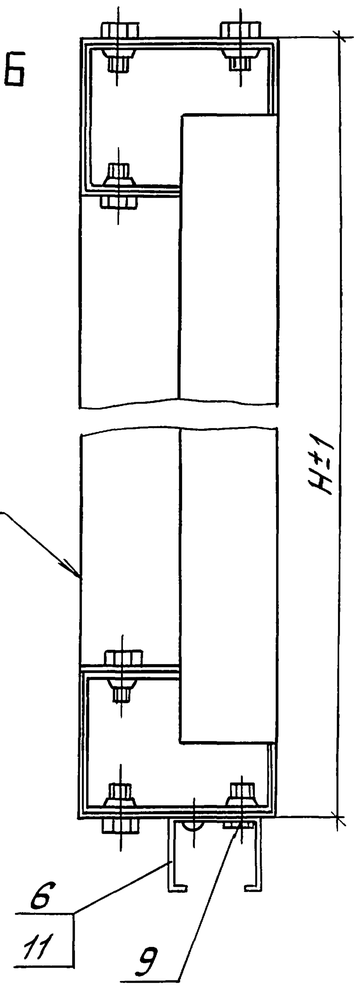

Рис.2
М1:4

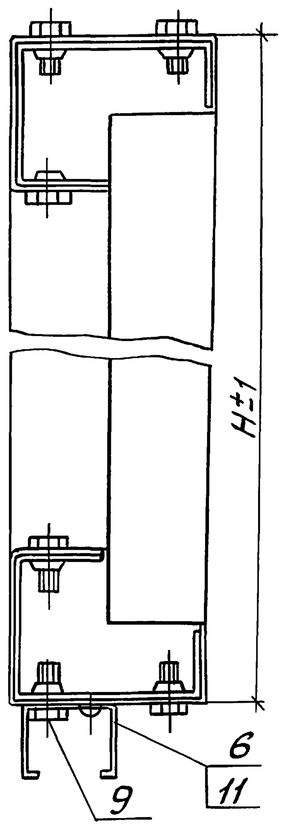

Обозначение	Рис. для сеч. А-А	В, мм	Н, мм	Н1,* мм.	Масса, кг
1.435.3-27.3 01.01.00	1	3104	2982	3032	100
-01	1	3704	3582	3632	115,2
-02	1	4304	4182	4232	130,8
-03	1	4904	5382	5432	153,4
-04	2	3104	2982	3032	100
-05	2	3704	3582	3632	115,2
-06	2	4304	4182	4232	130,8
-07	2	4904	5382	5432	153,4

1.* Размеры для справок.

2. Неплоскостность поверхности Ж местах стыков сопрягаемых деталей поз. 3,4 не более 0,3 мм.

Б-Б
М1:4

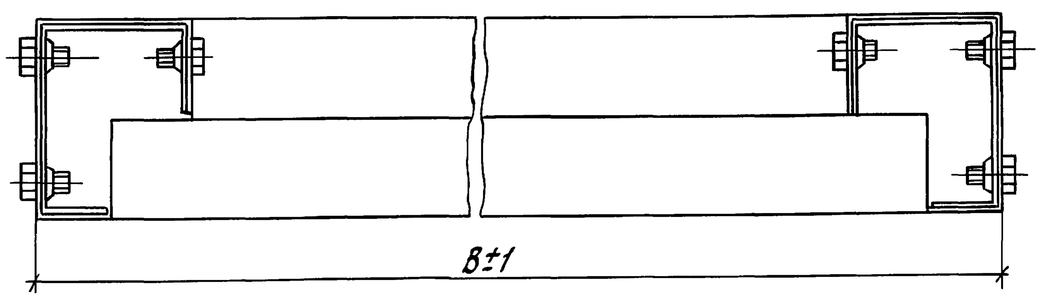

Инв. № подл. | Подп. и дата | Взам. инв. №

Зав. отд.	Исаков		23.10.85
Н. контр.	Орлова		24.10.85
Зам. зав. отд.	Кочергин		23.10.85
Рук. бриг.	Овечкин		23.10.85
Инж.	Поскотина		23.10.85

1.435.3-27.3 01.01.00СБ

Рама
Сборочный чертеж

Стадия	Масса	Масштаб
Р	См. табл.	1:15
Лист 1	Листов 2	

ЭКБ ВПО "Союзстройконструкция"

Копировал

20992-04 17

Формат А3

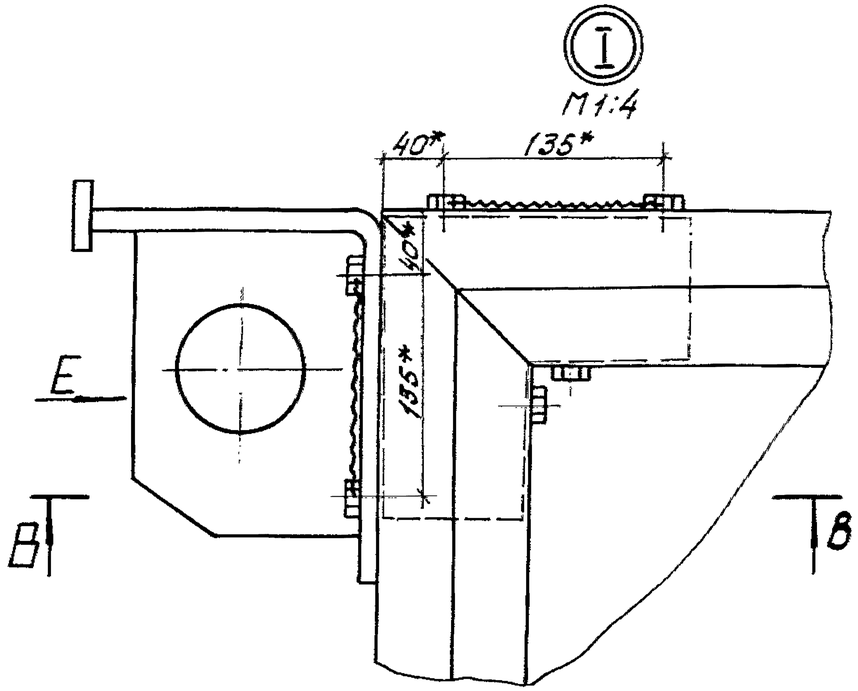

Вид Е
М1:4

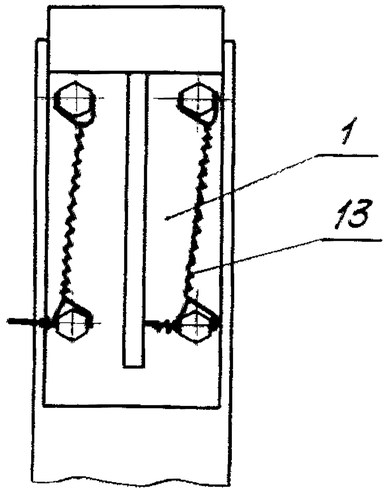

В–В
М1:2

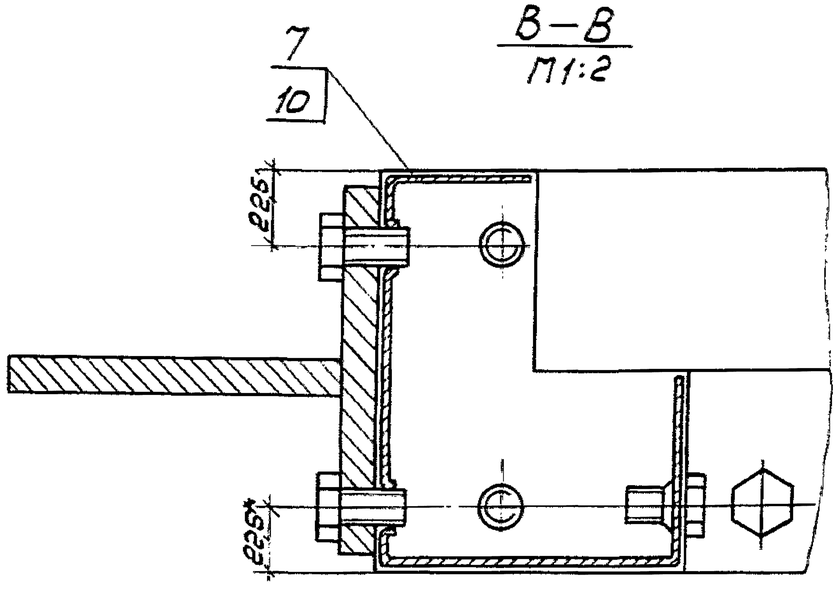

Формат	Зона	Поз.	Обозначение	Наименование	Кол.	Примечание
				Документация		
А4			1.435.3-27.3 01.11.00СБ	Сборочный чертеж		
				Детали		
А4		1.	1.435.3-27.3 01.11.01	Уголок	1	
А4		2	1.435.3-27.3 01.11.02	Косынка	1	
Б4		3	1.435.3-27.3 01.11.03	Упор	1	0,6кг
				Лист Б12 ГОСТ 19903-74		
				Ст3 ГОСТ 14637-79		
				50×120 мм		

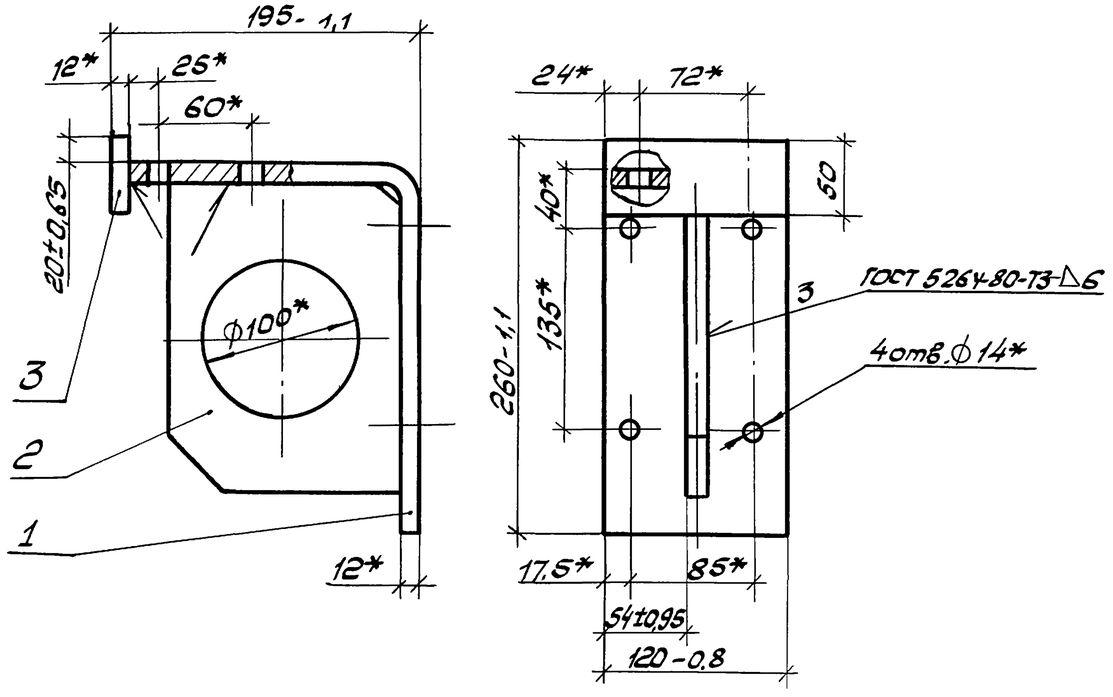

1.* Размер для справок.
2. Покрытие поверхности: грунтовка ПЛ-0213 ТУ6-10-1935-84, IV- ХЛ1.

Зав. отд.	Исаков	[signature]	23.10.85	1.435.3-27.3 01.11.00			
Н. контр.	Орлова	[signature]	24.10.85	Кронштейн	Стадия	Лист	Листов
Зам. зав. отд.	Кочергин	[signature]	23.10.85		Р		1
Рук. бриг.	Овечкин	[signature]	23.10.85		ЭКБ ВПО "Союзстройконструкция"		
Инж.	Исакович	[signature]	22.10.85				

Инв. № подл. | Подп. и дата | Взам. инв. №

Копировал [signature] Формат А4

Зав. отд.	Исаков	[signature]	23.10.85	1.435.3-27.3 01.11.00СБ			
Н. контр.	Орлова	[signature]	24.10.85	Кронштейн. Сборочный чертеж	Стадия	Масса	Масштаб
Зам. зав. отд.	Кочергин	[signature]	23.10.85		Р	6,9	1:4
Рук. бриг.	Овечкин	[signature]	23.10.85		Лист	Листов 1	
Инж.	Исакович	[signature]	22.10.85		ЭКБ ВПО "Союзстройконструкция"		

Инв. № подл. | Подп. и дата | Взам. инв. №

Копировал [signature] 20992-04 19 Формат А4

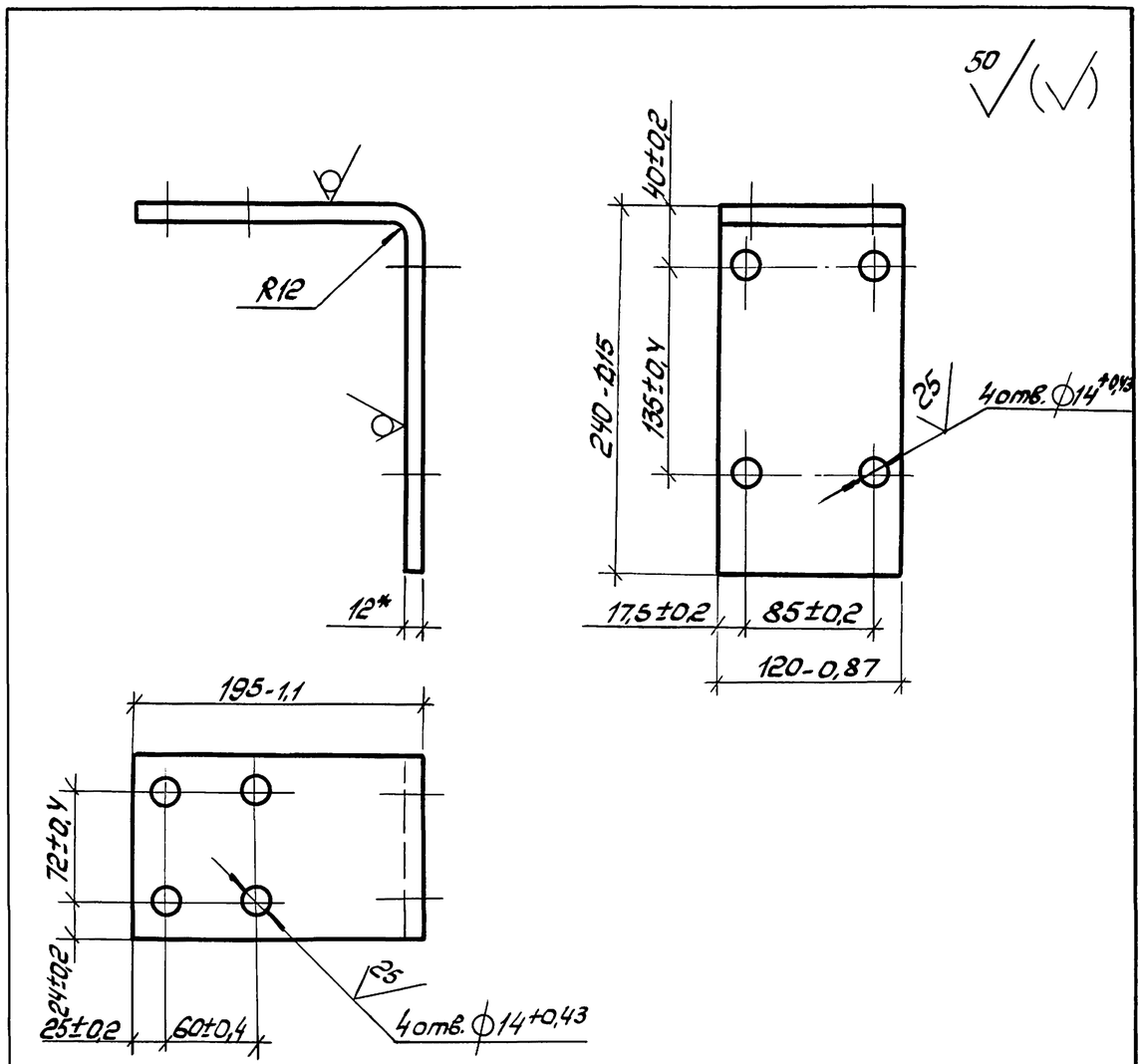

1.* Размер для справок.
2. Неуказанные предельные отклонения размеров ± t2/2.

Изм.	Кол. уч.	Лист	№ док.	Подп.	Дата	1.435.3-27.3 01.11.01	
Зав. отд.	Исаков				25.10.85	Уголок	Стадия: Р; Масса: 4,55; Масштаб: 1:4
Н. контр.	Орлова				25.10.85		Лист; Листов 1
Зам. зав. отд.	Кочергин				23.10.85	Лист Б12 ГОСТ 19903-74 / Ст3 ГОСТ 14637-79	ЭКБ ВПО Союзстройконструкция
Рук. бриг.	Овечкин				23.10.85		
Инж.	Жучкова				22.10.85		

Копировал ТЖ- Формат А4

Инв. № подл. | Подп. и дата | Взам. инв. №

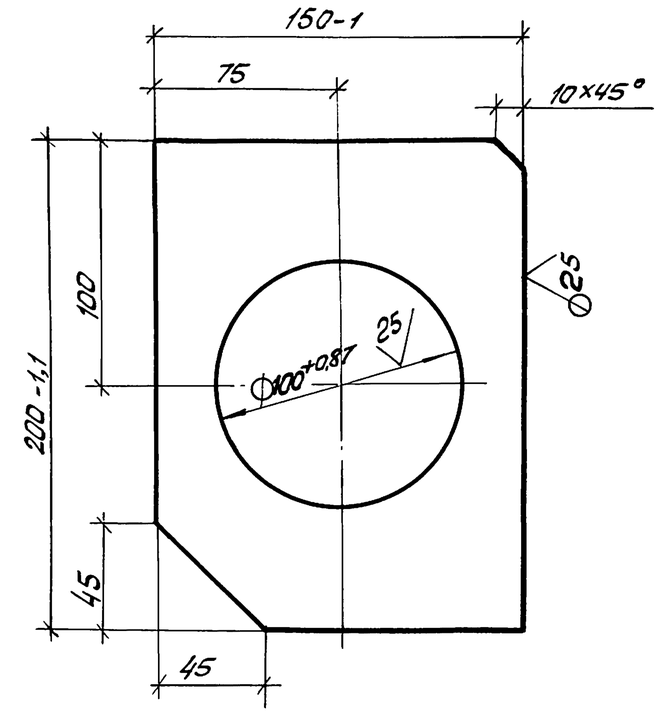

Неуказанные предельные отклонения размеров ± t2/2.

Изм.	Кол. уч.	Лист	№ док.	Подп.	Дата	1.435.3-27.3. 01.11.02	
Зав. отд.	Исаков				25.10.85	Косынка	Стадия: Р; Масса: 1,8; Масштаб: 1:4
Н. контр.	Орлова				25.10.85		Лист; Листов 1
Зам. зав. отд.	Кочергин				23.10.85	Лист Б12 ГОСТ 19903-74 / Ст3 ГОСТ 14637-79	ЭКБ ВПО Союзстройконструкция
Рук. бриг.	Овечкин				23.10.85		
Инж.	Жучкова				22.10.85		

Копировал ОТУ- Формат А4

25 √ (√)

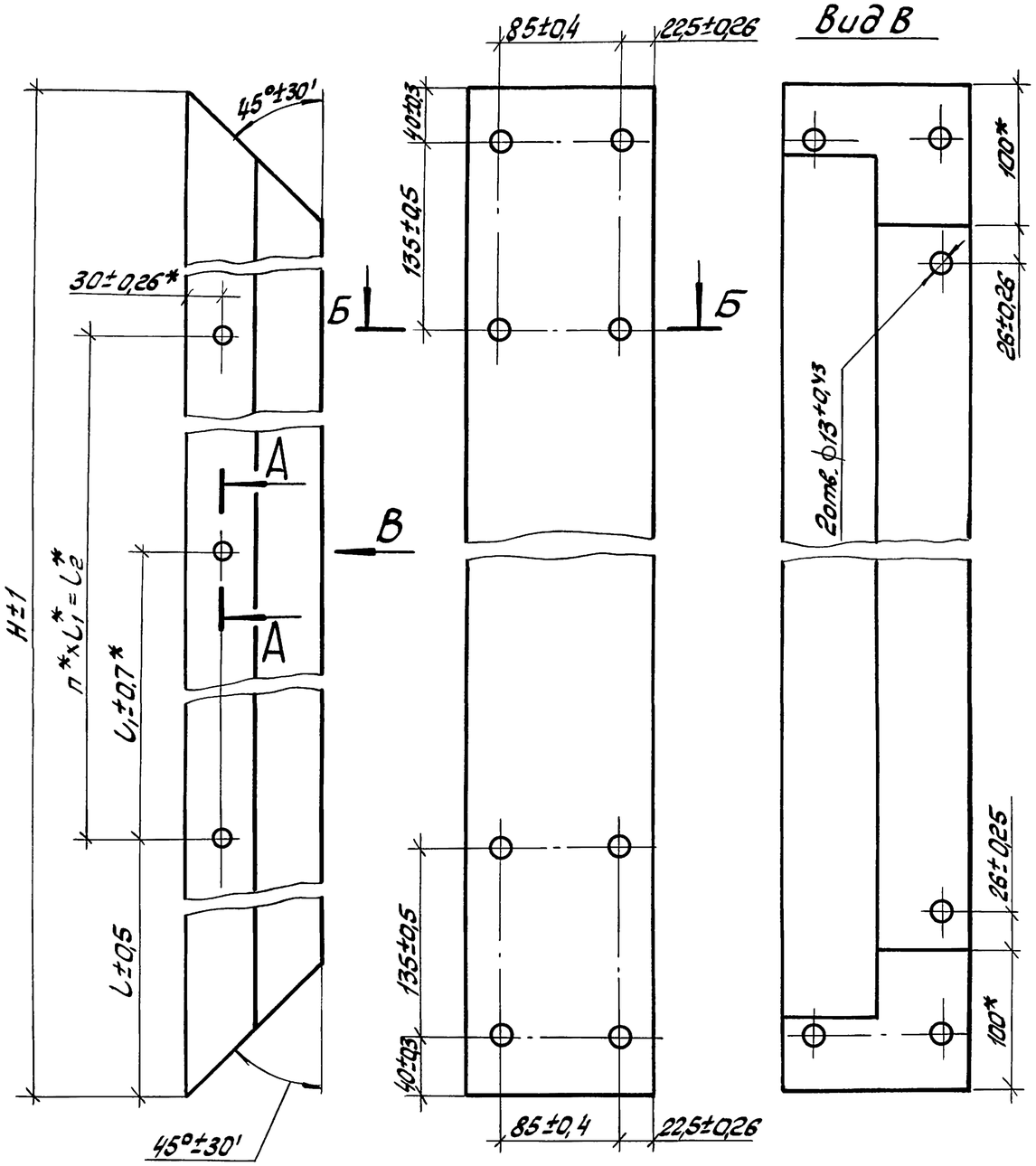

А–А
М1:1

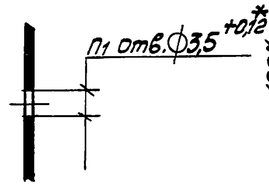

Б – Б

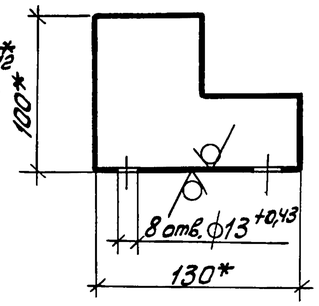

Размеры, мм.

Обозначение	H	L	L1	L2	n	n1	Масса, кг.
1.435.3-27.3 01.01.01	2982	211	512	2560	5	6	17,2
-01	3582	211	632	3160	5	6	20,7
-02	4182	211	470	3760	8	9	24,4
-03	5382	211	620	4960	8	9	31,5

1.* Размеры для справок.
2. Покрытие наружной поверхности: грунтовка ПЛ-0213, ТУ6-10-1935-84, IV-ХЛ1.

Зав.отд.	Исаков		23.10.85	1.435.3-27.3 01.01.01	
Н. контр.	Орлова		24.10.85	Стойка	Стадия: Р; Масса: см. табл.; Масштаб: 1:2
Гл.инж.пр.	Кочергин		23.10.85		Лист; Листов 1
Рук.бриг.	Овечкин		23.10.85	2.401.0Ц-П 1,5 ТУ67-522-83 08 ГОСТ14918-80	ЭКБ ВПО Союзстройконструкция
Инж.	Поскотина		23.10.85		

Инв. № подл. | Подп. и дата | Взам. инв. №

20992-04 21

Копировал ОТК

Формат А3

25 √ (√)

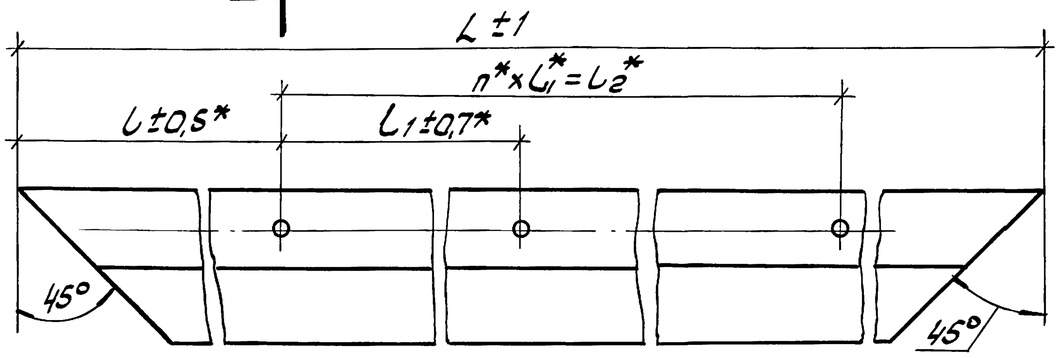

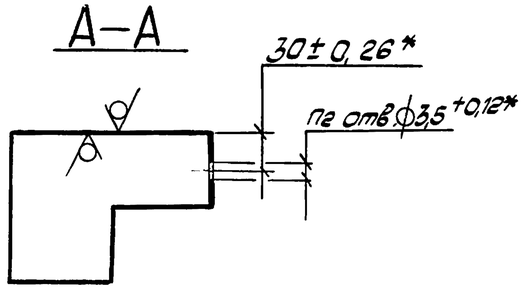



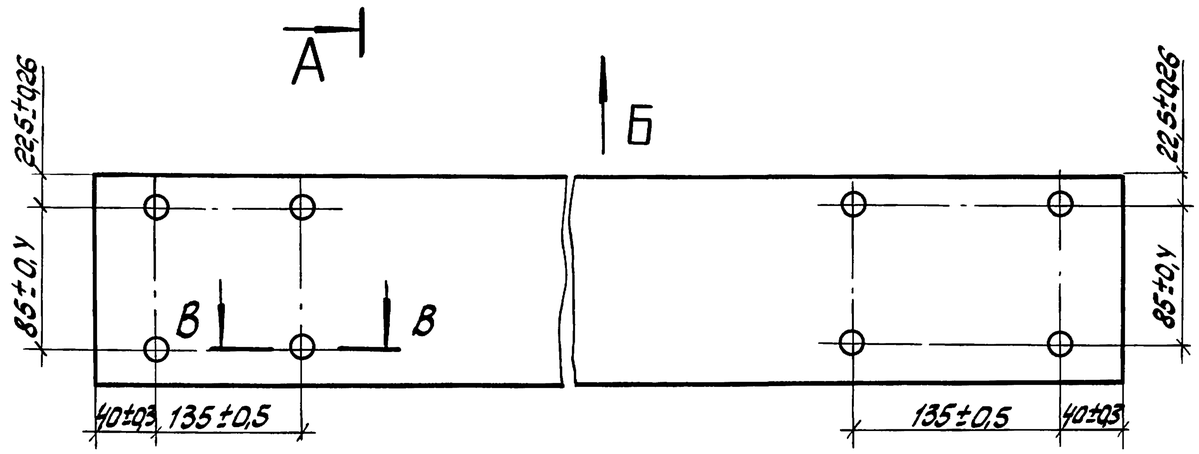

Размеры, мм.

Обозначение	L	l	l1	l2	n	n1	Масса, кг
1.435.3-27.3-01.01.02	3104	212	536	2680	5	6	17,9
-01	3704	212	656	3280	5	6	21,5
-02	4304	212	480	3880	8	9	25,0
-03	4904	212	560	4480	8	9	28,6

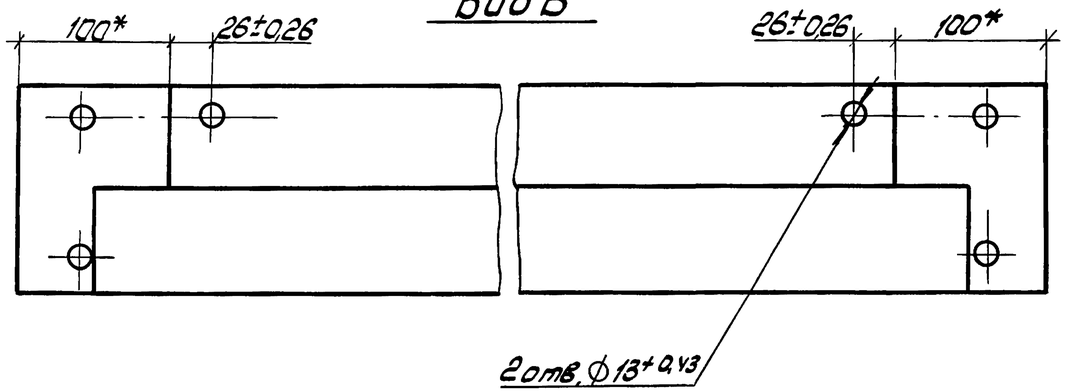

1.* Размеры для справок.
2. Неуказанные предельные отклонения размеров: ±t2/2.
3. Покрытие наружной поверхности: грунтовка ПЛ-0213, ТУ6-10-1935-84, IV-ХЛ1.

Зав.отд	Исаков		26.10.85	1.435.3-27.3 01.01.02	
Н.контр.	Орлова		25.10.85	Импост	Стадия: Р; Масса: см. табл.; Масштаб: 1:2
Зам.зав.отд.	Кочергин		23.10.85		Лист; Листов 1
Рук.бриг	Овечкин		23.10.85	2.401.04-П 1.5 ТУ67-522-83 ОВ ГОСТ 14918-80	ЭКБ ВПО "Союзстройконструкция"
Инж.	Поскотина		22.10.85		

Инв.№подл. | Подп. и дата | Взам.инв.№

Копировал

20992-04 22 Формат А3

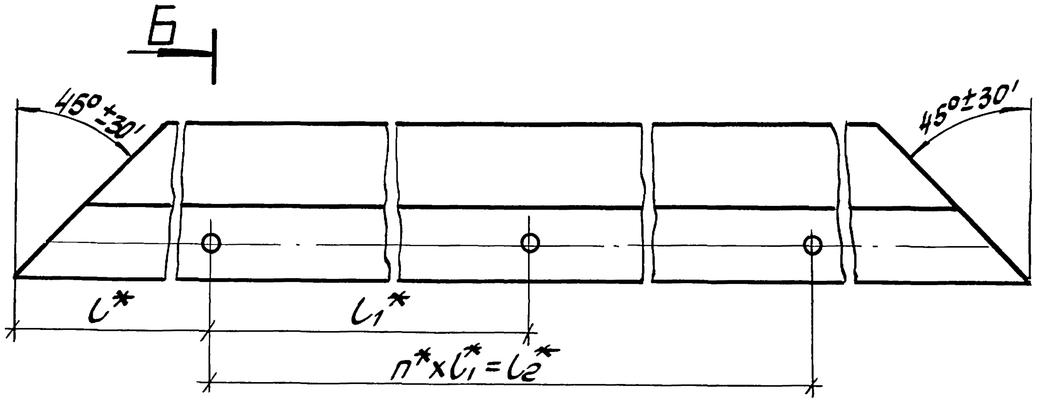

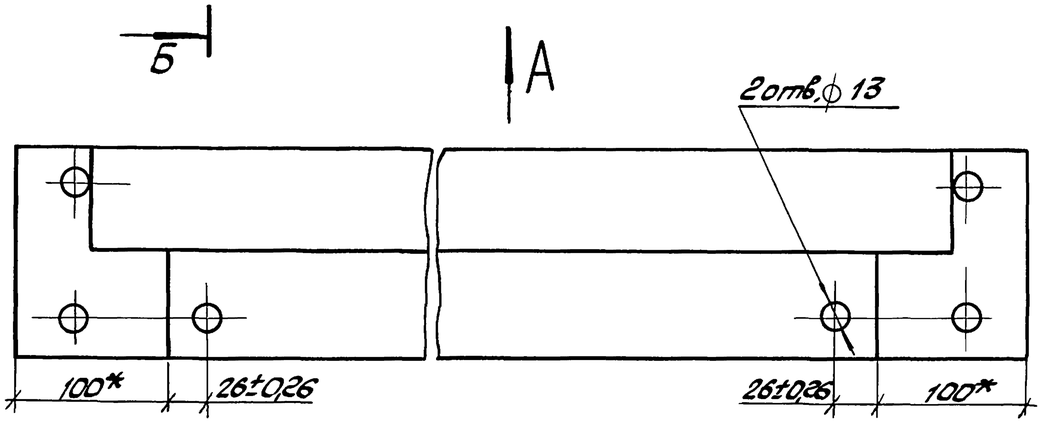

Вид А

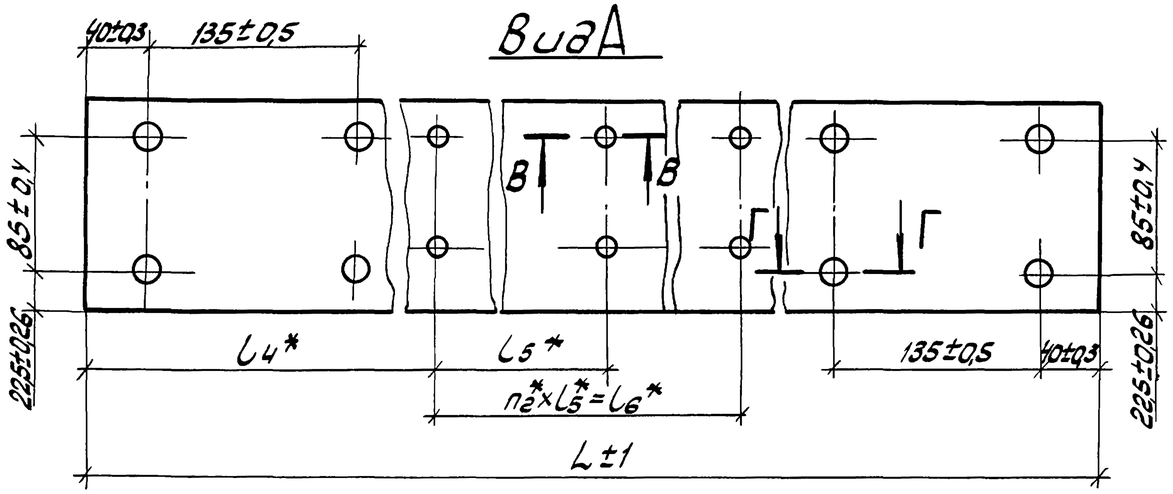

В–В
М1:1

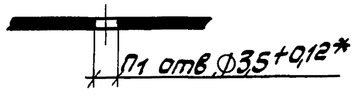

Г–Г
М1:1

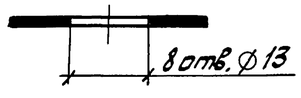

Б–Б

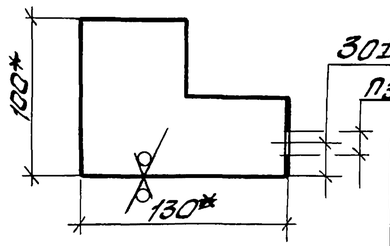

Размеры, мм

Обозначение	L	l	l1	l2
1.435.3-27.3 01.01.03	3104	212	536	2680
-01	3704	212	656	3280
-02	4304	212	480	3880
-03	4904	212	560	4480

Продолжение

Обозначение	l4	l5	l6	n	n1	n2	n3	Масса, кг
1.435.3-27.3 01.01.03	227	530	2650	5	6	5	6	17,9
-01	232	540	3240	6	7	6	7	21,5
-02	227	550	3850	7	8	7	8	25,0
-03	212	560	4480	10	9	8	11	28,6

1.* Размеры для справок.

2. Покрытие наружной поверхности: грунтовка ПЛ-0213, ТУ6-10-1935-84, IV-хл1.

Зав. отд.	Исаков		26.10.85	1.435.3-27.3 01.01.03		
Н. контр.	Орлова		25.12.85	Импост	Стадия: Р	Масса: см. табл.	Масштаб: 1:4
Зам.зав.отд.	Кочергин		23.10.85		Лист	Листов 1
Рук.бриг.	Овечкин		23.10.85	2.401.0Ц-П 1,5 ТУ67-522-83 / 08 ГОСТ14918-80	ЭКБ ВПО "Союзстройконструкция"
Инж.	Поскотина		22.10.85		

Копировал

20992-04 23 Формат А3

Инв.№ подл. | Подп. и дата | Взам.инв.№

25 (√)

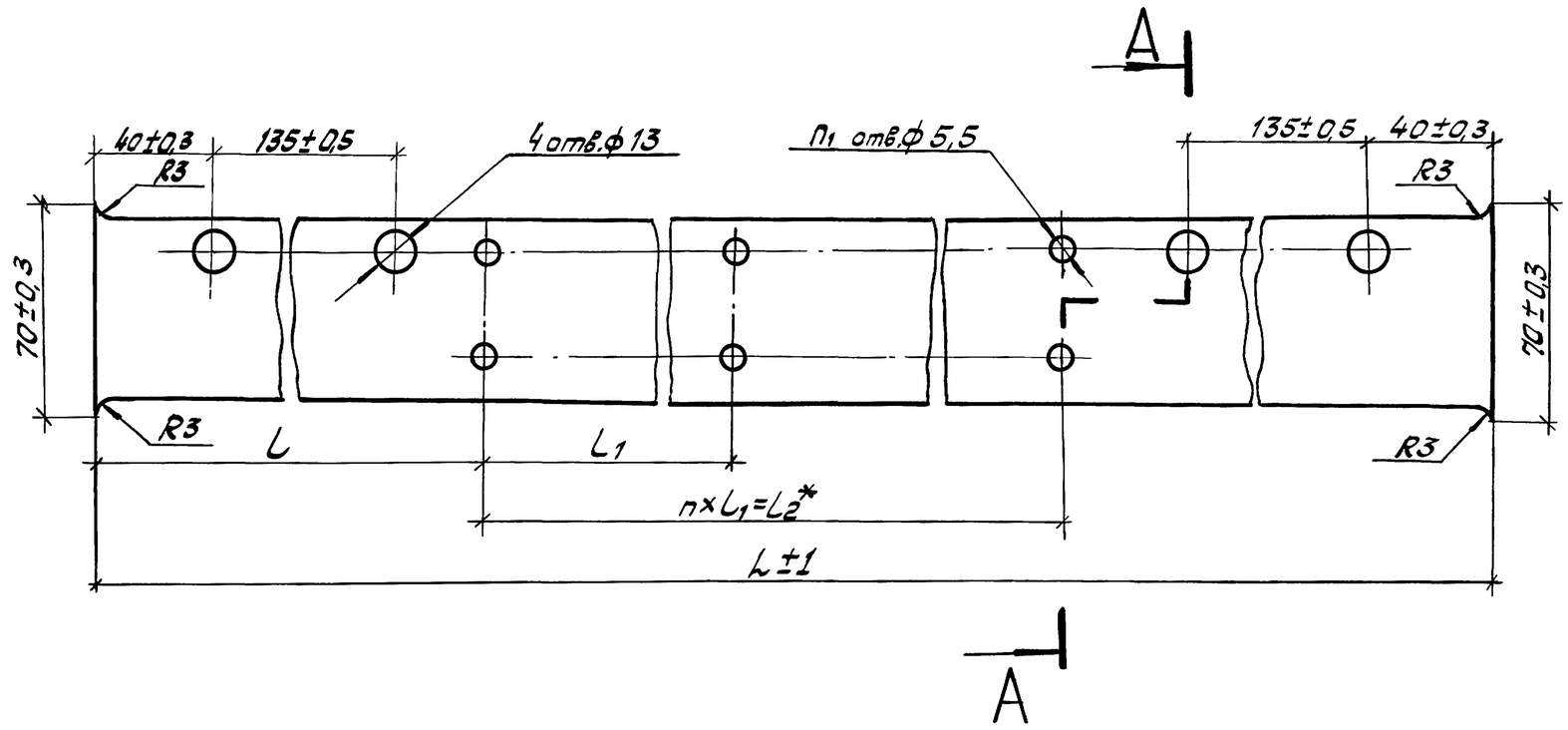

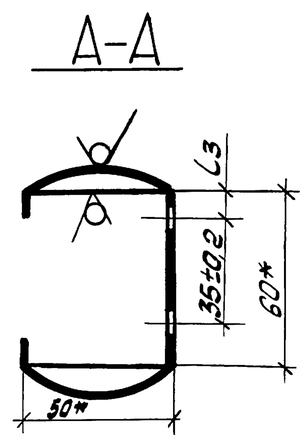

Размеры, мм.

Обозначение	L	L	L_1	L_2	L_3	n	n_1	Масса, кг
1.435.3-27.3 01.01.04	3104	227	530	2660	11	5	12	6.10
-01	3704	232	540	3240	11	6	14	7,28
-02	4304	227	550	3850	11	7	16	8,47
-03	4904	212	560	4480	11	8	18	9,65
-04	3104	227	530	2650	16	5	12	6,10
-05	3704	232	540	3240	16	6	14	7,28
-06	4304	227	550	3850	16	7	16	8,47
-07	4904	212	560	4480	16	8	18	9,65

1.* Размеры для справок.
2. Покрытие наружной поверхности: грунтовка ПЛ-0213, ТУ6-10-1935-84, IV-Х.01.

				1.435.3-27.3 01.01.04			
				Направляющая	Стадия	Масса	Масштаб
					Р	см. табл.	1:2
Зав. отд.	Исаков	[signature]	26.10.85		Лист	Листов 1	
Н. контр.	Орлова	[signature]	25.10.85				
Зам. зав. отд.	Кочерсин	[signature]	23.10.85				
Рук. бриг.	Овечкин	[signature]	23.10.85	2.415.0Ц-П 1,5 ТУ67-522-83 / Ст 08 ГОСТ 14918-80	ЭКБ ВПО "Союзстройконструкция"		
Инж.	Поскотина	[signature]	22.10.85				

Инв. № подл. | Подп. и дата | Взам. инв. №

Копировал [signature] 20992-04 24 Формат А3

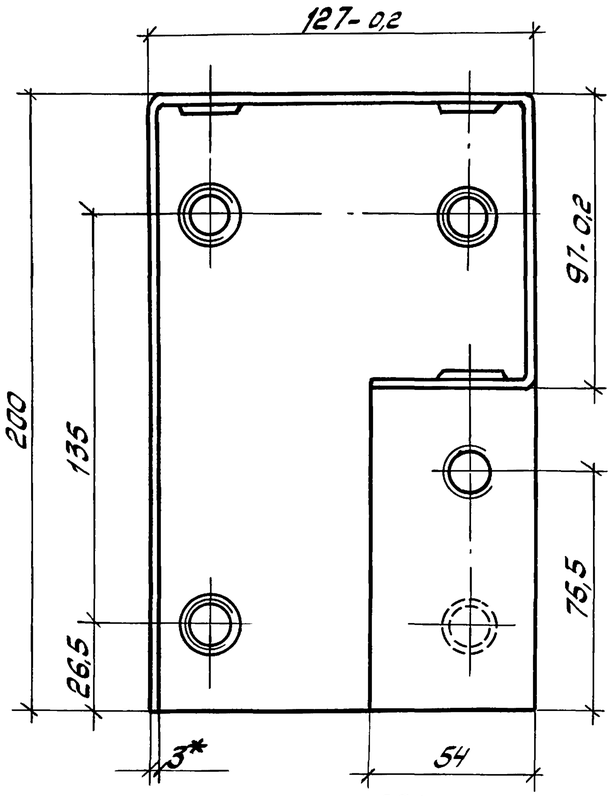

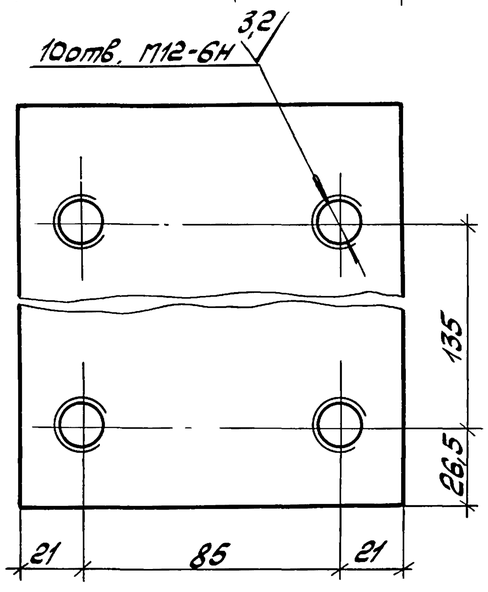

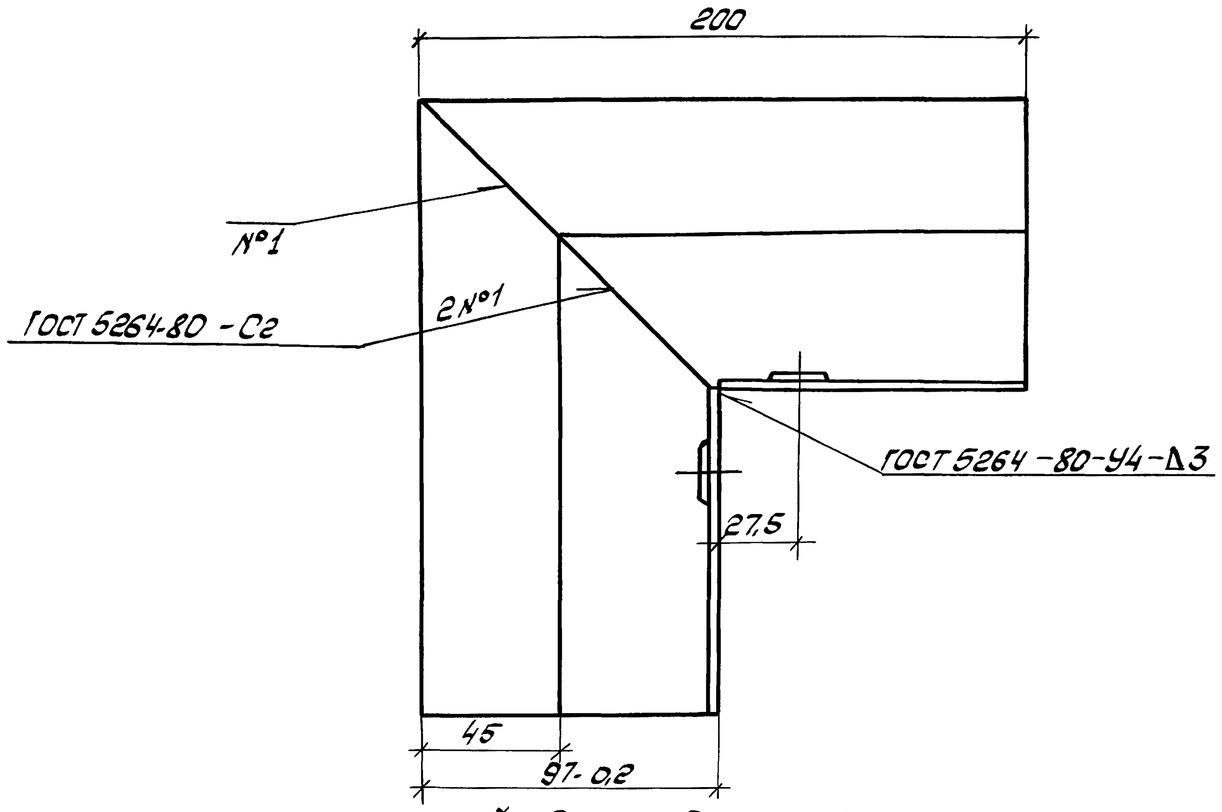

1.* Размер для справок.
2. Неуказанные предельные отклонения размеров: валов $-t_2$, остальных $\pm t_2/2$.
3. Неуказанные радиусы гибов 3 мм.
4. Покрытие поверхности: грунт ВМЛ-0143 ГОСТ 24595-81.

Зав.отд.	Исаков		23.10.85	1.435.3-27.3 01.01.05	
Н.контр.	Орлова		24.10.85	Уголок 3.232	Стадия: Р; Масса: 2,33; Масштаб: 1:2; Лист; Листов 1
Зам.завотд.	Кочергин		23.10.85	Лист Б3 ГОСТ 19903-74 / Ст3 ГОСТ 16523-70	ЭКБ ВПО Союзстройконструкция
Рук.бриг.	Овечкин		23.10.85		
Инж.	Поскотинова		22.10.85		

Инв. № подл. | Подп. и дата | Взам. инв. №

Копировал

20992-04 25

Формат А3

Инв. № подл.	Подп. и дата	Взам. инв. №

Формат	Зона	Поз.	Обозначение	Наименование	Кол. на исполн. 1.435.3-27.3.01.03.00- —	01	02	03							Примечание
				Документация											
А3			1.435.3-27.3 01.03.00СБ	Сборочный чертеж	X	X	X	X							
				Детали											
А4		1	1.435.3-27.3 01.03.01	Скоба	8	10	11	13							
А4		2	1.435.3-27.3 01.03.02	Обрамление	1										
			-01	Обрамление		1									
			-02	Обрамление			1								
			-03	Обрамление				1							

Зав. отд	Исаков		23.10.85
Н. контр.	Орлова		24.10.85
Зам. зав. отд	Кочергин		23.10.85
Рук. бриг.	Овечкин		23.10.85
Инж.	Исакович		22.10.85

Копировал

1.435.3-27.3 01.03.00

Обрамление

Стадия	Лист	Листов
Р		1

ЭКБ ВПО Союзстройконструкция

Формат А4

Инв. № подл.	Подп. и дата	Взам. инв. №

Радиусы сгибов R 0,6 мм.

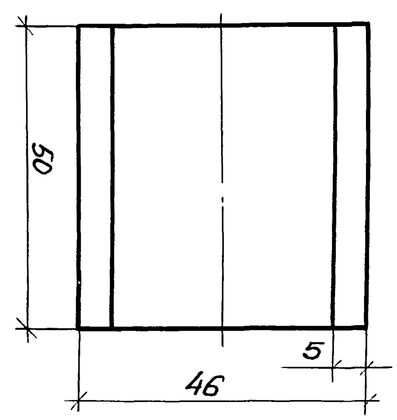

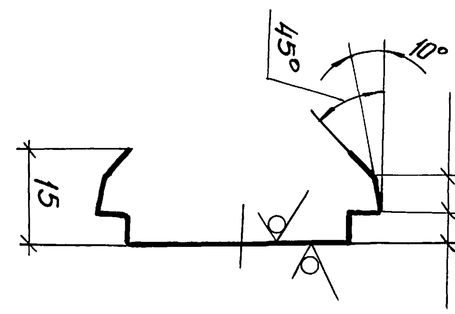

25

Зав. отд	Исаков		23.10.85
Н. контр.	Орлова		24.10.85
Зам. зав. отд	Кочергин		23.10.85
Рук. бриг.	Овечкин		23.10.85
Инж.	Исакович		22.10.85

Скоба

1.435.3-27.3 01.03.01

Стадия	Масса	Масштаб
Р	0,009	1:1
Лист	Листов 1	

ЭКБ ВПО Союзстройконструкция

А-ГВ-0-0,6 ГОСТ 19904-74
08-Г-ГТУ Р2 ГОСТ 14918-80

04

Копировал

20992-04 26 Формат А4

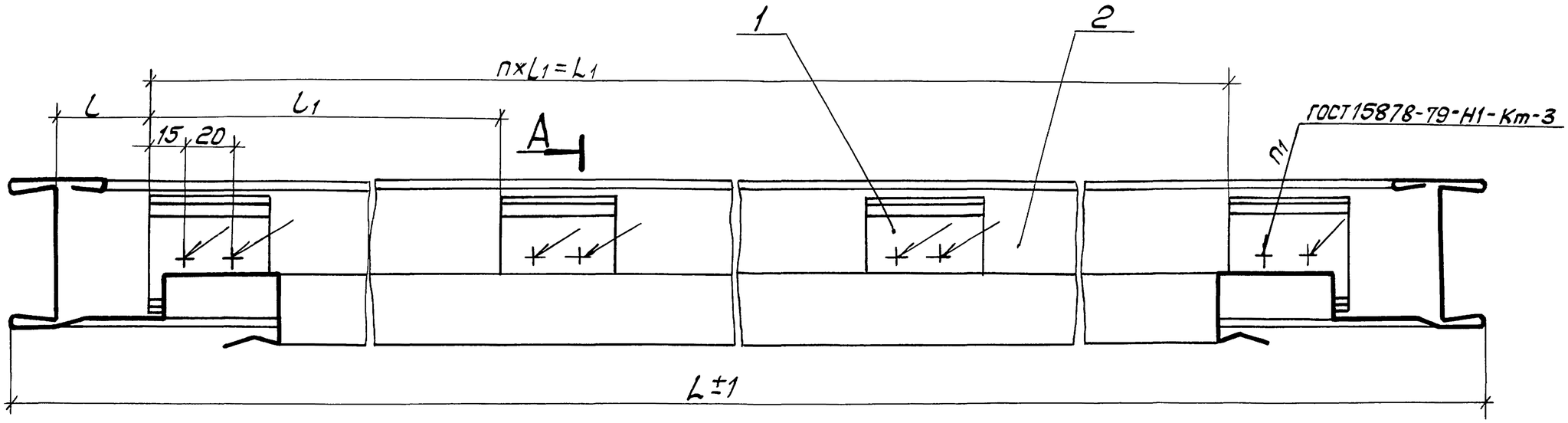

A

A—A

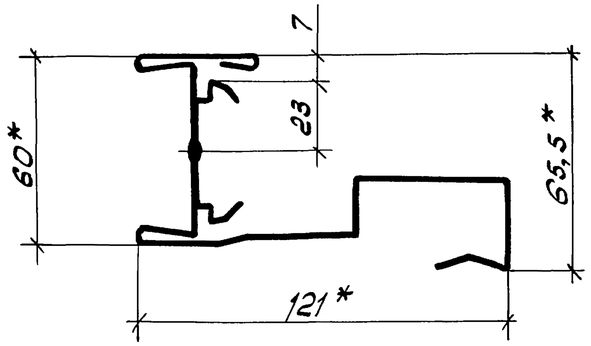

Обозначение	L, мм	L1, мм	l, мм	l1, мм	n	n1	Масса, кг
1.435.3-27.3 01.03.00	3144	2940	57	420	7	18	12,1
-01	3744	3555	49	395	9	20	14,5
-02	4344	4050	52	415	10	22	16,9
-03	4944	4750	57	395	12	26	19,3

1.* Размеры для справок.
2. Предельные отклонения размеров ± t2/2.
3. Покрытие поверхности: грунтовка ПЛ-0213 ТУ6-10-1935-84, IV-ХЛ1.

Зав. отд.	Исаков		23.10.85	
Н. контр.	Орлова		24.10.85	Обрамление. Сборочный чертеж
Зам. зав. отд.	Кочергин		23.10.85	
Рук. бриг.	Овечкин		23.10.85	
Инж.	Исакович		22.10.85	

1.435.3-27.3 01.03.00СБ

Стадия	Масса	Масштаб
Р	см. табл.	1:2
Лист	Листов 1	

ЭКБ ВПО Союзстройконструкция

Инв. № подл. | Подп. и дата | Взам. инв. №

Копировал ОМ-

Формат А3

Инв. № подл.	Подп. и дата	Взам. инв. №

Формат	Зона	Поз	Обозначение	Наименование	Кол. на исполн. 1.435.3-27.3 01.04.00- —	01	02	03	04	05	06	07			Примечание
				Документация											
А3			1.435.3-27.3 01.04.00СБ	Сборочный чертеж	X	X	X	X	X	X	X	X			
				Детали											
А4		1	1.435.3-27.3 01.03.01	Скоба	8	10	11	14	8	10	11	14			
А3		2	1.435.3-27.3 01.04.01	Обрамление	1										
			-01	Обрамление		1									
			-02	Обрамление			1								
			-03	Обрамление				1							

Зав. отд.	Исаков		25.10.85
Н. контр.	Орлова		25.10.85
Зам. зав. отд.	Кочергин		22.10.85
Рук. бриг.	Овечкин		23.10.85
Инж.	Исакович		22.10.85

1.435.3-27.3 01.04.00

Обрамление

Стадия	Лист	Листов
Р	1	2

ЭКБ ВПО Союзстройконструкция

Копировал

Формат А4

Инв. № подл.	Подп. и дата	Взам. инв. №

Формат	Зона	Поз.	Обозначение	Наименование	Кол. на исполн. 1.435.3-27.3 01.04.00- —	01	02	03	04	05	06	07			Примечание
А3		2	1.435.3-27.3 01.04.01-04	Обрамление					1						
			-05	Обрамление						1					
			-06	Обрамление							1				
			-07	Обрамление								1			

Рис. 1

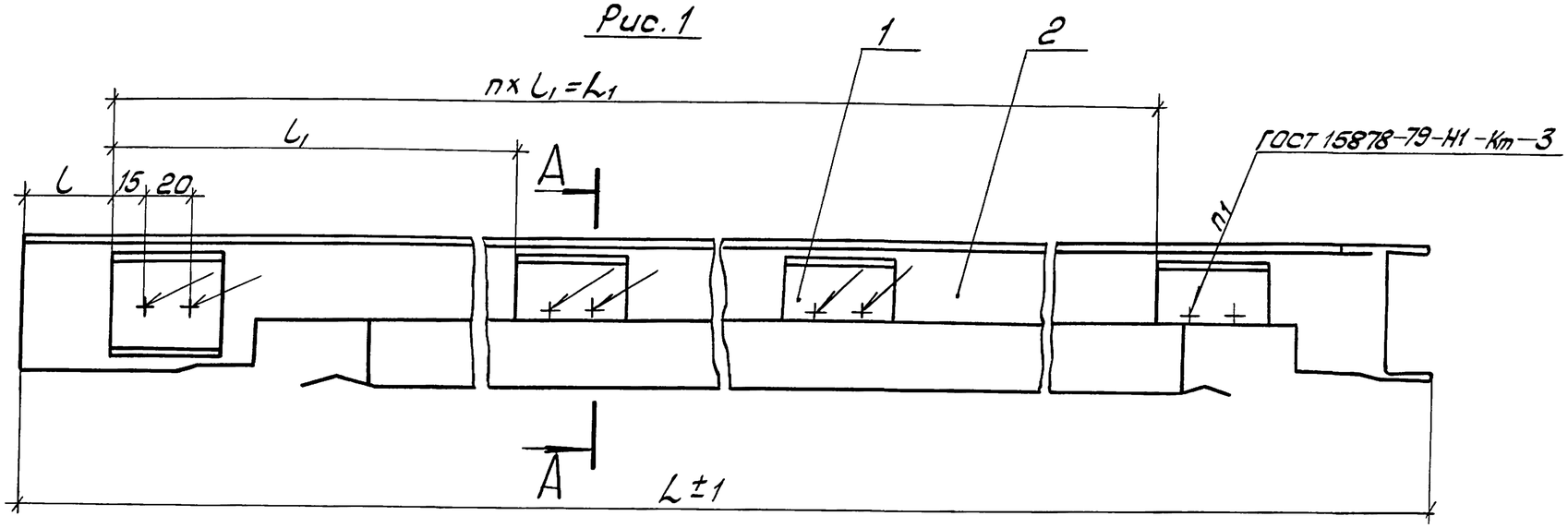

Рис. 2

Остальное - см. рис. 1

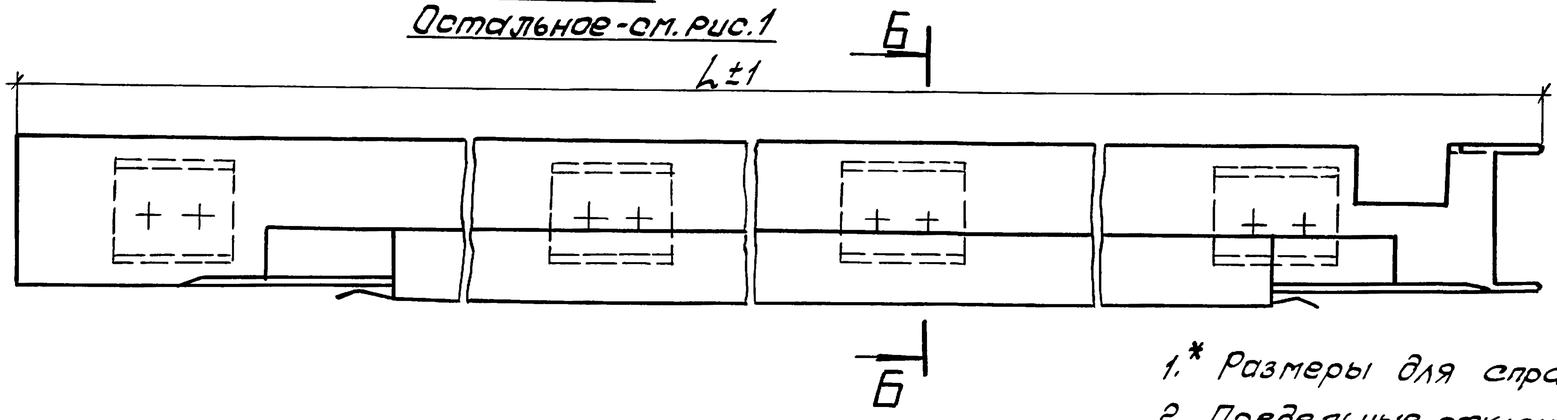

А–А

М1:2

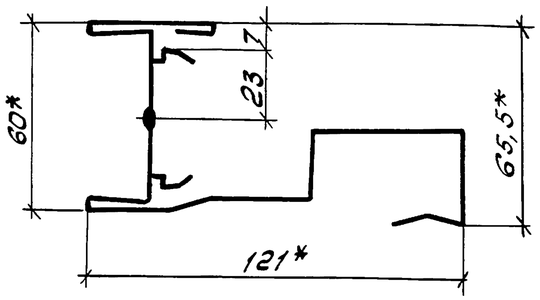

Б–Б

М1:2

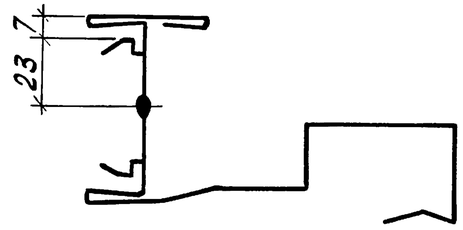

1.* Размеры для справок.

2. Предельные отклонения размеров ± t2/2.

3. Покрытие поверхности: грунтовка ПЛ-0213 ТУ6-10-1935-84, IV-Хл1.

Обозначение	Рис.	L, мм.	L1, мм	l, мм	l1 мм	n	n1	Масса, кг.
1.435.3-27.3 01.04.00	1	3062	2870	60	410	7	16	11,8
-01	1	3662	3465	60	385	9	20	14,2
-02	1	4262	4050	60	405	10	22	16,6
-03	1	5462	5265	50	405	13	28	21,4
-04	2	3062	2870	60	410	7	16	11,8
-05	2	3662	3465	60	385	9	20	14,2
-06	2	4262	4050	60	405	10	22	16,6
-07	2	5462	5265	50	405	13	28	21,4

Взам. инв. №

Подп. и дата

Инв. № подл.

Зав. отд.	Исаков		25.10.85
Н. контр.	Орлова		25.10.85
Зам. зав. отд.	Кочергин		23.10.85
Рук. бриг.	Овечкин		23.10.85
Инж.	Поскотина		22.10.85

1.435.3-27.3 01.04.00СБ

Обрамление.
Сборочный чертеж

Стадия	Масса	Масштаб
Р	см. табл.	1:2,5
Лист	Листов 1	

ЭКБ ВПО "Союзстройконструкция"

Копировал

20992-04 29

Формат А3

Рис.1

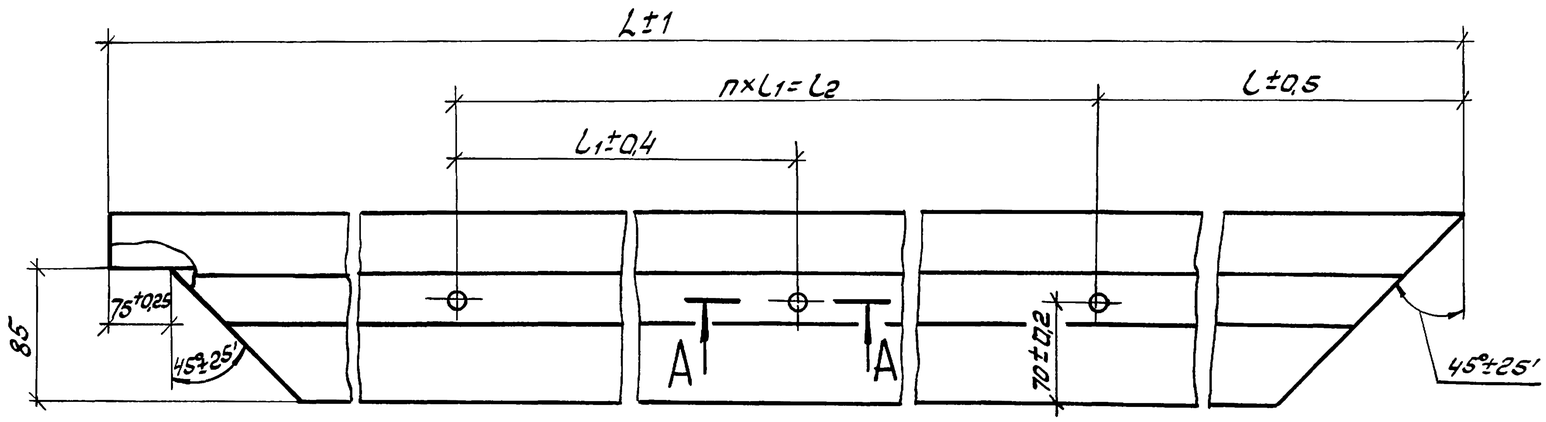

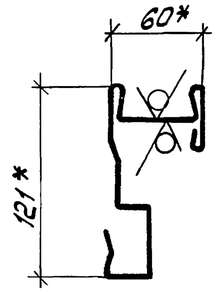

А — А
М1:1

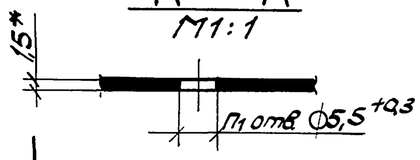

Вид Б

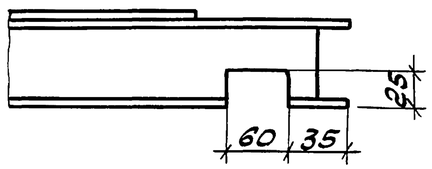

Рис.2

Остальное - см. рис.1

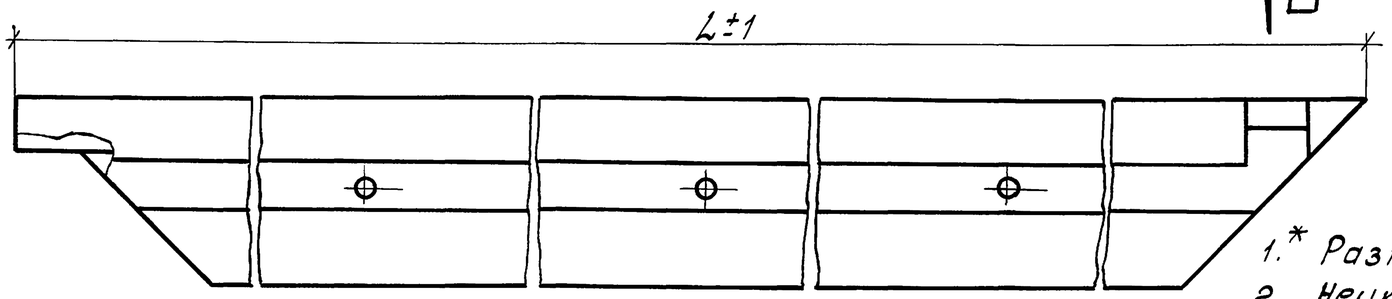

1.* Размеры для справок.

2. Неуказанные предельные отклонения размеров t2/2.

Обозначение	Рис.	L_1, мм	L, мм	L_1, мм	L_2, мм.	n	n_1	Масса кг
1.435.3-27.3 01.04.01	1	3062	231	512	2560	5	6	11,7
-01	1	3662	231	632	3160	5	6	14,1
-02	1	4262	231	470	3760	8	9	16,5
-03	1	5462	231	620	4960	8	9	21,3
-04	2	3062	231	512	2560	5	6	11,7
-05	2	3662	231	632	3160	5	6	14,1
-06	2	4262	231	470	3760	8	9	16,5
-07	2	5462	231	620	4960	8	9	21,3

Взам. инв. № | Подп. и дата | Инв. № подл.

Зав. отд.	Исаков		28.10.85
Н. контр.	Орлова		28.10.85
Зам. зав. отд.	Кочергин		23.10.85
Рук. бриг.	Овечкин		23.10.85
Инж.	Исакович		22.10.85

1.435.3-27.3 01.04.01

Обрамление

Стадия	Масса	Масштаб
Р	См. табл.	1:4
Лист	Листов 1	

2.402.0Ц-П 1,5ТУ67-522-83 ОВ ГОСТ14918-80

ЭКБ ВПО "Союзстройконструкция"

Копировал ОПК-

20992-04 30 Формат А3

Инв. № подл.	Подп. и дата	Взам. инв. №

Формат	Зона	Поз.	Обозначение	Наименование	Кол. на испол. 1.435.3-27.3 01.05.00- —	01	02	03	04	05	06	07			Примечание
				Документация											
А3			1.435.3-27.3 01.05.00СБ	Сборочный чертеж											
				Детали											
А4		1	1.435.3-27.3 01.0301	Скоба	8	10	11	14	8	10	11	14			
А3		2	1.435.3-27.3 01.05.01	Обрамление	1										
			-01	Обрамление		1									
			-02	Обрамление			1								
			-03	Обрамление				1							
			-04	Обрамление					1						

Зав. отд.	Исаков		23.10.85
Н. контр.	Орлова		24.10.85
Зам. зав. отд.	Кочергин		23.1085
Рук. бриг.	Овечкин		23.10.85
Инж.	Исакович		22.1085

1.435.3-27.3 01.05.00

Обрамление

Стадия	Лист	Листов
Р	1	2

ЭКБ ВПО "Союзстройконструкция"

Копировал ОЖ- Формат А4

Инв. № подл.	Подп. и дата	Взам. инв. №

Формат	Зона	Поз.	Обозначение	Наименование	Кол. на испол. 1.435.3-27.3 01.05.00- —	01	02	03	04	05	06	07			Примечание
А3		2	1.435.3-27.3 01.05.01-05	Обрамление						1					
			-06	Обрамление							1				
			-07	Обрамление								1			

1.435.3-27.3 01.05.00

Лист 2

Копировал ОЖ- Формат А4

20992-04 31

30

Рис. 1

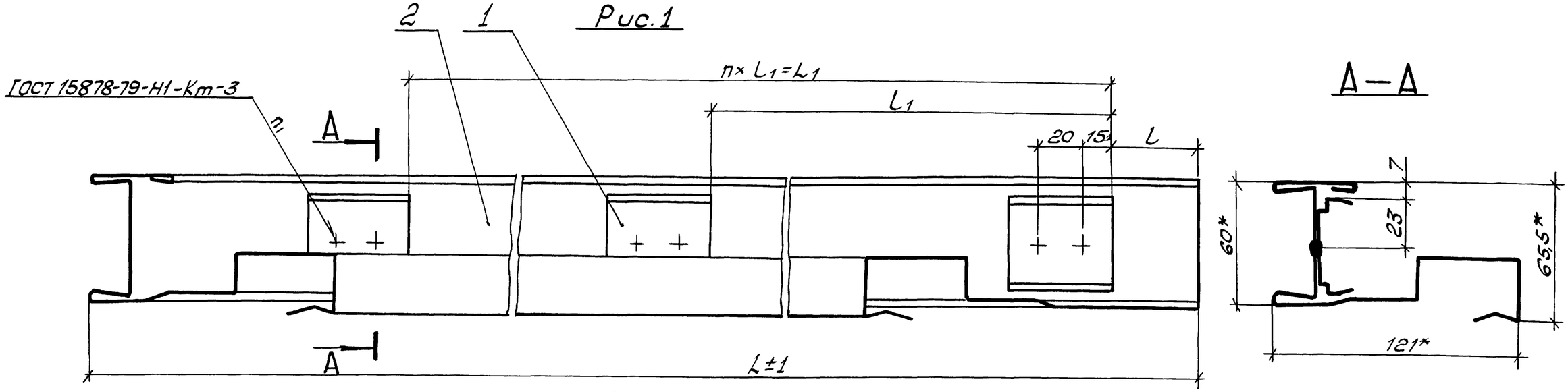

А – А

Рис 2

Остальное - см. рис. 1

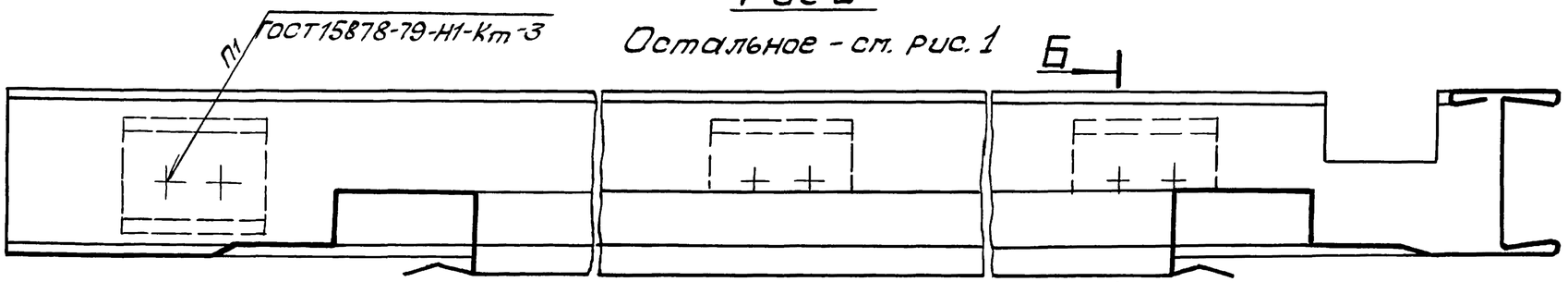

Б – Б



1.* Размеры для справок.
2. Предельные отклонения размеров $t^{t2/2}$.
3. Покрытие поверхности: грунтовка ПЛ-0213 ТУ6-10-1935-84, IV - ХЛ-1.

Обозначение	Рис.	l, мм	l1, мм	L, мм	L1, мм	n	n1	Масса, кг
1.435.3-27.3 01.05.00	1	3062	2870	60	410	7	16	11,8
-01	1	3662	3465	60	385	9	20	14,2
-02	1	4262	4050	60	405	10	22	16,6
-03	1	5462	5265	50	405	13	28	21.4
-04	2	3062	2870	60	410	7	16	11,8
-05	2	3662	3465	60	385	9	20	14,2
-06	2	4262	4050	60	405	10	22	16.6
-07	2	5462	5265	50	405	13	28	21,4

Взам. инв. № | Подп. и дата | Инв. № подл.

Зав.отд.	Исаков		23.10.85
Н. контр.	Орлова		23.10.85
Зам.зав.отд.	Кочергин		23.10.85
Рук. бриг.	Овечкин		23.10.85
Инж.	Исакович		22.10.85

1.435.3-27.3 01.05.00 СБ

Обрамление.
Сборочный чертеж

Стадия	Масса	Масштаб
Р	см. табл.	1:2
Лист	Листов 1	

ЭКБ ВПО Союзстройконструкция

20992-04 32

Копировал ОТУ-

Формат А3

25 (√)

Рис. 1

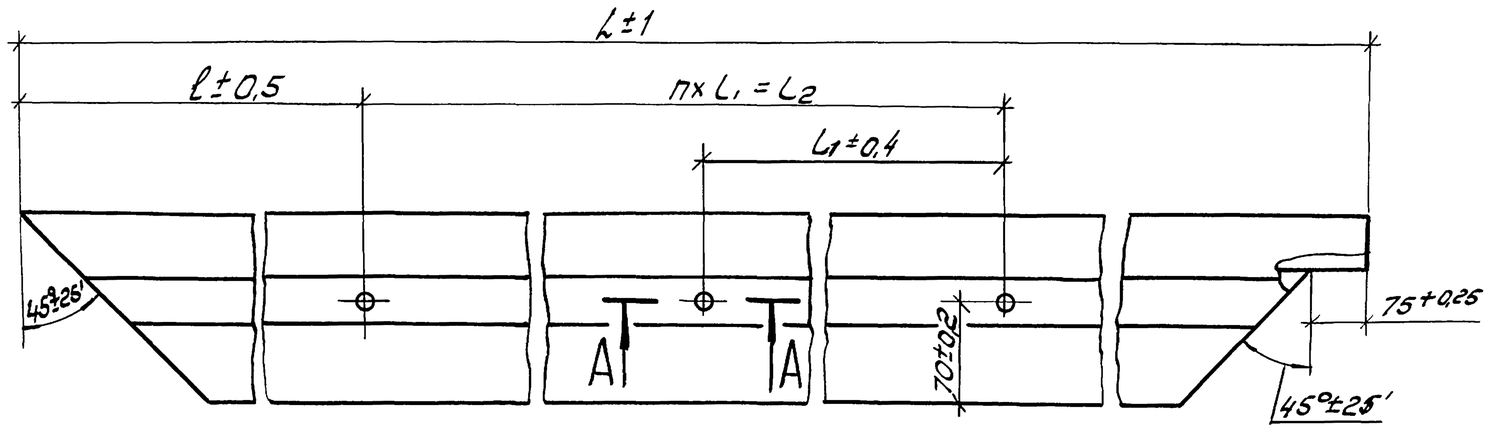

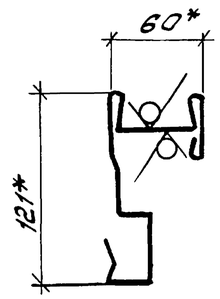

Рис. 2

Остальное - см. рис. 1

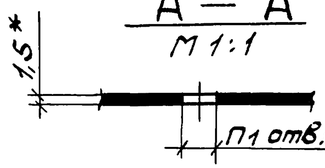

А — А
М 1:1

Вид Б

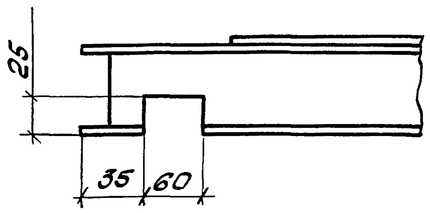

Б

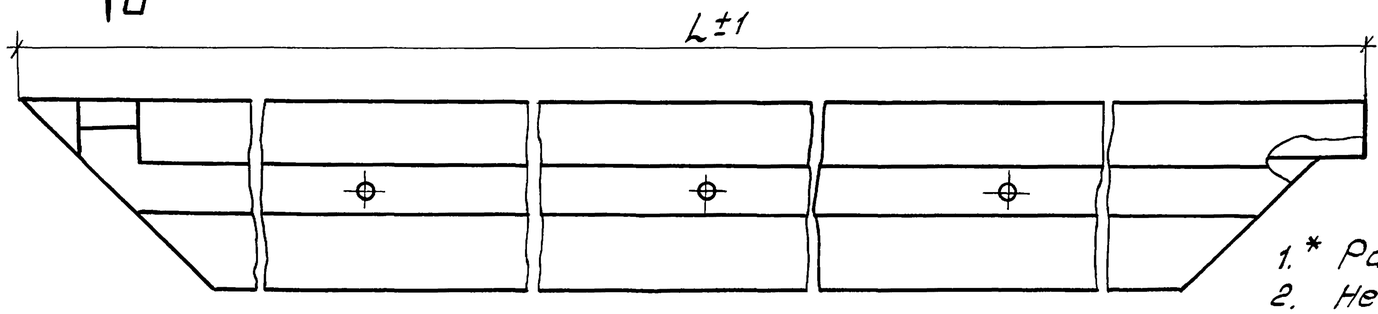

1.* Размеры для справок.
2. Неуказанные предельные отклонения размеров ±t2/2.

Обозначение	Рис.	L, мм	l, мм	l1, мм	l2, мм	n	n1	Масса, кг.
1.435.3-27.3 01.05.01	1	3062	231	512	2560	5	6	11,7
-01	1	3662	231	632	3160	5	6	14,1
-02	1	4262	231	470	3760	8	9	16,5
-03	1	5462	231	620	4960	8	9	21,3
-04	2	3062	231	512	2560	5	6	11,7
-05	2	3662	231	632	3160	5	6	14,1
-06	2	4262	231	470	3760	8	9	16,5
-07	2	5462	231	620	4960	8	9	21,3

Взам. инв. № | Подп. и дата | Инв. № подл.

Зав. отд.	Исаков		25.10.85
Н. контр.	Орлова		23.10.85
Гл. завод.	Кочергин		28.10.85
Рук. бриг.	Овечкин		23.10.85
Инж.	Исакович		22.10.85

1.435.3-27.3 01.05.01

Обрамление

Стадия	Масса	Масштаб
Р	см. табл.	1:4
Лист	Листов 1	

2.402.0Ц-П 1.5 ТУ67-522-83 08 ГОСТ 14918-80

ЭКБ ВПО Союзстройконструкция

Копировал ОПА-

Формат	Зона	Поз.	Обозначение	Наименование	Кол.	Примечание
				Документация		
А3			1.435.3-27.3 02.00.00СБ	Сборочный чертеж		
				Сборочные единицы		
А4		1	1.435.3-27.3 02.01.00	Толкатель	1	
А4		2	1.435.3-27.3 02.03.00	Конус	1	
				Детали		
А4		3	1.435.3-27.3 02.00.01	Блок	1	
А4		4	1.435.3-27.3 02.00.02	Ограничитель	1	
А4		5	1.435.3-27.3 02.00.03	Накладка	1	
А4		6	1.435.3-27.3 02.00.04	Пластина	1	
А4		7	1.435.3-27.3 02.00.05	Прижим	1	
А4		8	1.435.3-27.3 02.00.06	Цилиндр	1	
А4		9	1.435.3-27.3 02.00.07	Втулка	1	
А4		10	1.435.3-27.3 02.00.08	Стержень	1	
А4		11	1.435.3-27.3 02.00.09	Груз	5	

Взам.инв.№ | Подп. и дата | Инв. №подл.

Зав.отд.	Исаков		23.10.85
Н.контр.	Орлова		24.10.85
Зам.зав.отд.	Кочергин		23.10.85
Рук.бриг.	Овечкин		23.10.85
Инж.	Исакович		23.10.85

1.435.3-27.3 02.00.00

Механизм выкатывания

Стадия	Лист	Листов
Р	1	3

ЭКБ ВПО Союзстройконструкций

Копировал Формат А4

Формат	Зона	Поз.	Обозначение	Наименование	Кол.	Примечание
				Стандартные		
				изделия		
		12		Болт М10-8g×30.56.099	2	
				ГОСТ 7798-70		
		13		Винт М5-8g×12.58.099	2	
				ГОСТ 1476-84		
		14		Винт В2 М5-6g×16.58.099	11	
				ГОСТ 17473-80		
		15		Гайка М5-6Н.5.099	6	
				ГОСТ 5915-70		
		16		Гайка М8-6Н.5.099	2	
				ГОСТ 5915-70		
		17		Гайка М10-6Н.5.099	2	
				ГОСТ 5915-70		
		18		Шайба 5 65Г.099	3	
				ГОСТ 6402-70		
		19		Шайба 10 65Г 099	2	
				ГОСТ 6402-70		
		20		Шайба 20.02.099	1	
				ГОСТ 11371-78		
		21		Штифт 4×32-001	1	
				ГОСТ 397-79		

Взам.инв.№ | Подп. и дата | Инв. №подл.

1.435.3-27.3 02.00.00 | Лист 2

Копировал Формат А4

Формат	Зона	Поз.	Обозначение	Наименование	Кол.	Примечание
				Материалы		
				Канат 3,1-Г-В-Н-180	1,5	м
				ГОСТ 3067-74		
			Переменные данные	для исполнений:		
				1.435.3-27.3 02.00.00		
				Сборочные единицы		
А4		22	1.435.3-27.3 02.02.00	Кронштейн	1	
				1.435.3-27.3 02.00.00-01		
				Сборочные единицы		
А4		22	1.435.3-27.3 02.02.00-01	Кронштейн	1	

Взам. инв. №

Подп. и дата

Инв. № подл.

1.435.3-27.3 02.00.00

Лист 3

Копировал

Формат А4

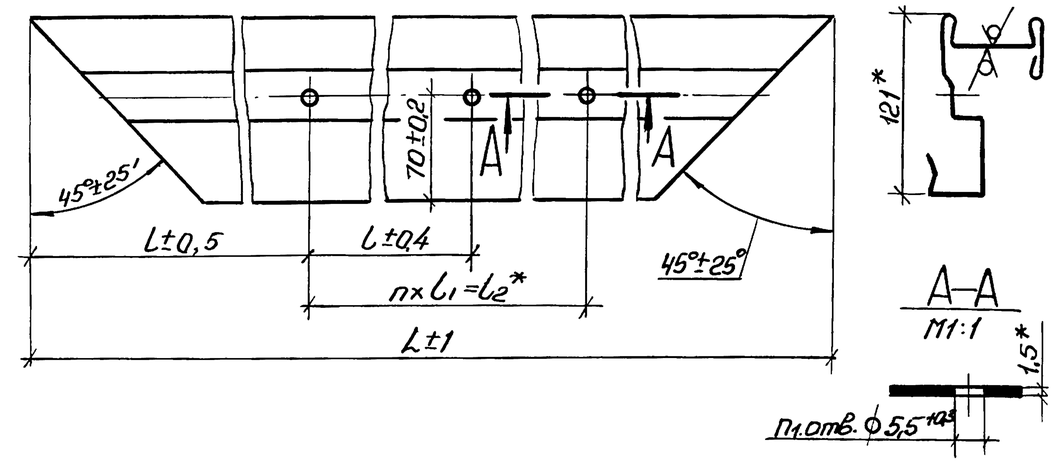

Размеры, мм

Обозначение	L	l	l_1	l_2	n	n_1	Масса, кг
1.435.3-27.3 01.03.02	3144	232	536	2680	5	6	12,0
-01	3744	232	656	3280	5	6	14,5
-02	4344	232	480	3880	8	9	16,8
-03	4944	232	560	4480	8	9	19,2

1.* Размеры для справок

Взам. инв. №

Подп. и дата

Инв. № подл.

Зав. отд.	Исаков		25.10.85
Н. контр.	Орлова		25.10.85
Зам. завотд.	Коуергин		23.10.85
Рук. бриг.	Овечкин		23.10.85
Инж.	Поскотина		22.10.85

1.435.3-27.3 01.03.02

Обрамление

Стадия	Масса	Масштаб
Р	См. табл.	1:4
Лист	Листов 1	

2.402.01-П 1,5 ТУ67-522-83 Ст. 3кп ГОСТ 14918-80

ЭКБ ВПО Союзстройконструкция

20992-04 35

Копировал

Формат А4

1.435.3-27.3. 02.00.00 -изображено
1.435.3-27.3. 02.00.00-01- зеркальное отражение

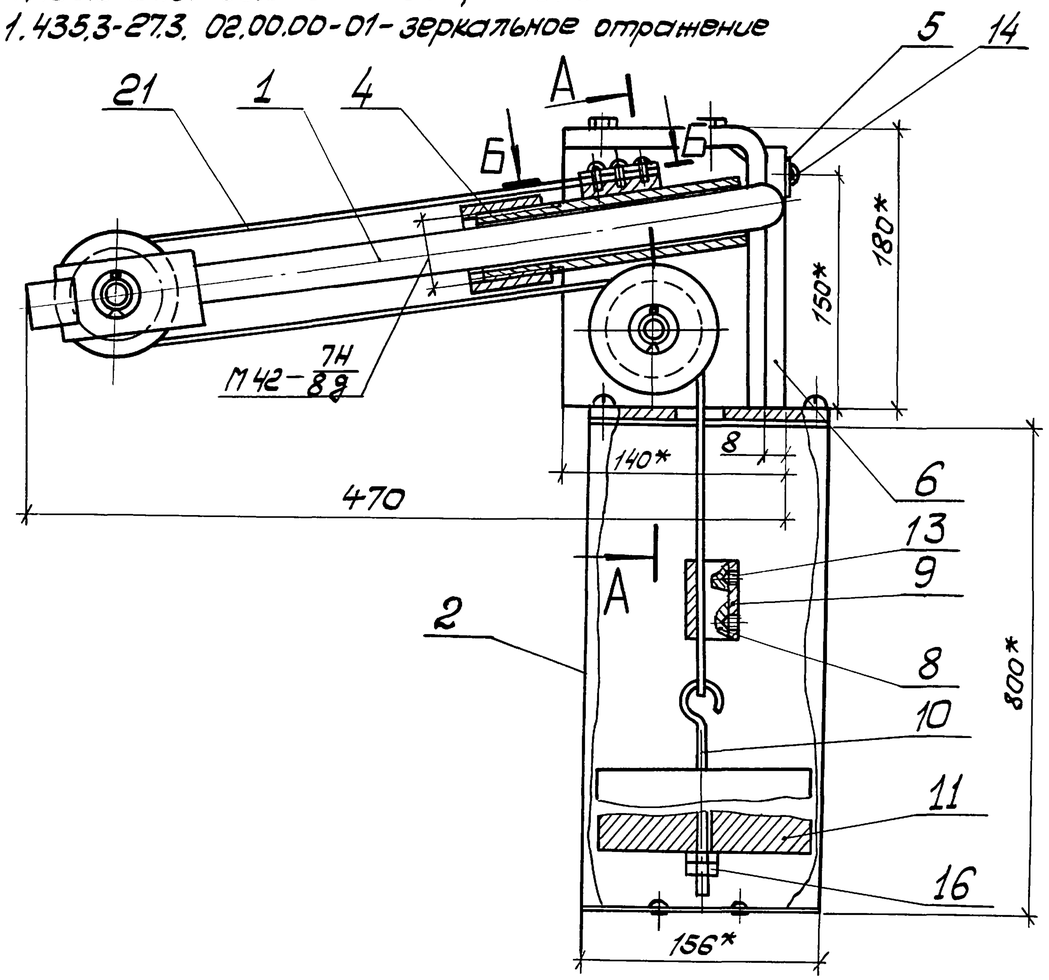

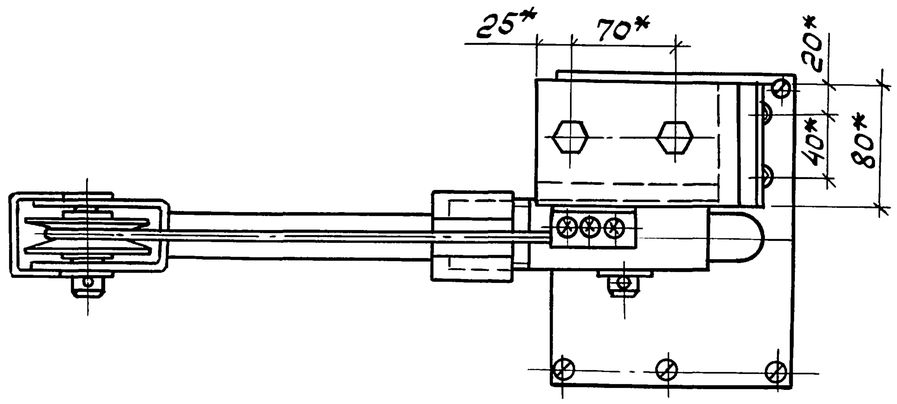

А—А
М1:2

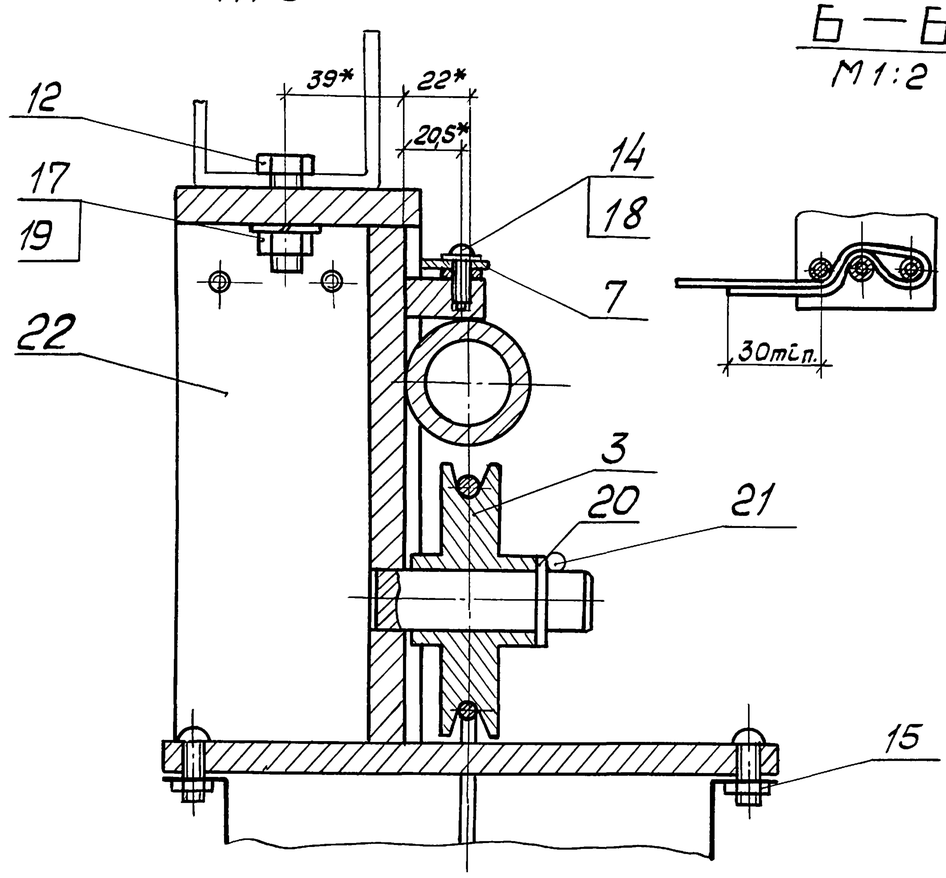

Б—Б повернуто
М1:2

* Размеры для справок.

				1.435.3-27.3 02.00.00СБ		
				Механизм выкатывания. Сборочный чертеж	Стадия: Р	Масса: 40,15
					Масштаб: 1:4	
Зав.отд	Исаков		25.10.85		Лист	Листов 1
Н. контр.	Орлова		25.10.85		ЭКБ ВПО Союзстройконструкция	
Зам.зав.отд	Кочергин		23.10.85			
Рук.бриг	Овечкин		23.10.85			
Инж.	Исакович		22.10.85			

Копировал

Инв.№ подл. | Подп. и дата | Взам.инв.№

Формат	Зона	Поз.	Обозначение	Наименование	Кол.	Примечание
				Документация		
А4			1.435.3-27.3 02.01.00СБ	Сборочный чертеж		
				Сборочные единицы		
А4		1	1.435.3-27.3 02.11.00	Шток	1	
				Детали		
А4		2	1.435.3-27.3 02.00.01	Блок	1	
А4		3	1.435.3-27.3 02.01.01	Ось	1	
				Стандартные изделия		
		4		Шайба 20.02.099	1	
				ГОСТ 11371-78		
		5		Шплинт 4х32-001	1	
				ГОСТ 397-79		

Взам. инв. № | Подп. и дата | Инв. № подл.

Зав. отд.	Исаков		24.10.85
Н. контр.	Орлова		24.10.85
Зам. зав. отд.	Кочергин		23.10.85
Рук. бриг.	Овечкин		23.10.85
Инж.	Исакович		22.10.85

1.435.3-27.3 02.01.00

Толкатель

Стадия	Лист	Листов
Р		1

ЭКБ ВПО Союзстройконструкций

Копировал

Формат А4

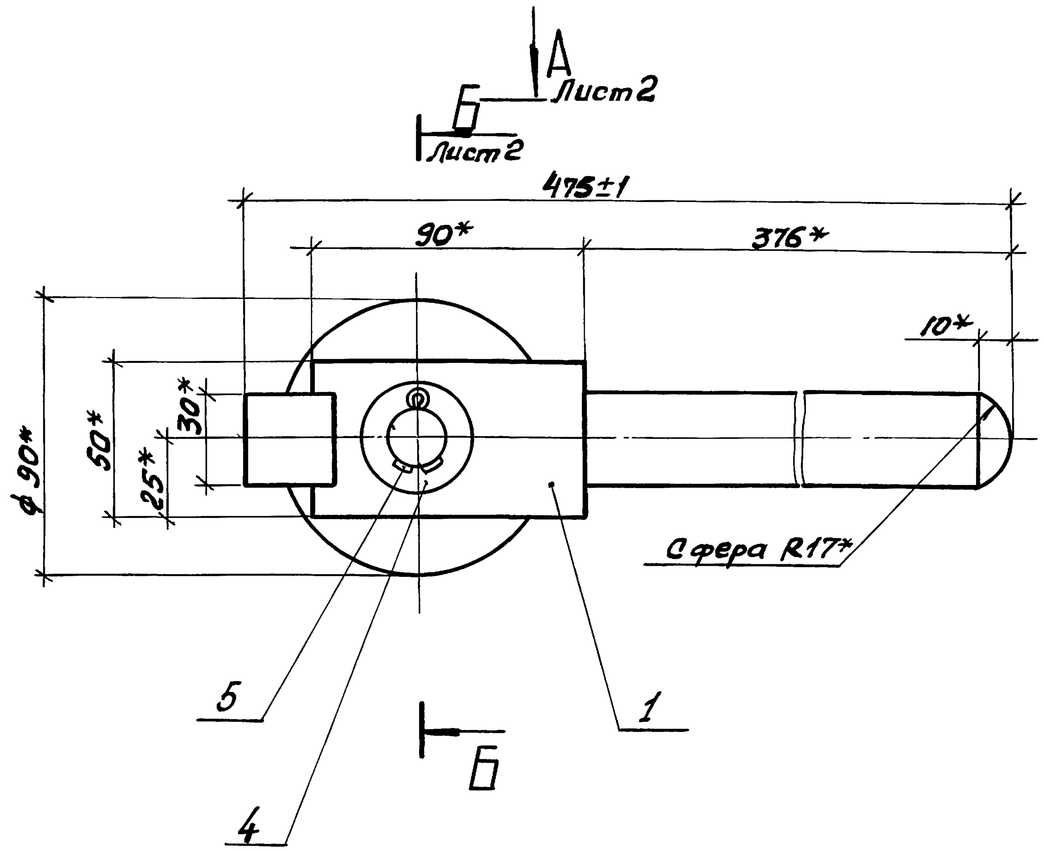

* Размеры для справок.

Взам. инв. № | Подп. и дата | Инв. № подл.

Зав. отд.	Исаков		23.10.85
Н. контр.	Орлова		24.10.85
Зам. зав. отд.	Кочергин		23.10.85
Рук. бриг.	Овечкин		23.10.85
Инж.	Исакович		22.10.85

1.435.3-27.3 02.01.00СБ

Толкатель. Сборочный чертеж

Стадия	Масса	Масштаб
Р	3,3	1:2
Лист 1	Листов 2	

ЭКБ ВПО Союзстройконструкций

Копировал

Формат А4

Вид А лист1

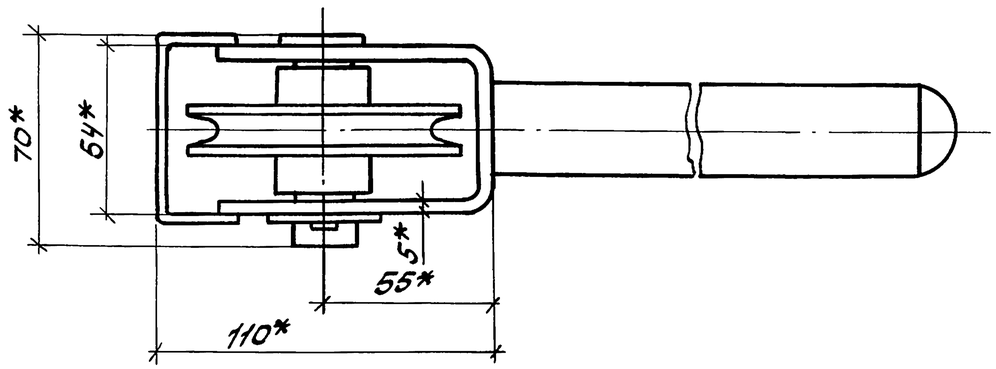

Б–Б лист1

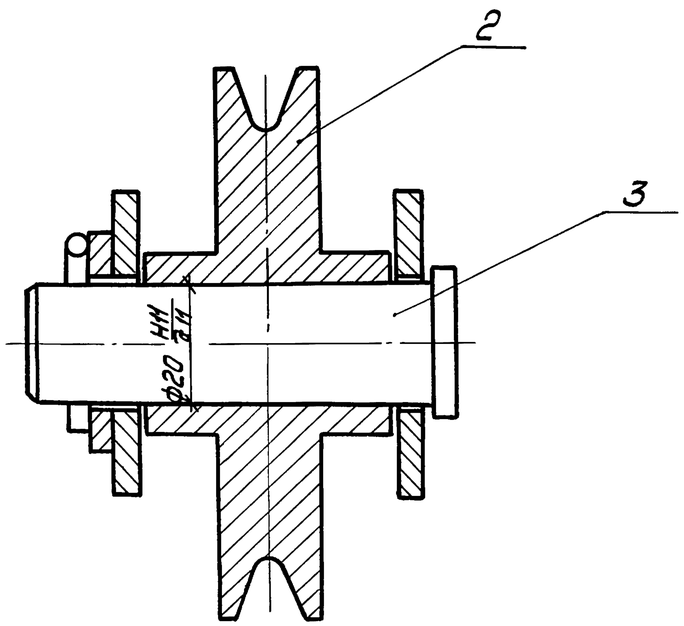

Формат	Зона	Поз.	Обозначение	Наименование	Кол.	Примечание
				Документация		
А4			1.435.3-27.3 02.11.00СБ	Сборочный чертеж		
				Детали		
А4		1	1.435.3-27.3 02.11.01	Штанга	1	
А4		2	1.435.3-27.3 02.11.02	Вилка	1	
А4		3	1.435.3-27.3 02.11.03	Скобка	1	

Зав.отд.	Исаков		23.10.85
Н. контр.	Орлова		24.10.85
Зам.зав.отд.	Коуергин		23.10.85
Рук.бриг.	Овечкин		23.10.85
Инж.	Исаковичу		22.10.85

1.435-27.3 02.11.00

Шток

Стадия	Лист	Листов
Р		1

ЭКБ ВПО Союзстройконструкция

1.435.3-27.3 02.01.00СБ

Лист 2

Взам. инв. № | Подп. и дата | Инв. № подл.

Копировал

Формат А4

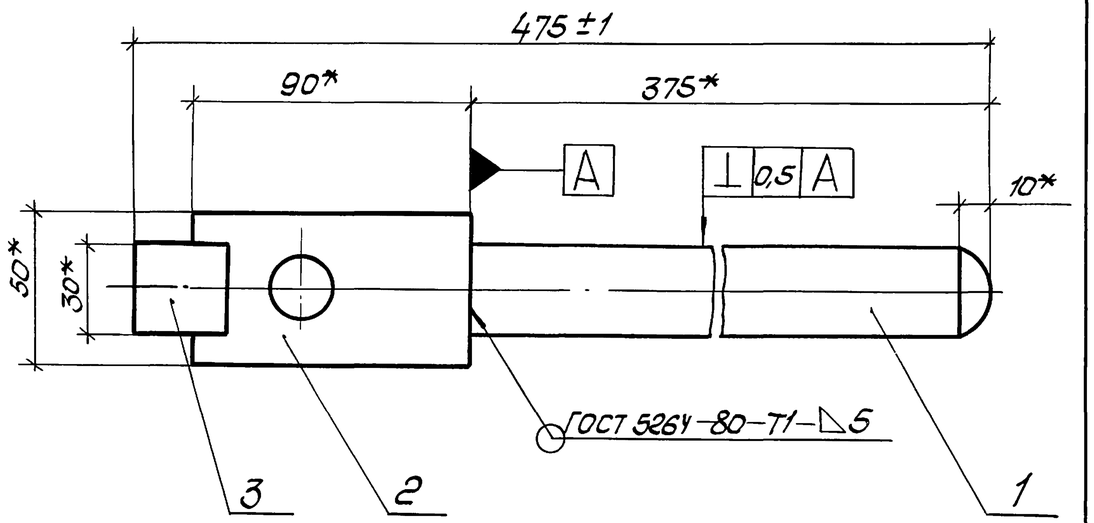

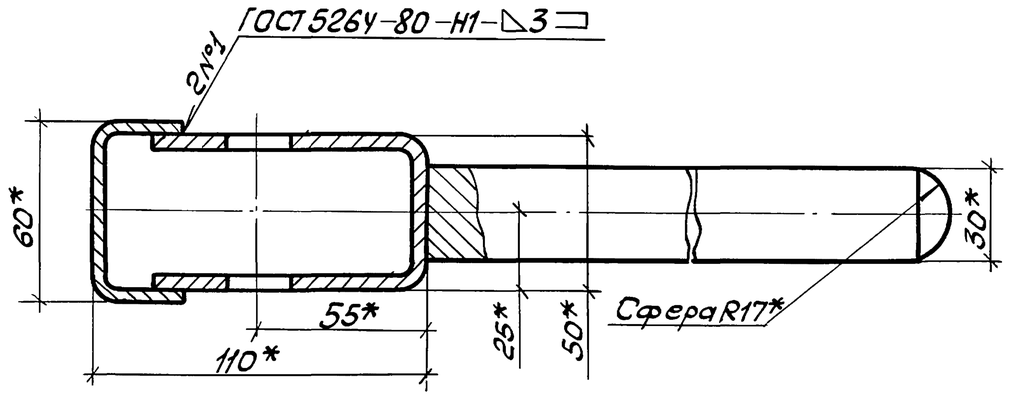

1.* Размеры для справок.
2. Покрытие: грунтовка ПЛ-0213, ТУ6-10-1935-84, IV-ХЛ1.

Зав.отд.	Исаков		23.10.85	1.435.3-27.3 02.11.00СБ		
Н. контр.	Орлова		24.10.85	Шток. Сборочный чертеж	Стадия: Р	Масса: 2,6	Масштаб: 1:2
Зам.зав.отд.	Кочергин		23.10.85		Лист	Листов 1
Рук.бриг.	Овечкин		23.10.85		ЭКБ ВПО Союзстройконструкция
Инжн.	Исакович		22.10.85		

Взам.инв.№ | Подп. и дата | Инв.№ подл.

Копировал | Формат А4

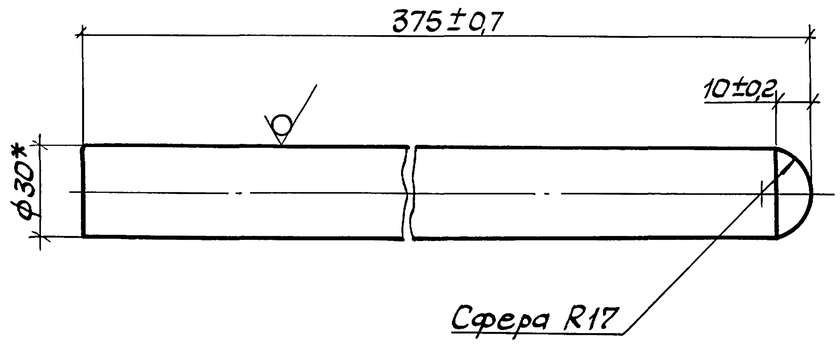

* Размер для справок.

Зав.отд.	Исаков		23.10.85	1.435.3-27.3 02.11.01		
Н. контр.	Орлова		24.10.85	Штанга	Стадия: Р	Масса: 2,1	Масштаб: 1:2
Зам.зав.отд.	Кочергин		23.10.85		Лист	Листов 1
Рук.бриг.	Овечкин		23.10.85	Круг В30 ГОСТ 2590-71 / Ст3 ГОСТ 535-79	ЭКБ ВПО Союзстройконструкция
Инжн.	Исакович		22.10.85		

Взам.инв.№ | Подп. и дата | Инв.№ подл.

Копировал | Формат А4

25/(√)

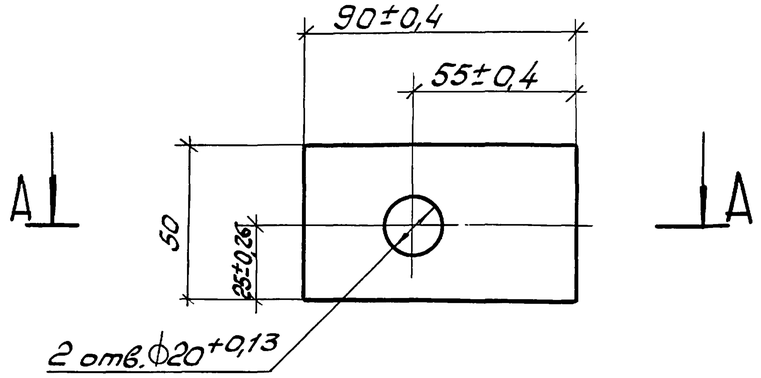

А — А

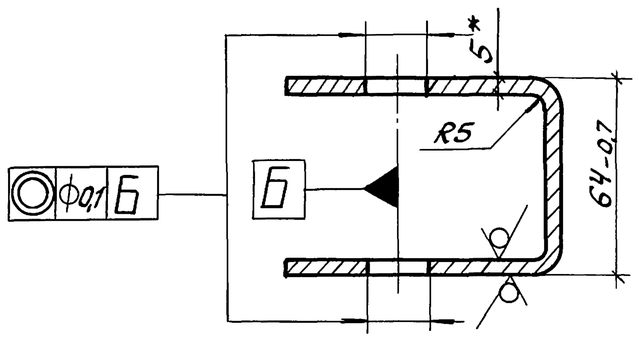

* Размер для справок.

Взам.инв.№								
Подп. и дата								
Инв.№ подл.								
					1.435.3-27.3 02.11.02			
	Зав.отд.	Исаков		23.10.85	Вилка	Стадия	Масса	Масштаб
	Н.контр.	Орлова		24.10.85		Р	0,45	1:2
	Зам.зав.отд.	Кочергин		23.10.85		Лист	Листов 1	
	Рук.бриг.	Овечкин		23.10.85	Лист Б5 ГОСТ 19903-74 / Ст3 ГОСТ 14637-79	ЭКБ ВПО Союзстройконструкция		
	Инж.	Исакович		23.10.85				

Копировал

Формат А4

25/(√)

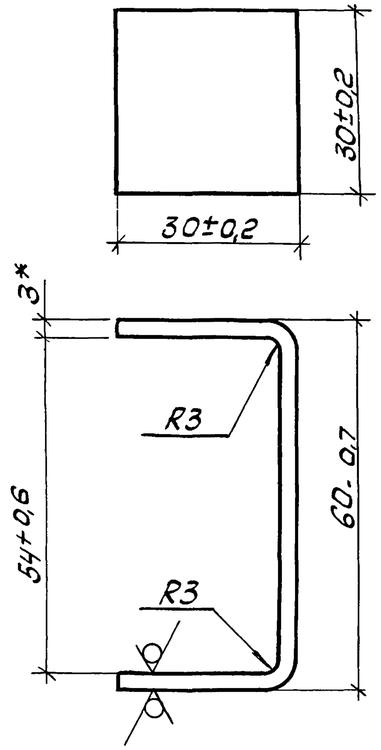

* Размер для справок.

Взам.инв.№								
Подп. и дата								
Инв.№ подл.								
					1.435.3-27.3 02.11.03			
	Зав.отд.	Исаков		23.10.85	Скобка	Стадия	Масса	Масштаб
	Н.контр.	Орлова		24.10.85		Р	0,08	1:1
	Зам.зав.отд.	Кочергин		23.10.85		Лист	Листов 1	
	Рук.бриг.	Овечкин		23.10.85	Лист Б3 ГОСТ 19903-74 / Ст3 ГОСТ 16523-70	ЭКБ ВПО Союзстройконструкция		
	Инж.	Исакович		23.10.85				

Копировал

Формат А4

25 (√)

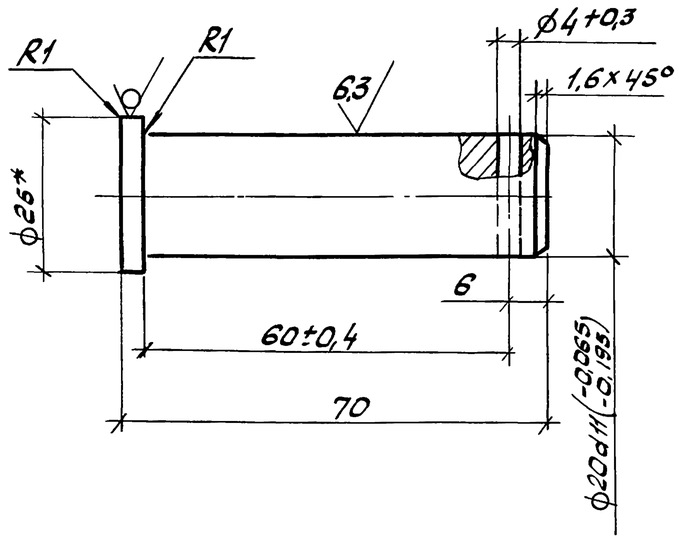

* Размер для справок.

Взам. инв. №	Подп. и дата	Инв. № подл.

Зав. отд.	Исаков		23.10.85	1.435.3-27.3 02.01.01
Н. контр.	Орлова		24.10.85	
Зам. зав. отд.	Кочергин		23.10.85	Ось
Рук. бриг.	Овечкин		23.10.85	
Инж.	Исакович		22.10.85	

Стадия	Масса	Масштаб
Р	0,2	1:1
Лист	Листов 1	

Круг В25 ГОСТ 2590-71 / Ст3 ГОСТ 535-79

ЭКБ ВПО Союзстройконструкция

Копировал

Формат А4

Формат	Зона	Поз.	Обозначение	Наименование	Кол.	Примечание
				Документация		
А3			1.435.3-27.3 02.02.00СБ	Сборочный чертеж		
				Детали		
А4		1	1.435.3-27.3 02.02.01	Ребро	1	
А4		2	1.435.3-27.3 02.02.02	Стержень	1	
А4		3	1.435.3-27.3 02.02.03	Опора	1	
А4		4	1.435.3-27.3 02.02.04	Направляющая	1	
А4		6	1.435.3-27.3 02.02.06	Фланец	1	
			Переменные данные для исполнений:			
				1.4353-27.3 02.02.00		
				Детали		
А4		5	1.435.3-27.3 02.02.05	Уголок	1	
				1.4353-27.3 02.02.00-01		
				Детали		
А4		5	1.435.3-27.3 02.02.05-01	Уголок	1	

Взам. инв. №	Подп. и дата	Инв. № подл.

Зав. отд.	Исаков		23.10.85	1.4353-27.3 02.02.00
Н. контр.	Орлова		24.10.85	
Зам. зав. отд.	Кочергин		23.10.85	Кронштейн
Рук. бриг.	Овечкин		23.10.85	
Инж.	Исакович		22.10.85	

Стадия	Лист	Листов
Р	1	2

ЭКБ ВПО Союзстройконструкция

Копировал

Формат А4

1.435.3-27.3 02.02.00 – изображено,
1.435.3-27.3 02.02.00-01- зеркальное отражение

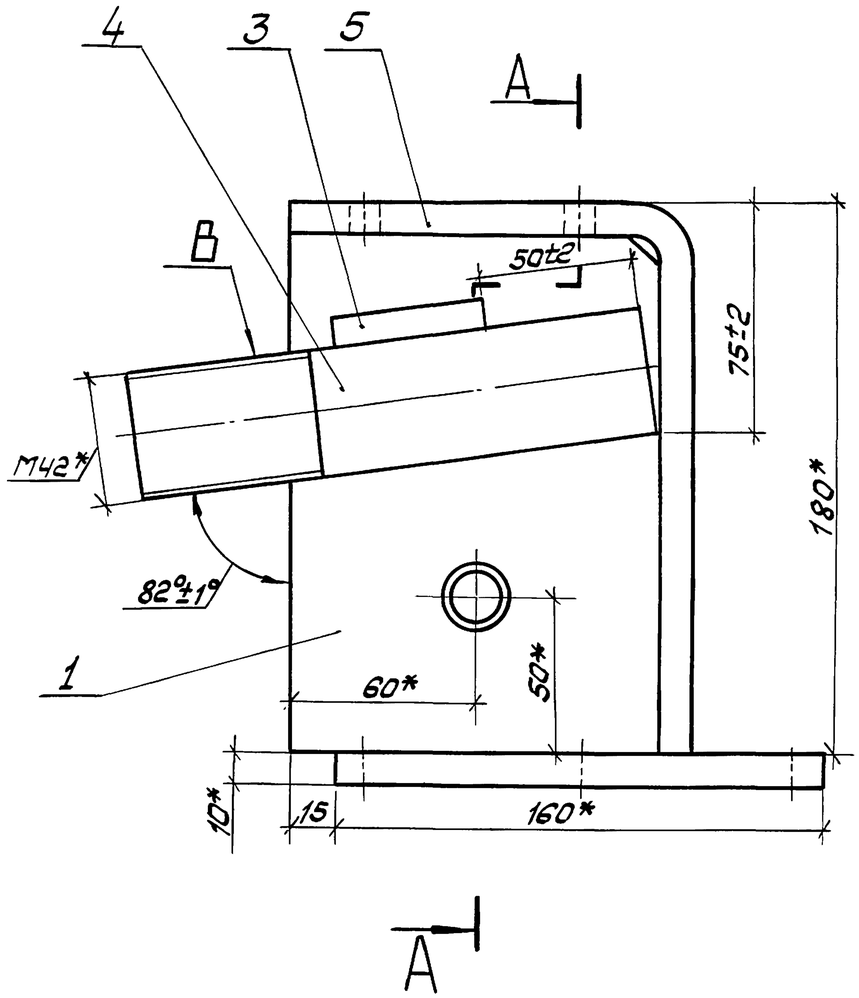

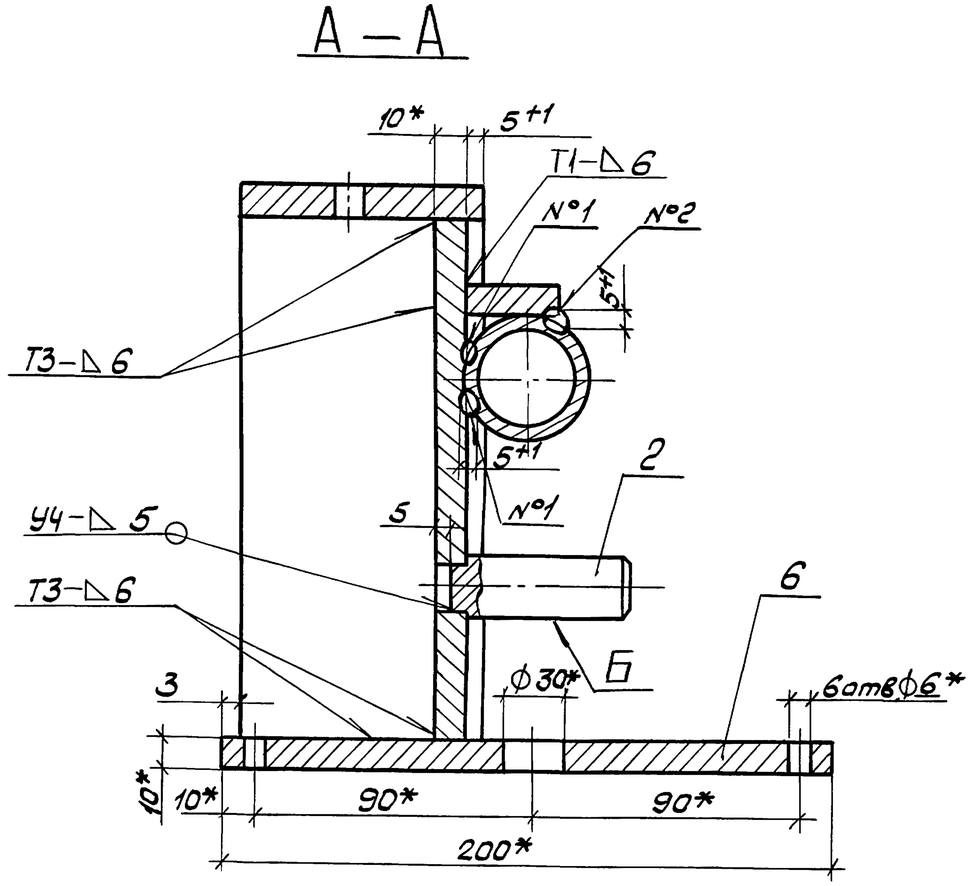

1. Сварка по ГОСТ 5264-80.
2. Швы №1 и №2 выполнить ручной дуговой сваркой по всей длине соприкосновения.

3.* Размеры для справок.

4. Покрытие поверхности, кроме поверхности Б и В, грунтовка ПЛ-02 13 ТУ6-10-1935-84, IV-ХЛ.

Зав. отд.	Исаков		23.10.85
Н. контр.	Орлова		24.10.85
Зам. зав. отд.	Кочергин		23.10.85
Рук. бриг.	Овечкин		23.10.85
Инж.	Исакович		22.10.85

1.435.3-27.3 02.02.00СБ

Кронштейн. Сборочный чертеж

Стадия	Масса	Масштаб
Р	6,8	1:2
Лист	Листов 1	

ЭКБ ВПО "Союзстройконструкция"

Взам. инв. № | Подп. и дата | Инв. № подл.

20992-04 42

Копировал ПУ-

Формат А3

25 (√)

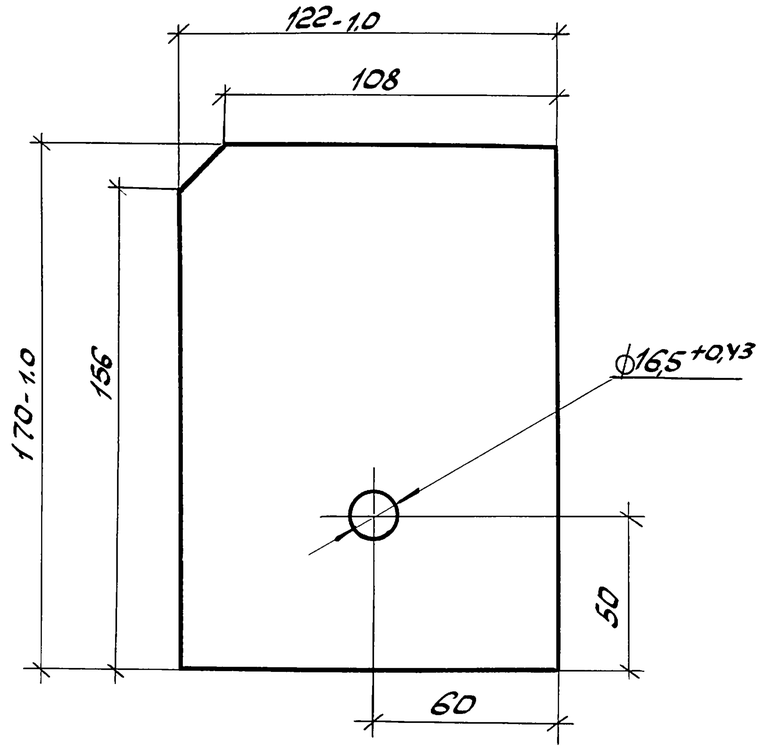

Неуказанные предельные отклонения размеров ±t2/2.

Изм.	Лист	№ докум.	Подп.	Дата	1.435.3-27.3 02.02.01	
Зав.отд.	Исаков			23.10.85	Ребро	Стадия: Р; Масса: 1,6; Масштаб: 1:2
Н.контр.	Орлова			24.10.85		Лист; Листов 1
Зам.зав.отд.	Кочергин			23.10.85	Б10 ГОСТ 19903-74 / Ст3 ГОСТ 14637-79	ЭКБ ВПО Союзстройконструкция
Рук.бриг.	Овечкин			23.10.85		
Инж.	Исакович			22.10.85		

Инв.№ подл. | Подп. и дата | Взам.инв.№

Копировал | Формат А4

25 (√)

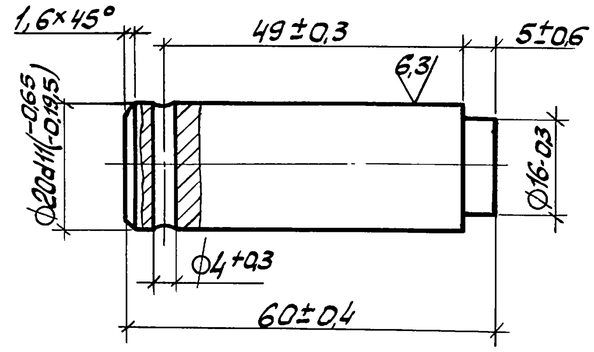

Изм.	Лист	№ докум.	Подп.	Дата	1.435.3-27.3 02.02.02	
Зав.отд.	Исаков			23.10.85	Стержень	Стадия: Р; Масса: 0,1; Масштаб: 1:1
Н.контр.	Орлова			24.10.85		Лист; Листов 1
Зам.зав.отд.	Кочергин			23.10.85	В25 ГОСТ 2590-71 / Ст3 ГОСТ 535-79	ЭКБ ВПО Союзстройконструкция
Рук.бриг.	Овечкин			23.10.85	Круг	
Инж.	Исакович			22.10.85		

Инв.№ подл. | Подп. и дата | Взам.инв.№

Копировал | Формат А4

25

А–А

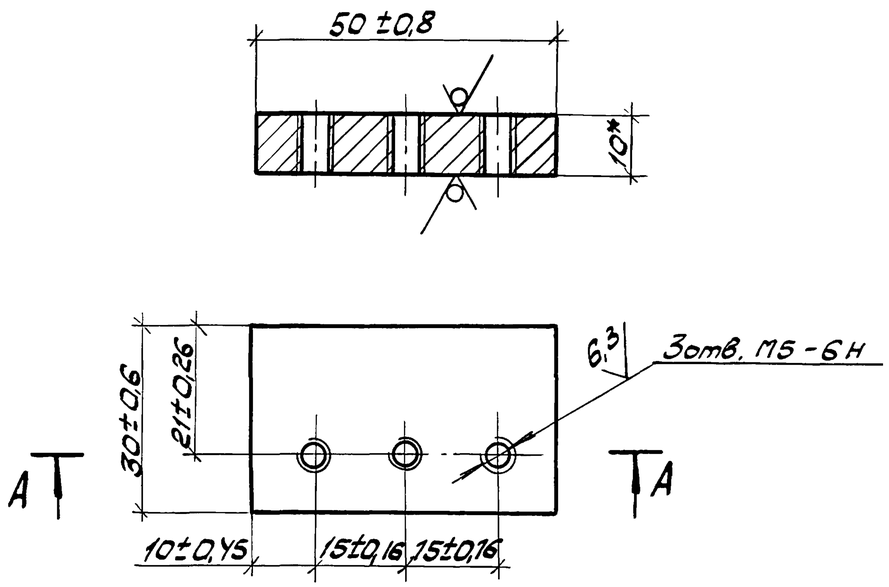

* Размер для справок

Зав. отд.	Исаков		25.10.85	1.435.3-27.3 02.02.03	
Н. контр.	Орлова		25.10.85		
Зам. зав. отд.	Кочергин		23.10.85		
Рук. бриг.	Овечкин		23.10.85	Опора	Стадия: Р; Масса: 0,12; Масштаб: 1:1
Инж.	Исакович		22.10.85		Лист; Листов 1
				Лист Б10 ГОСТ 19903-74 / Ст3 ГОСТ 14637-79	ЭКБ ВПО Союзстройконструкция

Взам. инв. № | Подп. и дата | Инв. № подл.

Копировал | Формат А4

25

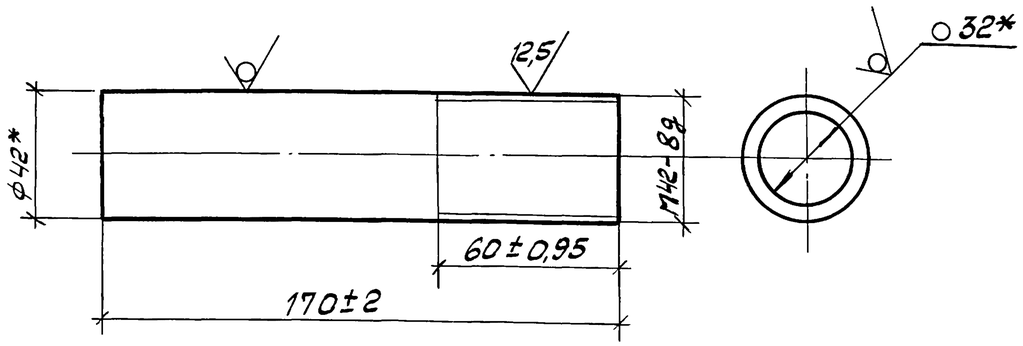

* Размеры для справок.

Зав. отд.	Исаков		25.10.85	1.435.3-27.3 02.02.04	
Н. контр.	Орлова		25.10.85		
Зам. зав. отд.	Кочергин		23.10.85		
Рук. бриг.	Овечкин		23.10.85	Направляющая	Стадия: Р; Масса: 0,78; Масштаб: 1:2
Инж.	Исакович		22.10.85		Лист; Листов 1
				Труба 42х5 ГОСТ 8732-78 / Ст10 ГОСТ 8731-74	ЭКБ ВПО Союзстройконструкция

Взам. инв. № | Подп. и дата | Инв. № подл.

Копировал | Формат А4

1.435.3-27.3 02.02.05 - изображено
1.435.3-27.3 02.02.05-01 — зеркальное отражение

12.5 (√)

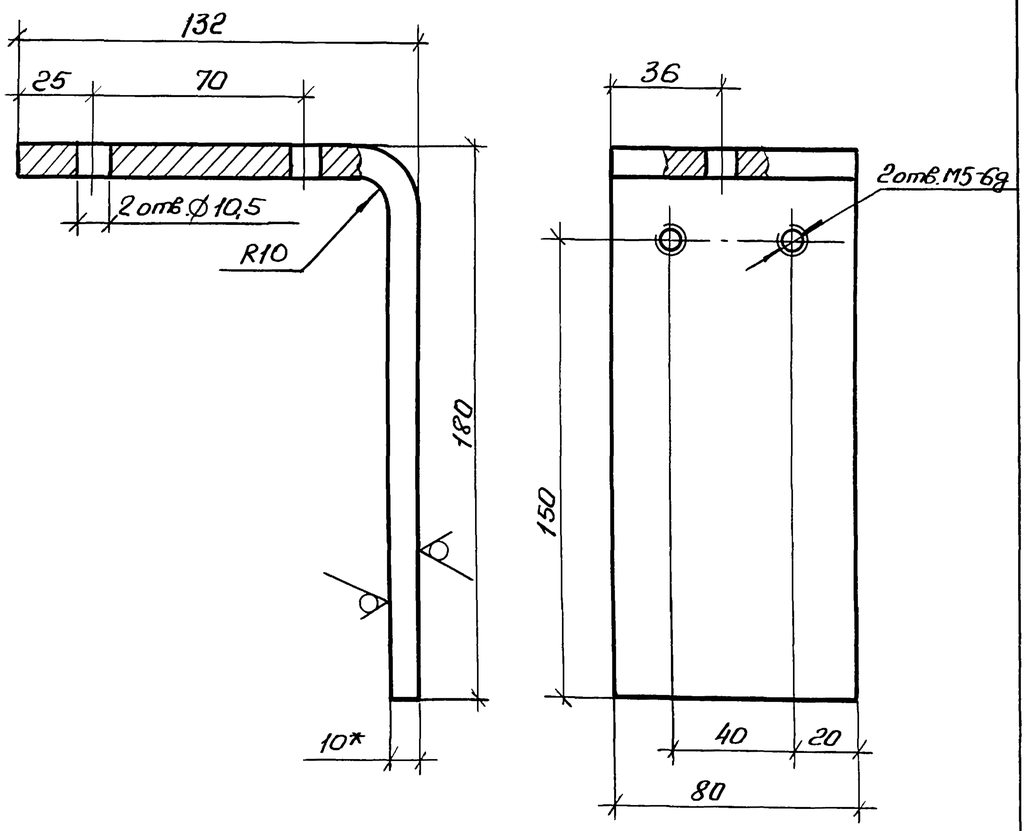

1.* Размер для справок.
2. Предельные отклонения размеров отверстий $\pm t_2$, остальных $\pm t_2/2$.

Зав. отд.	Исаков		26.10.85	1.435.3-27.3 02.02.05		
Н. контр.	Орлова		25.10.85	Уголок	Стадия: Р	Масса: 1,9	Масштаб: 1:2
Зам. зав. отд.	Кочергин		23.10.85		Лист	Листов 1
Рук. бриг.	Овечкин		23.10.85	Лист Б10 ГОСТ 19903-74 / Ст3 ГОСТ 14637-79	ЭКБ ВПО Союзстройконструкций	
Инж.	Исакович		22.10.85			

Инв. № подл. | Подп. и дата | Взам. инв. №

Копировал

Формат А4

25 (√)

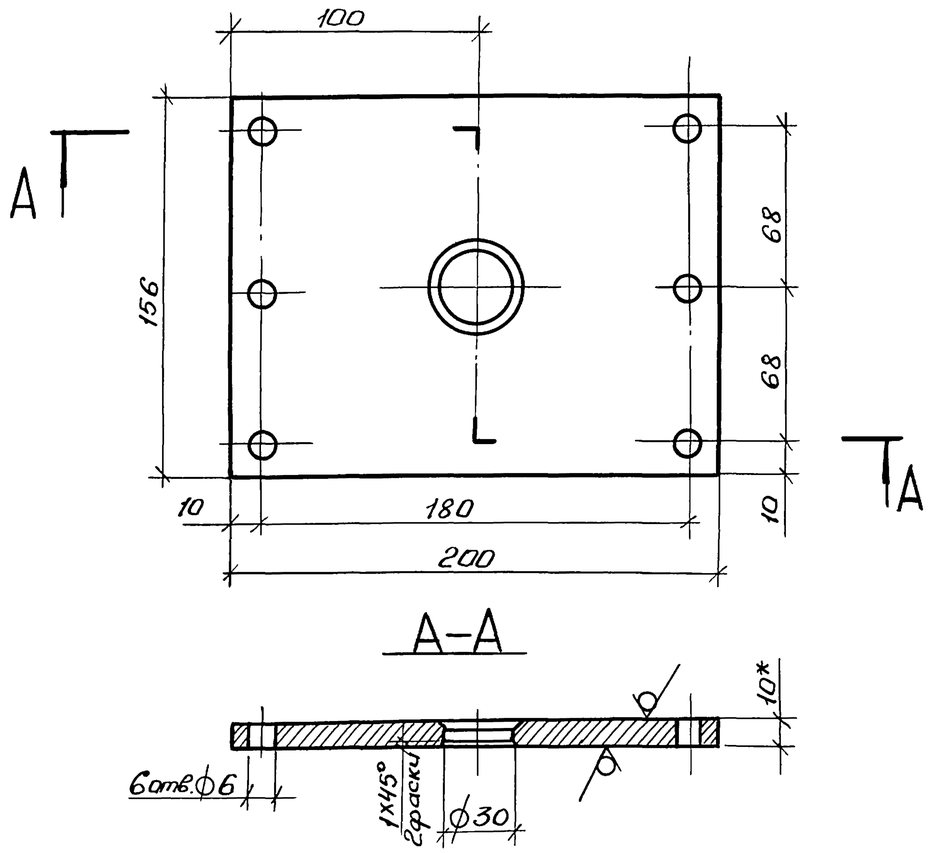

1.* Размеры для справок.
2. Предельные отклонения размеров: валов $-t_2$, отверстий $+t_2$, остальных $\pm t_2$.

Зав. отд.	Исаков		26.10.85	1.435.3-27.3 02.02.06		
Н. контр.	Орлова		25.10.85	Фланец	Стадия: Р	Масса: 2,3	Масштаб: 1:2,5
Зам. зав. отд.	Кочергин		23.10.85		Лист	Листов 1
Рук. бриг.	Овечкин		23.10.85	Лист Б10 ГОСТ 19903-74 / Ст.3 ГОСТ 14637-79	ЭКБ ВПО Союзстройконструкций	
Инж.	Поскотина		22.10.85			

Инв. № подл. | Подп. и дата | Взам. инв. №

Копировал

Формат А4

Формат	Зона	Поз.	Обозначение	Наименование	Кол.	Примечание
				Документация		
А4			1.435.3-27.3 02.03.00СБ	Сборочный чертеж		
				Детали		
А4		1	1.435.3-27.3 02.03.01	Стенка	1	
А4		2	1.435.3-27.3 02.03.02	Стенка	1	
Б4		3	1.435.3-27.3 02.03.03	Днище	1	
				Б10 ГОСТ 19903-74		
				Лист Ст3 ГОСТ 14637-79		
				156×156 мм		0,19кг
				Прочие изделия		
		5		Заклепка 3К-10	12	
				ТУ67-16-21-81		

Взам.инв.№ | Подп. и дата | Инв.№ подл.

Зав. отд.	Исаков		23.10.85
Н. контр.	Орлова		24.10.85
Зам.зав.отд	Кочергин		23.10.85
Рук.бриг.	Овечкин		23.10.85
Инж.	Исакович		22.10.85

1.435.3-27.3 02.03.00

Кожух

Стадия	Лист	Листов
Р		1

ЭКБ ВПО Союзстройконструкция

Копировал ПФ- Формат А4

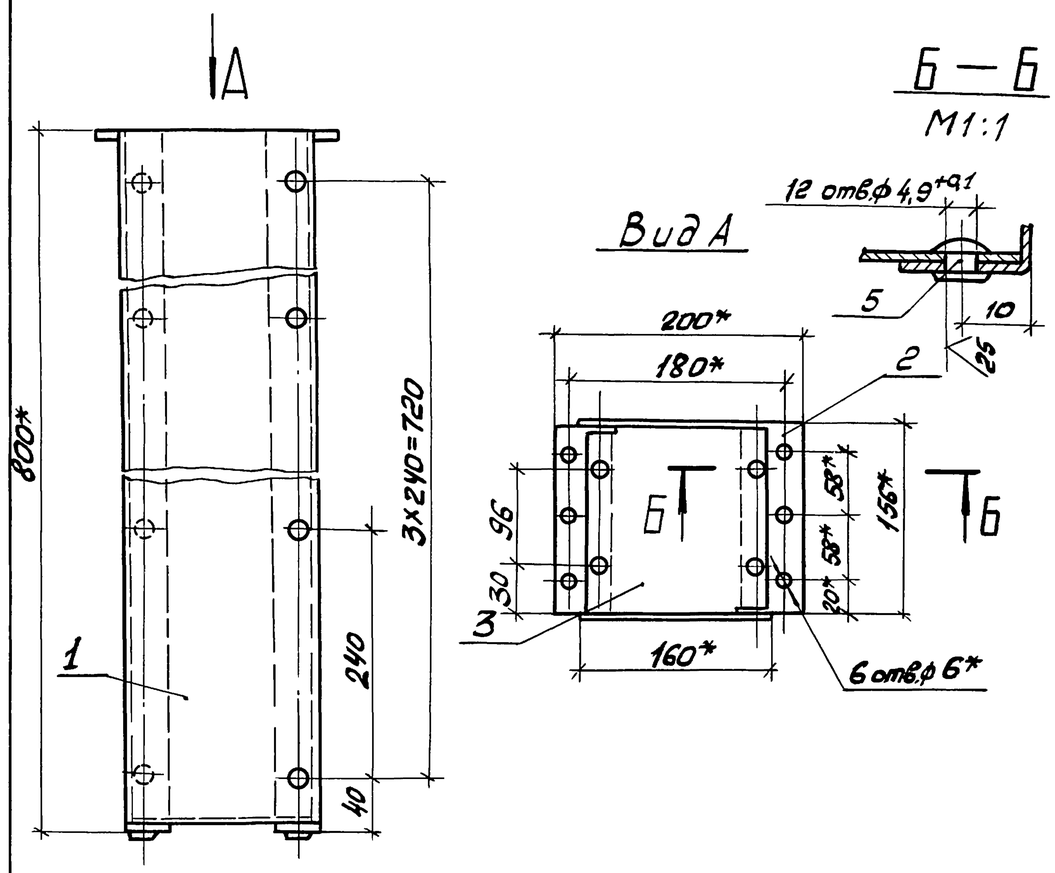

1. * Размеры для справок.
2. Неуказанные предельные отклонения размеров $\pm t_2/2$
3. Покрытие наружной поверхности: грунтовка ПЛ-0273 ТУ6-10-1935-84, IV-ХЛ1.

Взам.инв.№ | Подп. и дата | Инв.№ подл.

Зав. отд.	Исаков		23.10.85
Н. контр.	Орлова		24.10.85
Зам.зав.отд	Кочергин		23.10.85
Рук.бриг.	Овечкин		23.10.85
Инж.	Поскотина		22.10.85

1.435.3-27.3 02.03.00СБ

Кожух.

Сборочный чертеж

Стадия	Масса	Масштаб
Р	5,0	1:5
Лист	Листов 1	

ЭКБ ВПО Союзстройконструкция

Копировал ПФ- Формат А4

25/ (√)

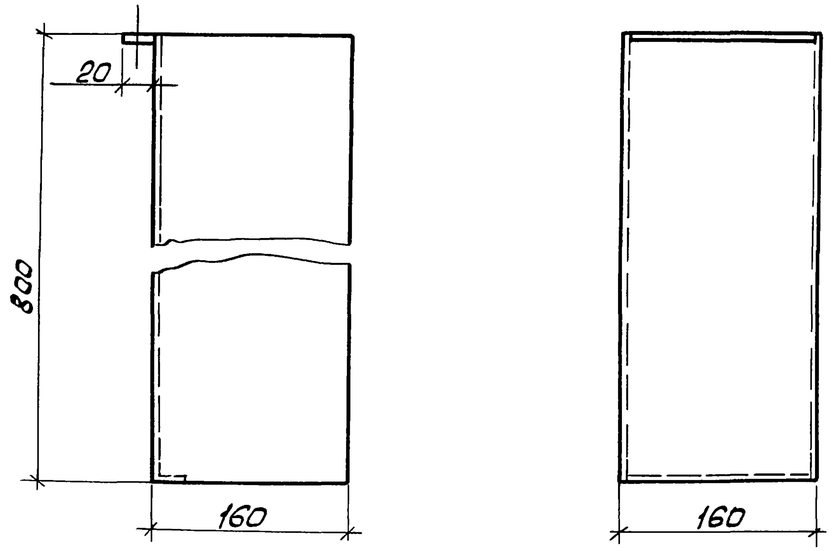

Предельные отклонения размеров: валов -t_2, отверстий +t_2, остальных $\pm t_2/2$.

Зав.отд.	Исаков		23.10.85	1.435.3-27.3 02.03.01			
Н.контр.	Орлова		24.10.85	Стенка	Стадия: Р	Масса: 2,3	Масштаб: 1:5
Зам.зав.отд	Кочергин		23.10.85		Лист	Листов 1	
Рук.бриг.	Овечкин		23.1085	ОЦ А-ПВ-О-1,0 ГОСТ 19904-74 / 08 КП-Г-МТ-УР-2 ГОСТ 14918-80	ЭКБ ВПО Союзстройконструкция		
Инж.	Поскатика		22.10.85				

Подп. и дата | Взам. инв. № | Инв. № подл.

Копировал ОЦ- Формат А4

25/ (√)

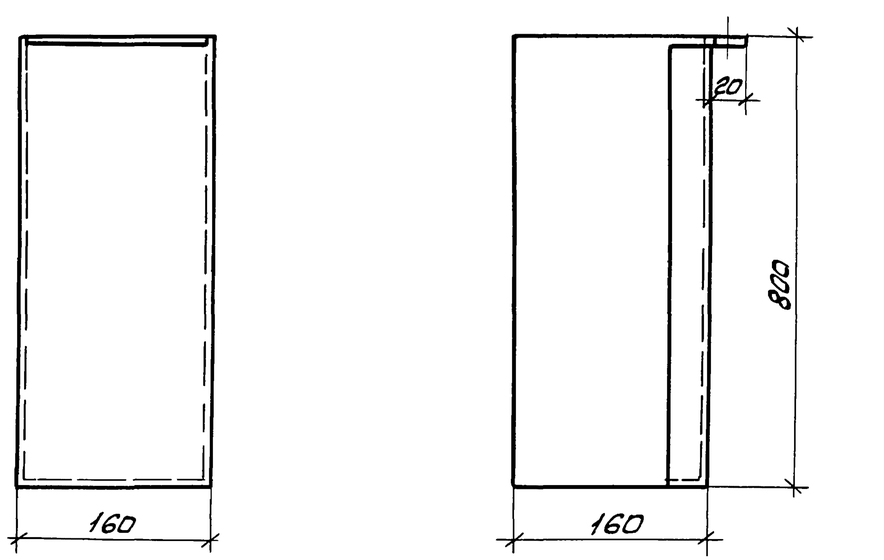

Предельные отклонения размеров: валов -t_2, отверстий +t_2, остальных $\pm t_2/2$.

Зав.отд.	Исаков		23.10.85	1.435.3-27.3 02.03.02			
Н.контр.	Орлова		24.10.85	Стенка	Стадия: Р	Масса: 2,3	Масштаб: 1:5
Зам.зав.отд	Кочергин		23.10.85		Лист	Листов 1	
Рук.бриг.	Овечкин		23.1085	ОЦ А-ПВ-О-1,0 ГОСТ 19904-74 / 08 КП-Г-МТ-УР-2 ГОСТ 14918-80	ЭКБ ВПО Союзстройконструкция		
Инж.	Поскотина		22.10.85				

Подп. и дата | Взам. инв. № | Инв. № подл.

Копировал ОЦ- Формат А4

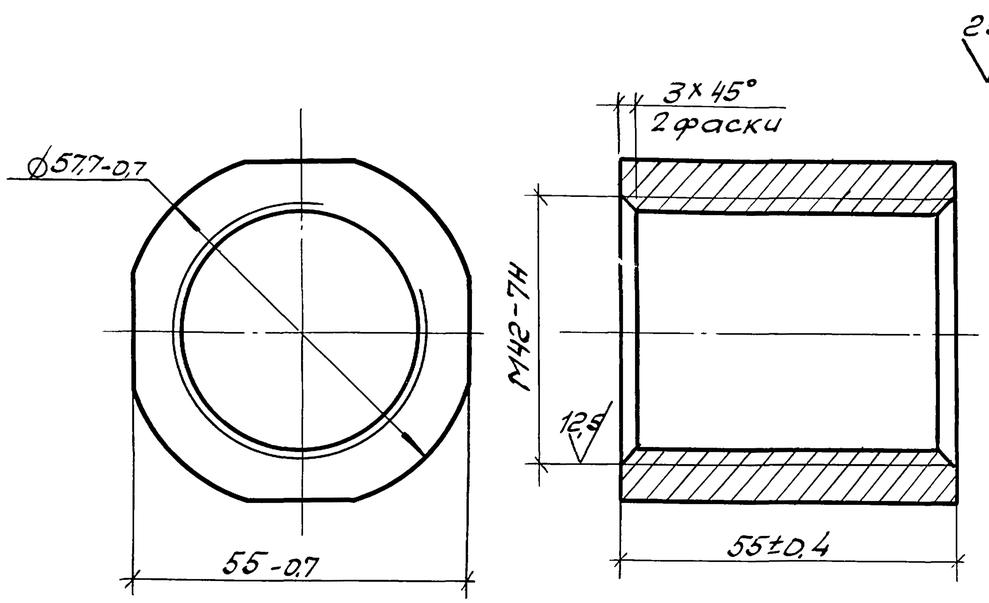

				1.435.3-27.3 02.00.02		
				Ограничитель	Стадия: Р	Масса: 0,5	Масштаб: 1:1
					Лист	Листов 1
Зав.отд.	Исаков		25.10.85	Ст 3 ГОСТ 380-71	ЭКБ ВПО "Союзстройконструкция"	
Н.контр.	Орлова		25.10.85			
Зам.зав.отд.	Кочергин		23.10.85			
Рук.бриг.	Овечкин		23.10.85			
Инж.	Исакович		22.10.85			

Взам.инв.№ | Подп. и дата | Инв.№ подл.

Копировал | Формат А4

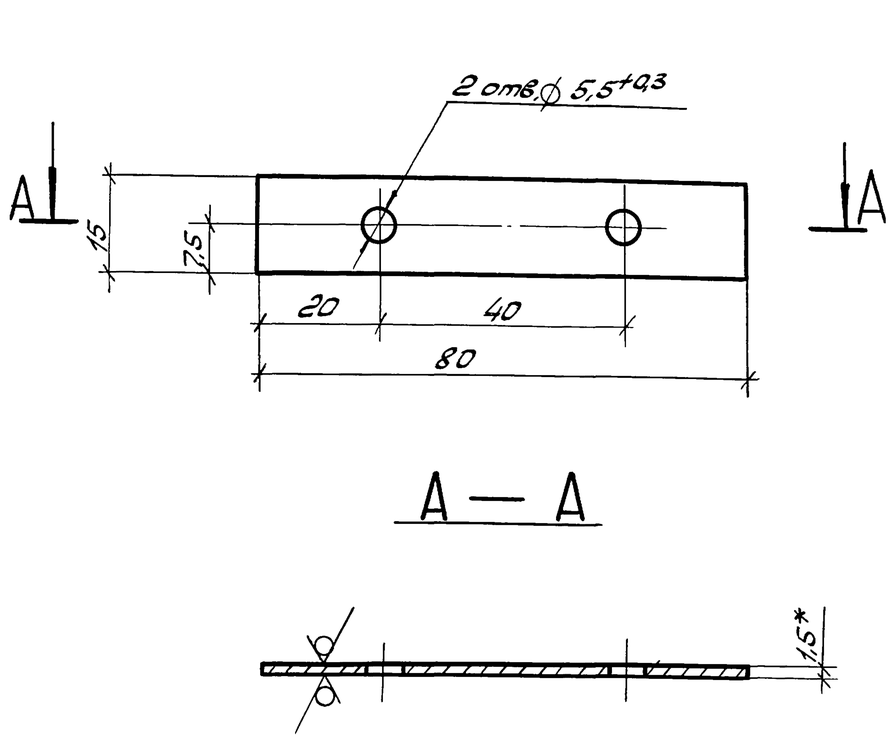

1.* Размер для справок.
2. Неуказанные предельные отклонения размеров валов h14, остальных ±t2/2.
3. Покрытие поверхности: грунтовка ПЛ-0213, ТУ6-10-1935-84, IV-ХЛ1.

				1.435.3-27.3 02.00.03		
				Накладка	Стадия: Р	Масса: 0,014	Масштаб: 1:1
					Лист	Листов 1
Зав.отд.	Исаков		25.10.85	Б1.5 ГОСТ 19903-74 / Ст.3 ГОСТ 16523-70	ЭКБ ВПО "Союзстройконструкция"	
Н.контр.	Орлова		25.10.85			
Зам.зав.отд.	Кочергин		23.10.85			
Рук.бриг.	Овечкин		23.10.85			
Инж.	Исакович		22.10.85			

Взам.инв.№ | Подп. и дата | Инв.№ подл.

Копировал | Формат А4

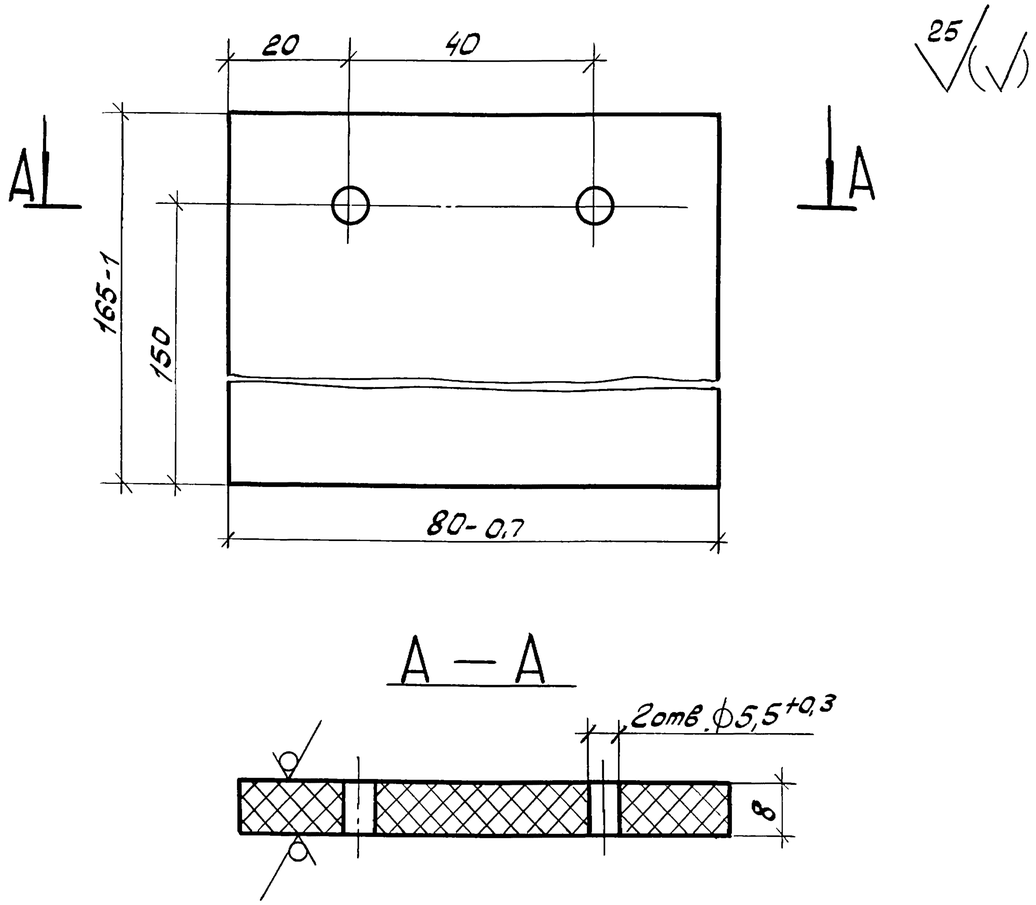

1.* Размер для справок.
2. Неуказанные предельные отклонения размеров ±tг/2.

				1.435.3-27.3 02.00.04			
				Пластина	Стадия	Масса	Масштаб
					Р	0,15	1:1
					Лист	Листов 1	
Зав. отд.	Исаков		25.10.85	Пластина I, лист, ТМКЩ-П1-8×80×165-9.9 ГОСТ 7338-77	ЭКБ ВПО Союзстройконструкция		
Н. контр.	Орлова		25.10.85				
Зам.зав.отд.	Кочергин		23.10.85				
Рук. бриг.	Овечкин		23.10.85				
Инж.	Исакович		22.10.85				

Инв. № подл. | Подп. и дата | Взам. инв. №

Копировал [signature] Формат А4

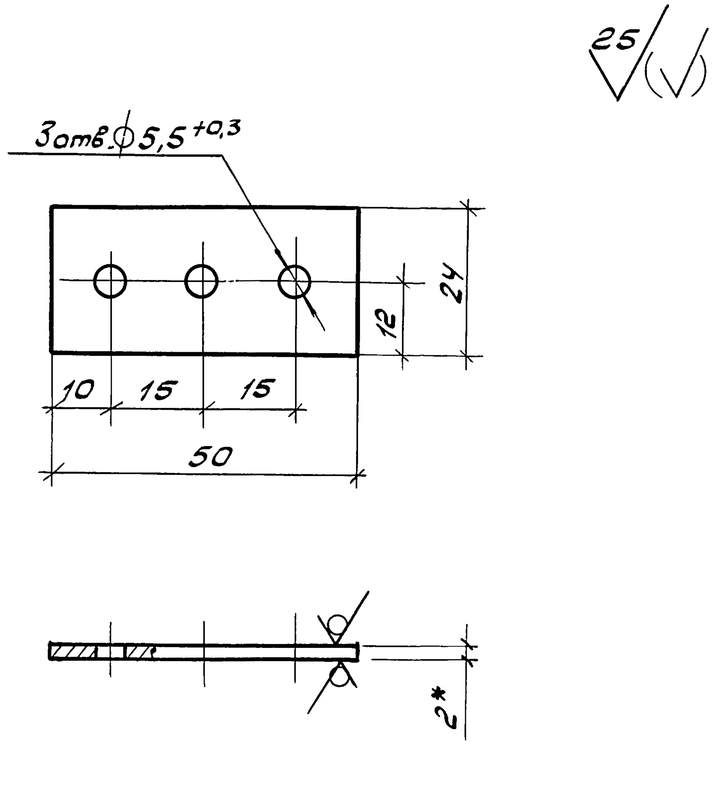

1.* Размер для справок.
2. Неуказанные предельные отклонения размеров ± tг/2.
3. Покрытие поверхности: грунтовка ПЛ-0213, ТУ6-10-1935-84, IV-ХЛ1.

				1.435.3-27.3 02.00.05			
				Прижим	Стадия	Масса	Масштаб
					Р	0,01	1:1
					Лист	Листов 1	
Зав. отд.	Исаков		25.10.85	Лист Б1,5 ГОСТ 19903-74 / Ст3 ГОСТ 16523-70	ЭКБ ВПО „Союзстройконструкция"		
Н. контр.	Орлова		25.10.85				
Зам.зав.отд.	Кочергин		23.10.85				
Рук. бриг.	Овечкин		23.10.85				
Инж.	Исакович		22.10.85				

Инв. № подл. | Подп. и дата | Взам. инв. №

Копировал [signature] Формат А4

25 (√)

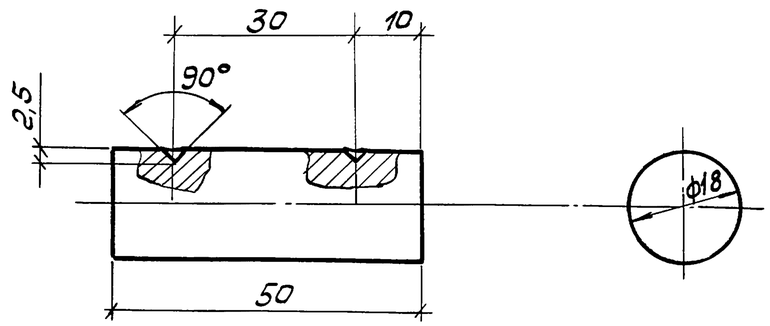

Неуказанные предельные отклонения размеров: валов h14, остальных ± t2/2.

				1.435.3-27.3 02.00.06		
Зав.отд.	Исаков		23.10.85	Цилиндр	Стадия: Р	Масса: 0,1 / Масштаб: 1:1
Н.контр.	Орлова		24.10.85		Лист	Листов 1
Зам.зав.отд.	Кочергин		23.10.85		ЭКБ ВПО Союзстройконструкция	
Рук.бриг.	Овечкин		23.10.85	Ст3 ГОСТ 380-71		
Инж.	Исакович		22.10.85			

Взам.инв.№ | Подп. и дата | Инв.№ подл.

Копировал | Формат А4

25 (√)

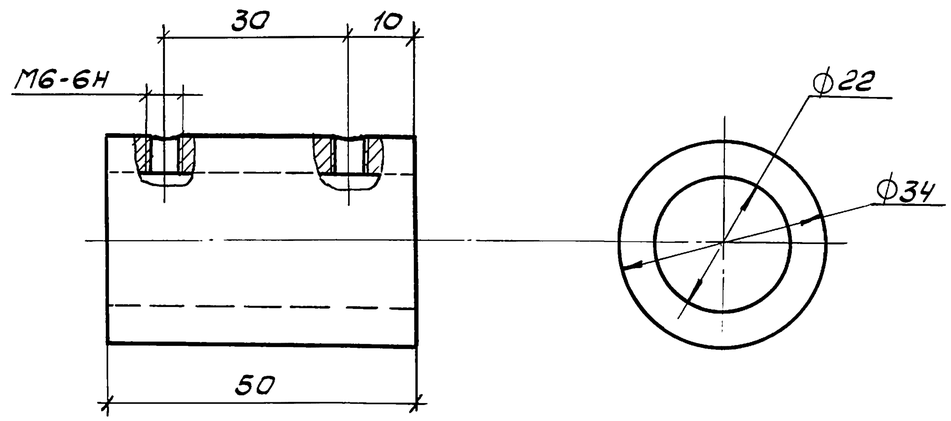

1. Неуказанные предельные отклонения размеров: отверстий H14, валов h14, остальных ± t2/2.
2. Покрытие наружной поверхности: грунтовка ПЛ-0213, ТУ6-10-1935-84, IV-ХЛ1.

				1.435.3-27.3 02.00.07		
Зав.отд.	Исаков		23.10.85	Втулка	Стадия: Р	Масса: 0,2 / Масштаб: 1:1
Н.контр.	Орлова		24.10.85		Лист	Листов 1
Зам.зав.отд.	Кочергин		23.10.85		ЭКБ ВПО Союзстройконструкция	
Рук.бриг.	Овечкин		23.10.85	Круг В36 ГОСТ 2590-71 / Ст3 ГОСТ 535-79		
Инж.	Исакович		22.10.85			

Взам.инв.№ | Подп. и дата | Инв.№ подл.

Копировал | Формат А4

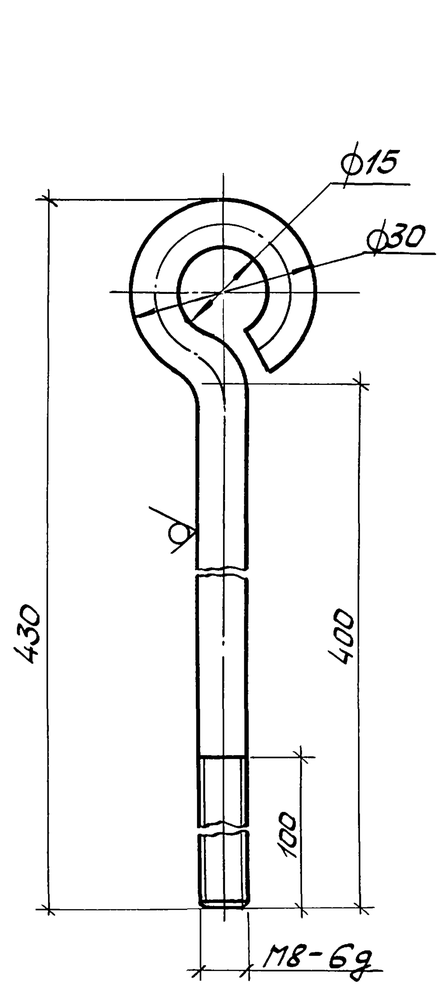

1. Неуказанные предельные отклонения размеров: валов - t_2, остальных $\pm t_2/2$.
2. Покрытие: Ц9 по ГОСТ 9.073-77*.

				1.435.3-27.3 02.00.08		
				Стержень	Стадия: Р	Масса: 0,2	Масштаб: 1:1
					Лист	Листов 1
Зав.отд	Исаков		23.10.85	Круг В8 ГОСТ 2590-71 / Ст3 ГОСТ 535-79	ЭКБ ВПО Союзстройконструкция	
Н.контр	Орлова		24.10.85			
Зам.зав.отд	Кочергин		23.10.85			
Рук.бриг	Овечкин		23.10.85			
Инж.	Исакович		23.10.85			

Взам. инв. № | Подп. и дата | Инв. № подл.

Копировал ТЖ- Формат А4

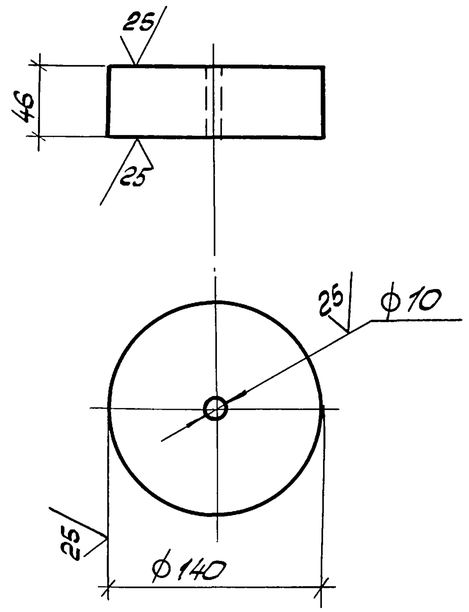

Предельные отклонения размеров $\pm t_2/2$.

				1.435.3-27.3 02.00.09		
				Груз	Стадия: Р	Масса: 5,0	Масштаб: 1:4
					Лист	Листов 1
Зав.отд.	Исаков		23.10.85	Чугун СЧ21 ГОСТ 1412-79	ЭКБ ВПО Союзстройконструкция	
Н. контр.	Орлова		24.10.85			
Зам.зав.отд	Кочергин		23.10.85			
Рук. бриг	Овечкин		23.10.85			
И нж	Исакович					

Взам. инв. № | Подл. и дата | Инв. № подл.

Копировал ТЖ- Формат А4

Формат	Зона	Поз	Обозначение	Наименование	Кол.	Примечание
				Документация		
А4			1.435.3-27.3 03.00.00СБ	Сборочный чертеж		
				Сборочные единицы		
А4		1	1.435.3-27.3 03.01.00	Башмак	1	
				Детали		
А4		2	1.435.3-27.3 03.00.01	Основание	1	
				Стандартные		
				изделия		
		3		Винт В2М6бдх16.58.099 ГОСТ 17474-80	3	

Зав.отд.	Исаков		23.10.85
Н.контр.	Орлова		24.10.85
Зам.зав.отд.	Кочергин		23.10.85
Рук.бриг.	Овечкин		23.10.85
Инж.	Исакович		22.10.85

1.435.3-27.3 03.00.00

Башмак

Стадия	Лист	Листов
Р		1

ЭКБ ВПО Союзстройконструкций

Копировал

Формат А4

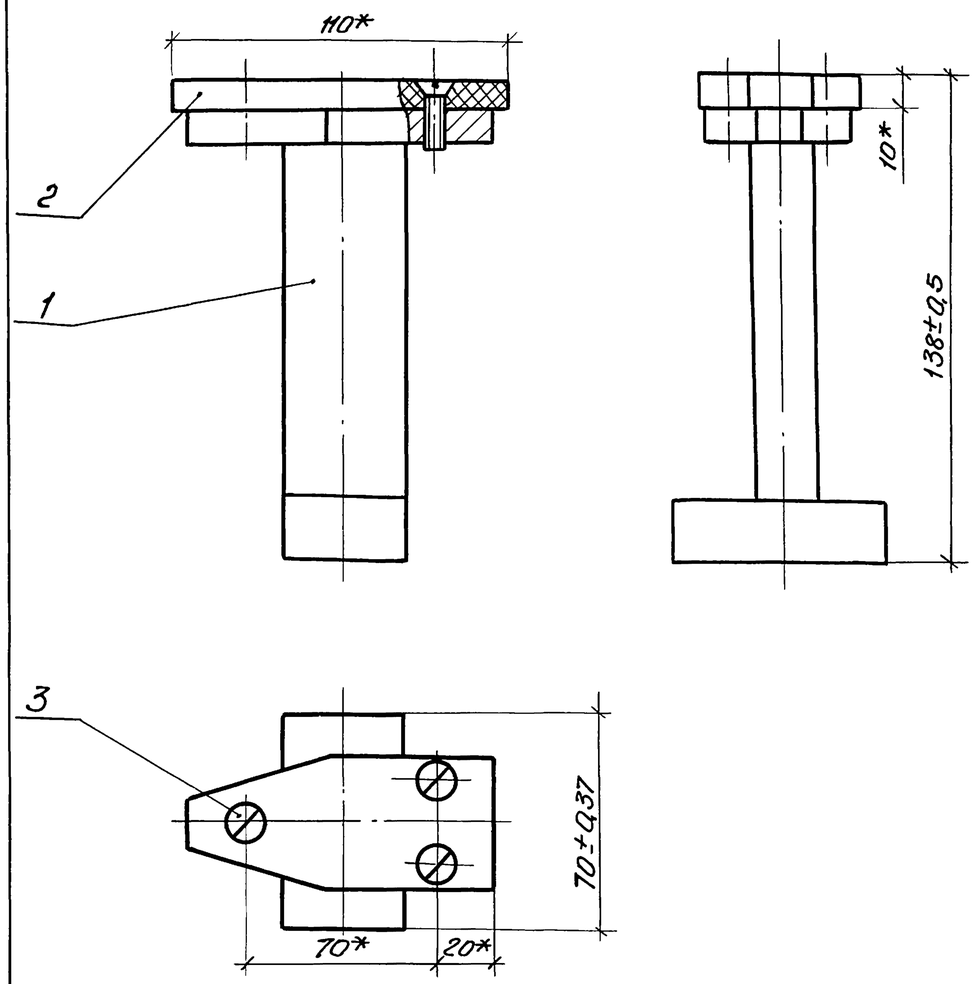

* Размеры для справок.

1.435.3-27.3 03.00.00СБ

Зав.отд.	Исаков		23.10.85
Н.контр.	Орлова		24.10.85
Зам.зав.отд.	Кочергин		23.10.85
Рук.бриг.	Овечкин		23.10.85
Инж.	Исакович		22.10.85

Башмак. Сборочный чертеж

Стадия	Масса	Масштаб
Р	1,77	1:2
Лист	Листов 1	

ЭКБ ВПО Союзстройконструкций

Копировал

Формат А4

Формат	Зона	Поз	Обозначение	Наименование	Кол.	Примеч.
				Документация		
А4			1.435.3-27.3 03.01.00 СБ	Сборочный чертеж		
				Детали		
А4		1	1.435.3-27.3 03.01.01	Основание	1	
Б4		2	1.435.3-27.3 03.01.02	Стойка	1	0,63 кг
				Полоса 20х40 ГОСТ 103-76 / 0,8-1-а-Т ГОСТ 535-79		
				L = 100 мм		
Б4		3	1.435.3-27.3 03.01.03	Поперечина	1	0,44 кг
				Полоса 20х40 ГОСТ 103-76 / 0,8-1-а-Т ГОСТ 535-79		
				L = 70 мм		

Зав. отд.	Исаков		23.10.85	1.435.3-27.3 03.01.00		
Н. контр.	Орлова		24.10.85			
Зам. зав. отд.	Кочергин		23.10.85	Башмак	Стадия: Р	Лист:	Листов: 1
Рук. бриг.	Овечкин		23.10.85		ЭКБ ВПО Союзстройконструкций	
Инж.	Жучкова		22.10.85			

Инв. № подл. | Подп. и дата | Взам. инв. №

Копировал ПУ-

Формат А4

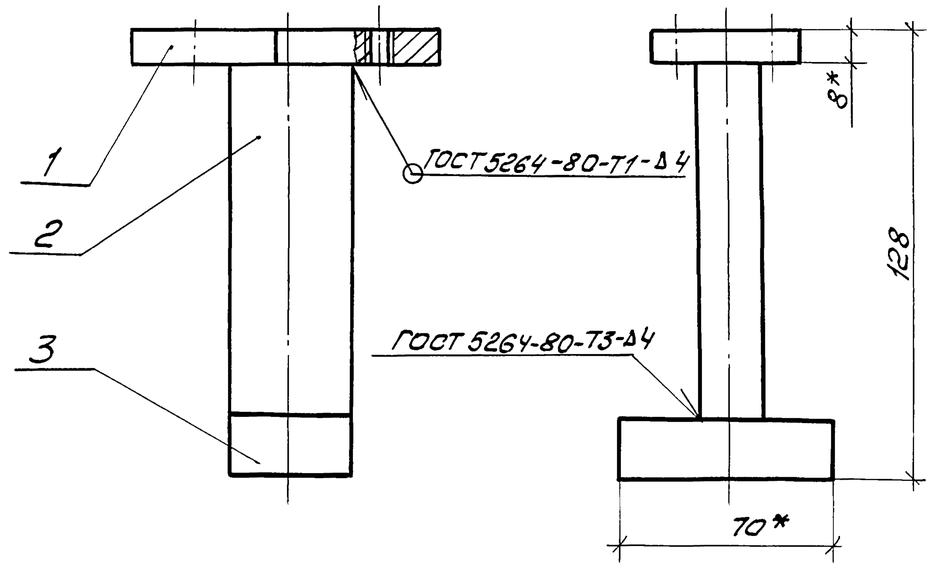

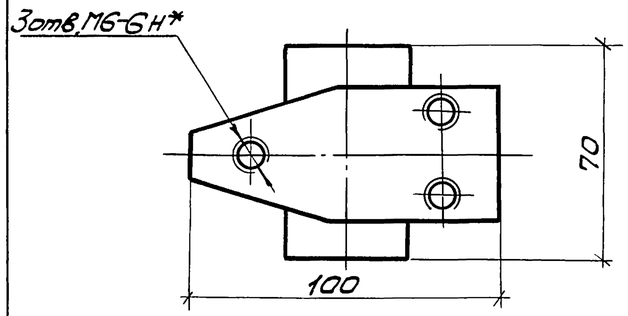

1.* Размеры для справок.
2. Неуказанные предельные отклонения размеров валов - t_2.
3. Покрытие поверхности: грунтовка ПЛ-0213 ТУ6-10-1935-84, IV - ХЛ1.

Зав. отд.	Исаков		23.10.85	1.435.3-27.3 03.01.00СБ		
Н. контр.	Орлова		24.10.85			
Зам. зав. отд.	Кочергин		23.10.85	Башмак. Сборочный чертеж	Стадия: Р	Масса: 1,32	Масштаб: 1:2
Рук. бриг.	Овечкин		23.10.85		Лист:	Листов: 1
Инж.	Жучкова		22.10.85		ЭКБ ВПО Союзстройконструкций	

Инв. № подл. | Подп. и дата | Взам. инв. №

Копировал ПУ-

Формат А4

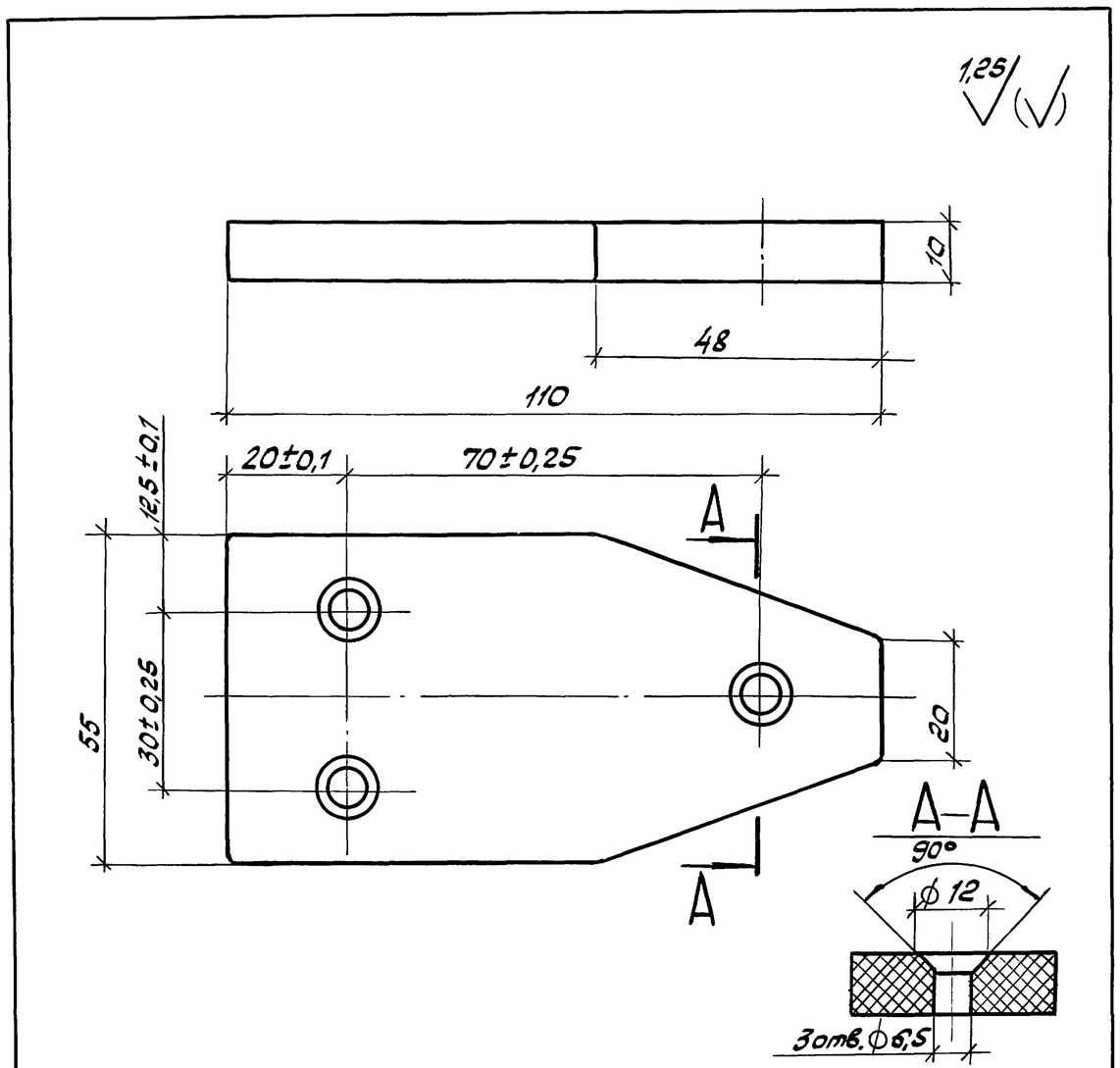

1. Неуказанные радиусы скруглений 0,5 мм.
2. Неуказанные предельные отклонения размеров отверстий $+t_2$, валов $-t_2$, остальных $\pm t_2/2$.

Формат	Зона	Поз.	Обозначение	Наименование	Кол.	Примеч.
				Документация		
А3			1.435.3-27.3 ОУ.00.00СБ	Сборочный чертеж		
				Сборочные единицы		
А4		1	1.435.3-27.3 ОУ.01.00	Башмак	1	
				Детали		
А4		3	1.435.3-27.3 ОУ.00.01	Основание	1	
				Стандартные изделия		
		5		Винт В2 М6-6gх16.58.016 ГОСТ 17474-80	4	

Взам. инв.№ | Подп. и дата | Инв.№ подл.

Зав. отд.	Исаков		25.10.85	1.435.3-27.3 03.00.01		
Н. контр.	Орлова		25.10.85	Основание	Стадия: Р; Масса: 0,4; Масштаб: 1:1	
Зам. зав. отд.	Кочергин		28.10.85		Лист; Листов 1	
Рук. бриг.	Овечкин		23.10.85	Текстолит ПТК-1-10 ГОСТ 5-78Б	ЭКБ ВПО "Союзстройконструкция"	
Инж.	Жучкова		22.10.85			

Копировал [illegible] Формат А4

1.435.3-27.3 04.00.00

Зав. отд.	Исаков		25.10.85	Башмак	Стадия: Р; Лист; Листов 1	
Н. контр.	Орлова		25.10.85		ЭКБ ВПО "Союзстройконструкция"	
Зам. зав. отд.	Кочергин		23.10.85			
Рук. бриг.	Овечкин		23.10.85			
Инж.	Жучкова		22.10.85			

Копировал [illegible] 20992-04 54 Формат А4

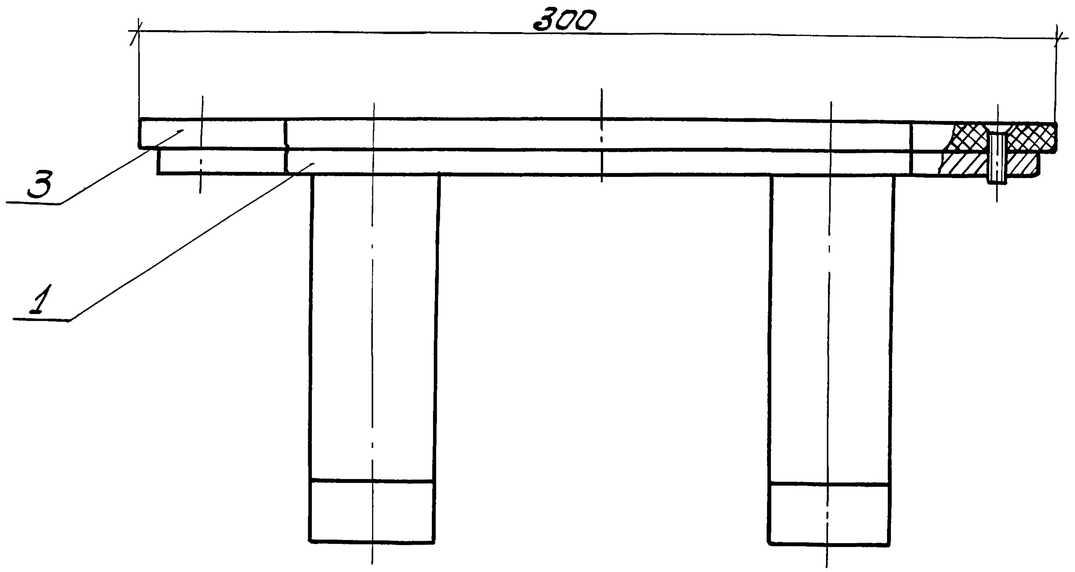

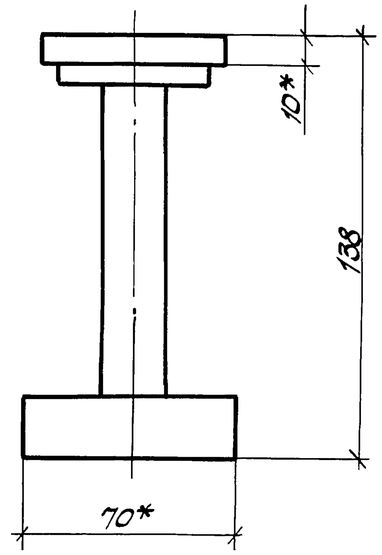

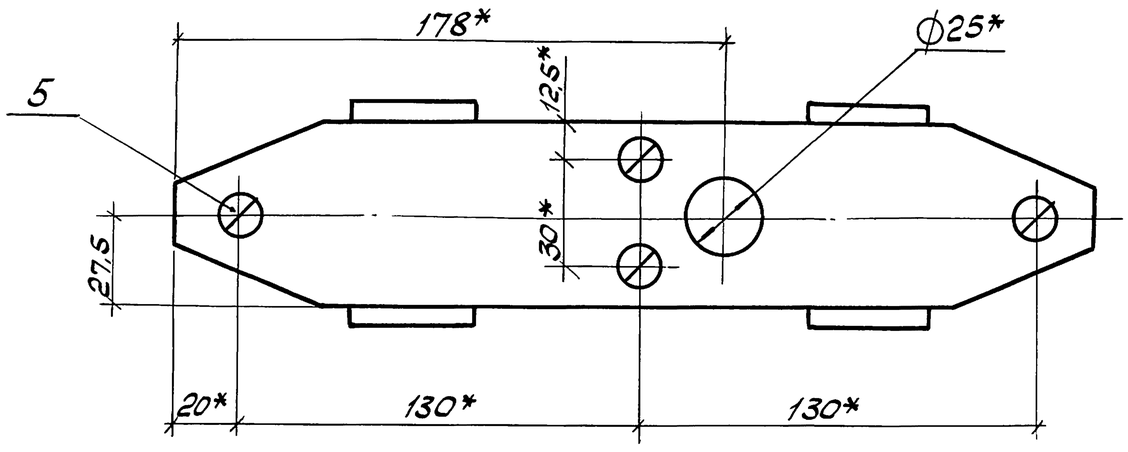

1.* Размеры для справок.
2. Неуказанные предельные отклонения размеров: валов - t2, остальных ± t2 /2.

				1.435.3-27.3 04.00.00СБ	
Зав.отд.	Исаков		23.10.85	Башмак. Сборочный чертеж	Стадия: Р; Масса: 2,6; Масштаб: 1:1
Н.контр.	Орлова		24.10.85		Лист; Листов 1
Зам.зав.отд.	Кочергин		23.10.85		ЭКБ ВПО Союзстройконструкция
Рук.бриг.	Овечкин		23.10.85		
Инж.	Жучкова		23.10.85		

Копировал

20992-04 55

Формат А3

Инв.№подл. | Подп. и дата | Взам.инв.№

Формат	Зона	Поз.	Обозначение	Наименование	Кол.	Примеч
				Документация		
А4			1.435.3-27.3 04.01.00СБ	Сборочный чертеж		
				Детали		
Б,Ч		1	1.435.3-27.3 03.01.02	Стойка	2	0,63 кг
				Полоса 20×40 ГОСТ 103-76 / 0,8-1-а-Т ГОСТ 535-79		
				L = 100 мм		
Б4		2	1.435.3-27.3 03.01.03	Поперечина	2	0,44 кг
				Полоса 20×40 ГОСТ 103-76 / 0,8-1-а-Т ГОСТ 535-79		
				L = 70 мм		
А3		3	1.435.3-27.3 04.01.01	Основание	1	

Взам. инв. №

Подп. и дата

Инв. № подл.

1.435.3-27.3 04.01.00

Зав. отд.	Исаков		23.10.85
Н. контр.	Орлова		23.10.85
Зам. зав. отд.	Кочергин		23.10.85
Рук. бриг.	Овечкин		23.10.85
Инж.	Жучкова		23.10.85

Башмак

Стадия	Лист	Листов
Р		1

ЭКБ ВПО Союзстройконструкция

Копировал

Формат А4

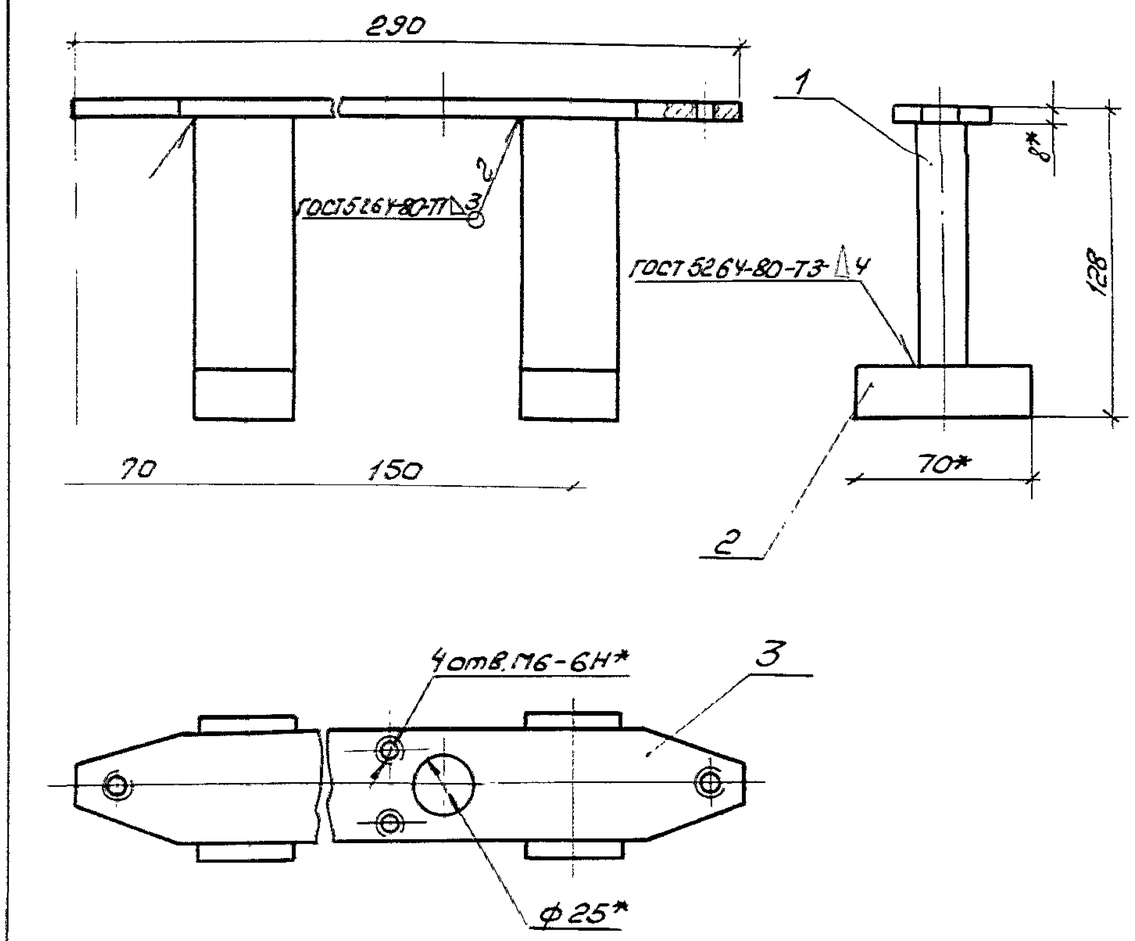

1.* Размеры для справок.

2. Неуказанные предельные отклонения размеров валов $-t_2$, остальных $\pm t_2/2$.

3. Покрытие поверхности: грунтовка ПЛ-0213, ТУ6-10-1935-84, IV-ХЛ1.

Взам. инв. №

Подп. и дата

Инв. № подл.

1.435.3-27.3 04.01.00СБ

Зав. отд.	Исаков		23.10.85
Н. контр.	Орлова		23.10.85
Зам. зав. отд.	Кочергин		23.10.85
Рук. бриг.	Овечкин		23.10.85
Инж.	Жучкова		23.10.85

Башмак. Сборочный чертеж

Стадия	Масса	Масштаб
Р	2,4	1:2,5
Лист	Листов 1	

ЭКБ ВПО Союзстройконструкций

Копировал

Формат А4

12,5

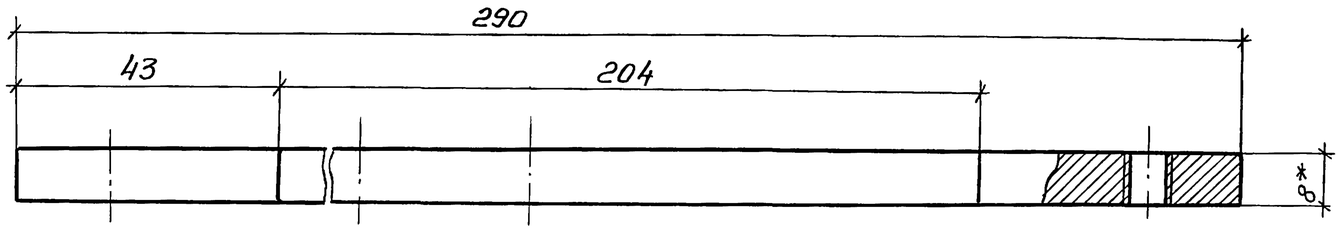

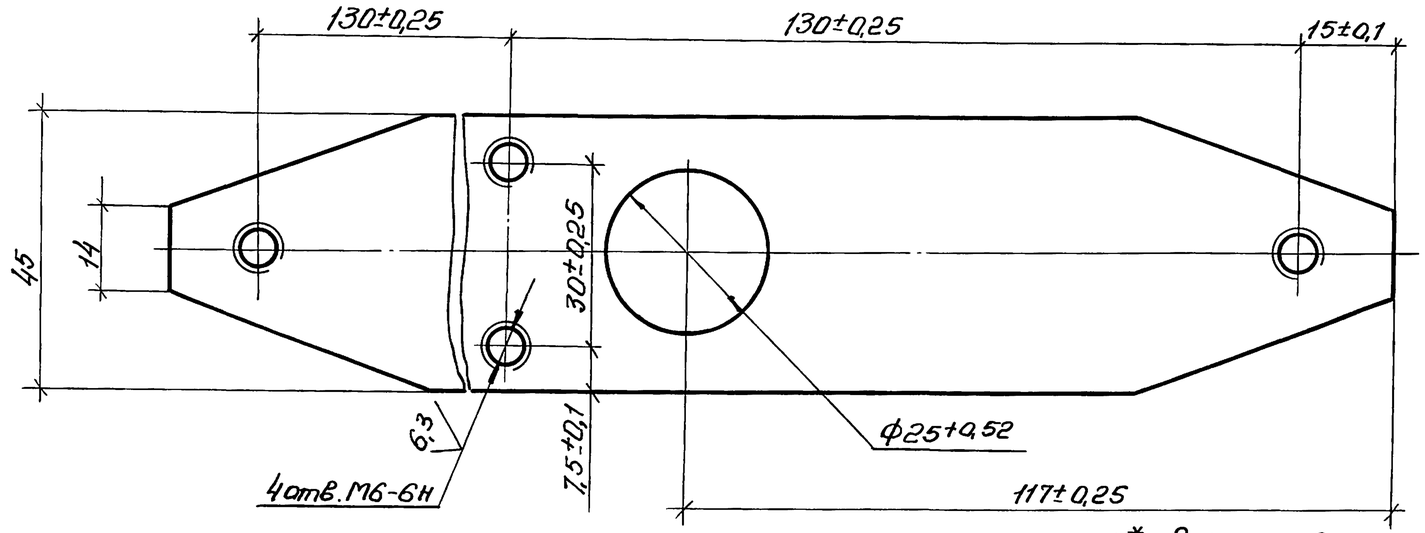

1.* Размеры для справок.
2. Неуказанные предельные отклонения размеров валов - t_2, остальных $\pm t_2/2$.
3. Неуказанные радиусы 1,5 мм.

				1.435.3-27.3 04.01.01	
				Основание	Стадия: Р; Масса: 0,6; Масштаб: 1:1; Лист; Листов 1
Зав. отд.	Исаков		23.10.85		
Н. контр.	Орлова		24.10.85		
Зам. зав. отд.	Кочергин		23.10.85	Лист Б8 ГОСТ 19903-74 / Ст 3 ГОСТ 14637-79	ЭКБ ВПО Союзстройконструкция
Рук. бриг.	Овечкин		23.10.85		
Инж.	Жучкова		22.10.85		

Инв. № подл. | Подп. и дата | Взам. инв. №

Копировал

Формат А3

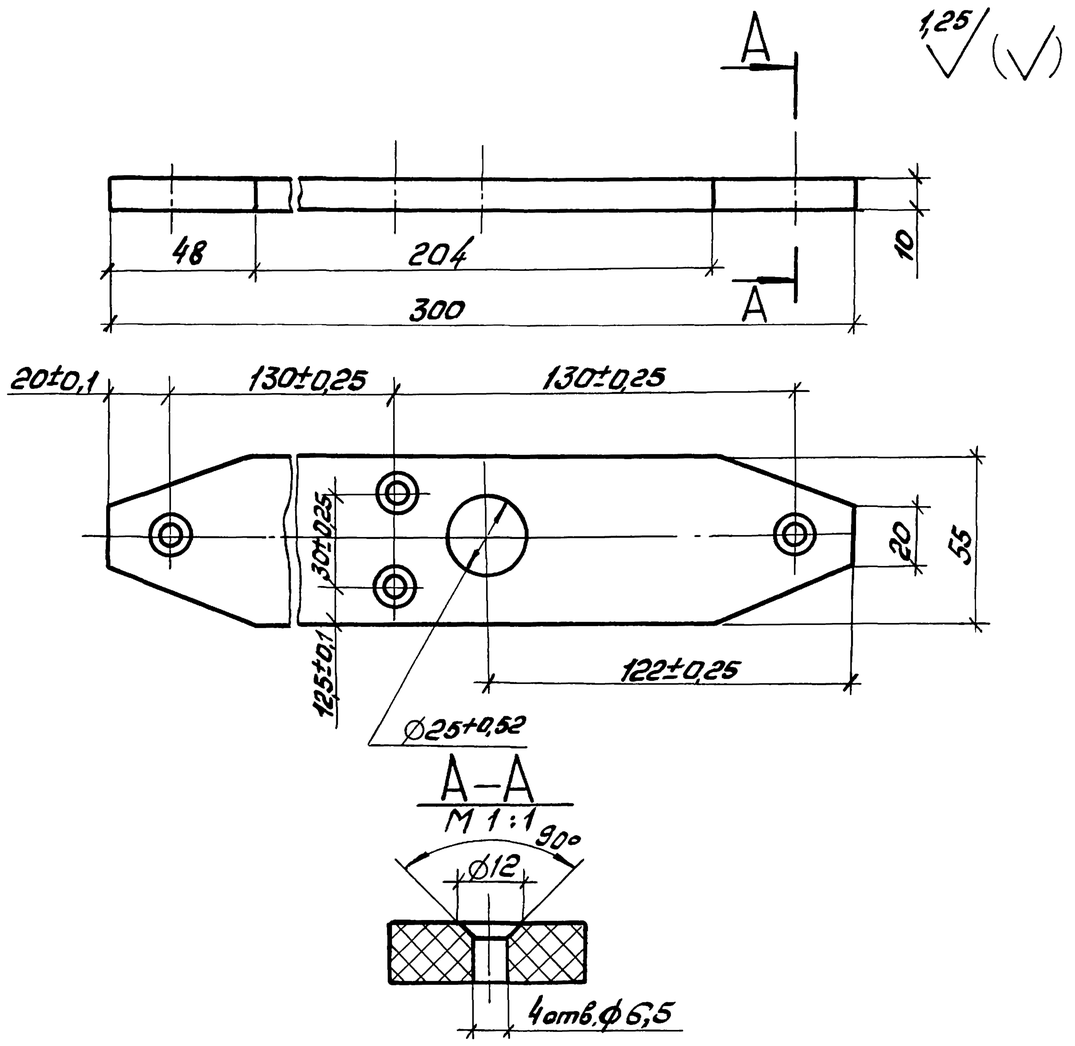

1. Неуказанные радиусы скруглений 0,5 мм.
2. Неуказанные предельные отклонения размеров: отверстий $+t_2$, валов $-t_2$, остальных $\pm t_2/2$.

Формат	Зона	Поз.	Обозначение	Наименование	Кол.	Примеч
				Документация		
А3			1.435.3-27.3 05.00.00СБ	Сборочный чертеж		
				Сборочные единицы		
А4		1	1.435.3-27.3 05.01.00	Кронштейн	1	
				Детали		
А4		3	1.435.3-27.3 05.00.01	Планка	1	
А4		4	1.435.3-27.3 05.00.02	Пластина	1	
				Стандартные изделия		
		6		Винт В2. М5-6д×16.58.099 ГОСТ 17473-80	3	

Зав.отд.	Исаков	[signature]	23.10.85	1.435.3-27.3 04.00.01			
Н.контр.	Орлова	[signature]	24.10.85	Основание	Стадия	Масса	Масштаб
Зам.зав.отд.	Кочергин	[signature]	23.10.85		Р	0,15	1:2
Рук.бриг.	Овечкин	[signature]	23.10.85		Лист	Листов 1	
Инж.	Жучкова	[signature]	22.10.85	Текстолит ПТК-1-10 ГОСТ 5-78Е	ЭКБ ВПО „Союзстройконструкция"		

Инв. № подл. | Подп. и дата | Взам. инв. №

Копировал [signature] Формат А4

Зав.отд.	Исаков	[signature]	23.10.85	1.435.3-27.3 05.00.00			
Н.контр.	Орлова	[signature]	24.10.85	Упор	Стадия	Лист	Листов
Зам.зав.отд.	Кочергин	[signature]	23.10.85		Р		1
Рук.бриг.	Овечкин	[signature]	23.10.85		ЭКБ ВПО „Союзстройконструкция"		
Инж.	Жучкова	[signature]	22.10.85				

Инв. № подл. | Подп. и дата | Взам. инв. №

Копировал 20992-04 58 Формат А4

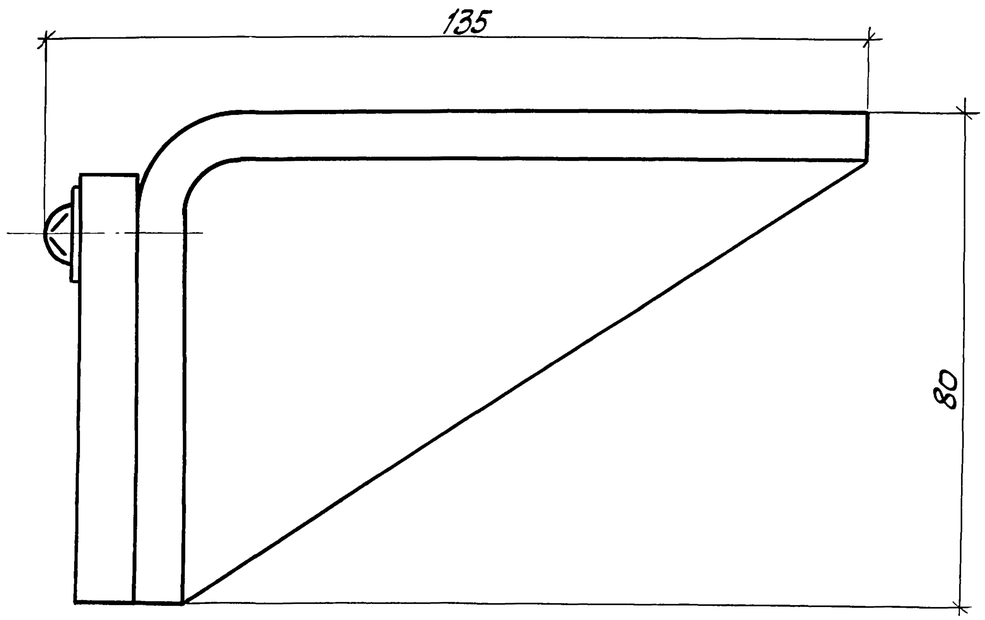

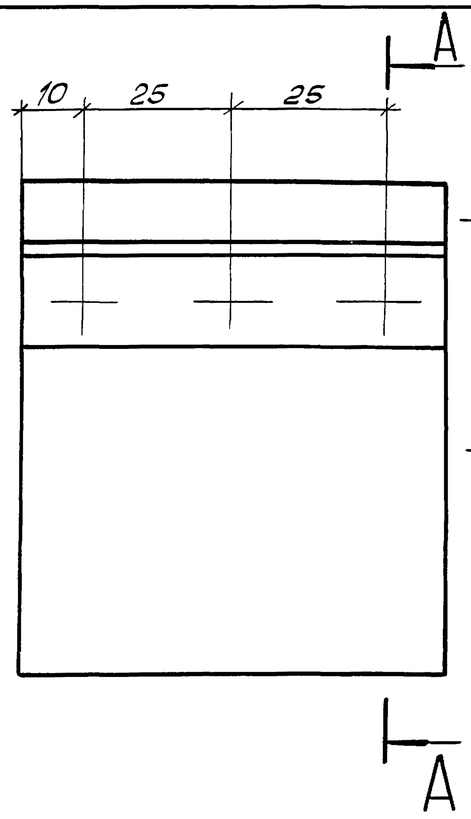

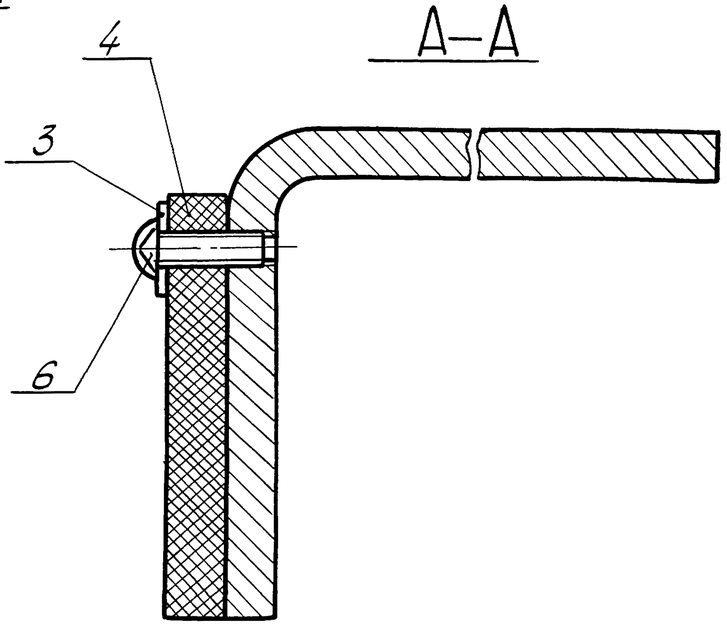

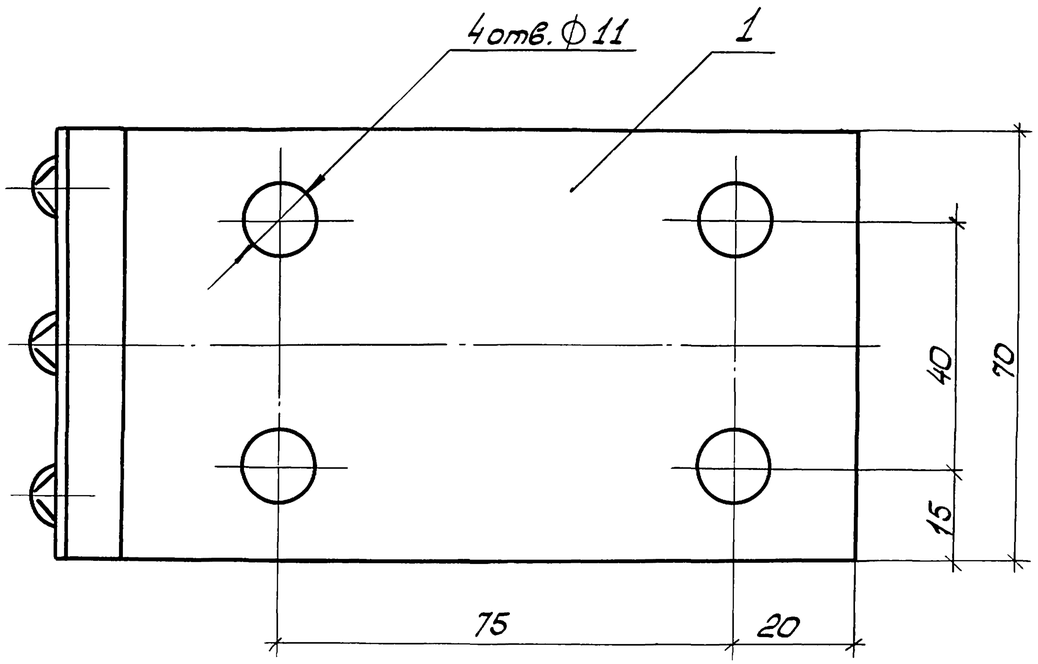

1. Размеры для справок.
2. Неуказанные предельные отклонения размеров валов - t_2, остальных $\pm t_2/2$.

				1.435.3-27.3 05.00.00СБ		
				Упор. Сборочный чертеж	Стадия: Р	Масса: 1,45
					Масштаб: 1:1	
Зав. отд.	Исаков		23.10.85		Лист	Листов 1
Н. контр.	Орлова		24.10.85		ЭКБ ВПО Союзстройконструкция	
Зам. зав. отд.	Кочергин		23.10.85			
Рук. бриг.	Овечкин		23.10.85			
Инж.	Жучкова		22.10.85			

Инв. № подл. | Подп. и дата | Взам. инв. №

Формат	Зона	Поз.	Обозначение	Наименование	Кол.	Примеч
				Документация		
А4			1.435.3-27.3 05.01.00СБ	Сборочный чертеж		
				Детали		
А4		1	1.435.3-27.3 05.01.01	Косынка	1	
А4		2	1.435.3-27.3 05.01.02	Уголок	1	

Зав. отд.	Исаков		23.10.85	1.435.3-27.3 05.01.00
Н. контр.	Орлова		24.10.85	
Зам. зав. отд	Кочергин		23.10.85	Кронштейн
Рук. бриг	Овечкин		23.10.85	ЭКБ ВПО Союзстройконструкция
Инж.	Жучкова		22.10.85	

Стадия: Р | Лист | Листов: 1

Копировал | Формат А4

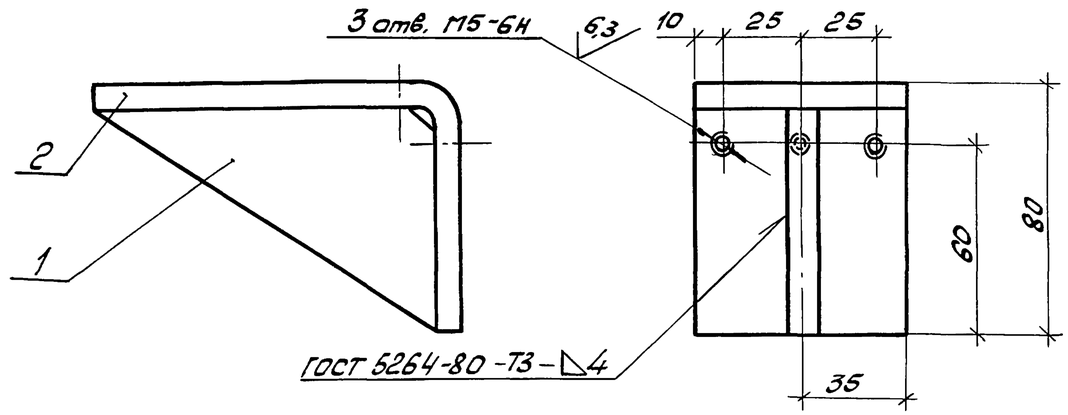

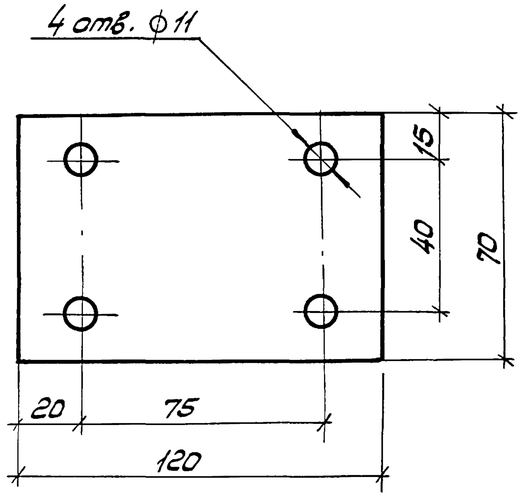

1. Неуказанные предельные отклонения размеров: отверстий $+t_2$, валов $-t_2$, остальных $\pm t_2/2$.
2. Покрытие наружной поверхности: грунтовка ПЛ-0213 ТУ6-10-1935-84, IV-ХЛ1.

Зав. отд.	Исаков		23.10.85	1.435.3-27.3 05.01.00СБ
Н. контр.	Орлова		24.10.85	
Зам. зав. отд	Кочергин		23.10.85	Кронштейн. Сборочный чертеж
Рук. бриг	Овечкин		23.10.85	ЭКБ ВПО Союзстройконструкция
Инж.	Жучкова		22.10.85	

Стадия	Масса	Масштаб
Р	1,3	1:2
Лист	Листов 1	

Копировал | 20992-04 60 | Формат А4

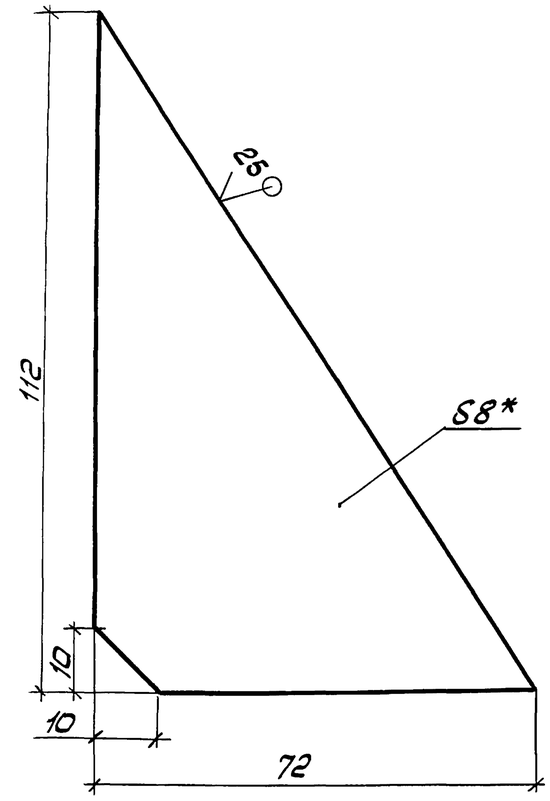

1.* Размер для справок.
2. Неуказанные предельные отклонения размеров: валов - t_2, остальных $\pm t_2/2$.

Изм.	Кол. уч.	Лист	№ докум.	Подп.	Дата	1.435.3-27.3 05.01.01
Зав. отд.	Исаков				25.10.85	Косынка
Н. контр.	Орлова				25.10.85	
Зам. зав. отд.	Кочергин				23.10.85	
Рук. бриг.	Овечкин				23.10.85	
Инж.	Жучкова				22.10.85	

Стадия	Масса	Масштаб
Р	0,25	1:1
Лист	Листов 1	

Лист 58 ГОСТ 19903-74 / Ст3 ГОСТ 14637-79

ЭКБ ВПО Союзстройконструкция

Копировал

Формат А4

Взам. инв. № | Подп. и дата | Инв. № подл.

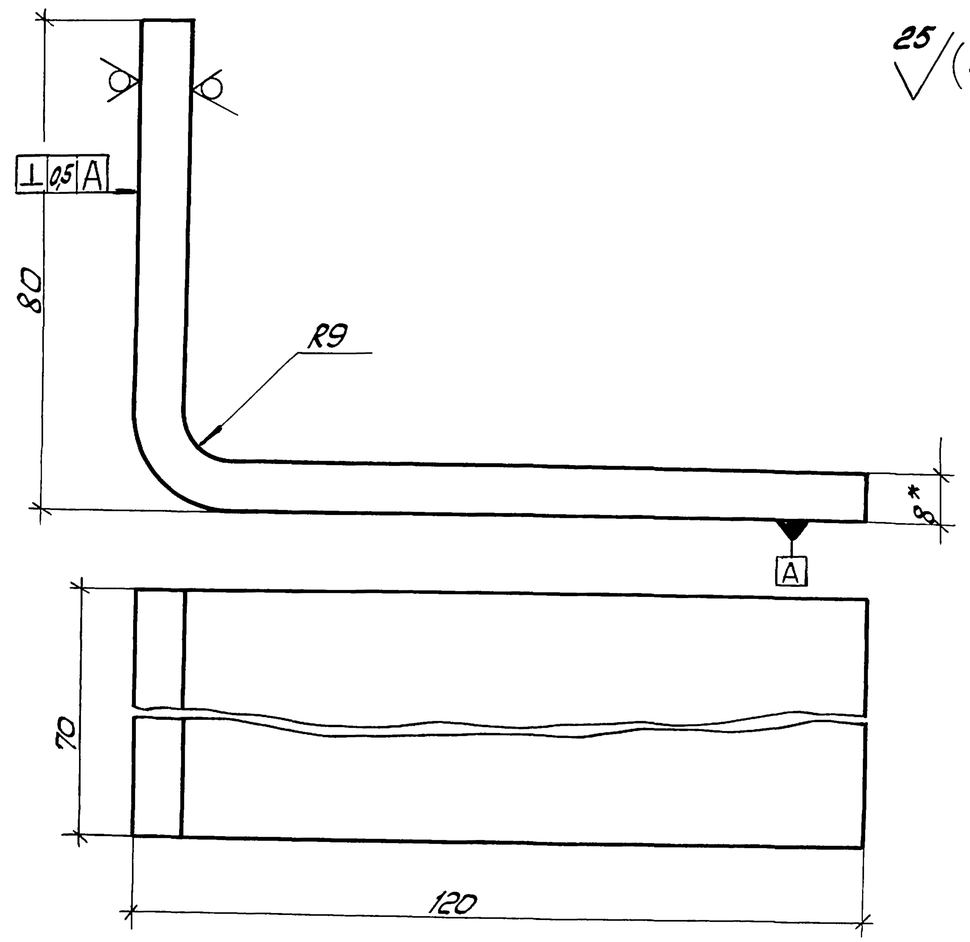

1.* Размер для справок.
2. Неуказанные предельные отклонения размеров валов - t_2, остальных $\pm t_2/2$.

Изм.	Кол. уч.	Лист	№ докум.	Подп.	Дата	1.435.3-27.3 05.01.02
Зав. отд.	Исаков				25.10.85	Уголок
Н. контр.	Орлова				25.10.85	
Зам. зав. отд.	Кочергин				23.10.85	
Рук. бриг.	Овечкин				23.10.85	
Инж.	Жучкова				22.10.85	

Стадия	Масса	Масштаб
Р	0,9	1:1
Лист	Листов 1	

Лист 58 ГОСТ 19903-74 / Ст3 ГОСТ 14637-79

ЭКБ ВПО Союзстройконструкция

Копировал

Формат А4

Взам. инв. № | Подп. и дата | Инв. № подл.

25 (√)

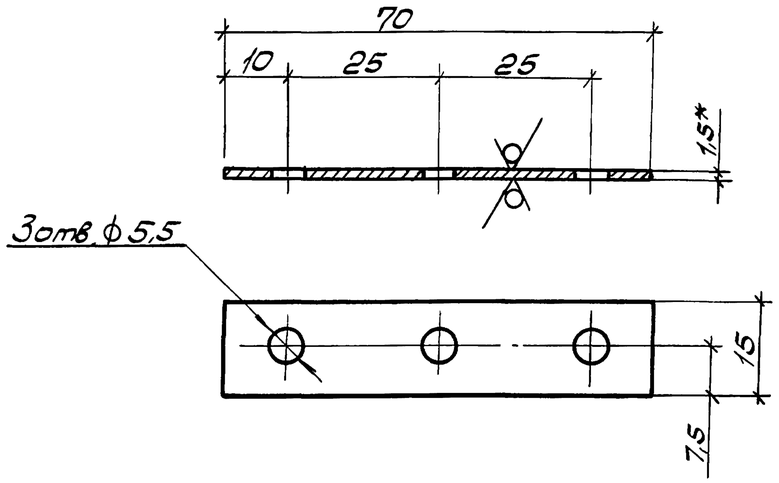

1. * Размер для справок.
2. Неуказанные предельные отклонения размеров: отверстий $+t_2$, валов $-t_2$, остальных $\pm t_2/2$.
3. Покрытие наружной поверхности: грунтовка ПЛ-0213, ТУ6-10-1935-84, IV-ХЛ1.

Зав.отд.	Исаков		23.10.85	1.435.3-27.3 05.00.01		
Н. контр.	Орлова		24.10.85	Планка	Стадия: Р	Масса: 0,01	Масштаб: 1:1
Зам.зав.отд.	Кочергин		23.10.85		Лист	Листов 1
Рук. бриг.	Овечкин		23.10.85	Лист Б1.5 ГОСТ 19904-74 / Ст3 ГОСТ 16523-70	ЭКБ ВПО Союзстройконструкция
Инж.	Жучкова		22.10.85		

Подл. и дата | Взам. инв. № | Инв. № подл.

Копировал | Формат А4

25 (√)

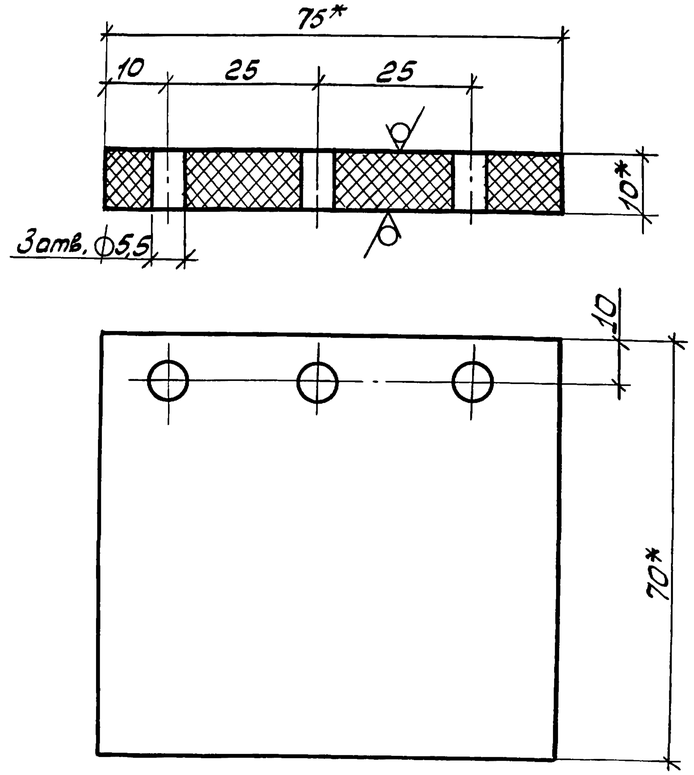

1. * Размеры для справок.
2. Неуказанные предельные отклонения размеров: отверстий $+t_2$, валов $-t_2$, остальных $\pm t_2/2$.

Зав.отд.	Исаков		23.10.85	1.435.3-27.3 05.00.02		
Н. контр.	Орлова		24.10.85	Пластина	Стадия: Р	Масса: 0,09	Масштаб: 1:1
Зам.зав.отд.	Кочергин		23.10.85		Лист	Листов 1
Рук. бриг.	Овечкин		23.10.85	Пластина I, лист ТМКЦ-П1-10×70×75-9,9 ГОСТ 7338-77	ЭКБ ВПО Союзстройконструкция
Инж.	Жучкова		22.10.85		

Подл. и дата | Взам. инв. № | Инв. № подл.

Копировал | 20992-04 62 | Формат А4

Формат	Зона	Поз.	Обозначение	Наименование	Кол.	Примечание
				Документация		
А3			1.435.3-27.3 06.00.00СБ	Сборочный чертеж		
				Сборочные единицы		
А4		1	1.435.3-27.3 06.01.00	Кронштейн	1	
А4		2	1.435.3-27.3 06.02.00	Коромысло	1	
				Детали		
А4		3	1.435.3-27.3 06.00.01	Ролик	2	
А4		4	1.435.3-27.3 06.00.02	Втулка	2	
А4		5	-01	Втулка	2	
А4		6	1.435.3-27.3 06.00.03	Втулка	1	
А4		7	1.435.3-27.3 06.00.04	Ось	2	
А4		8	1.435.3-27.3 06.00.05	Ось	1	
А4		9	1.435.3-27.3 06.00.06	Шайба	2	

Инв. № подл. | Подп. и дата | Взам. инв. №

1.435.3-27.3 06.00.00

Зав. отд.	Исаков		23.10.85
Н. контр.	Орлова		24.10.85
Зам. зав. отд.	Кочергин		23.10.85
Рук. бриг.	Овчукин		23.10.85
Инж.	Исакович		22.10.85

Каретка

Стадия	Лист	Листов
Р	1	2

ЭКБ ВПО Союзстройконструкция

Копировал

Формат А4

Формат	Зона	Поз.	Обозначение	Наименование	Кол.	Примечание
				Стандартные изделия		
		12		Кольцо 1А40	2	
				ГОСТ 13941-68		
		13		Подшипник 60203	2	
				ГОСТ 7242-81		
		14		Болт М12-8g×45.56.099	4	
				ГОСТ 7798-70		
		15		Гайка М12-6Н.5.099	4	
				ГОСТ 5918-73		
		16		Шайба 18.01.119	2	
				ГОСТ 10450-78		
		17		Шайба 30.01.119	1	
				ГОСТ 10450-78		
		18		Шплинт 3,2×28-001	4	
				ГОСТ 397-79		
		19		Шплинт 4×25-001	2	
				ГОСТ 397-79		
		20		Шплинт 6,3×40-001	1	
				ГОСТ 397-79		

Инв. № подл. | Подп. и дата | Взам. инв. №

1.435.3-27.3 06.00.00

Лист 2

Копировал

Формат А4

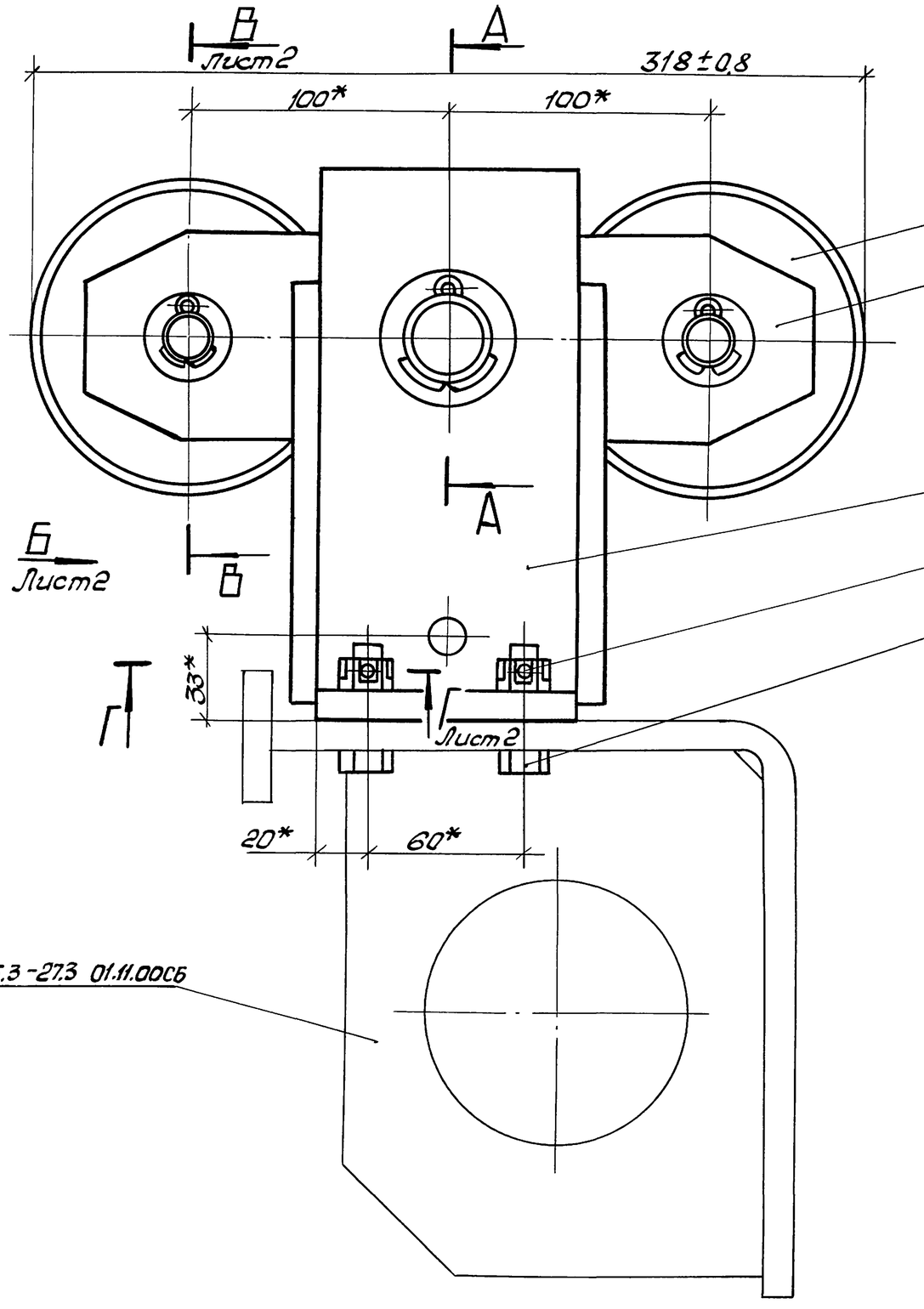

А–А
М1:1

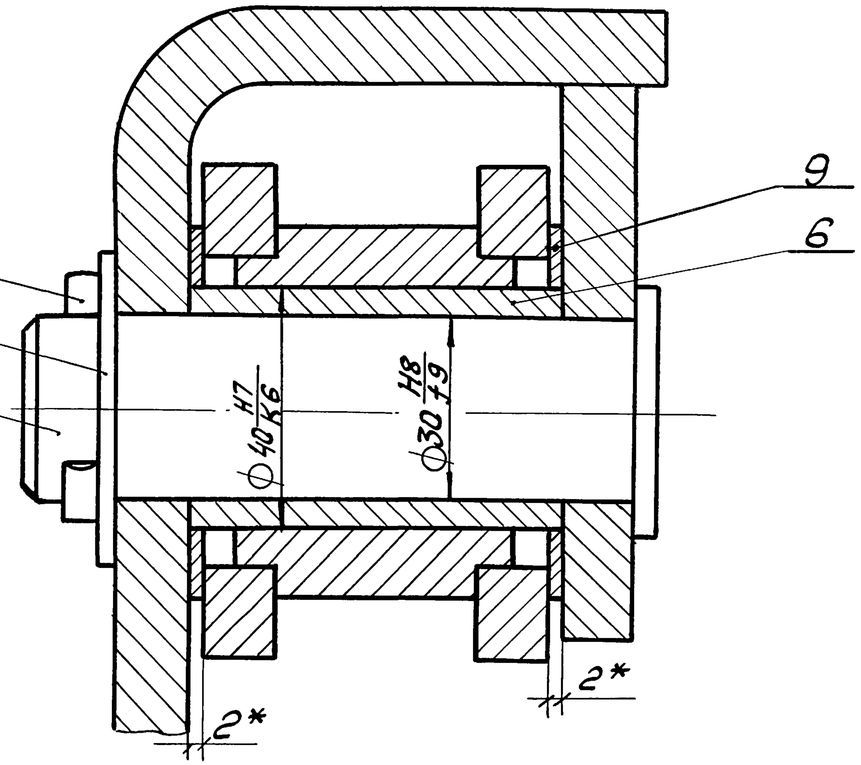

1. * Размеры для справок.
2. Смазка подшипников поз. 13 ЦИАТИМ-201 ГОСТ 6267-74.

				1.435.3-27.3 06.00.00СБ		
				Каретка. Сборочный чертеж	Стадия: Р	Масса: 14,0
					Масштаб: 1:2	
Зав.отд	Исаков		25.10.85		Лист 1	Листов 2
Н.контр	Орлова		25.10.85			
Зам.зав.отд	Кочергин		25.10.85		ЭКБ ВПО "Союзстройконструкция"	
Рук.бриг.	Овечкин		25.10.85			
Инж.	Исакович		22.10.85			

Инв.№ подл. | Подп. и дата | Взам.инв.№

Копировал

20992-04 64

Формат А3

Вид Б лист 1

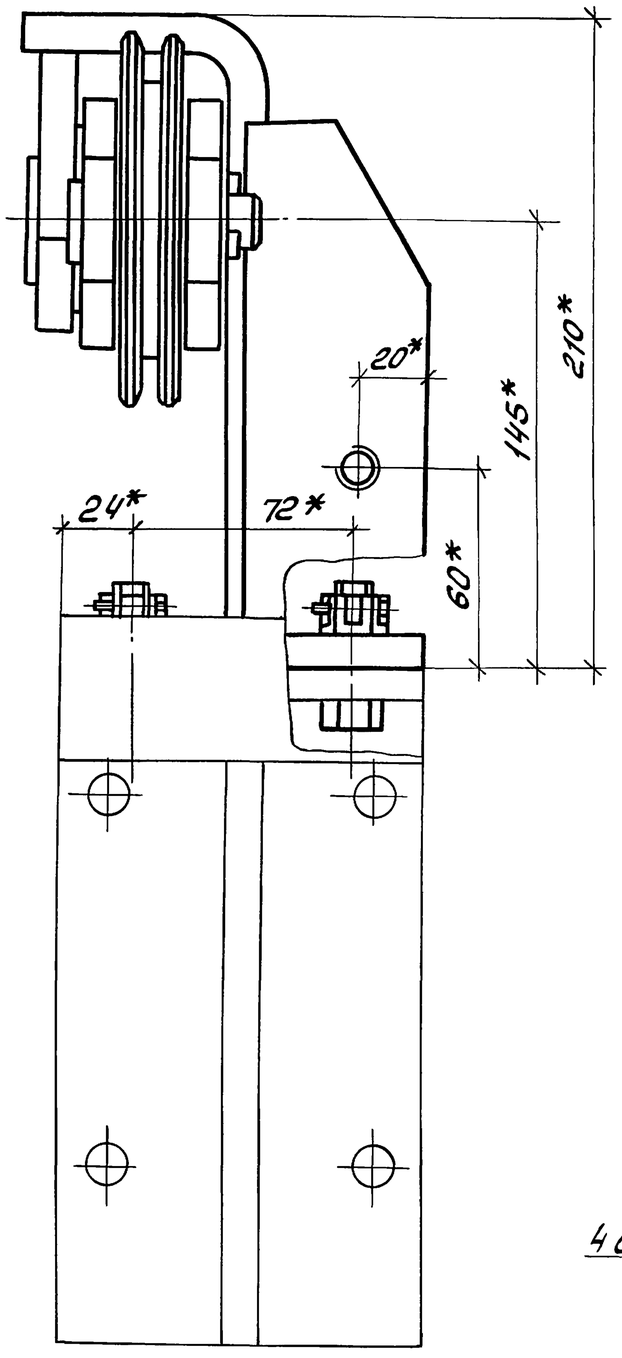

В — В лист 1
М1:1

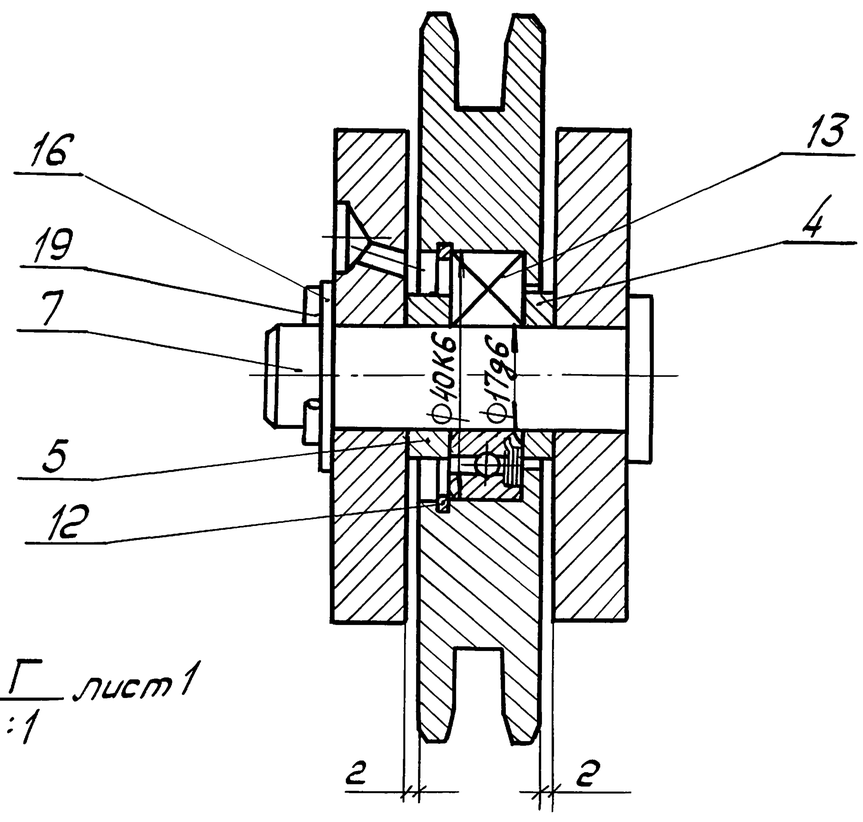

Г — Г лист 1
М1:1

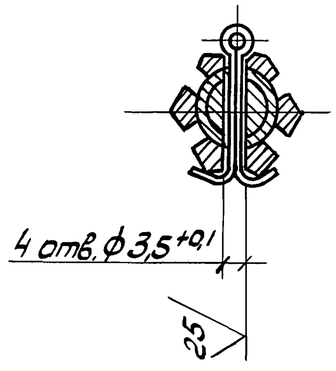

Формат	Зона	Поз.	Обозначение	Наименование	Кол.	Примечание
				Документация		
А4			1.435.3-27.3..06.01.00СБ	Сборочный чертеж		
				Детали		
А4		1	1.435.3-27.3 06.01.01	Ребро	2	
А4		2	1.435.3-27.3 06.01.02	Ухо	1	
А4		3	1.435.3-27.3 06.01.03	Уголок	1	
Б4		4	1.435.3-27.3 06.01.04	Основание	1	1,1кг
				Лист В12 ГОСТ 19903-74 / Ст3 ГОСТ 14637-79		
				100×120мм		

Взам.инв.№ | Подп. и дата | Инв.№подл.

				1.435.3-27.3 06.01.00			
Зав.отд.	Исаков		24.10.85				
Н.контр.	Орлова		25.10.85	Кронштейн	Стадия	Лист	Листов
Зам.зав.отд	Кочергин		23.10.85		Р		1
Рук.брига.	Овечкин		23.10.85		ЭКБ ВПО Союзстройконструкция		
Инж.	Исакович		22.10.85				

Копировал Формат А4

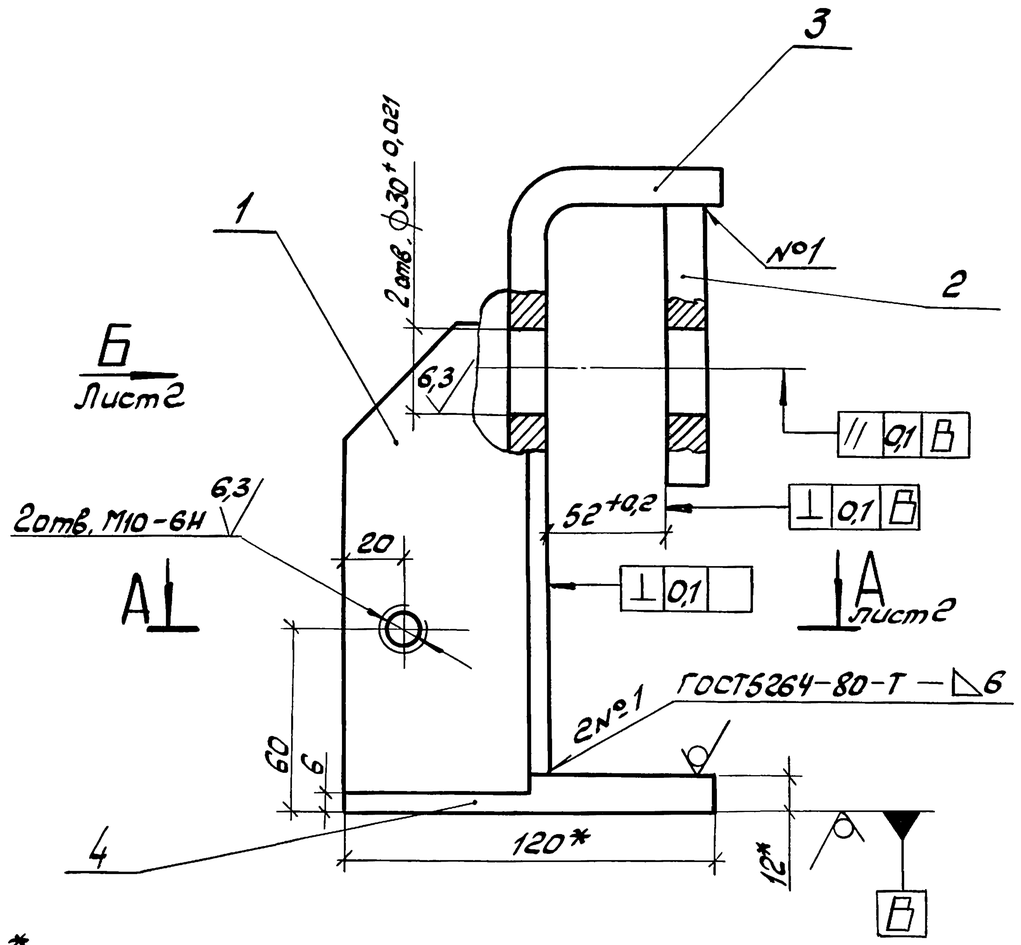

1.* Размеры для справок.
2. Неуказанные предельные отклонения размеров: валов - t_2, отверстий + t_2, остальных $\pm t_2/2$.
3. Покрытие поверхности: грунтовка ПЛ-0213 ТУВ-10-1935-84, IV-ХЛ1.

Взам.инв.№ | Подп. и дата | Инв.№подл.

				1.435.3-27.3 06.01.00СБ			
Зав.отд	Исаков		25.10.85				
Н. контр	Орлова		25.10.85	Кронштейн. Сборочный чертеж	Стадия	Масса	Масштаб
Зам.зав.отд	Кочергин		23.10.85		Р	5,5	1:2
Рук.брига.	Овечкин		23.10.85		Лист 1	Листов 2	
Инж.	Исакович		22.10.85		ЭКБ ВПО Союзстройконструкция		

Копировал

Формат А4

А—А лист1

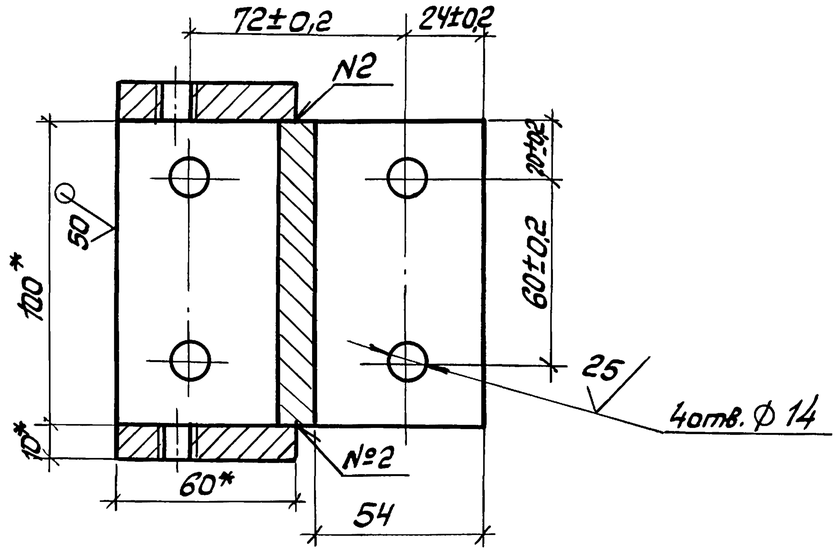

Вид Б лист1

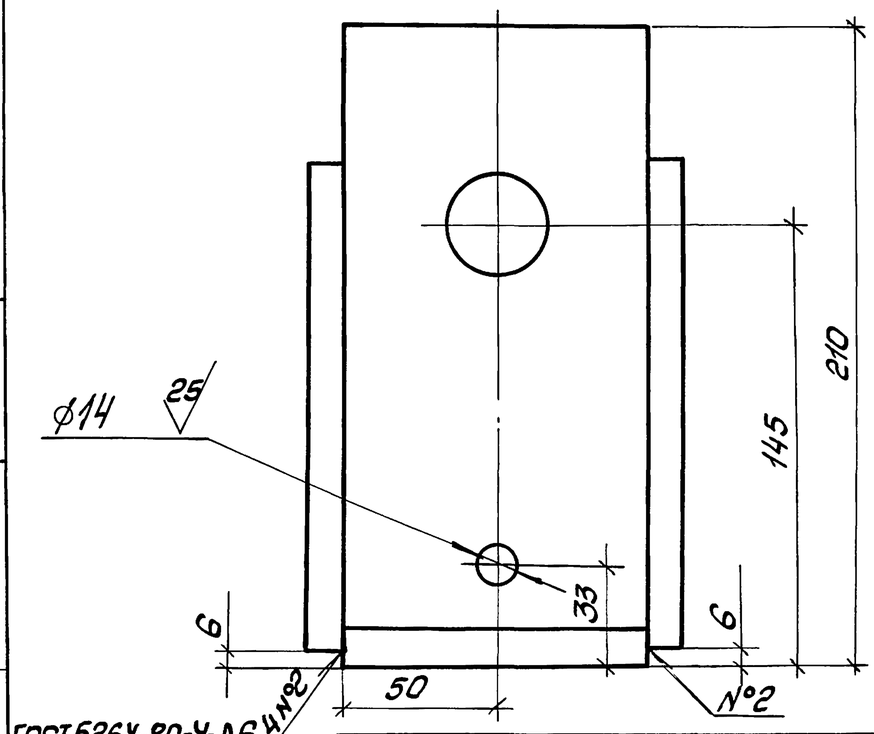

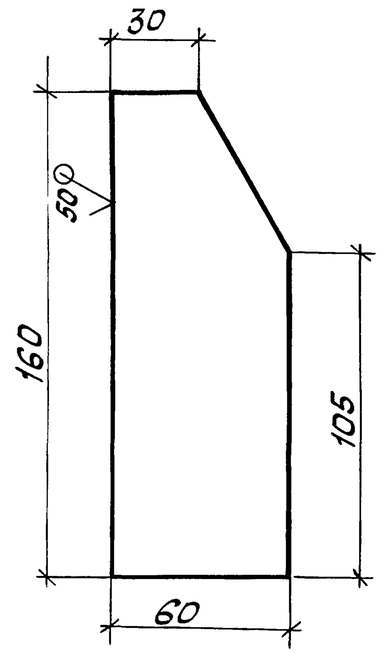

Неуказанные предельные отклонения размеров ±t2/2.

				1.435.3-273.06.01.01		
Зав.отд.	Исаков		25.10.85	Ребро	Стадия: Р	Масса: 0,6
Н.контр.	Орлова		25.10.85		Масштаб: 1:2	
Зам.завотд.	Кочергин		23.10.85		Лист	Листов 1
Рук.бриг.	Овечкин		23.10.85	Лист	Б10 ГОСТ 19903-74 / Ст3 ГОСТ 14637-79	ЭКБ ВПО Союзстройконструкция
Инж.	Исакович		22.10.85			

Взам.инв.№ | Подп. и дата | Инв.№ подл.

Копировал — Формат А4

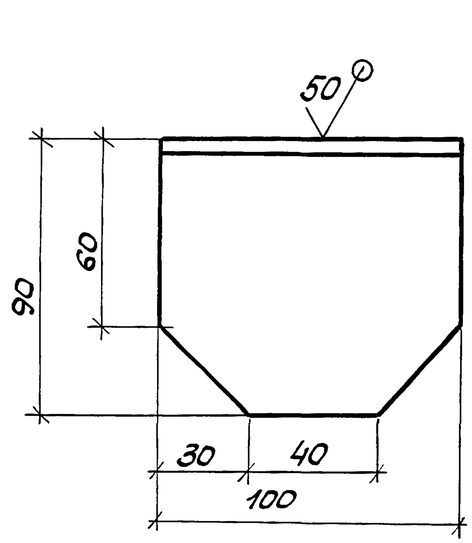

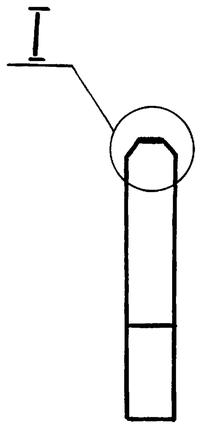

I
М 1:1

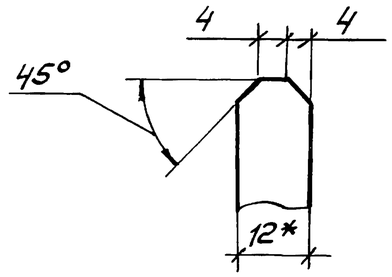

1.* Размер для справок.
2. Предельные отклонения размеров ± t2/2.

				1.435.3-27.3 06.01.02		
				Ухо	Стадия: Р	Масса: 0,67	Масштаб: 1:2
Зав.отд.	Исаков		25.10.85		Лист	Листов 1
Н. контр.	Орлова		25.10.85			
Зав.завотд	Кочергин		23.10.85	Лист Б 12 ГОСТ 19903-74 / Ст3 ГОСТ 14637-79	ЭКБ ВПО "Союзстройконструкция"	
Рук. бриг.	Овечкин		23.10.85			
Инж.	Исакович		22.10.85			

Взам. инв. № | Подп. и дата | Инв. № подл.

Копировал | Формат А4

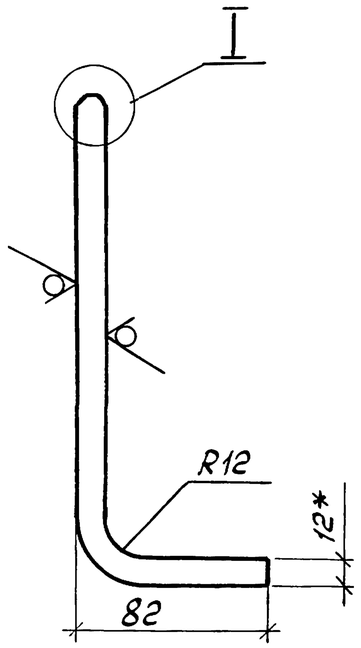

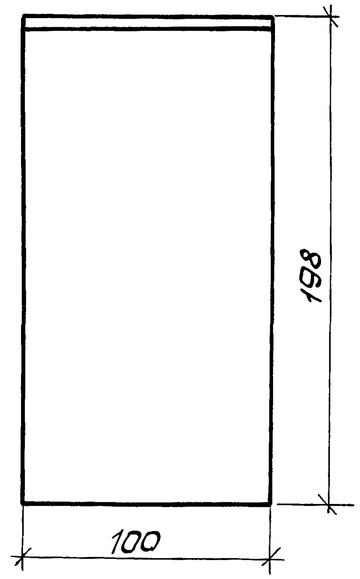

I
М1:1

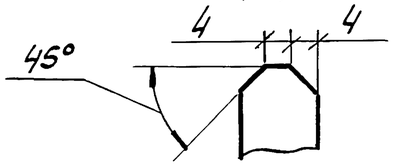

1.* Размер для справок.
2. Предельные отклонения размеров ± t2/2.

				1.435.3-27.3 06.01.03		
				Уголок	Стадия: Р	Масса: 2,5	Масштаб: 1:2,5
Зав.отд.	Исаков		25.10.85		Лист	Листов 1
Н. контр.	Орлова		25.10.85			
Зам.завотд	Кочергин		23.10.85	Лист Б 12 ГОСТ 19903-74 / Ст3 ГОСТ 14637-79	ЭКБ ВПО "Союзстройконструкция"	
Рук. бриг.	Овечкин		23.10.85			
Инж.	Исакович		22.10.85			

Взам. инв. № | Подп. и дата | Инв. № подл.

Копировал | Формат А4

Формат	Зона	Поз.	Обозначение	Наименование	Кол.	Примечание
				Документация		
А4			1.435.3-27.3 06.02.00СБ	Сборочный чертеж		
				Детали		
А4		1	1.435.3-27.3 06.02.01	Втулка	1	
А4		2	1.435.3-27.3 06.02.02	Щека	2	

Взам. инв. №

Подп. и дата

Инв. № подл.

Зав. отд.	Исаков	[signature]	25.10.85
Н. контр.	Орлова	[signature]	25.10.85
Зам. зав. отд.	Кочергин	[signature]	23.10.85
Рук. бриг.	Овечкин	[signature]	23.10.85
Инж.	Исакович	[signature]	22.10.85

1.435.3-27.3 06.02.00

Коромысло

Стадия	Лист	Листов
		1

ЭКБ ВПО „Союзстройконструкция"

Копировал

Формат А4

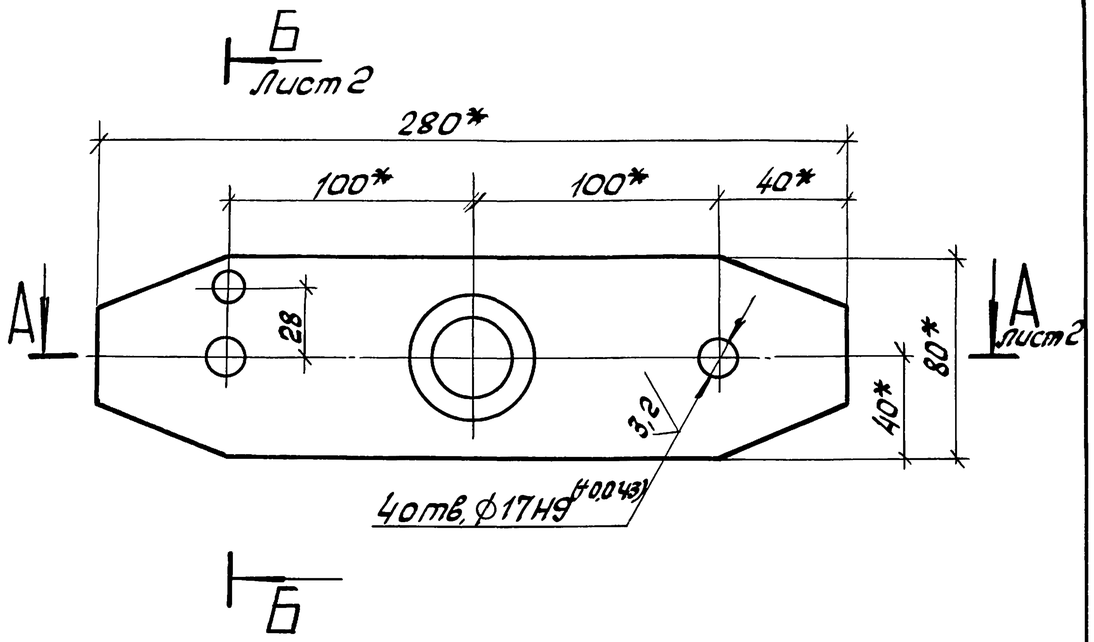

1. * Размеры для справок.
2. Неуказанные предельные отклонения размеров $\pm t_2/2$.
3. Покрытие наружной поверхности: грунтовка ПЛ-0213, ТУ6-10-1935-84, IV-ХЛ1.

Взам. инв. №

Подп. и дата

Инв. № подл.

Зав. отд.	Исаков	[signature]	25.10.85
Н. контр.	Орлова	[signature]	25.10.85
Зав. отд.	Кочергин	[signature]	23.10.85
Рук. бриг.	Овечкин	[signature]	23.10.85
Инж.	Исакович	[signature]	22.10.85

1.435.3-27.3 06.02.00СБ

Коромысло. Сборочный чертеж

Стадия	Масса	Масштаб
Р	4,05	1:2,5

Лист 1 | Листов 2

ЭКБ ВПО „Союзстройконструкция"

Копировал

20992-04 69

Формат А4

25

А — А лист1
М1:1

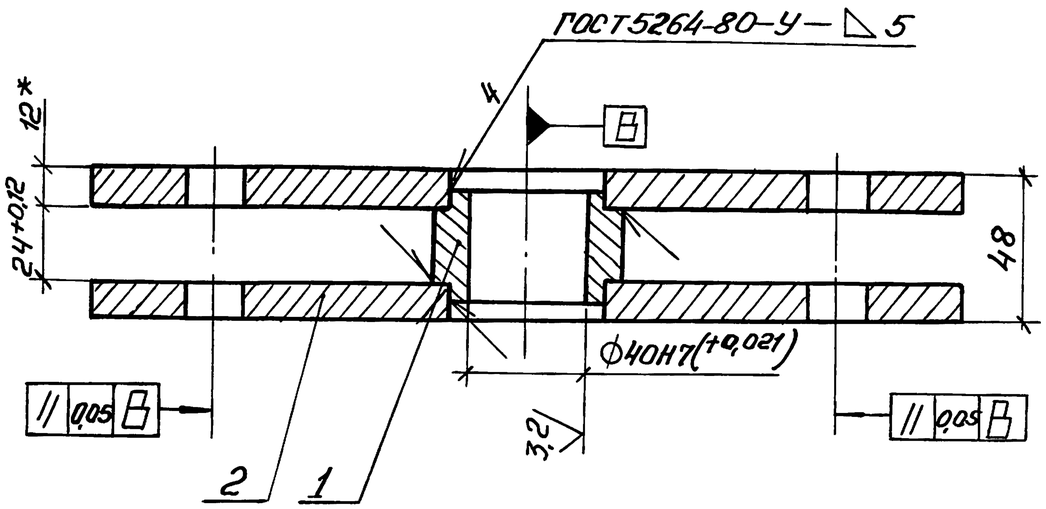

Б — Б лист1
М1:1

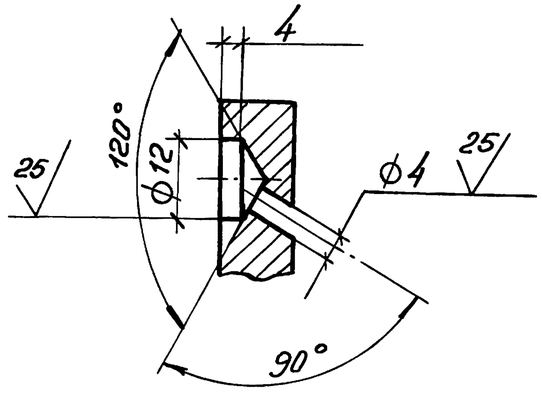

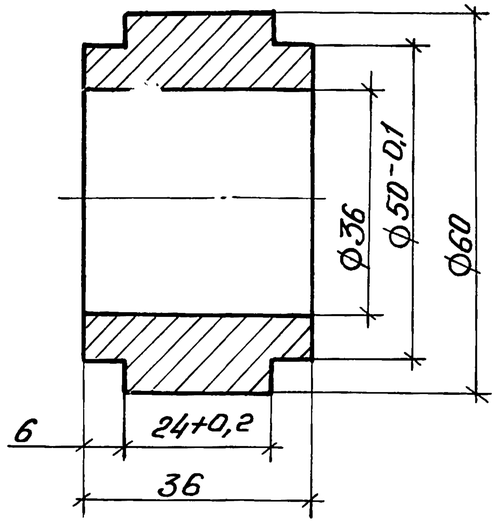

Неуказанные предельные отклонения размеров: отверстий $+t_2$, валов $-t_2$.

Зав.отд.	Исаков		26.10.85	1.435.3-27.3 06.02.01	
Н.контр.	Орлова		26.10.85	Втулка	Стадия: Р; Масса: 0,43; Масштаб: 1:1
Зам.завотд.	Кочергин		23.10.85		Лист; Листов 1
Рук.бриг.	Овечкин		23.10.85	Сталь 20 ГОСТ1050-74	ЭКБ ВПО Союзстройконструкция
Инж.	Исакович		22.10.85		

1.435.3-27.3 06.02.00СБ — Лист 2

Взам.инв.№ | Подп. и дата | Инв.№подл.

Копировал — Формат А4

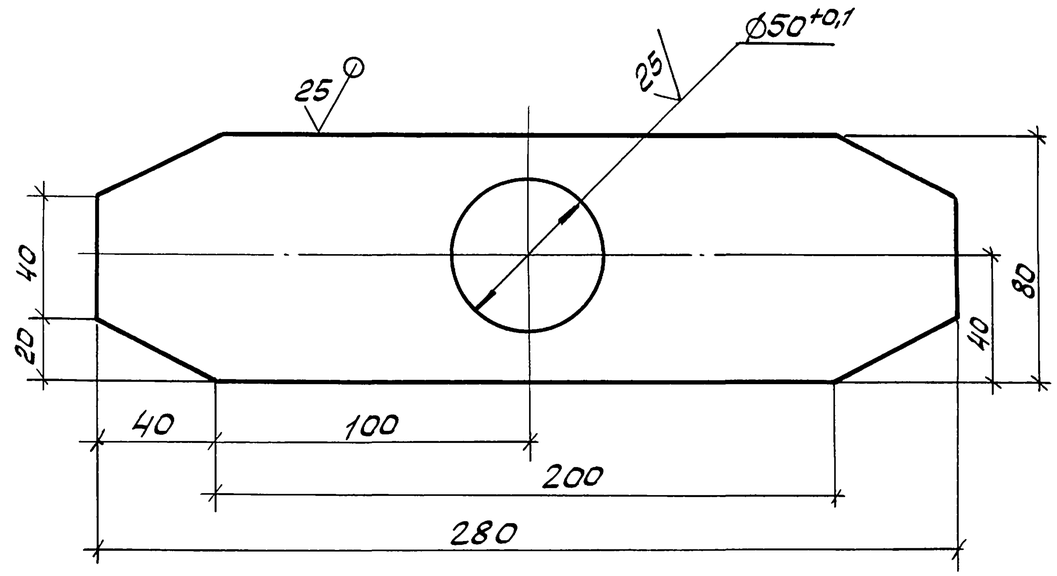

Неуказанные предельные отклонения размеров ± t2/2.

					1.435.3-27.3	06.02.02	
					Щека	Стадия: Р	Масса: 1,8	Масштаб: 1:2
Зав.отд.	Исаков		25.10.85			Лист	Листов 1
Н.контр.	Орлова		25.10.85	Лист В12 ГОСТ19903-74 / Ст3 ГОСТ14637-79		ЭКБ ВПО Союзстройконструкция	
Зам.зав.отд.	Кочергин		23.10.85				
Рук.бриг.	Овечкин		23.10.85				
Инж.	Исакович		22.10.85				

Взам.инв.№ | Подп. и дата | Инв.№ подл.

Копировал — Формат А4

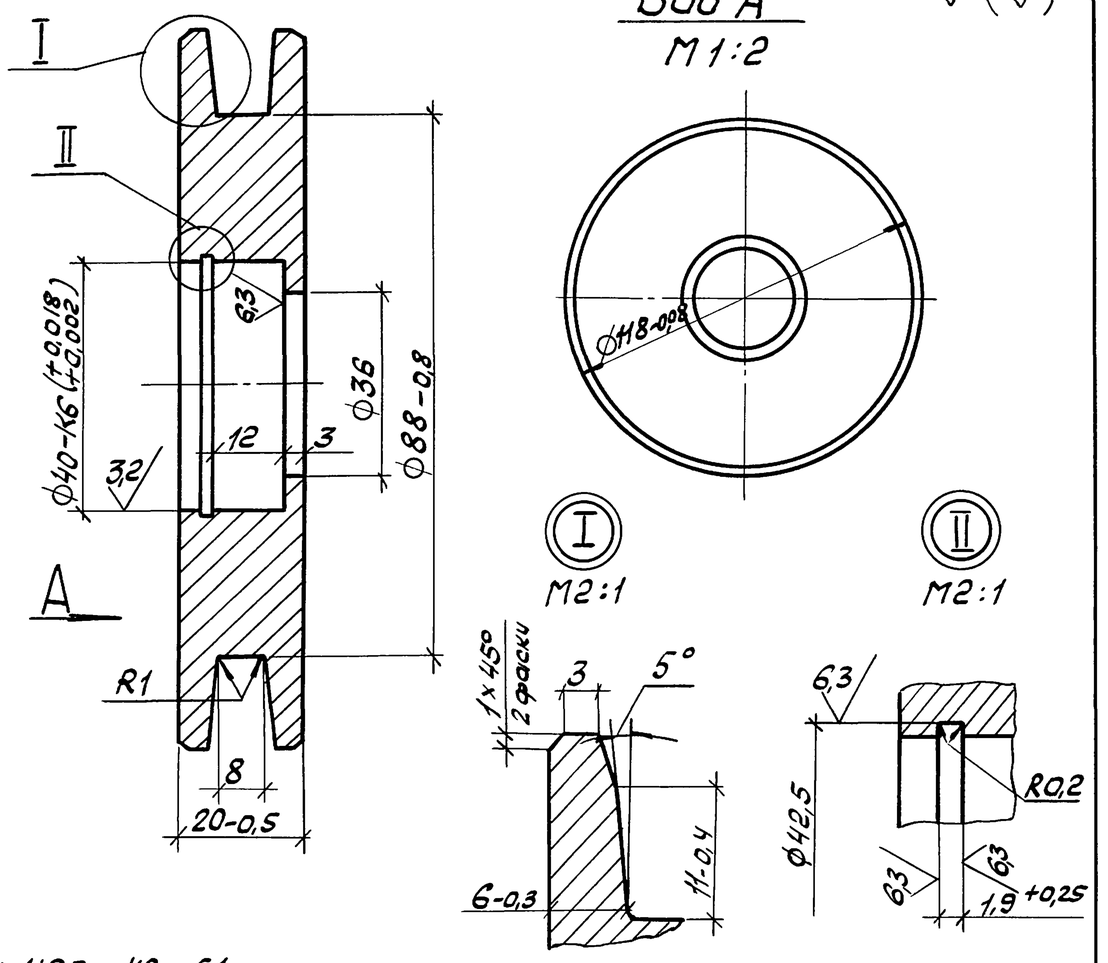

1. HRCэ 42...51
2. Неуказанные предельные отклонения размеров: отверстий +t2, остальных ± t2/2.
3. Покрытие наружной поверхности: Ц12 по ГОСТ 9.073-77.

					1.435.3-27.3	06.00.01	
					Ролик	Стадия: Р	Масса: 1,3	Масштаб: 1:1
Зав.отд.	Исаков		25.10.85			Лист	Листов 1
Н.контр.	Орлова		25.10.85	Сталь 45 ГОСТ 1050-74		ЭКБ ВПО Союзстройконструкция	
Зам.зав.отд.	Кочергин		23.10.85				
Рук.бриг.	Овечкин		23.10.85				
Инж.	Исакович		22.10.85				

Взам.инв.№ | Подп. и дата | Инв.№ подл.

Копировал — Формат А4

12,5 (√)

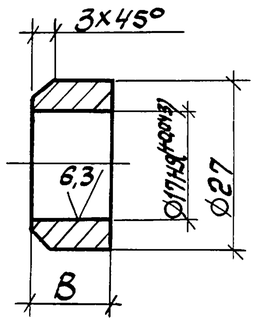

Обозначение	B, мм	Масса, кг.
1.435.3-27.3 06.00.02	5	0,014
-01	7	0,019

Неуказанные предельные отклонения размеров валов – tг.

Взам.инв.№				1.435.3-27.3 06.00.02			
Подп. и дата				Втулка	Стадия	Масса	Масштаб
					Р	см. табл.	—
Инв.№подл.	Зав.отд.	Исаков	25.10.85		Лист	Листов 1	
	Н.контр.	Орлова	25.10.85				
	Зам.зав.отд.	Кочергин	23.10.85	Сталь 35 ГОСТ 1050-74	ЭКБ ВПО „Союзстройконструкция"		
	Рук.бриг.	Овечкин	23.10.85				
	Инж.	Исакович	22.10.85				

Копировал

Формат А4

3,2

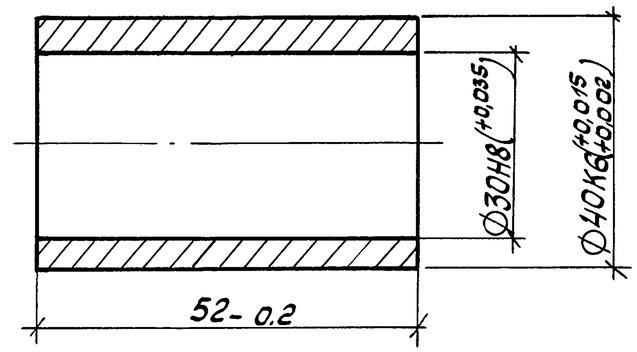

Взам.инв.№				1.435.3-27.3 06.00.03			
Подп. и дата				Втулка	Стадия	Масса	Масштаб
					Р	0,21	1:1
Инв.№подл.	Зав.отд.	Исаков	25.10.85		Лист	Листов 1	
	Н.контр.	Орлова	25.10.85				
	Зам.зав.отд.	Кочергин	23.10.85	Пруток Бр АМц9-2т-кр-40Н ГОСТ 1628-78	ЭКБ ВПО „Союзстройконструкция"		
	Рук.бриг.	Овечкин	23.10.85				
	Инж.	Исакович	22.10.85				

Копировал

20992-04 72

Формат А4

12,5

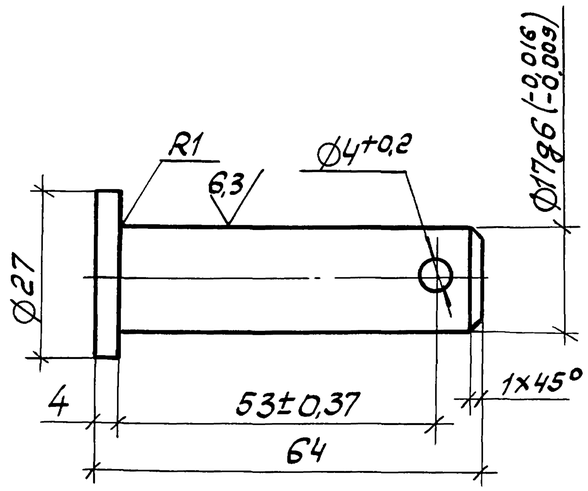

Неуказанные предельные отклонения валов - t2.

				1.435.3-27.3.06.00.04		
				Ось	Стадия: Р	Масса: 0,13	Масштаб: 1:1
					Лист	Листов 1
Зав.отд.	Исаков		25.10.85	Сталь 45 ГОСТ 1050-74	ЭКБ ВПО Союзстройконструкция	
Н.контр.	Орлова		23.10.85			
Зам.зав.отд.	Кочергин		23.10.85			
Рук.бриг.	Овечкин		23.10.85			
Инж.	Исакович		22.10.85			

Взам. инв.№ | Подп. и дата | Инв.№ подл.

Копировал | Формат А4

12,5

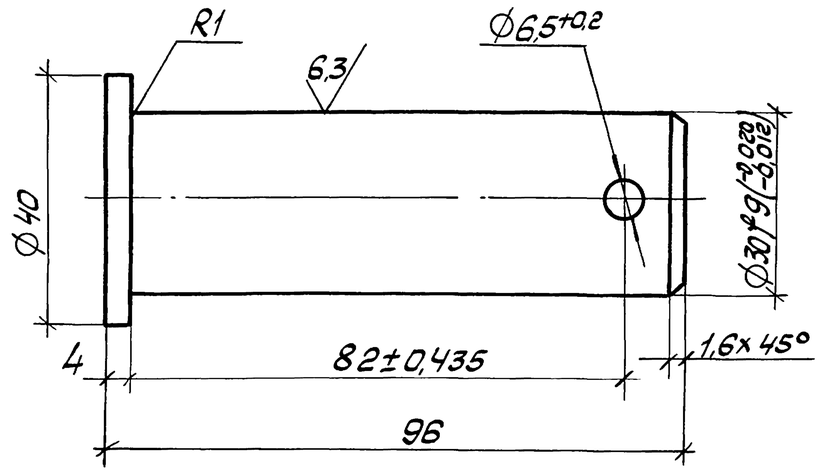

Неуказанные предельные отклонения валов - t2.

				1.435.3-27.3.06.00.05		
				Ось	Стадия: Р	Масса: 0,49	Масштаб: 1:1
					Лист	Листов 1
Зав.отд.	Исаков		25.10.85	Сталь 45 ГОСТ 1050-74	ЭКБ ВПО Союзстройконструкция	
Н.Контр.	Орлова		23.10.85			
Зам.зав.отд.	Кочергин		23.10.85			
Рук.бриг.	Овечкин		23.10.85			
Инж.	Исакович		22.10.85			

Взам. инв.№ | Подп. и дата | Инв.№ подл.

Копировал | Формат А4

Инв. № подл.	Подп. и дата	Взам. инв. №

Формат	Зона	Поз.	Обозначение	Наименование	Кол. на исполн. 1.435.3-27.3.07.00.00- —	01	02	03	04	05	06	07			Примечание
				Документация											
А3			1.4353-27.3.07.00.00СБ	Сборочный чертеж	X	X	X	X	X	X	X	X			
				Сборочные единицы											
А4		1	1.435.3-27.3 07.01.00	Муфта кулачковая	1	1	1	1	1	1	1	1			
А4		2	1.435.3-27.3 07.02.00	Рама	1	1	1	1	1	1	1	1			
А4		3	1.435.3-27.3 07.03.00	Блок	1	1	1	1	1	1	1	1			
А3		4	1.435.3-27.3 07.04.00	Механизм приводной	1	1	1	1	1	1	1	1			
А3		6	1.435.3-27.3 07.06.00	Кожух	1	1	1	1	1	1	1	1			
А3		7	1.435.3-27.3 07.07.00	Рукоятка	1	1	1	1	1	1	1	1			

Зав. отд.	Исаков		25.10.85
Н. контр.	Орлова		25.10.85
Зам. зав. отд.	Кочергин		23.10.85
Рук. бриг.	Овечкин		23.10.85
Инж.	Жучкова		22.10.85

1.435.3-27.3 07.00.00

Электропривод

Стадия	Лист	Листов
Р	1	4

ЭКБ ВПО Союзстройконструкций

Копировал — Формат А4

Инв. № подл.	Подп. и дата	Взам. инв. №

Формат	Зона	Поз.	Обозначение	Наименование	Кол. на исполн. 1.435.3-27.3 07.00.00 —	01	02	03	04	05	06	07			Примечание
А3		8	1.435.3-27.3 07.08.00	Рейка	1				1						
			-01	Рейка		1				1					
			-02	Рейка			1				1				
			-03	Рейка				1				1			
				Детали											
А4		10	1.435.3-27.3 07.00.01	Кронштейн	2	2	2	2	2	2	2	2			
А4		11	1.435.3-27.3 07.00.02	Упор	2	2	2	2	2	2	2	2			
А4		12	1.435.3-27.3 07.00.03	Планка	2	2	2	2	2	2	2	2			
А4		13	1.435.3-27.3 07.00.04	Планка	2	2	2	2	2	2	2	2			
А4		14	1.435.3-27.3 07.00.05	Ось	1	1	1	1	1	1	1	1			

20992-04 74

1.435.3-27.3 07.00.00

Лист 2

Копировал — Формат А4

Инв. № подл.	Подп. и дата	Взам. инв. №

Формат	Зона	Поз.	Обозначение	Наименование	Кол. на исполн. 1.435.3-27.3 07.00.00- —	01	02	03	04	05	06	07			Примечание
				Стандартные изделия											
		17		Болт М10-8g×16.56.099	2	2	2	2	2	2	2	2			
				ГОСТ 7798-70											
		18		Болт М10-8g×25.56.099	3	3	3	3	3	3	3	3			
				ГОСТ 7798-70											
		19		Винт М4-8g×10.58.099	4	4	4	4	4	4	4	4			
				ГОСТ 17473-80											
		20		Винт 2М6-8g×16.58.099	4	4	4	4	4	4	4	4			
				ГОСТ 17473-80											
		21		Винт 2М6-8g×30.58.099	12	12	12	12	12	12	12	12			
				ГОСТ 17473-80											
		22		Шайба 10.65Г.029	3	3	3	3	3	3	3	3			
				ГОСТ 6402-70											
		23		Шайба 10.02.099	3	3	3	3	3	3	3	3			
				ГОСТ 6958-78											
		24		Шплинт 2,5×16	1	1	1	1	1	1	1	1			
				ГОСТ 397-79											

1.435.3-27.3 07.00.00	Лист 3

Копировал Формат А4

Инв. № подл.	Подп. и дата	Взам. инв. №

Формат	Зона	Поз.	Обозначение	Наименование	Кол. на исполн. 1.435.3-27.3 07.00.00- —	01	02	03	04	05	06	07			Примечание
				Прочие изделия											
		26		Путевой переключа-	2	2	2	2	2	2	2	2			
				тель в кожухе											
				исп. 3, ступ. 1											
				тип. ВК300А											
				ТУ.16. 526.351-79											
		27		Винт 3-4,2×13.49	24	26	28	30	24	26	28	30			
				ТУ67-637-84											
				Материалы											
		28		Канат 2-Г-В-Н-1568-(160)	2,2	2,8	3,4	4,6	2,2	2,8	3,4	4,6			м
				ГОСТ 3062-80											

1.435.3-27.3 07.00.00	Лист 4

Копировал Формат А4

20992-04 75

Рис.1

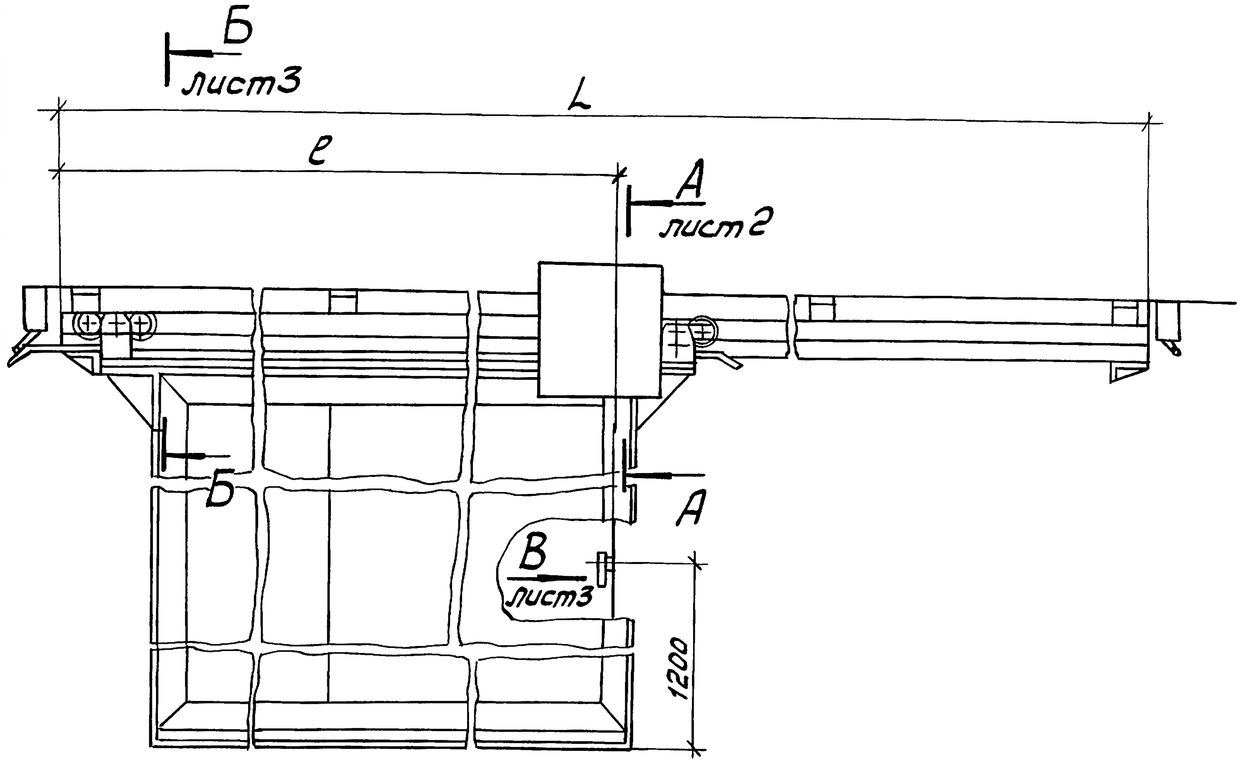

Рис.2

Остальное - см. рис.1

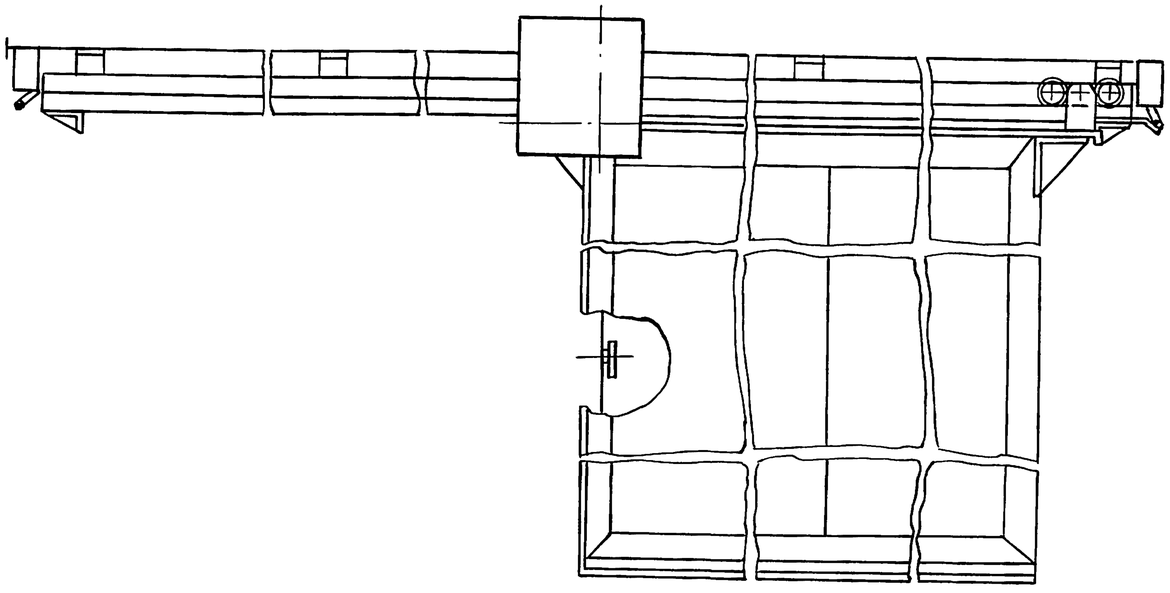

Обозначение	Рис.	Размеры, мм		Масса, кг
		L	l	
1.435.3-27.3.07.00.00	1	6710	3385	133
-01	1	7940	3985	138
-02	1	9110	4585	144
-03	1	10400	5185	150
-04	2	6710	3385	133
-05	2	7940	3985	138
-06	2	9110	4585	144
-07	2	10400	5185	150

1.* Размеры для справок.

2. Неуказанные предельные отклонения размеров: отверстий t_2, валов - t_2, остальных $\pm t_2/2$.

3. Сопрягаемые поверхности блока поз.3, муфты кулачковой поз. 1, рейки поз. 8 покрыть смазкой ЦИАТИМ-201 ГОСТ 6267-74.

4. Путевой переключатель поз.26 установить на монтаже по месту.

				1.435.3-27.3 07.00.00СБ			
Зав. отд.	Исаков	[signature]	25.10.85	Электропривод. Сборочный чертеж	Стадия	Масса	Масштаб
Н.контр.	Орлова	[signature]	25.10.85		Р	См. табл.	1:20
Зам.зав.отд.	Кочергин	[signature]	23.10.85		Лист 1	Листов 3	
Рук.бриг.	Овечкин	[signature]	23.10.85		ЭКБ ВПО „Союзстройконструкция"		
Инж.	Поскотина	[signature]	22.10.85				

Инв. № подл. | Подп. и дата | Взам. инв. №

Копировал [signature] 20992-04 76 Формат А3

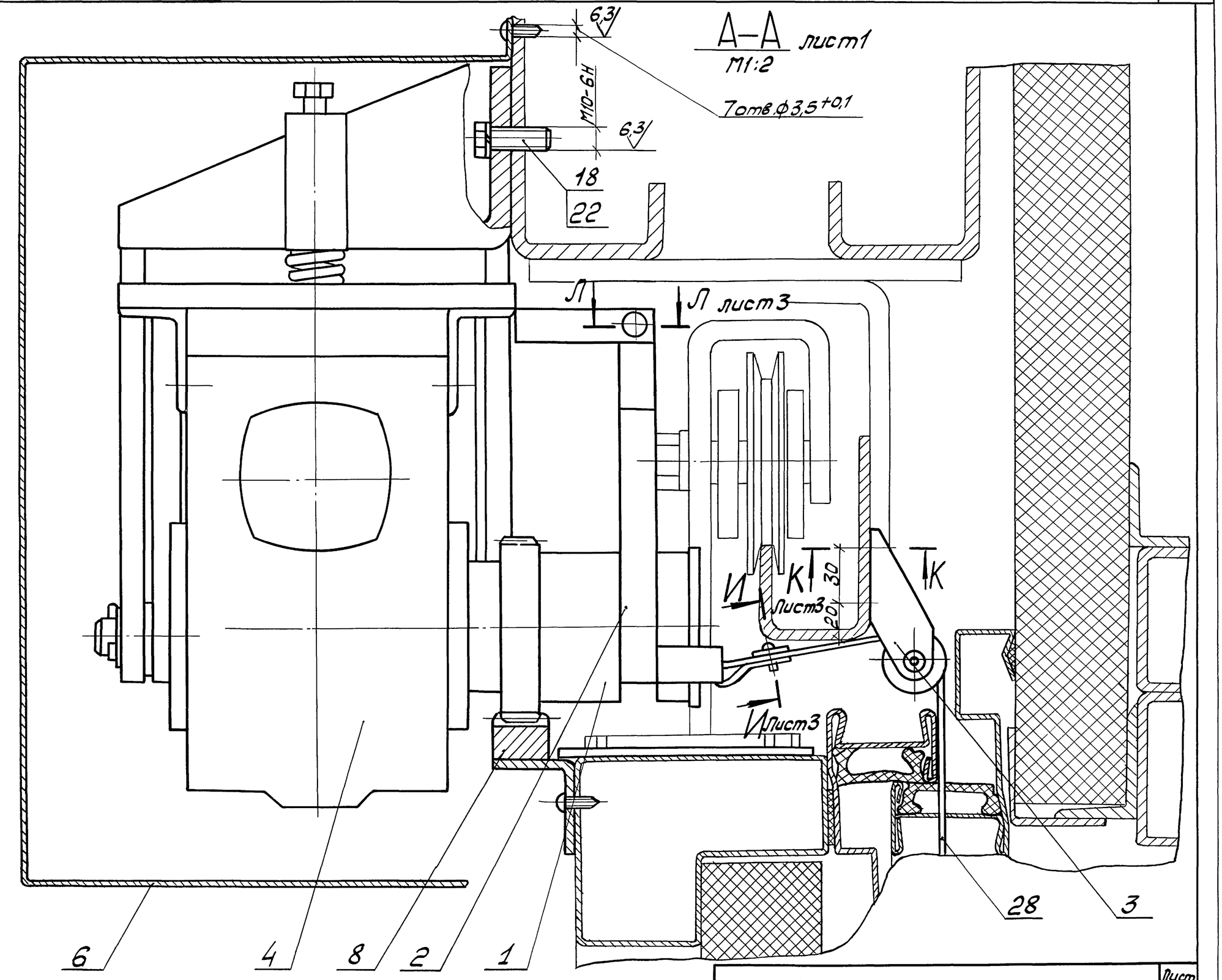

Инв.№ подл.	Подп. и дата	Взам.инв.№

1.435.3-27.307.00.00СБ

Лист 2

Копировал [signature] 20992-04 77 Формат А3

Б–Б
М1:2 лист1

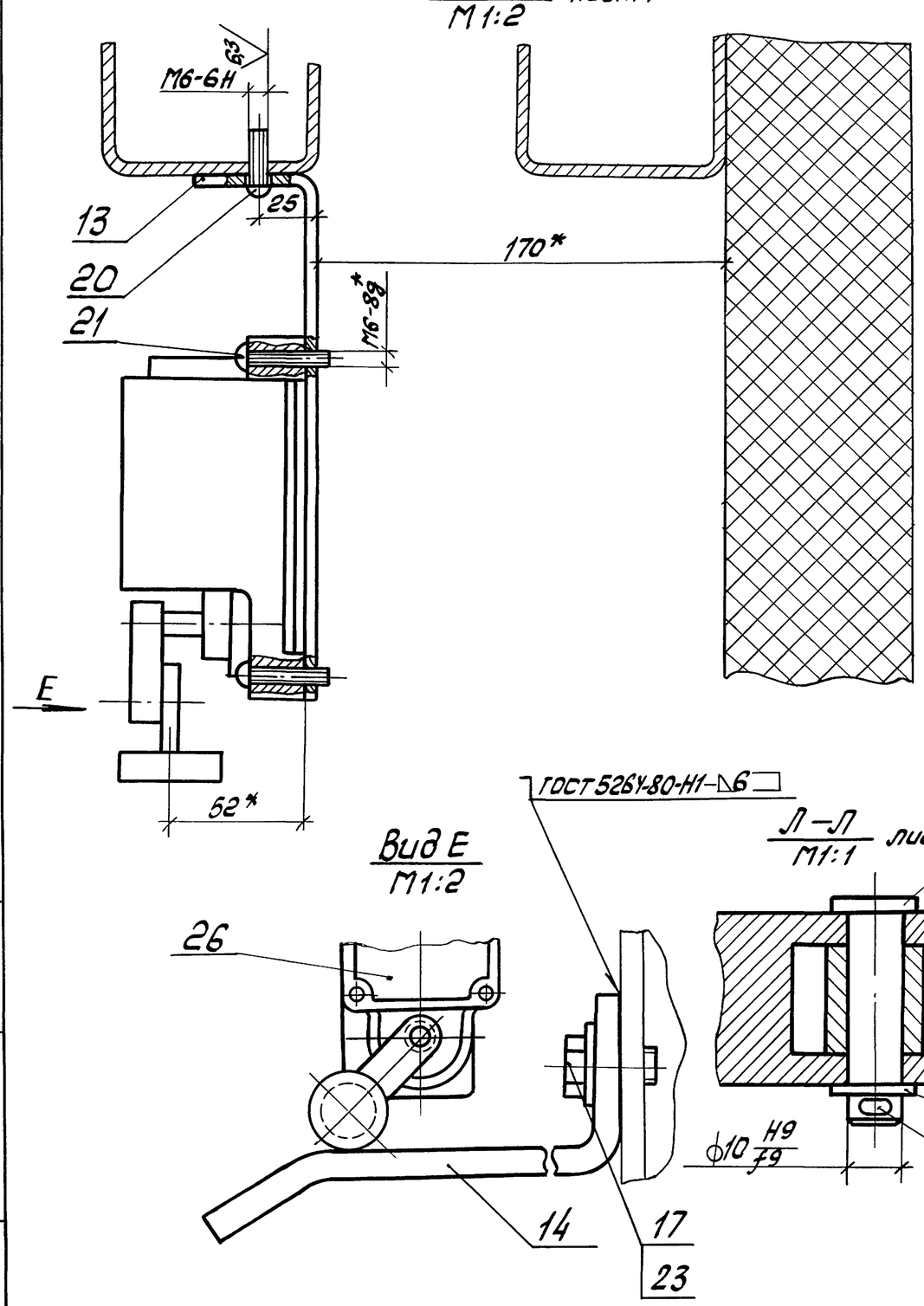

Вид В
М1:2 лист1

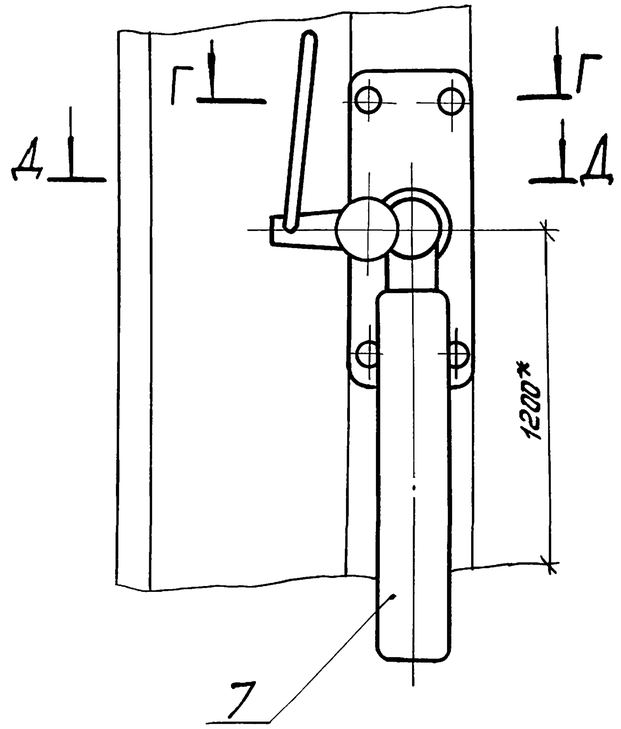

Д–Д
М1:2

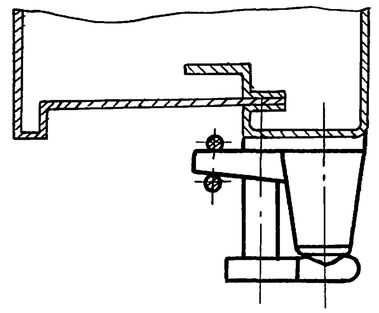

Г–Г
М1:1

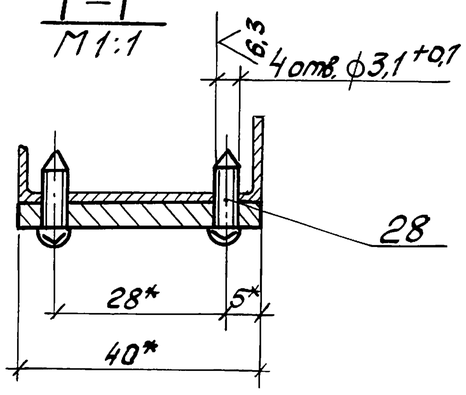

Вид Е
М1:2

ГОСТ 5264-80-Н1-А6

Л–Л
М1:1 лист2

К–К
М1:1 лист2

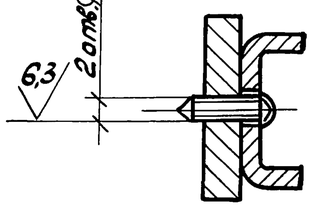

И–И
М1:1 лист2 повернуто

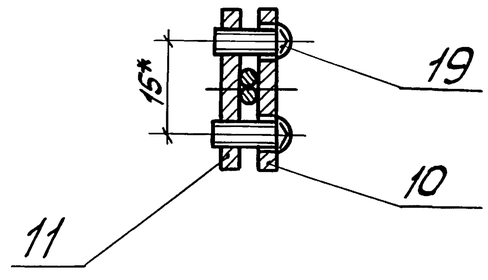

Инв.№подл. | Подп. и дата | Взам.инв.№

	1.435.3-27.3.07.00.00СБ	Лист 3

Формат	Зона	Поз.	Обозначение	Наименование	Кол.	Примечание
				Документация		
А3			1.435.3-27.3 07.01.00 СБ	Сборочный чертеж	1	
				Детали		
А3		1	1.435.3-27.3 07.01.01	Полумуфта	1	
А3		2	1.435.3-27.3 07.01.02	Полумуфта	1	
А3		3	1.435.3-27.3 07.01.03	Втулка	1	
А4		4	1.435.3-27.3 07.01.04	Пружина	1	
А4		5	1.435.3-27.3 07.01.05	Винт	1	
А4		6	1.435.3-27.3 07.01.06	Шайба	1	
А4		7	1.435.3-27.3 07.01.07	Втулка	1	
А4		8	1.435.3-27.3 07.01.08	Шайба	1	
				Стандартные изделия		
		10		Гайка М10-6Н 099	1	
				ГОСТ 5915-70		
		11		Кольцо 1А40	1	
				ГОСТ 13940-68		

Взам. инв. № | Подп. и дата | Инв. № подл.

1.435.3-27.3 07.01.00

					Стадия	Лист	Листов
Зав. отд.	Исаков		25.10.85	Муфта кулачковая	Р	1	2
Н. контр.	Орлова		25.10.85		ЭКБ ВПО Союзстройконструкция		
Зам. зав. отд.	Кочергин		23.10.85				
Рук. бриг.	Овечкин		23.10.85				
Инж.	Жучкова		22.10.85				

Копировал ПУ- Формат А4

Формат	Зона	Поз.	Обозначение	Наименование	Кол.	Примечание
		12		Шпонка 12×8×45	2	
				ГОСТ 23360-78		
		13		Штифт 6т6×12	1	
				ГОСТ 3128-70		

Взам. инв. № | Подп. и дата | Инв. № подл.

1.435.3-27.3 07.01.00 Лист 2

Копировал ПУ- 20992-04 79 Формат А4

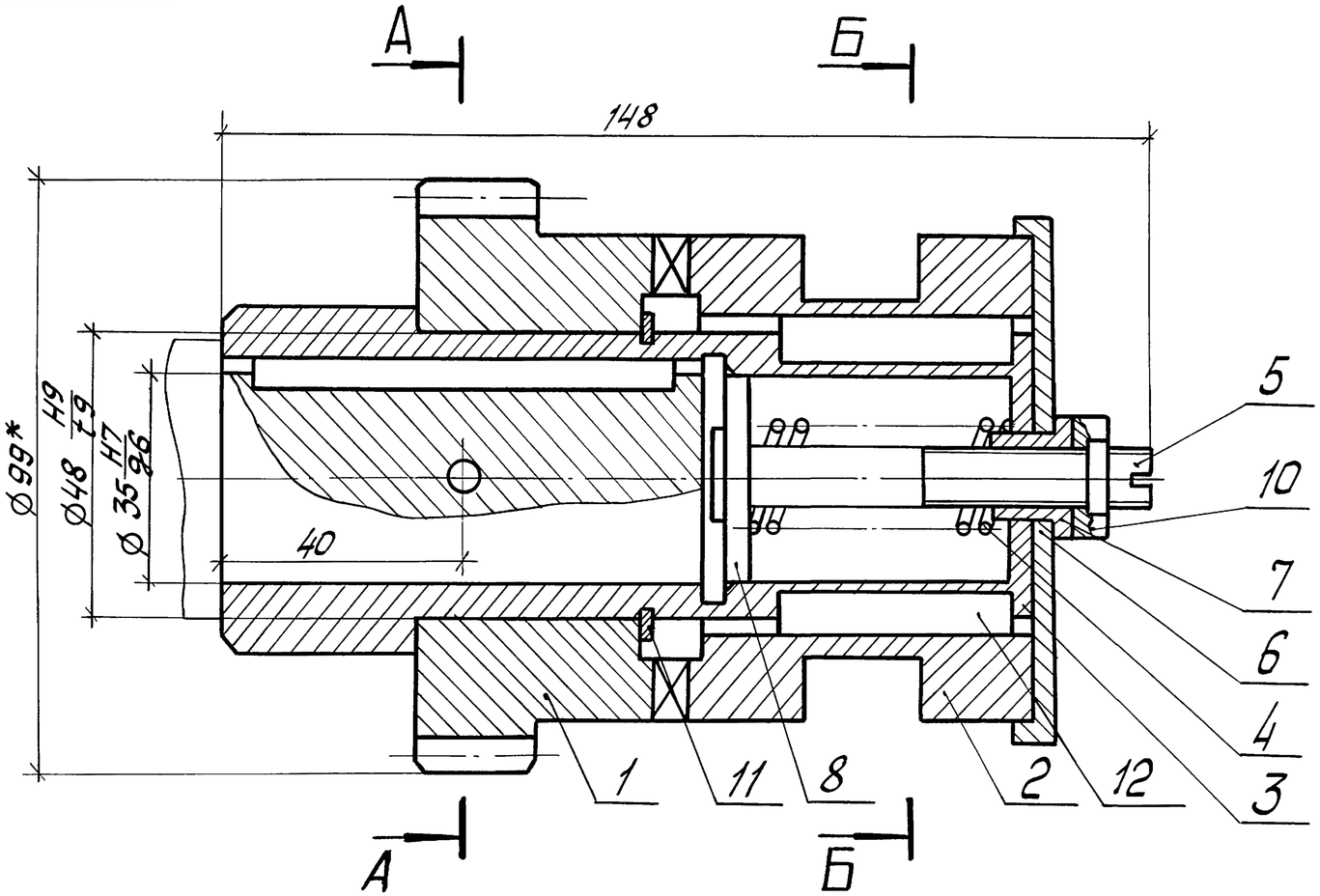

Б–Б

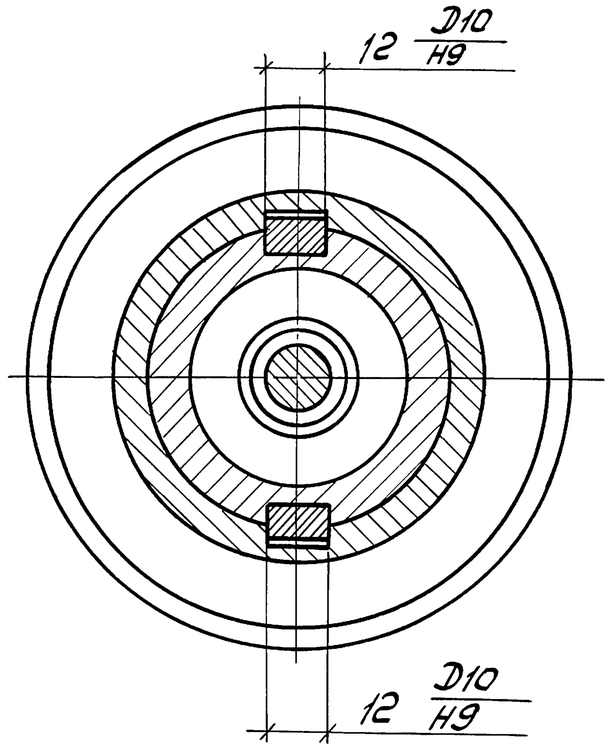

А–А

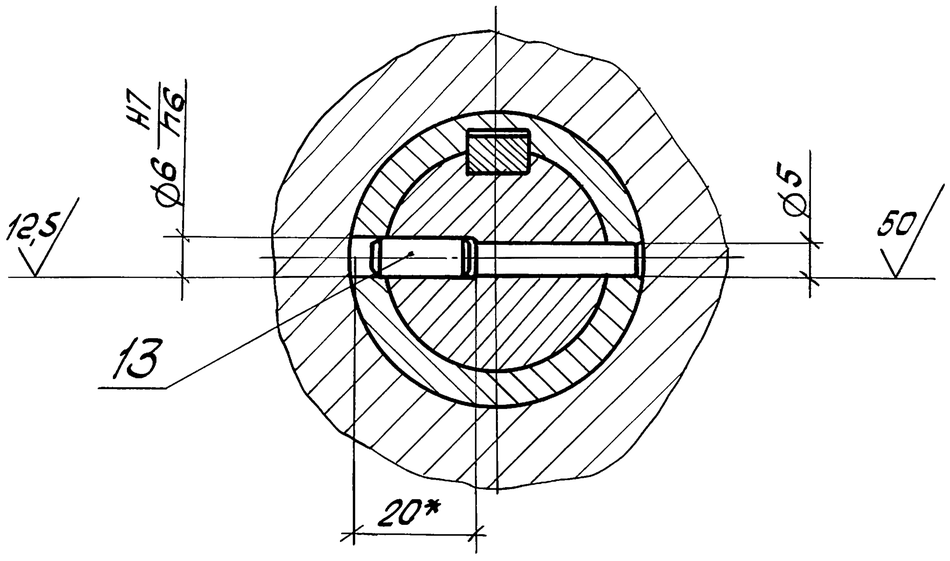

1.* Размеры для справок.

2. Неуказанные предельные отклонения размеров $\pm t_2/2$.

				1.4353-27.3 07.01. 00СБ		
				Муфта кулачковая. Сборочный чертеж	Стадия	Масса	Масштаб
					Р	4,1	1:1
					Лист	Листов 1	
Зав. отд.	Исаков		25.10.85		ЭКБ ВПО Союзстройконструкция		
Н. контр.	Орлова		25.10.85				
Зам. зав. отд.	Кочергин		23.10.85				
Рук. бриг.	Овечкин		23.10.85				
Инж.	Жучкова		22.10.85				

Взам. инв. №

Подп. и дата

Инв. № подл.

Копировал

20992-04 80

Формат А3

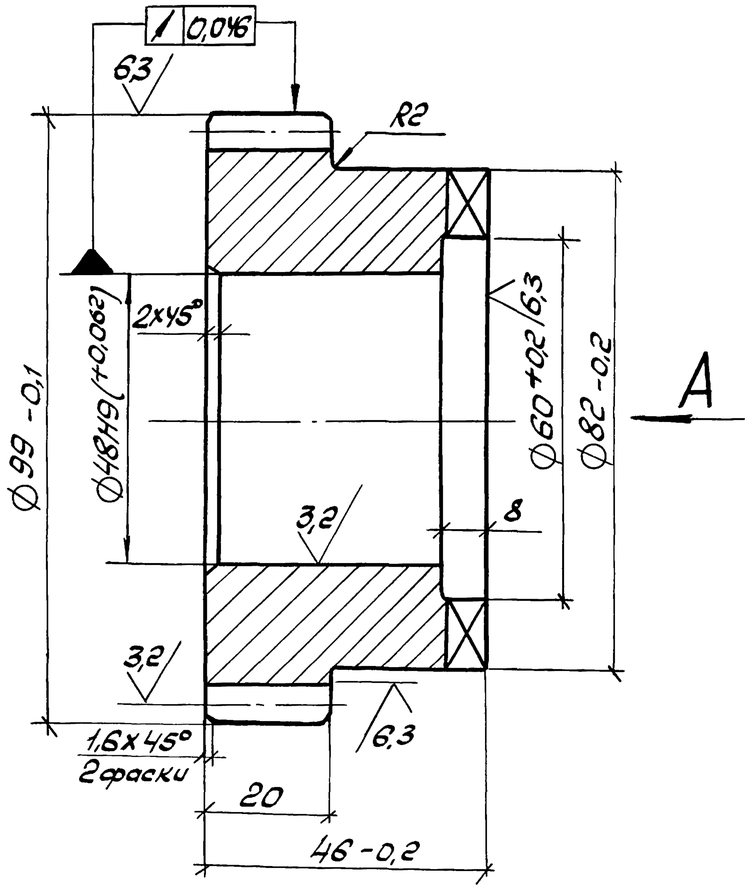

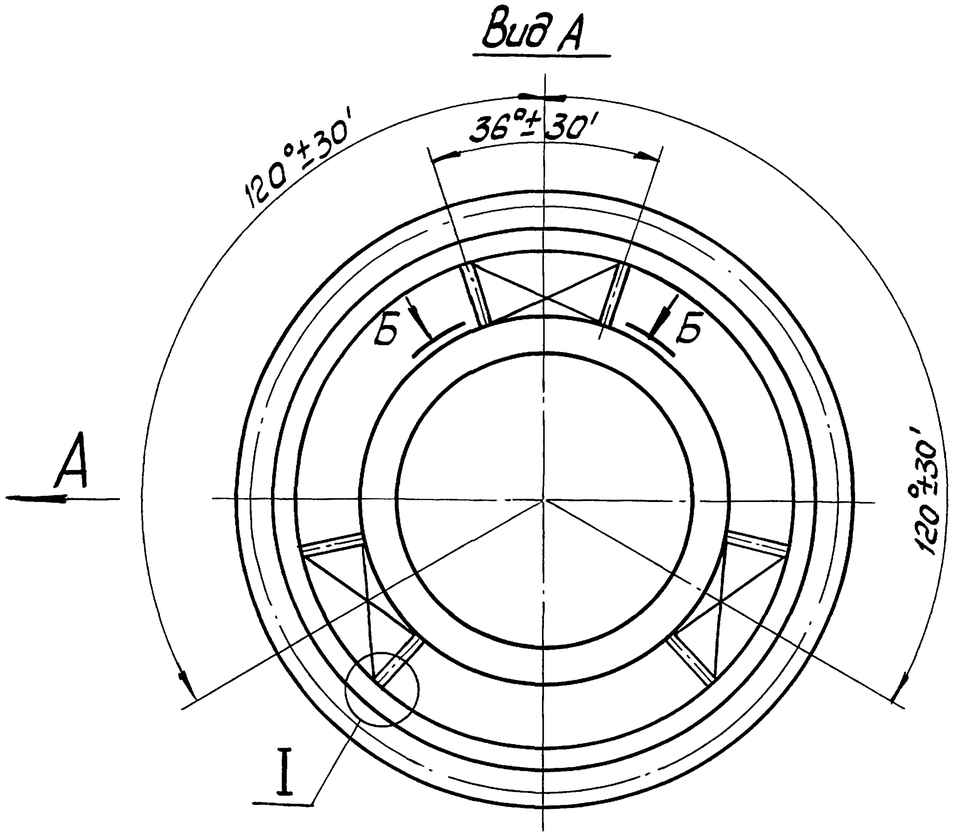

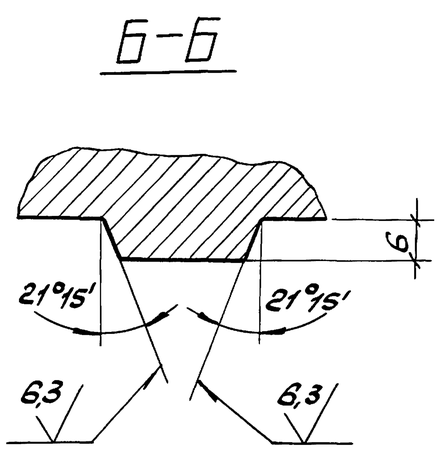

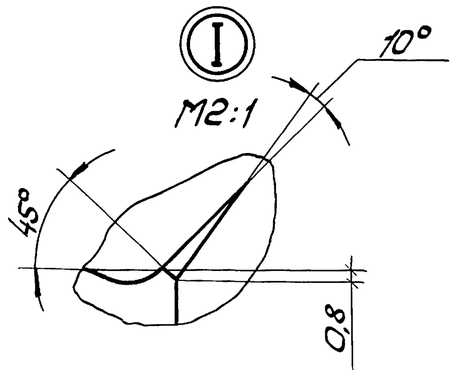

12,5 (√)

Модуль	m	3
Число зубьев	Z	31
Нормальный исходный контур	—	ГОСТ 13755-81
Коэффициент смещения	X	0
Степень точности		9-А ГОСТ 1643-81
Постоянная хорда зуба	$\bar{S}_c$	4,16
Высота до постоянной хорды	$\bar{h}_c$	2,24
Длина общей нормали	W	32,3
Делительный диаметр	d	93

1. HRCэ 42... 51.
2. Неуказанные радиусы 1,5 мм.
3. Неуказанные предельные отклонения размеров: отверстий $+t_2$, валов $-t_2$, остальных $\pm t_2/2$.

				1.435.3-27.3 07.01.01			
				Полумуфта	Стадия	Масса	Масштаб
					Р	1,57	1:1
Зав.отд.	Исаков		25.10.85		Лист	Листов 1	
Н.контр.	Орлова		25.10.85				
Зам.зав.отд.	Кочергин		23.10.85	Сталь 45 ГОСТ 1050-74	ЭКБ ВПО "Союзстройконструкция"		
Рук.бриг.	Овечкин		23.10.85				
Инж.	Жучкова		22.10.85				

Инв.№ подл. | Подп. и дата | Взам.инв.№

Копировал [illegible] 20992-04 81 Формат А3

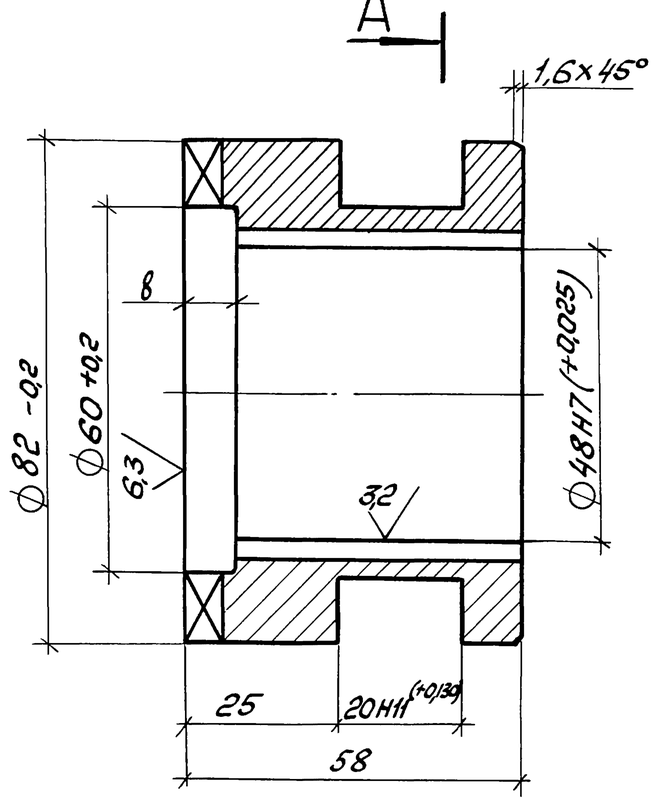

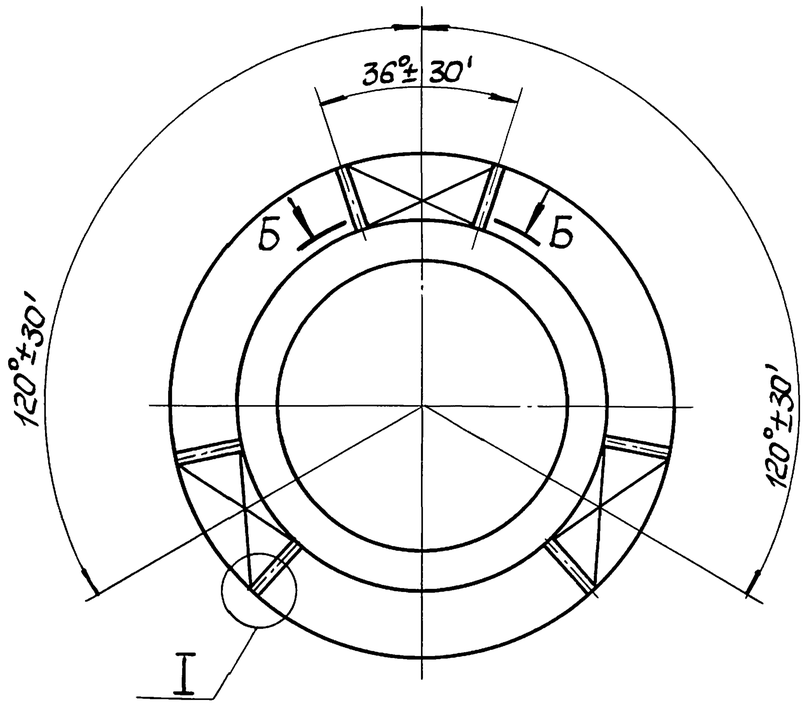

12,5

Б–Б развернуто

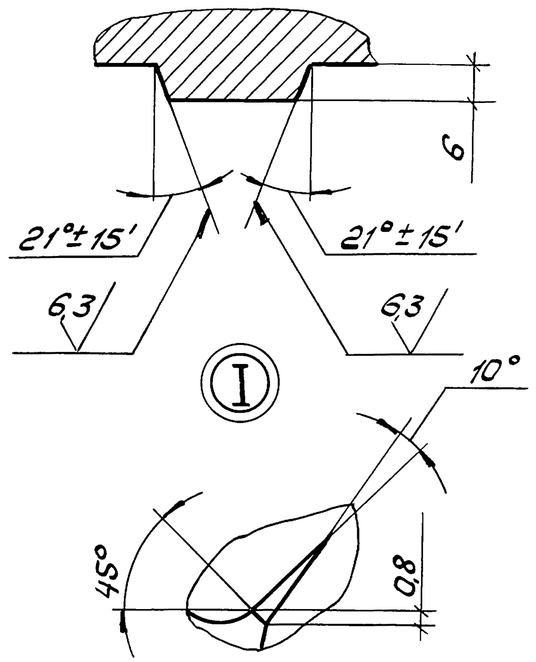

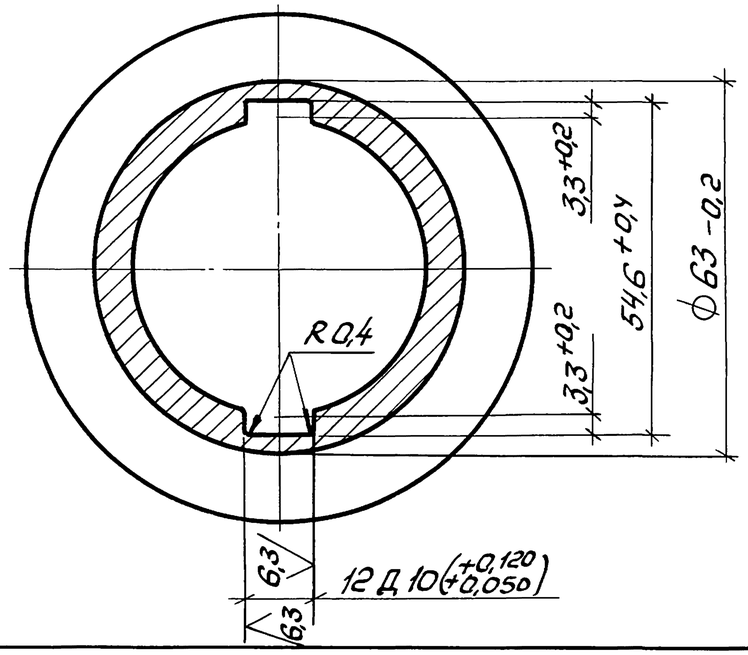

1. HRCэ 42...51
2. Неуказанные радиусы R1,5 мм.
3. Неуказанные предельные отклонения размеров отверстий $+t_2$, валов $-t_2$, остальных $\pm t_2/2$.

				1.435.3-27.3.07.01.02	
				Полумуфта	Стадия: Р; Масса: 1,18; Масштаб: 1:1
					Лист; Листов 1
Зав. отд.	Исаков		25.10.85		
Н. контр.	Орлова		25.10.85	Сталь 45 ГОСТ 1050-74	ЭКБ ВПО Союзстройконструкция
Зам. зав. отд	Кочергин		23.10.85		
Рук. бриг	Овечкин		23.10.85		
Инж.	Жучкова		22.10.85		

Взам. инв. №
Подп. и дата
Инв. № подл.

Копировал

20992-04 82

Формат А3

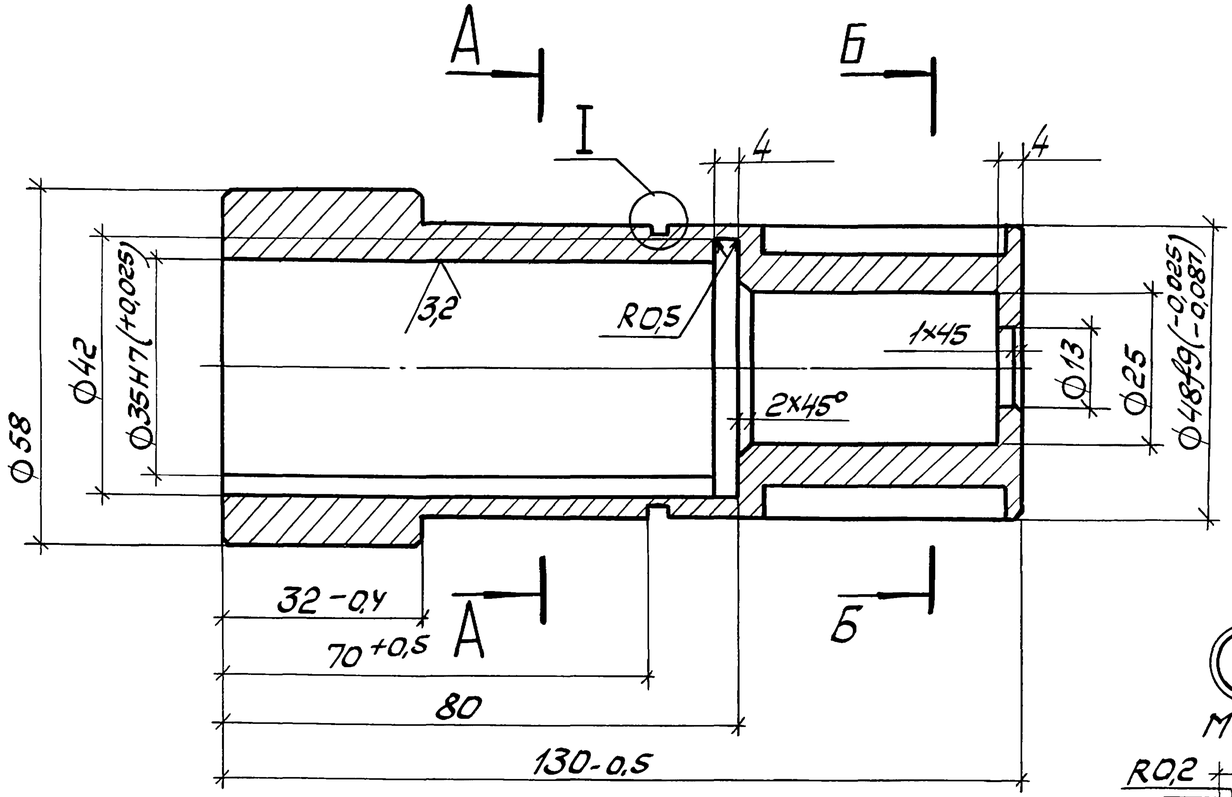

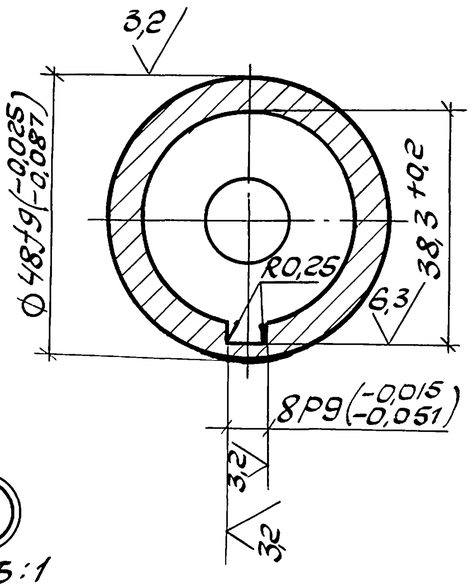

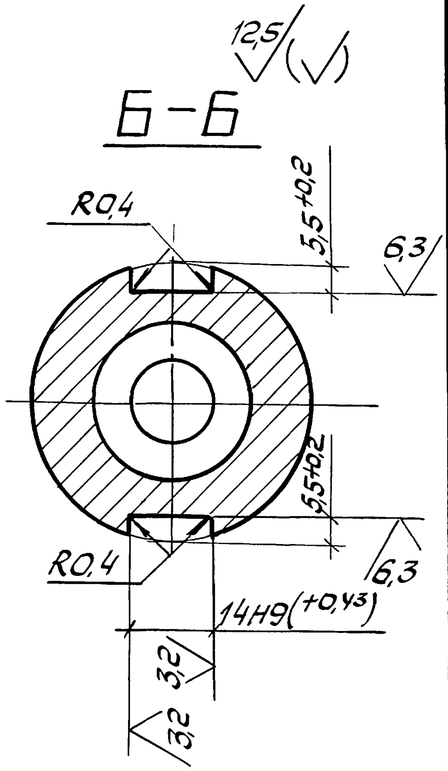

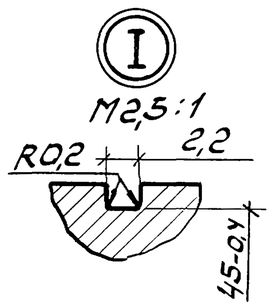

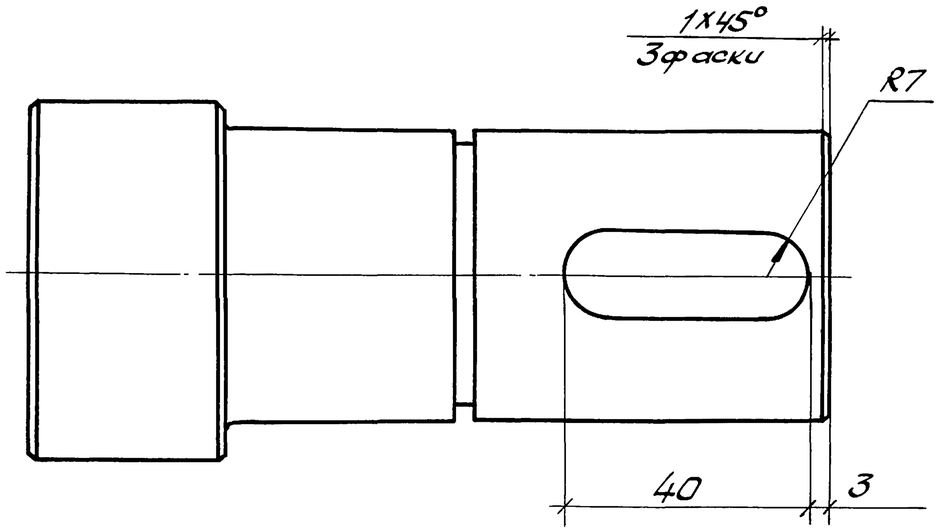

1. HRCэ 42... 51.
2. Неуказанные предельные отклонения размеров: отверстий $+t_2$, валов $-t_2$, остальных $\pm t_2/2$.

				1.435.3-27.3 07.01.03		
Зав. отд.	Исаков		25.10.85	Втулка	Стадия: Р	Масса: 1,25
Н. контр.	Орлова		25.10.85		Масштаб: 1:1	
Зам. зав. отд.	Кочергин		23.10.85		Лист	Листов 1
Рук. бриг.	Овечкин		23.10.85	Круг Б-60 ГОСТ 2590-71 / 45-Б-Т ГОСТ 1050-74	ЭКБ ВПО Союзстройконструкций	
Инж.	Жуковская		22.10.85			

Копировал

20992-04 83

Формат А3

Инв. № подл. | Подп. и дата | Взам. инв. №

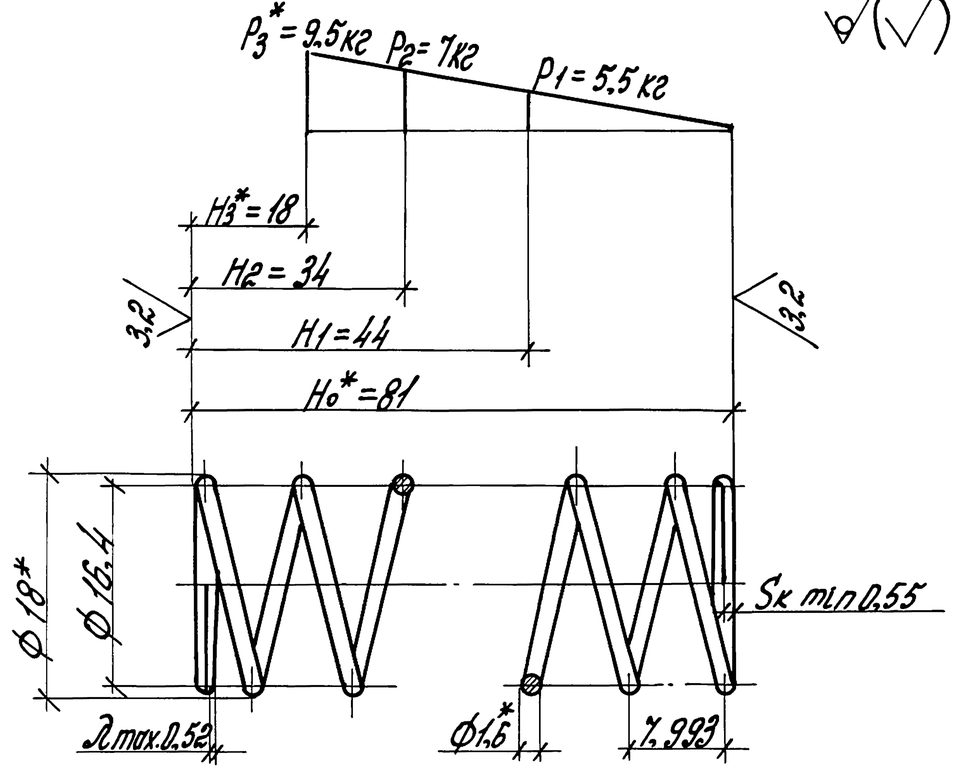

1. $G = 8 \cdot 10^{10}$ Па.
2. $\tau_3 = 5\,\gamma \cdot 10^7$ Па.
3. Длина развернутой пружины l = 603 мм.
4. Число рабочих витков n = 10
5. Число витков полное n = 11,5
6. Направление навивки любое.
7. Диаметр контрольного стержня $Д_c$ = 14,6 мм.
8. Поджать и зашлифовать по 3/4 витка с каждой стороны.

Зав.отд.	Исаков			25.10.85	1.435.3-27.3 07.01.04	
Н.контр.	Орлова			25.10.85	Пружина	Стадия: Р; Масса: 0,015; Масштаб: 2:1
Зам.зав.отд.	Кочергина			23.10.85		Лист; Листов 1
Рук.бриг.	Овечкин			23.10.85	Проволока I-1,6 ГОСТ 9389-75	ЭКБ ВПО Союзстройконструкция
Инж.	Жучкова			22.10.85		

Инв.№ подл. | Подп. и дата | Взам.инв.№

Формат А4

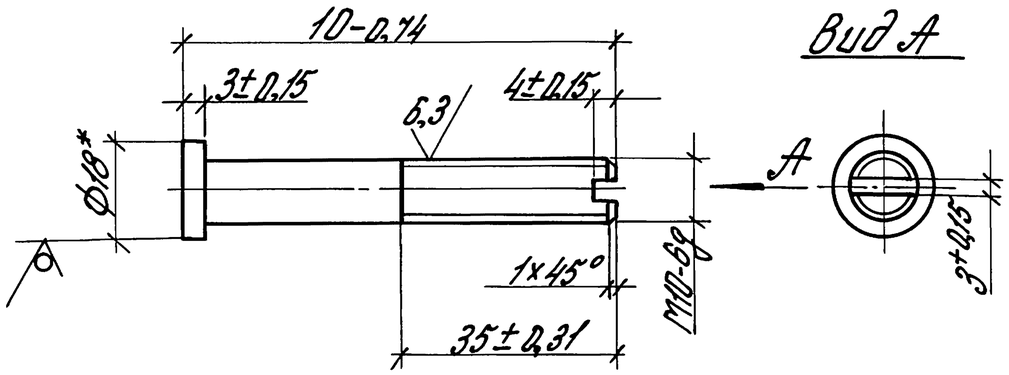

1.* Размер для справок.
2. Покрытие Ц.15 по ГОСТ 9.073-77

Зав.отд.	Исаков			25.10.85	1.435.3-27.3 07.01.05	
Н.контр.	Орлова			25.10.85	Винт	Стадия: Р; Масса: 0,04; Масштаб: 1:1
Зам.зав.отд.	Кочергина			23.10.85		Лист; Листов 1
Рук.бриг.	Овечкин			23.10.85	Круг Б18 ГОСТ 2590-71 / Ст3 ГОСТ 535-79	ЭКБ ВПО Союзстройконструкция
Инж.	Жучкова			22.10.85		

Инв.№ подл. | Подп. и дата | Взам.инв.№

Формат А4

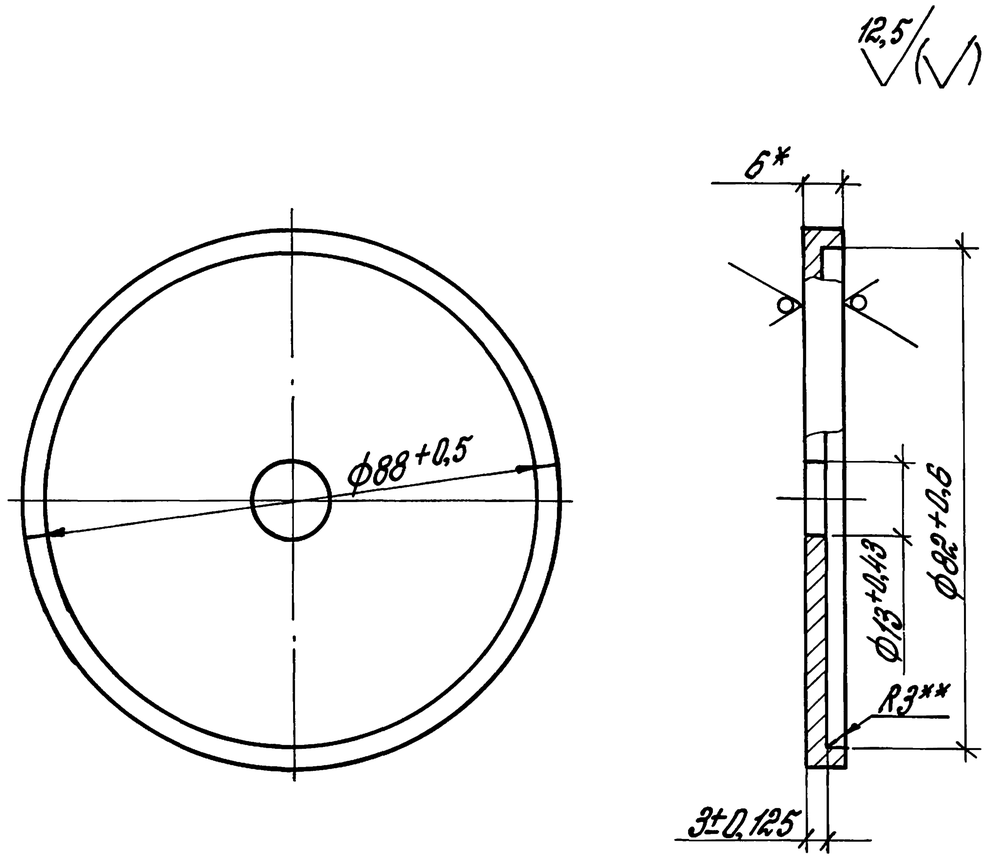

1.* Размер для справок.
2.** Размер обеспечивается инструментом.
3. Покрытие Ц15 по ГОСТ 9.073-77

Зав.отд.	Исаков		26.10.85	1.435.3-27.3 07.01.06			
Н.контр.	Орлова		26.10.85	Шайба	Стадия	Масса	Масштаб
Зам.зав.отд.	Кочергин		23.10.85		Р	0,16	1:1
Рук.бриг.	Овечкин		23.10.85	Лист Б6 ГОСТ 19903-74 / Ст.3 ГОСТ 14637-79	Лист	Листов 1	
Инж.	Жучкова		22.10.85		ЭКБ ВПО „Союзстройконструкция"		

Инв.№ подл. | Подп. и дата | Взам.инв.№

Копировал

формат А4

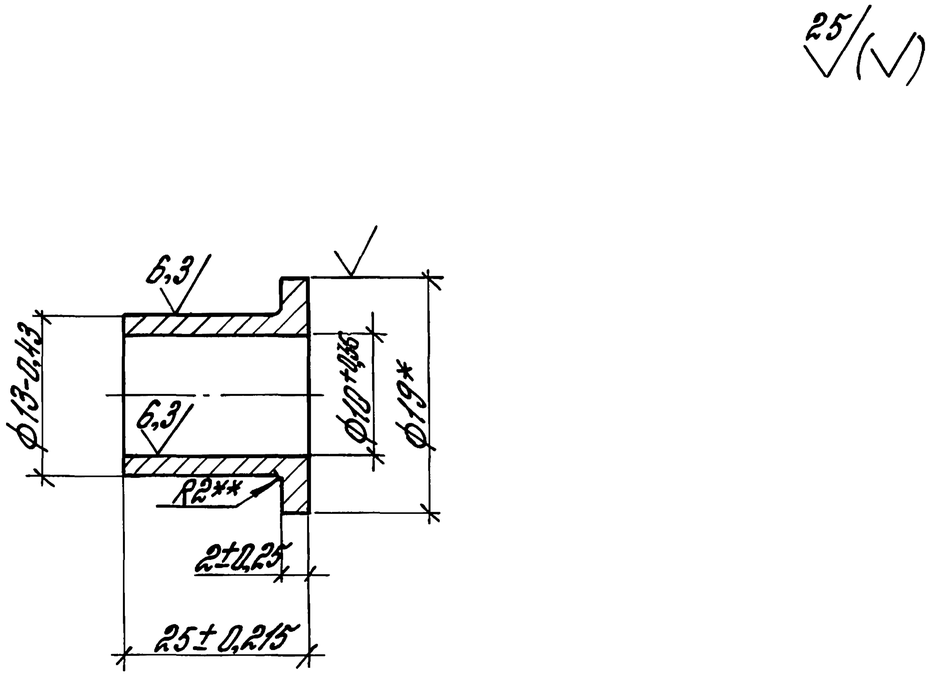

1.* Размер для справок.
2.** Размер обеспечивается инструментом.
3. Покрытие Ц15 по ГОСТ 9.073-77

Зав.отд.	Исаков		25.10.85	1.435.3-27.3 07.01.07			
Н.контр.	Орлова		25.10.85	Втулка	Стадия	Масса	Масштаб
Зам.зав.отд.	Кочергин		23.10.85		Р	0,009	2:1
Рук.бриг.	Овечкин		23.10.85	Круг Б19 ГОСТ 2590-71 / Ст3 ГОСТ 535-79	Лист	Листов 1	
Инж.	Жучкова		22.10.85		ЭКБ ВПО „Союзстройконструкция"		

Инв.№ подл. | Подп. и дата | Взам.инв.№

Копировал

20992-04 85

формат А4

25 √(√)

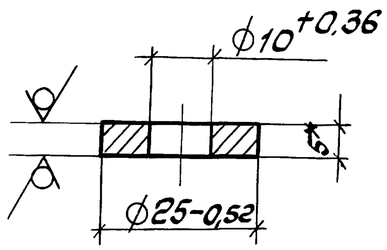

1.* Размер для справок.

2. Покрытие: Ц15 по ГОСТ 9.073-77.

Формат	Зона	Поз.	Обозначение	Наименование	Кол.	Примеч.
				Документация		
А4			1.435.3-27.3 07.02.00СБ	Сборочный чертеж		
				Сборочные единицы		
А4		1	1.435.3-27.3 07.02.10	Рама	1	
				Детали		
А4		2	1.435.3-27.3 07.02.01	Камень	2	
				Стандартные изделия		
		3		Штифт 10т6 х25 ГОСТ 3128-70	2	

Взам. инв. № | Подп. и дата | Инв. № подл.

Зав. отд.	Исаков		25.10.85	1.435.3-27.3 07.01.08
Н. контр.	Орлова		25.10.85	
Зам. зав. отд.	Кочергин		23.10.85	Шайба
Рук. бриг.	Овечкин		22.10.85	Лист Б5 ГОСТ 19903-74 / Ст3 ГОСТ 14637-79
Инж.	Жучкова		22.10.85	

Стадия	Масса	Масштаб
Р	0,016	1:1
Лист	Листов 1	

ЭКБ ВПО Союзстройконструкция

Копировал Ну- Формат А4

Зав. отд.	Исаков		25.10.85	1.435.3-27.3 07.02.00
Н. контр.	Орлова		25.10.85	
Зам. зав. отд.	Кочергин		23.10.85	Рама
Рук. бриг.	Овечкин		23.10.85	
Инж.	Жучкова		22.10.85	

Стадия	Лист	Листов
Р		1

ЭКБ ВПО Союзстройконструкция

Копировал Ну- 20992-04 86 Формат А4

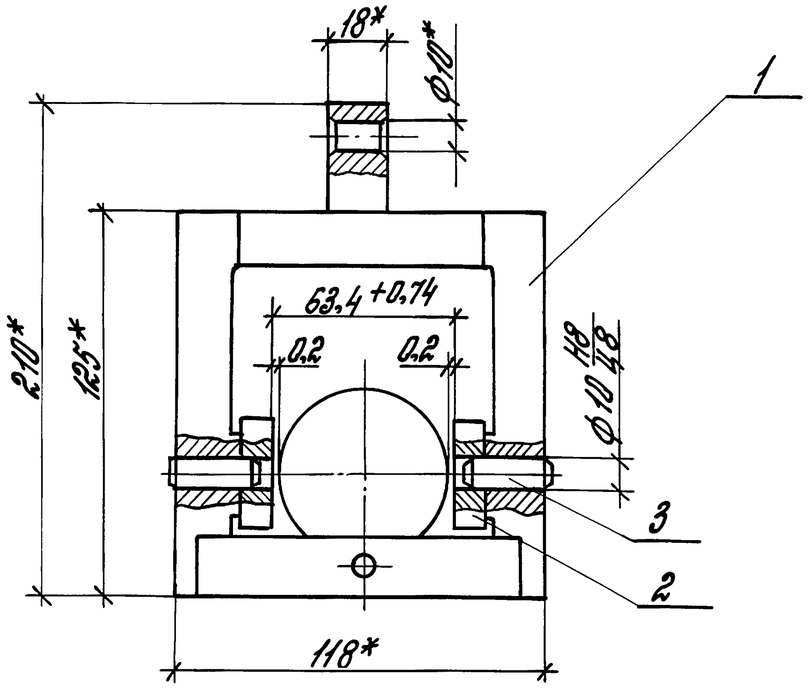

*Размер для справок.

Формат	Зона	Поз.	Обозначение	Наименование	Кол.	Примеч.
				Документация		
А4			1.435.3-27.3 07.02.10 СБ	Сборочный чертеж		
				Детали		
А4		1	1.435.3-27.3 07.02.11	Скоба	1	
А4		2	1.435.3-27.3 07.02.12	Планка	1	
				Планка		
				Квадрат В18 ГОСТ 2591-71 / Ст3 ГОСТ 535-79		
Б4		3	1.435.3-27.3 07.02.13	L = 125 мм	2	0,318 кг
Б4		4	1.435.3-27.3.07.02.14	L = 85 мм	1	0,208 кг

Инв.№ подл.	Подп. и дата	Взам. инв.№			
Зав. отд.	Исаков		25.10.85		
Н. контр.	Орлова		25.10.85		
Гл. инж. зав. отд.	Кочергин		23.10.85		
Рук. бриг.	Овечкин		23.10.85		
Инж.	Жучкова		22.10.85		

1.435.3-27.3 07.02.00 СБ

Рама. Сборочный чертеж

Стадия	Масса	Масштаб
Р	1,12	1:2
Лист	Листов 1	

ЭКБ ВПО „Союзстройконструкция"

формат А4

Инв.№ подл.	Подп. и дата	Взам. инв.№			
Зав. отд.	Исаков		25.10.85		
Н. контр.	Орлова		25.10.85		
Гл. инж. зав. отд.	Кочергин		23.10.85		
Рук. бр.	Овечкин		23.10.85		
Инж.	Жучкова		22.10.85		

1.435.3-27.3 07.02.10

Рама

Стадия	Лист	Листов
Р		1

ЭКБ ВПО „Союзстройконструкция"

формат А4

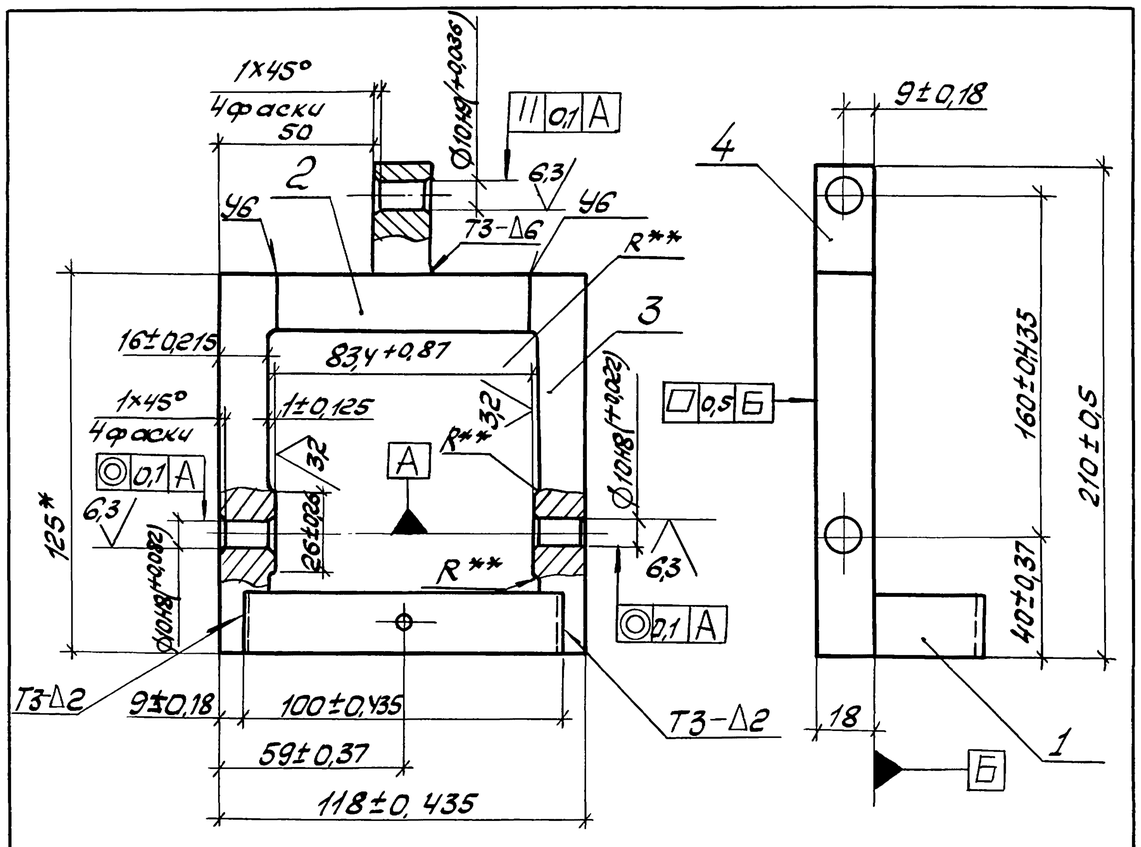

1. Сварные швы по ГОСТ 5264-80.
2. * Размеры для справок.
3. ** Размеры обеспечиваются инструментом.
4. Покрытие наружной поверхности: грунтовка ПЛ-0213. ТУ6-10-1935-84, IV-ХЛ1.

Взам.инв.№							
Подп. и дата							
Инв.№подл.					1.435.3-273 07.02.10СБ		
	Зав.отд.	Исаков		25.10.85	Рама. Сборочный чертеж	Стадия: Р; Масса: 1,03; Масштаб: 1:2	
	Н.контр.	Орлова		25.10.85		Лист	Листов 1
	Зам.зав.отд	Кочергин		23.10.85		ЭКБ ВПО Союзстройконструкция	
	Рук.бриг.	Овечкин		23.10.85			
	Инж.	Жучкова		22.10.85			

Копировал — Формат А4

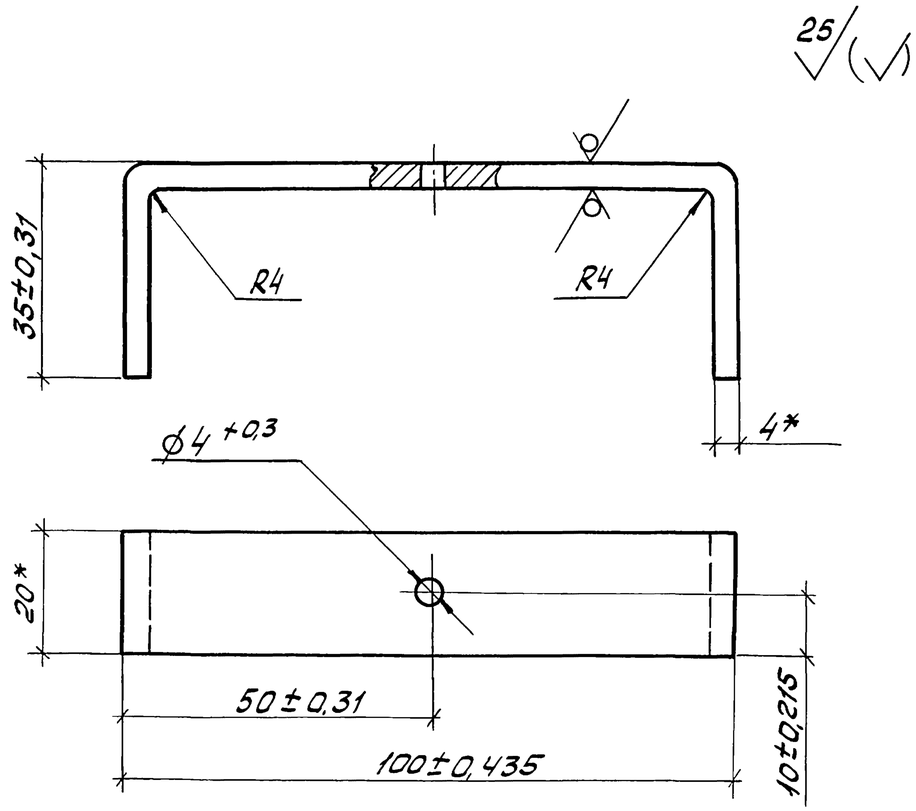

* Размеры для справок.

Взам.инв.№							
Подп. и дата							
Инв.№подл.					1.435.3-273 07.02.11		
	Зав.отд.	Исаков		25.10.85	Скоба	Стадия: Р; Масса: 0,107; Масштаб: 1:1	
	Н.контр.	Орлова		25.10.85		Лист	Листов 1
	Зам.зав.отд	Кочергин		23.10.85	Полоса Б-2 4х20 ГОСТ 103-76 / Ст3кп ГОСТ 535-79	ЭКБ ВПО Союзстройконструкция	
	Рук.бриг.	Овечкин		23.10.85			
	Инж	Жучкова		22.10.85			

Копировал — 20992-04 88 — Формат А4

25 (√)

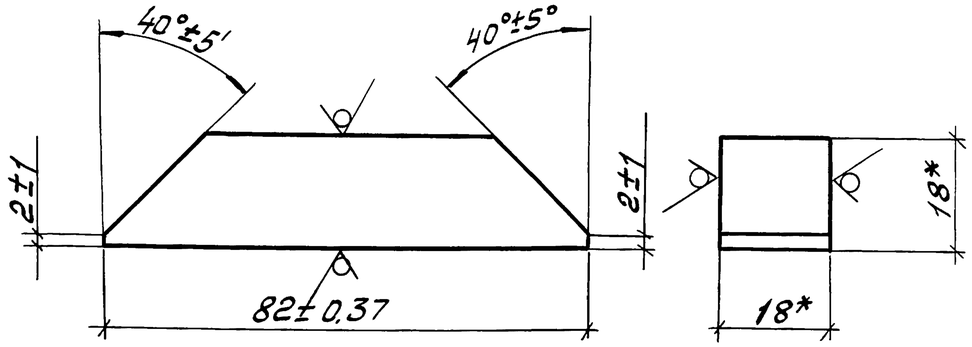

* Размеры для справок.

				1.435-273 07.02.12		
				Планка	Стадия: Р	Масса: 0,20	Масштаб: 1:1
					Лист	Листов 1
Зав.отд.	Исаков		25.10.85	Квадрат В18 ГОСТ 2591-71 / Ст3 ГОСТ 535-79	ЭКБ ВПО Союзстройконструкция
Н.контр.	Орлова		25.10.85		
Зам.зав.отд.	Кочергин		23.10.85		
Рук.бриг.	Овечкин		23.10.85		
Инж.	Жучкова		22.10.85		

Взам.инв.№ | Подп. и дата | Инв.№ подл.

Копировал | Формат А4

12,5 (√)

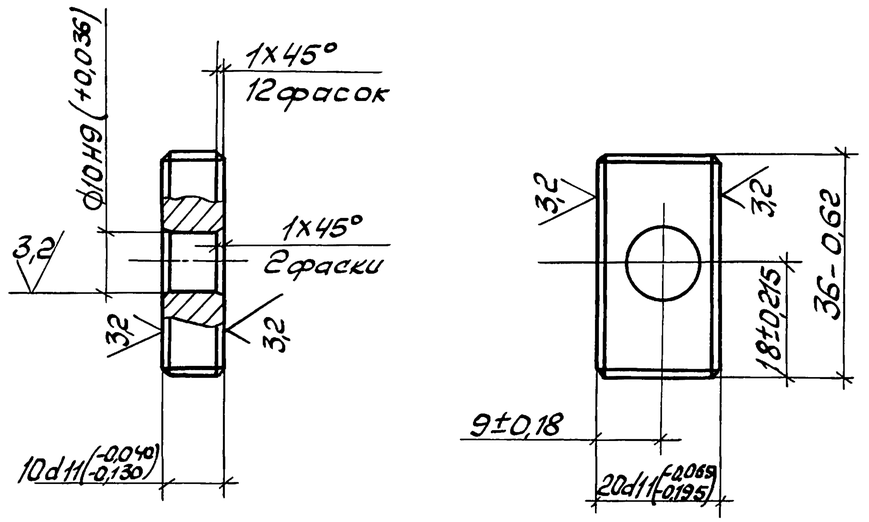

HRCэ 48

				1.435-273 07.02.01		
				Камень	Стадия: Р	Масса: 0,04	Масштаб: 1:1
					Лист	Листов 1
Зав.отд.	Исаков		25.10.85	Пруток БРОФ6,5-1,5-кв22 ГОСТ 6511-60	ЭКБ ВПО Союзстройконструкция
Н.контр.	Орлова		25.10.85		
Зам.зав.отд.	Кочергин		23.10.85		
Рук.бриг.	Овечкин		23.10.85		
Инж.	Жучкова		22.10.85		

Взам.инв.№ | Подп. и дата | Инв.№ подл.

Копировал | 20992-04 89 | Формат А4

25/(√)

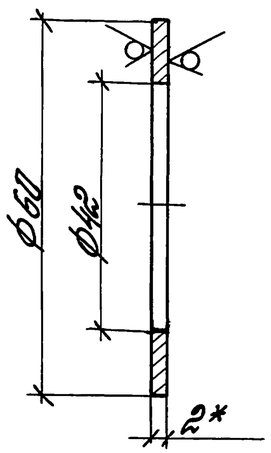

1.* Размер для справок.

2. Предельные отклонения размеров $\pm t_2/2$

Формат	Зона	Поз.	Обозначение	Наименование	Кол.	Примечание
				Документация		
А4			1.435.3-27.3 07.03 00 СБ	Сборочный чертеж		
				Детали		
А4		1	1.435.3-27.3 07.03.01	Кронштейн	1	
А4		2	1.435.3-27.3 07.03.02	Ролик	1	
А4		3	1.435.3-27.3 07.03.03	Ось	1	
				Стандартные изделия		
		4		Шайба 1.602.099 ГОСТ 9649-78	1	
		5		Шплинт 1.6х20-001 ГОСТ 397-79	1	

Инв.№подл. | Подп. и дата | Взам.инв.№

Зав.отд.	Исаков			25.10.85
Н.контр.	Орлова			25.10.85
Зам.зав.отд.	Кочергин			23.10.85
Рук.бриг.	Овечкин			23.10.85
Инж.	Поскотина			22.10.85

1.435.3-27.3 06.00.06

Шайба

Стадия	Масса	Масштаб
Р	0,02	1:1
Лист	Листов 1	

Б2 ГОСТ 19904-74
Лист Ст3 ГОСТ 16523-70

ЭКБ ВПО „Союзстройконструкция"

формат А4

Инв.№подл. | Подп. и дата | Взам.инв.№

Зав.отд.	Исаков			25.10.85
Н.контр.	Орлова			25.10.85
Зам.зав.отд.	Кочергин			23.10.85
Рук.бриг.	Овечкин			23.10.85
Инж.	Жучкова			22.10.85

1.435.3-27.3 07.03.00

Блок

Стадия	Лист	Листов
Р		1

ЭКБ ВПО „Союзстройконструкция"

формат А4

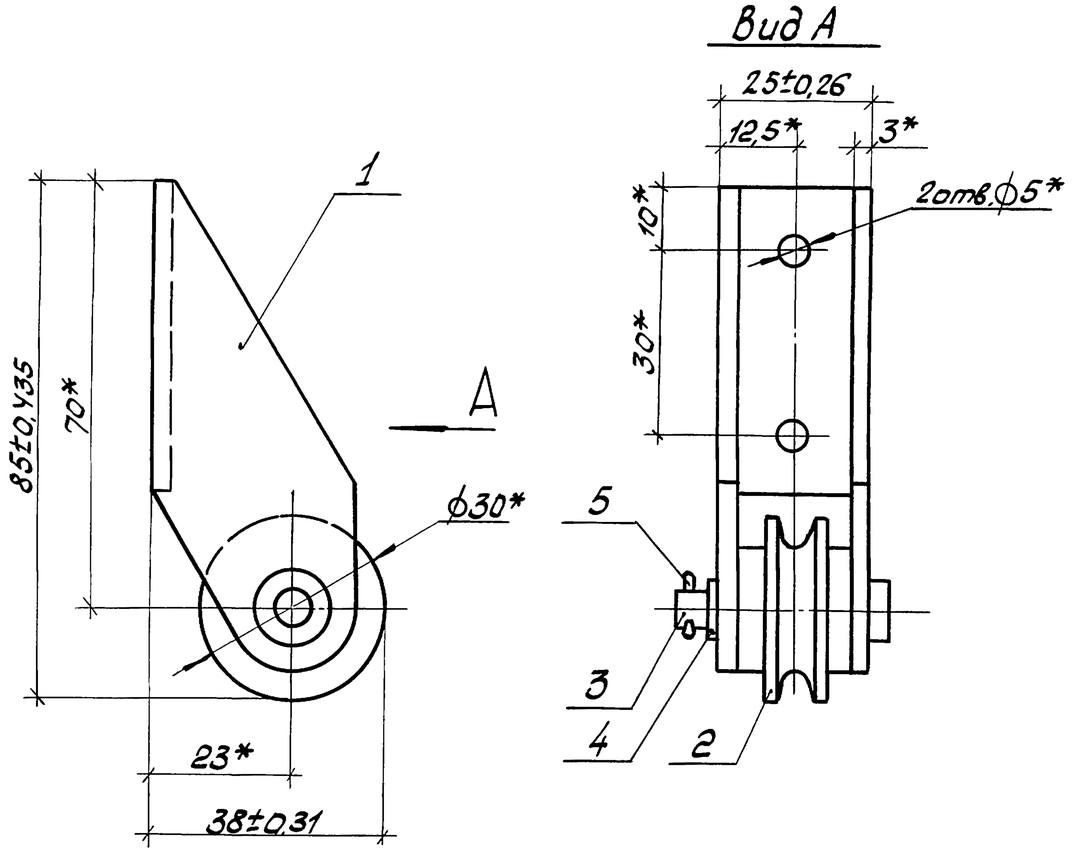

* Размеры для справок.

				1.435.3-27.3 07.03.00СБ	
				Блок. Сборочный чертеж	Стадия: Р; Масса: 0,3; Масштаб: 1:1; Лист; Листов 1
Зав.отд.	Исаков		25.10.85		ЭКБ ВПО "Союзстройконструкция"
Н.контр.	Орлова	Орлова	25.10.85		
Зам.зав.отд.	Кочергин		23.10.85		
Рук.бриг.	Овечкин		23.10.85		
Инж.	Жучкова		22.10.85		

Взам. инв.№ | Подп. и дата | Инв.№ подл.

Копировал ОГК - Формат А4

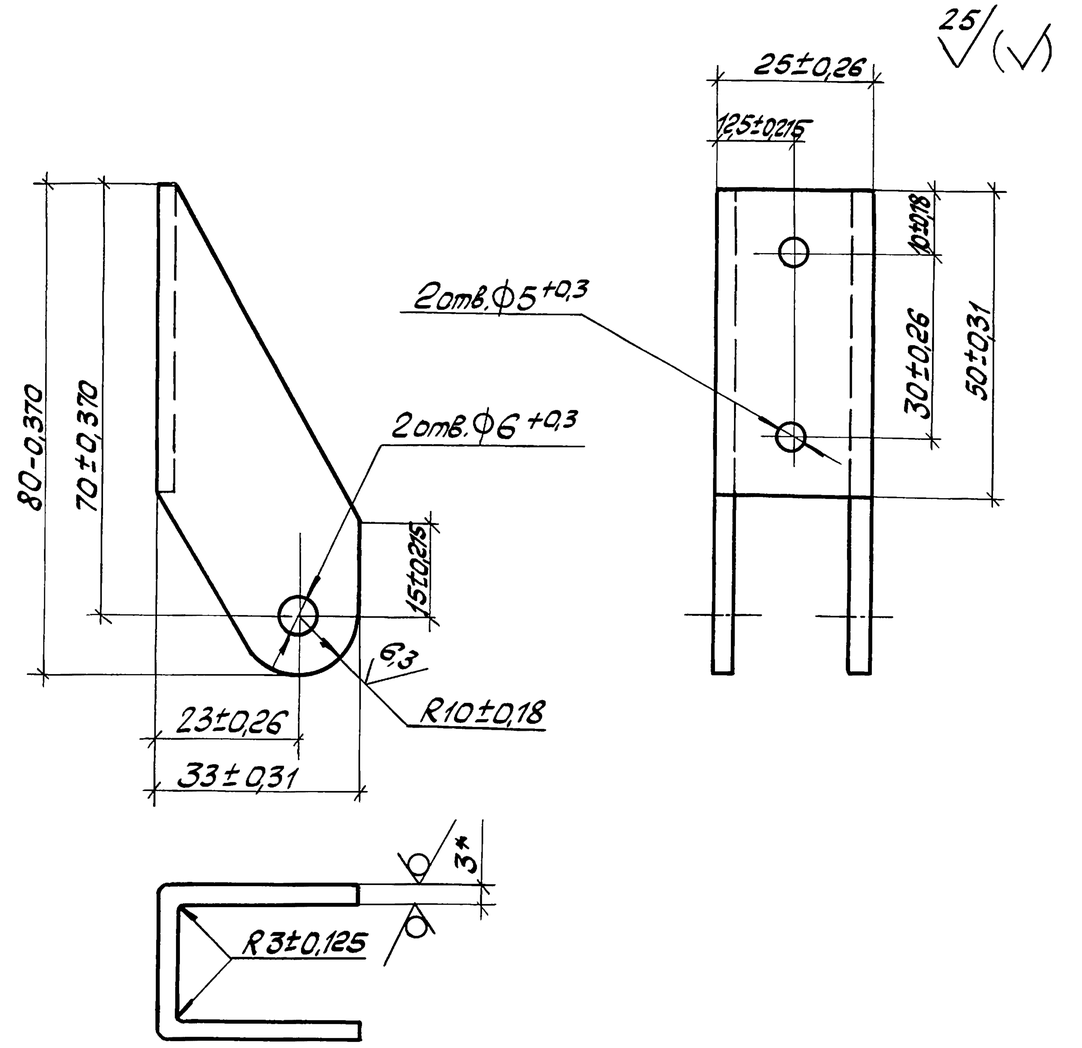

Покрытие наружной поверхности: грунтовка ПЛ-0213, ТУ6-10-1935-84, IV-ХЛ1.

				1.435.3-27.3 07.03.01	
				Кронштейн	Стадия: Р; Масса: 0,11; Масштаб: 1:1; Лист; Листов 1
Зав.отд.	Исаков		25.10.85		ЭКБ ВПО "Союзстройконструкция"
Н.контр.	Орлова		25.10.85		
Зам.зав.отд.	Кочергин		23.10.85		
Рук.бриг.	Овечкин		23.10.85		
Инж.	Жучкова		22.10.85		

Взам. инв.№ | Подп. и дата | Инв.№ подл.

Лист: Б3 ГОСТ 19903-74 / Ст3 ГОСТ 16523-70

Копировал ОГК - Формат А4

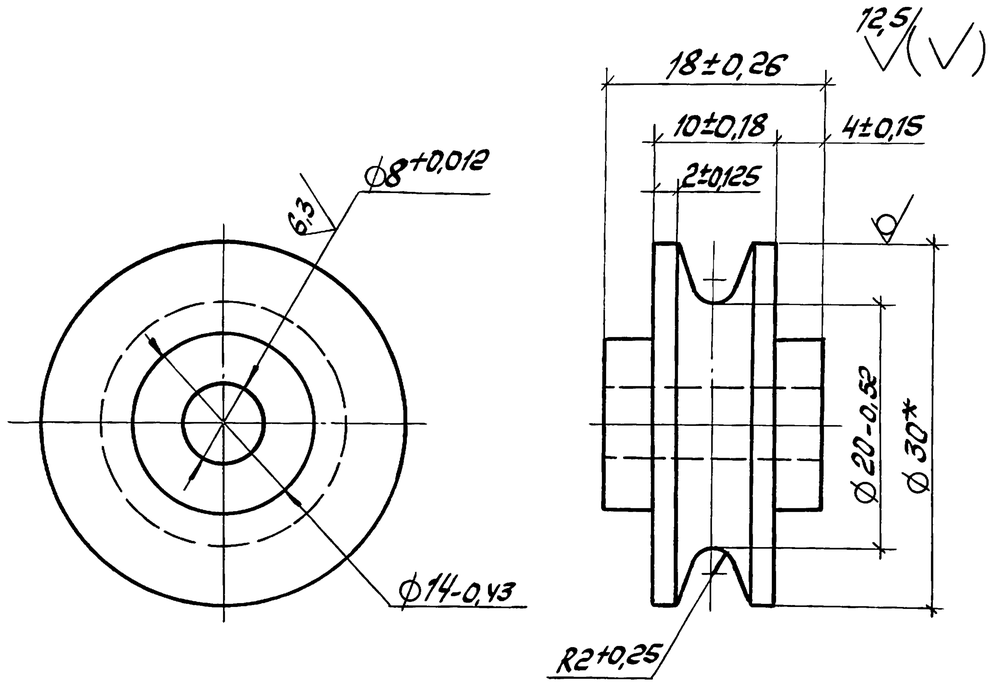

Покрытие Ц12 по ГОСТ 9.073-77

				1.435.3-27.3 07.03.02		
Зав.отд.	Исаков		25.10.85	Ролик	Стадия: Р; Масса: 0,17; Масштаб: 2:1	
Н.контр.	Орлова		23.10.85		Лист	Листов 1
Зам.зав.отд.	Кочергин		23.10.85	Круг В30 ГОСТ 2590-71 / 45 ГОСТ 1050-74	ЭКБ ВПО Союзстройконструкция	
Рук.бриг.	Овечкин		23.10.85			
Инж.	Жучкова		22.10.85			

Взам.инв.№ | Подп. и дата | Инв.№подл.

Копировал | Формат А4

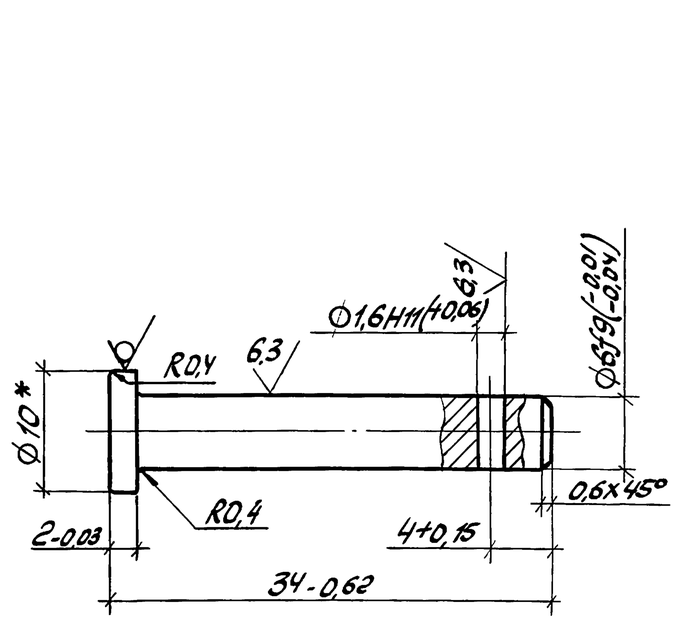

* Размер для справок

				1.435.3-27.3 07.03.03		
Зав.отд.	Исаков		25.10.85	Ось	Стадия: Р; Масса: 0,02; Масштаб: 2:1	
Н.контр.	Орлова		23.10.85		Лист	Листов 1
Зам.зав.отд.	Кочергин		23.10.85	Круг В10 ГОСТ 2590-71 / 35-2-Б ГОСТ 1050-74	ЭКБ ВПО Союзстройконструкция	
Рук.бриг.	Овечкин		23.10.85			
Инж.	Жучкова		22.10.85			

Взам.инв.№ | Подп. и дата | Инв.№подл.

Копировал | 20992-04 92 | Формат А4

Формат	Зона	Поз.	Обозначение	Наименование	Кол.	Примеч.
				Документация		
А3			1.435.3-27.3 07.04.00СБ	Сборочный чертеж		
				Сборочные единицы		
А4		1	1.435.3-27.3 07.04.10	Шарнир	1	
А4		2	1.435.3-27.3 07.04.20	Муфта	1	
				Стандартные изделия		
		3		Двигатель 4А80А4У3	1	
				ГОСТ 19523-81Е		
		5		Болт М8х40.56.019	4	
				ГОСТ 7798-70		
		6		Болт М12х35.56.019	4	
				ГОСТ 7798-70		
		7		Гайка М8,5.019	4	
				ГОСТ 5915-70		

Взам. инв. № | Подп. и дата | Инв. № подл.

Зав. отд.	Исаков		25.10.85
Н. контр.	Орлова		25.10.85
Зам. зав. отд.	Кочергин		23.10.85
Рук. бриг.	Овечкин		23.10.85
Инж.	Жучкова		22.10.85

1.435.3-27.3 07.04.00

Механизм приводной

Стадия	Лист	Листов
Р	1	2

ЭКБ ВПО Союзстройконструкция

Копировал [illegible] формат А4

Формат	Зона	Поз.	Обозначение	Наименование	Кол.	Примеч.
		8		Гайка М12.5.019	4	
				ГОСТ 5915-70		
		9		Шайба 8.65Г029	4	
				ГОСТ 6402-70		
		10		Шайба 12.65Г029	4	
				ГОСТ 6402-70		
				Прочие изделия		
				Редуктор	1	
				24-80-50-52-2-2		
				ТУ2-056-218-83		

Взам. инв. № | Подп. и дата | Инв. № подл.

1.435.3-27.3 07.04.00 Лист 2

Копировал [illegible] формат А4

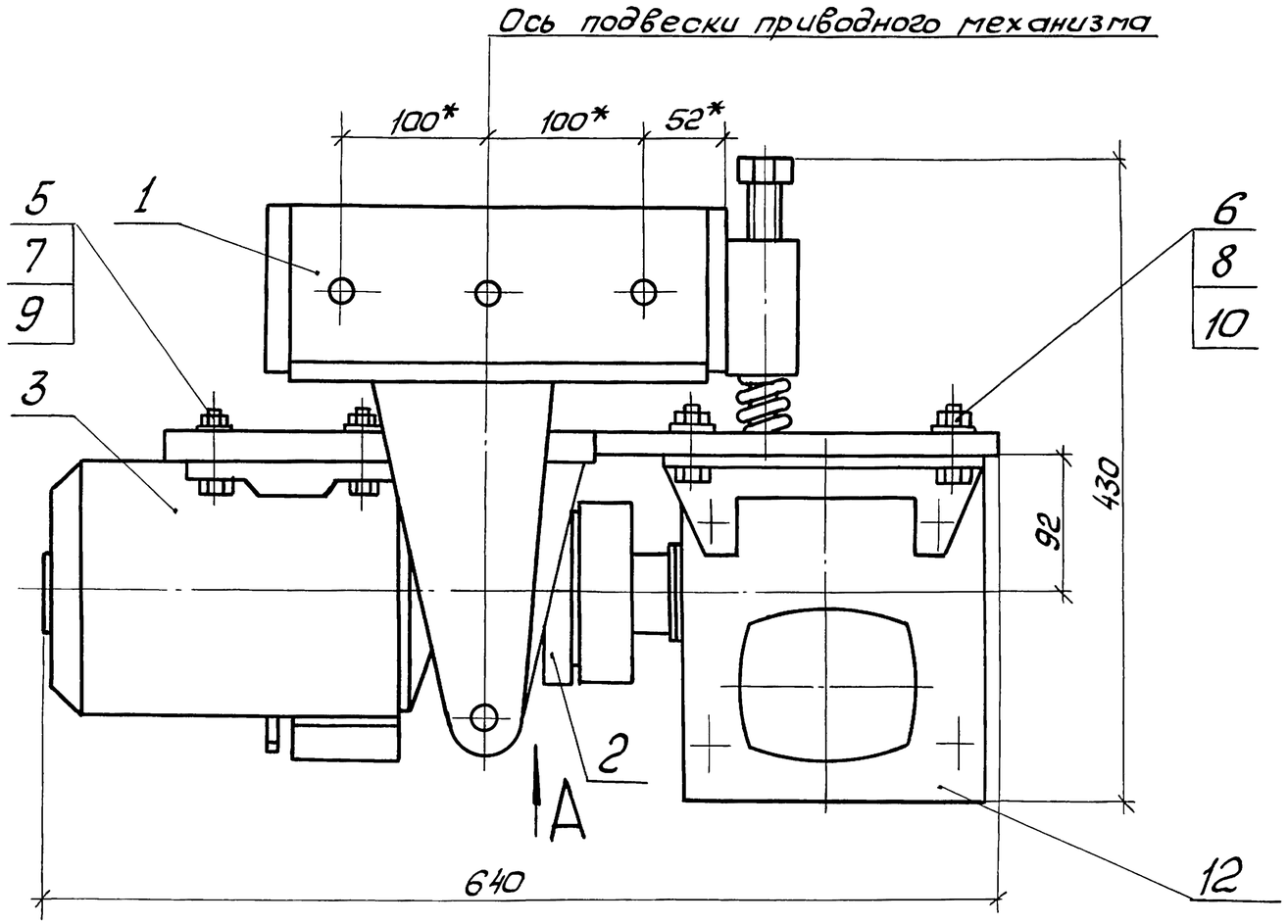

*Размеры для справок

Вид А

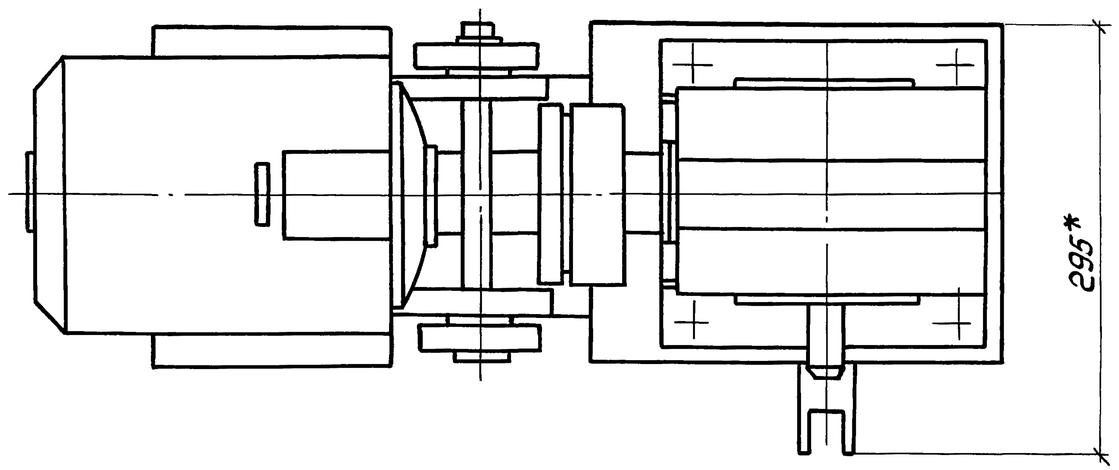

				1.435.3-27.3 07.04.00 СБ			
				Механизм приводной. Сборочный чертеж	Стадия	Масса	Масштаб
					Р	74	1:4
Зав.отд.	Исаков		25.10.85		Лист	Листов 1	
Н.контр.	Орлова		25.10.85		ЭКБ ВПО „Союзстройконструкция"		
Зам.зав.отд.	Кочергин		23.10.85				
Рук.бриг.	Овечкин		23.10.85				
Инж.	Жучкова		23.10.85				

Инв. № подл. | Подп. и дата | Взам. инв. №

Копировал [illegible] 20992-04 94 Формат А3

Формат	Зона	Поз.	Обозначение	Наименование	Кол.	Примечание
				Документация		
А3			1.435.3-27.3 07.04. 18СБ	Сборочный чертеж		
				Сборочные единицы		
А4		1	1.435.3-27.3 07. 04. 30	Плита	1	
А4		2	1.435.3-27.3 07. 04. 40	Кронштейн	1	
				Детали		
А4		5	1.435.3-27.3 07. 04. 11	Шайба	1	
А4		6	1.435 3-27.3 07. 04. 12	Ось	1	
А4		7	1.435.3-27.3. 07. 04. 13	Пружина	1	
				Стандартные изделия		
		10		Болт М16-8g×80.68.099	1	
				ГОСТ 7798 - 70		
		11		Шайба 20.02.099	1	
				ГОСТ 11371 - 78		
		12		Шплинт 4×32 - 0.01	1	
				ГОСТ 397 - 79		

Инв.№ подл. | Подп. и дата | Взам.инв.№

			1.435.3-27.3 07.04.10
Зав.отд.	Исаков		Шарнир — Стадия: Р; Лист: 1; Листов: 1
Н.контр.	Орлова		ЭКБ ВПО „Союзстройконструкция"
Зам.зав.отд	Кочергин		
Рук.бриг.	Овечкин		
Инж.	Поскотинов		

Формат А4

12,5 √(√)

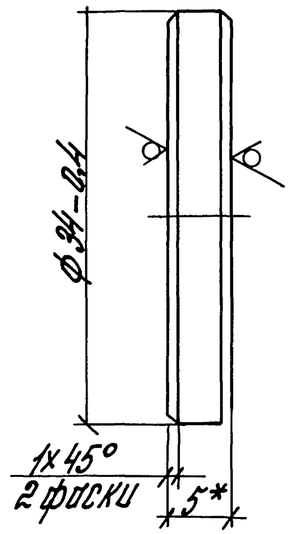

Инв.№ подл. | Подп. и дата | Взам.инв.№

			1.435.3-27.3 07.04. 11
Зав.отд.	Исаков	25.10.85	Шайба — Стадия: Р; Масса: 0,03; Масштаб: 2:1
Н.контр.	Орлова	25.10.85	Лист; Листов 1
Зам.зав.отд	Кочергин	23.10.85	Лист Б ГОСТ 19903 - 74 / Ст3 ГОСТ 14637 - 79
Рук.бриг.	Овечкин	23.10.85	ЭКБ ВПО „Союзстройконструкция"
Инж.	Поскотинов	22.10.85	

20992-04 95

Формат А4

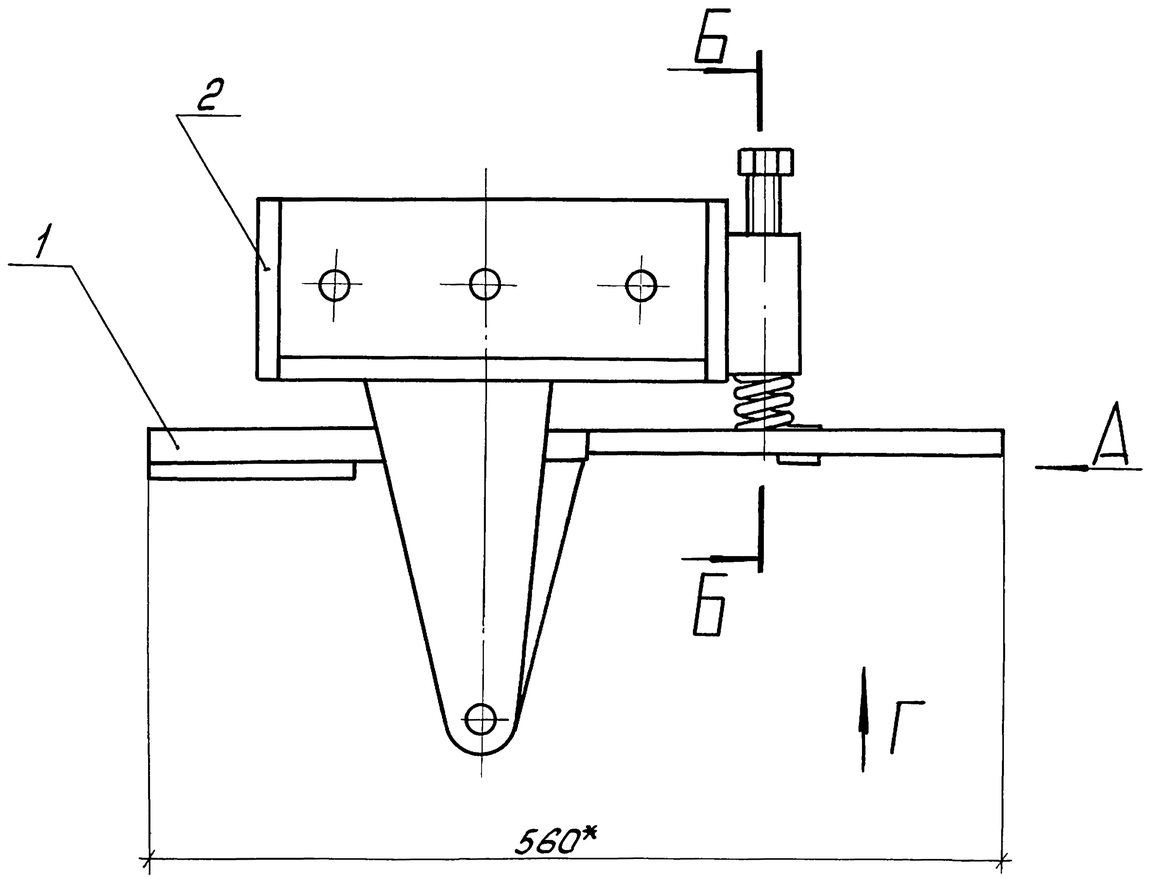

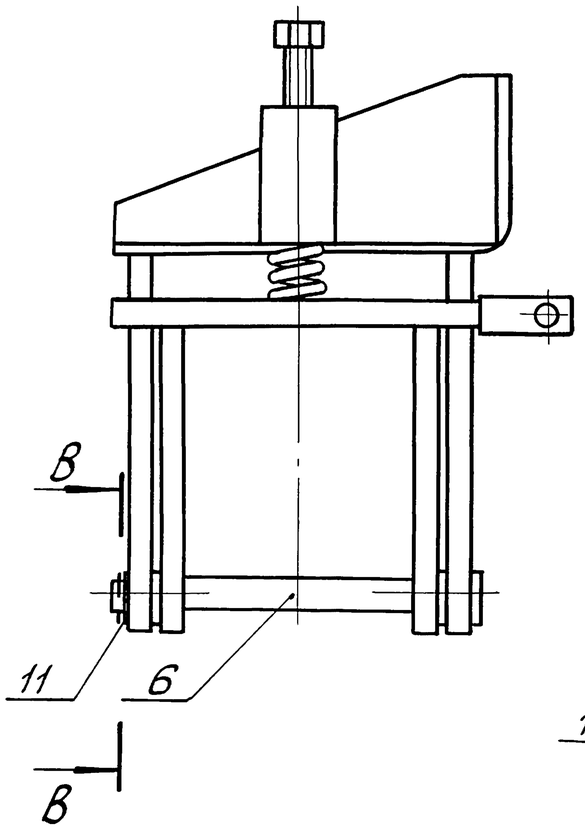

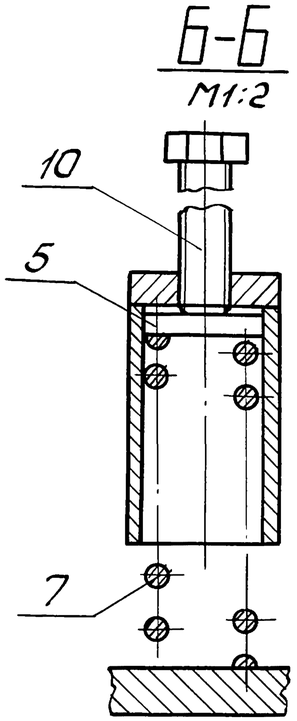

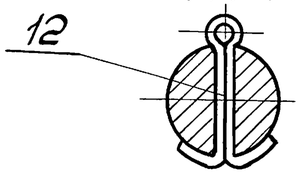

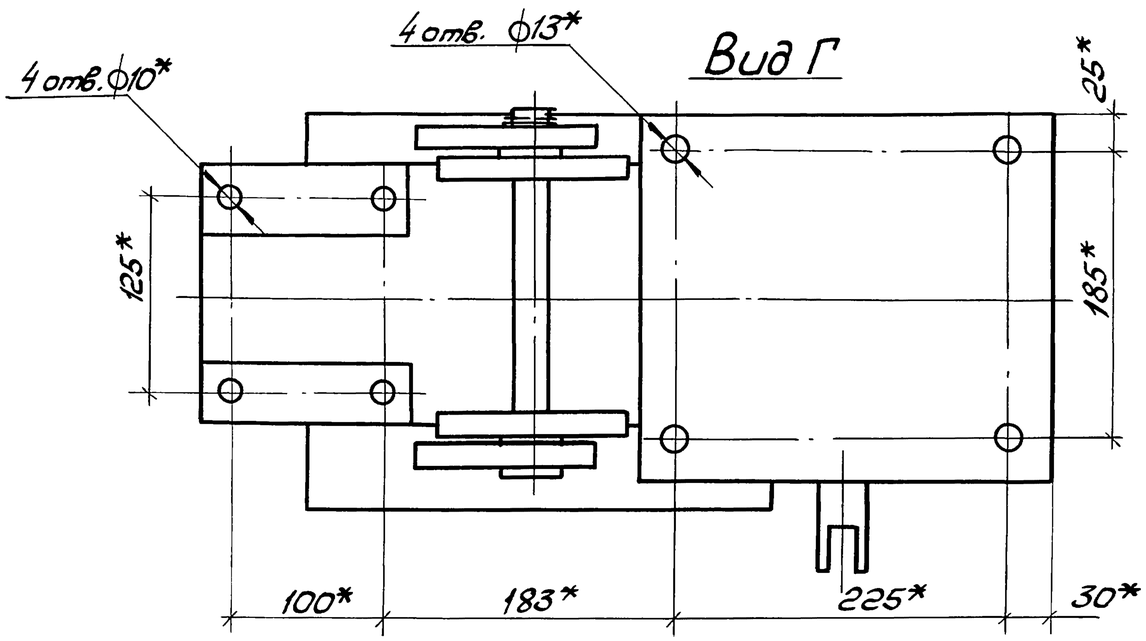

* Размеры для справок.

				1.435.3-27.3.07.04.10СБ	
Зав. отд.	Исаков		25.10.85	Шарнир. Сборочный чертеж	Стадия: Р; Масса: ; Масштаб: 1:4
Н. контр.	Орлова		25.10.85		Лист; Листов 1
Зам. зав. отд.	Кочергин		23.10.85		ЭКБ ВПО Союзстройконструкция
Рук. бриг.	Овечкин		23.10.85		
Инж.	Жучкова		22.10.85		

Инв. № подл. | Подп. и дата | Взам. инв. №

Копировал — 20992-04 96 — Формат А3

25 (√)

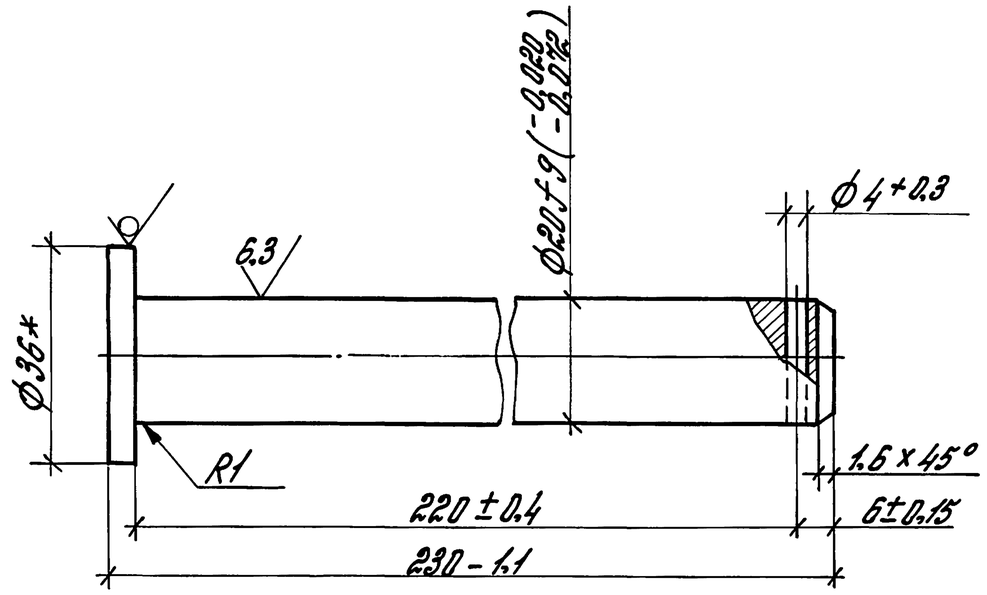

* Размер для справок

Изм.	Кол. уч.	Лист	№ док.	Подп.	Дата
Разраб.	Исаков			25.10.85	
Н. контр.	Орлова			25.10.85	
Зам. гл. конст.	Кочергин			23.10.85	
Рук. бриг.	Лебчикин			23.10.85	
Инж.	Мустаева			22.10.85	

1.435.3-27.3 07.04.12

Ось

Стадия	Масса	Масштаб
Р	0,46	1:1
Лист	Листов 1	

Круг В36 ГОСТ 2590-71 / 35-2-6 ГОСТ 1050-74

ЭКБ ВПО „Союзстройконструкция"

Инв. № подл. | Подп. и дата | Взам. инв. №

формат А4

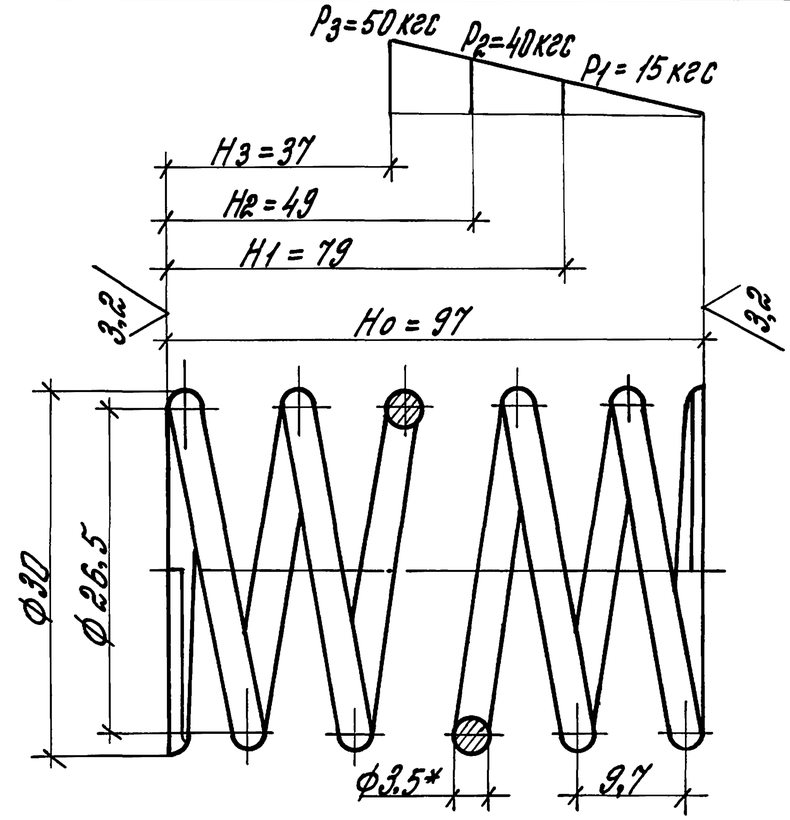

25 (√)

1. G = 8·10^10 Па.
2. τз = 57·10^7 Па.
3. Длина развернутой пружины L = 933 мм.
4. Число рабочих витков n = 9,5.
5. Число витков полное n1 = 11
6. Направление набивки любое.
7. Диаметр контрольного стержня Дс = 22,8 мм.
8. Поджать и зашлифовать по 3/4 витка с каждой стороны.

Изм.	Кол. уч.	Лист	№ док.	Подп.	Дата
Разраб.	Исаков			25.10.85	
Н. контр.	Орлова			25.10.85	
Зам. гл. конст.	Кочергин			23.10.85	
Рук. бриг.	Лебчикин			23.10.85	
Инж.	Мустаева			22.10.85	

1.435.3-27.3 07.04.13

Пружина

Стадия	Масса	Масштаб
Р	0,065	2:1
Лист	Листов 1	

Проволока 60С2А-I-3,5 ГОСТ 14963-78

ЭКБ ВПО „Союзстройконструкция"

Инв. № подл. | Подп. и дата | Взам. инв. №

20992-04 97

формат А4

Формат	Зона	Поз.	Обозначение	Наименование	Кол.	Примеч.
				Документация		
А4			1.435.3-27.3. 07.04.20СБ	Сборочный чертёж		
				Детали		
А4		1	1.435.3-27.3 07.04.21	Полумуфта	1	
А4		2	1.435.3-27.3 07.04.22	Полумуфта	1	
А4		3	1.435.3-27.3 07.04.23	Втулка	6	
А4		4	1.435.3-27.3 07.04.24	Палец	6	
А4		5	1.435.3-27.3 07.04.25	Кольцо	6	
				Стандартные изделия		
		6		Гайка М10-6Н.5	6	
				ГОСТ 2524-70		
		7		Шайба 10 65Г	6	
				ГОСТ 6402-70		

Взам. инв. №

Подп. и дата

Инв. № подл.

Зав. отд.	Исаков		25.10.85
Н. контр.	Орлова		25.10.85
Зам. зав. отд.	Кочергин		23.10.85
Рук. бриг.	Овечкин		23.10.85
Инж.	Мустаева		22.10.85

1.435.3-27.3 07.04.20

Муфта

Стадия	Лист	Листов
Р		1

ЭКБ ВПО Союзстройконструкция

Копировал

Формат А4

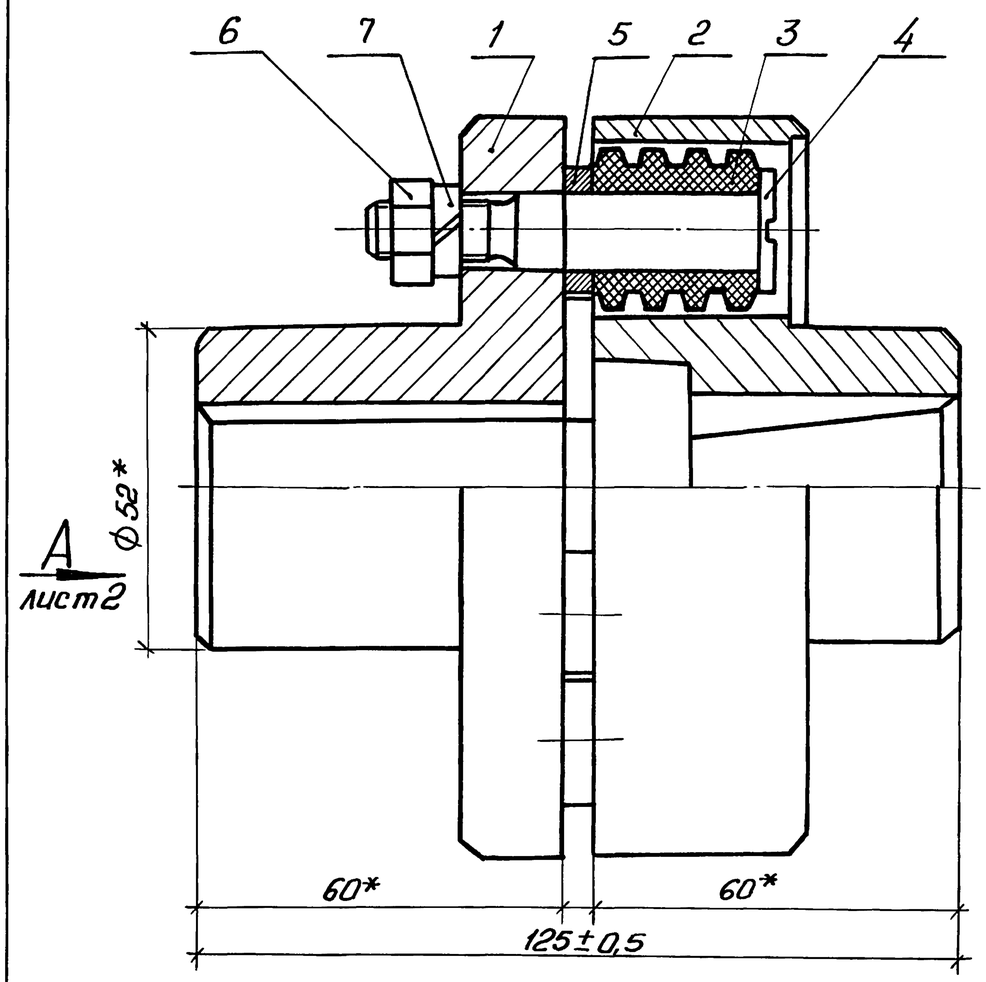

* Размеры для справок.

Взам. инв. №

Подп. и дата

Инв. № подл.

Зав. отд.	Исаков		25.10.85
Н. контр.	Орлова		25.10.85
Зам. зав. отд.	Кочергин		23.10.85
Рук. бриг.	Овечкин		23.10.85
Инж.	Мустаева		22.10.85

1.435.3-27.3 07.04.20СБ

Муфта.
Сборочный чертеж

Стадия	Масса	Масштаб
Р		1:1
Лист 1		Листов 2

ЭКБ ВПО Союзстройконструкция

Копировал

Формат А4

Вид А
М1:1

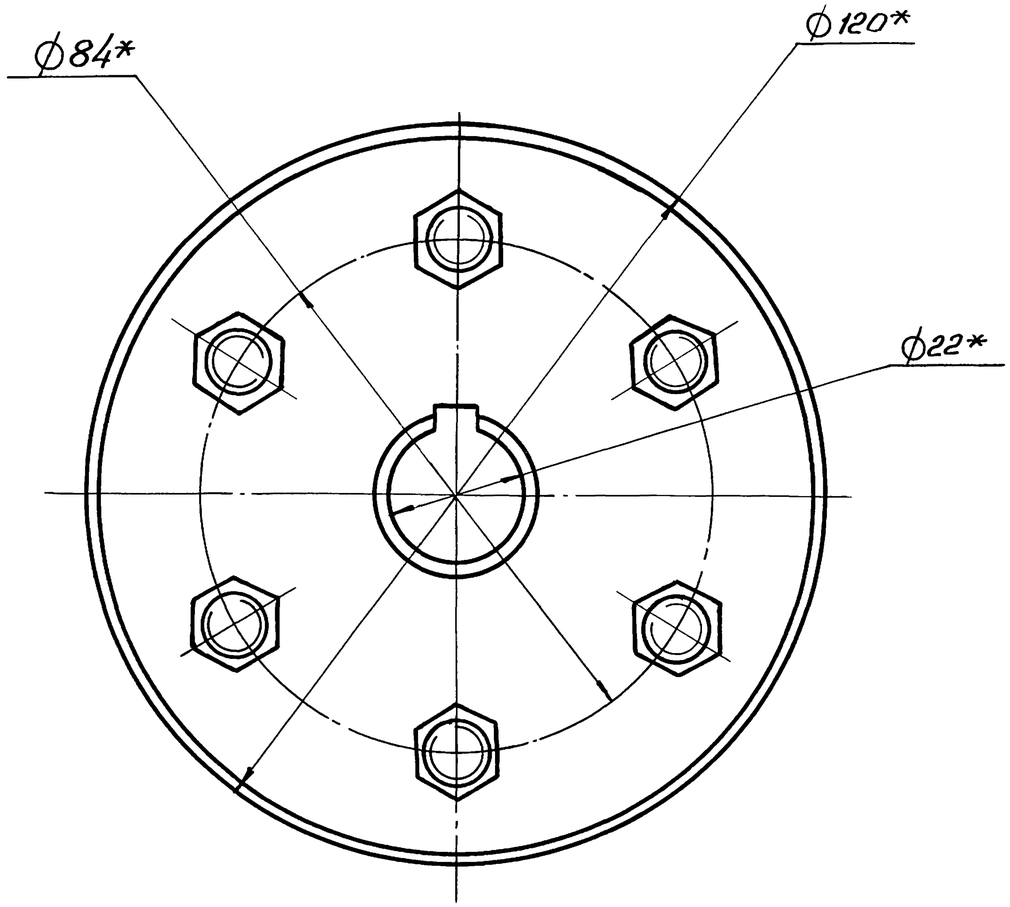

лист 1

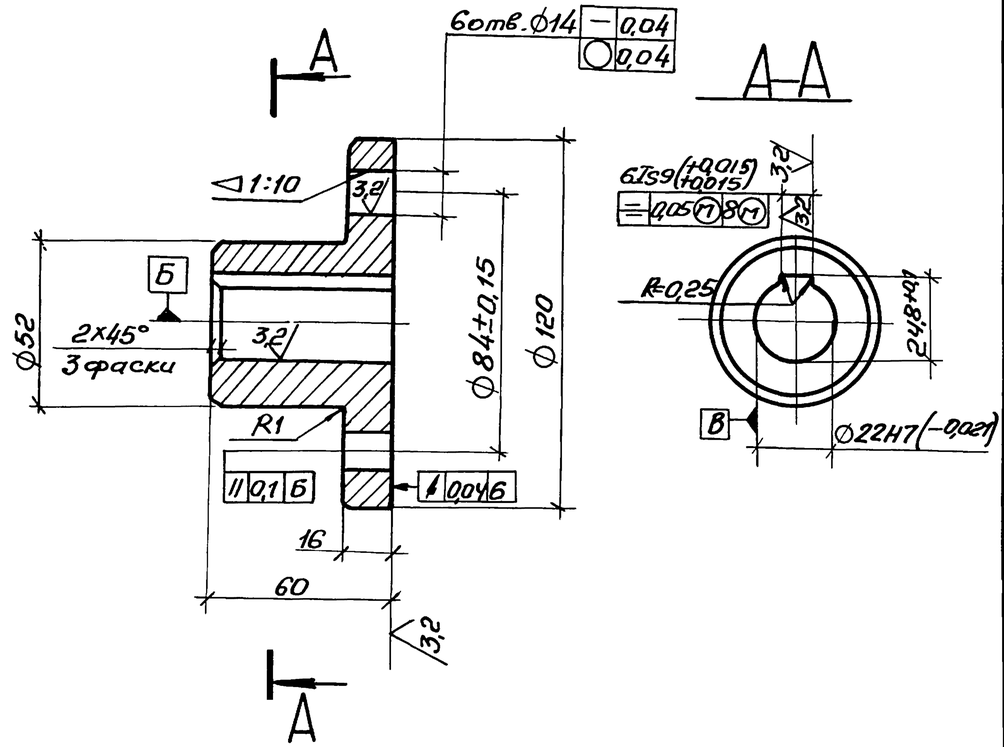

Неуказанные предельные отклонения размеров: валов $-t_2$, отверстий t_2, остальных $\pm t_2/2$.

Зав. отд.	Исаков		26.10.85	1.435.3-27.3 07.04.21		
Н. контр.	Орлова		25.10.85	Полумуфта	Стадия	Масса	Масштаб
Зам. зав. отд.	Кочергин		23.10.85		Р	2,27	1:2
Рук. фраг.	Овечкин		23.10.85		Лист	Листов 1
Инж.	Поскотина		22.10.85	Лист Б65 ГОСТ 19903-74 / Ст3 ГОСТ 14637-79	ЭКБ ВПО Союзстройконструкция

Инв. № подл. | Подп. и дата | Взам. инв. №

1.435.3-27.3 07.04.20СБ — Лист 2

Копировал — формат А4

Копировал — формат А4

12,5 (√)

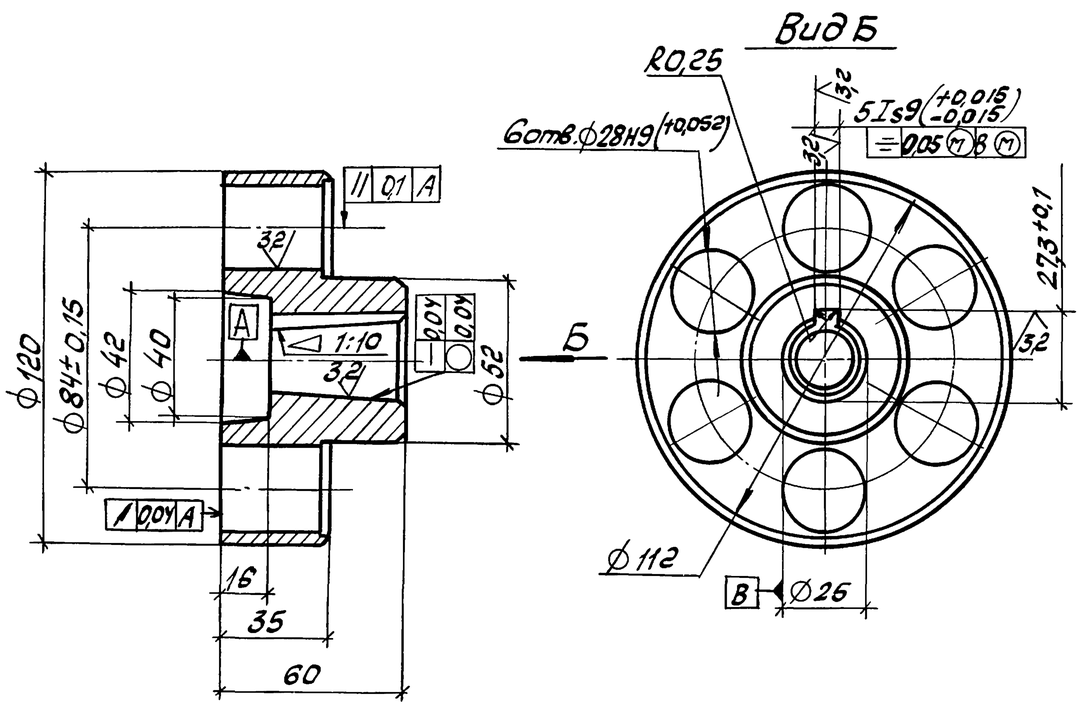

Неуказанные предельные отклонения размеров: валов - t_2, отверстий + t_2, остальных $\pm t_2/2$.

				1.435.3-27.3 07.04.27			
				Полумуфта	Стадия	Масса	Масштаб
					Р	2,2	1:2
					Лист	Листов 1	
Зав.отд	Исаков		25.10.85	Б55 ГОСТ 19903-74 / Ст3 ГОСТ 14637-79	ЭКБ ВПО Союзстройконструкция		
Н.контр	Орлова		25.10.85				
Зам.завотд	Кочергин		23.10.85				
Рук.бриг.	Овечкин		23.10.85				
Инж.	Поскотина		22.10.85				

Взам.инв.№ | Подп. и дата | Инв.№ подл.

Копировал | Формат А4

12,5 (√)

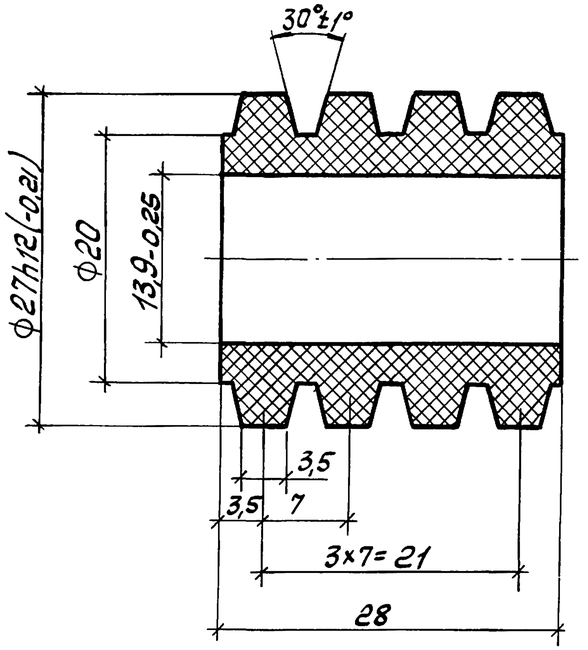

Неуказанные предельные отклонения размеров $\pm t_2/2$.

				1.435.3-27.3 07.04.23			
				Втулка	Стадия	Масса	Масштаб
					Р	0,015	2:1
					Лист	Листов 1	
Зав.отд.	Исаков		25.10.85	Пластина I, лист, ТМКЩ-С-30-9,9 ГОСТ 7338-77	ЭКБ ВПО Союзстройконструкция		
Н.контр.	Орлова		25.10.85				
Зам.зав.отд.	Кочергин		23.10.85				
Рук.бриг.	Овечкин		23.10.85				
Инж.	Поскотина		22.10.85				

Взам.инв.№ | Подп. и дата | Инв.№ подл.

Копировал | 20992-04 100 | Формат А4

12,5 (√)

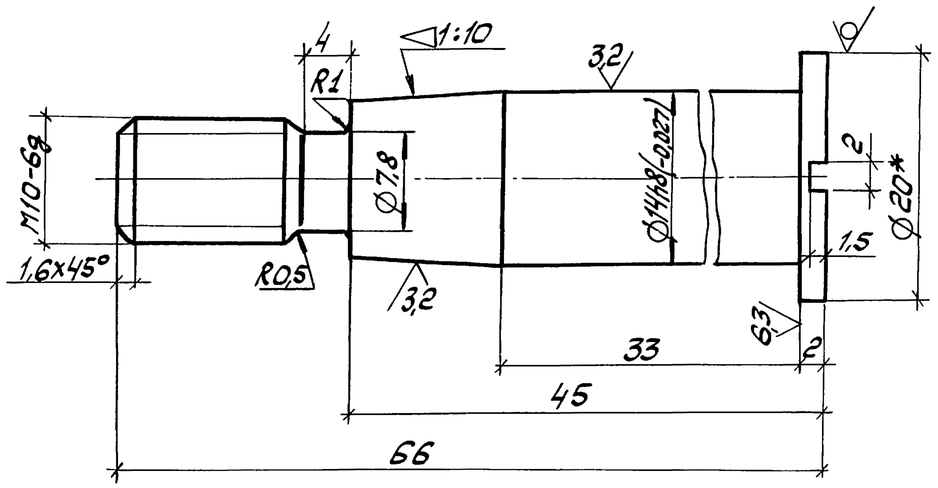

1.* Размер для справок.

2. Неуказанные предельные отклонения размеров ±t2/2.

				1.435.3-27.3 07.04.24			
				Палец	Стадия	Масса	Масштаб
					Р	0,07	2:1
					Лист	Листов 1	
Зав.отд	Исаков		25.10.85	Круг В20 ГОСТ 2590-71 / 45-2-б ГОСТ 1050-74	ЭКБ ВПО Союзстройконструкция		
Н.контр.	Орлова		25.10.85				
Зам.зав.отд	Кочергин		23.10.85				
Рук.бриг.	Овечкин		23.10.85				
Инж.	Поскотина		22.10.85				

Взам.инв.№ | Подп. и дата | Инв.№ подл.

Копировал | Формат А4

12,5 (√)

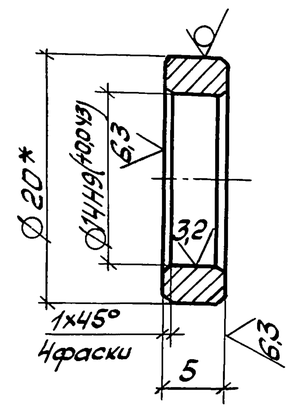

1.* Размер для справок.

2. Неуказанные предельные отклонения размеров ±t2/2.

				1.435.3-27.3 07.04.25			
				Кольцо	Стадия	Масса	Масштаб
					Р	0,004	2:1
					Лист	Листов 1	
Зав.отд.	Исаков		25.10.85	Круг В20 ГОСТ 2590-71 / Ст3 ГОСТ 535-79	ЭКБ ВПО Союзстройконструкция		
Н.контр.	Орлова		25.10.85				
Зам.зав.отд	Кочергин		23.10.85				
Рук.бриг.	Овечкин		23.10.85				
Инж.	Поскотина		22.10.85				

Взам.инв.№ | Подп. и дата | Инв.№ подл.

Копировал | 20992-04 101 | Формат А4

Формат	Зона	Поз.	Обозначение	Наименование		Примеч.
				Документация		
А3			1.435.3-27.3 07.04.30СБ	Сборочный чертеж		
				Детали		
А4		1	1.435.3-27.3 07.04.31	Плита	1	
А4		2	1.435.3-27.3 07.04.32	Ухо	2	
А4		3	1.435.3-27.3 07.04.33	Вилка	1	
Б4		4	1.435.3-27.3 07.04.34	Бобышка	2	0,66 кг
				Лист Б14 ГОСТ 19903-74 / Ст3 ГОСТ 14637-79		
				40х150 мм		

Взам.инв.№	Подп. и дата	Инв.№ подл.

				1.435.3-27.3 07.04.30			
Зав.отд.	Исаков		23.10.85		Стадия	Лист	Листов
Н. контр.	Орлова		24.10.85		Р		1
Зам.завотд.	Кочергин		23.10.85	Плита	ЭКБ ВПО Союзстройконструкция		
Рук.бриг.	Овечкин		23.10.85				
Инж.	Жучкова		22.10.85				

Копировал

Формат А4

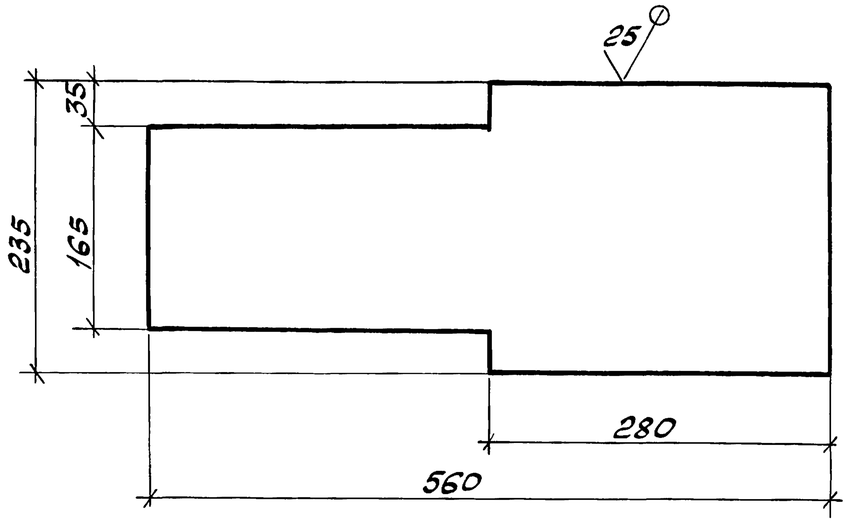

Предельные отклонения размеров: валов - t2, остальных ± t2/2.

Взам.инв.№	Подп. и дата	Инв.№ подл.

				1.435.3-27.3 07.04.31			
Зав.отд.	Исаков		23.10.85		Стадия	Масса	Масштаб
Н. контр.	Орлова		24.10.85	Плита	Р	14	1:5
Зам.завотд.	Кочергин		23.10.85		Лист	Листов 1	
Рук.бриг.	Овечкин		23.10.85	Лист Б16 ГОСТ 19903-74 / Ст3 ГОСТ 14637-79	ЭКБ ВПО Союзстройконструкция		
Инж.	Жучкова		22.10.85				

Копировал

Формат А4

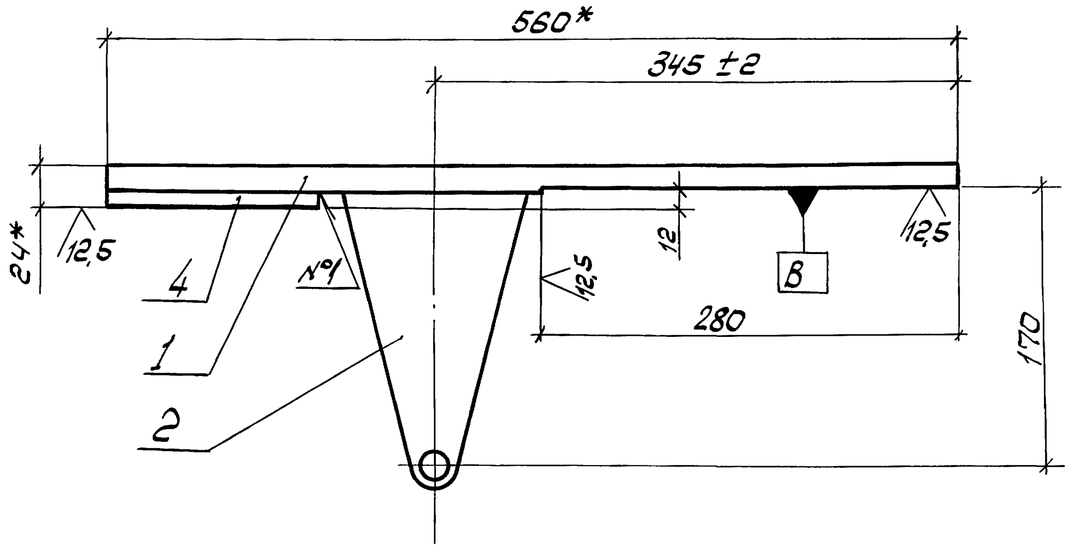

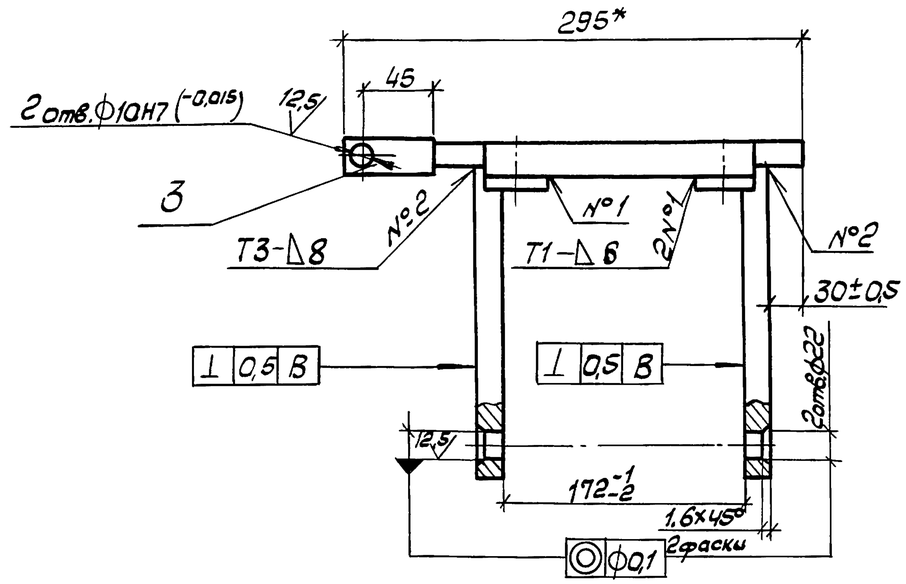

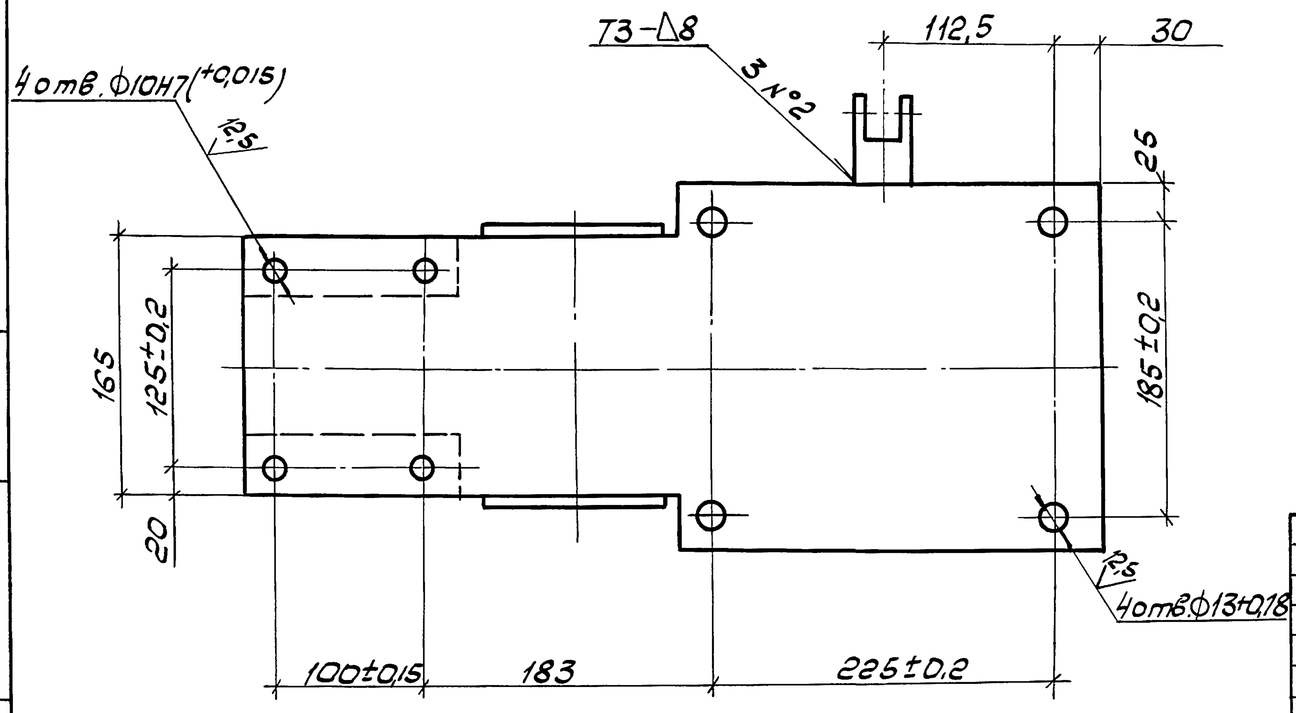

1. Сварка по ГОСТ 5264-80.
2. * Размеры для справок.
3. Неуказанные предельные отклонения размеров ± t2/2.
4. Покрытие поверхности: грунтовка ПЛ-0213 ТУ6-10-1935-84, IV-ХЛ1.

Зав. отд.	Исаков		23.10.85
Н. контр.	Орлова		23.10.85
Зам. зав. отд.	Кочергин		23.10.85
Рук. бриг.	Овечкин		23.10.85
Инж.	Поскотинова		23.10.85

1.435.3-27.3 07.04.30СБ

Плита. Сборочный чертеж

Стадия	Масса	Масштаб
Р	19,2	1:4
Лист	Листов 1	

ЭКБ ВПО Союзстройконструкция

Копировал

20992-04 103

Формат А3

Инв. № подл. | Подп. и дата | Взам. инв. №

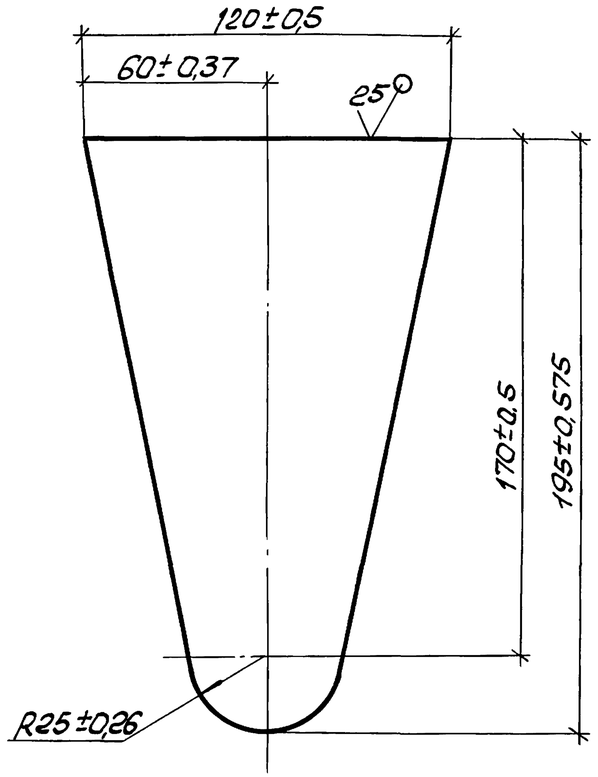

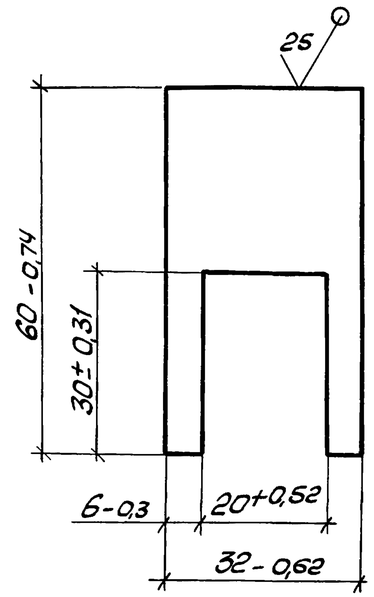

Инв. № подл.	Подп. и дата	Взам. инв. №					
Зав. отд.	Исаков		23.10.85	1.435.3-27.3 07.04.32			
Н. контр.	Орлова		24.10.85	Ухо	Стадия: Р	Масса: 1,8	Масштаб: 1:2
Зам. зав. отд.	Кочергин		23.10.85		Лист	Листов 1	
Рук. бриг.	Овечкин		23.10.85	Лист Б16 ГОСТ 19903-74 / Ст3 ГОСТ 14637-79	ЭКБ ВПО Союзстройконструкция		
Инж.	Жучкова		22.10.85				

Копировал ПУ- Формат А4

Инв. № подл.	Подп. и дата	Взам. инв. №					
Зав. отд.	Исаков		23.10.85	1.435.3-27.3 07.04.33			
Н. контр.	Орлова		24.10.85	Вилка	Стадия: Р	Масса: 0,19	Масштаб: 1:1
Зам. зав. отд.	Кочергин		23.10.85		Лист	Листов 1	
Рук. бриг.	Овечкин		23.10.85	Лист Б18 ГОСТ 19903-74 / Ст3 ГОСТ 14637-79	ЭКБ ВПО Союзстройконструкция		
Инж.	Жучкова		22.10.85				

Копировал ПУ- 20992-04 104 Формат А4

Формат	Зона	Поз.	Обозначение	Наименование	Кол.	Примечание
				Документация		
А4			1.435-27.3 07.04.40СБ	Сборочный чертеж		
				Детали		
А4		1	1.435.3-27.3 07.04.41	Ухо	2	
А4		2	1.435.3-27.3 07.04.42	Косынка	2	
А4		3	1.435.3-27.3 07.04.43	Уголок	1	
Б4		4	1.435.3-27.3 07.04.44	Бобышка	2	0,045 кг
				Круг $\frac{\text{В40 ГОСТ 2590-71}}{\text{Ст3 ГОСТ 535-79}}$		
				l = 5 мм		
Б4		5	1.435.3-27.3 07.04.45	Фланец	1	0,08 кг
				Круг $\frac{\text{В36 ГОСТ 2590-71}}{\text{Ст3 ГОСТ 535-79}}$		
				l = 10мм		
Б4		6	1.435.3-27.3 07.04.46	Втулка	1	0,24 кг
				Труба 32х3,2 ГОСТ 3262-75		
				l = 80 мм		

Взам. инв. № | Подп. и дата | Инв. № подл.

Зав. отд.	Исаков		23.10.85
Н. контр.	Орлова		24.10.85
Зам. зав. отд.	Кочергин		23.10.85
Рук. бриг.	Овечкин		23.10.85
Инж.	Исакович		22.10.85

1.435.3-27.3 07.04.40

Кронштейн

Стадия	Лист	Листов
Р		1

ЭКБ ВПО "Союзстройконструкция"

Копировал

Формат А4

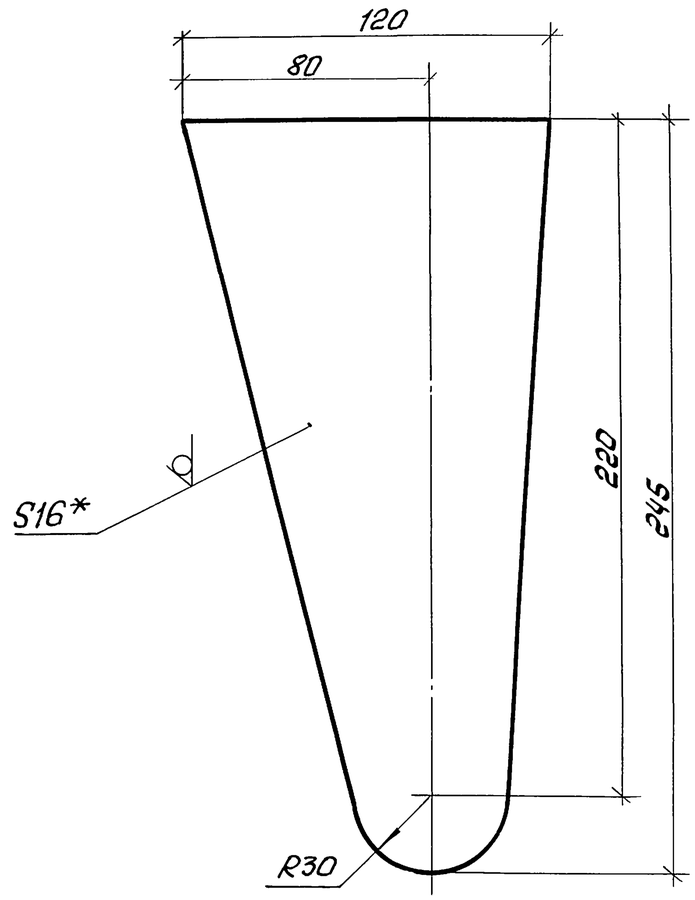

25 (√)

1. * Размер для справок
2. Предельные отклонения размеров: валов - t_2, остальных $\pm t_2/2$.

Взам. инв. № | Подп. и дата | Инв. № подл.

Зав. отд.	Исаков		23.10.85
Н. контр.	Орлова		24.10.85
Зам. зав. отд.	Кочергин		25.10.85
Рук. бриг.	Овечкин		25.10.85
Инж.	Исакович		22.10.85

1.435.3-27.3 07.04.41

Ухо

Стадия	Масса	Масштаб
Р	2,5	1:1
Лист	Листов 1	

Лист Б16 ГОСТ 19903-74 / Ст3 ГОСТ 14637-79

ЭКБ ВПО "Союзстройконструкция"

Копировал

20992-04 105

Формат А4

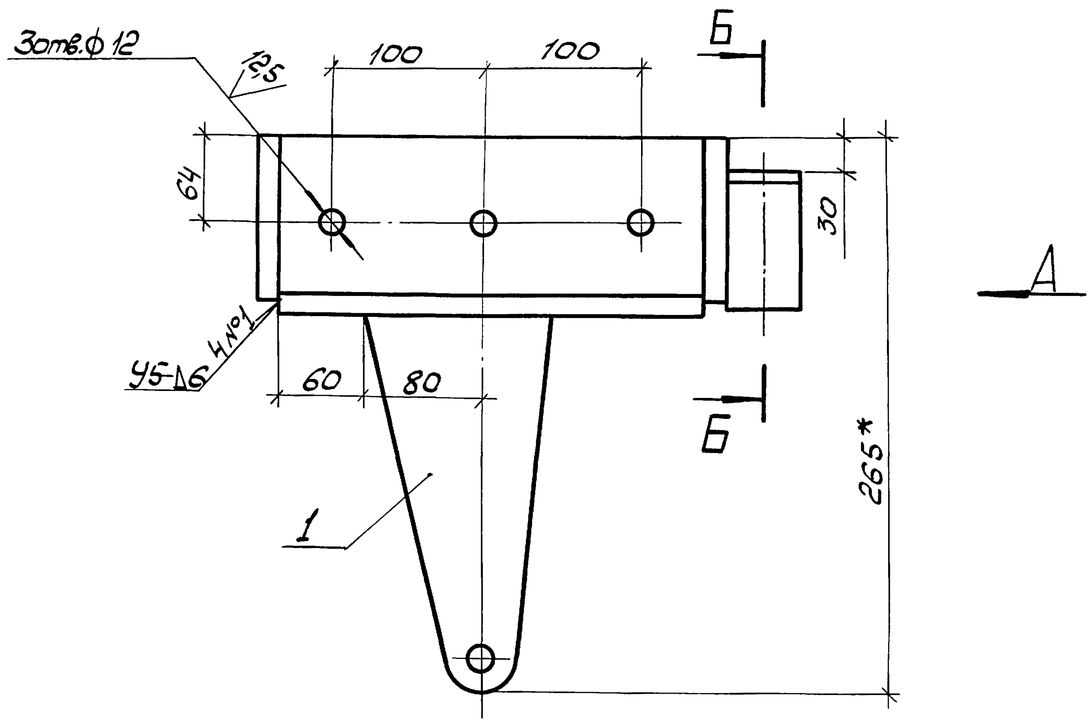

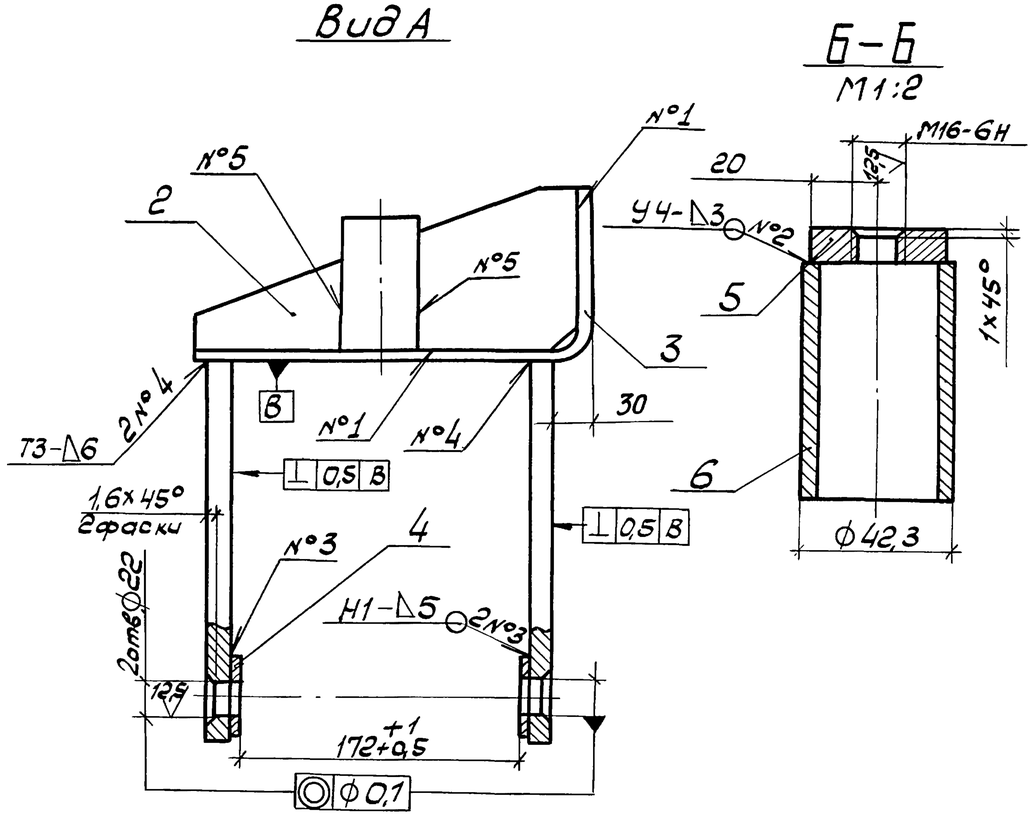

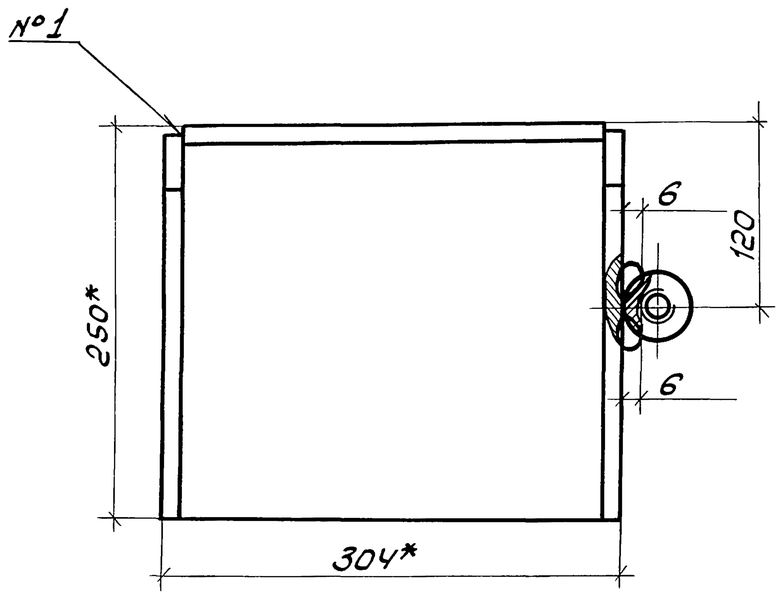

1. Сварка по ГОСТ 5264-80, сварной шов №5 - сварка ручная дуговая.
2. * Размеры для справок.
3. Неуказанные предельные отклонения размеров $\pm t2/2$.
4. Покрытие поверхности: грунтовка ПЛ-0213-ТУ6-10-1935-84, IV-ХЛ1.

				1.435.3-27.3 07.04.40СБ		
				Кронштейн. Оборочный чертеж	Стадия: Р	Масса: 18,1
					Масштаб: 1:4	
Зав.отд.	Исаков		25.10.85		Лист	Листов 1
Н.контр.	Орлова		25.10.85		ЭКБ ВПО Союзстройконструкция	
Зам.зав.отд.	Кочергин		23.10.85			
Рук.бриг.	Овечкин		23.10.85			
Инж.	Поскотина		22.10.85			

Взам.инв.№ | Подп. и дата | Инв.№подл.

Копировал ОТДЖ - 20992-04 106 Формат А3

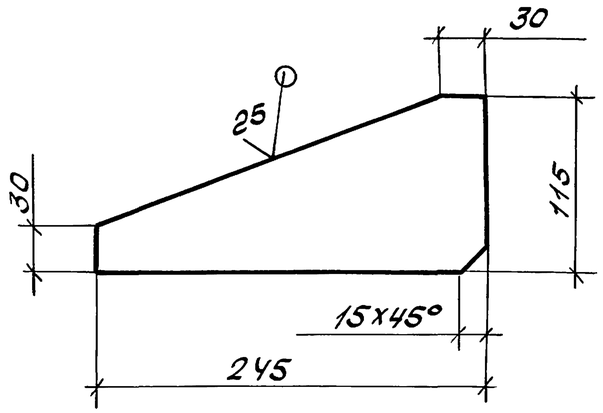

Предельные отклонения размеров ± t2/2.

Зав.отд.	Исаков		23.10.85	1.435.3-2.73. 07.04.42	
Н.контр.	Орлова		24.10.85	Косынка	Стадия: Р; Масса: 1,7; Масштаб: 1:4
Зам.зав.отд	Кочергин		23.10.85		Лист; Листов 1
Рук.бриг	Овечкин		23.10.85	Лист Б12 ГОСТ 19903-74 / Ст3 ГОСТ 14637-79	ЭКБ ВПО Союзстройконструкция
Инж.	Жучкова		22.10.85		

Инв.№ подл. | Подп. и дата | Взам.инв.№

Копировал | Формат А4

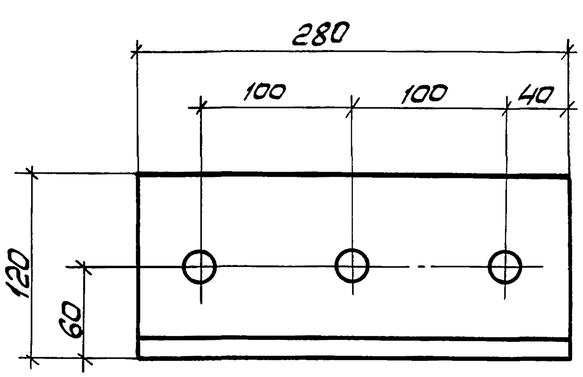

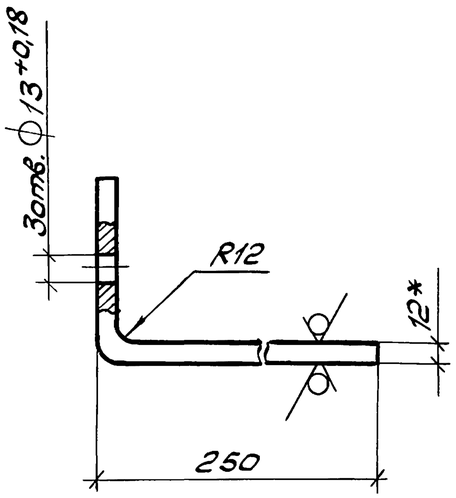

1. * Размер для справок.
2. Неуказанные предельные отклонения размеров ± t2/2

Зав.отд.	Исаков		23.10.85	1.435.3-27.3 07.04.43	
Н.контр.	Орлова		24.10.85	Уголок	Стадия: Р; Масса: 9,3; Масштаб: 1:4
Зам.зав.отд	Кочергин		23.10.85		Лист; Листов 1
Рук.бриг	Овечкин		23.10.85	Лист Б12 ГОСТ 19903-74 / Ст3 ГОСТ 14637-79	ЭКБ ВПО Союзстройконструкция
Инж.	Жучкова		22.10.85		

Инв.№ подл. | Подп. и дата | Взам. инв.№

Копировал | Формат А4

Формат	Зона	Поз.	Обозначение	Наименование	Кол.	Примеч.
				Документация		
А3			1.435.3-27.3 07.06.00СБ	Сборочный чертеж		
				Детали		
Б4		1	1.435.3-27.3 07.06.01	Лист	2	
				Лист $\frac{Б1,5\ ГОСТ\ 19904-74}{Ст3\ ГОСТ\ 16523-70}$		
				33±0,62мм × 117±0,435мм		0,045кг
Б4		2	1.435.3-27.3 07.06.02	Лист	1	
				Лист $\frac{Б1,5\ ГОСТ\ 19904-74}{Ст3\ ГОСТ\ 16523-70}$		
				33±0,62мм × 780±1мм		0,3кг
Б4		3	1.435.3-27.3 07.06.03	Лист	1	
				Лист $\frac{Б1,5\ ГОСТ\ 19904-74}{Ст3\ ГОСТ\ 16523-70}$		
				500±1мм × 720±1мм		4,24кг
А4		4	1.435.3-27.3 07.06.00Д	Обтекание	1	

Взам. инв. №

Подп. и дата

Инв. № подл.

Зав. отд.	Исаков		26.10.85
Н. контр.	Орлова		25.10.85
Зам. зав. отд.	Кочергин		23.10.85
Рук. бриг.	Овечкин		23.10.85
Инж.	Жучкова		22.10.85

1.435.3-27.3 07.06.00

Кожух

Стадия	Лист	Листов
Р		1

ЭКБ ВПО Союзстройконструкция

Копировал

Формат А4

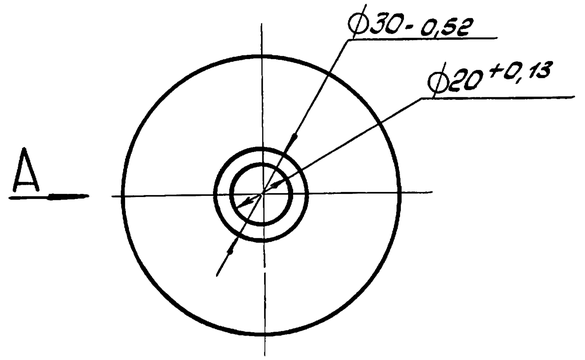

Вид А
М1:1

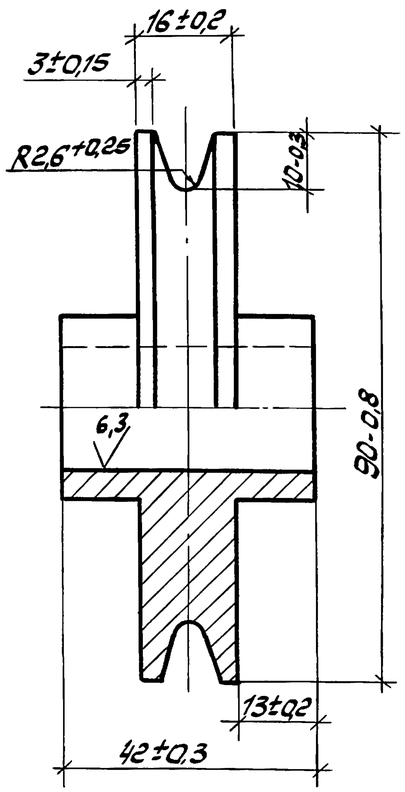

12,5

Покрытие Ц 12 по ГОСТ 9.073-77.

Взам. инв. №

Подп. и дата

Инв. № подл.

Зав. отд.	Исаков		26.10.85
Н. контр.	Орлова		25.10.85
Зам. зав. отд.	Кочергин		23.10.85
Рук. бриг.	Овечкин		23.10.85
Инж.	Исакович		22.10.85

1.435.3-27.3 02.00.01

Блок

Стадия	Масса	Масштаб
Р	0,8	1:2
Лист	Листов 1	

Сталь 45 ГОСТ 1050-74

ЭКБ ВПО Союзстройконструкция

Копировал

Формат А4

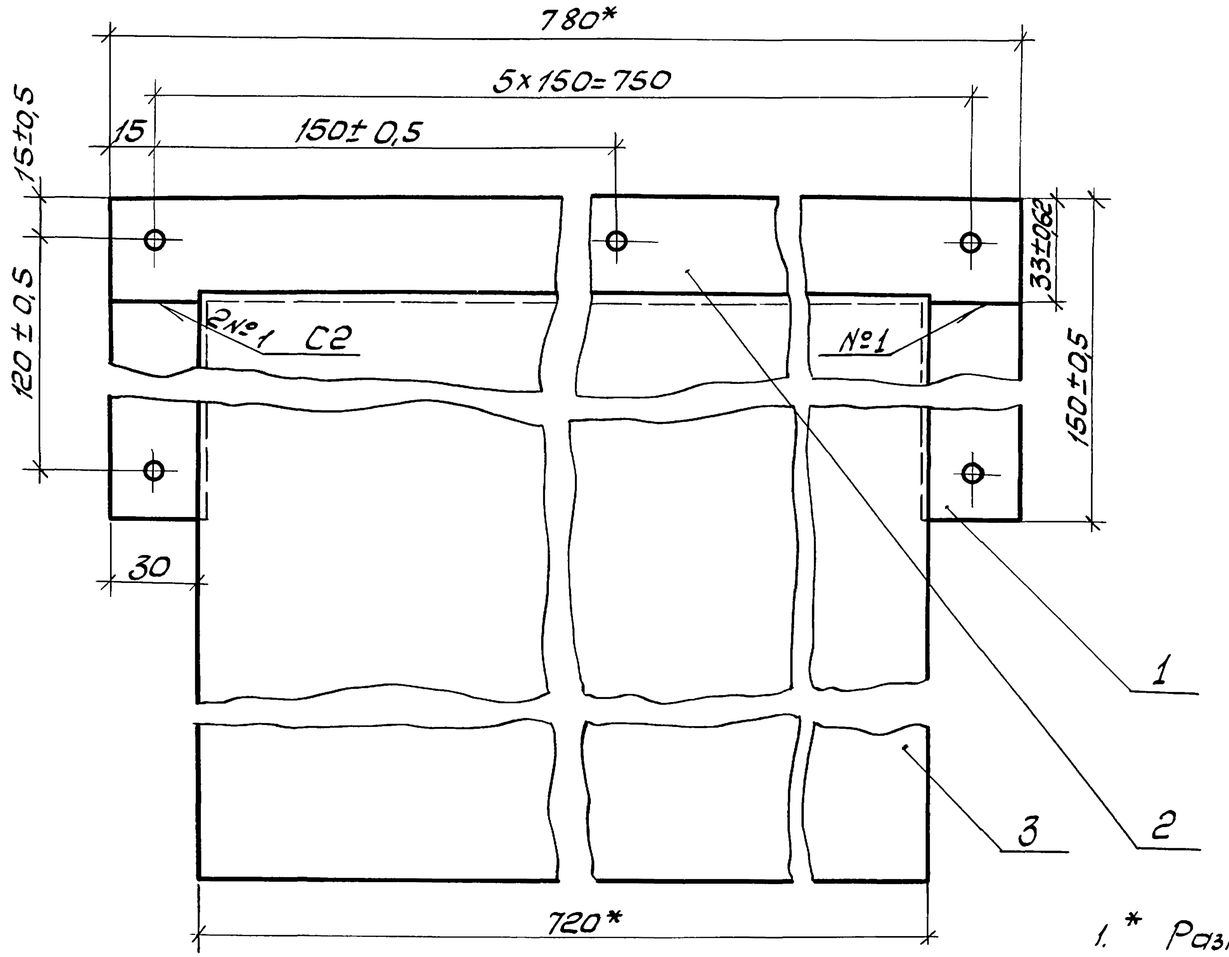

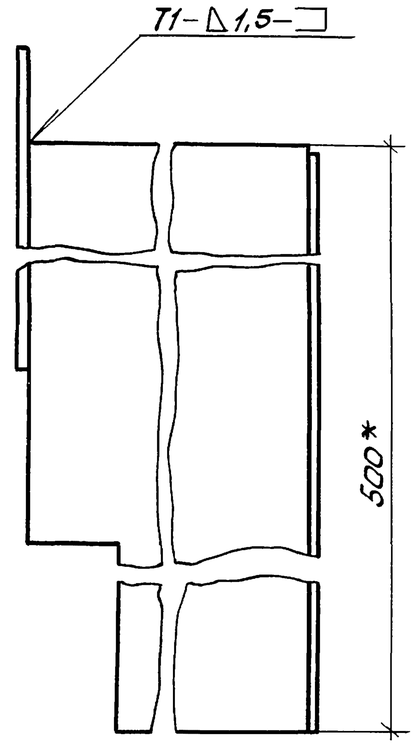

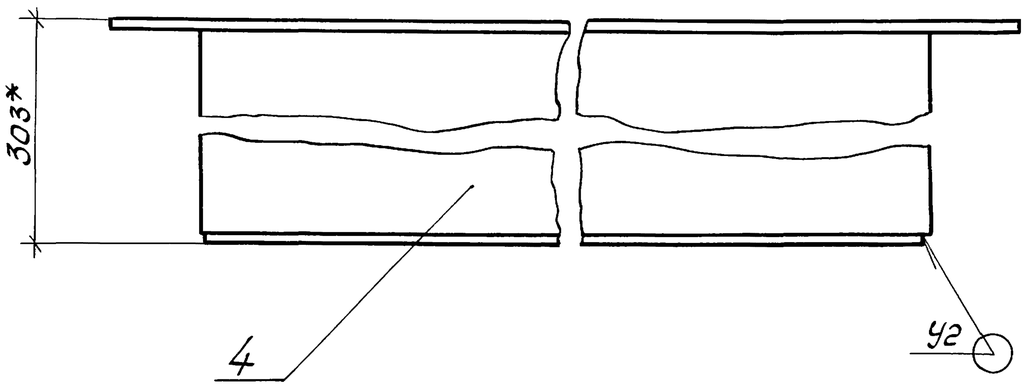

1. * Размеры для справок.
2. Сварные швы по ГОСТ 5264-80.
3. Покрытие: грунтовка ПЛ-02 13 ТУ6-10-1935-84, $\overline{IV}$-ХЛ1.

				1.435.3-27.3 07.06.00СБ		
				Кожух. Сборочный чертеж	Стадия: Р	Масса: 13	Масштаб: 1:2
					Лист	Листов 1
Зав. отд.	Исаков		23.10.85		ЭКБ ВПО Союзстройконструкция	
Н. контр.	Орлова		24.10.85			
Зам. зав. отд.	Кочергин		23.10.85			
Рук. бриг.	Овечкин		23.10.85			
Инж.	Жучкова		22.10.85			

Инв. № подл. | Подпись и дата | Взам. инв. №

25/(√)

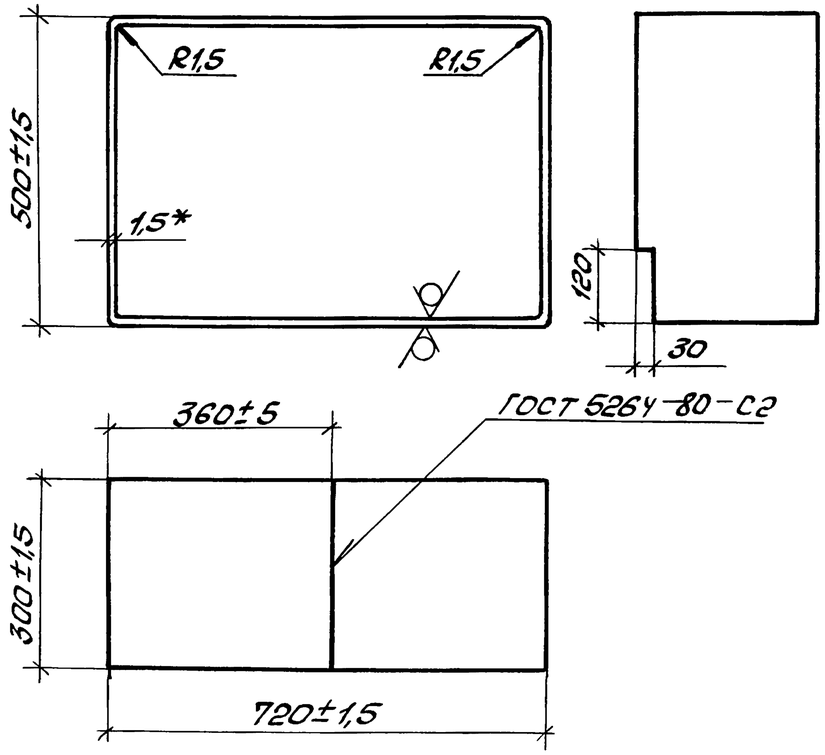

* Размер для справок

Формат	Зона	Поз.	Обозначение	Наименование	Кол.	Примеч.
				Документация		
А3			1.435.3-27.3 07.07.000Б	Сборочный чертеж		
				Детали		
А4		1	1.435.3-27.3 07.07.01	Ручка	1	
А4		2	1.435.3-27.3 07.07.02	Ось	1	
А4		3	1.435.3-27.3 07.07.03	Планка	1	
А4		4	1.435.3-27.3 07.07.04	Винт	1	

Инв. № подл. | Подп. и дата | Взам. инв. №

Зав. отд.	Исаков		23.10.85
Н. контр.	Орлова		24.10.85
Зам. зав. отд.	Кочергин		23.10.85
Рук. бриг.	Овечкин		23.10.85
Инж.	Жучкова		22.10.85

1.435.3-27.3 07.06.04

Обрамление

Стадия	Масса	Масштаб
Р	8,3	1:10
Лист	Листов 1	

Лист Б1,5 ГОСТ 19904-74 / Ст3 ГОСТ 16523-70

ЭКБ ВПО "Союзстройконструкция"

Копировал

Формат А4

Зав. отд.	Исаков		23.10.85
Н. контр.	Орлова		24.10.85
Зам. зав. отд.	Кочергин		23.10.85
Рук. бриг.	Овечкин		23.10.85
Инж.	Жучкова		22.10.85

1.435.3-27.3 07.07.00

Рукоятка

Стадия	Лист	Листов
Р		1

ЭКБ ВПО "Союзстройконструкция"

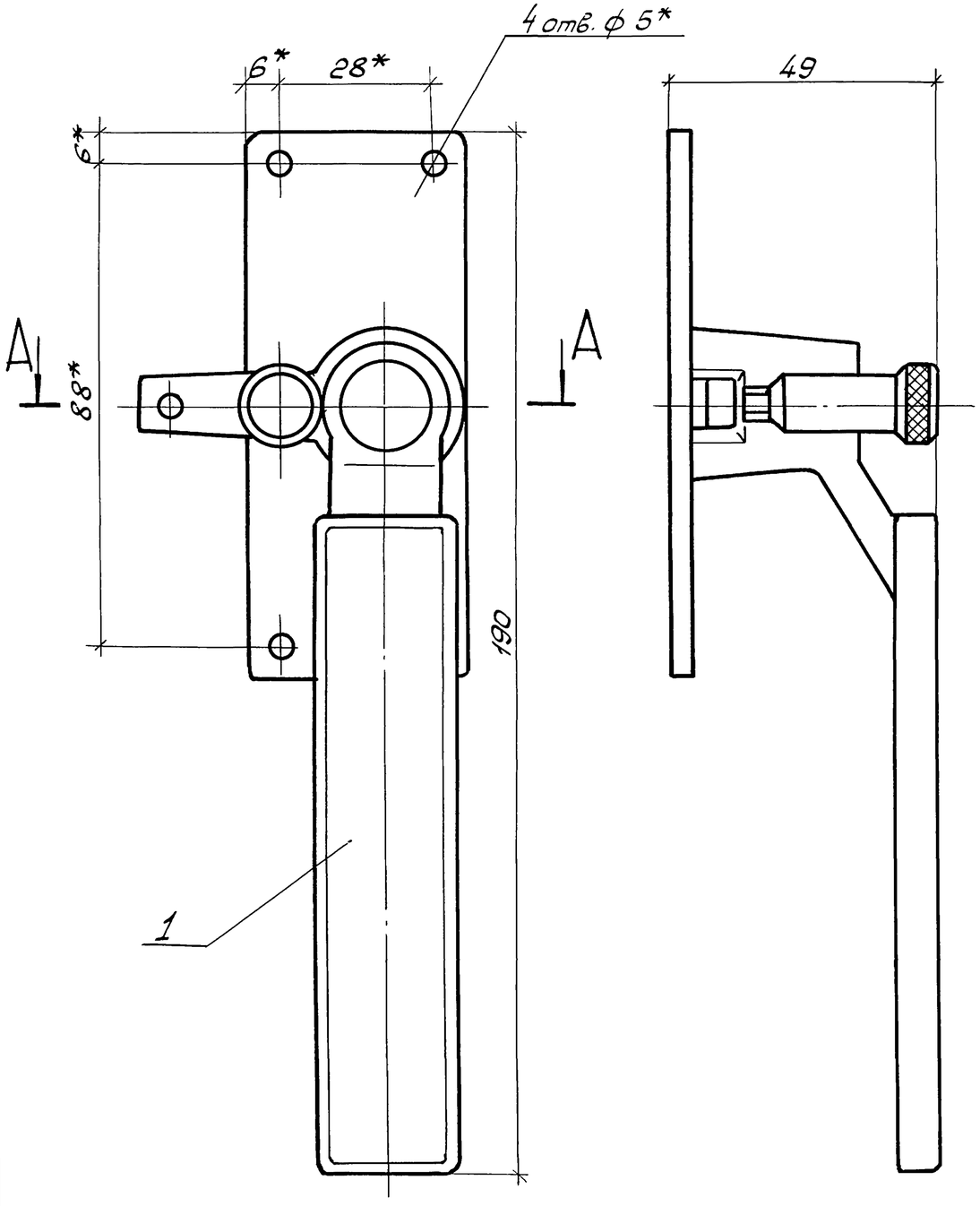

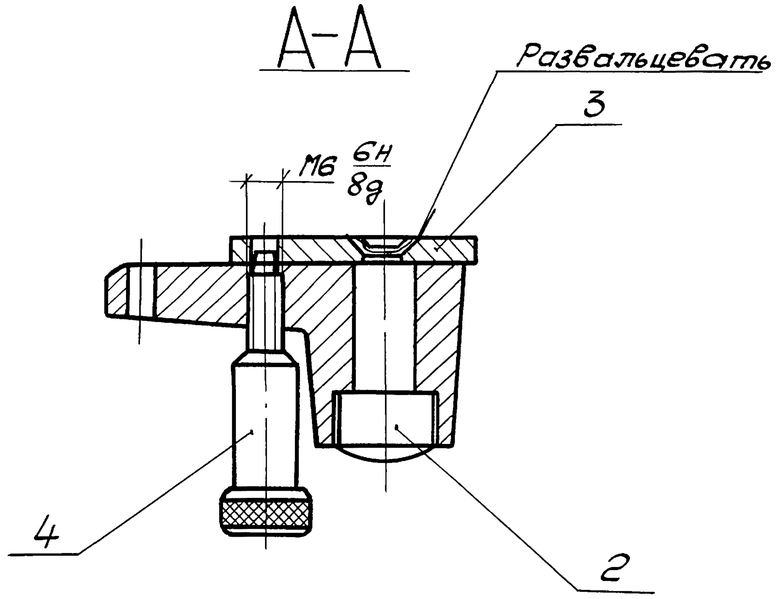

1. * Размеры для справок.
2. Неуказанные предельные отклонения размеров ± t2/2.

				1.4353-27.3 07.07.00СБ	
Зав. отд.	Исаков		23.10.85	Рукоятка. Сборочный чертеж	Стадия: Р; Масса: 0,67; Масштаб: 1:1
Н. контр.	Орлова		23.10.85		Лист; Листов 1
Зам. зав. отд.	Кочергин		23.10.85		ЭКБ ВПО Союзстройконструкция
Рук. бриг.	Овечкин		23.10.85		
Инж.	Жучкова		23.10.85		

Инв. № подл. | Подп. и дата | Взам. инв. №

Копировал

Формат А3

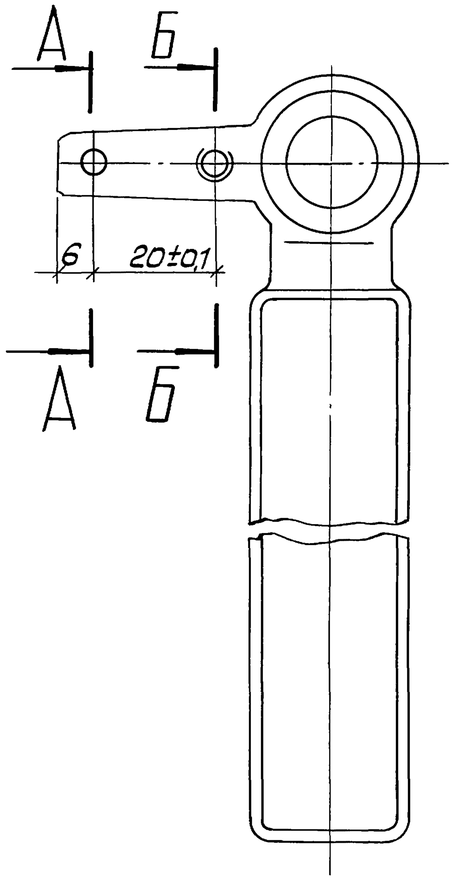

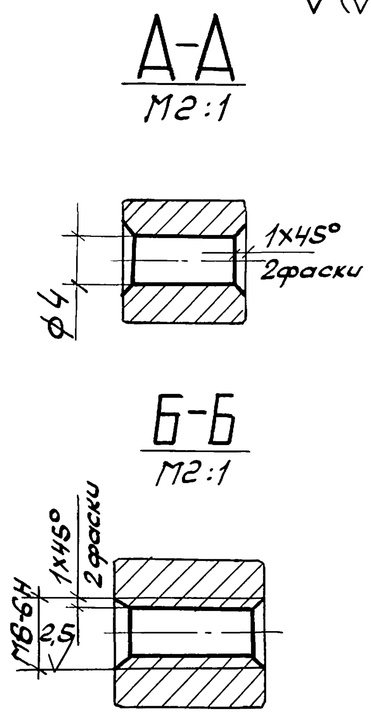

1. Неуказанные предельные отклонения размеров: отверстий + t_2, остальных ± $t_2/2$.
2. Заготовка по докум. 1.436.3 – 16.2 3.408.

				1.435.3-27.3 07.07.01			
				Ручка	Стадия	Масса	Масштаб
					Р	0,27	1:1
					Лист	Листов 1	
Зав. отд.	Исаков		23.10.85		ЭКБ ВПО „Союзстройконструкция"		
Н. контр.	Орлова		24.10.85				
Зам. зав. отд.	Кочергин		23.10.85				
Рук. бриг.	Овечкин		23.10.85				
Инж.	Жучкова		22.10.85				

Взам. инв. № | Подп. и дата | Инв. № подл.

Копировал [illegible] формат А4

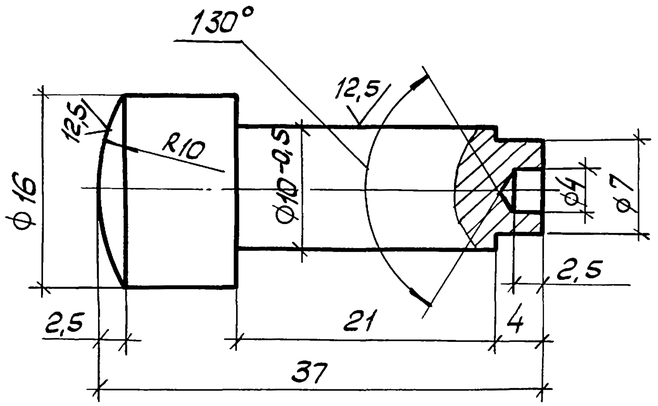

1. Неуказанные предельные отклонения размеров: отверстий + t_2, валов – t_2, остальных + $t_2/2$.
2. Покрытие: Ц12 ГОСТ 9.073-77.

				1.435.3-27.3 07.07.02			
				Ось	Стадия	Масса	Масштаб
					Р	0,1	2:1
					Лист	Листов 1	
Зав. отд.	Исаков		23.10.85		ЭКБ ВПО „Союзстройконструкция"		
Н. контр.	Орлова		24.10.85				
Зам. зав. отд.	Кочергин		23.10.85				
Рук. бриг.	Овечкин		23.10.85	Сталь 45 ГОСТ 1050-74			
Инж.	Жучкова		22.10.85				

Взам. инв. № | Подп. и дата | Инв. № подл.

Копировал [illegible] формат А4

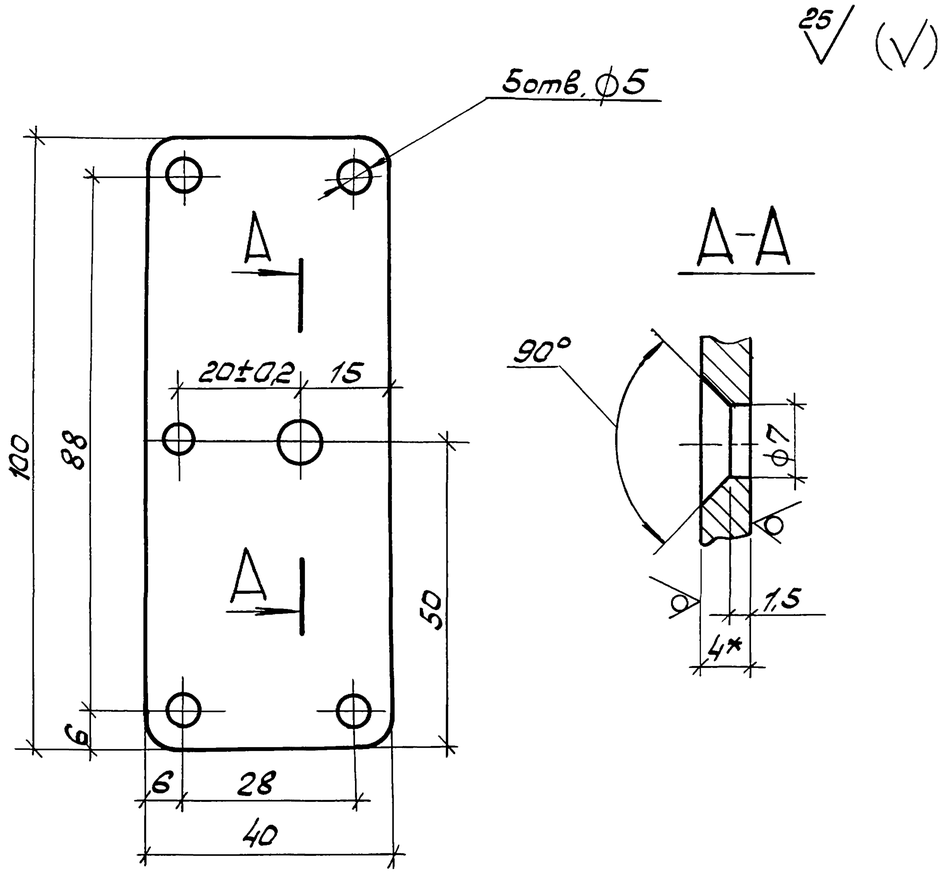

1. * Размер для справок.
2. Неуказанные предельные отклонения размеров: отверстий +t2, валов -t2, остальных ± t2/2.
3. Покрытие: Ц12 гост 9.073-77.

					1.435.3-27.3 07.07.03		
					Планка	Стадия: Р	Масса: 0,13	Масштаб: 1:1
						Лист	Листов 1
Зав.отд.	Исаков		23.10.85	Лист	Б4 гост 19903-74 / Ст3 гост 14637-79	ЭКБ ВПО Союзстройконструкций	
Н.контр.	Орлова		24.10.85				
Зам.зав.отд.	Кочергин		23.10.85				
Рук.бриг.	Овечкин		23.10.85				
Инж.	Жучкова		22.10.85				

Инв.№ подл. | Подп. и дата | Взам.инв.№

Копировал ОТУ - Формат А4

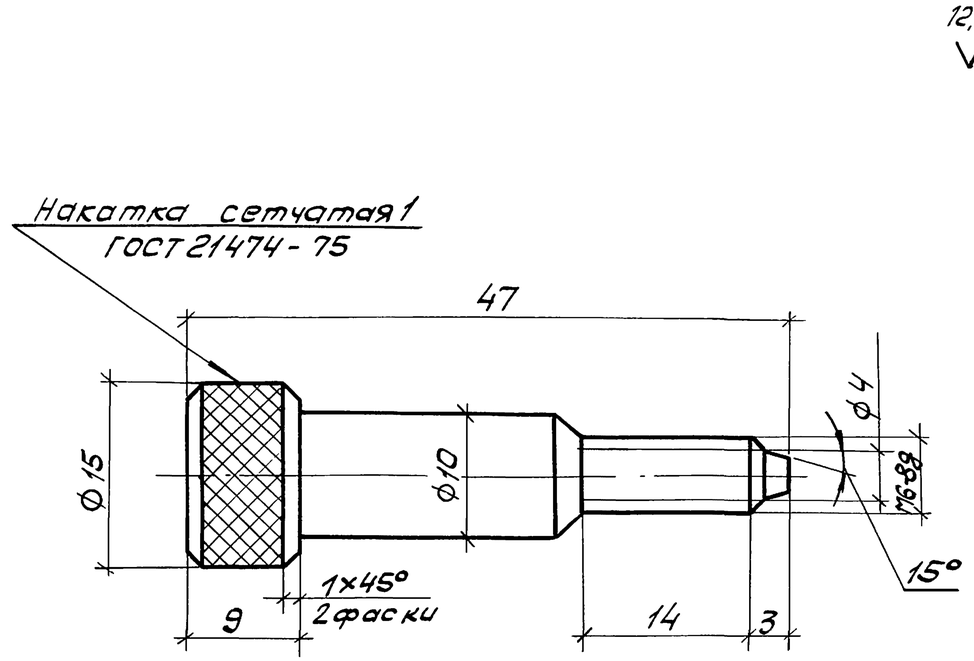

1. Неуказанные предельные отклонения размеров: валов -t2, остальных ± t2/2.
2. Покрытие: Ц12 гост 9.073-77.

					1.435.3-27.3 07.07.04		
					Винт	Стадия: Р	Масса: 0,12	Масштаб: 2:1
						Лист	Листов 1
Зав.отд.	Исаков		23.10.85				
Н.контр.	Орлова		24.10.85				
Зам.зав.отд.	Кочергин		23.10.85		Сталь 45 ГОСТ 1050-74	ЭКБ ВПО Союзстройконструкций	
Рук.бриг.	Овечкин		23.10.85				
Инж.	Жучкова		22.10.85				

Инв.№ подл. | Подп. и дата | Взам.инв.№

Копировал ОТУ - 20992-04 113 Формат А4

Инв. № подл.	Подп. и дата	Взам. инв. №

Формат	Зона	Поз.	Обозначение	Наименование	Кол. на исполн. 1.435.3-27.3 07.08.00-										Примечание
					—	01	02	03							
				Документация											
А3			1.435.3-27.3 07.08.00 СБ	Сборочный чертеж	×	×	×	×							
				Сборочные единицы											
А4		1	1.435.3-27.3 07.08.10	Кронштейн	1										
			-01	Кронштейн		1									
			-02	Кронштейн			1								
			-03	Кронштейн				1							

Зав. отд.	Исаков		23.10.85	1.435.3-27.3 07.08.00
Н. контр.	Орлова		24.10.85	Рейка
Зам. зав. отд.	Кочергин		23.10.85	Стадия: Р; Лист: 1; Листов: 2
Рук. бриг.	Овечкин		23.10.85	ЭКБ ВПО Союзстройконструкция
Инж.	Исакович		22.10.85	

Копировал — Формат А4

Инв. № подл.	Подп. и дата	Взам. инв. №

Формат	Зона	Поз.	Обозначение	Наименование	Кол. на исполн. 1.435.3-27.3 07.08.00-										Примечание
					—	01	02	03							
				Детали											
А3		2	1.435.3-27.3 07.08.01	Рейка	5	6	7	8							
				Стандартные изделия											
		4		Винт В1М5-8g×16.56.01 ГОСТ 17475-80	20	24	28	32							

1.435.3-27.3 07.08.00	Лист 2

Копировал — Формат А4

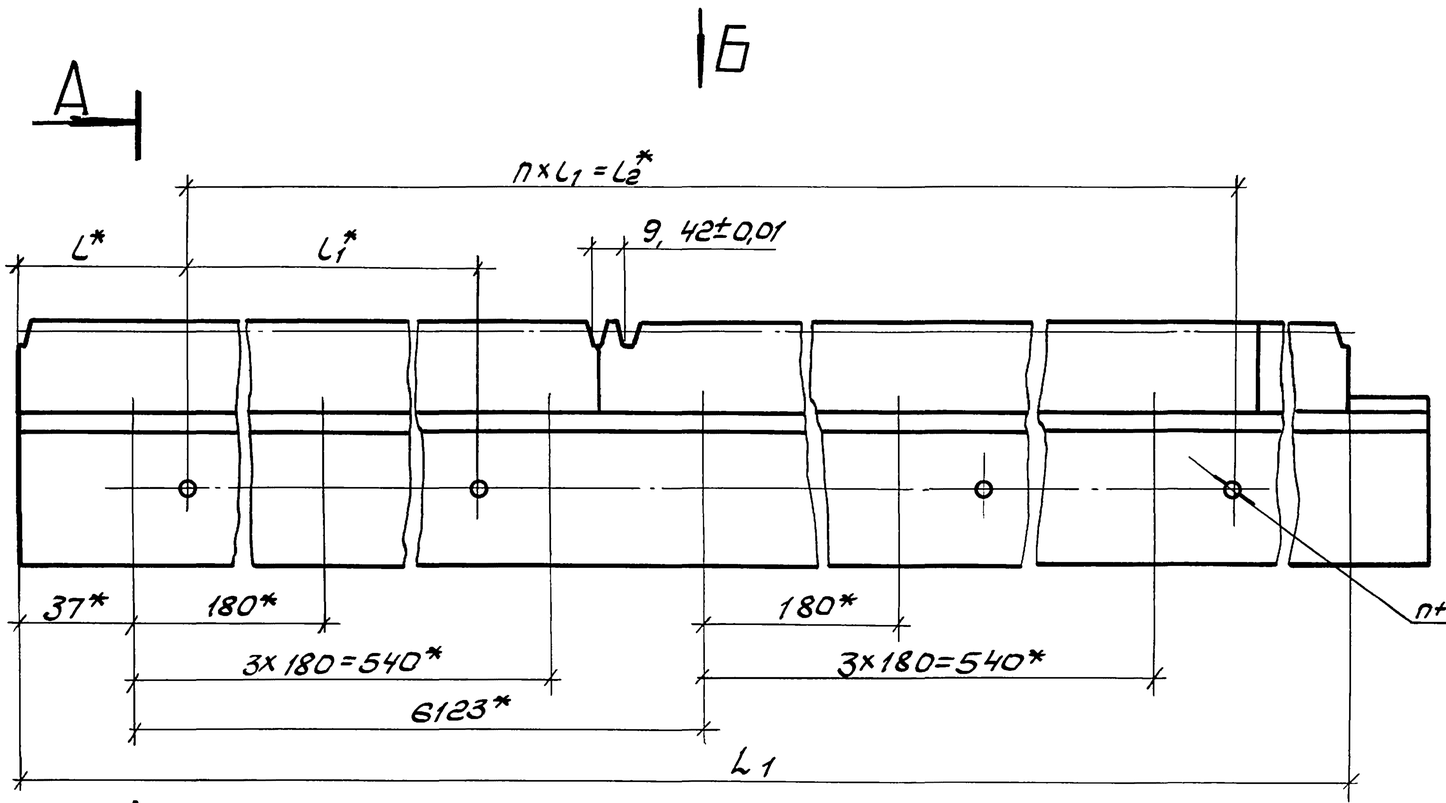

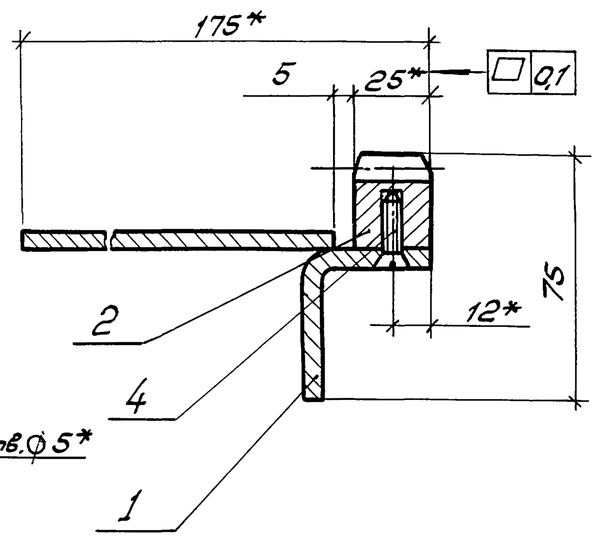

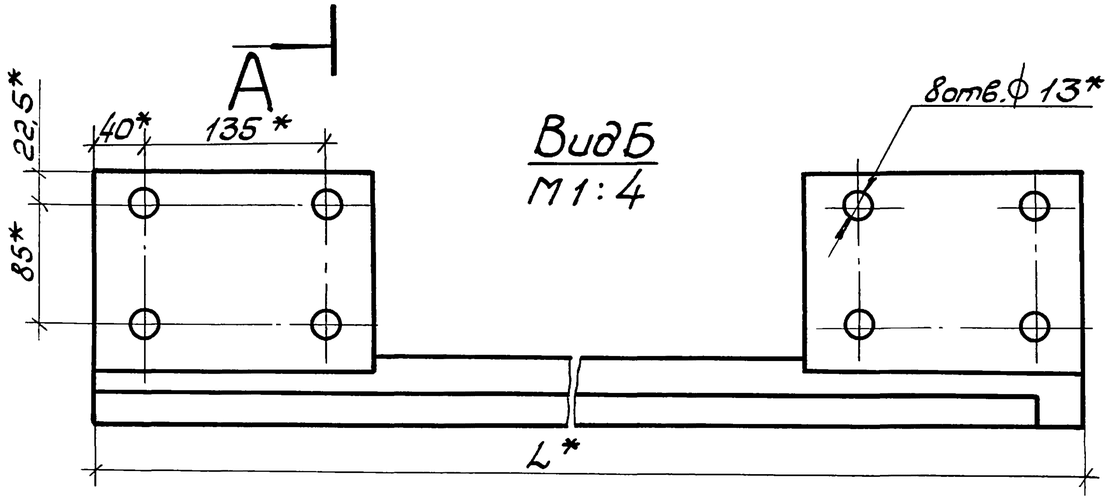

Вид Б
М1:4

1. * Размеры для справок.
2. Произвести проверку шагов реек поз. 2 в местах стыков.

Обозначение	L*, мм	L1, мм	l*, мм	L1*, мм	L2*, мм	n	Масса, кг.
1.435.3-27.3 07.08.00	3104	3070	52	300	3000	10	35,6
– 01	3704	3684	52	300	3600	12	40,3
– 02	4304	4298	52	350	4200	12	48,9
– 03	4904	4912	52	300	4800	16	55,5

Зав.отд.	Исаков		25.10.85
Н. контр.	Орлова		25.10.85
Зам.зав.отд.	Кочергин		25.10.85
Рук.бриг.	Овчукин		23.10.85
Инж.	Исакович		22.10.85

1.435.3-27.3 07.08.00СБ

Рейка.
Сборочный чертеж

Стадия	Масса	Масштаб
Р	см. табл.	1:2
Лист	Листов 1	

ЭКБ ВПО "Союзстройконструкция"

Взам. инв.№ | Подп. и дата | Инв.№ подл.

Копировал Ту-

Формат А3

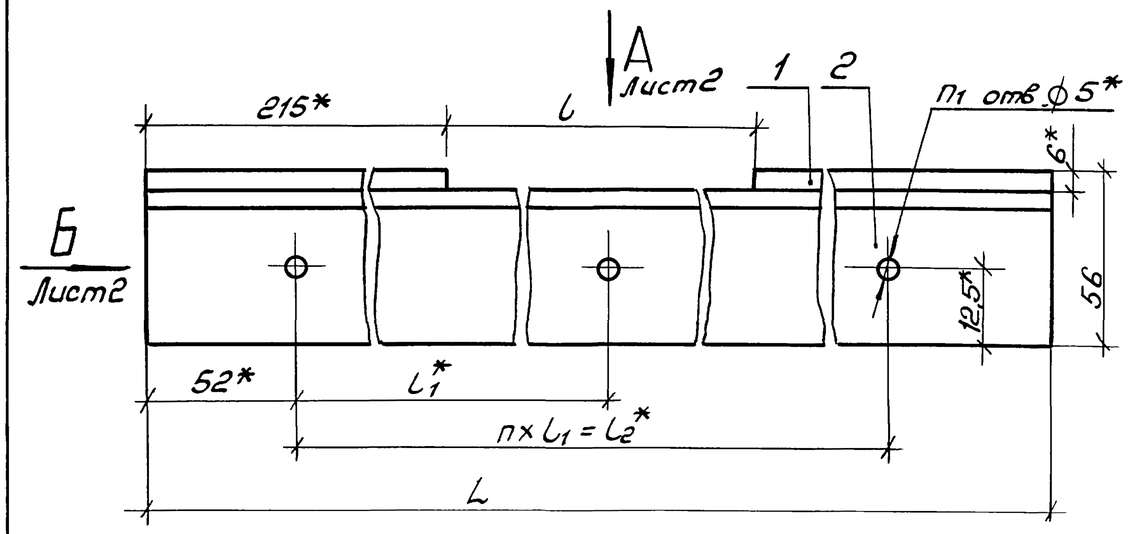

Обозначение	L, мм	L, мм	L1,* мм	L2,* мм	L3,* мм	n	n1	n2	n3	Масса, кг
1.435.3-27.3 07.08.10	3104	2674	300	3000	2449,2	10	11	20	4	22,6
-01	3704	3274	300	3600	3061,5	12	13	24	5	26,6
-02	4304	3874	350	4200	3673,8	12	13	28	6	30,7
-03	4904	4474	300	4800	4286,1	16	17	32	7	34,7

1.* Размеры для справок.
2. Неуказанные предельные отклонения размеров $\pm \frac{IT16}{2}$.
3. Покрытие поверхности грунтовка ПЛ-0213 ТУ6-10-1935-84, IV-ХЛ1.

Инв.№ подл.	Подп. и дата	Взам. инв.№

Зав.отд.	Исаков		23.10.85
Н. контр.	Орлова		24.10.85
Зам.зав.отд.	Кочергин		23.10.85
Рук. бриг.	Овечкин		23.10.85
Инж.	Исакович		22.10.85

1.435.3-27.3 07.08.10

Кронштейн. Сборочный чертеж

Стадия	Масса	Масштаб
Р	см. табл.	1:2
Лист 1	Листов 2	

ЭКБ ВПО Союзстройконструкция

Копировал

Формат А4

20992-04 116

Обозначение	Наименование	Кол. на испол. 1.435.3-27.3 07.08.10 — 01	02	03	Примечание
	Документация				
1.435.3-27.3 07.08.10СБ	Сборочный чертеж				
	Детали				
1.435.3-27.3 07.08.11	Пластина	2	2	2	
1.435.3-27.3 07.08.12	Уголок	1			
-01	Уголок		1		
-02	Уголок			1	
-03	Уголок		1		

Инв.№ подл.	Подп. и дата	Взам. инв.№	Формат	Зона	Поз.	Обозначение	Наименование	Кол.	Примечание
			А4				Документация		
			А4			1.435.3-27.3 07.08.10СБ	Сборочный чертеж		
							Детали		
			А4		1	1.435.3-27.3 07.08.11	Пластина	2	
			А3		2	1.435.3-27.3 07.08.12	Уголок	1	
						-01	Уголок	1	
						-02	Уголок	1	
						-03	Уголок	1	

Зав.отд.	Исаков		23.10.85
Н. контр.	Орлова		24.10.85
Зам.зав.отд.	Кочергин		23.10.85
Рук. бриг.	Овечкин		23.10.85
Инж.	Исакович		22.10.85

1.435.3-27.3 07.08.10

Кронштейн

Стадия	Лист	Листов
Р		1

ЭКБ ВПО Союзстройконструкция

Копировал

Формат А4

Вид А лист 1
М 1:4

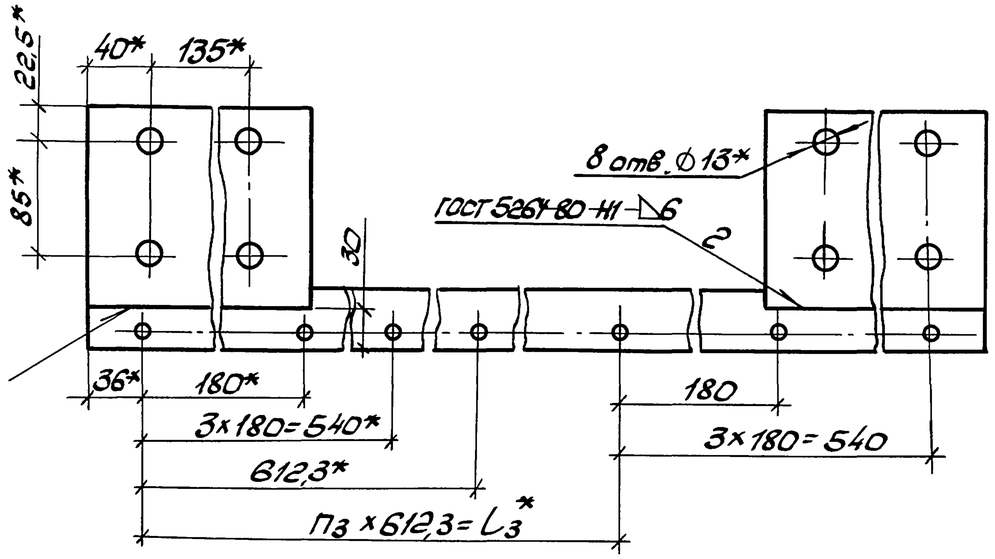

Вид Б лист 1

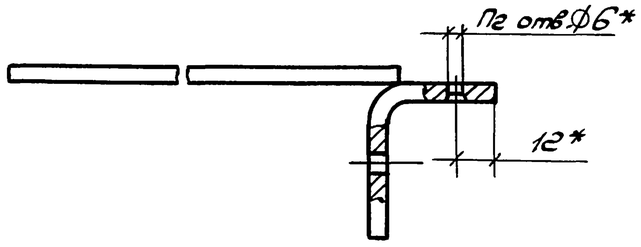

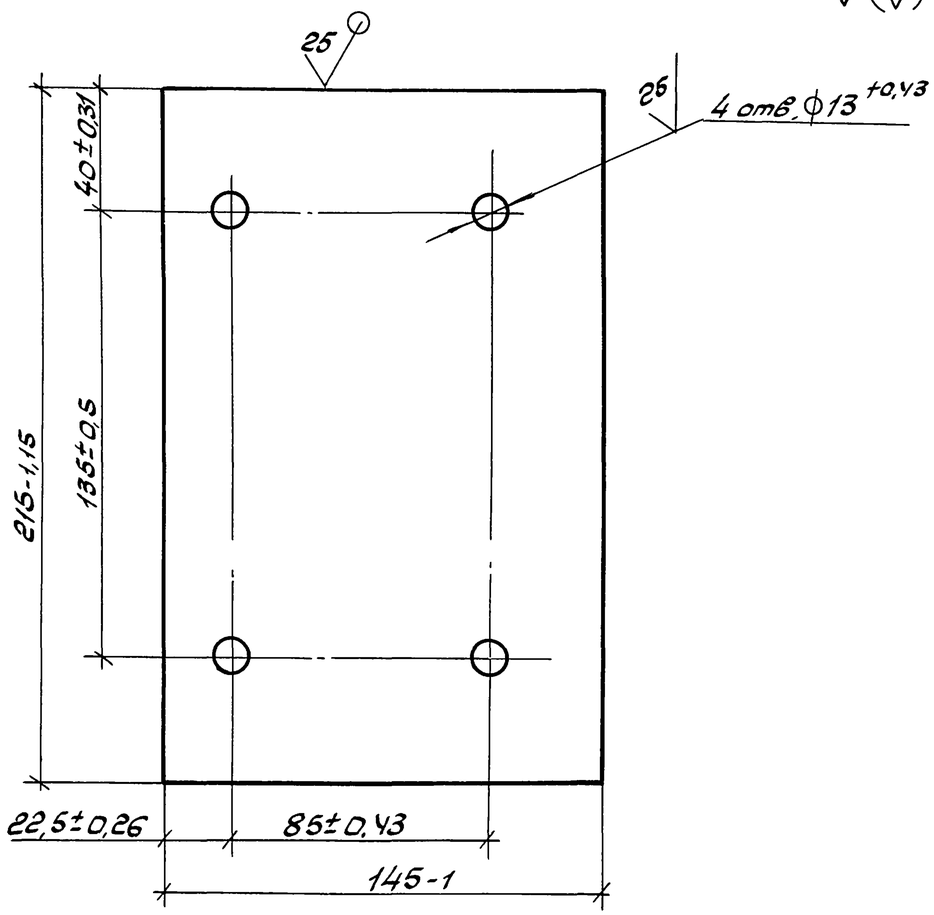

				1.435.3-27.3 07.08.11		
				Пластина	Стадия: Р	Масса: 1,45
Зав.отд.	Исаков		23.10.85			Масштаб: 1:2
Н. контр.	Орлова		24.10.85		Лист	Листов 1
Зам.зав.отд.	Кочергин		23.10.85	Лист 56 ГОСТ 19903-74	ЭКБ ВПО "Союзстройконструкция"	
Рук. бриг.	Овечкин		23.10.85	Ст3 ГОСТ 14637-79		
Инж.	Исакович		23.10.85			

Инв. № подл. | Подп. и дата | Взам. инв. №

1.435.3-27.3 07.08.10СБ — Лист 2

Копировал — Формат А4

20992-04 117

Копировал — Формат А4

25

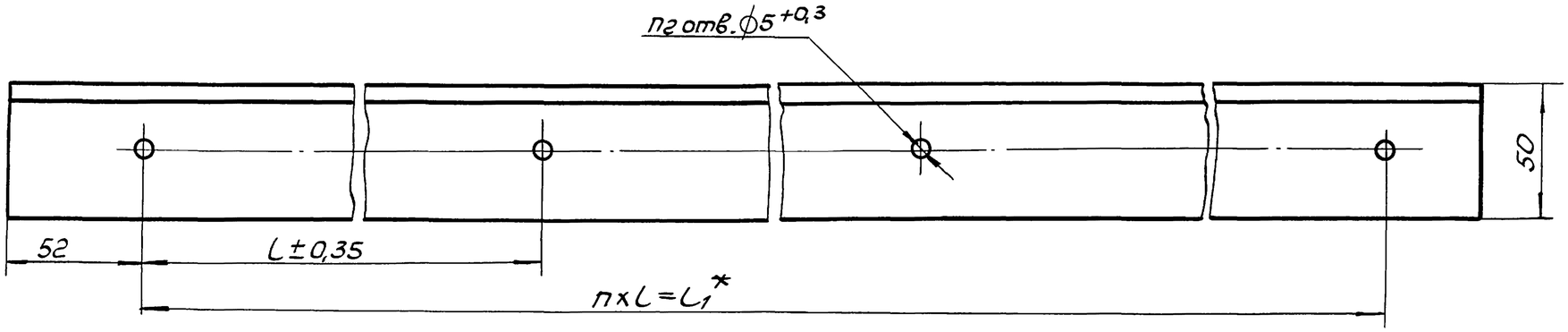

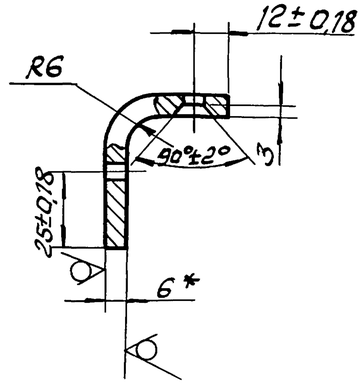

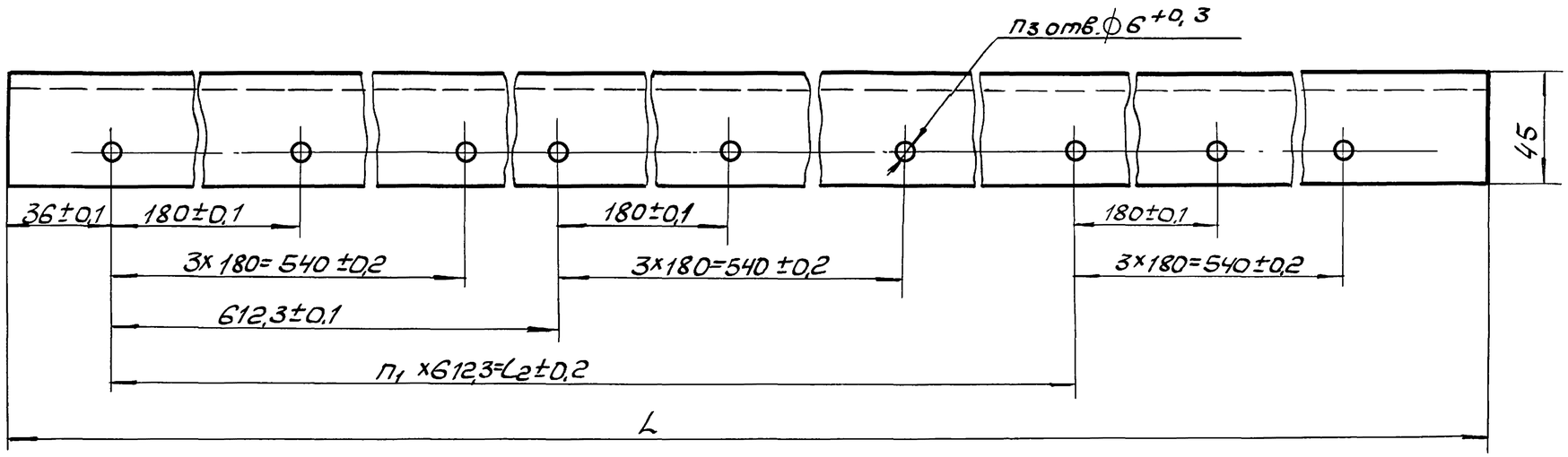

Размеры, мм.

Обозначение	L	l	L_1	L_2	n	n_1	n_2	n_3	Масса, кг
1.435.3-27.3 07.08.12	3104	300	3000	2449,2	10	4	11	20	20,7
-01	3704	300	3600	3061,5	12	5	13	24	24,7
-02	4304	350	4200	3673,8	12	6	13	28	28,8
-03	4904	300	4800	4286,1	16	7	17	32	32,8

1. * Размер для справок.
2. Неуказанные предельные отклонения валов – t_2.

Зав. отд.	Исаков		25.10.85
Н. контр.	Орлова		25.10.85
Зам. зав. отд.	Кочергин		23.10.85
Рук. бриг.	Овечкин		23.10.85
Инж.	Исаковиу		22.10.85

1.435.3-27.3 07.08.12

Уголок

Стадия	Масса	Масштаб
Р	см. табл.	1:2
Лист	Листов 1	

Лист Б6 ГОСТ 19903-74 / Ст3 ГОСТ 14637-79

ЭКБ ВПО Союзстройконструкция

Взам. инв. № | Подп. и дата | Инв. № подл.

Копировал

Формат А3

12,5

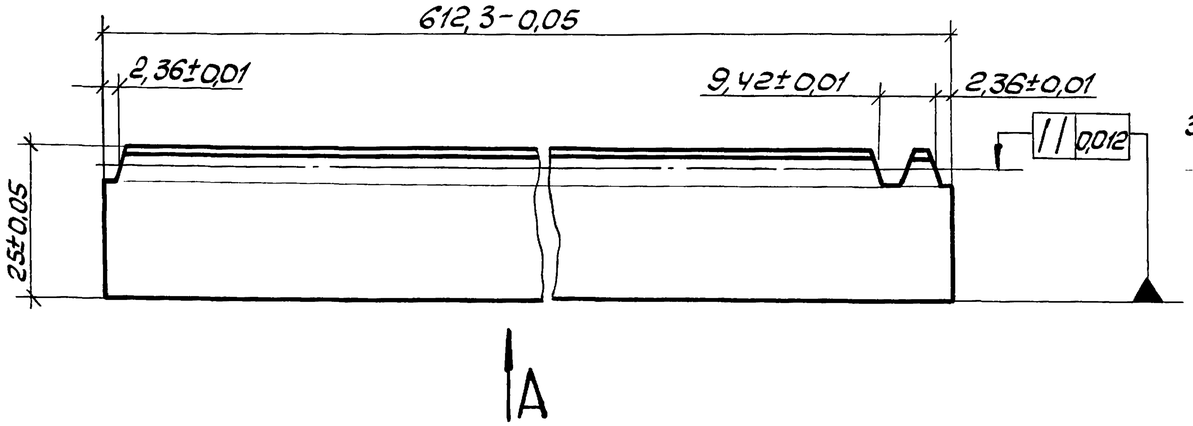

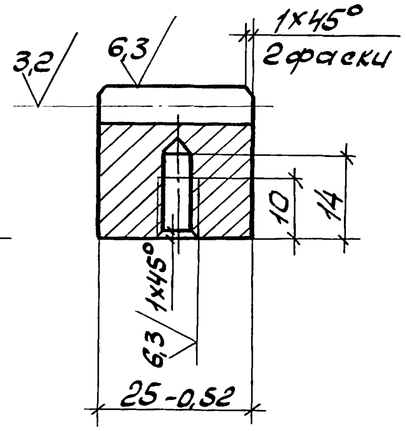

Модуль	m	3
Нормальный исходный контур	—	ГОСТ 13755-81
Степень точности	—	8-А ГОСТ 10242-81
Постоянная хорда зуба	$\bar{S}c$	4,161
Высота до постоянной хорды	$\bar{h}c$	2,144
Число зубьев	Z	65
Нормальный шаг	Pn	9,42

Вид А

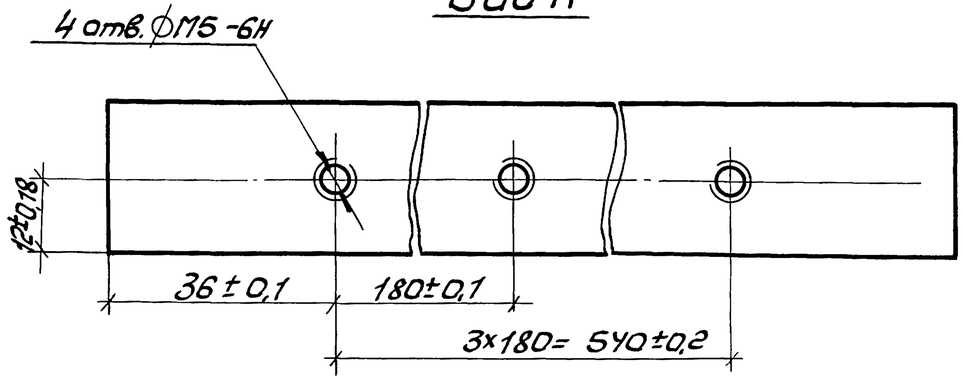

1. HRCэ 42.... 51,
2. Неуказанные предельные отклонения размеров $\pm t_2/2$.

Зав. отд.	Исаков		23.10.85	1.435.3-27.3 07.08.01	
Н. контр.	Орлова		23.10.85	Рейка	Стадия: Р; Масса: 2,6; Масштаб: 1:1
Зам. зав. отд.	Кочергин		23.10.85		Лист; Листов 1
Рук. бриг.	Овечкин		23.10.85	Квадрат Б30 ГОСТ 2591-71	ЭКБ ВПО Союзстройконструкция
Инж.	Исаковичу		23.10.85	45-б-Т ГОСТ 1050-74	

Копировал ОПУ. 20992-04 119 Формат А3

Инв. № подл. | Подп. и дата | Взам. инв. №

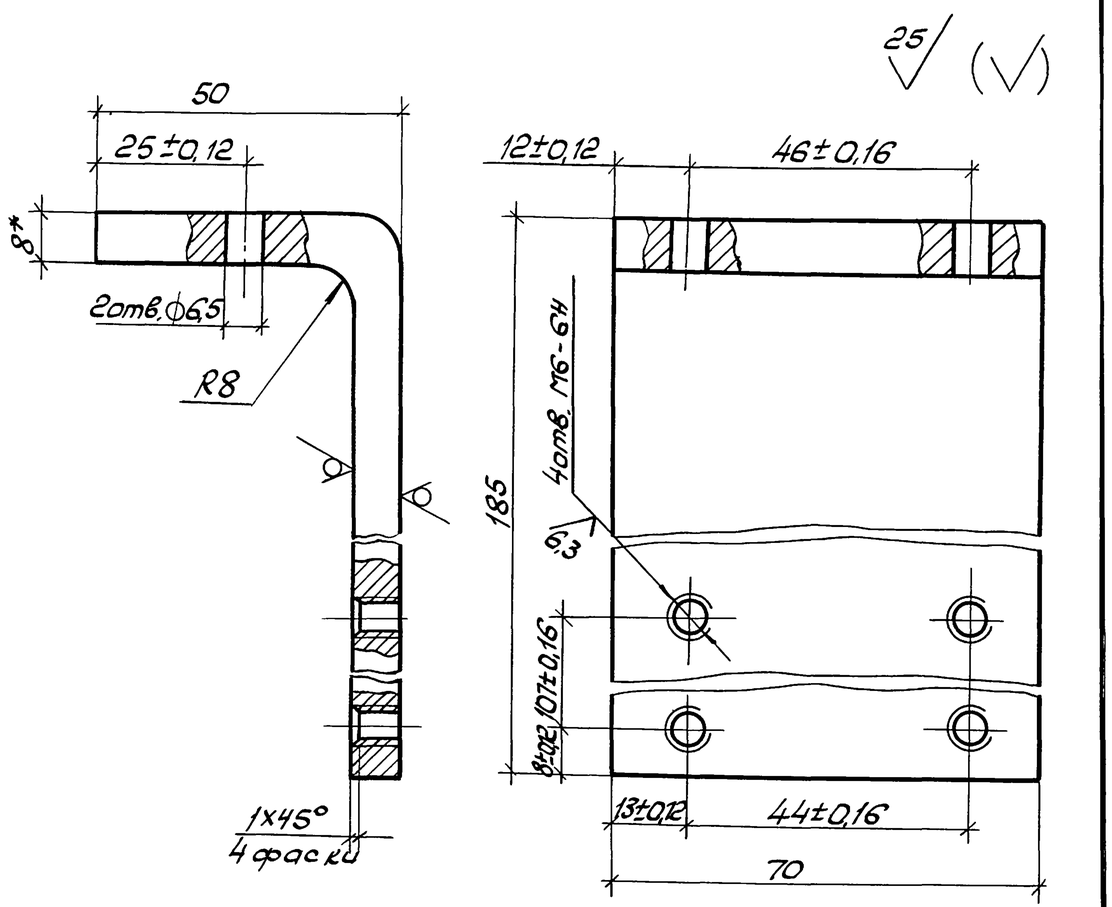

1.* Размеры для справок.
2. Неуказанные предельные отклонения размеров отверстий ±t2, остальных ± t2/2.
3. Покрытие наружной поверхности: грунтовка ПЛ-0213 ТУ 6-10-1935-84, IV - ХЛ1.

				1.435.3-27.3 07.00.01		
Зав.отд.	Исаков		23.10.85	Кронштейн	Стадия: Р; Масса: 1,02; Масштаб: 1:1	
Н.контр.	Орлова		24.10.85		Лист; Листов 1	
Зам.зав.отд.	Кочергин		23.10.85	Лист Б8 ГОСТ 19903-74 / Ст3 ГОСТ 14637-79	ЭКБ ВПО Союзстройконструкция	
Рук.бриг.	Овечкин		23.10.85			
Инж.	Поскотина		22.10.85			

Инв.№ подл. | Подп. и дата | Взам.инв.№

Копировал ПУ - Формат А4

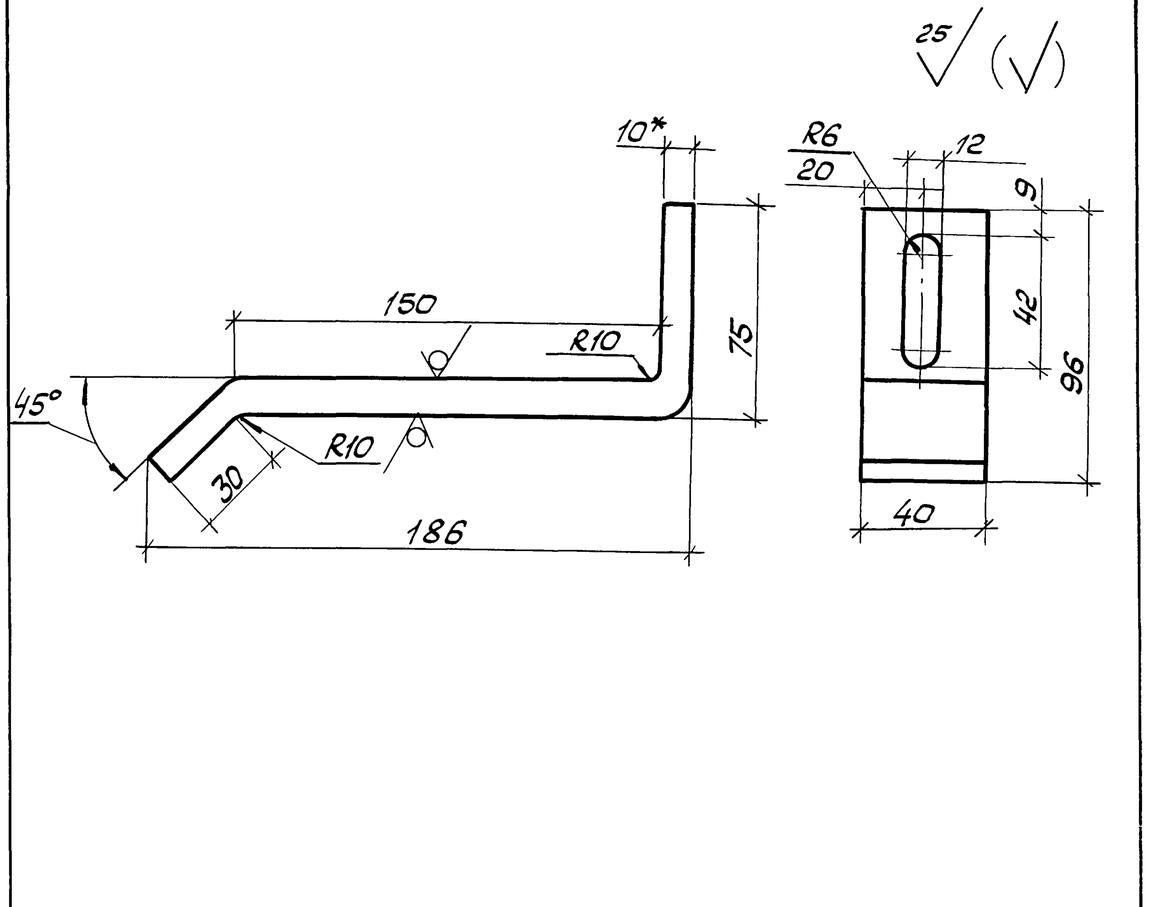

1.* Размер для справок.
2. Неуказанные предельные отклонения размеров ± t2/2.
3. Покрытие наружной поверхности: грунтовка ПЛ-0213 ТУ 6-10-1935-84, IV - ХЛ1.

				1.435.3-27.3 07.00.02		
Зав.отд.	Исаков		23.10.85	Упор	Стадия: Р; Масса: 0,8; Масштаб: 1:2	
Н.контр.	Орлова		23.10.85		Лист; Листов 1	
Зам.зав.отд.	Кочергин		23.10.85	Лист Б10 ГОСТ 19903-74 / Ст3 ГОСТ 14637-79	ЭКБ ВПО Союзстройконструкция	
Рук.бриг.	Овечкин		23.10.85			
Инж.	Поскотина		22.10.85			

Инв.№ подл. | Подп. и дата | Взам.инв.№

Копировал ПУ - Формат А4

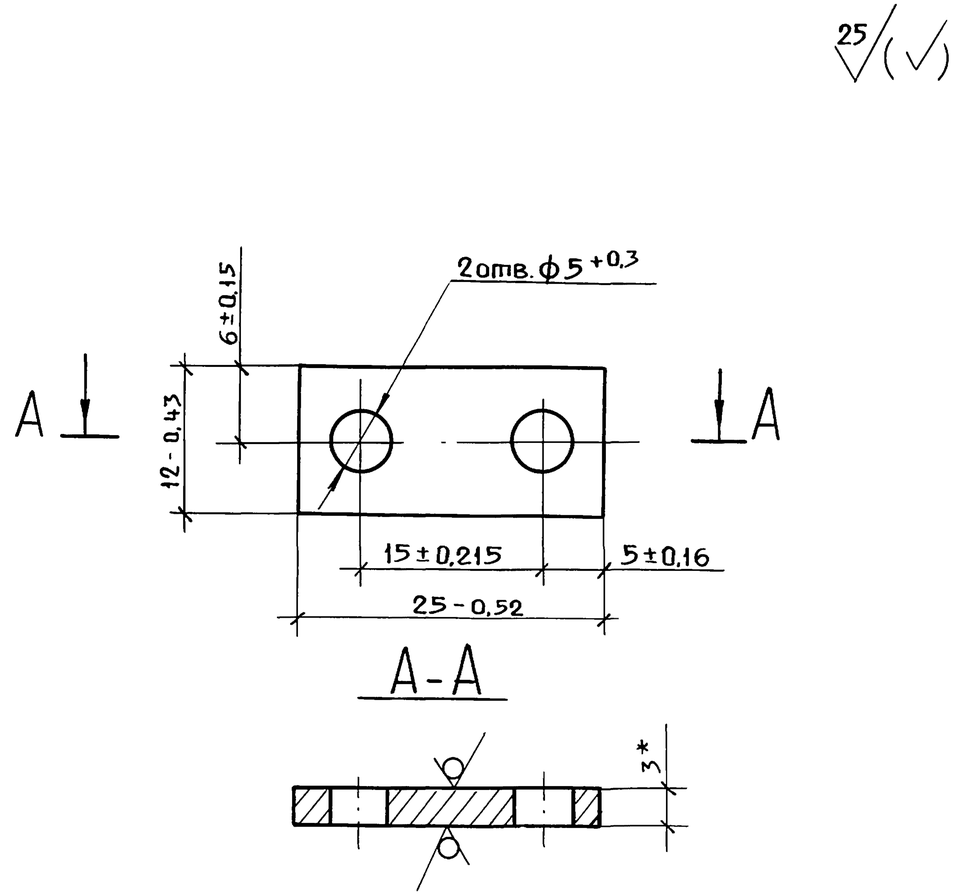

1.* Размер для справок.

2. Покрытие наружной поверхности: грунтовка ПЛ-0213, ТУ6-10-1935-84, IV-ХЛ1.

Взам.инв.N				1.435.3-27.3 07.00.03			
Подп. и дата				Планка	Стадия	Масса	Масшт.
					Р	0,007	2:1
Инв.№ подл.	Зав.отд.	Исаков	Подписи		Лист	Листов 1	
	Н.контр.	Орлова		Лист Б3 ГОСТ 19903-74 / Ст.3 ГОСТ 16523-70	ЭКБ ВПО Союзстройконструкция		
	Зам.зав.отд.	Кочергин					
	Рук.бриг.	Овечкин					
	Инж.	Жучкова					

Пров. [signature] 29.11.88г Коп. [signature]

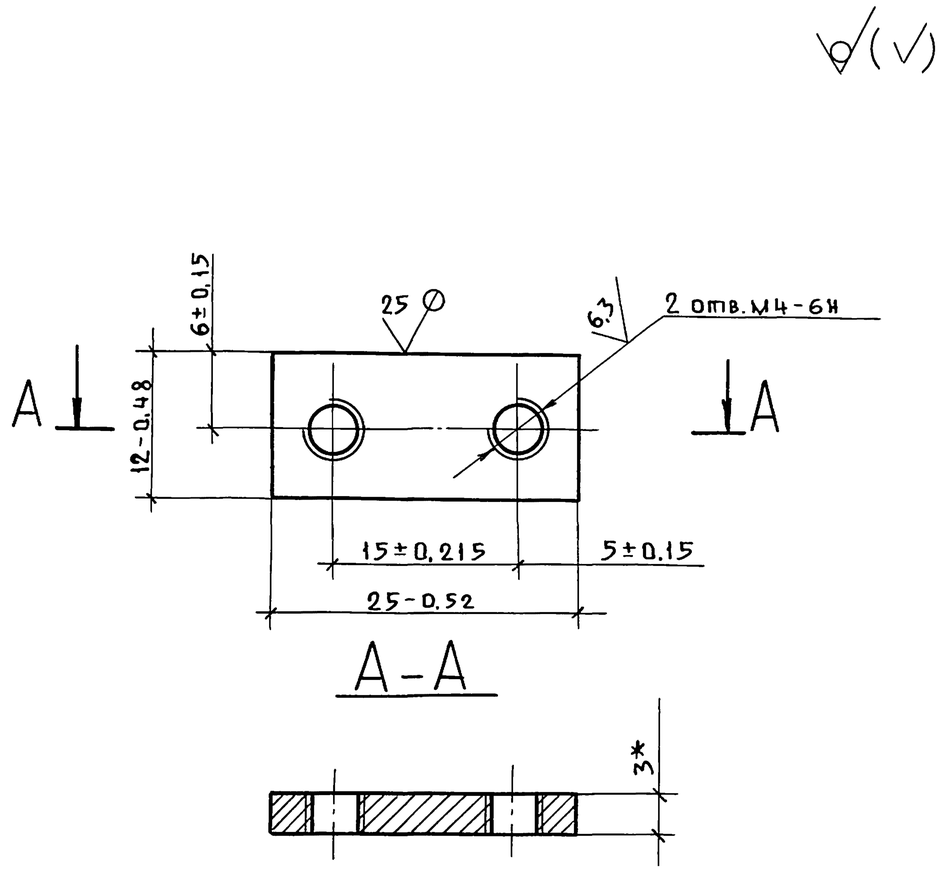

1.* Размер для справок.

2. Покрытие наружной поверхности: грунтовка ПЛ-0213, ТУ 6-10-1935-84, IV-ХЛ1.

Взам.инв.N				1.435.3-27.3 07.00.04			
Подп. и дата				Планка	Стадия	Масса	Масшт.
					Р	0,007	2:1
Инв.№ подл.	Зав.отд.	Исаков	Подписи		Лист	Листов 1	
	Н.контр.	Орлова		Лист Б3 ГОСТ 19903-74 / Ст3 ГОСТ 16523-70	ЭКБ ВПО Союзстройконструкция		
	Зам.зав.отд.	Кочергин					
	Рук.бриг.	Овечкин					
	Инж.	Жучкова					

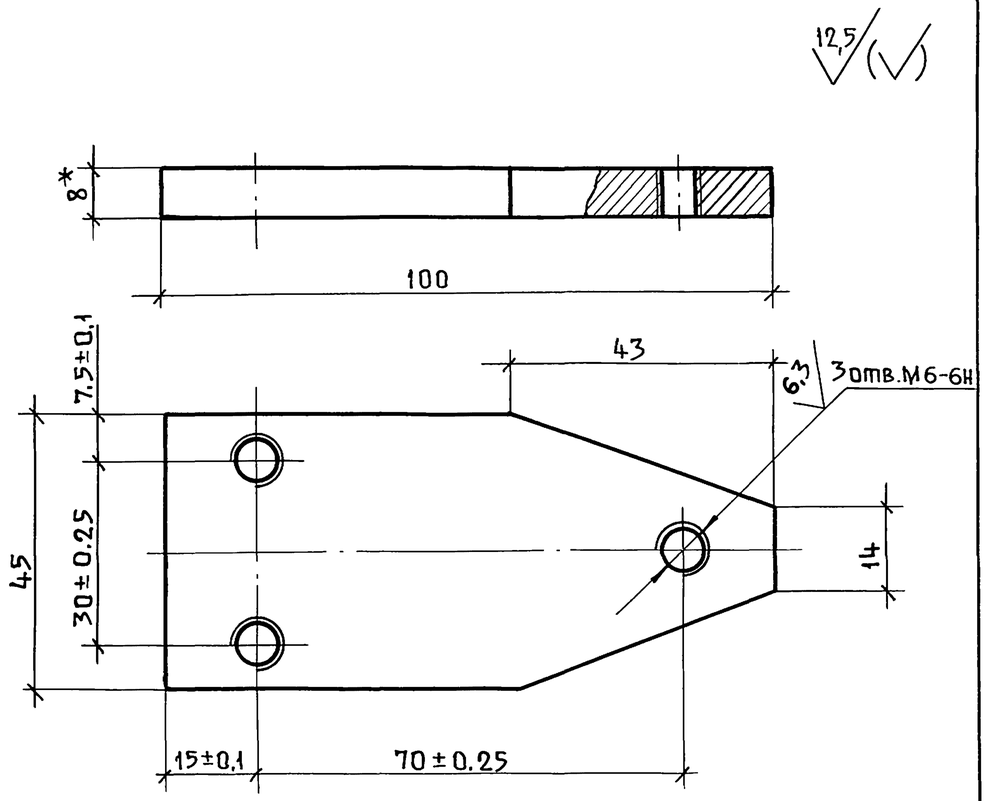

1.* Размер для справок.
2. Неуказанные радиусы скруглений 0,5.
3. Неуказанные предельные отклонения размеров: валов - t_2, остальных $\pm t_2/2$.

Взам. инв. №				1.435.3-27.3 03.01.01			
Подп. и дата				Основание	Стадия	Масса	Масшт.
					Р	0,25	1:1
Инв. № подл.	Зав. отд.	Исаков	Подписи		Лист	Листов 1	
	Н. контр.	Орлова					
	Зам. зав. от.	Кочергин		Лист	Б8 ГОСТ 19903-74 / Ст3 ГОСТ 14637-79	ЭКБ ВПО „Союзстройконструкция"	
	Рук. бриг.	Овечкин					
	Инж.	Жучкова					

Пров. Жарц 29.11.88г Коп. [illegible]

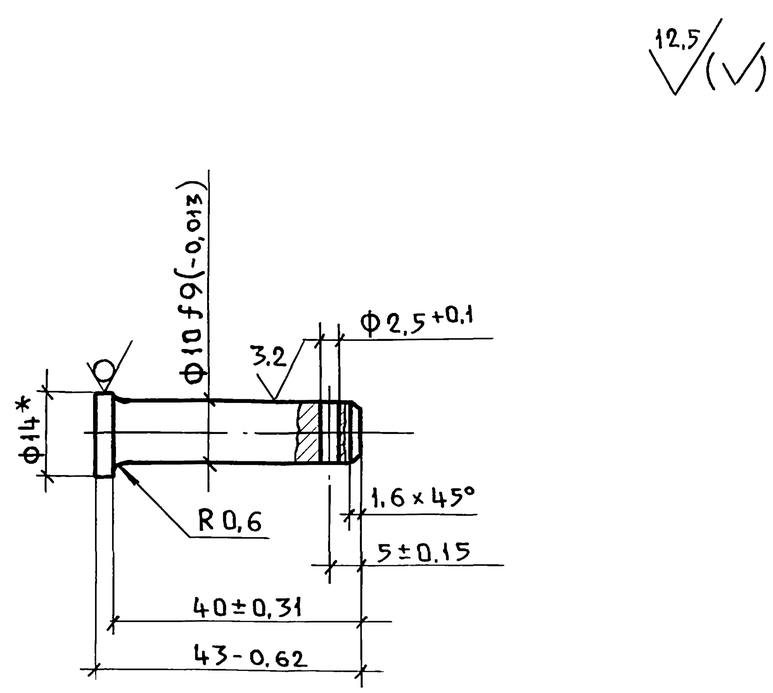

* Размер для справок.

Взам. инв. №				1.435.3-27.3 07.00.05			
Подп. и дата				Ось	Стадия	Масса	Масшт.
					Р	0,03	1:1
Инв. № подл.	Зав. отд.	Исаков	Подписи		Лист	Листов 1	
	Н. контр.	Орлова					
	Зам. зав. от.	Кочергин		Круг	В-14 ГОСТ 2591-71 / 35-2-б ГОСТ 1050-74	ЭКБ ВПО „Союзстройконструкция"	
	Рук. бриг.	Овечкин					
	Инж.	Жучкова					