ТИПОВЫЕ КОНСТРУКЦИИ, ИЗДЕЛИЯ И УЗЛЫ ЗДАНИЙ И СООРУЖЕНИЙ

# Серия 1.435.3-27

# ВОРОТА ОТКАТНЫЕ С ПРИМЕНЕНИЕМ ГНУТЫХ ПРОФИЛЕЙ ИЗ ТОНКОЛИСТОВОЙ СТАЛИ С МЕХАНИЗИРОВАННЫМ ОТКРЫВАНИЕМ

## Выпуск 2
## ВОРОТА НЕУТЕПЛЕННЫЕ

## РАБОЧИЕ ЧЕРТЕЖИ

20992-03
ЦЕНА

Отпускная цена
на момент реализации
указана
в счет-накладной

ТИПОВЫЕ КОНСТРУКЦИИ, ИЗДЕЛИЯ И УЗЛЫ ЗДАНИЙ И СООРУЖЕНИЙ

# Серия 1.435.3-27

# ВОРОТА ОТКАТНЫЕ С ПРИМЕНЕНИЕМ ГНУТЫХ ПРОФИЛЕЙ ИЗ ТОНКОЛИСТОВОЙ СТАЛИ С МЕХАНИЗИРОВАННЫМ ОТКРЫВАНИЕМ

## ВЫПУСК 2
## ВОРОТА НЕУТЕПЛЕННЫЕ

## РАБОЧИЕ ЧЕРТЕЖИ


РАЗРАБОТАНЫ:

ЦНИИПРОМЗДАНИЙ

Зам. директора института С.М.Гликин

Зав. отделом НОК Г.М.Смилянский

Гл. специалист В.И.Глебочкин

Рук. группы И.В.Шерстнева

ЭКБ ВПО „СОЮЗСТРОЙКОНСТРУКЦИЯ"

Зам. директора Л.А.Фейгель

Главный конструктор проекта Ю.А.Неизвестнов

Заведующий отделом А.М.Исаков



УТВЕРЖДЕНЫ
ГОССТРОЕМ СССР
Протокол от 21 июня 1985 г. № А4-24

| Обозначение | Наименование | Стр. |
|---|---|---|
| 1.435.3-27.2 00.00.00 ТО | Ворота неутепленные. | 2 |
| | Техническое описание | |
| 1.435.3-27.2 1.0.00.00 | Ворота неутепленные | 4 |
| 1.435.3-27.2 1.0.00.00 СБ | Ворота неутепленные. | 7 |
| | Сборочный чертеж | |
| 1.435.3-27.2 01.00.00 | Полотно | 12 |
| 1.435.3-27.2 01.00.00 СБ | Полотно. | 15 |
| | Сборочный чертеж | |
| 1.435.3-27.2 01.00.02 | Вкладыш | 17 |
| 1.435.3-27.2 01.00.03 | Панель | 17 |
| 1.435.3-27.2 00.00.00 РМ | Ведомость расхода материалов | 18 |
| 1.435.3-27.2 00.00.00 ВП | Ворота неутепленные. | 20-23 |
| | Ведомость покупных изделий | |


Взам. инв. № | Подпись и дата | Инв. № подл.

1.435.3-27.2 00.00.00

| | | | |
|---|---|---|---|
| Гл.спец. | Глебочкин | | |
| Н.контр. | Глебочкин | | |
| Рук.гр. | Шерстнева | | |

Содержание

| Стадия | Лист | Листов |
|---|---|---|
| Р | | 1 |

ЦНИИПРОЗДАНИЙ

Формат А4



Проектная документация на ворота включает рабочие чертежи ворот, представленные в выпусках 1 и 2, рабочие чертежи комплектующих изделий ворот, представленные в выпуске 3, и материалы для проектирования, представленные в выпуске 0.

## 1. Описание конструкции ворот

Ворота разработаны для проемов размерами 3,0×3,0 м; 3,6×3,6 м; 4,2×4,2 м и 4,8×5,4 м и предназначены для установки в неотапливаемых зданиях.

Конструкция ворот предусматривает открывание полотна в правую и левую стороны.

Наряду с механизированным приводом предусмотрена возможность открывания и закрывания полотна вручную. В механизированном приводе применен электродвигатель с мощностью 1,1 квт.

Ворота разработаны с одним полотном, верхней подвеской и механизированным приводом. Ворота устанавливаются с наружной стороны здания. Полотно навешено на две каретки, которые перемещаются по монорельсу. Монорельс подвешен к балке козырька, прикрепленной

Взам. инв. № | Подпись и дата | Инв. № подл.

1.435.3-27.2 00.00.00 ТО

| | | | |
|---|---|---|---|
| Гл.спец. | Глебочкин | | |
| Н.контр. | Глебочкин | | |
| Рук.гр. | Шерстнева | | |

Ворота неутепленные. Техническое описание

| Стадия | Лист | Листов |
|---|---|---|
| Р | 1 | 3 |

ЦНИИПРОЗДАНИЙ



Формат А4

к колоннам здания.

Уплотнение верха и низа полотна осуществляется за счет опускания полотна на 10 мм.

Каркас полотна выполнен из унифицированных холодногнутых замкнутых профилей, изготовляемых из оцинкованной рулонной стали толщиной 15 мм.

Заполнение полотна ворот производится холодногнутыми профилями из оцинкованной рулонной стали толщиной 0,8 мм.

Уплотнение зазора между стеной и полотном ворот осуществляется с помощью специальных резиновых профилей из озоносветоморозостойкой резины по ТУ 38.105.1082-76. Гнутые металлические профили по ТУ 67-522-83 и резиновые профили изготавливаются Первоуральским заводом комплектных металлоконструкций Минтяжстроя СССР.

Защитно-декоративное покрытие поверхностей конструктивных элементов ворот - грунтовка ПЛ-0213 ТУ6-10-1935-84, цвет по образцу-эталону предприятия-изготовителя.

Движение ворот осуществляется при нажатии одной из кнопок „Закр." или „Откр." снаружи или внутри здания. При этом одновременно включается звуковая сигнализация и зажигается красный сигнал светофора. Отключение звуковой сигнализации и красного сигнала светофора происходит при полностью открытых или закрытых неподвижных воротах. Зеленый сигнал светофора загорается при





полностью открытых неподвижных воротах. Схемой предусмотрено отключение внешнего поста управления. В этом случае управлять движением ворот можно только изнутри здания.

Работа ворот может быть сблокирована с тепловой завесой проема. Тепловая завеса включается при открывании ворот и выключается при полностью закрытых воротах.

Ворота обозначаются марками, которые включают: обозначение ворот В; тип ворот - откатные О; механизированное открывание М; координационные размеры ширины и высоты проема ворот в дециметрах: открывание полотна в левую сторону Л; неутепленные Н.

Технические требования, правила приемки, методы контроля, указания по маркировке, хранению и транспортированию и гарантийные обязательства представлены в технических условиях ТУ 67-680-84 „Ворота откатные" Минтяжстроя СССР.

Структура обозначения проектной документации принята следующей:

1.435.3-27.2 00.00.00 - полное обозначение документа
- номер серии
- номер выпуска
- обозначение сборочной единицы
- обозначение сборочной единицы
- обозначение детали

| Инв. N подл. | Подпись и дата | Взам. инв. N |
|---|---|---|
| | | |

| Формат | Зона | Поз. | Обозначение | Наименование | Кол. на исполн. 1.435.3-27.2 1.0.00.00- — | 01 | 02 | 03 | 04 | 05 | 06 | 07 | | | Примечание |
|---|---|---|---|---|---|---|---|---|---|---|---|---|---|---|---|
| | | | | | | | | | | | | | | | |
| | | | | Документация | | | | | | | | | | | |
| | | | | | | | | | | | | | | | |
| А3 | | | 1.435.3-27.2 1.0.00.00 СБ | Сборочный чертеж | | | | | | | | | | | |
| А4 | | | 1.435.3-27.2 00.00.00 ТО | Техническое описание | | | | | | | | | | | |
| А3 | | | 1.435.3-27.2 00.00.00 РМ | Ведомость расхода материалов | | | | | | | | | | | |
| А3 | | | 1.435.3-27.2 00.00.00 ВП | Ведомость покупных изделий | | | | | | | | | | | |
| А3 | | | 1.435.3-27.3 00.00.00 Э3 | Схема электрическая принципиальная | | | | | | | | | | | См. Вып.3 |
| А3 | | | 1.435.3-27.3 00.00.00 ПЭ3 | Перечень элементов | | | | | | | | | | | См. Вып.3 |
| А3 | | | 1.435.3-27.3 00.00.00 Э4 | Схема электрическая соединений | | | | | | | | | | | См. Вып.3 |
| А3 | | | 1.435.3-27.3 00.00.00 Э7 | Схема электрическая расположения | | | | | | | | | | | См. Вып.3 |

| | | | |
|---|---|---|---|
| Гл. спец. | Глебочкин | | |
| Н. контр. | Глебочкин | | |
| Рук. гр. | Шерстнева | | |

1.435.3-27.2 1.0.00.00

Ворота неутепленные

| Стадия | Лист | Листов |
|---|---|---|
| Р | 1 | 5 |

ЦНИИПРОМЗДАНИЙ

Формат А4

| Инв. N подл. | Подпись и дата | Взам. инв. N |
|---|---|---|
| | | |

| Формат | Зона | Поз. | Обозначение | Наименование | Кол. на исполн. 1.435.3-27.2 1.0.00.00- — | 01 | 02 | 03 | 04 | 05 | 06 | 07 | | | Примечание |
|---|---|---|---|---|---|---|---|---|---|---|---|---|---|---|---|
| | | | | | | | | | | | | | | | |
| | | | | Сборочные единицы | | | | | | | | | | | |
| | | | | | | | | | | | | | | | |
| А4 | | 2 | 1.435.3-27.3 02.00.00 | Механизм выкатывания | 1 | 1 | 1 | 1 | | | | | | | См. Вып.3 |
| | | | -01 | Механизм выкатывания | | | | | 1 | 1 | 1 | 1 | | | |
| А4 | | 3 | 1.435.3-27.3 03.00.00 | Башмак | 1 | 1 | 1 | 1 | 1 | 1 | 1 | 1 | | | См. Вып.3 |
| А4 | | 4 | 1.435.3-27.3 04.00.00 | Башмак | 1 | 1 | 1 | 1 | 1 | 1 | 1 | 1 | | | См. Вып.3 |
| А4 | | 5 | 1.435.3-27.3 05.00.00 | Упор | 1 | 1 | 1 | 1 | 1 | 1 | 1 | 1 | | | См. Вып.3 |
| А4 | | 6 | 1.435.3-27.3 06.00.00 | Каретка | 2 | 2 | 2 | 2 | 2 | 2 | 2 | 2 | | | См. Вып.3 |
| | | | | | | | | | | | | | | | |
| | | | | | | | | | | | | | | | |
| А4 | | 7 | 1.435.3-27.3 07.00.00 | Электропривод | 1 | | | | | | | | | | См. Вып.3 |
| | | | -01 | Электропривод | | 1 | | | | | | | | | |
| | | | -02 | Электропривод | | | 1 | | | | | | | | |
| | | | -03 | Электропривод | | | | 1 | | | | | | | |
| | | | -04 | Электропривод | | | | | 1 | | | | | | |
| | | | -05 | Электропривод | | | | | | 1 | | | | | |
| | | | -06 | Электропривод | | | | | | | 1 | | | | |

1.435.3-27.2 1.0.00.00

Лист 2

Формат А4

20992-03 5

4

| Инв. N подл. | Подпись и дата | Взам. инв. N |
|---|---|---|
| | | |

| Формат | Зона | Поз. | Обозначение | Наименование | Кол. на исполн. 1.435.3-27.2 1.0.00.00- — | 01 | 02 | 03 | 04 | 05 | 06 | 07 | | | Примечание |
|---|---|---|---|---|---|---|---|---|---|---|---|---|---|---|---|
| А4 | | 7 | 1.435.3-27.3 07.00.00-07 | Электропривод | | | | | | | | 1 | | | |
| А4 | | 1 | 1.435.3-27.2 01.00.00 | Полотно | 1 | | | | | | | | | | |
| | | | -01 | Полотно | | | | | 1 | | | | | | |
| | | | -02 | Полотно | | 1 | | | | | | | | | |
| | | | -03 | Полотно | | | | | | 1 | | | | | |
| | | | -04 | Полотно | | | 1 | | | | | | | | |
| | | | -05 | Полотно | | | | | | | 1 | | | | |
| | | | -06 | Полотно | | | | 1 | | | | | | | |
| | | | -07 | Полотно | | | | | | | | 1 | | | |
| | | | | | | | | | | | | | | | |
| | | | | | | | | | | | | | | | |
| | | | | Детали | | | | | | | | | | | |
| | | | | | | | | | | | | | | | |
| А4 | | 9 | 1.435.3-27.3 00.00.01 | Кронштейн | 13 | 14 | 17 | 18 | 13 | 14 | 17 | 18 | | | см. Вып.3 |
| А4 | | 10 | 1.435.3-27.3 00.00.02 | Ограничитель | 2 | 2 | 2 | 2 | 2 | 2 | 2 | 2 | | | см. Вып.3 |
| А3 | | 11 | 1.435.3-27.3 00.00.03 | Монорельс | 1 | | | | | | | | | | см. Вып.3 |
| | | | -01 | Монорельс | | 1 | | | | | | | | | |
| | | | -02 | Монорельс | | | 1 | | | | | | | | |
| | | | -03 | Монорельс | | | | 1 | | | | | | | |



| Инв. N подл. | Подпись и дата | Взам. инв. N |
|---|---|---|
| | | |

| Формат | Зона | Поз. | Обозначение | Наименование | Кол. на исполн. 1.435.3-27.2. 1.0.00.00- — | 01 | 02 | 03 | 04 | 05 | 06 | 07 | | | Примечание |
|---|---|---|---|---|---|---|---|---|---|---|---|---|---|---|---|
| А3 | | 11 | 1.435.3-27.3 00.00.03-04 | Монорельс | | | | | 1 | | | | | | |
| | | | -05 | Монорельс | | | | | | 1 | | | | | |
| | | | -06 | Монорельс | | | | | | | 1 | | | | |
| | | | -07 | Монорельс | | | | | | | | 1 | | | |
| | | | | | | | | | | | | | | | |
| | | | | | | | | | | | | | | | |
| | | | | | | | | | | | | | | | |
| | | | | Стандартные изделия | | | | | | | | | | | |
| | | | | | | | | | | | | | | | |
| | | 13 | | Болт М10-8g×30.56.099 ГОСТ 7798-70 | 4 | 4 | 4 | 4 | 4 | 4 | 4 | 4 | | | |
| | | 14 | | Болт М12-8g×35.56.099 ГОСТ 7798-70 | 22 | 24 | 29 | 31 | 22 | 24 | 29 | 31 | | | |
| | | | | | | | | | | | | | | | |
| | | | | | | | | | | | | | | | |
| | | 16 | | Гайка М10-6Н.5.099 ГОСТ 5915-70 | 4 | 4 | 4 | 4 | 4 | 4 | 4 | 4 | | | |
| | | | | | | | | | | | | | | | |
| | | | | | | | | | | | | | | | |

| Инв. № подл. | Подпись и дата | Взам. инв. № |
|---|---|---|
| | | |

| Формат | Зона | Поз. | Обозначение | Наименование | Кол. на исполн. 1.435.3-27.2 1.0.00.00- | | | | | | | | | | Примечание |
|---|---|---|---|---|---|---|---|---|---|---|---|---|---|---|---|
| | | | | | — | 01 | 02 | 03 | 04 | 05 | 06 | 07 | | | |
| | | 17 | | Гайка М12-6Н.5.099 | 24 | 26 | 31 | 33 | 24 | 26 | 31 | 33 | | | |
| | | | | ГОСТ 5915-70 | | | | | | | | | | | |
| | | 18 | | Шайба М10.65Г.099 | 4 | 4 | 4 | 4 | 4 | 4 | 4 | 4 | | | |
| | | | | ГОСТ 6402-70 | | | | | | | | | | | |
| | | 19 | | Шайба М12.65Г.099 | 24 | 26 | 31 | 33 | 24 | 26 | 31 | 33 | | | |
| | | | | ГОСТ 6402-70 | | | | | | | | | | | |
| | | 20 | | Штифт 8т6×20 | 5 | 5 | 6 | 7 | 5 | 5 | 6 | 7 | | | |
| | | | | ГОСТ 3128-70 | | | | | | | | | | | |



| Инв. № подл. | Подпись и дата | Взам. инв. № |
|---|---|---|
| | | |

| Формат | Зона | Поз. | Обозначение | Наименование | Кол. на исполн. | | | | | | | | | | Примечание |
|---|---|---|---|---|---|---|---|---|---|---|---|---|---|---|---|
| | | | | | — | | | | | | | | | | |



20992-03 7

Рис.1

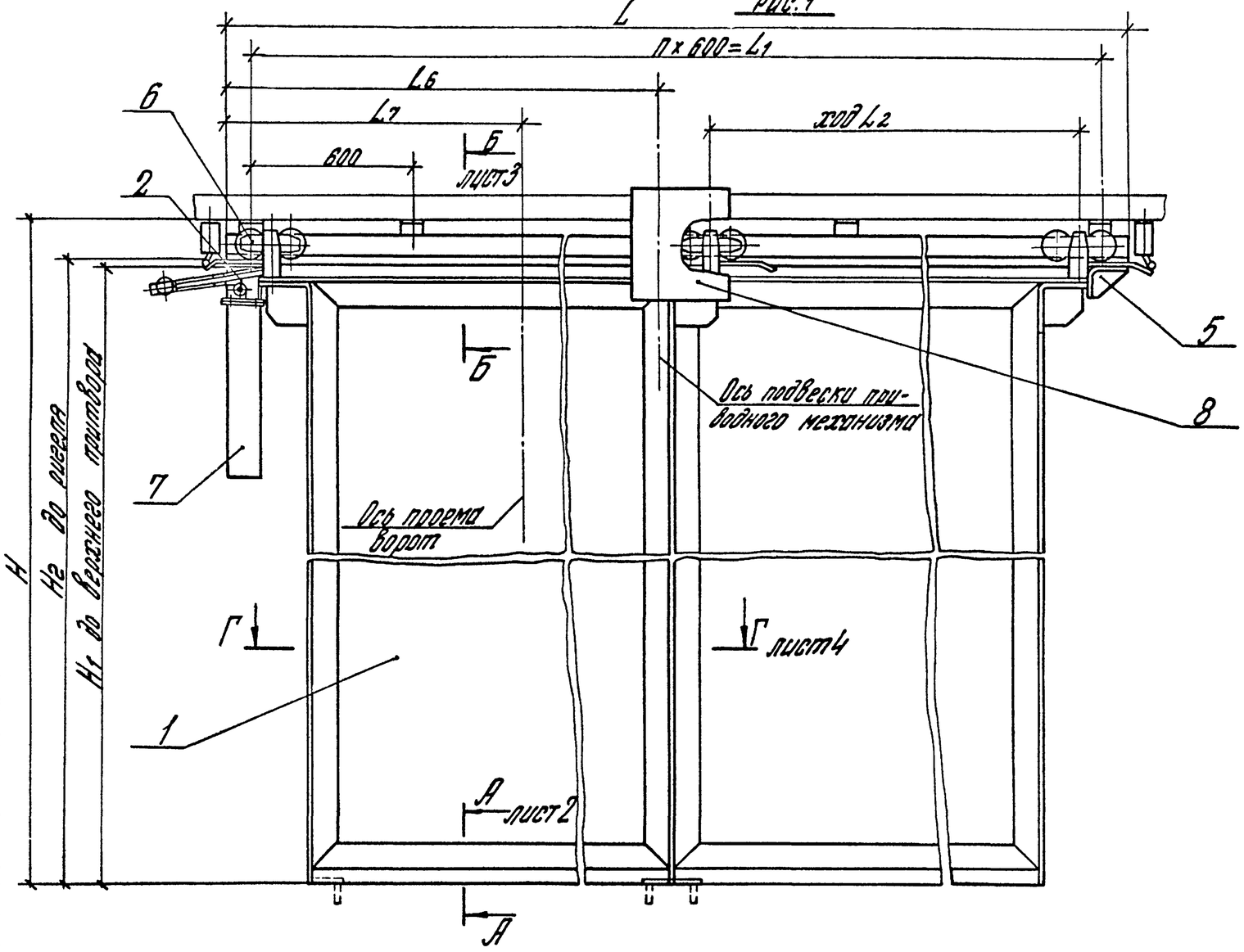


## Технические требования

1* Размеры для справок
2. Неуказанные предельные отклонения размеров: отверстий H14, валов - h 14, остальных $\pm \frac{t_2}{2}$
3. Отклонение от горизонтали монорельса поз. 11 не более 1°.
4. Упор поз. 5 установить на монорельс поз. 11 по месту на монтаже, обеспечив полное открывание ворот.
5. Штифт поз. 20 установить на кронштейне поз. 9 и монорельсе поз. 11 с шагом через один кронштейн поз. 9
6. Путевые переключатели ВК 300 А установить при монтаже ворот, обеспечив ход движения полотна равный $L_2$.

Таблицу исполнений см. на листе 2.

В конструкции ворот использованы изобретения по а.с. N 1153035 и N 1158733.

| | | | |
|---|---|---|---|
| Гл.спец. | Глебочкин | | |
| Н.контр. | Глебочкин | | |
| Рук.гр. | Шестакова | | |

1.4353-27.2 1.0.0000СБ

Ворота неутепленные. Сборочный чертеж

| Стадия | Масса | Масштаб |
|---|---|---|
| Р | см. табл. | 1:20 |
| Лист 1 | Листов 3.5 | |

ЦНИИПРОМЗДАНИЙ

Инв.N подл. | Подпись и дата | Взам.инв.N

20992-03 8

Формат А3

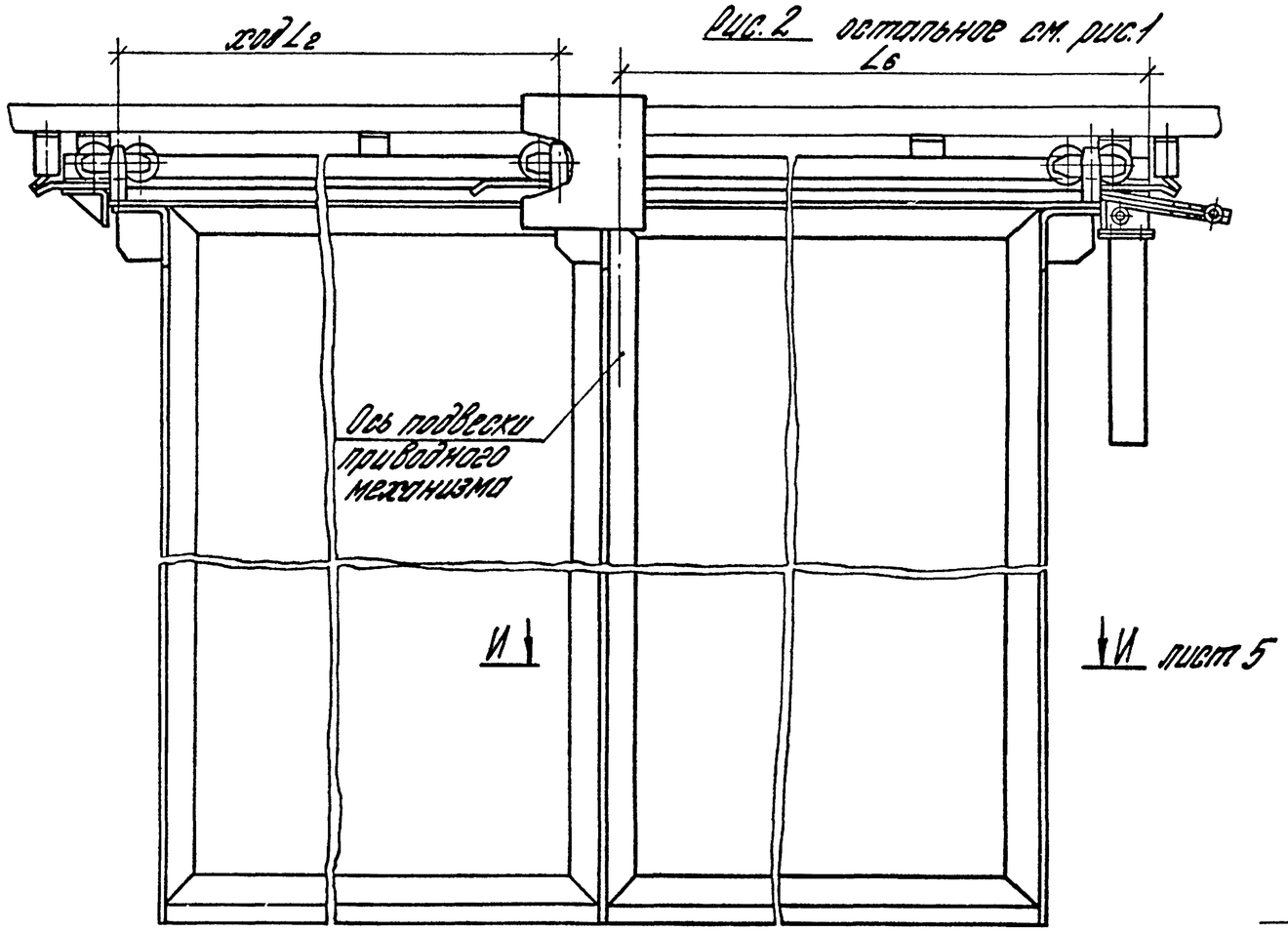


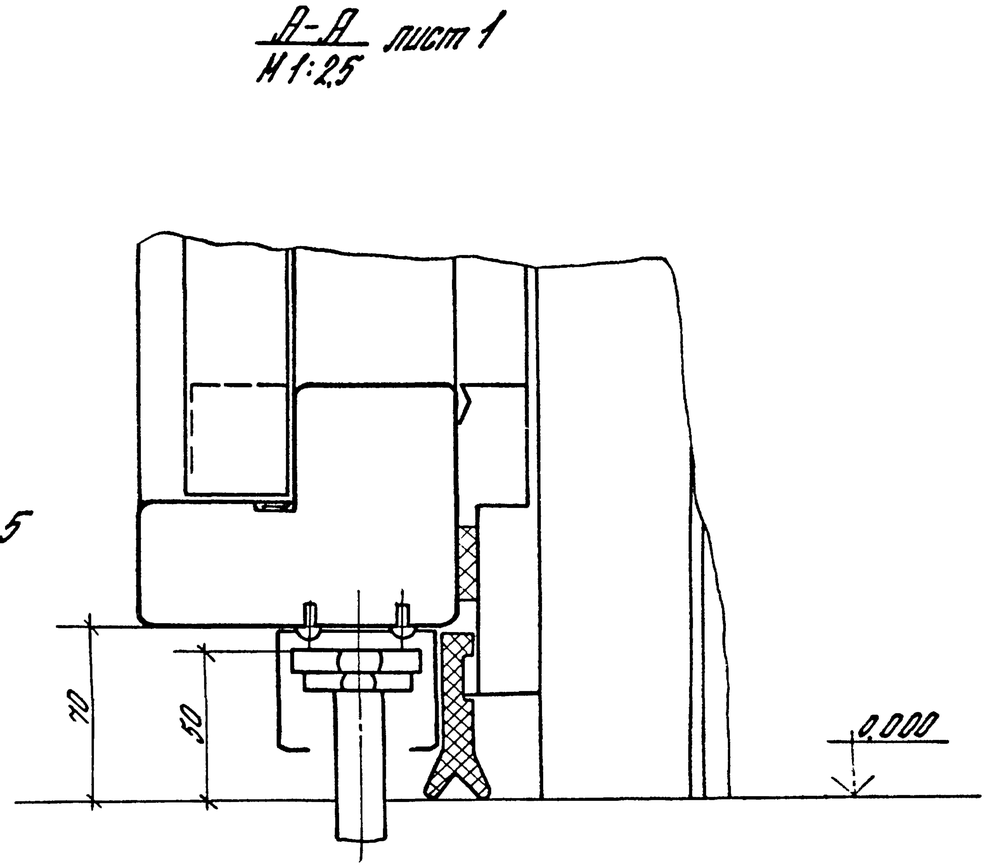


| Обозначение | Марка | Рис. | $L^*$, мм | $L_1$, мм | $L_2$, мм | $L_3^*$, мм | $L_5^*$, мм | $L_6$, мм | $L_7$, мм | $H^*$, мм | $H_1$, мм | $H_2^*$, мм | n | Масса, кг | Примечан. |
|---|---|---|---|---|---|---|---|---|---|---|---|---|---|---|---|
| 1.435.3-27.2. 1.0.00.00 | ВОМ 30-30 Н | 1 | 7300 | 7200 | 3024 | 3000 | 3104 | 3925 | 2150 | 3300 | 2994 | 3000 | 12 | 516 | |
| -01 | ВОМ 36-36 Н | 1 | 8050 | 7800 | 3624 | 3600 | 3704 | 4225 | 2150 | 3900 | 3594 | 3600 | 13 | 584 | |
| -02 | ВОМ 42-42 Н | 1 | 9700 | 9600 | 4224 | 4200 | 4304 | 5125 | 2750 | 4500 | 4194 | 4200 | 16 | 682 | |
| -03 | ВОМ 48-54 Н | 1 | 10450 | 10200 | 4824 | 4800 | 4904 | 5425 | 2750 | 5700 | 5394 | 5400 | 17 | 807 | |
| -04 | ВОМ 30-30 ЛН | 2 | 7300 | 7200 | 3024 | 3000 | 3104 | 3520 | 2150 | 3300 | 2994 | 3000 | 12 | 516 | |
| -05 | ВОМ 36-36 ЛН | 2 | 8050 | 7800 | 3624 | 3600 | 3704 | 3820 | 2150 | 3900 | 3594 | 3600 | 13 | 584 | |
| -06 | ВОМ 42-42 ЛН | 2 | 9700 | 9600 | 4224 | 4200 | 4304 | 4720 | 2750 | 4500 | 4194 | 4200 | 16 | 682 | |
| -07 | ВОМ 48-54 ЛН | 2 | 10450 | 10200 | 4824 | 4800 | 4904 | 5020 | 2750 | 5700 | 5394 | 5400 | 17 | 807 | |

Инв.№ подл. | Подпись и дата | Взам.инв.№

Б–Б
М1:2,5 лист 1

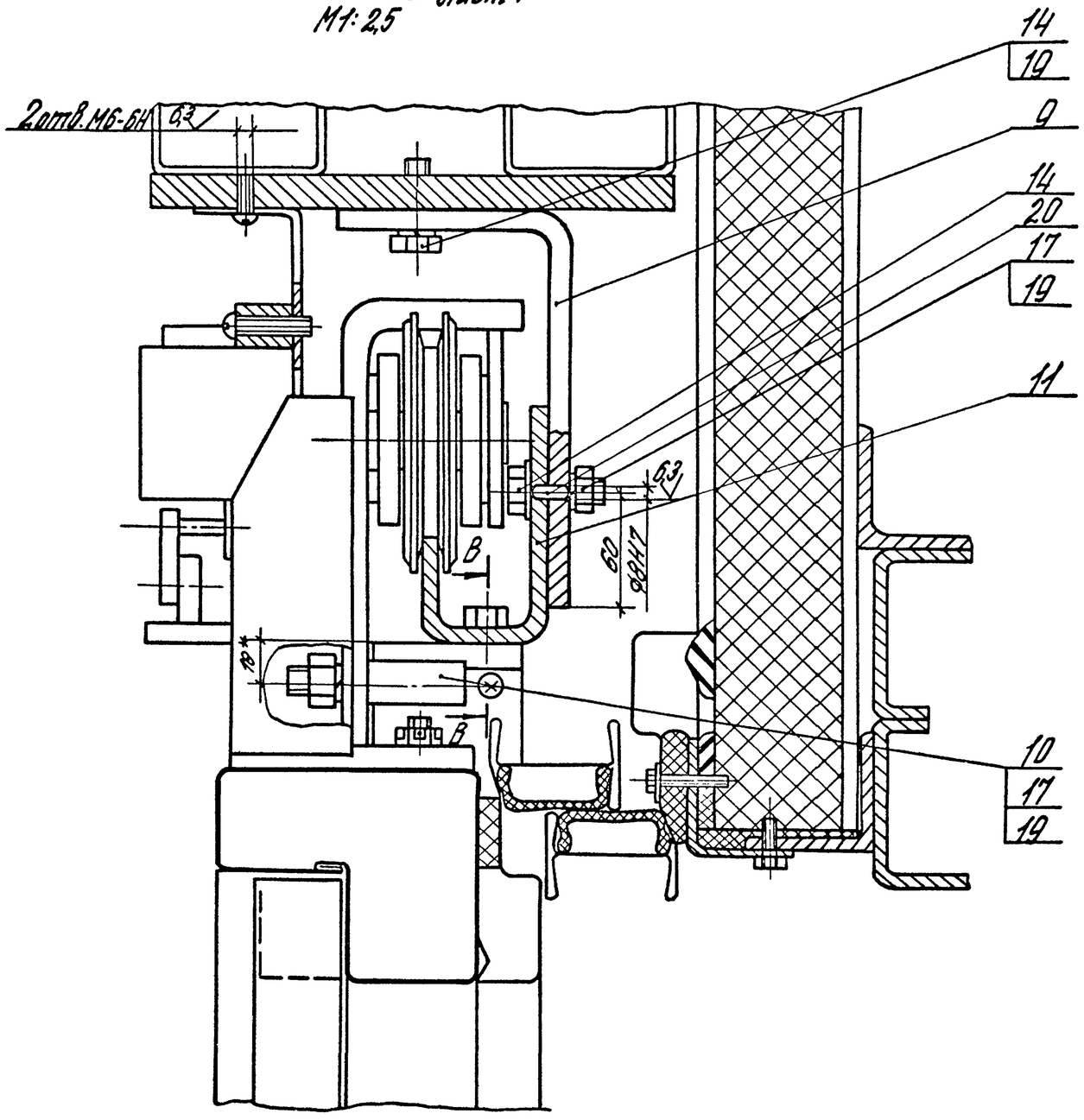


В–В

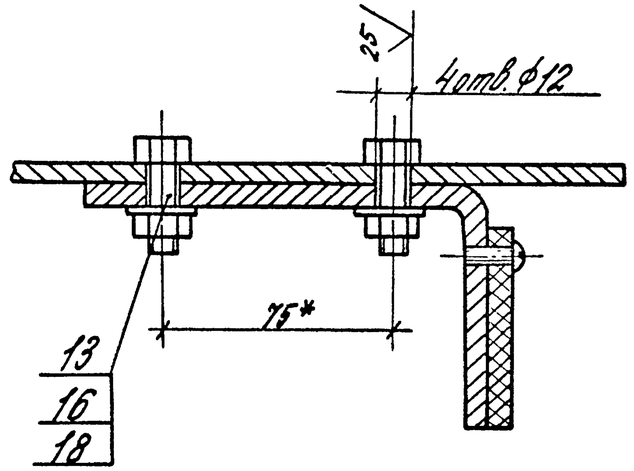


| Инв. № подл. | Подпись и дата | Взам. инв. № |
|---|---|---|
| | | |

1435.3-27.21.0.00.00 СБ

Лист 3

20992-03 10

Формат А3

Г-Г
М1:2 лист 1

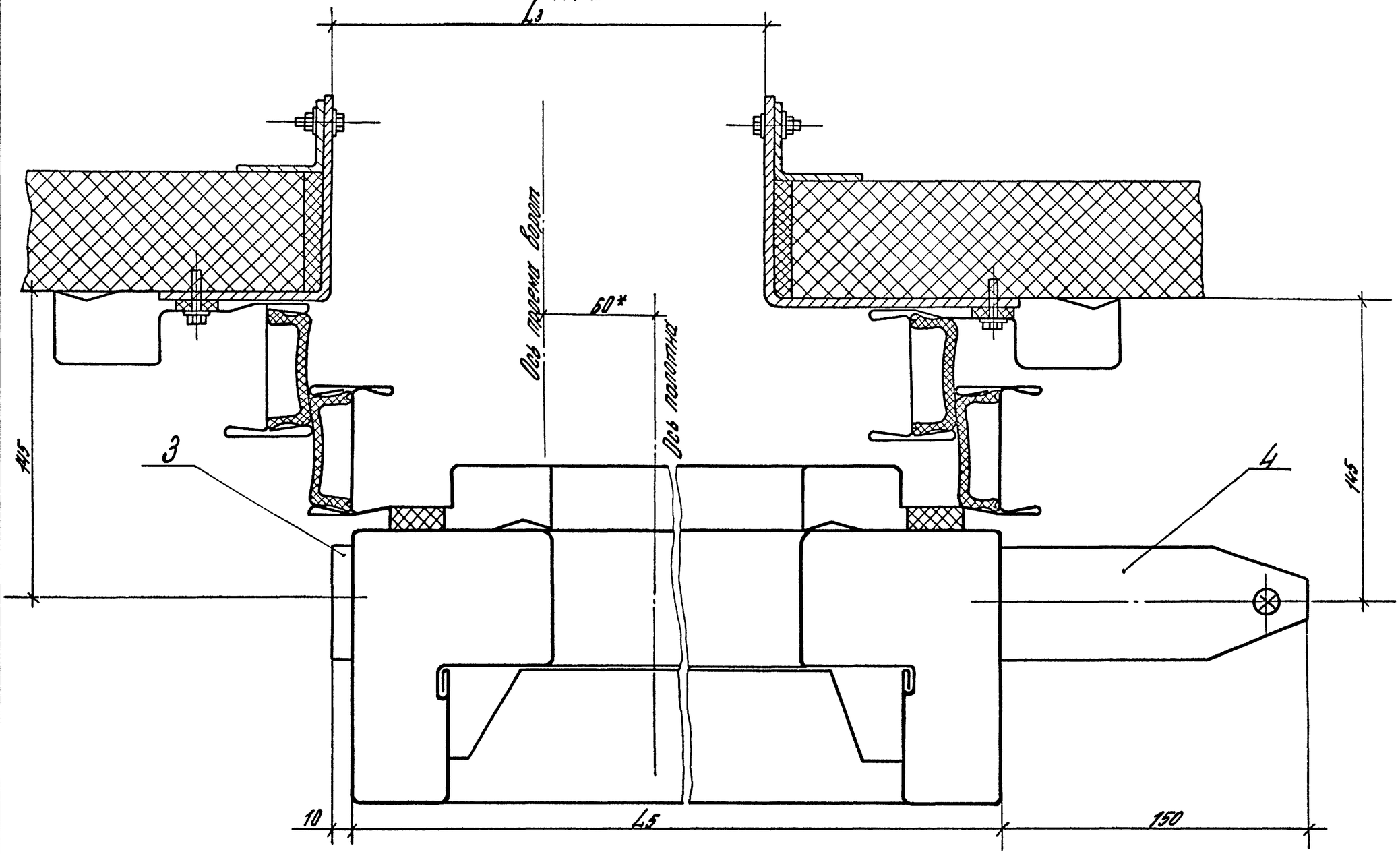


| Инв. № подл. | Подпись и дата | Взам. инв. № |
|---|---|---|
| | | |

1.435.3-27.2. 1.0.00.00 СБ

Лист 4

20992-03 11

Формат А3

И-И лист 2
М1:2

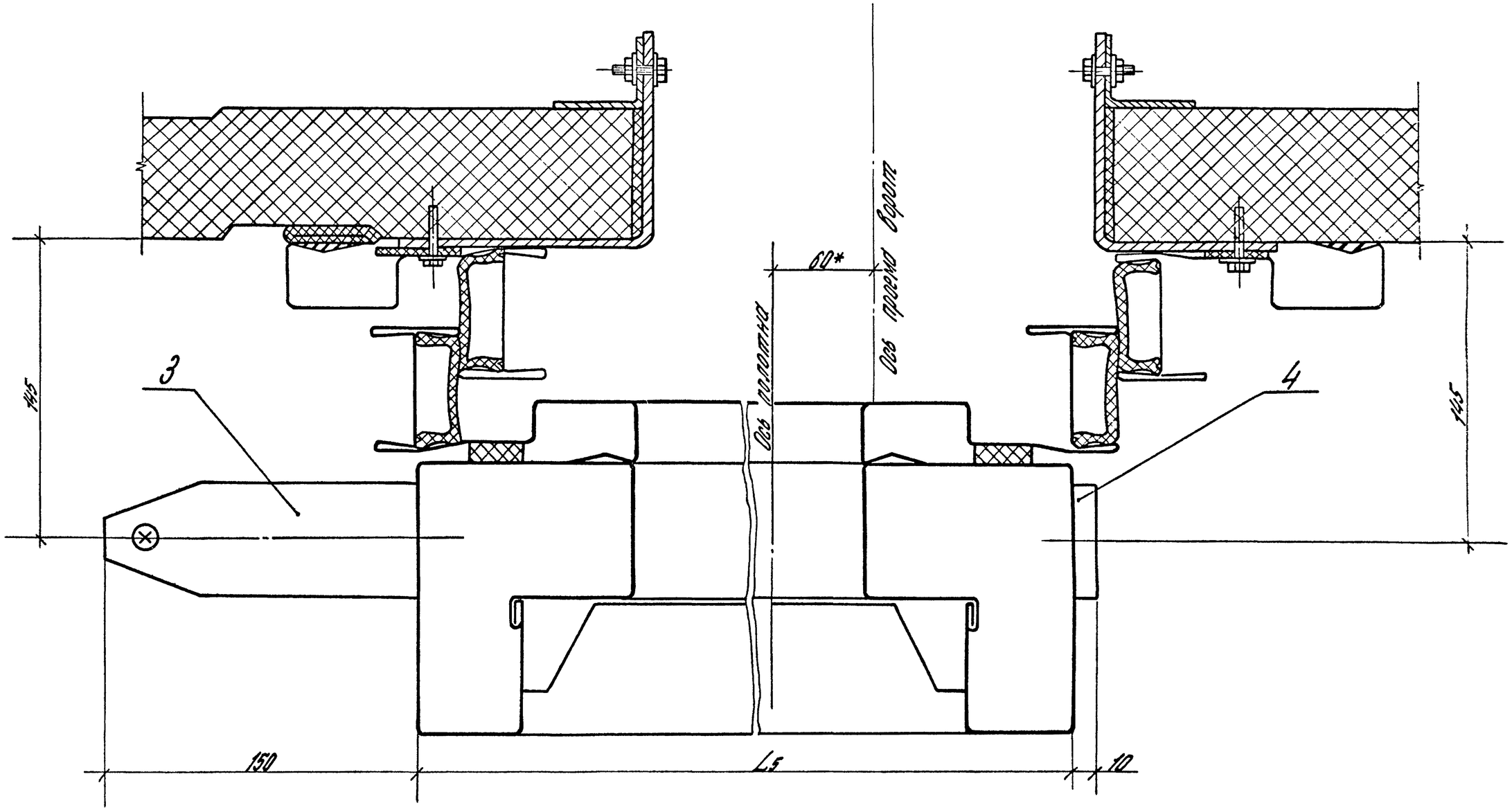


| Инв.№ подл. | Подпись и дата | Взам.инв.№ |
|---|---|---|
| | | |

1.435.3-27.2 1.0.00.00 СБ

Лист 5

20992-03 12

Формат А3

| Инв.N подл. | Подпись и дата | Взам. инв.N |
|---|---|---|
| | | |

| Формат | Зона | Поз. | Обозначение | Наименование | Кол. на исполн. 1.435.3-27.2 01.00.00- — | 01 | 02 | 03 | 04 | 05 | 06 | 07 | | | Примечание |
|---|---|---|---|---|---|---|---|---|---|---|---|---|---|---|---|
| | | | | Документация | | | | | | | | | | | |
| А3 | | | 1.435.3-27.2 01.00.00 СБ | Сборочный чертеж | × | × | × | × | × | × | × | × | | | |
| | | | | Сборочные единицы | | | | | | | | | | | |
| А4 | | 1 | 1.435.3-27.3 01.01.00-04 | Рама | 1 | 1 | | | | | | | | | |
| | | | -05 | Рама | | | 1 | 1 | | | | | | | |
| | | | -06 | Рама | | | | | 1 | 1 | | | | | |
| | | | -07 | Рама | | | | | | | 1 | 1 | | | |
| А4 | | 2 | 1.435.3-27.3 01.03.00 | Обрамление | 1 | 1 | | | | | | | | | |
| | | | -01 | Обрамление | | | 1 | 1 | | | | | | | |
| | | | -02 | Обрамление | | | | | 1 | 1 | | | | | |
| | | | -03 | Обрамление | | | | | | | 1 | 1 | | | |

| | | | | |
|---|---|---|---|---|
| Зав.отд. | Исаков | | | 1.435.3-27.2 01.00.00 |
| Н.контр. | Шерстнева | | | |
| Зам.зав.отд. | Кочергин | | | Полотно |
| Рук.бриг. | Овечкин | | | |

| Стадия | Лист | Листов |
|---|---|---|
| Р | 1 | 5 |

ЭКБ ВПО „Союзстройконструкция"

формат А4

| Инв.N подл. | Подпись и дата | Взам. инв.N |
|---|---|---|
| | | |

| Формат | Зона | Поз. | Обозначение | Наименование | Кол. на исполн. 1.435.3-27.2 01.00.00- — | 01 | 02 | 03 | 04 | 05 | 06 | 07 | | | Примечание |
|---|---|---|---|---|---|---|---|---|---|---|---|---|---|---|---|
| А4 | | 3 | 1.435.3-27.3 01.04.00 | Обрамление | | 1 | | | | | | | | | |
| | | | -01 | Обрамление | | | | 1 | | | | | | | |
| | | | -02 | Обрамление | | | | | | 1 | | | | | |
| | | | -03 | Обрамление | | | | | | | | 1 | | | |
| | | 4 | 1.435.3-27.3 01.04.00-04 | Обрамление | 1 | | | | | | | | | | |
| | | | -05 | Обрамление | | | 1 | | | | | | | | |
| | | | -06 | Обрамление | | | | | 1 | | | | | | |
| | | | -07 | Обрамление | | | | | | | 1 | | | | |
| А4 | | 5 | 1.435.3-27.3 01.05.00 | Обрамление | 1 | | | | | | | | | | |
| | | | -01 | Обрамление | | | 1 | | | | | | | | |
| | | | -02 | Обрамление | | | | | 1 | | | | | | |
| | | | -03 | Обрамление | | | | | | | 1 | | | | |
| А4 | | 6 | 1.435.3-27.3 01.05.00-04 | Обрамление | | 1 | | | | | | | | | |
| | | | -05 | Обрамление | | | | 1 | | | | | | | |
| | | | -06 | Обрамление | | | | | | 1 | | | | | |
| | | | -07 | Обрамление | | | | | | | | 1 | | | |

1.435.3-27.2 01.00.00

Лист 2

формат А4

20992-03 13

| Инв. N подл. | Подпись и дата | Взам. инв. N |
|---|---|---|
| | | |

| Формат | Зона | Поз. | Обозначение | Наименование | Кол. на исполн. 1.435.3-27.2 01.00.00- — | 01 | 02 | 03 | 04 | 05 | 06 | 07 | | | Примечание |
|---|---|---|---|---|---|---|---|---|---|---|---|---|---|---|---|
| | | | | | | | | | | | | | | | |
| | | | | Детали | | | | | | | | | | | |
| | | | | | | | | | | | | | | | |
| А4 | | 10 | 1.435.3-27.3 01.00.01 | Обрамление | 1 | 1 | | | | | | | | | |
| | | | -01 | Обрамление | | | 1 | 1 | | | | | | | |
| | | | -02 | Обрамление | | | | | 1 | 1 | | | | | |
| | | | -03 | Обрамление | | | | | | | 1 | 1 | | | |
| А4 | | 11 | 1.435.3-27.2 01.00.02 | Вкладыш | 32 | 32 | 34 | 34 | 40 | 40 | 44 | 44 | | | |
| А4 | | 12 | 1.435.3-27.2 01.00.03 | Панель | | | | | 2 | 2 | | | | | |
| | | | -01 | Панель | | | 2 | 2 | | | | | | | |
| | | | -02 | Панель | | | | | | | 2 | 2 | | | |
| | | | -03 | Панель | 2 | 2 | | | | | | | | | |
| | | | | Панель | | | | | | | | | | | |
| | | | | Профиль С44-1000-0,8 | | | | | | | | | | | |
| | | | | ГОСТ 24045-80 | | | | | | | | | | | |
| Б4 | | 13 | 1.435.3-27.2 01.00.04 | L = 2877 мм | 1 | 1 | | | | | | | | | 24,5 кг |
| Б4 | | 14 | 1.435.3-27.2 01.00.05 | L = 3477 мм | | | 2 | 2 | | | | | | | 29,6 кг |
| Б4 | | 15 | 1.435.3-27.2 01.00.06 | L = 4077 мм | | | | | 3 | 3 | | | | | 34,7 кг |
| Б4 | | 16 | 1.435.3-27.2 01.00.07 | L = 5277 мм | | | | | | | 3 | 3 | | | 44,9 кг |

1.435.3-27.2 01.00.00 — Лист 3

Формат А4

| Инв. N подл. | Подп. и дата | Взам. инв. N |
|---|---|---|
| | | |

| Формат | Зона | Поз. | Обозначение | Наименование | Кол. на исполн. 1.435.3-27.2 01.00.00- — | 01 | 02 | 03 | 04 | 05 | 06 | 07 | | | Примечание |
|---|---|---|---|---|---|---|---|---|---|---|---|---|---|---|---|
| | | | | Прокладка | | | | | | | | | | | Нормаль Первоуральского завода |
| | | | | Профиль 2.906 | | | | | | | | | | | |
| Б4 | | 17 | 1.435.3-27.2 01.00.08 | L = 3017 мм | 2 | 2 | | | | | | | | | 1,2 кг |
| Б4 | | | 1.435.3-27.2 01.00.09 | L = 3617 мм | | | 2 | 2 | | | | | | | 1,5 кг |
| Б4 | | | 1.435.3-27.2 01.00.10 | L = 4217 мм | | | | | 2 | 2 | | | | | 1,8 кг |
| Б4 | | | 1.435.3-27.2 01.00.11 | L = 4817 мм | | | | | | | 2 | 2 | | | 2,1 кг |
| Б4 | | 18 | 1.435.3-27.2 01.00.12 | L = 2965 мм | 2 | 2 | | | | | | | | | 1,2 кг |
| Б4 | | | 1.435.3-27.2 01.00.13 | L = 3565 мм | | | 2 | 2 | | | | | | | 1,5 кг |
| Б4 | | | 1.435.3-27.2 01.00.14 | L = 4165 мм | | | | | 2 | 2 | | | | | 1,8 кг |
| Б4 | | | 1.435.3-27.2 01.00.15 | L = 5365 мм | | | | | | | 2 | 2 | | | 2,4 кг |
| А4 | | 19 | 1.435.3-27.3 01.00.11 | Вкладыш | 7 | 7 | 8 | 8 | 9 | 9 | 9 | 9 | | | |

1.435.3-272 01.00.00 — Лист 4

Формат А4

| Инв. N подл. | Подпись и дата | Взам. инв. N |
|---|---|---|
| | | |

| Формат | Зона | Поз. | Обозначение | Наименование | Кол. на исполн. 1.435.3-27.2 01.00.00- — | 01 | 02 | 03 | 04 | 05 | 06 | 07 | | | Примечание |
|---|---|---|---|---|---|---|---|---|---|---|---|---|---|---|---|
| | | | | | | | | | | | | | | | |
| | | | | Прочие изделия | | | | | | | | | | | |
| | | | | | | | | | | | | | | | |
| | | 20 | | Винт 3-4,2×13 ЦЭ | 66 | 66 | 74 | 74 | 76 | 76 | 88 | 88 | | | |
| | | | | ТУ67-637-84 | | | | | | | | | | | |
| | | 21 | | Заклепка ЗК-10 | 32 | 32 | 34 | 34 | 40 | 40 | 44 | 44 | | | |
| | | | | ТУ67-730-85 | | | | | | | | | | | |
| | | | | | | | | | | | | | | | |
| | | | | | | | | | | | | | | | |
| | | | | | | | | | | | | | | | |
| | | | | Материалы | | | | | | | | | | | |
| | | | | | | | | | | | | | | | |
| | | 25 | | Профиль резиновый | 9,3 | 9,3 | 11,1 | 11,1 | 12,9 | 12,9 | 15,9 | 15,9 | | | м |
| | | | | 2.908 Нормаль Перво-уральского завода | | | | | | | | | | | |
| | | 26 | | Профиль резиновый | | | | | | | | | | | |
| | | | | 2.910 Нормаль Перво-уральского завода | 3,15 | 3,15 | 3,75 | 3,75 | 4,35 | 4,35 | 4,95 | 4,95 | | | м |
| | | | | | | | | | | | | | | | |
| | | | | | | | | | | | | | | | |
| | | | | | | | | | | | | | | | |

1.435.3-27.2 01.00.00

Лист 5

Формат А4

| Инв. N подл. | Подпись и дата | Взам. инв. N |
|---|---|---|
| | | |

| Формат | Зона | Поз. | Обозначение | Наименование | Кол. на исполн. | | | | | | | | | | Примечание |
|---|---|---|---|---|---|---|---|---|---|---|---|---|---|---|---|
| | | | | | | | | | | | | | | | |
| | | | | | | | | | | | | | | | |
| | | | | | | | | | | | | | | | |

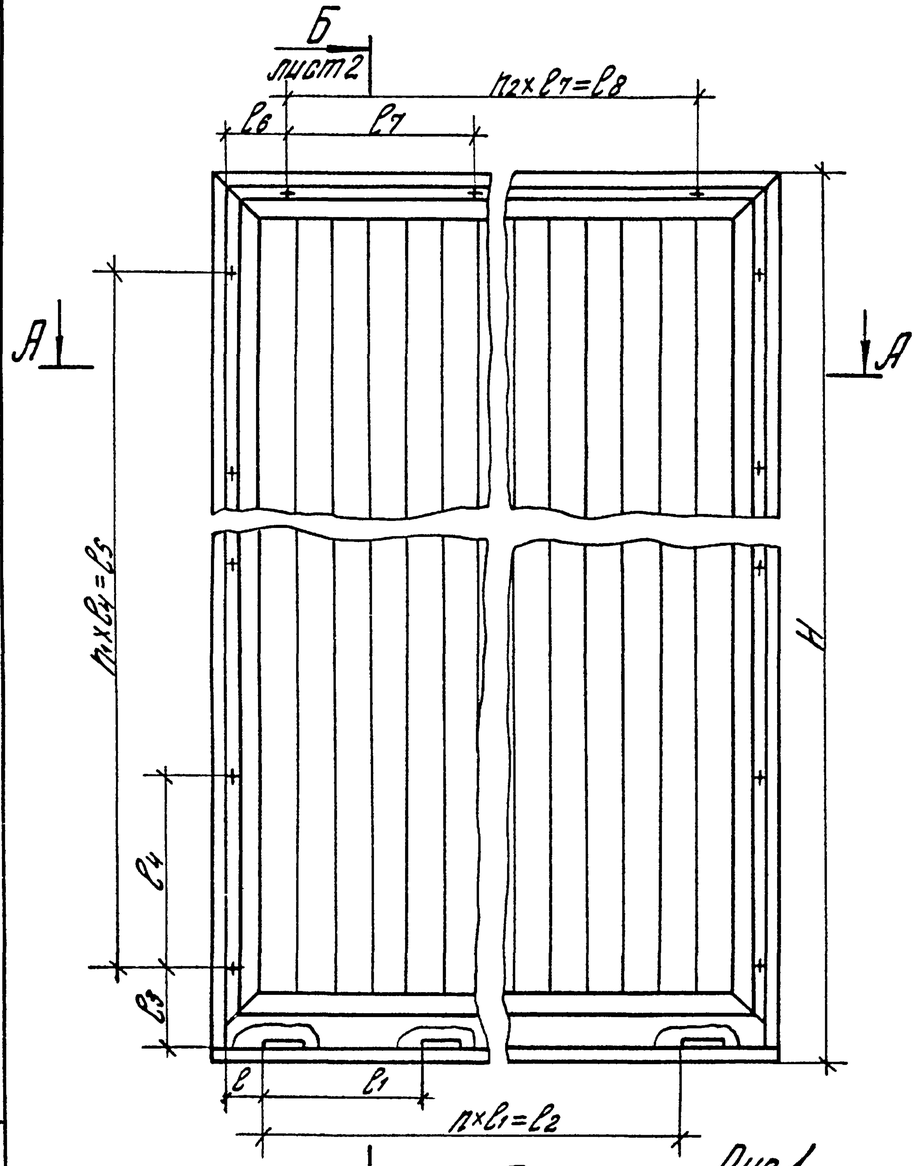


Рис.1
М1:4

| Обозначение | Рис. для сеч. А-А | B, мм | B1, мм | H, мм | H1, мм | ℓ, мм | ℓ1, мм | ℓ2, мм | ℓ3, мм | ℓ4, мм | ℓ5, мм | ℓ6, мм | ℓ7, мм | ℓ8, мм | n | n1 | n2 | n3 | Масса кг |
|---|---|---|---|---|---|---|---|---|---|---|---|---|---|---|---|---|---|---|---|
| 1.435.3-27.2 01.00.00 | 1 | 3144 | 3104 | 3072 | 2982 | 112 | 480 | 2880 | 246 | 510 | 2550 | 227 | 530 | 2650 | 6 | 5 | 5 | 24 | 213 |
| -01 | 2 | 3144 | 3104 | 3072 | 2982 | 112 | 480 | 2880 | 246 | 510 | 2550 | 227 | 530 | 2650 | 6 | 5 | 5 | 24 | 213 |
| -02 | 1 | 3744 | 3704 | 3672 | 3582 | 86 | 500 | 3500 | 261 | 520 | 3120 | 232 | 540 | 3240 | 7 | 6 | 6 | 28 | 267 |
| -03 | 2 | 3744 | 3704 | 3672 | 3582 | 86 | 500 | 3500 | 261 | 520 | 3120 | 232 | 540 | 3240 | 7 | 6 | 6 | 28 | 267 |
| -04 | 1 | 4344 | 4304 | 4272 | 4182 | 136 | 500 | 4000 | 261 | 530 | 3710 | 227 | 550 | 3850 | 8 | 7 | 7 | 32 | 337 |
| -05 | 2 | 4344 | 4304 | 4272 | 4182 | 136 | 500 | 4000 | 261 | 530 | 3710 | 227 | 550 | 3850 | 8 | 7 | 7 | 32 | 337 |
| -06 | 1 | 4944 | 4904 | 5472 | 5382 | 136 | 575 | 4600 | 246 | 550 | 4950 | 212 | 560 | 4480 | 8 | 9 | 8 | 38 | 448 |
| -07 | 2 | 4944 | 4904 | 5472 | 5382 | 136 | 575 | 4600 | 246 | 550 | 4950 | 212 | 560 | 4480 | 8 | 9 | 8 | 38 | 448 |

1* Размеры для справок.
2. Неуказанные предельные отклонения размеров ±t2/2

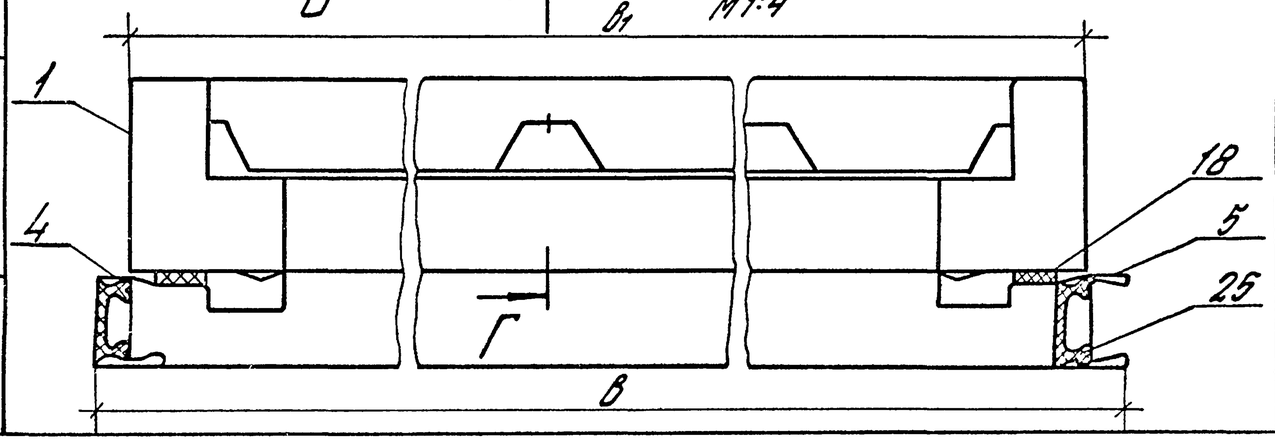


| | | | |
|---|---|---|---|
| Зав.отд. | Исаков | | |
| Н.конто. | Шерстнева | | |
| Зам.зав.отд. | Кочергин | | |
| Инж.конст. | Овечкин | | |

1.435.3-27.2 01.00.00 СБ

Полотно.
Сборочный чертеж

| Стадия | Масса | Масштаб |
|---|---|---|
| Р | См. табл. | 1:15 |

Лист 1 | Листов 2

ЭКБ ВПО „Союзстройконструкция"

Инв.№ подл. | Подпись и дата | Взам.инв.№

20992-03 16

Формат А3

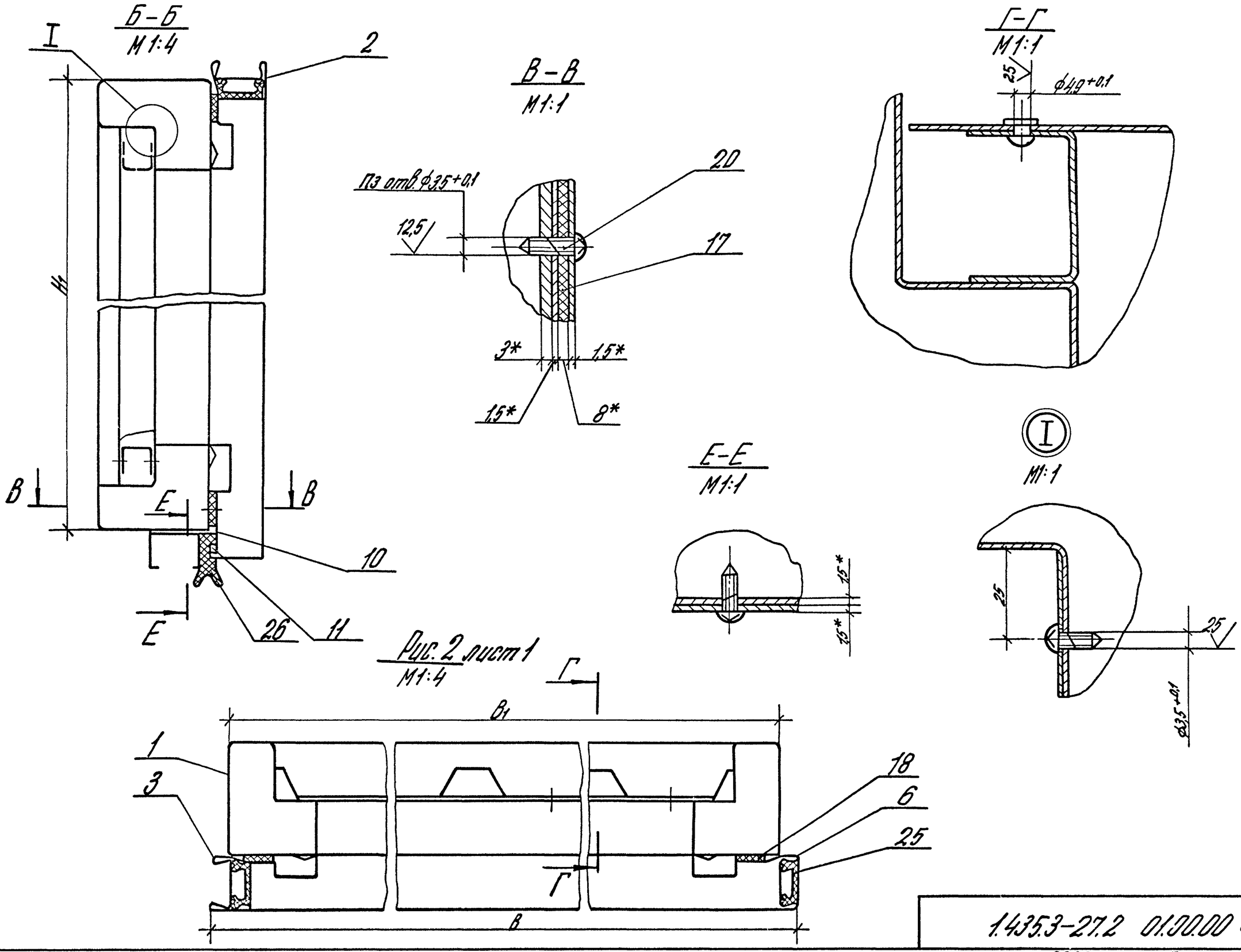


Рис. 2 лист 1
М1:4

| | |
|---|---|
| Инв. № подл. | Подпись и дата | Взам. инв. № |

1.435.3-27.2 01.00.00 СБ

Лист 2



Формат А3

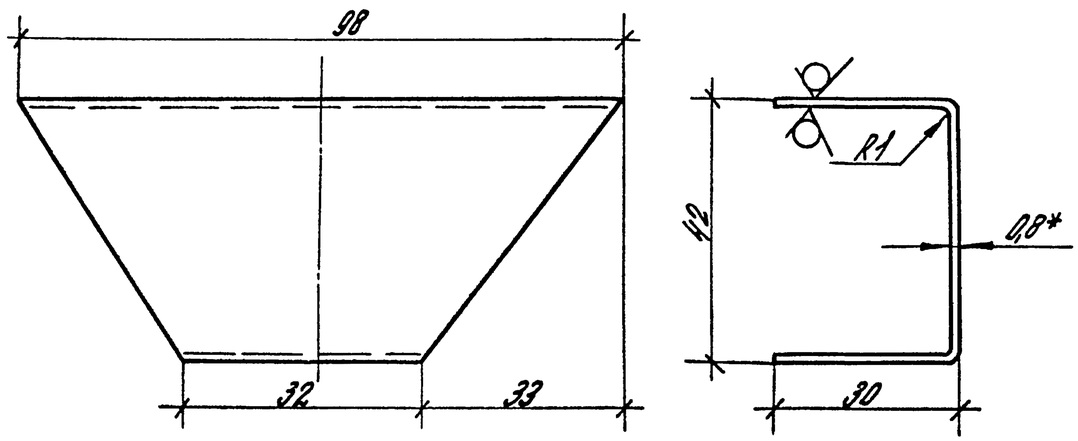


* Размер для справок.

| | | | | | | |
|---|---|---|---|---|---|---|
| Взам. инв. N | | | | | | |
| Подпись и дата | | | | | | |
| Инв. N подл. | Зав. отд. | Исаков | | 1.435.3-27.2 01.00.02 | | |
| | Н. контр. | Шерстнева | | Вкладыш | Стадия: Р | Масса: 0,04 / Масштаб: 1:1 |
| | Зам. зав. отд. | Кочергин | | | Лист | Листов 1 |
| | Рук. брига. | Овечкин | | ДЦ А-ПВ-0-0,8 ГОСТ 19904-74<br>08Г-МТ-УР-2 ГОСТ 14918-80 | ЭКБ ВПО Союзстройконструкция | |

формат А4

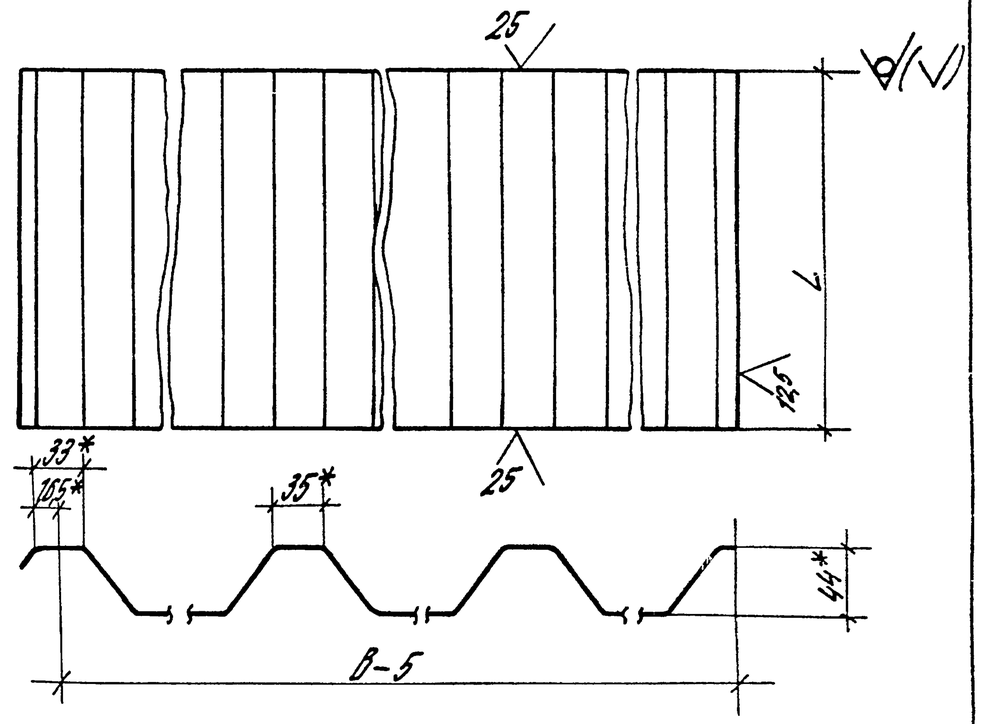


| Обозначение | B, мм | L, мм | Масса, кг |
|---|---|---|---|
| 1.435.3-27.2 01. 00.03 | 600 | 4077 | 20 |
| -01 | 800 | 3477 | 22,9 |
| -02 | 900 | 5277 | 39 |
| -03 | 1000 | 2877 | 23,9 |

* Размеры для справок.

| | | | | | | |
|---|---|---|---|---|---|---|
| Взам. инв. N | | | | | | |
| Подпись и дата | | | | | | |
| Инв. N подл. | Зав. отд. | Исаков | | 1.435.3-27.2 01.00.03 | | |
| | Н. контр. | Шерстнева | | Панель | Стадия: Р | Масса: см. табл. / Масштаб: 1:4 |
| | Зам. зав. отд. | Кочергин | | | Лист | Листов 1 |
| | Рук. брига. | Овечкин | | Профиль С44-1000-0,8 ГОСТ 24045-80 | ЭКБ ВПО Союзстройконструкция | |



Формат А4

Таблица 1

| Марка изделия | Код изделия | Наименование и код | | | | | | | | | | | | | | | | | | | | | | |
|---|---|---|---|---|---|---|---|---|---|---|---|---|---|---|---|---|---|---|---|---|---|---|---|---|
| | | Мелкосортная сталь 093300, 095300 | | | | | | | | Среднесортная сталь 093200, 095200 | | | | | | | Крупносортная сталь 093100, 095100 | | | | | | | |
| | | Расход, кг | | | | | | | | | | | | | | | | | | | | | | |
| | | Квадрат от 10 до 19 | Полоса δ= от 12 до 45 | ∟ 20×20 | ∟ | Всего конструкционной стали | ф от 10 до 19 | Итого | С учетом Котх 1,05 | Квадрат от 20 до 30 | Полоса δ= от 50 до 56 | ∟ от 45×23 до 63×40 | ∟ | Всего конструкционной стали | ф от 20 до 38 | Итого | С учетом Котх= 1,05 | Квадрат от 32 до 120 | Полоса δ= от 60 до 200 | ∟ 75×45 и более | ∟ 70×50 | Всего конструкционной стали | ф от 32 до 250 | Итого | С учетом Котх= 1,05 |
| ВОМ30-30Н | | 0,73 | 3,1 | | | 3,83 | 1,05 | 4,88 | 5,12 | 12 | | | | 12 | 2,75 | 14,75 | 15,5 | | | | | | 8,85 | 8,85 | 9,3 |
| ВОМ36-36Н | | 0,73 | 3,1 | | | 3,83 | 1,05 | 4,88 | 5,12 | 14,4 | | | | 14,4 | 2,75 | 17,15 | 18 | | | | | | 8,85 | 8,85 | 9,3 |
| ВОМ42-42Н | | 0,73 | 3,1 | | | 3,83 | 1,05 | 4,88 | 5,12 | 16,8 | | | | 16,8 | 2,75 | 19,55 | 20,5 | | | | | | 8,85 | 8,85 | 9,3 |
| ВОМ48-54Н | | 0,73 | 3,1 | | | 3,83 | 1,05 | 4,88 | 5,12 | 19,2 | | | | 19,2 | 2,75 | 21,95 | 22 | | | | | | 8,85 | 8,85 | 9,3 |
| ВОМ30-30ЛН | | 0,73 | 3,1 | | | 3,83 | 1,05 | 4,88 | 5,12 | 12 | | | | 12 | 2,75 | 14,75 | 15,5 | | | | | | 8,85 | 8,85 | 9,3 |
| ВОМ36-36ЛН | | 0,73 | 3,1 | | | 3,83 | 1,05 | 4,88 | 5,12 | 14,4 | | | | 14,4 | 2,75 | 17,15 | 18 | | | | | | 8,85 | 8,85 | 9,3 |
| ВОМ42-42ЛН | | 0,73 | 3,1 | | | 3,83 | 1,05 | 4,88 | 5,12 | 16,8 | | | | 16,8 | 2,75 | 19,55 | 20,5 | | | | | | 8,85 | 8,85 | 9,3 |
| ВОМ48-54ЛН | | 0,73 | 3,1 | | | 3,83 | 1,05 | 4,88 | 5,12 | 19,2 | | | | 19,2 | 2,75 | 21,95 | 22 | | | | | | 8,85 | 8,85 | 9,3 |

Продолжение таблицы 1

| Марка изделия | Код изделия | Наименование и код | | | | | | | | | | | | | | | | | | | |
|---|---|---|---|---|---|---|---|---|---|---|---|---|---|---|---|---|---|---|---|---|---|
| | | Тонколистовая сталь 097200, 097300 | | | | | | Толстолистовая сталь 097100 | | | | Листовая оцинкованная сталь 101100 | Гнутые профили 112000 | | | | | | Трубы 130103 | |
| | | Расход, кг | | | | | | | | | | | | | | | | | | | |
| | | В от 1 до 1,8 | В от 1,9 до 3,9 | Рифл. S=3 | Волнистая | Итого | С учетом Котх= 1,05 | δ=4 и более | Широкополосная универсальн. | Итого | С учетом Котх= 1,05 | по серии | С учетом Котх 1,05 | □ | ⊂ 180×80×4 | ⊂ 80×32×4 | Настил профилированный | Итого | С учетом Котх= 1,05 | по серии | С учетом Котх= 1,05 |
| ВОМ30-30Н | | 0,22 | 13,2 | | | 13,42 | 14,1 | 195 | | 195 | 204,8 | 117,6 | 123,5 | | | | 72,3 | 72,3 | 75,9 | 1,0 | 1,05 |
| ВОМ36-36Н | | 0,22 | 13,2 | | | 13,42 | 14,1 | 205,5 | | 205,5 | 215,8 | 141 | 148 | | | | 105 | 105 | 110,25 | 1,0 | 1,05 |
| ВОМ42-42Н | | 0,22 | 13,2 | | | 13,42 | 14,1 | 231 | | 231 | 242,6 | 164,2 | 172,4 | | | | 144,1 | 144,1 | 151,3 | 1,0 | 1,05 |
| ВОМ48-54Н | | 0,22 | 13,2 | | | 13,42 | 14,1 | 249 | | 249 | 261,5 | 209,3 | 219,8 | | | | 212,7 | 212,7 | 223,3 | 1,0 | 1,05 |
| ВОМ30-30ЛН | | 0,22 | 13,2 | | | 13,42 | 14,1 | 195 | | 195 | 204,8 | 117,6 | 123,5 | | | | 72,3 | 72,3 | 75,9 | 1,0 | 1,05 |
| ВОМ36-36ЛН | | 0,22 | 13,2 | | | 13,42 | 14,1 | 205,5 | | 205,5 | 215,8 | 141 | 148 | | | | 105 | 105 | 110,25 | 1,0 | 1,05 |
| ВОМ42-42ЛН | | 0,22 | 13,2 | | | 13,42 | 14,1 | 231 | | 231 | 242,6 | 164,2 | 172,4 | | | | 144,1 | 144,1 | 151,3 | 1,0 | 1,05 |
| ВОМ48-54ЛН | | 0,22 | 13,2 | | | 13,42 | 14,1 | 249 | | 249 | 261,5 | 209,3 | 219,8 | | | | 212,7 | 212,7 | 223,3 | 1,0 | 1,05 |

Взам. инв. № | Подпись и дата | Инв. № подл.

| | | | |
|---|---|---|---|
| Зав. отд. | Исаков | | |
| Н. контр. | Шерстнева | | |
| Зам. зав. отд. | Кочергин | | |
| Рук. груп. | Овечкин | | |

1.435.3-27.2 00.00.00 РМ

Ведомость расхода материалов

| Стадия | Лист | Листов |
|---|---|---|
| Р | 1 | 2 |

ЭКБ. ВПО „Союзстройконструкция"



Формат А3

Таблица 2

| Марка изделия | Код изделия | Наименование и код | | | | | | | | | | | | | | | |
|---|---|---|---|---|---|---|---|---|---|---|---|---|---|---|---|---|---|
| | | резина-пластина 25 4311 0100 | | Резина | | Поливинилхлорид | | сталь 08Т010 | | чугун 081000 | | | | | | | |
| | | Расход, кг | | | | | | | | | | | | | | | |
| | | По серии | С учетом Kотх=1,05 | По серии | С учетом Kотх=1,05 | По серии | С учетом Kотх=1,05 | По серии | С учетом Kотх=1,05 | По серии | С учетом Kотх=1,05 | | | | | | |
| ВОМ 30-30 Н | | | | 8 | 8,4 | 4,8 | 5 | | | 25 | 26,3 | | | | | | |
| ВОМ 36-36 Н | | | | 9,5 | 9,98 | 6 | 6,3 | | | 25 | 26,3 | | | | | | |
| ВОМ 42-42 Н | | | | 11 | 11,6 | 7,2 | 7,6 | | | 25 | 26,3 | | | | | | |
| ВОМ 48-54 Н | | | | 13 | 13,6 | 10 | 10,5 | | | 25 | 26,3 | | | | | | |
| ВОМ 30-30 ЛН | | | | 8 | 8,4 | 4,8 | 5 | | | 25 | 26,3 | | | | | | |
| ВОМ 36-36 ЛН | | | | 9,5 | 9,98 | 6 | 6,3 | | | 25 | 26,3 | | | | | | |
| ВОМ 42-42 ЛН | | | | 11 | 11,6 | 7,2 | 7,6 | | | 25 | 26,3 | | | | | | |
| ВОМ 48-54 ЛН | | | | 13 | 13,6 | 10 | 10,5 | | | 25 | 26,3 | | | | | | |

Инв. № подл. | Подпись и дата | Взам. инв. №

| Номер строки | Наименование | Код ОКП | Обозначение документа на поставку | Поставщик | Кол. на исполн. 1.435.3-27.2. 1.0.00.00 — | 01 | 02 | 03 | 04 | 05 | 06 | 07 | | | Примечание |
|---|---|---|---|---|---|---|---|---|---|---|---|---|---|---|---|
| 1 | | | | | | | | | | | | | | | |
| 2 | Редуктор 24-80-40-52-2-2 | | ТУ2-056-218-83 | Ленинградский завод | 1 | 1 | 1 | 1 | 1 | 1 | 1 | 1 | | | |
| 3 | | | | „Редуктор" | | | | | | | | | | | |
| 4 | | | | | | | | | | | | | | | |
| 5 | Подшипник 60203 | | ГОСТ 7242-81 | | 4 | 4 | 4 | 4 | 4 | 4 | 4 | 4 | | | |
| 6 | | | | | | | | | | | | | | | |
| 7 | Канат 2-Г-В-Н-160 | | ГОСТ 3062-80 | | 2,2 | 2,8 | 3,4 | 4,6 | 2,2 | 2,8 | 3,4 | 4,6 | | | м |
| 8 | 3,1-Г-В-Н-180 | | ГОСТ 3067-74 | | 1,5 | 1,5 | 1,5 | 1,5 | 1,5 | 1,5 | 1,5 | 1,5 | | | м |
| 9 | | | | | | | | | | | | | | | |
| 10 | | | | | | | | | | | | | | | |
| 11 | Двигатель 4А80А4 У3 | | ГОСТ 19523-81Е | г. Ереван. электротехнический завод | 1 | 1 | 1 | 1 | 1 | 1 | 1 | 1 | | | |
| 12 | | | | | | | | | | | | | | | |
| 13 | | | | | | | | | | | | | | | |
| 14 | Путевой переключатель в | | ТУ16.526.486.81 | Харьковский электроаппаратный завод | 2 | 2 | 2 | 2 | 2 | 2 | 2 | 2 | | | |
| 15 | кожухе ВП16Г23Г131-55УА.3 | | | | | | | | | | | | | | |
| 16 | | | | | | | | | | | | | | | |
| 17 | | | | | | | | | | | | | | | |
| 18 | Коробка клеммная У614 | | ТУ36-12-80Е | Казанский завод электроконструкций | 1 | 1 | 1 | 1 | 1 | 1 | 1 | 1 | | | |
| 19 | | | | | | | | | | | | | | | |
| 20 | | | | | | | | | | | | | | | |
| 21 | Лампа накаливания | | ГОСТ 2239-79 | Уфимский электроламповый завод | 2 | 2 | 2 | 2 | 2 | 2 | 2 | 2 | | | см. эп. схему Э3 вып. 3 |
| 22 | Б 230-240-40 | | | | | | | | | | | | | | |
| 23 | | | | | | | | | | | | | | | |
| 24 | | | | | | | | | | | | | | | |
| 25 | | | | | | | | | | | | | | | |
| 26 | | | | | | | | | | | | | | | |

Инв. № подл. | Подпись и дата | Взам. инв. №

| | | | |
|---|---|---|---|
| Зав. отд. | Исаков | | |
| Н. контр. | Шерстнева | | |
| Зам. зав. отд. | Кочергин | | |
| Рук. брига. | Овечкин | | |

1.435.3-27.2 00.00.00 ВП

Ворота неутепленные
Ведомость покупных изделий

| Стадия | Лист | Листов |
|---|---|---|
| Р | 1 | 4 |

ЭКБ ВПО „Союзстройконструкция"

20992-03 21

Формат А3

| Номер строки | Наименование | Код ОКП | Обозначение документа на поставку | Поставщик | Кол. на исполн. 1.435.3-27.2 1.0.00.00 — | 01 | 02 | 03 | 04 | 05 | 06 | 07 | | | Примечание |
|---|---|---|---|---|---|---|---|---|---|---|---|---|---|---|---|
| 1 | | | | | | | | | | | | | | | |
| 2 | Пост кнопочный | | ТУ16-642-006-80 | Октябрьский завод | 2 | 2 | 2 | 2 | 2 | 2 | 2 | 2 | | | См. эп. схему Э3 |
| 3 | ПКЕ 222-242 3/4" | | | низковольтной аппа- | | | | | | | | | | | Вып.3 |
| 4 | N-1-Ц,4,13+1р „откр" | | | ратуры г. Октябрь- | | | | | | | | | | | |
| 5 | N-2-Ц,3,13+1р „закр" | | | ский БАССР | | | | | | | | | | | |
| 6 | Пост сигнальный ПС-242СО | | ТУ16-535.194-75 | Производственное | 1 | 1 | 1 | 1 | 1 | 1 | 1 | 1 | | | См. эп. схему Э3 |
| 7 | Звонком громкого боя, пре- | | | объединение | | | | | | | | | | | Вып.3 |
| 8 | лом. красного и зеленого | | | „Электролуч" | | | | | | | | | | | |
| 9 | цветов. | | | | | | | | | | | | | | |
| 10 | Реле РПУ-2-360203У36.220В,50Гц | | ТУ16-523.331-78 | Среднеазиатское | 1 | 1 | 1 | 1 | 1 | 1 | 1 | 1 | | | См. эп. схему Э3 |
| 11 | | | | производственное | | | | | | | | | | | Вып.3 |
| 12 | | | | объединение | | | | | | | | | | | |
| 13 | | | | „Электроаппарат" | | | | | | | | | | | |
| 14 | | | | г. Ташкент | | | | | | | | | | | |
| 15 | Ящик управления ЯУ5412-03Н2Ц | | ТУ16-536.042-76Е | „Каспиэлектроаппа- | 1 | 1 | 1 | 1 | 1 | 1 | 1 | 1 | | | См. эп. схему Э3 |
| 16 | номинальный ток главной цепи 25А | | | рат" г. Каспи Грузинс- | | | | | | | | | | | Вып.3 |
| 17 | номинальное напряжение главной | | | кой ССР | | | | | | | | | | | |
| 18 | цепи 300В; номинальное напря- | | | | | | | | | | | | | | |
| 19 | жение цепей управления 220В | | | | | | | | | | | | | | |
| 20 | | | | | | | | | | | | | | | |
| 21 | Провода: | | ГОСТ 6323-79 | | | | | | | | | | | | См. эп. схему Э4 |
| 22 | ПВ1 1,5, 380В | | | „Уралкабель" г. Свердловск | 2 | 2 | 2 | 2 | 2 | 2 | 2 | 2 | | | Вып.3 |
| 23 | АПВ 2,5, 380В | | | „Укр. кабель" г. Киев | 2 | 2 | 2 | 2 | 2 | 2 | 2 | 2 | | | М |
| 24 | Кабель АКРВГ 5×2,5 | | ГОСТ 1508-78Е | „Донбасскабель" г. Донецк | | | | | | | | | | | См. эп. схему Э4 |
| 25 | Кабель АКРВГ 10×2,5 | | ГОСТ 1508-78Е | „Донбасскабель" г. Донецк | | | | | | | | | | | расход в м определяется на монтаже |
| 26 | Кабель КРПТ 4×1+1×1 | | ГОСТ 13497-77Е | „Уралкабель" г. Свердловск | | | | | | | | | | | |
| 27 | Оконцеватель А54143.5 | | ТУ36-1440-82 | Ростовский трест „ЭМК" | | | | | | | | | | | Кол-во определяется на монтаже |
| 28 | | | | | | | | | | | | | | | |
| 29 | | | | | | | | | | | | | | | |

Взам. инв. N | Подпись и дата | Инв. N подл.

| Номер строки | Наименование | Код ОКП | Обозначение документа на поставку | Поставщик | Кол. на исполн. 1.435.3-27.2 1.00.00.00 — | 01 | 02 | 03 | 04 | 05 | 06 | 07 | | | Примечание |
|---|---|---|---|---|---|---|---|---|---|---|---|---|---|---|---|
| 1 | | | | | | | | | | | | | | | |
| 2 | Крепежные изделия | | | | | | | | | | | | | | |
| 3 | | | | | | | | | | | | | | | |
| 4 | Болт М12-8g×25.56.099 | | ГОСТ 7796-70 | | 4 | 4 | 4 | 4 | 4 | 4 | 4 | 4 | | | |
| 5 | Болт М8-8g×35.56.099 | | ГОСТ 7798-70 | | 4 | 4 | 4 | 4 | 4 | 4 | 4 | 4 | | | |
| 6 | М10-8g×25.56.099 | | | | 3 | 3 | 3 | 3 | 3 | 3 | 3 | 3 | | | |
| 7 | М10-8g×30.56.099 | | | | 6 | 6 | 6 | 6 | 6 | 6 | 6 | 6 | | | |
| 8 | М10-8g×150.56.099 | | | | 2 | 2 | 2 | 2 | 2 | 2 | 2 | 2 | | | |
| 9 | М12-8g×25.56.099 | | | | 36 | 36 | 36 | 36 | 36 | 36 | 36 | 36 | | | |
| 10 | М12-8g×35.56.099 | | | | 22 | 24 | 28 | 30 | 22 | 24 | 28 | 30 | | | |
| 11 | М12-8g×45.56.099 | | | | 8 | 8 | 8 | 8 | 8 | 8 | 8 | 8 | | | |
| 12 | | | | | | | | | | | | | | | |
| 13 | | | | | | | | | | | | | | | |
| 14 | | | | | | | | | | | | | | | |
| 15 | Винт М5×12.58.099 | | ГОСТ 1476-84 | | 2 | 2 | 2 | 2 | 2 | 2 | 2 | 2 | | | |
| 16 | Винт ВМ4-6g×10.58.099 | | ГОСТ 17473-80 | | 4 | 4 | 4 | 4 | 4 | 4 | 4 | 4 | | | |
| 17 | В2М5-6g×16.58.099 | | | | 8 | 8 | 8 | 8 | 8 | 8 | 8 | 8 | | | |
| 18 | В2М6-6g×16.58.099 | | | | 11 | 11 | 11 | 11 | 11 | 11 | 11 | 11 | | | |
| 19 | В2М6-6g×30.58.099 | | | | 12 | 12 | 12 | 12 | 12 | 12 | 12 | 12 | | | |
| 20 | | | | | | | | | | | | | | | |
| 21 | | | | | | | | | | | | | | | |
| 22 | Гайка М6-6Н.5.099 | | ГОСТ 5915-70 | | 2 | 2 | 2 | 2 | 2 | 2 | 2 | 2 | | | |
| 23 | М8-6Н.5.099 | | | | 6 | 6 | 6 | 6 | 6 | 6 | 6 | 6 | | | |
| 24 | М10-6Н.5.099 | | | | 8 | 8 | 8 | 8 | 8 | 8 | 8 | 8 | | | |
| 25 | М12-6Н.5.099 | | | | 28 | 29 | 31 | 32 | 28 | 29 | 31 | 32 | | | |
| 26 | М20-6Н.5.099 | | | | 2 | 2 | 2 | 2 | 2 | 2 | 2 | 2 | | | |
| 27 | | | | | | | | | | | | | | | |
| 28 | | | | | | | | | | | | | | | |
| 29 | | | | | | | | | | | | | | | |

Инв. № подл. | Подпись и дата | Взам. инв. №

| Номер строки | Наименование | Код ОКП | Обозначение документа на поставку | Поставщик | Кол. на исполн. 1.435.3-27.2 1.0.00.00 — | 01 | 02 | 03 | 04 | 05 | 06 | 07 | | | Примечание |
|---|---|---|---|---|---|---|---|---|---|---|---|---|---|---|---|
| 1 | | | | | | | | | | | | | | | |
| 2 | Заклепка 3К-10 | | ТУ 67-730-85 | | 44 | 46 | 52 | 56 | 44 | 46 | 52 | 56 | | | |
| 3 | | | | | | | | | | | | | | | |
| 4 | Кольцо 1А40 | | ГОСТ 13940-68 | | 1 | 1 | 1 | 1 | 1 | 1 | 1 | 1 | | | |
| 5 | Кольцо 1А40 | | ГОСТ 13941-68 | | 4 | 4 | 4 | 4 | 4 | 4 | 4 | 4 | | | |
| 6 | | | | | | | | | | | | | | | |
| 7 | Шайба 5.65Г.099 | | ГОСТ 6402-70 | | 3 | 3 | 3 | 3 | 3 | 3 | 3 | 3 | | | |
| 8 | 8.65Г.099 | | | | 4 | 4 | 4 | 4 | 4 | 4 | 4 | 4 | | | |
| 9 | 10.65Г.099 | | | | 6 | 6 | 6 | 6 | 6 | 6 | 6 | 6 | | | |
| 10 | 12.65Г.099 | | | | 25 | 27 | 31 | 33 | 25 | 27 | 31 | 33 | | | |
| 11 | | | | | | | | | | | | | | | |
| 12 | Шайба 6.02.099 | | ГОСТ 6958-78 | | 1 | 1 | 1 | 1 | 1 | 1 | 1 | 1 | | | |
| 13 | 10.02.099 | | | | 1 | 1 | 1 | 1 | 1 | 1 | 1 | 1 | | | |
| 14 | 14.02.099 | | | | 4 | 4 | 4 | 4 | 4 | 4 | 4 | 4 | | | |
| 15 | 20.02.099 | | | | 1 | 1 | 1 | 1 | 1 | 1 | 1 | 1 | | | |
| 16 | | | | | | | | | | | | | | | |
| 17 | Шайба 1.6.02.099 | | ГОСТ 9649-78 | | 1 | 1 | 1 | 1 | 1 | 1 | 1 | 1 | | | |
| 18 | 1.14.02.099 | | | | 1 | 1 | 1 | 1 | 1 | 1 | 1 | 1 | | | |
| 19 | Шайба 20.02.099 | | ГОСТ 11371-78 | | 2 | 2 | 2 | 2 | 2 | 2 | 2 | 2 | | | |
| 20 | | | | | | | | | | | | | | | |
| 21 | Шплинт 1,6×20-001 | | ГОСТ 397-79 | | 1 | 1 | 1 | 1 | 1 | 1 | 1 | 1 | | | |
| 22 | 2,5×16-001 | | | | 1 | 1 | 1 | 1 | 1 | 1 | 1 | 1 | | | |
| 23 | 3,2×25-001 | | | | 1 | 1 | 1 | 1 | 1 | 1 | 1 | 1 | | | |
| 24 | 3,2×28-001 | | | | 12 | 12 | 12 | 12 | 12 | 12 | 12 | 12 | | | |
| 25 | 4×32-001 | | | | 3 | 3 | 3 | 3 | 3 | 3 | 3 | 3 | | | |
| 26 | Шпонка 12×8×45 | | ГОСТ 23360-78 | | 2 | 2 | 2 | 2 | 2 | 2 | 2 | 2 | | | |
| 27 | Штифт 6т6×12 | | ГОСТ 3128-70 | | 1 | 1 | 1 | 1 | 1 | 1 | 1 | 1 | | | |
| 28 | 8т6×20 | | | | 5 | 5 | 6 | 7 | 5 | 5 | 6 | 7 | | | |
| 29 | 10т6×20 | | | | 2 | 2 | 2 | 2 | 2 | 2 | 2 | 2 | | | |
| 30 | | | | | | | | | | | | | | | |

Инв. № подл. | Подпись и дата | Взам. инв. №