ТИПОВЫЕ КОНСТРУКЦИИ, ИЗДЕЛИЯ И УЗЛЫ ЗДАНИЙ И СООРУЖЕНИЙ

Серия 1.435.3-27

ВОРОТА ОТКАТНЫЕ С ПРИМЕНЕНИЕМ ГНУТЫХ ПРОФИЛЕЙ ИЗ ТОНКОЛИСТОВОЙ СТАЛИ С МЕХАНИЗИРОВАННЫМ ОТКРЫВАНИЕМ

Выпуск 1
ВОРОТА.

РАБОЧИЕ ЧЕРТЕЖИ

20992-02
ЦЕНА

Отпускная цена
на момент реализации
указана
в счет-накладной

ТИПОВЫЕ КОНСТРУКЦИИ, ИЗДЕЛИЯ И УЗЛЫ ЗДАНИЙ И СООРУЖЕНИЙ

Серия 1.435.3-27

ВОРОТА ОТКАТНЫЕ С ПРИМЕНЕНИЕМ ГНУТЫХ ПРОФИЛЕЙ ИЗ ТОНКОЛИСТОВОЙ СТАЛИ С МЕХАНИЗИРОВАННЫМ ОТКРЫВАНИЕМ

Выпуск 1
ВОРОТА.

РАБОЧИЕ ЧЕРТЕЖИ

РАЗРАБОТАНЫ:

ЭКБ ВПО „СОЮЗСТРОЙКОНСТРУКЦИЯ"

Зам. директора — Л.А.Фейгель

Главный конструктор проекта — Ю.А.Неизвестнов

Заведующий отделом — А.М.Исаков

ЦНИИПРОМЗДАНИЙ

Зам. директора института — С.М.Гликин

Зав. отделом НОК — Г.М.Смидянский

Гл. специалист — В.И.Глебочкин

Рук. группы — И.В.Шерстнева

УТВЕРЖДЕНЫ
ГОССТРОЕМ СССР
Протокол от 21 июня 1985 г. № АЧ-24

Обозначение	Наименование	Стр.
1.435.3-27.1 00.00.00ТО	Ворота. Техническое описание	2
1.435.3-27.1 10.00.00	Ворота	4
1.435-3-27.1 10.00.00 СБ	Ворота. Сборочный чертеж	6
1.435.3-27.1 01.00.00	Полотно	11
1.435.3-27.1 01.00.00 СБ	Полотно. Сборочный чертеж	14
1.435.3-27.1 01.02.00	Панель	16
1.435.3-27.1 01.02.00 СБ	Панель. Сборочный чертеж	17
1.435.3-27.1 01.02.01	Обшивка	18
1.435.3-27.1 01.02.02	Ребро	19
1.435.3-27.1 01.02.03	Ребро	19
1.435.3-27.1 01.00.16	Вкладыш 3.233	20
1.435.3-27.1 00.00.00 ВП	Ворота. Ведомость покупных изделий	21
1.435.3-27.1 00.00.00 ВМ	Ведомость расхода материалов	25-26

Взам. инв. №

Подп. и дата

Инв. № подл.

Зав. отд.	Исаков		23.10.85	1.435.3-27.1 00.00.00		
Н. контр.	Орлова		23.10.85	Содержание	Стадия	Лист	Листов
Зам. гл. арх. отд.	Кочергин		23.10.85		Р		1
Рук. груп.	Овчикин		23.10.85		ЭКБ ВПО Союзстройконструкция	
Инженер	Лопашова		22.10.85			

Формат А4

Проектная документация на ворота включает рабочие чертежи ворот, представленные в выпусках 1 и 2, рабочие чертежи комплектующих изделий и электропривода, представленные в выпуске 3, и материалы для проектирования, представленные в выпуске 0.

Описание конструкции ворот.

Ворота разработаны для проемов размерами 3,0×3,0 м; 3,6×3,6 м; 4,2×4,2 м и 4,8×5,4 м и предназначены для установки в отапливаемых зданиях.

Конструкция ворот предусматривает открывание полотна в правую и левую стороны.

В механизированном приводе применен электродвигатель с мощностью 1,1 квт.

Ворота разработаны с одним полотном, верхней подвеской и механизированным приводом. Ворота устанавливаются с наружной стороны здания. Полотно навешивается на две каретки, которые перемещаются по монорельсу. Монорельс подвешен к балке козырька, прикрепленной к колонном здания.

Уплотнение верха и низа полотна осуществляется за счет опускания полотна на 10мм.

Каркас полотна выполнен из унифицированных холодногнутых замкнутых профилей, изготовляемых из оцинкованной рулонной стали толщиной 1,5мм. Полотно ворот заполняется трехслойными панелями. Обшивка панели выполнена из профилированного оцинкованного листа толщиной 0,8мм. Заполняются панели жесткими минераловатными плитами ГОСТ 9573-82.

Взам. инв. №

Подп. и дата

Инв. № подл.

Зав. отд.	Исаков		23.10.85	1.435.3-27.1 00.00.00ТО			
Н. контр.	Орлова		23.10.85	Ворота. Техническое описание	Стадия	Лист	Листов
Зам. зав. отд.	Кочергин		23.10.85		Р	1	3
Рук. груп.	Овчикин		23.10.85		ЭКБ ВПО Союзстройконструкция		
Инженер	Поскотина		22.10.85				

Формат А4

Уплотнение зазора между стеной и полотном ворот осуществляется с помощью специальных резиновых профилей из озоносветоморозостойкой резины по ТУ 38.105.1082-76. Гнутые металлические профили по ТУ 67-522-83 и резиновые профили изготавливаются Первоуральским заводом комплектных металлоконструкций Минтяжстроя СССР.

Защитно-декоративное покрытие поверхностей конструктивных элементов ворот – грунтовка ПЛ-0213 ТУ 6-10-1935-84, цвет по образцу-эталону предприятия-изготовителя.

Движение ворот осуществляется при нажатии одной из кнопок „Закр" или „Откр" снаружи или внутри здания. При этом одновременно включается звуковая сигнализация и зажигается красный сигнал светофора. Отключение звуковой сигнализации и красного сигнала светофора происходит при полностью открытых или закрытых неподвижных воротах. Зеленый сигнал светофора загорается при полностью открытых неподвижных воротах. Схемой предусмотрено отключение внешнего поста управления. В этом случае управлять движением ворот можно только изнутри здания.

Работа ворот может быть сблокирована с тепловой завесой проема. Тепловая завеса включается при открывании ворот и выключается при полностью закрытых воротах.

Ворота обозначаются марками, которые включают: обозначение ворот – В, тип ворот – О, (откатные), механизированное открывание – М; координационные размеры ширины и высоты проема ворот в дециметрах, открывание полотна в левую сторону – Л, в правую – без буквенного обозначения.

Инв. № подл. | Подп. и дата | Взам. инв. №

Технические требования, правила приемки, методы контроля, указания по маркировке, хранению, транспортированию и гарантийные обязательства представлены в технических условиях ТУ 67-680-84 „Ворота откатные" Минтяжстроя СССР.

Структура обозначения проектной документации принята следующей:

1.435.3-27.0.00.00.00 – Полное обозначение документа
- номер серии
- номер выпуска
- обозначение сборочной единицы
- обозначение сборочной единицы
- обозначение детали

Инв. № подл. | Подп. и дата | Взам. инв. №

Инв. № подл.	Подп. и дата	Взам. инв. №

Формат	Зона	Поз.	Обозначение	Наименование	Кол. на исполн. 1.435.3-27.1 1.0.00.00- —	01	02	03	04	05	06	07			Примечание
				Документация											
А3			1.435.3-27.1 00.00.00 ТО	Техническое описание	X	X	X	X	X	X	X	X			
А4			1.435.3-27.1 1.0.00.00 СБ	Сборочный чертеж	X	X	X	X	X	X	X	X			
А3			1.435.3-27.1 00.00.00 ВП	Ведомость покупных изделий	X	X	X	X	X	X	X	X			
А3			1.435.3-27.1 00.00.00 РМ	Ведомость расхода материал.	X	X	X	X	X	X	X	X			
А3			1.435.3-27.3 00.00.00 Э3	Схема электрическая принципиальная	X	X	X	X	X	X	X	X			см. вып. 3
А3			1.435.3-27.3 00.00.00 ПЭ3	Перечень элементов	X	X	X	X	X	X	X	X			см. вып. 3
А3			1.435.3-27.3 00.00.00 Э4	Схема электрическая соединений	X	X	X	X	X	X	X	X			см. вып. 3
А3			1.435.3-27.3 00.00.00 Э7	Схема электрическая расположений	X	X	X	X	X	X	X	X			см. вып. 3

Зав. отд.	Исаков		25.10.85	
Н. контр.	Орлова		25.10.85	
Зам. зав. отд.	Кочергин		23.10.85	
Рук. бриг.	Овечкин		23.10.85	
Инж.	Жучкова		22.10.85	

1.435.3-27.1 1.0.00.00

Ворота

Стадия	Лист	Листов
Р	1	4

ЭКБ ВПО Союзстройконструкция

Копировал

Формат А4

Инв. № подл.	Подп. и дата	Взам. инв. №

Формат	Зона	Поз.	Обозначение	Наименование	Кол. на исполн. 1.435.3-27.3 1.0.00.00- —	01	02	03	04	05	06	07			Примеч.
				Сборочные единицы											
А4		1	1.435.3-27.1 01.00.00	Полотно	1										
			-01	Полотно					1						
			-02	Полотно		1									
			-03	Полотно						1					
			-04	Полотно			1								
			-05	Полотно							1				
			-06	Полотно				1							
			-07	Полотно								1			
А4		2	1.435.3-27.3 02.00.00	Механизм выкатывания	1	1	1	1							см. вып. 3
			-01	Механизм выкатывания					1	1	1	1			
А4		3	1.435.3-27.3 03.00.00	Башмак	1	1	1	1	1	1	1	1			см. вып. 3
А4		4	1.435.3-27.3 04.00.00	Башмак	1	1	1	1	1	1	1	1			см. вып. 3
А4		5	1.435.3-27.3 05.00.00	Упор	1	1	1	1	1	1	1	1			см. вып. 3
А4		6	1.435.3-27.3 06.00.00	Каретка	2	2	2	2	2	2	2	2			см. вып. 3
А4		7	1.435.3-27.3 07.00.00	Электропривод	1										см. вып. 3

1.435.3-27.1 1.0.00.00

Лист 2

Копировал

Формат А4

20992-02 5

4

Инв. № подл.	Подп. и дата	Взам. инв. №

Формат	Зона	Поз.	Обозначение	Наименование	Кол. на исполн. 1.435.3-27.1 1.0.00.00- —	01	02	03	04	05	06	07			Примечание
А4		7	1.435.3-27.3 07.00.00-01	Электропривод		1									
			-02	Электропривод			1								
			-03	Электропривод				1							
			-04	Электропривод					1						
			-05	Электропривод						1					
			-06	Электропривод							1				
			-07	Электропривод								1			
				Детали											
А4		9	1.435.3-27.3 00.00.01	Кронштейн	13	14	17	18	13	14	17	18			См. вып. 3
А4		10	1.435.3-27.3 00.00.02	Ограничитель	2	2	2	2	2	2	2	2			См. вып. 3
А3		11	1.435.3-27.3 00.00.03	Монорельс	1										См. вып. 3
			-01	Монорельс		1									
			-02	Монорельс			1								
			-03	Монорельс				1							
			-04	Монорельс					1						
			-05	Монорельс						1					
			-06	Монорельс							1				

Инв. № подл.	Подп. и дата	Взам. инв. №

Формат	Зона	Поз.	Обозначение	Наименование	Кол. на исполн. 1.435.3-27.1 1.0.00.00- —	01	02	03	04	05	06	07			Примеч.
А3		11	1.435.3-27.3 00.00.03 -07	Монорельс								1			см. вып. 3
				Стандартные изделия											
		13		Болт М10-8g×30.56.099	4	4	4	4	4	4	4	4			
				ГОСТ 7798-70											
		14		Болт М12-8g×35.56.099	26	28	34	36	26	28	34	36			
				ГОСТ 7798-70											
		15		Гайка М10-6Н.5.099	4	4	4	4	4	4	4	4			
				ГОСТ 5915-70											
		16		Гайка М12-6Н.5.099	28	30	36	38	28	30	36	38			
				ГОСТ 5915-70											
		17		Шайба М10 65Г 099	4	4	4	4	4	4	4	4			
				ГОСТ 6402-70											
		18		Шайба М12 65Г 099	28	30	36	38	28	30	36	38			
				ГОСТ 6402-70											
		19		Штифт 8т6×20	7	7	9	9	7	7	9	9			
				ГОСТ 3128-70											

Рис.1

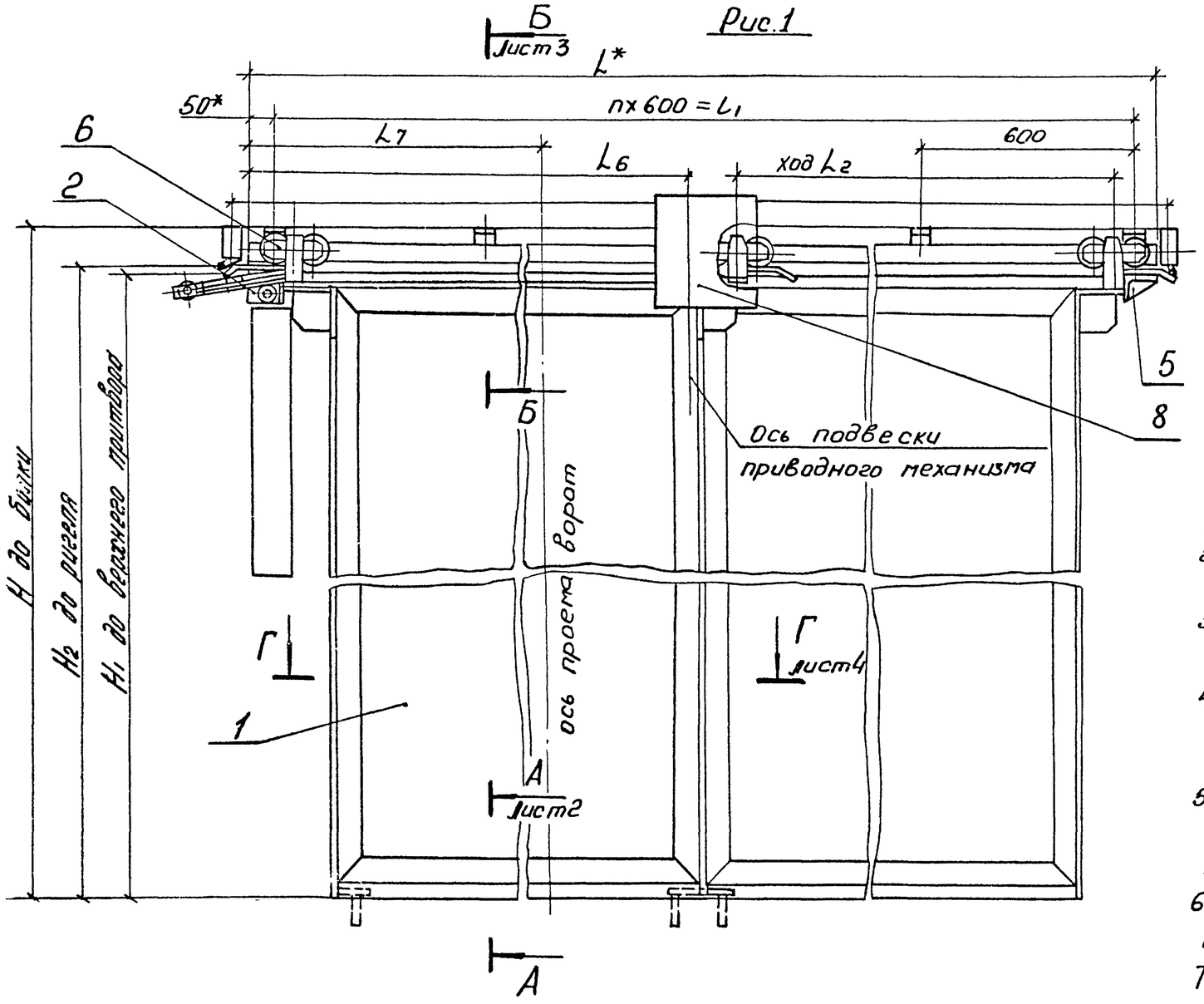

1.* Размеры для справок
2. Неуказанные предельные отклонения размеров: валов h14, остальных ± t2/2.
3. Отклонение от горизонтали монорельса поз. 11 не более 1°
4. Упор поз. 5 установить на монорельс поз. 11 по месту на монтаже, обеспечив полное открывание ворот.
5. Штифт поз. 19 установить на кронштейне поз. 9 и монорельсе поз. 11 с шагом через один кронштейн поз. 9.
6. Путевые переключатели ВК300А установить при монтаже ворот, обеспечив ход движения полотна L2.
Таблицу исполнений см. на листе 2.

Таблицу исполнений см. на листе 2

В конструкторской документации использованы изобретения по а. с. №1153035 и №1158733.

				1.435.3-27.1 1.0.00.00СБ		
Зав.отд.	Исаков		26.10.85	Ворота. Сборочный чертеж	Стадия	Масса	Масштаб
Н. контр.	Орлова		25.10.85		Р	см. табл.	1:20
Зам.зав.отд.	Кочергин		23.10.85		Лист 1	Листов 5	
Рук. бриг.	Овечкин		23.10.85		ЭКБ ВПО Союзстройконструкция		
Инж.	Исакович		22.10.85				

Взам. инв.№ | Подп. и дата | Инв. № подл.

20992-02 7

Копировал

Формат А3

Рис.2 остальное см.рис.1

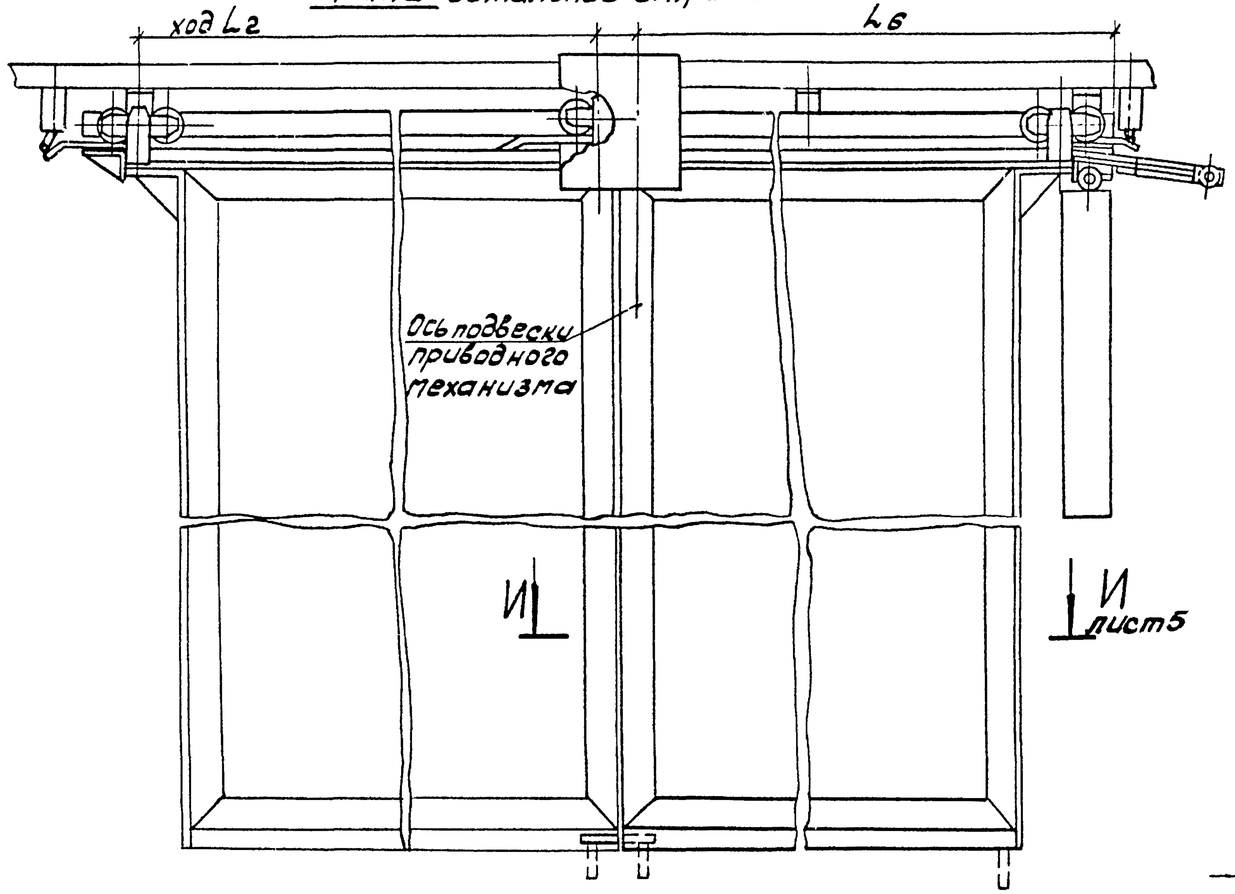

А–А
М1:2,5
лист 1

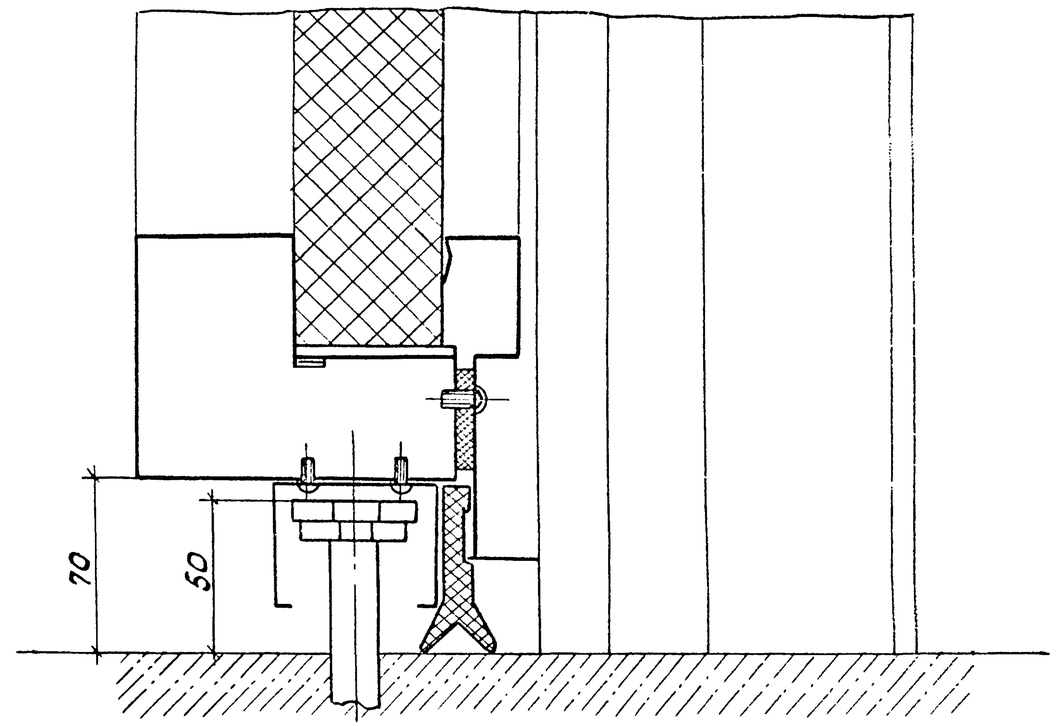

Обозначение	Марка	Рис	L_1, мм	L_1, мм	L_2, мм	L_3, мм	L_5^*, мм	L_6^*, мм	L_7^*, мм	H, мм	H_1, мм	H_2, мм	n	Масса, кг
1.435.3-27.100.00.00	ВОМ30-30	1	7300	7200	3024	3000	3104	3925	2150	3300	2994	3000	12	701
-01	ВОМ36-36	1	8050	7800	3624	3600	3704	4225	2150	3900	3594	3600	13	854
-02	ВОМ42-42	1	9700	9600	4224	4200	4304	5125	2750	4500	4194	4200	16	1041
-03	ВОМ48-54	1	10450	10200	4824	4800	4904	5425	2750	5700	5394	5400	17	1337
-04	ВОМ30-30л	2	7300	7200	3024	3000	3104	3520	2150	3300	2994	3000	12	701
-05	ВОМ36-36л	2	8050	7800	3624	3600	3704	3820	2150	3900	3594	3600	13	854
-06	ВОМ42-42л	2	9700	9600	4224	4200	4304	4720	2750	4500	4194	4200	16	1041
-07	ВОМ48-54л	2	10450	10200	4824	4800	4904	5020	2750	5700	5394	5400	17	1337

Взам. инв.№ | Подп. и дата | Инв.№ подл.

1.435.3-27.1 1.0.00.00 СБ

Лист 2

Б – Б
М1:2,5 лист 1

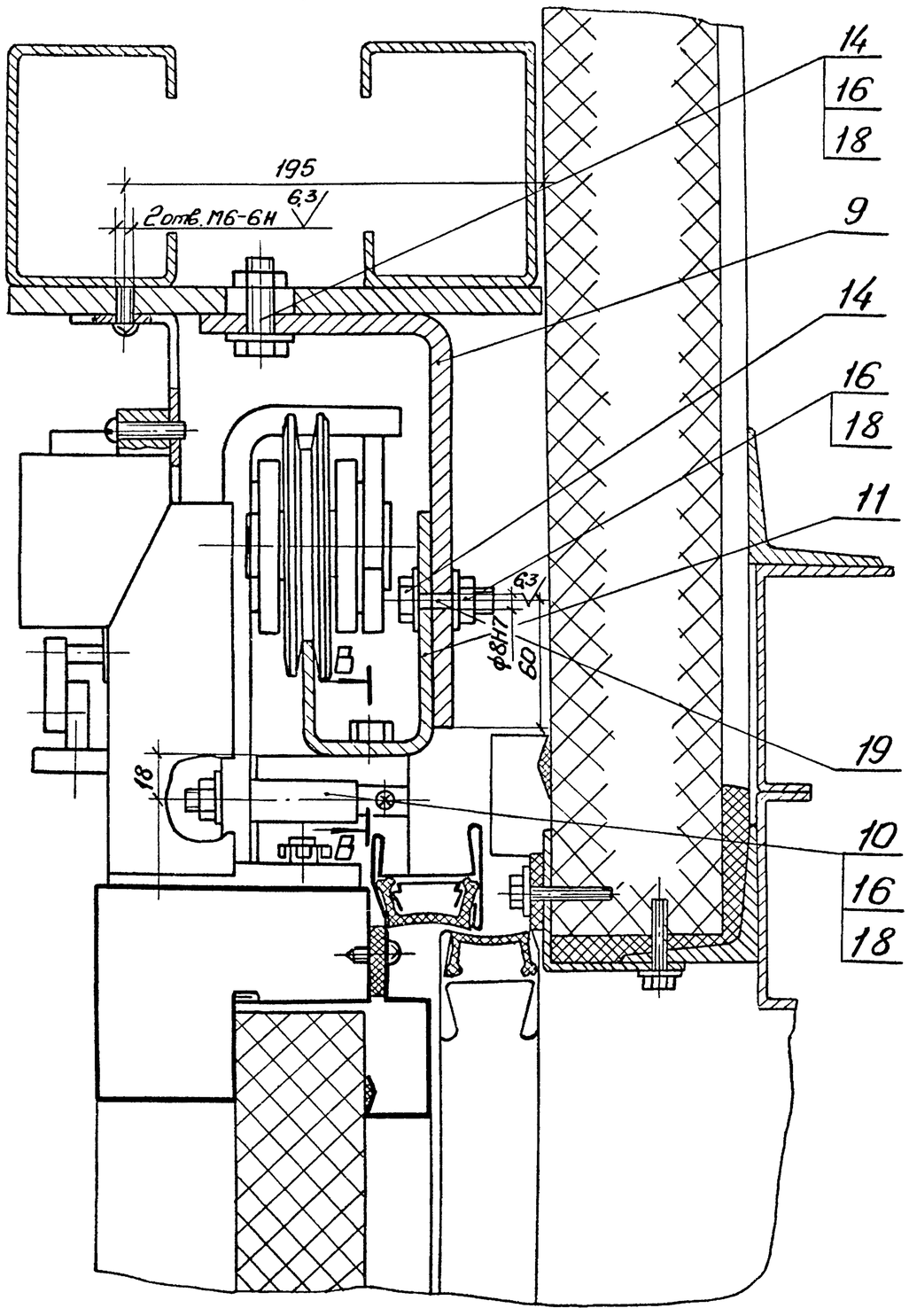

В – В

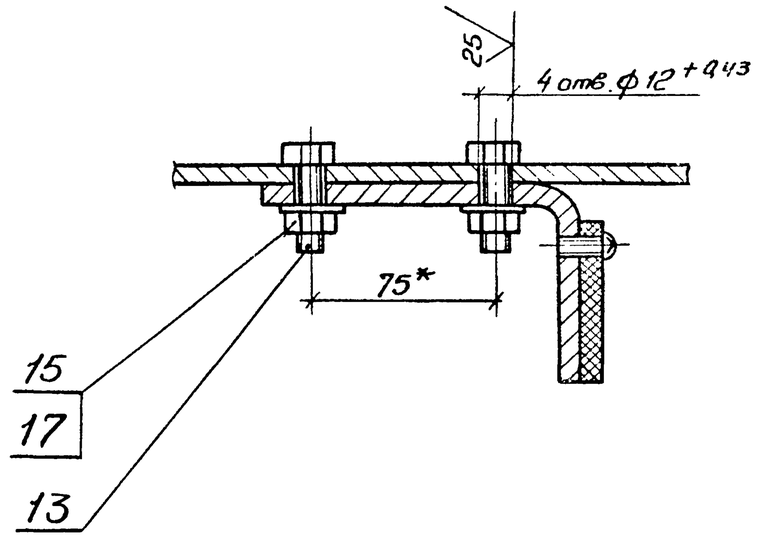

Инв. № подл.	Подп. и дата	Взам. инв. №

1.435.3-27.1 1.0.00.00 СБ

Лист 3

Копировал

20992-02 9

Формат А3

Г — Г лист 1
М1:2

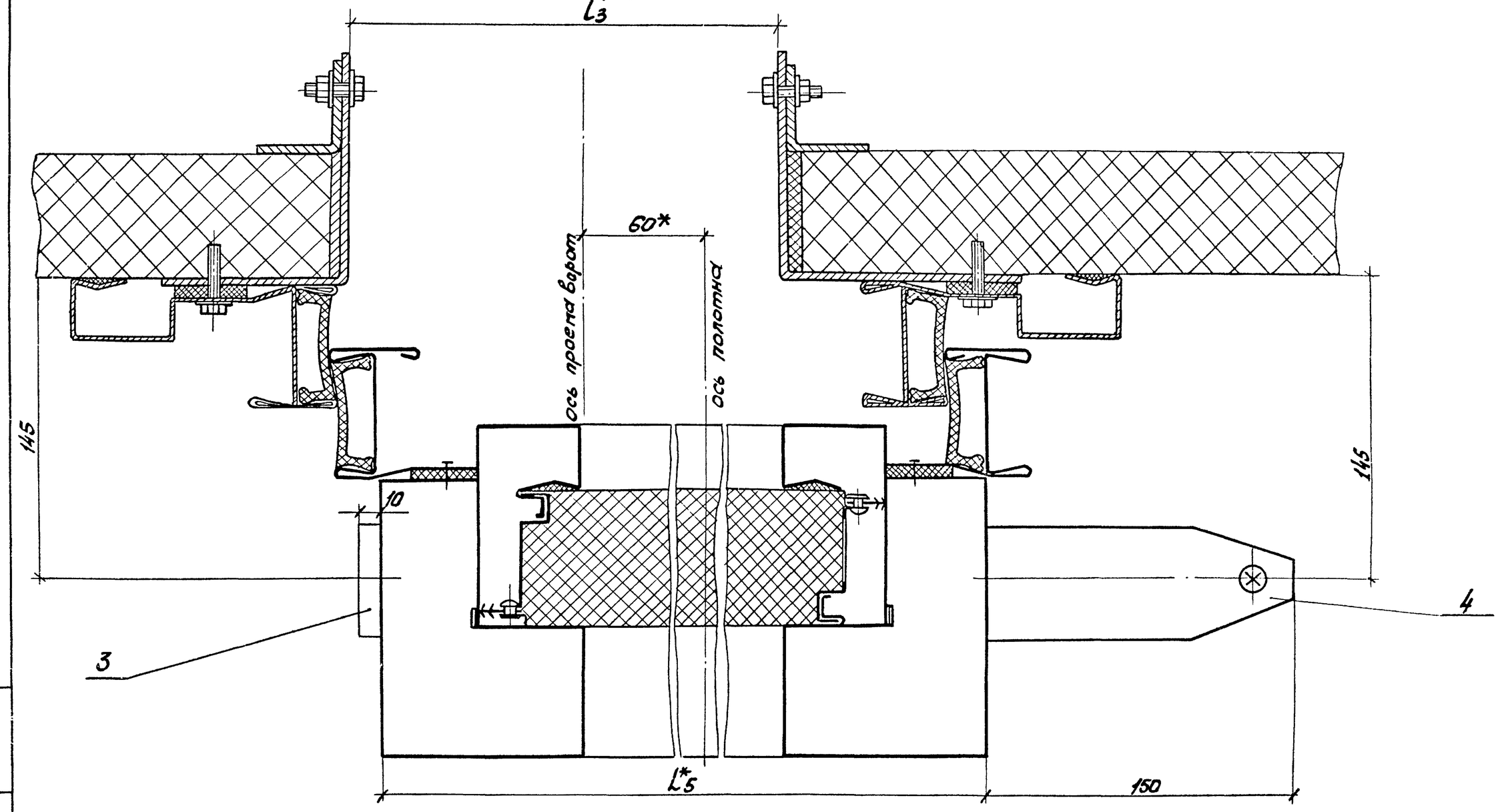

Инв. № подл.	Подп. и дата	Взам. инв. №

1.435.3-27.1 1.0.00.00СБ

Лист 4

20992-02 10

Копировал ОТУ-

Формат А3

И–И лист 2
М 1:2

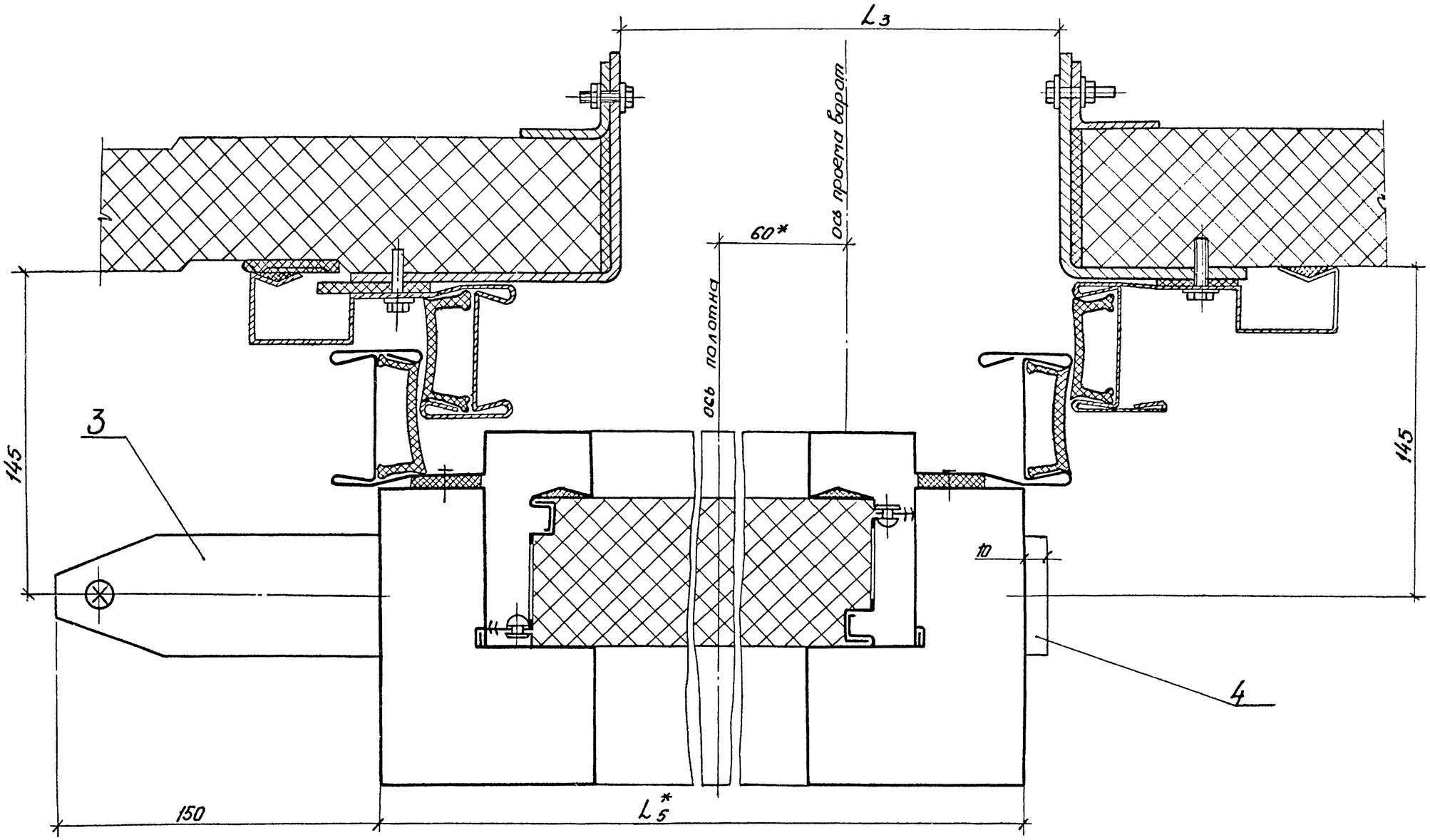

Инв. № подл.	Подп. и дата	Взам. инв. №

1.4353-27.1 1.0.00.00СБ	Лист 5

Копировал Отр-20992-02 11 формат А3

Инв. № подл	Подп. и дата	Взам. инв. №

Формат	Зона	Поз.	Обозначение	Наименование	Кол. на исполн. 1.435.3-27.1 01.00.00 —										Примечание
					—	01	02	03	04	05	06	07			
				Документация											
А3			1.435.3-27.1 01.00.00СБ	Сборочный чертеж	X	X	X	X	X	X	X	X			
				Сборочные единицы											
А4		1	1.435.3-27.3 01.01.00	Рама	1	1									
			-01	Рама			1	1							
			-02	Рама					1	1					
			-03	Рама							1	1			
А4		2	1.435.3-27.1 01.02.00	Панель	5	5									
			-01	Панель			6	6							
			-02	Панель					7	7					
			-03	Панель							8	8			

Зав. отд	Исаков		25.10.85	1.435.3-27.1 01.00.00	
Н. контр.	Орлова		25.10.85	Полотно	Стадия: Р; Лист: 1; Листов: 6
Зам. зав. отд	Кочергин		25.10.85		ЭКБ ВПО Союзстройконструкция
Рук. брига	Овечкин		25.10.85		
Инж.	Исакович		22.10.85		

Копировал ... Формат А4

Инв. № подл	Подп. и дата	Взам. инв. №

Формат	Зона	Поз.	Обозначение	Наименование	Кол. на исполн. 1.435.3-27.1 01.00.00 —										Примечание
					—	01	02	03	04	05	06	07			
А4		3	1.435.3-27.3 01.03.00	Обрамление	1	1									
			-01	Обрамление			1	1							
			-02	Обрамление					1	1					
			-03	Обрамление							1	1			
А4		4	1.435.3-27.3 01.04.00	Обрамление		1									
			-01	Обрамление				1							
			-02	Обрамление						1					
			-03	Обрамление								1			
		5	1.435.3-27.3 01.04.00 -04	Обрамление	1										
			-05	Обрамление			1								
			-06	Обрамление					1						
			-07	Обрамление							1				
А4		6	1.435.3-27.3 01.05.00	Обрамление	1										
			-01	Обрамление			1								
			-02	Обрамление					1						
			-03	Обрамление							1				
А4		7	1.435.3-27.3 01.05.00 -04	Обрамление		1									
			-05	Обрамление				1							

1.435.3-27.1 01.00.00	Лист 2

Копировал ... Формат А4

20992-02 12

Инв.№подл.	Подп. и дата	Взам. инв.№

Формат	Зона	Поз.	Обозначение	Наименование	Кол. на исполн. 1.435.3-27.1 01.00.00 —										Примечание
					—	01	02	03	04	05	06	07			
А4		7	1.435.3-27.3 01.05.00-06	Обрамление						1					
			-07	Обрамление								1			
				Детали											
А3		10	1.435.3-27.3 01.00.01	Обрамление	1	1									
			-01	Обрамление			1	1							
			-02	Обрамление					1	1					
			-03	Обрамление							1	1			

Инв. №подл.	Подп. и дата	Взам. инв.№

Формат	Зона	Поз.	Обозначение	Наименование	Кол. на исполн. 1.435.3-27.1 01.00.00 —										Примечание
					—	01	02	03	04	05	06	07			
				Прокладка											
				Профиль 2.905											см. техническое описание
Б4		11	1.435.3-27.1 01.00.03	L = 3017 мм	2	2									стр. 3 0,45кг
Б4			1.435.3-27.1 01.00.04	L = 3617 мм			2	2							0,52кг
Б4			1.435.3-27.1 01.00.05	L = 4217 мм					2	2					0,80кг
Б4			1.435.3-27.1 01.00.06	L = 4817 мм							2	2			0,68кг
Б4		12	1.435.3-27.1 01.00.07	L = 2965 мм	2	2									0,43кг
Б4			1.435.3-27.1 01.00.08	L = 3565 мм			2	2							0,51кг
Б4			1.435.3-27.1 01.00.09	L = 4165 мм					2	2					0,60кг
Б4			1.435.3-27.1 01.00.10	L = 5365 мм							2	2			0,78кг
А4		13	1.435.3-27.3 01.00.11	Вкладыш	7	7	8	8	9	9	9	9			
				Прокладка											
				Пластина I, лист,											
				ТМКЩ-П1-99											
				ГОСТ 7338-77 :											
Б4		14	1.435.3-27.1 01.00.12	5х65х3004мм	1	1									1,75кг
Б4		14	1.435.3-27.1 01.00.13	5х65х3604 мм			1	1							2,10кг

Инв. № подл	Подп. и дата	Взам. инв. №

Формат	Зона	Поз.	Обозначение	Наименование	Кол. на исполн. 1.435.3-27.1 01.00.00- —	01	02	03	04	05	06	07			Примечание
				Прокладка											
				Пластина I, лист, ТМКщ-											
				n_1=99											
				ГОСТ 7338-77:											
Б4		14	1.435.3-27.1 01.00.14	5×65×4204мм					1	1					2,45кг
Б4			1.435.3-27.1 01.00.15	5×65×4804мм							1	1			2,81кг
А3		15	1.435.3-27.1 01.00.16	Вкладыш 3.233	4	4	4	4	4	4	4	4			
				Прочие изделия											
		16		Винт 3-4,2×13 Ц9	44	44	52	52	60	60	70	70			
				ТУ67-637-84											

Копировал Пр. - Формат А4

Инв. № подл	Подп. и дата	Взам. инв. №

Формат	Зона	Поз.	Обозначение	Наименование	Кол. на исполн. 1.435.3-27.1 01.00.00- —	01	02	03	04	05	06	07			Примечание
				Материалы											
		17		Герметик УТ-31	0,7	0,7	1,0	1,0	1,5	1,5	2,0	2,0			кг
				ГОСТ 13489-79											
		18		Профиль резиновый	9,3	9,3	11,1	11,1	12,9	12,9	15,9	15,9			м, см. техническое
				2.908											описание стр. 3
		19		Профиль резиновый	3,15	3,15	3,75	3,75	4,35	4,35	4,95	4,95			м, см. техническое
				2.910											описание стр. 3

Копировал Пр. - Формат А4

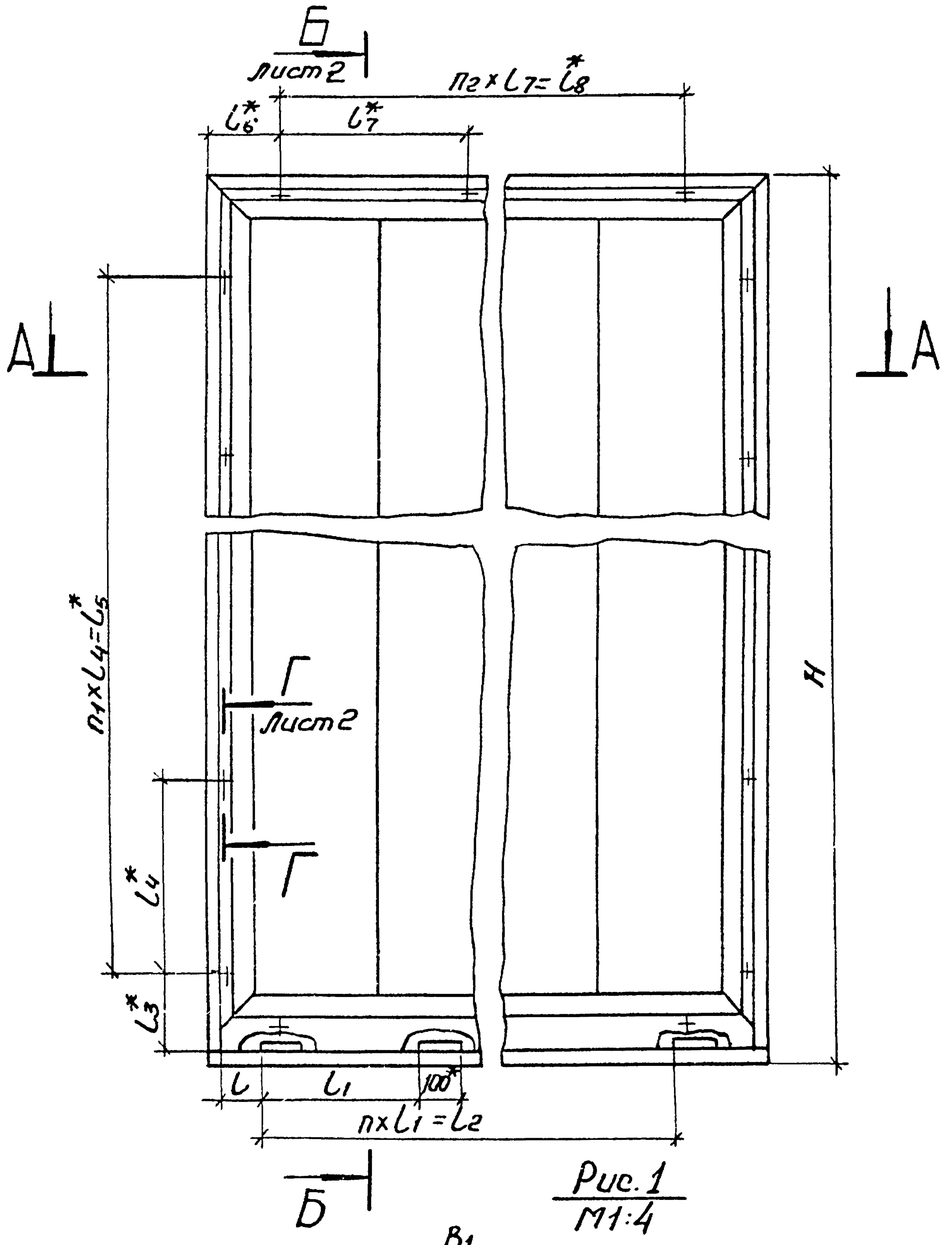

Рис. 1
М1:4

Обозначение	Рис. для сеч. А-А	B1, мм.	B1, мм.	H, мм.	H1, мм.	L, мм.	L1, мм	L2, мм	L3*, мм	L4*, мм	L5*, мм	L6*, мм	L7*, мм	L8*, мм	П	П1*	П2*	П3*	Масса кг
1.435.3-27.1 01.00.00	1	3144	3104	3072	2982	112	480	2880	231	512	2560	232	536	2680	6	5	5	24	410,1
-01	2	3144	3104	3072	2982	112	480	2880	231	632	3160	232	656	3280	6	5	5	24	410,1
-02	1	3744	3704	3672	3582	86	500	3500	231	470	3760	232	480	3880	7	8	8	28	549,8
-03	2	3744	3704	3672	3582	86	500	3500	231	620	4960	232	560	4480	7	8	8	28	549,8
-04	1	4344	4304	4272	4182	136	500	4000	231	512	2560	232	536	2680	8	5	5	32	711,4
-05	2	4344	4304	4272	4182	136	500	4000	231	632	3160	232	656	3280	8	5	5	32	711,4
-06	1	4944	4904	5472	5382	136	575	4600	231	470	3760	232	480	3880	8	8	8	38	994,8
-07	2	4944	4904	5472	5382	136	575	4600	231	620	4960	232	560	4480	8	8	8	38	994,8

1. * Размеры для справок.
2. Неуказанные предельные отклонения размеров ± t2/2.
3. Панель поз. 2 крепить к раме поз. 1 винтами поз. 15 в количестве 4 шт. на монтаже.
4. Зазоры между рамой поз. 1 и панелью поз. 2, между обрамлениями поз. 3,4,5,6,7,10 и панелью поз. 2 заполнить герметиком марки УТ-31 ГОСТ 13489-79 поз. 17.

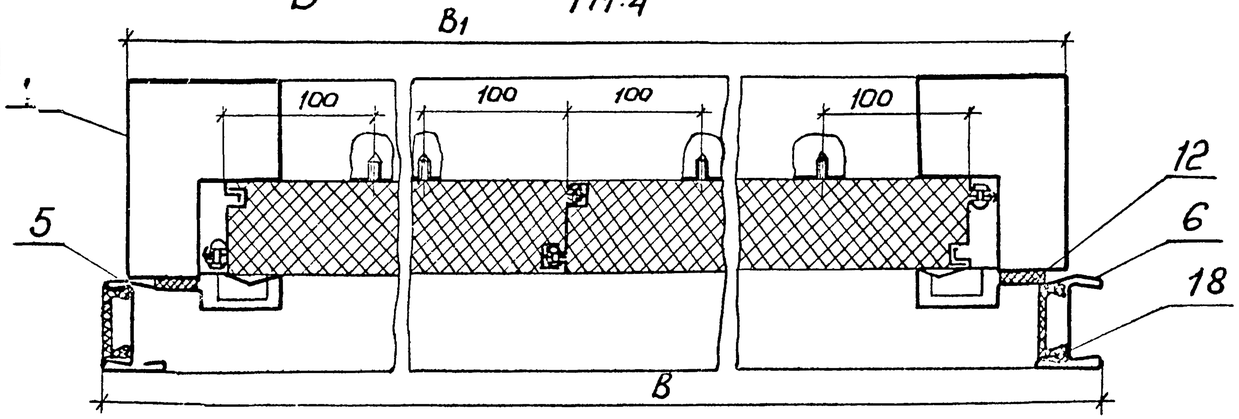

Зав отд.	Исаков		25.10.85
Н. контр.	Орлова		25.10.85
Зам зав отд.	Кочергин		25.10.85
Рук. брига.	Овечкин		25.10.85
Инж.	Исакович		25.10.85

1.435.3-27.1 01.00.00СБ

Полотно.
Сборочный чертеж

Стадия	Масса	Масштаб
Р	см. табл	1:15
Лист 1	Листов 2	

ЭКБ ВПО Союзстройконструкция

Копировал

20992-02 15

Формат А3

Инв. № подл. | Подп. и дата | Взам. инв. №

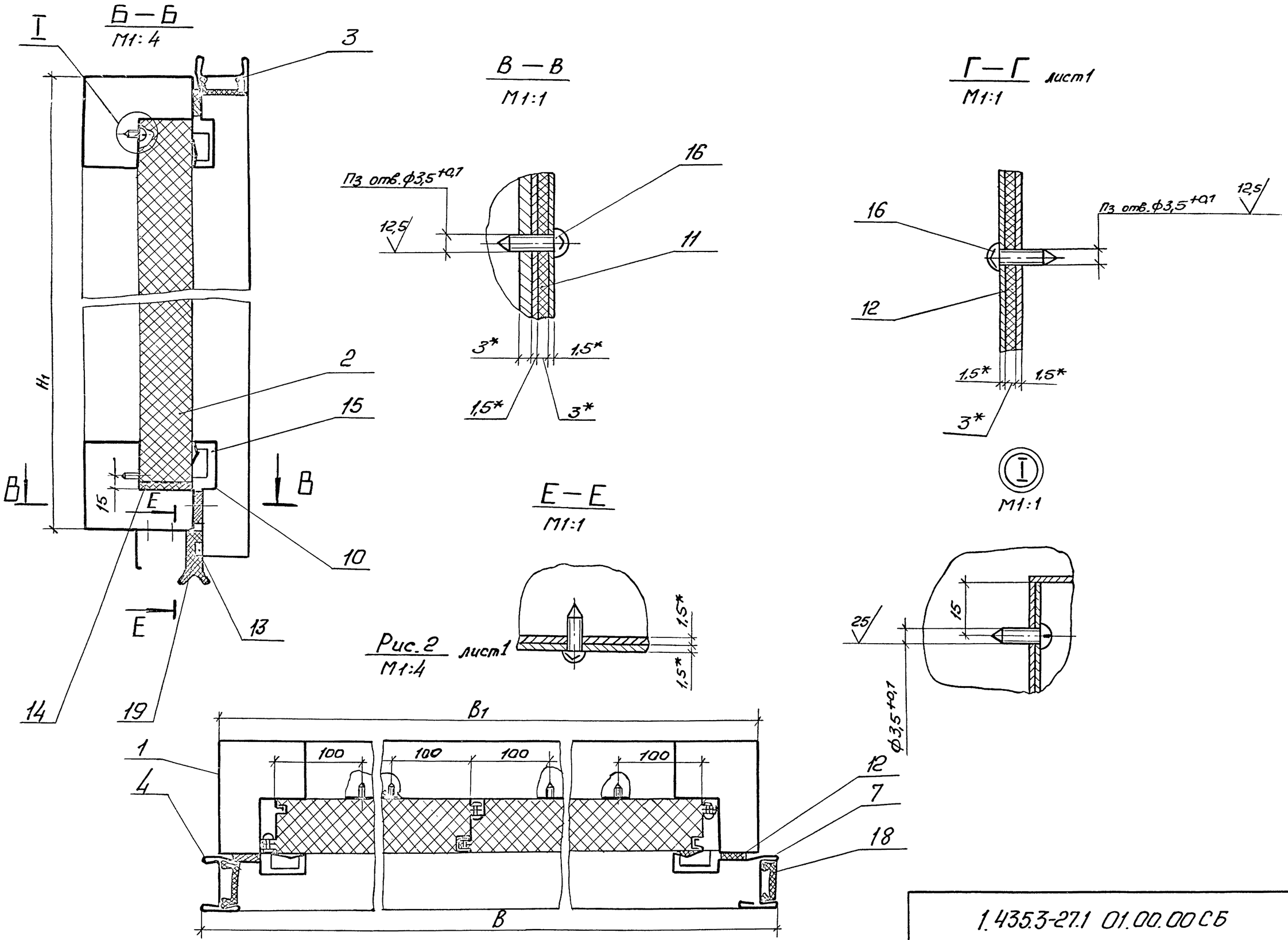

Рис. 2 лист1
М1:4

Инв. № подл.	Подп. и дата	Взам. инв. №

1.435.3-27.1 01.00.00 СБ

Лист 2

Копировал 20992-02 16 Формат А3

Инв. № подл.	Подп. и дата	Взам. инв. №

Формат	Зона	Поз.	Обозначение	Наименование	Кол. на исполн. 1.435.3-27.1 01.02.00- —	01	02	03							Примеч.
				Документация											
А3			1.435.3-27.1 01.02.00СБ	Сборочный чертеж											
				Детали											
А3		1	1.435.3-27.1 01.02.01	Обшивка	2										
			-01	Обшивка		2									
			-02	Обшивка			2								
			-03	Обшивка				2							
А4		2	1.435.3-27.1 01.02.02	Ребро	2										
			-01	Ребро		2									
			-02	Ребро			2								
			-03	Ребро				2							

Зав. отд.	Исаков		25.10.85	1.435.3-27.1 01.02.00		
Н. контр.	Орлова		25.10.85	Панель	Стадия	Лист	Листов
Зам. зав. отд.	Качергин		23.10.85		Р	1	2
Рук. брига.	Овечкин		23.10.85		ЭКБ ВПО "Союзстройконструкция"		
Инж.	Поскотина		22.10.85				

Копировал ОРК- формат А4

Инв. № подл.	Подп. и дата	Взам. инв. №

Формат	Зона	Поз.	Обозначение	Наименование	Кол. на исполн. 1.435.3-27.1 01.02.00- —	01	02	03							Примечание
А4		3	1.435.3-27.1 01.02.03	Ребро	1										
			-01	Ребро		1									
			-02	Ребро			1								
			-03	Ребро				1							
				Прочие изделия											
		5		Заклепка 3К-10 ТУ 67-730-85	28	32	36	44							
				Материалы											
		8		П200-1000-50060 ГОСТ 9573-82	1,71	2,06	2,42	3,14							$м^2$
		9		Профиль резиновый 2.912	5,74	6,94	8,14	10,54							м, см. стр. 3 технического описания

1.435.3-27.1 01.02.00	Лист 2

Копировал ОРК формат А4

20992-02 17

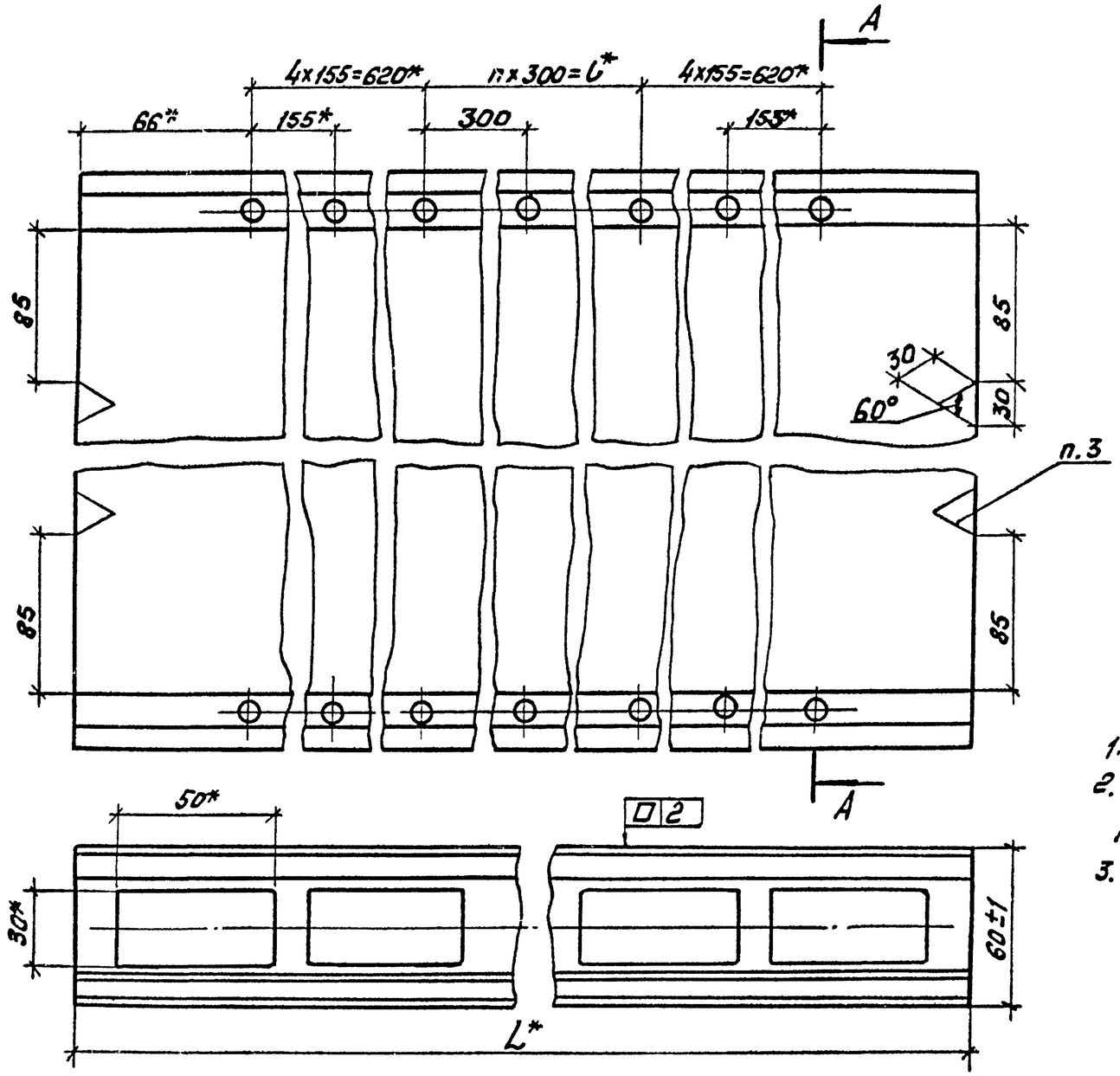

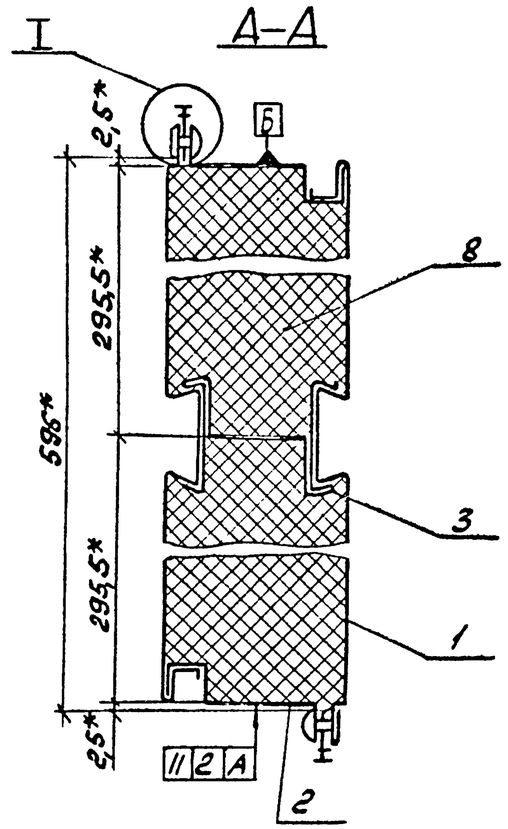

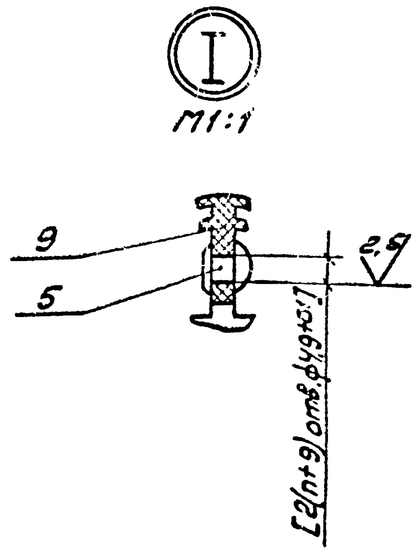

1.* Размеры для справок.

2. Обработку по размерам в квадратных скобках в деталях поз. 2 и поз.9 производить по размерам дет. поз.1.

3. Треугольные вырезы размером 30×30мм выполнить при монтаже в одной из обшивок поз.1.

Обозначение	L, мм	b, мм	n	Масса, кг.
1.4353-27.1 01.02.00	2872	1500	5	50,95
-01	3472	2100	7	61,35
-02	4072	2700	9	71,80
-03	5272	3900	13	92,70

Зав.отд	Исаков		23.10.85	1.4353-27.1·01.02.00СБ
Н. контр	Орлова		24.10.85	Панель. Сборочный чертеж
Зам.зав.отд	Качергин		23.10.85	
Рук.брига	Овечкин		23.10.85	
Инж.	Поскотина		22.10.85	

Стадия	Масса	Масштаб
Р	см. табл.	1:2
Лист	Листов 1	

ЭКБ ВПО Союзстройконструкция

Взам. инв.№ | Подп. и дата | Инв. № подл.

Копировал ПУ-

20992-02 18

Формат А3

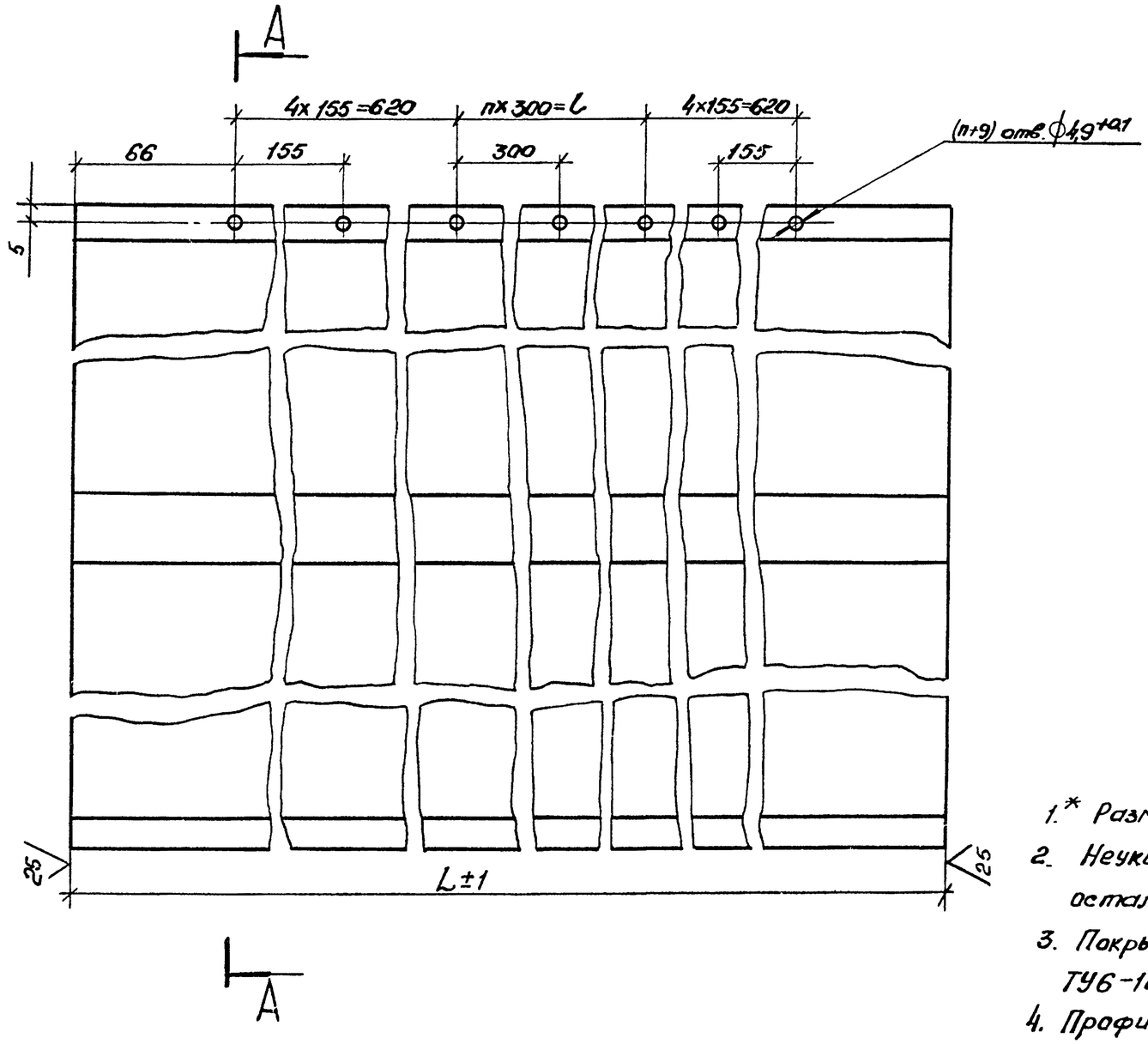

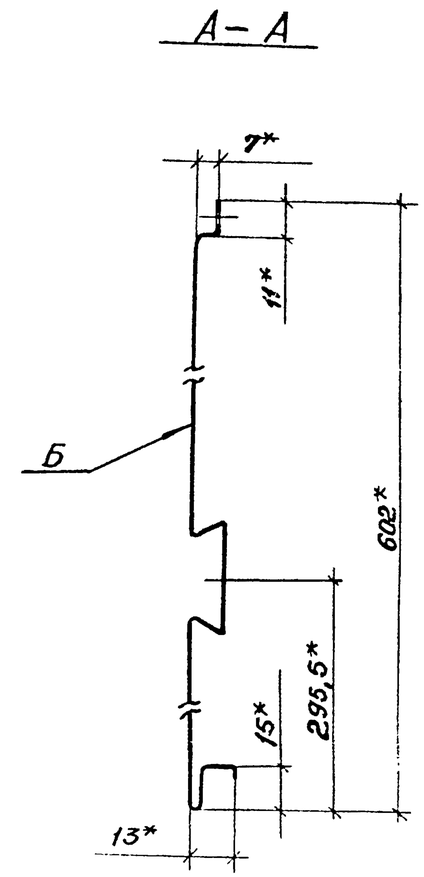

1.* Размеры для справок.

2. Неуказанные предельные отклонения размеров валов H14, остальных ±t2/2.

3. Покрытие поверхности Б: грунтовка ПЛ-0213, ТУ6-10-1935-84, IV-ХЛ1.

4. Профиль 2.602 изготовляется по стандарту завода-изготовителя.

Обозначение	L, мм	L, мм	n	Масса, кг
1.435.3-27.1 01.02.01	2872	1500	5	12,18
-01	3472	2100	7	14,72
-02	4072	2700	9	17,27
-03	5272	3900	13	22,35

Зав. отд.	Исаков		23.10.85	1.435.3-27.1 01.02.01			
Н. контр.	Орлова		24.10.85	Обшивка	Стадия	Масса	Масштаб
Зам. зав. отд.	Кочергин		23.10.85		Р	см. табл	1:2
Рук. бриг.	Овечкин		23.10.85	2.602.04 0,8 ТУ 67-522-83 / Ст08 ГОСТ 14918-80	Лист	Листов 1	
Инж.	Поскотин		22.10.85		ЭКБ ВПО Союзстройконструкция		

Инв. № подл. | Подп. и дата | Взам. инв. №

Копировал Пуз- 20992-02 19 Формат А3

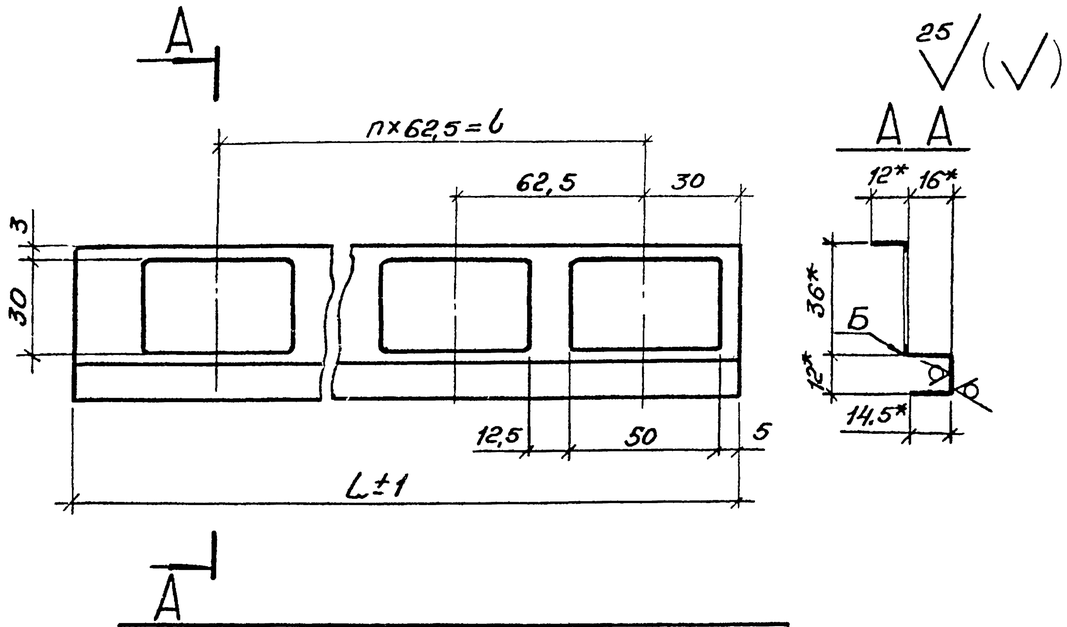

Обозначение	L, мм	l, мм	n	Масса, кг
1.435.3-27.1 01.02.02	2872	2812,5	45	1,3
-01	3472	3375	54	1,6
-02	4072	4000	64	1,8
-03	5272	5187,5	83	2,4

1.* Размеры для справок
2. Неуказанные предельные отклонения размеров: отверстий $^{+t_2}$, валов $-t_2$, остальных $\pm t_2/2$.
3. Покрытие поверхности Б: грунтовка ПЛ-0213, ТУ6-10-1935-84, IV-ХЛ1.

Зав. отд.	Исаков		25.10.85	1.435.3-27.1 01.02.02	
Н. контр.	Орлова		25.10.85	Ребро	Стадия: Р; Масса: см. табл.; Масштаб: 1:2
Зам. зав. отд.	Кочергин		23.10.85		Лист; Листов 1
Рук. бриг.	Овечкин		23.10.85	2.604.0Ц-П 0,8 ТУ67-522-83 / Ст3кп ГОСТ 14918-80	ЭКБ ВПО Союзстройконструкция
Инж.	Поскотина		22.10.85		

Копировал — Формат А4

Инв. № подл. | Подп. и дата | Взам. инв. №

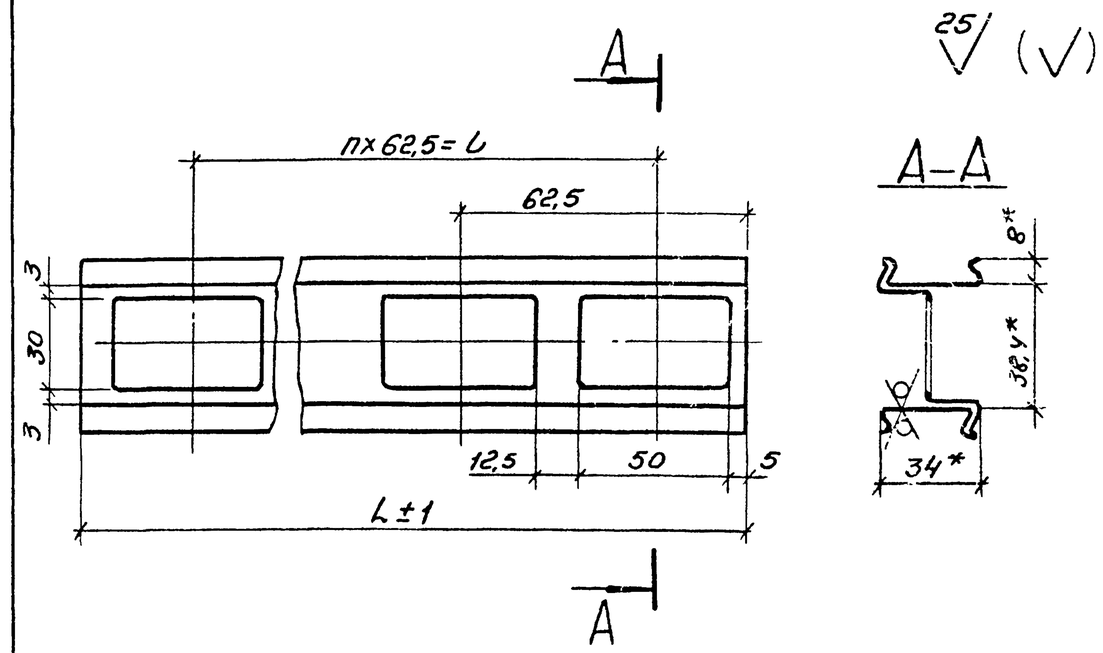

Обозначение	L, мм	l, мм	n	Масса, кг
1.435.3-27.1 01.02.03	2872	2812,5	45	3,3
-01	3472	3375	54	4,0
-02	4072	4000	64	4,7
-03	5272	5187,5	83	6,1

1.* Размеры для справок.
2. Неуказанные предельные отклонения размеров: отверстий $^{+t_2}$, валов h14, остальных $\pm t_2/2$.

Зав. отд.	Исаков		25.10.85	1.435.3-27.1 01.02.03	
Н. контр.	Орлова		25.10.85	Ребро	Стадия: Р; Масса: см. табл.; Масштаб: 1:2
Зам. зав. отд.	Кочергин		23.10.85		Лист; Листов 1
Рук. бриг.	Овечкин		23.10.85	2.606.0Ц 0,6 ТУ67-522-83 / Ст3кп ГОСТ 14918-80	ЭКБ ВПО Союзстройконструкция
Инж.	Поскотина		22.10.85		

Копировал — Формат А4

Инв. № подл. | Подп. и дата | Взам. инв. №

3,2

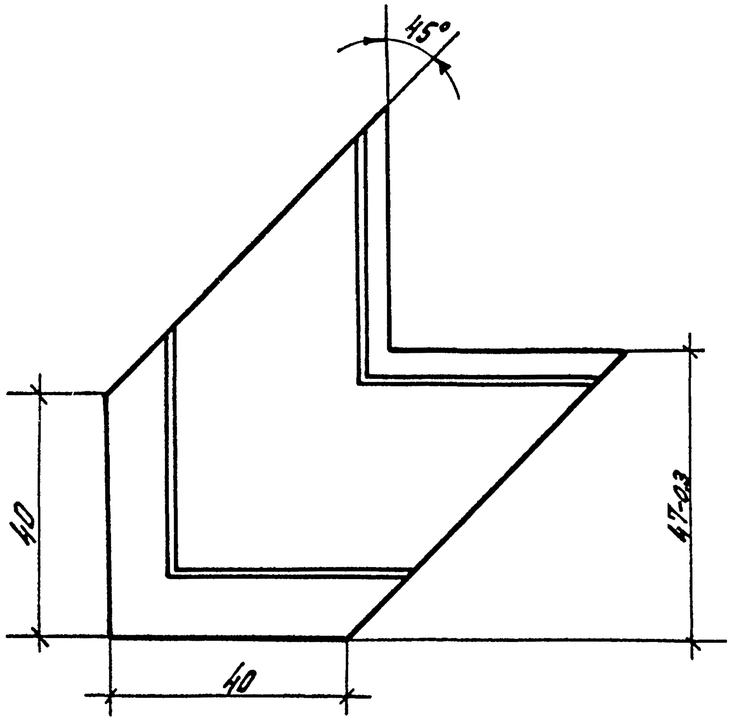

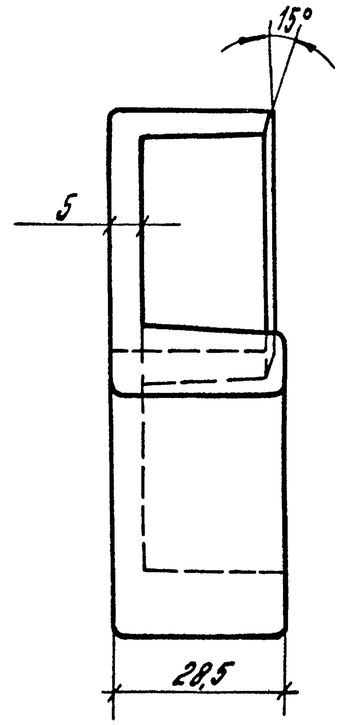

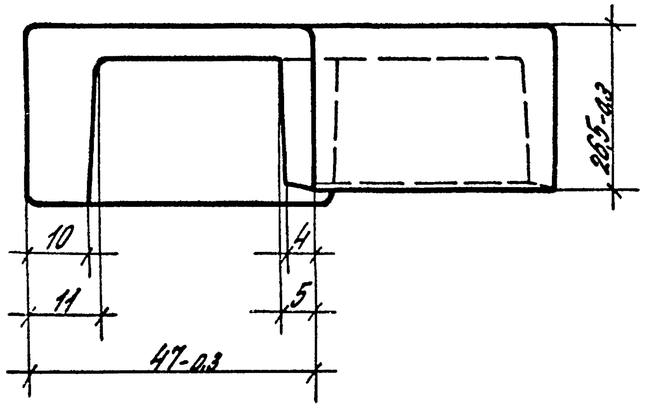

1. Неуказанные предельные отклонения размеров: отверстий+t2, валов-t2, остальных±t2/2.
2. Неуказанные радиусы 1мм.
3. Облой не допускается.

				1.435.3-27.1 01.00.16		
				Вкладыш 3.233	Стадия	Масса	Масштаб
					Р	0,048	1:1
Зав.отд.	Исаков		25.10.85		Лист	Листов 1
Н.контр.	Орлова		25.10.85			
Зам.зав.отд.	Кочергин		23.10.85	Полиэтилен низкого давления 20908-040 ГОСТ 16338-77	ЭКБ ВПО Союзстройконструкция	
Рук.бюр.	Овечкин		23.10.85			
Инж.	Поскотина		22.10.85			

Инв.№ подл. | Подп. и дата | Взам. инв.№

Формат А3

№ строки	Наименование	Код ОКП	Обозначение документа на поставку	Поставщик	Кол. на исполн. 1.435.3-27.1 1.0.00.00- —	01	02	03	04	05	06	07			Примечание
1															
2	Редуктор 24-80-40-52-2-2		ТУ 2-056-218-83	Ленинградский завод	1	1	1	1	1	1	1	1			
3				„Редуктор"											
4															
5															
6															
7															
8	Подшипник 60203		ГОСТ 7242-81		4	4	4	4	4	4	4	4			
9															
10	Канат 2-Г-В-Н-160		ГОСТ 3062-80		2,2	2,8	3,4	4,6	2,2	2,8	3,4	4,6			м
11	3,1-Г-В-Н-180		ГОСТ 3067-74		1,5	1,5	1,5	1,5	1,5	1,5	1,5	1,5			м
12															
13															
14															
15															
16															
17															
18															
19	Двигатель 4АВ0А4 У3		ГОСТ 19523-81Е	г. Ереван. электротехни-	1	1	1	1	1	1	1	1			
20				ческий завод											
21	Путевой переключатель в кожухе		ТУ16.526.486-81	Харьковский электроаппа-	2	2	2	2	2	2	2	2			
22	ВП16Г23Г131-55УА.3			ратный завод											
23															
24	Коробка клеммная У614		ТУ36-12-80Е	Казанский завод	1	1	1	1	1	1	1	1			
25				электроконструкций											
26															

Взам. инв. №

Подп. и дата

Инв. № подл.

Зав. отд.	Исаков		25.10.85
Зам. зав. отд.	Кочергин		25.10.85
Н. контр.	Орлова		25.10.85
Рук. бриг.	Овечкин		23.10.85
Инж.	Поскотина		22.10.85

1.435.3-27.1 00.00.00 ВП

Ворота. Ведомость покупных изделий

Стадия	Лист	Листов
Р	1	4

ЭКБ ВПО Союзстройконструкция

Копировал 20992-02 22 формат А3

№ строки	Наименование	Код, ОКП	Обозначение документа на поставку	Поставщик	Кол. на исполн. 1.4353-27.1-1.0.00.00—										Примечание
					—	01	02	03	04	05	06	07			
1	Лампа накаливания Б230-240-40		ГОСТ 2239-79	Уфимский электроламповый завод	2	2	2	2	2	2	2	2			см. эл. схему ЭЗ вып. 3
2															
3	Пост кнопочный		ТУ16-642.006-80	Октябрьский завод низковольтной аппаратуры, Октябрьский БАССР	2	2	2	2	2	2	2	2			См. эл. схему ЭЗ вып. 3
4	ПКЕ 222-2У2 3/4"														
5	№-1-Ц, 4, 1з+1р „Откр."														
6	№-2-Ц.3, 1з+1,0 „Закр."														
7	Пост сигнальный ПС-2У2 со звонком громкого боя, преломлятелями красного и зеленого цветов		ТУ16-535.194-75	Производственное объединение „Электролуч" г. Москва	1	1	1	1	1	1	1	1			См. эл. схему ЭЗ вып. 3
8															
9															
10															
11	Реле РПУ-2-36020 ЗУ3 Б220В, 50Гц		ТУ16-523.331-78	Среднеазиатское производственное объединение „Электроаппарат" г. Ташкент	1	1	1	1	1	1	1	1			См. эл. схему ЭЗ вып. 3
12															
13															
14															
15															
16	Ящик управления ЯУ5412-03А2И		ТУ16-536.042-76Е	„Каспиэлектроаппарат" г. Каспи Грузинской ССР	1	1	1	1	1	1	1	1			См. эл. схему ЭЗ вып. 3
17	Номинальный ток главной цепи 2,5А;														
18	номинальное напряжение главной														
19	цепи 380В; номинальное напряже-														
20	ние цепей управления 220В														
21															
22	Провода:		ГОСТ 6323-79	„Уралкабель" г. Свердловск											См. эл. схему ЭЧ вып. 3
23	ПВ1 1,5, 380В				2	2	2	2	2	2	2	2			м
24	АПВ 2,5, 380В			„Укркабель" г. Киев	2	2	2	2	2	2	2	2			м
25	Кабель АКРВГ 5×2,5		ГОСТ 1508-78Е	„Донбасскабель" г. Донецк											См. эл. схему ЭЧ
26	Кабель АКРВТ 10×2,5		ГОСТ 1508-78Е	„Донбасскабель" г. Донецк											Расход бм. определ.
27	Кабель КРПТ 4×1+1×1		ГОСТ 13497-77Е	„Уралкабель" г. Свердловск											на монтаже
28	Оконцеватель А541.У3.5		ТУ36-1440-82	Ростовский трест „ЭМА"											Количество определяется
29															на монтаже
30															

Инв. № подл. | Подп. и дата | Взам. инв. №

Номер строки	Наименование	Код ОКП	Обозначение документа на поставку	Поставщик	Кол. на исполн. 1.435.3-27.1 1.0.00.00- —	01	02	03	04	05	06	07			Примечание
1	Крепежные изделия														
2															
3	Болт М12-8g×25.56.099		ГОСТ 7796-70		4	4	4	4	4	4	4	4			
4	Болт М8-8g×35.56.099		ГОСТ 7798-70		4	4	4	4	4	4	4	4			
5	М10-8g×25.56.099				3	3	3	3	3	3	3	3			
6	М10-8g×30.56.099				6	6	6	6	6	6	6	6			
7	М10-8g×150.56.099				2	2	2	2	2	2	2	2			
8	М12-8g×25.56.099				36	36	36	36	36	36	36	36			
9	М12-8g×35.56.099				22	24	28	30	29	24	28	30			
10	М12-8g×45.56.099				8	8	8	8	8	8	8	8			
11															
12															
13	Винт М5×12.58.099		ГОСТ 1476-84		2	2	2	2	2	2	2	2			
14	Винт ВМ4-6g×10.58.099		ГОСТ 17473-80		4	4	4	4	4	4	4	4			
15	ВМ5-6g×10.58.099				6	6	6	6	6	6	6	6			
16	В2М5-6g×16.58.099				8	8	8	8	8	8	8	8			
17	В2М6-6g×16.58.099				11	11	11	11	11	11	11	11			
18	В2М6-6g×30.58.099				12	12	12	12	12	12	12	12			
19															
20															
21	Гайка М6-6Н.5.099		ГОСТ 5915-70		2	2	2	2	2	2	2	2			
22	М8-6Н.5.099				6	6	6	6	6	6	6	6			
23	М10-6Н.5.099				8	8	8	8	8	8	8	8			
24	М12-6Н.5.099				28	29	31	32	28	29	31	32			
25	М20-6Н.5.099				2	2	2	2	2	2	2	2			
26															
27	Заклепка 3К-10		ТУ67-730-85		140	192	252	352	140	192	252	352			
28															
29	Кольцо 1А40		ГОСТ 13940-68		1	1	1	1	1	1	1	1			
30	Кольцо 1А40		ГОСТ 13941-68		4	4	4	4	4	4	4	4			

Инв. № подл. | Подп. и дата | Взам. инв. №

Номер строки	Наименование	Код ОКП	Обозначение документа на поставку	Поставщик	Кол. на исполн. 1.435.3-27.1 1.0.00.00- —	01	02	03	04	05	06	07			Примечание
1	Шайба 5.65Г.099		ГОСТ 6402-70		3	3	3	3	3	3	3	3			
2	8.65Г.099				4	4	4	4	4	4	4	4			
3	10.65Г.099				6	6	6	6	6	6	6	6			
4	12.65.Г.099				25	27	31	33	25	27	31	33			
5	Шайба 6.02.099		ГОСТ 6958-78		1	1	1	1	1	1	1	1			
6	10.02.099				1	1	1	1	1	1	1	1			
7	14.02.099				4	4	4	4	4	4	4	4			
8	20.02.099				1	1	1	1	1	1	1	1			
9	Шайба 1.6.02.099		ГОСТ 9649-78		1	1	1	1	1	1	1	1			
10	1.14.02.099				1	1	1	1	1	1	1	1			
11	Шайба 20.02.099		ГОСТ 11371-78		2	2	2	2	2	2	2	2			
12															
13															
14	Шплинт 1,6×20-001		ГОСТ 397-79		1	1	1	1	1	1	1	1			
15	2,5×16-001				1	1	1	1	1	1	1	1			
16	3,2×25-001				1	1	1	1	1	1	1	1			
17	3,2×28-001				12	12	12	12	12	12	12	12			
18	4×32-001				3	3	3	3	3	3	3	3			
19															
20															
21	Шпонка 12×8×45		ГОСТ 23360-78		2	2	2	2	2	2	2	2			
22															
23															
24	Штифт 6т6×12		ГОСТ 3128-70		1	1	1	1	1	1	1	1			
25	8т6×20				5	5	6	7	5	5	6	7			
26	10т6×20				2	2	2	2	2	2	2	2			
27															
28															
29															
30															

Инв. № подл. | Подп. и дата | Взам. инв. №

Копировал ЭТУ 20992-02 25 формат А3

Таблица 1

Марка изделия	Код изделия	Наименование и код																							
		Мелкосортная сталь 093300, 095300								Среднесортная сталь 095200, 095200								Крупносортная сталь 093100, 095100							
		Расход, кг																							
		Квадрат от 10 до 19	Полоса в = от 12 до 45	L 20х20	L	Всего конструкционной стали	ф от 10 до 19	Итого	С учетом Котх. 1,05	Квадрат от 20 до 30	Полоса в = от 50 до 55	L от 45х23 до 63х40	L	Всего конструкционной стали	ф от 28 до 38	Итого	С учетом Котх. 1,05	Квадрат от 32 до 120	Полоса в = от 60 до 200	L 75х45 и более	L 70х50	Всего конструкционной стали	ф от 32 до 250	Итого	С учетом Котх. 1,05
ВОМ-30-30		0,73	3,1			3,83	1,05	4,88	5,12	12				12	2,75	14,75	15,5						8,85	8,85	9,3
ВОМ 36-36		0,73	3,1			3,83	1,05	4,88	5,12	14,4				14,4	2,75	17,15	18						8,85	8,85	9,3
ВОМ 42-42		0,73	3,1			3,83	1,05	4,88	5,12	16,8				16,8	2,75	19,55	20,5						8,85	8,85	9,3
ВОМ 48-54		0,73	3,1			3,83	1,05	4,88	5,12	19,2				19,2	2,75	21,95	22						8,85	8,85	9,3
ВОМ 30-30Л		0,73	3,1			3,83	1,05	4,88	5,12	12				12	2,75	14,75	15,5						8,85	8,85	9,3
ВОМ 36-36Л		0,73	3,1			3,83	1,05	4,88	5,12	14,4				14,4	2,75	17,15	18						8,85	8,85	9,3
ВОМ 42-42Л		0,73	3,1			3,83	1,05	4,88	5,12	16,8				16,8	2,75	19,55	20,5						8,85	8,85	9,3
ВОМ 48-54Л		0,73	3,1			3,83	1,05	4,88	5,12	19,2				19,2	2,75	21,95	22						8,85	8,85	9,3

Продолжение таблицы 1

Марка изделия	Код изделия	Наименование и код																				
		Тонколистовая сталь 097200, 097300						Толстолистовая сталь 097100				Листовая оцинкованная сталь 111100	Гнутые профили 112000							Трубы 130103	
		Расход, кг																				
		В от 1 до 1,8	В от 1,9 до 3,9	Рифл. S=3	Волнистая	Итого	С учетом Котх.= 1,05	δ=4 и более	Широкополосная универсальная	Итого	С учетом Котх.= 1,05	по серии	С учетом Котх.= 1,05	□	С 180х80х4	С 80х32х4	Настил профилированный	Итого	С учетом Котх.= 1.05	По серии	С учетом Котх.= 1.05
ВОМ30-30		0,22	13,2			13,42	14,1	195		195	204,8	274	287,7							1,0	1,05
ВОМ 36-36		0,22	13,2			13,42	14,1	205,5		205,5	215,8	368,4	386,8							1,0	1,05
ВОМ 42-42		0,22	13,2			13,42	14,1	231		231	242,6	468,6	492							1,0	1,05
ВОМ 48-54		0,22	13,2			13,42	14,1	249		249	261,5	657	690							1,0	1,05
ВОМ 30-30Л		0,22	13,2			13,42	14,1	195		195	204,8	274	287,7							1,0	1,05
ВОМ36-36Л		0,22	13,2			13,42	14,1	205,5		205,5	215,8	368,4	386,8							1,0	1,05
ВОМ 42-42Л		0,22	13,2			13,42	14,1	231		231	242,6	468,6	492							1,0	1,05
ВОМ 48-54Л		0,22	13,2			13,42	14,1	249		249	261,5	657	690							1,0	1,05

Взам. инв. № | Подп. и дата | Инв. № подл.

Зав. отд.	Исаков		23.10.85
Н. контр.	Орлова		23.10.85
Зам. зав. отд.	Кочергин		23.10.85
Рук. бриг.	Овечкин		23.10.85

1.435.3-27.1 00.00.00 РМ

Ведомость расхода материалов

Стадия	Лист	Листов
Р	1	2

ЭКБ ВПО Союзстройконструкция

Таблица 2

Марка изделия	Код изделия	Наименование и код															
		резина-пластина 2543.Н 01.00		Минплита		Поливинилхлорид		Сталь 087010		Чугун 081 000		Резина					
		Расход, кг															
		По серии	С учетом Kотх.=1.05	По серии	С учетом Kотх.=1.05	По серии	С учетом Kотх.=1.05	По серии	С учетом Kотх.=1.05	По серии	С учетом Kотх.=1.05	По серии	с учетом Kотх.=1.05				
ВОМ30-30		1.75	1.84	103	108,2	1,72	1,8			25	26,3	8	8,4				
ВОМ36-36		2,1	2,21	148	155,4	2,08	2,18			25	26,3	9,5	9,98				
ВОМ42-42		2,45	2,57	203	213,2	2,4	2,52			25	26,3	11	11,6				
ВОМ48-54		2,81	2,95	300	315	2,92	3,07			25	26,3	13	13,7				
ВОМ30-30Л		1,75	1,84	103	108,2	1,72	1,8			25	26,3	8	8,4				
ВОМ36-36Л		2,1	2,21	148	155,4	2,08	2,18			25	26,3	9,5	9,98				
ВОМ42-42Л		2,45	2,57	203	213,2	2,4	2,52			25	26,3	11	11,6				
ВОМ48-54Л		2,81	2,95	300	315	2,92	3,07			25	26,3	13	13,7				

Инв. № подл. | Подп. и дата | Взам. инв. №

Копировал ПК-20992-02 27 Формат А3