ТИПОВЫЕ КОНСТРУКЦИИ ИЗДЕЛИЯ И УЗЛЫ ЗДАНИЙ И СООРУЖЕНИЙ

СЕРИЯ 1.436.2-23

ДВЕРИ СТАЛЬНЫЕ РАСПАШНЫЕ

ДЛЯ ПРОИЗВОДСТВЕННЫХ ЗДАНИЙ

ВЫПУСК 1

ДВЕРИ ОДНОПОЛЬНЫЕ

РАБОЧИЕ ЧЕРТЕЖИ

Отпускная цена
на момент реализации
указана в счет-накладной

24750-02

ТИПОВЫЕ КОНСТРУКЦИИ ИЗДЕЛИЯ И УЗЛЫ ЗДАНИЙ И СООРУЖЕНИЙ

СЕРИЯ 1.436.2-23
ДВЕРИ СТАЛЬНЫЕ РАСПАШНЫЕ
ДЛЯ ПРОИЗВОДСТВЕННЫХ ЗДАНИЙ

ВЫПУСК 1

ДВЕРИ ОДНОПОЛЬНЫЕ

РАБОЧИЕ ЧЕРТЕЖИ

РАЗРАБОТАНЫ

ЦНИИпроектлегконструкцией
Главный инженер института — В.Д.Шишков
Начальник отдела ограждающих конструкций — П.П.Кашкинов
Главный конструктор проекта — Н.А.Агапова

УТВЕРЖДЕНЫ

ВППСО "Союзлегконструкция"
Минмонтажспецстроя СССР
Протокол от 20 июля 1990 г.
Приказ "ЦНИИпроектлегконструкция"
N 118 от 21 сентября 1990 г.

Введены в действие
с 15 июля 1991 г.

Обозначение	Наименование	Стр.
1.436.2-23.1 0.0.0.00	Дверь распашная однопольная ДР010	
1.436.2-23.1 0.0.0.00СБ	Дверь распашная однопольная ДР0 10	
	Сборочный чертеж	
1.436.2-23.1 1.0.0.00	Створка	
1.436.2-23.1 1.0.0.00СБ	Створка	
	Сборочный чертеж	
1.436.2-23.1 1.1.0.00	Рама	
1.436.2-23.1 1.1.0.00СБ	Рама	
	Сборочный чертеж	
1.436.2-23.1 1.1.0.01	Стойка	
1.436.2-23.1 1.1.0.02	Связь	
1.436.2-23.1 1.1.0.03	Стойка	
1.436.2-23.1 1.2.0.00	Полупетля	
1.436.2-23.1 1.2.0.00СБ	Полупетля	
	Сборочный чертеж	
1.436.2-23.1 1.2.0.01	Кронштейн	
1.436.2-23.1 1.2.0.02	Втулка	
1.436.2-23.1 1.0.0.01	Термовкладыш	
1.436.2-23.1 1.0.0.02	Уплотнение	
1.436.2-23.1 1.0.0.03	Обшивка	
1.436.2-23.1 1.0.0.04	Обшивка	
1.436.2-23.1 1.0.0.05	Вкладыш	
1.436.2-23.1 1.0.0.06	Накладка	
1.436.2-23.1 1.0.0.07	Втулка	
1.436.2-23.1 2.0.0.00	Коробка	
1.436.2-23.1 2.0.0.00СБ	Коробка	
	Сборочный чертеж	

Взам. инв.№ | Подпись и дата | Инв.№ подл.

Разраб.	Лукьяненко		24.12.90	Содержание
Пров.	Агапова		24.12.90	
Рук. пр.	Агапова		24.12.90	
Н. контр.	Пономаренко		09.01.91	
Утв.	Кашкинов		09.01.91	

1.436.2-23.1 0.0.0.00

Стадия	Лист	Листов
Р	1	2

ЦНИИ проектпегконструкция

Копировал Тарасова

Формат А4

Обозначение	Наименование	Стр.
1.436.2-23.1 2.1.0.00	Рама	
1.436.2-23.1 2.1.0.00СБ	Рама	
	Сборочный чертеж	
1.436.2-23.1 2.1.0.01	Стойка	
1.436.2-23.1 2.1.0.02	Связь	
1.436.2-23.1 2.1.0.03	Стойка	
1.436.2-23.1 2.1.1.00	Полупетля	
1.436.2-23.1 2.1.1.00СБ	Полупетля	
	Сборочный чертеж	
1.436.2-23.1 2.1.1.01	Стержень	
1.436.2-23.1 2.0.0.01	Связь	
1.436.2-23.1 2.0.0.06	Накладка	
1.436.2-23.1 2.0.0.02	Связь	
1.436.2-23.1 2.0.0.03	Уплотнение	
1.436.2-23.1 2.0.0.04	Уплотнение	
1.436.2-23.1 2.0.0.05	Уплотнение	

Взам. инв.№ | Подпись и дата | Инв.№ подл.

1.436.2-23.1 0.0.0.00

Лист 2

Копировал Тарасова

24750-02 3

Формат А4

Инв. № подл.	Подпись и дата	Взам. инв. №

Формат	Зона	Поз.	Обозначение	Наименование	Кол. на исполн. 1.436.2-23.1 0.0.0.00- —	01	02	03							Примеч.
				Документация											
А3			1.436.2-23.1 0.0.0.00СБ	Сборочный чертеж	×	×	×	×							
				Сборочные единицы											
А4		1	1.436.2-23.1 1.0.0.00	Створка	1										
			-01	Створка		1									
			-02	Створка			1								
			-03	Створка				1							
А4		2	1.436.2-23.1 2.0.0.00	Коробка	1										

Разраб.	Лукьяненко		24.12.90	1.436.2-23.1 0.0.0.00		
Пров.	Агапова		24.12.90	Дверь однопольная ДР010	Стадия	Лист	Листов
Рук. пр.	Агапова		24.12.90		Р	1	2
Н. контр.	Пономаренко		09.01.91		ЦНИИ проектлегконструкция		
Утв.	Кашкинов		09.01.91				

Копировал Тарасова Формат А4

Инв. № подл.	Подпись и дата	Взам. инв. №

Формат	Зона	Поз.	Обозначение	Наименование	Кол. на исполн. 1.436.2-23.1 0.0.0.00- —	01	02	03							Примеч.
А4		2	1.436.2-23.1 2.0.0.00-01	Коробка		1									
			-02	Коробка			1								
			-03	Коробка				1							

1.436.2-23.1 0.0.0.00	Лист 2	

Копировал Тарасова Формат А4

24750-02 4

Рис 1.

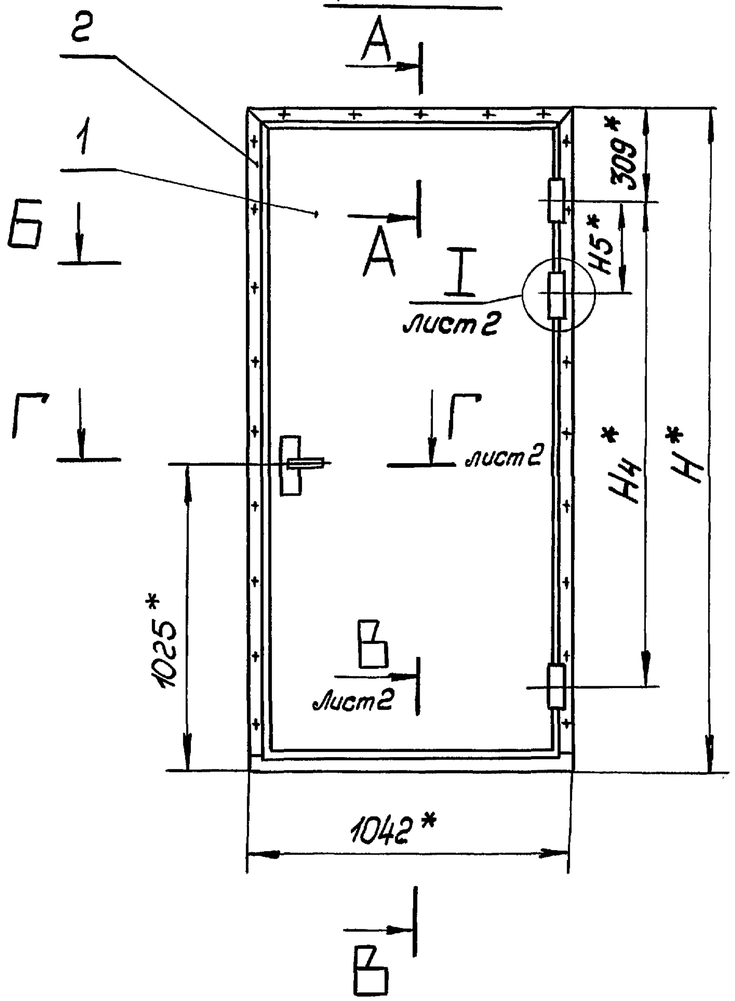

А – А
М 1:2

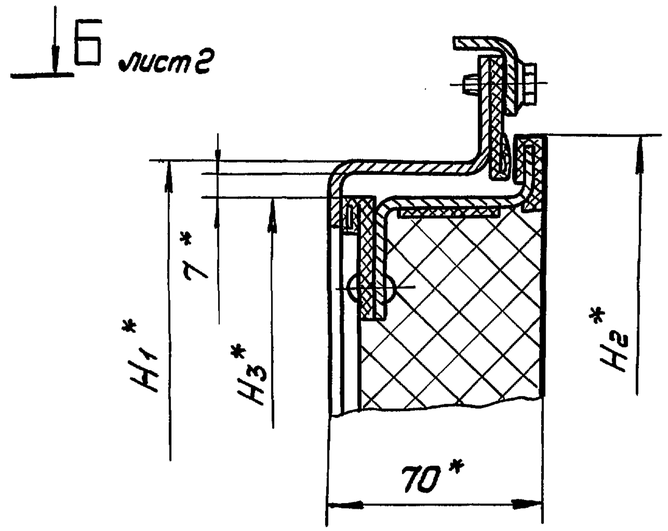

Рис 2 - зеркальное отражение
Остальное - см. рис. 1.
М 1:40

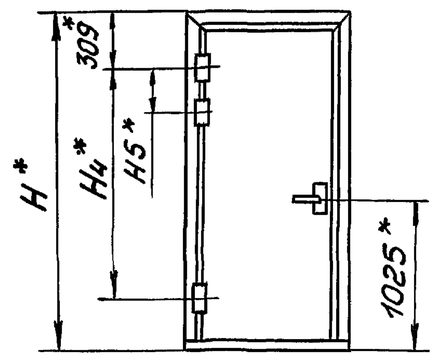

1.* Размеры для справок.

2. Строповку и установку двери в проем здания осуществлять со створкой поз. 1 зафиксированным относительно коробки поз. 2.

3. Маркировать по табл. Надписи по трафарету эмалью НЦ-184 по ГОСТ 18335-83 черного цвета шрифтом Пр 3 высотой 30мм по ГОСТ 26.020-80.

Обозначение	Марка	Рис.	Размеры в мм						Масса, кг
			H	H1	H2	H3	H4	H5	
1.436.2-23.1 0.0.0.00	ДРО 10.21	1	2160	2080	2105	2060	1550	—	84,0
-01	ДРО 10.21Л	2							
-02	ДРО 10.24	1	2460	2380	2405	2360	1850	340	92,0
-03	ДРО 10.24Л	2							

Разраб.	Лукьяненко		24.12.90
Пров.	Агапова		24.12.90
Рук. пр.	Агапова		24.12.90
Н. контр.	Пономаренко		09.01.91
Утв.	Кошкинов		09.01.91

1.436.2-23.1 0.0.0.00СБ

Дверь однопольная ДРО 10
Сборочный чертеж

Стадия	Масса	Масшт.
Р	См. табл.	1:20
Лист 1	Листов 2	

ЦНИИ проектлегконструкция

Взам. инв. № | Подпись и дата | Инв. № подл.

Копировал Тарасова

24750-02 5

Формат А3

Б — Б
М1:2 лист 1

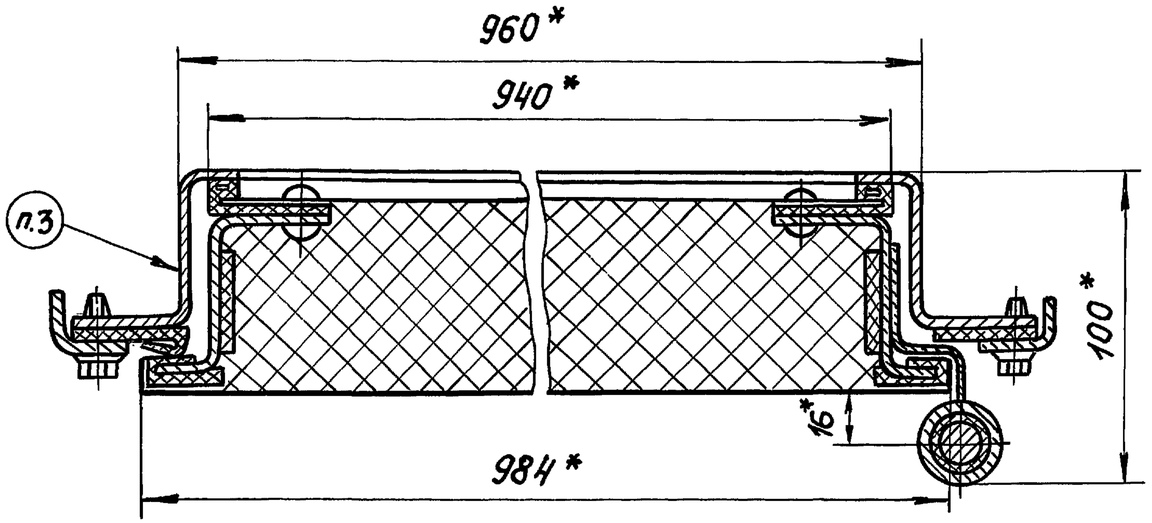

В — В
М1:2 лист 1

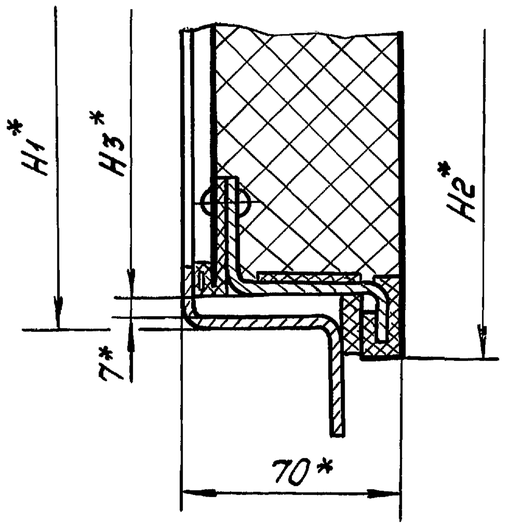

Г — Г
М1:2 лист 1

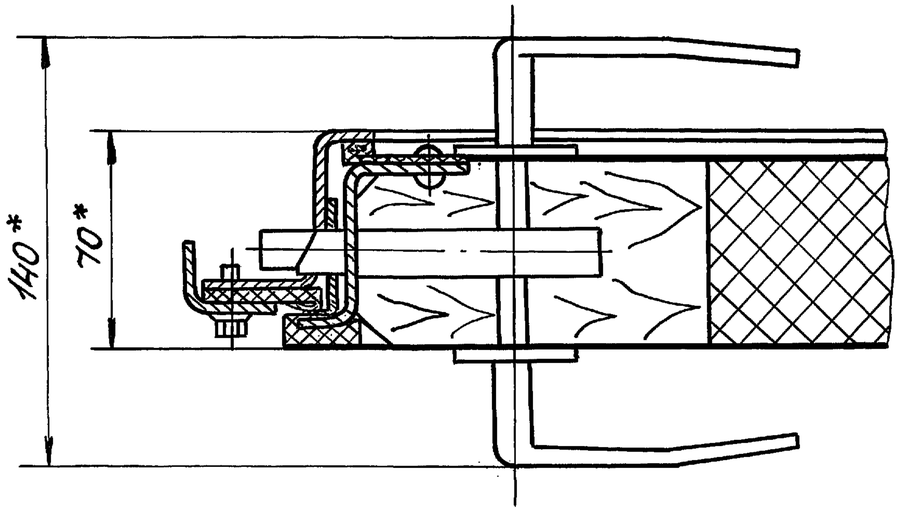

I
М1:2 лист 1

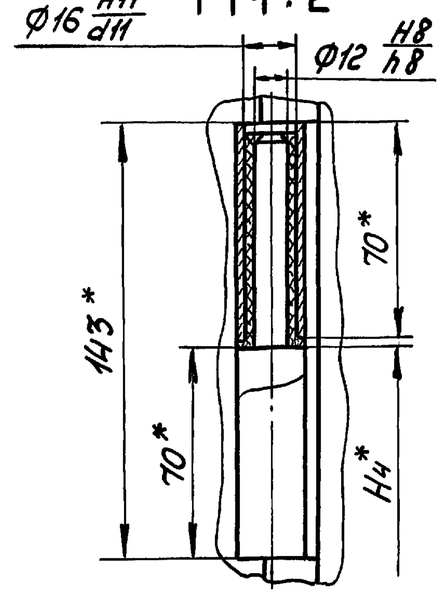

1.436.2-23.1 0.0.0.00 СБ		Лист 2

Инв. № подл. | Подпись и дата | Взам. инв. №

Инв.№подл.	Подпись и дата	Взам.инв№

Формат	Зона	Поз.	Обозначение	Наименование	Кол. на исполн. 1.436.2-23.1 1.0.0.00- —	01	02	03							Прим.
				Документация											
А3			1.436.2-23.1 1.0.0.00СБ	Сборочный чертеж	×	×	×	×							
				Сборочные единицы											
А4		1	1.436.2-23.1 1.1.0.00	Рама	1										
			-01	Рама		1									
			-02	Рама			1								
			-03	Рама				1							
А4		2	1.436.2-23.1 1.2.0.00	Полупетля	2	2	3	3							
				Детали											
А3		3	1.436.2-23.1 1.0.0.01	Термовкладыш	2	2	2	2							

Разраб.	Лукьяненко		24.12.	1.436.2-23.1 1.0.0.00
Пров.	Агапова		24.12.90	Створка
Рук. пр.	Агапова		24.12.90	Стадия / Лист 1 / Листов 4
Н. контр.	Пономаренко		29.01.91	ЦНИИ проектлегконструкция
Утв.	Кашкинов		29.01.91	

Копировал Тарасова Формат А4

Инв.№подл.	Подпись и дата	Взам.инв№

Формат	Зона	Поз.	Обозначение	Наименование	Кол. на исполн. 1.436.2-23.1 1.0.0.00- —	01	02	03							Прим.
А3		4	1.436.2-23.1 1.0.0.01 -01	Термовкладыш	2	2									
			-02	Термовкладыш			2	2							
А3		5	1.436.2-23.1 1.0.0.02	Уплотнение	2	2	2	2							
		6	-01	Уплотнение	2	2									
			-02	Уплотнение			2	2							
А3		7	1.436.2-23.1 1.0.0.03	Обшивка	1										
			-01	Обшивка		1									
			-02	Обшивка			1								
			-03	Обшивка				1							
А3		8	1.436.2-23.1 1.0.0.04	Обшивка	1										
			-01	Обшивка		1									
			-02	Обшивка			1								
			-03	Обшивка				1							
А4		9	1.436.2-23.1 1.0.0.05	Вкладыш	1	1	1	1							
А4		10	1.436.2-23.1 1.0.0.06	Накладка	2	2									
			-01	Накладка			2	2							
А4		11	1.436.2-23.1 1.0.0.07	Втулка	2	2	3	3							

24150-02 7

1.436.2-23.1 1.0.0.00	Лист 2

Копировал Тарасова Формат А4

Инв.№ подл.	Подпись и дата	Взам. инв.№

Формат	Зона	Поз.	Обозначение	Наименование	Кол. на исполн. 1.436.2-23.1 1.0.0.00- —	01	02	03							Примечание
				Прокладки											
				Полиэтилен 20415 ГОСТ 16338-85											
БЧ		12	1.436.2-23.1 1.0.0.08	800×40×2 h14	1	1	1	1							0,06кг
БЧ		13	1.436.2-23.1 1.0.0.09	926×40×2 h14	3	3	2	2							0,07кг
				1226×40×2 h14			1	1							0,08кг
БЧ		14	1.436.2-23.1 1.0.0.10	2030×40×2 h14	1	1									0,15кг
				2330×40×2 h14			1	1							0,17кг
БЧ		15	1.436.2-23.1 1.0.0.11	Уплотнение											
				Резина губчатая											
				техническая с двумя											
				пленками, толщ. 6мм											
				ТУ 38 105867-75											
				25×984	1	1	1	1							0,09кг
				Стандартные изделия											
		16		Замок 384-3											
				ГОСТ 5089-80	1	1	1	1							
		17		Шуруп 1-4×25.016											
				ГОСТ 1144-80	2	2	2	2							

Инв.№ подл.	Подпись и дата	Взам. инв.№

Формат	Зона	Поз.	Обозначение	Наименование	Кол. на исполн. 1.436.2-23.1 1.0.0.00- —	01	02	03							Примечание
				Прочие изделия											
		18		Заклепка комбинирован-											
				ная 3К-12-4,5											
				ТУ 36-2088-85	28	28	30	30							0,003кг
				Материалы											
		19		Плиты теплоизоля-											
				ционная из минераль-											
				ной ваты П175 S=60мм											
				ГОСТ 9573-82											
				930×2030	1	1									0,11м³ / 17,15кг
				930×2330			1	1							0,13м³ / 20,3кг
		20		Пленка полиэтилено-											
				вая Тс, полотно, высший											
				сорт ГОСТ 10354-82											
				0,100×2100	1	1									5м² / 0,5кг
				0,100×2400			1	1							5,8м² / 0,6кг

Рис 1

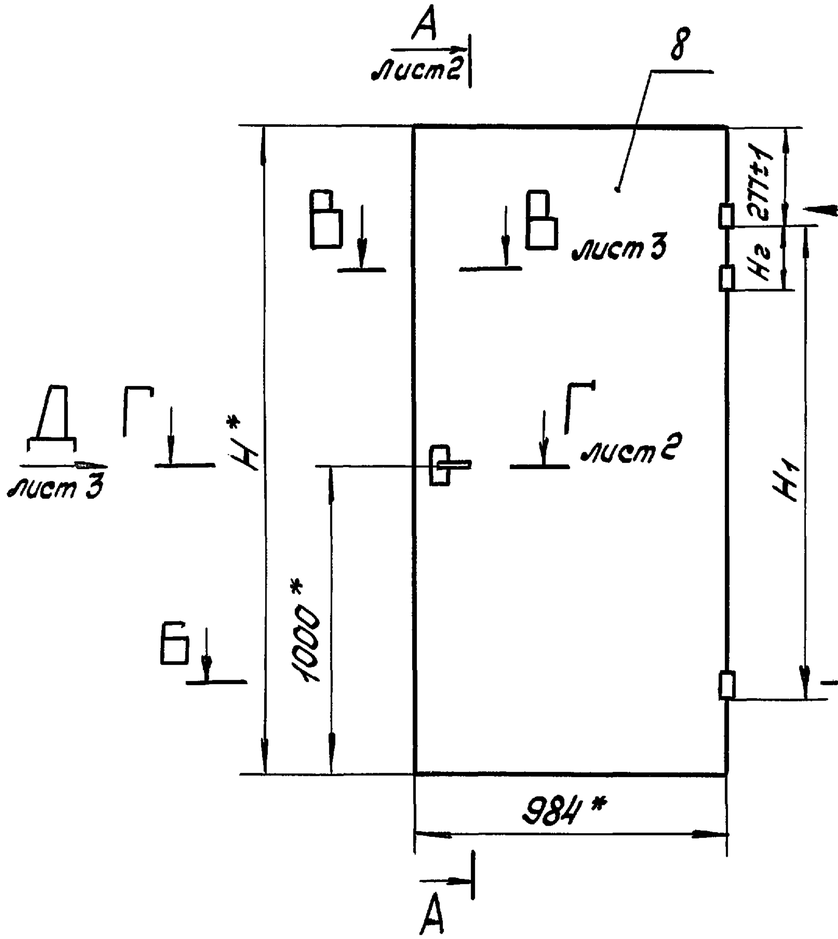

Вид сзади

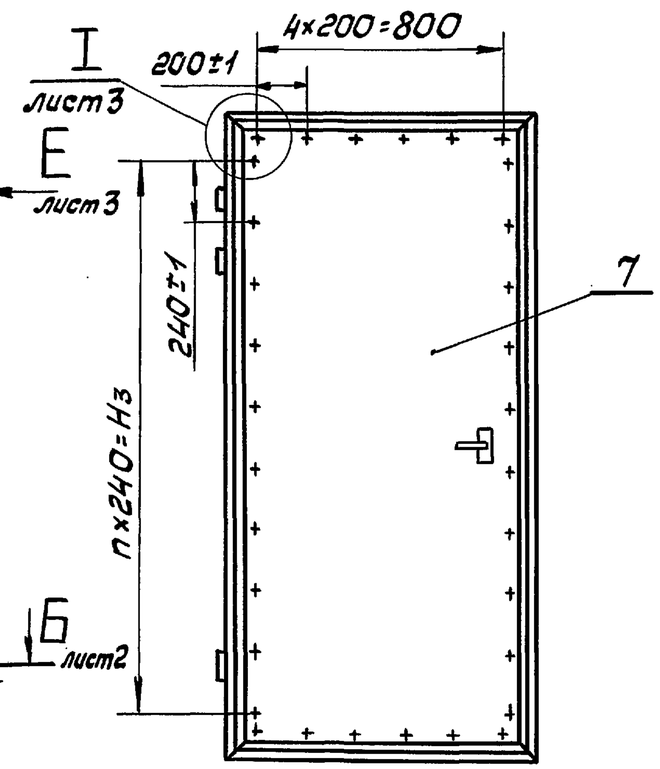

Рис 2 – зеркальное отражение

Остальное – см. рис. 1

М 1:40

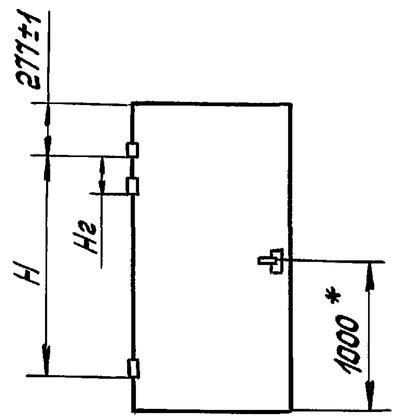

1.* Размеры для справок.

2. Плиты поз. 19 перед укладкой обернуть в пленку поз. 20.

3. Поверхн. В обшивок поз. 7 завальцевать по термовкладышам поз. 3 и 4.

4. Уплотнения поз. 5 и 15 клеить к раме поз. 1 клеем 88-Н ТУ 38 105106 1-87.

5. Несоосность полупетель поз. 2 относительно их общей оси не более 0,5 мм.

6. После приварки полупетель поз. 2 сварные швы зачистить и восстановить поврежденное декоративное покрытие эмалью ПФ-1189 по ТУ 6-10-1710-86 в два слоя без грунтовки с общей толщиной покрытия 55 мкм.

7. Табл. исполнений см. лист 3.

				1.436.2-23.1 1.0.0.00 СБ		
Разраб.	Лукьяненко		24.12.90	Створка Сборочный чертеж	Стадия	Масса	Масшт.
Пров.	Агапова		24.12.90		Р	См. табл.	1:20
Рук.пр.	Агапова		24.12.90		Лист 1	Листов 3	
Н.контр.	Пономаренко		09.01.91		ЦНИИ проектлегконструкция		
Утв.	Кашкинов		09.01.91				

Инв.№ подл. | Подпись и дата | Взам. инв.№

Копировал Тарасова 24750-02 9 Формат А3

А – А
М 1:2 лист 1

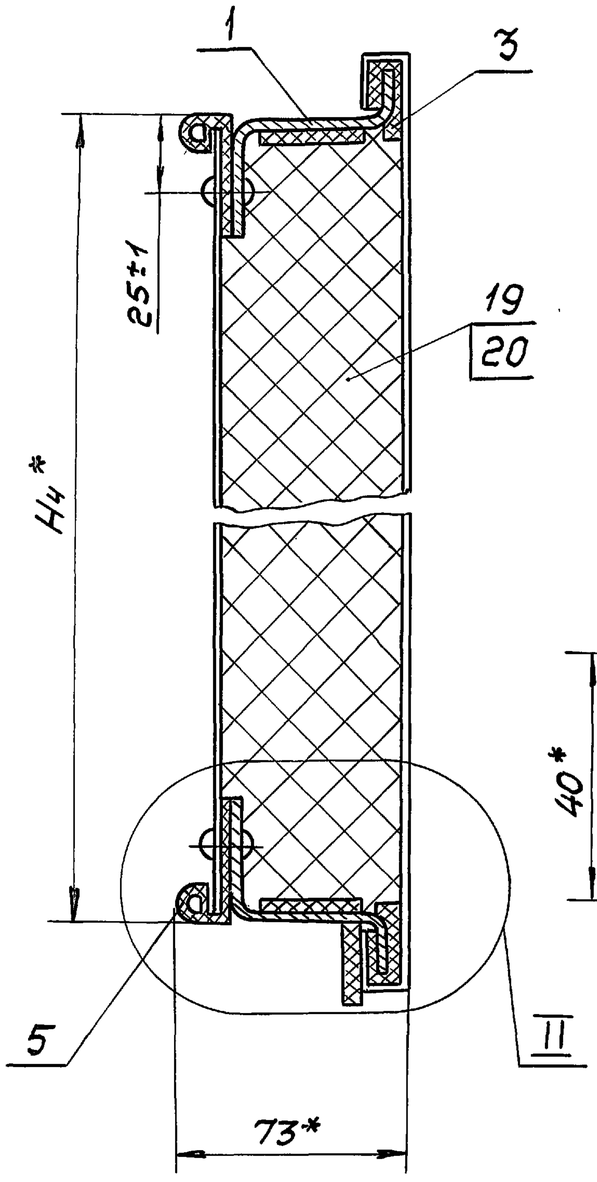

Б – Б
М 1:2 лист 1

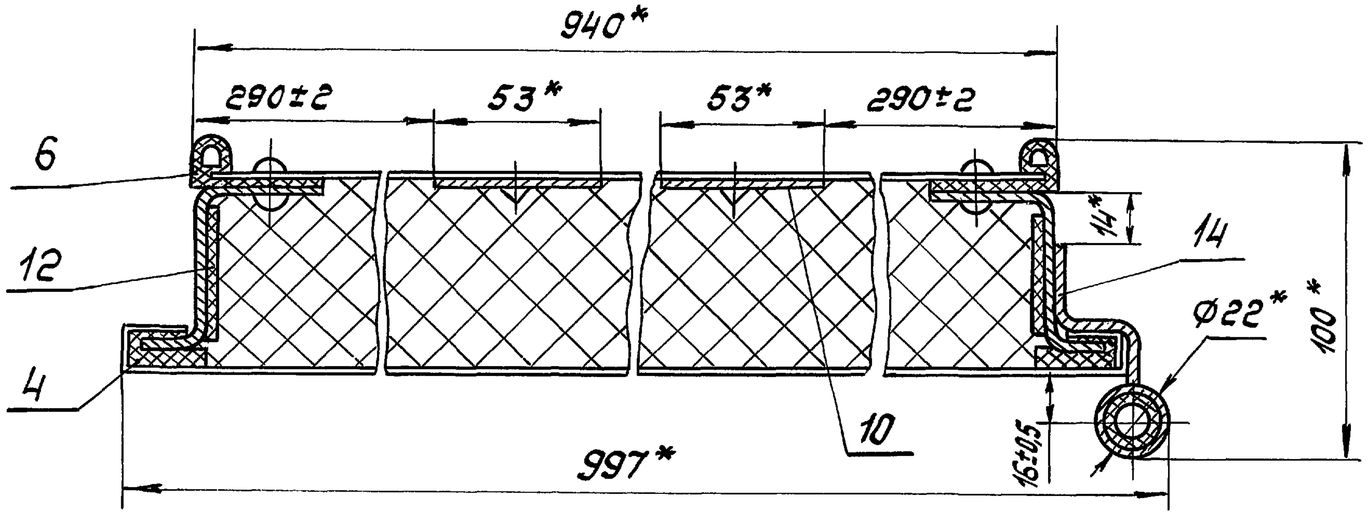

II
М 1:1

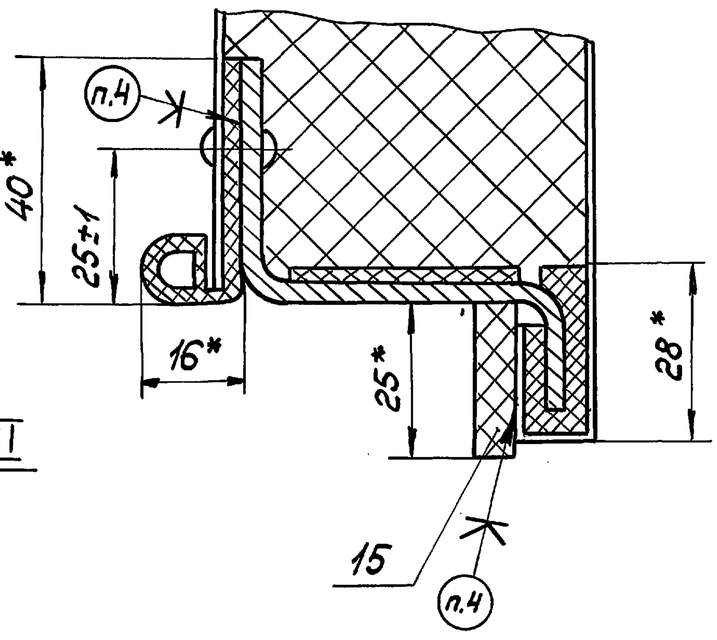

Г – Г
М 1:2 лист 1

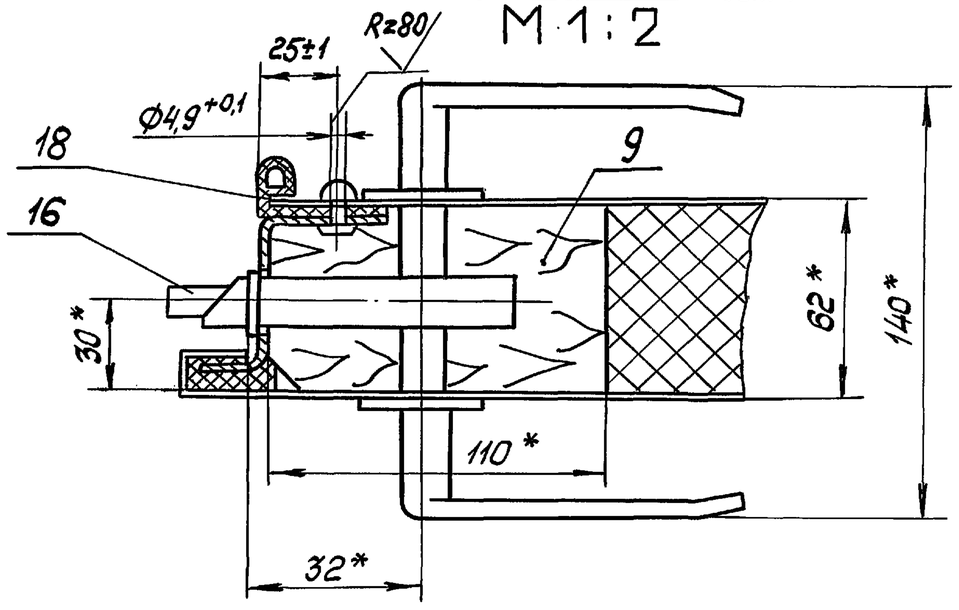

Инв.№ подл.	Подпись и дата	Взам. инв.№

1.436.2-23.1 1.0.0.00 СБ

Лист 2

Копировал Тарасова 24750-02 10 Формат А3

Вид Д
М 1:2 лист 1

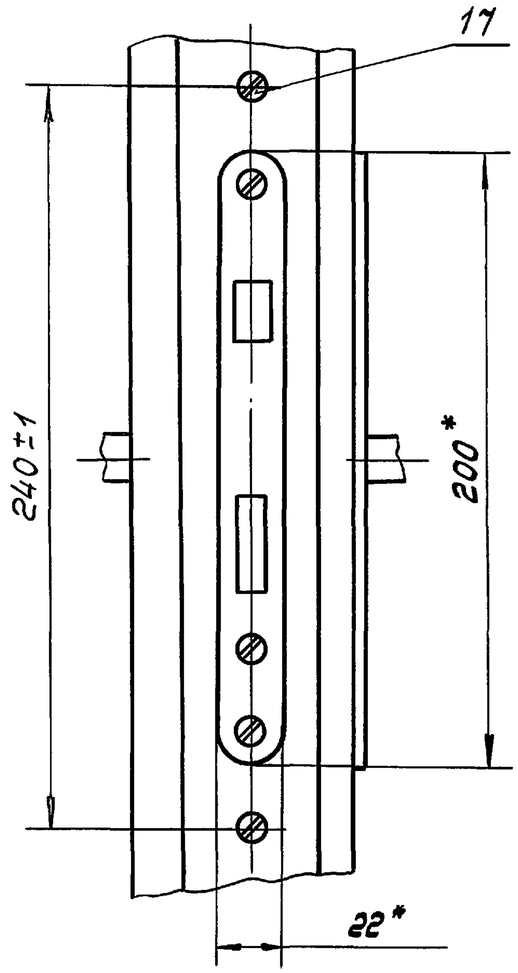

I
М 1:2 лист 1

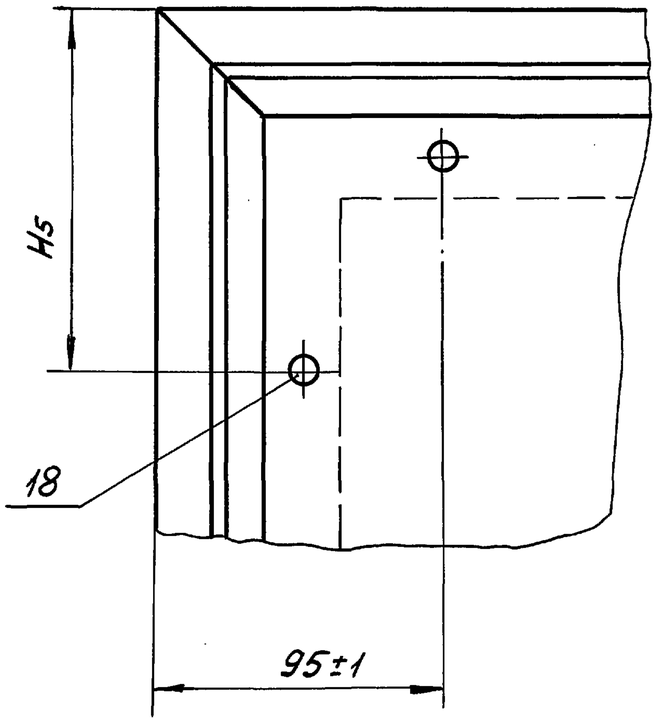

Вид Е
М 1:2 лист 1

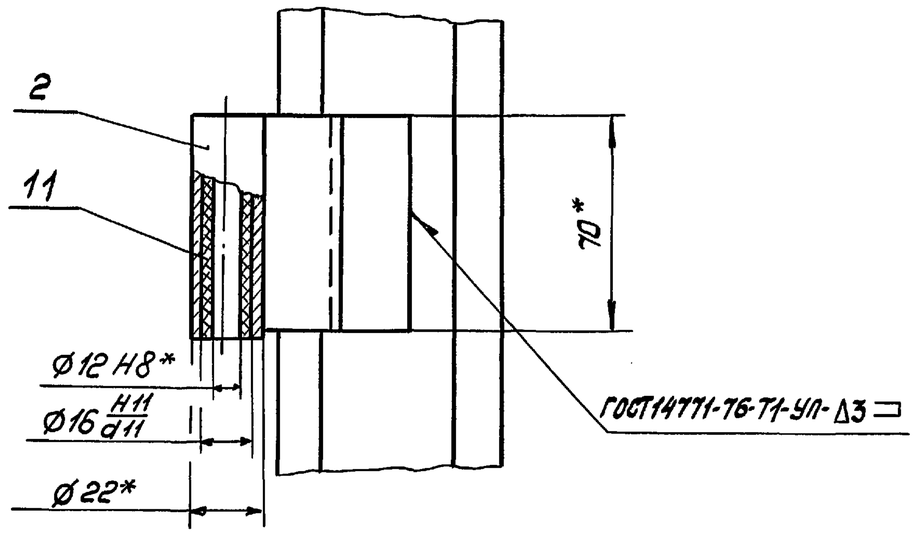

В – В
М 1:2 лист 1

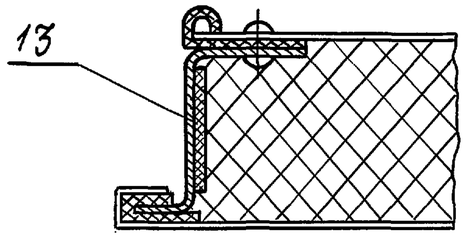

Обозначение	Рис.	Размеры в мм						n	Масса, кг
		H	H1	H2	H3	H4	H5		
1.436.2-23.1 1.0.0.00	1	2104	1550±1,5	—	1920±1	2060	95±1	8	64,9
-01	2								
-02	1	2404	1850±1,5	340±1	2160±1	2360	125±1	9	71,3
-03	2								

Инв.№ подл. | Подпись и дата | Взам. инв.№

Копировал Тарасова 24750-02 11 Формат А3

Инв.№ подл.	Подпись и дата	Взам.инв№

Формат	Зона	Поз.	Обозначение	Наименование	Кол. на исполн. 1.436.2-23.1 1.1.0.00- —	01	02	03							Примеч.
				Документация											
А3			1.436.2-23.1 1.1.0.00СБ	Сборочный чертеж	×	×	×	×							
				Детали											
А3		1	1.436.2-23.1 1.1.0.01	Стойка	1	1									
			-01	Стойка			1	1							
А3		2	1.436.2-23.1 1.1.0.02	Связь	2	2	2	2							
А3		3	1.436.2-23.1 1.1.0.03	Стойка	1										
			-01	Стойка		1									

Разраб.	Лукьяненко		24.12.90	1.436.2-23.1 1.1.0.00	
Пров.	Агапова		24.12.90	Рамы	Стадия: Р; Лист: 1; Листов: 2
Рук. пр.	Агапова		24.12.90		ЦНИИ проектлегконструкция
Н. контр.	Пономаренко		09.01.91		
Утв.	Кашкинов		09.01.91		

Копировал Тарасова Формат А4

Инв.№ подл.	Подпись и дата	Взам.инв№

Формат	Зона	Поз.	Обозначение	Наименование	Кол. на исполн. 1.436.2-23.1 1.1.0.00- —	01	02	03							Примеч.
А3		3	1.436.2-23.1 1.1.0.03-02	Стойка			1								
			-03	Стойка				1							

1.436.2-23.1 1.1.0.00 Лист 2

Копировал Тарасова Формат А4

24750-02 12

Рис. 1

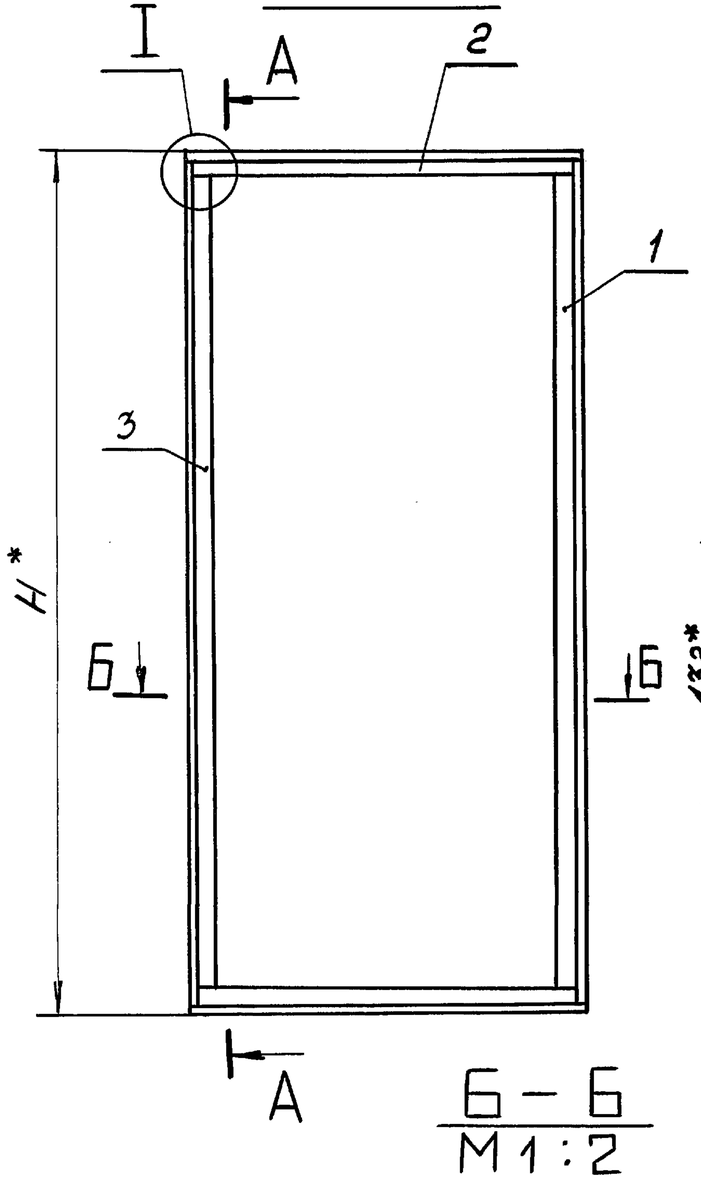

Б – Б
М 1:2

А – А
М 1:2

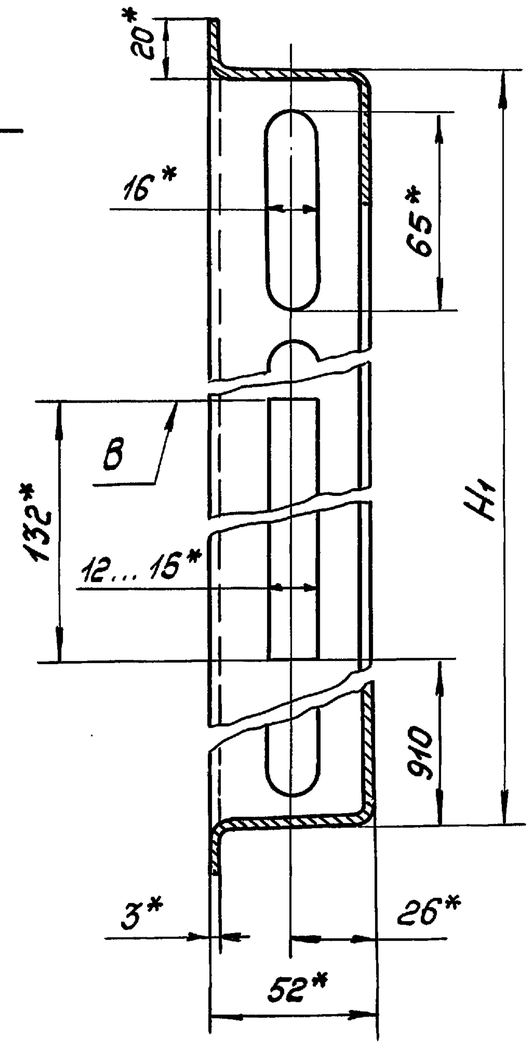

I
М 1:4

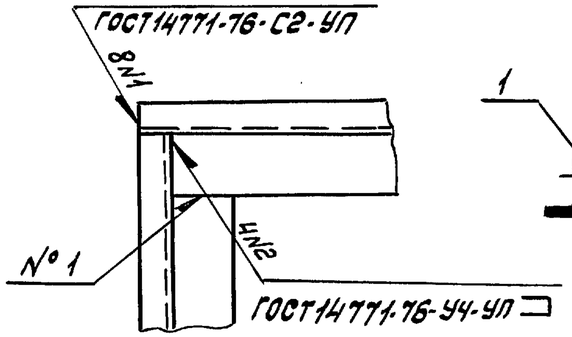

Рис. 2 - зеркальное отражение
Остальное - см. рис. 1
М 1:4

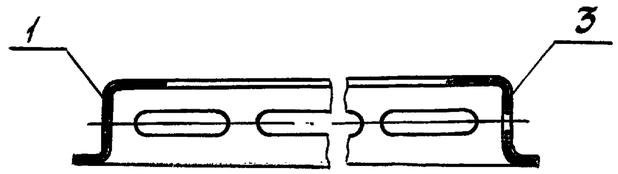

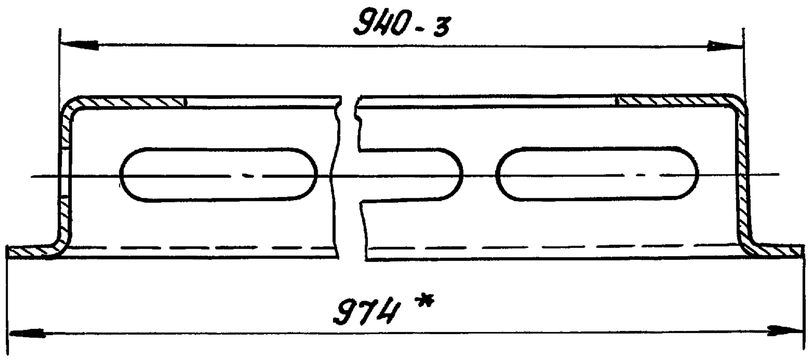

Обозначение	Рис.	Размеры, мм		Масса, кг
		H	H1	
1.436.2-23.1 1.1.0.00	1	2094	2060-3	12,47
-01	2			
-02	1	2394	2360-3	13,73
-03	2			

1. *Размеры для справок.
2. Паз В обработать по замку ЗВ4-3 ГОСТ 5089-80.
3. Покрытие: эмаль ПФ-1189 по ТУ6-10-1710-86 в два слоя без грунтовки с общей толщиной покрытия 55 мкм.

Разраб.	Лукьяненко		24.12.90
Пров.	Агапова		25.12.90
Рук. пр.	Агапова		25.12.90
Н.контр	Пономаренко		09.01.91
Утв.	Кашкинов		09.01.91

1.436.2-23.1 1.1.0.00

Рама

Сборочный чертеж

Стадия	Масса	Масшт.
Р	См. табл.	1:15
Лист	Листов 1	

ЦНИИ проектлегконструкция

Взам.инв.№ | Подпись и дата | Инв.№ подл.

Копировал Тарасова

Формат А3

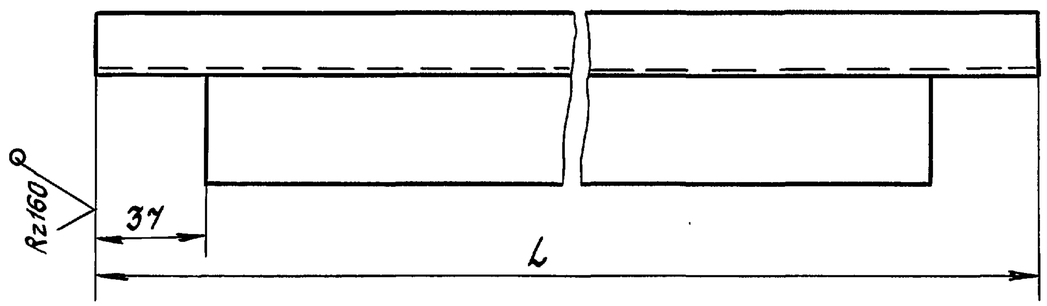

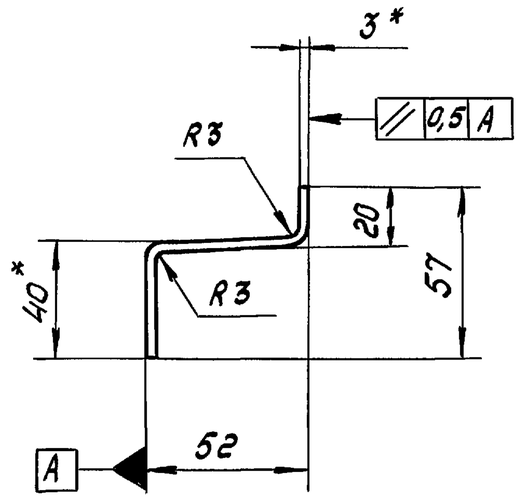

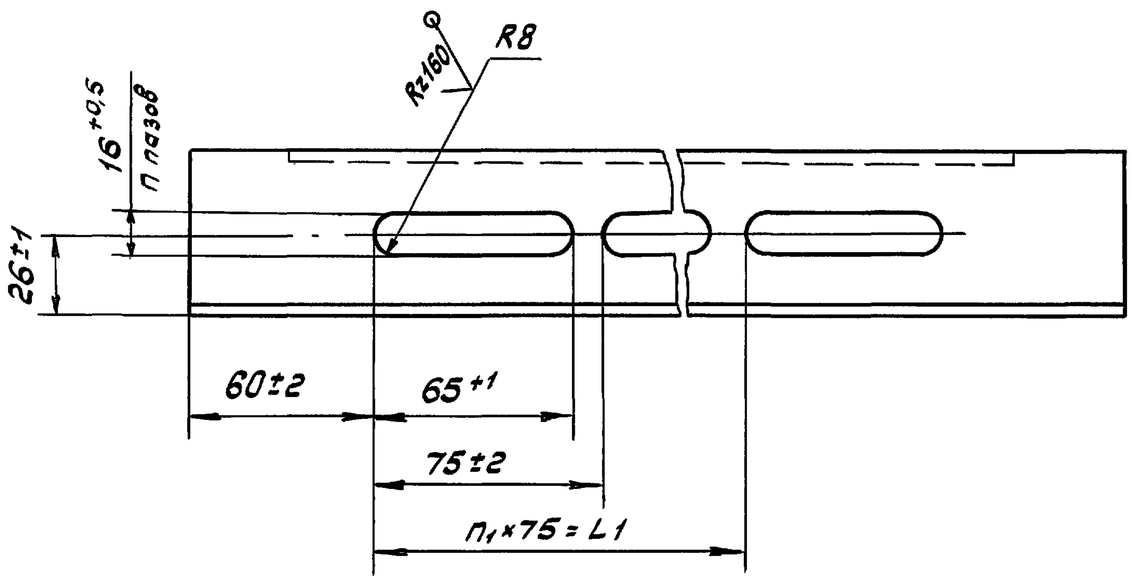

1. *Размеры для справок.
2. $h14; \pm \frac{IT14}{2}$.

Обозначение	Размеры в мм		n	n_1	Масса, кг
	L	L_1			
1.436.2-23.1 1.1.0.01	2054	1875	26	25	4,34
-01	2354	2175	30	29	4,97

Разраб.	Лукьяненко		24.12.90	1.436.2-23.1 1.1.0.01	
Пров.	Агапова		24.12.90	Стойка	Стадия: Р; Масса: См. табл.; Масштаб: 1:2
Рук. пр.	Агапова		24.12.90	Лист	Листов 1
Н. контр.	Пономаренко		09.01.91	3-6-ПН ГОСТ19903-74 / С235 ГОСТ 27772-88	ЦНИИ проектлегконструкция
Копировал Тарасова				24750-02 14	Формат А3

Взам. инв. №

Подпись и дата

Инв. № подл.

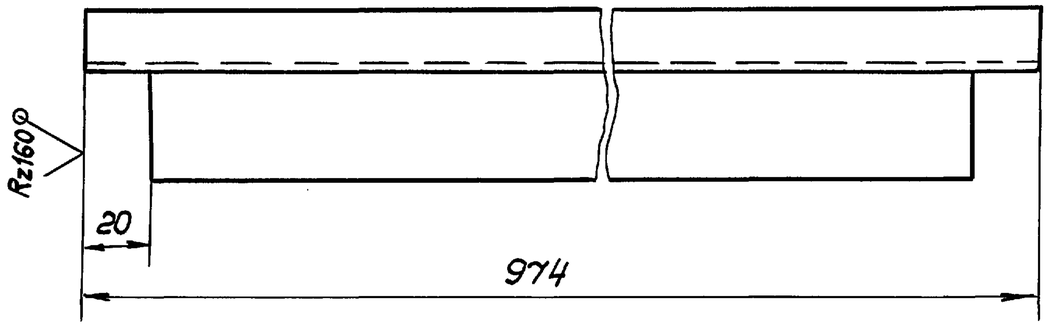

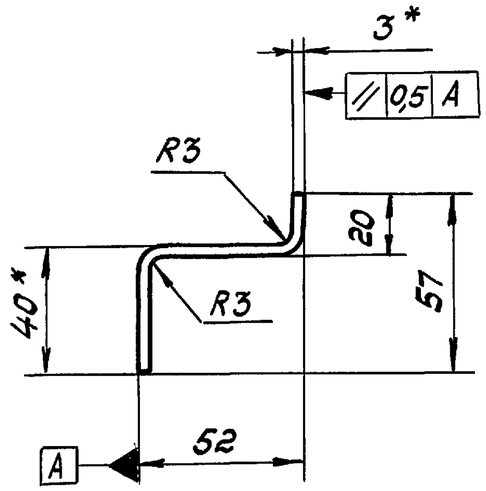

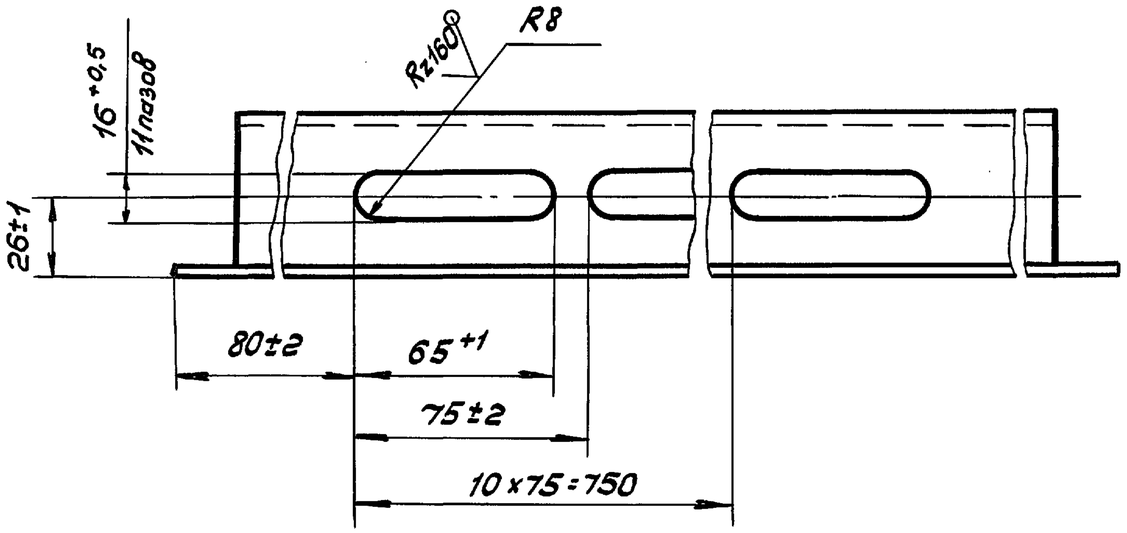

1.* Размеры для справок.
г. h14; $\pm \frac{IT14}{2}$.

				1.436.2-23.1 1.1.0.02			
				Связь	Стадия	Масса	Масшт
					Р	1,9	1:2
					Лист	Листов 1	
Разраб.	Лукьяненко		24.12.90	Лист 3-6-ПН ГОСТ 19903-74 / С235 ГОСТ 27772-88	ЦНИИ проектлегконструкция		
Пров.	Агапова		24.12.90				
Рук. пр.	Агапова		24.12.90				
Н. контр.	Пономаренко		03.01.91				

Копировал Тарасова 24750-02 15 Формат А3

Инв.№ подл. | Подпись и дата | Взам. инв.№

Рис. 1

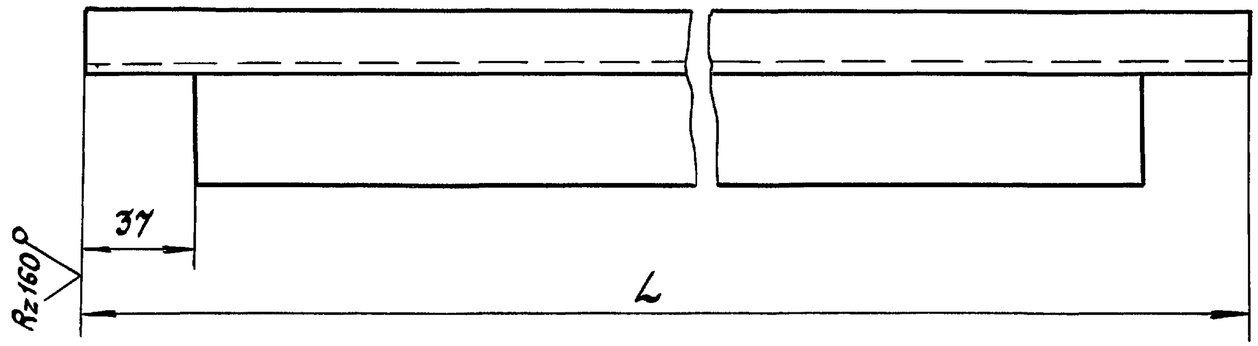

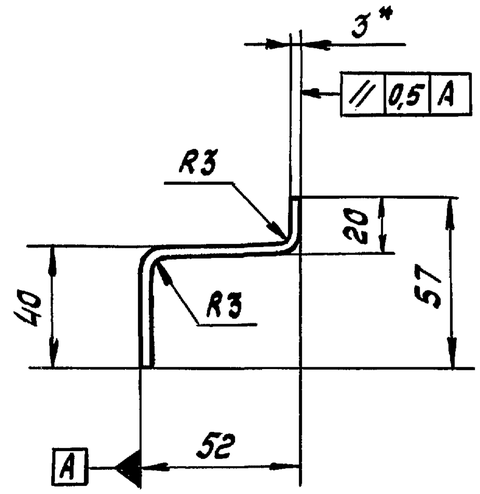

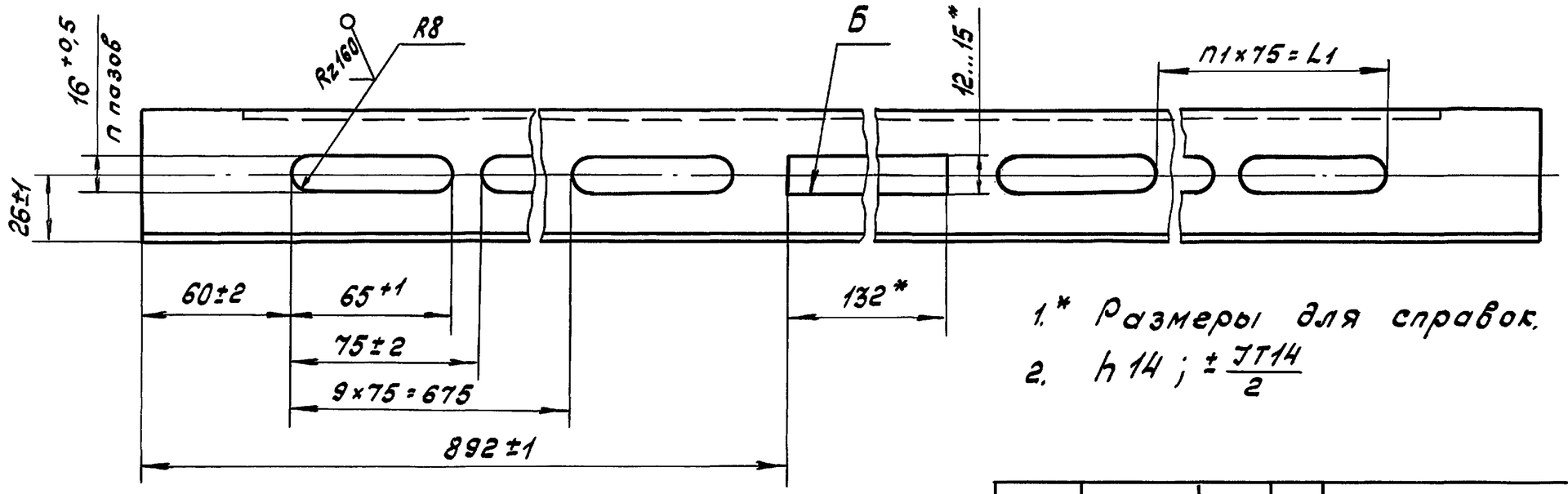

1.* Размеры для справок.

2. $h14$; $\pm\frac{IT14}{2}$

3. Паз Б обработать после сборки рамы по замку ЗВ4-3 ГОСТ5089-80.

4. Табл. исполнений см. лист 2.

				1.436.2-23.1 1.1.0.03			
				Стойка	Стадия	Масса	Масшт.
					Р	См. табл.	1:2
Разраб.	Лукьяненко		23.12.90		Лист	Листов 2	
Пров.	Агапова		24.12.90	Лист 3-Б-ПН ГОСТ19903-74 / С235 ГОСТ 27772-88	ЦНИИ проектлегконструкция		
Рук. пр.	Агапова		24.12.90				
Н. контр.	Пономаренко		29.01.91				

Инв.№ подл. | Подпись и дата | Взам. инв.№

Рис. 2 - зеркальное отражение
Остальное - см. рис. 1

М 1:4

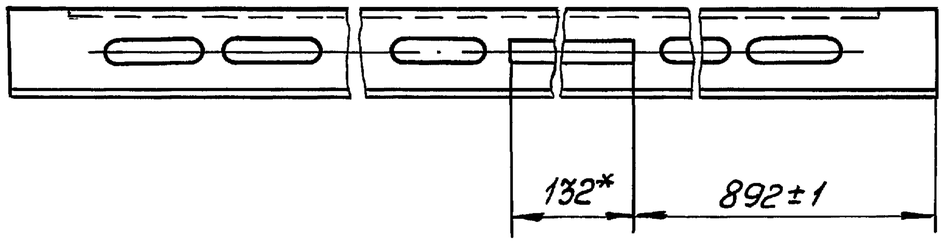

Обозначение	Рис.	Размеры, мм L	Размеры, мм L1	П	П1	Масса, кг
1.436.2-23.1 1.1.0.03	1	2054	825	22	11	4,33
-01	2					
-02	1	2354	1125	26	15	4,96
-03	2					

Инв.№подл. | Подпись и дата | Взам.инв.№

1.436.2-23.1 1.1.0.03 Лист 2

Копировал Тарасова Формат А4

Формат	Зона	Поз.	Обозначение	Наименование	Кол.	Примеч.
				Документация		
А4			1.436.2-23.1 1.2.0.00СБ	Сборочный чертеж		
				Детали		
А4		1	1.436.2-23.1 1.2.0.01	Кронштейн	1	
А4		2	1.436.2-23.1 1.2.0.02	Втулка	1	

Инв.№ подл. | Подпись и дата | Взам. инв.№

Разраб.	Лукьяненко		14.11.90	1.436.2-23.1 1.2.0.00		
Пров.	Агапова		14.12.90	Полупетля	Стадия	Лист	Листов
Рук. пр.	Агапова		14.12.90		Р		1
Н. контр.	Пономаренко		09.01.91		ЦНИИ проектлегконструкция	
Утв.	Кашкинов		09.01.91			

Копировал Тарасова Формат А4

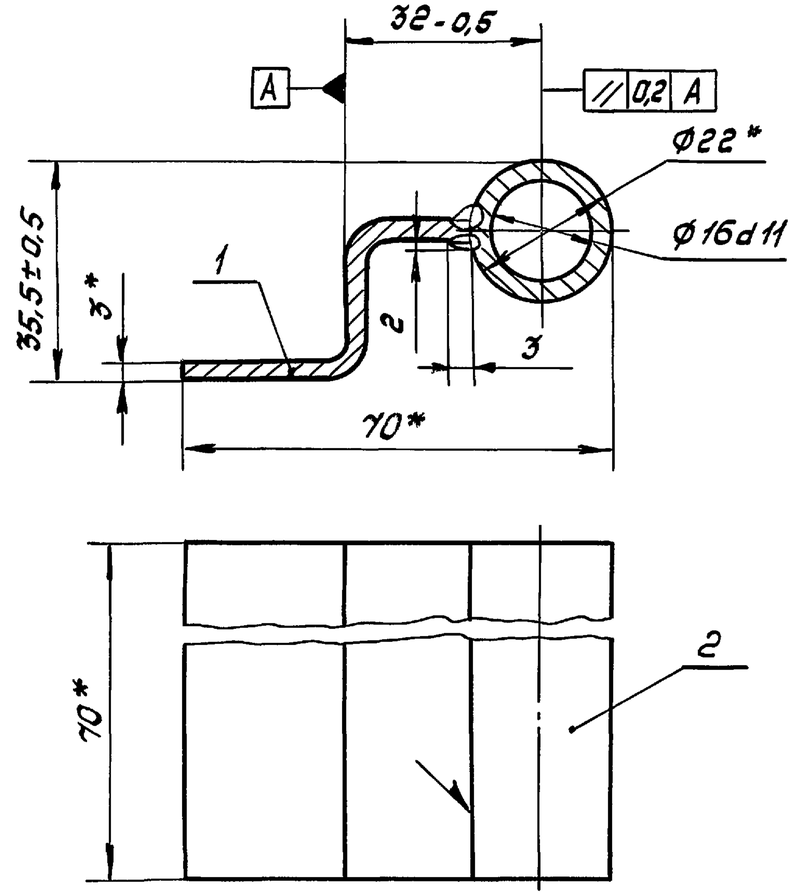

1. Сварные швы выполнять в среде углекислого газа
2.* Размеры для справок.
3. Покрытие: эмаль ПФ-1189 по ТУ 6-10-1710-86 в два слоя без грунтовки с общей толщиной покрытия 55 мкм, кроме Ф16d11.

Инв.№ подл. | Подпись и дата | Взам. инв.№

Разраб.	Лукьяненко		14.11.90	1.436.2-23.1 1.2.0.00СБ			
Пров.	Агапова		14.12.90	Полупетля	Стадия	Масса	Масшт.
Рук. пр.	Агапова		14.12.90	Сборочный чертеж	Р	0,21	1:1
Н. контр.	Пономаренко		09.01.91		Лист	Листов 1	
Утв.	Кашкинов		09.01.91		ЦНИИ проектлегконструкция		

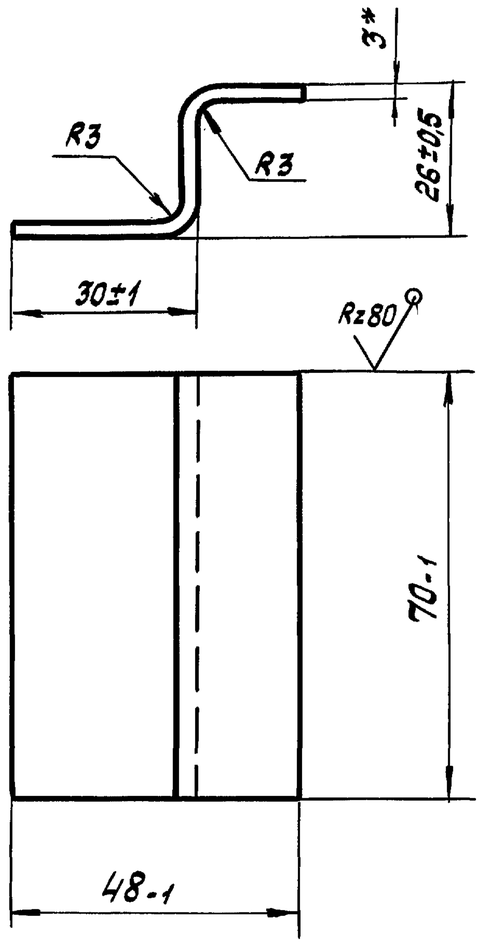

* Размер для справок

				1,436,2-23.1 1.2.0.01		
				Кронштейн	Стадия	Масса	Масшт.
					Р	0,11	1:1
Разраб.	Лукьяненко		24.12.90		Лист	Листов 1
Пров.	Агапова		24.12.90	3-Б-ПН ГОСТ 19903-74	ЦНИИ	
Рук. пр.	Агапова		24.12.90	Лист С235 ГОСТ 27772-88	проектлегконструкция	
Н. контр.	Пономаренко		09.01.91			

Инв. № подл. | Подпись и дата | Взам. инв. №

Копировал Тарасова Формат А4

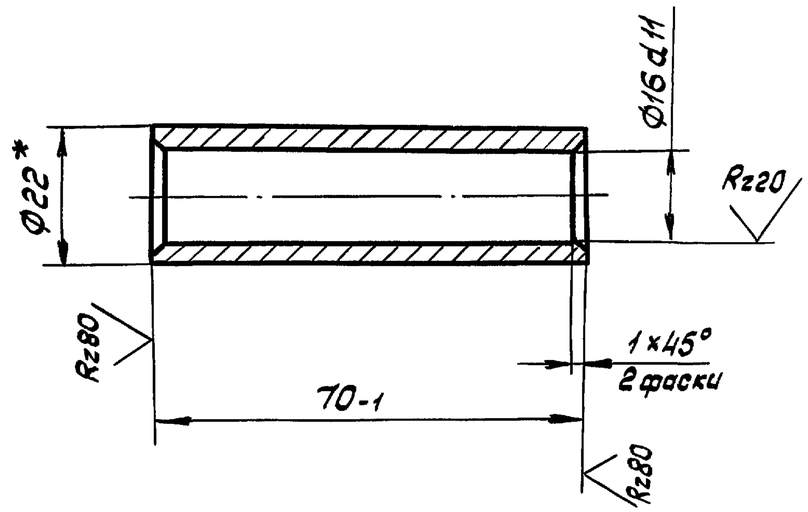

* Размер для справок

				1,436,2-23.1 1.2.0.02		
				Втулка	Стадия	Масса	Масшт.
					Р	0,10	1:1
Разраб.	Лукьяненко		24.12.90		Лист	Листов 1
Пров.	Агапова		24.12.90	Труба 22×3,2 ГОСТ 8734-75	ЦНИИ	
Рук. пр.	Агапова		24.12.90	Ст 3 кп 2 ГОСТ 8733-74	проектлегконструкция	
Н. контр.	Пономаренко		09.01.91			

Инв. № подл. | Подпись и дата | Взам. инв. №

Копировал Тарасова 24750-02 19 Формат А4

Rz80

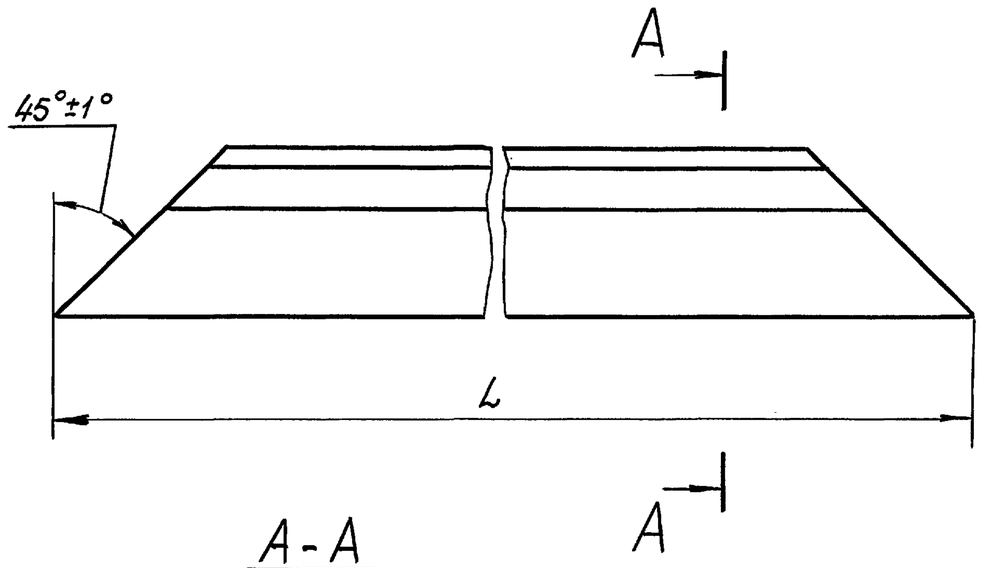

А-А
М 2:1

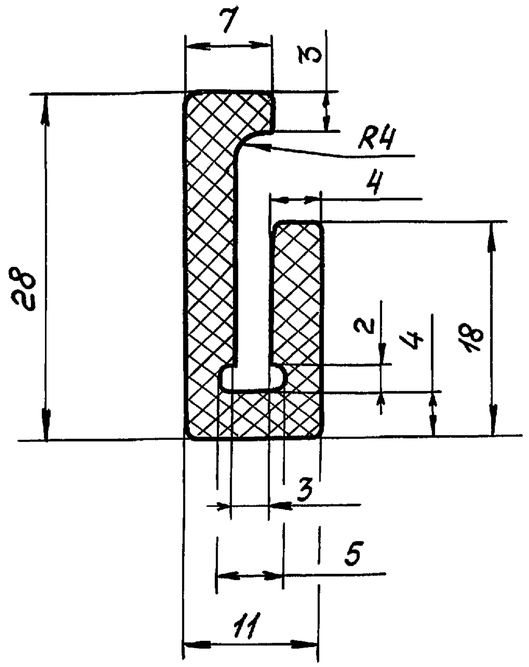

Обозначение	L, мм	Масса, кг
1.436.2-23.1 1.0.0.01	982-г	0,18
-01	2102-г	0,41
-02	2402-г	0,48

1. $h14; \pm \frac{IT14}{2}$
2. Неуказанные радиусы 1мм.

				1.436.2-23.1 1.0.0.01		
				Термовкладыш	Стадия	Масса	Масшт.
					Р	См. табл.	1:1
Разраб.	Лукьяненко		24.12.90		Лист	Листов 1	
Пров.	Агапова		24.12.90	Полиэтилен 204-15 ГОСТ 16338-85	ЦНИИ проектлегконструкция	
Рук. пр.	Агапова		24.12.90			
Н.контр.	Пономаренко		09.01.91			

Копировал Тарасова

24750-02 20

Формат А3

Взам. инв. №

Подпись и дата

Инв. № подл.

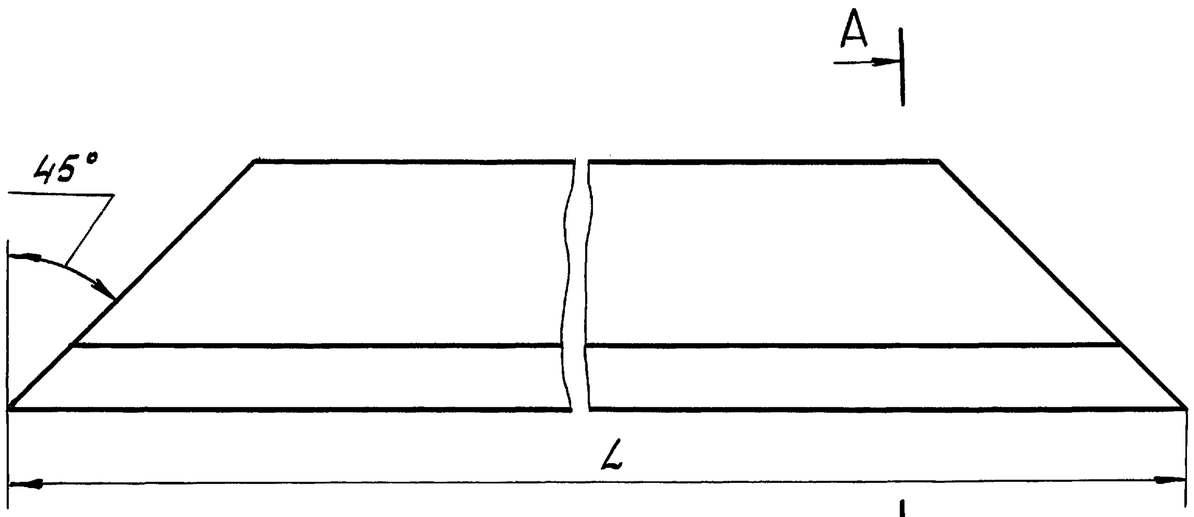

А – А
М 2:1

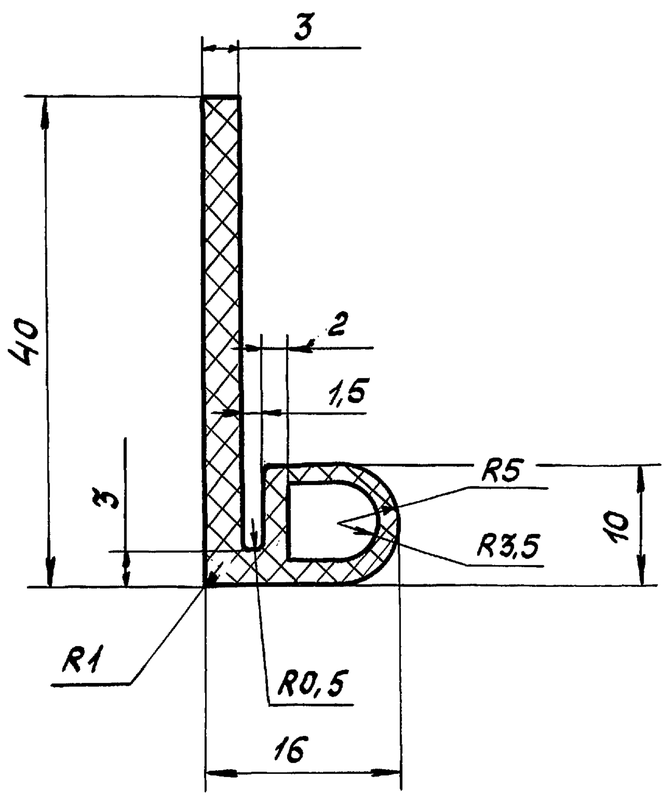

Обозначение	L, мм	Масса, кг
1.436.2-23.1 1.0.0.02	940	0,65
-01	2060	1,21
-02	2360	1,45

Разраб.	Лукьяненко		29.12.90	1.436.2-23.1 1.0.0.02		
Пров.	Агапова		29.12.90	Уплотнение	Стадия	Масса	Масшт.
Рук. пр.	Агапова		29.12.90		Р	См. табл.	1:1
Н. контр.	Пономаренко		09.01.91	Резиновая смесь НО-68-1 ТУ38 105 1082-86	Лист	Листов 1	
					ЦНИИ проектлегконструкция	

Копировал Тарасова

24750-02 21

Формат А3

Инв.№ подл. | Подпись и дата | Взам. инв.№

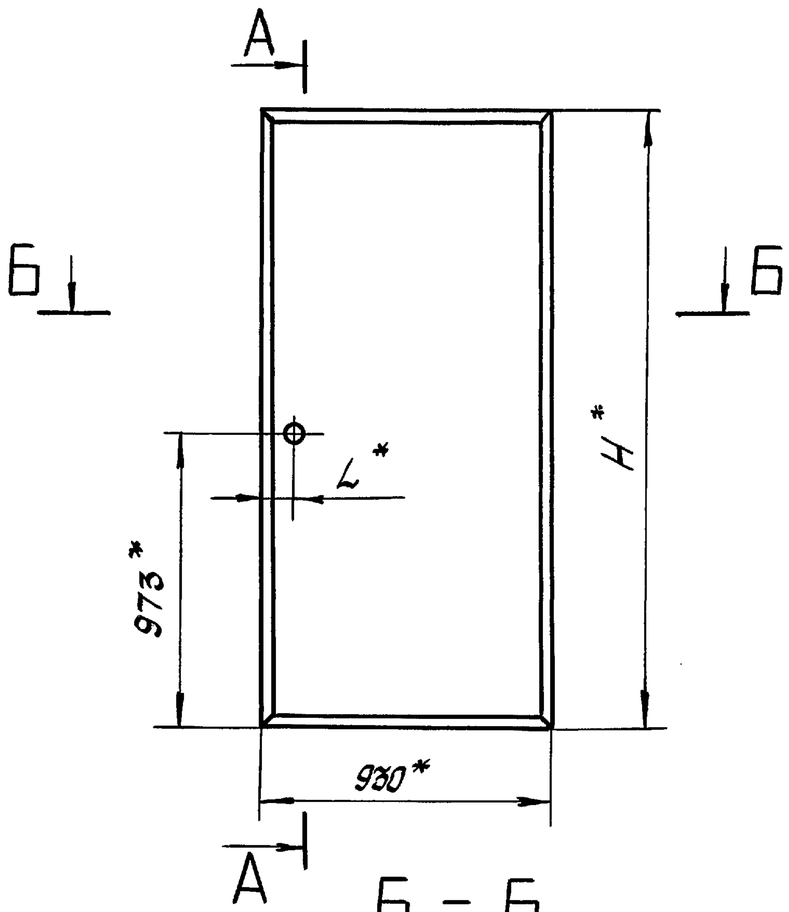

Б - Б
М1:2

А - А
М 1:2

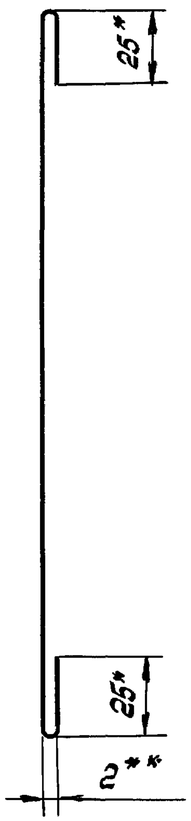

Развертка
М 1:2

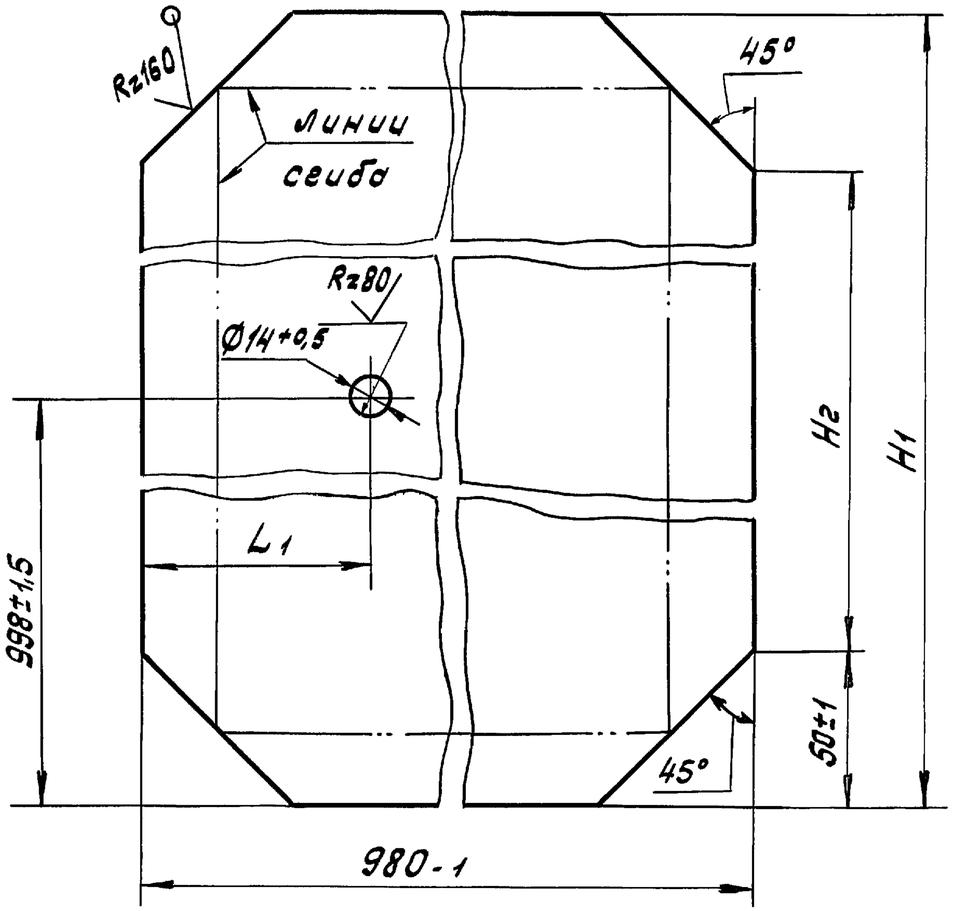

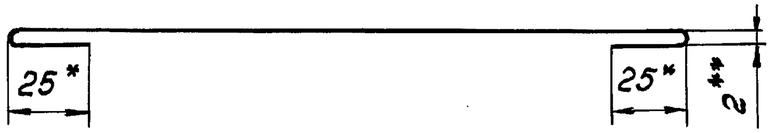

1.* Размеры для справок.
2.** Размер обеспечивается инстр.
3. Покрытие по ТУ 36.25.12-54 - 90

Обозначение	Размеры в мм					Масса, кг
	H*	H1	H2	L*	L1	
1.436.2-23.1 1.0.0.03	2050	2100-1	2000±1	48	73±1	12,55
-01				882	907±1	
-02	2350	2400-1	2300±1	48	73±1	12,89
-03				882	907±1	

4. Отв. ф14 допускается выполнять совместно с обшивкой 1.436.2-23.1 1.0.0.04 при сборке полотна.

				1.436.2-23.1 1.0.0.03		
				Обшивка	Стадия	Масса	Масшт.
					Р	См. табл.	1:20
Разраб.	Лукьяненко		21.12.90		Лист	Листов 1
Пров.	Агапова		21.12.90	Сталь тонколистовая оцинкованная с защитно-декоративным лакокрасочным покрытием	ЦНИИ проектлегконструкция	
Рук. пр.	Агапова		21.12.90			
Н. контр.	Пономаренко		09.01.91			

Инв. № подл. | Подпись и дата | Взам. инв. №

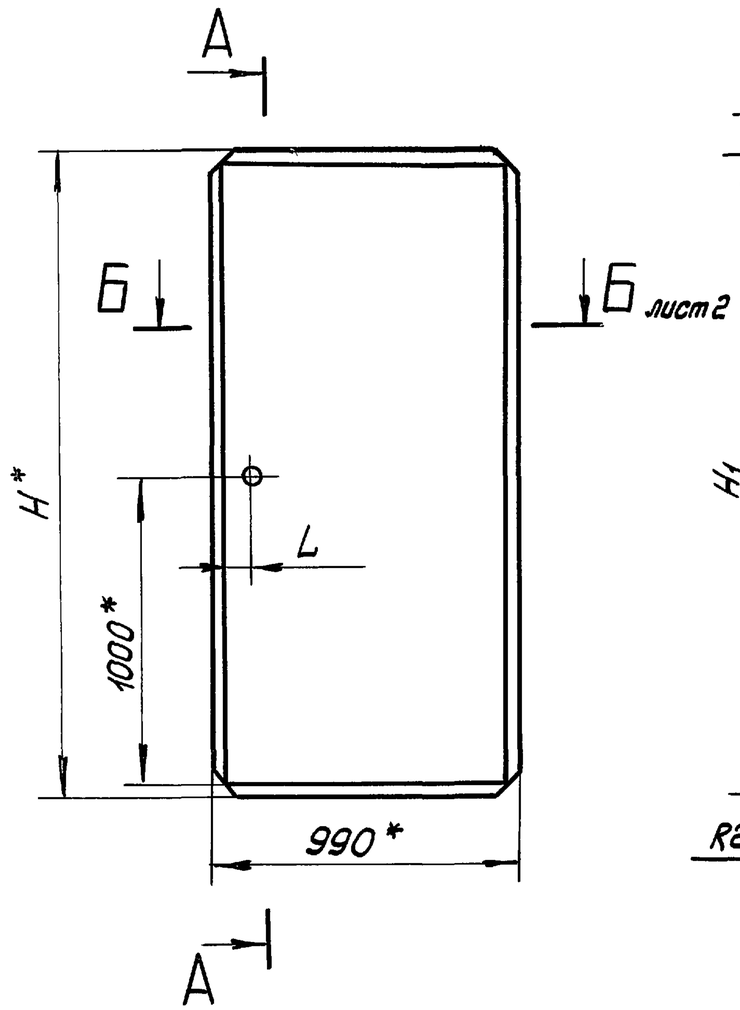

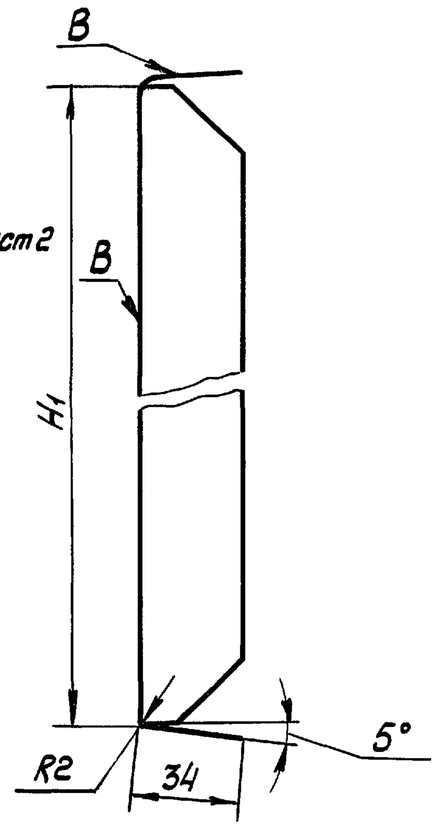

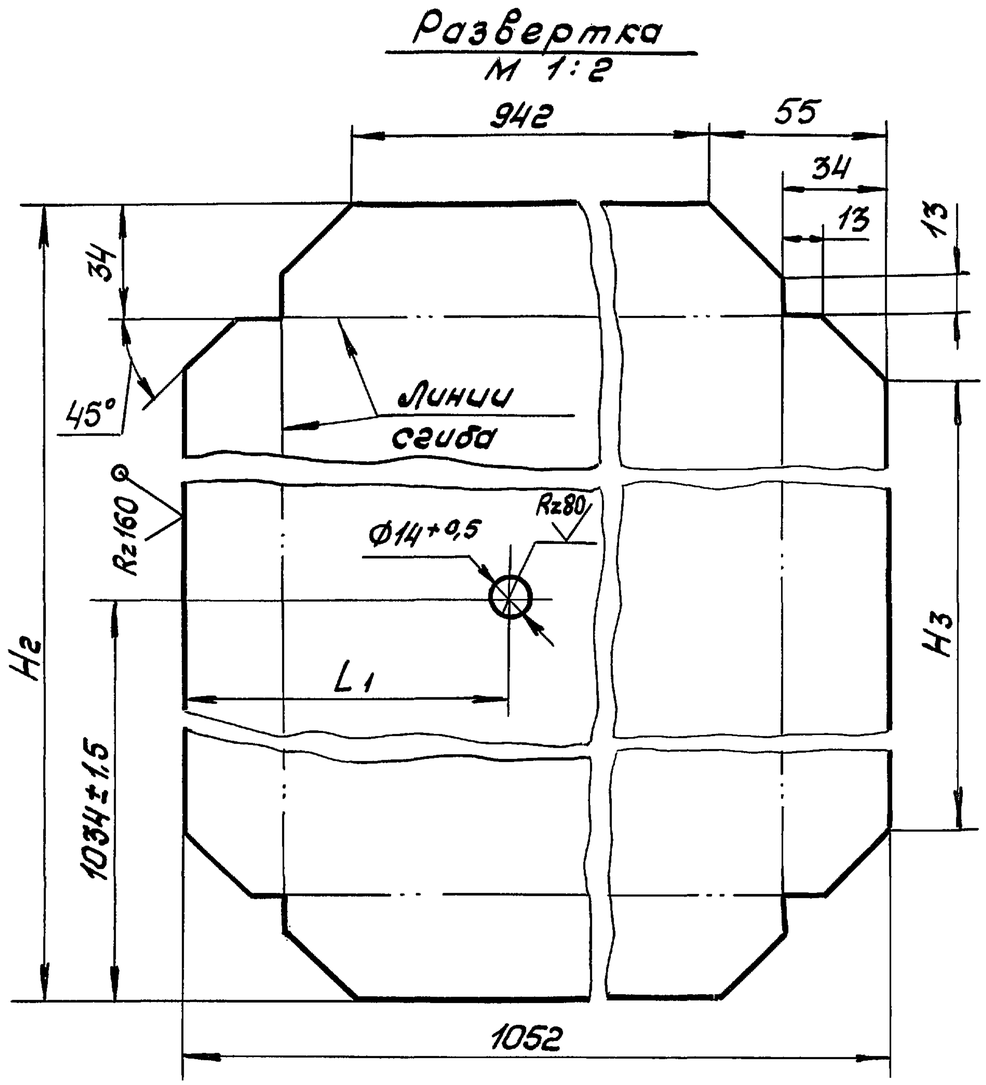

1.* Размеры для справок.

2. H14; h14; $\pm\frac{IT14}{2}$.

3. Покрытие по ТУ 36.25.12-54-90.

4. Отв. Ф 14 допускается выполнять совместно с обшивкой 1.436.2-23.1 1.0.0.03 при сборке полотна.

				1.436.2-23.1 1.0.0.04		
				Обшивка	Стадия	Масса	Масшт.
					Р	См. табл.	1:20
Разраб.	Лукьяненко		24.12.90		Лист 1	Листов 2
Пров.	Агапова		24.12.90	Сталь тонколистовая оцинкованная защитно-декоративным лакокрасочным покрытием	ЦНИИ проектлегконструкция	
Рук. пр.	Агапова		24.12.90			
Н. контр.	Пономаренко		29.01.91			

Инв. № подл. | Подпись и дата | Взам. инв. №

Копировал Тарасова 24750-02 23 Формат А3

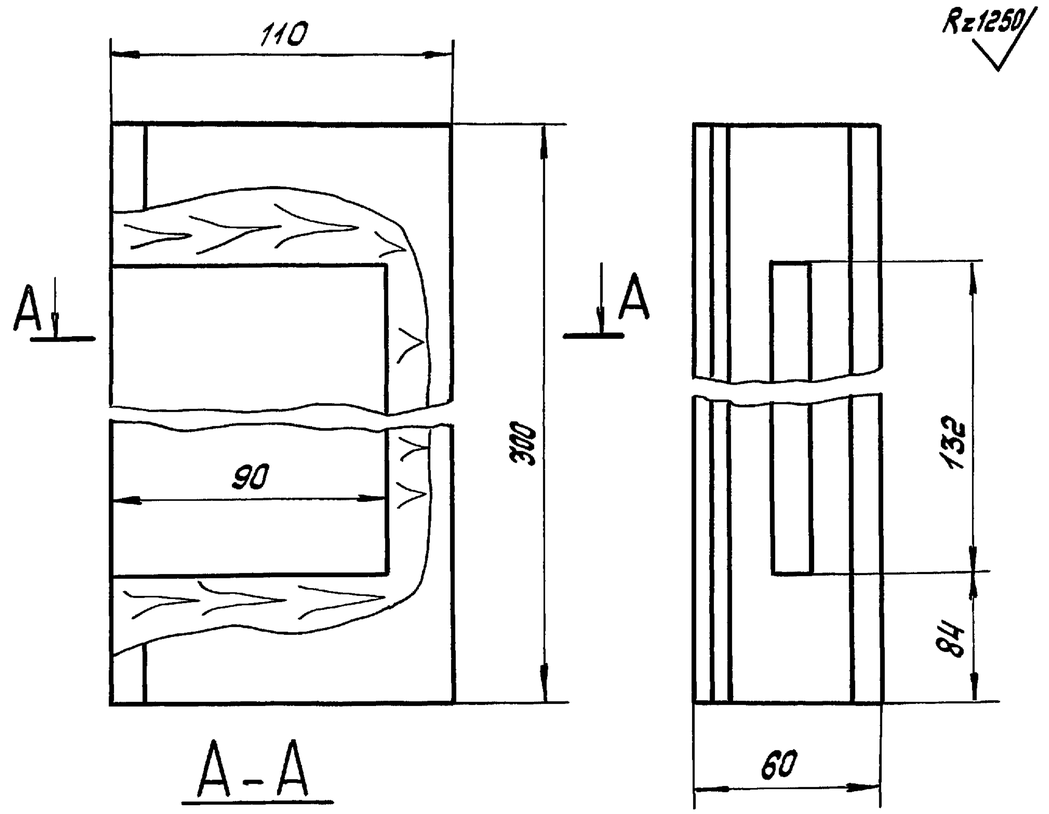

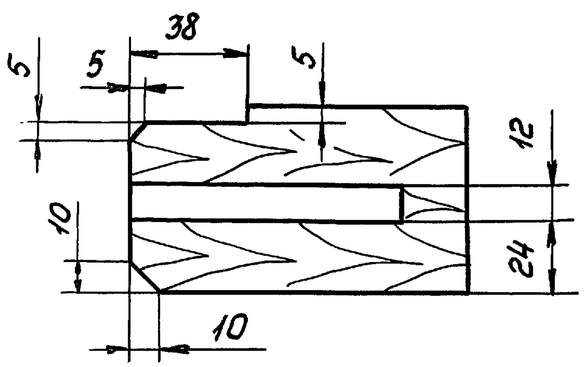

Дет. обработать антисептиком: кремнефтористый аммоний по ТУ 113-08-582-85

Разраб.	Лукьяненко		24.12.90	1.436.2-23.1 1.0.0.05	
Пров.	Агапова		24.12.90	Вкладыш	Стадия: Р; Масса: 0,5; Масшт.: 1:2
Рук.пр.	Агапова		24.12.90		Лист; Листов 1
Н.контр.	Пономаренко		09.01.91	Брусок - 2 × 8 ГОСТ 8486-86	ЦНИИ проектлегконструкция

Инв.№ подл. | Подпись и дата | Взам.инв.№

Копировал | Формат А4

Б – Б / М 1 : 2 лист 1

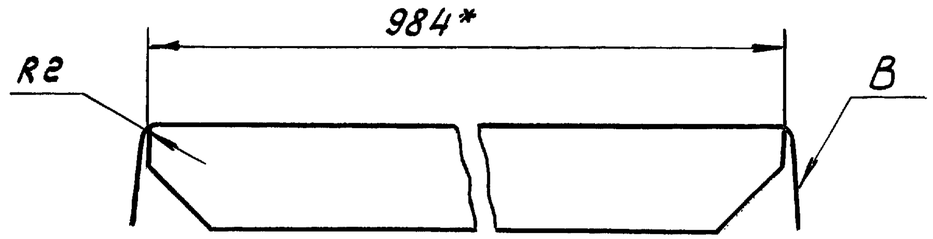

Обозначение	Размеры в, мм						Масса, кг
	H*	H_1*	H_2	H_3	L*	L_1	
1.436.2-23.1 1.0.0.04	2110	2104	2172±1	2062±1	75	109±1	13,80
-01					915	943±1	
-02	2410	2404	2472±1	2362±1	75	109±1	14,162
-03					915	943±1	

Инв.№ подл. | Подпись и дата | Взам. инв. №

1.436.2-23.1 1.0.0.04 | Лист 2

Копировал Тарасова 24750-02 24 | Формат А4

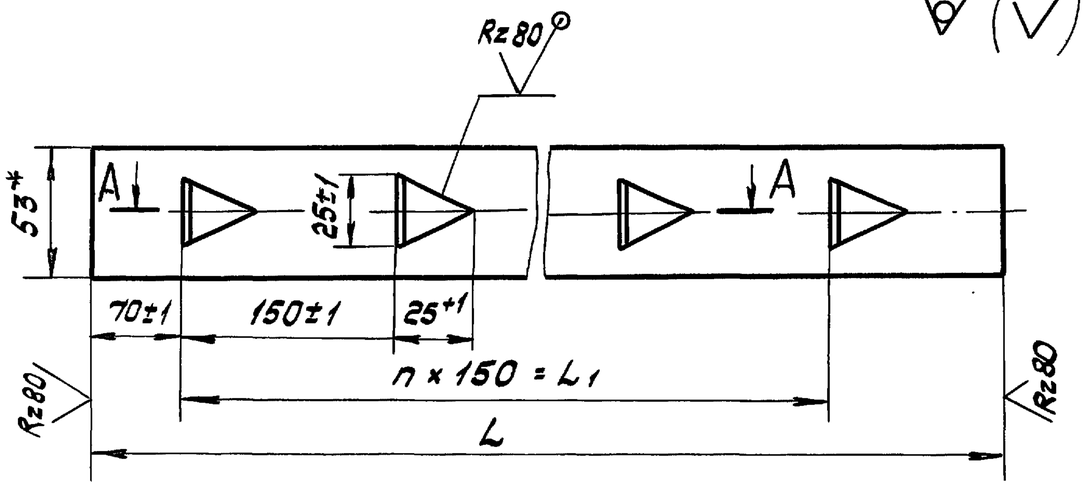

А – А

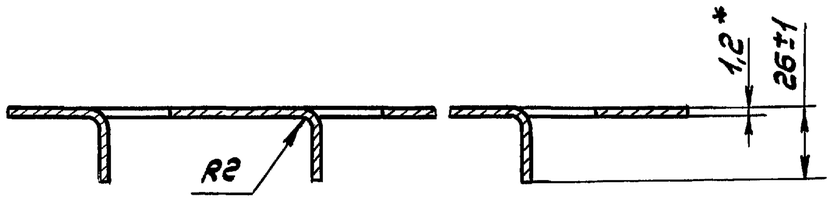

Обозначение	L, мм	L1, мм	n	Масса, кг
1.436.2-23.1 1.0.0.06	1940±2	1800±1	12	0,97
01	2240±2	2100±1	14	1,12

1.* Размер для справок.

2. Покрытие: эмаль ПФ-1189 по ТУ6-10-1710-86 в два слоя, общая толщина 55 мкм.

Разраб.	Лукьяненко		24.12.90	1.436.2-23.1 1.0.0.06			
Пров.	Агапова		24.12.90	Накладка	Стадия: Р	Масса: См. табл.	Масшт.: 1:2
Рук. пр.	Агапова		24.12.90		Лист	Листов 1	
Н. контр.	Пономаренко		09.01.91	Лента 10кп-ОМ-1 1,2×53 ГОСТ 503-81	ЦНИИ проектлегконструкция		

Взам. инв.№ | Подпись и дата | Инв.№ подл.

Копировал Тарасова Формат А4

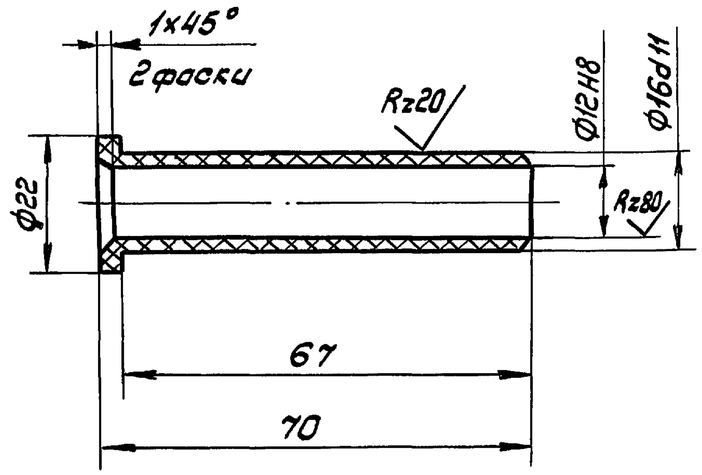

Неуказанные предельные отклонения размеров: $h14$; $\pm \frac{IT14}{2}$

Разраб.	Лукьяненко		24.12.90	1.436.2-23.1 1.0.0.07			
Пров.	Агапова		24.12.90	Втулка	Стадия: Р	Масса: 0,041	Масшт.: 1:1
Рук. пр.	Агапова		24.12.90		Лист	Листов 1	
Н. контр.	Пономаренко		09.01.91	Полиэтилен 204-15 ГОСТ 16338-85	ЦНИИ проектлегконструкция		

Взам. инв.№ | Подпись и дата | Инв.№ подл.

Копировал Тарасова 24750-02 25 Формат А4

Инв. № подл.	Подпись и дата	Взам. инв. №

Формат	Зона	Поз.	Обозначение	Наименование	Кол. на исполн. 1.436.2-23.1 2.0.0.00- —	01	02	03							Прим.
				Документация											
А3			1.436.2-23.1 2.0.0.00СБ	Сборочный чертеж	×	×	×	×							
				Сборочные единицы											
А4		1	1.436.2-23.1 2.1.0.00	Рама	1										
			-01	Рама		1									
			-02	Рама			1								
			-03	Рама				1							
				Детали											
А4		2	1.436.2-23.1 2.0.0.01	Связь	1	1	1	1							

Разраб.	Лукьяненко		27.12.90	Коробка	1.436.2-23.1 2.0.0.00
Пров.	Агапова		27.12.90		Стадия: Р; Лист: 1; Листов: 3
Рук. пр.	Агапова		27.12.90		ЦНИИ проектлегконструкция
Н. контр.	Пономаренко		09.01.91		
Утв.	Кашкинов		09.01.90		

Копировал Тарасова — Формат А4

Инв. № подл.	Подпись и дата	Взам. инв. №

Формат	Зона	Поз.	Обозначение	Наименование	Кол. на исполн. 1.436.2-23.1 2.0.0.00- —	01	02	03							Прим.
А3		3	1.436.2-23.1 2.0.0.02	Связь	1	1									
			-01	Связь	1	1									
			-02	Связь			1	1							
			-03	Связь			1	1							
А4		4	1.436.2-23.1 2.0.0.03	Уплотнение	1	1	1	1							
А4		5	1.436.2-23.1 2.0.0.04	Уплотнение	1										
			-01	Уплотнение		1									
			-02	Уплотнение			1								
			-03	Уплотнение				1							
А3		6	1.436.2-23.1 2.0.0.05	Уплотнение	1										
			-01	Уплотнение		1									
			-02	Уплотнение			1								
			-03	Уплотнение				1							
А4		7	1.436.2-23.1 2.0.0.06	Накладка	1	1	1	1							

1.436.2-23.1 2.0.0.00	Лист 2

Копировал Тарасова — Формат А4

Инв. № подл.	Подпись и дата	Взам. инв. №

Формат	Зона	Поз.	Обозначение	Наименование	Кол. на исполн. 1.436.2-23.1 2.0.0.00 –										Прим.
					–	01	02	03							
				Прочие изделия											
		8		Винт самонарезающий											
				В6×14											
				ТУ 36.25.12-13-88	24	24	26	26							
		9		Шайба уплотни-											
				тельная ШУ-6											
				ТУ36-2624-84	24	24	26	26							
		10		Заклепка комбини-											
				рованная ЗК-12-4,5											
				ТУ36-2088-85	2	2	2	2							

24750-02 27

Рис. 1

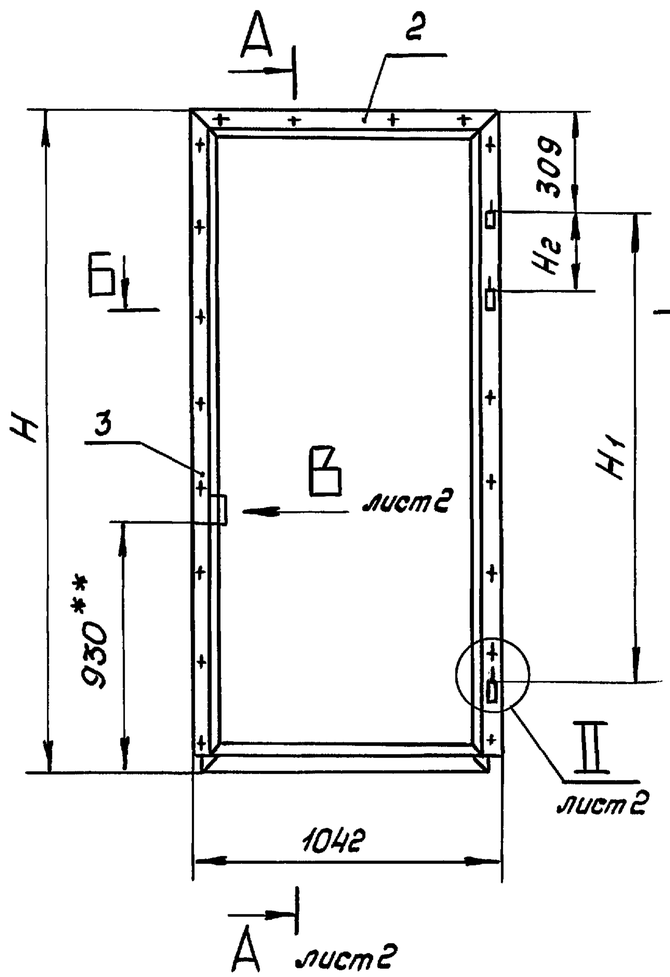

Вид сзади

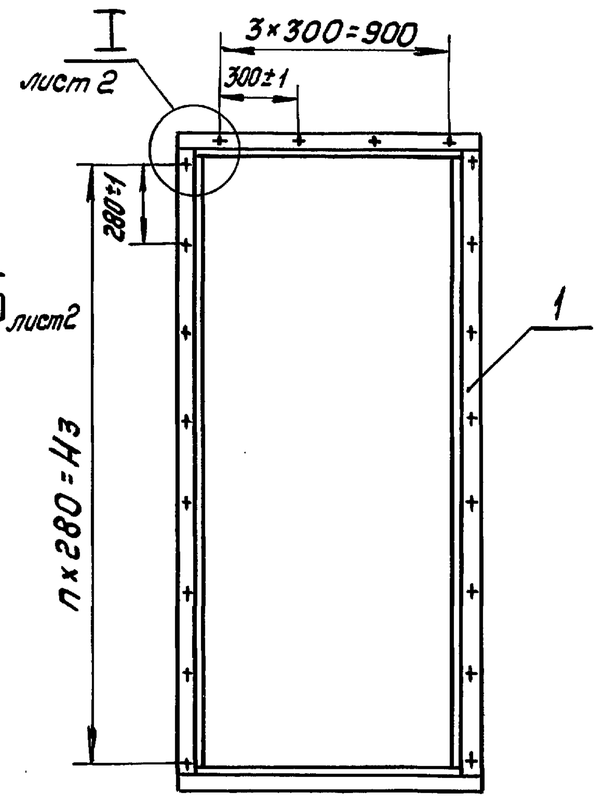

Рис 2 - зеркальное отражение

Остальное - см. рис. 1

М 1:40

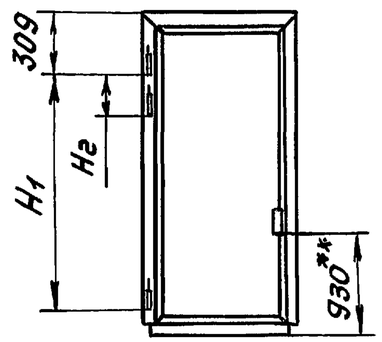

1. Размеры для справок.
2. Уплотнения поз. 4÷6 клеить к раме поз. 1 клеем 88-Н ТУ38 105 1061-87.
3. **Размер уточнить при сборке двери по замку 3В4-3 ГОСТ 5089-80 створки 1.436.2-23.1 1.0.0.00 СБ

Обозначение	Рис.	Размеры, в мм						n	Масса, кг
		Н	Н1	Н2	Н3	Н4	Н5		
1.436.2-23.1 2.0.0.00	1	2158	1550	—	1960	2080	85±1	7	18,64
-01	2								
-02	1	2458	1850	340±1	2240	2360	95±1	8	21,0
-03	2								

Разраб.	Лукьяненко		24.12.90	1.436.2-23.1 2.0.0.00 СБ			
Пров.	Агапова		24.12.90	Коробка Сборочный чертеж	Стадия	Масса	Масшт.
Рук. пр.	Агапова		24.12.90		Р	См. табл.	1:20
Н. контр.	Пономаренко		29.01.91		Лист 1	Листов 2	
Утв.	Кашкинов		29.01.91		ЦНИИ проектлегконструкция		

Инв.№подл. | Подпись и дата | Взам. инв.№

А – А
М 1:2 лист 1

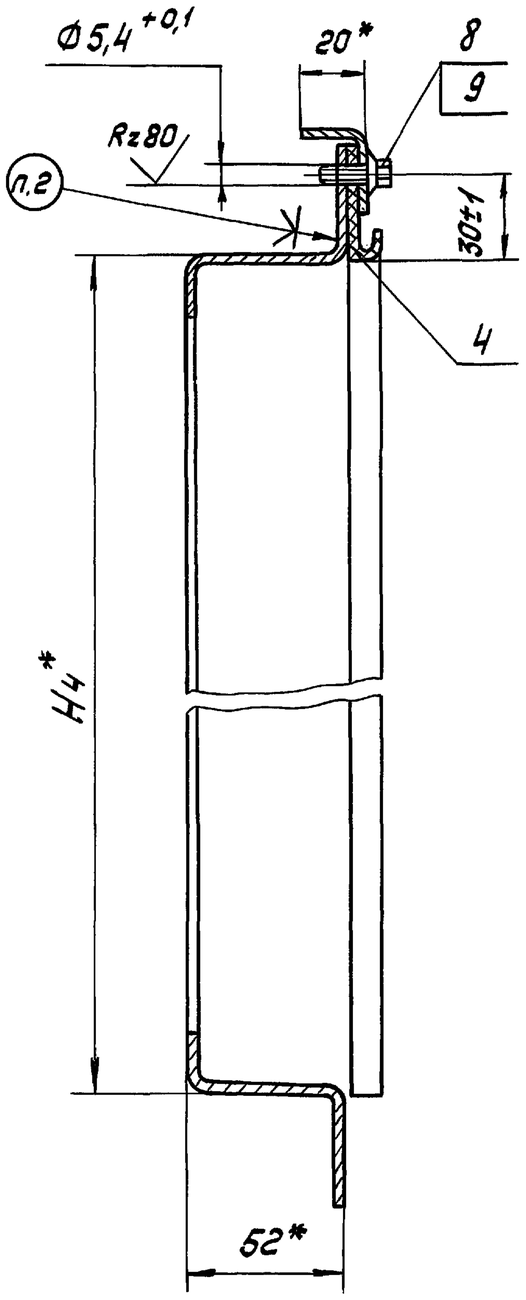

Б – Б
М1:2 лист 1

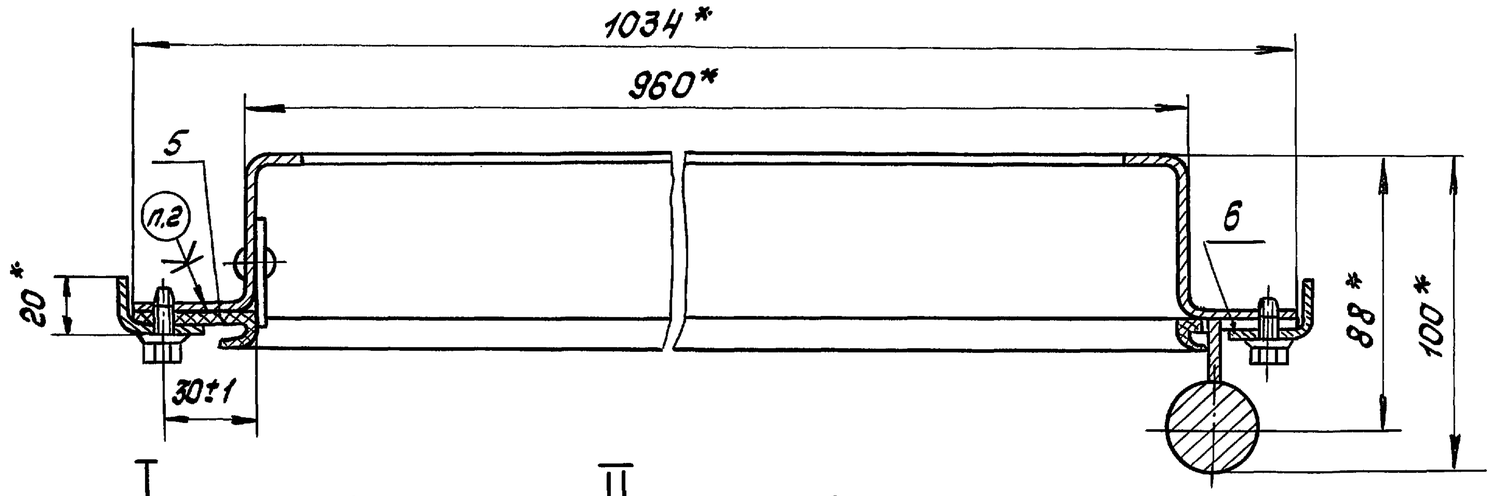

I
М 1:2 лист 1

II
М1:2 лист 1

Вид В
М 1 : 2 лист 1

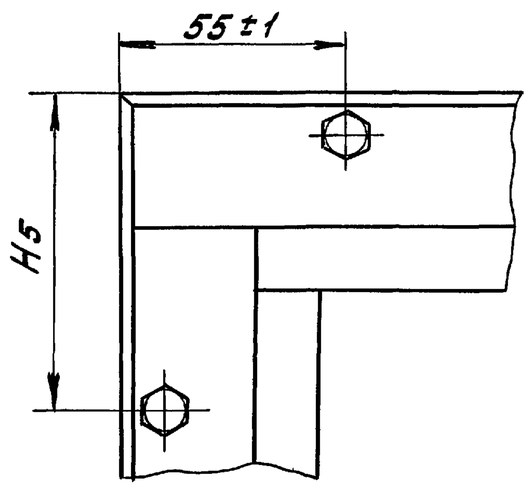

Г – Г
М 1:2

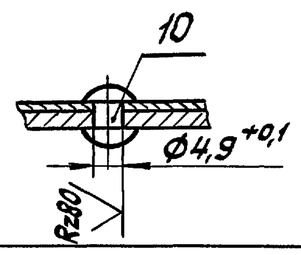

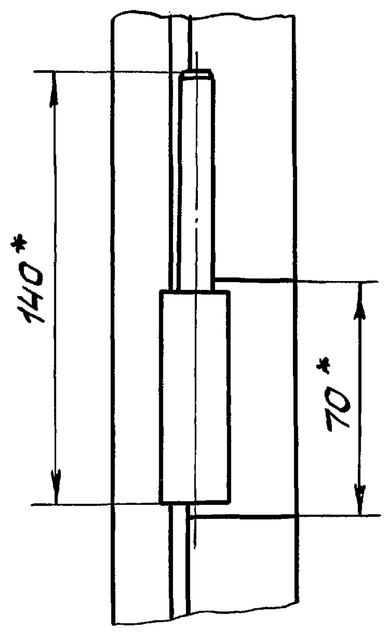

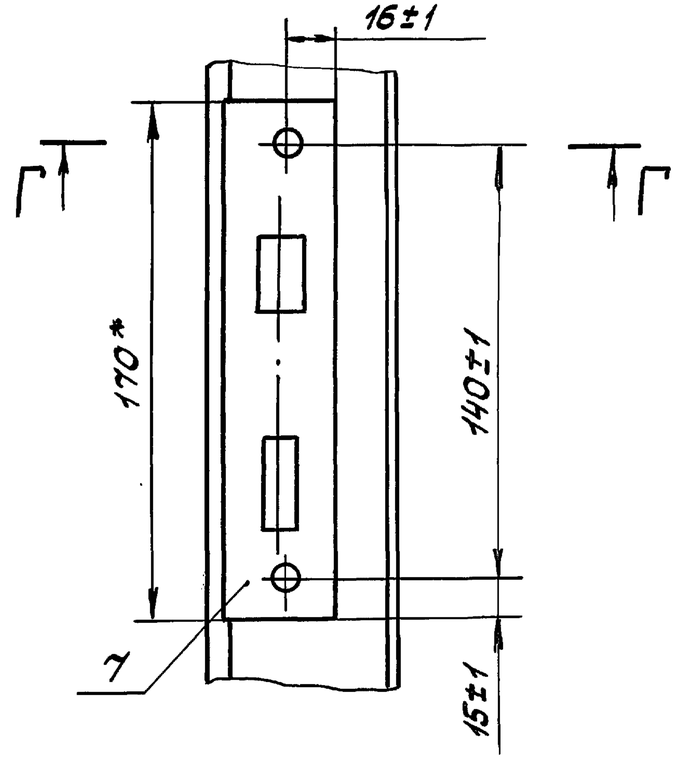

Инв.№ подл.	Подпись и дата	Взам. инв№

1.436.2-23.1 2.0.0.00

Лист 2

Инв.№ подл.	Подпись и дата	Взам. инв.№

Формат	Зона	Поз.	Обозначение	Наименование	Кол. на исполн. 1.436.2-23.1 2.1.0.00- —	01	02	03							Примечание
				Документация											
А3			1.436.2-23.1 2.1.0.00 СБ	Сборочный чертеж	×	×	×	×							
				Сборочные единицы											
А4		1	1.436.2-23.1 2.1.1.00	Полупетля	2	2	3	3							
				Детали											
А3		2	1.436.2-23.1 2.1.0.01	Стойка	1										
			-01	Стойка		1									

Разраб.	Лукьяненко		11.90	1.436.2-23.1 2.1.0.00	
Пров.	Агапова		11.90	Рама	Стадия: Р; Лист: 1; Листов: 2
Рук. пр.	Агапова		11.90		ЦНИИ проектлегконструкция
Н.контр.	Пономаренко		03.01.91		
Утв.	Кашкинов		09.01.91		

Копировал Тарасова Формат А4

Инв.№ подл.	Подпись и дата	Взам. инв.№

Формат	Зона	Поз.	Обозначение	Наименование	Кол. на исполн. 1.436.2-23.1 2.1.0.00- —	01	02	03							Прим.
А3		2	1.436.2-23.1 2.1.0.01-02	Стойка			1								
			-03	Стойка				1							
А3		3	1.436.2-23.1 2.1.0.02	Связь	2	2	2	2							
А3		4	1.436.2-23.1 2.1.0.03	Стойка	1	1									
			-01	Стойка			1	1							

1.436.2-23.1 2.1.0.00	Лист	29
	2	

Копировал Тарасова Формат А4

24750-02 30

Рис. 1

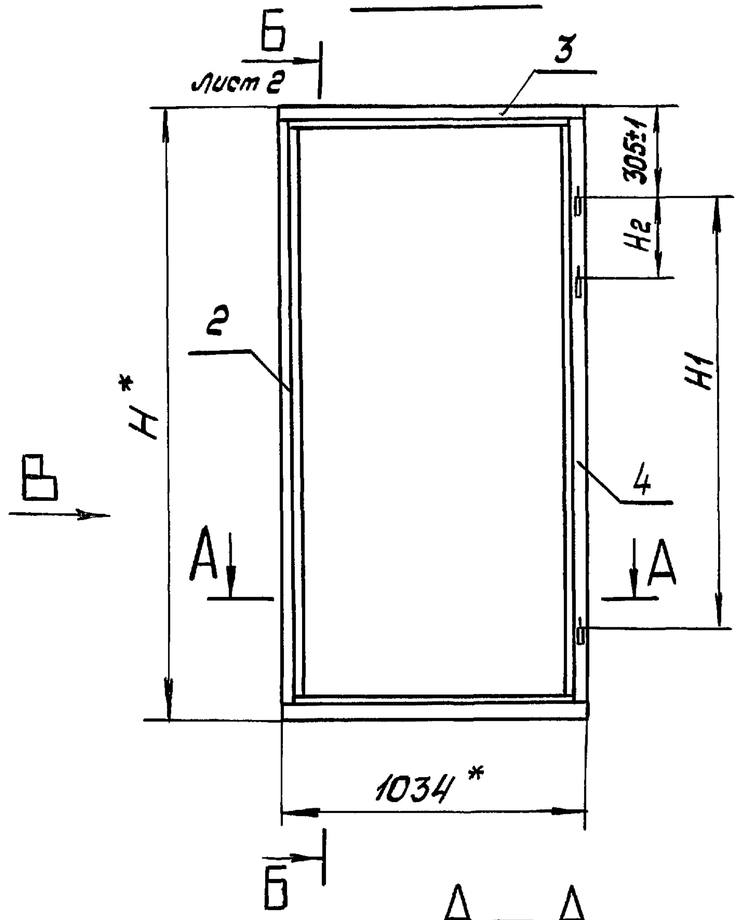

Вид В
М 1:2

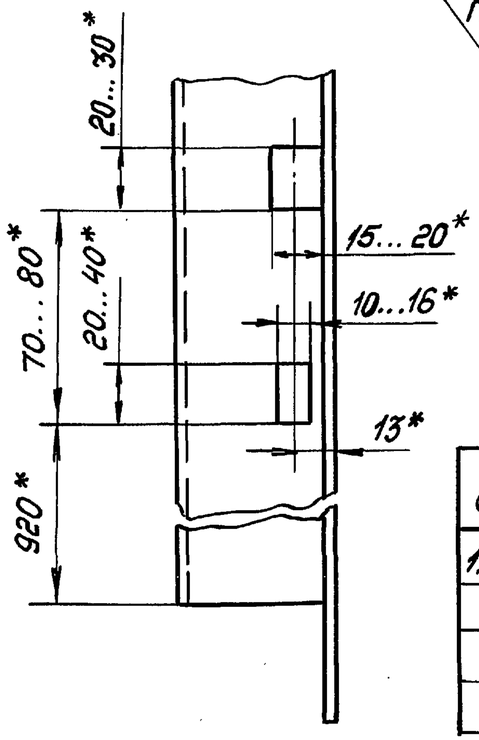

I
М 1:2

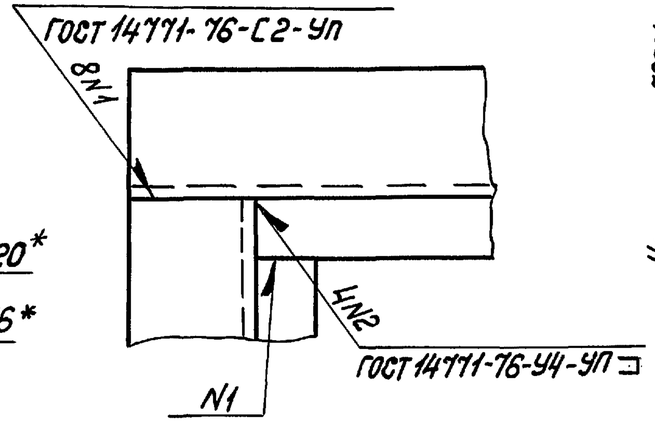

Рис. 2 - зеркальное отражение
Остальное - см. рис. 1
М1:40

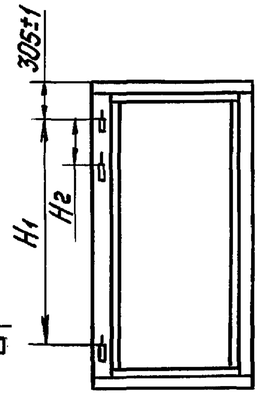

Обозначение	Рис.	Размеры в мм				Масса, кг
		H	H1	H2	H3	
1.436.2-23.1 2.1.0.00	1	2154	1550±1,5	—	2080	13,84
-01	2					
-02	1	2454	1850±1,5	340±1	2380	15,77
-03	2					

А — А
М 1:2

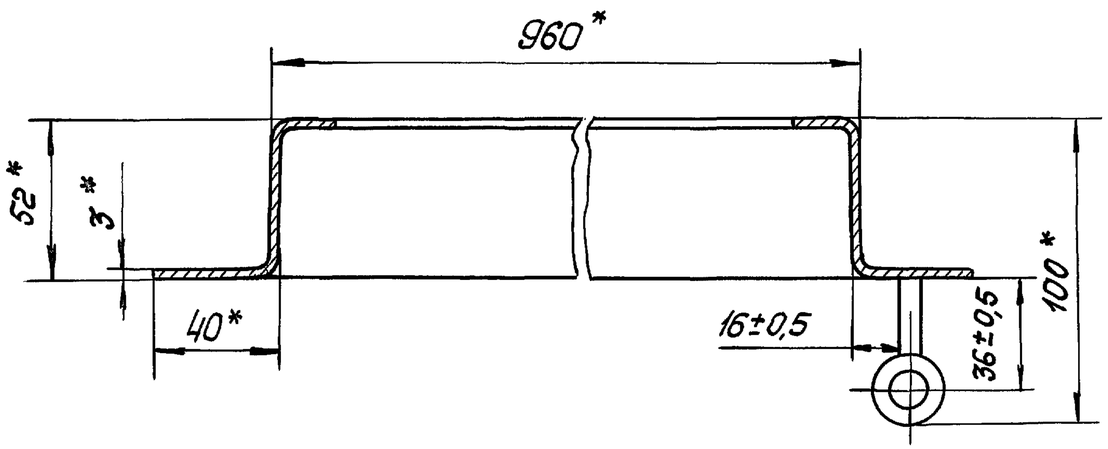

1.* Размеры для справок.

2. Деталь поз. 2 обработать по замку 3В4-3 ГОСТ 5089-80. Размер 920 увязать со створкой двери 1.436.2-23.1 1.0.0.00 СБ.

3. Покрытие: эмаль ПФ-1189 по ТУ6-10-1710-86 в два слоя толщиной покрытия 55мкм, кроме поверхн. Г.

Разраб.	Лукояненко		24.12.90	1.436.2-23.1 2.1.0.00СБ			
Пров.	Агапова		24.12.90	Рама. Сборочный чертеж	Стадия	Масса	Масшт.
Рук. пр.	Агапова		24.12.90		Р	См. табл.	1:20
Н. контр.	Пономаренко		29.01.91		Лист	Листов 2	
Утв.	Кашкинов		29.01.91		ЦНИИ проектлегконструкция		

Инв.№ подл. | Подпись и дата | Взам. инв.№

Копировал Тарасова

Формат А3

Б-Б / М 1:2 лист 1

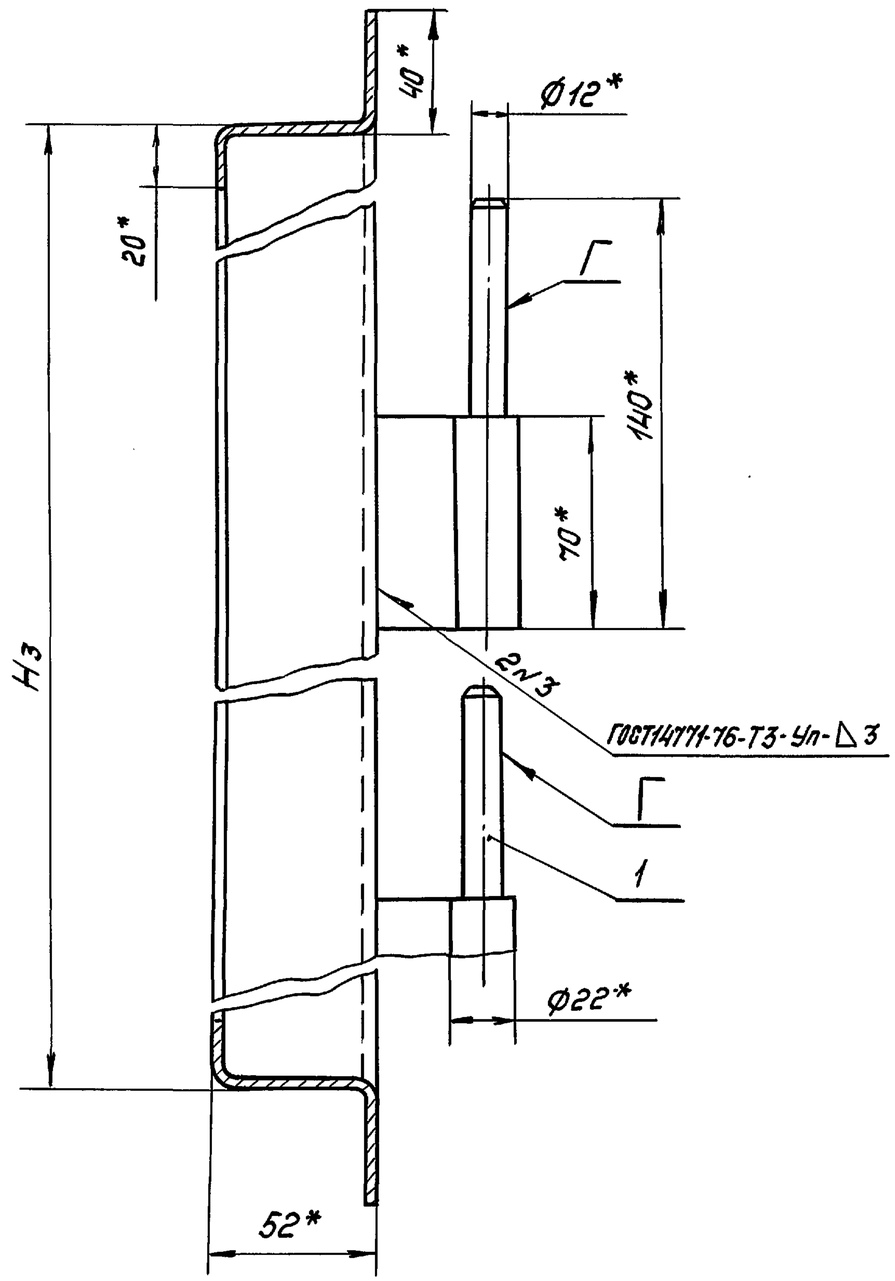

Инв.№ подл.	Подпись и дата	Взам. инв.№

1.436.2-23.1 2.1.0.00СБ — Лист 2

Копировал Тарасова — Формат А4

Рис. 2 - зеркальное отражение

Остальное - см. рис. 1

М 1:4

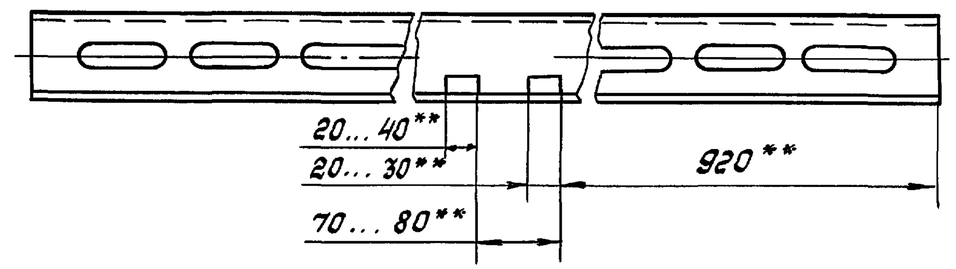

Обозначение	Рис.	Размеры в мм L	L1	n	n1	Масса, кг
1.436.2-23.1 2.1.0.01	1	2074	825	23	12	4,34
-01	2					
-02	1	2374	1225	27	16	4,96
-03	2					

Инв.№ подл.	Подпись и дата	Взам. инв.№

1.436.2-23.1 2.1.0.01 — Лист 2

Копировал Тарасова 24750-02 32 — Формат А4

Рис. 1

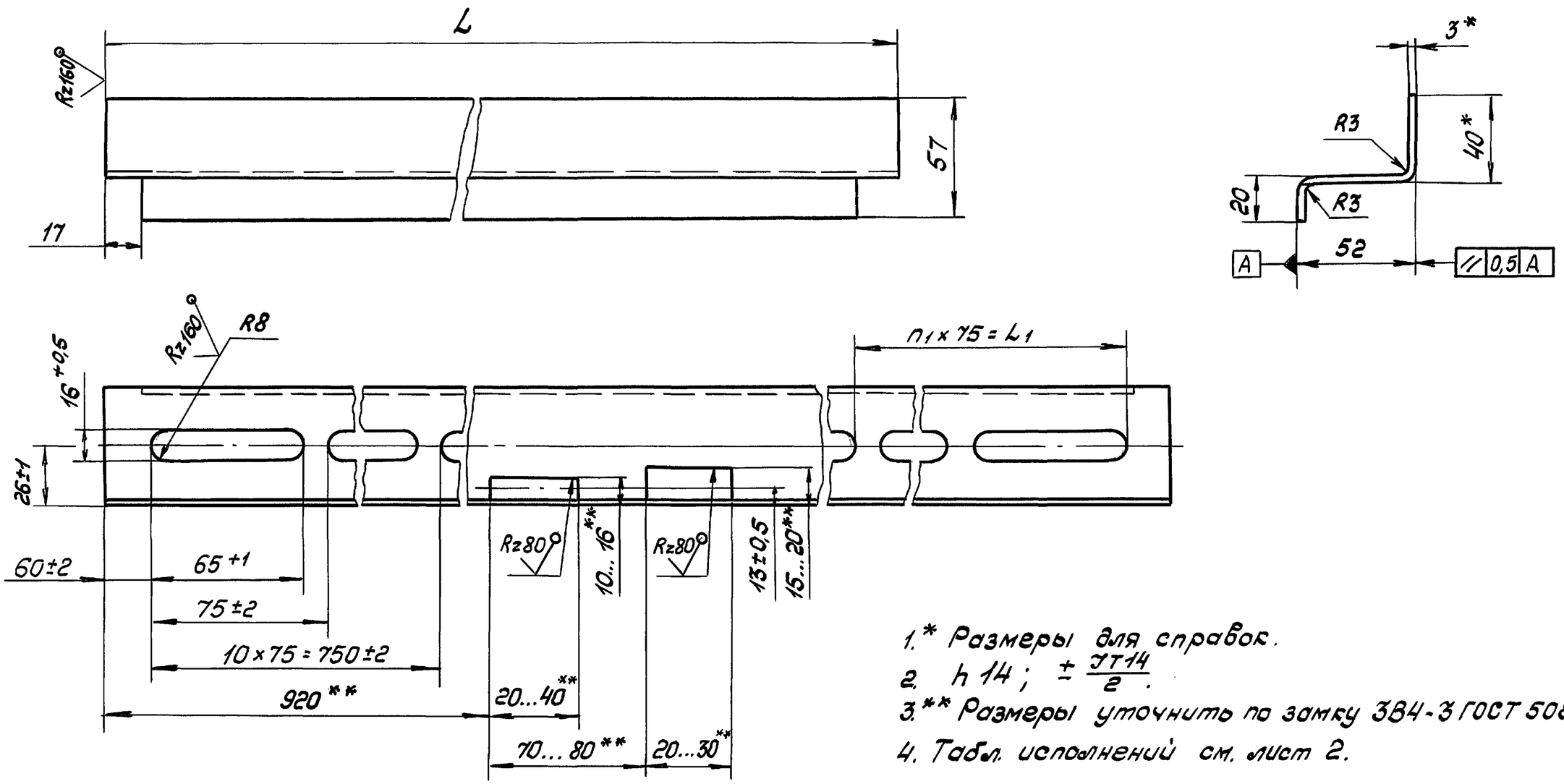

1.* Размеры для справок.
2. h 14; $\pm \frac{IT14}{2}$.
3.** Размеры уточнить по замку ЗВ4-3 ГОСТ 5089-80.
4. Табл. исполнений см. лист 2.

				1.436.2-23.1 2.1.0.01			
				Стойка	Стадия	Масса	Масшт.
					Р	См. табл.	1:2
Разраб.	Лукьяненко		24.12.90		Лист 1	Листов 2	
Пров.	Агапова		24.12.90	Лист 3-6-ПН ГОСТ 19903-74 / С235 ГОСТ 27772-88	ЦНИИ проектлегконструкция		
Рук. пр.	Агапова		24.12.90				
Н. контр.	Пономаренко		09.01.91				

Инв. № подл. | Подпись и дата | Взам. инв. №

Копировал Тарасова 24750-02 33 Формат А3

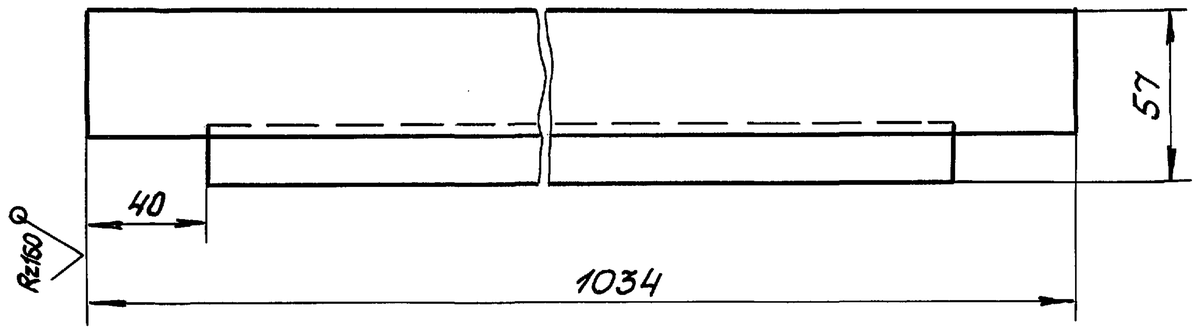

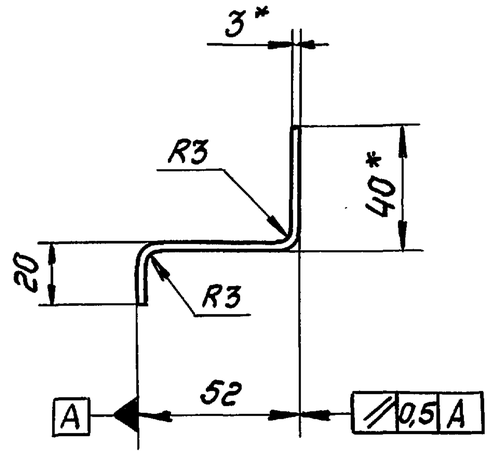

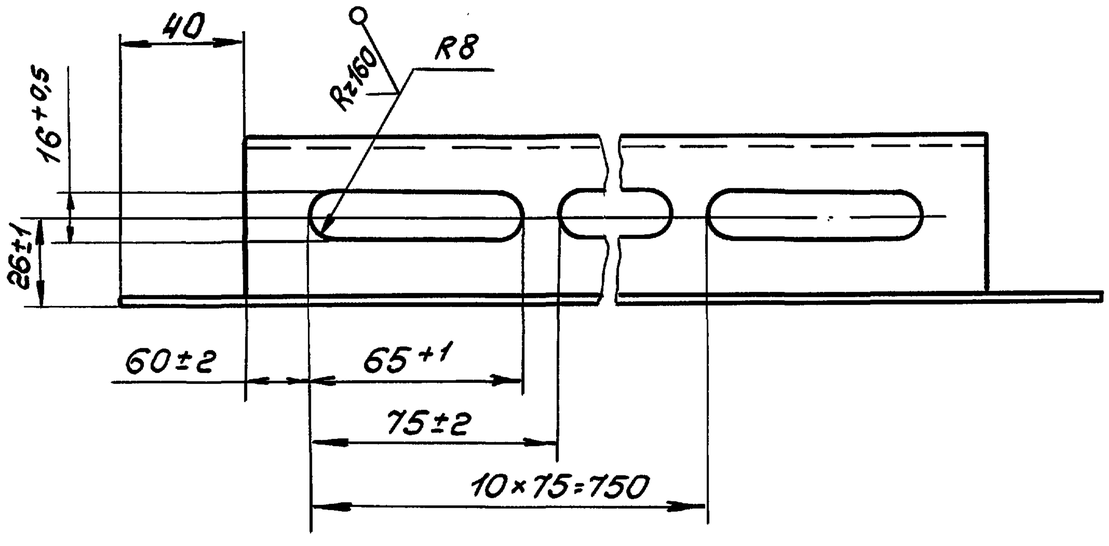

1.* Размеры для справок.

2. $h\,14 \pm \frac{IT14}{2}$.

				1.436.2-23.1 2.1.0.02			
				Связь	Стадия	Масса	Масшт.
					Р	2,3	1:2
Разраб.	Лукьяненко		14.11.90		Лист	Листов 1	
Пров.	Агапова		14.11.90		ЦНИИ проектлегконструкция		
Рук. пр.	Агапова		14.11.90	Лист 3-Б-ПН ГОСТ 19903-74 / С235 ГОСТ 27772-88			
Н. контр.	Пономаренко		29.01.91				

Взам. инв.№ | Подпись и дата | Инв.№ подл.

Копировал Тарасова

24750-02 34

Формат А3

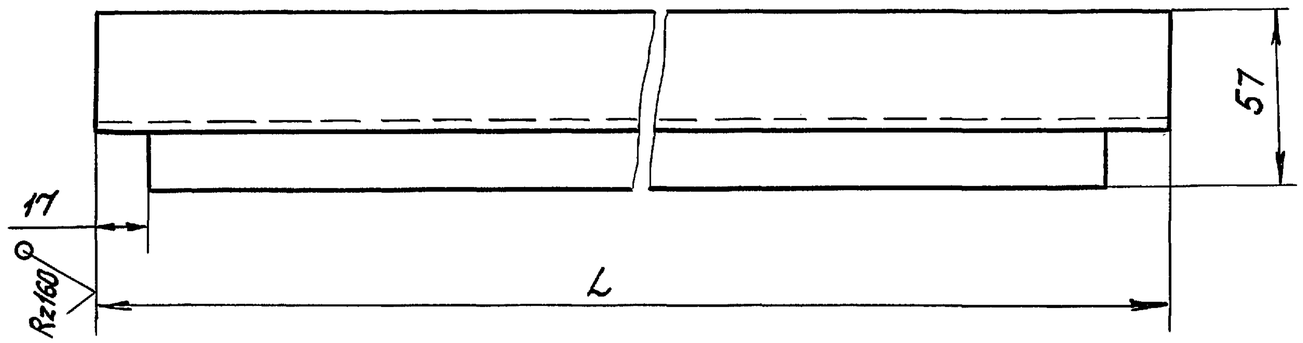

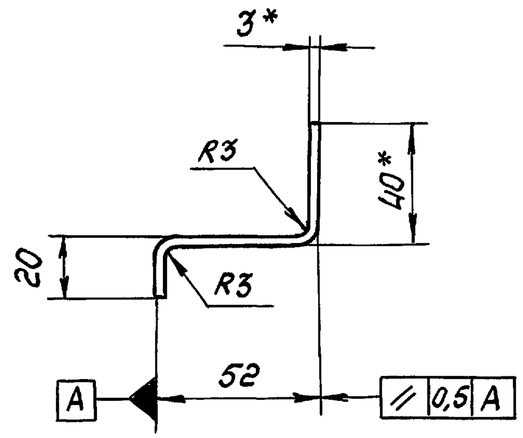

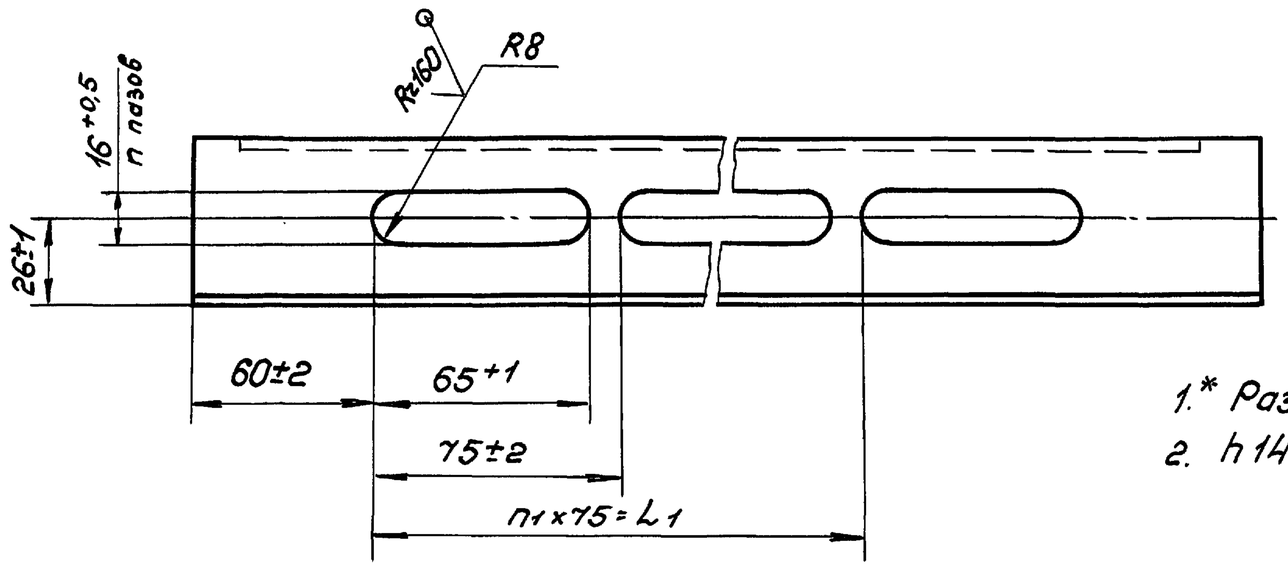

1.* Размеры для справок.

2. $h14$; $\pm\frac{IT14}{2}$.

Обозначение	Размеры в мм		n	n_1	Масса, кг
	L	L_1			
1.436.2-23.1 2.1.0.03	2074	1875	26	25	4,34
-01	2374	2175	30	29	4,96

Разраб.	Лукьяненко		14.12.90	1.436.2-23.1 2.1.0.03	
Пров.	Агапова		14.12.90	Стойка	Стадия: Р; Масса: См. табл.; Масшт.: 1:2
Рук.пр.	Агапова		14.12.90	Лист 3-Б-ПН ГОСТ 19903-74 / С235 ГОСТ 27772-88	Лист; Листов 1
Н. контр.	Пономаренко		09.01.91		ЦНИИ проектлегконструкция

Инв.№подл. | Подпись и дата | Взам.инв.№

Копировал Тарасова 24750-02 35 Формат А3

Формат	Зона	Поз.	Обозначение	Наименование	Кол.	Прим.
				Документация		
А4			1.436.2-23.1 2.1.1.00СБ	Сборочный чертеж		
				Детали		
А4		1	1.436.2-23.1 2.1.1.01	Стержень	1	
Б.4.		2	1.436.2-23.1 2.11.02	Кронштейн		
				Лист 3-Б-ПН ГОСТ 19904-74		
				С235 ГОСТ 27772-88		
				25 h14 × 70 h 14	1	0,04кг

Взам. инв. № | Подпись и дата | Инв. № подл.

1.436.2-23.1 2.1.1.00

Разраб.	Лукьяненко		24.12.90	Полупетля	Стадия	Лист	Листов
Пров.	Агапова		24.12.90		Р		
Рук. пр.	Агапова		24.12.90		ЦНИИ проектлегконструкция	
Н. контр.	Пономаренко		09.01.91			
Утв.	Кашкинов		09.01.91			

Копировал Тарасова

Формат А4

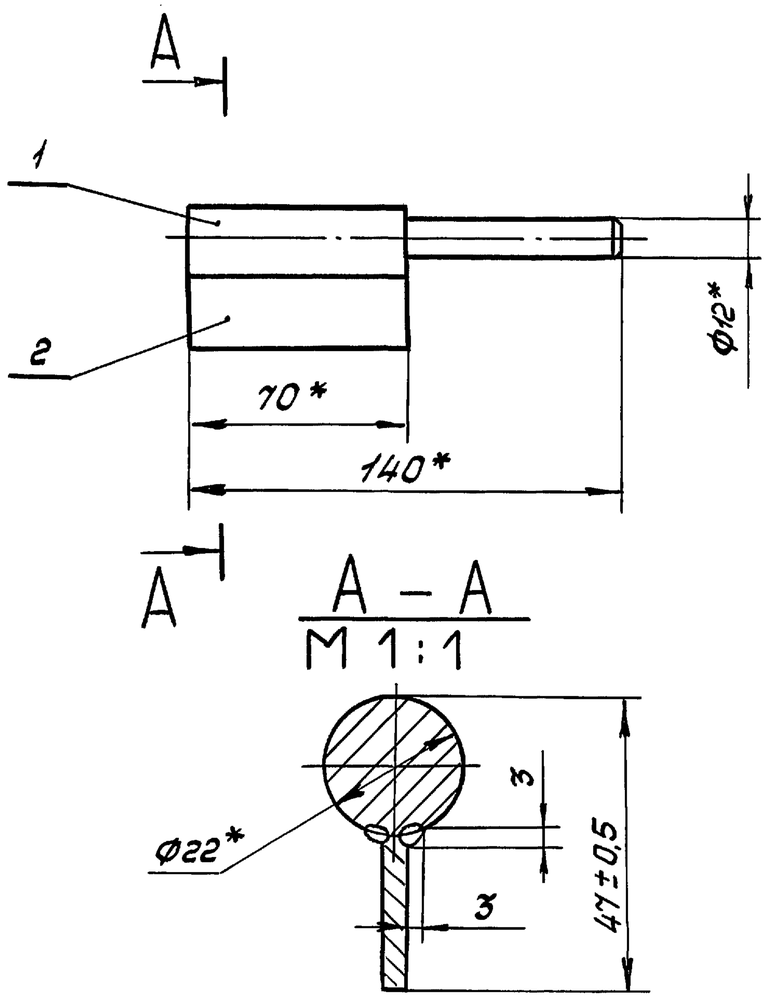

1. Сварные швы выполнять в среде углекислого газа
2. * Размеры для справок.
3. Покрытие Хим. окс. прм.

Взам. инв. № | Подпись и дата | Инв. № подл.

1.436.2-23.1 2.1.1.00СБ

Разраб.	Лукьяненко		24.12.90	Полупетля	Стадия	Масса	Масшт.
Пров.	Агапова		24.12.90	Сборочный чертеж	Р	0,28	1:2
Рук. пр.	Агапова		24.12.90		Лист	Листов 1	
Н. контр.	Пономаренко		09.01.91		ЦНИИ проектлегконструкция		
Утв.	Кашкинов		09.01.91				

Копировал Тарасова

24750-02 36

Формат А4

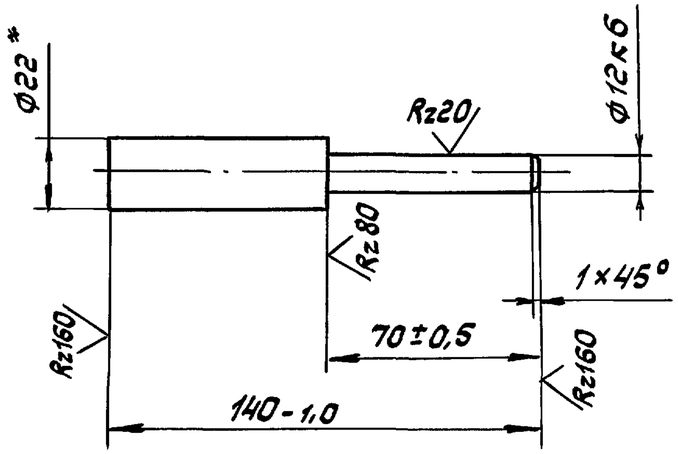

* Размер для справок

				1.436.2-23.1 2.1.1.01		
				Стержень	Стадия	Масса	Масшт.
					Р	0,234	1:2
Разраб.	Лукьяненко		10.XII.90		Лист	Листов 1
Пров.	Агапова		11.XII.90	Круг 22-В ГОСТ 2590-88 / Ст 3 кп2-II ГОСТ 535-88	ЦНИИ проектлегконструкция	
Рук. пр.	Агапова		11.XII.90			
Н. контр.	Пономаренко		11.XII.90			

Инв.№ подл. | Подпись и дата | Взам. инв.№

Копировал Шаг

Формат А4

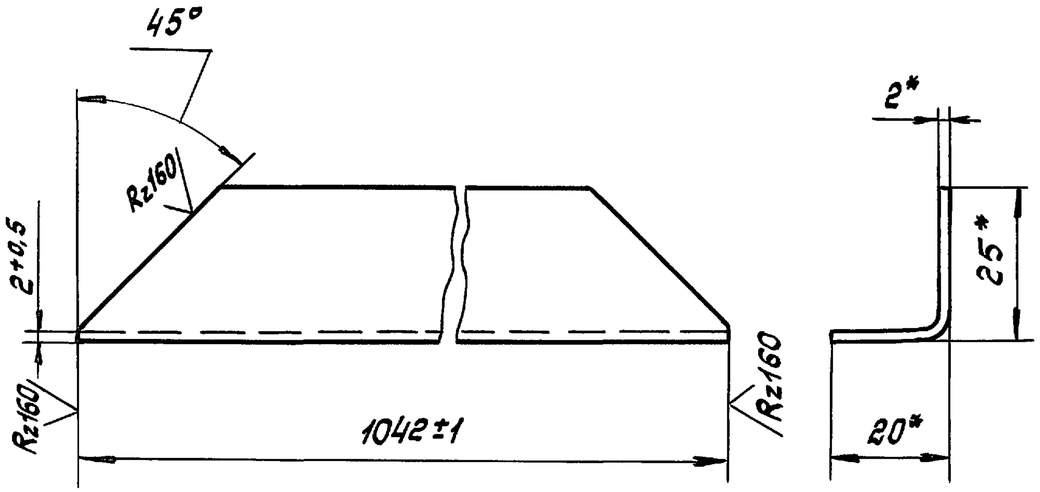

1.* Размеры для справок.

2. Покрытие: эмаль ПФ-1189 по ТУ6-10-1710-86 в два слоя, толщиной покрытия 55 мкм.

				1.436.2-23.1 2.0.0.01			
				Связь	Стадия	Масса	Масшт.
					Р	0,65	1:1
Разраб.	Лукьяненко		24.12.90		Лист	Листов 1	
Пров.	Агапова		24.12.90	Уголок 25×20×2 ГОСТ 19772-74 / С235 ГОСТ 27772-88	ЦНИИ проектлегконструкция		
Рук. пр.	Агапова		24.12.90				
Н. контр.	Пономаренко		09.01.91				

Копировал Тарасова

Формат А4

Инв. № подл. | Подпись и дата | Взам. инв. №

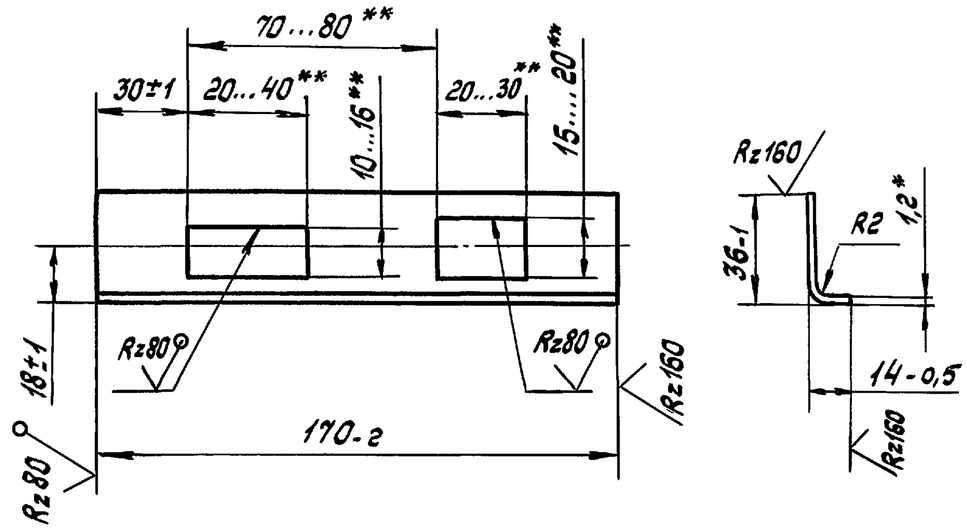

1.* Размер для справок.

2.** Размеры уточнить по замку ЗВ4-3 по ГОСТ 5089-80.

3. Покрытие: эмаль ПФ-1189 по ТУ6-10-1710-86 в два слоя общая толщина 55 мкм.

				1.436.2-23.1 2.0.0.06			
				Накладка	Стадия	Масса	Масшт.
					Р	0,07	1:2
Разраб.	Лукьяненко		24.12.90		Лист	Листов 1	
Пров.	Агапова		24.12.90	Лист 1,2-Б-ПН ГОСТ 19903-74 / С235 ГОСТ 27772-88	ЦНИИ проектлегконструкция		
Рук. пр.	Агапова		24.12.90				
Н. контр.	Пономаренко		09.01.91				

Копировал Тарасова

24750-02 38

Формат А4

Инв. № подл. | Подпись и дата | Взам. инв. №

Рис. 1

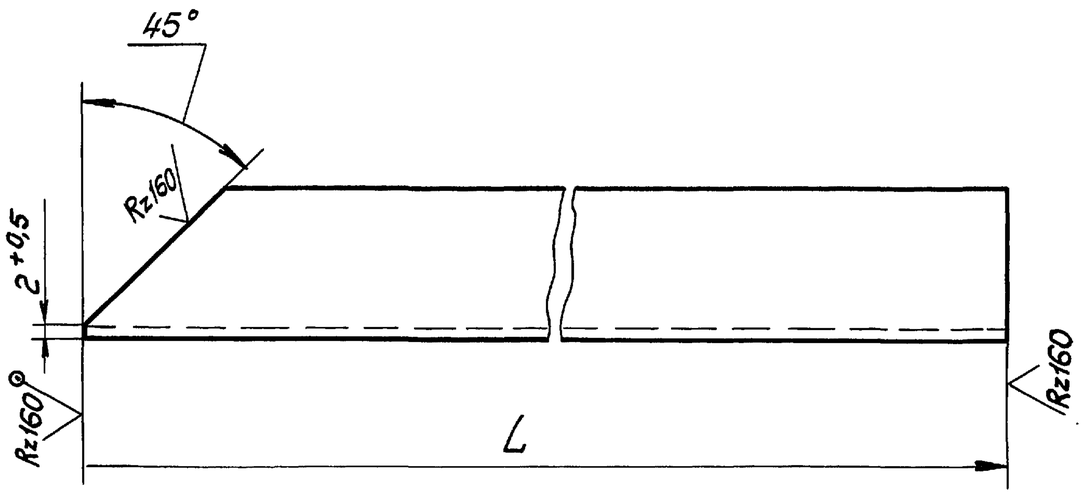

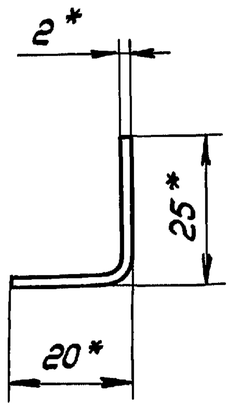

Рис. 2 - зеркальное отражение
Остальное - см. рис. 1
М 1:4

1.* Размеры для справок.

2. Покрытие: эмаль ПФ-1189 по ТУ6-10-1710-86 в два слоя, толщиной покрытия 55 мкм.

Обозначение	Рис.	L, мм	Масса, кг
1.436.2-23.1 2.0.0.02	1	2118±1	1,37
-01	2		
-02	1	2418±1	1,56
-03	2		

				1.436.2-23.1 2.0.0.02			
				Связь	Стадия	Масса	Масштаб
					Р	см. табл.	1:2
Разраб.	Лукьяненко		14.12.90		Лист	Листов 1	
Пров.	Агапова		14.12.90	Уголок 25×20×2 ГОСТ 19772-74 / С235 ГОСТ 27772-88	ЦНИИ проектлегконструкция		
Рук. пр.	Агапова		14.12.90				
Н. контр.	Пономаренко		09.01.91				

Взам. инв. № | Подпись и дата | Инв. № подл.

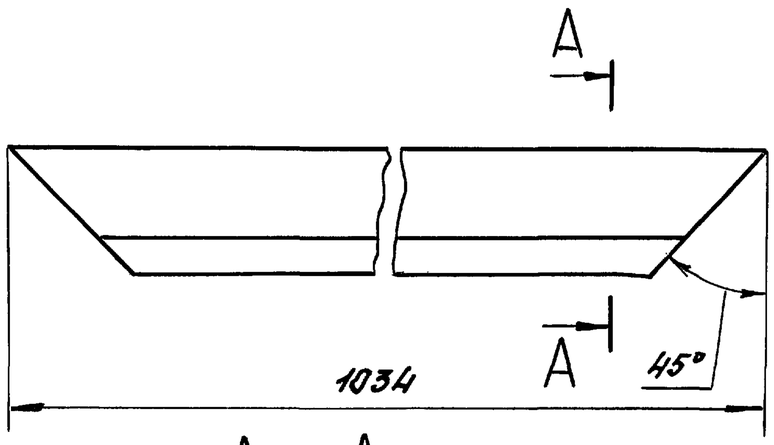

А – А
М 2:1

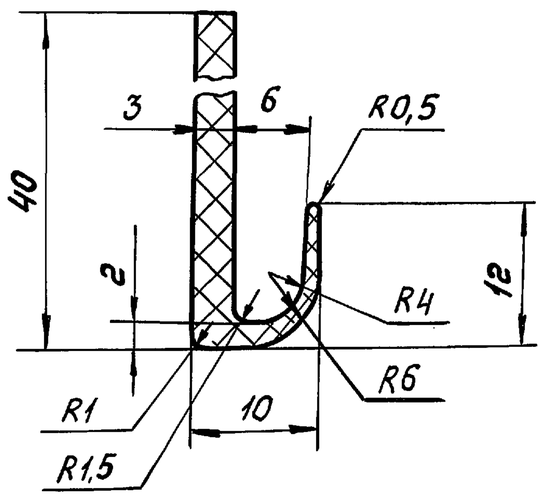

				1.436.2-23.1 2.0.0.03		
				Уплотнение	Стадия	Масса	Масшт.
					Р	0,23	1:2
Разраб.	Лукьяненко		24.12.90		Лист	Листов 1
Пров.	Агапова		24.12.90	Резиновая смесь	ЦНИИ
Рук. пр.	Агапова		24.12.90	НО-68-1 ТУ 38 105 1082-86	проектлегконструкция
Н. контр.	Пономаренко		09.01.91		

Копировал Тарасова Формат А4

Инв. № подл. | Подпись и дата | Взам. инв. №

Рис. 1

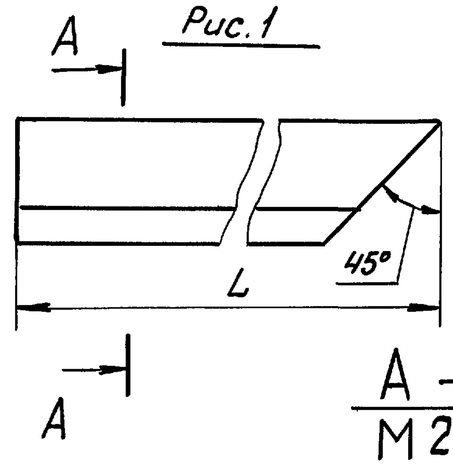

Рис. 2 - зеркальное отражение
Остальное - см. рис. 1

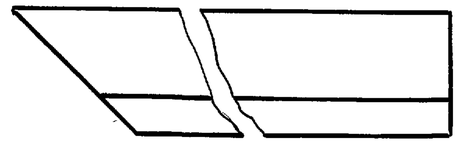

А – А
М 2:1

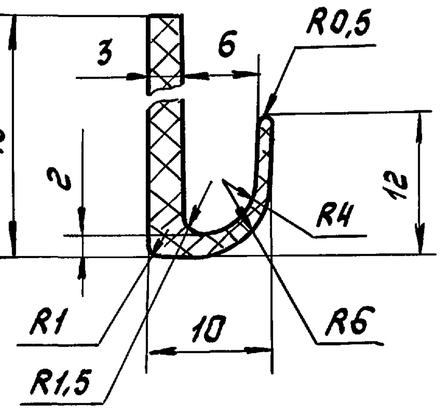

Обозначение	Рис.	L, мм	Масса, кг
1.436.2-23.1 2.0.0.04	1	2114	0,48
-01	2		
-02	1	2414	0,56
-03	2		

				1.436.2-23.1 2.0.0.04		
				Уплотнение	Стадия	Масса	Масшт.
					Р	См. табл.	1:2
Разраб.	Лукьяненко		24.12.90		Лист	Листов 1
Пров.	Агапова		24.12.90	Резиновая смесь	ЦНИИ
Рук. пр.	Агапова		24.12.90	НО-68-1 ТУ 38 105 1082-86	проектлегконструкция
Н. контр.	Пономаренко		09.01.91		

Копировал Тарасова 24750-02 40 Формат А4

Инв. № подл. | Подпись и дата | Взам. инв. №

Рис. 1

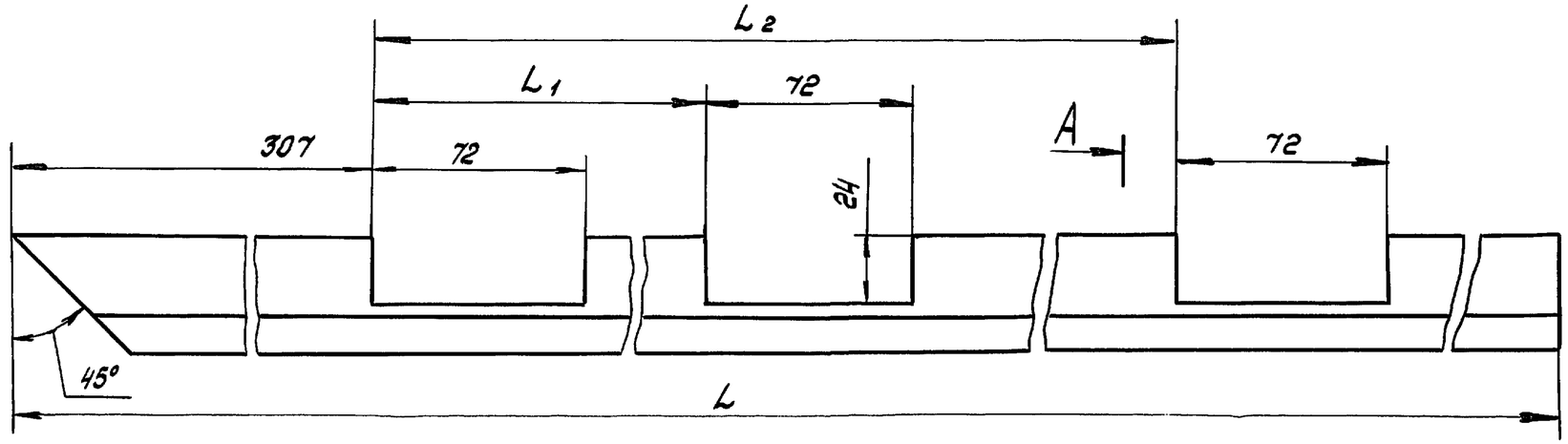

А – А
М 2:1

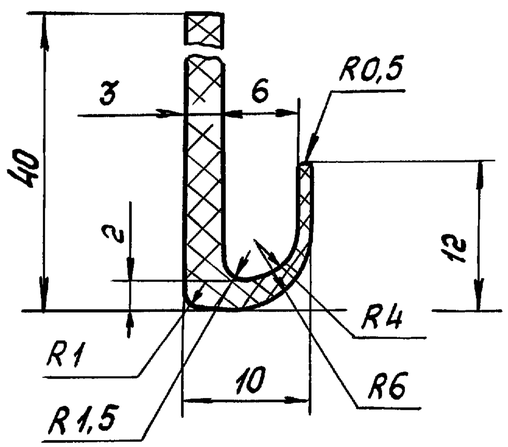

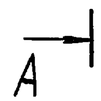

Рис. 2 - зеркальное отражение
Остальное - см. рис. 1
М 1:4

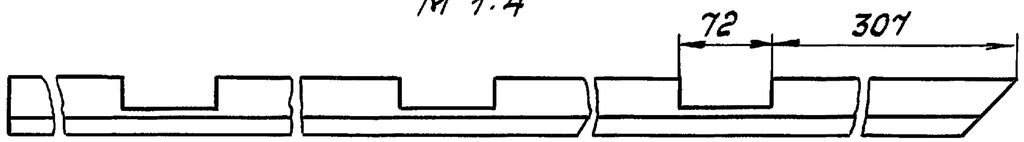

Обозначение	Рис.	Размеры в мм			Масса, кг
		L	L1	L2	
1.436.2-23.1 2.0.0.05	1	2114	—	1550	0,48
-01	2				
-02	1	2414	340	1850	0,55
-03	2				

				1.436.2-23.1 2.0.0.05		
				Уплотнение	Стадия	Масса	Масшт.
					Р	См. табл.	1:2
Разраб.	Лукьяненко		24.12.90		Лист	Листов 1	
Пров.	Агапова		24.12.90	Резиновая смесь НО-68-1 ТУ 38 105 1082-86	ЦНИИ проектлегконструкция	
Рук. пр.	Агапова		24.12.90			
Н. контр.	Пономаренко		09.01.91			

Копировал Тарасова

24750-02

Формат А3

Инв. № подл. | Подпись и дата | Взам. инв. №