СЕРИЯ 1.045.9-1

НЕПРОХОДНЫЕ ПОДВЕСНЫЕ ПОТОЛКИ ДЛЯ ОБЩЕСТВЕННЫХ ЗДАНИЙ, ПРОИЗВОДСТВЕННЫХ И ВСПОМОГАТЕЛЬНЫХ ЗДАНИЙ ПРОМЫШЛЕННЫХ ПРЕДПРИЯТИЙ

ВЫПУСК 3-1

ПОТОЛКИ ИЗ МЕТАЛЛИЧЕСКИХ ЭЛЕМЕНТОВ

КОНСТРУКЦИИ И УЗЛЫ

РАБОЧИЕ ЧЕРТЕЖИ

РАЗРАБОТАНЫ
ЦНИИЭП им. Б.С. МЕЗЕНЦЕВА

ГЛ. ИНЖЕНЕР ИНСТИТУТА М.В. ГЛИНКИН
ГЛ. ИНЖЕНЕР ПРОЕКТА И.В. БУШ
ГЛ. ИНЖЕНЕР ПРОЕКТА КАНД. Т. НАУК Л.М. ШМИДТ

СОГЛАСОВАНО
ПРОМСТРОЙПРОЕКТ

/ГЛ. ИНЖЕНЕР ИНСТИТУТА КОРОЛЕВ В.Н.

УТВЕРЖДЕНЫ

ГОССТРОЕМ СССР,

ПРОТОКОЛ ОТ 14.08.87 N АЧ-75

ВВЕДЕНЫ В ДЕЙСТВИЕ С 01.11.87

Обозначение	Наименование	Стр.
1.045.9-1.3-1.00.00.00ТО	Техническое описание	3
3-1.01.00.00	Потолок ПА6.6-1; ПА6.6-2; ПА6. 12-1;	
	ПА6. 12-2; ПСТ6. 6-1; ПСТ6. 6-2; ПСТ6. 12-1;	
	ПСТ6. 12-2	4
3-1. 01.00.00СБ	Потолок ПА6. 6-1; ПА6. 6-2; ПА6. 12-1;	
	ПА6. 12-2; ПСТ6. 6-1; ПСТ6. 6-2; ПСТ6. 12-1;	
	ПСТ6. 12-2; сборочный чертеж	7
3-1.02. 00.00	Потолок ПАЛС 6.6-1; ПАЛС 6. 12-1; ПАЛС 6. 6-2;	
	ПАЛС6. 12-2; ПССТ6. 6-1; ПССТ6. 6-2; ПССТ6. 12-1;	
	ПССТ6. 12-2	10
3-1. 02. 00.00.СБ	Потолок ПАЛС6. 6-1; ПАЛС6. 12-1; ПАЛС6. 6-2;	
	ПАЛС6. 12-2; ПССТ6. 6-1; ПССТ6. 6-2; ПССТ6. 12-1;	
	ПССТ6. 12-2; сборочный чертеж	13
3-1.03.00.00	Потолок РСТ0,75-1; РСТ0,75-2; РСТ1-1;	
	РСТ1-2	16
3-1.03.00.00СБ	Потолок РСТ0,75-1; РСТ0,75-2; РСТ1-1,	
	РСТ1-2; сборочный чертеж	19

1.045.9-1.3-1 00.00.00

Нач. отд.	Дмитриев		
Рук. сект.	Буш		
Разраб.	Соболев		
Н. конт.	Буш		

Содержание

Стадия	Лист	Листов
Р	1	2

ЦНИИЭП им. Е.С. Мезенцева

Обозначение	Наименование	Стр.
3-1.04.00.00	Потолок РША 1-1; РША1-2;	21
3-1.04.00.00СБ	Потолок РША1-1; РША1-2;	
	сборочный чертеж	22
1.045.9-1; 3-1.05.00.00	Потолок РША 0,5-1; РША 0,5-2;	24
3-1.05.00.00СБ	Потолок РША 0,5-1; РША 0,5-2;	
	сборочный чертеж	25
3-1.06.00.00	Потолок ППАЛ 6.5-1; ППАЛ 6.6-2;	27
3-1.06.00.00СБ	Потолок ППАЛ 6.6-1; ППАЛ 6.6-2	
	сборочный чертеж	28
3-1.07.00.00	Потолок ПЛАСТ 6.5-1; ПЛАСТ 6.5-2	30
3-1.07.00.00СБ	Потолок ПЛАСТ 6.6-1; ПЛАСТ 6.5-2	31
	сборочный чертеж	
1.045.9-1.3-1.00.01.00	Узлы крепления подвесок	
	тип-I, тип-II	33
1.045.9-1.3-1.00.00.00ВС	Ведомость расхода стали, кг	34
1.045.9-1.3-1.00.00.00ВД	Ведомость расхода алюминия, кг	36

Инв. № подл. | Подп. и дата | Взам. инв. №

1.045.9-1.3-1.00.00.00	Лист 2

Данный выпуск следует рассматривать совместно с выпусками 0; 3-0; 2 и 3.

Общие указания, назначение и область применения, технические требования к потолкам, общие сведения о конструкциях, рекомендации для проектирования, монтаж подвесных потолков и данные по выбору лицевых элементов приведены в выпуске 0.

Номенклатуры потолков, лицевых элементов, профилей каркаса и общие виды потолков приведены в выпуске 3-0.

Изделия элементов потолков даны в выпуске 2, а установка светильников - в выпуске 3.

В данном выпуске разработаны рабочие чертежи конструкций подвесных потолков из металлических элементов.

Подвесные потолки состоят из несущего каркаса и заполнителя (лицевых элементов)

В выпуске применены 5 видов несущих каркасов.

Несущий каркас крепится к перекрытию с помощью подвесок двух типов, присоединяемых непосредственно к перекрытию. Узлы крепления подвесок к перекрытию даны на докум. 1.00.01.00

Каркас представляет собой решетчатую или линейную систему, собираемую непосредственно на монтаже.

Обе системы каркаса состоят из главных профилей, которые крепятся к подвескам.

В решетчатой системе предусмотрены второстепенные профили, закрепляемые с определенным шагом к главным профилям, чем создается необходимый размер ячейки.

Второстепенные профили соединяются с главными профилями при помощи соединительных пластин и накладок, фиксируемых на месте плоскогубцами или пресс-клещами.

Главные профили каркаса линейной системы фиксируются в поперечном сечении лицевыми элементами.

Различное расположение лицевых элементов реечных и решетчатых потолков позволяет получить разнообразные рисунки потолков.

Выверка и установка плоскости потолка осуществляется переменным размером подвесок (длина проволоки, длина части проволоки, защемленной специальной пружинкой).

Пристенные профили крепятся к стенам с помощью дюбель-гвоздей.

Каркасы потолков выполнены из легких стальных профилей таврового и коробчатого сечения и алюминиевого профиля коробчатого сечения. Профили каркасов имеют прямой рез, что облегчает их изготовление и сборку.

После монтажа каркаса укладываются лицевые элементы и, в случае необходимости, звукопоглотитель (минераловатная плита и полиэтилентерфтолатная пленка)

Просечно-растяжные сетки изготавливаются по нормалям завода нестандартного оборудования им. Матросова г. Москва

Изм.	Лист	N докум.	Подп.	Дата	1.045.9-1.3-1 00.00.00 ТО		
Нач.отд.		Дмитриев			Техническое описание	Стадия	Лист	Листов
Рук.сект.		Буш				Р		1
Разраб.		Соболев				ЦНИИЭП им. Б.С. Мезенцева		
Н.контр.		Буш						

Инв. N подл. | Подпись и дата | Взам. инв. N

Формат	Зона	Поз.	Обозначение	Наименование	Кол.	Примечание
				Документация		
А3			1.045.9-1.3-1.01.00.00.СБ	Сборочный чертеж		
				Детали		
А4		1	1.045.9-1.2.00.00.09	Профиль пристенный	23	
Б4		2	1.045.9-1.2.00.00.11	Накладка соединительная		
				Лист 1.0 ГОСТ 19904-74		
				СТ.3ПС ГОСТ 14918-80		
				100×45	28	Масса кг 0,04
А4		3	1.045.9-1.2.00.00.20	Пружина-фиксатор	556	
				Стандартные изделия		
		4		Гайка М8 ГОСТ 5915-70	139	
		5		Шайба 8 ГОСТ 11371-78	139	
				Прочие изделия		
		6		Дюбель-гвоздь 4,5×40 ГОСТ		
				ТУ14-4-1231-83 МЧМ СССР	70	Масса кг 0,007
		7		Дюбель-винт ДВНМ 8×35 ГОСТ		
				ТУ14-4-1375-86 МЧМ СССР	139	0,008

Нач.отд.	Дмитриев		
Рук.сект.	Буш		
Разраб.	Соболев		
Н.контр.	Буш		

1.045.9-1.3-1 01.00.00

Потолок ПА6.6-1; ПА6.6-2; ПА6.12-1; ПА6.12-2; ПСТ6.6-1; ПСТ6.6-2; ПСТ6.12-1; ПСТ6.12-2

Стадия	Лист	Листов
Р	1	6

ЦНИИЭП им. Б.С. Мезенцева

Формат А4

Формат	Зона	Поз.	Обозначение	Наименование	Кол.	Примечание
		8		Профиль		
				2.53304 0.6ТУ67.522-83МТССССР ст.3кп ГОСТ14918-80		
				ℓ=6000	28	2,93
				Материалы		
		9		Плита минераловатная		
				ПП-100 ГОСТ 9573-72	4м³	плотность 100 кг/м³
		10		Пленка полиэтилентерфта-		
				латная ПЭТ общего		
				назначения δ=20мкм		
				ГОСТ 24234-80	2,0кг	
			Переменные данные для исполнений			
				1.045.9-1.3-1.01.00.00		ПА6.6-1
				Сборочные единицы		
АЧ		11	1.045.9-1.2.00.01.00	Подвеска тип-Т	139	
				Детали		
АЧ		12	1.045.9-1.2.00.00.10	Пластина соединитель		
				ная	334	
				Прочие изделия		
				Профиль		
				2.53304 0.6ТУ67-522-83МТССССР ст.3кп ГОСТ14918-80		
		13		ℓ=576	278	Масса кг 0,28

Взам.инв№ | Подп. и дата | Инв.№ подл.

1.045.9-1.3-1 01.00.00

Лист 2

Формат А4

Формат	Зона	Поз	Обозначение	Наименование	Кол.	Примечание
		14		Элемент лицевой ЛЭА06-06-1п		
				ТУ67-626-84 МТС СССР	278	0.64
				1.045.9-1.3-1.01.00.00-01		ПАБ.6-2
				Сборочные единицы		
А4		11	1.045.9-1.2.00.02.00	Подвеска тип - II	139	
				Детали		
А4		12	1.045.9-1.2.00.00.10	Пластина соединительная	334	
				Прочие изделия		
				Профиль		
				2.5.3304 05.ТУ67-522-83 МТС СССР ст. 3кп ГОСТ 14918-80		
		13		ℓ=576	278	Масса кг 0,28
		14		Элемент лицевой ЛЭА06-06-1п		
				ТУ67-626-84 МТС СССР	278	0,64
				1.045.9-1.3-1.01.00.00-02		ПАБ.12-1
				Сборочные единицы		
А4		11	1.045.9-1.2.00.01.00	Подвеска тип - I	139	
				Детали		
А4		12	1.045.9-1.2.00.00.10	Пластина соединительная	167	
				Прочие изделия		
				Профиль		

Взам. инв. №

Подп. и дата

Инв. № подл.

Формат	Зона	Поз.	Обозначение	Наименование	Кол.	Примечание
				2.53304 0.6ТУ67-522-83 МТС СССР ст.3кп ГОСТ14918-80		
		13		ℓ = 576	139	масса кг 0,28
		14		Элемент лицевой ЛЭА06-12-1П		
				ТУ67-626-84 МТС СССР	139	1,44
				1.045.9-1.3-1.01.00.00-03		ПАБ.12-2
				Сборочные единицы		
А4		11	1.045.9-1.2.00.02.00	Подвеска тип-II	139	
				Детали		
А4		12	1.045.9-1.2.00.00.10	Пластина соединительная	167	
				Прочие изделия		
				Профиль		
				2.53304 0.6ТУ67-522-83 МТС СССР ст.3кп ГОСТ14918-80		
		13		ℓ = 576	139	масса кг 0,28
		14		Элемент лицевой ЛЭА06-12-1П		
				ТУ67-626-84 МТС СССР	139	1,44
				1.045.9-1.3-1.01.00.00-04		ПСТ6.6-1
				Сборочные единицы		
А4		11	1.045.9-1.2.00.01.00	Подвеска тип-I	139	
				Детали		
А4		12	1.045.9-1.2.00.00.10	Пластина соединительная	334	

Взам. инв.№ | Подп. и дата | Инв.№ подл.

Формат	Зона	Поз.	Обозначение	Наименование	Кол.	Примечание
				Прочие изделия		
				Профиль		
				2.53304 06.ТУ67-522-83 МТ СССР		
				ст.3 кп ГОСТ 14918-80		
		13		ℓ= 576	278	масса кг 0,28
		14		Элемент лицевой ЛЭС 06-06-1п		
				ТУ67-626-84 МТС СССР	278	1,83
				1.045.9-1.3-1.01.00.00-05		ПСТ6.6-2
				Сборочные единицы		
А4		11	1.045.9-1.2.00.02.00	Подвеска тип-II	139	
				Детали		
А4		12	1.045.9-1.2.00.00.10	Пластина соединительная	334	
				Прочие изделия		
				Профиль		
				2.53304 06.ТУ67-522-83 МТС СССР		
				ст. 3кп ГОСТ 14918-80		
		13		ℓ= 576	2.78	масса кг 0,28
		14		Элемент лицевой ЛЭС 06-06-1п		
				ТУ67-626-84 МТС СССР	278	1,83
				1.045.9-1.3-1.01.00.00-06		ПСТ6.12-1
				Сборочные единицы		
А4		11	1.045.9-1.2.00.01.00	Подвеска тип-I	139	

Формат	Зона	поз.	Обозначение	Наименование	Кол.	Примечание
				Детали		
А4		12	1.045.9-1.2.00.00.10	Пластина соединительная	167	
				Прочие изделия		
				Профиль		
				2.53304 0.6ТУ67-522-83МТС СССР ст. 3кп ГОСТ 14918-80		
		13		ℓ = 576	139	Масса кг 0,28
		14		Элемент лицевой ЛЭС06-12-1п		
				ТУ67-626-84 МТС СССР	139	4,12
				1.045.9-1.3-1.01.00.00-07		ПСТ6.12-2
				Сборочные единицы		
А4		11	1.045.9-1.2.00.02.00	Подвеска тип-II		
				Детали		
А4		12	1.045.9-1.2.00.00.10	Пластина соеди-		
				нительная	167	
				Прочие изделия		
				Профиль		
				2.53304 0.6ТУ67-522-83МТС СССР ст. 3кп ГОСТ 14918-80		
		13		ℓ = 576	139	Масса кг 0,28
		14		Элемент лицевой ЛЭС06-12-1п		
				ТУ67-626-84 МТС СССР	139	4,12
			Расход материалов указан			
			на 100 м² потолка			

Взам. инв. №

Подп. и дата

Инв. № подл.

Рис. 1

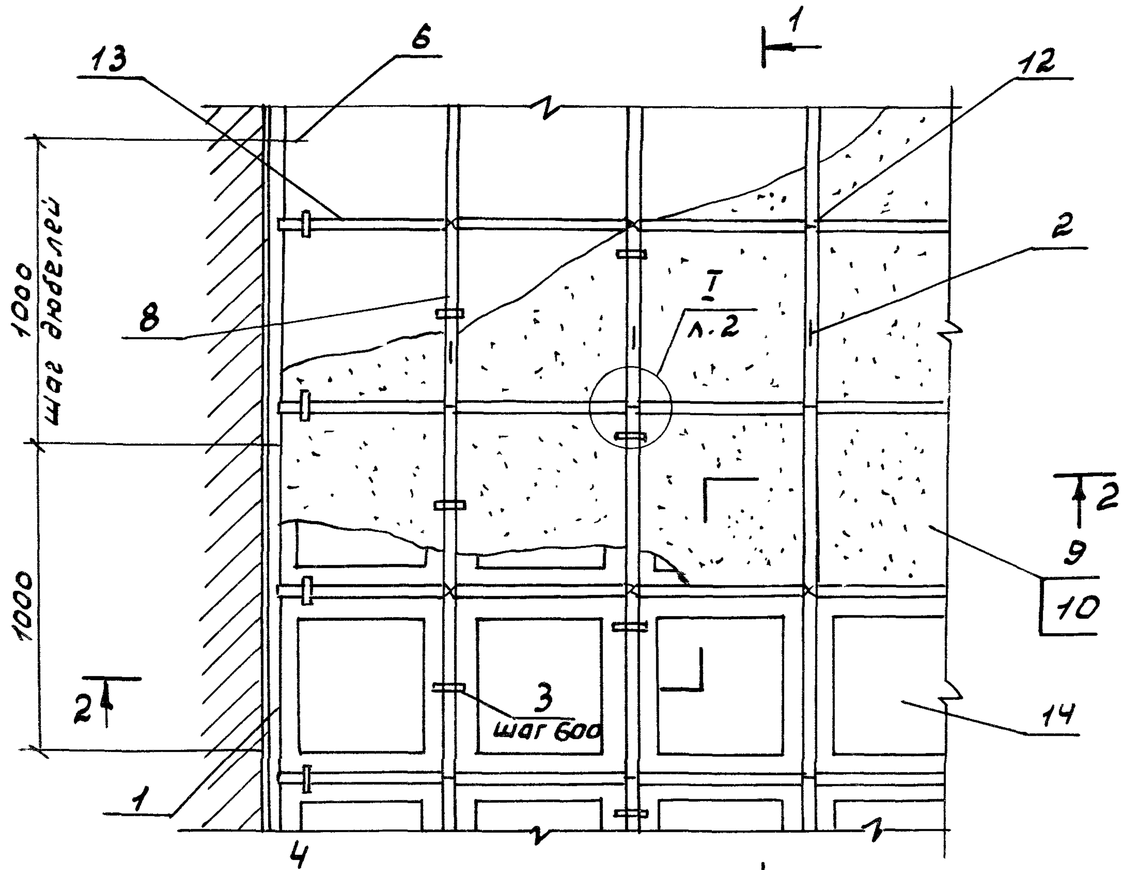

1 — 1

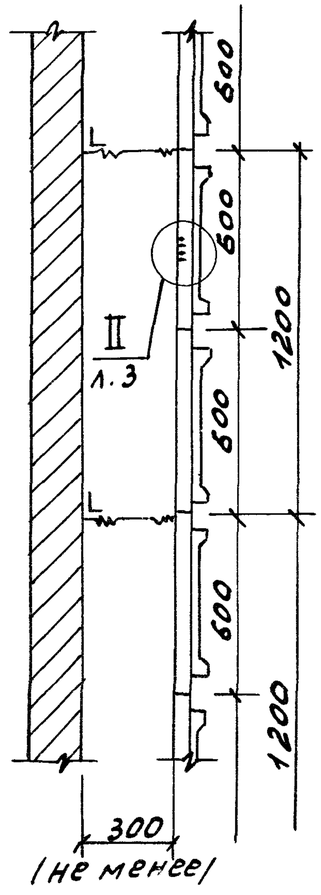

2 - 2

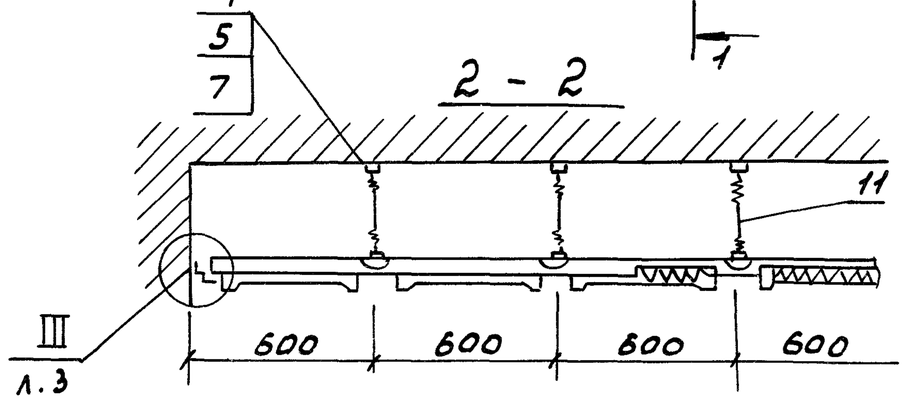

Обозначение	Марка	Рис.	Масса на 100 м² потолка в кг
1.045.9-1.3-101.00.00	ПАБ.6-1	1	796
-01	ПАБ.6-2	1	792
-02	ПАБ.12-1	2	774
-03	ПАБ.12-2	2	770
-04	ПСТБ.6-1	1	1127
-05	ПСТБ.6-2	1	1123
-06	ПСТБ.12-1	2	1146
-07	ПСТБ.12-2	2	1142

По согласованию с заказчиком допускается заполнение каркаса подвесного потолка лицевыми элементами без перфорации.

Условно изображена подвеска тип-I

Нач.отд.	Дмитриев	
Рук.сек.	Буш	
Разраб.	Соболев	
Н.контр.	Буш	

1.045.9-1.3-101.00.00 СБ

Потолок ПАБ.6-1; ПАБ.6-2; ПАБ.12-1; ПАБ.12-2; ПСТБ-6-1; ПСТБ.6-2; ПСТБ.12-1; ПСТБ.12-2. Сборочный чертеж

Стадия	Масса	Масшт.
Р	см. табл.	1:20
Лист 1	Листов 3	

ЦНИИЭП им. Б.С. Мезенцева

Взам. инв. № | Подп. и дата | Инв. № подл.

Рис. 2

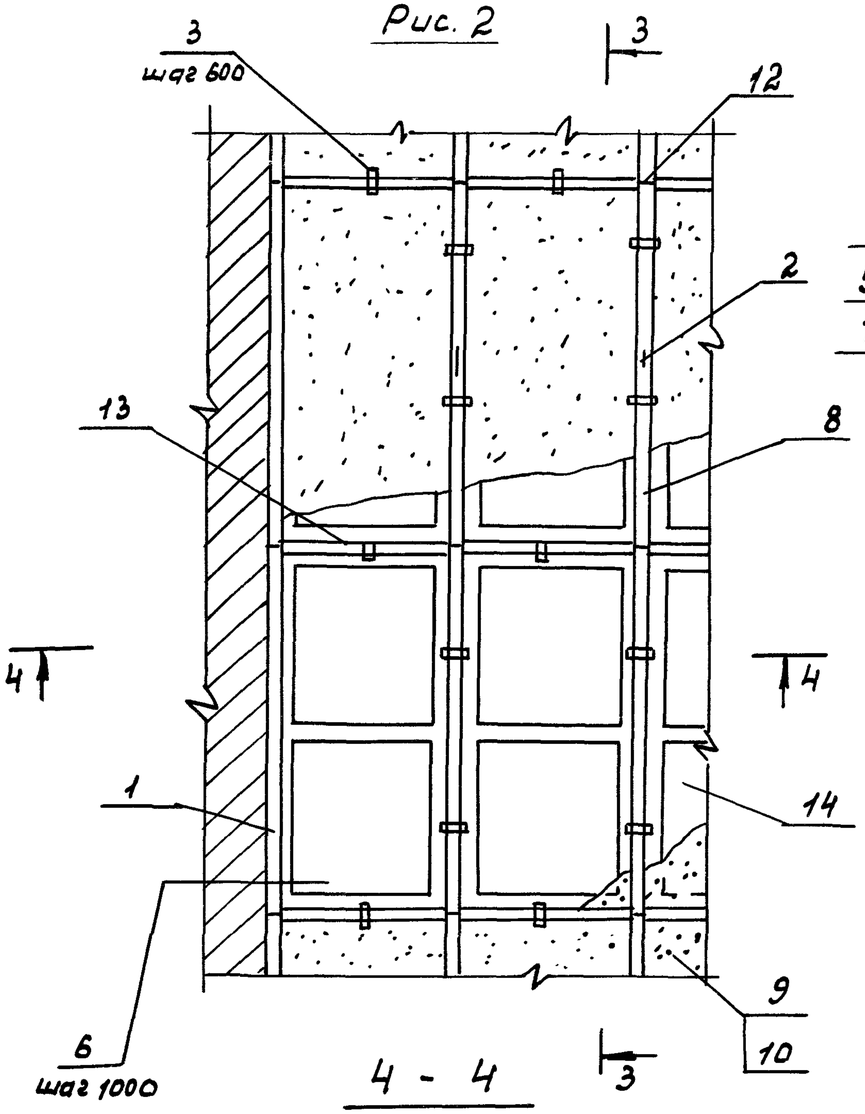
3
шаг 600
12
3
2
13
8
4
4
1
14
9
10
6
шаг 1000

3 - 3

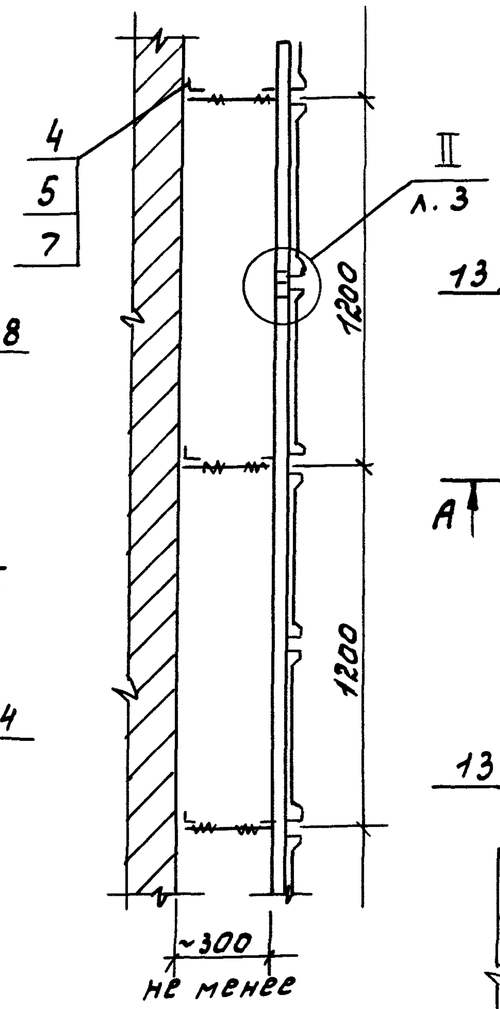
4
5
7
II
л. 3
1200
1200
~300
не менее

4 - 4

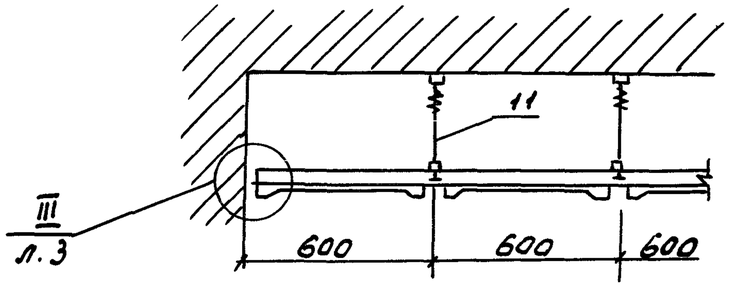
11
III
л. 3
600
600
600

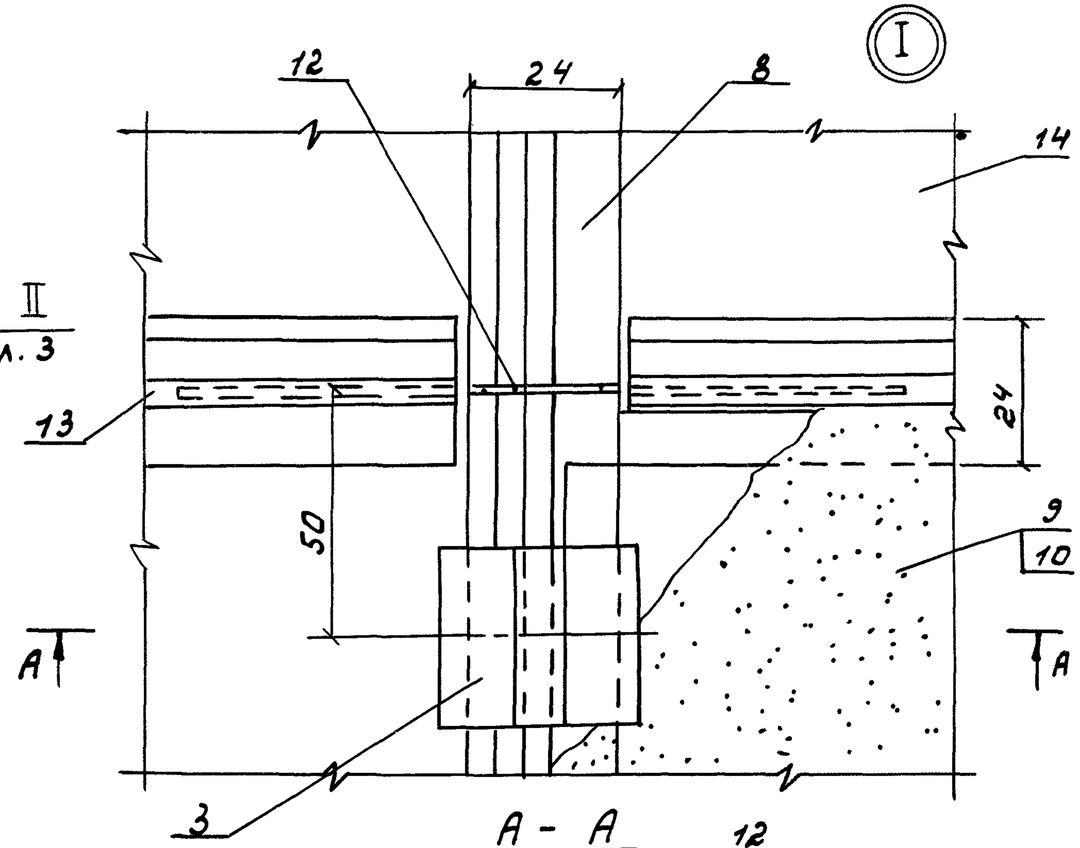
I
12
24
8
14
13
24
50
9
10
A
A
3

A - A

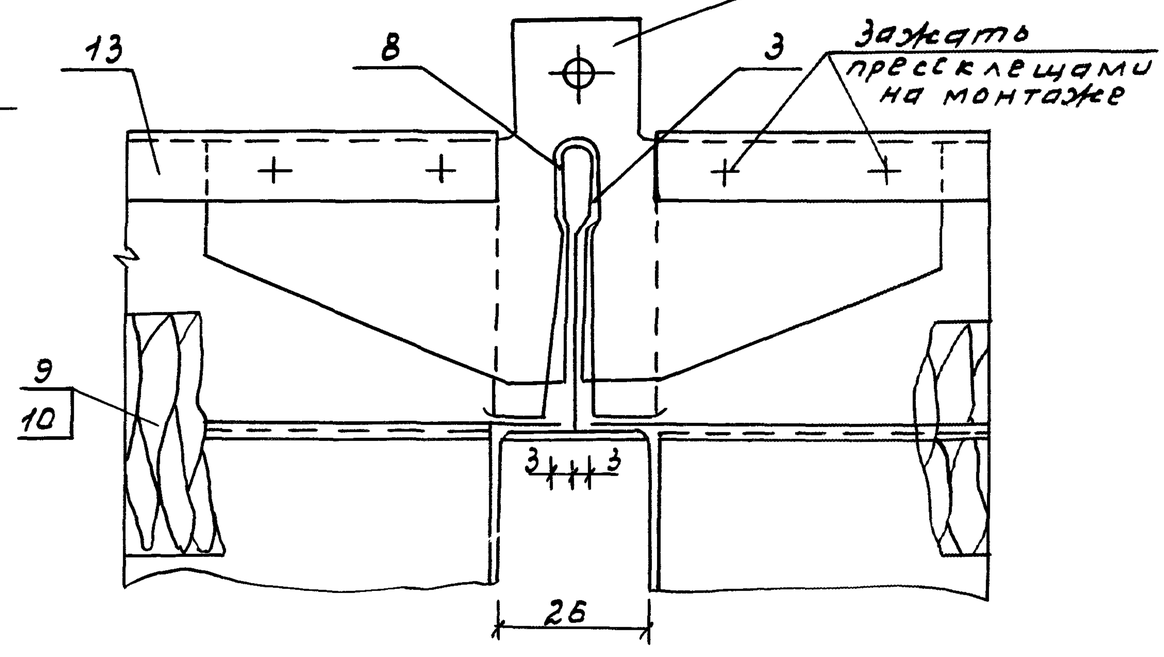
12
13
8
3
Зажать пресклещами на монтаже
9
10
3
3
26

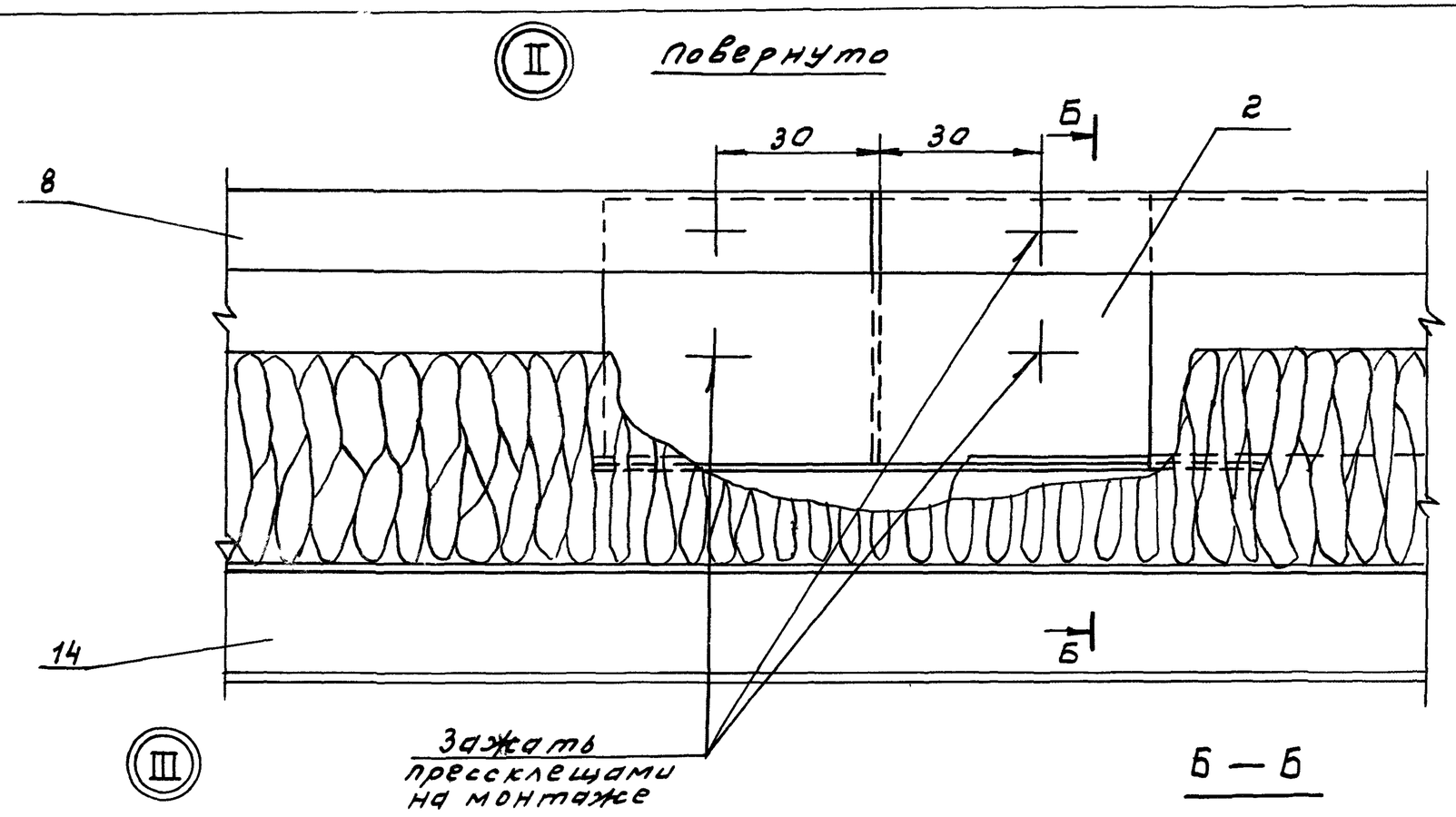

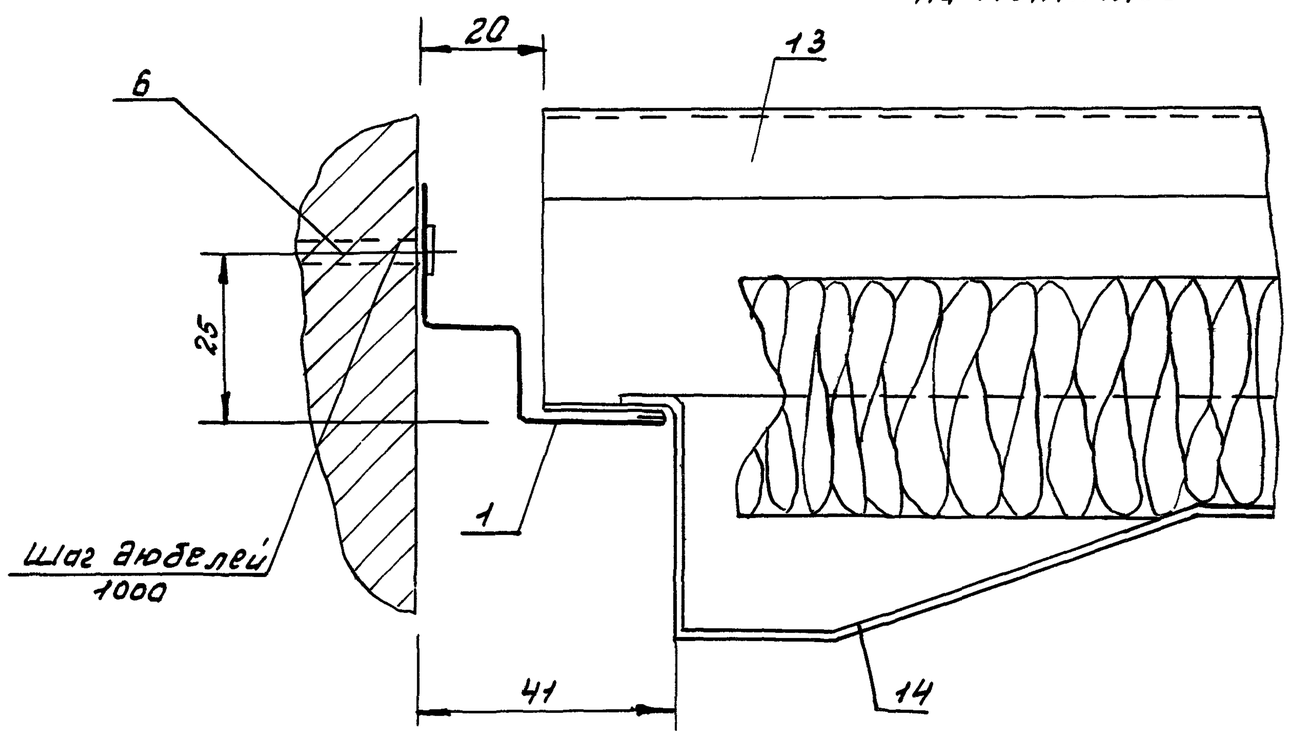

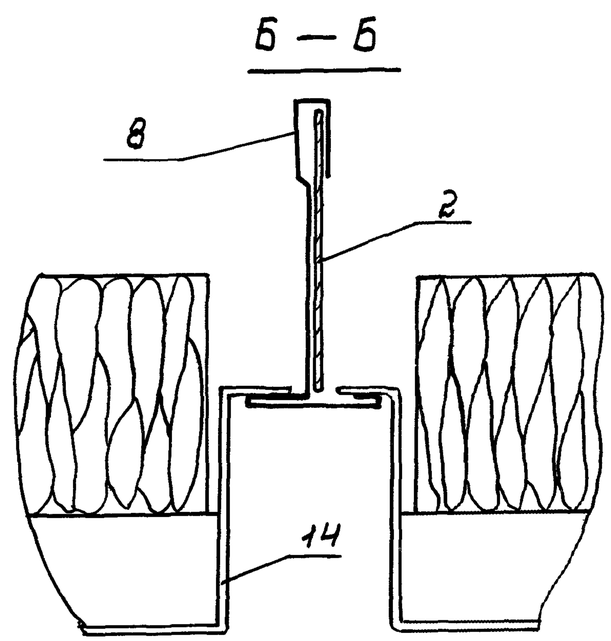

Инв. № подл.	Подп. и дата	Взам. инв. №

1.045.9-1.3-1 01.00.00 СБ

Лист 3

Формат	Зона	Поз.	Обозначение	Наименование	Кол.	Примечание
				Документация		
А3			1.045.9-1.3-1.02.00.00СБ	Сборочный чертеж		
				Детали		
А4		1	1.045.9-1.2.00.00.09	Профиль пристенный ПП-1	23	
Б4		2	1.045.9-1.2.00.00.11	Накладка соединительная		
				Лист 1.0 ГОСТ 19904-74		
				Ст3пс ГОСТ 14918-80		
				100 x 45	28	Масса кг 0,04
				Стандартные изделия		
		3		Гайка М8 ГОСТ 5915-70	139	
		4		Шайба 8 ГОСТ 11371-78	139	
				Прочие изделия		
		5		Дюбель-гвоздь 4.5x40 Цвх.р		
				ТУ14-4-1231-83 МчМ СССР	70	Масса кг 0,007
		6		Дюбель-винт ДВН М8x35 Цвх.р		
				ТУ14-4-1375-86 МчМ СССР	139	0,008
				Профиль		
				2.53504 0.6 ТУ67-522-83 МТС СССР		
				Ст3кп ГОСТ 14918-80		
				ℓ = 6000	28	2,93

Нач. отд.	Дмитриев		
Рук. сект.	Буш		
Разраб.	Соболев		
Н. контр.	Буш		

1.045.9-1.3-1 02.00.00

Потолок ПАЛСб.6-1; ПАЛСб.12-1; ПАЛСб.6-2; ПАЛСб.12-2; ПССТб.6-1; ПССТб.6-2; ПССТб.12-1; ПССТб.12-2.

Стадия	Лист	Листов
Р	1	6

ЦНИИЭП им. Б.С. Мезенцева

Формат А4

Формат	Зона	Поз.	Обозначение	Наименование	Кол.	Примечание
				Материалы		
		8		Плита минераловатная		
				ПП-100 ГОСТ 9573-72	$4м^3$	Плотность 100кг/м3
		9		Пленка полиэтилентерефта-		
				латная ПЭТ общего назна		
				чения δ=20мкм		
				ГОСТ 24234-80	2,0кг	
			Переменные	данные для исполнений:		
				1.045.9-1.3-1.02.00.00		ПАЛС6.6-1
				Сборочные единицы		
А4		10	1.045.9-1.2.00.01.00	Подвеска тип-I	139	
				Детали		
А4		11	1.045.9-1.2.00.00.10	Пластина соединительная	364	
				Прочие изделия		
				Профиль		
				2.53504 ОСТУ67-522-83МТС СССР ст.3 кп ГОСТ 14918-80		
		12		ℓ= 550	278	масса кг 0,346
		13		Сетка алюминиевая просечно-растяжная δ=1,0 595×595		
				Подача-3 шагреек х4-25	278	0,61

Взам. инв.№ | Подп. и дата | Инв.№ под.

Формат	Зона	Поз.	Обозначение	Наименование	Кол.	Примечание
				1.045.9-1.3-1.02.00.00-01		ПАЛС6.12-1
				Сборочные единицы		
А4		10	1.045.9-1.2.00.01.00	Подвеска тип-I	139	
				Детали		
А4		11	1.045.9-1.2.00.00.10	Пластина соединительная	167	
				Прочие изделия		
				Профиль		
				2.53504 ОСТУ67-522-83МТС СССР ст.3 кп ГОСТ 14918-80		
		12		е=550	139	Масса кг 0,346
		13		Сетка алюминиевая просечно-растяжная δ=1.0 595×1195		
				Подача 3, шаг ячейки-25	139	1,21
				1.045.9-1.3-1.02.00.00-02		ПАЛС6.6-2
				Сборочные единицы		
А4		10	1.045.9-1.2.00.02.00	Подвеска тип-II	139	
				Детали		
А4		11	1.045.9-1.2.00.00.10	Пластина соединительная	364	
				Прочие изделия		
				Профиль		
				2.53504 ОСТУ67-522-83МТС СССР ст.3 кп ГОСТ 14918-80		

Инв. № подл. | Подп. и дата | Взам. инв. №

Формат А4

Формат	Зона	Поз.	Обозначение	Наименование	Кол.	Примечание
		12		ℓ= 550	278	Масса кг 0,376
		13		Сетка алюминиевая просечно-растяжная δ=1.0 595×595		
				Подача-3, шагая ячейки-25	278	0,61
				1.045.9-1.3-1.02.00.00-03		ПАЛС6.12-2
				Сборочные единицы		
А4		10	1.045.9-1.2.00.02.00	Подвеска тип-II	139	
				Детали		
А4		11	1.045.9-1.2.00.00.10	Пластина соединительная	167	
				Прочие изделия		
				Профиль		
				253504 ОСТ 67-522-83 НТС СССР ст.3 кп ГОСТ 14918-80		
		12		ℓ = 550	139	Масса кг 0,376
		13		Сетка алюминиевая просечно-растяжная δ=1.0 595×1195		
				Подача-3, шагая ячейки-25	139	1,21
				1.045.9-1.3-1.02.00.00-04		ПСС6.6-1
				Сборочные единицы		
А4		10	1.045.9-1.2.00.01.00	Подвеска тип-I	139	
				Детали		
А4		11	1.045.9-1.2.00.00.10	Пластина соединительная	364	

Взам. инв. №

Подпись и дата

Инв. № подл.

Формат	Зона	Поз.	Обозначение	Наименование	Кол.	Примечание
				Прочие изделия		
				Профиль		
				2.53504 ОСТУ 67-522-83 МТССР		
				Ст.3 кп ГОСТ 14918-80		
		12		ℓ=550	278	масса кг 0,346
		13		Сетка стальная просечно-		
				-растяжная δ=1 595×595	278	1,09
				подачи-3, шаг ячейки-25		
				1.045.9-1.3-1.02.00.00-05		ПССТ6.6-2
				Сборочные единицы		
А4		10	1.045.9-1.2.00.02.00	Подвеска тип-II	139	
				Детали		
А4		11	1.045.9-1.2.00.00.10	Пластина соединительная	364	
				Прочие изделия		
				Профиль		
				2.53504 ОСТУ 67-522-83 МТССР		
				Ст. 3кп ГОСТ 14918-80		
		12		ℓ = 550	278	масса кг 0,346
		13		Сетка стальная просечно-		
				-растяжная δ=1 595×595	278	1,09
				подачи-3, шаг ячейки-25		
				1.045.9-1.3-1.02.00.00-06		ПССТ6.12-1
				Сборочные единицы		
А4		10	1.045.9-1.2.00.01.00	Подвеска тип-I	139	
				Детали		
А4		11	1.045.9-1.2.00.00.10	Пластина соединительная	167	

Формат А4

Формат	Зона	Поз.	Обозначение	Наименование	Кол.	Примечание
				Прочие изделия		
				Профиль		
				2.53504 0.6 ТУ67-522-83 МТ СССР ст.3 кп ГОСТ 14918-80		
		12		ℓ= 550	139	Масса кг 0,346
		13		Сетка стальная просечно-растяжная б=1.595х1195 подача-3, шаг ячейки-25	139	2,19
				1.045.9-1.3-1.02.00.00-07		ПСТ6.12-2
				Сборочные единицы		
А4		10	1.045.9-1.2.00.02.00	Подвеска тип-II	139	
				Детали		
А4		11	1.045.9-1.2.00.00.10	Пластина соединительная	167	
				Прочие изделия		
				Профиль		
				2.53504 0.6 ТУ67-522-83 МТ СССР ст.3 кп ГОСТ 14918-80		
		12		ℓ= 550	139	Масса кг 0,346
		13		Сетка стальная просечно-растяжная б=1.595х1195 подача-3, шаг ячейки-25	139	2,19
			Расход	материалов указан		
			на 100 м² потолка			

Взам. инв.№ | Подп. и дата | Инв.№ подл.

Рис. 1

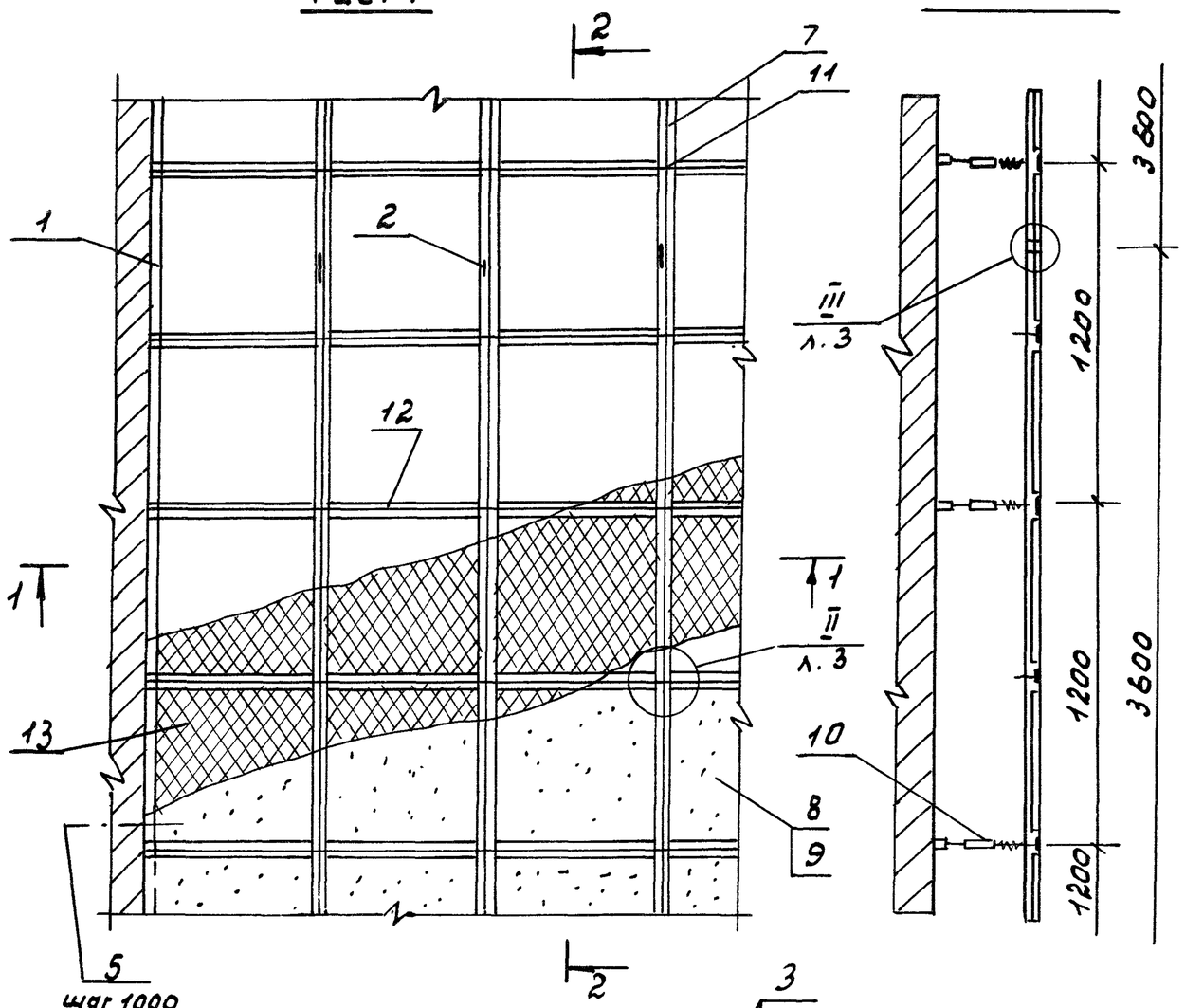

Обозначение	Марка	Рис.	Масса на 100м² потолка в кг
1.045.9-1.3-102.00 00	ПАЛСб.6-1	1	798
-01	ПАЛСб.12-1	2	785
-02	ПАЛСб.6-2	1	794
-03	ПАЛСб.12-2	2	781
-04	ПССТб.6-1	1	931
-05	ПССТб.6-2	1	927
-06	ПССТб.12-1	2	878
-07	ПССТб.12-2	2	874

Условно изображена подвеска тип-II

1 - 1

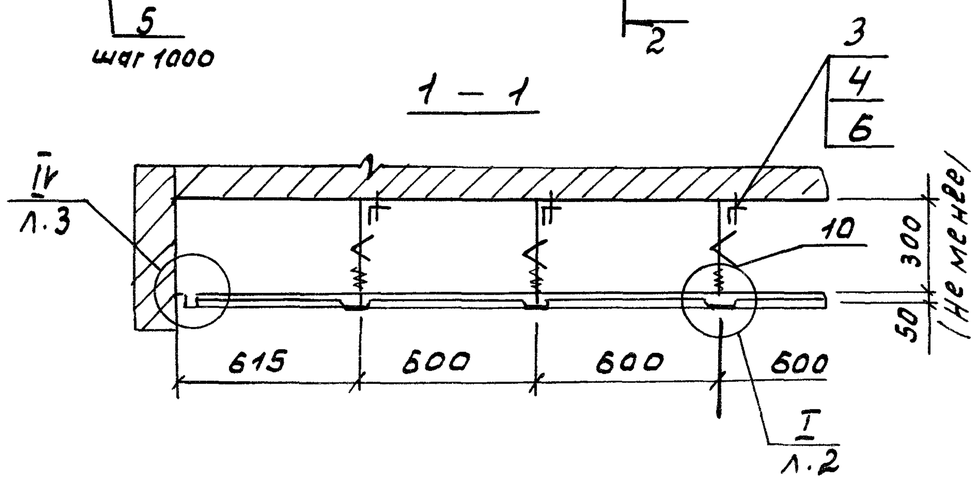

Нач. отд.	Дмитриев		
Рук. сек.	Буш		
Разраб.	Соболев		
Н. контр.	Буш		

1.045.9-1.3-102.00.00СБ

Потолок ПАЛСб.6-1; ПАЛСб.12-1; ПАЛСб.6-2; ПАЛСб.12-2; ПССТб.6-1; ПССТб.6-2; ПССТб.12-1; ПССТб.12-2; сборочный чертеж

Стадия	Масса	Масштаб
Р	См. табл.	1:20
Лист 1	Листов 3	

ЦНИИЭП им. Б.С. Мезенцева

Инв. № подл. | Подп. и дата | Взам. инв. №

Формат А3

Рис. 2

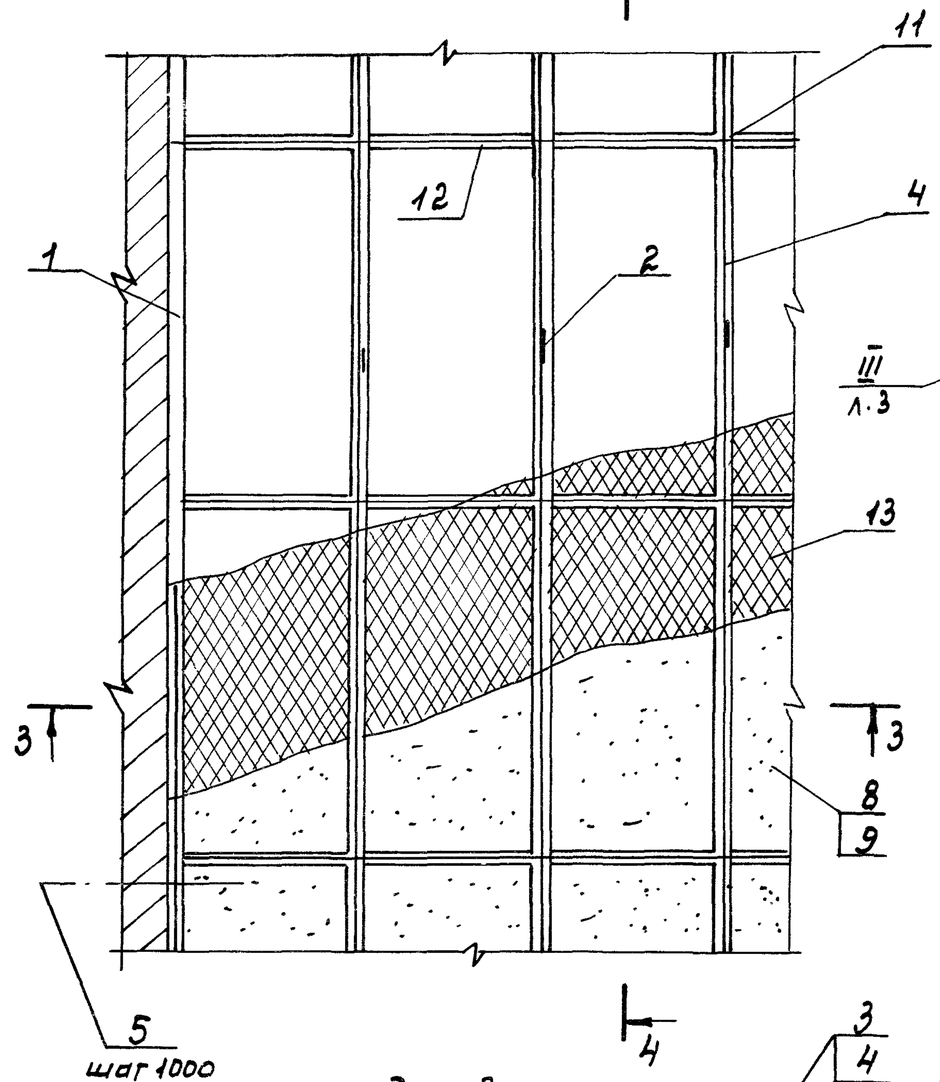

4 - 4

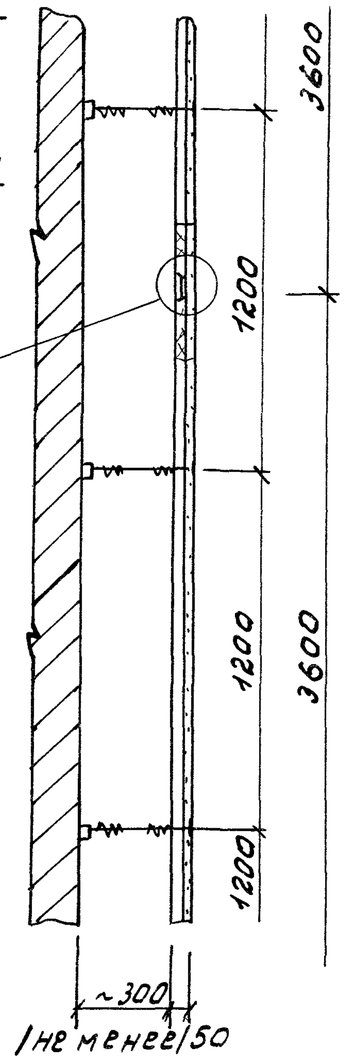

3 — 3

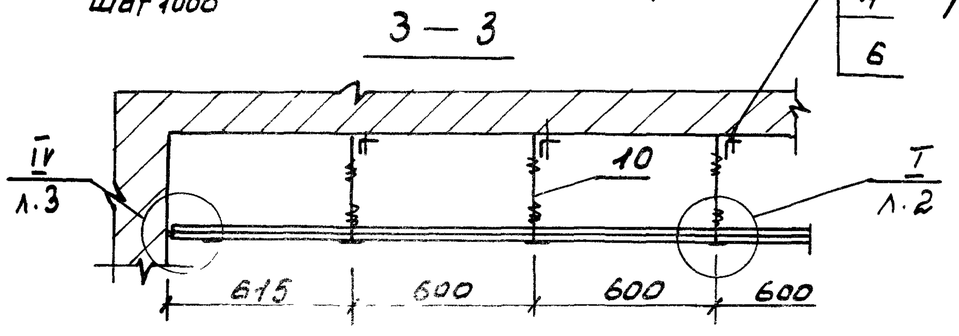

I

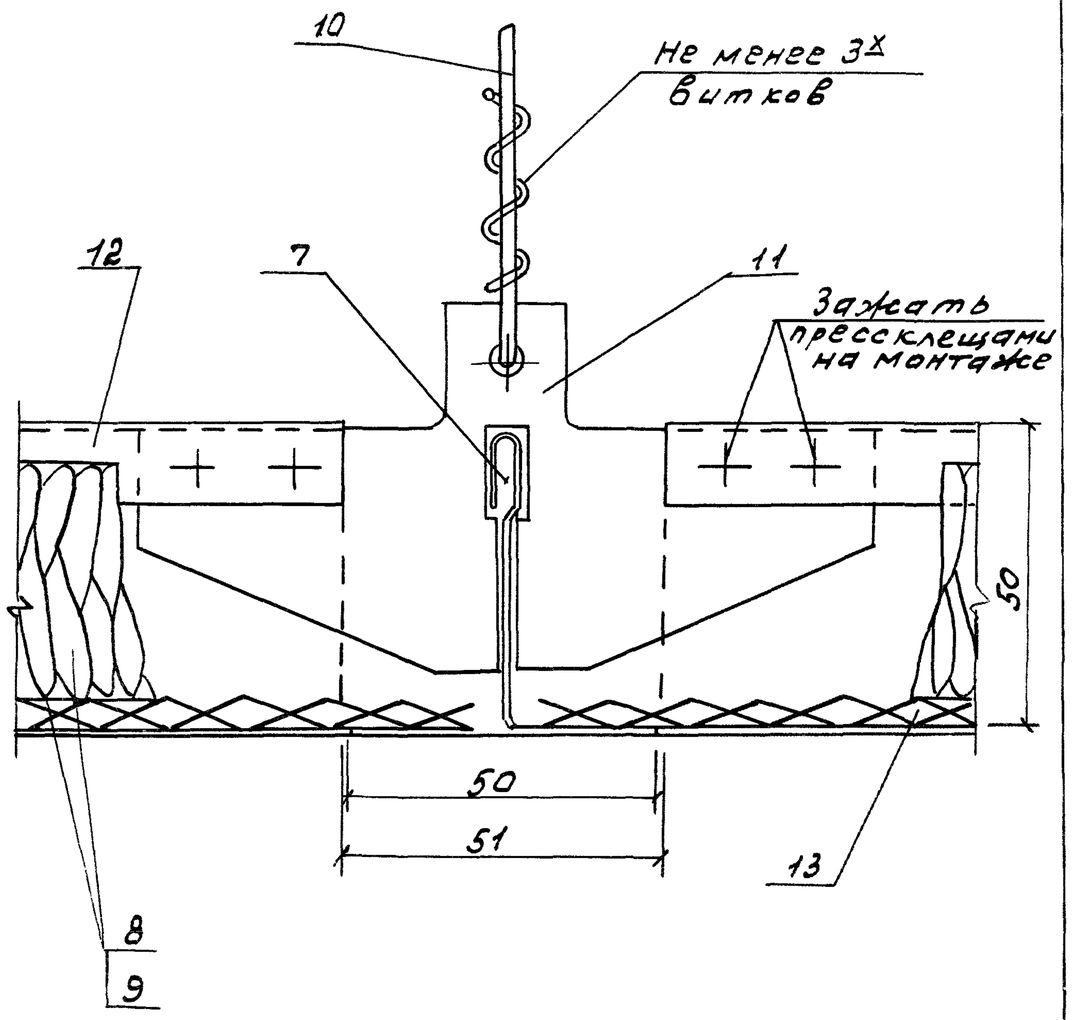

Условно изображена подвеска тип-I

1.045.9-1.3-102.00.00СБ	Лист 2

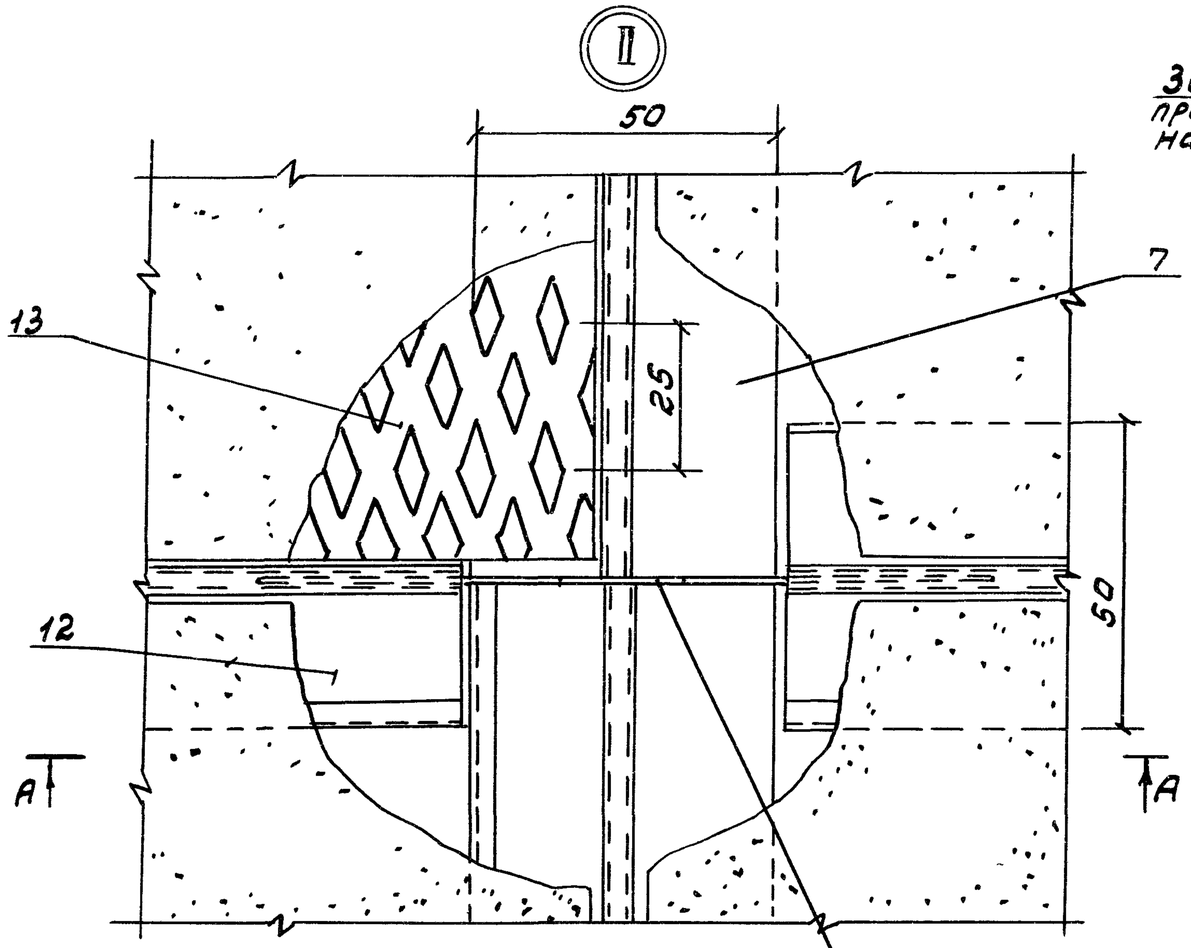

А — А

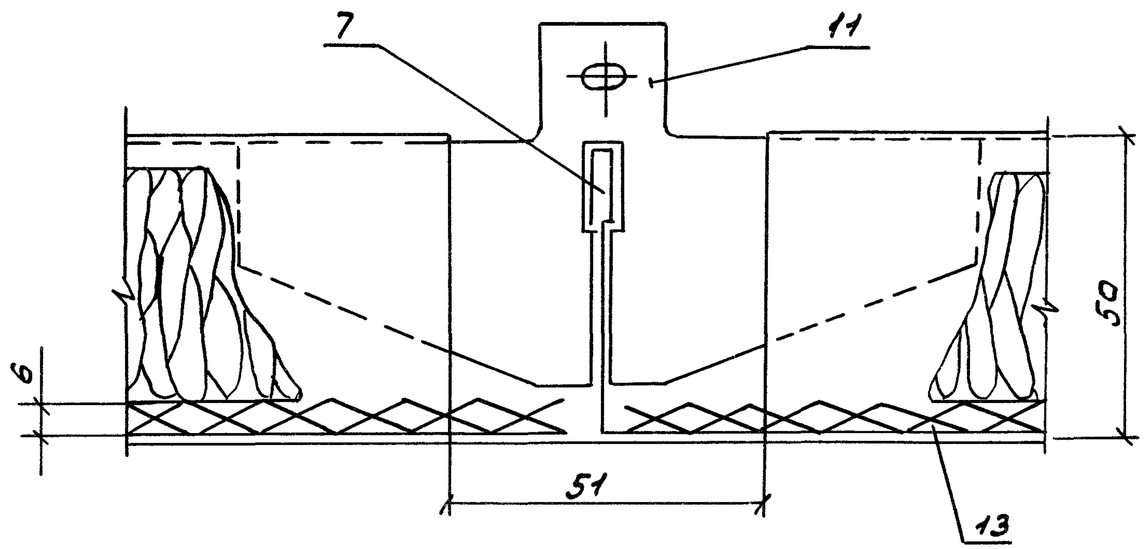

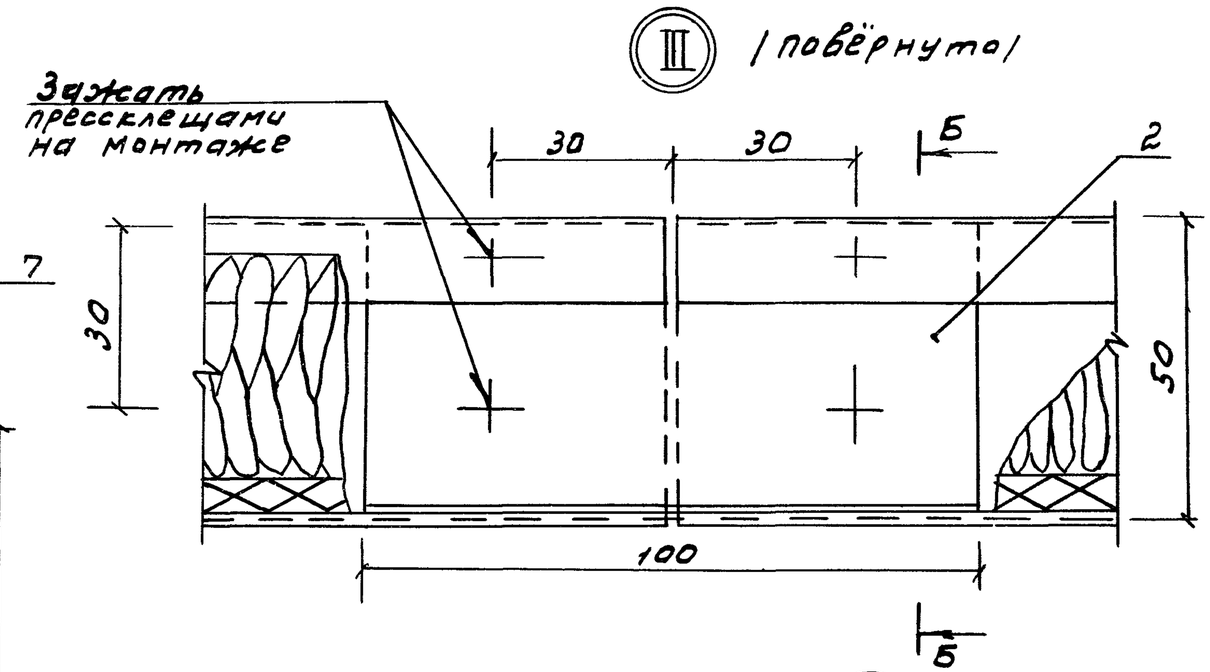

Б - Б

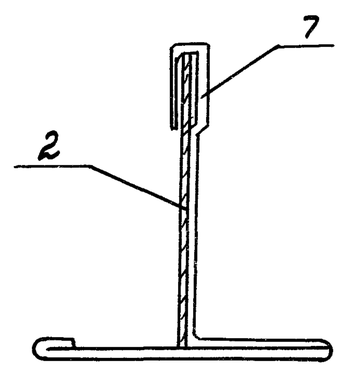

Шаг дюбелей
~1000

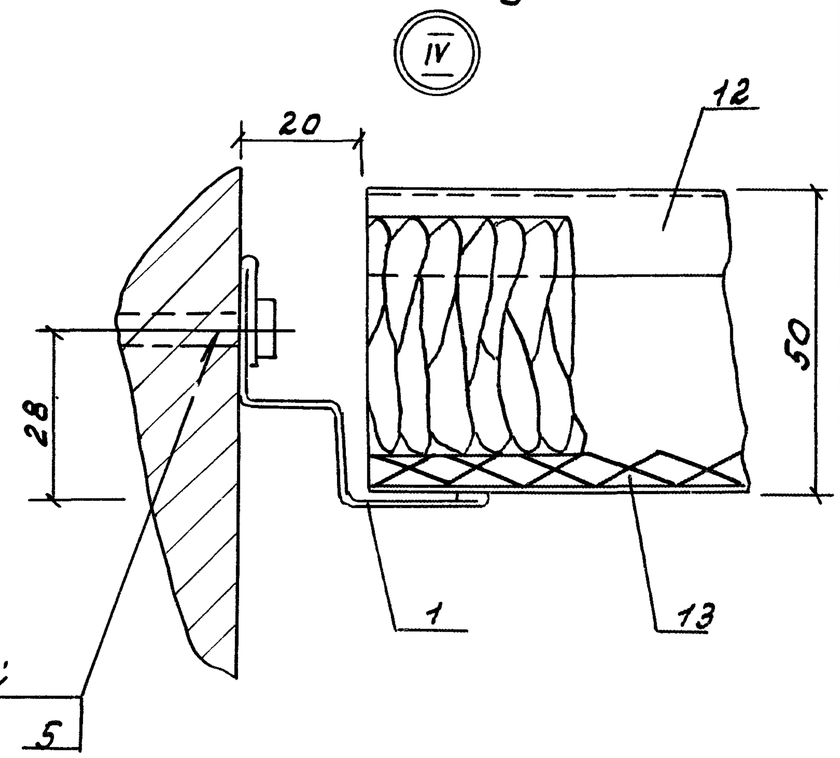

Инв. N под.	Подп. и дата	Взам. инв. N°

1.045.9-1.3-102.00.00СБ

Лист 3

Формат	Зона	Поз.	Обозначение	Наименование	Кол.	Примечание
				Документация		
А3			1.045.9-1.3-1.03.00.00.СБ	Сборочный чертеж		
				Детали		
А3		1	1.045.9-1.2.00.00.21	Профиль каркаса ПГ-4	25	
А4		2	1.045.9-1.2.00.00.22	Уголок стыковой	25	
				Стандартные изделия		
		3		Гайка М8 ГОСТ 5915-70	74	
		4		Шайба 8 ГОСТ 11371-78	74	
				Прочие изделия		
		5		Дюбель-винт ДВН М8х35/4,6хр		
				ТУ 14-4-1375-86 МчМ СССР	74	Масса кг 0,008
		6		Винт самонарезающий		
				4,2х13		
				ТУ 67-637-84 МТС СССР	50	0,005
				Материалы		
		7		Плита минераловатная		
				ПП-100 ГОСТ 9573-72	4 м³	Плотность 100 кг/м³
		8		Пленка полиэтилентерфталатная ПЭТ общего		
				назначения δ=20 мкм		

Нач.отд	Дмитриев		
Рук.сект.	Буш		
Разраб.	Соболев		
Н.контр.	Буш		

1.045.9-1.3-1.03.00.00

Потолок РСТ0,75-1; РСТ0,75-2; РСТ1-1; РСТ1-2

Стадия	Лист	Листов
Р	1	4

ЦНИИЭП им. Б.С. Мезенцева

Формат	Зона	Поз.	Обозначение	Наименование	Кол.	Примечание
				ГОСТ 24234-80	2кг	
				Переменные данные для исполнений		
				1.045.9-1.3-1.03.00.00		РСТ0,75-1
				Сборочные единицы		
А4		9	1.045.9-1.2.00.01.00	Подвеска тип-I	74	
				Детали		
А4		10	1.045.9-1.2.00.00023	Вкладыш	445	
				Прочие изделия		
				Профиль		
				2.21304 0.6ТУ67-522-83МТСССР ст.3кп ГОСТ14918-80		
		11		ℓ= 3000	445	массакг 1,91
				1.045.9-1.3-1.03.00.00-01		РСТ0,75-2
				Сборочные единицы		
А4		9	1.045.9-1.2.00.02.00	Подвеска тип-II	74	
				Детали		
А4		10	1.045.9-1.2.00.00.23	Вкладыш	445	
				Прочие изделия		

Инв. № подл. | Подп. и дата | Взам. инв. №

Формат	Зона	поз.	Обозначение	Наименование	Кол.	Примечание
				Профиль		
				2.21304 0.6ТУ67-522-83Мтс СССР ст. 3 кп ГОСТ 14918-80		
		11		ℓ= 3000	445	масса кг 1,91
				1.045.9-1.3-1.03.00.00-02		РСТ1-1
				Сборочные единицы		
А4		9	1.045.9-1.2.00.01.00	Подвеска тип-I	74	
				Детали		
А4		10	1.045.9-1.2.00.00.23	Вкладыш	334	
				Прочие изделия		
				Профиль		
				2.21304 0.6ТУ67-522-83Мтс СССР ст. 3 кп ГОСТ 14918-80		
		11		ℓ= 3000	334	Масса кг 1,91

Взам. инв. №

Подп. и дата

Инв. № подл.

1.045.9-1.3-1 03.00.00

Лист 3

Формат А4

Формат	Зона	Поз.	Обозначение	Наименование	Кол.	Примечание
				1.045.9-1.3-1.03.00.00-03		РСТ 1-2
				Сборочные единицы		
А4		9	1.045.9-1.2.00.02.00	Подвеска тип-II	74	
				Детали		
А4		10	1.045.9-1.2.00.00.23	Вкладыш	334	
				Прочие изделия		
				Профиль		
				2.21304 0.6ТУ67-522-83 НТССССР ст.3 кп ГОСТ 14918-80		
		11		ℓ = 3000	334	масса кг 1,91
			Расход материалов			
			указан на 100м² потолка			

Взам. инв. №

Подп. и дата

Инв. № подл.

1.045.9-1.3-1 03.00.00	Лист 4

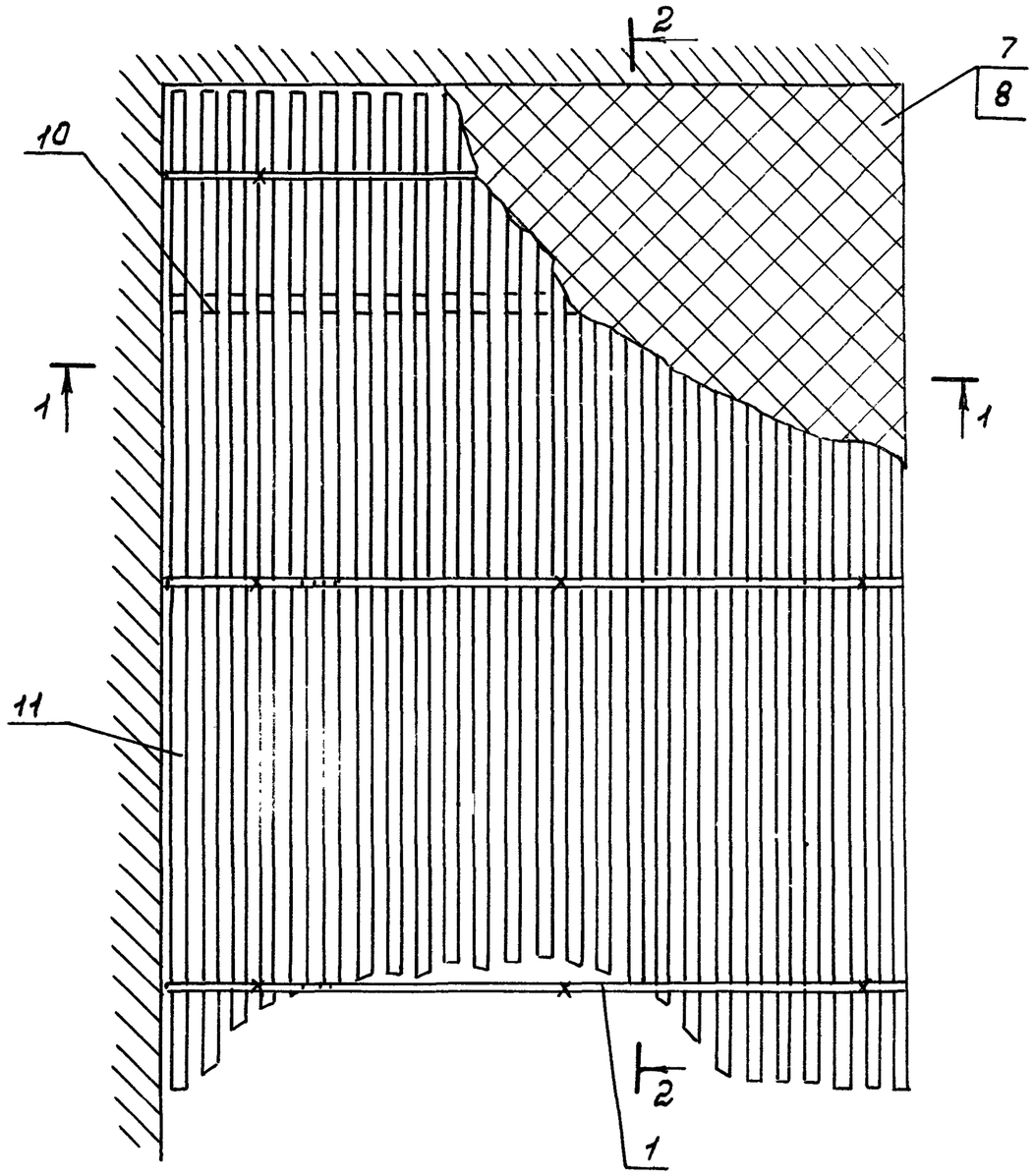

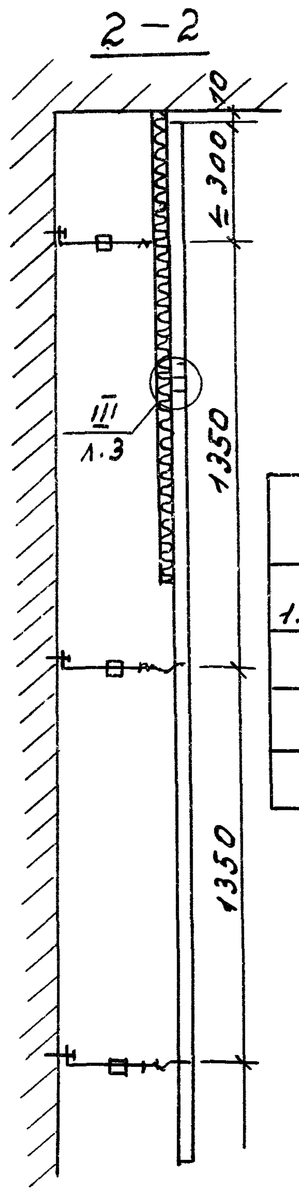

Обозначение	Марка	Рис.	Масса на 100м²
1.045.9-1.3-1.03.00.00	РСТ0,75-1	1	952
-01	РСТ0,75-2	1	950
-02	РСТ1-1	2	738
-03	РСТ1-2	2	736

Условно изображена подвеска тип-II

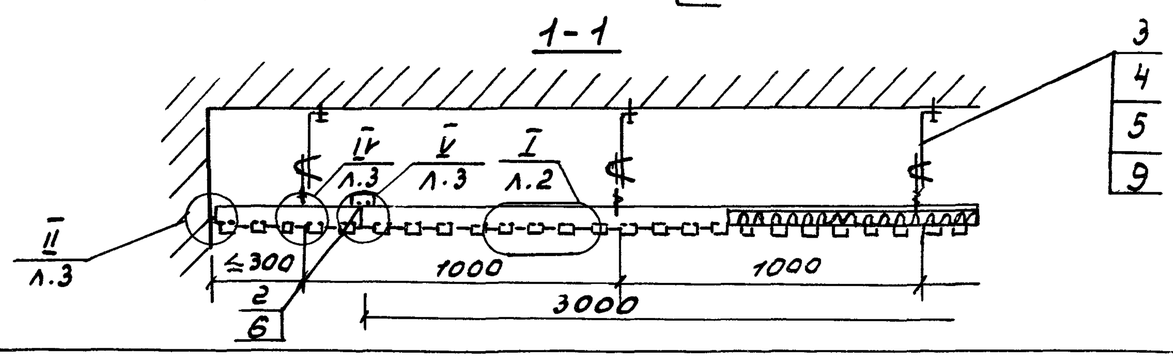

Нач.отд.	Дмитриев		
Рук.сек.	Буш		
Рук.гр.	Соболев		
Ст.н.с.	Жаворонков		

1.045.9-1.3-1.03.00.00.СБ

Потолок РСТ0,75-1; РСТ0,75-2 РСТ1-1; РСТ1-2 сборочный чертеж

Стадия	Масса	Масшт.
Р	см. табл.	1:20
Лист 1	Листов 3	

ЦНИИЭП им. Б.С. Мезенцева

Рис. 2

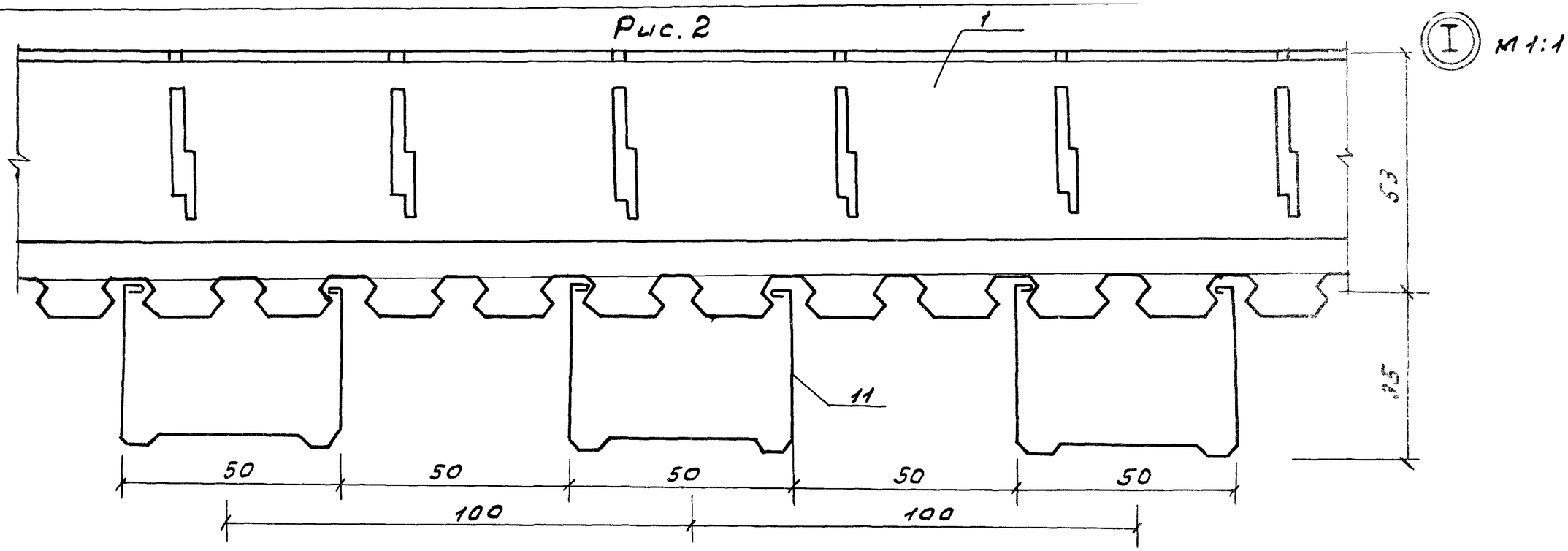

Рис. 1

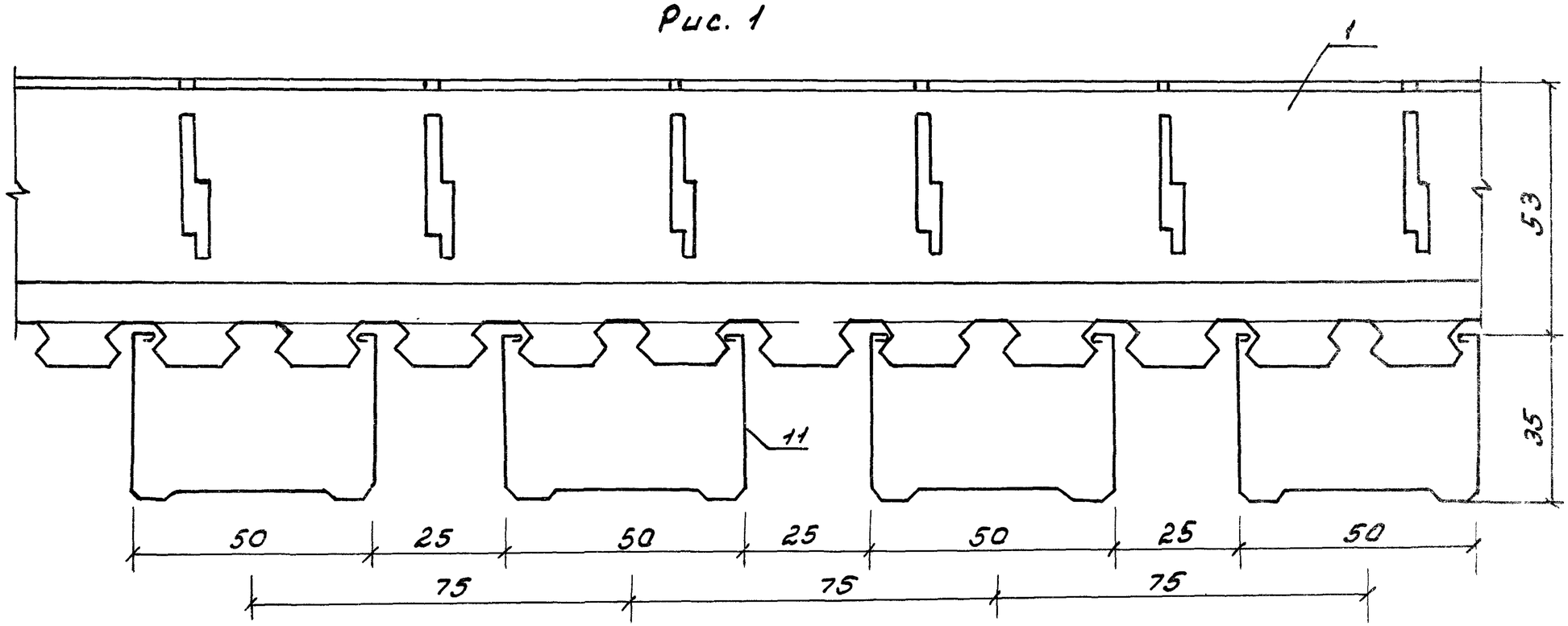

Инв.№ подл.	Подп. и дата	Взам.инв.№				

1.045.9-1.3-103.00.00.СБ	Лист 2

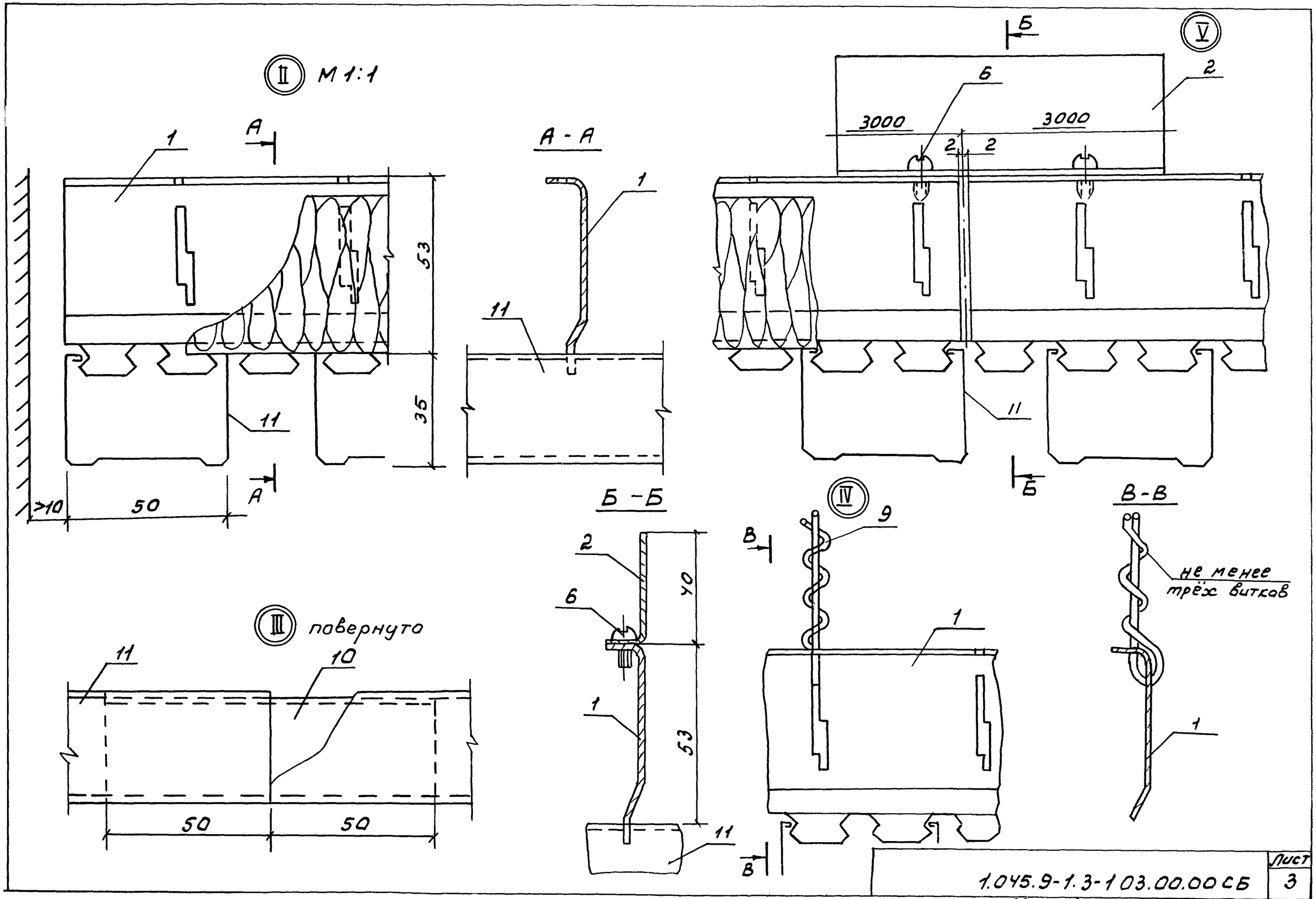

1.045.9-1.3-103.00.00СБ

Лист 3

22457-07 21

Формат А3

Формат	Зона	Поз.	Обозначение	Наименование	Кол.	Примечание
				Документация		
А3			1.045.9-1.3-1.04.00.00 СБ	Сборочный чертеж		
				Детали		
А3		1	1.045.9-1.2.00.00.21	Профиль каркаса	37	
				ПГ-4		
А4		2	1.045.9-1.2.00.00.22	Уголок		
				стыковой	37	
А3		3	1.045.9-1.2.00.00.24	Элемент		
				решетчатый		
				ЭР09-1	742	
А3		4	1.045.9-1.2.00.00.24-01	Элемент		
				решетчатый		
				ЭР.09-1л	742	
				Стандартные изделия		
		5		Гайка М8		
				ГОСТ 5915-70	93	

Взам. инв. | Подп. и дата | Инв. № подл.

Нач отд.	Дмитриев		
Рук. сект	Буш		
Разраб.	Соколев		
Н. контр.	Буш		

1.045.9-1.3-1 04.00.00

Потолок РША1-1; РША1-2

Стадия	Лист	Листов
Р	1	2

ЦНИИЭП им. Б.С. Мезенцева

Формат	Зона	Поз.	Обозначение	Наименование	Кол.	Примечание
		6		Шайба 8		
				ГОСТ 11371-78	93	
				Прочие изделия		
		7		Дюбель-винт ДВНМ8х35145ф		
				ТУ14-4-1375-86 МТС СССР	93	Масса кг 0,008
		8		Винт самонарезающий		
				4,2х13 ТУ67-637-84 МТС СССР	74	0,005
			Переменные данные для исполнений:			
				1.045.9-1.3-1.04.00.00		РША1-1
				Сборочные единицы		
А4		9	1.045.9-1.2.00.01.00	Подвеска тип-I	93	
				1.045.9-1.3-1.04.00.00-01		РША1-2
				Сборочные единицы		
А4		9	1.045.9-1.2.00.02.00	Подвеска тип-II	93	
			Расход материалов			
			указан на 100 м² потолка			

Взам. инв. №

Подп. и дата

Инв. № подл.

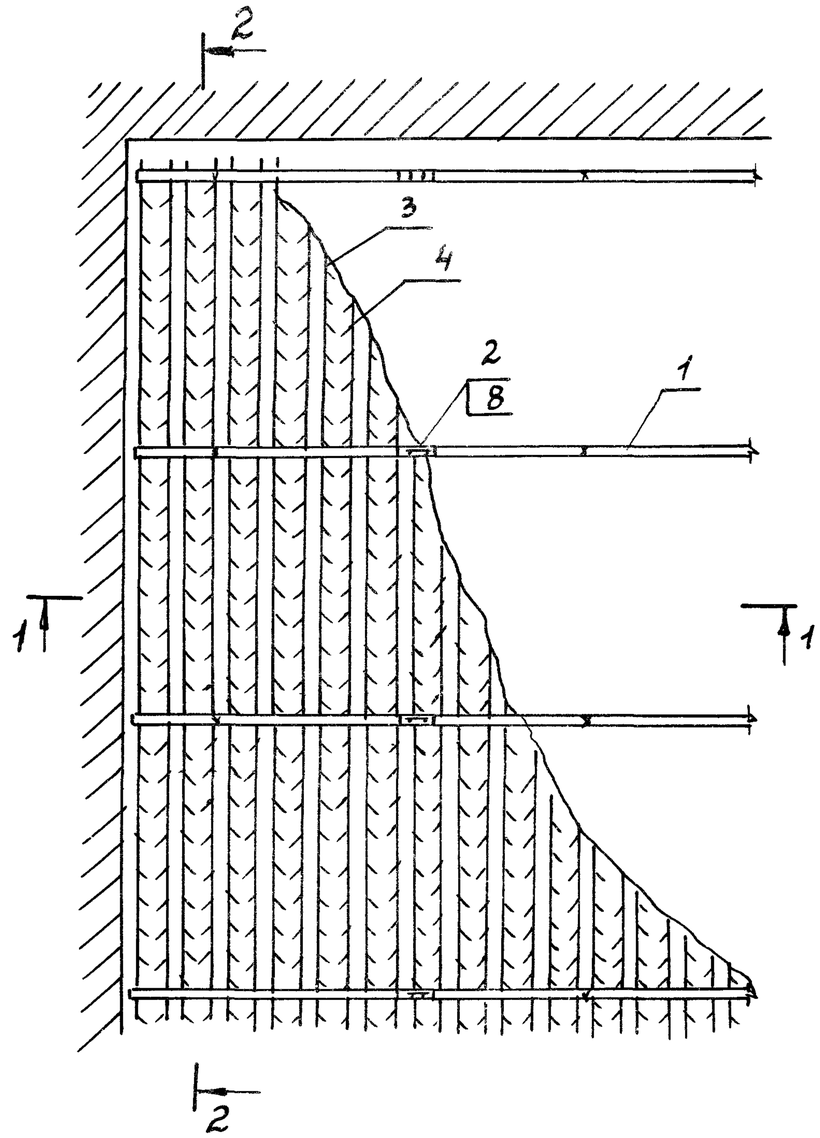

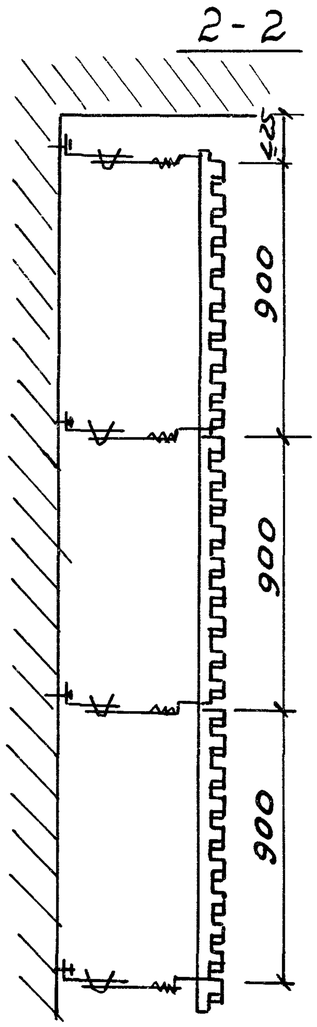

Обозначение	Марка	Масса на 100м²
1.045.9-1.3-1 ОУ.00.00	РША1-1	369
-01	РША1-2	367

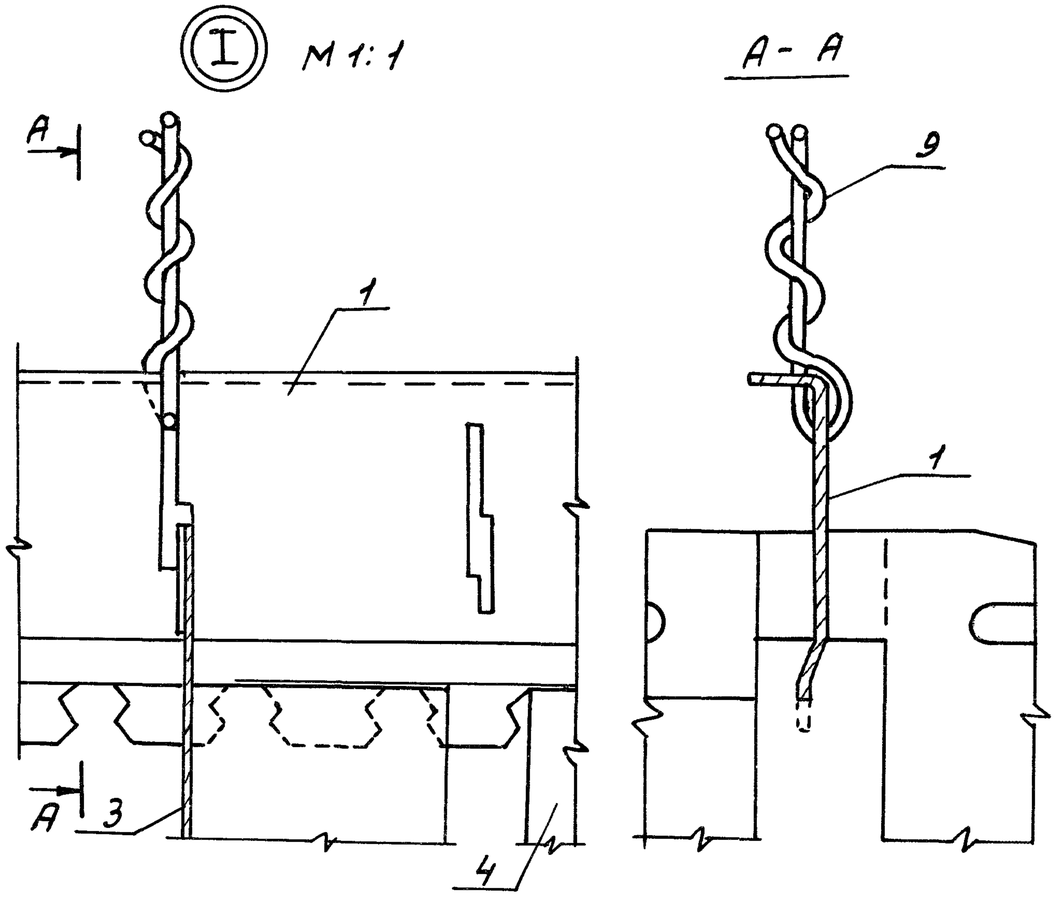

Условно изображена подвеска тип-II

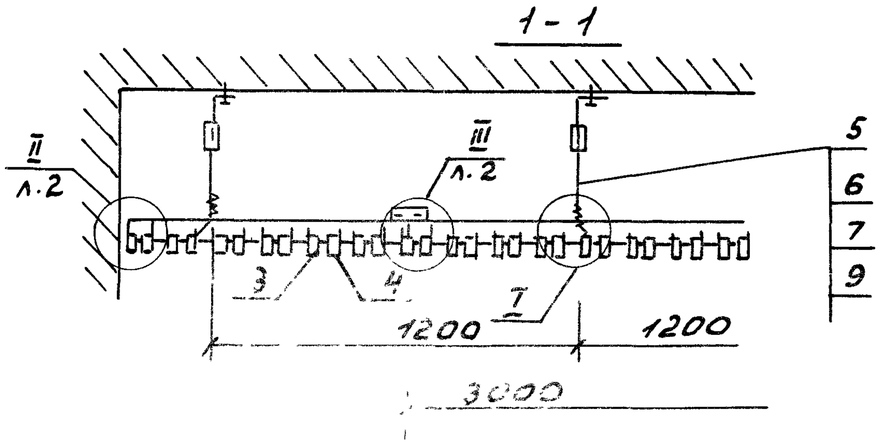

Нач.отд.	Дмитриев		
Рук.сек	Буш		
Рук.гр.	Соболев		
Ст.н.с.	Жаворонков		

1.045.9-1.3-1 ОУ.00.00СБ

Потолок РША1-1; РША1-2 сборочный чертеж

Стадия	Масса	Масшт
Р	см. табл.	1:20
Лист 1	Листов 2	

ЦНИИЭП им. Б.С. Мезенцева

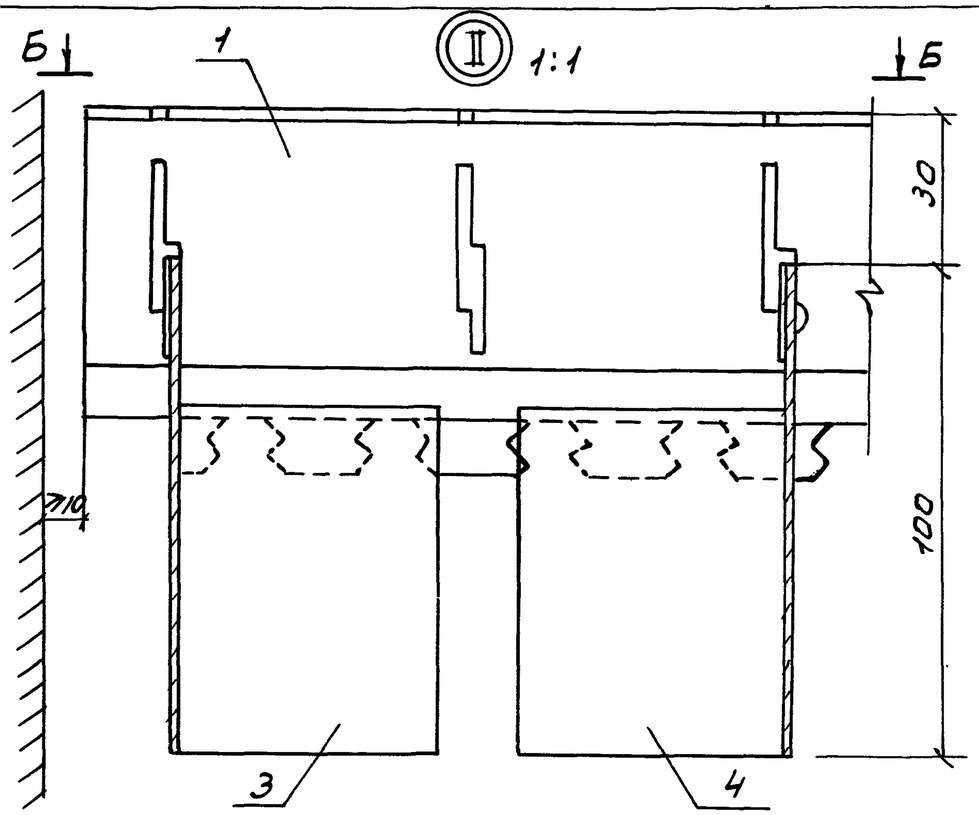

Б - Б

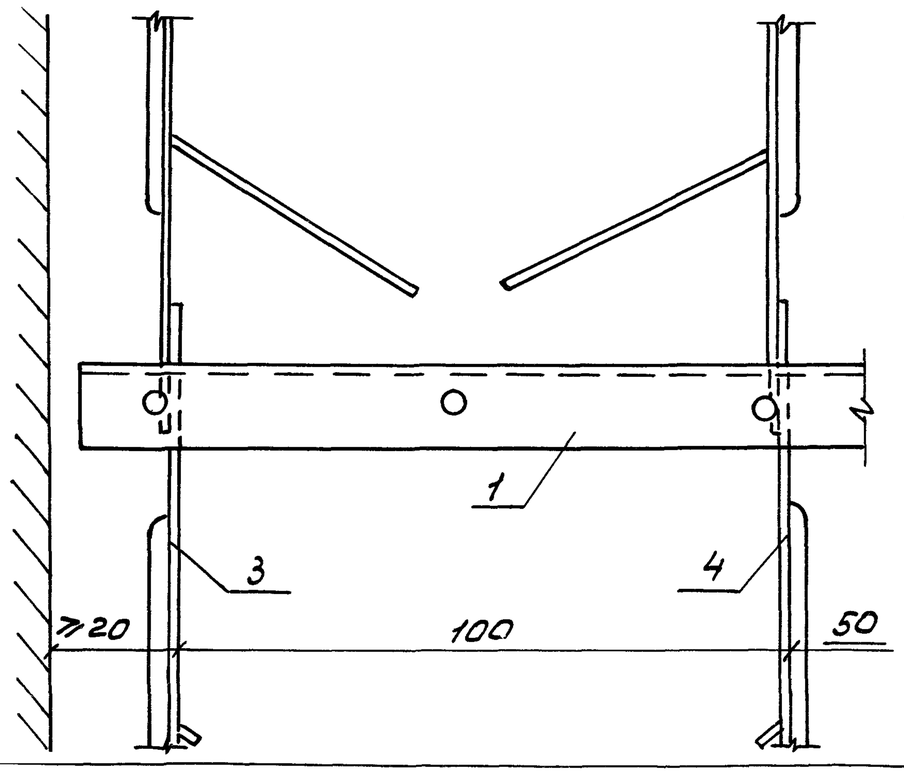

В - В

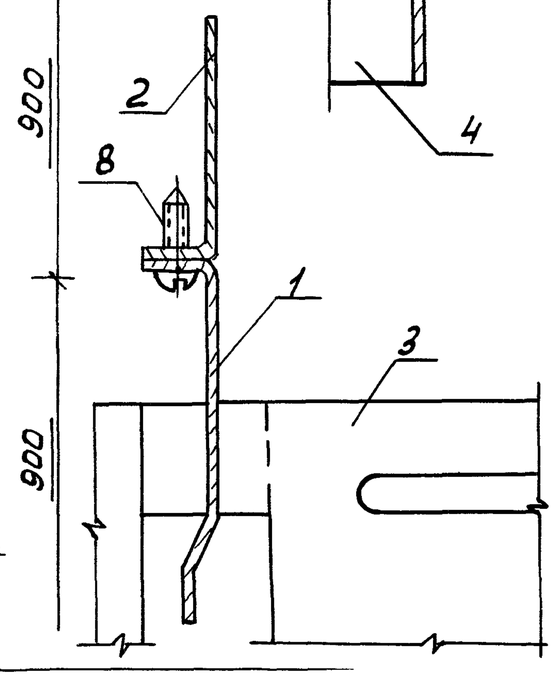

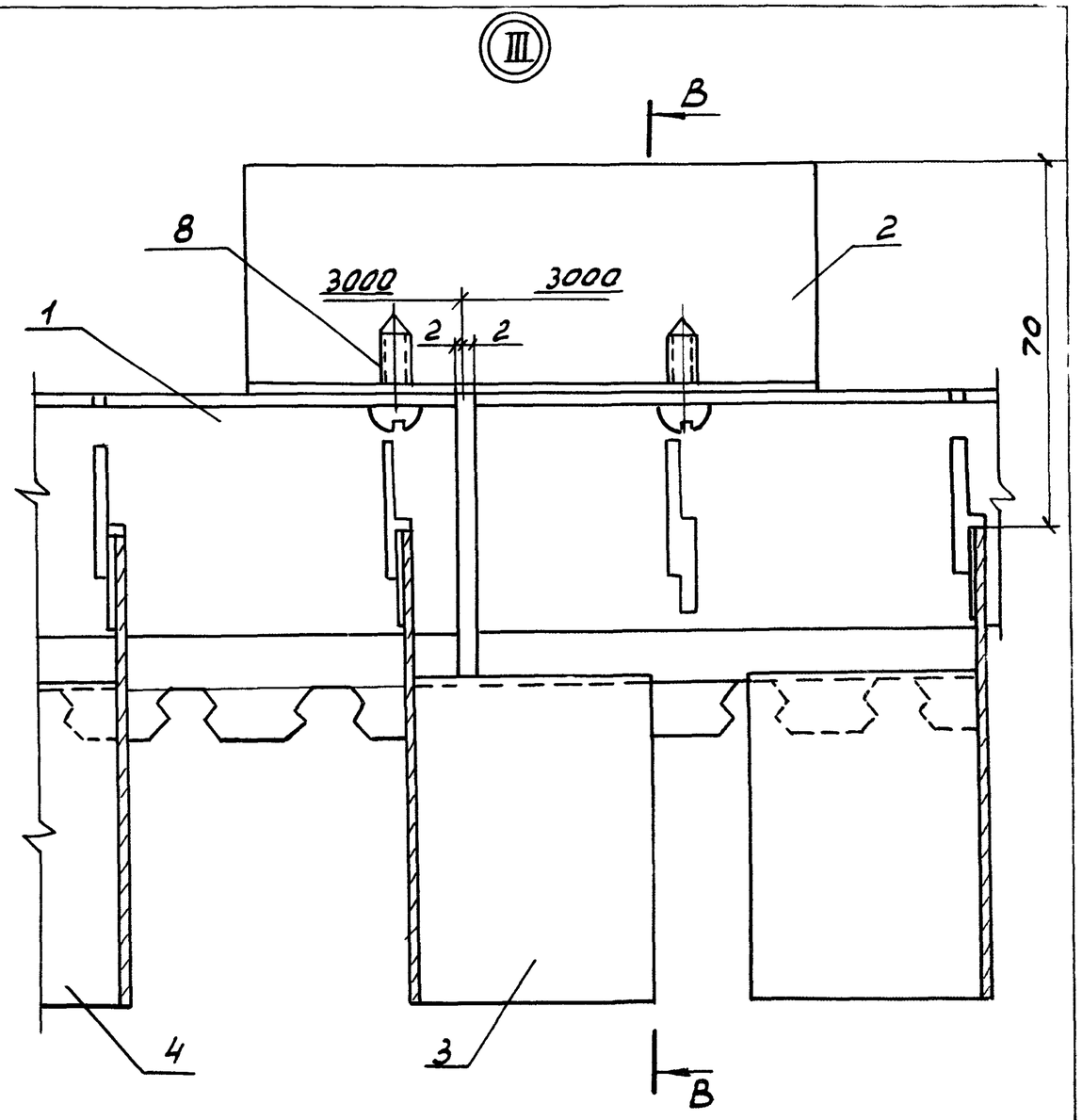

Инв. № подл.	Подп. и дата	Взам. инв. №

Формат	Зона	Поз	Обозначение	Наименование	Кол.	Примечание
				Документация		
А3			1.045.9-1.3-1.05.00.00.СБ	Сборочный чертеж		
				Детали		
А4		1	1.045.9-1.2.00.00.21	Профиль каркаса	37	
А4		2	1.045.9-1.2.00.00.22	Уголок стыковой	37	
А3		3	1.045.9-1.2.00.00.24	Элемент решетчатый ЭР09-1	2220	
				Стандартные изделия		
		4		Гайка М8 ГОСТ 5915-70	93	
		5		Шайба 8 ГОСТ 11371-78	93	
				Прочие изделия		
		6		Дюбель-винт ДВН М8×35 14Вхр ТУ14-4-1375-86 МТС СССР	93	Масса кг 0,008

1.045.9-1.3-1 05.00.00

Нач. отд.	Дмитриев		
Рук. сект.	Буш		
Разраб.	Соболев		
Н. контр.	Буш		

Потолок РША0,5-1; РША0,5-2

Стадия	Лист	Листов
Р	1	2

ЦНИИЭП им. Б.С. Мезенцева

Формат	Зона	Поз.	Обозначение	Наименование	Кол.	Примечание
		7		Винт самонарезающий		
				4.2х13ТУ67-637-89УМТ СССР	74	0,005
			Переменные данные для исполнений:			
				1.045.9-1.3-1.05.00.00		РША05-1
				Сборочные единицы		
А4		8	1.045.9-1.2.00.01.00	Подвеска тип-I	93	
				1.045.9-1.3-1.05.00.00-01		РША05-2
				Сборочные единицы		
А4		8	1.045.9-1.2.00.02.00	Подвеска тип-II	93	
			Расход материалов			
			указан на 100м² потолка			

Взам. инв. №

Подпись и дата

Инв. № подл.

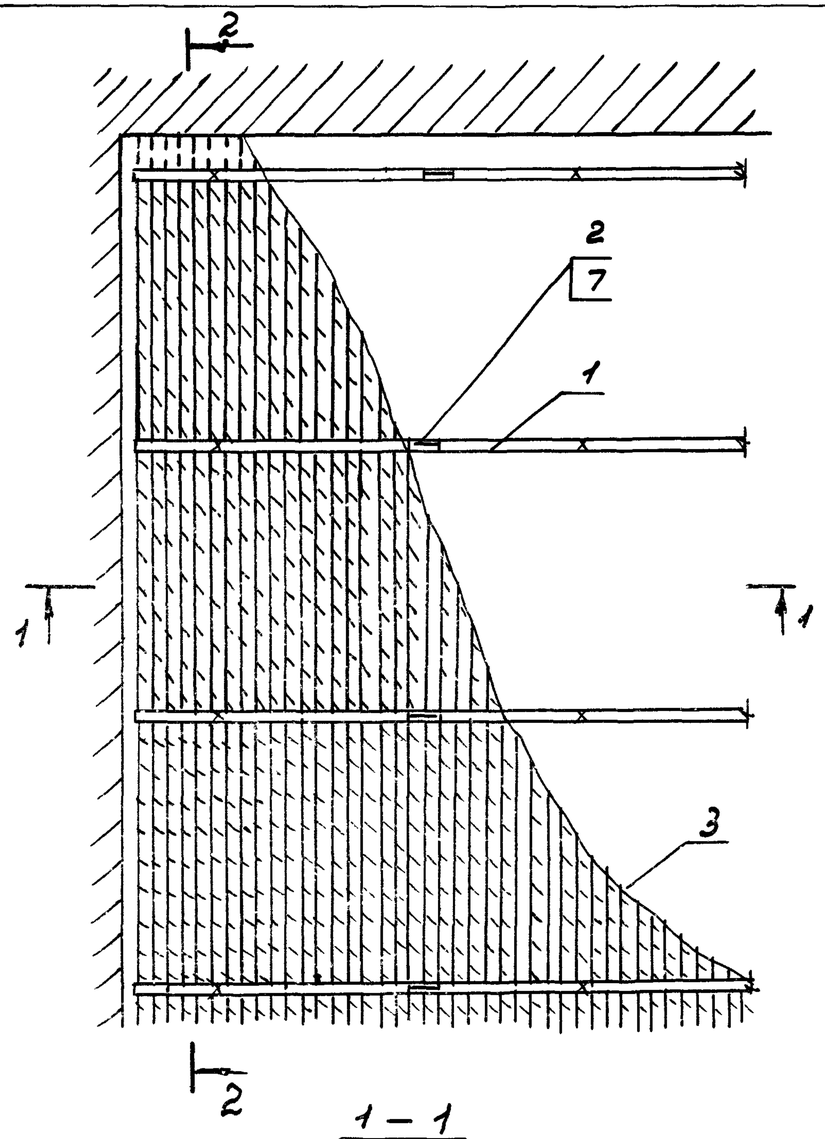

1 – 1

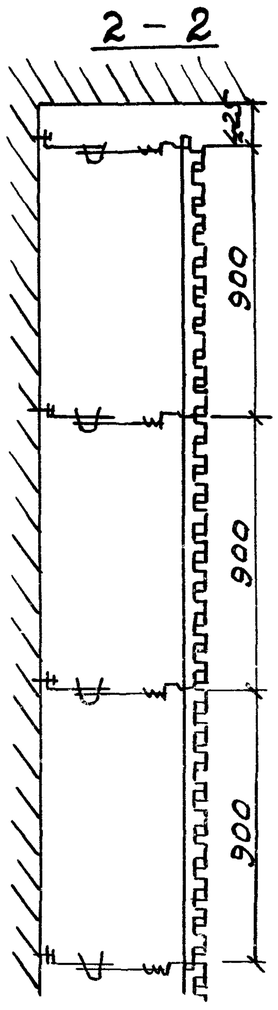

Обозначение	Марка	Масса на 100м²
1.045.9-1.3-1 05.00.00	РША 0,5-1	506
-01	РША 0,5-2	504

Условно изображена подвеска тип-II

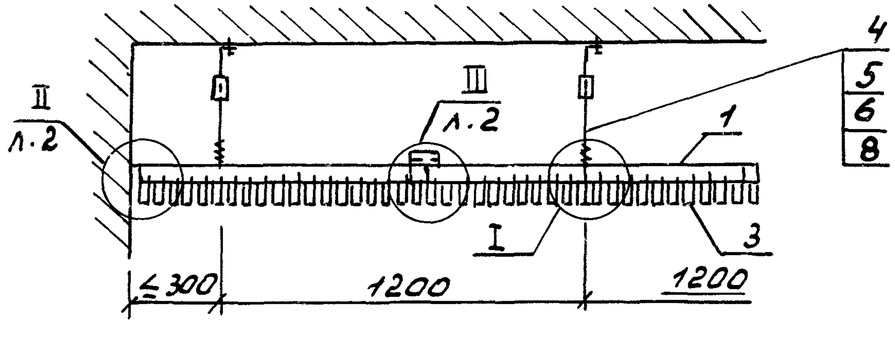

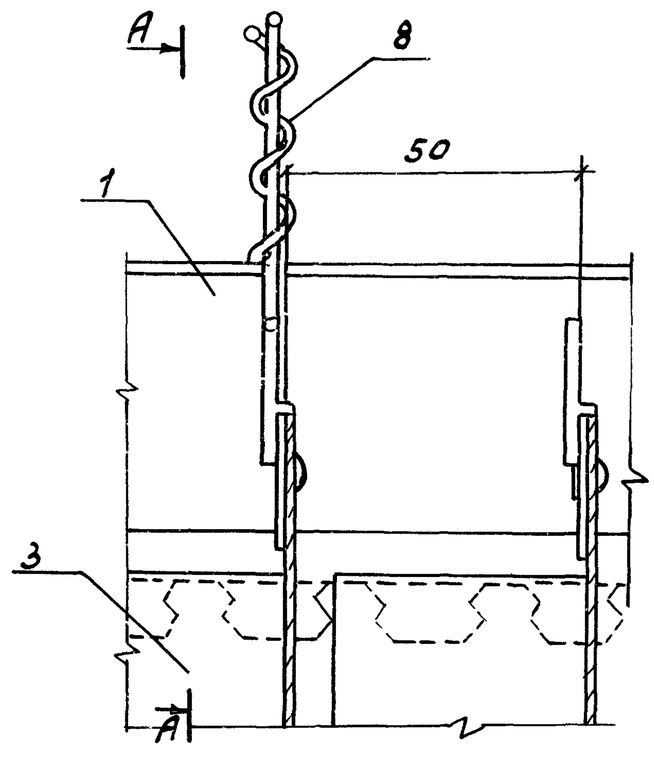

А-А

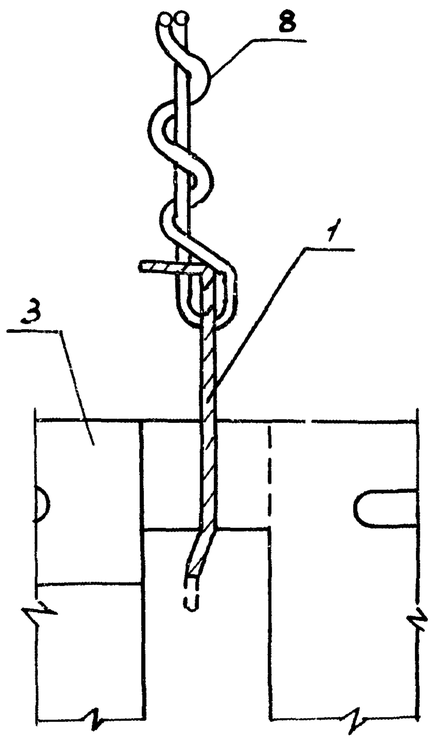

Нач.отд.	Дмитриев		
Рук.сек.	Буш		
Рук.гр.	Соболев		
Ст.н.с.	Жаворонков		

1.045.9-1.3-1 05.00.00 СБ

Потолок РША 0,5-1, РША 0,5-2 Сборочный чертеж

Стадия	Масса	Масш
Р	см. табл.	1:20
Лист 1	Листов 2	

ЦНИИЭП им. Б.С. Мезенцева

Взам. инв.№ | Подп. и дата | Инв.№ подл.

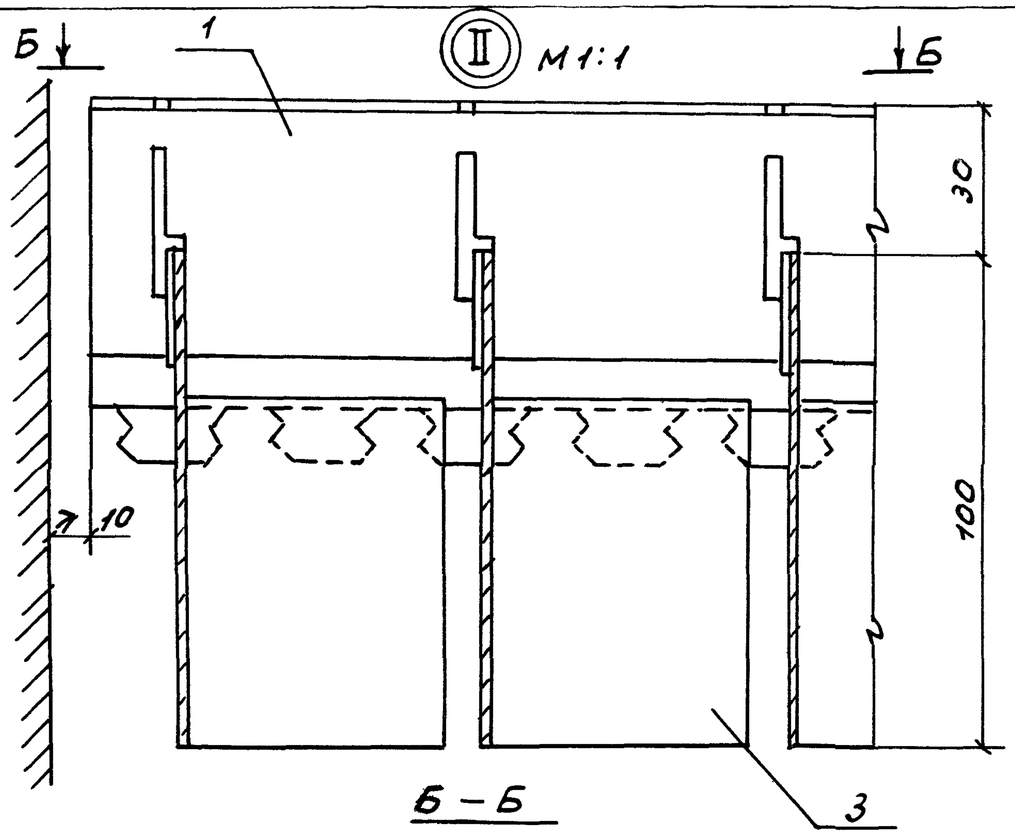

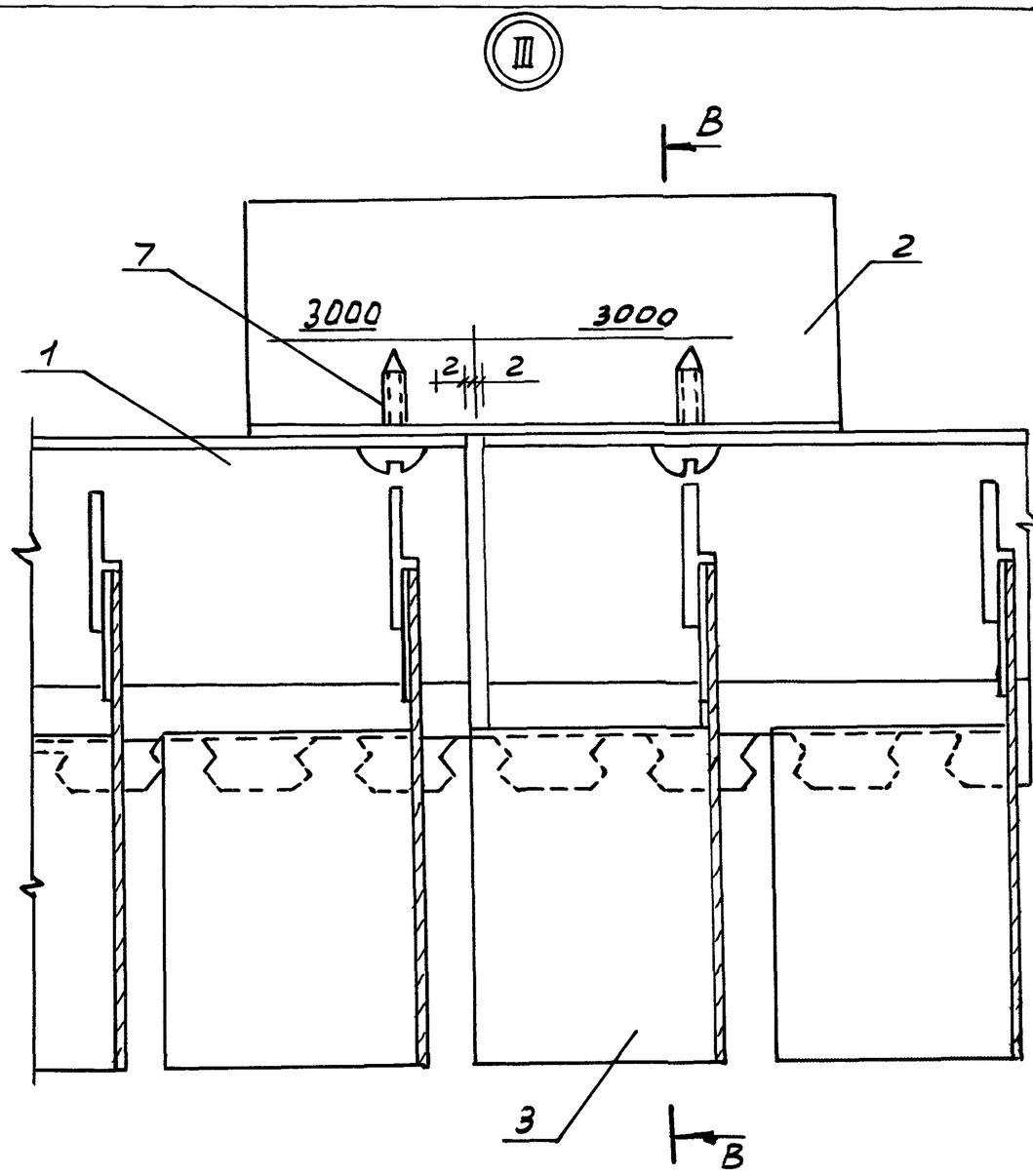

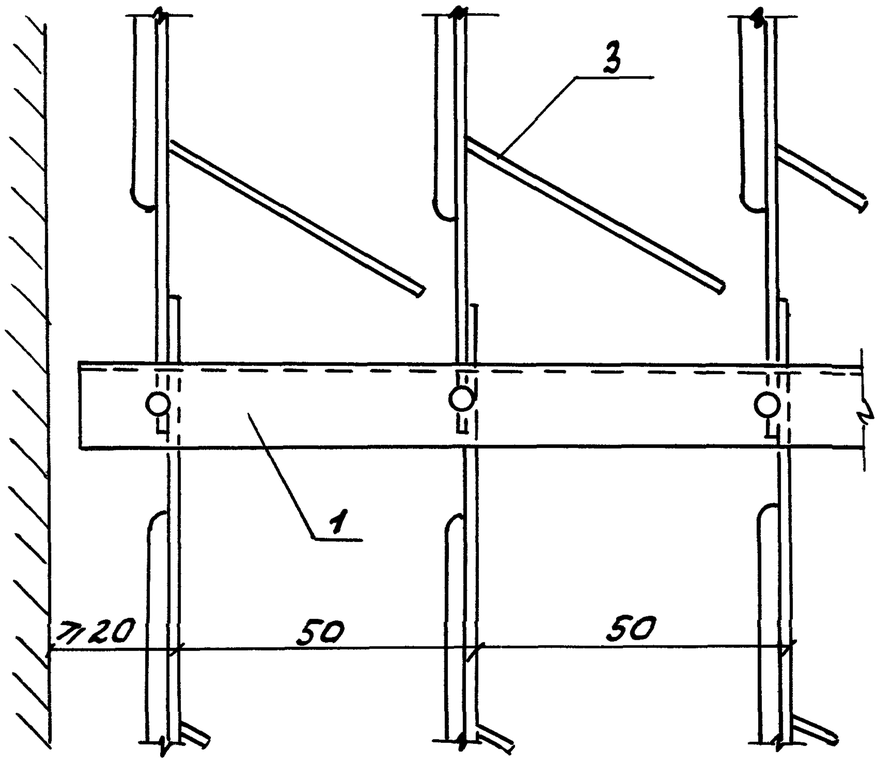

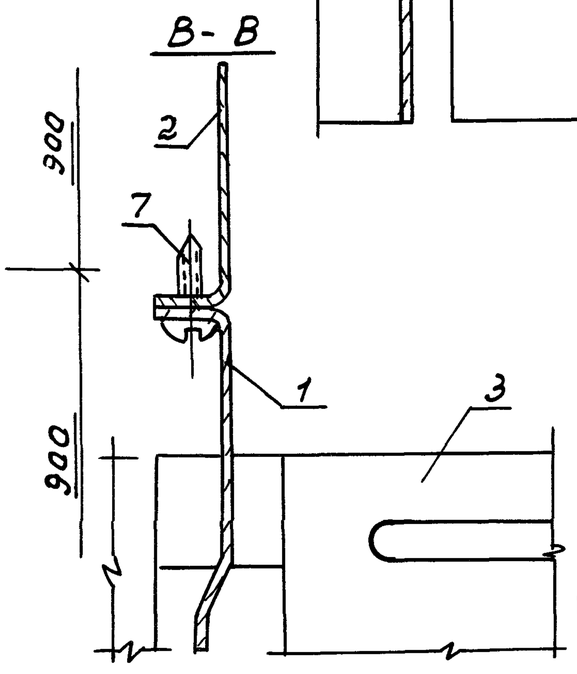

1.045.9-1.3-1 05.00.00 СБ	Лист 2

Формат	Зона	Поз.	Обозначение	Наименование	Кол.	Примечание
				Документация		
А3			1.045.9-1.3-1.06.00.00СБ	Сборочный чертеж		
				Детали		
А4		1	1.045.9-1.2.00.00.09	Профиль пристенный ПП-1	23	
А4		2	1.045.9-1.2.00.00.25	Накладка	56	
				Стандартные изделия		
		3		Болт М4х16 ГОСТ 7798-70	112	
		4		Гайка М4 ГОСТ 5915-70	112	
		5		Гайка М8 ГОСТ 5915-70	139	
		6		Шайба 4 ГОСТ 11371-78	112	
		7		Шайба 8 ГОСТ 11371-78	139	
				Прочие изделия		
		8		Дюбель-гвоздь 4.5х40 ГОСТ		
				ТУ14-4-1231-83 МТС СССР	70	Масса кг 0.007
		9		Дюбель-винт ДВН М8х35 ГОСТ		
				ТУ14-4-1375-86 МТС СССР	139	0.008

Взам. инв. №

Подпись и дата

Инв. № под.

Нач. отд.	Дмитриев		
Рук. сект.	Буш		
Разраб.	Соболев		
Н. контр.	Буш		

1.045.9-1.3-1 06.00.00

Потолок
ППАЛ 6.6-1; ППАЛ 6.6-2

Стадия	Лист	Листов
Р	1	2

ЦНИИЭП им. Б.С. Мезенцева

Формат А4

Формат	Зона	Поз.	Обозначения	Наименование	Кол	Примечание
				Профиль		
				СПА00173 ГОСТ 22233-83		
				АД31-Т5 ГОСТ 4784-74		
		10		ℓ = 6000	28	2,4
		11		Элемент лицевой ЛПА-1П		
				ТУ 400-28-47-85 МГИ	278	0.688
				Материалы		
		12		Плита минераловатная		
				ПП-100 ГОСТ 9573-72	$4м^3$	плотность 100кг/м³
				Пленка полиэтилентер-		
				фталатная ПЭТ общего		
				назначения δ = 20мкм		
				ГОСТ 24234-80	2,0кг	
			Переменные данные для исполнений:			
				1.045.9-1.3-1.06.00.00		ПЛАБ.6-1
				Сборочные единицы		
А4		14	1.045.9-1.2.00.01.00	Подвеска тип-I	139	
				1.045.9-1.3-1.06.00.00-01		ПЛАБ.6-2
				Сборочные единицы		
А4			1.045.9-1.2.00.02.00	Подвеска тип-II	139	
			Расход материалов указан на 100м² потолка			

Взам. инв№ | Подп. и дата | Инв. № подл.

1.045.9-1.3-1 06.00.00	Лист 2

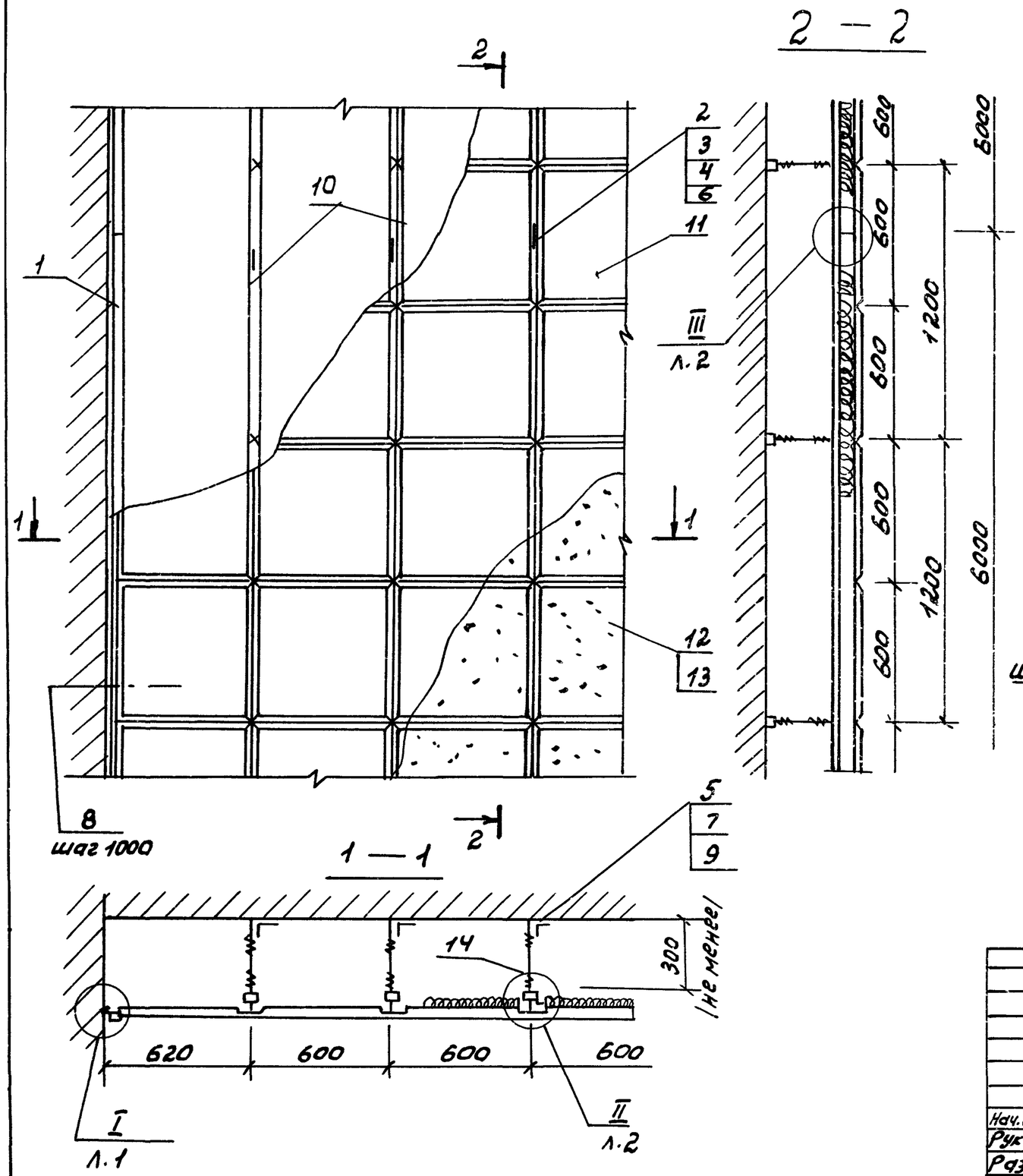

Обозначение	Марка	Масса на 100м² потолка в кг
1.045.9-1.3-1 06.00.00	ППАЛ 6.6-1	697
-01	ППАЛ 6.6-2	693

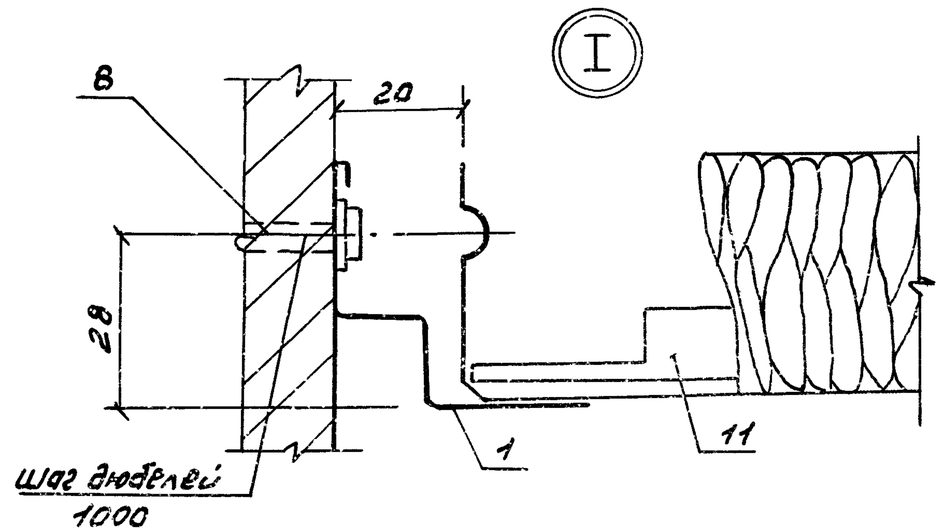

По согласованию с заказчиком, допускается заполнение каркаса подвесного потолка лицевыми элементами без перфорации.
Условно изображена подвеска тип-I

Нач.отд.	Дмитриев		
Рук.сек.	Буш		
Разраб	Соболев		
Н.контр.	Буш		

1.045.9-1.3-1 06.00.00СБ

Потолок ППАЛ6.6-1; ППАЛ6.6-2 сборочный чертеж

Стадия	Масса	Масш.т.
Р	см. табл.	1:20
Лист 1	Листов 2	

ЦНИИЭП им. Б.С. Мезенцева

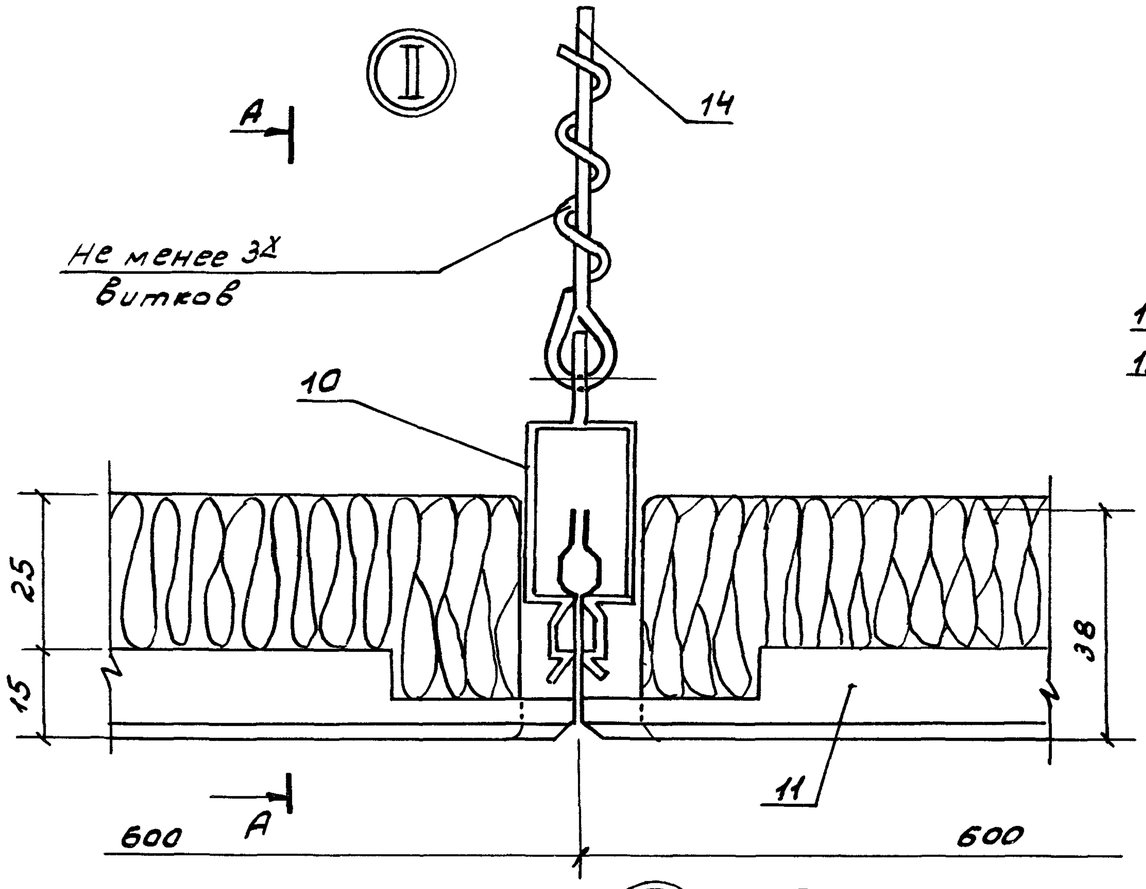

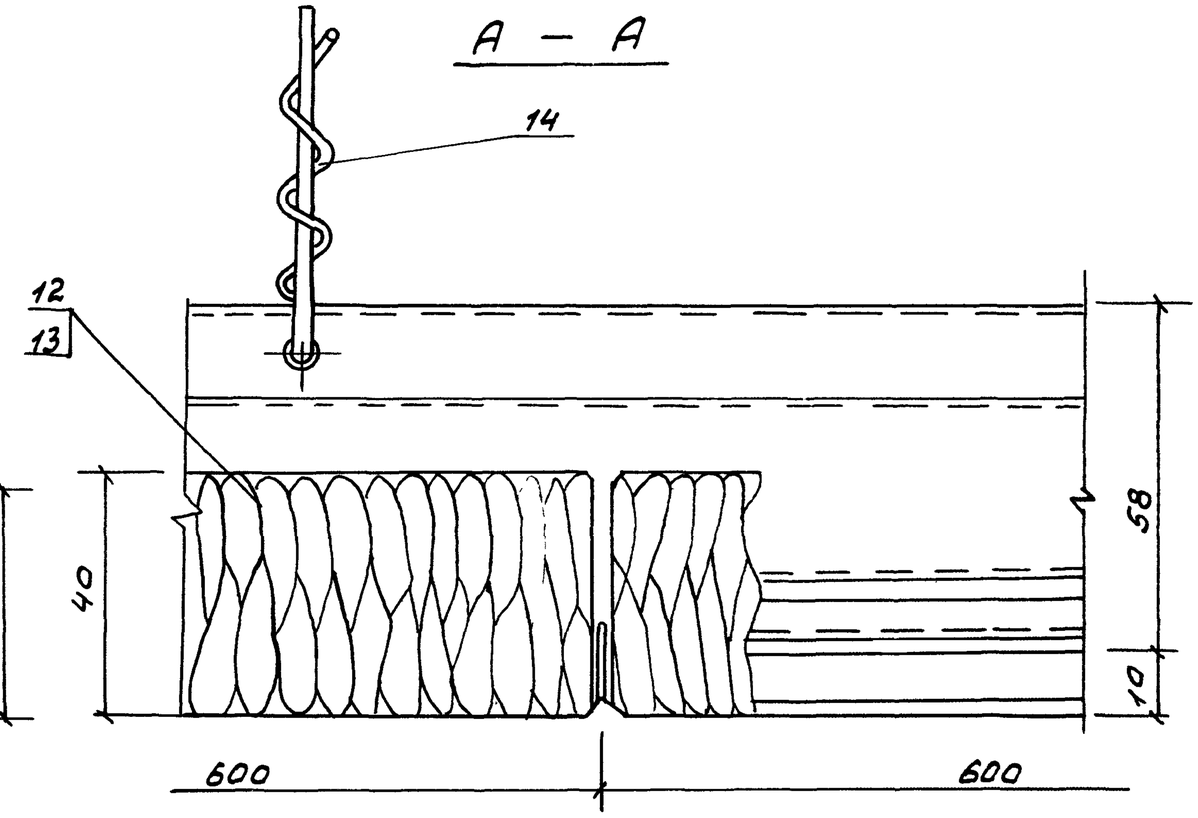

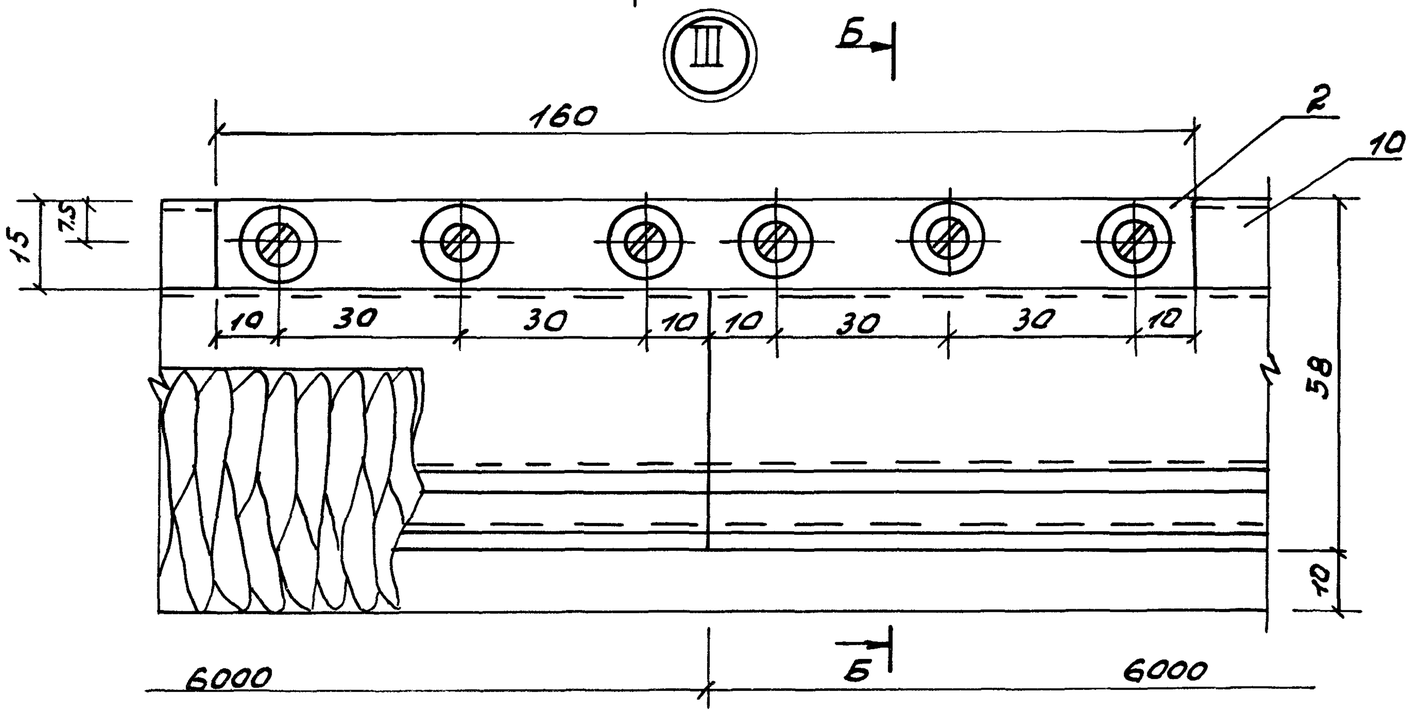

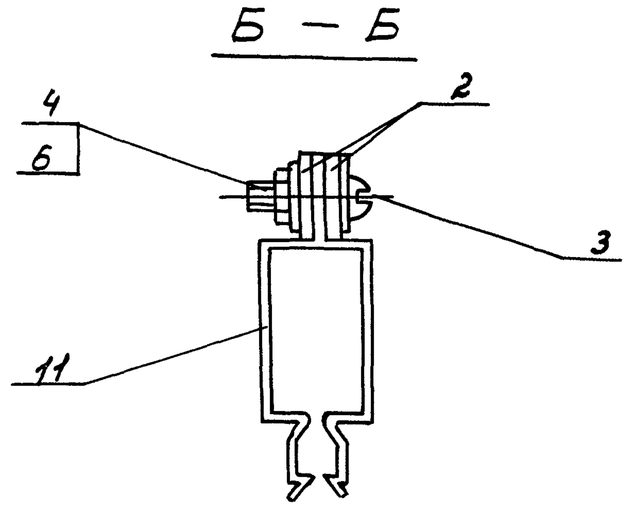

Инв. № подл.	Подп. и дата	Взам. инв. №

1.045.9-1.3-1 06. 00. 00 СБ

Лист 2

Формат	Зона	Поз.	Обозначение	Наименование	Кол.	Примечание
				Документация		
А3			1.045.9-1.3-1.07.00.00СБ	Сборочный чертеж		
				Детали		
А4		1	1.045.9-1.2.00.00.09	Профиль пристенный ПП-1	23	
А4		2	1.045.9-1.2.00.00.26	Профиль каркаса	28	
А4		3	1.045.9-1.2.00.00.27	Накладка	28	
А4		4	1.045.9-1.2.00.00.28	Наездник	139	
				Стандартные изделия		
		5		Гайка М8 ГОСТ 5915-70	139	
		6		Шайба 8 ГОСТ 11371-78	139	
		7		Винт М4х16	56	
				Прочие изделия		
		8		Дюбель-гвоздь 4.5х40 14 6хр		
				ТУ14-4-1231-83 МТС СССР	70	Масса кг 0.007
		9		Дюбель-винт ДВН М8х35 14 6хр		
				ТУ14-4-1375-86 МТС СССР	139	0.008
		10		Элемент лицевой ПЛА-10		
				ТУ 400-28-47-85 МГИ	278	0.688

				1.045.9-1.3-1 07.00.00			
Нач.отд.	Дмитриев			Потолок	Стадия	Лист	Листов
Рук.сект.	Буш				Р	1	2
Разраб.	Соболев			ПЛАСТ 6 6-1; ПЛАСТ 6.6-2	ЦНИИЭП им. Б.С. Мезенцева		
Н.контр.	Буш						

Формат	Зона	Поз.	Обозначение	Наименование	Кол.	Примечание
				Материалы		
		11		Плита минераловатная		
				ПП-100 ГОСТ 9573-72	4м³	плотность 100кг/м3
		12		Пленка полиэтилентер-		
				фталатная ПЭТ общего		
				назначения δ=20мкм		
				ГОСТ 24234-80	2,0кг	
			Переменные данные для исполнений:			
				1.045.9-1.3-1.07.00.00		ПЛАСТ6б1
				Сборочные единицы		
А4		13	1.045.9-1.2.00.01.00	Подвеска тип-I	139	
				1.045.9-1.3-1.07.00.00.01		ПЛАСТ6.6-2
				Сборочные единицы		
А4		13	1.045.9-1.2.00.02.00	Подвеска тип-II	139	
			Расход материалов указан			
			на 100м²	потолка		

Взам. инв. №

Подп. и дата

Инв. № подл.

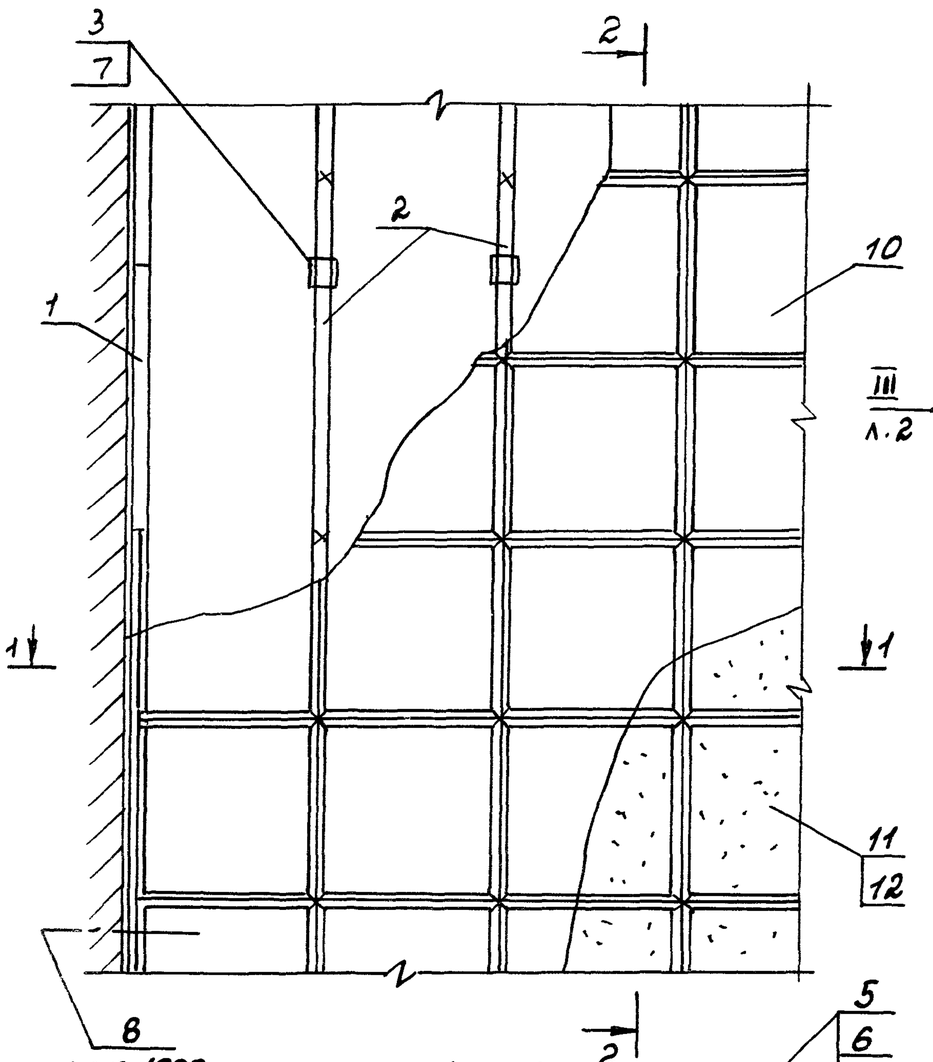

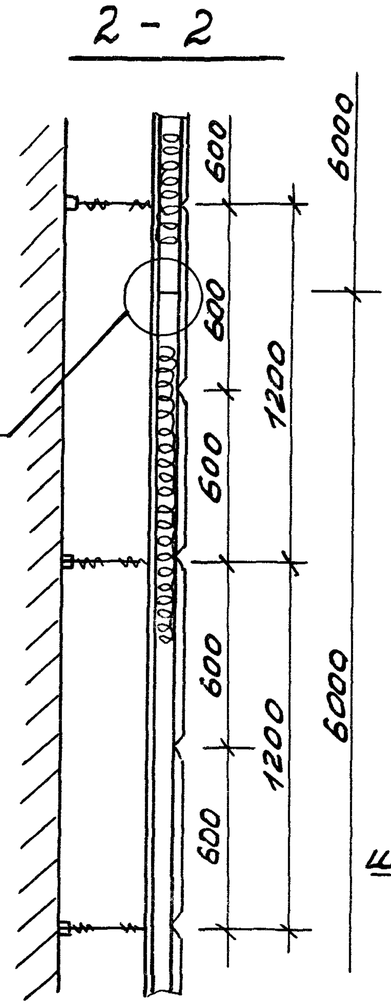

Обозначение	Марка	Масса на 100м² потолка Вкг
1.045.9-1.3-107.0000	ППАСТ 6.6-1	734
-01	ППАСТ 6.6-2	730

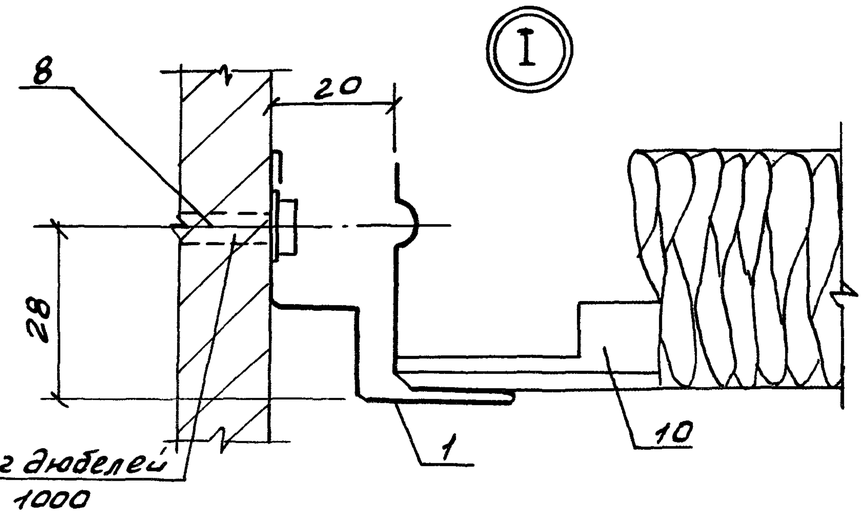

По согласованию с заказчиком, допускается заполнение каркаса подвесного потолка лицевыми элементами без перфорации.

Условно изображена подвеска тип - I

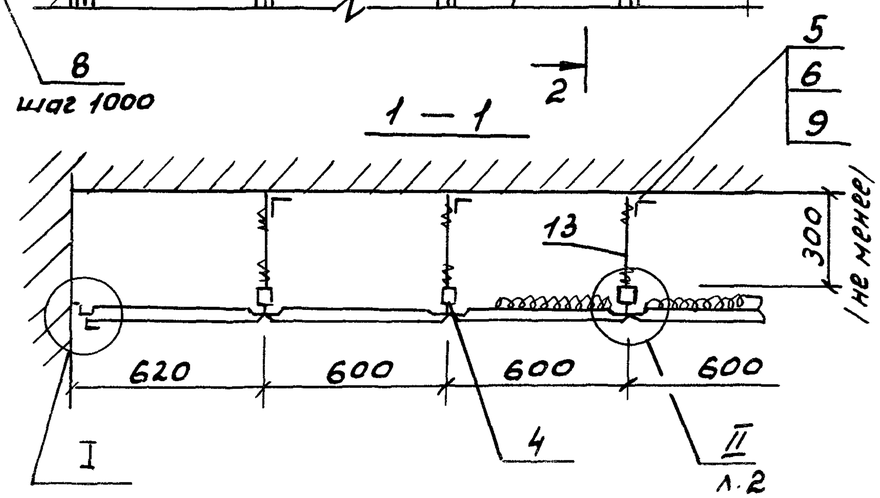

Нач.отд.	Дмитриев		
Рук.сек.	Буш		
Н.контр.	Буш		
Разраб.	Соболев		

1.045.9-1.3-107.00.00 СБ

Потолок ППАСТ 6.6-1; ППАСТ 6.6-2 сборочный чертеж

Стадия	Масса	Масштаб
Р	см. табл.	1:20

Лист 1 | Листов 2

ЦНИИЭП им. Б.С. Мезенцева

Взам. инв. № | Подп. и дата | Инв. № подл.

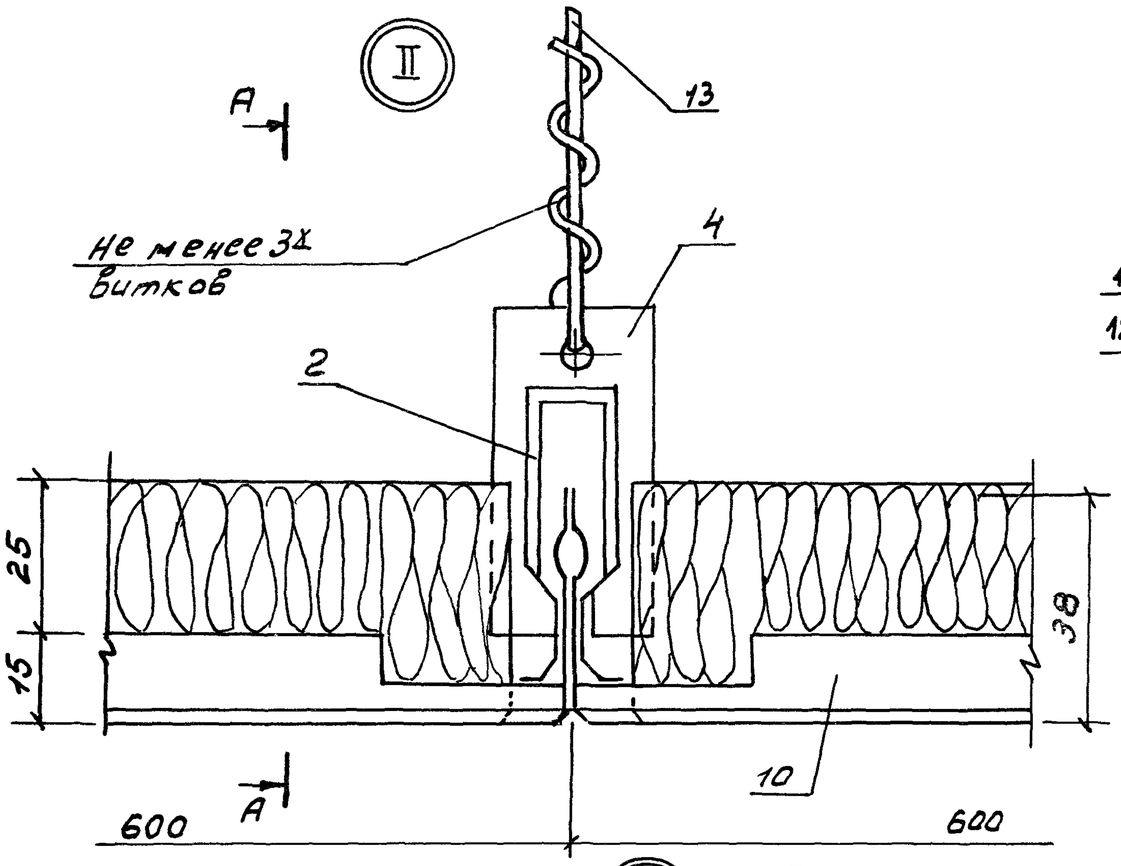

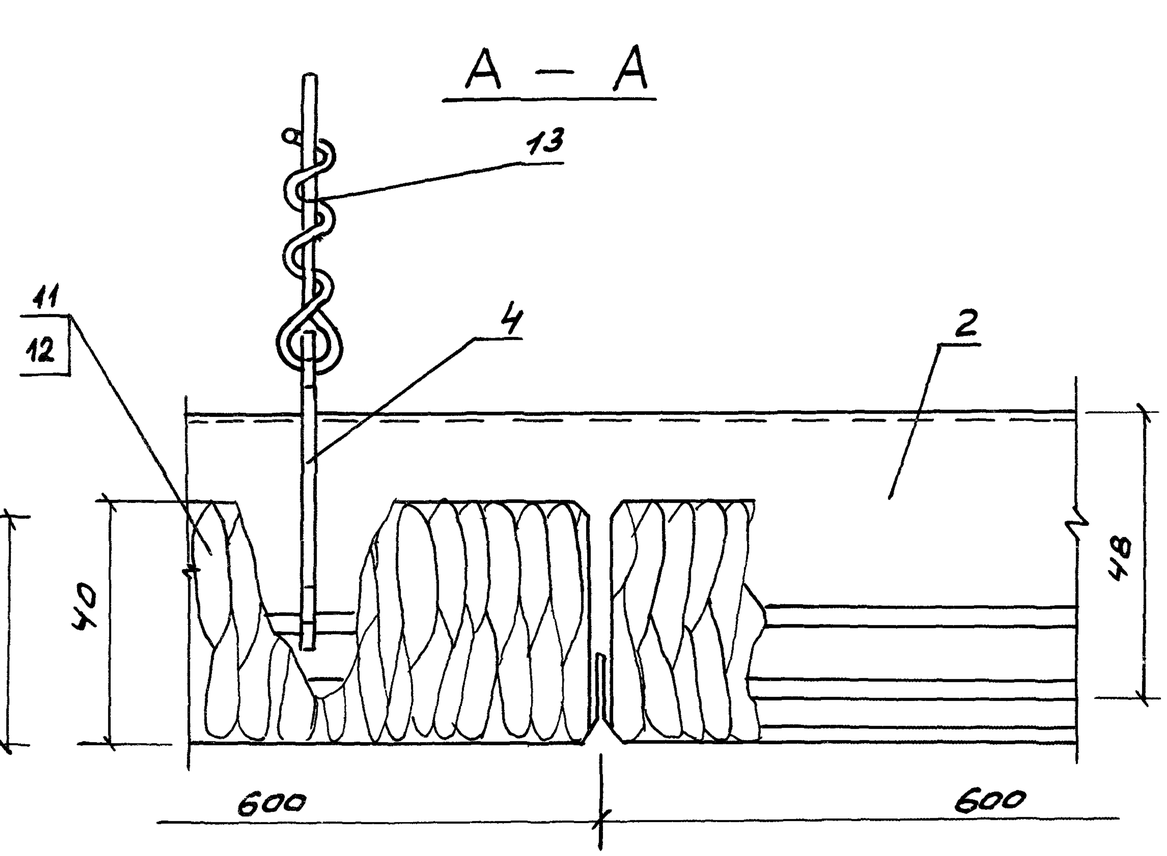

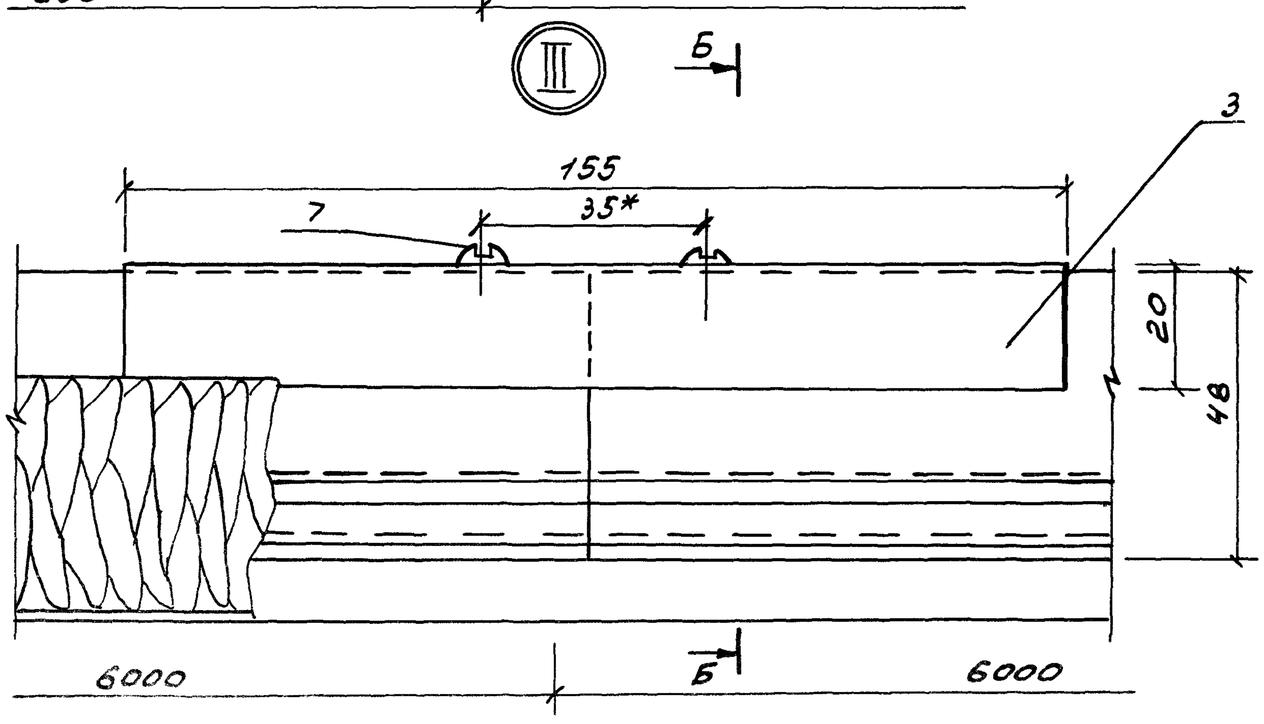

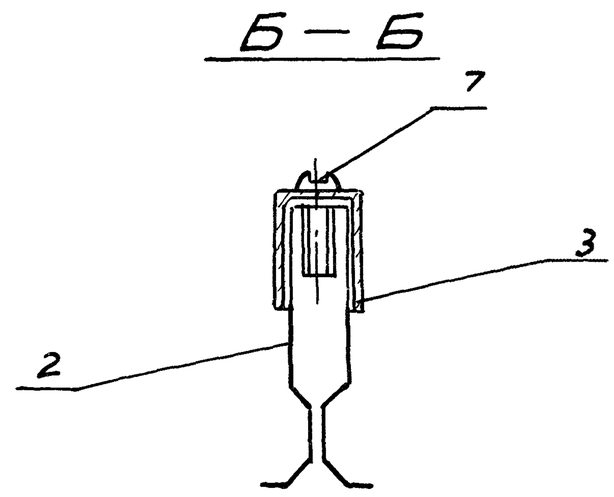

1.045.9-1.3-1 07.00.00 СБ	Лист 2

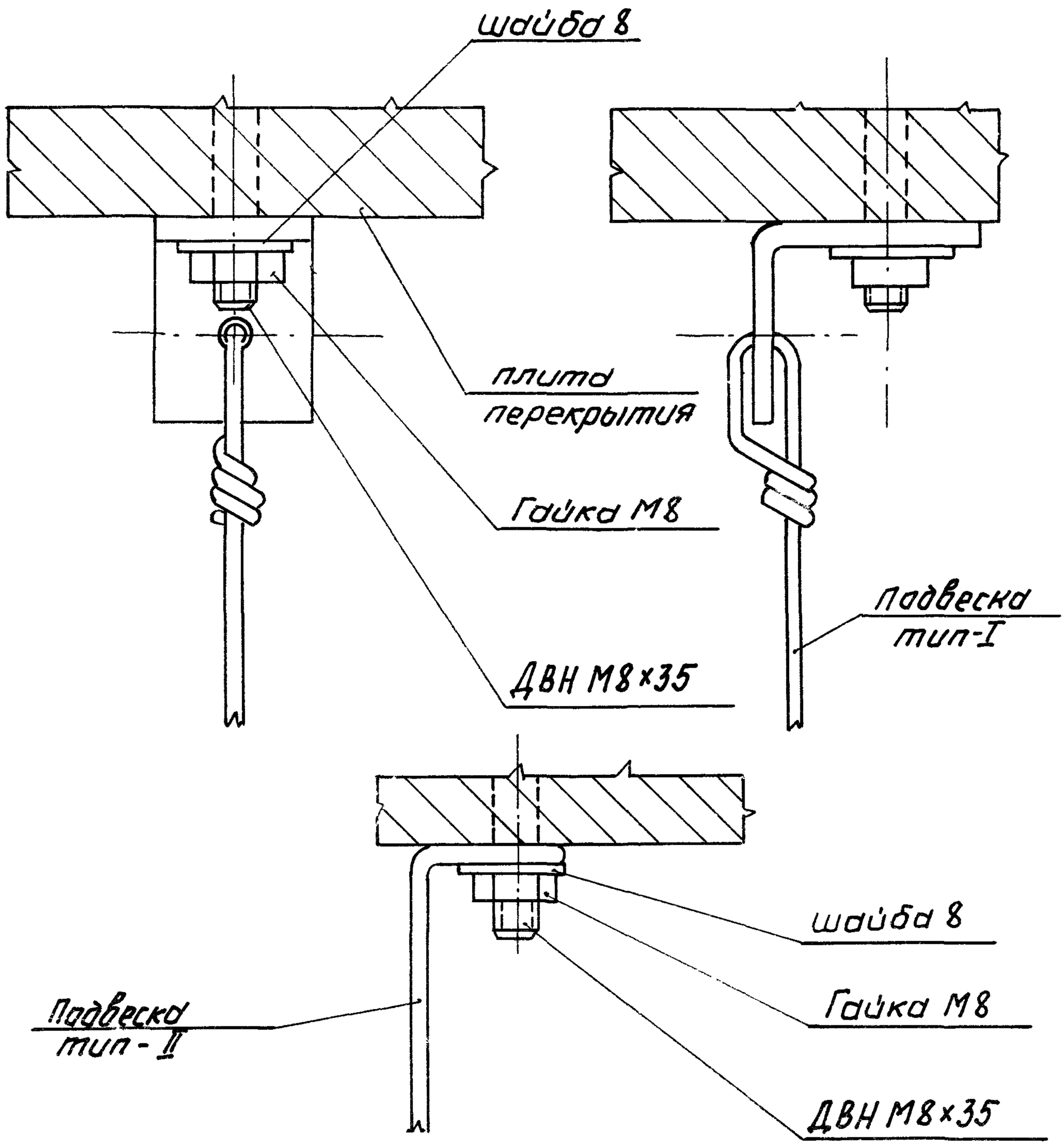

Взам.инв.№

Подпись и дата

Инв.№подл.

Нач.отд	Дмитриев		
Рук.сект.	Буш		
Разраб.	Соболев		
Н.конт.	Буш		

1.045.9-1.3-1 00.01.00

Узлы крепления подвесок тип-I; тип-II

Стадия	Масса	Масштаб
Р		1:1
Лист	Листов 1	

ЦНИИЭП им. Б.С. Мезенцева

Вид профиля ГОСТ, ТУ		δ мм	Марка металла, ГОСТ	ПА 6.6-1	ПА 6.6-2	ПА 6.12-1	ПА 6.12-2	ПСТ 6.6-1	ПСТ 6.6-2	ПСТ 6.12-1	ПСТ 6.12-2	ПАЛС6.6-1	ПАЛС6.12-1	ПАЛС6.6-2	ПАЛС6.12-2	ПССТ 6.6-1	ПССТ 6.12-1	ПССТ 6.6-2
Прокат			Материал															
ГОСТ 8509-72		L36x3	Ст. 3 кп ГОСТ 14918-80	5,0		5,0		5,0		5,0		5,0	5,0			5,0	5,0	
ГОСТ 15892-70		ф2,5		2,36	3,34	2,36	3,34	2,36	3,34	2,36	3,34	2,36	2,36	3,34	3,34	2,36	2,36	3,34
ТУ 67-522-83 МТС СССР	2.213	0,6																
	2.235	0,6		159,88	159,88	120,96	120,96	159,88	159,88	120,96	120,96							
	2.535	0,6										178,24	130,14	178,24	130,14	178,24	130,14	178,24
ЛЭС ТУ67-626-84 МТС СССР		0,5						508,74	508,74	572,68	572,68							
Итого проката				167,24	163,22	128,32	124,30	675,98	671,96	701,00	696,98	185,60	137,50	181,58	133,48	185,60	137,50	181,58
Лист ГОСТ 19904-74		2,0																
		1,5																
		1,0		12,28	12,28	6,60	6,60	12,28	12,28	6,6	6,6	13,49	6,80	13,49	6,80	13,49	6,80	13,49
		0,7																
		0,6																
		0,5		24,38	24,38	24,38	24,38	24,38	24,38	24,38	24,38	24,38	24,38	24,38	24,38	24,38	24,38	24,38
Итого листа				36,66	36,66	30,98	30,98	36,66	36,66	30,98	30,98	37,87	31,18	37,87	31,18	37,87	31,18	37,87
Сетка просечно-растянутая подвеса 3 шаг ячейки-25		1,0														303,02	304,41	303,02
Итого сетки																303,02	304,41	303,02
Лента ГОСТ 2283-79		0,6	ст. 65Г ГОСТ 1050-74	9,45	9,45	9,45	9,45	9,45	9,45	9,45	9,45							
		0,5			0,42		0,42		0,42		0,42			0,42	0,42			0,42
Итого ленты				9,45	9,87	9,45	9,87	9,45	9,87	9,45	9,87			0,42	0,42			0,42
Всего стали				213,35	209,75	168,75	165,15	722,09	718,49	741,43	735,83	223,47	167,68	219,87	164,08	526,49	472,09	522,89

Расход стали указан на 100 м² потолка

Крепежные изделия не учтены

Нач. отд.	Дмитриев		
Рук. сект.	Буш		
Разраб.	Соболев		
Н. конт.	Буш		

1.045.9-1.3-100.00.00 РС

Ведомость расхода стали, кг

Стадия	Лист	Листов
Р	1	2

ЦНИИЭП им. Б.С. Мезенцева

Вид профиля, ГОСТ, ТУ		δ мм	Марка металла, ГОСТ	ПСТ 6.12-2	РСТ 0,75-1	РСТ 0,75-2	РСТ 1-1	РСТ 1-2	РША 1-1	РША 1-2	РША 0,5-1	РША 0,5-2	ППАЛ 6,6-1	ППАЛ 6 6-2	ППАСТ 6,6-1	ППАСТ 6,6-2		
Прокат		Материал																
ГОСТ 8509-72		L 36×3	ГОСТ 14918-80 Ст. 3кп		2,66		2,66		3,35		3,35		5,0		5,0			
ГОСТ 15892-70		ф2,5		3,34	1,26	1,78	1,26	1,78	1,58	2,23	1,58	2,23	2,36	3,34	2,36	3,34		
ТУ 67-522-83 МТСССР	2,213	0,8			849,95	849,95	637,94	637,94										
	2,235	0,6																
	2,535	0,6		130,14														
ТУ67-626-84 МТСССР ЛЭС		0,5																
Итого проката				133,48	853,87	851,73	641,86	639,72	4,93	2,23	4,93	2,23	7,36	3,34	7,36	3,34		
ГОСТ 19904-74 Лист		2,0													14,73	14,73		
		1,5			58,68	58,68	58,68	58,68	86,84	86,84	86,84	86,84						
		1,0		6,80														
		0,7													102,62	102,62		
		0,6			24,03	24,03	18,04	18,04										
		0,5		24,38									24,38	24,38	24,38	24,38		
Итого листа				31,18	82,71	82,71	76,72	76,72	86,84	86,84	86,84	86,84	24,38	24,38	141,73	141,73		
Сетка просечно-растяжная марка-3 шаг ячейки 25		1,0		304,41														
Итого сетки				304,41														
Лента ГОСТ 2283-79		0,6	Ст. 65 г ГОСТ 1050-74															
		0,5		0,42		0,22		0,22		0,28		0,28		0,42		0,42		
Итого ленты				0,42		0,22		0,22		0,28		0,28		0,42		0,42		
Всего стали				469,49	936,58	934,66	718,58	716,66	91,77	89,35	91,77	89,35	31,74	28,14	149,09	145,49		

Взам. инв. №

Подпись и дата

Инв. № подл.

Вид профиля, ГОСТ, ТУ / Прокат	δ мм / Материал	Марка металла, ГОСТ	ППА 6.6-1	ППА 6.6-2	ППА 6.12-1	ППА 6.12-2	ПАЛС6.6-1	ПАЛС6.12-1	ПАЛС6.6-2	ПАЛС6.12-2	РША 1-1	РША 1-2	РША 0,5-1	РША 0,5-2	ППАЛ 6.6-1	ППАЛ 6.6-2	ППАСТ 6.6-1	ППАСТ 6.6-2	
СПА-0017-3		АД 31-Т5																	
ГОСТ 22233-83		ГОСТ 4784-74													67,2	67,2			
Итого проката															67,2	67,2			
Штампованные панели																			
ЛЭА 06.06-1п		лента АДОМ																	
ТУ 67-626-89 МТС СССР	0,7	ТУ-1-2-433-82	177,92	177,92	200,16	200,16													
ППА-1п																			
ТУ 400-28-47-85 МГИ	0,8														191,26	191,26	191,26	191,26	
Сетка просечно-растяжная подвид-3 шаг ячейки 25	1,0	АМГ-2М ГОСТ 4784-74					169,58	168,19	169,58	168,19									
Итого штампованных панелей			177,92	177,92	200,16	200,16	169,58	168,19	169,58	168,19					191,26	191,26	191,26	191,26	
Лист ГОСТ 21631-76	0,8										276,02	276,02	207,00	207,00					
	3,0														1,12	1,12			
Итого листа											276,02	276,02	207,00	207,00	1,12	1,12			
Всего алюминия:			177,92	177,92	200,16	200,16	169,58	168,19	169,58	168,19	276,02	276,02	207,00	207,00	259,58	259,58	191,26	191,26	

Расход алюминия указаны на 100 м² потолка

Нач.отд.	Дмитриев		
Рук.сект.	Буш		
Разраб.	Соболев		
Н.конт.	Буш		

1.045.9-1.3-1 00.00.00 РА

Ведомость расхода алюминия, кг

Стадия	Лист	Листов
Р		1

ЦНИИЭП им. Б.С. Мезенцева

22457-07 (37)