ГОСУДАРСТВЕННЫЙ КОМИТЕТ СОВЕТА МИНИСТРОВ СССР ПО ДЕЛАМ СТРОИТЕЛЬСТВА
(ГОССТРОЙ СССР)

ТИПОВЫЕ КОНСТРУКЦИИ И УЗЛЫ ЗДАНИЙ И СООРУЖЕНИЙ

СЕРИЯ 2.460-15

ТИПОВЫЕ УЗЛЫ ПОКРЫТИЙ ПРОМЫШЛЕННЫХ ЗДАНИЙ В МЕСТАХ УСТАНОВКИ КРЫШНЫХ ВЕНТИЛЯТОРОВ

ВЫПУСК 0

УКАЗАНИЯ ПО ПРИМЕНЕНИЮ ТИПОВЫХ УЗЛОВ

РАЗРАБОТАНЫ
ГПИ ПРОМСТРОЙПРОЕКТ
И ГПИ САНТЕХПРОЕКТ

УТВЕРЖДЕНЫ
И ВВЕДЕНЫ В ДЕЙСТВИЕ
ГОССТРОЕМ СССР С 1/II-77г.
ПОСТАНОВЛЕНИЕ № 172

Содержание

Лист		Стр.
	Пояснительная записка	2
1.	Схематические планы элементов кровли с примерами расположения мест установок крышных вентиляторов	4
2.	Общие виды установок крышных вентиляторов	5
3.	Примеры установки и крепления железобетонных стаканов к плитам покрытия	6

Пояснительная записка

1. Серия состоит из двух выпусков:
Выпуск 0 - указания по применению типовых узлов;
Выпуск 1 - рабочие чертежи типовых узлов.

2. Выпуск 0 предназначен для пользования при проектировании.
Выпуск 1 предназначен для применения непосредственно на строительстве

3. Типовые узлы разработаны для покрытий из сборных железобетонных плит при уклонах кровли 1,5% и 1:12 и для покрытий из стального профилированного настила при уклоне кровли 1,5%.

4. При покрытиях из сборных железобетонных плит крышные вентиляторы устанавливаются на сборные железобетонные стаканы по серии 1.494-24, вып1, а при покрытиях из стального профилированного настила - на стальные стаканы по серии 1.494-24, вып. 2

5. Установочные чертежи и типы крышных вентиляторов приняты по серии 1.469-7.

6. Типовые узлы разработаны для следующих типов вентиляторов:

- центробежных невиброизолированных КЦ3-90 №№ 4; 5; 6,3 и КЦ3-90т № 6,3
- центробежных виброизолированных КЦ4-84-В №№ 8; 10 и 12;
- Осевых невиброизолированных Ц3-04 №№ -4; 5 и 6,3;
- Осевых виброизолированных №№ 8-В и 12-В.

7. Железобетонные стаканы с наружным квадратным очертанием и с внутренним диаметром отверстия ⌀вн = 700 мм под центробежные вентиляторы типа КЦ3-90 №№ 4; 5 и 6,3 имеют в верхней части железобетонный цилиндрический борт (кольцо) для установки основания вентилятора (см. узлы 3 и 4 выпуска 1 данной серии).
В связи с этим в серии 1.494-24, вып. 1 разработаны рабочие чертежи четырех марок железобетонных стаканов с внутренним диаметром ⌀вн. = 700 мм:
марки СБ7а-2 и СБ7б-2 без цилиндрического борта (кольца) - для опирания осевых крышных вентиляторов;

марки СБ7а-3 и СБ7б-3 – с цилиндрическим бортом (кольцом) – для опирания центробежных крышных вентиляторов

8. Примеры установки и крепления железобетонных стаканов к плитам покрытия приведены на листе 3 данного выпуска.

В зависимости от уклонов кровли узлы установки и крепления стаканов должны быть разработаны рабочих чертежах конкретного проекта, руководствуясь приведенными примерами.

9. При покрытиях из стального профилированного настила, в конкретном проекте, следует руководствоваться примерами установки стальных стаканов на конструкции покрытия и рабочими чертежами стальных стаканов в соответствии с указаниями серии 1 434-24 вып. 2

10 В рабочих чертежах конкретного проекта ржны быть даны:

– Указания о необходимости обеспечения горизонтального положения верха стакана во избежание перекосов устанавливаемых вентиляторов;

– указание о принятом в проекте плителе и выравнивающем слое кровли в местах установ- вентиляторов;

– указания по устройству водоизоляционного ера (основного) и дополнительных слоев в местах примыкания кровли к стаканам, вид и марки мастик в соответствии с СН 394-74 „Инструкция по ектированию рулонных и мастичных кровель зданий сооружений промышленных предприятий";

– спецификации на стальные и фасонные элементы, разработанные в выпуске 1 данной серии и на крепежные элементы (болты, гайки, шайбы).

11. Защита от коррозии всех стальных элементов крепления выполняется в соответствии с главой СН и П II-28-73 „Защита строительных конструкций от коррозии".

12. В выпуске приведены схематические элементы планов кровли, на которых условно показаны места установки крышных вентиляторов с маркировкой узлов. Узлы замаркированы кружками, разделенными горизонтальной линией. В числителе обозначен порядковый номер узла, в знаменателе номер листа данного выпуска, на котором узел помещен

13. На утолщенных участках железобетонных плит с отверстиями в местах установки крышных вентиляторов в покрытии укладывается эффективный утеплитель (минераловатные плиты, фибролит и др.)

14. Узлы данной серии применены в проектах покрытий зданий, в которых в процессе эксплоатации температура на внутренней поверхности настилов не превышает 75° С.

15. В случаях, когда уклоны кровли будут отличаться от принятых в настоящей серии горизонтальное положение верха стакана должно быть обеспечено за счет устройства под стаканом, по контуру, слоя цементно-песчаного раствора марки не ниже 150.

При сборных ж.б. плитах (i=1,5%)

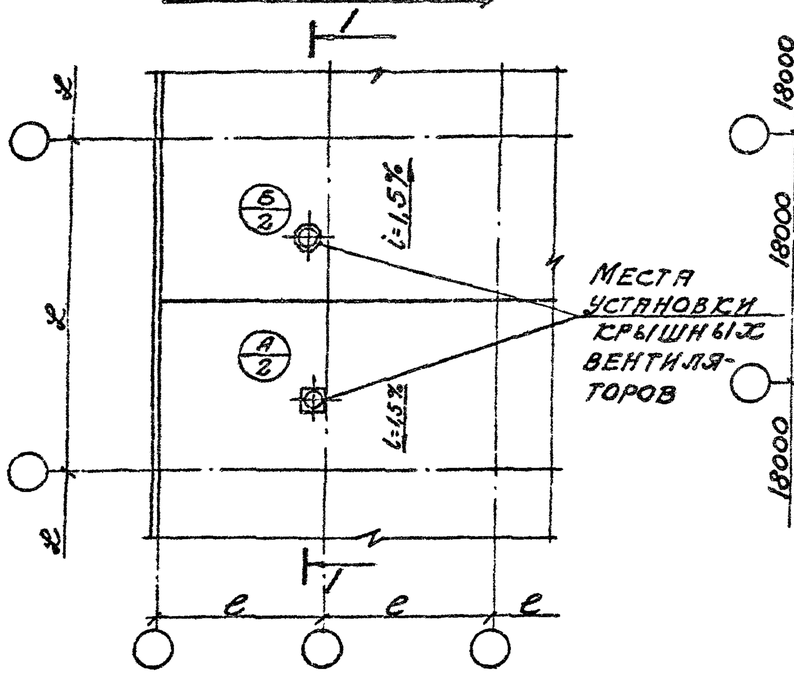

При сборных ж.б. плитах (i=1:12)

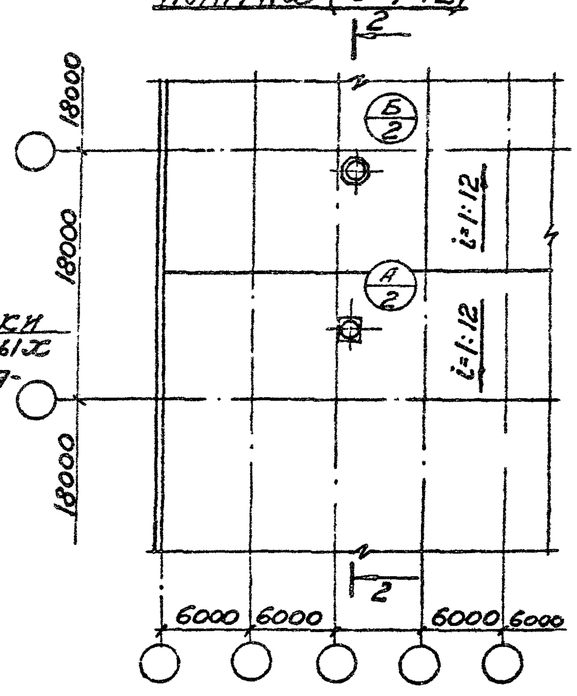

При стальном профилированном настиле (i=1,5%)

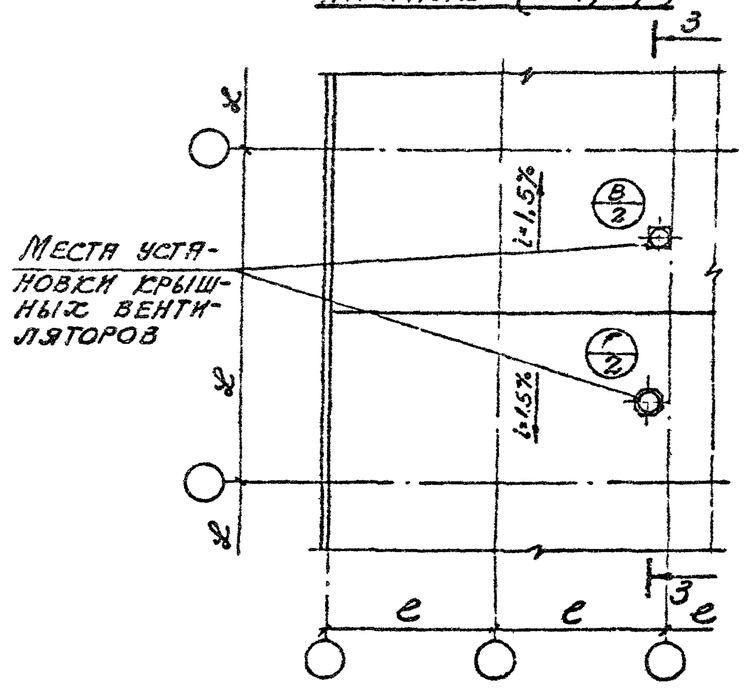

1-1

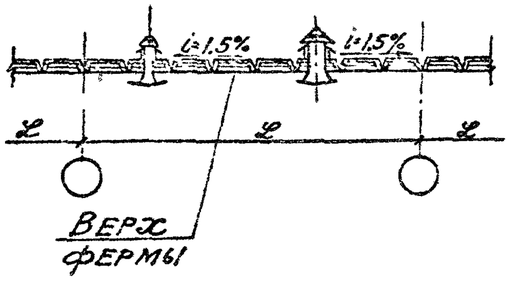

2-2

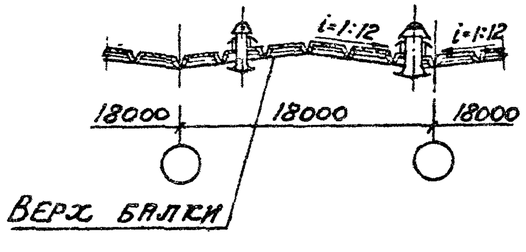

3-3

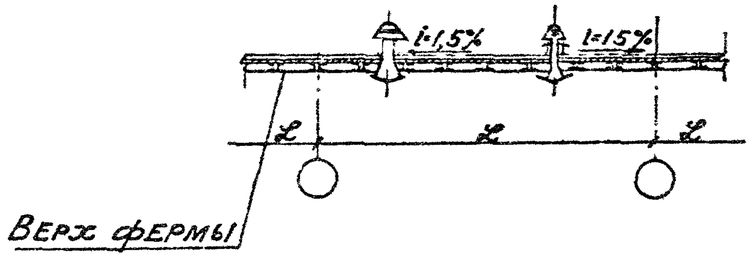

ТА 1975	Схематические планы элементов кровли с примерами расположения мест установок крышных вентиляторов	Серия 2.460-15	
		Выпуск 0	Лист 1

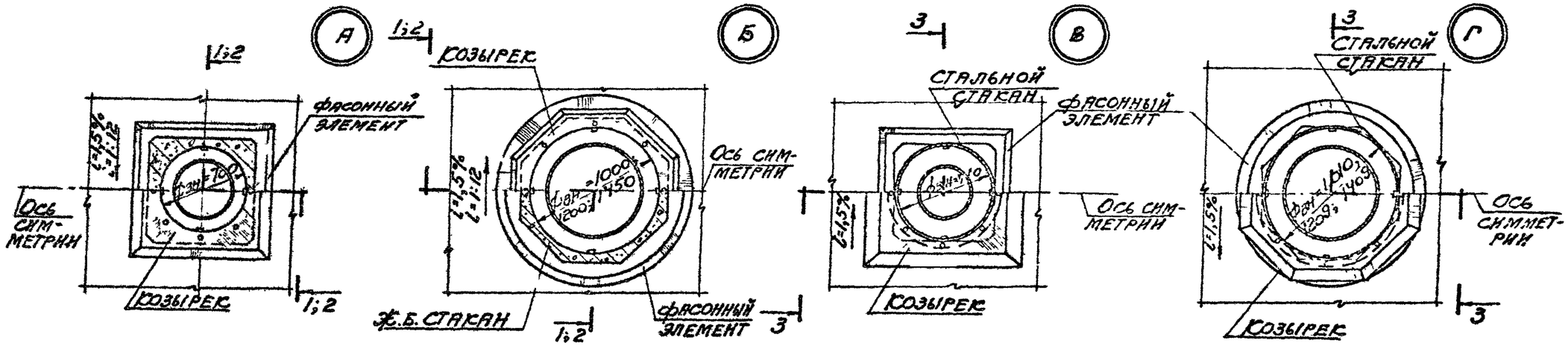

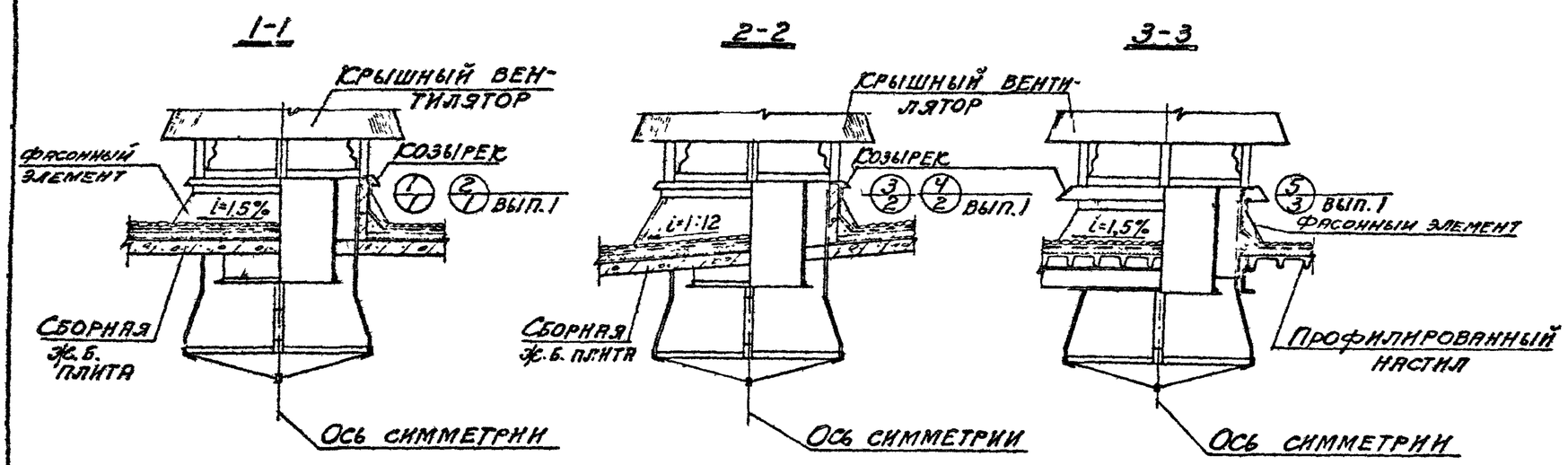

ТД 1975	Общие виды установок крышных вентиляторов	Серия 2.460-15 Выпуск 0 Лист 2

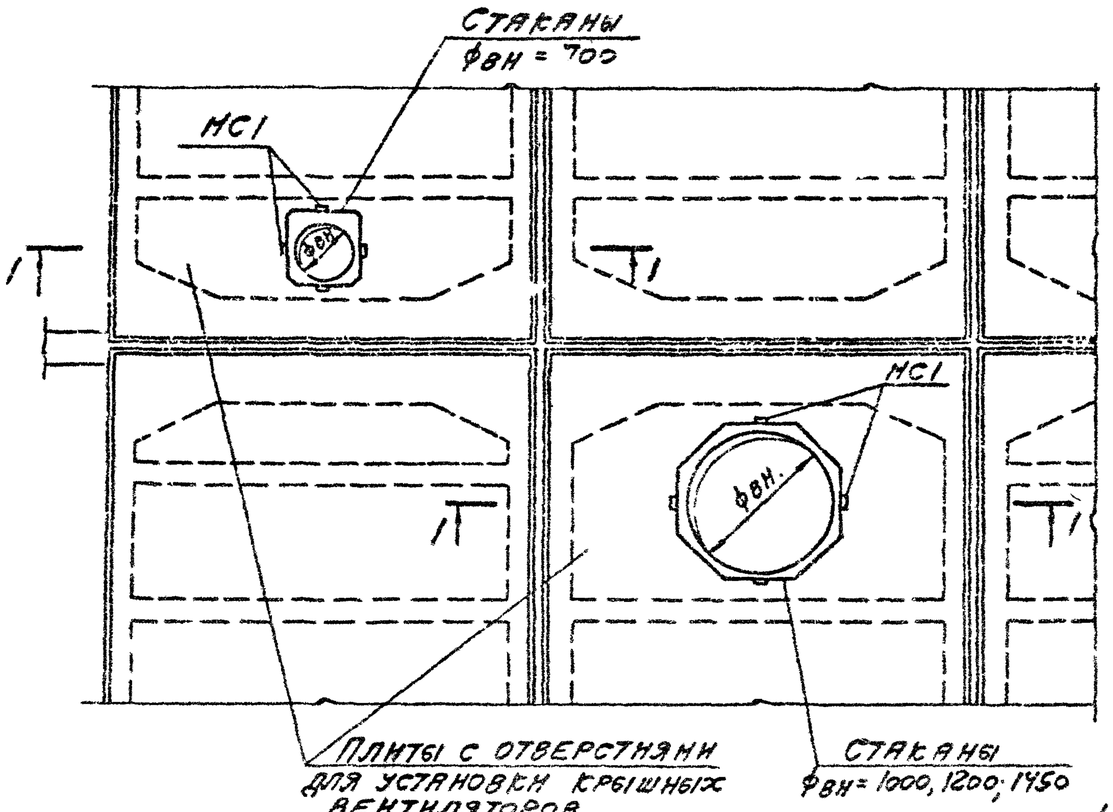

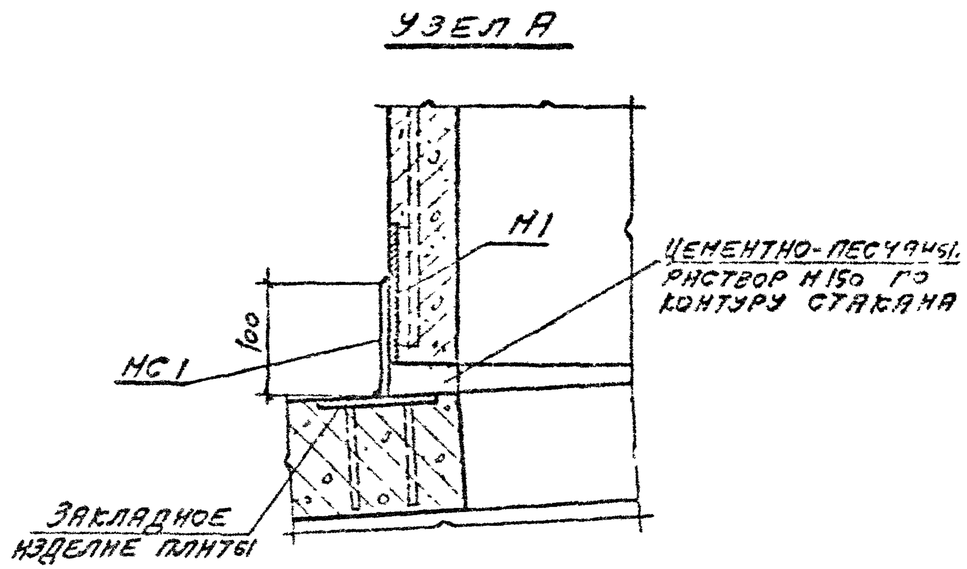

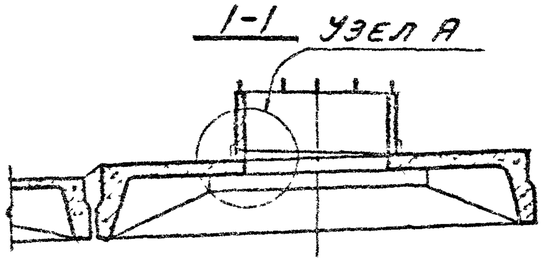

Марка соединительного изделия	Профиль, мм	Длина, мм	Расход материалов, кг	
			Стали	Цинка
МС1	-80×6	100	0,4	0,03

1. Верх стакана должен быть строго горизонтальным
2. Сварку соединительных изделий МС1 с закладными изделиями стаканов М1 и плит производить электродами типа Э42-Т. Сварные швы $k_ш = 6$ мм, $l_ш = 90$ мм
3. При зазоре между закладными изделиями стакана и плиты менее 2мм допускается производить приварку М1 непосредственно к закладным изделиям плит (без соединительного изделия МС1).
4. Соединительные изделия МС1 во всех случаях металлизируются слоем цинка толщиной не менее 0,15мм
5. В процессе монтажа стаканов после сварки закладных и соединительных изделий сварные швы и участки изделий с нарушенным в результате сварки защитным покрытием должны быть дополнительно металлизированы

ТА 1975	Примеры установки и крепления железобетонных стаканов к плитам покрытия	Серия 2.460-13 Выпуск 0 / 3