ГОСУДАРСТВЕННЫЙ КОМИТЕТ СОВЕТА МИНИСТРОВ СССР ПО ДЕЛАМ СТРОИТЕЛЬСТВА
(ГОССТРОЙ СССР)

ТИПОВЫЕ КОНСТРУКЦИИ И УЗЛЫ ЗДАНИЙ И СООРУЖЕНИЙ

СЕРИЯ 2.460-14

ТИПОВЫЕ УЗЛЫ ПОКРЫТИЙ ПРОМЫШЛЕННЫХ ЗДАНИЙ В МЕСТАХ ПРОПУСКА ВЕНТИЛЯЦИОННЫХ ШАХТ

ВЫПУСК 0

УКАЗАНИЯ ПО ПРИМЕНЕНИЮ ТИПОВЫХ УЗЛОВ

РАЗРАБОТАНЫ
ГПИ ПРОМСТРОИПРОЕКТ
И ЦНИИПРОМЗДАНИИ

УТВЕРЖДЕНЫ
И ВВЕДЕНЫ В ДЕЙСТВИЕ
ГОССТРОЕМ СССР С 1/II-77г.
ПОСТАНОВЛЕНИЕ № 172

Содержание

Лист		Стр.
	Пояснительная записка	2
1.	Схематические планы элементов кровли с примерами расположения пропусков вентиляционных шахт	4
2.	Общие виды пропусков вентиляционных шахт	5
3.	Примеры установки и крепления железобетонных стаканов к плитам покрытия	6

Пояснительная записка

1. Серия состоит из двух выпусков:

   Выпуск 0 - Указания по применению типовых узлов.

   Выпуск 1 - Рабочие чертежи типовых узлов

2. Выпуск 0 предназначен для пользования при проектировании.

   Выпуск 1 предназначен для применения непосредственно на строительстве

3. Типовые узлы разработаны для покрытий из сборных железобетонных плит при уклонах кровли 1,5% и 1:12 и для покрытий из стального профилированного настила при уклоне кровли 1,5%.

4. При покрытиях из сборных железобетонных плит вентиляционные шахты опираются на сборные железобетонные стаканы по серии 1.494-24 вып.1, а при покрытиях из стального профилированного настила-на стальные стаканы по серии 1.494-24 вып. 2.

5. Диаметры нормализованных воздуховодов приняты: 200, 250, 315, 400, 450, 500, 630, 710, 800, 1000, 1250 мм (серия 2.494-1 вып. 1).

6. В результате произведенной группировки размеров воздуховодов по диаметрам, установлены следующие оптимальные внутренние диаметры отверстий стаканов: 400, 700, 1000, 1200 и 1450 мм.

7. Примеры установки и крепления железобетонных стаканов к плитам покрытия приведены на листе 3 данного выпуска.

   В зависимости от уклонов кровли, узлы установки и крепления стаканов должны быть разработаны в рабочих чертежах конкретного проекта, руководствуясь приведенными примерами

8. При покрытиях из стального профилированного настила в конкретном проекте следует руководствоваться примерами установки стальных стаканов на конструкции покрытия и рабочими чертежами стальных стаканов в соответствии с указаниями серии 1.494-24 вып. 2.

9. В рабочих чертежах конкретного проекта должны быть даны:

   Указание о необходимости обеспечения горизонтального положения верха стакана во избежание перекосов при установке вентиляционных шахт;

   - указание о принятом в проекте утеплителе и выравнивающем слое кровли, об утеплителе в местах прохода патрубков через стаканы;

ТД 1975	Содержание и пояснительная записка	Серия 2.460-14	
		Выпуск 0	Лист

- указания по устройству водоизоляционного ковра (основного) и дополнительных слоев ковра в местах примыкания к стаканам, вид и марки мастик в соответствии с СН 394-74 „Инструкция по проектированию рулонных и мастичных кровель зданий и сооружений промышленных предприятий"
- спецификации на стальные и фасонные элементы разработанные в выпуске 1 и на крепежные элементы (болты, гайки, шайбы).

10. Защита от коррозии всех стальных элементов и деталей крепления выполняется в соответствии с главой СН и П II-28-73 „Защита строительных конструкций от коррозии".

11. В выпуске приведены схематические элементы планов кровли, на которых условно показаны места пропусков вентиляционных шахт с маркировкой узлов. Узлы замаркированы кружками, разделенными горизонтальной линией. В числителе обозначен порядковый номер узла, в знаменателе номер листа данного выпуска, на котором узел помещен.

12. На утолщенных участках железобетонных плит с отверстиями в местах пропуска вентиляционных шахт в покрытии укладывается эффективный утеплитель (минераловатные плиты, фибролит и др.).

13. Узлы данной серии применимы в проектах покрытий зданий, в которых в процессе эксплоатации температура на внутренней поверхности настилов не превышает 75°С.

14. В случаях, когда уклоны кровли будут отличаться от принятых в настоящей серии, горизонтальное положение верха стакана должно быть обеспечено за счет устройства под стаканом, по контуру, слоя цементно-песчаного раствора марки не ниже 150.

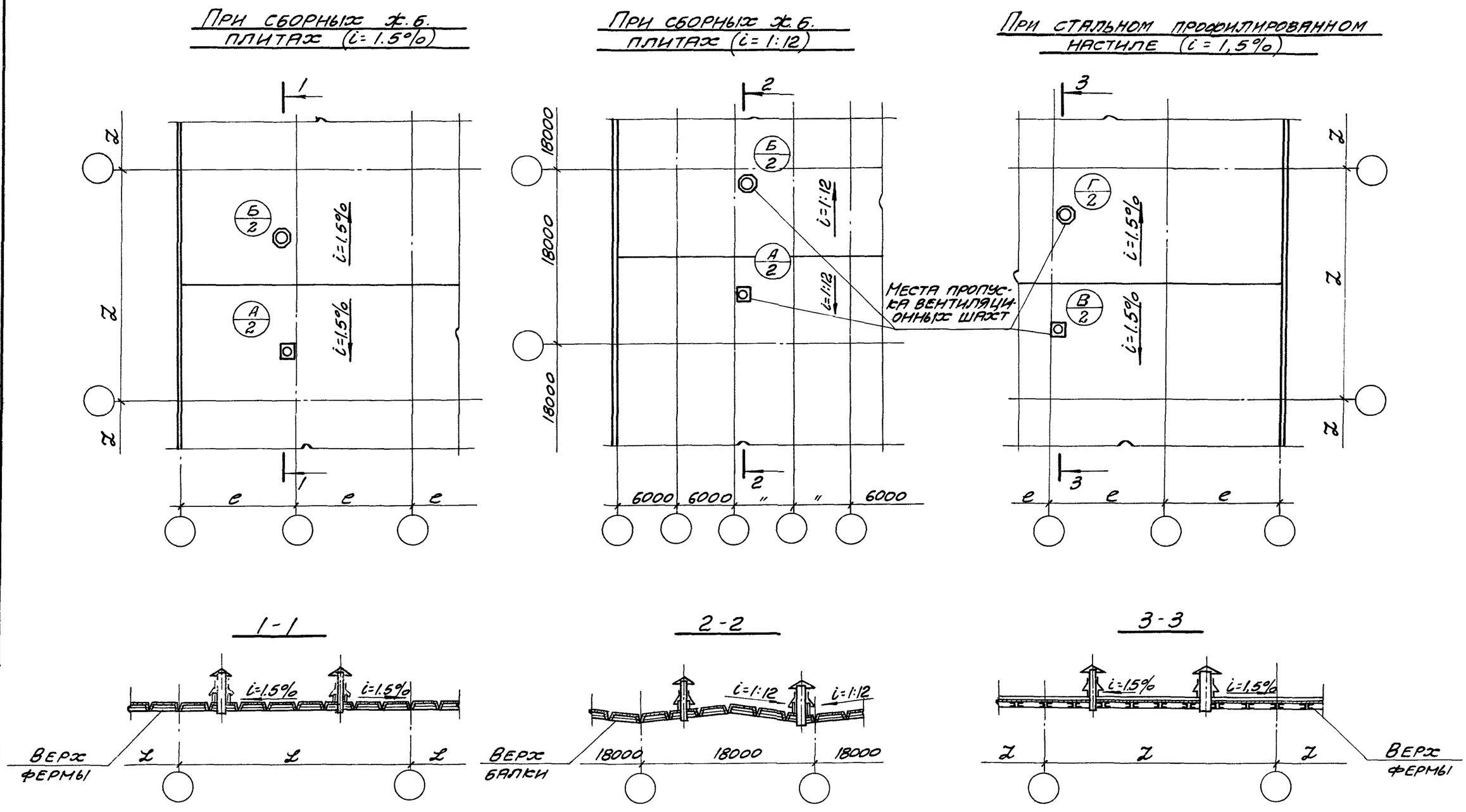

ТД 1975	Схематические планы элементов кровли с примерами расположения пропусков вентиляционных шахт	Серия 2.460-14
		Выпуск 0 / Лист 1

Исполнитель Радугина

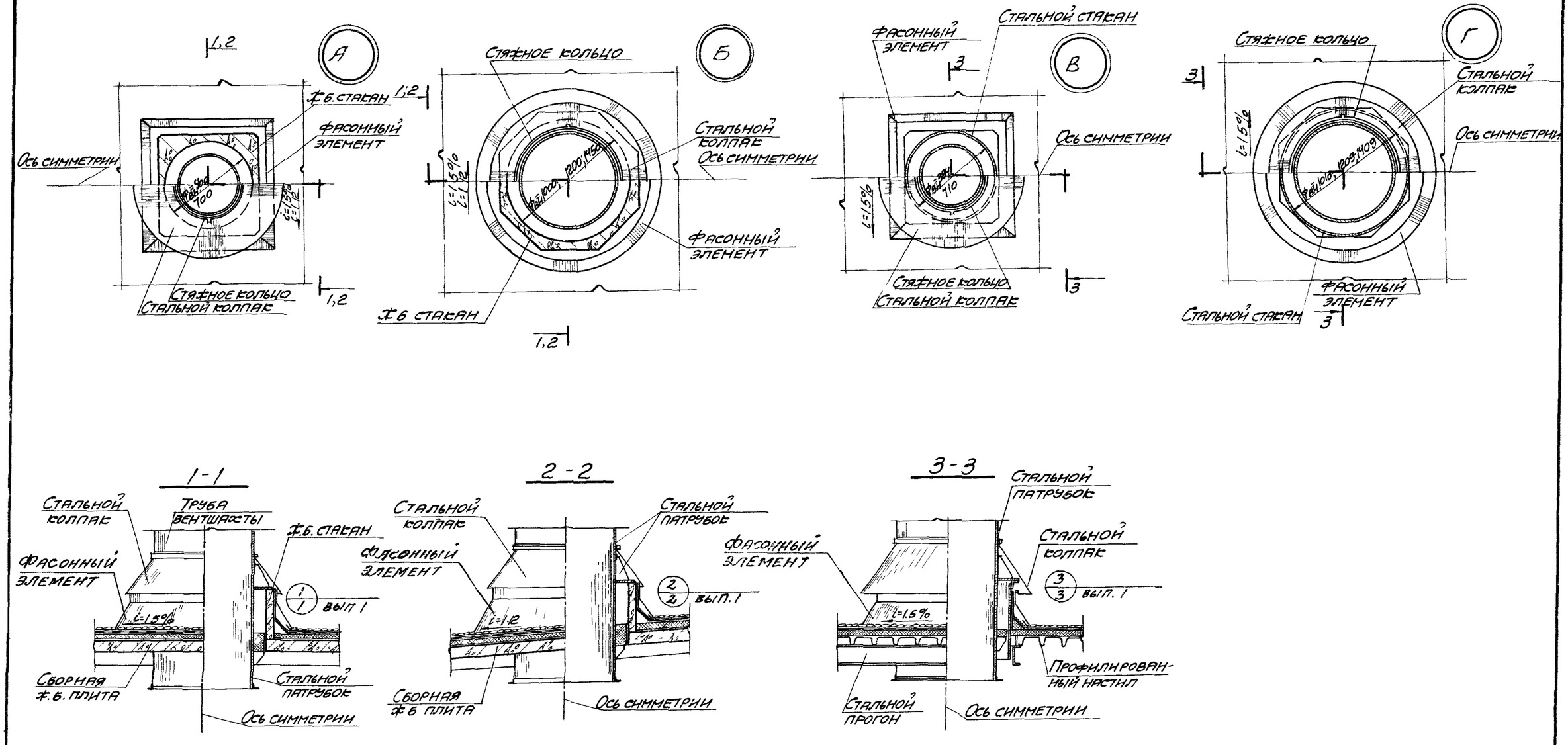

ТД 1975	Общие виды пропусков вентиляционных шахт	Серия 2.460-14	
		Выпуск 0	Лист 2

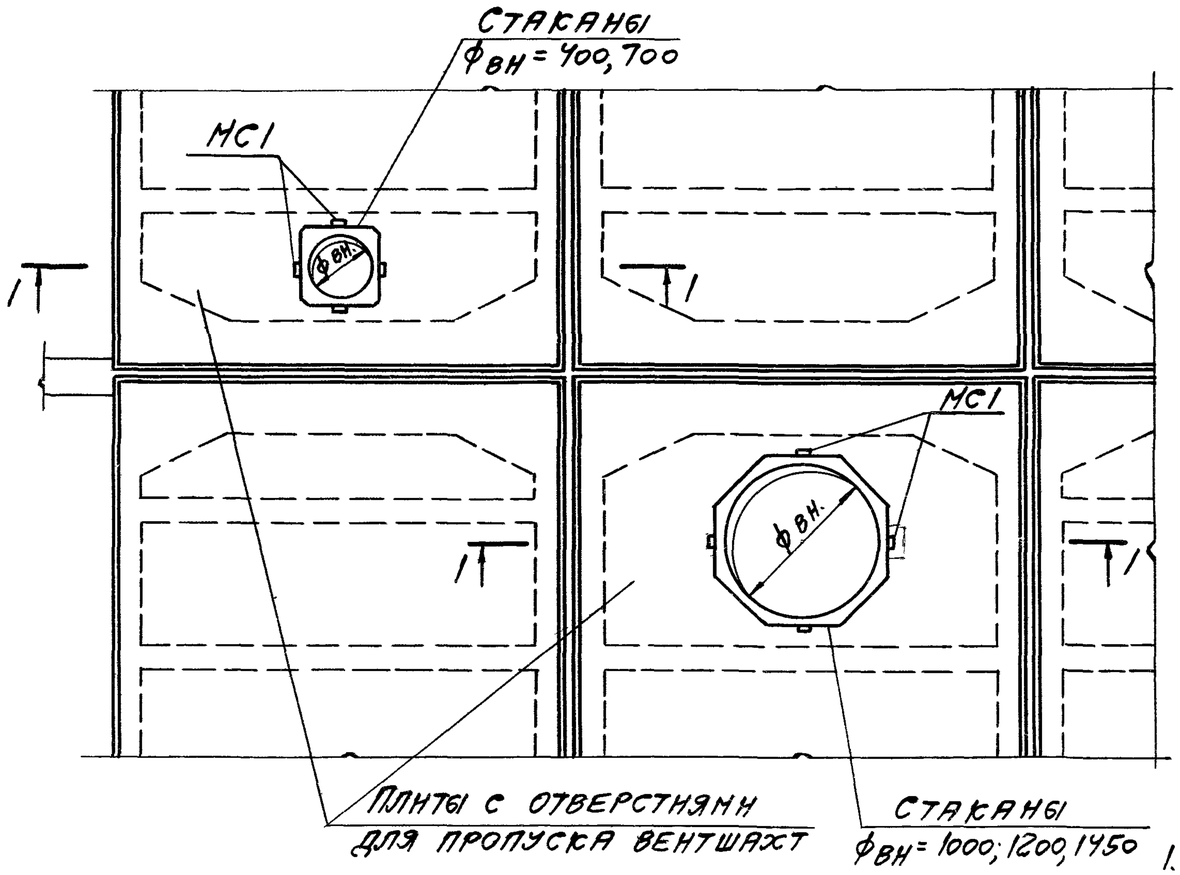

Узел А

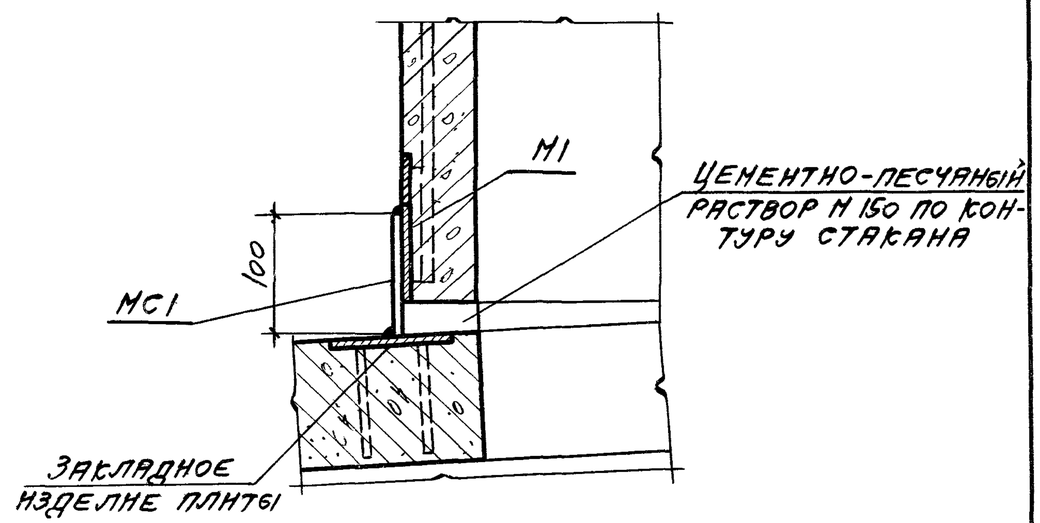

1-1 Узел А

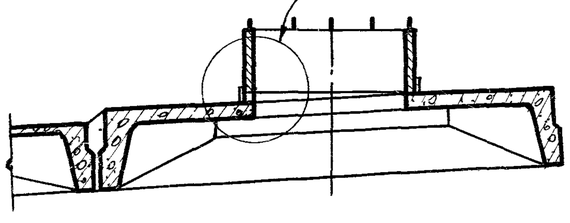

Марка соединительного изделия	Профиль, мм	Длина, мм	Расход материалов, кг	
			Стали	Цинка
МС1	-80×6	100	0,4	0,03

1. Верх стакана должен быть строго горизонтальным.
2. Сварку соединительных изделий МС1 с закладными изделиями стаканов М1 и плит производить электродами типа Э42-Т. Сварные швы $k_ш = 6$ мм, $l_ш = 90$ мм.
3. При зазоре между закладными изделиями стакана и плиты менее 2 мм допускается производить приварку М1 непосредственно к закладным изделиям плит (без соединительного изделия МС1).
4. Соединительные изделия МС1 во всех случаях металлизируются слоем цинка толщиной не менее 0,15 мм.
5. В процессе монтажа стаканов после сварки закладных и соединительных изделий сварные швы и участки изделий с нарушенным в результате сварки защитным покрытием должны быть дополнительно металлизированы.

ТА 1975	Примеры установки и крепления железобетонных стаканов к плитам покрытия	Серия 2.460-14	
		Выпуск 0	Лист 3