ГОСУДАРОТВЕННЫЙ КОМИТЕТ
ПО ГРАЖДАНСКОМУ СТРОИТЕЛЬСТВУ И АРХИТЕКТУРЕ
ПРИ ГОССТРОЕ СССР

16
ТЕМА 1-Т-17 ПО ПЛАНУ НИР 1974г.
НОРМАЛИ ПЛАНИРОВОЧНЫХ ЭЛЕМЕНТОВ
ОСНОВНЫХ ПОМЕЩЕНИЙ УНИВЕРМАГОВ

НОРМАЛИ

ОСНОВНЫХ ПЛАНИРОВОЧНЫХ ЭЛЕМЕНТОВ ЖИЛЫХ И ОБЩЕСТВЕННЫХ ЗДАНИЙ

ТОРГОВЫЕ ЗДАНИЯ

НП-3.1.2-75

УНИВЕРМАГИ

РАЗРАБОТАНЫ ЦНИИЭП ТОРГОВО-БЫТОВЫХ ЗДАНИЙ
И ТУРИСТСКИХ КОМПЛЕКСОВ С УЧАСТИЕМ
КИЕВ ЗНИИЭП, ПРИ МЕТОДИЧЕСКОМ РУКОВОДСТВЕ
ЦНИИЭП ЖИЛИЩА, ЦНИИЭП УЧЕБНЫХ ЗДАНИЙ
И КОНСУЛЬТАЦИИ МИНИСТЕРСТВА ТОРГОВЛИ СССР
И ЦИНОТУР ЦЕНТРОСОЮЗА

ОДОБРЕНЫ ГОСГРАЖДАНСТРОЕМ
ПРИКАЗ ОТ 8-VIII 1975 г. № 175

ЦЕНТРАЛЬНЫЙ ИНСТИТУТ ТИПОВОГО ПРОЕКТИРОВАНИЯ
ГОССТРОЯ СССР

Серия нормалей планировочных элементов жилых и общественных зданий разработана в развитие глав СНиП. Ведущие организации по выпуску серии нормалей - ЦНИИЭП жилища (директор института доктор архитектуры Б.Г.Рубаненко) и ЦНИИЭП учебных зданий (директор института доктор архитектуры Г.А.Градов).

В работе принимают участие институты:ЦНИИЭП зрелищных зданий, ЦНИИЭП торгово-бытовых зданий и туристских комплексов, ЦНИИЭП лечебно-курортных зданий, ЦНИИЭП гражданстрой,КиевЗНИИЭП,Гипроздрав,Союзспортпроект, МНИИТЭП Глав АПУ г.Москва,МИСИ им. Куйбышева.

Данный выпуск НП-3.I.2-75 " Нормали планировочных элементов основных помещений универмагов" выполнен по плану НИР Госгражданстроя 1974 года. Выпуск входит в серию нормалей планировочных элементов жилых и общественных зданий.

Методическое руководство авторским коллективом по разработке нормалей и их редактирование осуществляли: руководитель отдела норм, стандартов и каталогов ЦНИИЭП жилища кандидат архитектуры Д.Б. Хазанов, руководитель сектора нормализации и стандартизации планировочных элементов и оборудования кандидат архитектуры Е.С.Раева, руководитель сектора унификации ЦНИИЭП учебных зданий кандидат архитектуры Н.С.Богданов.

Выпуск НП-3.I.2-75 "Универмаги" разработан ЦНИИЭП торгово-бытовых зданий и туристских комплексов (директор института архитектор М.А.Орлов, зам. директора по научной работе кандидат архитектуры В.И.Музычкин, заведующий отделом типологии торговых зданий архитектор В.В.Вержбицкий) при участии КиевЗНИИЭП (директор института кандидат архитектуры А.И.Заваров, зам. директора по научной работе кандидат архитектуры М.И.Гречина, заведующий отделом архитектуры новых типов общественных зданий кандидат архитектуры В.И.Ежов, заведующий сектором торгово-бытовых зданий А.А.Гайдученя).

Руководители выпуска НП-3.I.2-75 архитектор Г.А.Тюленева, инженер Т.Н.Полякова.

Авторы листов: архитектор Г.А.Тюленева (листы I-3, 6-8, II, I3, 42-44, 57, 74), архитектор Н.С.Моспан (листы 4, I4-25, 75-77), архитектор Т.А.Тюрина (листы 5,26-33,40, 4I, 58-68), архитектор Я.Я.Сычевский (листы 34-39, 69-73), инженер Т.Н. Полякова (листы I2, 45-56, 80), инженер Г.В.Иванова (листы 9, I0, 8I, 82), инженер Т.С. Максимова (листы 78, 79), архитектор Б.В. Дмитриев (лист 83).

Графическое оформление выпуска выполняли: В.В.[illegible] , Г.Н.Крылова, Б.Г.Киселев, Л.Н.Назарова, А.В.Тод.

Нормали одобрены секцией НТС ЦНИИЭП торгово-бытовых зданий и туристских комплексов (протокол № 4 от 25 декабря 1974 года).

Нормали одобрены Госгражданстроем (приказ № I75 от 8 августа 1975 года).

Нормали содержат иллюстрированное изложение нормативных требований к планировке элементов зданий и их оборудованию на основе прогрессивных функциональных и технических требований и являются справочным пособием по проектированию.

Нормали предназначены для архитекторов, инженеров, техников, преподавателей, студентов архитектурных, строительных и торговых ВУЗов и техникумов, а также работников торговли.

Отзывы и замечания по нормалям просьба направлять по адресам:

I. I27434,Москва, И-434, Дмитровское шоссе, 9, корп. "Б". Центральный научно-исследовательский и проектный институт типового и экспериментального проектирования жилища (ЦНИИЭП жилища). Отдел норм,стандартов и каталогов.

2. I03001,Москва, К-I, Вспольный пер,I6, ЦНИИЭП торгово-бытовых зданий и туристских комплексов. Научное отделение. Отдел типологии торговых зданий.

Заявки на приобретение выпусков Нормалей следует направлять в Центральный институт типового проектирования по адресу: I25878,Москва,А-445, Смольная ул. 22.

П Р Е Д И С Л О В И Е

Нормали планировочных элементов универмагов входят в состав серии нормалей элементов планировки и оборудования жилых и общественных зданий и сооружений.

Целью разработки нормалей является внедрение в типовое проектирование и строительство прогрессивных функциональных и технических решений на основе действующих норм проектирования (СНиП), Государственных стандартов, Единой модульной системы в строительстве (глава СНиП П-А.4-62), унифицированных параметров, с учетом действующих каталогов строительных изделий, мебели и оборудования и перспективных типов крупнопанельных и каркасных конструкций.

В законченном виде серия нормалей будет содержать унифицированные объемно-планировочные решения помещений, соответствующие номенклатуре типов массовых жилых и общественных зданий.

Подготавливаемая для издания серия нормалей состоит из следующих глав:

1. Нормали основных помещений жилых зданий.
2. Нормали основных помещений зданий учебно-воспитательного назначения.
3. Нормали основных помещений торговых зданий и предприятий общественного питания.
4. Нормали основных помещений предприятий бытового обслуживания.
5. Нормали основных помещений зданий зрелищного, культурно-просветительного назначения и спортивных сооружений.
6. Нормали основных помещений зданий лечебно-оздоровительного назначения и массового отдыха.
7. Нормали основных помещений зданий научно-исследовательских институтов, проектных организаций и административных зданий.

Нормали выходят в свет отдельными выпусками по разделам: жилые дома, гостиницы, общежития, дома для престарелых, детские ясли-сады, школы, профессионально-технические училища, средние и высшие учебные заведения, торговые здания, столовые, помещения предприятий бытового обслуживания, клубы, спортивные сооружения различного назначения, административные здания и др.

Для маркировки разделов приняты следующие буквенные и цифровые обозначения: НП – нормали планировочные; следующие цифры означают: первая – порядковый номер главы, охватывающий ряд зданий, объединяемых по однородным функциональным признакам, вторая – порядковый номер раздела, включающего определенный вид зданий, третья – порядковый номер подраздела, включающего типы зданий. После дефиса указан год утверждения нормалей.

Например, маркой НП – 3.I.2-75 обозначено:

НП – нормали планировочные;

3 – нормали основных помещений торговых зданий и предприятий общественного питания;

I – торговые здания;

2 – универмаги;

75 – год издания.

Внутри каждого выпуска нормалей листы альбома имеют свои порядковые номера.

При разработке нормалей учитывались следующие условия:

– габариты человека и групп людей в различных рабочих положениях;

– функциональные и технологические процессы, связанные с приемкой, хранением и продажей товаров и работой механизмов и оборудования;

– строительные нормы площади, естественной и искусственной освещенности;

– каталоги и рекомендации по типам и габаритам технологического оборудования и мебели;

– противопожарные требования к ширине и длине эвакуационных путей;

– правила техники безопасности при размещении технологического оборудования.

В полный состав нормали планировочного элемента входят:

I. Схема функциональной взаимосвязи в соответствии с общей объемно-планировочной структурой зданий.

2. Исходные данные, основные нормативы.

3. Исходные габариты, антропометрические данные.

4. Номенклатура мебели и оборудования (со ссылками на соответствующие каталоги).

5. Типы и габариты оборудования и мебели со схематическими чертежами и размерами.

6. Основные функциональные рабочие зоны с размещением оборудования и мебели.

7. Габаритная схема помещения или объемно-планировочного элемента с расположением оборудования и мебели с указанием их размеров и минимальных нормативных расстояний между предметами мебели и оборудования.

8. Планировка помещений применительно к основным конструктивным системам и унифицированным модульным параметрам.

9. Требования к отделке помещений.

На чертежах оборудования указаны основные габаритные размеры. На схемах планировочных узлов и на общих габаритных схемах указываются две категории размеров:

а) размеры элементов оборудования и отдельные твердо установленные параметры;

б) минимальные размеры со знаком " $\geqslant$ " (т.е. более или равно) расстояний между оборудованием.

Ширина и длина помещений на габаритных схемах также являются минимальными и указываются со знаком " $\geqslant$ ". На некоторых листах минимальные размеры оговорены специальным примечанием, в этом случае знак " $\geqslant$ " опущен.

На схемах планировки помещений, разработанных применительно к основным конструктивным системам, указаны унифицированные модульные параметры, соответствующие главе СНиП П-А.4-62 "Единая модульная система. Основные положения проектирования" с учетом опыта проектирования и рекомендаций научно-исследовательских институтов. В связи с этим на чертежах приводятся точные размеры всех элементов планировки и привязки конструктивных элементов к модульным разбивочным осям.

Размеры на чертежах планировочных элементов указаны в см, размеры на чертежах оборудования – в мм.

Выпуск НП-3.I.2-75 "Универмаги" является пособием по проектированию и реконструкции универмагов самообслуживания в городах и сельских населенных пунктах.

Нормали разработаны с учетом требований СНиП П-К.7-70 "Магазины. Нормы проектирования", СНиП П-А.5-70 " Противопожарные нормы проектирования зданий и сооружений", СНиП П-К.2-72 "Общественные здания и сооружения. Нормы проектирования"/ Общая часть/, а также в соответствии с "Номенклатурой типов магазинов".

Разработка данного выпуска проведена на основе материалов научно-исследовательских работ, натурных обследований, обобщения опыта проектирования и эксплуатации передовых предприятий государственной торговли и потребительской кооперации, с учетом рекомендаций, полученных от практических работников.

Выпуск включает нормали планировочных элементов двух основных групп помещений универмага:

I. Торговые помещения (торговые залы, помещения для обслуживания покупателей).

П. Помещения для приемки и хранения товаров и помещения для подготовки товаров к продаже (кладовые, разгрузочные, помещения для подготовки товаров к продаже).

Нормали основных помещений разработаны на примерах универмагов для городов и поселков городского типа торговой площадью I650, 2I50, 3500, 4500 м^2 и для сельских населенных мест – торговой площадью 400, 650 и I000 м^2.

ТОРГОВЫЕ ПОМЕЩЕНИЯ

Торговые залы

Функционально-технологические габаритные схемы торговых залов разработаны, исходя из требований к организации продажи большинства товаров методом самообслуживания, параметров торгового оборудования и нормативных проходов в торговых залах. При самообслуживании покупатели должны иметь свободный доступ к товарам, открыто выложенным на торговом оборудовании, самостоятельно их отбирать, а оплату покупок производить в линиях оборудования или в поэтажных расчетных узлах. Не исключается возможность частичного обслуживания покупателей через прилавки (продажа мехов, ювелирных изделий).

Торговые залы решены с учетом:

– организации рациональных направлений потоков покупателей;

– обеспечения кратчайших путей товаров из помещений хранения и подготовки товаров к продаже к торговому оборудованию;

– создания хороших просматриваемости и удобства ориентации покупателей в торговом зале.

Ширина основных проходов и эвакуационных выходов рассчитаны исходя из:

– количества покупателей, находящихся в торговых секциях и эвакуирующихся по данному основному проходу;

– предельно-допустимого времени эвакуации из торгового зала в зависимости от вида товаров.

В результате расчетов получено предельное удаление торговых мест от входов и определены количество и параметры эвакуационных выходов.

Основные проходы для покупателей в нормальных условиях эксплуатации универмага являются основными путями эвакуации людских потоков в аварийных условиях.

Для городских универмагов распределение площади торговых залов непродовольственных товаров приведена по ассортиментным комплексам (товары для мужчин, товары для женщин и т.д.).

Размещение торгового оборудования принято в виде линий различной протяженности. С поэтажными узлами расчета разработаны торговые залы универмагов торговой площадью 400, 650, I000,

1650,3500,4500 м^2.

В качестве примера организации расчета за покупки в линиях оборудования приведены нормали торговых залов непродовольственных товаров универмагов торговой площадью 650,1000,2150 м^2. Для универмагов торговой площадью 650,100,1650 м^2 даны нормали отделов продовольственных товаров с самостоятельным узлом расчета. На одного кассира-контролера принято 80-100 м^2 площади торгового зала.

Отдел заказов

Нормали помещений отдела заказов разработаны с учетом функциональной взаимосвязи этих помещений с торговыми залами универмага по продаже непродовольственных и продовольственных товаров с кафетерием и с помещениями для приемки и хранения товаров и помещениями для подготовки товаров к продаже.

Для универмагов торговой площадью 3500, 4500 м^2 даны два варианта решения отдела заказов. В первом варианте фасовка, комплектация, хранение и выдача заказов производится в помещениях отдела заказов. Во втором варианте фасовка продуктов для отдела заказов предусмотрена в помещениях подготовки товаров к продаже магазина и непосредственно связана с комплектовочной отдела заказов ленточным транспортером.

Кафетерий

При нормализации помещений кафетерия учитывалась функциональная взаимосвязь зала кафетерия с торговым залом универмага, залом приема и выдачи заказов и помещениями для приемки и хранения товаров.

Нормали планировочных элементов кафетерия выполнены с учетом ограниченного ассортиментного минимума продуктов, реализация которых не связана с тепловой обработкой.

Зал демонстрации новых товаров

Зал демонстрации новых товаров предусматривается в универмагах торговой площадью 3500 м^2 и более. Он может быть запроектирован как составная часть торгового зала в виде самостоятельной функциональной зоны, которая может быть использована для различного назначения (организации новогодних и сезонных базаров,демонстрации новых товаров, мод и пр.) или в отдельном помещении, имеющем доступ из торгового зала.

Для универмагов торговой площадью 3500 м^2, 4500 м^2 нормаль решена в первом варианте, имея в виду показ образцов новых товаров только на стационарном оборудовании.

Отдел раскроя тканей

Отдел раскроя тканей предусматривается в универмагах торговой площадью 1000 м^2 и более.

Нормали отдела раскроя тканей разработаны с учетом его взаимосвязи с отделом продажи тканей и возможностью размещения как в отдельном помещении, так и на площади торгового зала. Нормаль помещения (или площади) включает рабочее место мастера и место отдыха (ожидания) для покупателей.

Отдел продажи товаров в кредит

Нормали отдела продажи товаров в кредит являются функциональной зоной, расположенной, как правило, в торговом зале.

Мастерская по подгонке готового платья

Мастерская оборудуется швейными машинами, рабочим столом, столом для утюжки,вешалами.

Мастерскую следует размещать в отдельном помещении в зоне подготовки товаров к продаже и предусматривать ее взаимосвязь с отделом продажи готового платья.

Мастерская по подгонке готового платья предусматривается в универмагах торговой площадью 1000 м^2 и более.

ПОМЕЩЕНИЯ ДЛЯ ПРИЕМКИ И ХРАНЕНИЯ ТОВАРОВ И ПОМЕЩЕНИЯ ДЛЯ ПОДГОТОВКИ ТОВАРОВ К ПРОДАЖЕ

Кладовые

При разработке нормалей кладовых учтены следующие основные требования:

- укрупнение помещений за счет совместного хранения товаров допустимого соседства;
- возможность хранения товаров по комплексам;
- оптимальные условия хранения товаров при соблюдении размеров проходов для работы с погрузочно-разгрузочным оборудованием;
- максимальная механизация трудоемких работ.

В нормалях применено следующее [illegible] оборудование:

от зоны разгрузки до склада - [illegible] электроштабелеры и электропогрузчики;

в складах - электропогрузчики, электротелеги, краны - штабелеры, автоматические конвейерные установки.

Даны предложения по применению оборудования, находящегося в стадии эксперимента.

Разгрузочные помещения

Разгрузочные помещения предусматриваются в универмагах торговой площадью 1650 м^2 и более.

Нормали разгрузочных помещений выполнены с учетом приемки товаров с раздельными местами для разгрузки непродовольственных и продовольственных товаров. В общем числе разгрузочных мест предусматривается одно разгрузочное место для приемки трейлера или грузового автомобиля с прицепом. На одно разгрузочное место принято 72 м^2.

Помещения для подготовки товаров к продаже

В данном выпуске нормалей разработаны помещения гладильной и мастерских для подготовки к продаже электро и радиотоваров. Предусмотрены их взаимосвязь с кладовыми и торговыми залами.

Номенклатура торгового оборудования, используемого в данном выпуске "Нормалей", принята в соответствии со следующими материалами:

1) Единая номенклатура мебели общественных зданий массового строительства. М. 1971.

2) Универсальное торговое оборудование. Типовой проект 70-031/Ш К/1.Гипроторг. М.1974.

3) Секционное модулированное оборудование для предприятий общественного питания. Типовой проект 70-031/0.Гипроторг. М.1971.

4) Отраслевой каталог. Оборудование для предприятий торговли и общественного питания. Часть II.Торговое холодильное оборудование. ЦНИИТЭИлегпищемаш. М.1973.

5) Каталог торгового оборудования для магазинов.Центросоюз. М. 1973.

6) ГОСТы 18310.2-73, 18310.3-73, 18310.4-73, 18310.1-72, 17524.5-72, 17524.1-72, 14757-69 (с 1.1.1976 г. 14757-74).

Предлагаемое оборудование может быть заменено в связи с внедрением новых типов секционного и контейнерного оборудования.

Конструктивно-планировочные схемы

Здания универмагов выполняются в полносборных каркасно-панельных конструкциях с сеткой колонн в вариантах 6х6, 9х9м, 6х9 м, 6х12 м.

Сетки опор 6х6 м и 6х12 м являются типовыми. Конструкции стоек,ригелей, плит перекрытий, ограждающих стен и диафрагм жесткости изготавливаются по типовым сериям на заводах железобетонных изделий.

ЦНИИЭП торгово-бытовых зданий и туристских комплексов разрабатывает серию конструкций с сеткой 9х9 м.

Полезная нагрузка на перекрытия в торговых залах 400 кг/м^2, в кладовых - до 800 кг/м^2.

Высота наземных этажей универмагов принимается 4,2 м от пола до пола, высота подвальных этажей - не менее 2,4 м в чистоте.

Отделка помещений

В данных нормалях изложены рекомендации по применению различных материалов для покрытия полов, отделке стен и потолков.

С учетом эксплуатационных характеристик подбирались материалы, обеспечивающие долговечность и минимальную величину эксплуатационных расходов и хорошо зарекомендовавшие себя на ряде экспериментальных объектов.

Кратко изложены рекомендации по цвету и фактуре отделки помещений.

Данный выпуск нормалей может быть использован при разработке проектов универмагов различной торговой площади.

Руководители выпуска: Г.А.Тюленева
Г.Н.Полякова

УСЛОВНЫЕ ОБОЗНАЧЕНИЯ К ЧЕРТЕЖАМ ВЫПУСКА

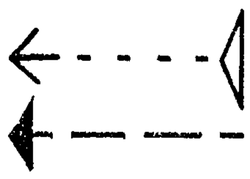

движение покупателей

движение товаров

основные проходы для покупателей в торговых залах / на схемах зонирования/

граница ассортиментных комплексов

КОМПЛЕКСЫ (I) "ТОВАРЫ ДЛЯ МУЖЧИН", (II) "ТОВАРЫ ДЛЯ ЖЕНЩИН", (III) "ТОВАРЫ ДЛЯ ДЕТЕЙ", (IV) "ТОВАРЫ ДЛЯ ДОМА", (V) " КУЛЬТУРА В БЫТУ", (VI) "ТОВАРЫ ДЛЯ СПОРТА,ТУРИЗМА,ИГР И ОТДЫХА", (VII) "ТОВАРЫ ДЛЯ ШИТЬЯ И ВЯЗАНИЯ", (VIII) ОТДЕЛ ПРОДОВОЛЬСТВЕННЫХ ТОВАРОВ

ПЕРЕЧЕНЬ ЛИСТОВ ВЫПУСКА НП-3.I.2-75

"Нормали планировочных элементов помещений универмагов"

ОБЩАЯ ЧАСТЬ

I Схема взаимосвязи основных групп помещений
2 Антропометрические размеры
3-6 Номенклатура технологического оборудования
7-I0 Торговое оборудование. Типы и габариты
II-I2 Функциональные размеры проходов в торговом зале

ТОРГОВЫЕ ПОМЕЩЕНИЯ

I3 Схема взаимосвязи помещений.Структура торговой площади
ТОРГОВЫЕ ЗАЛЫ универмага торговой площадью I650 м^2
I4 Пример зонирования площади торговых залов по ассортиментным комплексам
I5-I7 Функционально-технологические габаритные схемы:
Комплексы "Товары для дома","Товары для спорта, туризма,игр и отдыха"
Комплексы "Товары для женщин","Товары для мужчин" "Товары для детей","Культура в быту","Товары для шитья и вязания"
Отдел продовольственных товаров
I8 Конструктивно-планировочные схемы.Сетка 6х6 м
I9-20 Конструктивно-планировочные схемы. Сетка 6х9м
ТОРГОВЫЕ ЗАЛЫ универмага торговой площадью 2150 м^2
2I Пример зонирования площади торговых залов по ассортиментным комплексам
22-23 Функционально-технологические габаритные схемы:
Комплексы "Товары для спорта,туризма,игр и отдыха", "Культура в быту","Товары для дома"
Комплексы "Товары для женщин","Товары для шитья и вязания"
24 Конструктивно-планировочная схема. Сетка 6х6 м
25 Конструктивно-планировочная схема. Сетка 9х9 м
ТОРГОВЫЕ ЗАЛЫ универмага торговой площадью 3500 м^2
26 Пример зонирования площади торговых залов по ассортиментным комплексам
27-30 Функционально-технологические габаритные схемы:
Комплексы "Товары для дома","Культура в быту"
Комплекс "Товары для шитья и вязания"
Комплекс "Товары для женщин"
Отдел продовольственных товаров
3I-32 Конструктивно-планировочные схемы.Сетка 6х6 м
33 Конструктивно-планировочная схема.Сетка 6хI2 м
ТОРГОВЫЕ ЗАЛЫ универмага торговой площадью 4500 м^2
34 Пример зонирования площади торговых залов по ассортиментным комплексам
35-37 Функционально-технологические габаритные схемы:
Комплексы "Культура в быту","Товары для дома"
Комплекс "Товары для спорта,туризма,игр и отдыха"
Комплекс "Товары для шитья и вязания"
38-39 Конструктивно-планировочные схемы. Сетка 6хI2м
40 ОТДЕЛ ЗАКАЗОВ. Схема взаимосвязи помещений. Функциональные зоны
4I Отдел заказов.Функционально-технологические габаритные схемы
42 КАФЕТЕРИЙ. Схема взаимосвязи помещений. Функциональные зоны
43 Кафетерий.Функционально-технологические габаритные схемы
44 ПОМЕЩЕНИЯ ДЛЯ ОБСЛУЖИВАНИЯ ПОКУПАТЕЛЕЙ.Примеры габаритных схем

УНИВЕРМАГИ СЕЛЬСКИЕ

45 ТОРГОВЫЕ ПОМЕЩЕНИЯ.Схема взаимосвязи помещений. Структура торговой площади
46 ТОРГОВЫЕ ЗАЛЫ.Пример зонирования площади торговых залов
ТОРГОВЫЙ ЗАЛ универмага торговой площадью 400 м^2
47 Функционально-технологическая габаритная схема
48 Конструктивно-планировочная схема
ТОРГОВЫЙ ЗАЛ универмага торговой площадью 650 м^2
49-50 Функционально-технологические габаритные схемы
5I-52 Конструктивно-планировочные схемы
ТОРГОВЫЙ ЗАЛ универмага торговой площадью I000 м^2
53-54 Функционально-технологические габаритные схемы
55-56 Конструктивно-планировочные схемы

ПОМЕЩЕНИЯ ДЛЯ ПРИЕМКИ И ХРАНЕНИЯ ТОВАРОВ И ПОМЕЩЕНИЯ ДЛЯ ПОДГОТОВКИ ТОВАРОВ К ПРОДАЖЕ

57 Схема взаимосвязи помещений.Структура площадей
КЛАДОВЫЕ универмага торговой площадью I650 м^2
58-59 Функционально-технологические габаритные схемы:
Кладовая комплексов "Товары для дома","Товары для спорта,туризма,игр и отдыха"
Кладовая комплексов "Товары для детей","Товары для женщин","Товары для мужчин","Товары для шитья и вязания","Культура в быту"
60 Конструктивно-планировочная схема. Сетка 6х6 м
КЛАДОВЫЕ универмага торговой площадью 2150 м^2
6I-63 Функционально-технологические габаритные схемы:
Кладовая комплекса "Товары для шитья и вязания"
Кладовая комплексов "Товары для мужчин" и "Товары для женщин"
Кладовая комплексов "Товары для дома","Культура в быту","Товары для спорта,туризма,игр и отдыха"
64 Конструктивно-планировочная схема.Сетка 6х9 м
КЛАДОВЫЕ универмага торговой площадью 3500 м^2
65-67 Функционально-технологические габаритные схемы:
Кладовая комплексов "Товары для спорта,туризма, игр и отдыха","Товары для шитья и вязания"
Кладовая комплексов "Товары для женщин","Товары для мужчин"
Кладовая комплексов "Товары для дома" и "Культура в быту"
68 Конструктивно-планировочная схема.Сетка 6х6 м
КЛАДОВЫЕ универмага торговой площадью 4500 м^2
69-72 Функционально-технологические габаритные схемы:
Кладовая комплекса "Товары для шитья и вязания"
Кладовая комплексов "Культура в быту","Товары для спорта,туризма,игр и отдыха","Товары для дома" (без товаров бытовой химии)
Кладовая комплекса "Товары для мужчин"
Кладовая комплекса "Товары для женщин"
73 Конструктивно-планировочная схема. Сетка 6хI2 м
74 РАЗГРУЗОЧНЫЕ. Функциональные зоны.Функционально-технологическая габаритная схема
75 Разгрузочные. Функционально-технологические габаритные схемы
76-77 Разгрузочные. Конструктивно-планировочные схемы
78 ПОМЕЩЕНИЯ ДЛЯ ПОДГОТОВКИ ТОВАРОВ К ПРОДАЖЕ.Функциональные зоны.Мастерские радиотоваров и электротоваров
79 Гладильная. Функционально-технологические габаритные схемы

УНИВЕРМАГИ СЕЛЬСКИЕ

80 ПОМЕЩЕНИЯ ДЛЯ ПРИЕМКИ И ХРАНЕНИЯ ТОВАРОВ И ПОМЕЩЕНИЯ ДЛЯ ПОДГОТОВКИ ТОВАРОВ К ПРОДАЖЕ. Схема взаимосвязи помещений.Структура площадей.
8I КЛАДОВЫЕ универмага торговой площадью 400 м^2 и 650 м^2 Функционально-технологические габаритные схемы
82 КЛАДОВЫЕ универмага торговой площадью I000 м^2 Функционально-технологические габаритные схемы
83 ОТДЕЛКА ПОМЕЩЕНИЙ
84-85 ПРИМЕР ПЛАНИРОВКИ ГРУПП ПОМЕЩЕНИЙ С ПРИМЕНЕНИЕМ НОРМАЛЕЙ

УНИВЕРМАГИ

СХЕМА ВЗАИМОСВЯЗИ ОСНОВНЫХ ГРУПП ПОМЕЩЕНИЙ

1

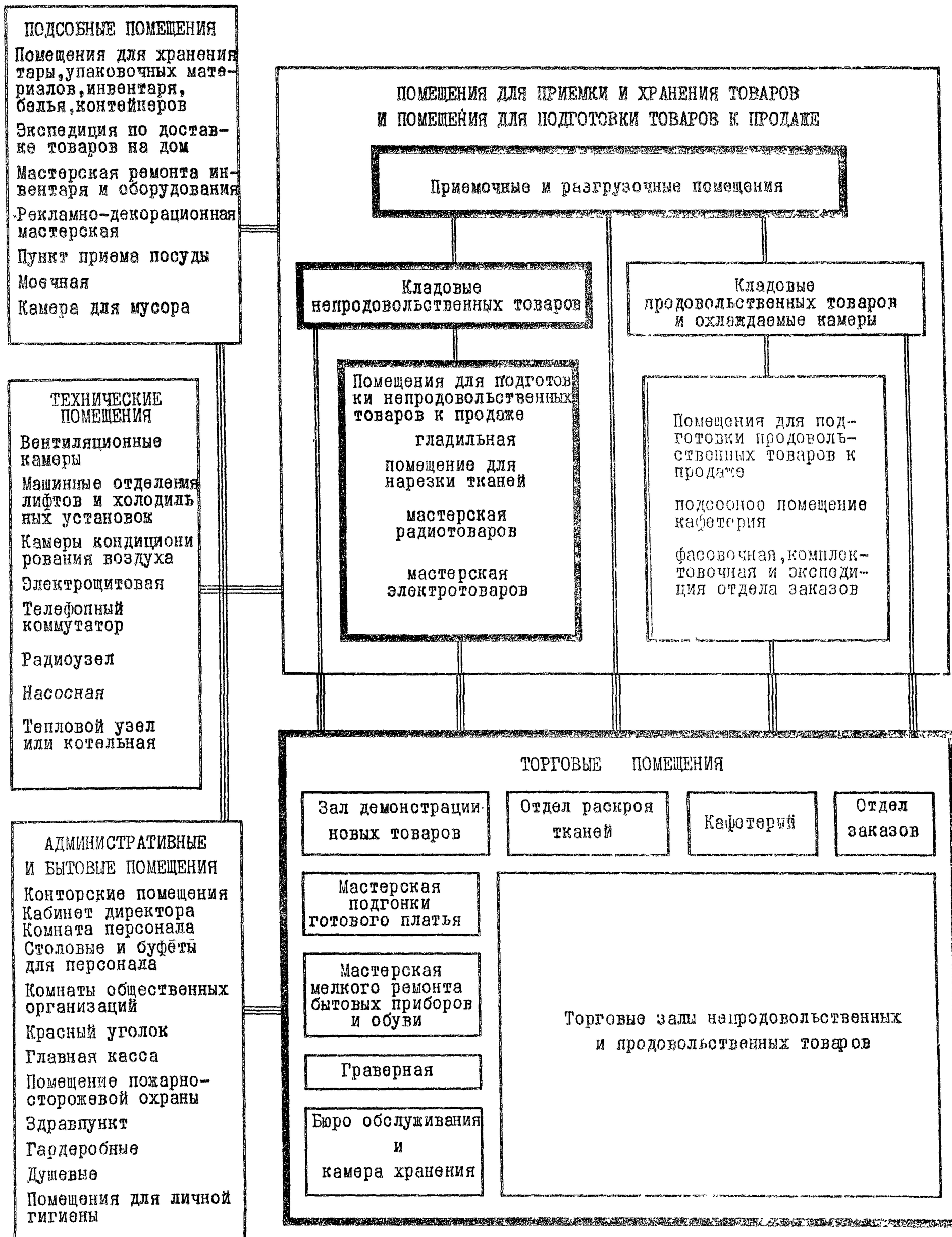

Нормализуемые помещения

СРЕДНИЕ ГАБАРИТЫ ФИГУРЫ ЧЕЛОВЕКА

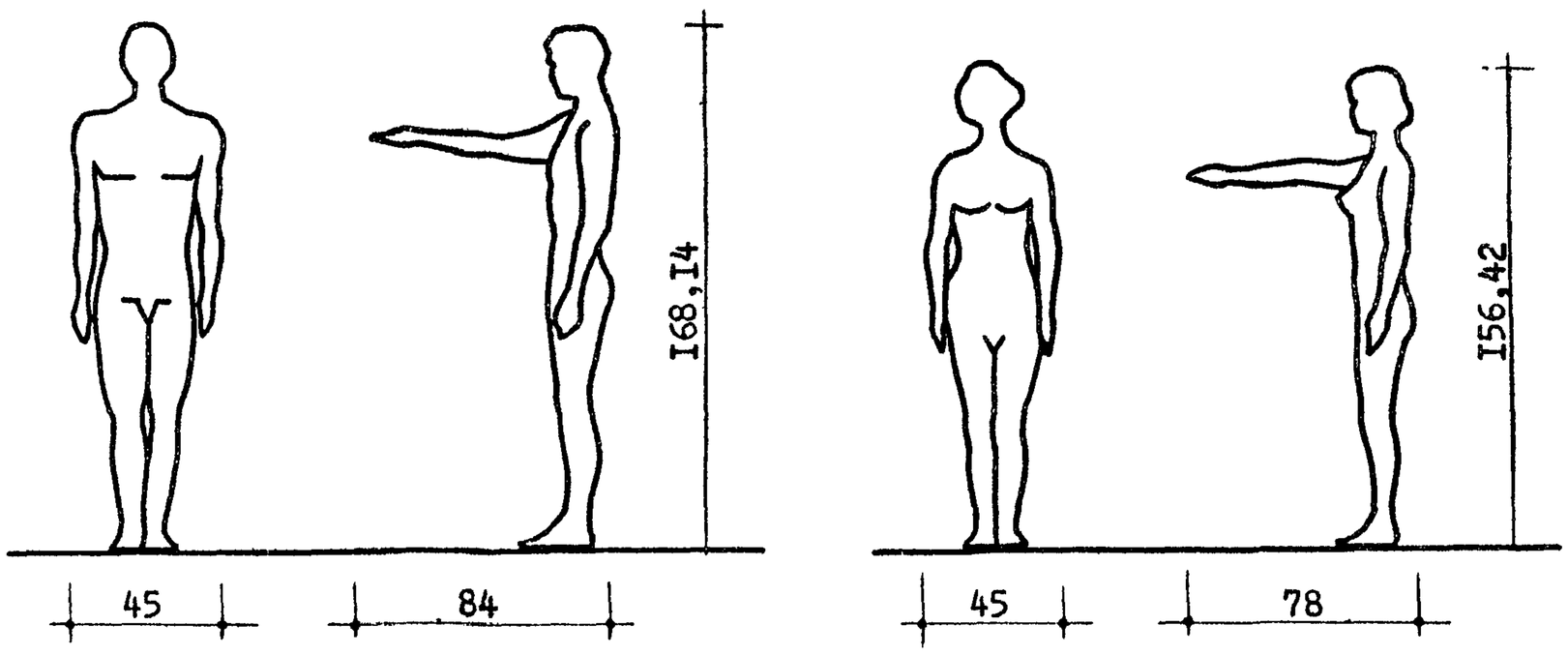

Примечание. Антропометрические данные приведены из книги "Размерная типология населения с основами анатомии и морфологии" авторы Г.Н.Дунаевская,Е.Б.Кобякова, Г.Ф.Ивлева.Москва, Легкая индустрия.1973.

ПОКУПАТЕЛИ В ТОРГОВОМ ЗАЛЕ

с грузом (с корзинкой, чемоданом, свертком) | без груза | с тележкой | у охлаждаемого прилавка-витрины

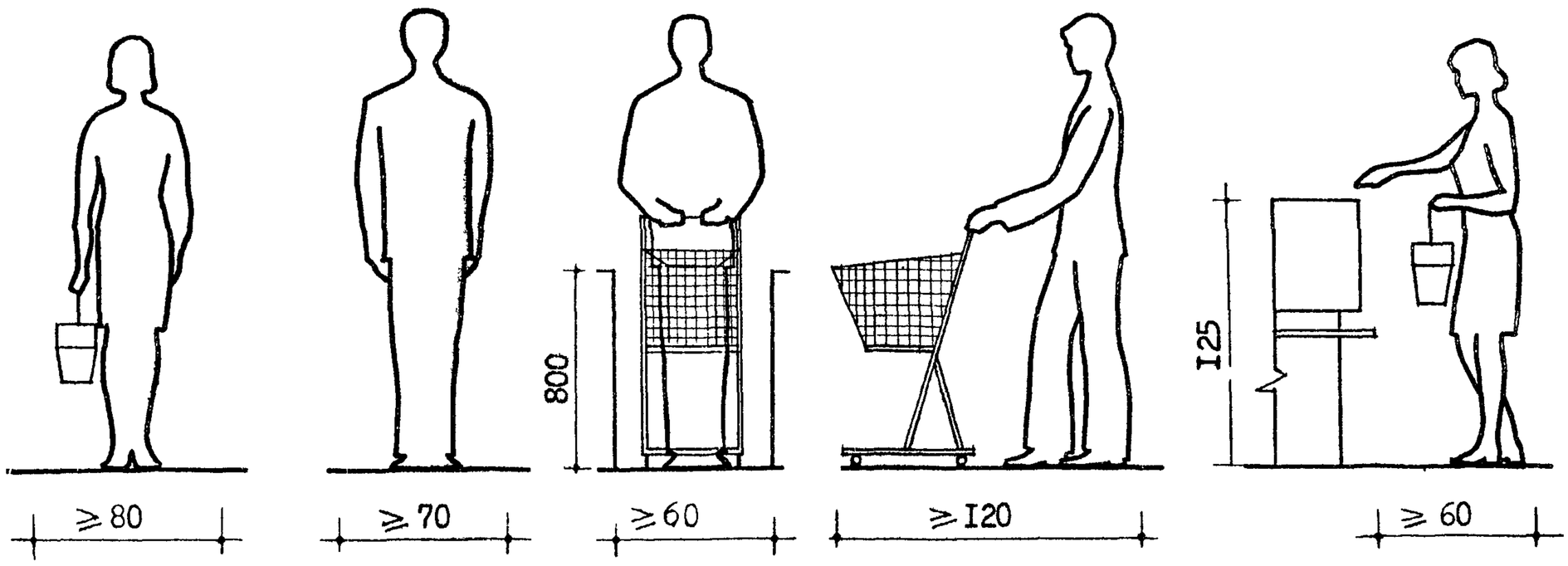

у горки для продажи овощей и фруктов | у непродовольственной горки | у одноярусного вешала | на обувной банкетке

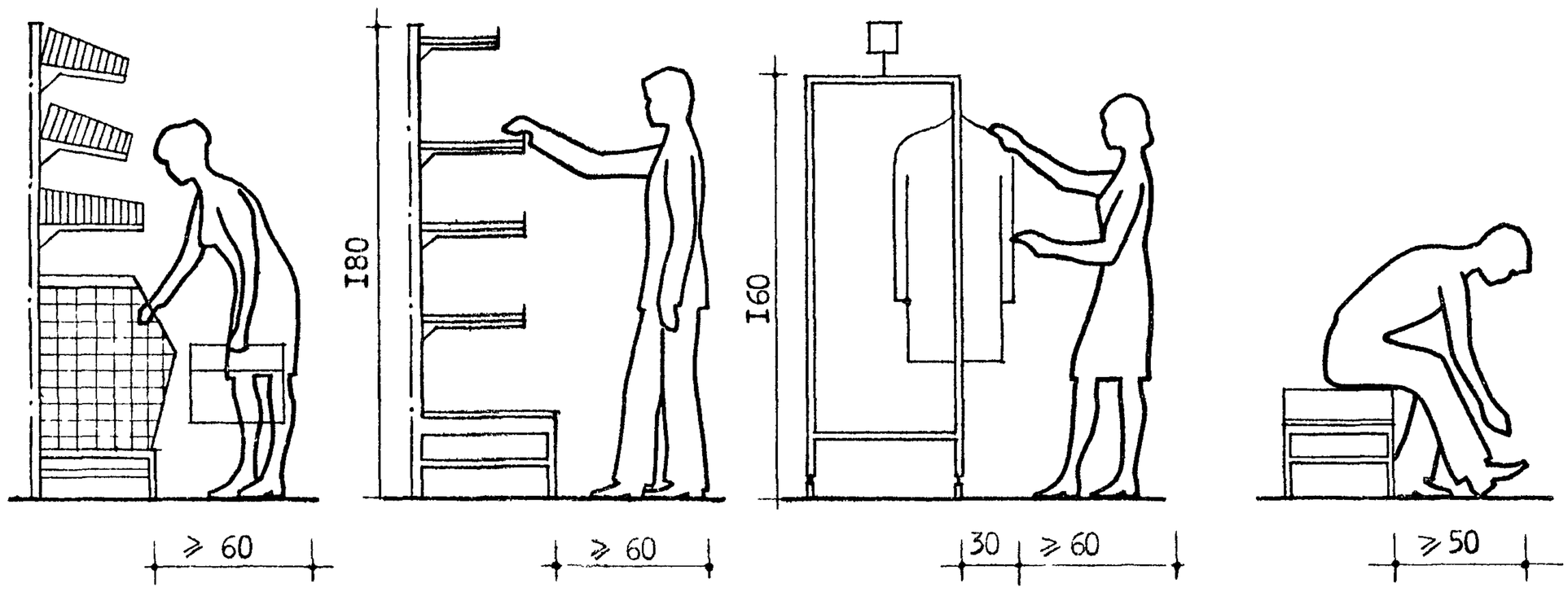

I. ОБОРУДОВАНИЕ ТОРГОВЫХ ЗАЛОВ И ПОМЕЩЕНИЙ ДЛЯ ОБСЛУЖИВАНИЯ ПОКУПАТЕЛЕЙ

№ по плану	Наименование оборудования и мебели	Тип или марка	Габаритные размеры в мм	Техническая характеристика: Установочная площадь ($м^2$)	Техническая характеристика: Площадь экспозиций ($м^2$)	Техническая характеристика: Фронт реализации (м)	Завод-изготовитель, типового проекта, ГОСТ,а
I	2	3	4	5	6	7	8
I	Островная горка для продажи промышленных и продовольственных товаров	I830	930xII60xI800	I,I	3,7	I,86	Типовой проект 70-03I/II К/I Гипроторга
2	Островная горка для продажи промышленных и продовольственных товаров	I802	930xII60xI800	I,I	3,6	I,86	
3	Островная горка с перфощитами для выставки-продажи всех товаров	I8I4	930xII60xI800	I,I	2,8	I,86	
4	Торцевой щит к островным горкам, предназначенным для выставки-продажи промышленных и продовольственных товаров	I846	II60x550xI800	0,5	I,8	I,I6	
5	Островная горка для кассового аппарата	I828	930xII60xI800	I,I	-	-	
6	Островная горка для выставки-продажи косынок, шарфов	I806	930xII60xI800	I,I	3,6	I,86	
7	Островная горка для продажи мужских сорочек, кроя, конфекций	I8I0	930xII60xI800	I,I	3,7	I,86	
8	Островная горка для выставки-продажи носков, галстуков, косынок, кашне, бижутерии	I8I2	930xII60xI800	I,I	3,6	I,86	
9	Островная горка для продажи чулок	I8I3	930xII60xI800	I,I	3,6	I,86	
I0	Вечало однорусное двухстороннее без зеркала, для выставки продажи готового платья	I603	900x700xI600	0,63	2,8	I,8	
II	Вечало однорусное двухстороннее с зеркалом для выставки-продажи готового платья	I602	900x700xI600	0,63	2,9	I,8	
I2	Примерочная кабина для примерки верхней одежды	200I	I200xI220x2000	I,4	-	-	
I3	Прилавочная горка для выставки-продажи мужских и женских головных уборов	22I8	930x6I0x2200	0,5	2,0	0,93	
I4	Островная горка для выставки-продажи тканей	I807	930xII60xI800	I,I	2,8	I,86	
I5	Пристенная горка с выдвижной полкой для выставки-продажи тканей в рулонах и листовой бумаги	2208	930x6I0x2200	0,5	2,7	0,93	
I6	Стол-стенд для выставки мелких тканей	0808	900x750x850	0,7	0,7	I,8	
I7	Прилавок для нарезки тканей и отпуска товаров	080I	900x750x850	0,7	-	0,9	
I8	Островная горка для выставки-продажи дамского белья, брюк	I8I7	930xII60xI800	I,I	3,6	I,86	
I9	Островная горка для выкладки грампластинок, тетрадей, электролампочек, ручек	I822	930xII60xI800	I,I	2,8	I,86	
20	Островная горка для продажи обуви	I8I5	930xII60xI800	I,I	5,9	I,86	
2I	Пристенная горка для продажи обуви	22I5	930x6I0x2200	0,5	3,0	0,93	
22	Бегалотка-скамья для примерки обуви или стенд для чемоданов	0408	900x450x450	0,4	0,4	I,8	
23	Витрина для выставки и продажи различных промышленных товаров	I847	900x550xI800	0,5	2,2	0,9	
24	Островная горка для выставки-продажи мужских и женских головных уборов	I8I8	930xII60xI80				
25	Стол для упаковки товаров покупателями	0809	900x550x850	0,5	-	-	
26	Горка для продажи лодочных моторов, полотеров, пылесосов	I207	930x6I0xI200	0,56	0,56,	0,93	
27	Пристенная горка для продажи грампластинок, пряжи, тетрадей и электролампочек	2222	930x6I0x2200	0,56	I,9	0,93	
28	Островная горка для продажи игрушек, мячей, инструментов, скобяных и продовольственных товаров	I825	930xI260xI800	I,I7	3,0	I,86	
29	Тумбочка для продавца-консультанта	I00I	550x430xI000	0,23	-	-	
30	Помост для показа и продажи стиральных машин, комбайнчиков, пылесосов	0II7	800x800xI50	0,64	0,6	0,8	
3I	Прилавок с пультом для выставки-продажи сувенирных изделий сувениров	0807	900x750x850	0,67	0,6	0,9	
32	Пристенная горка для выставки-продажи сувениров подарков, хрусталя, посуды	224I	930x700x2200	0,65	I,8	0,93	
33	Тележка для телевизоров	0904	550x697x935	0,38	0,3	0,55	
34	Островная горка для выставки-продажи музыкальных инструментов	I835	930xII60xI800	I,I	2,7	I,86	
35	Островная горка для выставки-продажи чугунниц, радио-деталей, мелкой галантереи	I836	930xII60xI800	I,I	I,6	I,86	
36	Пристенная горка для выставки-продажи юбок, трикотажа, конфекций	22II	930x6I0x2200	0,56	I,5	0,93	
37	Прилавок для выставки-продажи разных товаров	0803	900x750x850	0,67	0,6	0,9	

1	2	3	4	5	6	7	8
38	Пристенная горка с перфопанелями для выставки-продажи продовольственных и промышленных товаров	2214	930x610x2200	0,56	2,2	0,93	
39	Прилавок для кассира	0802	900x750x850	0,67	-	-	
40	Пристенная горка для кассового аппарата	2228	930x610x2200	0,56	-	-	
41	Пристенная горка для выставки-продажи продовольственных и промышленных товаров	2201	930x610x2200	0,56	1,4	0,93	
42	Прилавок для просушивания грампластинок	0805	900x750x850	0,67	-	-	
43	Островная горка для продажи чемоданов	1805	930x1160x1800	1,1	2,0	1,86	Типовой проект 70-031/8 К/1 Гипроторга
44	Островная горка для продажи овощей и фруктов	1831	930x1260x1800	1,17	3,4	1,86	
45	Островная горка для продажи овощей, фруктов, солений	1832	930x1440x1800	1,33	3,8	1,86	
46	Контейнер для выставки-продажи хлебобулочных и кондитерских изделий	1850	812x700x1800	0,57	1,8	0,7	
47	Кабина кассира-контролера	1900,01	1200x1000x1900	1,2	-	-	
48	Передвижной проволочный контейнер для разных фасованных товаров	0902	800x600x900	0,48	0,4	1,6	
49	Привитринная горка для продажи всех товаров	1206	930x920x1200	0,85	1,7	0,93	
50	Прилавок холодильный низкотемпературный островной (комплект)	ПХН-1,8	5500x1230x1250	6,76	6,7	13,46	Марийский завод торгового машиностроения
51	Прилавок холодильный среднетемпературный островной (комплект)	ПХС-1,8	5500x1230x1250	6,76	6,7	13,46	
52	Прилавок холодильный среднетемпературный пристенный (комплект)	ПХС-1,2	5500x1080x915	5,94	5,9	5,5	
53	Прилавок-витрина охлаждаемый	"Тамр-106"	1800x1070x1200	1,8	1,8	-	
54	Прилавок-витрина неохлаждаемый	"Тамр-305"	1800x1070x1200	1,8	1,8	-	
55	Секция низкотемпературная	СН-0,15	1260x840x1860	1,05	-	-	
56	Кассовая кабина для отдела заказов	"Тамр-39"	1200x1350x1200	1,6	-	-	
57	Стол для кафетерия	круглый	Ø-800,1000; Н-1100	-	-	-	ГОСТ 17524.1-72
58	Стойка буфетная для установки оборудования		1200x600x900	0,7	-	1,2	КТБ ГУМЗ Новосибирского облисполкома
59	Секция-стойка буфетная		600x600x900	0,36	-	0,6	ГОСТ 17524.5-72
60	Стол для раскроя тканей	0810	1800x750x850	1,4	-	-	Типовой проект 70-031/8 К/1 Гипроторг
61	Шкаф	ШБ-2	1050x630x2000	0,6	-	-	Типовой проект 70-031/0 Гипроторга
62	Стачивающая швейная машина со столом	22-А-Мол	1100x650x800	-	-	-	Орловский завод швейных машин
63	Швейная машина обметывания срезов ткани	208 кл	1100x650x800	-	-	-	Ростовский механический завод
64	Стойка с посадочными местами	ОН-036-01а	510x650x1180	0,3	-	-	Черемховская мебельная фабрика
65	Машина для прикрепления каблуков	ПК-1-Р	310x420x1455	0,13	-	-	Калининградский механический завод
66	Машина для отделки каблуков	УКР	1137x575x1665	-	-	-	Грибановский машиностроительный завод
67	Стол обувщика	СР	600x460x860/1795	0,3	-	-	г.Воронеж
68	Машина для отрыва изношенных каблуков и набоек	ОКР	300x400x1000	-	-	-	Елецкий механический завод
69	Стол журнальный	СЖФ-2-68	800x450x480	0,36			Черемховская мебельная фабрика
70	Сейф		680x560x1410	-	-	-	
71	Стул полумягкий		400x400x730	-	-	-	КТБ ГУМЗ Горьковского облисполкома
72	Стол конторский		1200x600x780	0,7	-	-	Союзинвентарь
73	Горка пристенная универсальная	ВИРУ-К 22-01	900x545x2180	0,49	2,4	0,9	
74	Горка пристенная с полками-кассетами	ВИРУ-К 22-05	900x545x2180	0,49	1,4	0,9	
75	Горка пристенная с корзинами	ВИРУ-К 22-12	900x545x2180	0,49	1,8	0,9	
76	Горка пристенная с подшкафником	ВИРУ-К 22-04	900x545x2180	0,49	1,4	0,9	
78	Горка пристенная с двумя витринами и подшкафником	ВИРУ-К 22-33	900x545x2180	0,49	1,6	0,9	
79	Горка пристенная для тканей	ВИРУ-К 22-24	900x865x2180	0,78	2,9	0,9	
80	Горка пристенная с консолями	ВИРУ-К 22-25	900x865x2180	0,78	2,4	0,9	
81	Горка пристенная для пальто и плащей	ВИРУ-К 22-26	900x645x2180	0,58	2,2	0,9	
82	Горка пристенная для трикотажа	ВИРУ-К 22-28	900x545x2180	0,49	2,2	0,9	Ракверский завод торгового оборудования ЭРСТО
83	Горка пристенная для головных уборов	ВИРУ-К 22-30	900x545x2180	0,49	1,4	0,9	
84	Горка пристенная для обуви	ВИРУ-К 22-31	900x645x2180	0,58	3,1	0,9	
85	Горка пристенная для лыж,удилищ, клюшек и т.п.	ВИРУ-К 22-43	900x645x2180	0,58	2,2	0,9	
86	Горка пристенная (островная) универсальная	ВИРУ-К 18-01	900x545x1780	0,49	2,1	0,9	

I	2	3	4	5	6	7	8
87	Горка пристенная (островная) с корзинами	ВИРУ-Е I8-08	900х545хI780	0,49	I,5	0,9	
88	Горка пристенная (островная) с полками-кассетами	ВИРУ-Е I8-05	900х545хI780	0,49	I,5	0,9	
89	Горка пристенная для тканей	ВИРУ-Е I8-I5	900х865хI780	0,78	2,9	0,9	
90	Горка пристенная (островная) со штангой	ВИРУ-Е I8-20	900х645хI780	0,56	I,9	0,9	
9I	Горка пристенная (островная) для тканей	ВИРУ-Е I8-I6	900х865хI780	0,78	2,I	0,9	Раквереский завод торгового оборудования
92	Горка пристенная (островная) для продовольственных товаров	ВИРУ-Е I8-I8	900х545хI780	0,49	I,2	0,9	
93	Горка привитринная универсальная	ВИРУ-Е I4-05	900х545хI380	0,49	I,4	0,9	
94	Горка пристенная (островная) для обуви	ВИРУ-Е I6-25	900х645хI580	0,58	3,0	0,9	
95	Вешало для готового платья	ВИРУ-Е 8-57	900х700хI645	0,72	3,0	I,8	
96	Вешало для одежды (передвижное)	ВИРУ-Е 8-58	900х700хI635	0,63	2,8	I,8	
97	Тележка-витрина	ТО-4 63.000	ф700х2000	0,49	0,4	2,2	Гомельский завод торгового оборудования
98	Стенд-горка передвижная	ТО-4 62.000	ф800хI300	0,64	I,2	2,5	
99	Контейнер передвижной трехъярусный	ТО-3 64.000	900х700хI100	0,3	I,4	0,9	
I00	Контейнер для хлеба передвижной	ТО-3 77.000	800х6I0хI800	0,49	I,9	0,8	
I0I	Тележка для транспортировки и реализации товаров	ВИРУ-Е 8-I0	750х500х270	0,38	0,4	2,5	Раквереский завод торгового оборудования
I02	Тележка корзиночная	ВИРУ-Е 8-I5	750х500х670	0,38	0,4	2,5	
I03	Тележка для покупателей	ТО-3 56.000	700х5I0х900	0,36	0,3	I,8	Гомельский завод торгового оборудования
I04	Тележка товарная	ТО-3 65.000	800х600х700	0,48	0,5	2,8	
I05	Тележка корзиночная	ВИРУ-Е 8-I2	900х500х770	0,45	0,5	2,8	Раквереский завод торгового оборудования
I06	Контейнер передвижной	ТО-3-48	900х620х850	-	-	-	Гомельский завод торгового оборудования
I07	Охлаждаемый прилавок-витрина	ЦС-30	2000х800хI395	I,6	I,5	2,0	Харьковский завод торгового оборудования
I08	Открытая охлаждаемая витрина	Р-I8	I880х900х850	I,69	I,5	I,88	Раквереский завод торгового оборудования
I09	Прилавок-витрина открытого типа охлаждаемый	ПВ-СО-I	2000х900х860	I,80	I,5	4,0	Харьковский завод торгового оборудования
II0 III	Тумбочка для примерки обуви	ВИРУ-Е 8-55	400х400х400	0,I6	-	-	
III	Подставка для примерки обуви	ВИРУ-Е 8-56	500х280х200	0,I4	-	-	
II2	Стол для корзин и укладки личных сумок	ВИРУ-Е 8-02	900х500х7I0	0,45	-	-	
II3	Стол для тканей	ВИРУ-Е 8-03	900х800х850	0,72	0,7	-	
II4	Контрольно-кассовая кабина	ВИРУ-Е 8-50	I540хI260хI300	I,94	-	-	
II5	Прилавок-витрина	ВИРУ-Е 8-22	900х805х850	0,72	0,5	0,9	Раквереский завод торгового оборудования
II6	Прилавок	ВИРУ-Е 8-2I	900х805х850	0,72	-	-	
II7	Примерочная кабина	ВИРУ-Е 8-52	I084хI232хI800	I,34	-	-	
II8	Трельяж для примерочной кабины	ВИРУ-Е 8-53	I2I5хI470	-	-	-	
II9	Стол передвижной для телевизоров	ВИРУ-Е 8-I3	900х600х850	0,54	I,I	0,9	
I20	Столик на колесах	ВИРУ-Е 8-I4	600х500х850	0,30	-	-	
I2I	Подставка для велосипедов	ВИРУ-Е 8-59	I450х285	0,74	2,2	I,45	

ПРИМЕЧАНИЕ. На основе типового проекта 70-03I/М К/I изготавливается оборудование на Селецком ДОКе и комбинате ДСП Подрезково (Научно-производственное объединение "Совзнаучплитпром"), на Белоцерковской мебельной фабрике.

II. ОБОРУДОВАНИЕ ПОМЕЩЕНИЙ ДЛЯ ПРИЕМКИ И ХРАНЕНИЯ ТОВАРОВ И ПОМЕЩЕНИЙ ДЛЯ ПОДГОТОВКИ ТОВАРОВ К ПРОДАЖЕ

№ по плану	Наименование оборудования и мебели	Тип или марка	Габаритные размеры в мм	Завод изготовитель, № типового проекта, ГОСТа
I	2	3	4	5
I22	Стеллаж сборно-разборный металлический		размер полки I788x590	Производственно-техническое объединение "Моспромеханизация"
I23	Стеллаж сборно-разборный металлический		I800(900)x630(850)	ГОСТ I4757-69, ГОСТ I4757-74 (с I.I.1976 г.)
I24	Подтоварник металлический	ПТ-I	I470x840x280	Типовой проект 70-031/0 Гипроторга
I25	Подтоварник металлический	ПТ-IА	I050x840x280	
I26	Подтоварник металлический	ПТ-2	I470x630x280	
I27	Подтоварник металлический	ПТ-2А	I050x630x280	
I28	Вешало-тележка для доставки готового платья в торговый зал	I604	900x740xI600	Типовой проект 70-031/ПК/I Гипроторга
I29	Тележка для доставки обуви в торговый зал	I605	900x550xI600	
I30	Автоматическая конвейерная установка для		6770x736x3420	Московский экспериментальный машиностроительный
I3I	хранения готового платья	АКУ-I	9820x736x3420	завод ЦКБА
I32			I4640x736x3420	
I33	Автоматическая конвейерная установка для хранения сорочек и трикотажа	АКУ-IА	7825xI395xI835	Московский экспериментальный машиностроительный завод ЦКБА
	Кран-штабелер (мощность I,5)	КШП-0,25	длина моста	Красногвардейский крановой завод
I34			5000	
I35			8000	
I36			II000	
	Комплект оборудования складов готового платья:			ЦНИТБ Легпром , Москва
I37	Кронштейн-тележка	ТШП-I02	I3I0(I5I0)x820xI705	
I38	Штабелер	ТШП-62	2300xI300x4000	
I39	Монорельс-хранилище	-	2-4 пруса	
I40	Стол для бракеража	СБ-2	I500x900x780	Типовой проект 70-031/Пк/I Гипроторга
I4I	Станок для бракеража тканей	СТ-I	I050xI000xI527	
I42	Стеллаж производственный стационарный	СПС-I	I470x840x2000	
I43	Стеллаж производственный стационарный	СПС-2	I050x840x2000	
I44	Стеллаж производственный передвижной	СПП	II98x630xI750	
I45	Стол производственный	СП-I470	I470x630(840)x860	Типовой проект 70-031/0 Гипроторга
I46	Стол производственный	СП-I050	1050x630(840)x860	
I47	Ванна моечная на 2 отделения	ВМ-2А	I260x630x860	
I48	Стол для сбора остатков пищи	СО-I	I050x630x860	
I49	Шкаф для хранения посуды	ШП-2	I050x630x2000	
I50	Шкаф холодильный	ШХ-0,4 М1	800x560xI930	Марийский завод торгового машиностроения
I5I	Шкаф холодильный	ШХ-0,6 М2	II20x786xI725	Киевский завод торгового машиностроения
I52	Шкаф холодильный	ШХ-0,8 М	I500x750xI820	Марийский завод торгового машиностроения
I53	Ванна моечная универсальная	МВУ-I25	680x675xI490	Гродненский завод торгового машиностроения
I5A	Стол-доска для утюжильных работ	СДУМ-I-68	I600x475x800	Исилькульская мебельная фабрика № 4
I55	Междустолье		I440x600x800	Сурский деревообрабатывающий завод
I56	Конвейер ленточный стационарный с прорезиненной плоской лентой	-	9000x500x750	Гороховецкий завод подъемнотранспортного оборудования
			II000x500x750	
I57	Уравнительная площадка	ПУС-3000	I544x2370	Свердловский завод торгового машиностроения
I58	Накопитель штучных грузов	-	6300xI200HxI300	ЦНИИЭП торгово-бытовых зданий
I59	Вешало двухштанговое двухъярусное	ТО-4 56.000	900x700xI800	Гомельский завод торгового оборудования
I60	Вешало двухштанговое	К-2I	I400x600xI700	Фирма "Кооператор" ЭРСПО, Пярну
I6I	Контейнер универсальный	КУ-I	800x7I0xI3I0	МЭМЭ треста "Роскоопторгоборудование", Москва
I62	Фреоновый автоматический холодильный агрегат	ФАК.I.I В3	580x650x440	Ярославский и Харьковский заводы холодильного машиностроения.
I63	Стеллаж однорядный	С-I	I000x600x2200	Раквереский завод торгового машиностроения
I64	Стеллаж двухрядный	С-2	I000xI200x2200	
I65	Тележка грузовая		I272x8I6xI63I	
I66	Горка привитринная	I4-24	900x856xI380	

(1) Горка для продажи промышленных и продовольственных товаров I830
длина - 930
ширина - II60
высота - I800

(2) Горка для продажи промышленных и продовольственных товаров I802
длина - 930
ширина - II60
высота - I800

(3) Горка с перфощитами для продажи всех товаров I8I4
длина - 930
ширина- II60
высота- I800

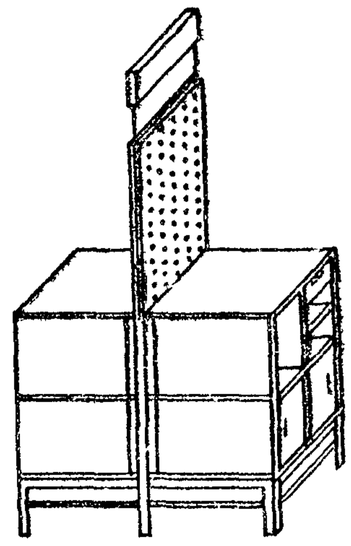

(5) Горка для кассового аппарата I828
длина - 930
ширина-II60
высота-I800

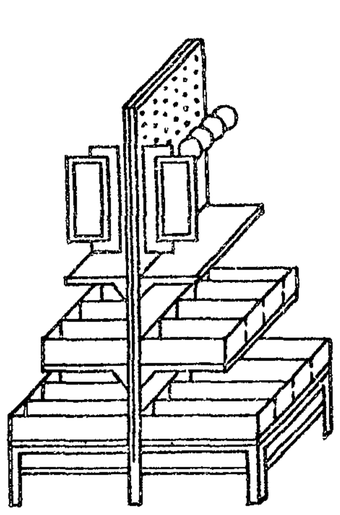

(6) Горка для выставки- продажи косынок,шарфов I806
длина - 930
ширина -II60
высота -I800

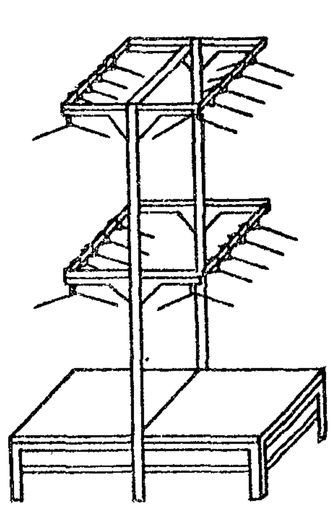

(7) Горка для продажи мужских сорочек, кроя,конфекций I8I0
длина - 930
ширина- II60
высота- I800

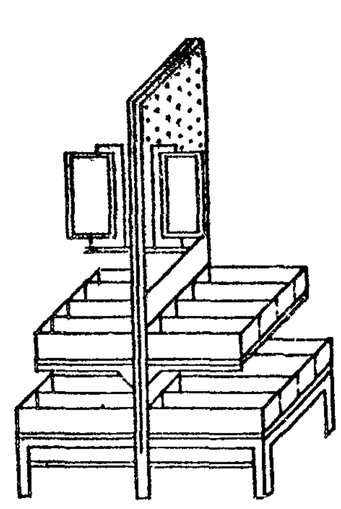

(8) Горка для продажи носков,галстуков, кашне,бижутерий I8I2
длина - 930
ширина -II60
высота -I800

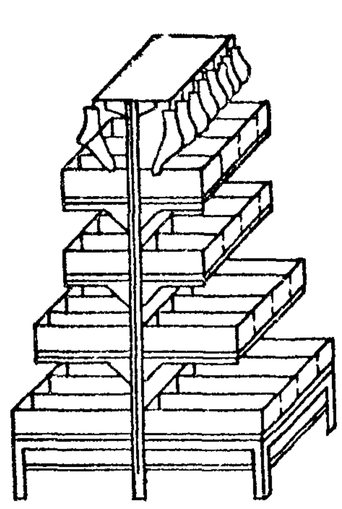

(9) Горка для продажи чулок I8I3
длина - 930
ширина -II60
высота -I800

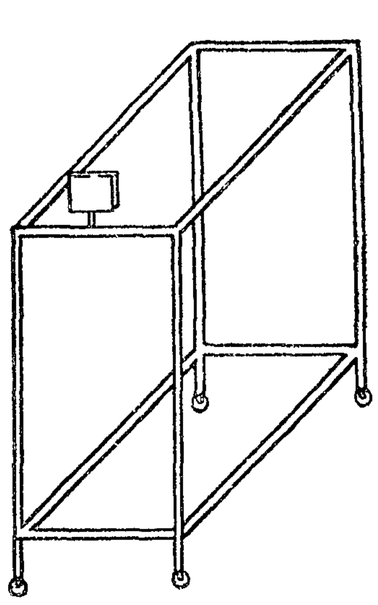

(I0) Вешало без зеркала для выставки-продажи готового платья I603
длина - 900
ширина - 700
высота - I600

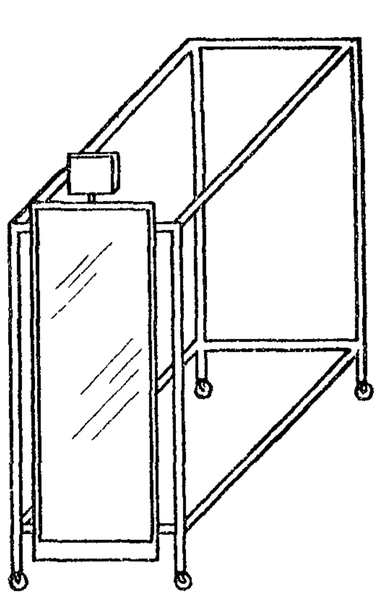

(II) Вешало с зеркалом для продажи готового платья I602
длина - 900
ширина - 700
высота - I600

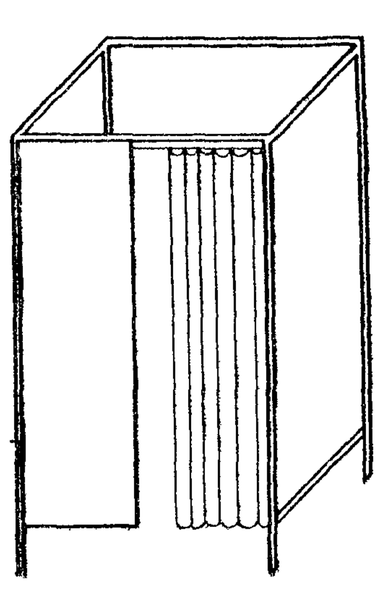

(I2) Примерочная кабина для примерки верхней одежды 200I
длина - I200
ширина - I220
высота - 2000

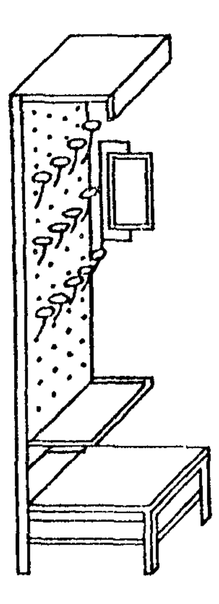

(I3) Горка для продажи мужских и женских головных уборов 22I8
длина - 930
ширина - 6I0
высота - 2I50

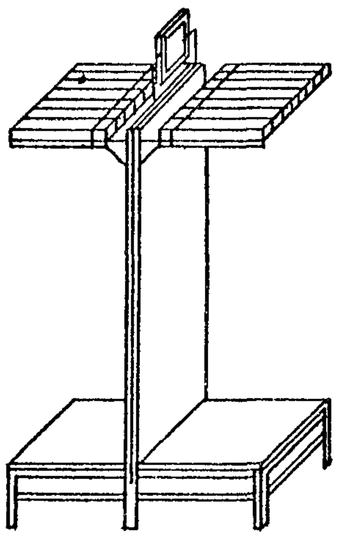

(I4) Горка для выставки-продажи тканей I807
длина - 930
ширина -II60
высота - I800

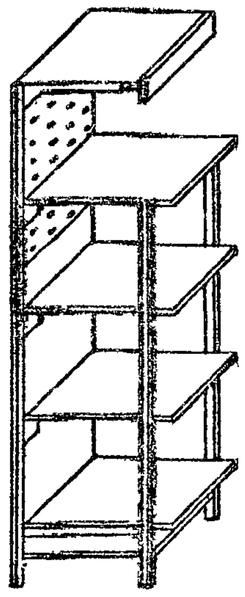

(I5) Горка для выставки продажи тканей в рулонах 2208
длина - 930
ширина- 6I0
высота- 2200

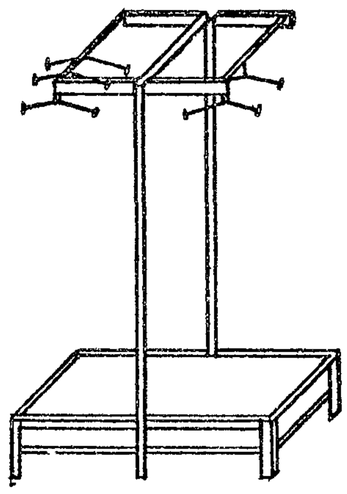

(I8) Горка для выставки продажи дамского белья,брюк I8I7
длина - 930
ширина - II60
высота - I800

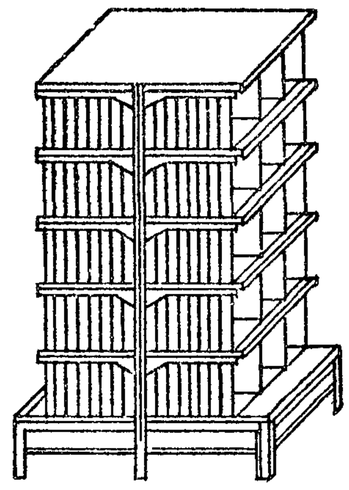

(I9) Горка для продажи грампластинок,пряжи, тетрадей,электроламп I822
длина - 930
ширина - II60
высота - I800

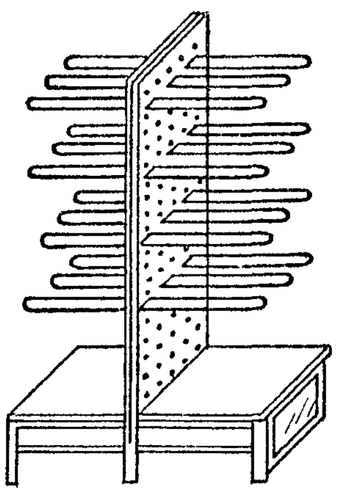

(20) Горка для продажи обуви I8I5
длина - 930
ширина - II60
высота - I800

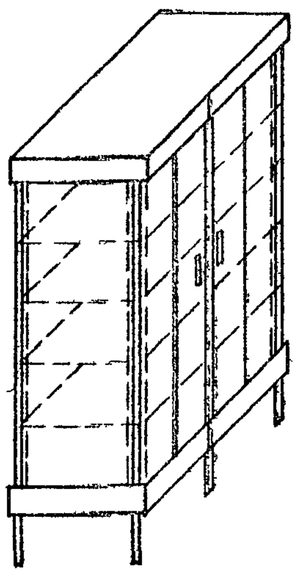

(23) Витрина для выставки различных промышленных товаров I847
длина - 900
ширина - 550
высота - I800

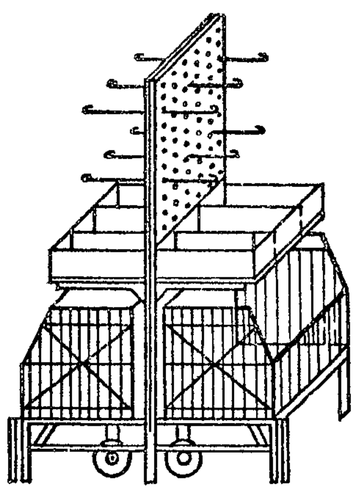

(28) Горка для продажи игрушек,мячей,инструментов и продовольственных товаров I825
длина - 930
ширина - I260
высота - I800

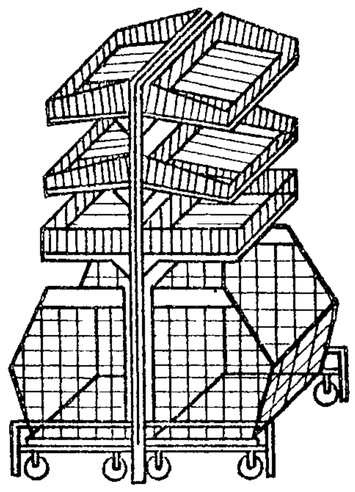

(44) Горка для продажи овощей и фруктов I83I
длина - 930
ширина - I260
высота - I800

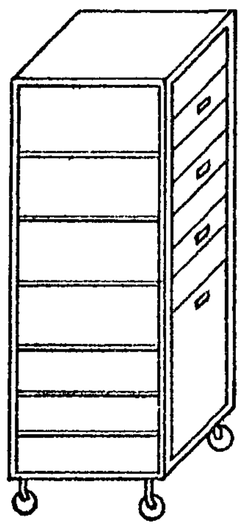

(46) Контейнер для выставки-продажи хлебобулочных и кондитерских изделий I850
длина - 700
ширина - 8I2
высота - I800

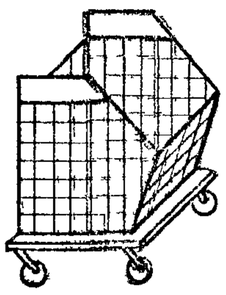

(48) Передвижной проволочный контейнер для различных фасованных товаров 0902
длина - 800
ширина - 600
высота - 900

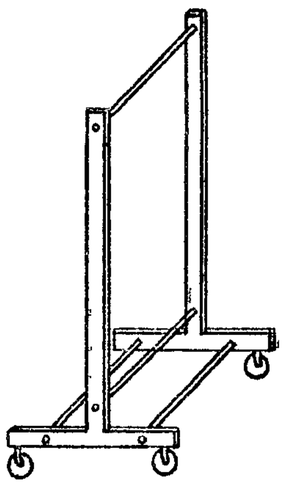

(I28) Вешало-тележка для доставки готового платья в торговый зал I604
длина - 900
ширина - 740
высота - I600

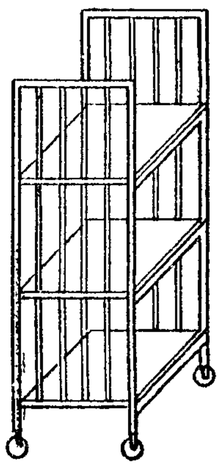

(I29) Тележка для доставки обуви в торговый зал I605
длина - 900
ширина - 550
высота - I600

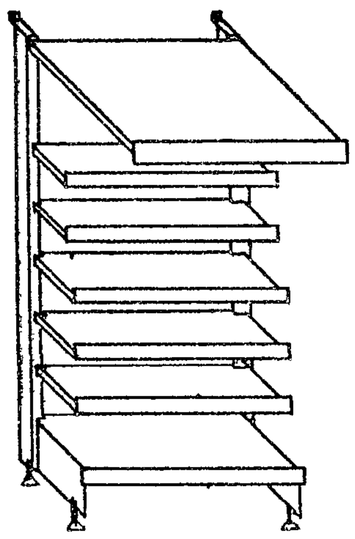

(73) Горка пристенная универсальная

ВИРУ-Е 22-0I

длина - 900
ширина - 545
высота - 2180

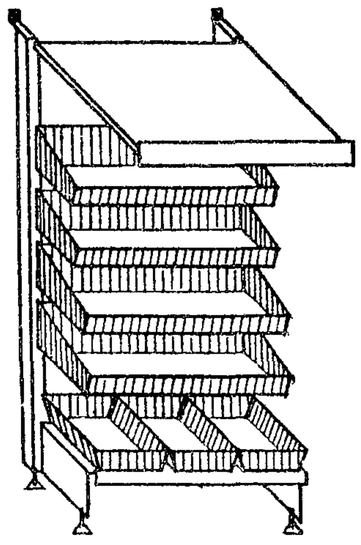

(75) Горка пристенная с корзинами

ВИРУ-Е 22-I2

длина - 900
ширина - 545
высота - 2180

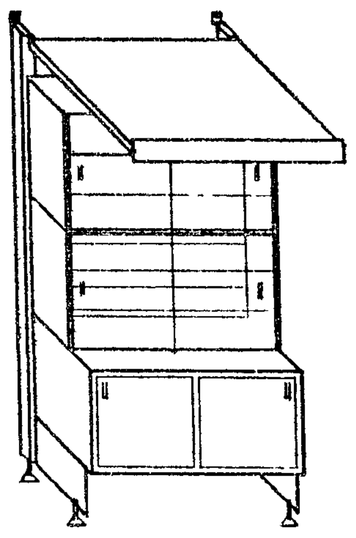

(76) Горка пристенная с подшкафником

ВИРУ-Е 22-04

длина - 900
ширина - 545
высота - 2180

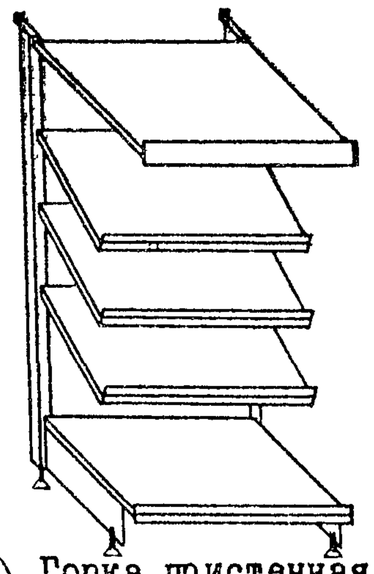

(79) Горка пристенная для тканей

ВИРУ-Е 22-24

длина - 900
ширина - 865
высота - 2180

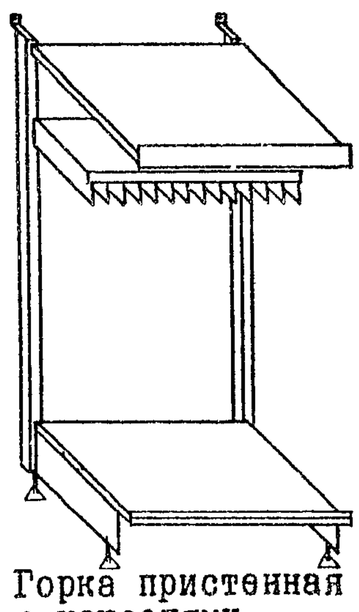

(80) Горка пристенная с консолями

ВИРУ-Е 22-25

длина - 900
ширина - 865
высота - 2180

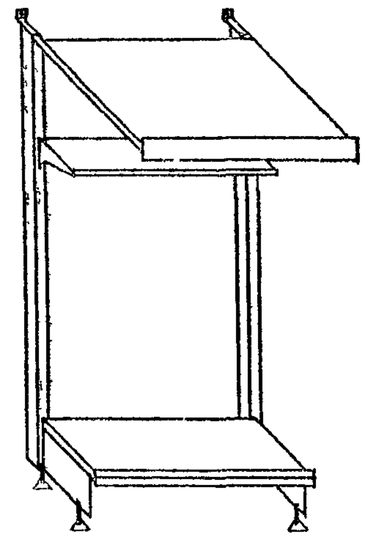

(81) Горка пристенная для пальто и плащей ВИРУ-Е 22-26

длина - 900
ширина - 645
высота - 2180

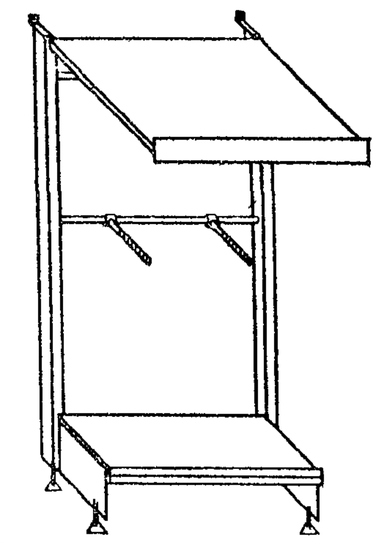

(82) Горка пристенная для трикотажа

ВИРУ-Е 22-28

длина - 900
ширина - 545
высота - 2180

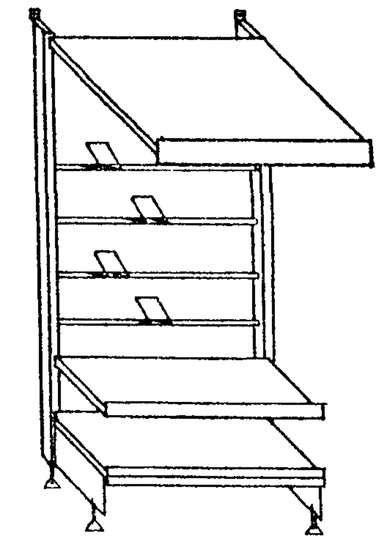

(83) Горка пристенная для головных уборов ВИРУ-Е 22-30

длина - 900
ширина - 545
высота - 2180

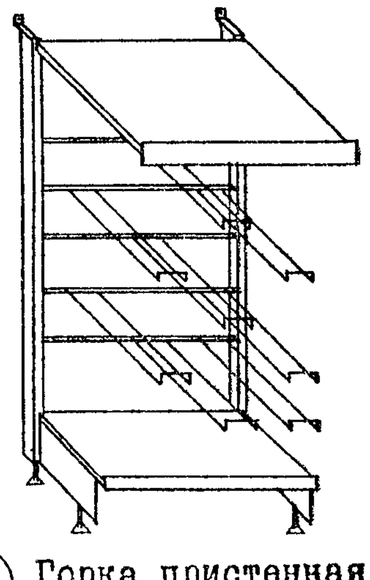

(84) Горка пристенная для обуви

ВИРУ-Е 22-3I

длина - 900
ширина - 645
высота - 2180

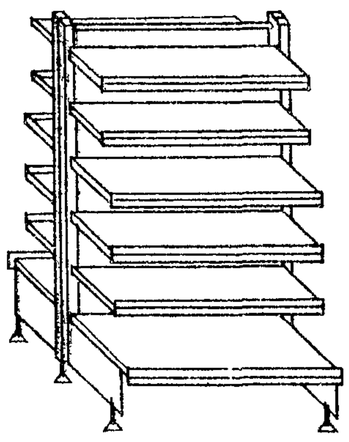

(86) Горка пристенная (островная)универсальная

ВИРУ-Е I8-0I

длина - 900
ширина - 545
высота - I780

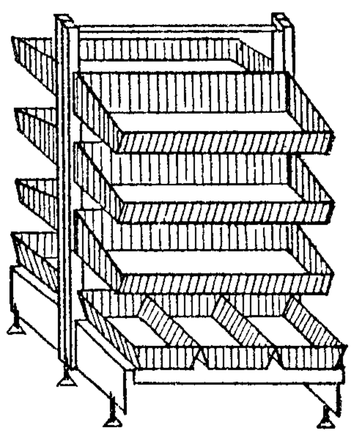

(87) Горка пристенная (островная) с корзинами

ВИРУ-Е I8-08

длина - 900
ширина - 545
высота - I780

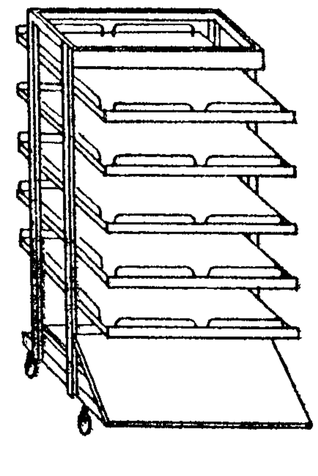

(I00) Контейнер для хлеба передвижной

ТОЗ 77.000

длина - 800
ширина - 6I0
высота - I800

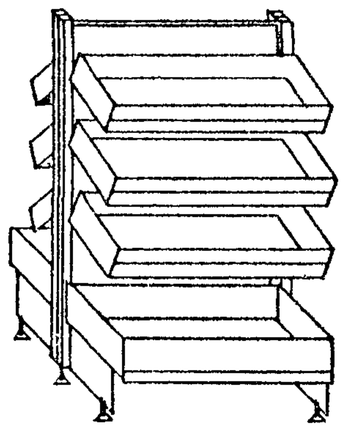

(88) Горка пристенная (островная) с полками-кассетами

ВИРУ-Е I8-05

длина - 900
ширина - 545
высота - 1780

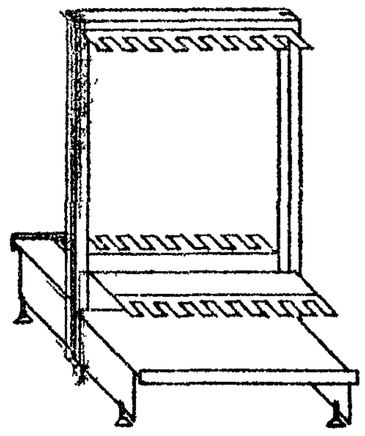

(90) Горка пристенная (островная) со штангой

ВИРУ-Е I8-20

длина - 900
ширина - 645
высота - I780

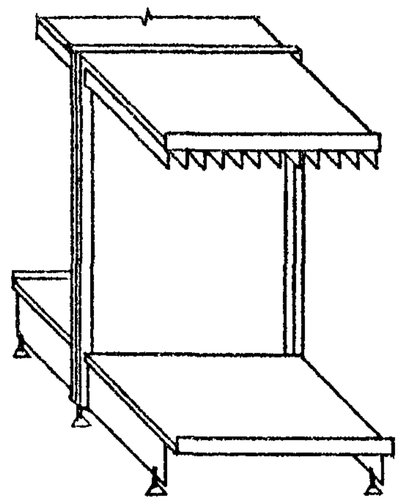

(9I) Горка пристенная (островная) для тканей

ВИРУ-Е I8-I6

длина - 900
ширина - 865
высота - I780

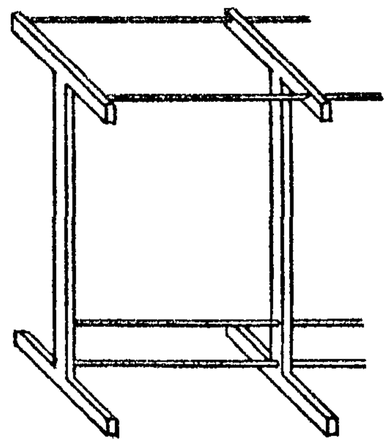

(95) Вешало для готового платья

ВИРУ-Е 8-57

длина - 900
ширина - 700
высота - I645

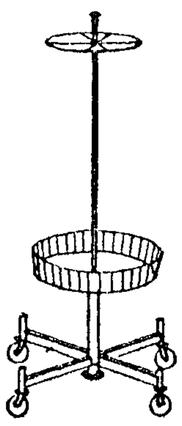

(97) Тележка-витрина

ТО4 63.000

диаметр- 700
высота - 2000

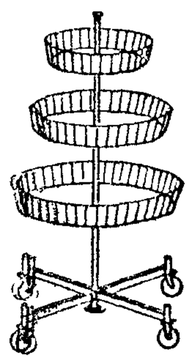

(98) Станд-горка передвижная

ТО4 62.000

диаметр- 800
высота - I300

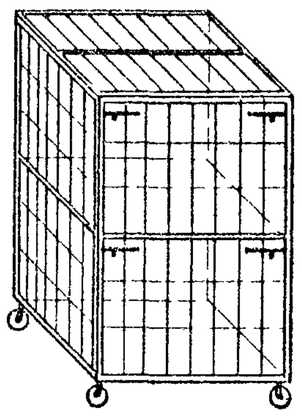

(I6I) Контейнер универсальный

КУ - I

длина - 800
высота -I3I0

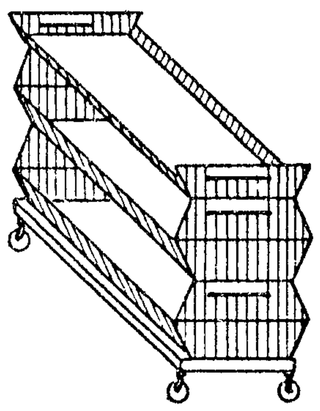

(99) Контейнер передвижной трехъярусный

ТО3 64.000

длина - 900
ширина - 700
высота - II00

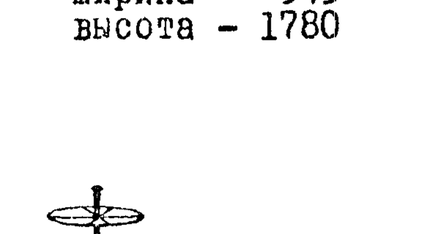

(I08) Открытая охлаждаемая витрина

Р-I8

длина - I880
ширина - 900
высота - 850

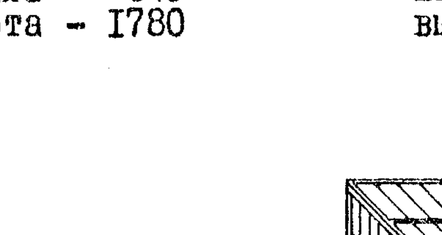

(I09) Прилавок-витрина

ПВ-СО-I

длина - 2000
ширина - 900
высота - 860

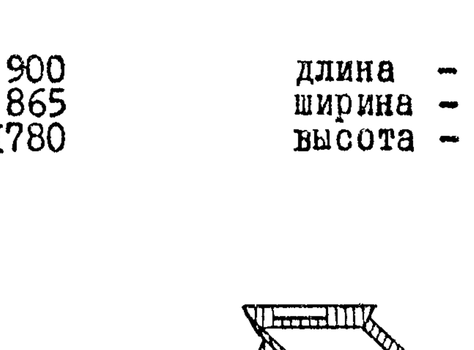

(II5) Контрольно-кассовая кабина

ВИРУ-Е 8-50

длина - I340
ширина - I260
высота - I300

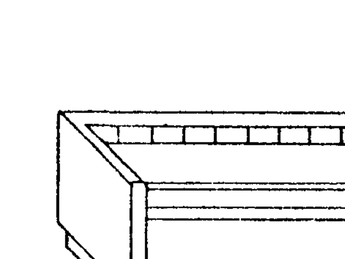

(II6) Прилавок ВИРУ-Е 8-2I

длина - 950
ширина - 805
высота - 850

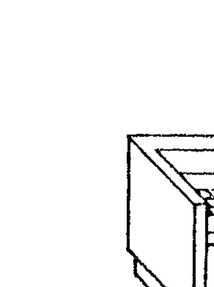

(I03) Тележка для покупателей

ТО3 56.000

длина - 700
ширина - 5I0
высота - 900

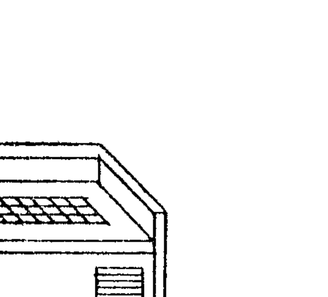

(I04) Тележка товарная ТО3 65.000

длина - 800
ширина - 600
высота - 700

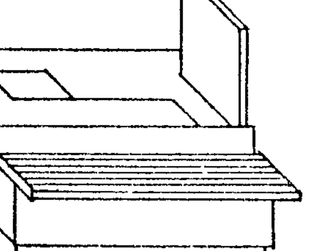

(I05) Тележка корзиночная

ВИРУ-Е 8-I2

длина - 900
ширина - 500
высота - 700

А. Между параллельно располагаемыми горками

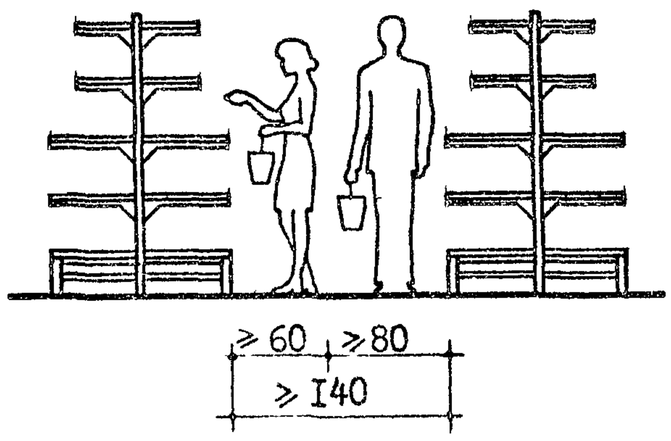

Б. Между перпендикулярно располагаемыми горками

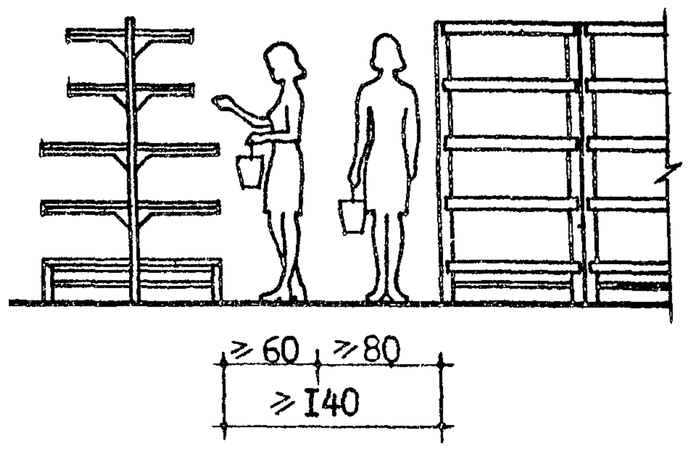

В. Между параллельными вешалами

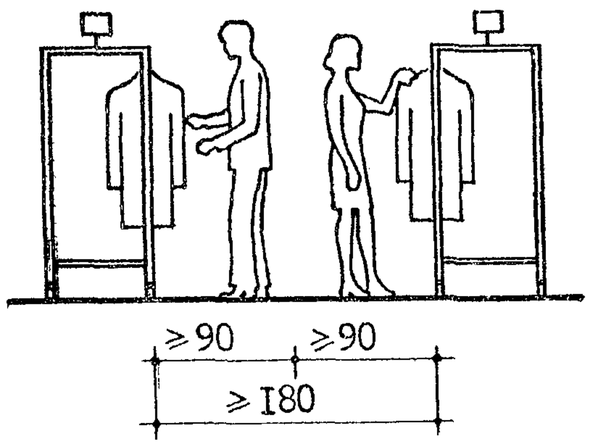

Г. Между вешалами и горками располагаемыми параллельно

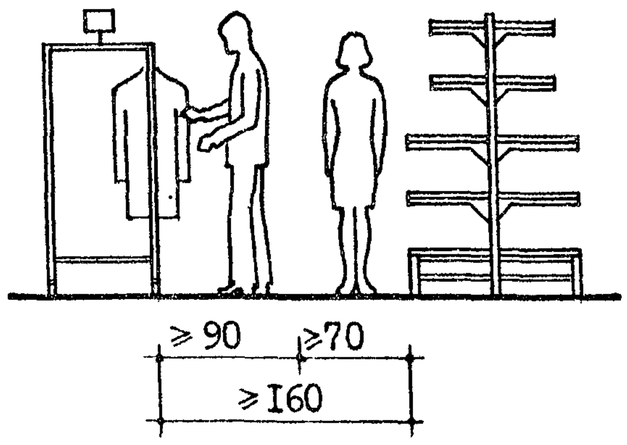

Д. Между обувной горкой и банкетками

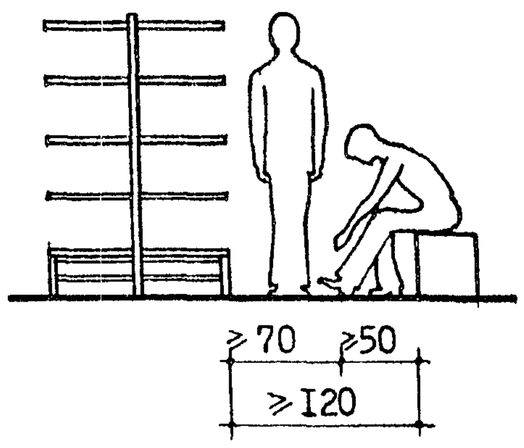

Е. Между торцом вешала и примерочной кабиной

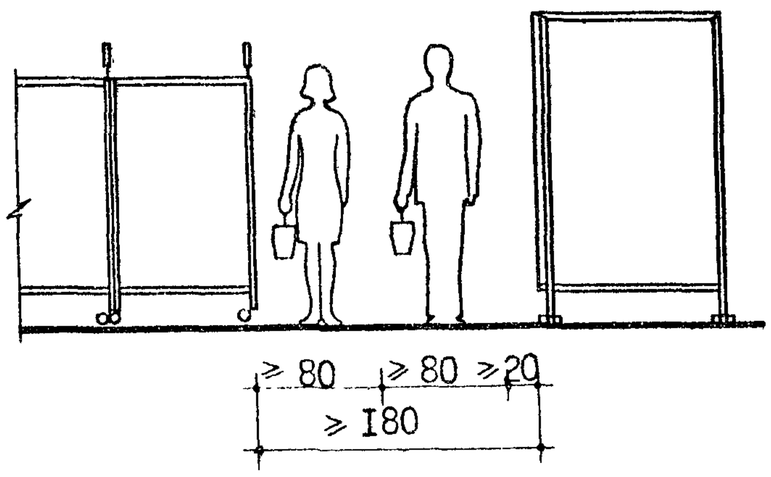

Ж. Между вешалами и примерочными кабинами, располагаемыми параллельно

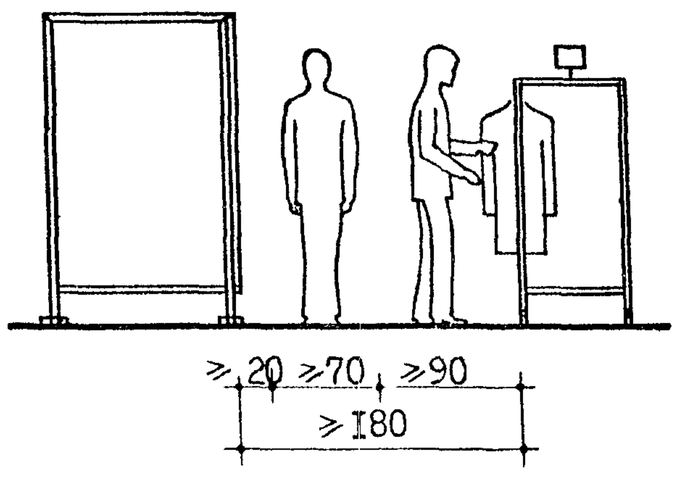

З. Между вешалами и торцами вешал или горок

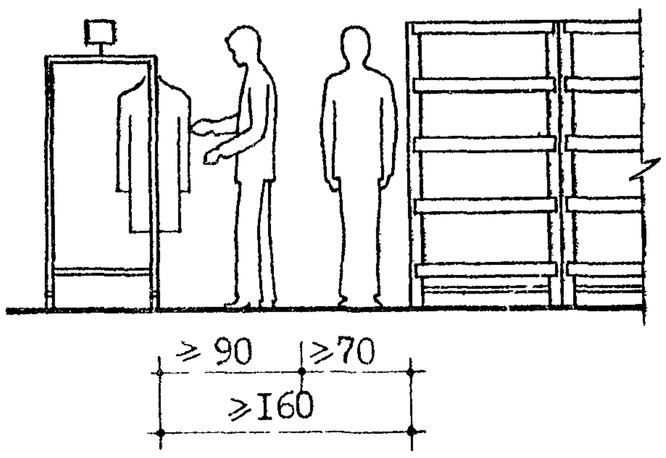

И. Между прилавком и торцом горок

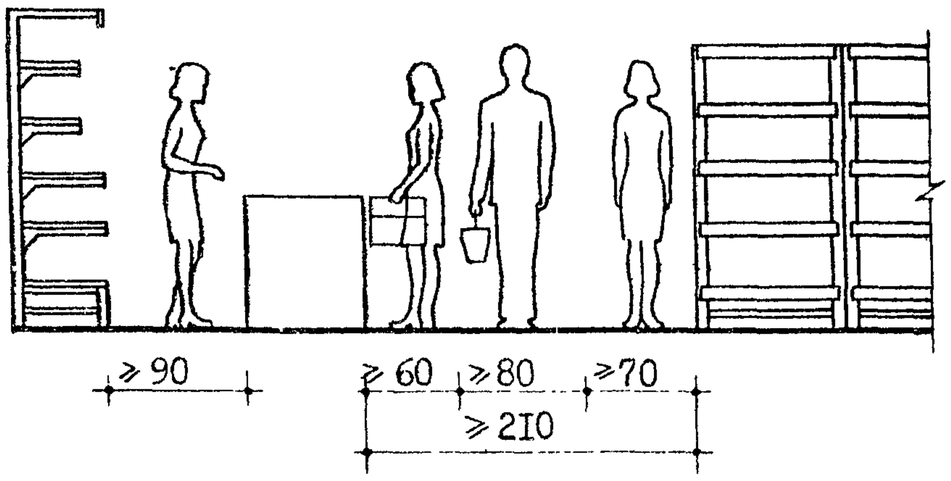

К Между горками расположенными торцом друг к другу для магистральных проходов

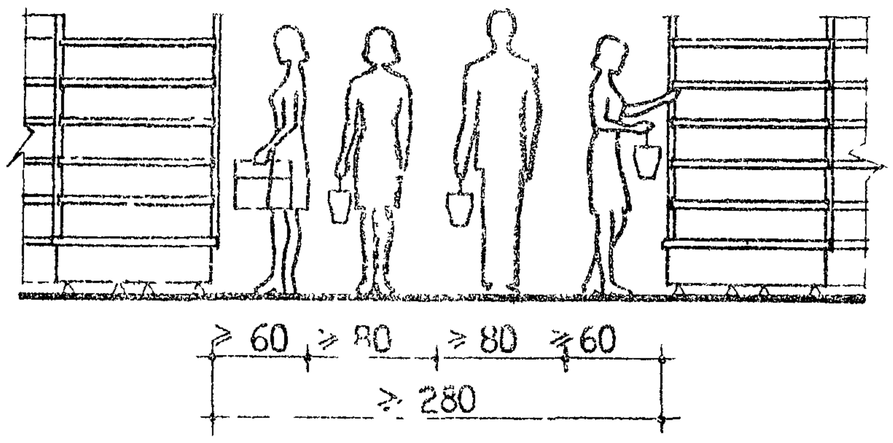

Л Между прилавком и оборудованием, установленным параллельно прилавку

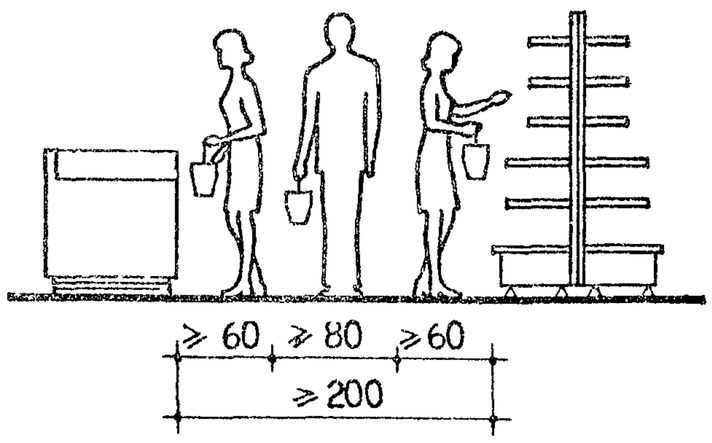

М Между кабиной контролера-кассира и столом для упаковки товаров покупателя

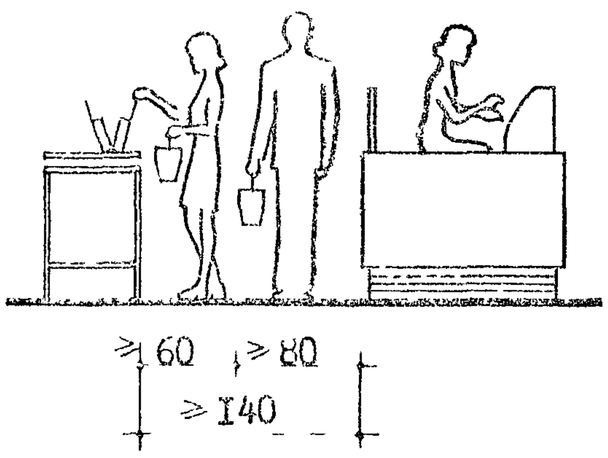

Н Между кабиной контролера-кассира и установленной к ней торцом горкой

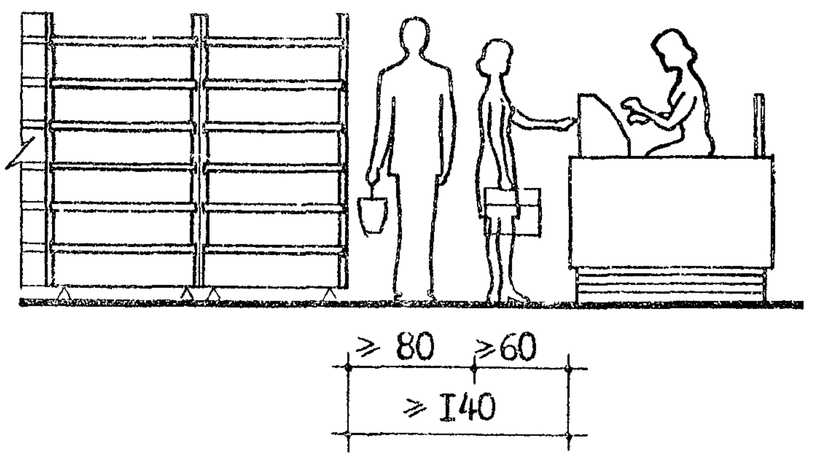

П Между параллельно располагаемыми охлаждаемыми прилавками

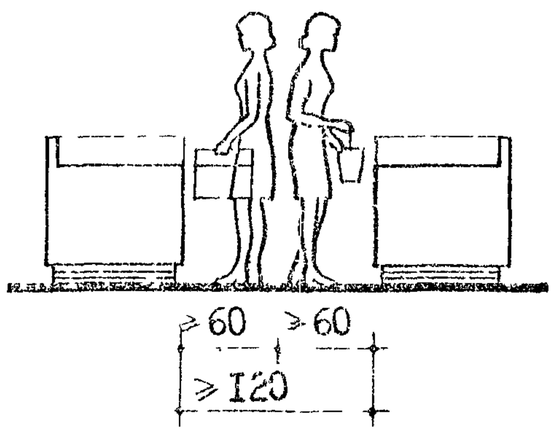

Р Между параллельно располагаемыми горками

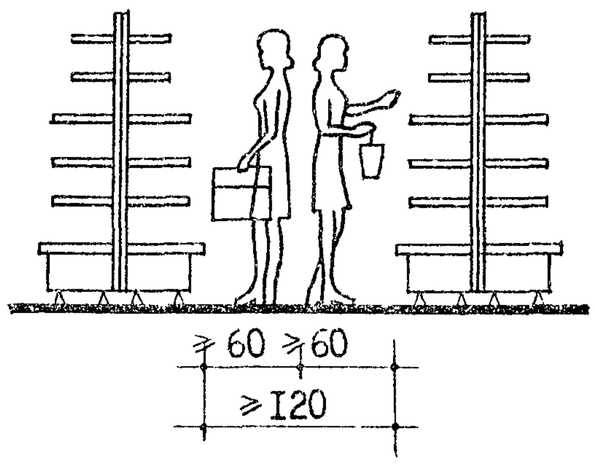

ПРИМЕЧАНИЕ. Размеры проходов для городских универмагов, приведенные на листе 11 , применяются также для сельских универмагов, кроме позиций А,Б,Ж,И.

СХЕМА ВЗАИМОСВЯЗИ ПОМЕЩЕНИЙ

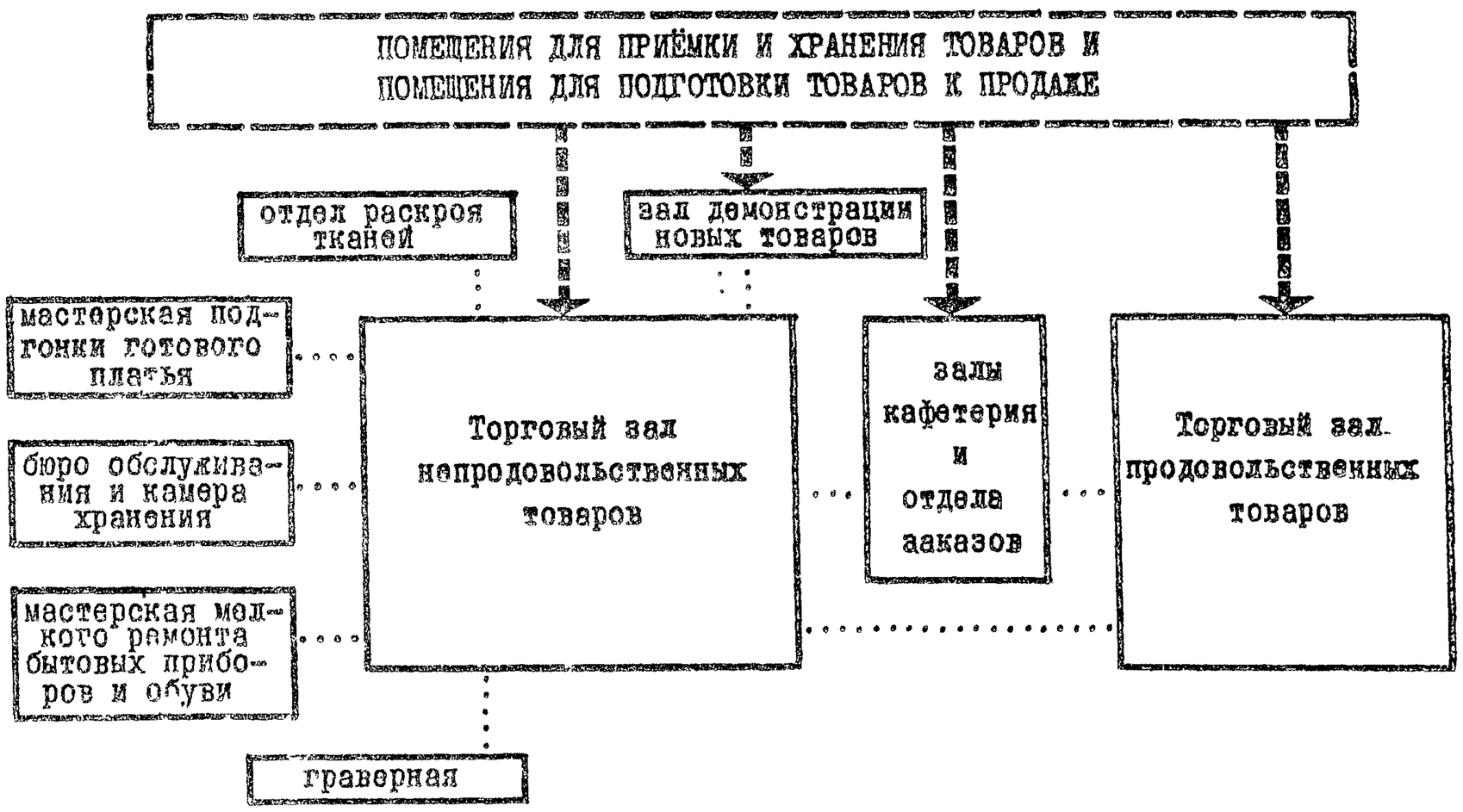

СТРУКТУРА ТОРГОВОЙ ПЛОЩАДИ /по СНиП П-Л.7-70/

Тип универмага по торговой площади в кв.м.	торговые залы		помещения для обслуживания покупателей								
	непродовольственных товаров	продовольственных товаров	зал приёма и выдачи заказов	зал кафетерия	зал демонстрации новых товаров	отдел раскроя тканей	оформление продажи в кредит	мастерская подгонки готового платья	мастерская мелкого ремонта бытовых приборов и обуви	бюро обслуживания и камера хранения	гравернная
I650	975	560	54	36	-	I2	3	I0	-	-	-
2I50	I470	560	54	36	-	I2	3	I5	-	-	-
3500	2373	892	72	72	36	I2	6	20	-	I4	3
4500	3298	892	72	90	54	I8	9	29	I5	20	3

ПРИМЕРНОЕ РАСПРЕДЕЛЕНИЕ ПЛОЩАДИ ТОРГОВЫХ ЗАЛОВ ПО ТОВАРНЫМ ГРУППАМ

Товарные группы	типы универмагов по торговой площади в кв.м.			
	I650	2I50	3500	4500
Торговые залы непродовольственных товаров:	975	I470	2373	3298
Ткани	90	I35	225	3I0
Готовое платье	230	420	680	950
Головные уборы	I0	25	40	55
Бельё	30	50	80	II0
Обувь	90	I90	320	450
Трикотажные изделия	75	I40	220	3I0
Галантерея, парфюмерия	45	I00	I65	230
Посудохозяйственные товары	55	I00	I60	220
Электротовары и электробытовые машины	20	40	60	85
Канцелярские товары	5	I0	I5	20
Радиотовары	50	85	I40	I90
Музыкальные товары	30	60	95	I30
Игрушки	I0	I5	23	30
Ювелирные изделия и часы	I5	I5	20	28
Фототовары, оптика	-	25	40	50
Спортивные товары	30	60	90	I30
Мебель	I90	-	-	-
Торговые залы продовольственных товаров:	560	560	892	892
Хлеб	35	35	55	55
Кондитерские товары	60	60	I00	I00
Бакалея	35	35	55	55
Молочные продукты	70	70	II2	II2
Гастрономия	I45	I45	230	230
Вина, пиво, безалкогольные напитки	40	40	60	60
Мясо	35	35	55	55
Рыба	35	35	55	55
Овощи	35	35	55	55
Фрукты	70	70	II5	II5

ПРИМЕР ЗОНИРОВАНИЯ ПЛОЩАДИ ТОРГОВЫХ ЗАЛОВ ПО АССОРТИМЕНТНЫМ КОМПЛЕКСАМ

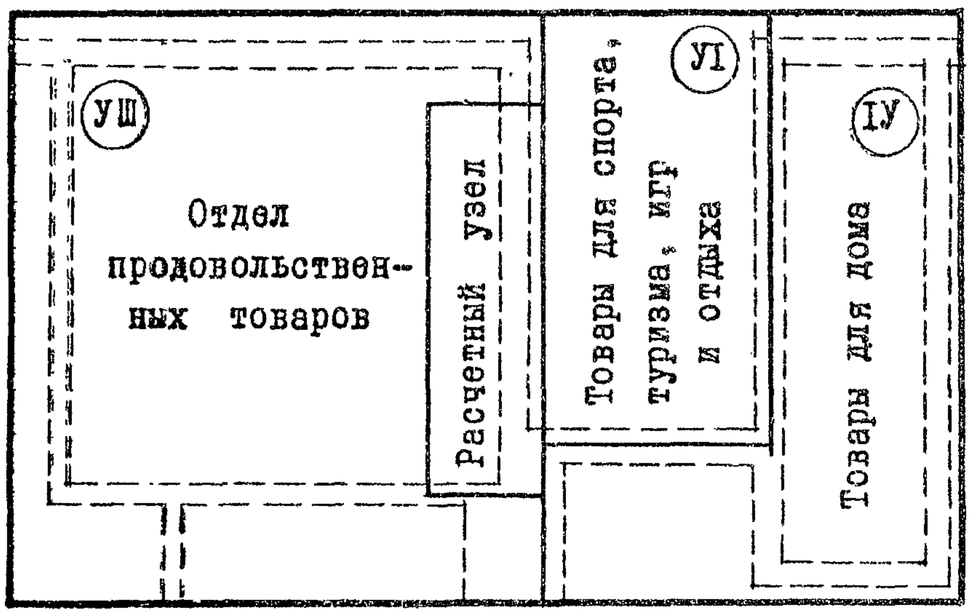

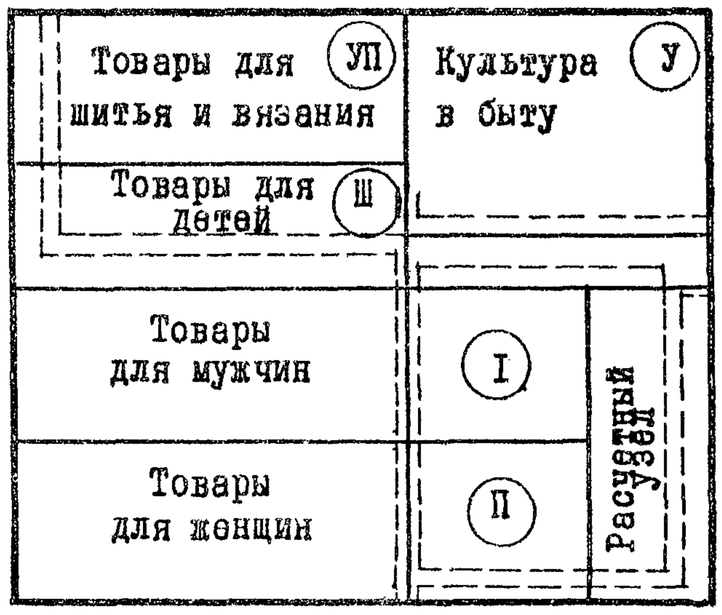

ПРИМЕРНОЕ РАСПРЕДЕЛЕНИЕ ПЛОЩАДИ ТОРГОВЫХ ЗАЛОВ
ПО ТОВАРНЫМ ГРУППАМ И АССОРТИМЕНТНЫМ КОМПЛЕКСАМ

Товарные группы	Площадь торгового зала (м2)	Ассортиментные комплексы м²						
		Товары для мужчин	Товары для женщин	Товары для детей	Товары для дома	Культура в быту	Товары для спорта, туризма, игр и отдыха	Товары для шитья и вязания
Ткани	90							90
Готовое платье	230	80	97	39			I4	
Головные уборы	I0	3	5	2				
Бельё	30	7	6	5	I2			
Обувь	90	28	34	I7			II	
Трикотажные изделия	75	I6	26	I9			I4	
Галантерея	35	3	9	2	7		4	I0
Парфюмерия	I0	2	6				2	
Посудохозяйственные товары	55				45		I0	
Электротовары и электробытовые машины	20				I2	8		
Канцелярские товары	5					5		
Радиотовары	50					50		
Музыкальные товары	30					30		
Игрушки	I0						I0	
Ювелирные изделия, часы, фототовары	I5					I5		
Спортивные товары	30						30	
Мебель	I90				I90			
Итого:	975	I39	I83	84	266	I08	95	I00

ПРИМЕЧАНИЕ. Примерное распределение площади торгового зала по товарным группам в отделе продовольственных товаров дано в таблице на листе I3

КОМПЛЕКСЫ "ТОВАРЫ ДЛЯ ДОМА",
И "ТОВАРЫ ДЛЯ СПОРТА, ТУРИЗМА, ИГР И ОТДЫХА"

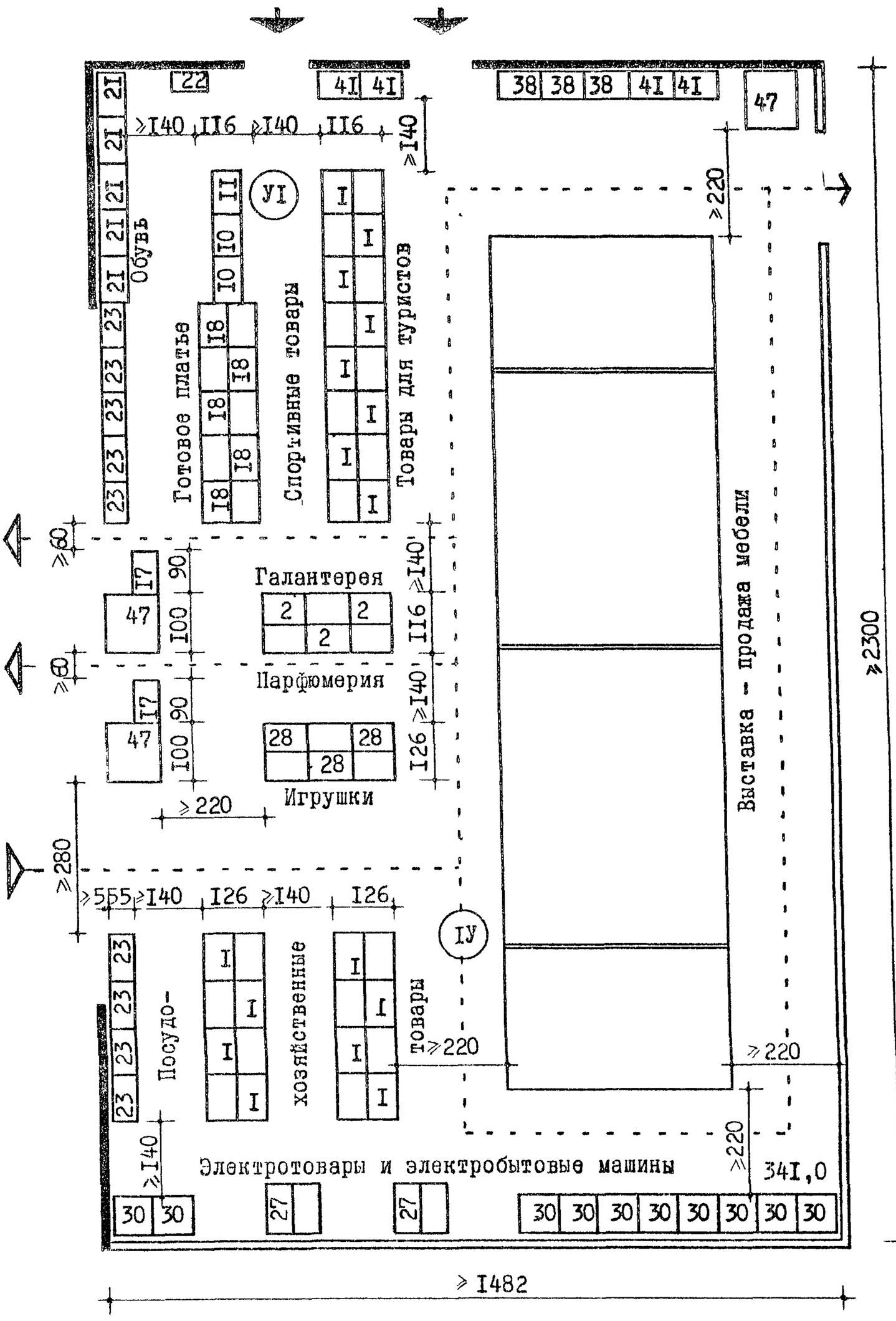

КОМПЛЕКСЫ "ТОВАРЫ ДЛЯ ЖЕНЩИН", "ТОВАРЫ ДЛЯ МУЖЧИН", "ТОВАРЫ ДЛЯ ДЕТЕЙ", "КУЛЬТУРА В БЫТУ", "ТОВАРЫ ДЛЯ ШИТЬЯ И ВЯЗАНИЯ"

ОТДЕЛ ПРОДОВОЛЬСТВЕННЫХ ТОВАРОВ

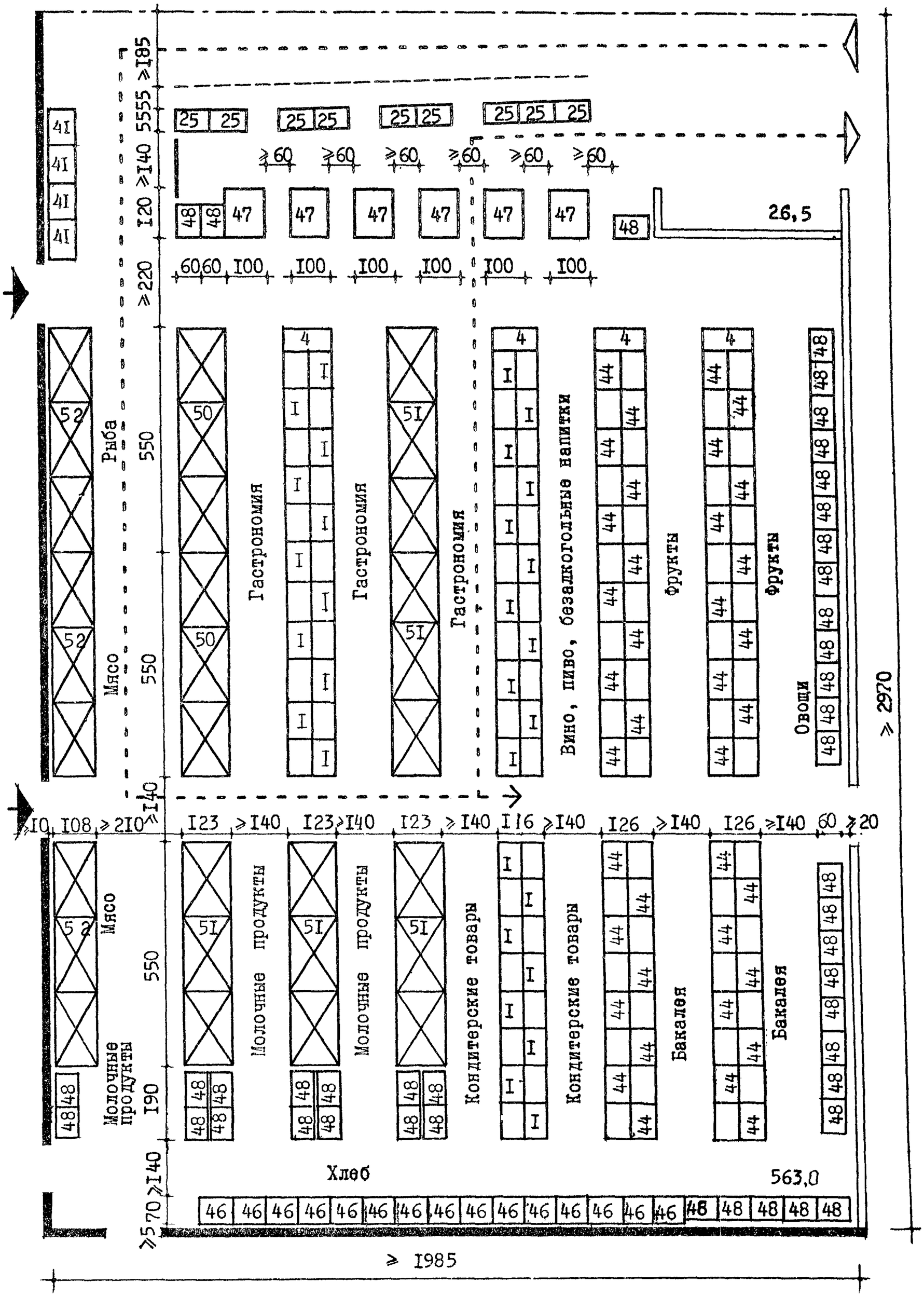

ТОРГОВЫЙ ЗАЛ
УНИВЕРМАГА ТОРГОВОЙ ПЛОЩАДЬЮ 1650 м^2
КОНСТРУКТИВНО-ПЛАНИРОВОЧНАЯ СХЕМА. СЕТКА 6х6 м

КОМПЛЕКСЫ "ТОВАРЫ ДЛЯ ДОМА" И "ТОВАРЫ ДЛЯ СПОРТА, ТУРИЗМА, ИГР И ОТДЫХА"

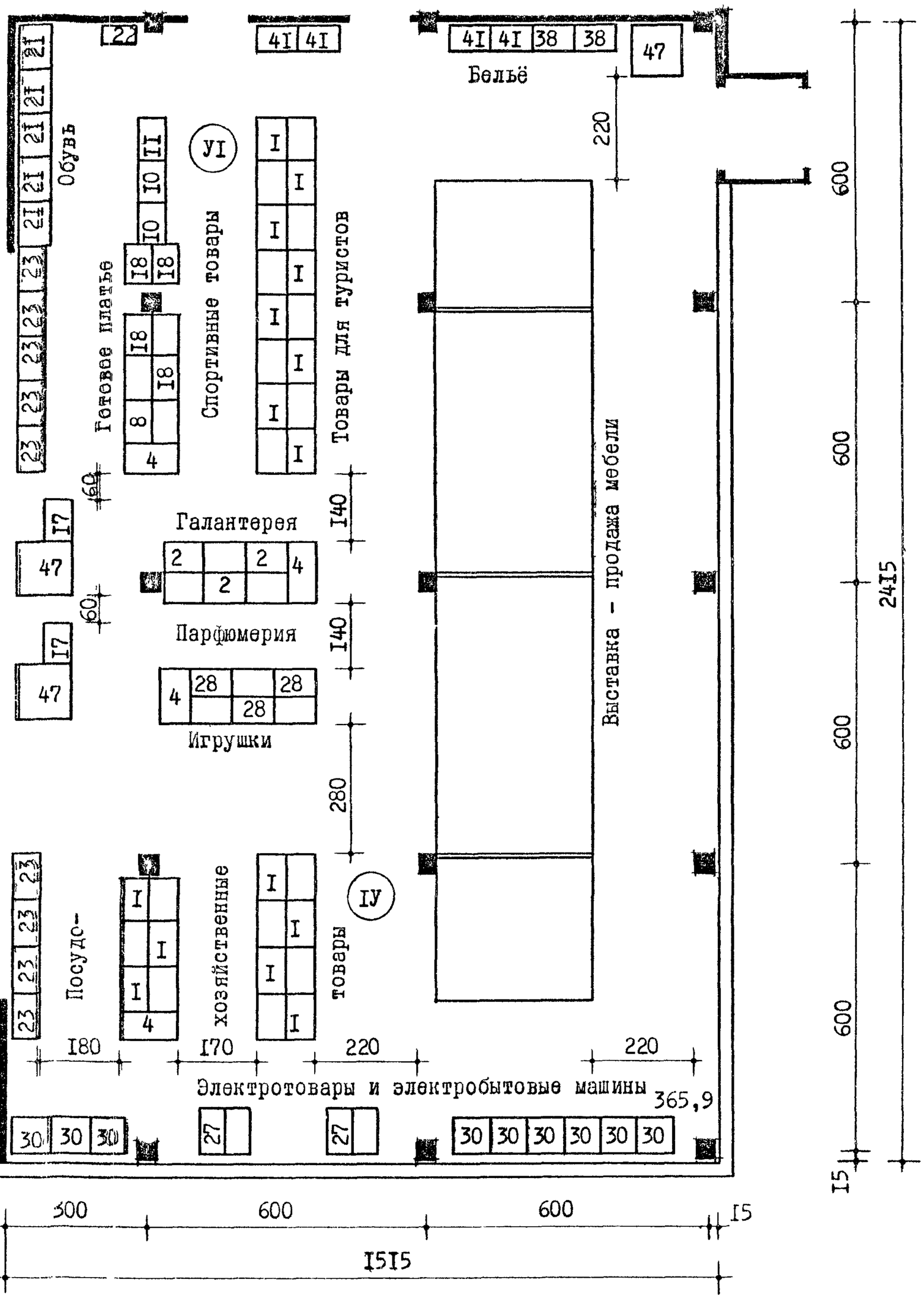

КОМПЛЕКСЫ "ТОВАРЫ ДЛЯ ЖЕНЩИН","ТОВАРЫ ДЛЯ МУЖЧИН", "ТОВАРЫ ДЛЯ ДЕТЕЙ","КУЛЬТУРА В БЫТУ","ТОВАРЫ ДЛЯ ШИТЬЯ И ВЯЗАНИЯ"

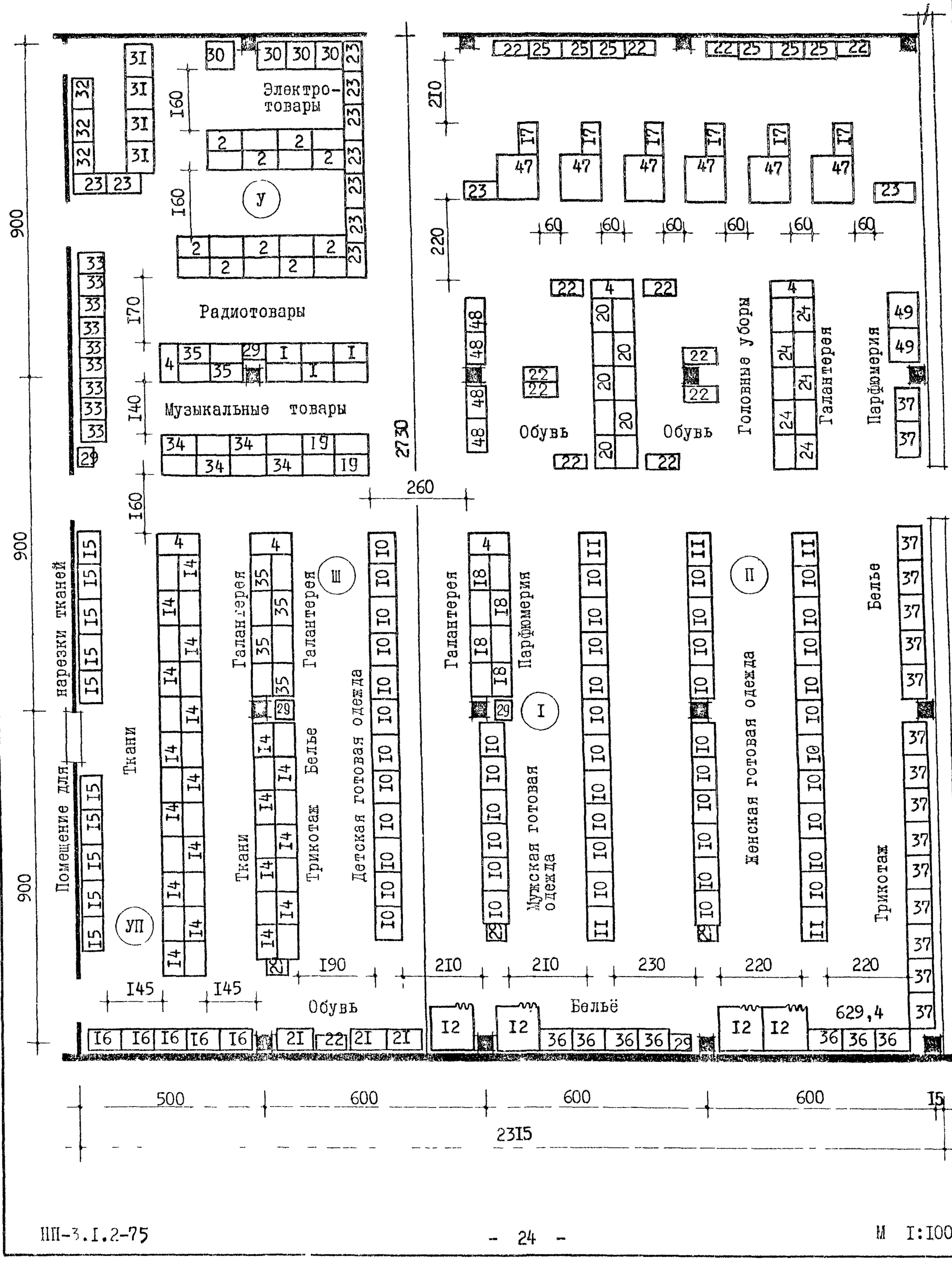

ТОРГОВЫЙ ЗАЛ УНИВЕРМАГА ТОРГОВОЙ ПЛОЩАДЬЮ 1650 м^2 КОНСТРУКТИВНО-ПЛАНИРОВОЧНАЯ СХЕМА. СЕТКА 6х9 м

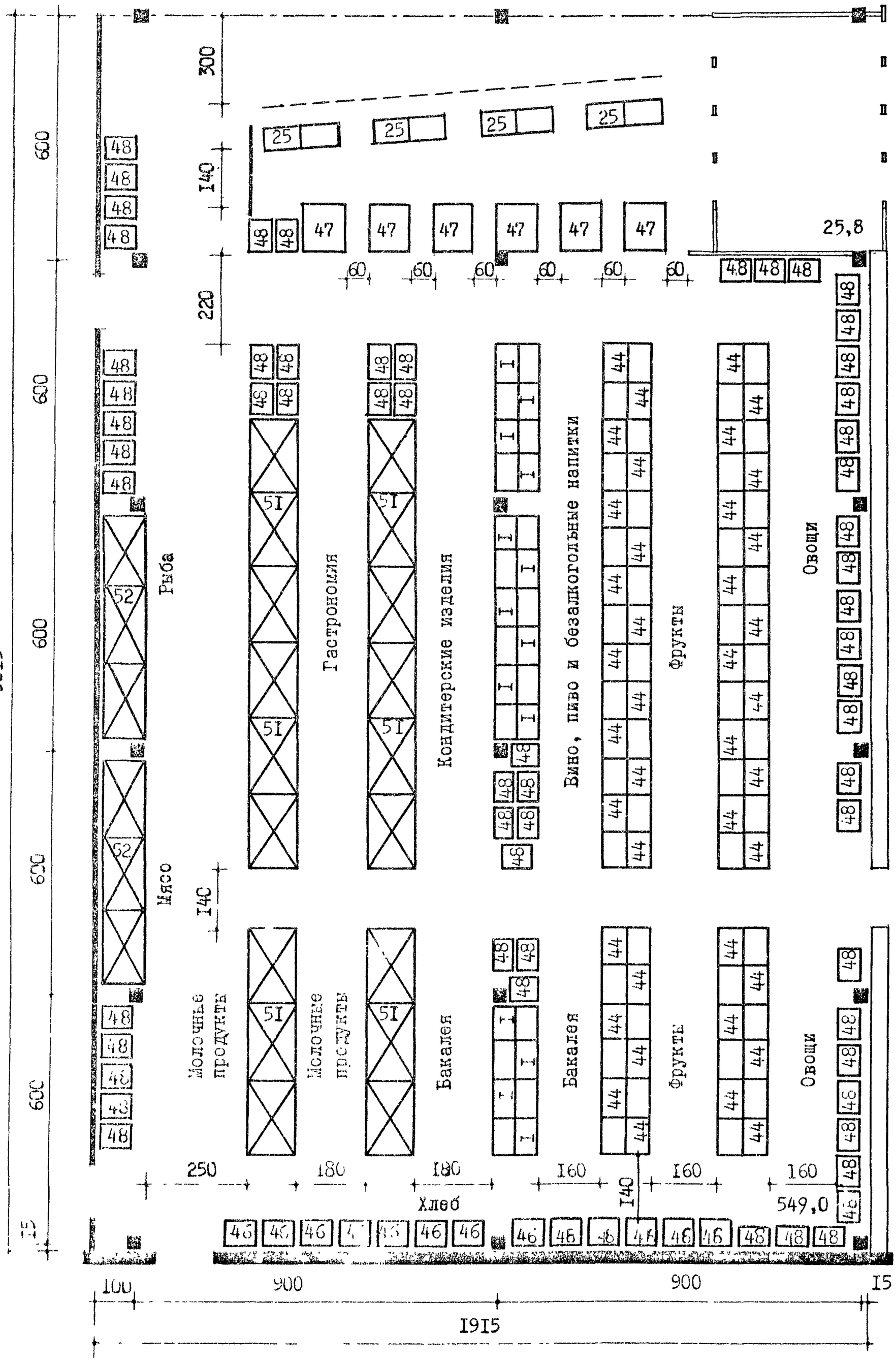

ПРИМЕР ЗОНИРОВАНИЯ ПЛОЩАДИ ТОРГОВЫХ ЗАЛОВ ПО АССОРТИМЕНТНЫМ КОМПЛЕКСАМ

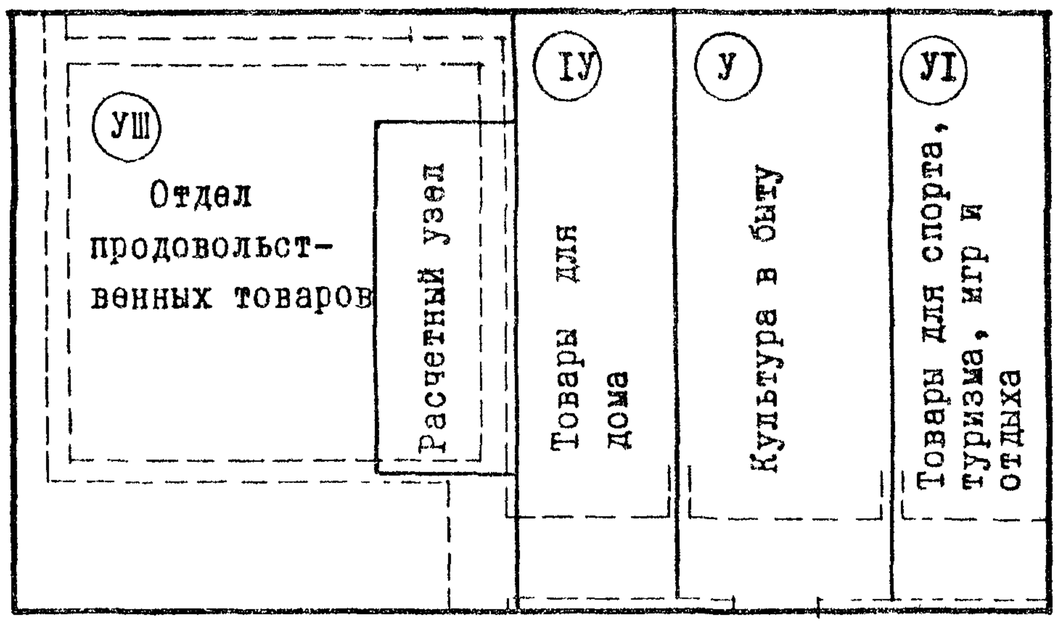

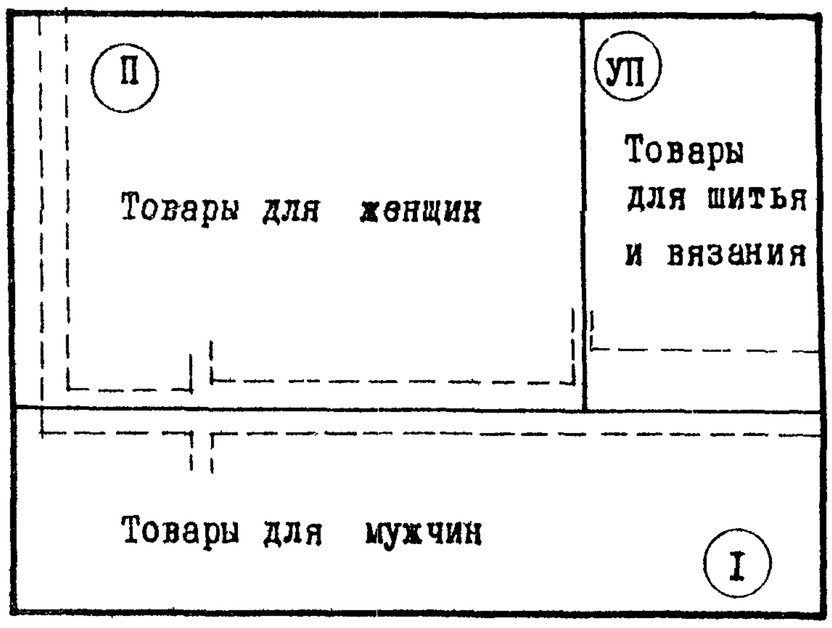

ПРИМЕРНОЕ РАСПРЕДЕЛЕНИЕ ПЛОЩАДИ ТОРГОВЫХ ЗАЛОВ
ПО ТОВАРНЫМ ГРУППАМ И АССОРТИМЕНТНЫМ КОМПЛЕКСАМ

Товарные группы	Площадь торгового зала (м²)	Ассортиментные комплексы (м²)					
		Товары для мужчин	Товары для женщин	Товары для дома	Культура в быту	Товары для спорта, туризма, игр и отдыха	Товары для шитья и вязания
Ткани	I35						I35
Готовое платье	420	I93	2I0			I7	
Головные уборы	25	I0	I4			I	
Белье	50	2I	9	20			
Обувь	I90	76	95			I9	
Трикотажные изделия	I40	56	62			22	
Галантерея	78	I3	27	9		7	22
Парфюмерия	22	5	I5			2	
Посудохозяйственные товары	I00			89		II	
Электротовары, электробытовые машины	40			25	I5		
Канцелярские товары	I0				I0		
Радиотовары	85				85		
Музыкальные товары	60				60		
Игрушки	I5					I5	
Ювелирные изделия, часы	I5				I5		
Фототовары, оптика	25				I5	I0	
Спортивные товары	60					60	
Итого	I470	374	432	I43	200	I64	I57

ПРИМЕЧАНИЕ. Примерное распределение площади торгового зала по товарным группам в отделе продовольственных товаров дано в таблице на листе I3

КОМПЛЕКСЫ "ТОВАРЫ ДЛЯ СПОРТА, ТУРИЗМА, ИГР И ОТДЫХА", "КУЛЬТУРА В БЫТУ" И "ТОВАРЫ ДЛЯ ДОМА"

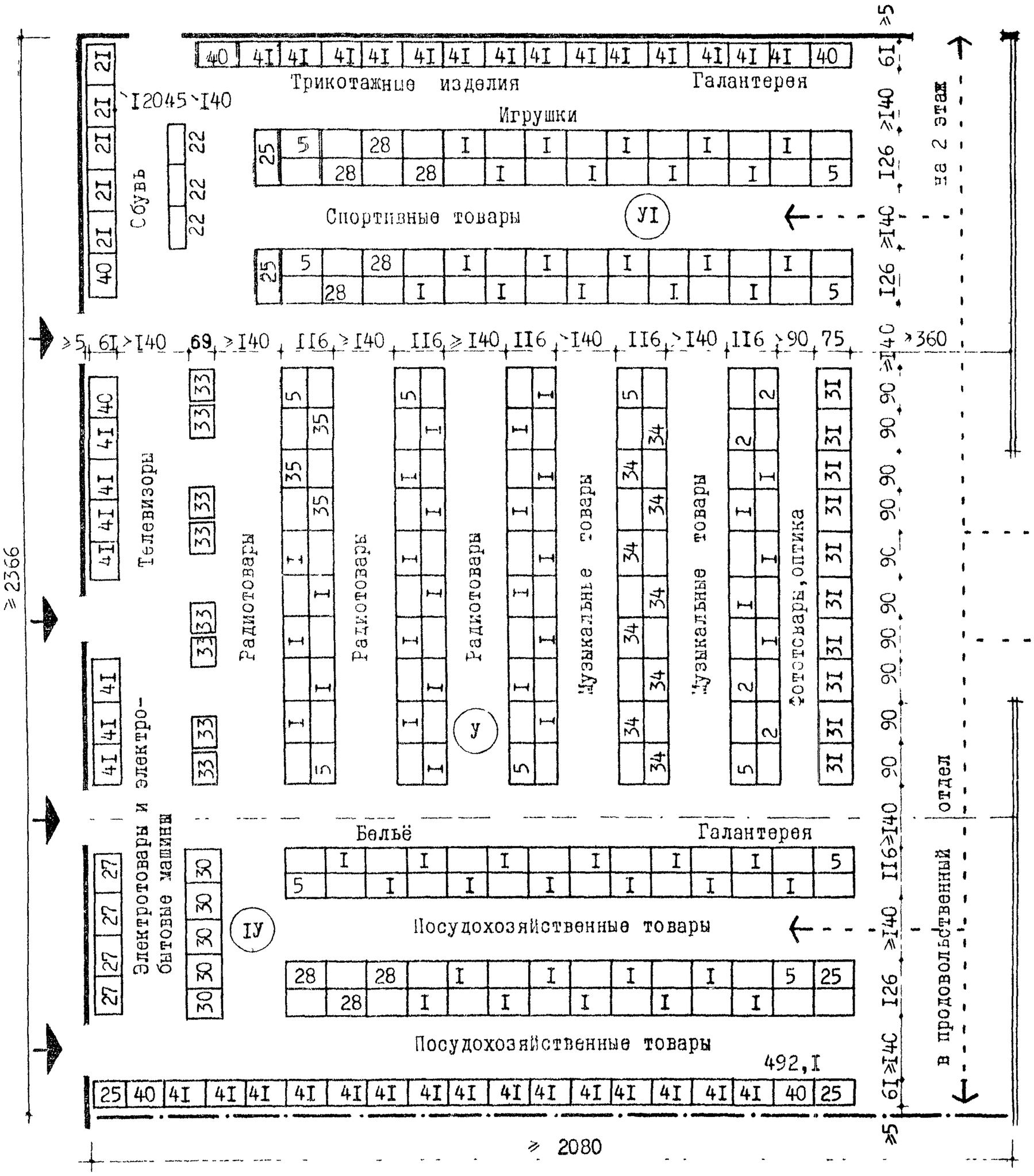

ПРИМЕЧАНИЕ. Комплексы в универмаге торговой площадью 2150 м² решены с расчетом за покупки в линиях оборудования.

ТОРГОВЫЙ ЗАЛ УНИВЕРМАГА ТОРГОВОЙ ПЛОЩАДЬЮ 2150 м² ФУНКЦИОНАЛЬНО-ТЕХНОЛОГИЧЕСКАЯ ГАБАРИТНАЯ СХЕМА

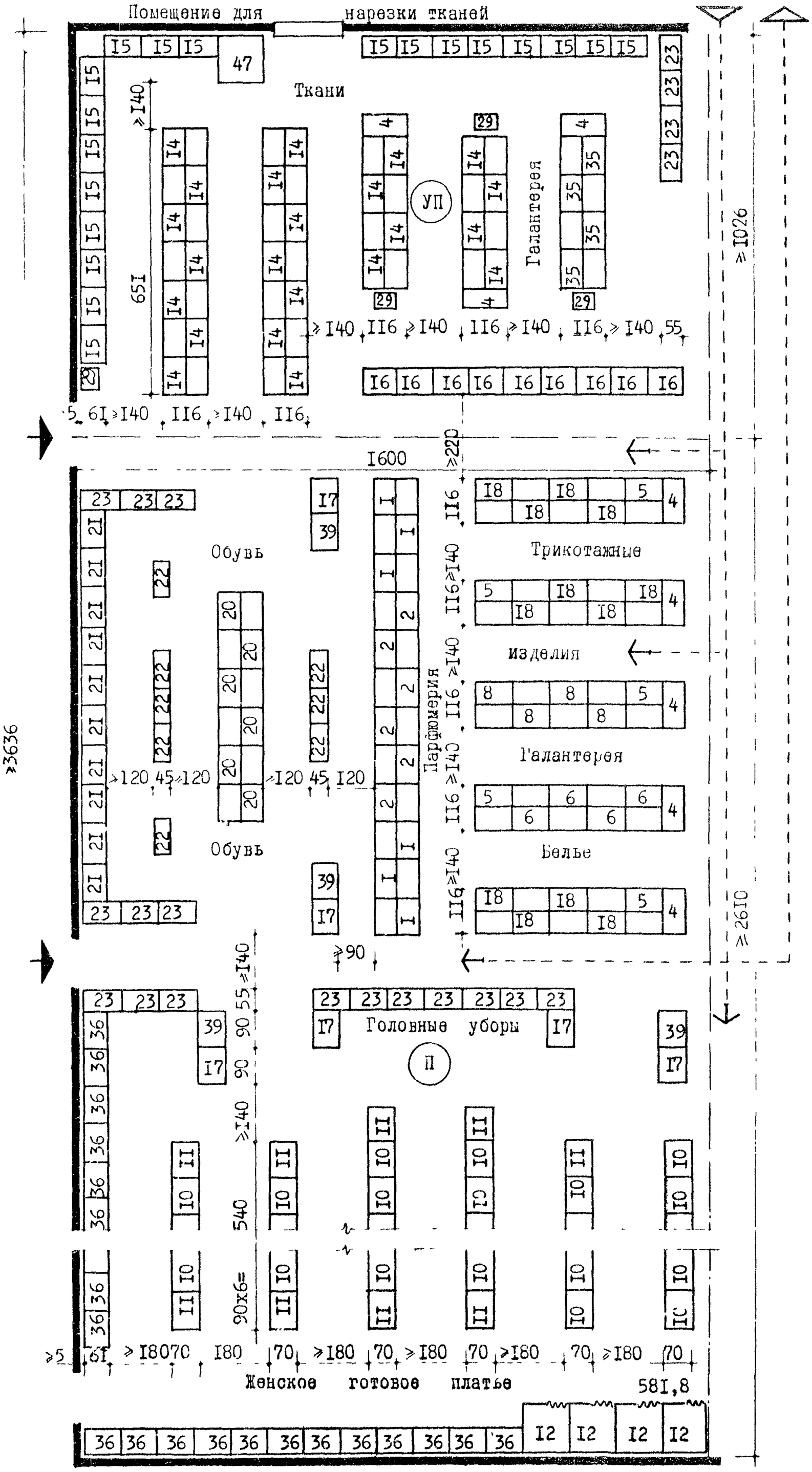

КОМПЛЕКСЫ "ТОВАРЫ ДЛЯ ШИТЬЯ И ВЯЗАНИЯ"

ТОРГОВЫЙ ЗАЛ УНИВЕРМАГА ТОРГОВОЙ ПЛОЩАДЬЮ 2150 м²
КОНСТРУКТИВНО-ПЛАНИРОВОЧНАЯ СХЕМА. СЕТКА 6х6 м

КОМПЛЕКСЫ "ТОВАРЫ ДЛЯ ДОМА", "КУЛЬТУРА В БЫТУ", "ТОВАРЫ ДЛЯ СПОРТА,ТУРИЗМА,ИГР И ОТДЫХА"

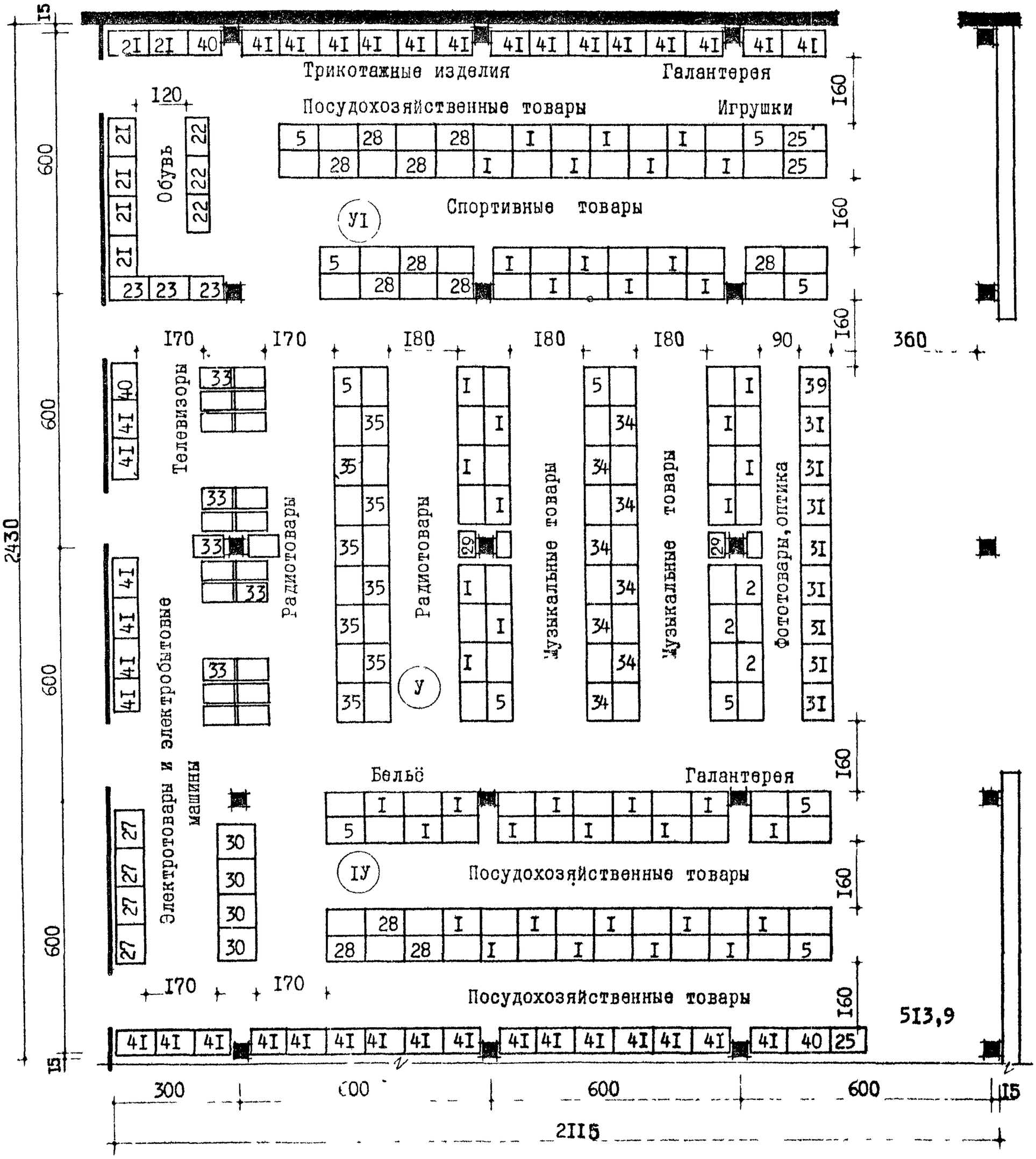

ТОРГОВЫЙ ЗАЛ УНИВЕРМАГА ТОРГОВОЙ ПЛОЩАДЬЮ 2150 м²
КОНСТРУКТИВНО-ПЛАНИРОВОЧНАЯ СХЕМА. СЕТКА 9х9 м

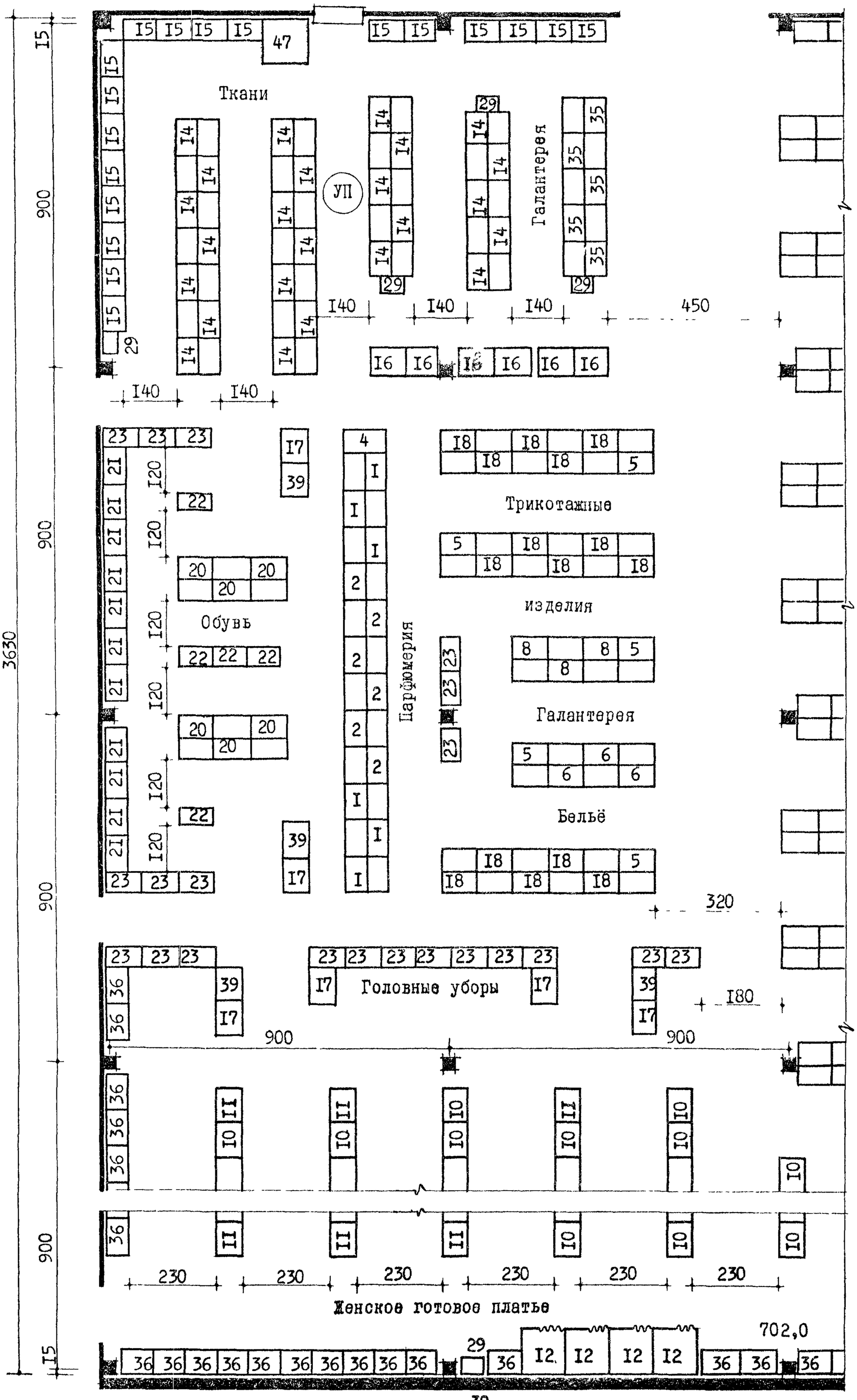

ПРИМЕР ЗОНИРОВАНИЯ ПЛОЩАДИ ТОРГОВЫХ ЗАЛОВ ПО АССОРТИМЕНТНЫМ КОМПЛЕКСАМ

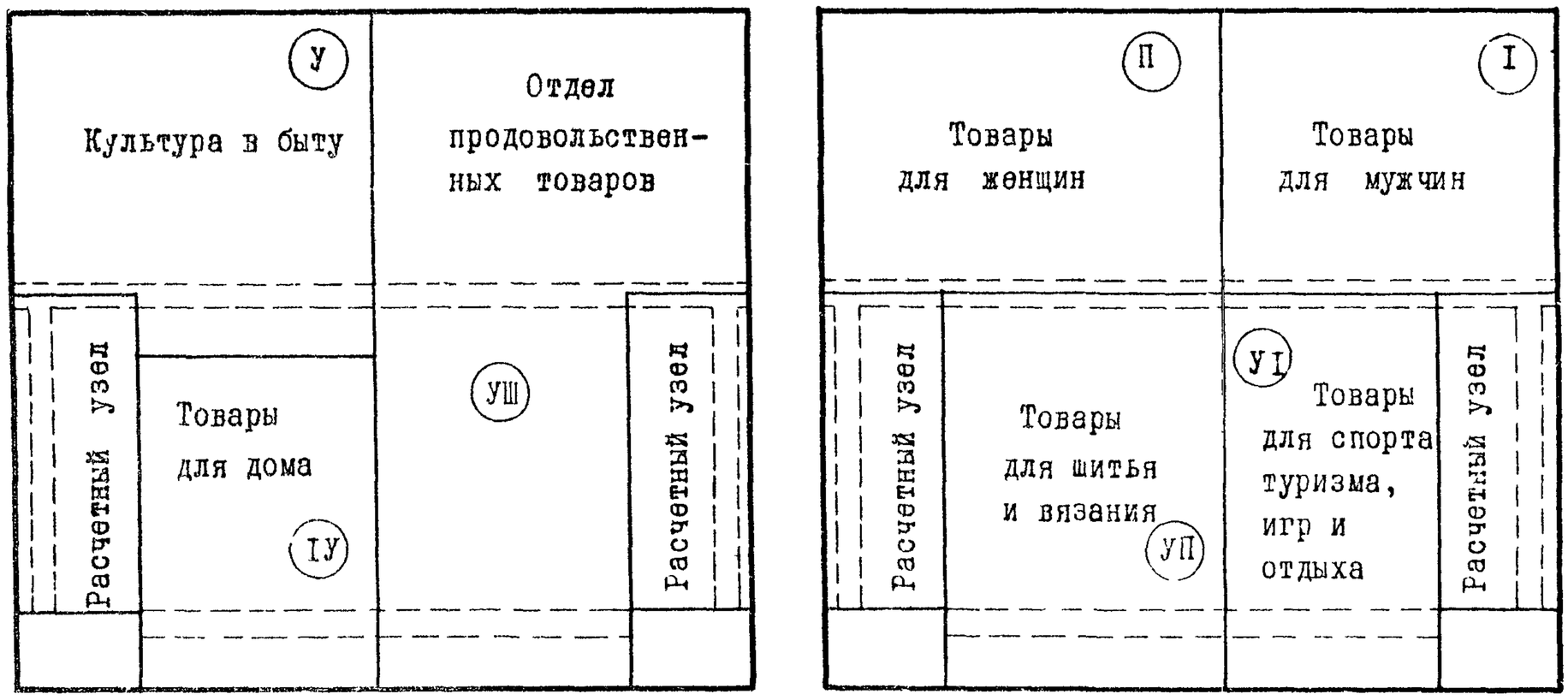

ПРИМЕРНОЕ РАСПРЕДЕЛЕНИЕ ПЛОЩАДИ ТОРГОВЫХ ЗАЛОВ
ПО ТОВАРНЫМ ГРУППАМ И АССОРТИМЕНТНЫМ КОМПЛЕКСАМ

Товарные группы	Площадь торгового зала (м²)	Ассортиментные комплексы (м²)					
		Товары для мужчин	Товары для женщин	Товары для дома	Культура в быту	Товары для спорта, туризма, игр и отдыха	Товары для шитья и вязания
Ткани	225						225
Готовое платье	680	313	340			27	
Головные уборы	40	17	27			1	
Белье	80	33	14	33			
Обувь	320	128	163			29	
Трикотажные изделия	220	88	99			33	
Галантерея	129	22	45	15		12	35
Парфюмерия	36	8	25			3	
Посудохозяйственные товары	160			139		21	
Электротовары, электробытовые машины	60			37	23		
Канцелярские товары	15				15		
Радиотовары	140				140		
Музыкальные товары	95				95		
Игрушки	23					23	
Ювелирные изделия, часы	20				20		
Фототовары, оптика	40				24	16	
Спортивные товары	90					90	
Итого:	2373	609	708	224	317	255	260

ПРИМЕЧАНИЕ. Примерное распределение площади торгового зала по товарным группам в отделе продовольственных товаров дано в таблице на листе 13

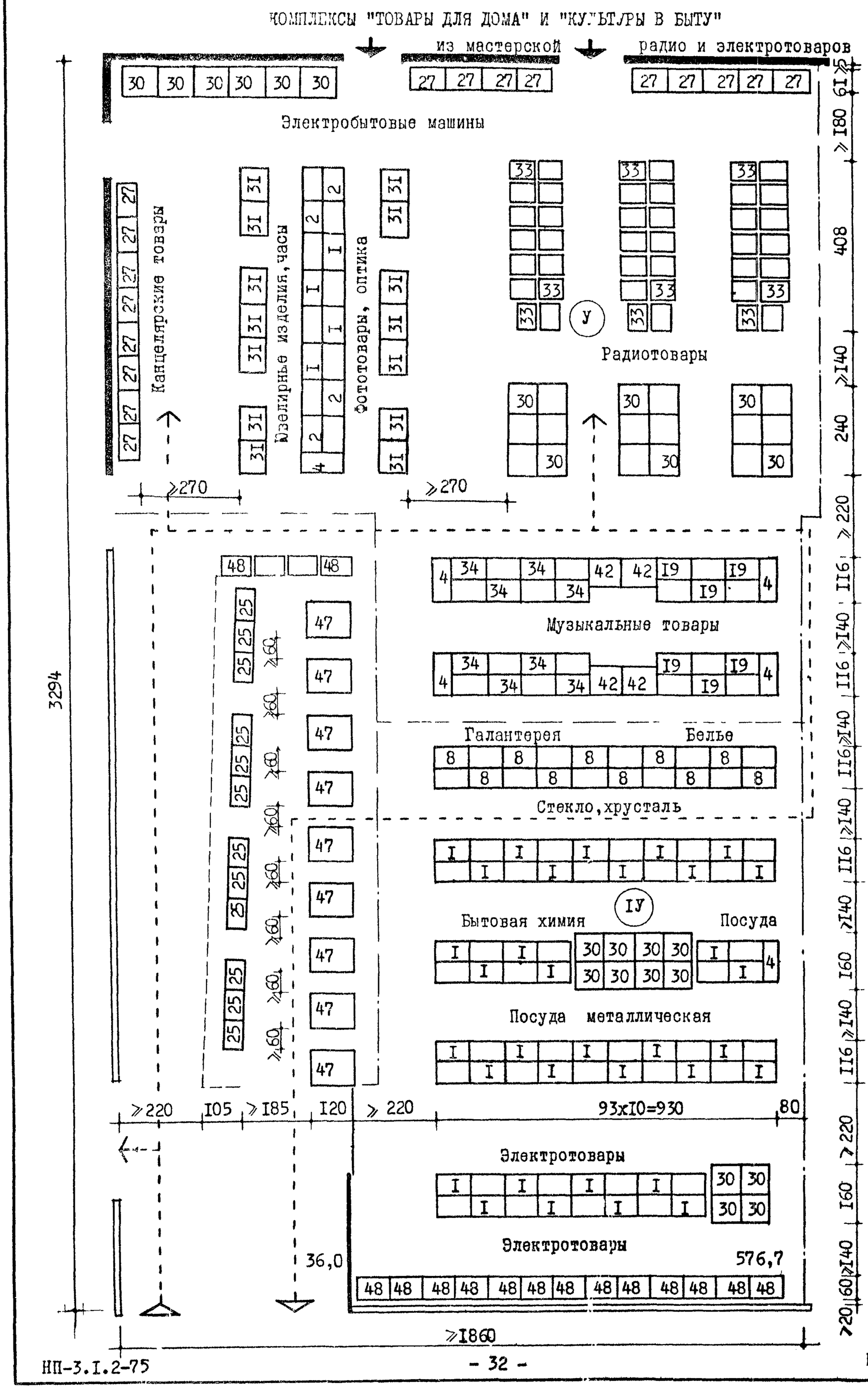

ПРИМЕЧАНИЯ
1. Комплексы "Товары для дома", "Культура в быту" и отдел продовольственных товаров размещены в одном торговом зале площадью 1451,2 м2, по СНиПу - 1433 м2 (таблицы на листах 13 и 26).
2. Площадь 576,7 м2 (лист 27) включает площади комплексов и двух касс, относящихся к отделу продовольственных товаров без площади, занятой двумя кассами (лист 27).
3. Площадь 874,5 м2 (лист 30) отдела продовольственных товаров без площади, занятой двумя кассами (лист 27).

М I:I00

КОМПЛЕКС "ТОВАРЫ ДЛЯ ШИТЬЯ И ВЯЗАНИЯ"

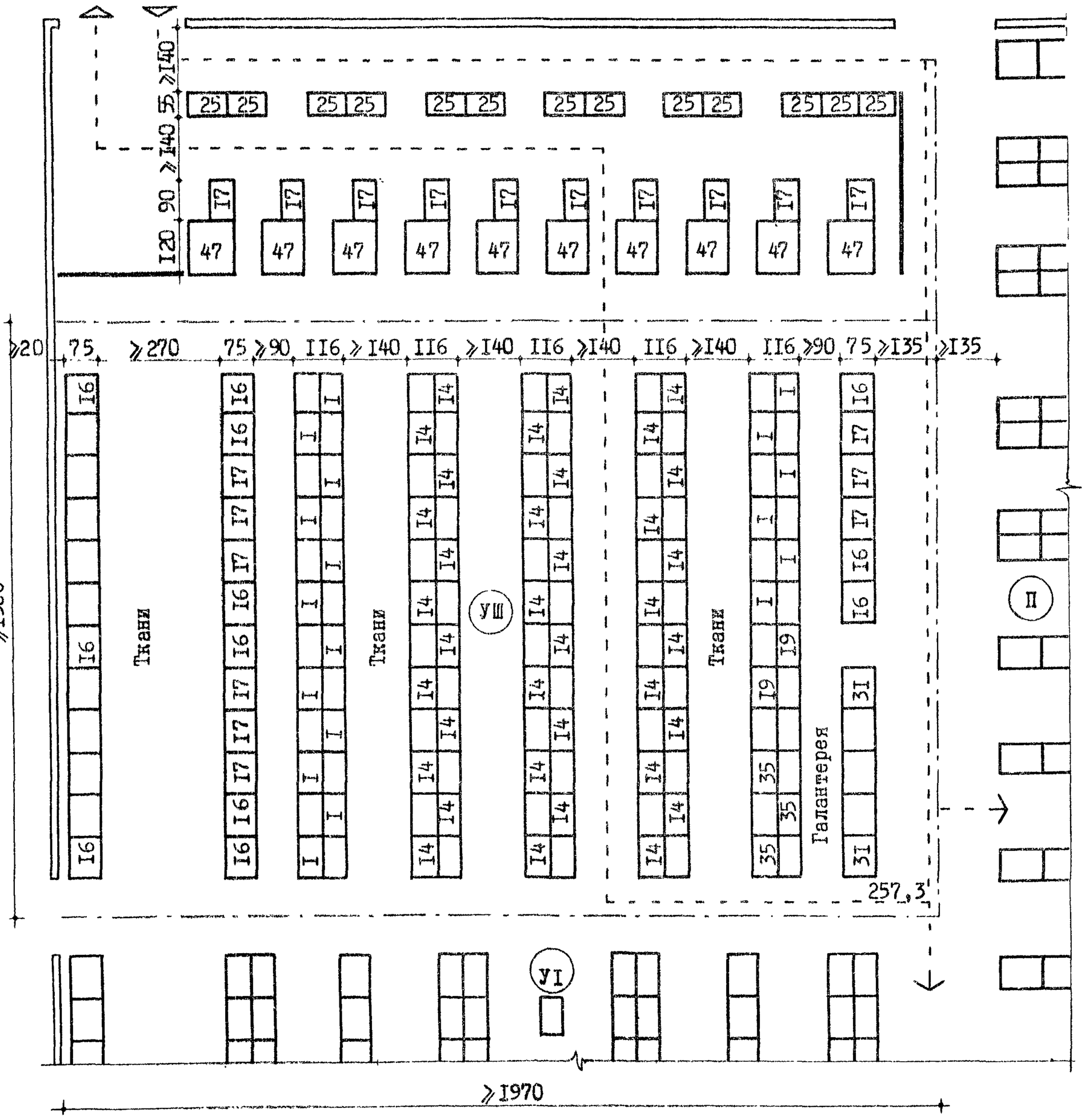

ПРИМЕЧАНИЕ. Площадь комплекса "Товары для шитья и вязания" 257,3 м² включает площадь для нарезки тканей - 25 м² (см. лист 57). Для расчёта за товары комплекса необходимы три кассы (30 м²), находящиеся в едином расчётном узле.

КОМПЛЕКС "ТОВАРЫ ДЛЯ ЖЕНЩИН"

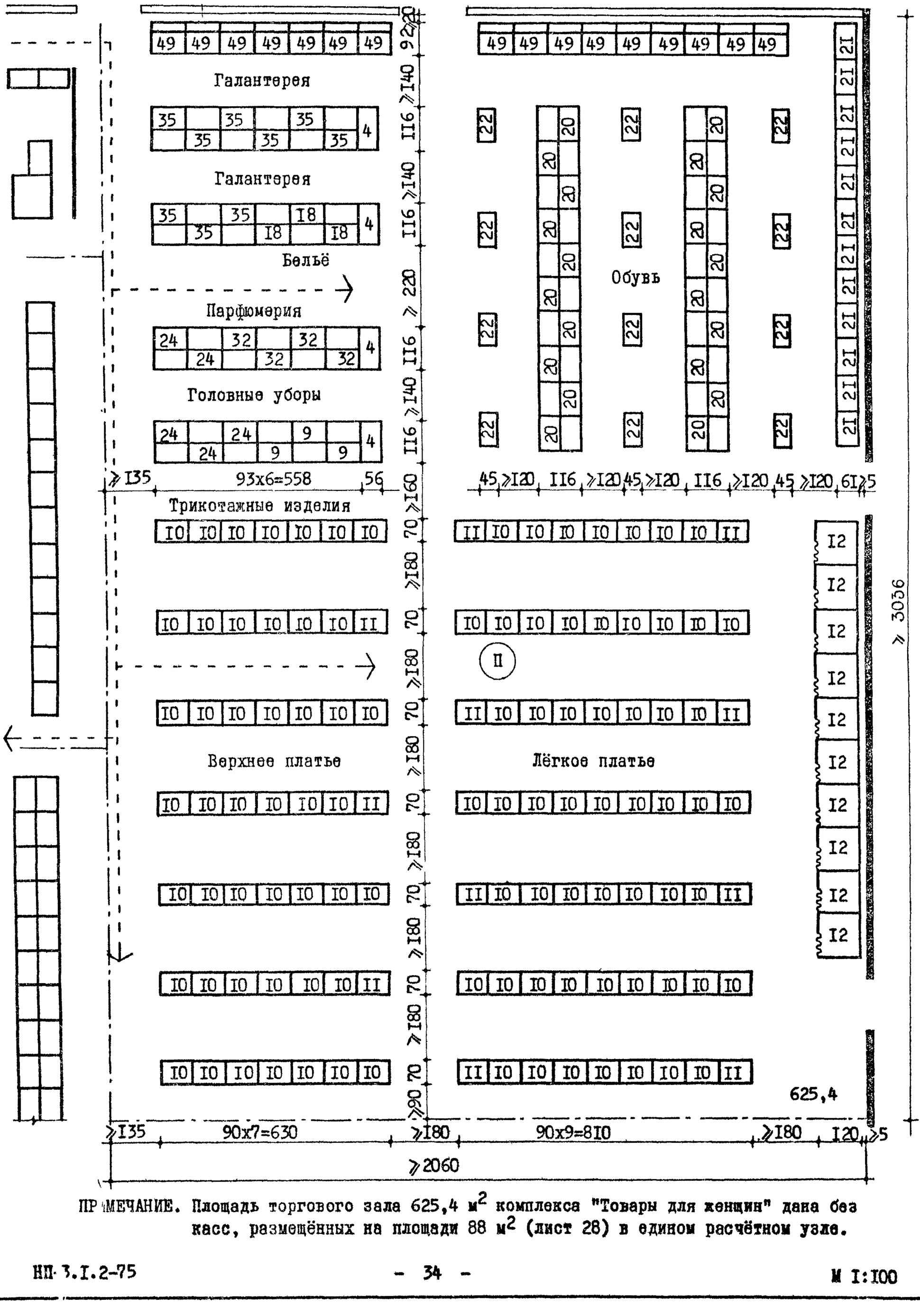

ПРИМЕЧАНИЕ. Площадь торгового зала 625,4 м² комплекса "Товары для женщин" дана без касс, размещённых на площади 88 м² (лист 28) в едином расчётном узле.

ТОРГОВЫЙ ЗАЛ УНИВЕРМАГА ТОРГОВОЙ ПЛОЩАДЬЮ 3500 м²
ФУНКЦИОНАЛЬНО-ТЕХНОЛОГИЧЕСКАЯ ГАБАРИТНАЯ СХЕМА

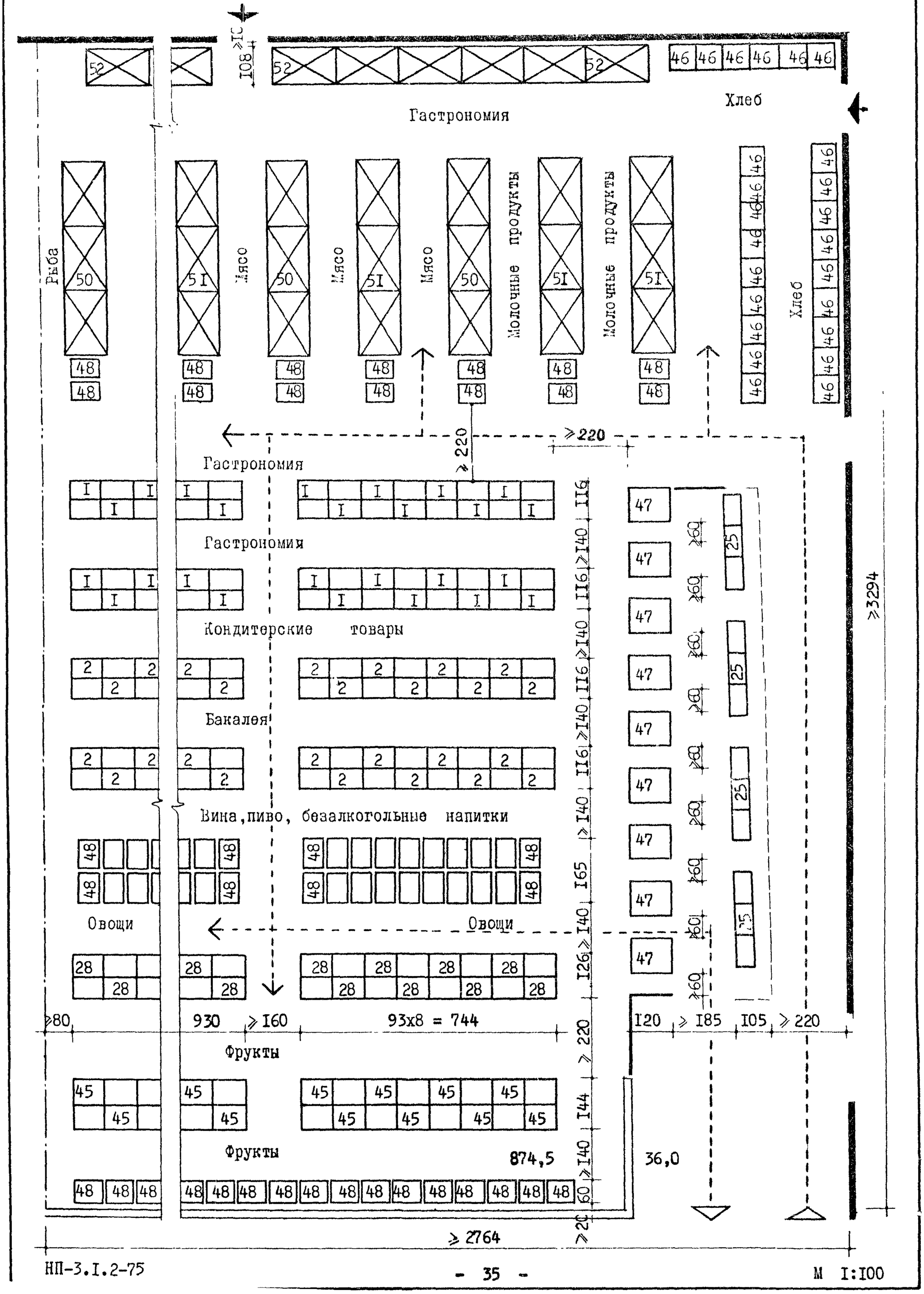

ТОРГОВЫЙ ЗАЛ УНИВЕРМАГА ТОРГОВОЙ ПЛОЩАДЬЮ 3500 м²
КОНСТРУКТИВНО-ПЛАНИРОВОЧНАЯ СХЕМА. СЕТКА 6х6 м

КОМПЛЕКСЫ "ТОВАРЫ ДЛЯ ДОМА" И "КУЛЬТУРА В БЫТУ"

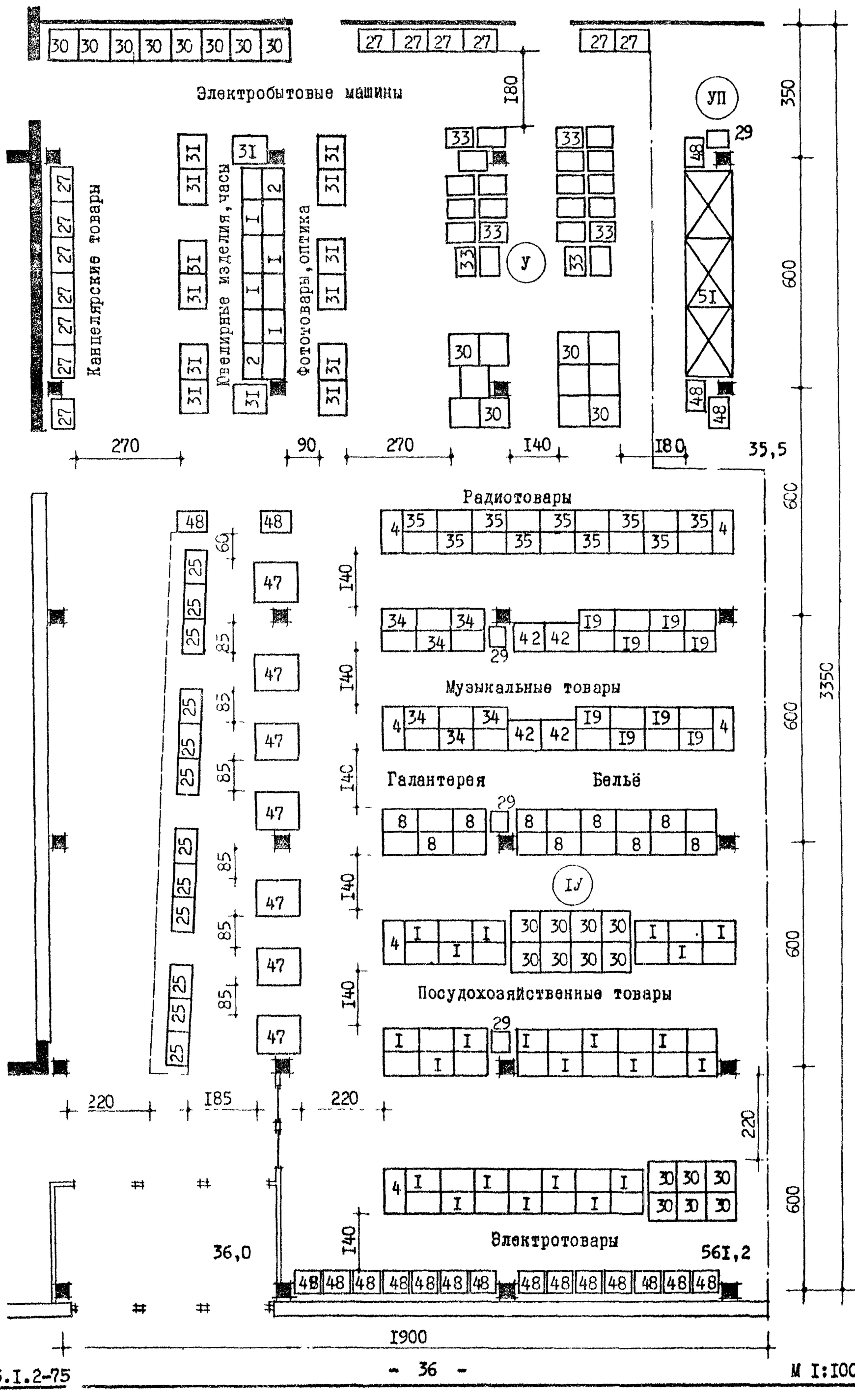

ТОРГОВЫЕ ЗАЛЫ УНИВЕРМАГА ТОРГОВОЙ ПЛОЩАДЬЮ 3500 м² КОНСТРУКТИВНО-ПЛАНИРОВОЧНАЯ СХЕМА. СЕТКА 6х6 м

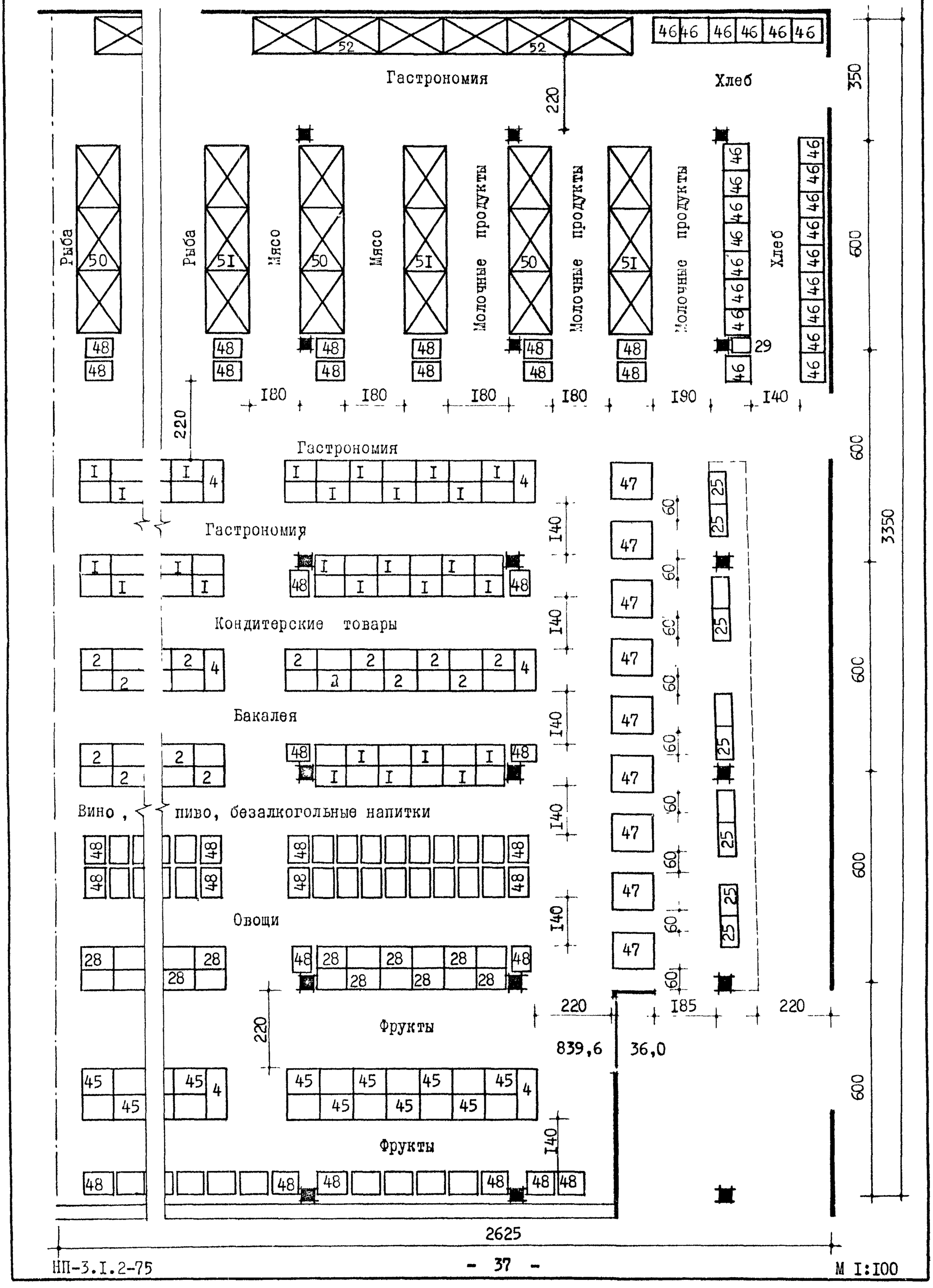

ТОРГОВЫЙ ЗАЛ УНИВЕРМАГА ТОРГОВОЙ ПЛОЩАДЬЮ 3500 м² КОНСТРУКТИВНО-ПЛАНИРОВОЧНАЯ СХЕМА. СЕТКА 6х12 м

КОМПЛЕКС "ТОВАРЫ ДЛЯ ЖЕНЩИН"

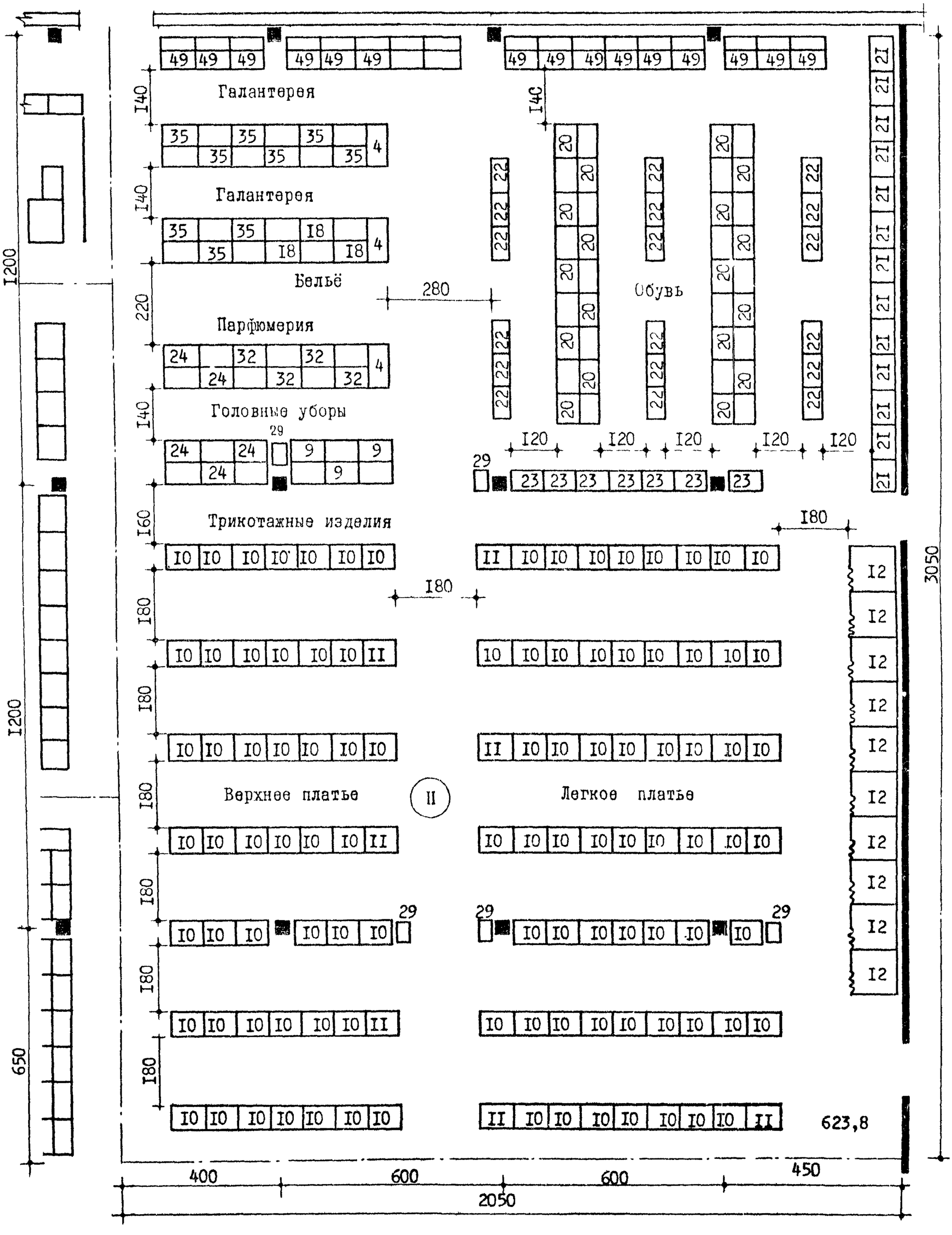

ПРИМЕР ЗОНИРОВАНИЯ ПЛОЩАДИ ТОРГОВЫХ ЗАЛОВ ПО АССОРТИМЕНТНЫМ КОМПЛЕКСАМ

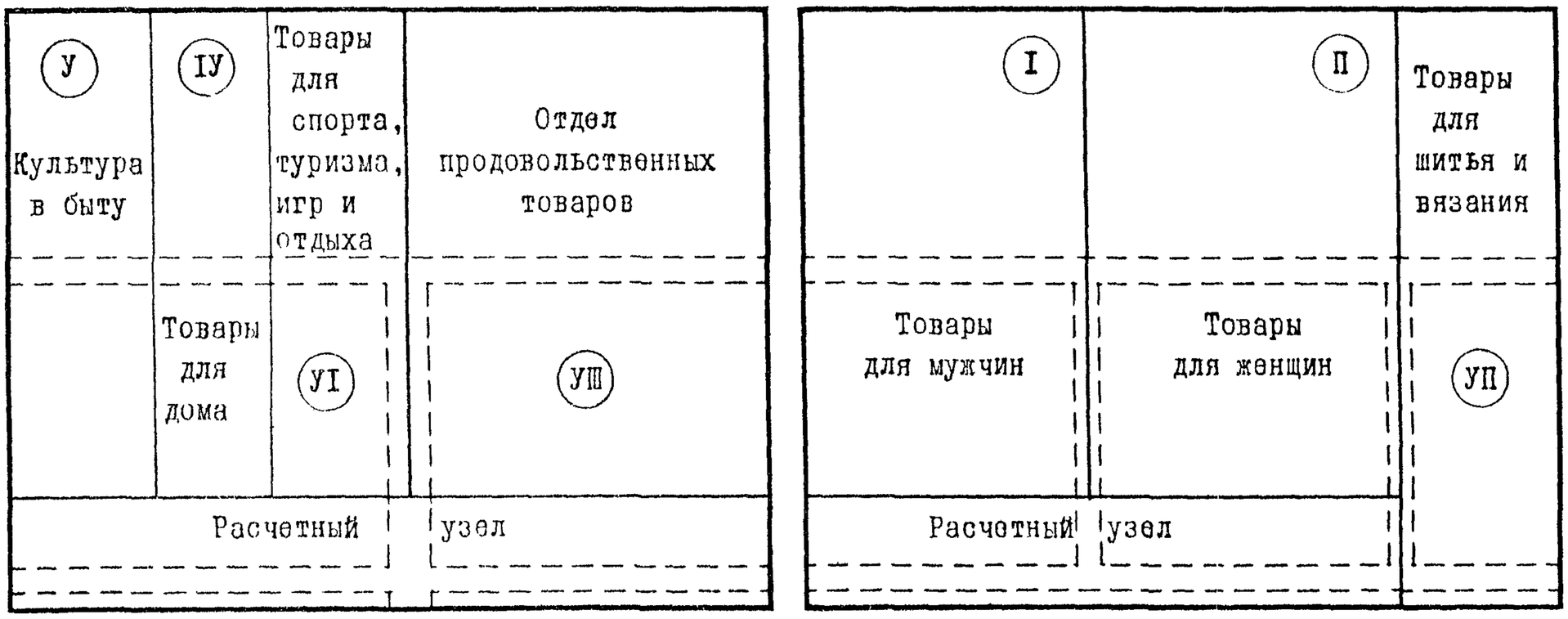

ПРИМЕРНОЕ РАСПРЕДЕЛЕНИЕ ПЛОЩАДИ ТОРГОВЫХ ЗАЛОВ
ПО ТОВАРНЫМ ГРУППАМ И АССОРТИМЕНТНЫМ КОМПЛЕКСАМ

Товарные группы	Площадь торгового зала (м²)	Ассортиментные комплексы (м²)					
		Товары для мужчин	Товары для женщин	Товары для дома	Культура в быту	Товары для спорта, туризма, игр, отдыха	Товары для шитья и вязания
Ткани	310						310
Готовое платье	950	428	475			47	
Головные уборы	55	22	31			2	
Бельё	110	44	22	44			
Обувь	450	171	225			54	
Трикотажные изделия	310	118	136			56	
Галантерея	180	29	61	23		24	43
Парфюмерия	50	10	33			7	
Посудохозяйственные товары	220			180		40	
Электротовары, электробытовые машины	85			51	34		
Канцелярские товары	20				20		
Радиотовары	190				190		
Музыкальные товары	130				130		
Игрушки	30					30	
Ювелирные изделия, часы	28				28		
Фототовары, оптика	50				20	30	
Спортивные товары	130					130	
Итого:	3298	822	983	298	422	420	353

ПРИМЕЧАНИЕ. Примерное распределение площади торгового зала по товарным группам в отделе продовольственных товаров дано в таблице на листе 13.

УНИВЕРМАГИ

ТОРГОВЫЙ ЗАЛ
УНИВЕРМАГА ТОРГОВОЙ ПЛОЩАДЬЮ 4500 м²
ФУНКЦИОНАЛЬНО-ТЕХНОЛОГИЧЕСКАЯ ГАБАРИТНАЯ СХЕМА

35

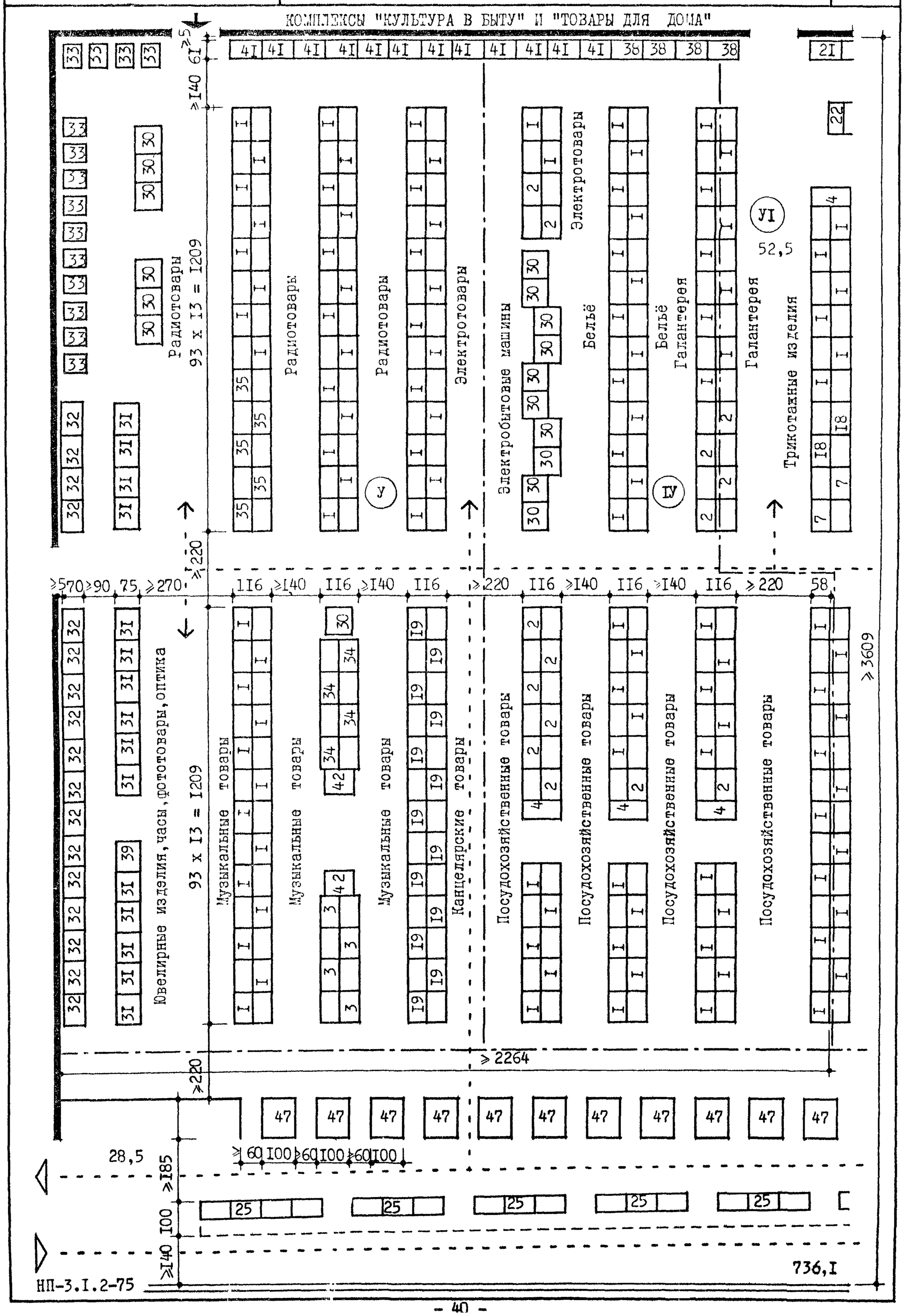

УНИВЕРМАГИ

ТОРГОВЫЙ ЗАЛ
УНИВЕРМАГА ТОРГОВОЙ ПЛОЩАДЬЮ 4500 м²
ФУНКЦИОНАЛЬНО-ТЕХНОЛОГИЧЕСКАЯ ГАБАРИТНАЯ СХЕМА

36

КОМПЛЕКС "ТОВАРЫ ДЛЯ СПОРТА, ТУРИЗМА, ИГР И ОТДЫХА"

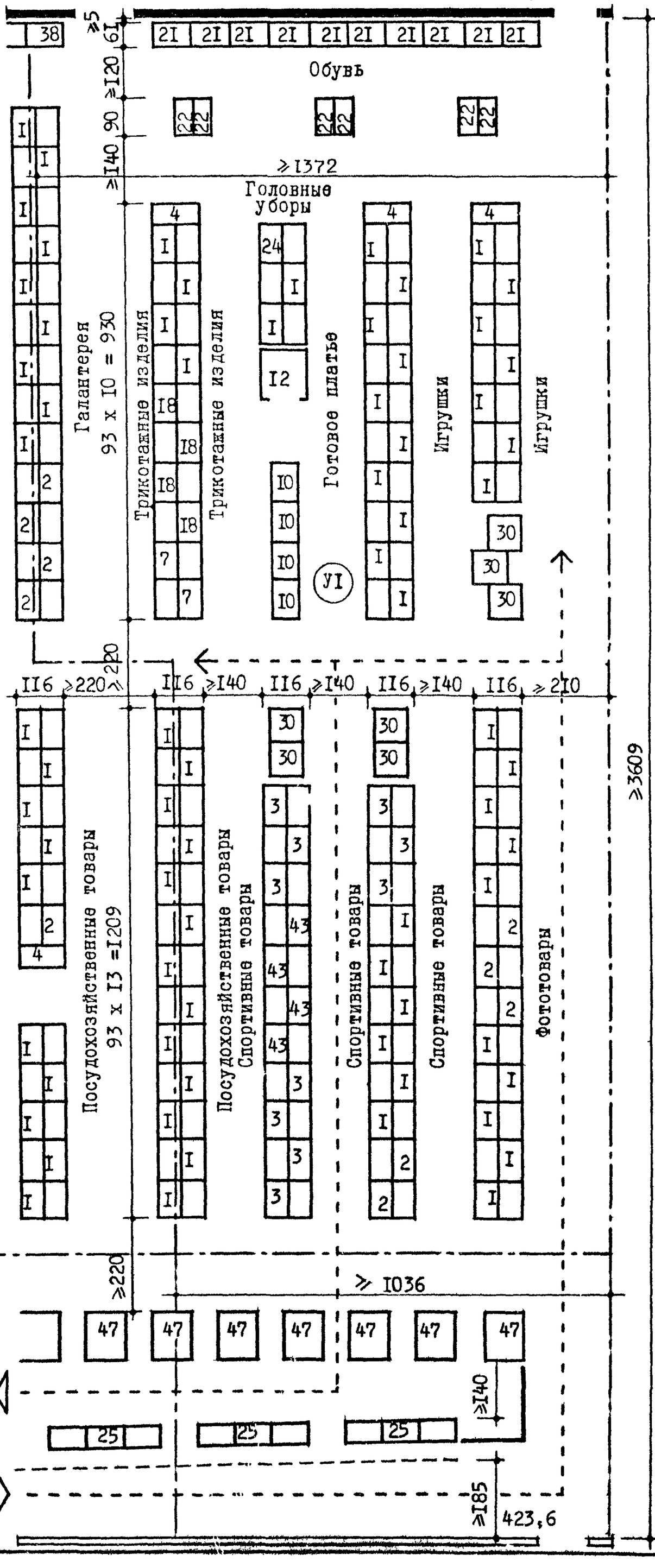

НП-3.I.2-75

М I:I00

ТОРГОВЫЙ ЗАЛ
УНИВЕРМАГА ТОРГОВОЙ ПЛОЩАДЬЮ 4500 м²
ФУНКЦИОНАЛЬНО-ТЕХНОЛОГИЧЕСКАЯ ГАБАРИТНАЯ СХЕМА

КОМПЛЕКС "ТОВАРЫ ДЛЯ ШИТЬЯ И ВЯЗАНИЯ"

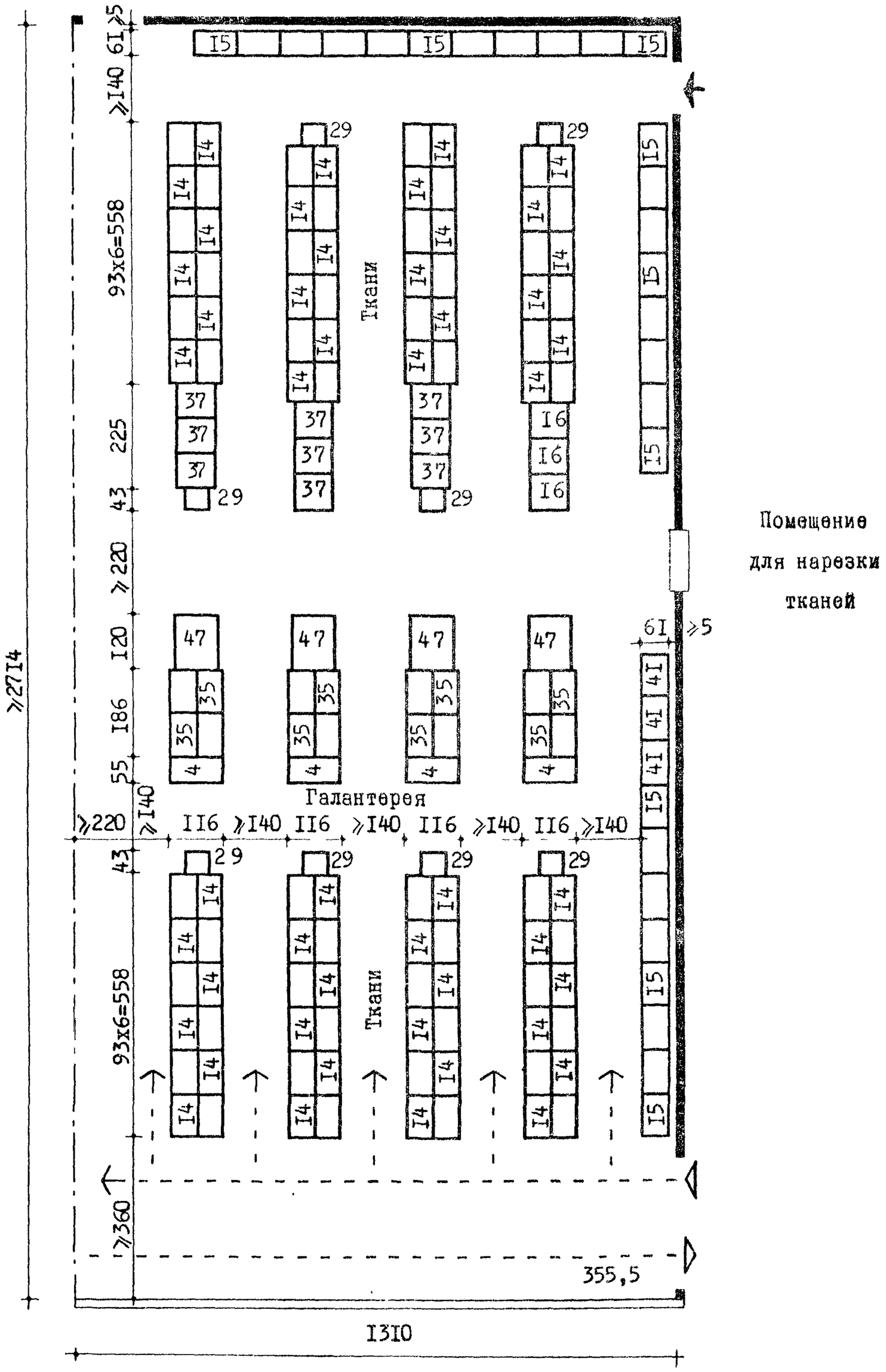

УНИВЕРМАГИ

ТОРГОВЫЙ ЗАЛ УНИВЕРМАГА ТОРГОВОЙ ПЛОЩАДЬЮ 4500 м²
КОНСТРУКТИВНО-ПЛАНИРОВОЧНАЯ СХЕМА. СЕТКА 6х12 м

38

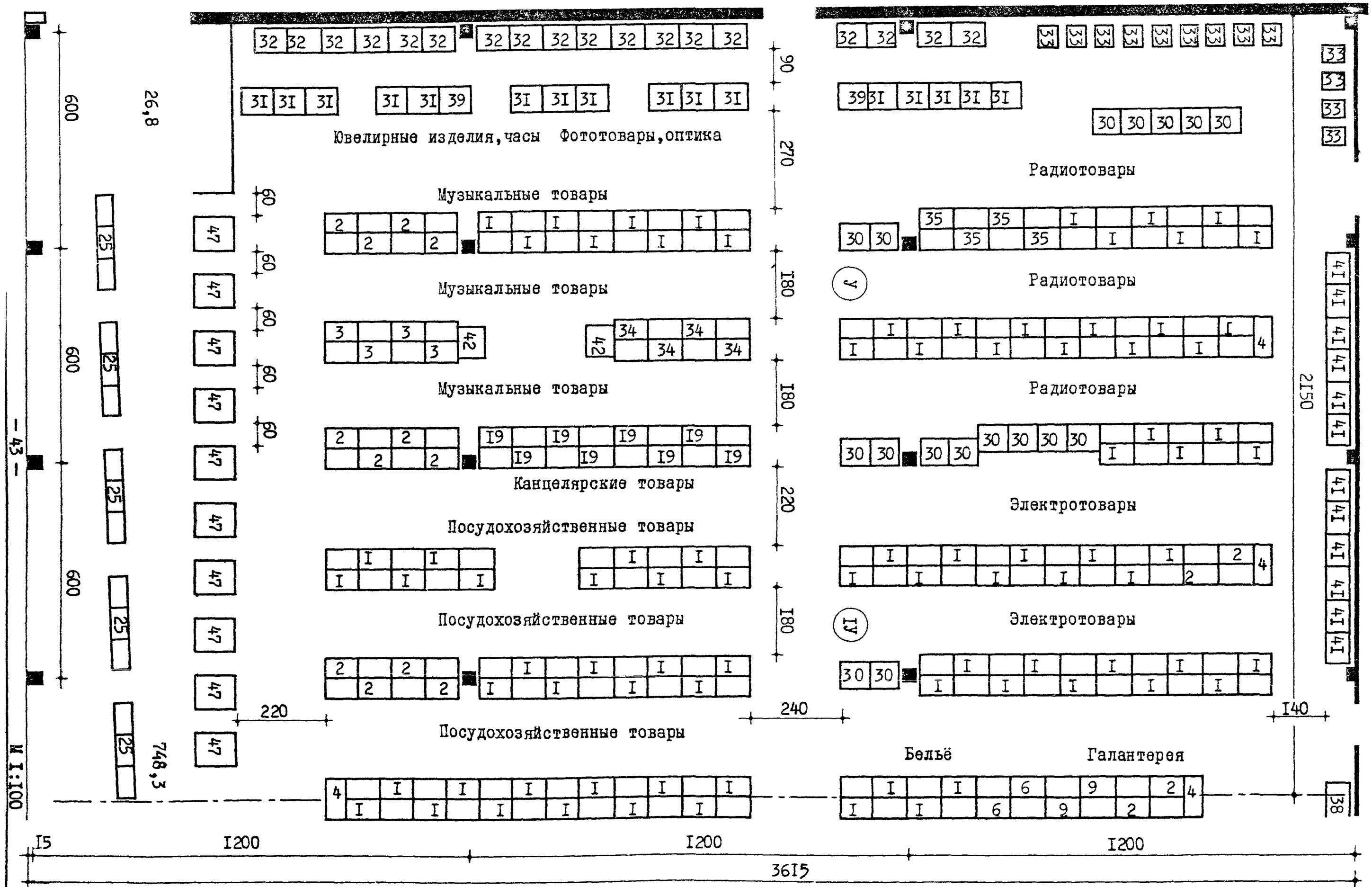

ТОРГОВЫЙ ЗАЛ УНИВЕРМАГА ТОРГОВОЙ ПЛОЩАДЬЮ 4500 м²
КОНСТРУКТИВНО-ПЛАНИРОВОЧНАЯ СХЕМА. СЕТКА 6 х 12 м

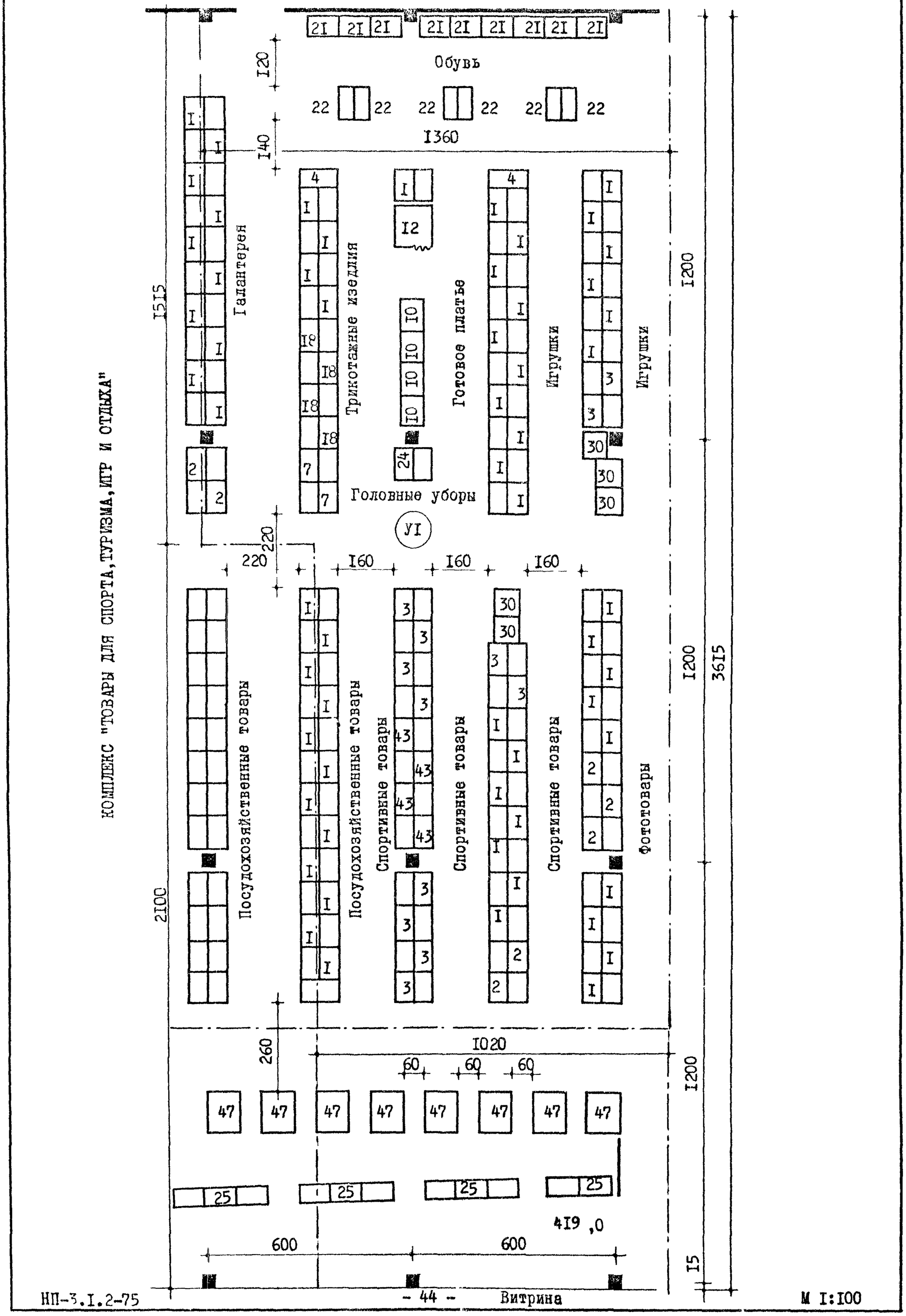

СХЕМА ВЗАИМОСВЯЗИ ПОМЕЩЕНИИ

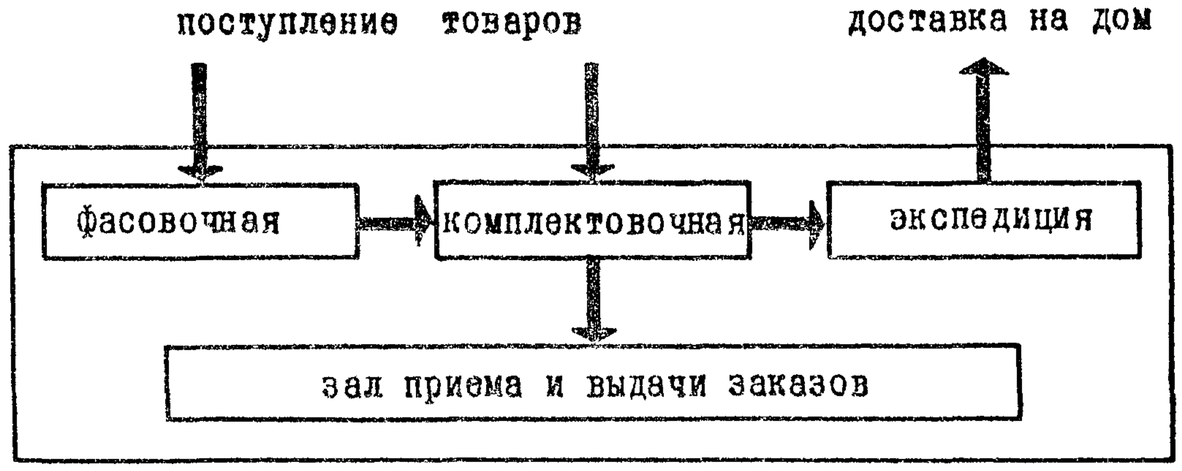

ФУНКЦИОНАЛЬНЫЕ ЗОНЫ

Зона приема заказов от населения на I-го приемщика

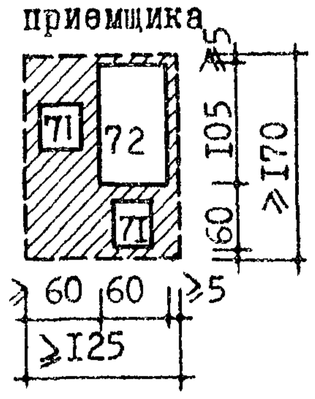

Зона рабочего места кассира и оплаты заказов

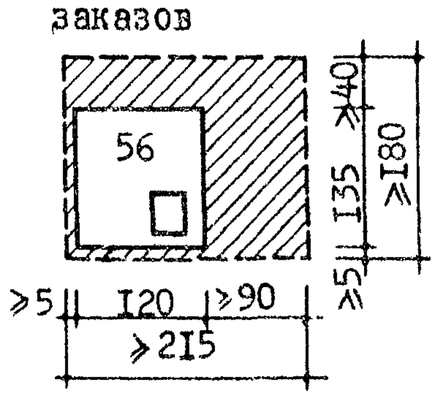

Зона рабочего места фасовщика и контролера-упаковщика

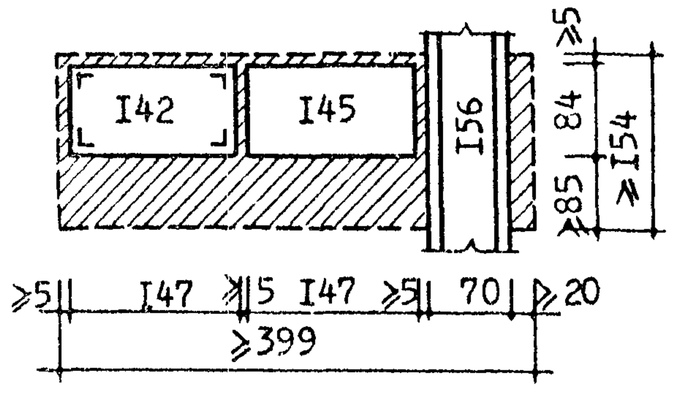

Зоны хранения заказов в холодильных шкафах типа ШХ-0,4 и ШХ-0,8

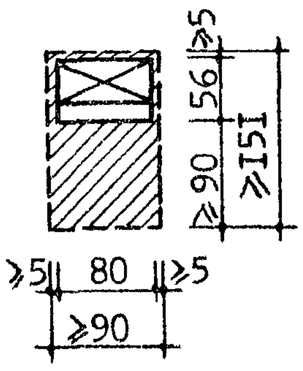

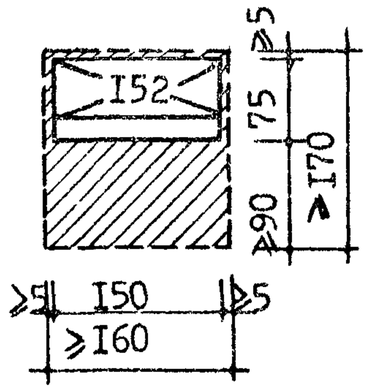

Зона хранения заказов в сборно-разборной камере типа КХ-6

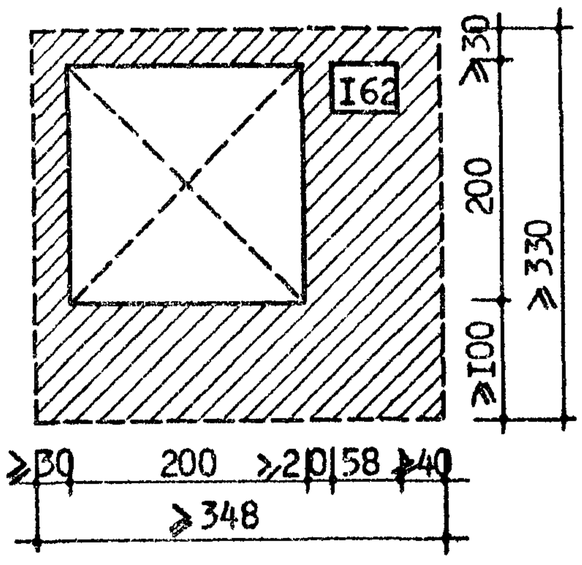

Зона хранения и выдачи заказов в универмагах торговой площадью I650 м^2,2I50 м^2

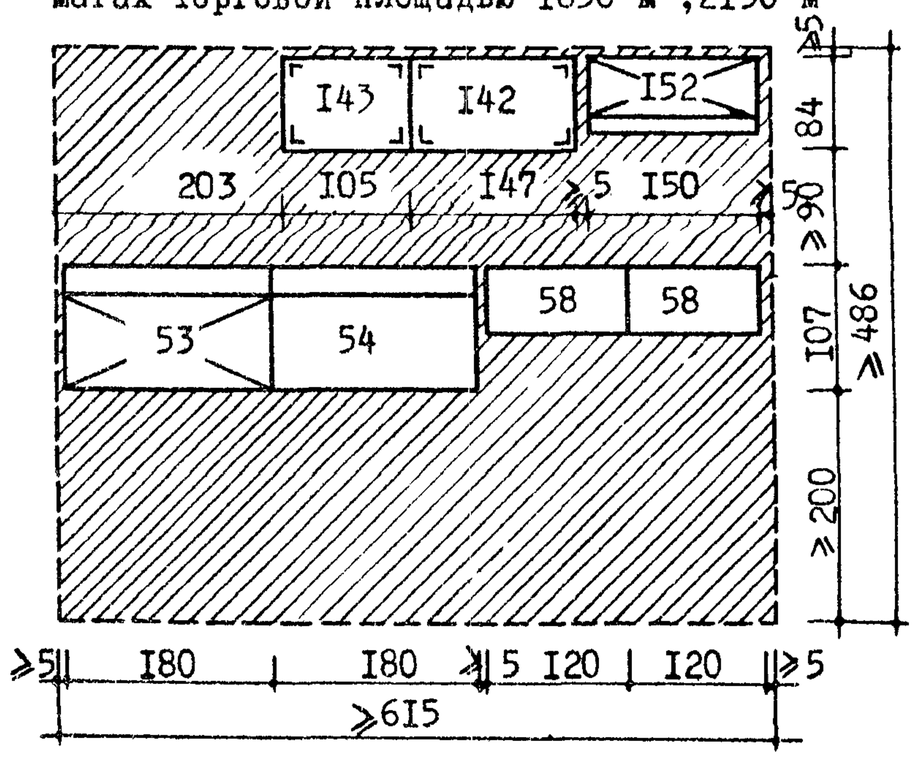

Зона хранения и выдачи заказов в универмагах торговой площадью 3500 м^2,4500 м^2

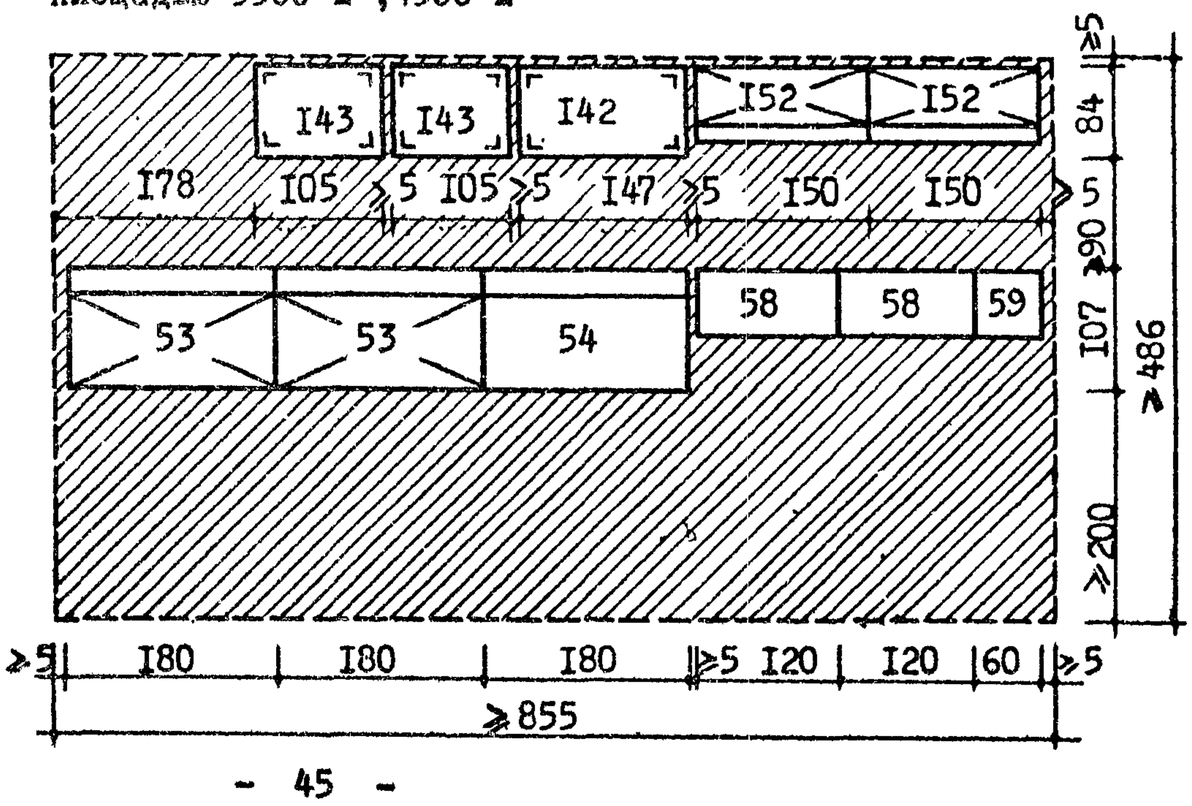

НП-3.I.2-75

Отдел заказов на 3-х приемщиков в универмагах торговой площадью 1650 м², 2150 м²

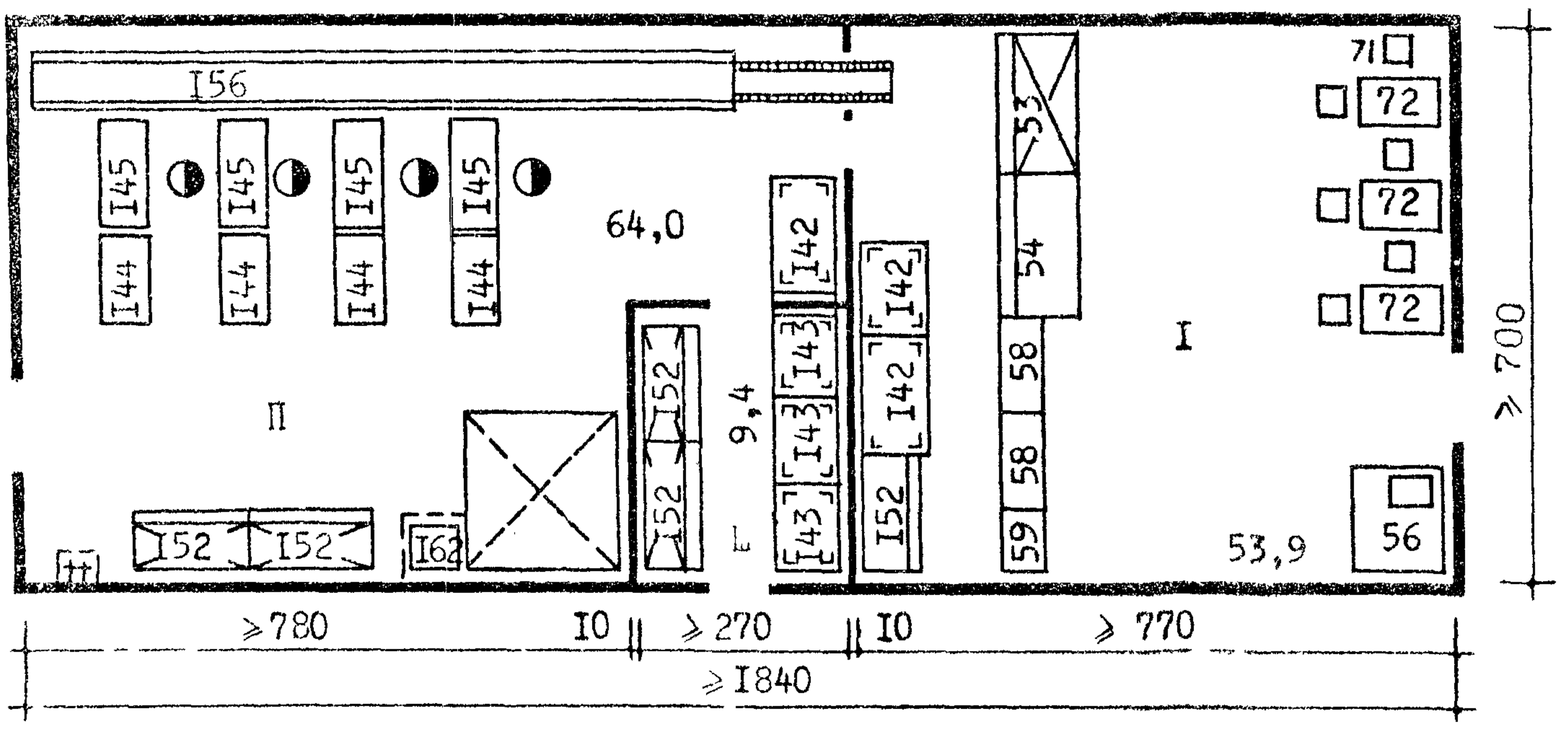

Экспликация помещений

I - зал приема и выдачи заказов

П - комплектовочная и фасовочная

Ш - экспедиция

IУ - холодильная камера

Отдел заказов на 4-х приемщиков в универмагах торговой площадью 3500 м², 4500 м²

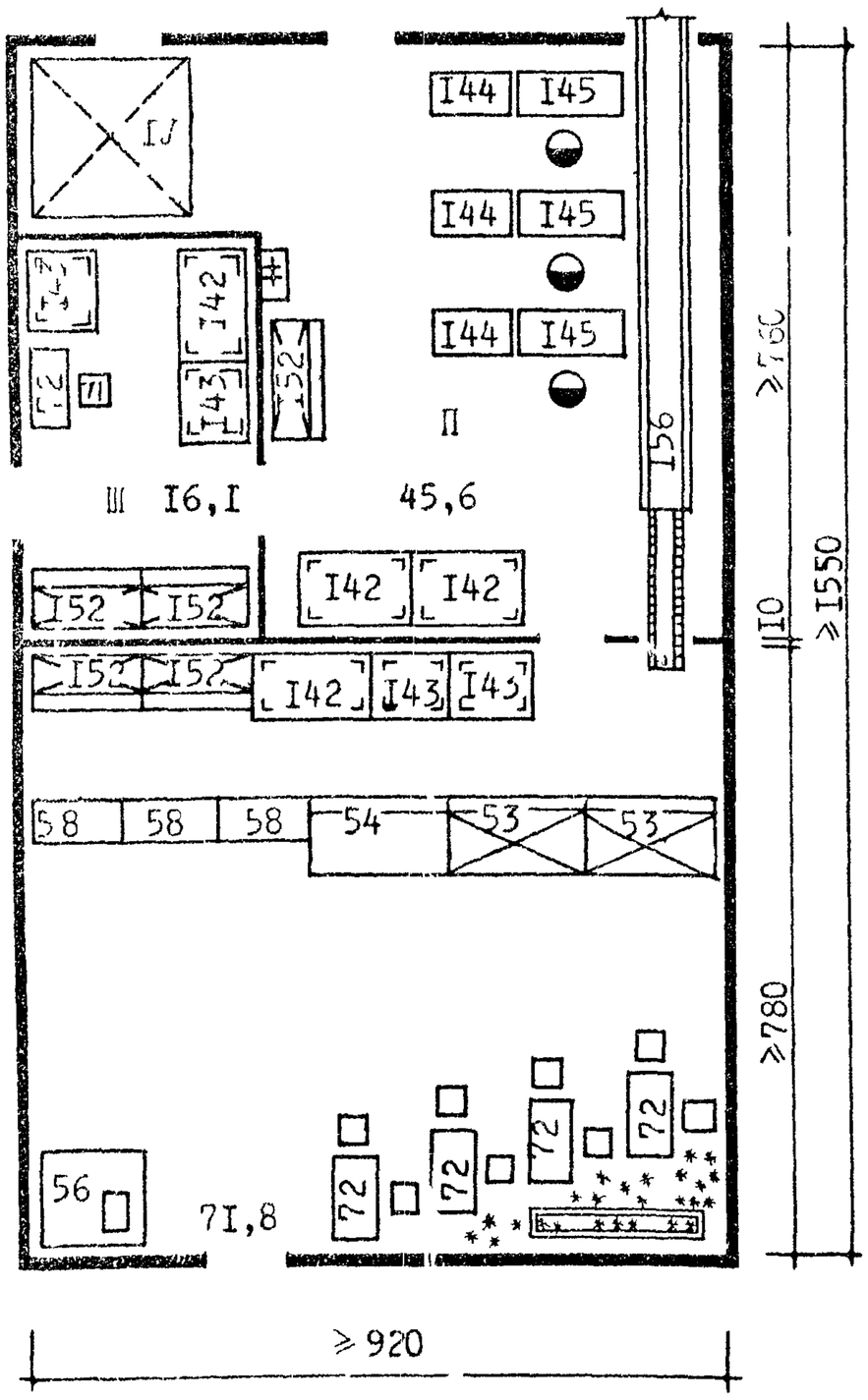

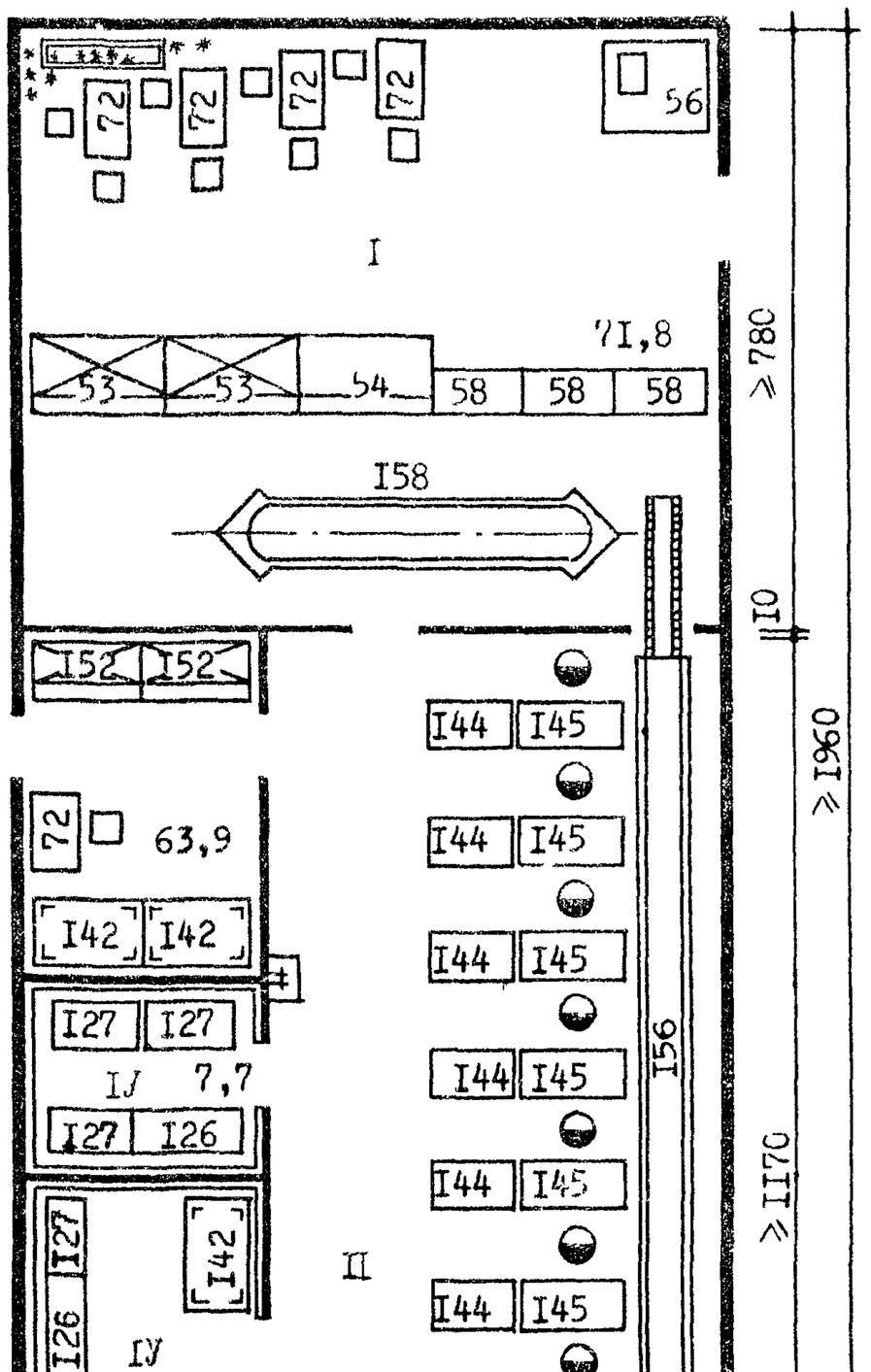

ПРИМЕЧАНИЯ

1. Технологический процесс фасовки и комплектации заказов производится в помещениях отдела заказов.
2. В случае, когда фасовка товаров для отделов заказов производится в помещениях для подготовки товаров к продаже, а комплектация заказов осуществляется в отделе заказов, комплектовочная и помещения подготовки товаров к продаже связаны транспортером

СХЕМА ВЗАИМОСВЯЗИ ПОМЕЩЕНИЙ

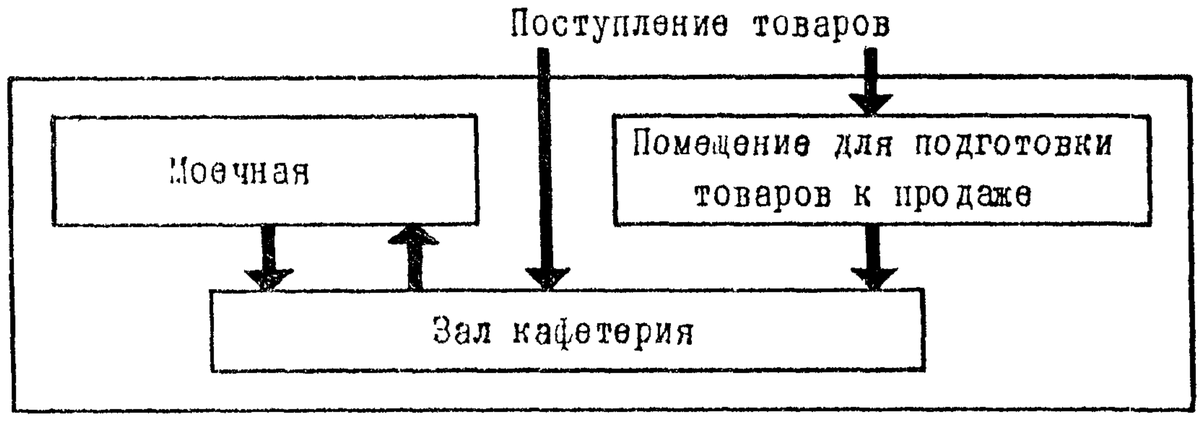

ФУНКЦИОНАЛЬНЫЕ ЗОНЫ

Зона приема пищи на 4-х посетителей

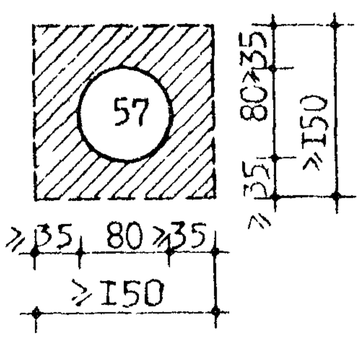

Зона приема пищи на 8 посетителей (при основном проходе)

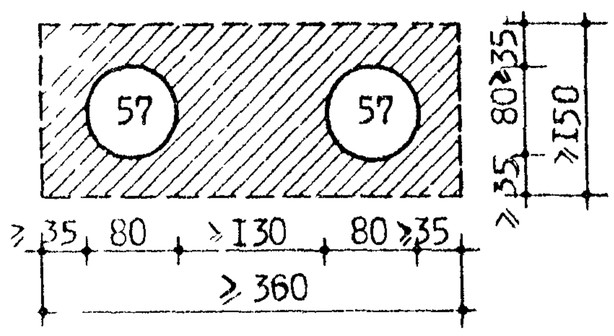

Зона приема пищи на 8 посетителей (при вспомогательном проходе)

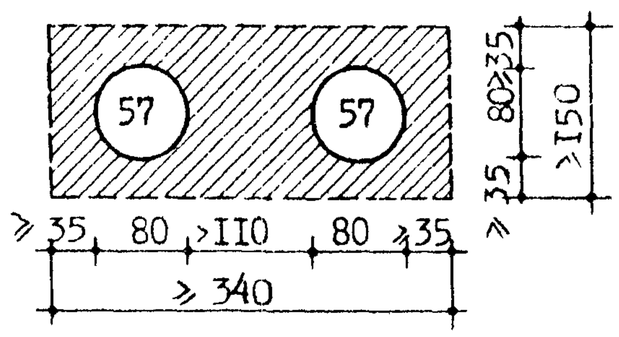

Зона хранения и подготовки товаров к продаже на 2-х буфетчиков

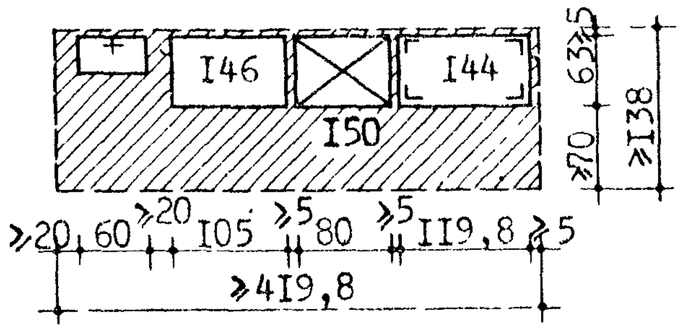

Зона мытья посуды для кафетериев на 2-х буфетчиков (вспомогательная для кафетериев на 4-5 буфетчиков)

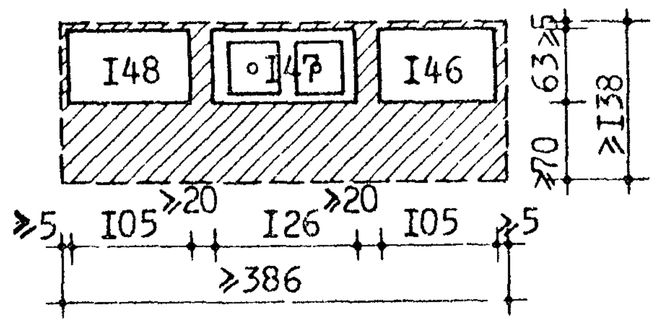

Зона мытья посуды для кафетериев на 4-5 буфетчиков с применением посудомоечной машины ММУ-125 (основная)

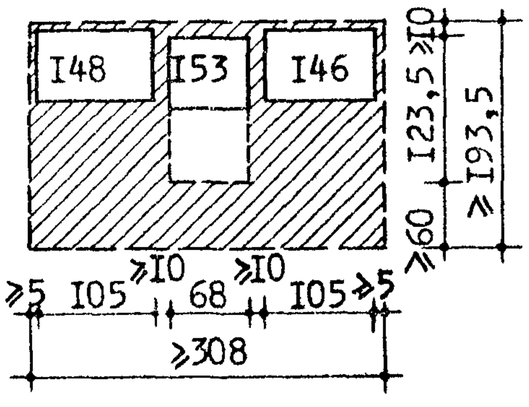

Зона продажи в кафетерии на 2-х буфетчиков

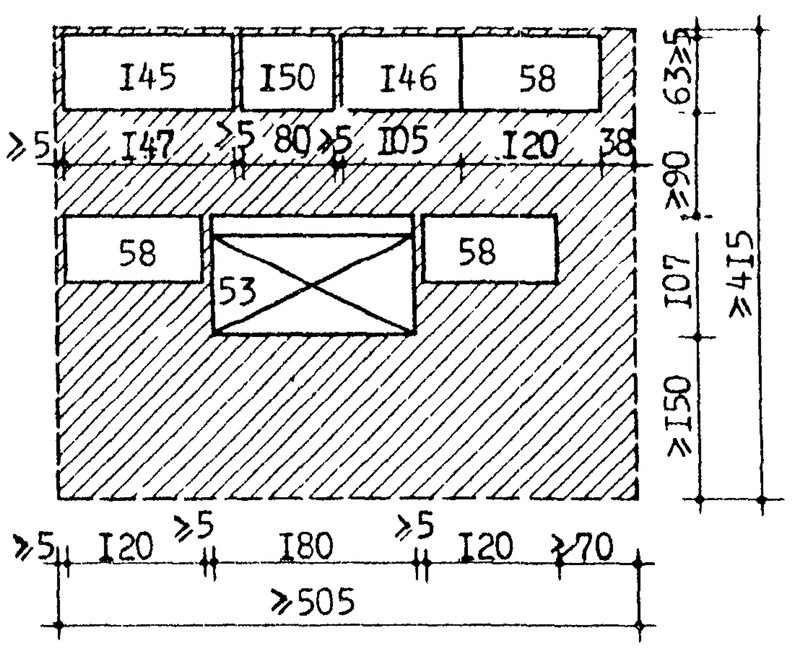

Зона продажи в кафетерии на 4-х буфетчиков

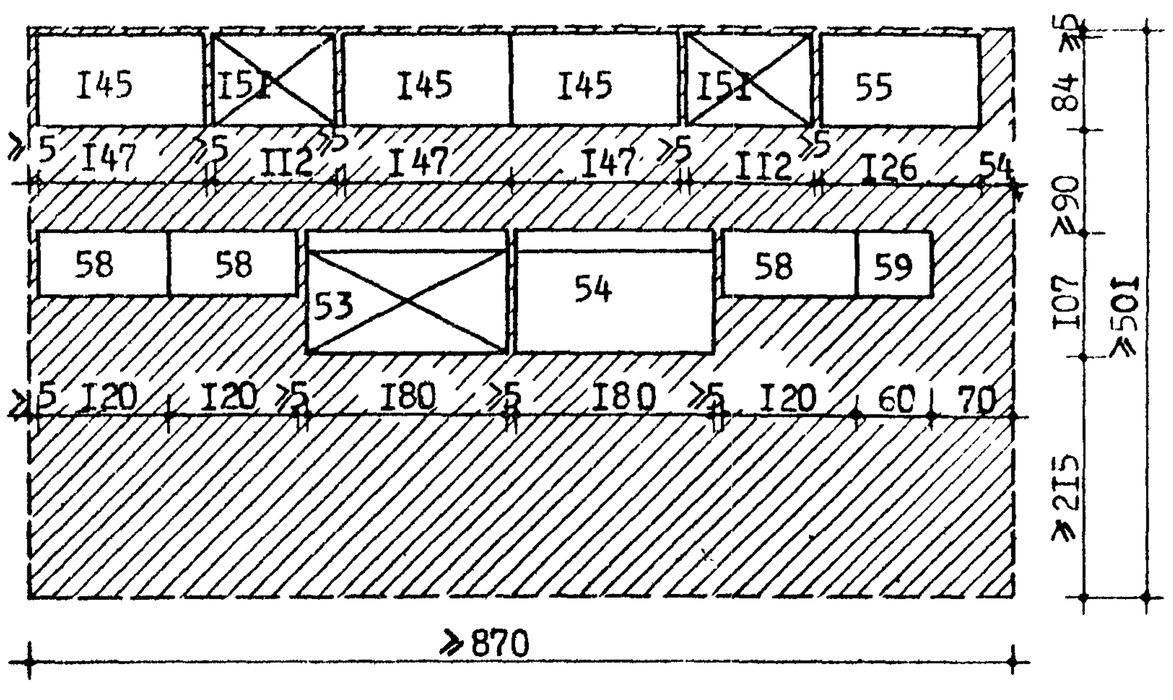

Зона продажи в кафетерии на 5 буфетчиков

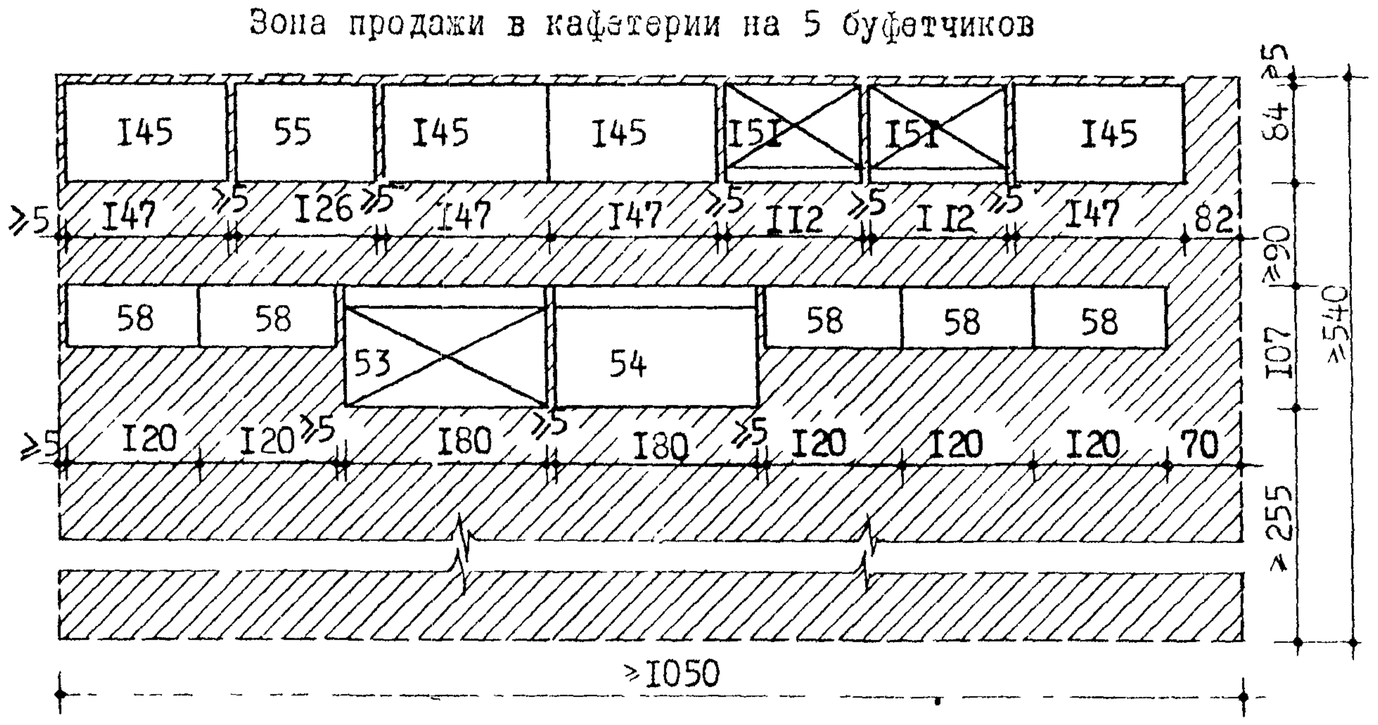

Примечание.
Чертеж выполнен в масштабе предыдущего листа.

ФУНКЦИОНАЛЬНО-ТЕХНОЛОГИЧЕСКИЕ ГАБАРИТНЫЕ СХЕМЫ

Кафетерий для универмага торговой площадью I650 м^2 и 2I50 м^2

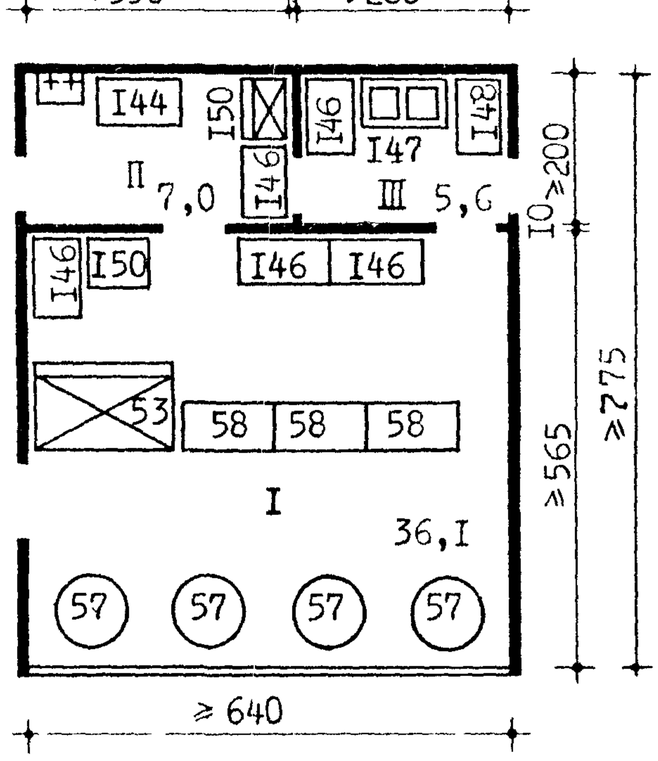

Кафетерий для универмага торговой площадью 3500 м^2

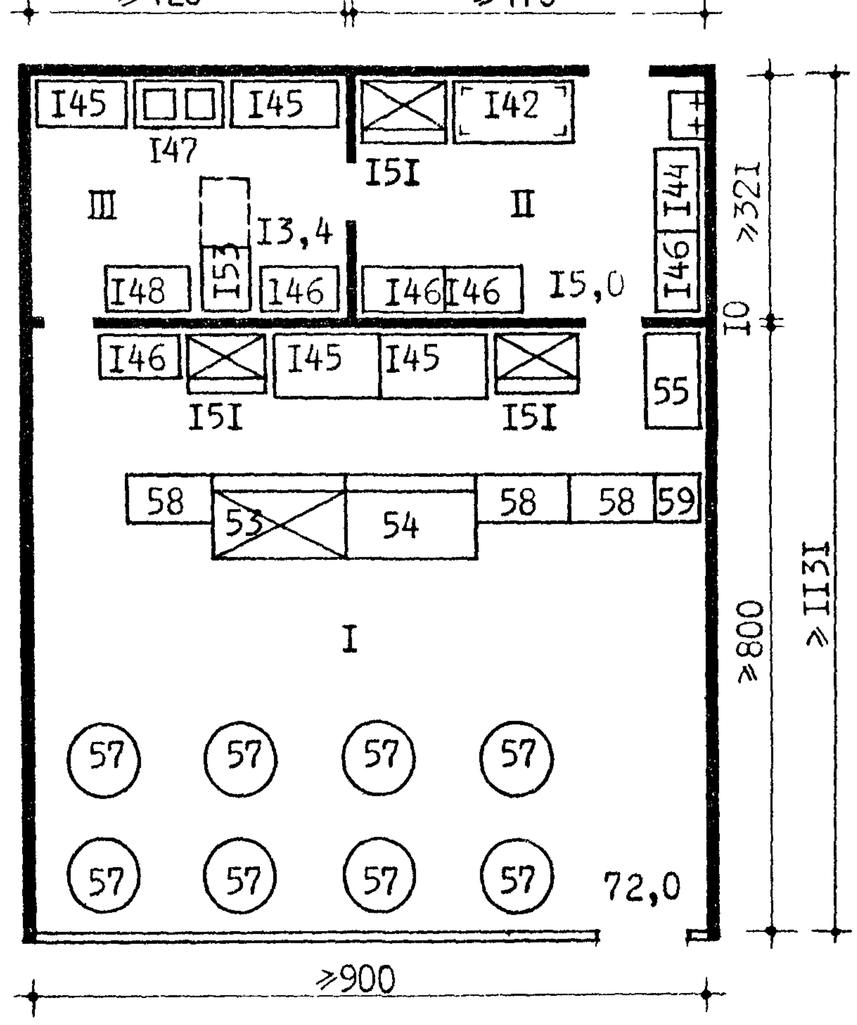

Кафетерий для универмага торговой площадью 4500 м^2

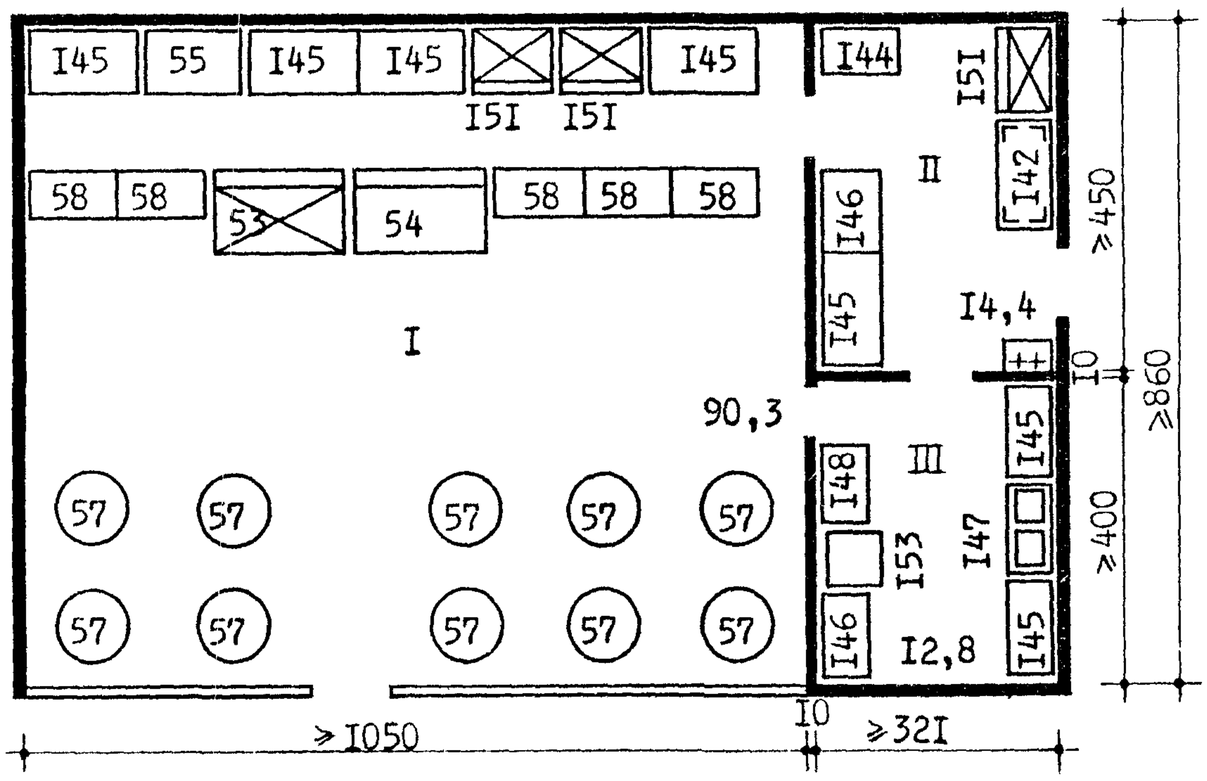

Экспликация помещений

I - торговый зал кафетерия

II - помещение для подготовки товаров к продаже

III - моечная

ОТДЕЛ РАСКРОЯ ТКАНЕЙ

на I рабочее место

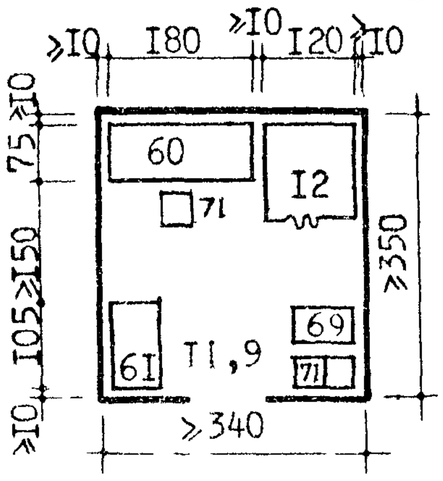

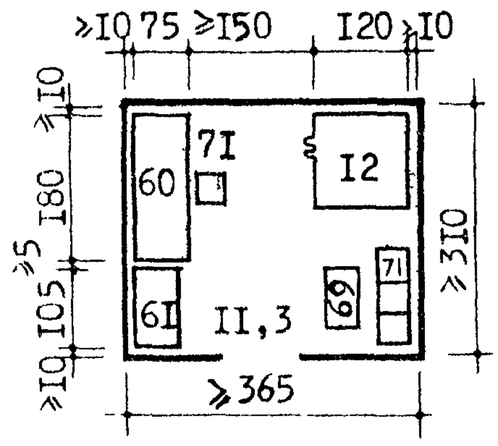

на 2 рабочих места

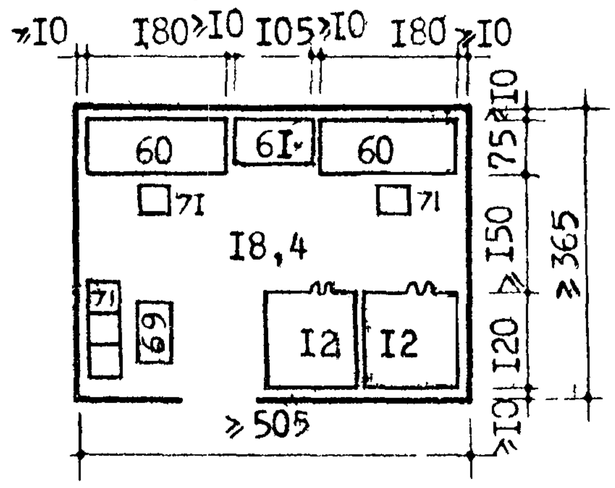

МАСТЕРСКАЯ ПОДГОНКИ ГОТОВОГО ПЛАТЬЯ

на I мастера

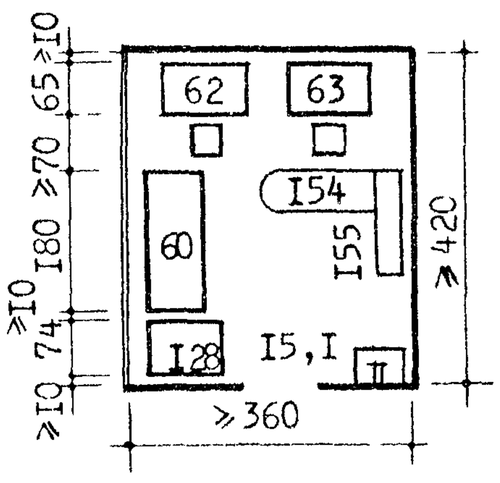

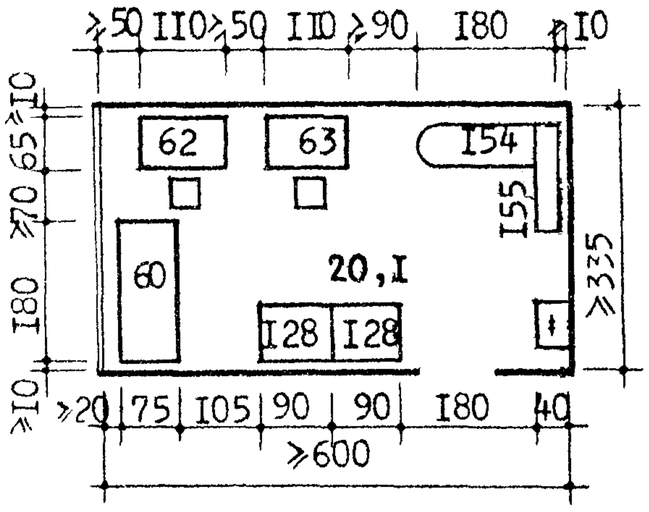

на 2-х мастеров

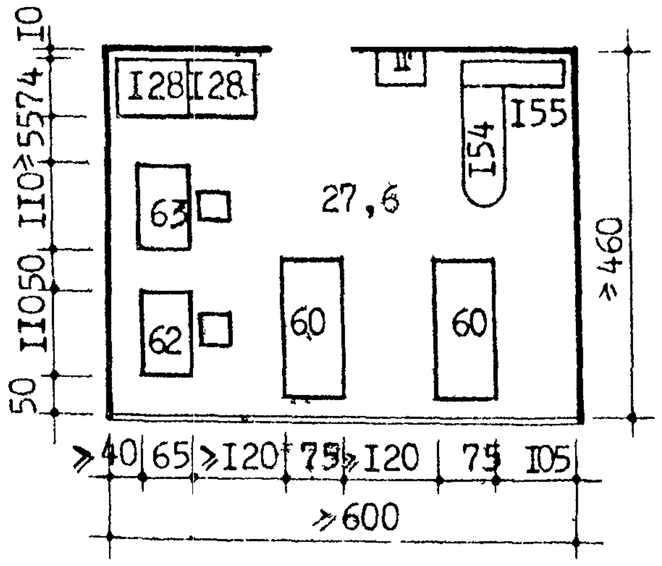

ОТДЕЛ ОФОРМЛЕНИЯ КРЕДИТА

на I работника

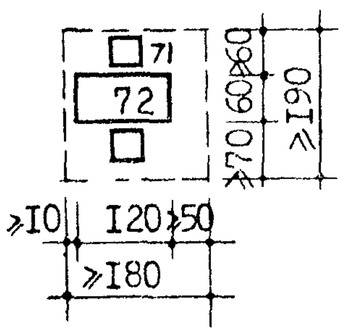

на 2-х работников

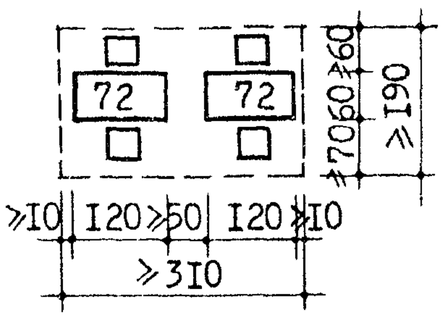

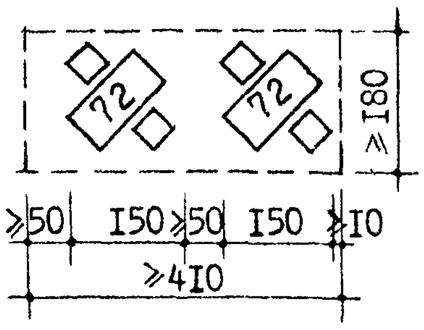

на 3-х работников

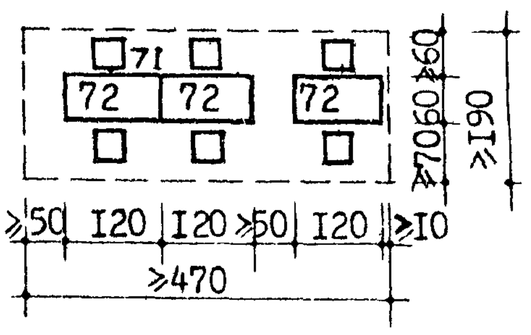

ЗАЛ ДЕМОНСТРАЦИИ НОВЫХ ТОВАРОВ

для универмага 4500 м²

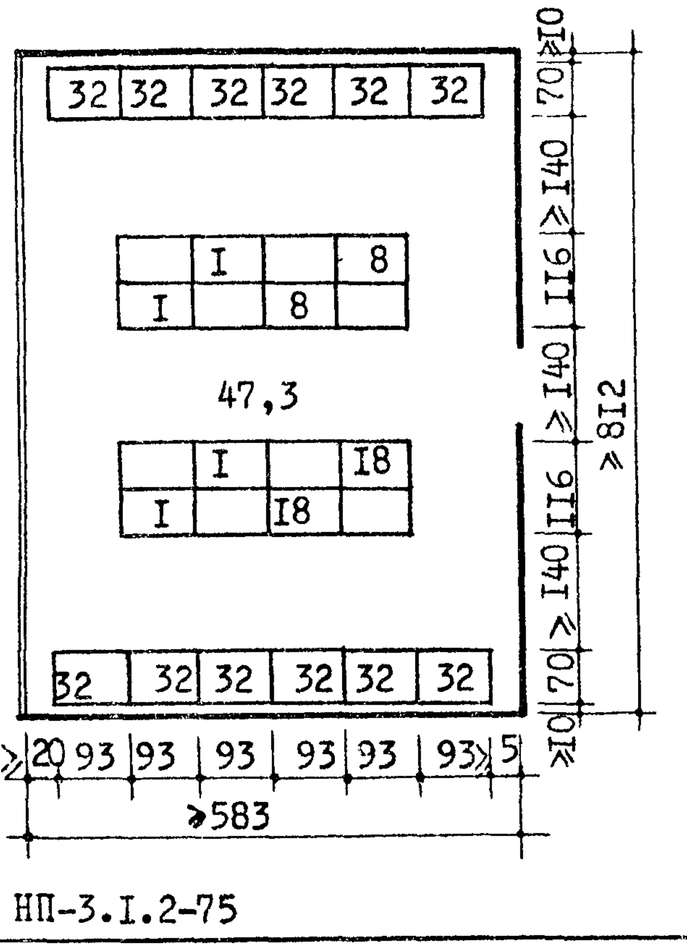

МАСТЕРСКАЯ МЕЛКОГО РЕМОНТА БЫТОВЫХ ПРИБОРОВ И ОБУВИ

для универмага 4500 м²

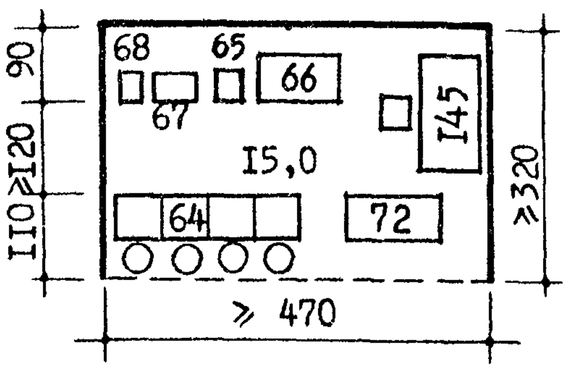

БЮРО ОБСЛУЖИВАНИЯ И КАМЕРА ХРАНЕНИЯ

универмага 3500 м²

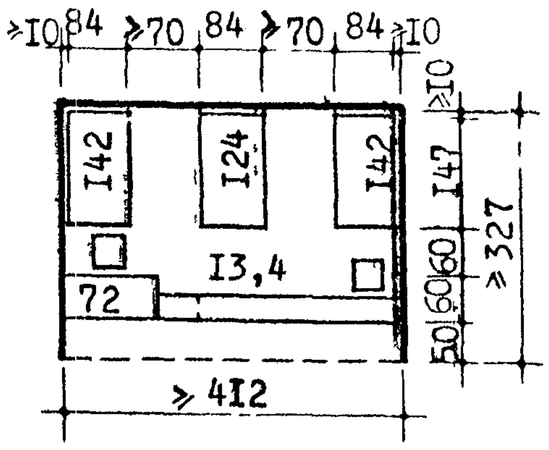

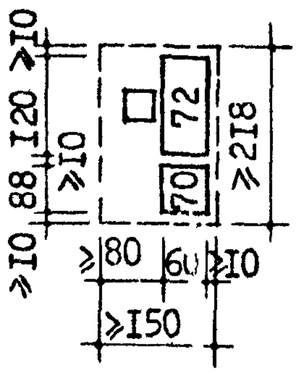

Рабочее место гравера

СХЕМА ВЗАИМОСВЯЗИ ПОМЕЩЕНИЙ

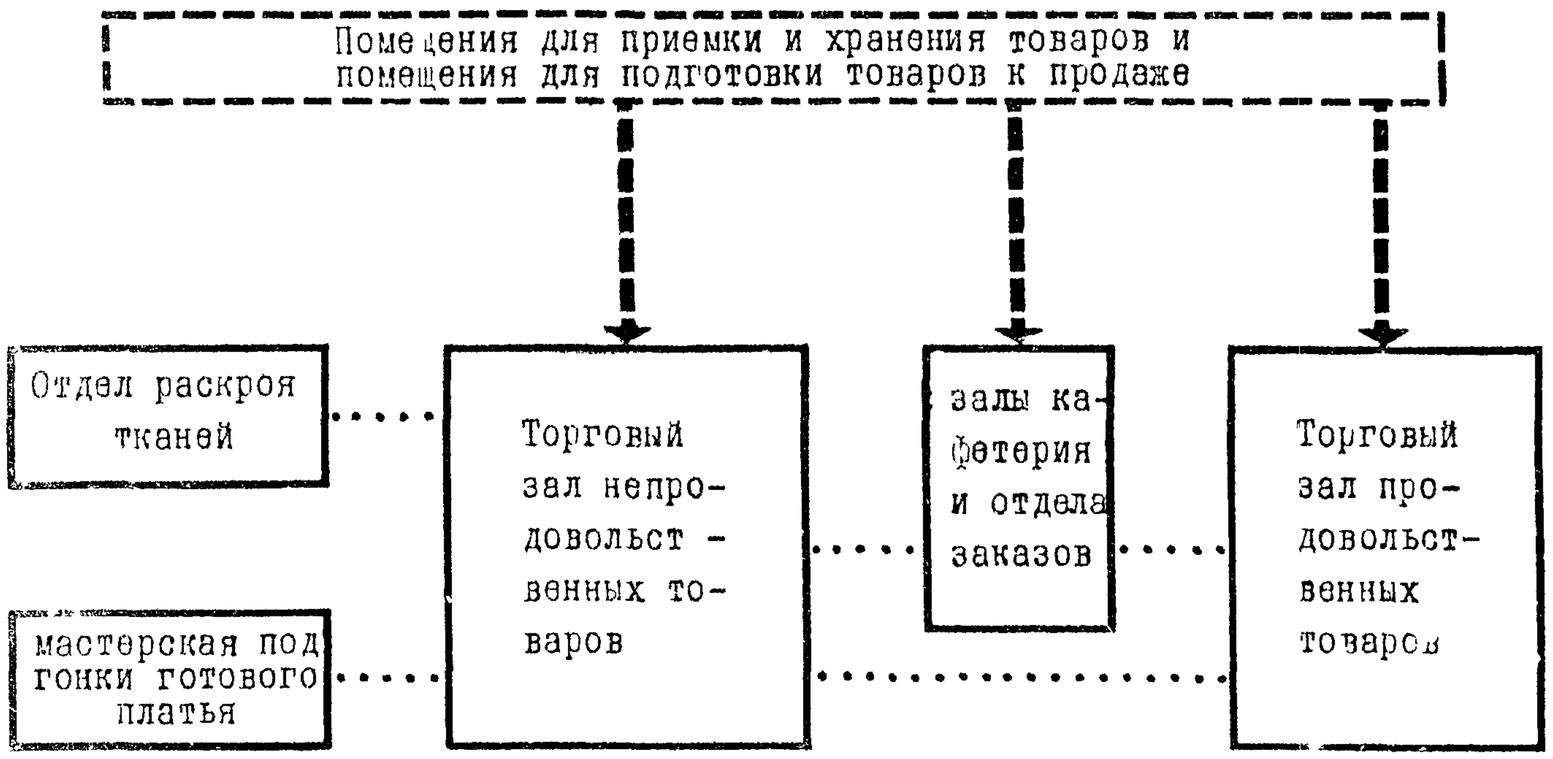

СТРУКТУРА ТОРГОВОЙ ПЛОЩАДИ /по СНиП П-Л.7-70/

ТИП УНИВЕРМАГА ПО ТОРГОВОЙ ПЛОЩАДИ В КВ.М.	Торговые залы		Помещения для обслуживания покупателей			
	непродовольственных товаров	продовольственных товаров	отдел заказов	зал кафетерия	отдел раскроя тканей	мастерская подгонки готового платья
400	392	–	–	–	–	8
650	400	206	I8	I8	–	8
I000	720	206	I8	36	I2	8

ПРИМЕРНОЕ РАСПРЕДЕЛЕНИЕ ПЛОЩАДИ ТОРГОВЫХ ЗАЛОВ ПО ТОВАРНЫМ ГРУППАМ

Товарные группы	Типы универмагов по торговой площади в кв.м.		
	400	650	I000
Торговые залы непродовольственных товаров:			
Ткани	35	35	90
Готовое платье	93	93	I60
Головные уборы	4	4	I0
Бельё	I0	I0	20
Обувь	62	62	I20
Трикотажные изделия	58	58	I00
Галантерея	I7	I7	40
Парфюмерия	6	6	I0
Ювелирные изделия, часы	I2	I2	I5
Канцелярские товары	II	II	20
Радиотовары	20	20	30
Музыкальные товары	6	6	I0
Фототовары	6	6	9
Игрушки	I0	I0	I5
Спортивные товары	I2	I2	20
Хозяйственные товары	20	28	28
Электротовары	I0	I0	I5
Торговые залы продовольственных товаров:			
Хлеб	–	I0	I0
Кондитерские товары	–	25	25
Бакалея	–	30	30
Молочные продукты	–	25	25
Гастрономия	–	40	40
Вино, пиво, безалкогольные напитки	–	I8	I8
Мясо	–	I5	I5
Рыба	–	I0	I0
Овощи	–	I3	I3
Фрукты	–	20	I0

УНИВЕРМАГ ПЛОЩАДЬЮ 400 м²

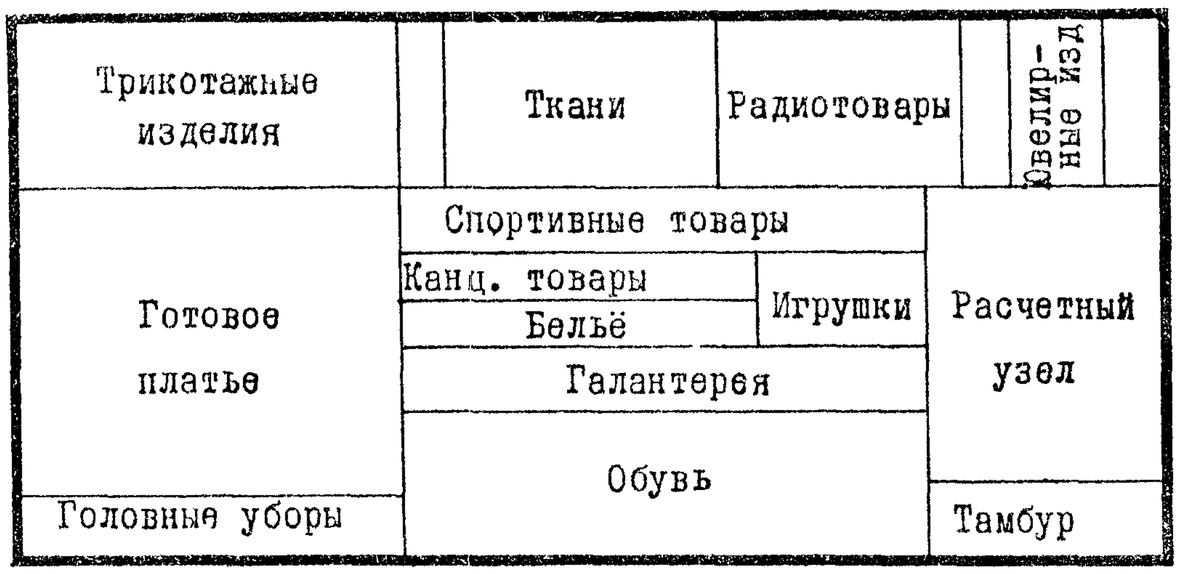

ПРИМЕЧАНИЯ:

1. Универмаг площадью 400 м² разработан без продовольственной группы товаров; универмаги площадью 650 м² и 1000 м2 разработаны с продовольственной группой товаров.
2. Примерное зонирование для универмагов площадью 650 м² и 1000 м2 дано по этажам.

УНИВЕРМАГ ПЛОЩАДЬЮ 650 м²

I этаж

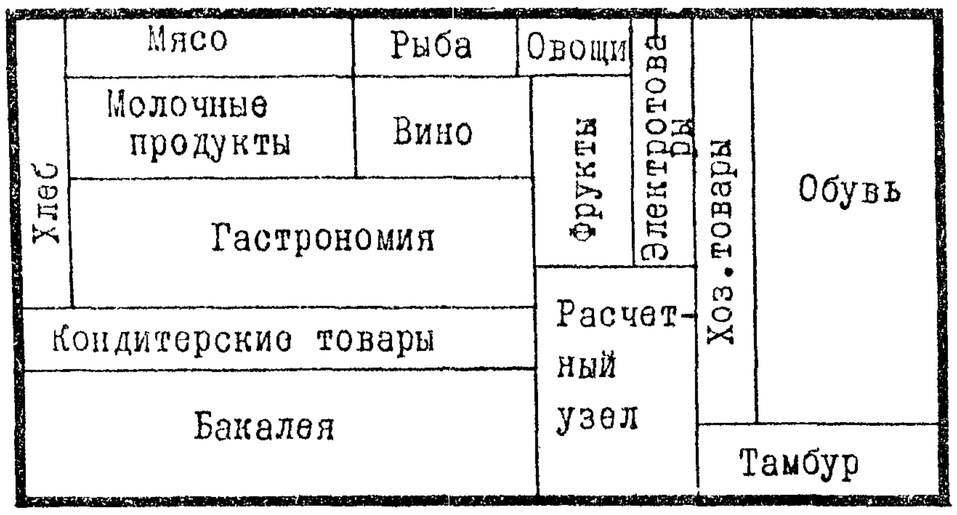

II этаж

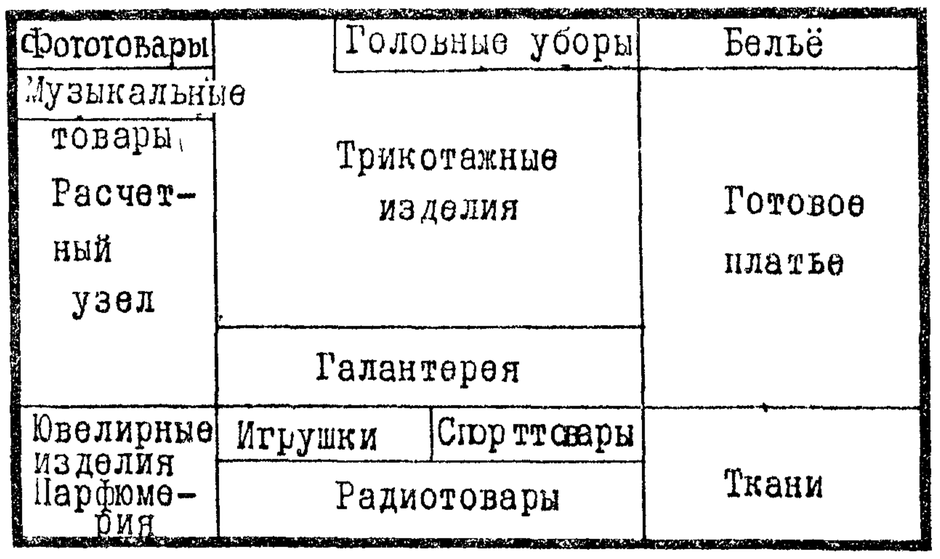

УНИВЕРМАГ ПЛОЩАДЬЮ 1000 м²

I этаж

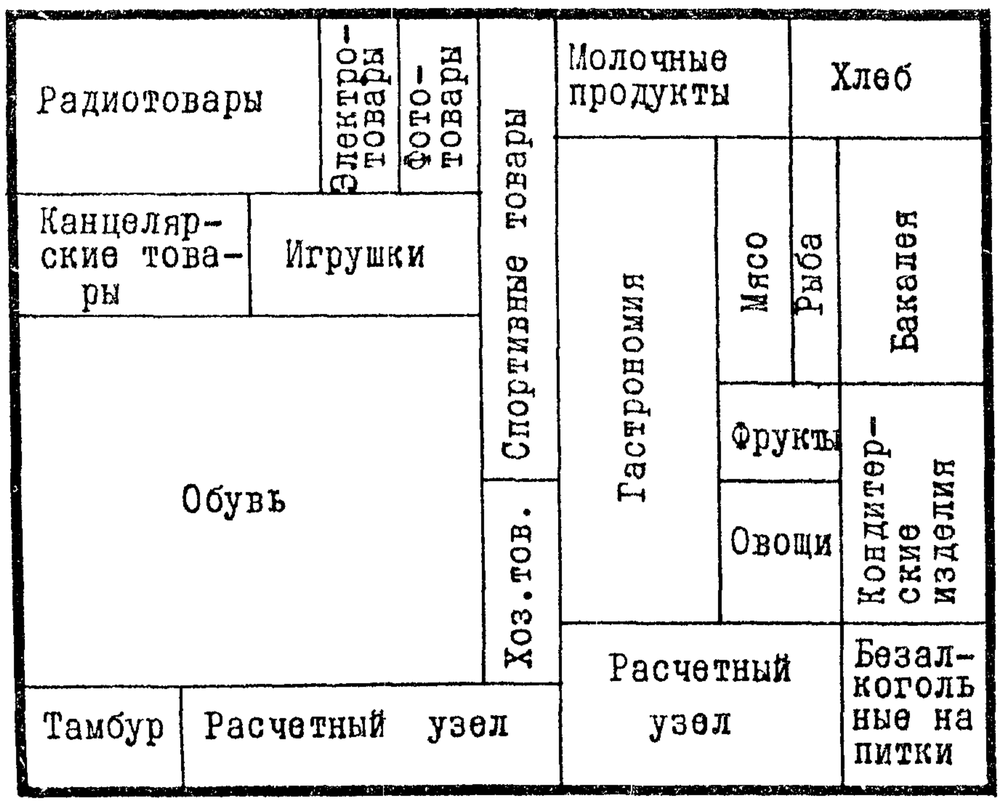

II этаж

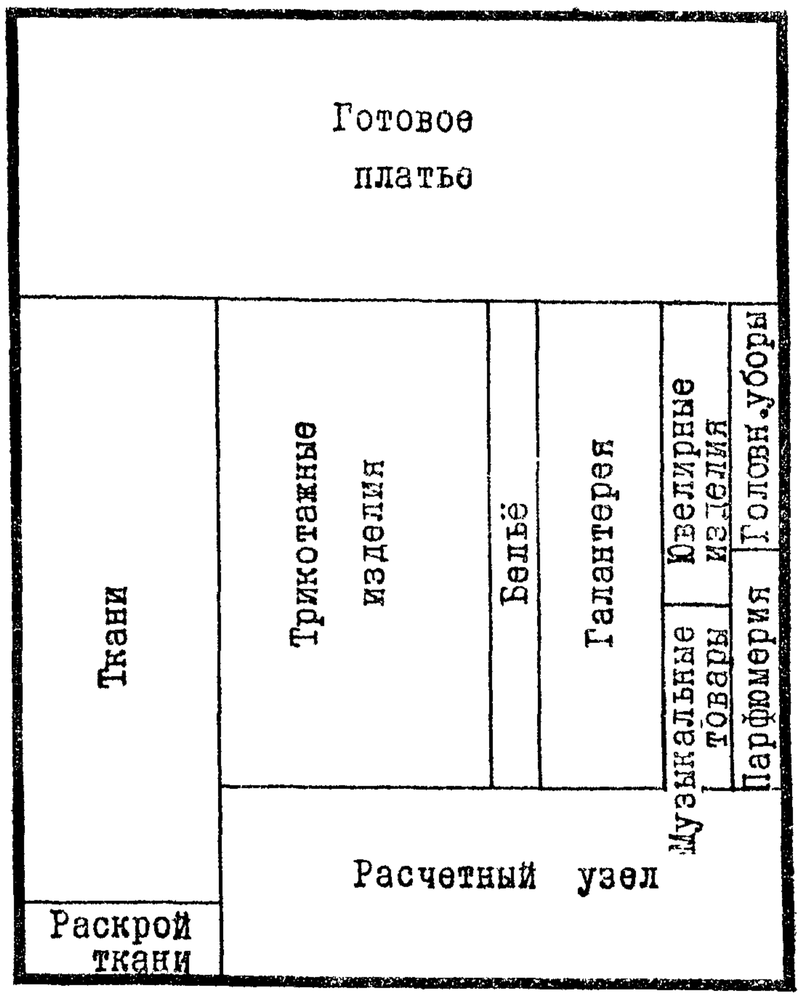

ПРИМЕЧАНИЕ. Распределение площади торгового зала по группам товаров см.таблицу лист 45.

ТОРГОВЫЙ ЗАЛ УНИВЕРМАГА ТОРГОВОЙ ПЛОЩАДЬЮ 400 м²
ФУНКЦИОНАЛЬНО-ТЕХНОЛОГИЧЕСКАЯ ГАБАРИТНАЯ СХЕМА

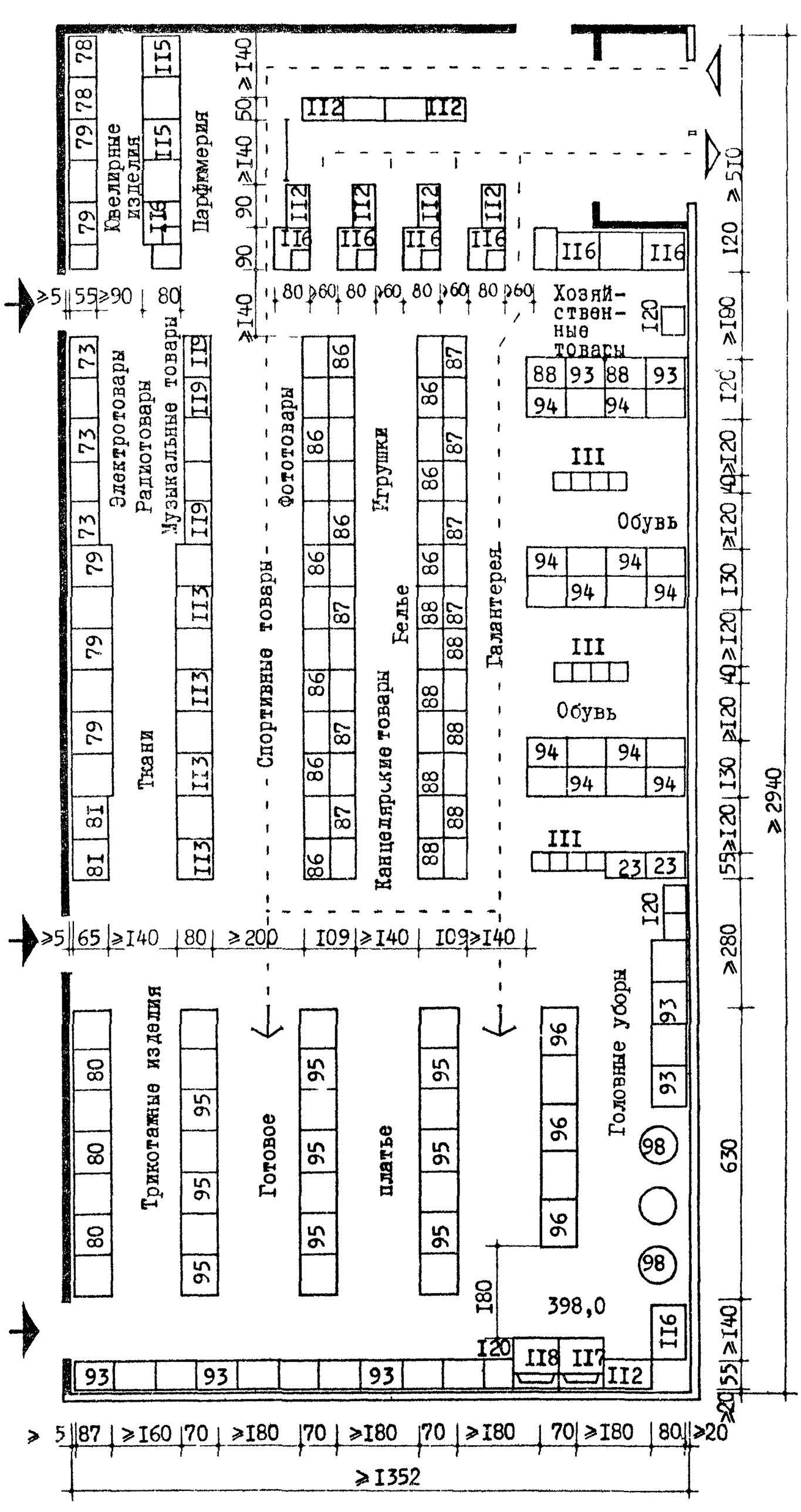

ТОРГОВЫЙ ЗАЛ УНИВЕРМАГА ТОРГОВОЙ ПЛОЩАДЬЮ 400 м^2

КОНСТРУКТИВНО-ПЛАНИРОВОЧНАЯ СХЕМА. СЕТКА 6х6 м

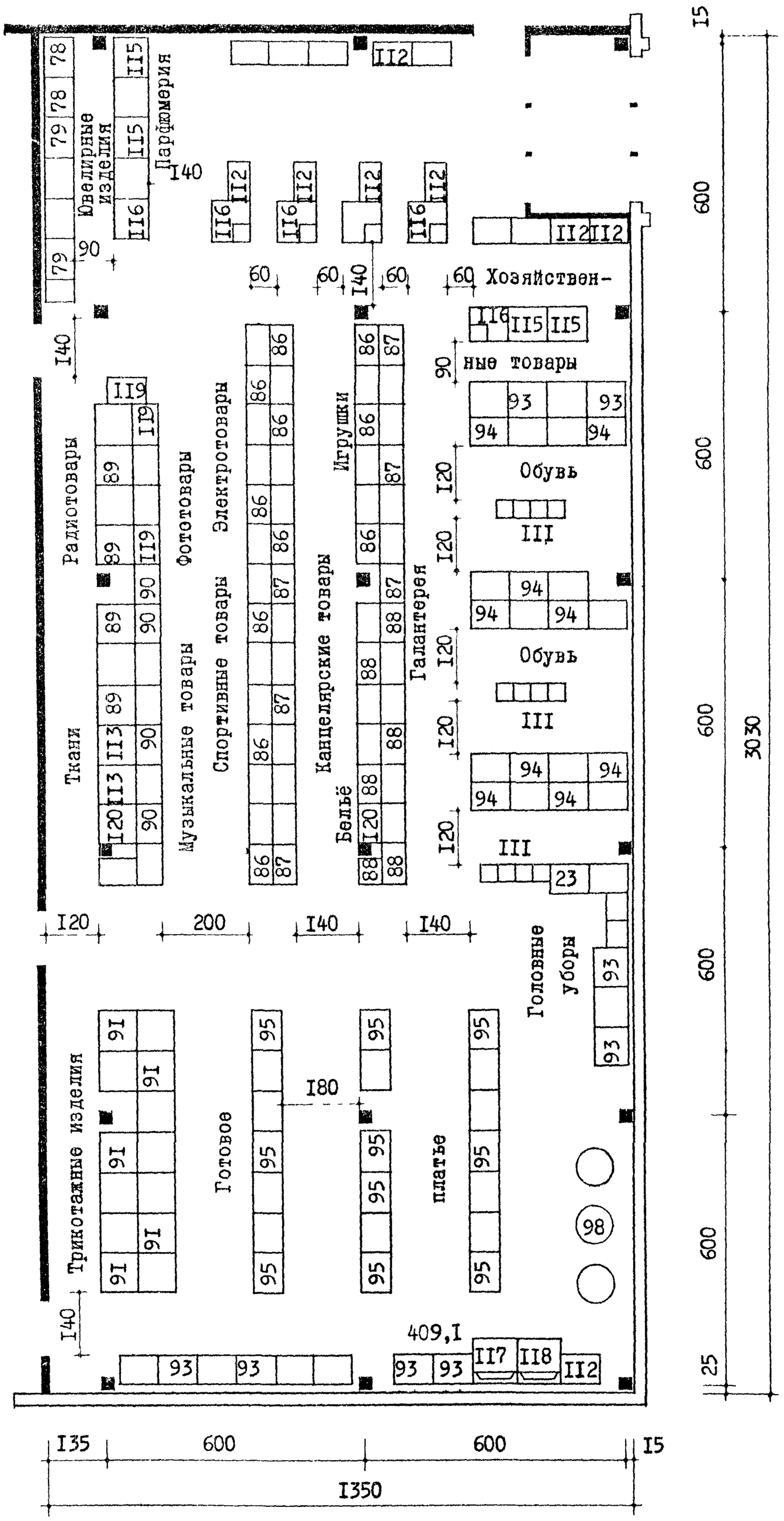

ТОРГОВЫЙ ЗАЛ
УНИВЕРМАГА ТОРГОВОЙ ПЛОЩАДЬЮ 650 м²
ФУНКЦИОНАЛЬНО-ТЕХНОЛОГИЧЕСКАЯ ГАБАРИТНАЯ СХЕМА

ОТДЕЛ ПРОДОВОЛЬСТВЕННЫХ ТОВАРОВ

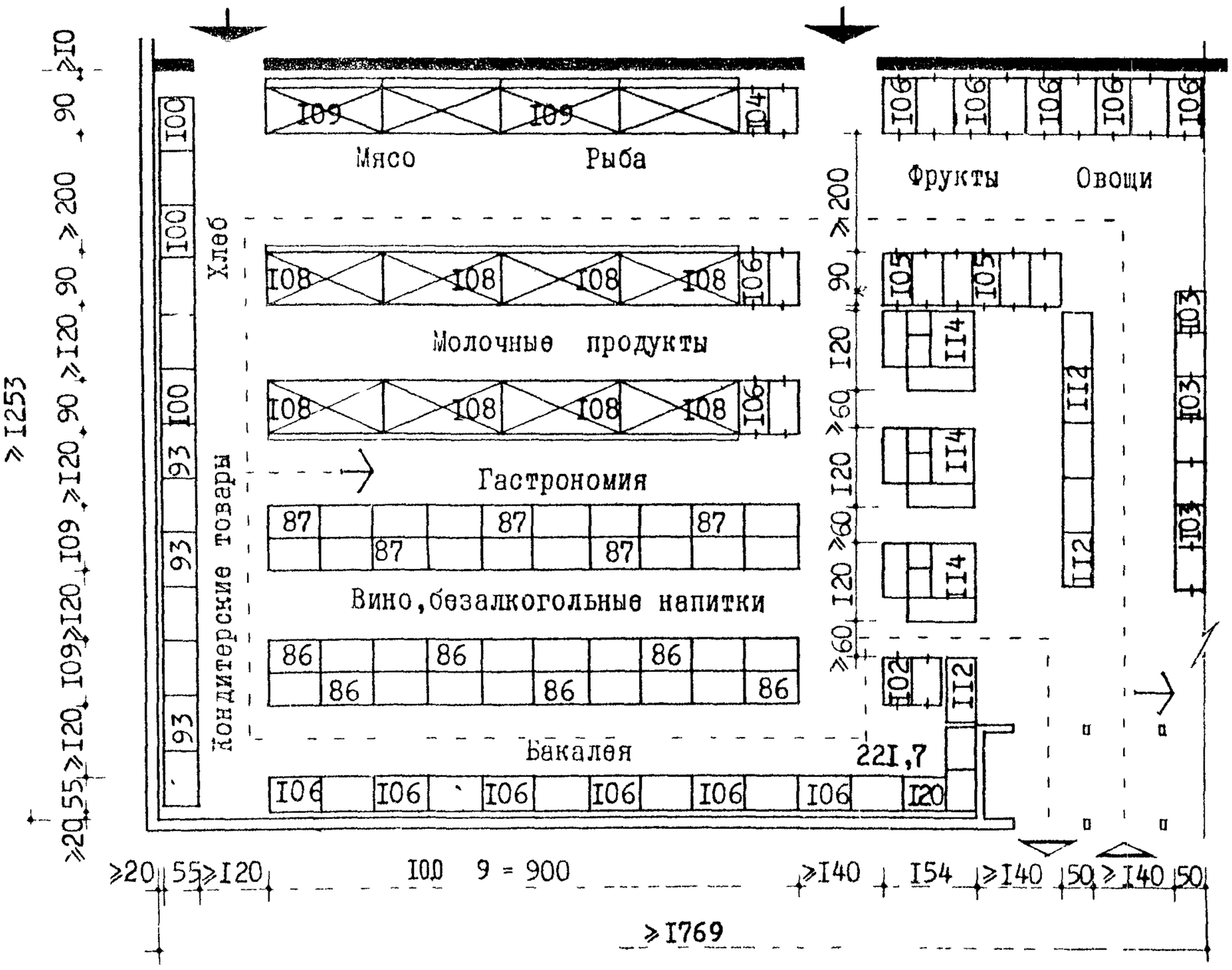

ОТДЕЛ НЕПРОДОВОЛЬСТВЕННЫХ ТОВАРОВ

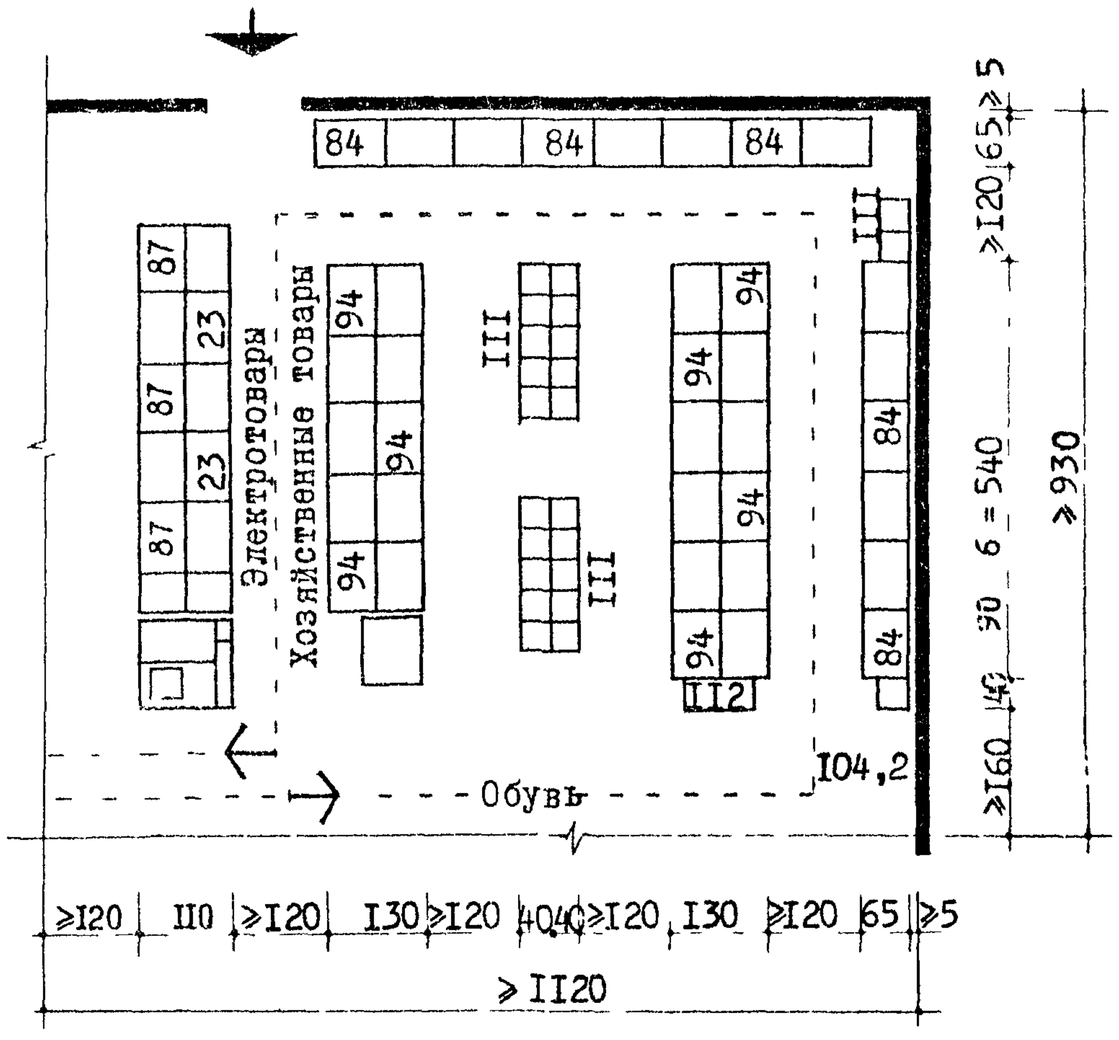

ПРИМЕЧАНИЕ.

Продовольственные и непродовольственные товары допускается располагать в общем объеме торгового зала с единым расчетным узлом.

ТОРГОВЫЙ ЗАЛ
УНИВЕРМАГА ТОРГОВОЙ ПЛОЩАДЬЮ 650 м²
ФУНКЦИОНАЛЬНО-ТЕХНОЛОГИЧЕСКАЯ ГАБАРИТНАЯ СХЕМА

ОТДЕЛ НЕПРОДОВОЛЬСТВЕННЫХ ТОВАРОВ

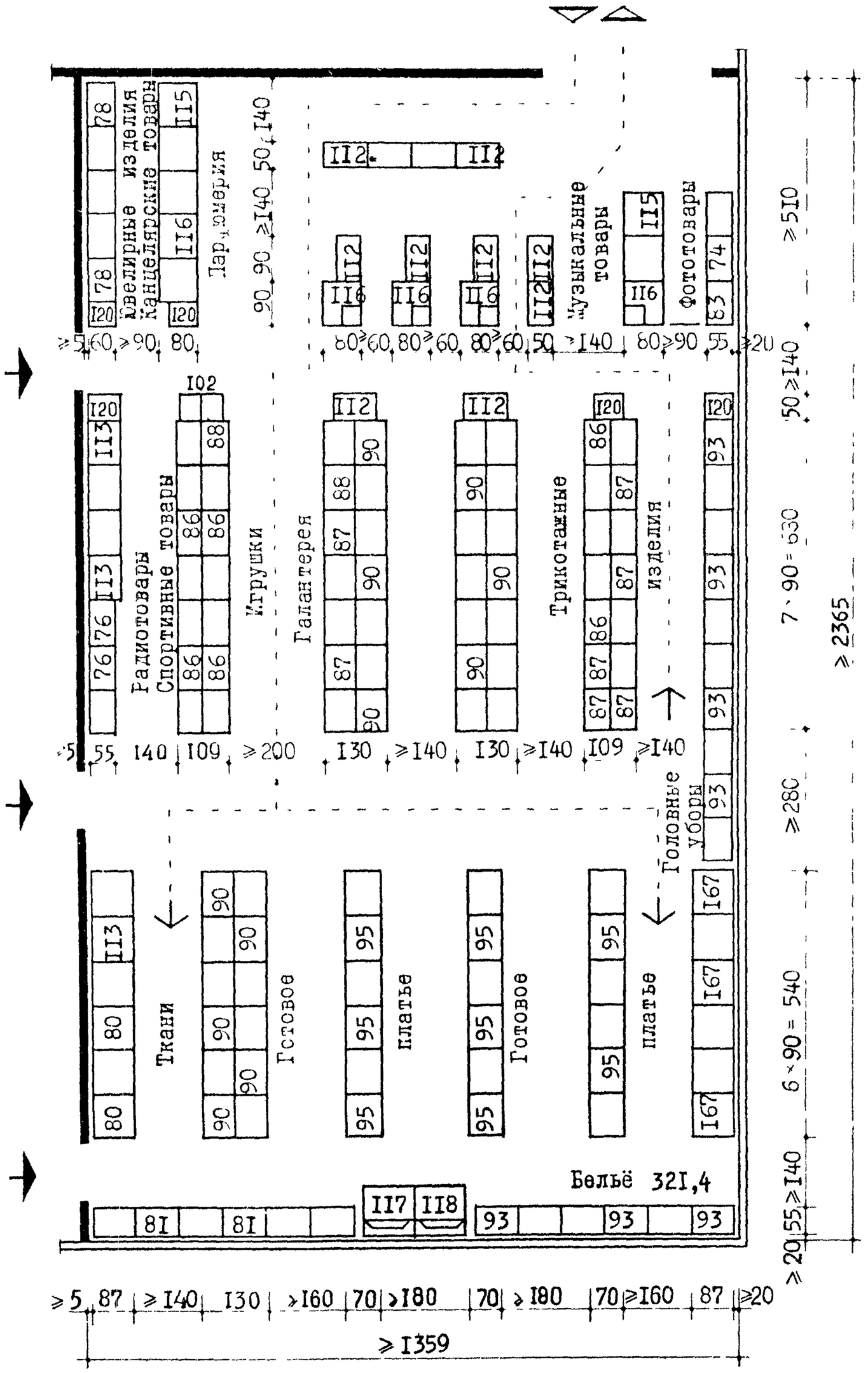

ТОРГОВЫЙ ЗАЛ УНИВЕРМАГА ТОРГОВОЙ ПЛОЩАДЬЮ 650 м² КОНСТРУКТИВНО-ПЛАНИРОВОЧНАЯ СХЕМА. СЕТКА 6х6 м

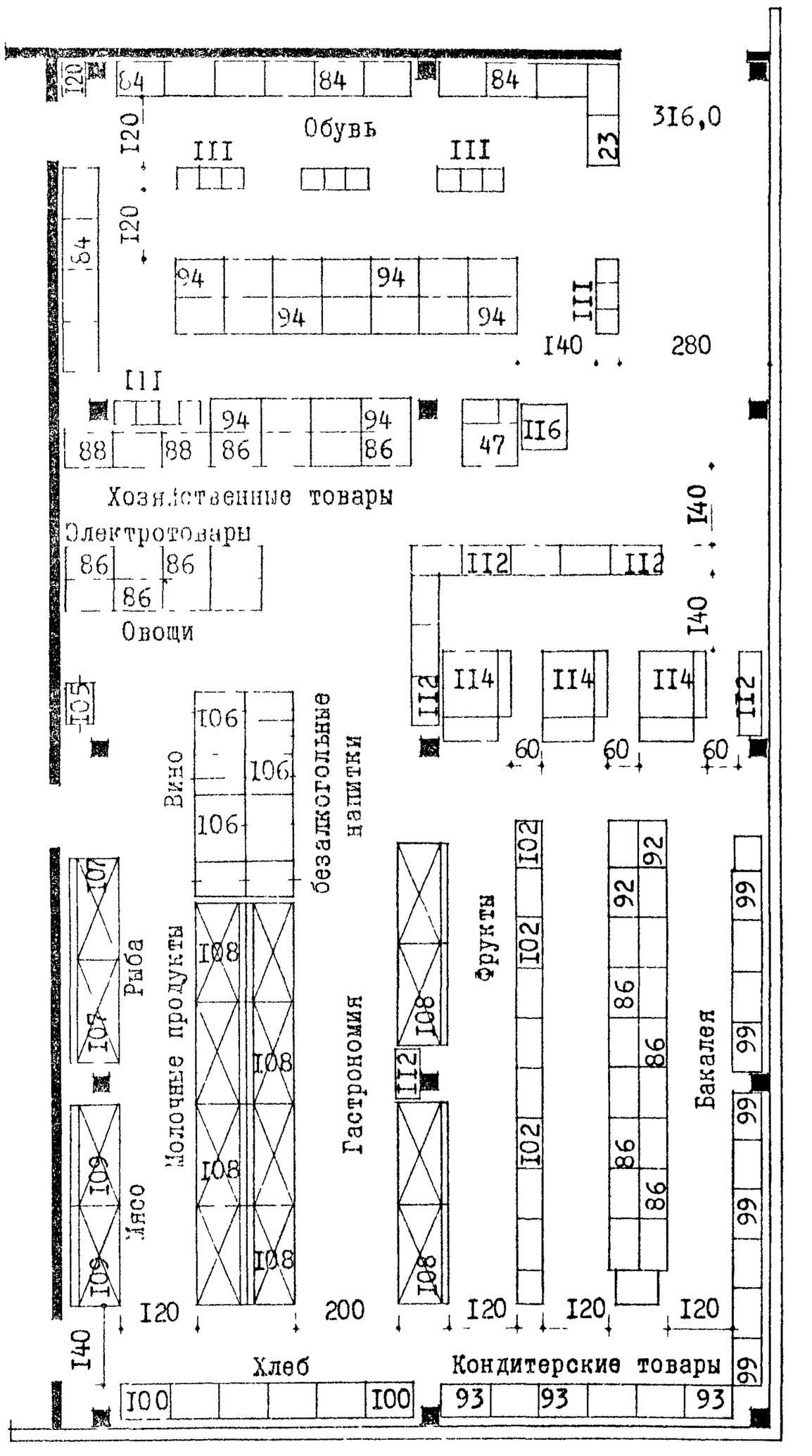

ТОРГОВЫЙ ЗАЛ УНИВЕРМАГА ТОРГОВОЙ ПЛОЩАДЬЮ 650 м²
КОНСТРУКТИВНО-ПЛАНИРОВОЧНАЯ СХЕМА. СЕТКА 6х6 м

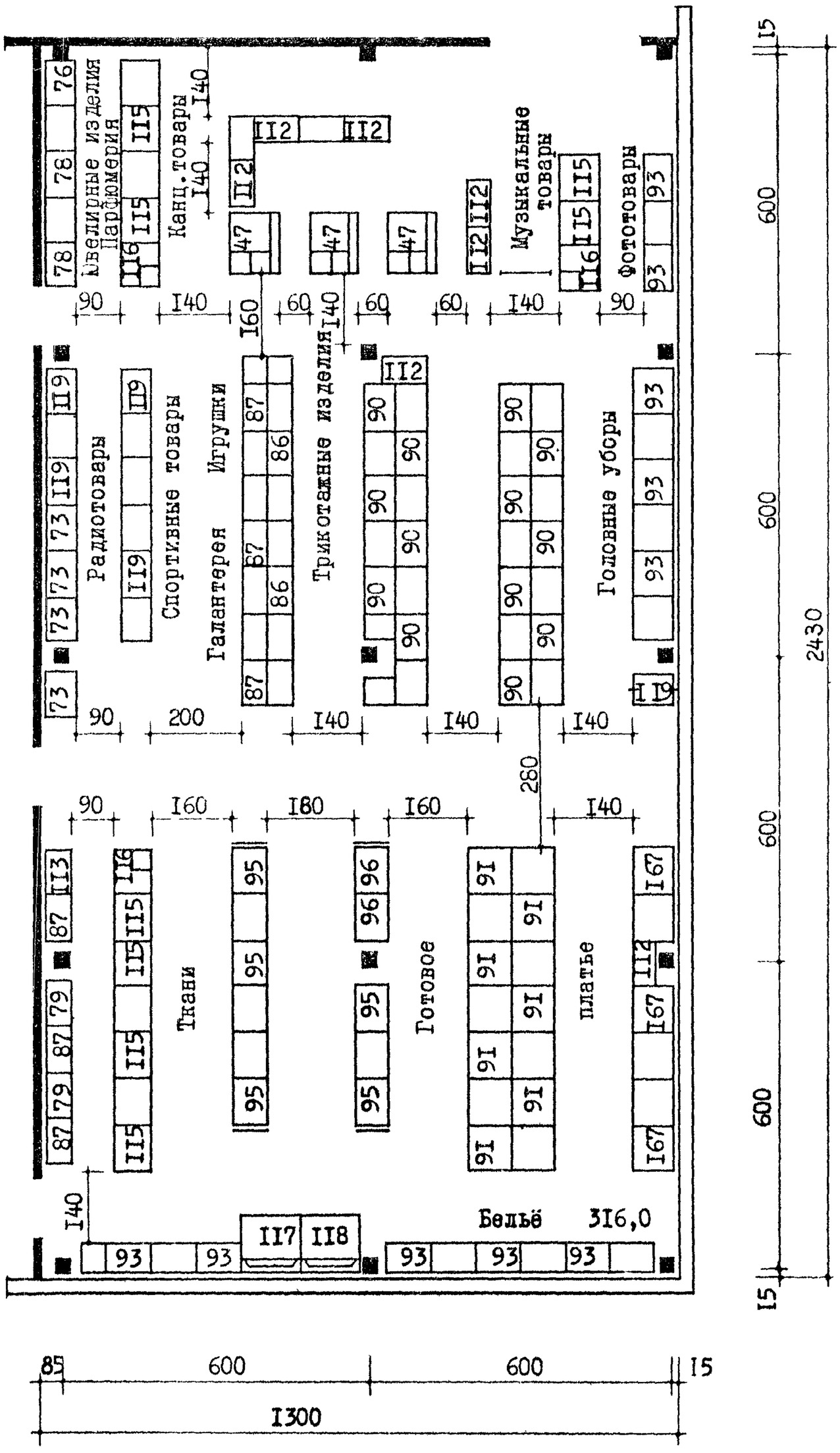

ОТДЕЛЫ ПРОДОВОЛЬСТВЕННЫХ И НЕПРОДОВОЛЬСТВЕННЫХ ТОВАРОВ

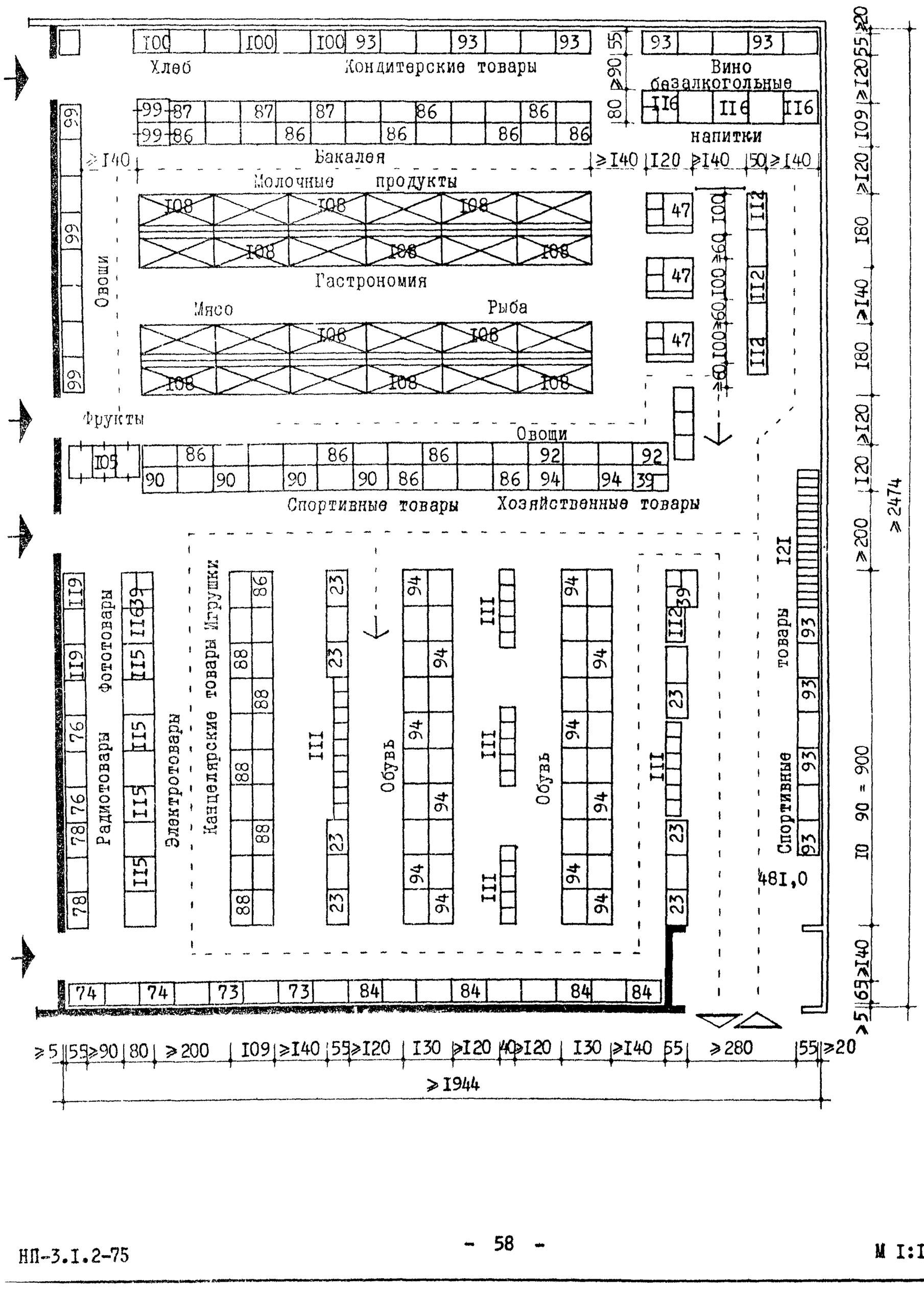

ОТДЕЛ НЕПРОДОВОЛЬСТВЕННЫХ ТОВАРОВ

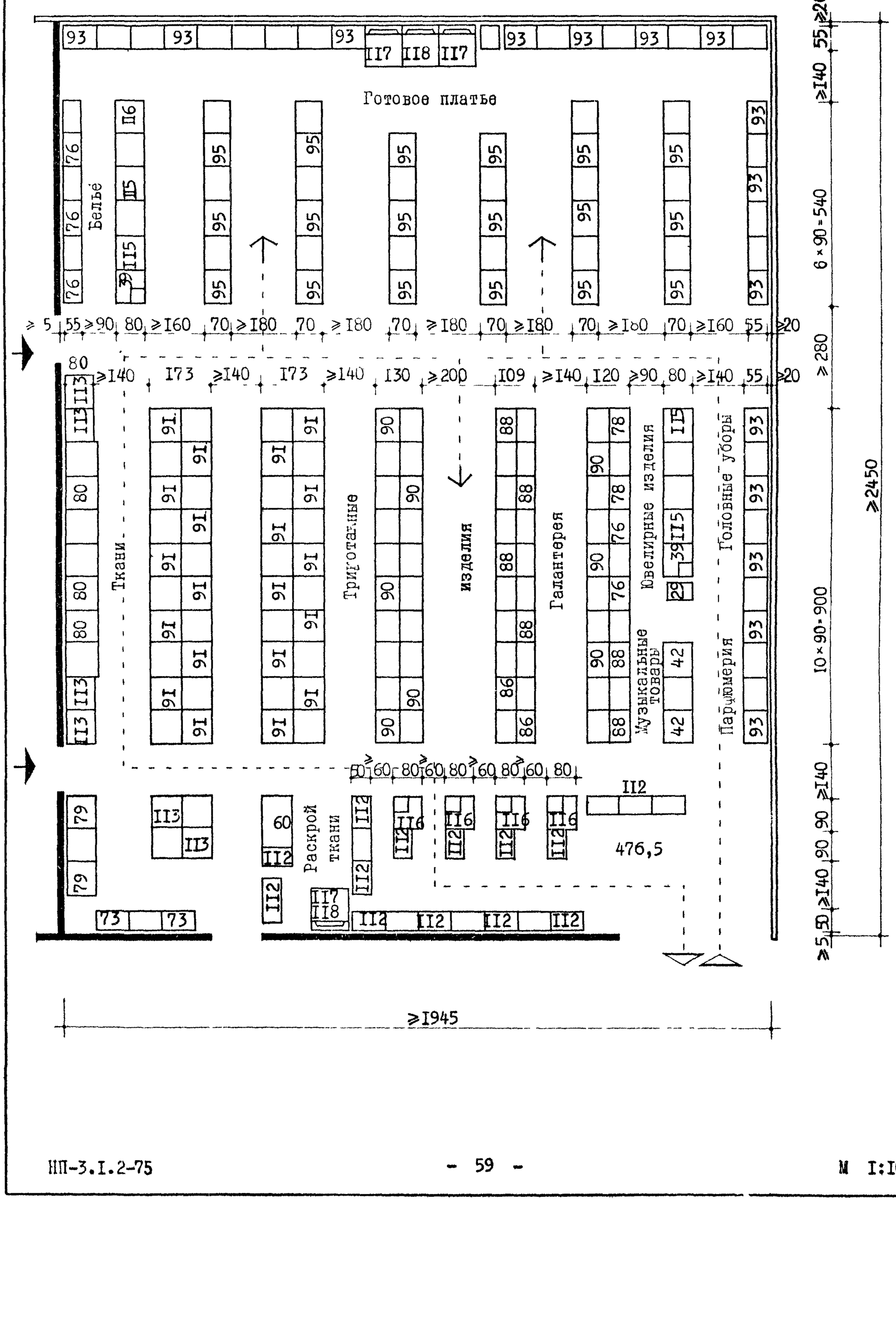

ТОРГОВЫЙ ЗАЛ УНИВЕРМАГА ТОРГОВОЙ ПЛОЩАДЬЮ 1000 м²
КОНСТРУКТИВНО-ПЛАНИРОВОЧНАЯ СХЕМА. СЕТКА 6х6 м

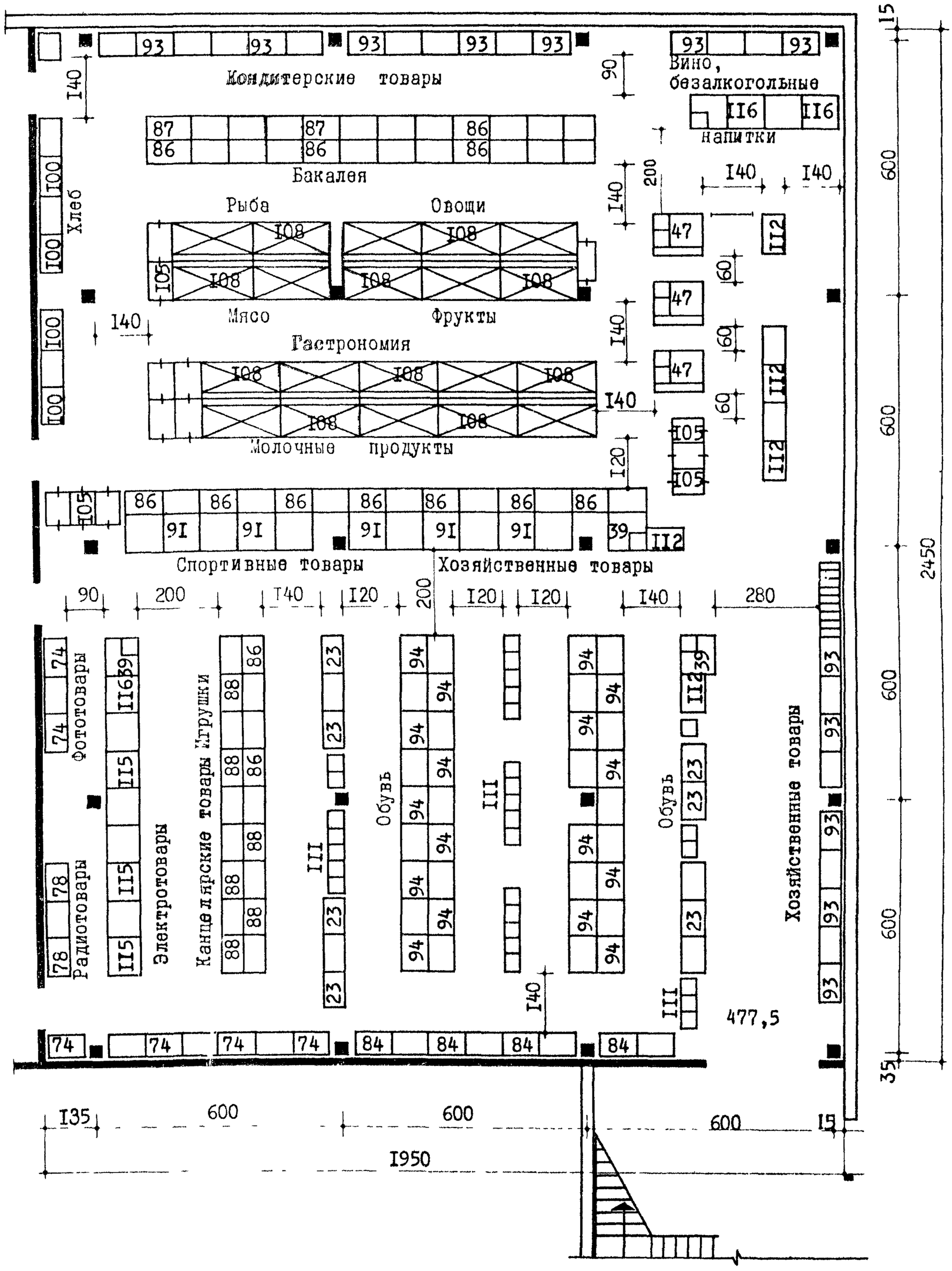

ТОРГОВЫЙ ЗАЛ УНИВЕРМАГА ТОРГОВОЙ ПЛОЩАДЬЮ 1000 м² КОНСТРУКТИВНО-ПЛАНИРОВОЧНАЯ СХЕМА. СЕТКА 6х6 м

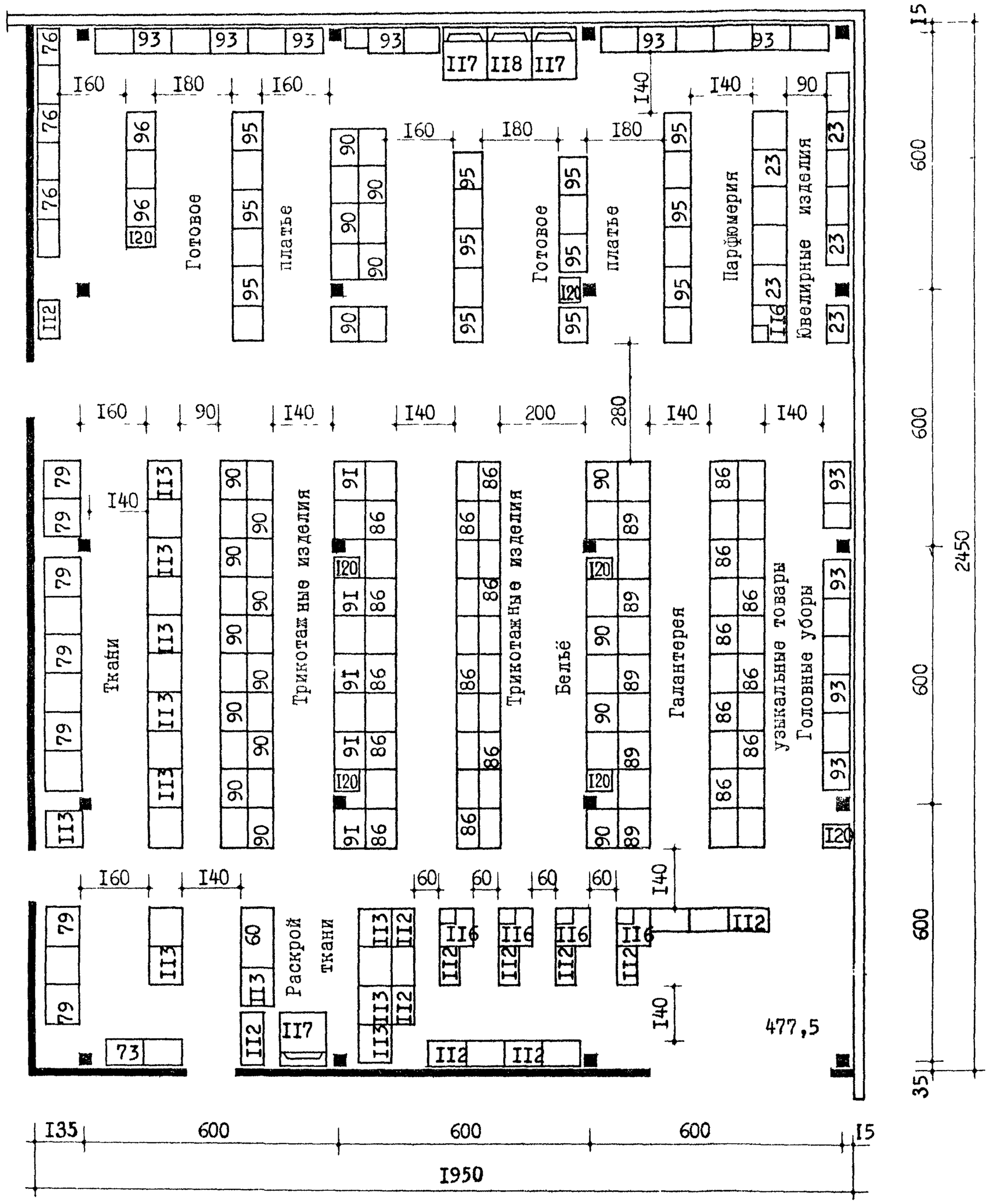

СХЕМА ВЗАИМОСВЯЗИ ПОМЕЩЕНИЙ

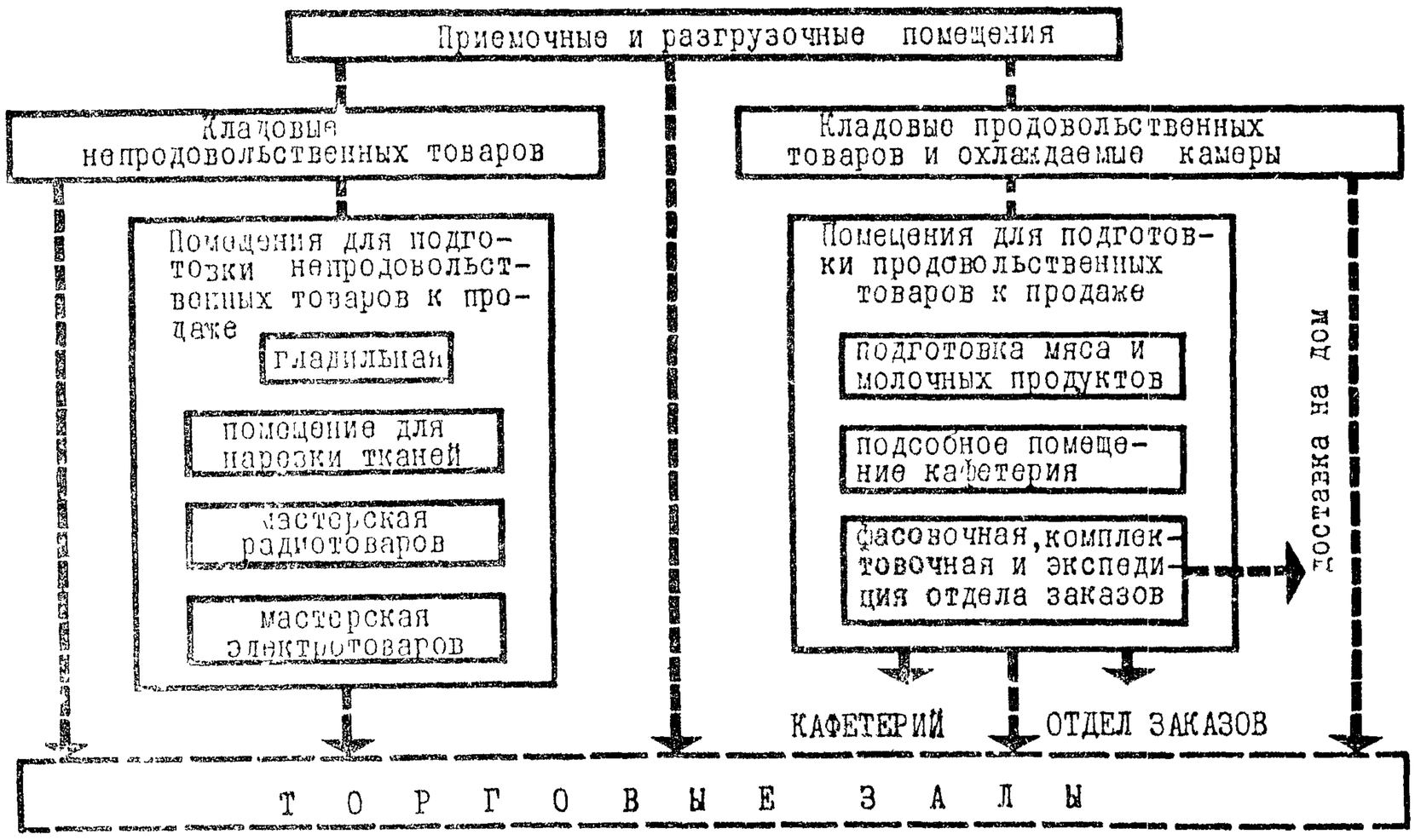

СТРУКТУРА ПЛОЩАДЕЙ /по СНиП П-Л.7-70/

Тип универмага по торговой площади в кв.м.	помещения для приемки товаров	помещения для хранения товаров		помещения для подготовки товаров к продаже						
	приемочные, разгрузочные /количество мест/	кладовые	охлаждаемые камеры	гладильная	помещение для нарезки тканей	мастерская радиотоваров	мастерская электротоваров	подготовка мяса и молочных продуктов	подсобное помещение кафетерия	фасовочная, комплектовочная и экспедиция отдела заказов
I650	360/5/	797	I25	25	I0	I2	I2	I3	I2	78
2I50	432/6/	939	I25	46	I5	I4	I2	I3	I2	78
3500	576/8/	I544	I95	75	25	24	I5	I8	24	II2
4500	648/9/	20II	I95	I04	34	32	2I	I8	27	II2

ПРИМЕРНОЕ РАСПРЕДЕЛЕНИЕ ПЛОЩАДИ КЛАДОВЫХ ПО ТОВАРНЫМ ГРУППАМ

Товарные группы	типы универмагов по торговой площади в кв.м.			
	I650	2I50	3500	4500
Непродовольственные товары :	579	74I	II97	I664
Ткани	40	59	99	I36
Готовое платье	I29	235	38I	532
Головные уборы	5	8	I3	I8
Белье	I0	I6	26	36
Обувь	40	83	I4I	I98
Трикотажные изделия	25	46	73	I02
Галантерея, парфюмерия	I5	33	54	76
Посудохозяйственные товары	46	83	I33	I83
Электротовары и электробытовые машины	I3	27	40	57
Канцелярские товары	4	5	8	I0
Радиотовары	22	37	62	84
Музыкальные товары	I3	26	42	57
Игрушки	7	I0	I5	20
Ювелирные изделия и часы	5	5	7	9
Фототовары, оптика	-	8	I3	I6
Спортивные товары	30	60	90	I30
Мебель	I75	-	-	-
Продовольственные товары:	218+I25	218+I25	347+I95	347+I95
Хлеб	I9 охл.	I9 охл.	30 охл.	30 охл.
Кондитерские товары	23 кам.	23 кам.	39 кам.	39 кам.
Бакалея	25	25	40	40
Молочные продукты	8 20	8 20	I3 3I	I3 3I
Гастрономия	48 4I	48 4I	76 64	76 64
Вино, пиво, безалкогольные напитки	20 7	20 7	30 I0	30 I0
Мясо	- I0	- I0	- I5	- I5
Рыба	I0 8	I0 8	I6 I2	I6 I2
Овощи	33 8	33 8	52 I2	52 I2
Фрукты	32 3I	32 3I	5I 5I	5I 5I

КЛАДОВАЯ КОМПЛЕКСОВ
"ТОВАРЫ ДЛЯ ДОМА" И "ТОВАРЫ ДЛЯ СПОРТА,ТУРИЗМА,ИГР И ОТДЫХА"

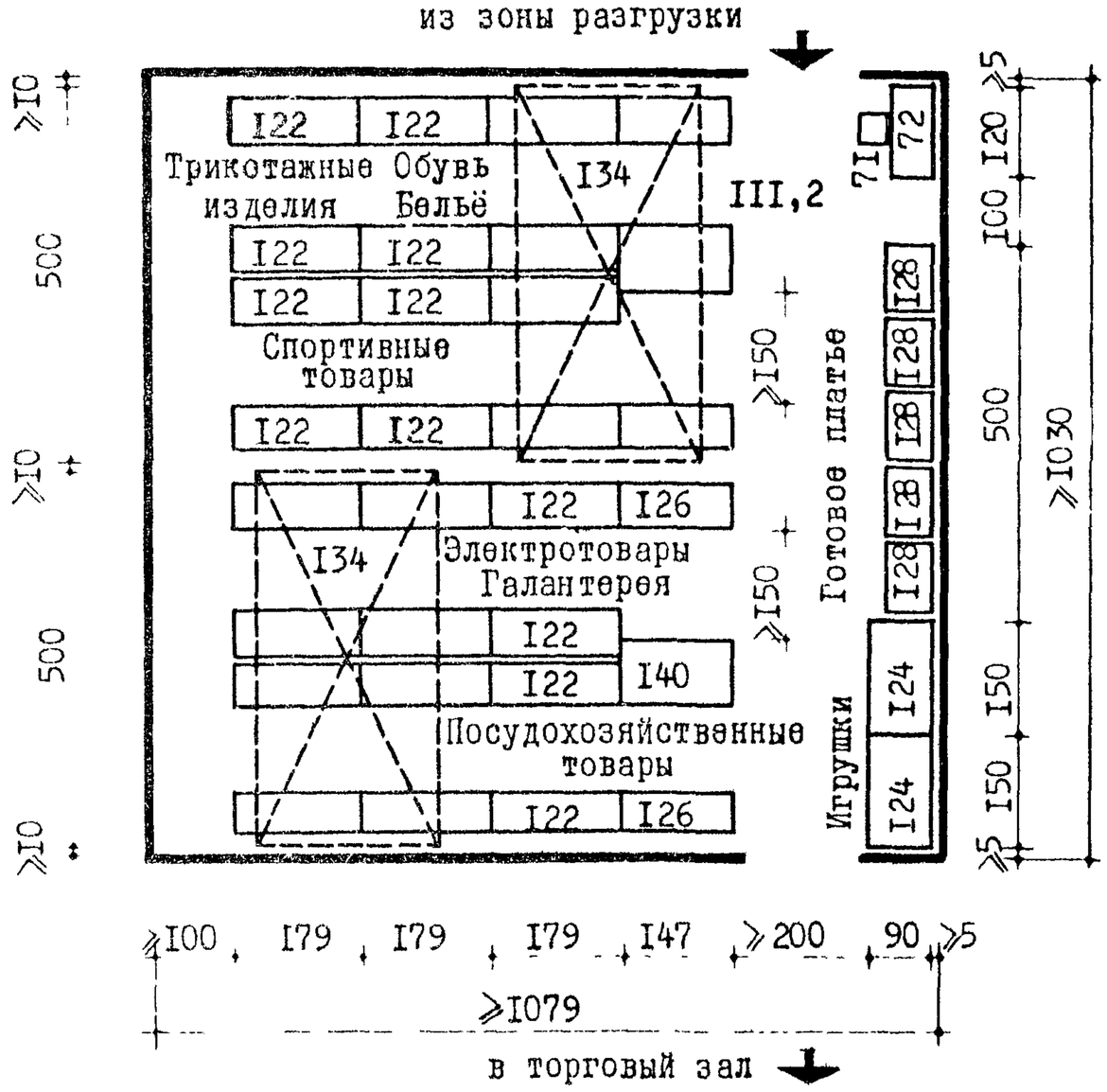

ПРИМЕЧАНИЯ: I. В данную нормаль кладовой не входит хранение мебели.
2. См. примечание на листе 59.

ПРИМЕРНОЕ РАСПРЕДЕЛЕНИЕ ПЛОЩАДИ КЛАДОВЫХ ПО ТОВАРНЫМ ГРУППАМ И АССОРТИМЕНТНЫМ КОМПЛЕКСАМ

Товарные группы	Площадь кладовых (м²)	Ассортиментные комплексы (м²)						
		Товары для мужчин	Товары для женщин	Товары для детей	Товары для дома	Культура в быту	Товары для спорта, туризма, игр и отдыха	Товары для шитья и вязания
Ткани	40							40
Готовое платье	I29	45	54	22			8	
Головные уборы	5	I	3	I				
Бельё	I0	2	2	2	4			
Обувь	40	I2	I5	8			5	
Трикотажные изделия	25	5	9	6			5	
Галантерея, парфюмерия	I5	2	5	I	2		2	3
Посудохозяйственные товары	46				38		8	
Электротовары	I3				8	5		
Канцелярские товары	4					4		
Радиотовары	22					22		
Музыкальные товары	I3					I3		
Игрушки	7						7	
Ювелирные изделия, часы	5					5		
Фототовары, оптика								
Спортивные товары	30						30	
Мебель	I75				I75			
ИТОГО:	579	67	88	40	227	48	65	43

КЛАДОВЫЕ УНИВЕРМАГА ТОРГОВОЙ ПЛОЩАДЬЮ 1650 м² ФУНКЦИОНАЛЬНО-ТЕХНОЛОГИЧЕСКАЯ ГАБАРИТНАЯ СХЕМА

КЛАДОВАЯ КОМПЛЕКСОВ "ТОВАРЫ ДЛЯ ДЕТЕЙ","ТОВАРЫ ДЛЯ ЖЕНЩИН","ТОВАРЫ ДЛЯ МУЖЧИН","ТОВАРЫ ДЛЯ ШИТЬЯ И ВЯЗАНИЯ","КУЛЬТУРА В БЫТУ"

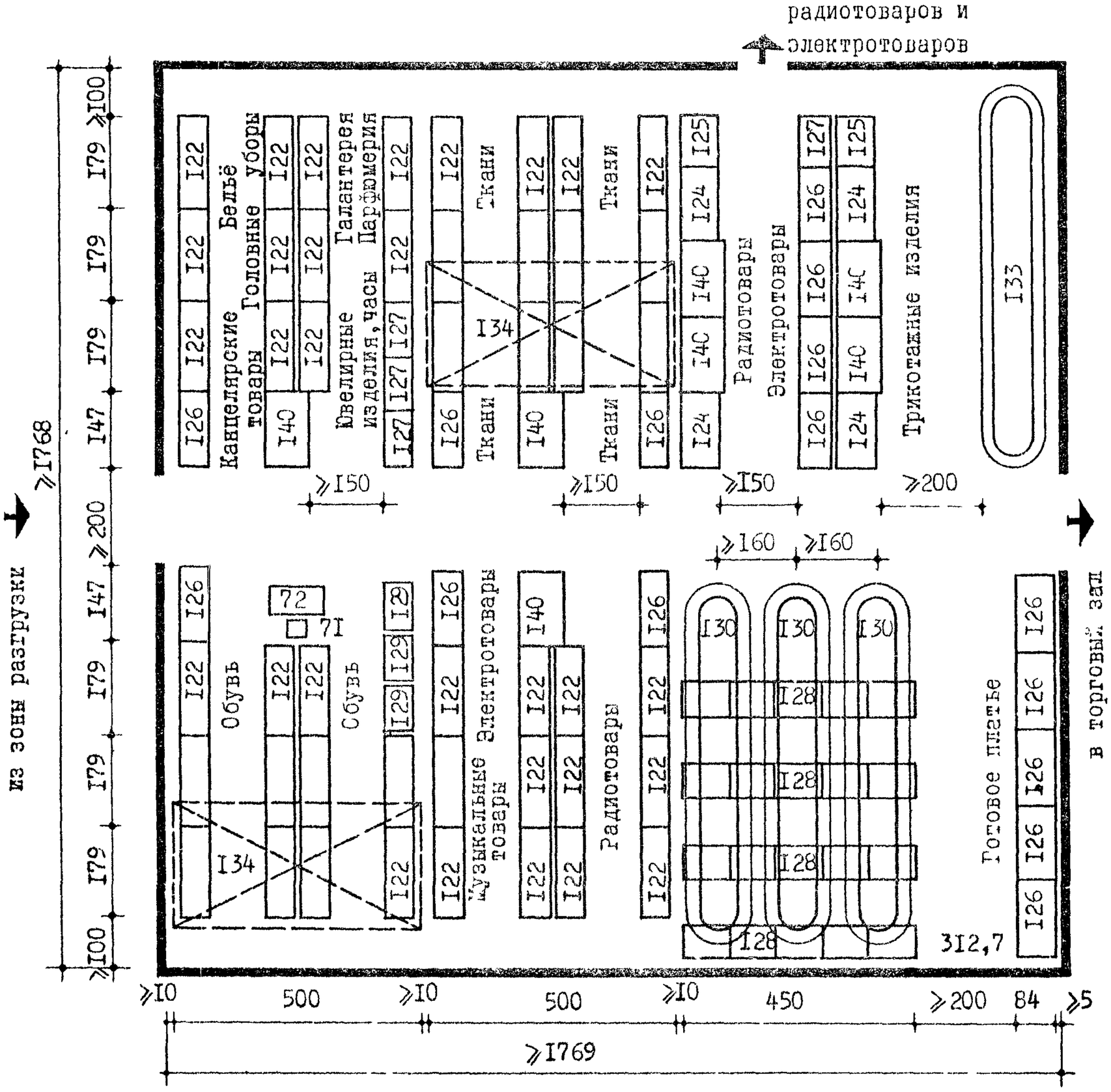

ПРИМЕЧАНИЯ к листам 58-73

1. Для механизации кладовых в данных нормалях предусмотрен кран-штабелер, требующий минимальный межстеллажный проход для штабелирования 103 см. /Каталог-справочник 18-I-73 НИИНФОРМТЯЖМАШ/
2. При применении электротележки ЭН 131 для транспортировки груза ширина проезда принимается не менее 200 см.
3. В случае размещения кладовых в подвалах следует предусматривать окно размером 1,2х0,9 м с приямком.

КЛАДОВАЯ КОМПЛЕКСОВ
"ТОВАРЫ ДЛЯ ДЕТЕЙ","ТОВАРЫ ДЛЯ МУЖЧИН","ТОВАРЫ ДЛЯ ЖЕНЩИН","ТОВАРЫ ДЛЯ ШИТЬЯ И ВЯЗАНИЯ","КУЛЬТУРА В БЫТУ"

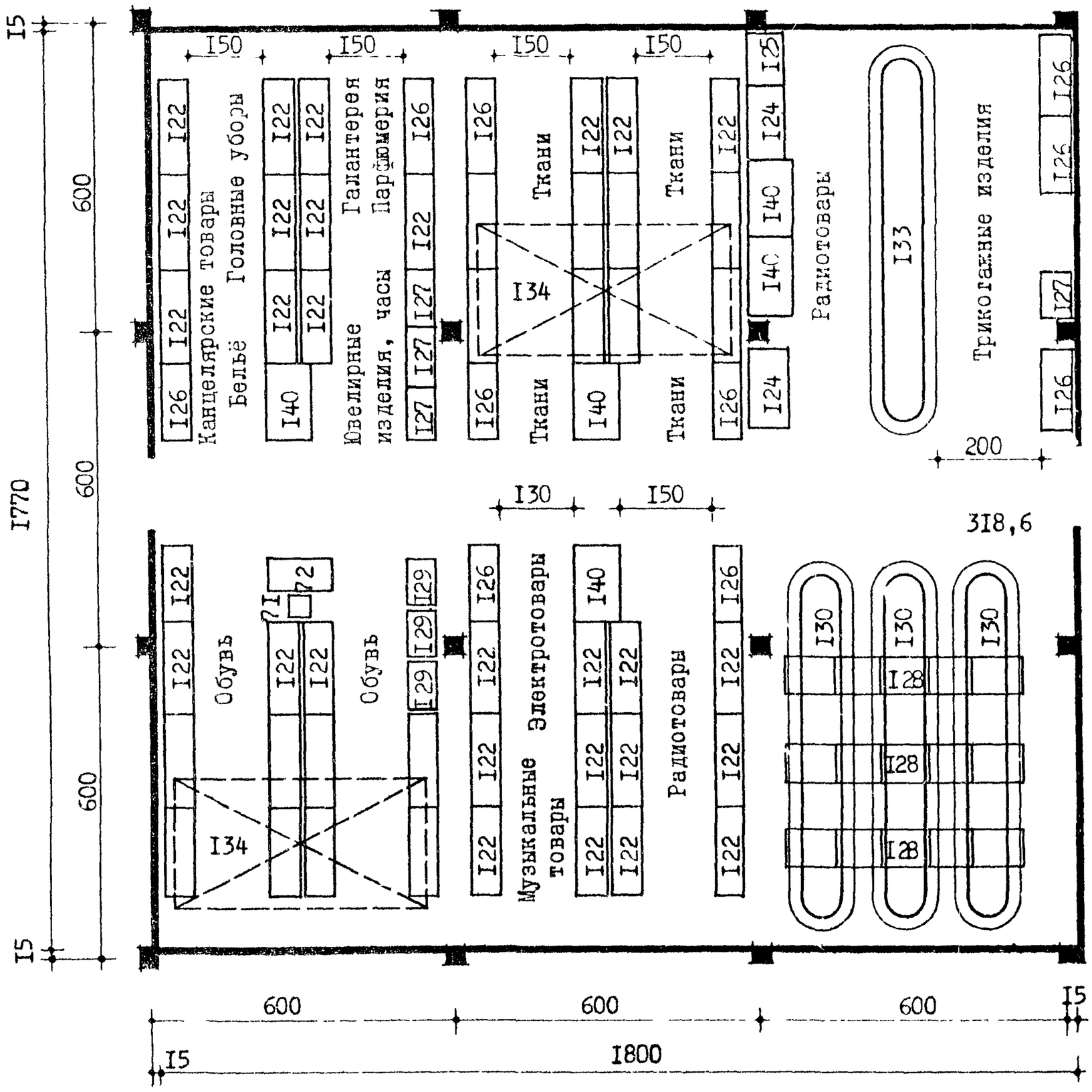

КЛАДОВАЯ КОМПЛЕКСА "ТОВАРЫ ДЛЯ ШИТЬЯ И ВЯЗАНИЯ"

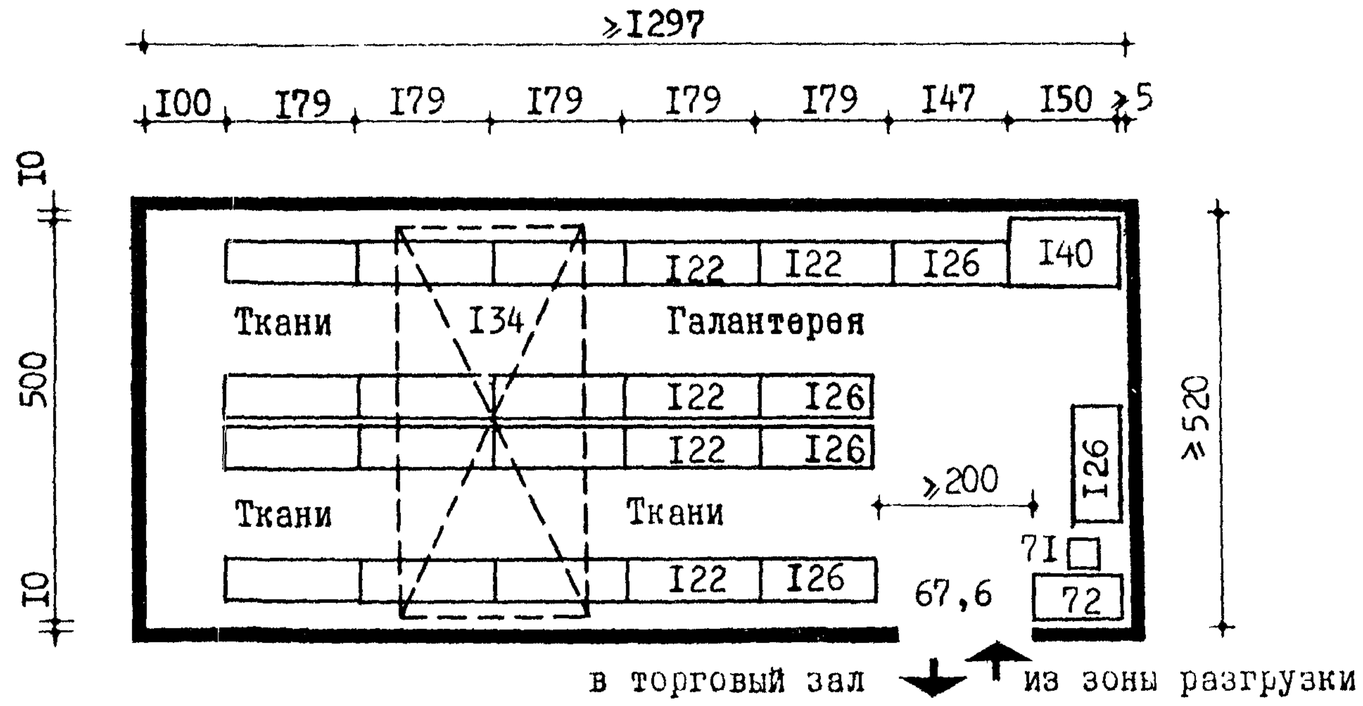

ПРИМЕЧАНИЕ. См. примечание на листе 59.

ПРИМЕРНОЕ РАСПРЕДЕЛЕНИЕ ПЛОЩАДИ КЛАДОВЫХ ПО ТОВАРНЫМ ГРУППАМ И АССОРТИМЕНТНЫМ КОМПЛЕКСАМ

Товарные группы	Площадь кладовых (м²)	Ассортиментные комплексы (м²)					
		Товары для мужчин	Товары для женщин	Товары для дома	Культура в быту	Товары для спорта, туризма, игр и отдыха	Товары для шитья и вязания
Ткани	59						59
Готовое платье	235	108	118			9	
Головные уборы	8	3	5				
Белье	16	7	3	6			
Обувь	83	33	42			8	
Трикотажные изделия	46	18	21			7	
Галантерея, парфюмерия	33	6	14	3		3	7
Посудохозяйственные товары	83			72		11	
Электротовары	27			17	10		
Канцелярские товары	5				5		
Радиотовары	37				37		
Музыкальные товары	26				26		
Игрушки	10					10	
Ювелирные изделия, часы	5				5		
Фототовары, оптика	8				5	3	
Спортивные товары	60					60	
ИТОГО:	741	175	203	98	88	111	66

КЛАДОВАЯ КОМПЛЕКСОВ

"ТОВАРЫ ДЛЯ МУЖЧИН" и "ТОВАРЫ ДЛЯ ЖЕНЩИН"

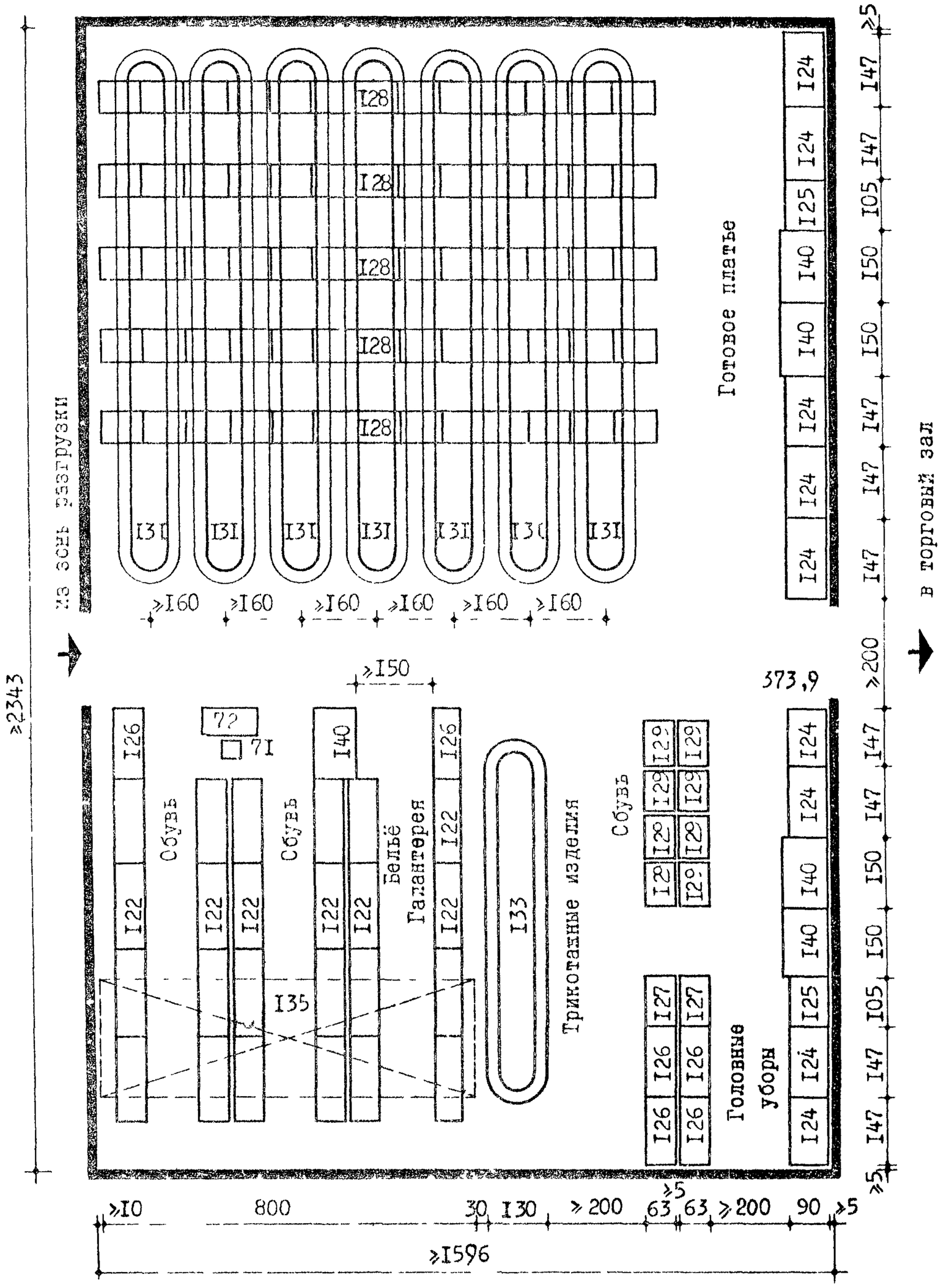

ПРИМЕЧАНИЕ. См.примечание на листе 59

КЛАДОВАЯ КОМПЛЕКСОВ "ТОВАРЫ ДЛЯ ДОМА", "КУЛЬТУРА В БЫТУ", "ТОВАРЫ ДЛЯ СПОРТА, ТУРИЗМА, ИГР И ОТДЫХА"

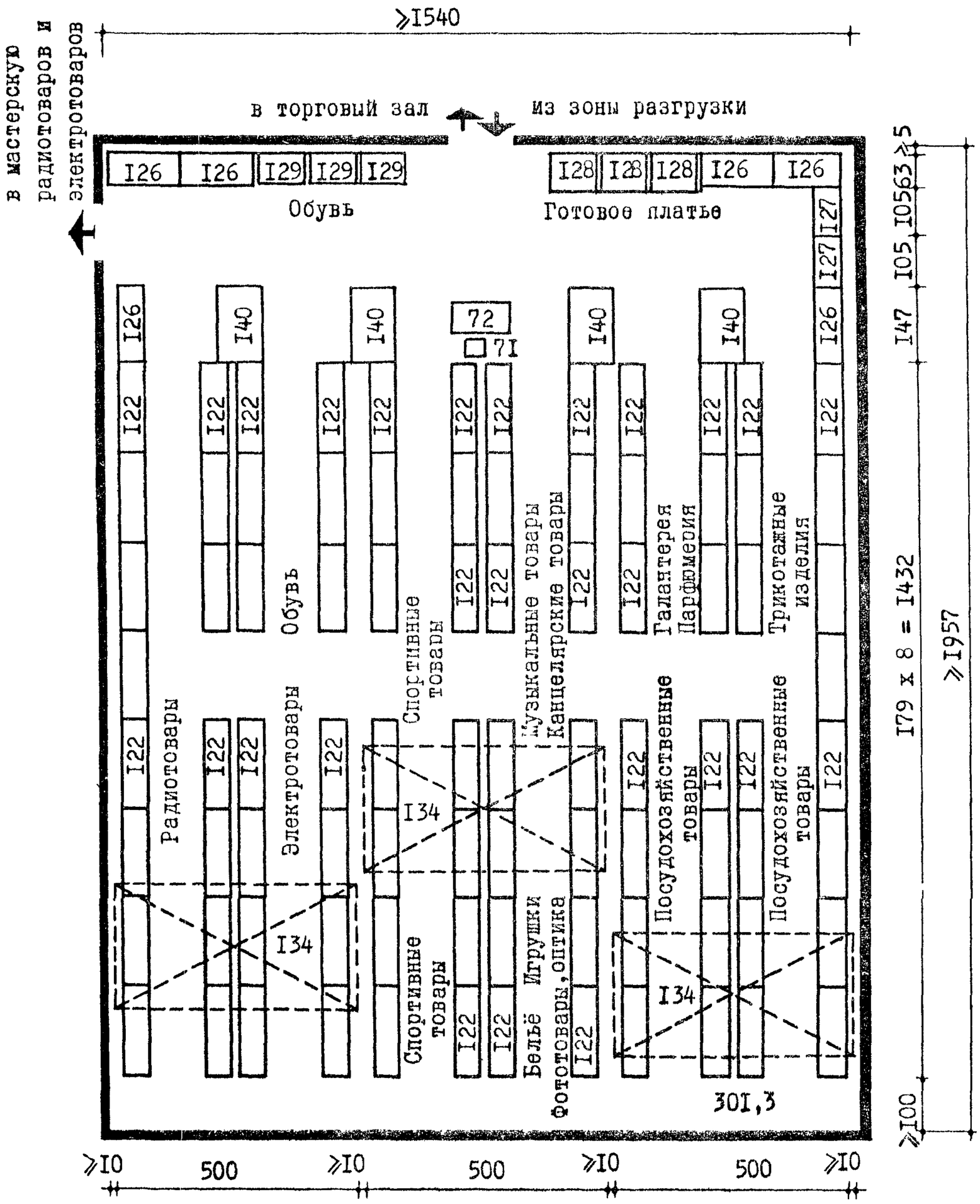

ПРИМЕЧАНИЕ. См. примечание на листе 59.

КЛАДОВАЯ КОМПЛЕКСОВ
"ТОВАРЫ ДЛЯ МУЖЧИН","ТОВАРЫ ДЛЯ ЖЕНЩИН"

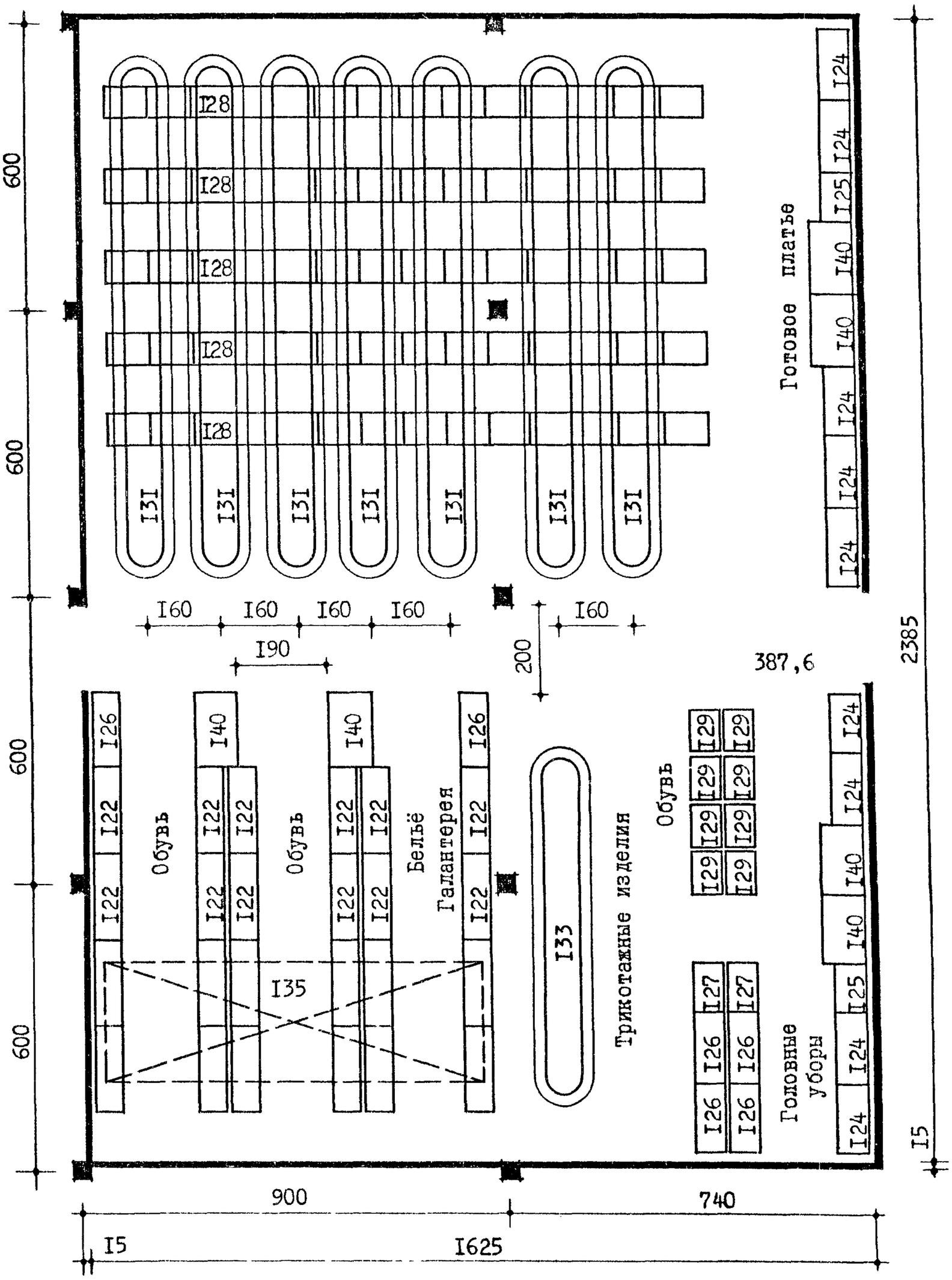

КЛАДОВЫЕ УНИВЕРМАГА ТОРГОВОЙ ПЛОЩАДЬЮ 3500 м² ФУНКЦИОНАЛЬНО-ТЕХНОЛОГИЧЕСКАЯ ГАБАРИТНАЯ СХЕМА

КЛАДОВАЯ КОМПЛЕКСОВ: "ТОВАРЫ ДЛЯ ШИТЬЯ И ВЯЗАНИЯ", "ТОВАРЫ ДЛЯ СПОРТА, ТУРИЗМА, ИГР И ОТДЫХА"

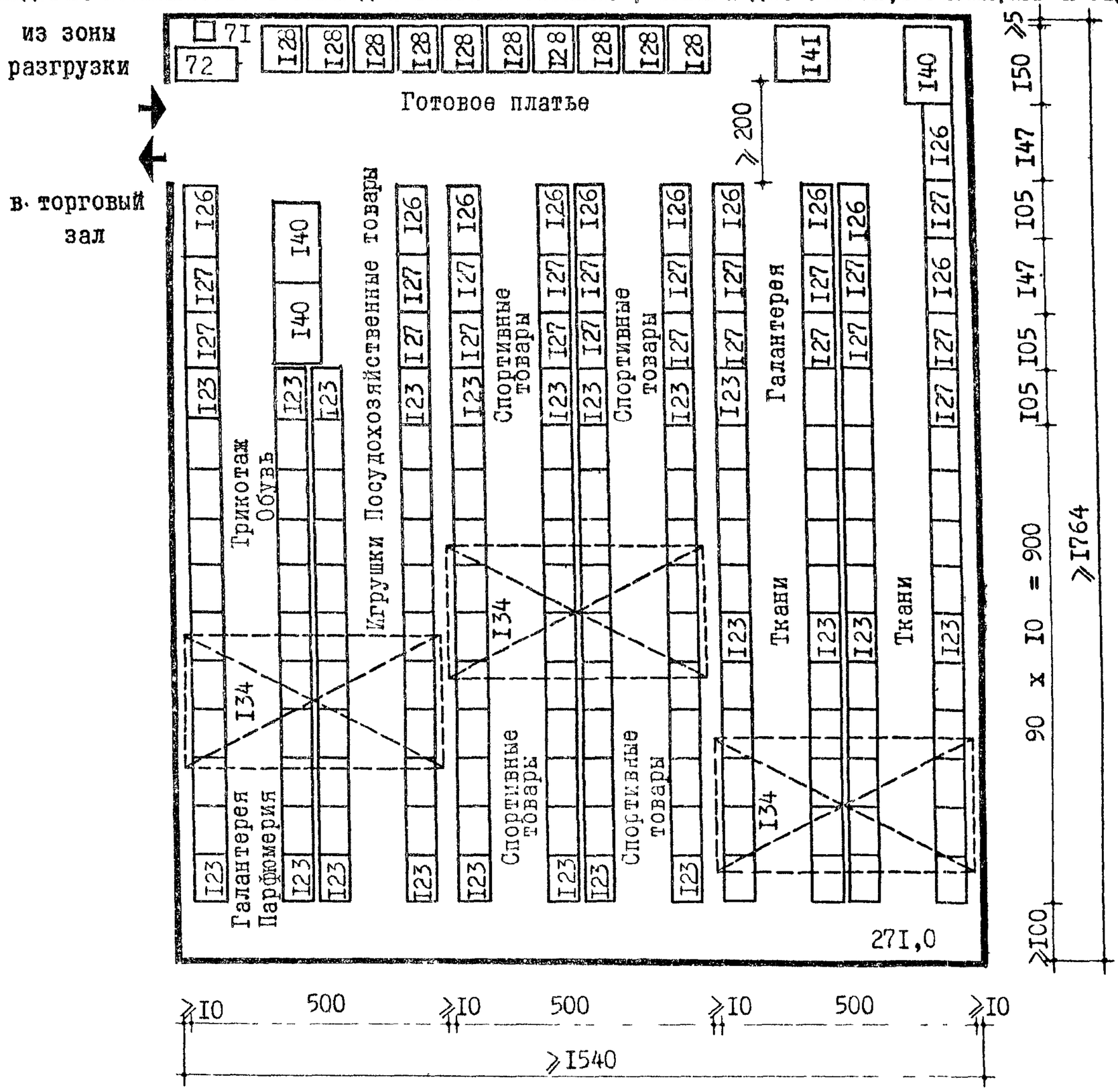

ПРИМЕРНОЕ РАСПРЕДЕЛЕНИЕ ПЛОЩАДИ КЛАДОВЫХ ПО ТОВАРНЫМ ГРУППАМ И АССОРТИМЕНТНЫМ КОМПЛЕКСАМ

Товарные группы	Площадь кладовых (м²)	Ассортиментные комплексы м²					
		Товары для мужчин	Товары для женщин	Товары для дома	Культура в быту	Товары для спорта, туризма, игр и отдыха	Товары для шитья и вязания
Ткани	99						99
Готовое платье	38	75	191			15	
Головные уборы	13	6	7				
Бельё	26	10	6	10			
Обувь	141	56	72			13	
Трикотажные изделия	73	29	34			10	
Галантерея, парфюмерия	54	10	23	5		5	11
Посудохозяйственные товары	133			115		18	
Электротовары	40			25	15		
Канцелярские товары	8				8		
Радиотовары	62				62		
Музыкальные товары	42				42		
Игрушки	15					15	
Ювелирные изделия и часы	7				7		
Спортивные товары	90					90	
Фототовары, оптика	15				8	5	
ИТОГО	1197	286	333	155	142	171	110

М 1:100

КЛАДОВАЯ КОМПЛЕКСОВ "ТОВАРЫ ДЛЯ ЖЕНЩИН","ТОВАРЫ ДЛЯ МУЖЧИН"

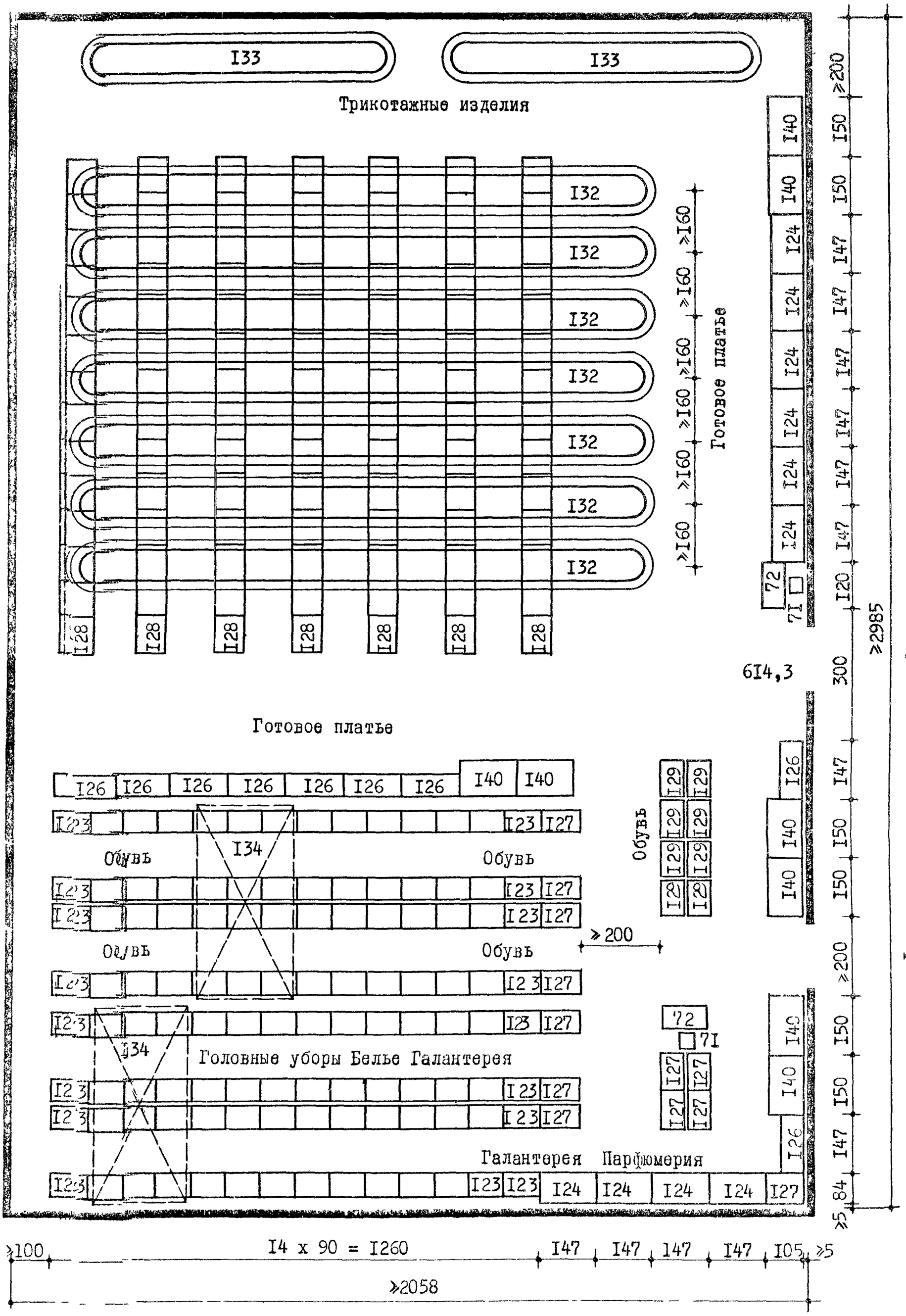

КЛАДОВАЯ КОМПЛЕКСОВ "ТОВАРЫ ДЛЯ ДОМА" И "КУЛЬТУРА В БЫТУ"

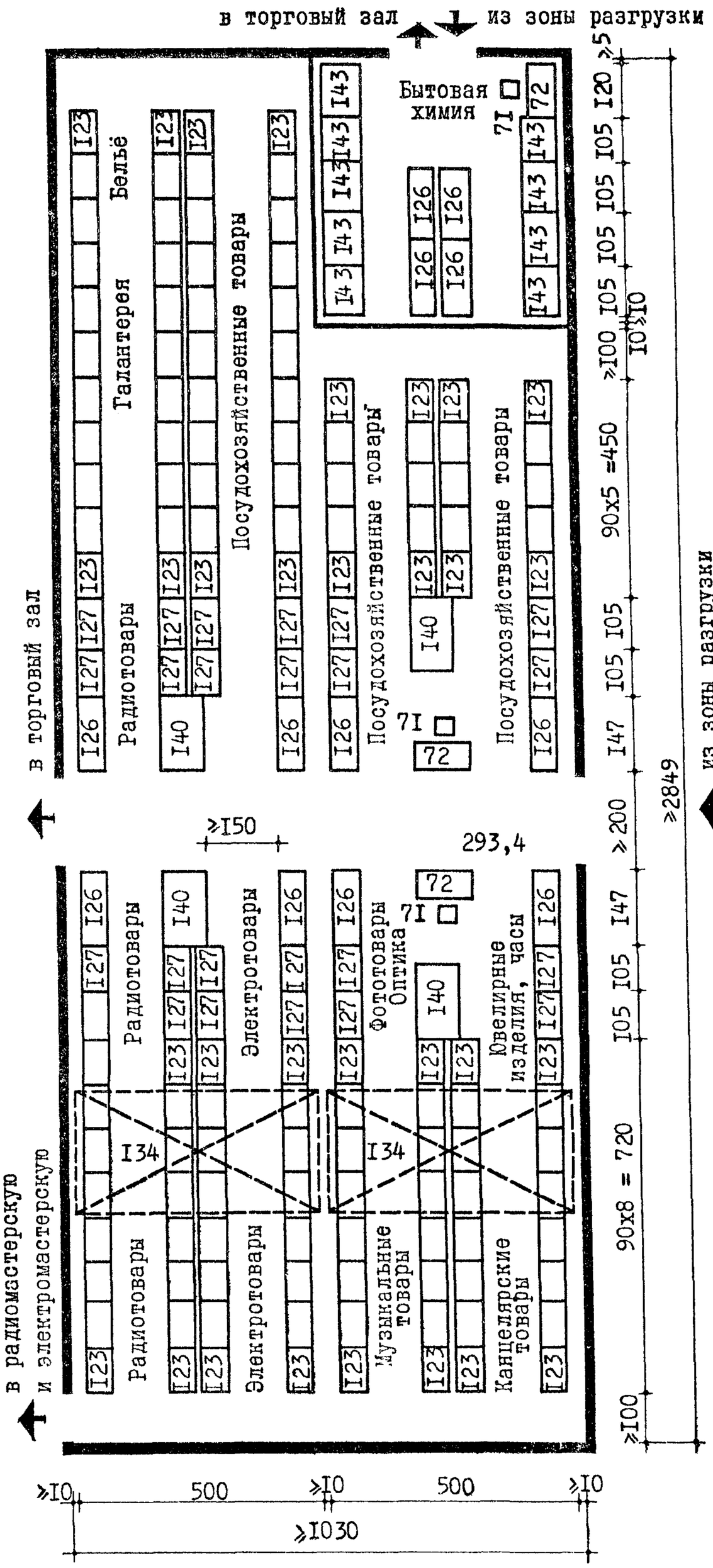

КЛАДОВАЯ КОМПЛЕКСОВ "ТОВАРЫ ДЛЯ ДОМА" И "КУЛЬТУРА В БЫТУ"

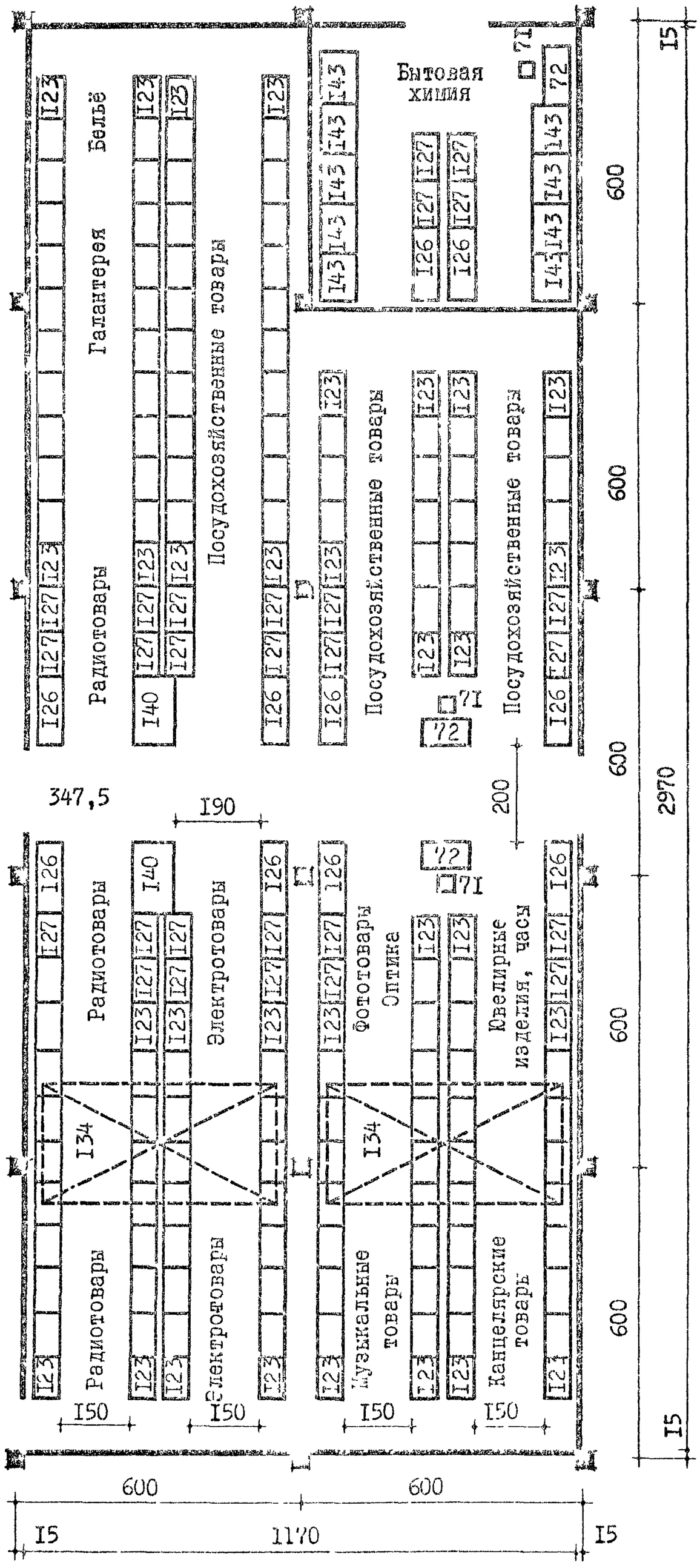

КЛАДОВАЯ КОМПЛЕКСА "ТОВАРЫ ДЛЯ ШИТЬЯ И ВЯЗАНИЯ"

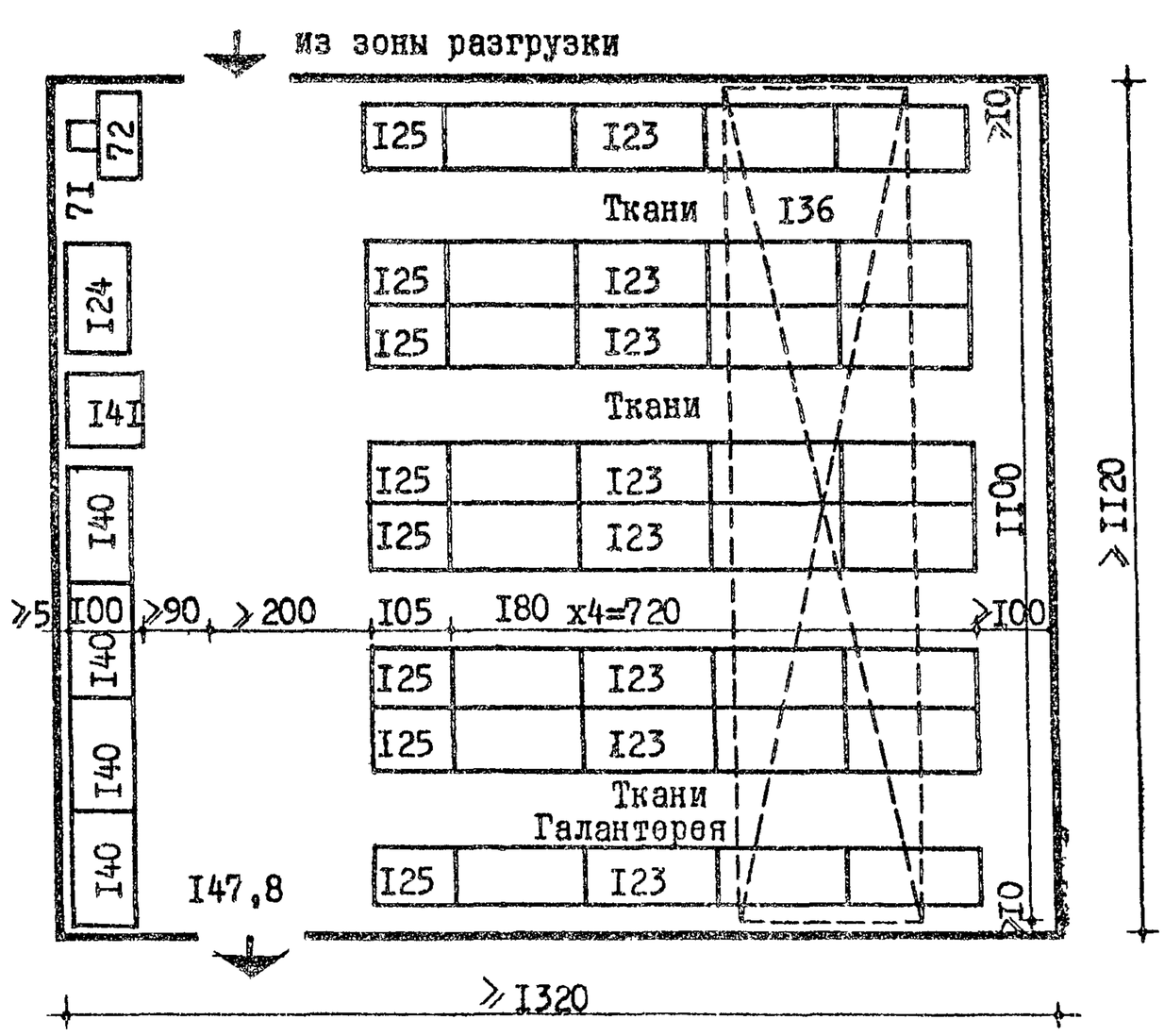

ПРИМЕЧАНИЕ. См. примечание на листе 59.

ПРИМЕРНОЕ РАСПРЕДЕЛЕНИЕ ПЛОЩАДИ КЛАДОВЫХ ПО ТОВАРНЫМ ГРУППАМ И АССОРТИМЕНТНЫМ КОМПЛЕКСАМ

Товарные группы	Площадь кладовых (м²)	Ассортиментные комплексы (м²)					
		Товары для мужчин	Товары для женщин	Товары для дома	Культура в быту	Товары для спорта, туризма, игр и отдыха	Товары для шитья и вязания
Ткани	I36						I36
Готовое платье	532	240	266			26	
Головные уборы	I8	7	I0			I	
Белье	37	I5	7	I5			
Обувь	I98	75	99			24	
Трикотажные изделия	I02	39	45			I8	
Галантерея, парфюмерия	76	I3	3I	8		I0	I4
Посудохозяйственные товары	I83			I50		33	
Электротовары	57			34	23		
Канцелярские товары	I0				I0		
Радиотовары	84				84		
Музыкальные товары	57				57		
Игрушки	20					20	
Ювелирные изделия, часы	9				9		
Фототовары, оптика	I7				7	I0	
Спортивные товары	I30					I30	
ИТОГО	I666	389	458	207	I90	272	I50

УНИВЕРМАГИ

К Л А Д О В Ы Е

УНИВЕРМАГА ТОРГОВОЙ ПЛОЩАДЬЮ 4500 м²

ФУНКЦИОНАЛЬНО-ТЕХНОЛОГИЧЕСКАЯ ГАБАРИТНАЯ СХЕМА

КЛАДОВАЯ КОМПЛЕКСОВ "КУЛЬТУРА В БЫТУ",
"ТОВАРЫ ДЛЯ СПОРТА, ТУРИЗМА, ИТР И ОТДЫХА",
"ТОВАРЫ ДЛЯ ДОМА" (без товаров бытовой химии)

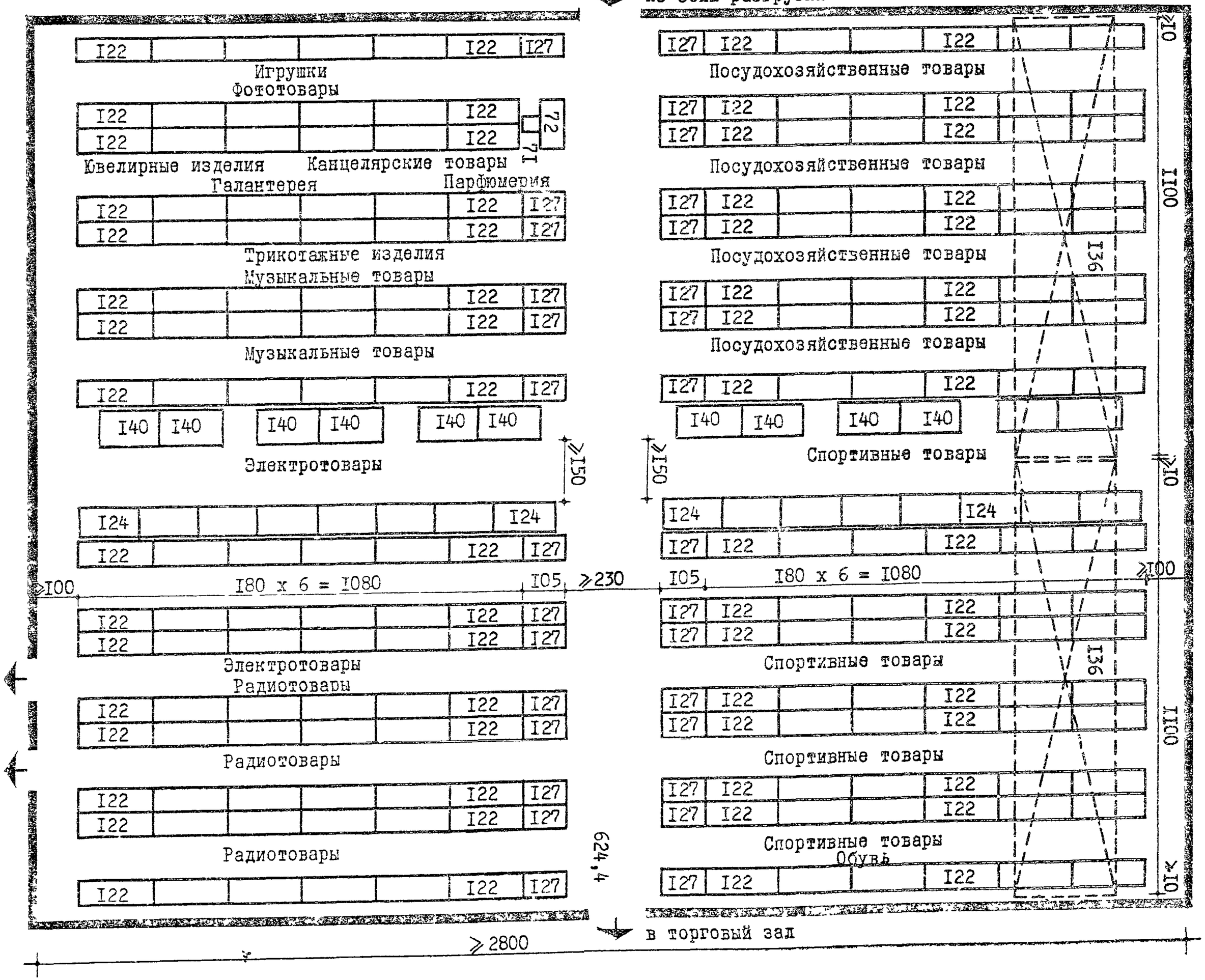

М I:I00

КЛАДОВАЯ КОМПЛЕКСА "ТОВАРЫ ДЛЯ МУЖЧИН"

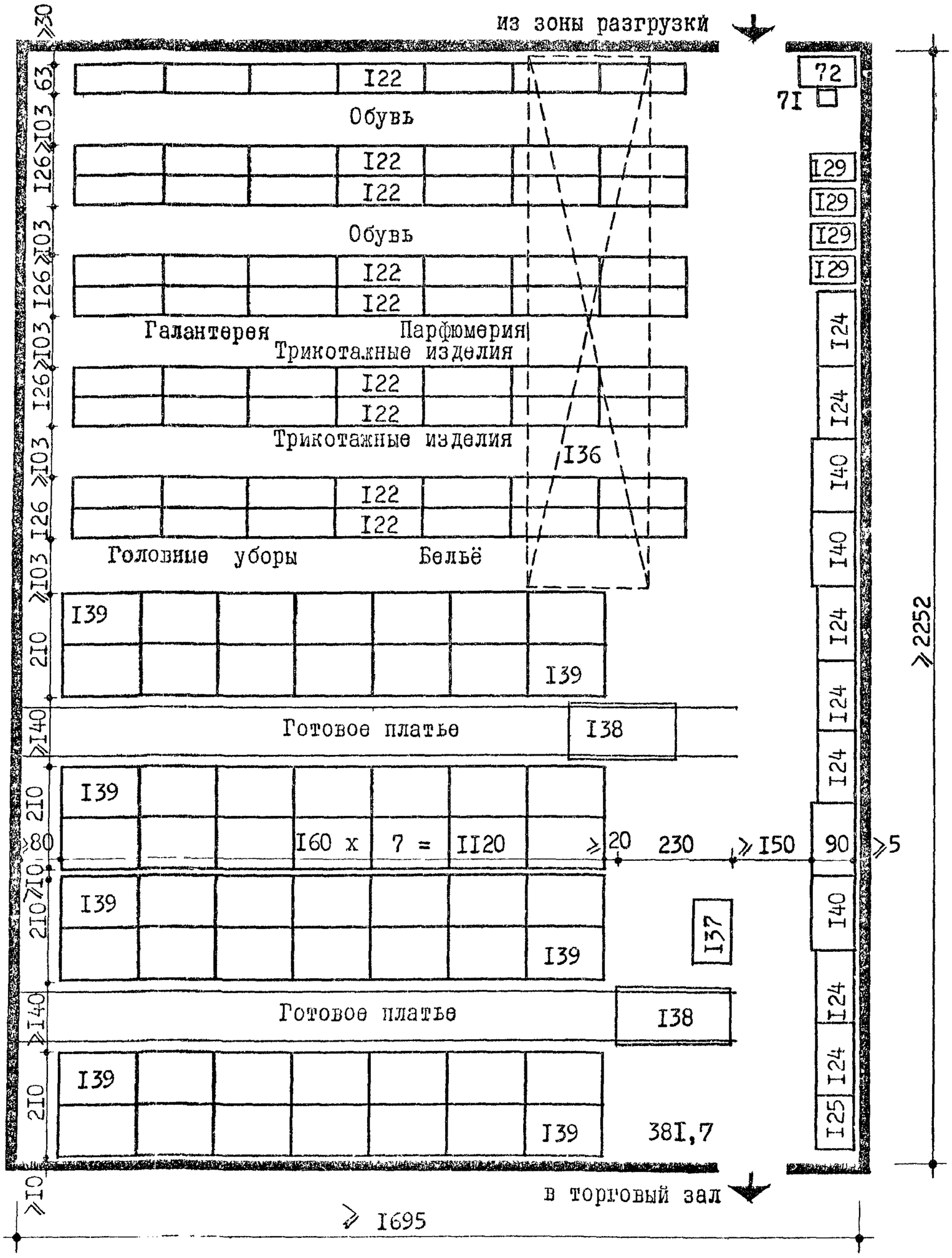

КЛАДОВАЯ КОМПЛЕКСА "ТОВАРЫ ДЛЯ ЖЕНЩИН"

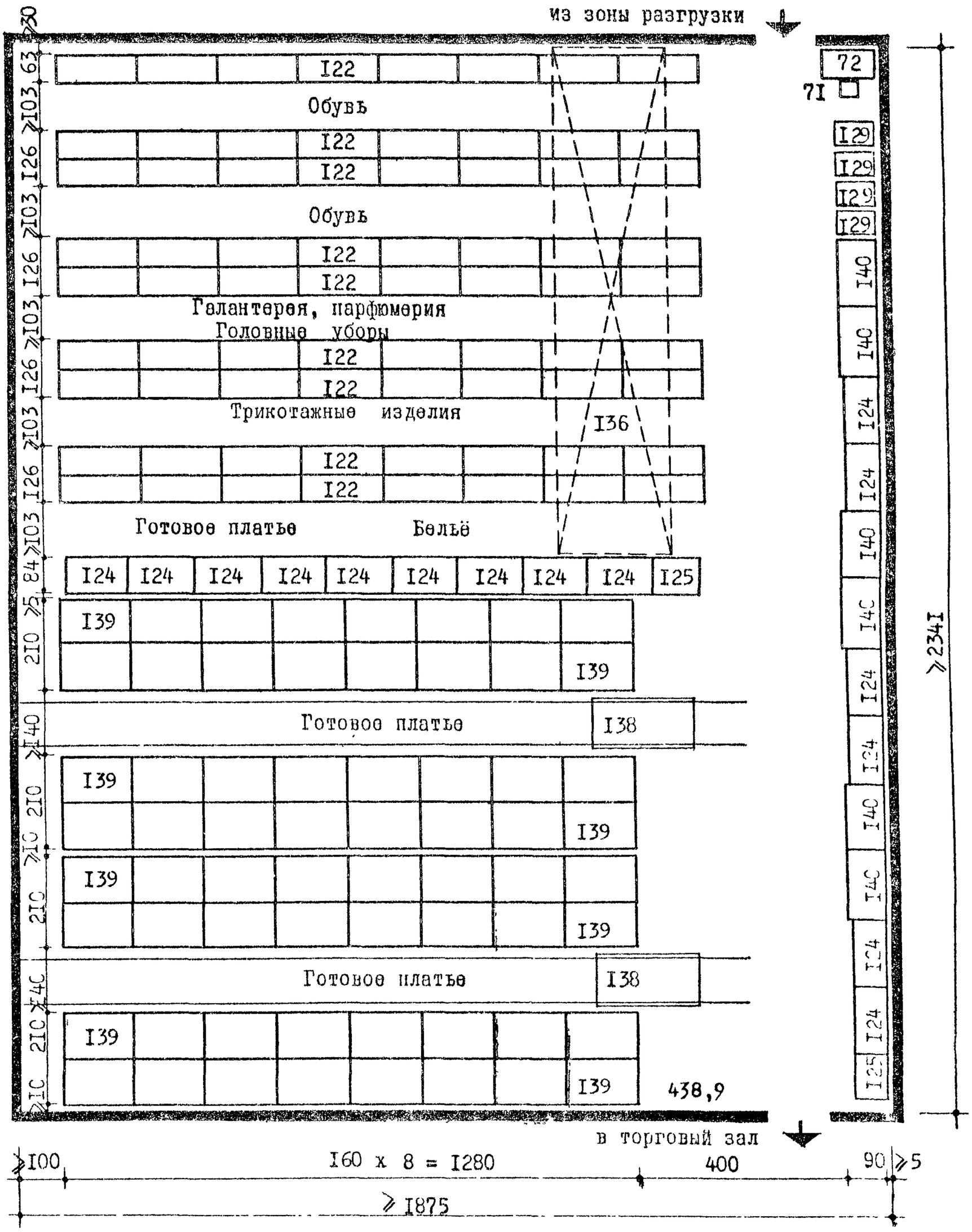

КЛАДОВАЯ КОМПЛЕКСА "ТОВАРЫ ДЛЯ ЖЕНЩИН"

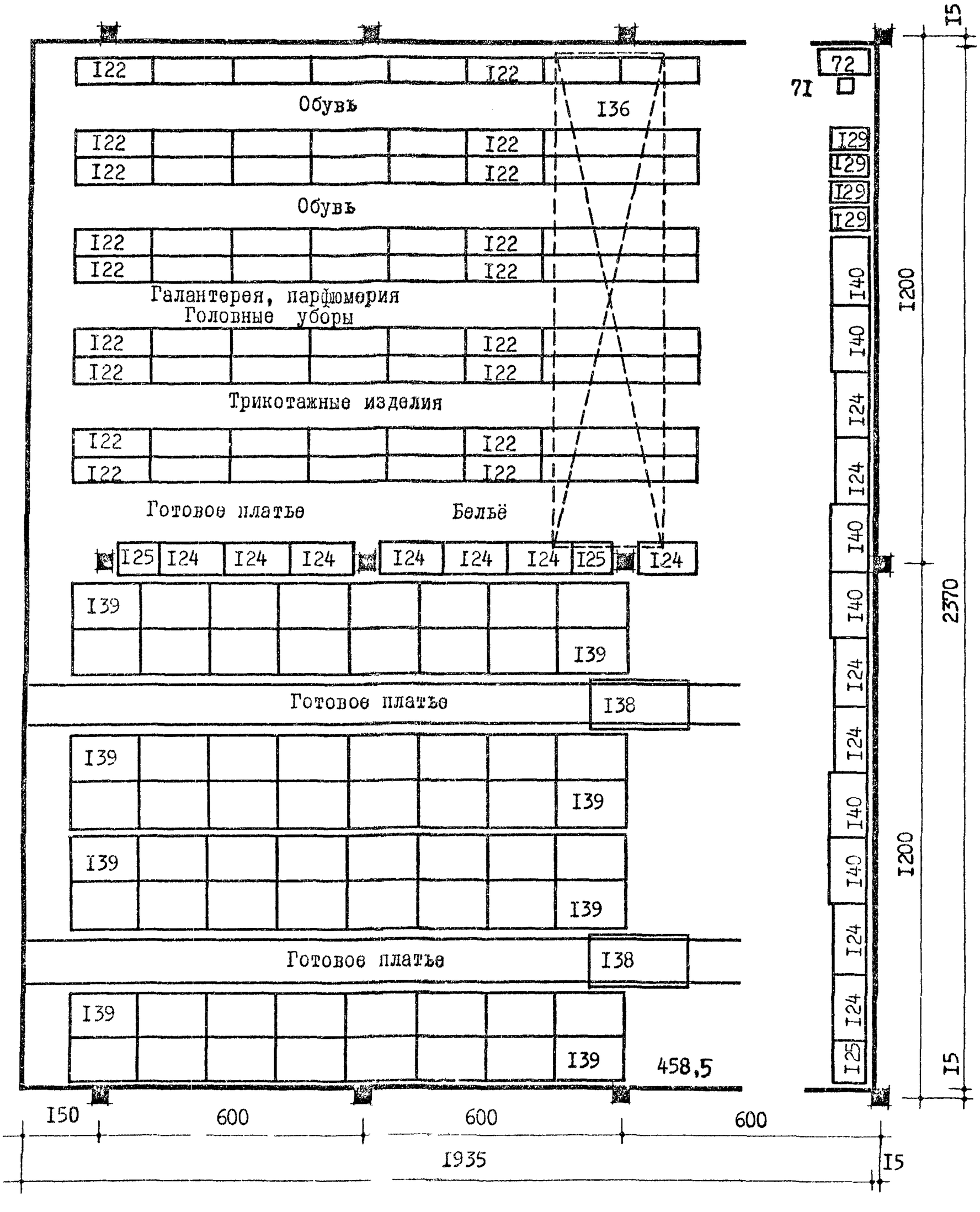

ФУНКЦИОНАЛЬНЫЕ ЗОНЫ

Функциональная зона одного разгрузочного места

Разгрузка с применением уравнительной площадки

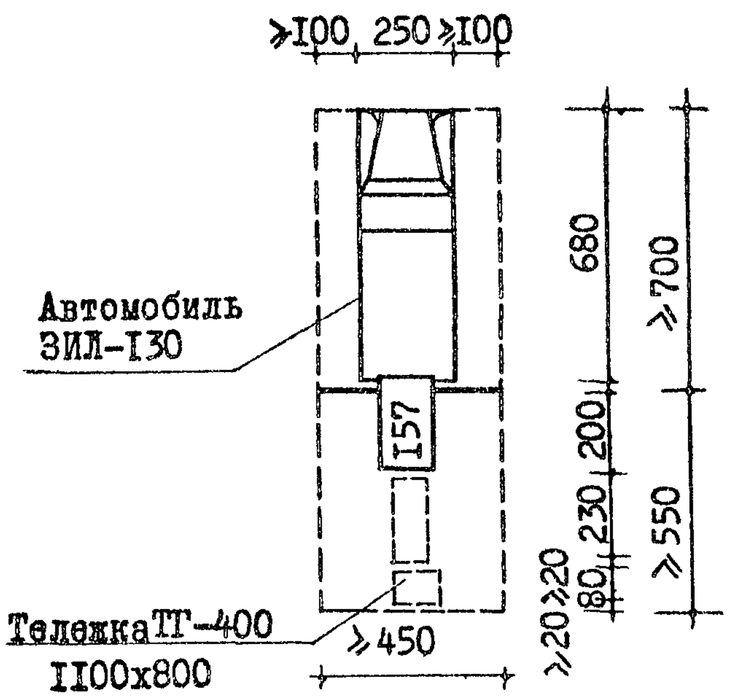

Разгрузка с борта и торца автомобиля без уравнительной площадки

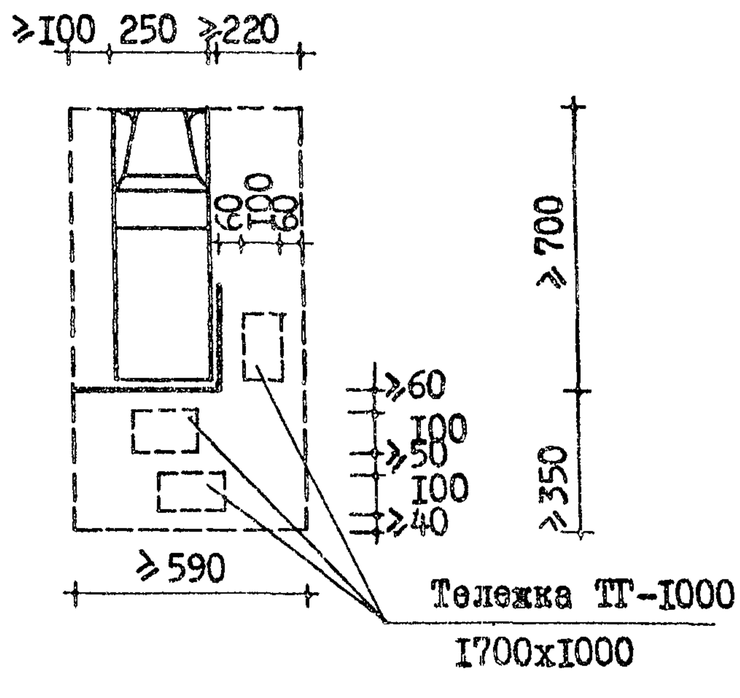

Зона одностороннего проезда грузовых автомобилей в разгрузочных помещениях

при прямой платформе

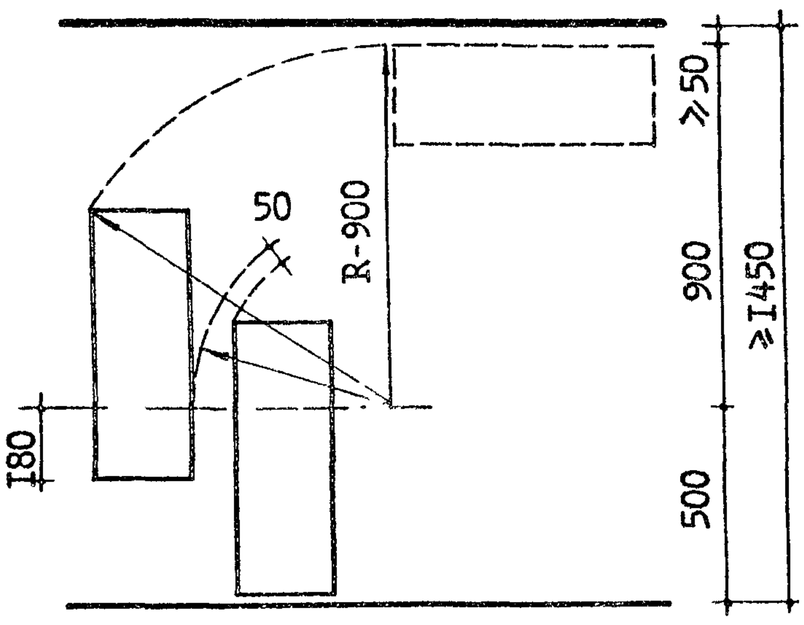

при пилообразной платформе

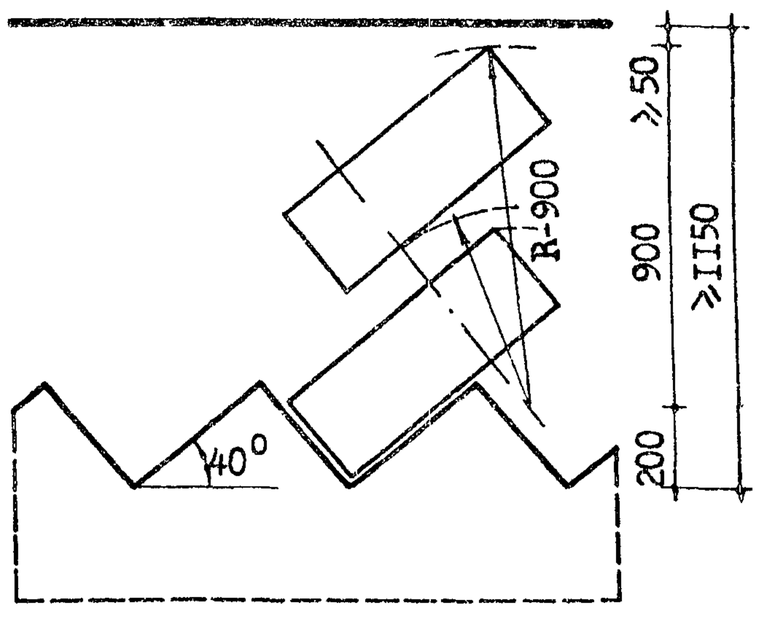

ФУНКЦИОНАЛЬНО-ТЕХНОЛОГИЧЕСКАЯ ГАБАРИТНАЯ СХЕМА
Разгрузочное помещение на 5 грузовых автомобилей

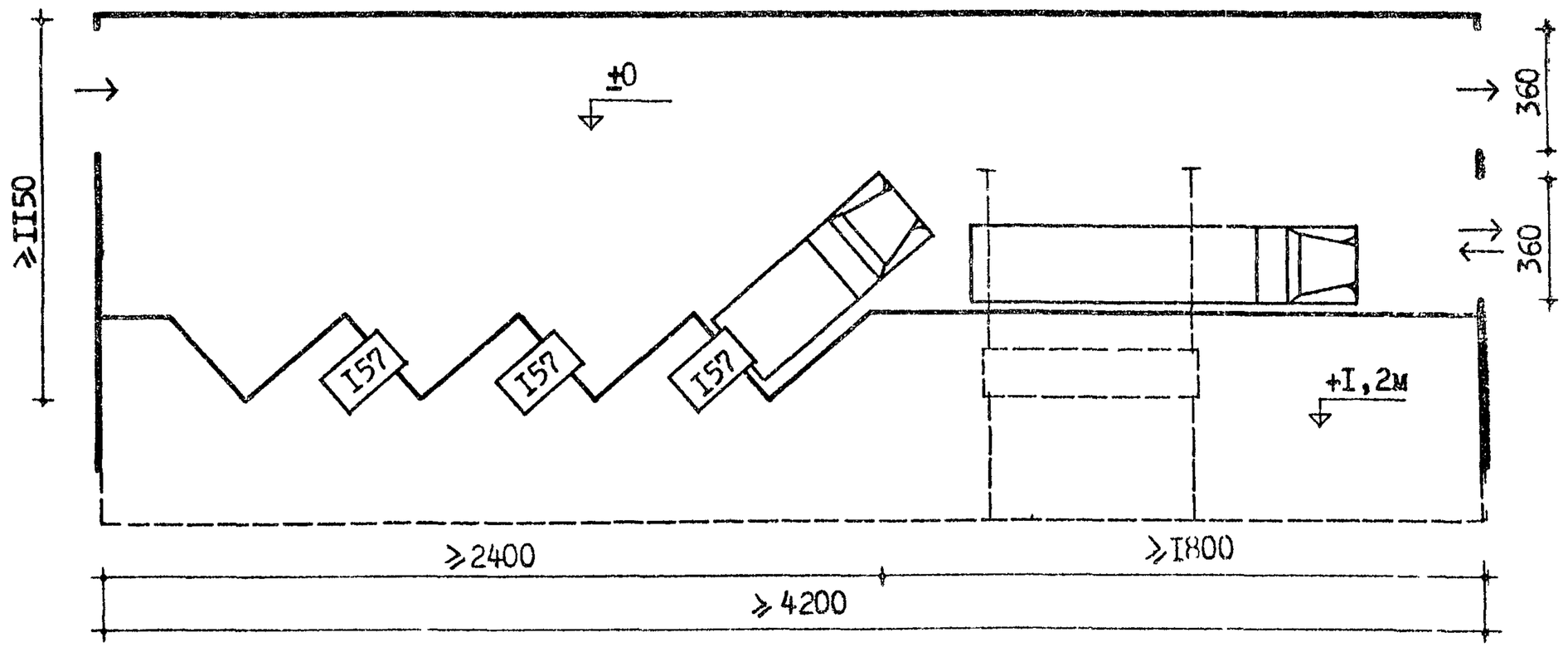

Разгрузочное помещение
на 6 грузовых автомобилей

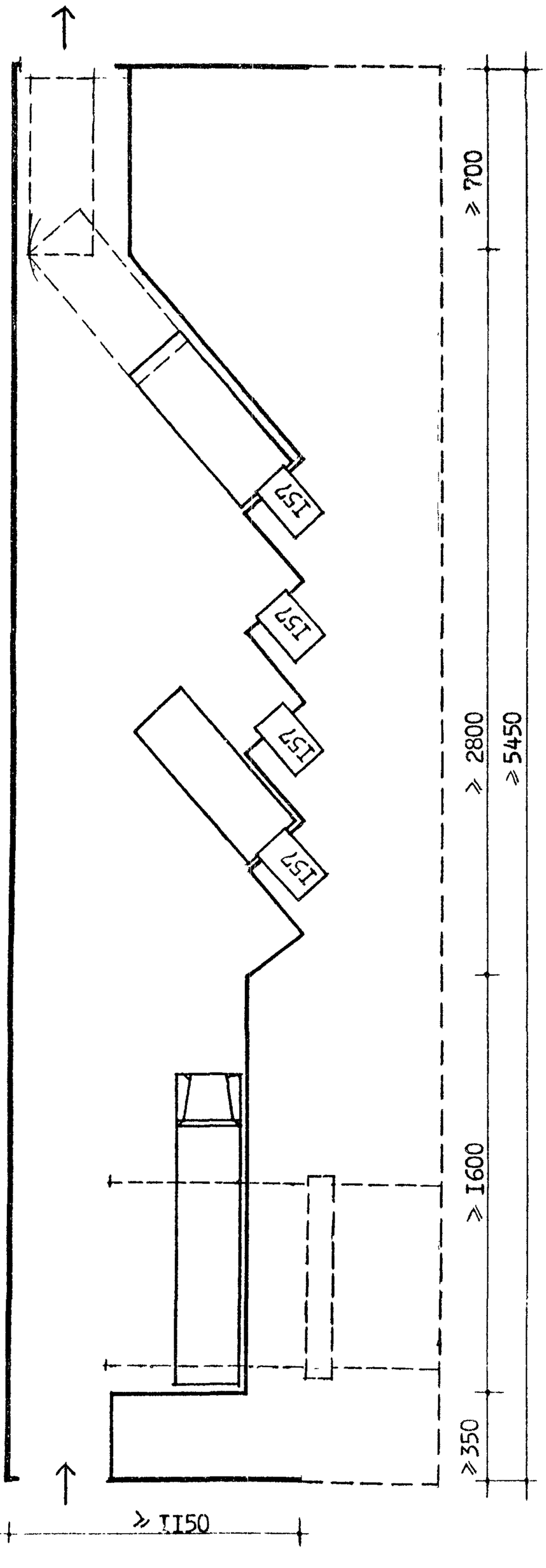

Разгрузочное помещение
на 8 грузовых автомобилей

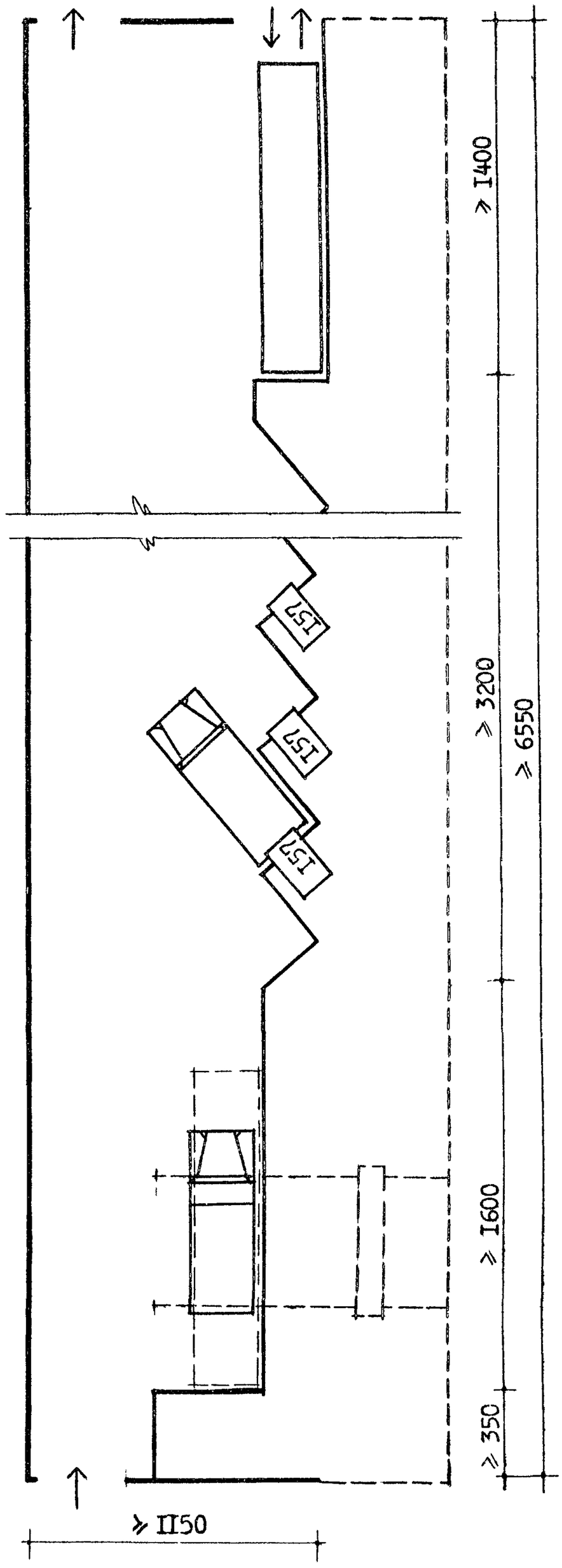

M I:100

Для универмага торговой площадью 1650 м^2
(сетка 6х12м)

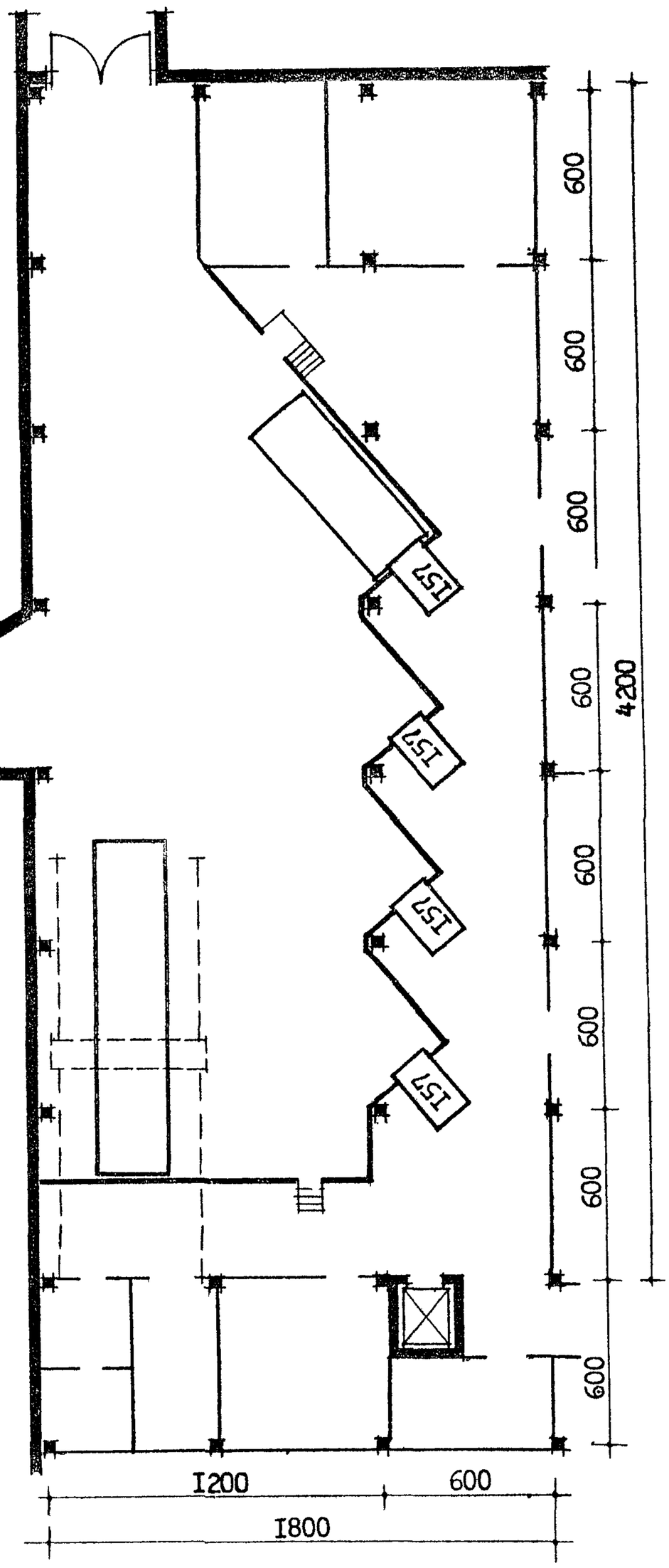

Для универмага торговой площадью 2150 м^2
(сетка 6х9 м)

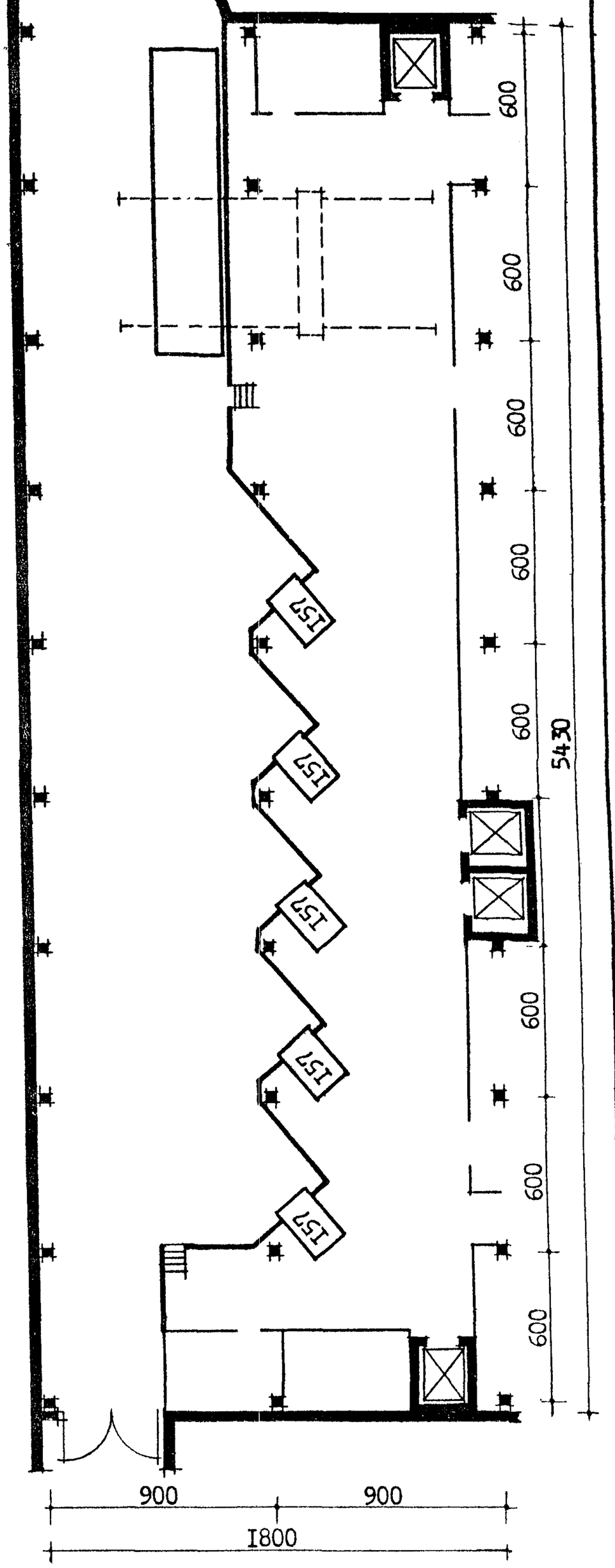

РАЗГРУЗОЧНЫЕ
КОНСТРУКТИВНО-ПЛАНИРОВОЧНАЯ СХЕМА

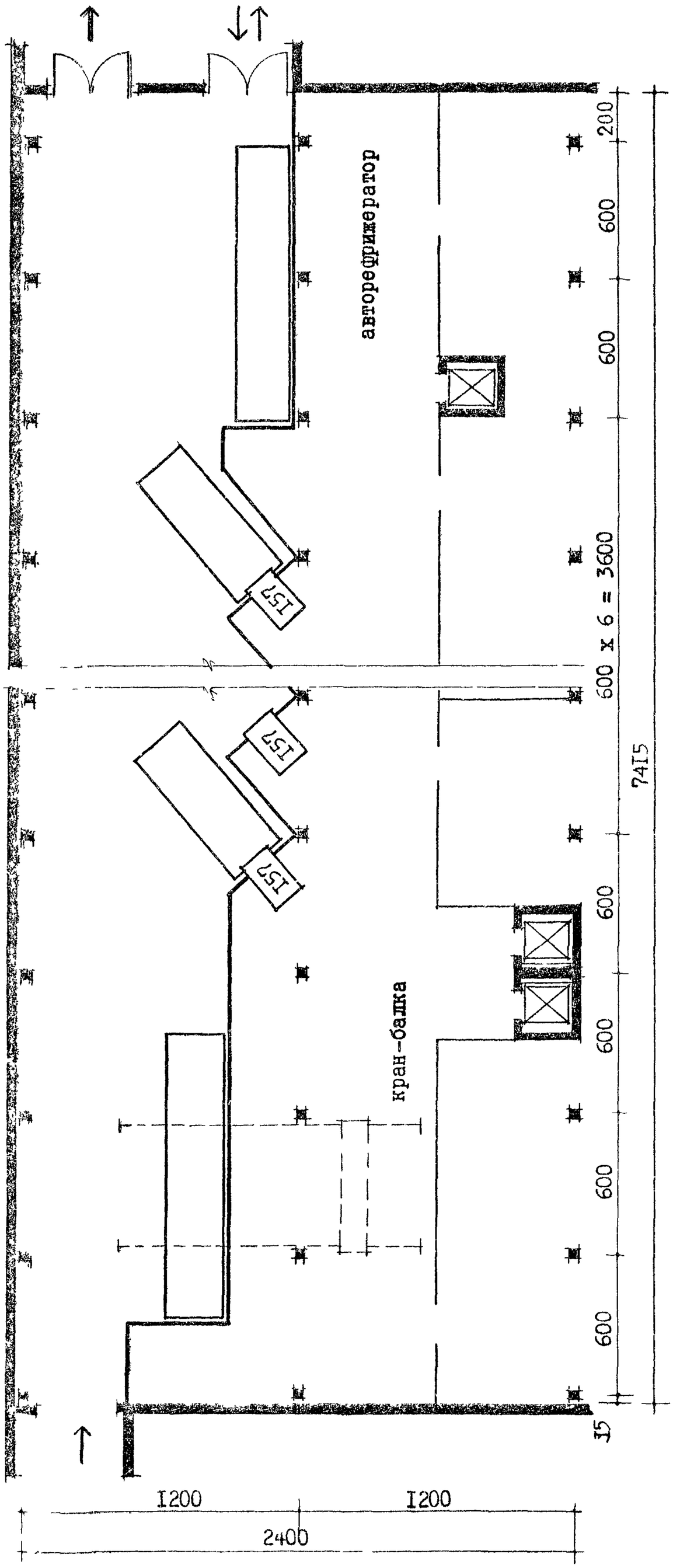

Для универмага торговой площадью 3500 м^2
(сетка 6х12 м)

ПРИМЕЧАНИЯ: 1. При разгрузке железнодорожных и автомобильных контейнеров необходимо использовать подвесные однопролетные электрические краны. Для их установки требуется высота помещения в зоне их действия не менее 6700 мм в чистоте.

2. Разгрузочное помещение для универмага торговой площадью 4500 м^2 решается аналогично путем увеличения количества разгрузочных мест.

ФУНКЦИОНАЛЬНЫЕ ЗОНЫ

Зона утюжки

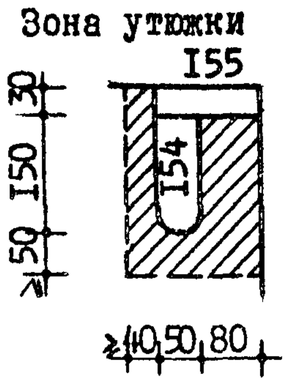

Зона отмеривания тканей

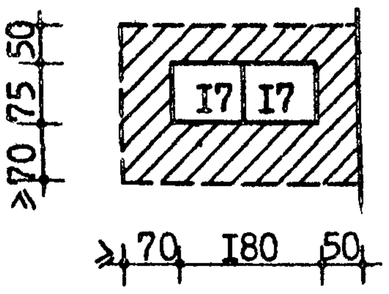

Зона электро-радиомастера

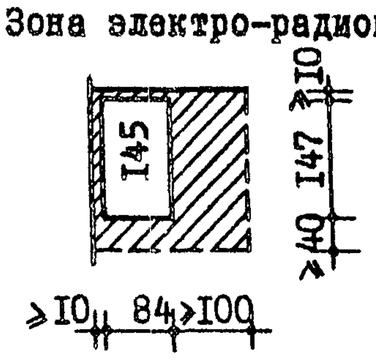

ФУНКЦИОНАЛЬНО-ТЕХНОЛОГИЧЕСКИЕ ГАБАРИТНЫЕ СХЕМЫ МАСТЕРСКИХ РАДИО- И ЭЛЕКТРОТОВАРОВ

Для универмага
торговой площадью I650 м^2

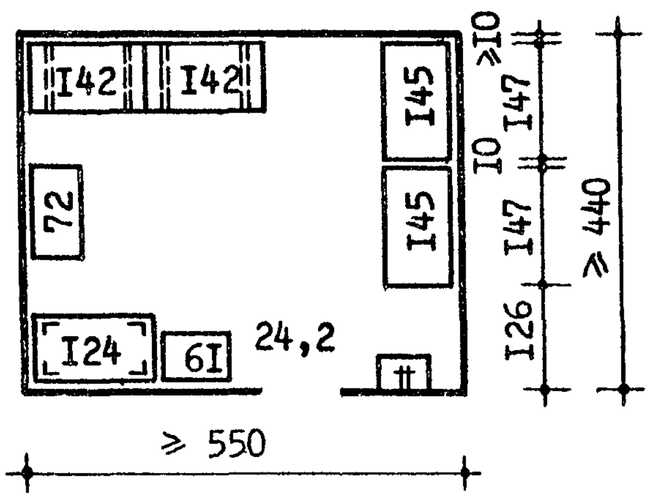

Для универмага
торговой площадью 2150 м^2

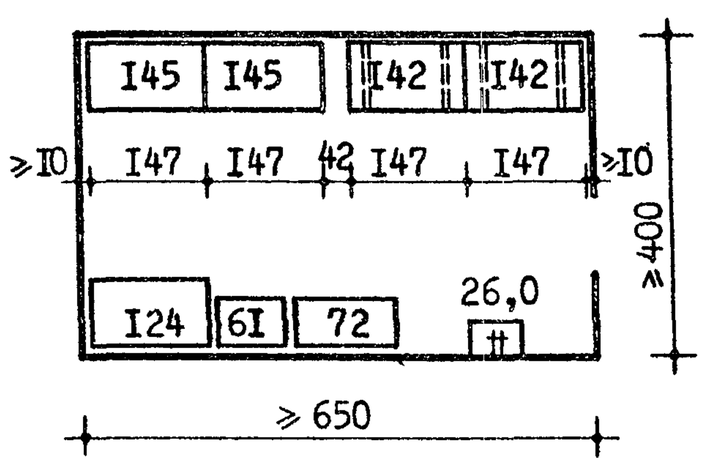

Для универмага
торговой площадью 3500 м^2

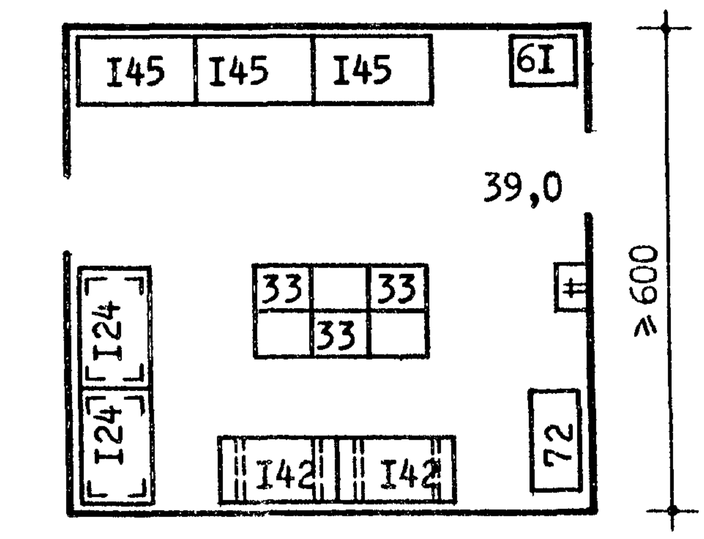

Мастерская радиотоваров
для универмага торговой
площадью 4500 м^2

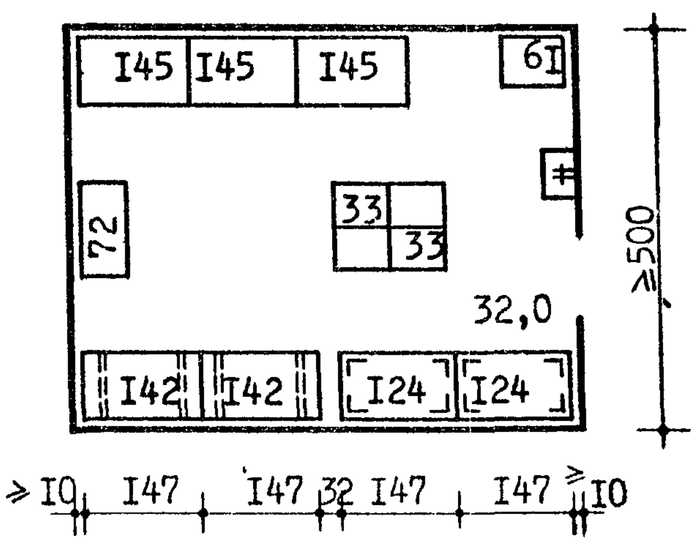

Мастерская электротоваров
для универмага торговой
площадью 4500 м^2

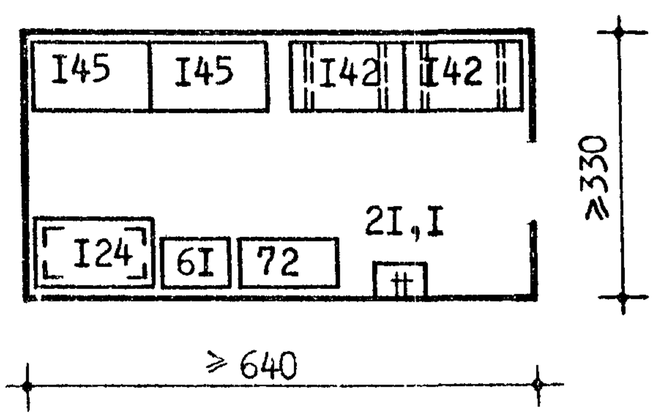

ПРИМЕЧАНИЕ. В универмагах торговой площадью I650 м^2, 2I50 м^2 и 3500 м^2 предлагается размещение мастерских радио- и электротоваров в одном помещении.

Для универмага торговой площадью 1650 м^2

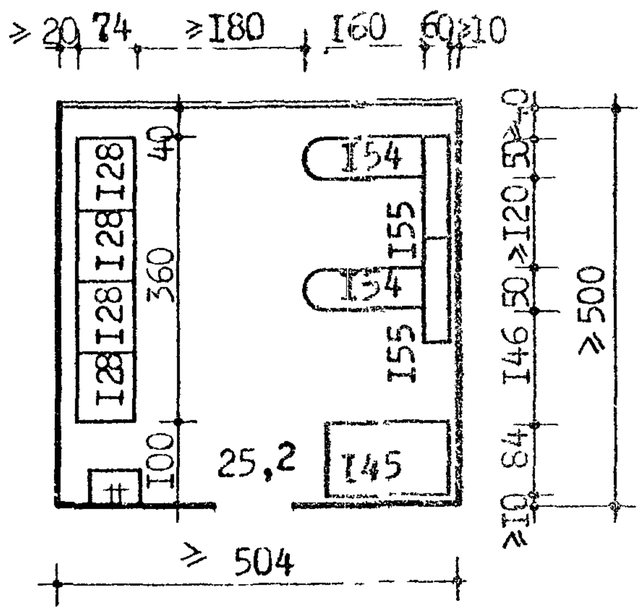

Для универмага торговой площадью 2150 м^2

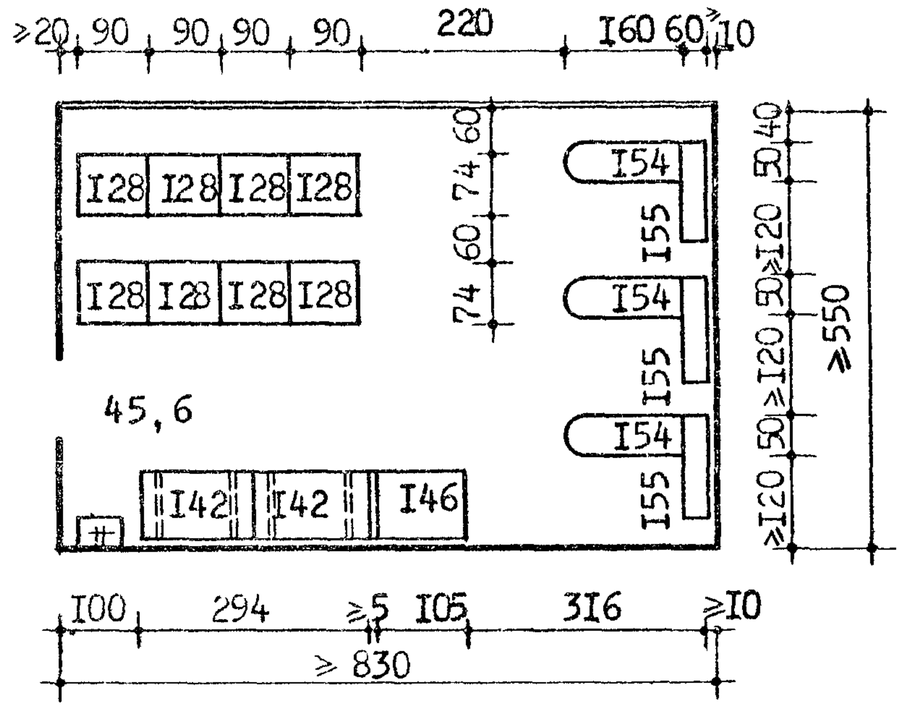

Для универмага торговой площадью 3500 м^2

вариант 1

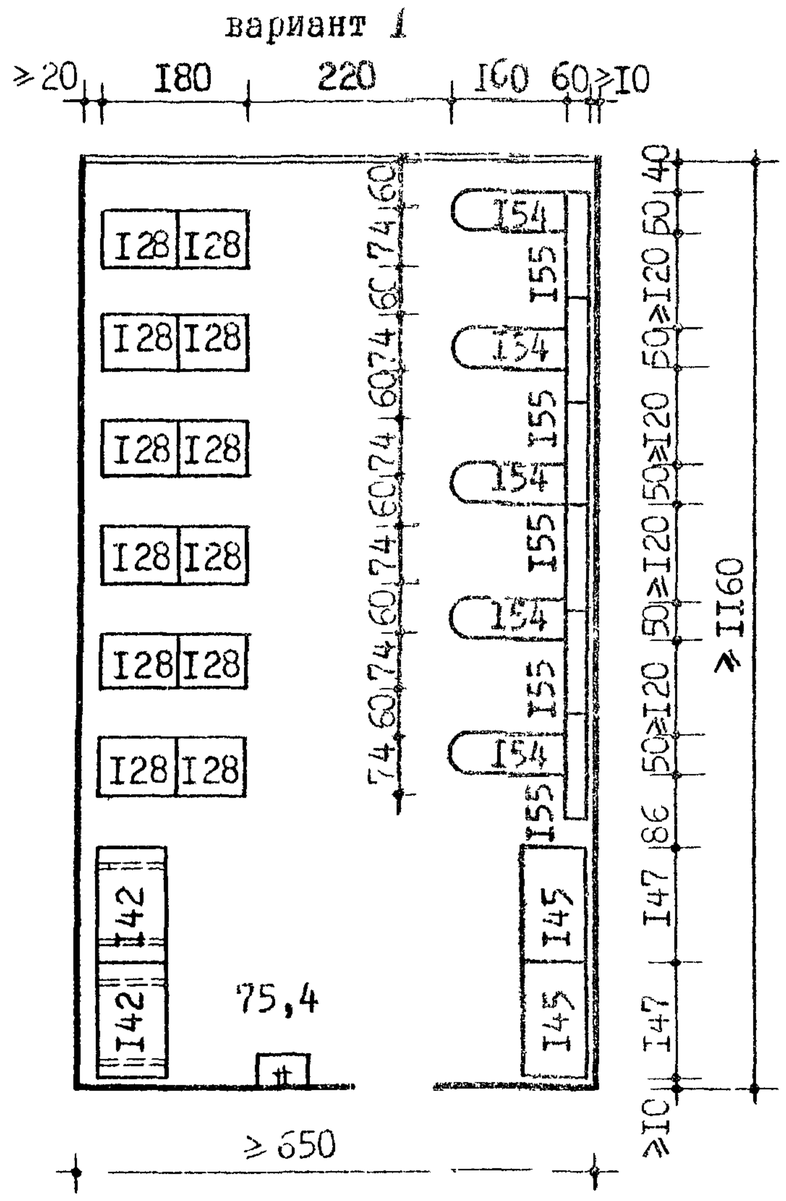

вариант 2

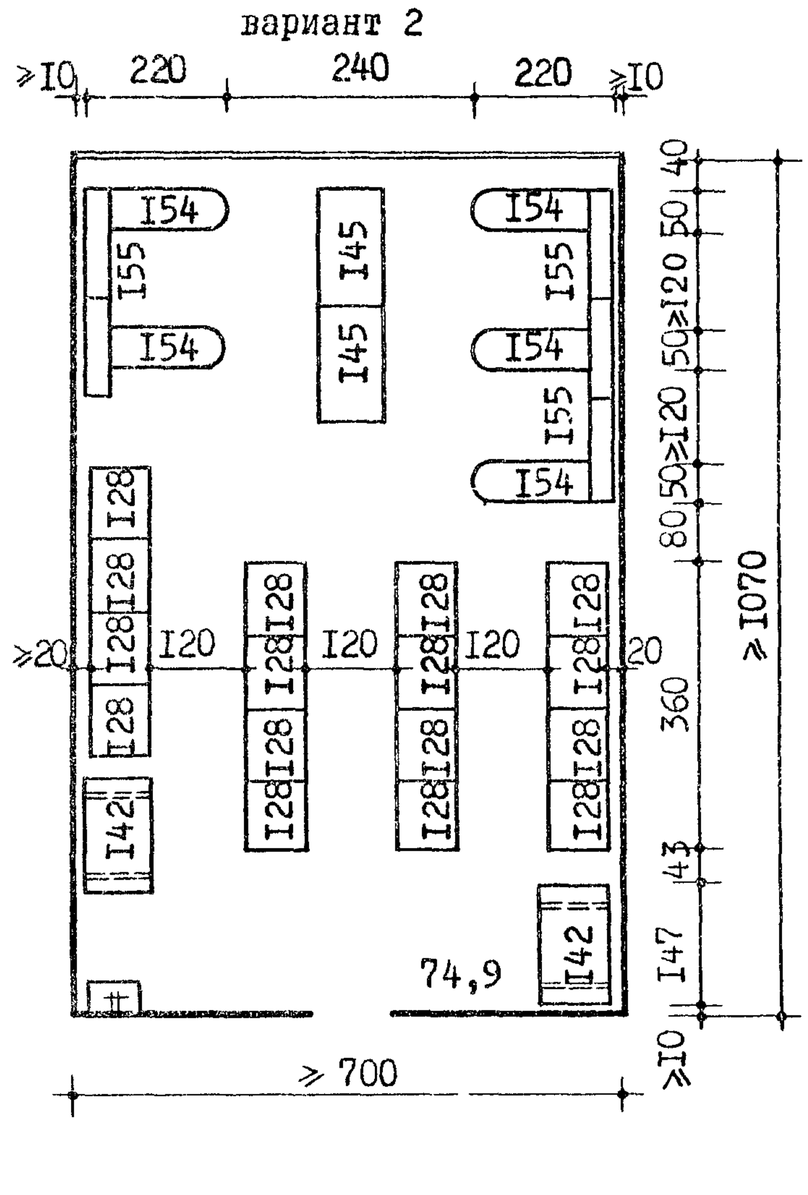

Для универмага торговой площадью 4500 м^2

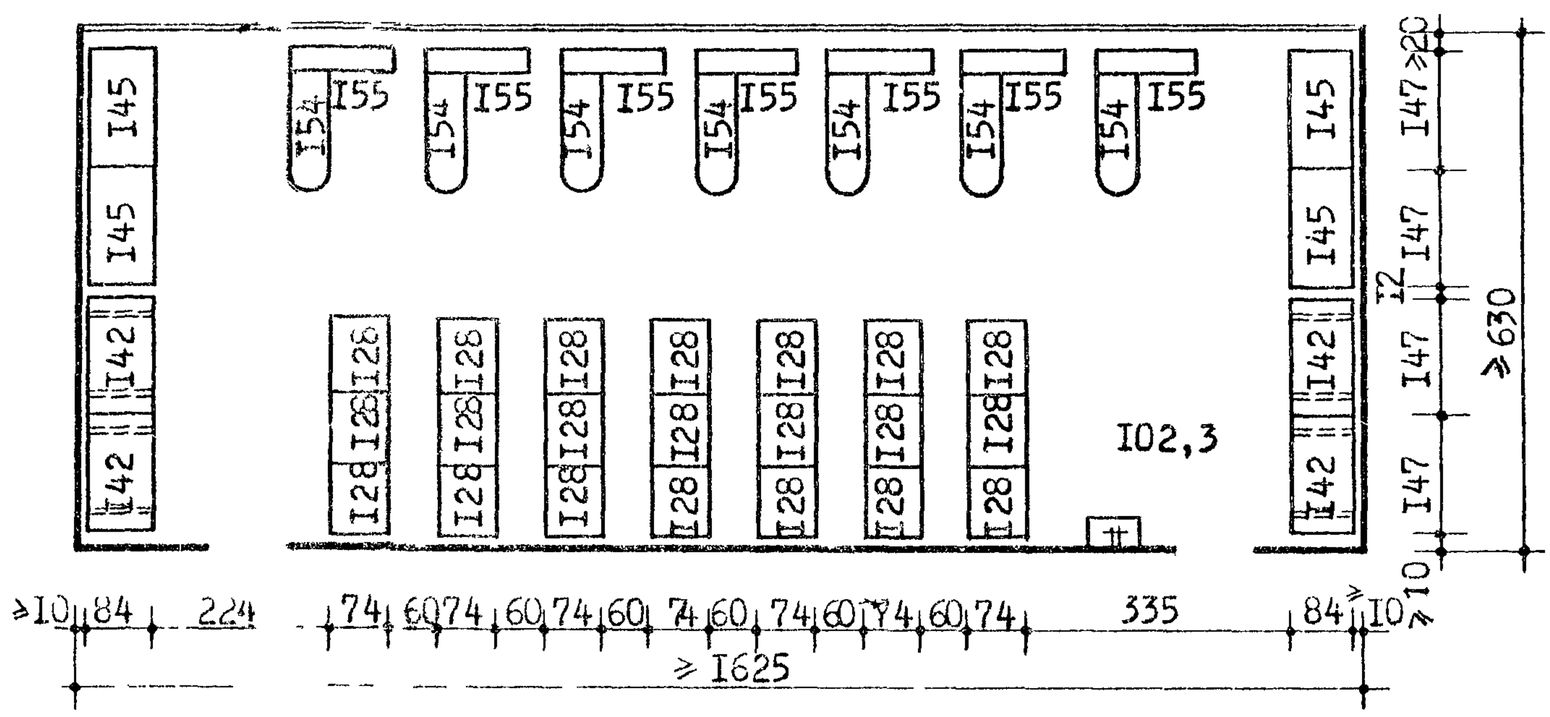

СХЕМА ВЗАИМОСВЯЗИ ПОМЕЩЕНИЙ

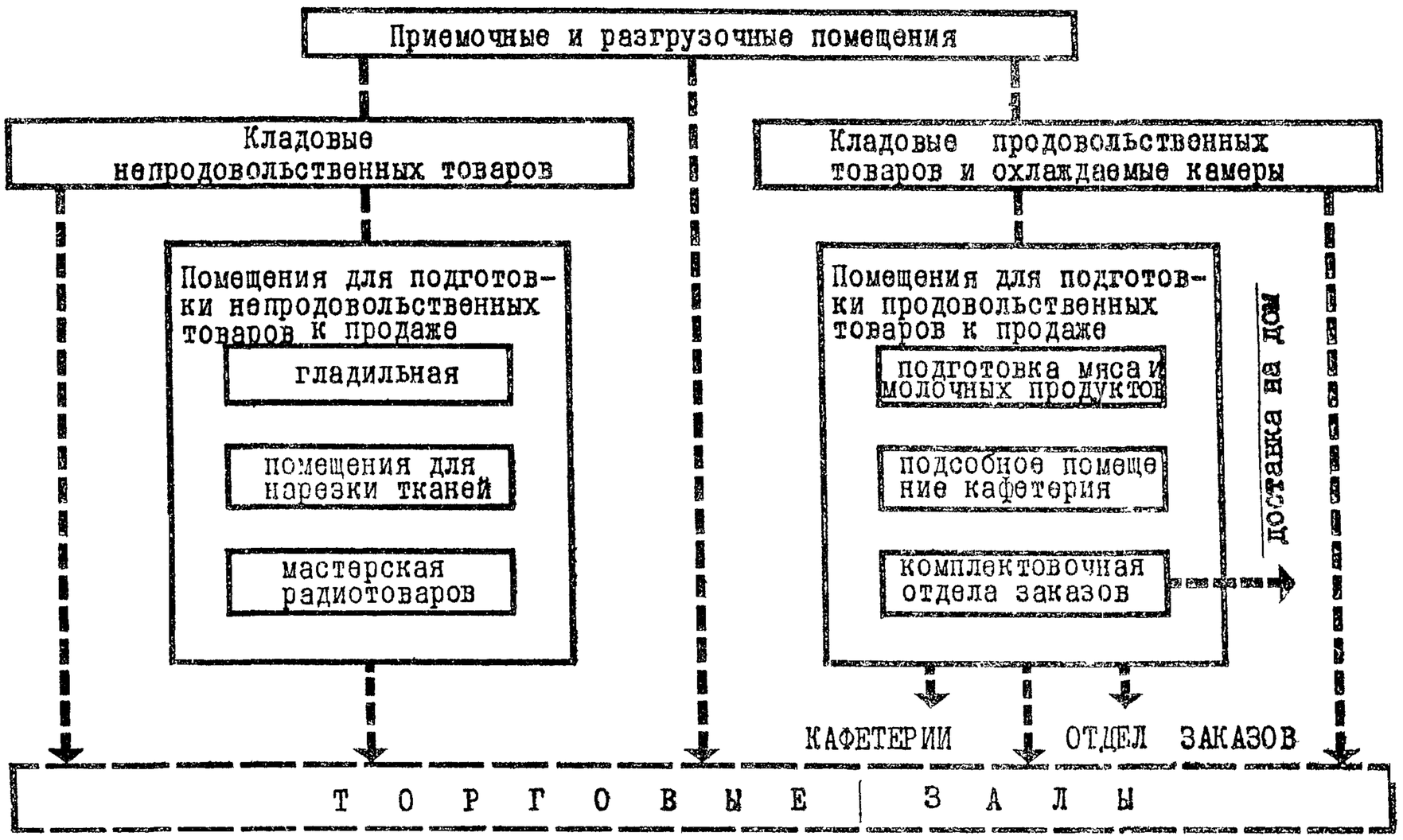

СТРУКТУРА ПЛОЩАДЕЙ / по СНиП П-Л.7-70/

ТИП УНИВЕРМАГА ПО ТОРГОВОЙ ПЛОЩАДИ В КВ.М.	помещения для приемки товаров	помещения для хранения товаров			помещения для подготовки товаров к продаже					
	приемочные разгрузочные /количество мест/	кладовые		охлаждаемые камеры	гладильная	помещение для нарезки тканей	мастерская радиотоваров	подготовка мяса и молочных продуктов	подсобное помещение кафетерия	комплектовочная отдела заказов
		прод	непрод							
400	I6/I/	-	I90	-	II	8	-	-	-	-
650	48/3/	93	I98	43	I3	8	I2	7,2	I0	I0
I000	64/4/	93	340	43	I9	8	I2	7,2	I2	I0

ПРИМЕРНОЕ РАСПРЕДЕЛЕНИЕ ПЛОЩАДИ КЛАДОВЫХ ПО ТОВАРНЫМ ГРУППАМ / непродовольственные товары/

Товарные группы	Типы универмагов по торговой площади в кв.м.							
	400		650		I000			
	№№ функционально-габаритных схем							
	I	П	Ш	IУ	У	УI	УП	УШ
Ткани	-	I5	I5	-	-	-	40	-
Готовое платье	-	52	52	-	-	90	-	-
Головные уборы	I,5	-	I,5	-	-	-	-	3,5
Бельё	-	4	4	-	-	-	6,5	-
Обувь	27	-	-	27	53	-	-	-
Трикотажные изделия	-	I9	I9	-	-	-	33	-
Галантерея	6	-	6	-	-	-	I3	-
Парфюмерия	2	-	2	-	-	-	4	-
Ювелирные изделия, часы	4	-	4	-	-	-	-	5
Канцелярские товары	5,5	-	5,5	-	-	-	-	I0
Радиотовары	9	-	9	-	-	-	-	23
Музыкальные товары	2,5	-	2,5	-	-	-	-	4,5
Фототовары	2	-	2	-	-	-	-	4,5
Игрушки	6,5	-	6,5	-	-	-	-	I0
Спортивные товары	I2	-	I2	-	20	-	-	-
Хозяйственные товары	I6,5	-	-	23	20	-	-	-
Электротовары	6,5	-	-	7	-	-	-	I0
Итого:	I00	90	I4I	57	93	90	96,5	60,5
Всего:	I90		I98		340			

ПРИМЕЧАНИЕ. Функционально-габаритные и конструктивно-планировочные схемы кладовых см. листы 8I, 82, 83, 84.

I

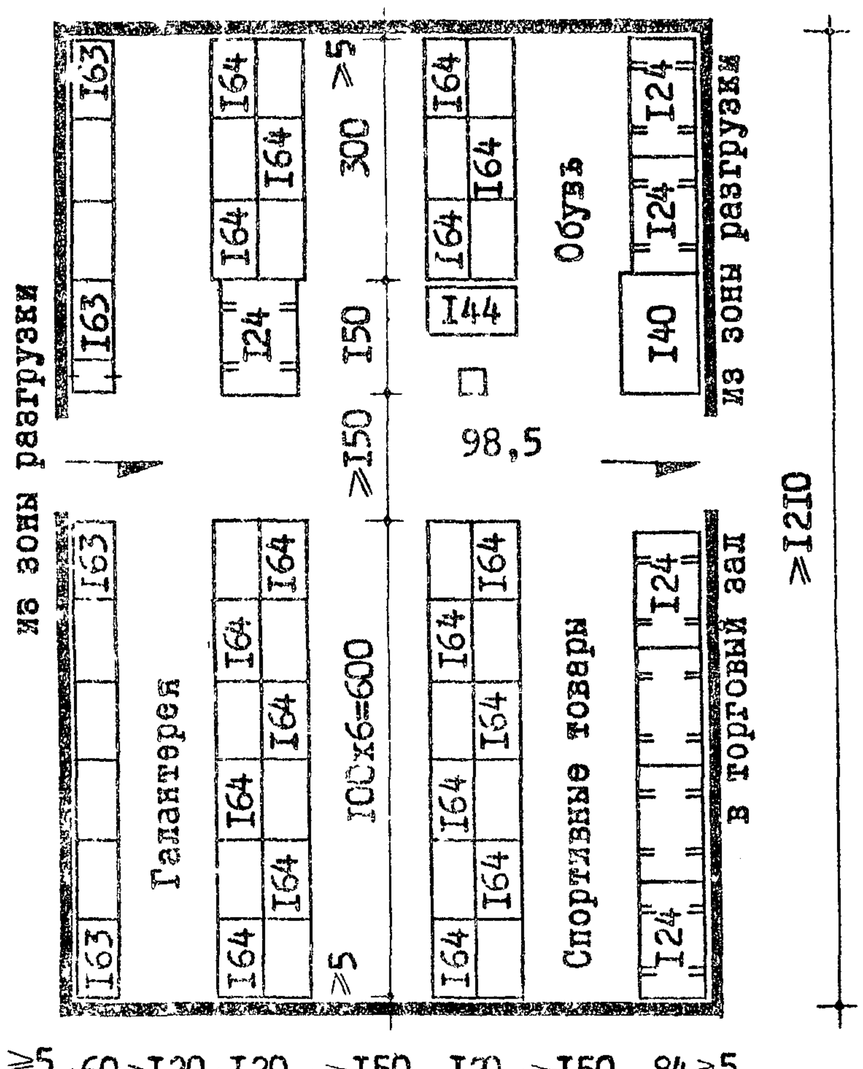

II

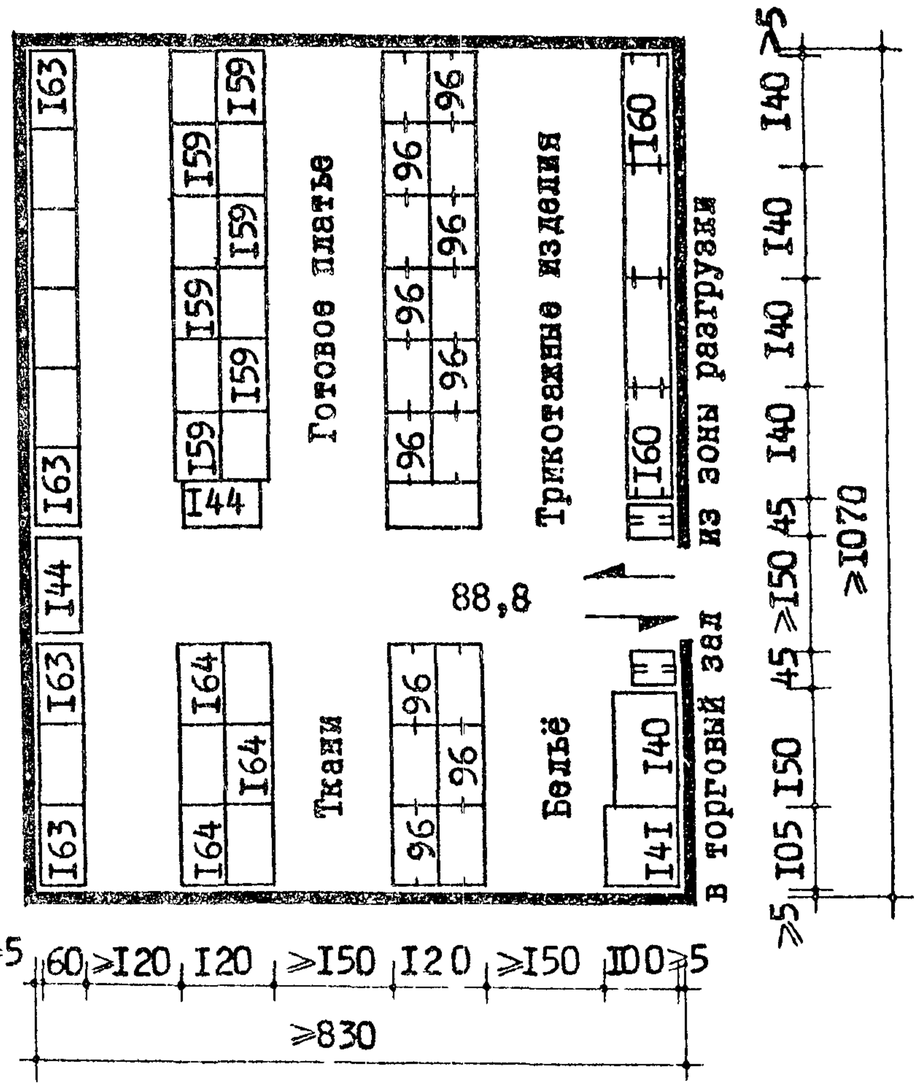

III

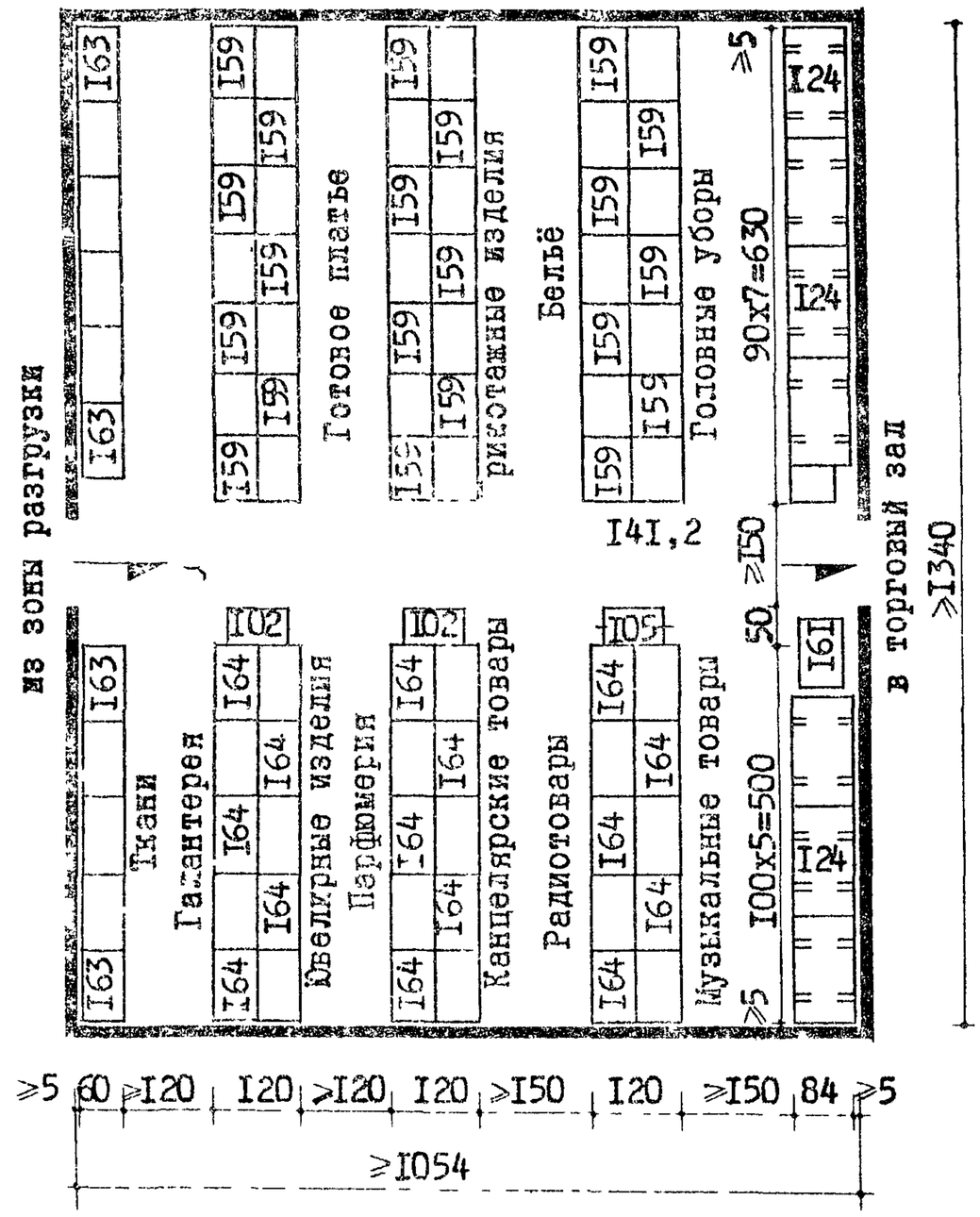

IУ

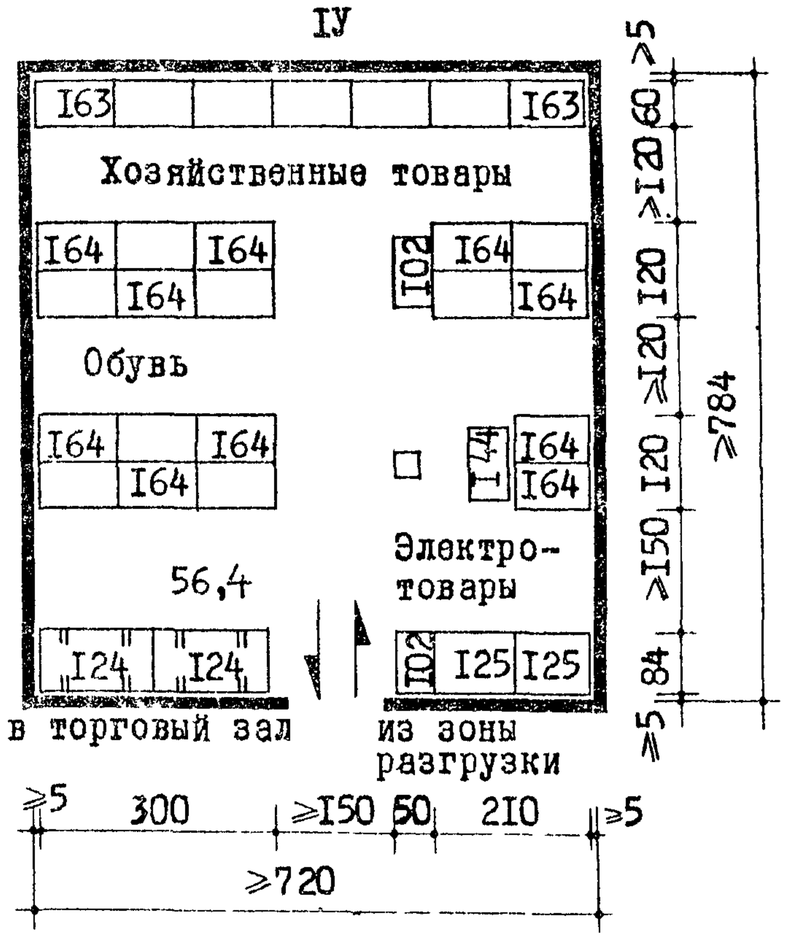

ПРИМЕЧАНИЕ

Распределение площади кладовых по товарным группам см.таблицу лист 80.

КЛАДОВЫЕ УНИВЕРМАГА ТОРГОВОЙ ПЛОЩАДЬЮ 1000 м²
ФУНКЦИОНАЛЬНО-ТЕХНОЛОГИЧЕСКАЯ ГАБАРИТНАЯ СХЕМА

У

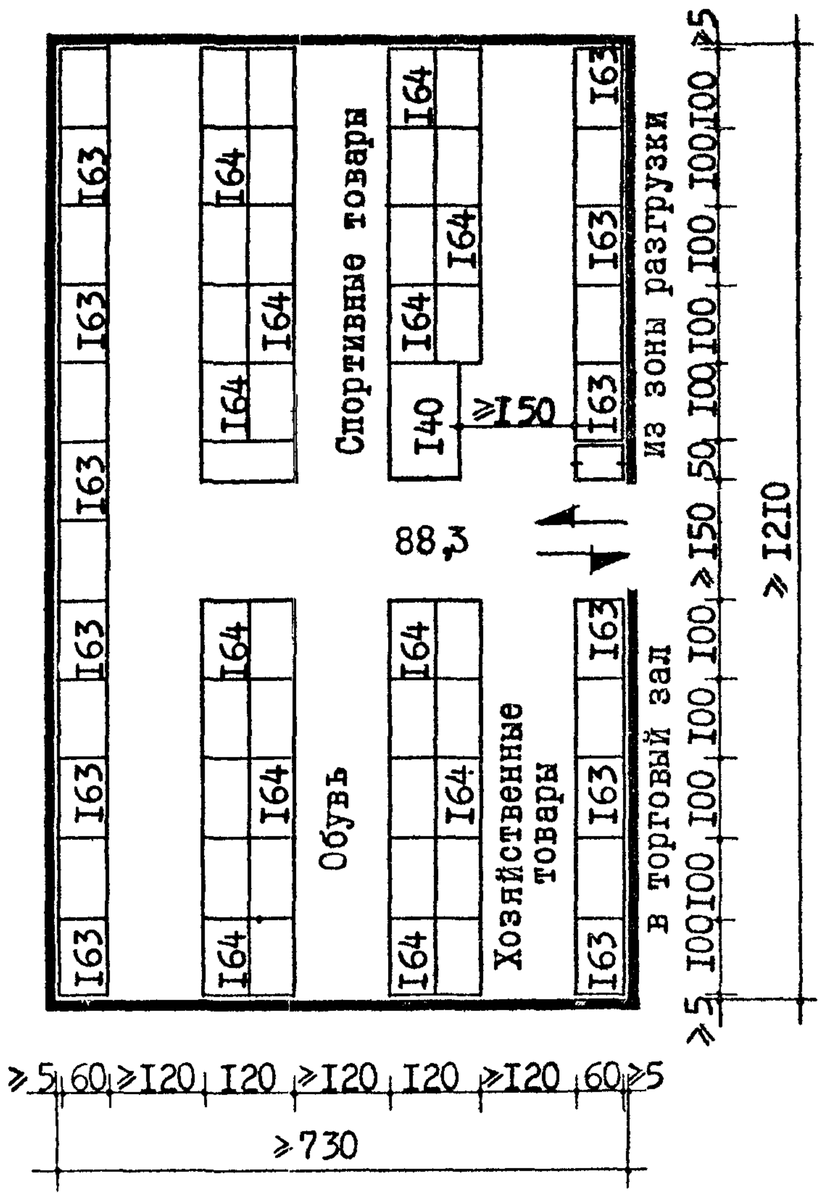

УI

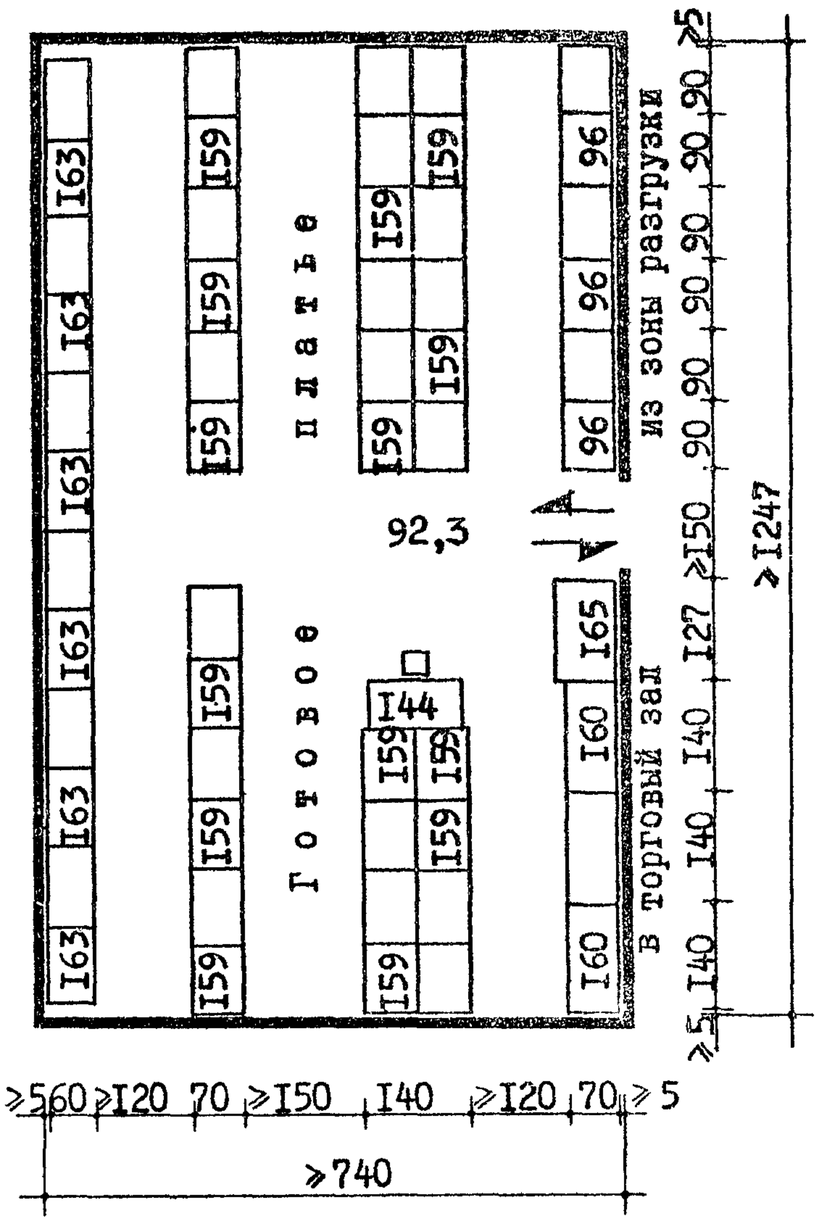

УП

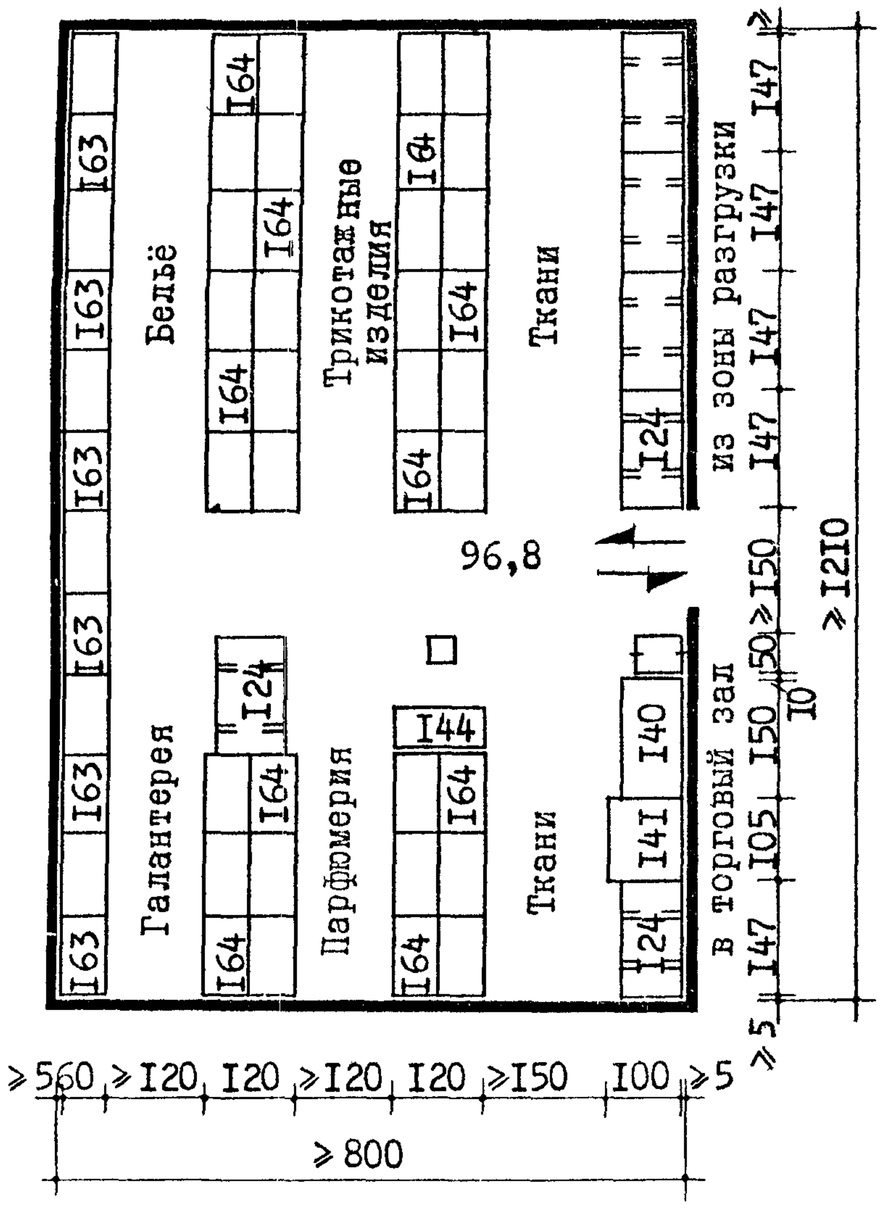

УШ

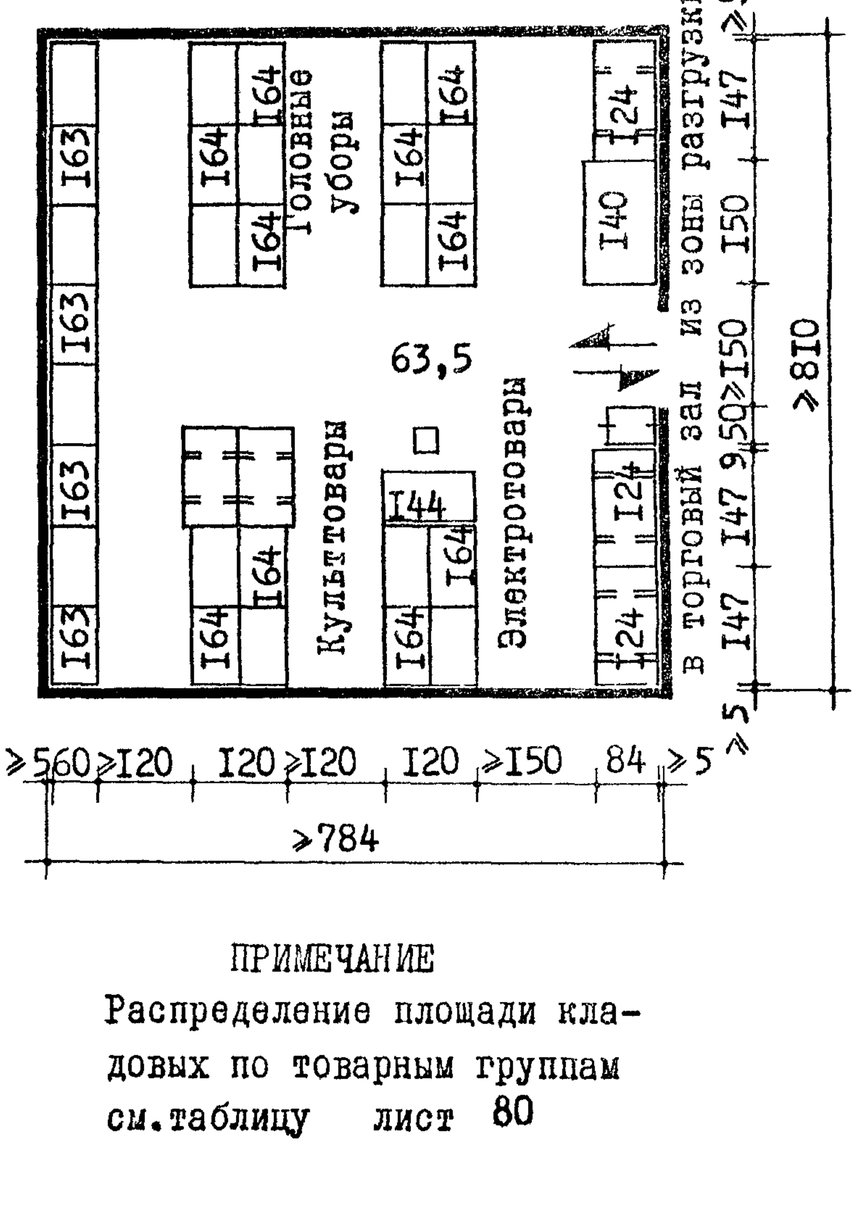

ПРИМЕЧАНИЕ

Распределение площади кладовых по товарным группам см. таблицу лист 80

РЕКОМЕНДАЦИИ ПО ВНУТРЕННЕЙ ОТДЕЛКЕ ПОМЕЩЕНИЙ УНИВЕРМАГОВ

I. Во внутренней отделке следует использовать материалы разрешенные Минздравом СССР для применения в помещениях общественного назначения с постоянным пребыванием людей и при наличии принудительной вентиляции.

2. Дополнительно к требованиям СНиП II-А.5-70 "Противопожарные нормы проектирования зданий и сооружений", в помещениях торговых залов и складов, не оборудованных автоматической системой пожаротушения, следует выполнять отделку несгораемыми и трудносгораемыми материалами.

Примечание. Трудновоспламеняемые материалы допускается применять при условии установки их по несгораемым прослойкам на несгораемое основание без зазоров или с зазорами, заполненными несгораемыми материалами. Допускается облицовка этими материалами панелей стен на каркасах из глубоко антипирированной древесины по несгораемому основанию с относом от него не более 60 мм и площадью изолированной ячейки каркаса не более 3 м^2.

3. Полы во всех помещениях выполняются беспустотными. Они не должны быть источником пыли и должны позволять интенсивную мокрую уборку (мытье горячей водой не реже раза в день). Покрытия полов торговых залов, размещаемых на первом этаже с непосредственным выходом на улицу, разгрузочных и подсобных помещений с мокрым режимом должны допускать застой воды во время эксплуатации. Эксплуатационная стойкость полов к истиранию и другим механическим воздействиям должна обеспечить срок службы покрытий не менее 7 лет без их капитального ремонта.

Покрытия полов торговых залов и коммуникационных помещений должны быть нескользкими (коэффициент противоскольжения с кожу не менее 0,2).

Наиболее предпочтительными типами полов для универмагов являются покрытия из естественного камня тонкого распила шлифованные, крупноформатной керамической плитки, бетонно-мозаичные плитки шлифованные (на первом этаже), штакоситалловой плитки., полимерцементнобетонные мозаичные монолитные покрытия, покрытия из плитки ПВХ толщиной 5 мм (в торговых залах 2-го этажа и выше).

Конструкции полов принимаются в соответствии с СНиП II-В.8-71 "Полы. Нормы проектирования".

4. Отделка панелей стен на высоту 1,8 м от пола должна позволять частую влажную уборку (протирка не реже раза в день, мытье не реже раза в неделю). Отделка верха стен и потолка должна позволять периодическую влажную протирку (4 - 6 раз в год). Низ стен на высоту 15-20 см от пола рекомендуется отделывать более прочными материалами, приближающимися по износостойкости к покрытиям пола. Откосы дверных проемов, выступающие углы стен, колонны и пилястры рекомендуется укреплять твердыми или упругими ударостойкими накладками. Повышенной прочностью поверхности должны обладать также панели стен торговых залов, находящиеся в непосредственном контакте с интенсивным потоком посетителей. Отделка стен и потолков всех помещений не должна быть источником появления или скопления пыли. Покрытия стен не должны иметь глубоких швов или пустот, неизолированных с поверхности. Подвесные потолки выполняются с подъемом к середине в 1 см на 1 м пролета; колонны и пилястры в местах примыкания к подвесному потолку должны иметь композиционное завершение.

Наиболее предпочтительной отделкой панелей стен являются облицовки: естественным камнем тонкого распила шлифованным с последующей лакировкой поверхности, керамической плиткой глазурованной (штучной и мозаичной), асбестоцементными листами с эмалевым или бумажно-смоляным покрытием, профильными рейками из непластифицированного ПВХ (в торговых залах не более 300 м^2). В местах удаленных от потока посетителей может применяться так же декоративная штукатурка или же окраска масляными, кумароно-каучуковыми или нефтеполимерными красками, а в складах - силикатными красками.

Верх стен и потолки по бетонной поверхности рекомендуется окрашивать водоэмульсионными масляными или силикатными красками. Крупнолистовую облицовку потолков и устройство подвесных потолков следует производить только в случае обоснованной необходимости, применяя для этого индустриальные изделия из алюминия, асбестоцемента, гипса и других несгораемых материалов.

РЕКОМЕНДАЦИИ ПО ЦВЕТУ И ФАКТУРЕ ОТДЕЛКИ ПОМЕЩЕНИЙ

При проектировании отделки интерьера можно руководствоваться общими положениями СН-181-70 " Указания по рациональной цветовой отделке". В то же время допускаются отклонения от оптимальной цвето-световой гаммы, с целью обеспечения быстрой, точной и полной информации об имеющемся товаре.

Цвет поверхностей, являющихся непосредственным фоном для товара, должен быть дополнительным по цветовому тону и средненонтрастным по светлоте и насыщенности к доминирующему цвету товара. Их фактура должна быть гладкой (матовой или полуматовой), рисунок следует применять слабоконтрастным к фону. Для разнообразных и ярких по цвету товаров рекомендуется слабонасыщенный (Р 0,2) или ахроматический цвет фона.

Цвет и фактура прочих поверхностей в интерьере должны выполнять общие композиционные задачи и быть слабоконтрастным по цвету фоном для поверхностей, демонстрирующих товар. Светлоту их рекомендуется принимать в пределах указанных в таблице (см. ниже). Насыщенность цвета - не выше 0,4. Колонны, откосы проемов и панели стен рекомендуется выполнять зрительно более "прочной" отделкой, чем окружающие их поверхности.

Не рекомендуется:

1. Активная холодная цветовая гамма в интерьере торговых помещений.
2. Отделка крупной фактурой стен находящихся в непосредственной близости от потока посетителей.
3. Использование в контрастных цветовых сочетаниях пятн для пола размером 18 - 60 см, а также для потолка размером 18 - 60 см при высоте 3,3 м и 24 - 80 см при высоте 4,2 м. (Исключение составляют одиночные вкрапления в однотонное покрытие).
4. Применение глянцевых фактур для покрытия полов помещений (исключая малые, площадью менее 15 м^2) и для потолков относительно низких помещений большой площади.

РАЦИОНАЛЬНАЯ СВЕТЛОТА ПОВЕРХНОСТЕЙ

Показатель	Части интерьера			
	Пол	Панель стены	Стена	Потолок
Коэффициент светоотражения (%)	15-30	40-50	50-75	75-90

ПЛАН I ЭТАЖА

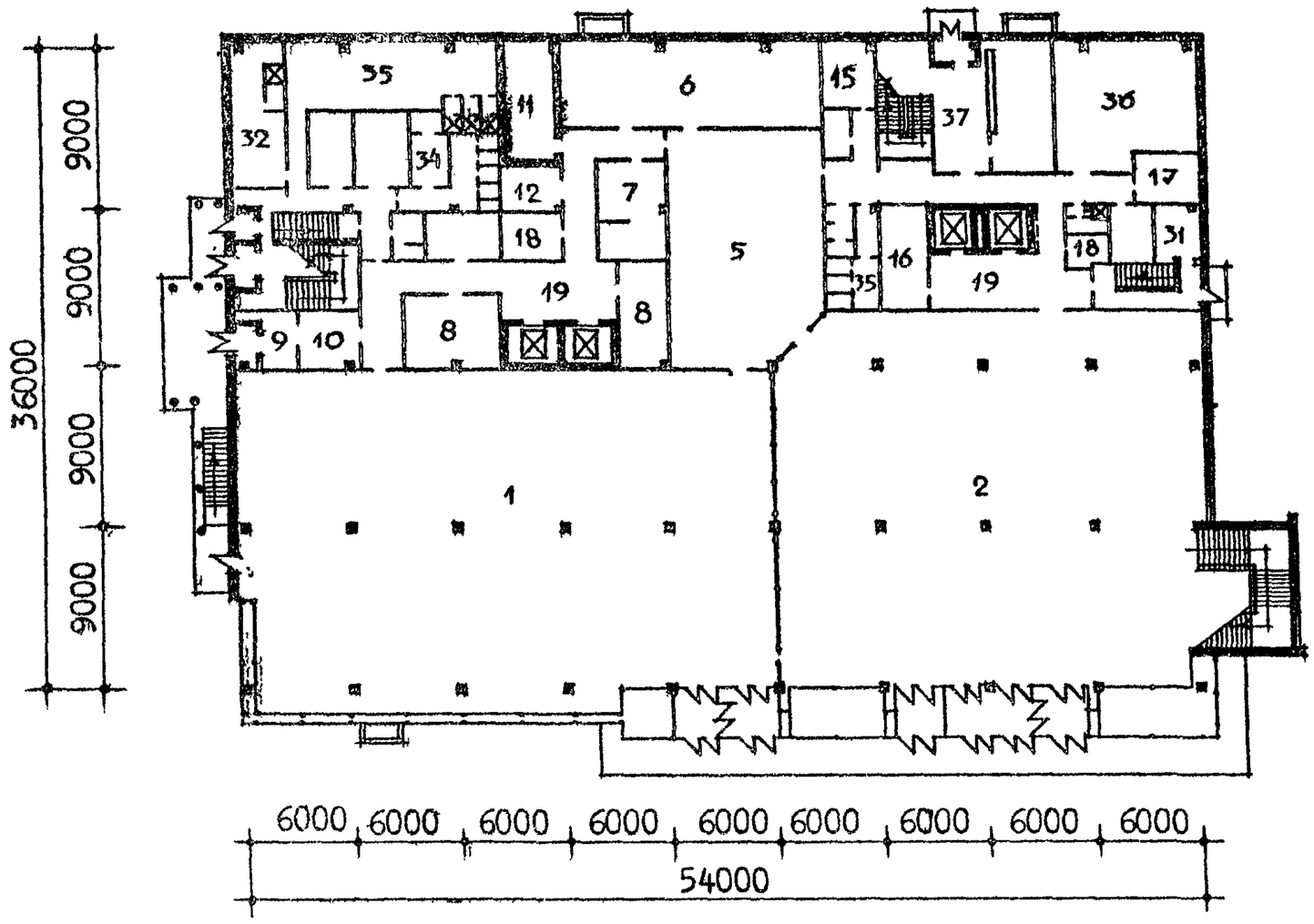

ПЛАН II ЭТАЖА

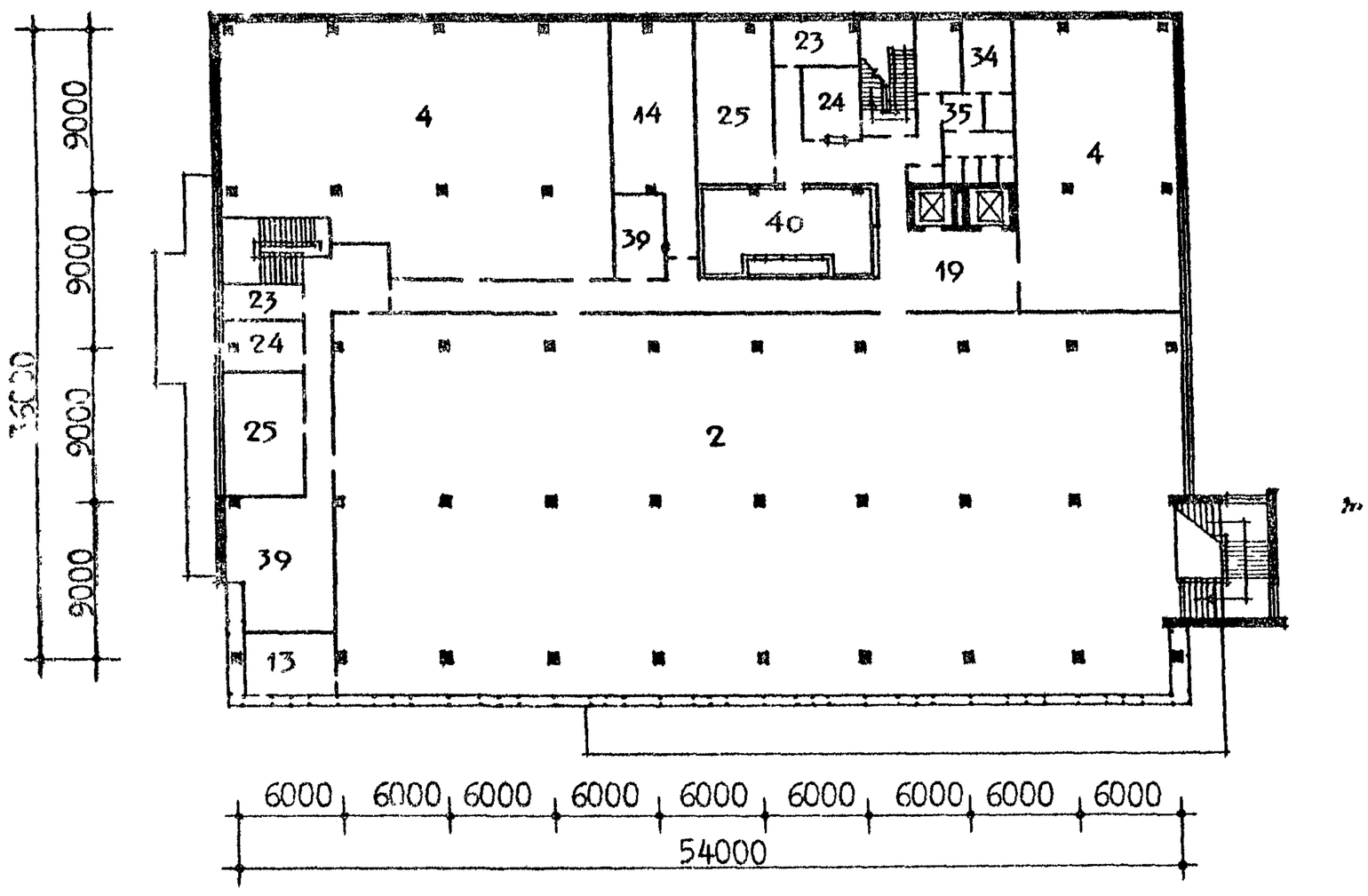

ПРИМЕР ПЛАНИРОВКИ ГРУПП ПОМЕЩЕНИЙ УНИВЕРМАГА С ПРИМЕНЕНИЕМ НОРМАЛЕЙ /ТИПОВОЙ ПРОЕКТ 272-II-8/

ПЛАН ПОДВАЛА

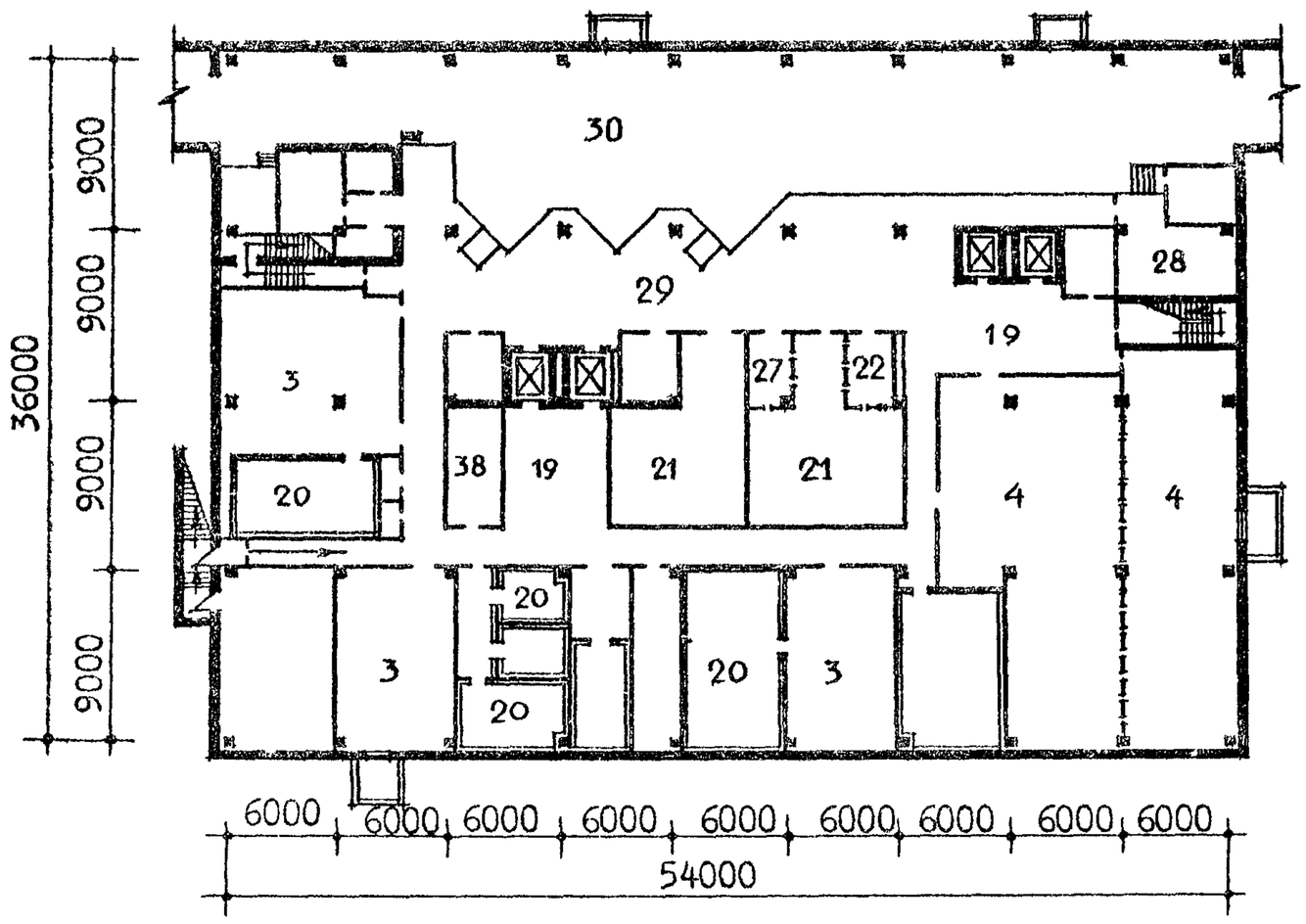

ПЕРЕЧЕНЬ ПОМЕЩЕНИЙ

1 Торговый зал продтоваров
2 Торговый зал промтоваров
3 Кладовые продтоваров
4 Кладовые промтоваров
5 Отдел заказов и кафетерий
6 Комплектовочная и фасовочная отдела заказов
7 Подсобное помещение кафетерия
8 Фасовочные помещения
9 Кладовая ночного завоза хлеба
10 Кладовая хлеба
11 Прием посуды
12 Экспедиция
13 Мастерская по подгонке одежды
14 Гладильная
15 Мастерская ремонта оборудования
16 Мастерская радио- и электротоваров
17 Декорационная мастерская
18 Помещение для уборочного инвентаря
19 Коридоры
20 Охлаждаемые камеры
21 Тарные
22 Кладовая упаковочных материалов
23 Кабинеты директоров
24 Главные кассы
25 Конторы
26 Место для тележек
27 Мусорокамера
28 Помещение для прессовки бумажных отходов
29 Рампа
30 Дебаркадер
31 Пожарно-сторожевая охрана
32 Мужской гардероб с душевой
33 Женский гардероб с душевой
34 Комната личной гигиены женщины
35 Санузлы и умывальные
36 Комната персонала
37 Вестибюль с гардеробом
38 Электрощитовая
39 Помещение АТС
40 Венткамера
41 Радиоузел