ТИПОВЫЕ КОНСТРУКЦИИ, ИЗДЕЛИЯ И УЗЛЫ ЗДАНИЙ И СООРУЖЕНИЙ

СЕРИЯ 1.843.5-1

ПЛИТЫ ДЛИНОЙ 3 М С ДЕРЕВЯННЫМ КАРКАСОМ ДЛЯ НЕИСПОЛЬЗУЕМЫХ ЧЕРДАЧНЫХ ПЕРЕКРЫТИЙ СЕЛЬСКОХОЗЯЙСТВЕННЫХ ЗДАНИЙ

ВЫПУСК 2

СОСТАВНЫЕ ЧАСТИ ПЛИТ

РАБОЧИЕ ЧЕРТЕЖИ

22482-03

ЦЕНА 1-74

ТИПОВЫЕ КОНСТРУКЦИИ, ИЗДЕЛИЯ И УЗЛЫ ЗДАНИЙ И СООРУЖЕНИЙ

СЕРИЯ 1.843.5-1

ПЛИТЫ ДЛИНОЙ 3 М С ДЕРЕВЯННЫМ КАРКАСОМ ДЛЯ НЕИСПОЛЬЗУЕМЫХ ЧЕРДАЧНЫХ ПЕРЕКРЫТИЙ СЕЛЬСКОХОЗЯЙСТВЕННЫХ ЗДАНИЙ

ВЫПУСК 2

СОСТАВНЫЕ ЧАСТИ ПЛИТ

РАБОЧИЕ ЧЕРТЕЖИ

Разработаны:

ГИПРОНИСЕЛЬХОЗОМ

Гл. инж. института — В. А. Черноярров
Нач. отд. ОНиСК — И. Н. Котов
Гл. специалист — Э. А. Шалатуркина

При участии:

ЦНИИЭПсельстроя

Зам. директора — В. А. Заренин
Зав. лаб. легк. огр. констр. — Ю. А. Муравьев

ЦНИИСК им. Кучеренко

Зам. директора — А. М. Чистяков
Зав. лабораторией — А. Н. Пицкель
Зав. лабораторией — С. Б. Турковский
Зав. лабораторией — В. Н. Зигерн-Корн

Утверждены и введены в действие с 01.01.88 г. Главным управлением проектирования Госстроя СССР, протокол от 26.08.87 г. N 55

© ЦИТП Госстроя СССР, 1988

22482-03 2

Обозначение	Наименование	Стр
1.843.5-1.2-1ТТ	Технические требования	2
1.843.5-1.2-2	Каркас ДК1 (ДК1-1...ДК1-6)	3
1.843.5-1.2-3	Каркас ДК2 (ДК2-1...ДК2-6)	4
1.843.5-1.2-3СБ	Каркас ДК2 (ДК2-1...ДК2-6) Сборочный чертёж.	5
1.843.5-1.2-4	Каркас ДК3 (ДК3-1...ДК3-6)	6
1.843.5-1.2-5	Каркас ДК4 (ДК4-1...ДК4-6)	7
1.843.5-1.2-6	Каркас ДК5 (ДК5-1...ДК5-6)	8
1.843.5-1.2-7	Каркас ДК6 (ДК6-1...ДК6-3)	9
1.843.5-1.2-8	Каркас ДК7 (ДК7-1...ДК7-6)	10
1.843.5-1.2-9	Каркас ДК8 (ДК8-1...ДК8-6)	11
1.843.5-1.2-9СБ	Каркас ДК8 (ДК8-1...ДК8-6) Сборочный чертеж	12
1.843.5-1.2-10	Ребро Р1 (Р1...Р1-5)	13
1.843.5-1.2-11	Ребро Р2 (Р2...Р2-11)	
1.843.5-1.2-12	Ребро Р3 (Р3...Р3-14)	14
1.843.5-1.2-13	Ребро Р4 (Р4...Р4-8)	
1.843.5-1.2-14	Ребро Р5 (Р5...Р5-8)	15
1.843.5-1.2-15	Ребро Р6 (Р6...Р6-11)	
1.843.5-1.2-16	Ребро Р7 (Р7...Р7-14)	16
1.843.5-1.2-17	Ребро Р8 (Р8...Р8-8)	
1.843.5-1.2-18	Ребро Р9 (Р9...Р9-5)	17
1.843.5-1.2-19	Узел 1	
1.843.5-1.2-20	Подвеска П1	18
1.843.5-1.2-21	Скоба С1	
1.843.5-1.2-22	Обшивка Л1 (Л1...Л1-16)	19
1.843.5-1.2-23	Обшивка Л2 (Л2...Л2-5)	21

Инв. N подл. | Подпись и дата | Взам. инв. N

Нач.отд	Котов		
Н.контр.	Епанешникова		
Гл.спец	Шалатуркина		
Инж.	Епанешникова		
Пров.	Рабинович		

1.843.5-1.2-0

Содержание

Стадия	Лист	Листов
Р		1

ГИПРОНИСЕЛЬХОЗ

Формат А4

1. Настоящий выпуск содержит рабочие чертежи деревянных каркасов для плит чердачных перекрытий.

Чердачные перекрытия предназначены для применения в зданиях с влажностью воздуха внутри помещений не ниже 45% и не выше 75%, эксплуатируемых в условиях неагрессивной и слабоагрессивной степени воздействия газовых сред.

Конструкция каркасов предусматривает крепление к ним обшивок из плоских прессованных асбестоцементных листов, досок и ДВП.

2. Для изготовления деревянных элементов каркаса применяются пиломатериалы сорта 2 из сосны или ели по ГОСТ 8486-66, размерами по ГОСТ 24454-80.

3. Показатели прочности древесины должны отвечать показателям для древесины сорта 2, приведенным в приложении 2 СНиП П-25-80.

Влажность древесины при изготовлении элементов каркаса должна быть 20%.

4. Каркас представляет собой прямоугольный замкнутый контур, выполненный из досок сечением (в мм) 125×32; 150×32 и 175×32.

Крепление наружных ребер каркаса осуществляется между собой в полдерева на скобах. Как вариант возможно соединение наружных ребер с помощью сквозного шипа на клею.

Промежуточные ребра крепятся к наружным при помощи скоб

5. Скобы, скрепляющие каркас, выполняются из проволоки низкоуглеродистой термически необработанной, оцинкованной по ГОСТ 3282-74.

Инв. N подл. | Подпись и дата | Взам. инв. N

Нач.отд.	Котов	
Н.контр.	Епанешникова	
Гл.спец	Шалатуркина	

1.843.5-1.2-1ТТ

Технические требования

Стадия	Лист	Листов
Р		1

ГИПРОНИСЕЛЬХОЗ

22482-03 3 Формат А4

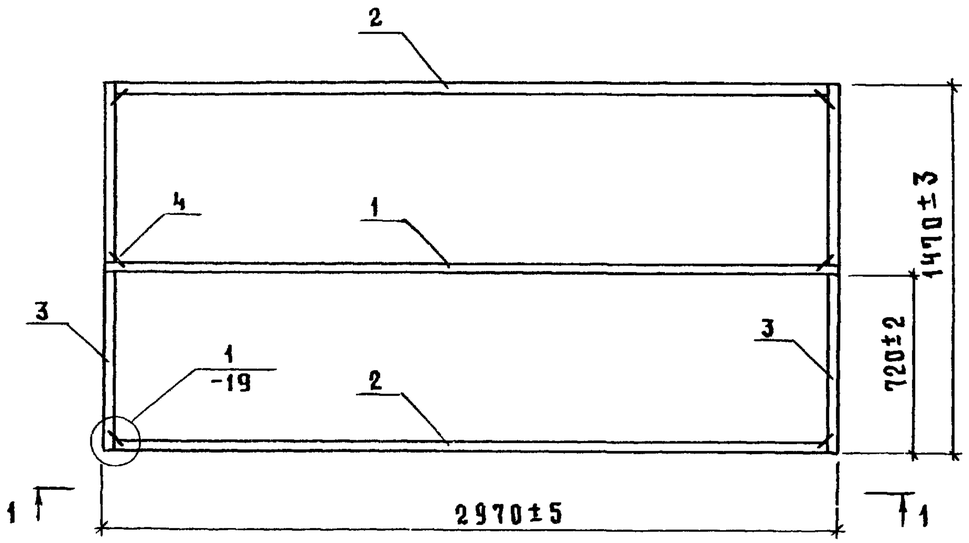

1 - 1

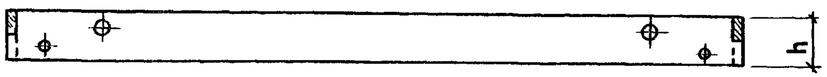

Поз.	Обозначение	Наименование	Кол. на каркас ДК1-						Примечание
			-1	-2	-3	-4	-5	-6	
		Документация							
	1.843.5-1.1-1ТУ	Технические условия							
	1.843.5-1.2-19	Узел 1							
		Детали							
1	1.843.5-1.2-12	Ребро Р3	1			1			
		Р3-1		1			1		
		Р3-2			1			1	
2	1.843.5-1.2-10	Ребро Р1	2						
		Р1-1		2					
		Р1-2			2				
		Р1-3				2			
		Р1-4					2		
		Р1-5						2	
3	1.843.5-1.2-16	Ребро Р7-3	2			2			
		Р7-4		2			2		
		Р7-5			2			2	
4	1.843.5-1.2-21	Скоба С1	6	6	6	6	6	6	

Марка каркаса	h, мм	Масса, кг
ДК1-1	125	24
ДК1-2	150	28
ДК1-3	175	33
ДК1-4	125	24
ДК1-5	150	28
ДК1-6	175	33

Нач.отд.	Котов		
Н.контр.	Епанешникова		
Гл.спец.	Шалятуркина		
Инж.	Епанешникова		
Пров.	Рабинович		

1.843.5-1.2-2

Каркас ДК1 (ДК1-1...ДК1-6)

Стадия	Масса	Масштаб
Р	см.табл.	—
Лист	Листов 1	

ГИПРОНИСЕЛЬХОЗ

22482-03 4 формат А3

Рис.1

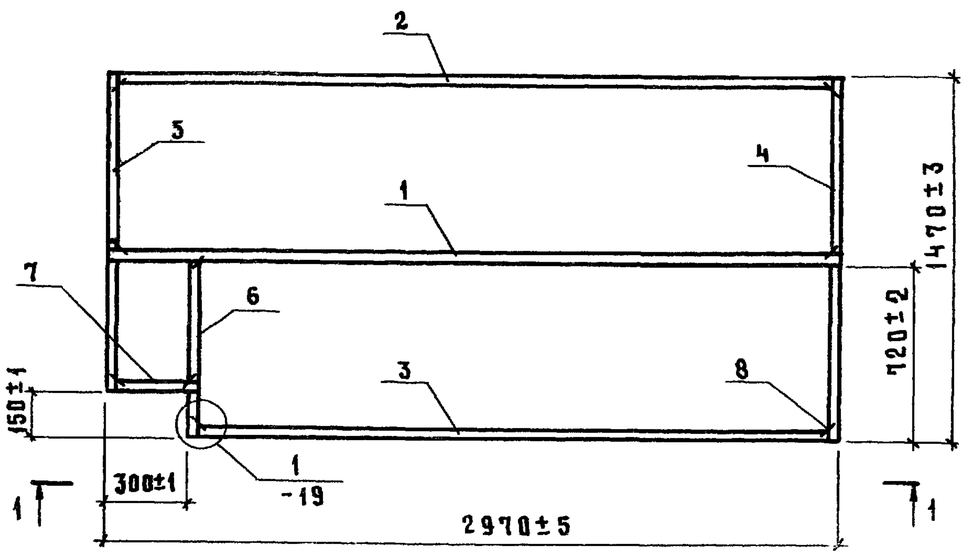

1 - 1

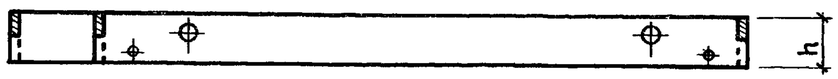

Рис. 2

остальное - см. рис.1

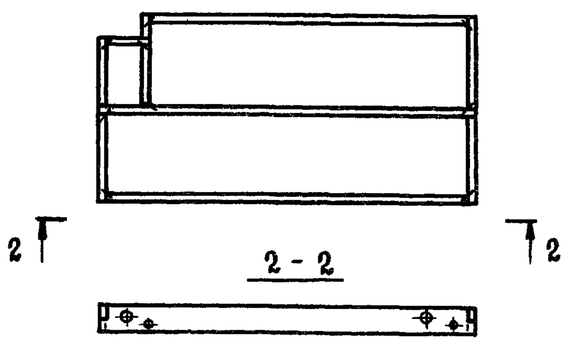

2 - 2

Марка каркаса	Рис.	h, мм	Масса, кг
ДК3-1	1	125	25
ДК3-2		150	30
ДК3-3		175	35
ДК3-4	2	125	25
ДК3-5		150	30
ДК3-6		175	35

Поз.	Обозначение	Наименование	Кол. на каркас ДК3-						Примечание
			-1	-2	-3	-4	-5	-6	
		Документация							
	1.843.5-1.1-1ТУ	Технические условия							
	1.843.5-1.2-19	Узел 1							
		Детали							
1	1.843.5-1.2-13	Ребро Р4	1			1			
		Р4-1		1			1		
		Р4-2			1			1	
2	1.843.5-1.2-10	Ребро Р1-3	1			1			
		Р1-4		1			1		
		Р1-5			1			1	
3	1.843.5-1.2-11	Ребро Р2-3	1			1			
		Р2-4		1			1		
		Р2-5			1			1	
4	1.843.5-1.2-16	Ребро Р7-3	1			1			
		Р7-4		1			1		
		Р7-5			1			1	
5	1.843.5-1.2-16	Ребро Р7-6	1			1			
		Р7-7		1			1		
		Р7-8			1			1	
6	1.843.5-1.2-17	Ребро Р8	1			1			
		Р8-1		1			1		
		Р8-2			1			1	
7	1.843.5-1.2-18	Ребро Р9	1			1			
		Р9-1		1			1		
		Р9-2			1			1	
8	1.843.5-1.2-21	Скоба С1	9	9	9	9	9	9	

Нач.отд.	Котов	
Н.контр.	Епанешникова	
Гл.спец.	Шалатуркина	
Инж.	Епанешникова	
Пров.	Рабинович	

1.843.5-1.2-4

Каркас ДК3 (ДК3-1...ДК3-6)

Стадия	Масса	Масштаб
Р	см.табл.	—
Лист	Листов 1	

ГИПРОНИСЕЛЬХОЗ

Инв.№ подл. | Подпись и дата | Взам.инв.№

22482-03 7 формат А3

Инв. N подл.	Подпись и дата	Взам. инв. N

Поз.	Обозначение	Наименование	Кол. на каркас ДК2-										Примечание
			-1	-2	-3	-4	-5	-6					
		Документация											
	1.843.5-1.1-1 ТУ	Технические условия											
	1.843.5-1.2-3 СБ	Сборочный чертеж											
	1.843.5-1.2-19	Узел 1											
		Детали											
1	1.843.5-1.2-10	Ребро Р1	2			2							
		Р1-1		2			2						
		Р1-2			2			2					
2	1.843.5-1.2-12	Ребро Р3-6	1										
		Р3-7		1									
		Р3-8			1								
		Р3-3				1							
		Р3-4					1						
		Р3-5						1					
3	1.843.5-1.2-12	Ребро Р3-12	2			2							
		Р3-13		2			2						

Нач.отд	Котов		
Н.контр.	Епанешникова		
Гл.спец.	Шалатуркина		
Инж.	Епанешникова		
Пров.	Рабинович		

1.843.5-1.2-3

Каркас ДК2' (ДК2-1... ДК2-6)

Стадия	Лист	Листов
Р	1	2

ГИПРОНИСЕЛЬХОЗ

формат А4

Инв. N подл	Подпись и дата	Взам. инв. N

Поз.	Обозначение	Наименование	Кол. на каркас ДК2-										Примечание
			-1	-2	-3	-4	-5	-6					
3	1.843.5-1.2-12	Ребро Р3-14			2			2					
4	1.843.5-1.2-12	Ребро Р3-9	2			2							
		Р3-10		2			2						
		Р3-11			2			2					
		Пиломатериалы ГОСТ 8486-66											
		сосна или ель $\varphi \leq 20\%$											
5		Доска 32×125 ℓ=740	2										0,0030 м³
		32×150 ℓ=740		2									0,0036 м³
		32×175 ℓ=740			2								0,0041 м³
		32×125 ℓ=340				2							0,0014 м³
		32×150 ℓ=340					2						0,0016 м³
		32×175 ℓ=340						2					0,0019 м³
6		Доска 32×60 ℓ=240	6	6	6	6	6	6					0,0005 м³
7	1.843.5-1.2-21	Скоба С1	4	4	4	4	4	4					
		Стандартные изделия											
		Гвоздь К4×100 ГОСТ 4028-63	38	38	38	38	38	38					

22482-03 S

1.843.5-1.2-3

Лист 2

формат А4

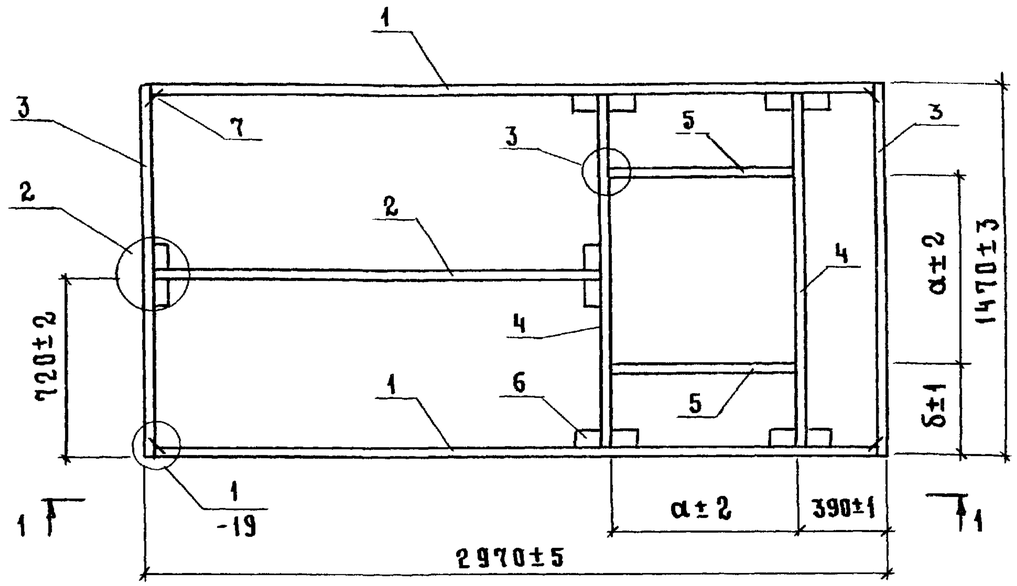

1 - 1

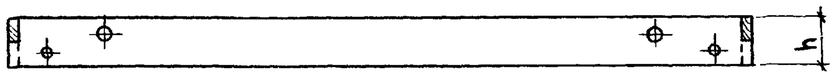

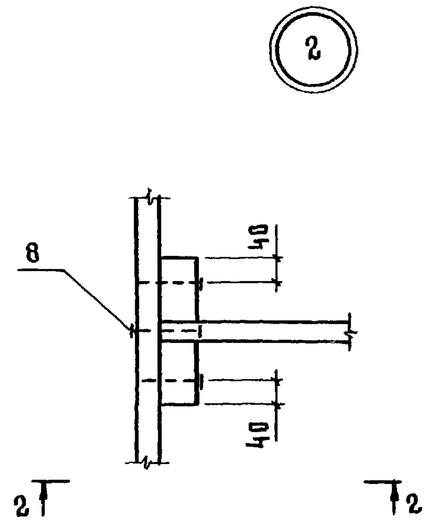

2 - 2

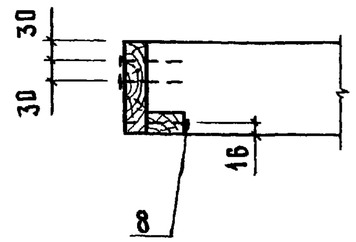

3 - 3

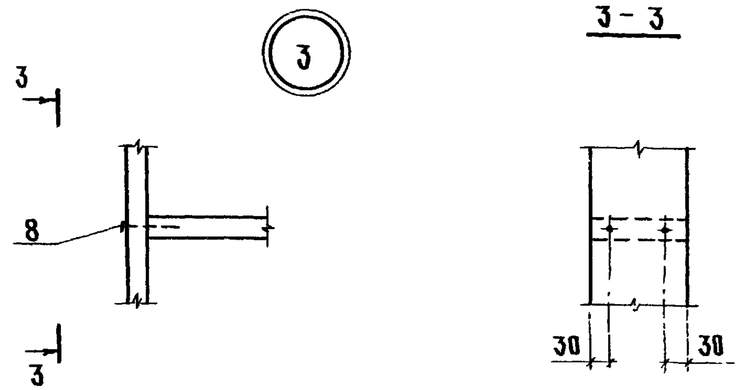

Марка каркаса	Размеры, мм			Масса, кг
	h	α	δ	
ДК2-1	125	740	365	32
ДК2-2	150			37
ДК2-3	175			43
ДК2-4	125	340	565	31
ДК2-5	150			36
ДК2-6	175			42

Нач отд	Котов		
Н.контр	Епанешникова		
Гл.спец	Шалатуркина		
Инж.	Епанешникова		
Пров	Рабинович		

1.843.5 - 1.2 - 3СБ

Каркас ДК2 (ДК2-1... ДК2-6). Сборочный чертеж

Стадия	Масса	Масштаб
Р	см.табл.	—
Лист	Листов 1	

ГИПРОНИСЕЛЬХОЗ

Рис.1

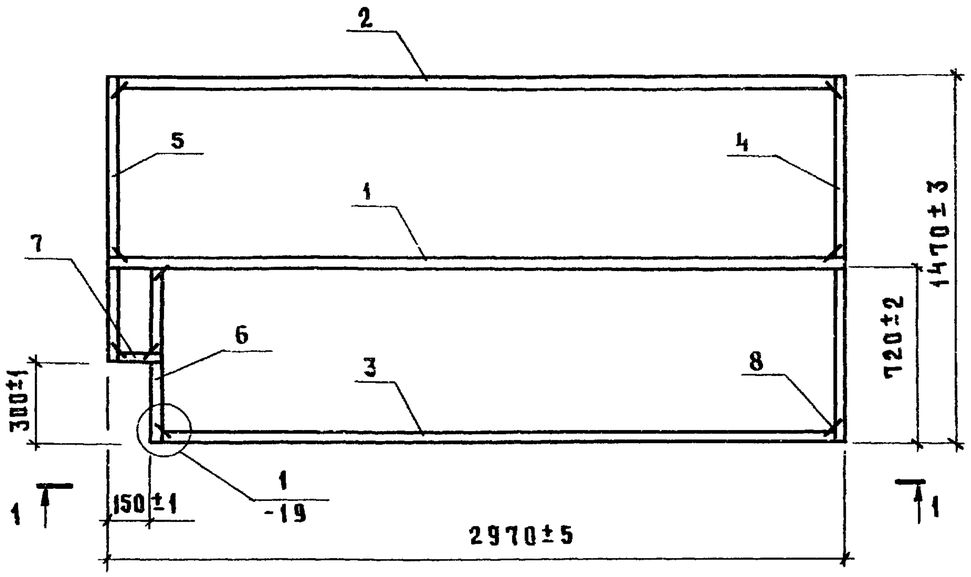

1 - 1

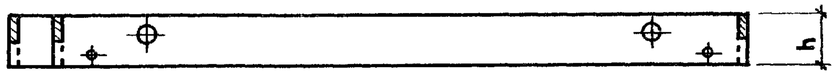

Рис. 2

остальное - см. рис.1

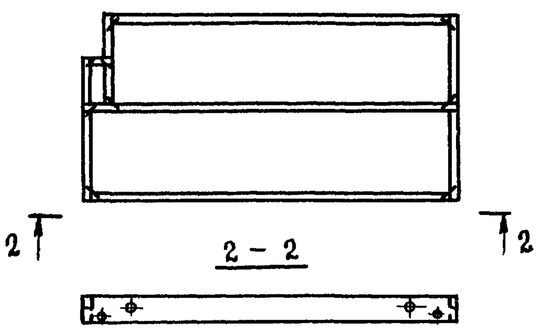

2 - 2

Марка каркаса	Рис.	h, мм	Масса, кг
ДК4-1	1	125	25
ДК4-2		150	30
ДК4-3		175	34
ДК4-4	2	125	25
ДК4-5		150	30
ДК4-6		175	34

Поз.	Обозначение	Наименование	Кол. на каркас ДК4-						Примечание
			-1	-2	-3	-4	-5	-6	
		Документация							
	1.843.5-1.1-1ТУ	Технические условия							
	1.843.5-1.2-19	Узел 1							
		Детали							
1	1.843.5-1.2-13	Ребро Р4-3	1			1			
		Р4-4		1			1		
		Р4-5			1			1	
2	1.843.5-1.2-10	Ребро Р1	1			1			
		Р1-1		1			1		
		Р1-2			1			1	
3	1.843.5-1.2-11	Ребро Р2	1			1			
		Р2-1		1			1		
		Р2-2			1			1	
4	1.843.5-1.2-16	Ребро Р7-3	1			1			
		Р7-4		1			1		
		Р7-5			1			1	
5	1.843.5-1.2-16	Ребро Р7-9	1			1			
		Р7-10		1			1		
		Р7-11			1			1	
6	1.843.5-1.2-17	Ребро Р8-3	1			1			
		Р8-4		1			1		
		Р8-5			1			1	
7	1.843.5-1.2-18	Ребро Р9-3	1			1			
		Р9-4		1			1		
		Р9-5			1			1	
8	1.843.5-1.2-21	Скоба С1	9	9	9	9	9	9	

Нач.отд.	Котов	
Н.контр.	Епанешникова	
Гл.спец.	Шалатуркина	
Инж.	Епанешникова	
Пров.	Рабинович	

1.843.5-1.2-5

Каркас ДК4
(ДК4-1... ДК4-6)

Стадия	Масса	Масштаб
Р	см.табл.	—
Лист	Листов 1	

ГИПРОНИСЕЛЬХОЗ

Рис. 1

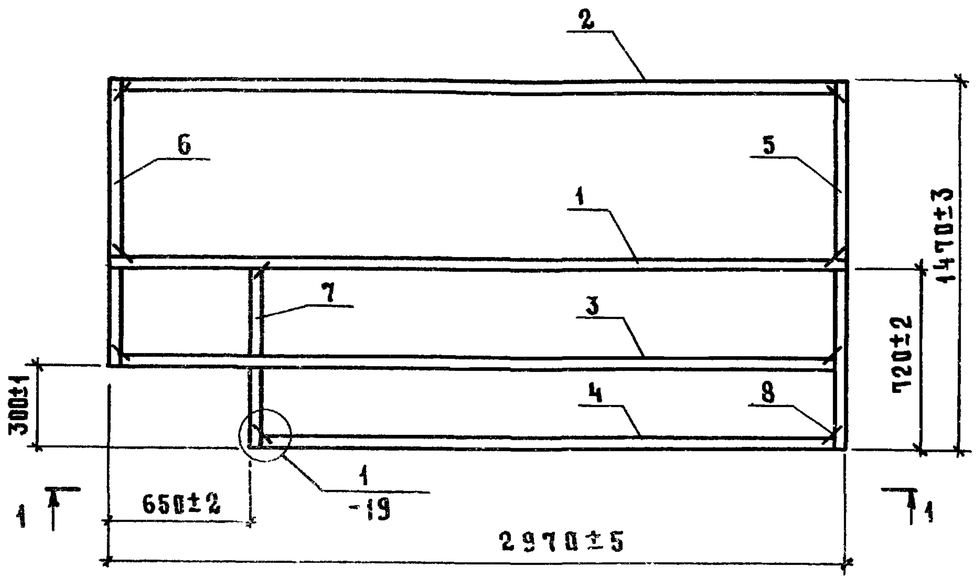

1 - 1

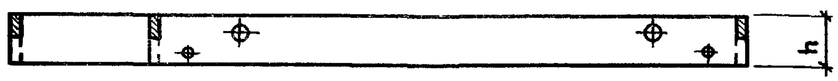

Рис. 2

остальное - см. рис. 1

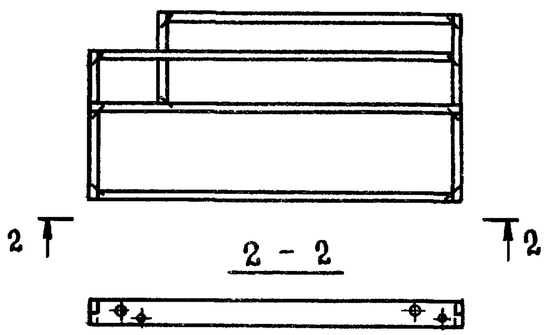

2 - 2

Марка каркаса	Рис.	h, мм	Масса, кг
ДК 5-1	1	125	29
ДК 5-2		150	35
ДК 5-3		175	41
ДК 5-4	2	125	29
ДК 5-5		150	35
ДК 5-6		175	41

Поз.	Обозначение	Наименование	Кол. на каркас ДК5-						Примечание
			-1	-2	-3	-4	-5	-6	
		Документация							
	1.843.5-1.1-1ТУ	Технические условия							
	1.843.5-1.2-19	Узел 1							
		Детали							
1	1.843.5-1.2-13	Ребро Р4-6	1			1			
		Р4-7		1			1		
		Р4-8			1			1	
2	1.843.5-1.2-10	Ребро Р1-3	1			1			
		Р1-4		1			1		
		Р1-5			1			1	
3	1.843.5-1.2-15	Ребро Р6	1			1			
		Р6-1		1			1		
		Р6-2			1			1	
4	1.843.5-1.2-11	Ребро Р2-6	1			1			
		Р2-7		1			1		
		Р2-8			1			1	
5	1.843.5-1.2-16	Ребро Р7	1			1			
		Р7-1		1			1		
		Р7-2			1			1	
6	1.843.5-1.2-16	Ребро Р7-9	1			1			
		Р7-10		1			1		
		Р7-11			1			1	
7	1.843.5-1.2-17	Ребро Р8-3	1			1			
		Р8-4		1			1		
		Р8-5			1			1	
8	1.843.5-1.2-21	Скоба С1	9	9	9	9	9	9	

Нач.отд.	Котов	
Н.контр.	Епанешникова	
Гл.спец.	Шалатуркина	
Инж.	Епанешникова	
Пров.	Рабинович	

1.843.5-1.2-6

Каркас ДК5 (ДК5-1... ДК5-6)

Стадия	Масса	Масштаб
Р	см.табл.	—
Лист	Листов 1	

ГИПРОНИСЕЛЬХОЗ

Инв. № подл. | Подпись и дата | Взам. инв. №

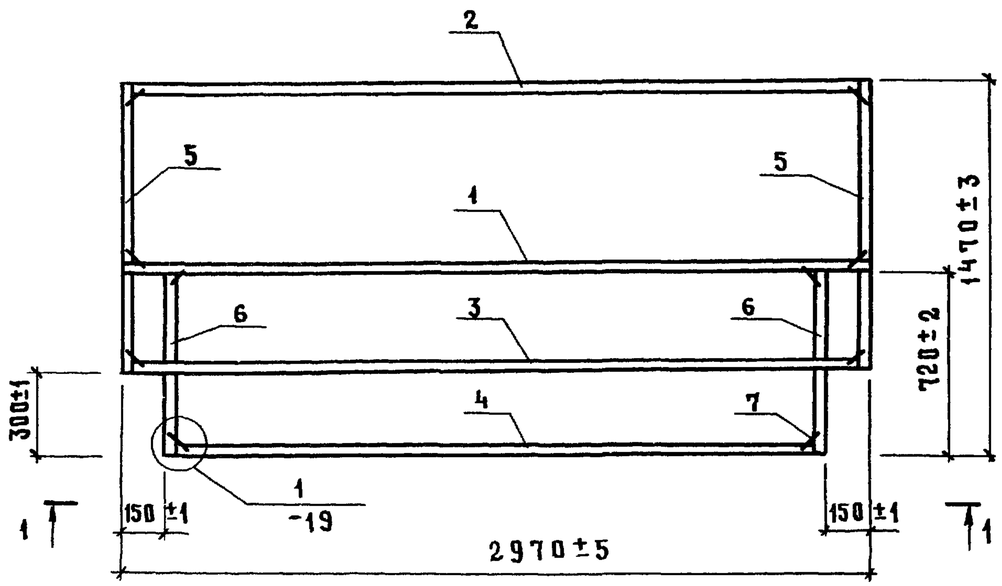

1 - 1

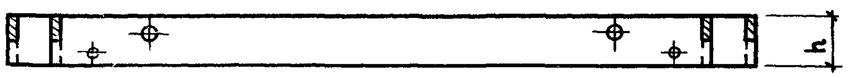

Марка каркаса	h, мм	Масса, кг
ДК6-1	125	31
ДК6-2	150	37
ДК6-3	175	43

Поз.	Обозначение	Наименование	Кол. на каркас ДК6-1	-2	-3	Примечание
		Документация				
	1.843.5-1.1-1ТУ	Технические условия				
	1.843.5-1.2-19	Узел 1				
		Детали				
1	1.843.5-1.2-14	Ребро Р5	1			
		Р5-1		1		
		Р5-2			1	
2	1.843.5-1.2-10	Ребро Р1	1			
		Р1-1		1		
		Р1-2			1	
3	1.843.5-1.2-15	Ребро Р6-3	1			
		Р6-4		1		
		Р6-5			1	
4	1.843.5-1.2-11	Ребро Р2-3	1			
		Р2-4		1		
		Р2-5			1	
5	1.843.5-1.2-16	Ребро Р7-9	2			
		Р7-10		2		
		Р7-11			2	
6	1.843.5-1.2-17	Ребро Р8-3	2			
		Р8-4		2		
		Р8-5			2	
7	1.843.5-1.2-21	Скоба С1	10	10	10	

Нач. отд.	Котов	
Н. контр.	Елакешникова	
Гл. спец.	Шалатуркина	
Инж.	Елакешникова	
Пров.	Рабинович	

1.843.5-1.2-7

Каркас ДК6 (ДК6-1... ДК6-3)

Стадия	Масса	Масштаб
Р	см. табл	—
Лист	Листов 1	

ГИПРОНИСЕЛЬХОЗ

Рис.1

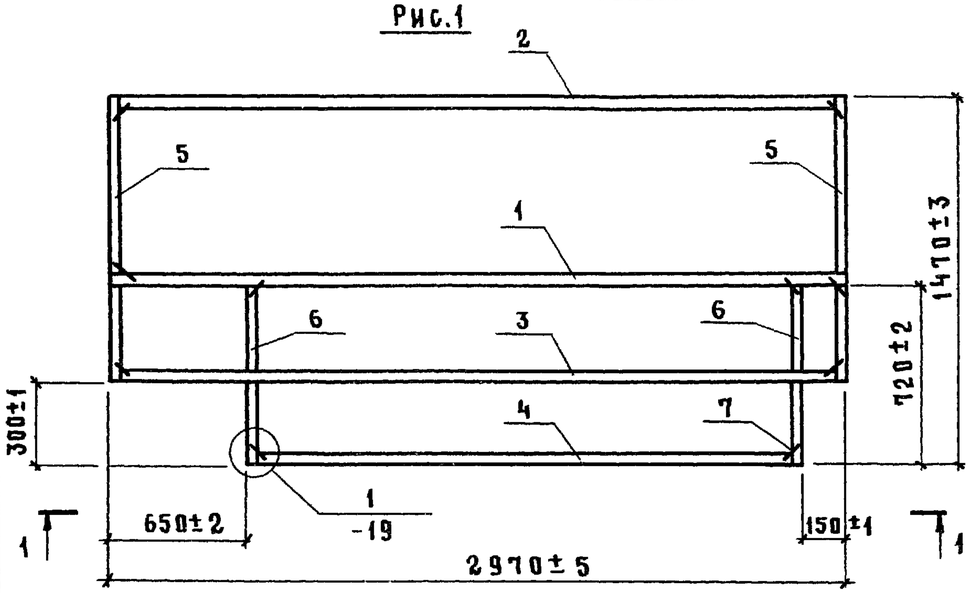

1 - 1

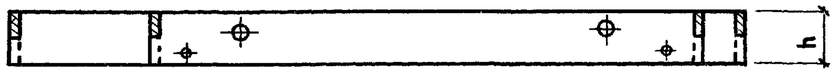

Рис. 2

остальное - см. рис.1

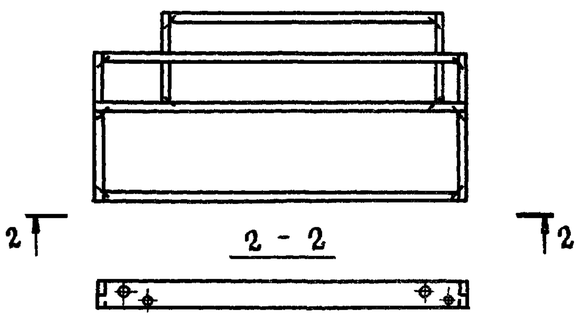

2 - 2

Марка каркаса	Рис.	h, мм	Масса, кг
ДК7-1	1	125	30
ДК7-2		150	36
ДК7-3		175	41
ДК7-4	2	125	30
ДК7-5		150	36
ДК7-6		175	41

Поз.	Обозначение	Наименование		Кол на каркас ДК7- -1	-2	-3	-4	-5	-6	Примечание
		Документация								
	1.843.5-1.1-1ТУ	Технические условия								
	1.843.5-1.2-19	Узел 1								
		Детали								
1	1.843.5-1.2-14	Ребро	Р5-3	1			1			
			Р5-4		1			1		
			Р5-5			1			1	
2	1.843.5-1.2-10	Ребро	Р1-3	1			1			
			Р1-4		1			1		
			Р1-5			1			1	
3	1.843.5-1.2-15	Ребро	Р6-6	1			1			
			Р6-7		1			1		
			Р6-8			1			1	
4	1.843.5-1.2-11	Ребро	Р2-9	1			1			
			Р2-10		1			1		
			Р2-11			1			1	
5	1.843.5-1.2-16	Ребро	Р7-9	2			2			
			Р7-10		2			2		
			Р7-11			2			2	
6	1.843.5-1.2-17	Ребро	Р8-3	2			2			
			Р8-4		2			2		
			Р8-5			2			2	
7	1.843.5-1.2-21	Скоба	С1	10	10	10	10	10	10	

Нач. отд	Котов	
Н. контр.	Епанешникова	
Гл. спец	Шалатуркина	
Инж.	Епанешникова	
Пров.	Рабинович	

1.843.5-1.2-8

Каркас ДК7 (ДК7-1...ДК7-6)

Стадия	Масса	Масштаб
Р	см.табл.	—
Лист	Листов 1	

ГИПРОНИСЕЛЬХОЗ

Инв. № подл. | Подпись и дата | Взам. инв. №

Поз.	Обозначение	Наименование	Кол на каркас ДК8-										Примечание
			-1	-2	-3	-4	-5	-6					
		Документация											
	1.843.5-1.1-1ТУ	Технические условия											
	1.843.5-1.2-9СБ	Сборочный чертеж											
	1.843.5-1.2-19	Узел 1											
		Детали											
1	1.843.5-1.2-14	Ребро Р5-6	1			1							
		Р5-7		1			1						
		Р5-8			1			1					
2	1.843.5-1.2-11	Ребро Р2-3	1			1							
		Р2-4		1			1						
		Р2-5			1			1					
3	1.843.5-1.2-15	Ребро Р6-9	1			1							
		Р6-10		1			1						
		Р6-11			1			1					
4	1.843.5-1.2-11	Ребро Р2-9	1			1							
		Р2-10		1			1						

Нач.отд.	Котов		
Н.контр.	Епанешникова		
Гл.спец.	Шалатуркина		
Инж.	Епанешникова		
Пров.	Рабинович		

1.843.5-1.2-9

Каркас ДК8 (ДК8-1...ДК8-6)

Стадия	Лист	Листов
Р	1	2

ГИПРОНИСЕЛЬХОЗ

Формат А4

Инв. N подл.	Подпись и дата	Взам.инв.N

Поз.	Обозначение	Наименование	Кол. на каркас ДК8-										Примечание
			-1	-2	-3	-4	-5	-6					
4	1.843.5-1.2-11	Ребро Р2-11			1			1					
5	1.843.5-1.2-16	Р7-9	1			1							
		Р7-10		1			1						
		Р7-11			1			1					
6	1.843.5-1.2-17	Ребро Р8-6	1			1							
		Р8-7		1			1						
		Р8-8			1			1					
7	1.843.5-1.2-17	Ребро Р8-3	2			2							
		Р8-4		2			2						
		Р8-5			2			2					
8	1.843.5-1.2-16	Ребро Р7-12	1			1							
		Р7-13		1			1						
		Р7-14			1			1					
9	1.843.5-1.2-18	Ребро Р9	1			1							
		Р9-1		1			1						
		Р9-2			1			1					
10	1.843.5-1.2-21	Скоба С1	13	13	13	13	13	13					

1.843.5-1.2-9

Лист 2

Формат А4

22482-03 12

Рис 1

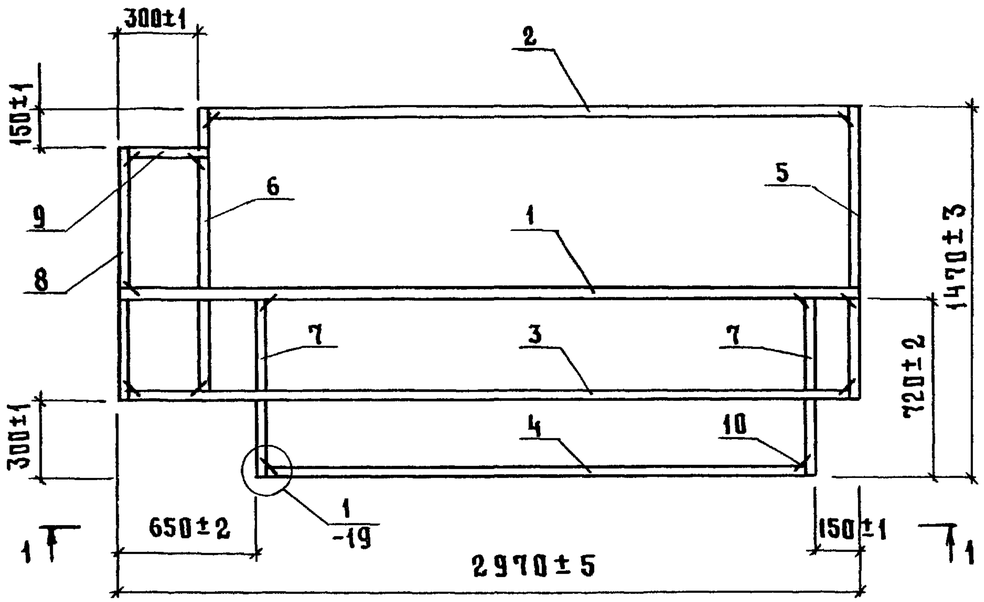

1 - 1

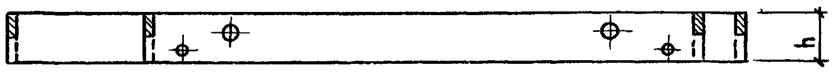

Рис 2

остальное - см рис 1

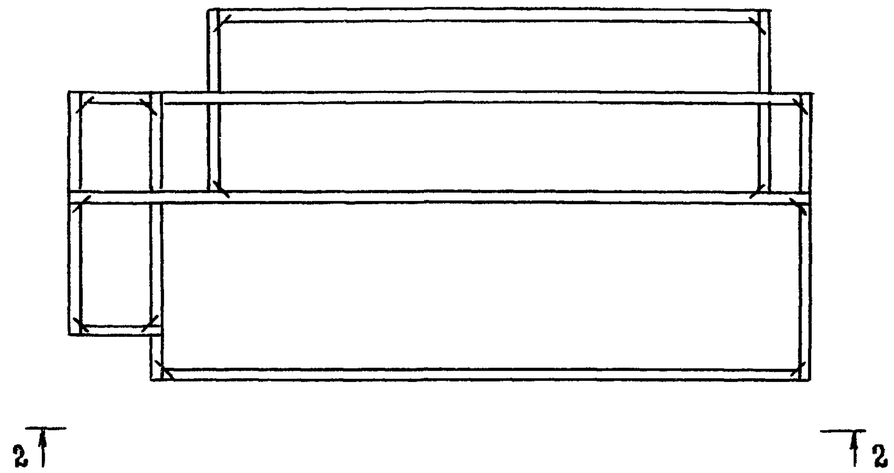

2 - 2

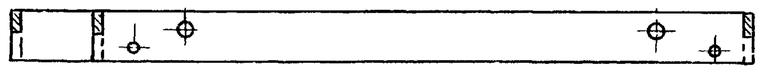

Марка каркаса	Рис	h, мм	Масса, кг
ДК8-1	1	125	31
ДК8-2		150	37
ДК8-3		175	44
ДК8-4	2	125	31
ДК8-5		150	37
ДК8-6		175	44

Нач отд	Котов	
Н контр	Епанешникова	
Гл спец	Шалатуркина	
Инж	Епанешникова	
Пров	Рабикович	

1843.5 - 1.2 - 9СБ

Каркас ДК8 (ДК8-1 ДК8-6) Сборочный чертеж

Стадия	Масса	Масштаб
Р	см табл	—
Лист	Листов 1	

ГИПРОНИСЕЛЬХОЗ

Инв N подл | Подпись и дата | Взам инв N

22482-03 13 формат А3

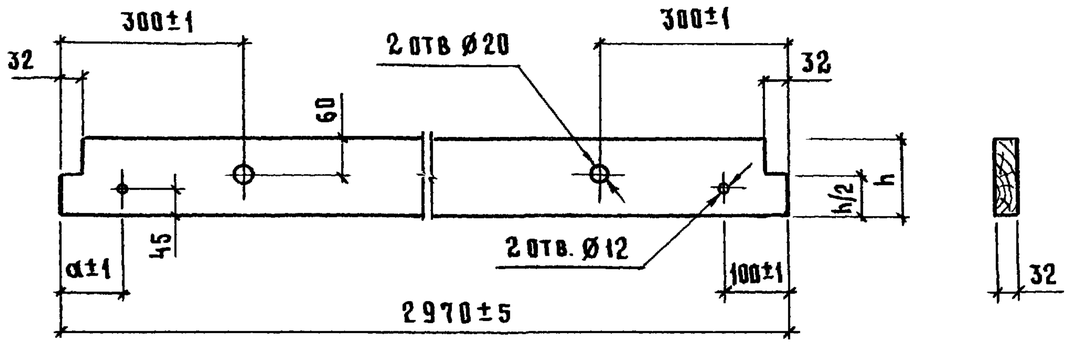

Марка	Размеры, мм		Объем древесины, м³	Масса, кг.
	h	a		
Р1	125	100	0,0117	5,85
Р1-1	150		0,0141	7,05
Р1-2	175		0,0164	8,2
Р1-3	125	485	0,0117	5,85
Р1-4	150		0,0141	7,05
Р1-5	175		0,0164	8,2

Нач.отд.	Котов		
Гл.контр.	Епанешникова		
Гл.спец	Шалатуркина		
Инж.	Епанешникова		
Пров	Рабинович		

1.843.5 - 1.2 - 10

Ребро Р1 (Р1... Р1-5)

Стадия	Масса	Масштаб
Р	см.табл.	—
Лист	Листов 1	

Доска ГОСТ 8486-66 / сосна или ель $\varphi \leq 20\%$

ГИПРОНИСЕЛЬХОЗ

Формат А4

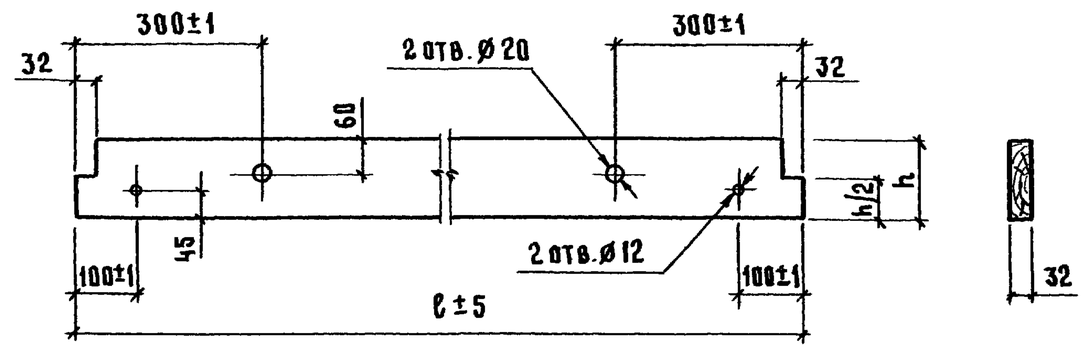

Марка	Размеры, мм		Объем древесины, м³	Масса, кг
	ℓ	h		
Р 2	2820	125	0,0112	5,6
Р 2-1		150	0,0134	6,7
Р 2-2		175	0,0156	7,8
Р 2-3	2670	125	0,0106	5,3
Р 2-4		150	0,0127	6,35
Р 2-5		175	0,0148	7,4
Р 2-6	2320	125	0,0092	4,6
Р 2-7		150	0,0110	5,5
Р 2-8		175	0,0128	6,4
Р 2-9	2170	125	0,0086	4,3
Р 2-10		150	0,0103	5,15
Р 2-11		175	0,0120	6,0

Взам.инв.N | Подпись и дата | Инв.N подл.

Нач.отд.	Котов		
Н.контр.	Епанешникова		
Гл.спец.	Шалатуркина		
Инж.	Епанешникова		
Пров.	Рабинович		

1.843.5 - 1.2 - 11

Ребро Р2 (Р2 ... Р2-11)

Стадия	Масса	Масштаб
Р	см.табл.	—
Лист	Листов 1	

Доска ГОСТ 8486-66 / сосна или ель $\varphi \leq 20\%$

ГИПРОНИСЕЛЬХОЗ

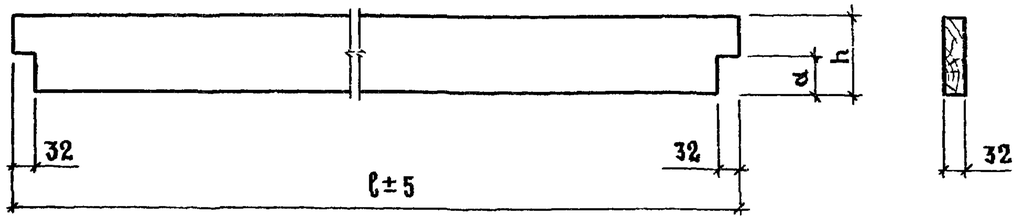

Марка	Размеры, мм			Объем древесины, м³	Масса, кг
	ℓ	h	a		
Р3	2970	125	60	0,0117	5,85
Р3-1		150	75	0,0141	7,05
Р3-2		175	90	0,0164	8,2
Р3-3	2175	125	32	0,0086	4,3
Р3-4		150		0,0103	5,15
Р3-5		175		0,012	6,0
Р3-6	1775	125		0,0070	3,5
Р3-7		150		0,0084	4,2
Р3-8		175		0,0098	4,9
Р3-9	1405	125		0,0055	2,75
Р3-10		150		0,0066	3,3
Р3-11		175		0,0077	3,85
Р3-12	1470	125	60	0,0058	2,9
Р3-13		150	75	0,0069	3,45
Р3-14		175	90	0,0081	4,05

Взам инв N | Подпись и дата | Инв N подл

Нач отд	Котов	
Н. контр	Елинешникова	
Гл. спец	Шалатуркина	
Инж	Елинешникова	
Пров	Рабинович	

1.843.5 - 1.2 - 12

Ребро Р3 (Р3. Р3-14)

Стадия	Масса	Масштаб
Р	см табл	—
Лист	Листов 1	

Доска ГОСТ 8486-66 / сосна или ель $\varphi \leq 20\%$

ГИПРОНИСЕЛЬХОЗ

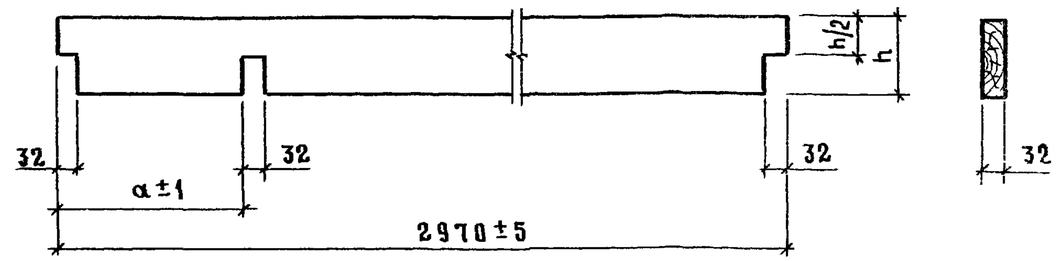

Марка	Размеры, мм		Объем древесины, м³	Масса, кг
	h	a		
Р4	125	300	0,0117	5,85
Р4-1	150		0,0141	7,05
Р4-2	175		0,0164	8,2
Р4-3	125	150	0,0117	5,85
Р4-4	150		0,0141	7,05
Р4-5	175		0,0164	8,2
Р4-6	125	650	0,0117	5,85
Р4-7	150		0,0141	7,05
Р4-8	175		0,0164	8,2

Взам инв N | Подпись и дата | Инв N подл

Нач отд	Котов	
Н контр	Елинешникова	
Гл спец	Шалатуркина	
Инж	Елинешникова	
Пров	Рабинович	

1.843.5 - 1.2 - 13

Ребро Р4 (Р4 Р4-8)

Стадия	Масса	Масштаб
Р	см табл	—
Лист	Листов 1	

Доска ГОСТ 8486-66 / сосна или ель $\varphi \leq 20\%$

ГИПРОНИСЕЛЬХОЗ

Рис.1

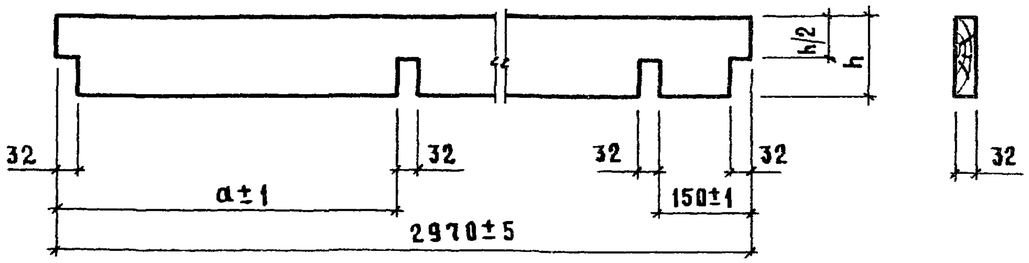

Рис. 2

остальное - см. рис.1

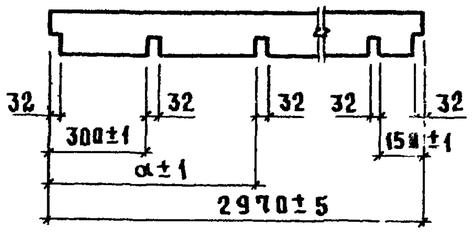

Марка	Рис.	Размеры, мм		Объем древесины, м3	Масса, кг
		h	a		
Р5	1	125	150	0,0116	5,8
Р5-1		150		0,0140	7,0
Р5-2		175		0,0163	8,2
Р5-3		125	650	0,0116	5,8
Р5-4		150		0,0140	7,0
Р5-5		175		0,0163	8,2
Р5-6	2	125		0,0116	5,8
Р5-7		150		0,0140	7,0
Р5-8		175		0,0163	8,2

Нач.отд.	Котов	
Н.контр.	Епанешникова	
Гл.спец.	Шалатуркина	
Инж.	Епанешникова	
Пров.	Рабинович	

1.843.5 - 1.2 - 14

Ребро Р5 (Р5 ... Р5-8)

Стадия	Масса	Масштаб
Р	см.табл.	—
Лист	Листов 1	

Доска ГОСТ 8486-66 сосна или ель $\mathcal{Y} \leq 20\%$

ГИПРОНИСЕЛЬХОЗ

Формат А4

Рис.1

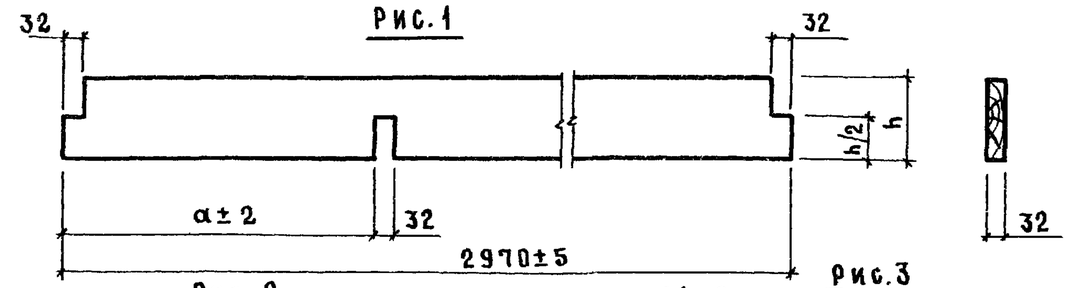

Рис. 2

остальное - см.рис.1

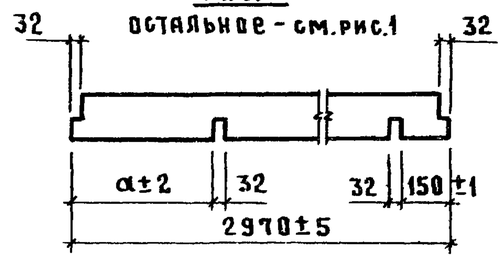

Рис.3

остальное-см.рис.1

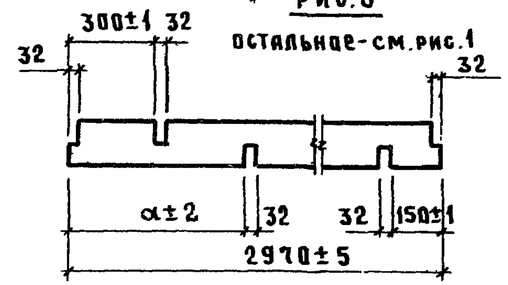

Марка	Рис.	Размеры, мм		Объем древесины м3	Масса, кг
		h	a		
Р6	1	125	650	0,0116	5,8
Р6-1		150		0,0140	7,0
Р6-2		175		0,0163	8,2
Р6-3	2	125	150	0,0116	5,8
Р6-4		150		0,0140	7,0
Р6-5		175		0,0163	8,2
Р6-6		125	650	0,0116	5,8
Р6-7		150		0,0140	7,0
Р6-8		175		0,0163	8,2
Р6-9	3	125	650	0,0116	5,8
Р6-10		150		0,0140	7,0
Р6-11		175		0,0163	8,2

Инв. N подл. | Подпись и дата | Взам. инв. N

Нач.отд.	Котов	
Н.контр.	Епанешникова	
Гл.спец.	Шалатуркина	
Инж.	Епанешникова	
Пров.	Рабинович	

1.843.5 - 1.2 - 15

Ребро Р6 (Р6 ... Р6-11)

Стадия	Масса	Масштаб
Р	см.табл.	—
Лист	Листов 1	

Доска ГОСТ 8486-66 сосна или ель $\mathcal{Y} \leq 20\%$

ГИПРОНИСЕЛЬХОЗ

Рис. 1

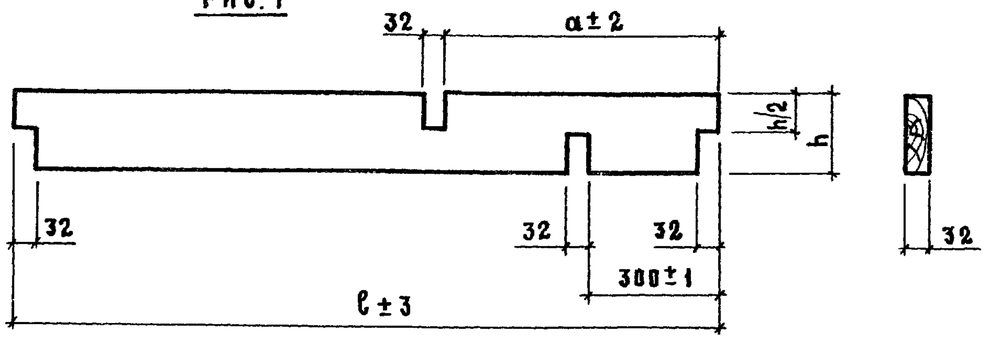

Рис. 2

остальное - см. рис. 1

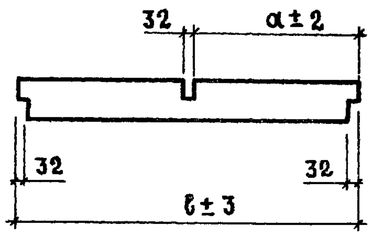

Марка	Рис.	Размеры, мм			Объём древесины, м³	Масса, кг
		ℓ	h	a		
Р7	1	1470	125	720	0,0058	2,9
Р7-1			150		0,0069	3,45
Р7-2			175		0,0081	4,05
Р7-3	2	1470	125		0,0058	2,9
Р7-4			150		0,0069	3,45
Р7-5			175		0,0081	4,05
Р7-6		1320	125		0,0051	2,55
Р7-7			150		0,0062	3,1
Р7-8			175		0,0072	3,6
Р7-9		1170	125		0,0045	2,25
Р7-10			150		0,0055	2,75
Р7-11			175		0,0064	3,2
Р7-12		1020	125	570	0,0040	2,0
Р7-13			150		0,0047	2,35
Р7-14			175		0,0055	2,75

Нач.отд.	Котов	
Н.контр.	Епанешникова	
Гл.спец.	Шалатуркина	
Инж.	Епанешникова	
Пров.	Рабикович	

1.843.5-1.2-16

Ребро Р7 (Р7... Р7-14)

Стадия	Масса	Масштаб
Р	см.табл.	—
Лист	Листов 1	

Доска ГОСТ 8486-66 сосна или ель Ψ≤20%

ГИПРОНИСЕЛЬХОЗ

Рис. 1

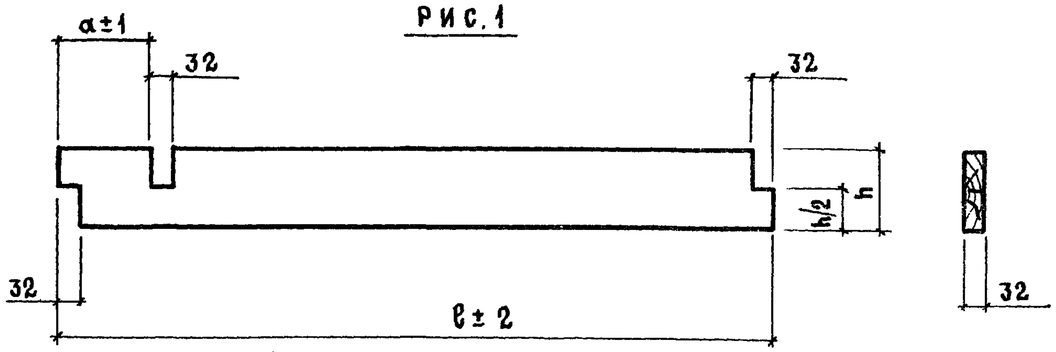

Рис. 2

остальное - см. рис. 1

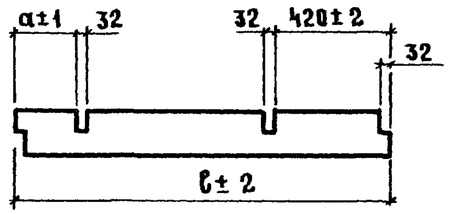

Марка	Рис.	Размеры, мм			Объём древесины, м³	Масса, кг
		ℓ	h	a		
Р8	1	750	125	150	0,0029	1,45
Р8-1			150		0,0035	1,75
Р8-2			175		0,0040	2,0
Р8-3		750	125	300	0,0029	1,45
Р8-4			150		0,0035	1,75
Р8-5			175		0,0040	2,0
Р8-6	2	1170	125	150	0,0045	2,25
Р8-7			150		0,0055	2,75
Р8-8			175		0,0064	3,2

Нач.отд.	Котов	
Н.контр.	Епанешникова	
Гл.спец.	Шалатуркина	
Инж.	Епанешникова	
Пров.	Рабикович	

1.843.5-1.2-17

Ребро Р8 (Р8... Р8-8)

Стадия	Масса	Масштаб
Р	см.табл.	—
Лист	Листов 1	

Доска ГОСТ 8486-66 сосна или ель Ψ≤20%

ГИПРОНИСЕЛЬХОЗ

Инв. N подл. | Подпись и дата | Взам. инв. N

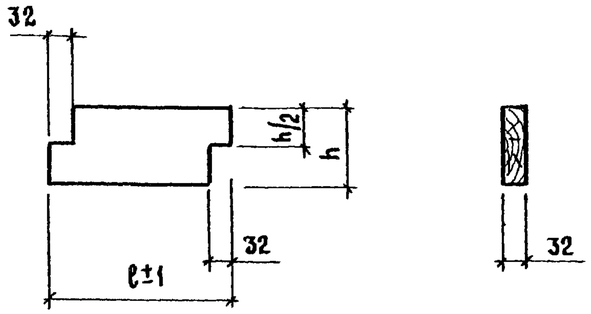

Марка	Размеры, мм		Объем древесины, м3	Масса, кг
	ℓ	h		
Р 9	300	125	0,0012	0,6
Р 9-1		150	0,0014	0,7
Р 9-2		175	0,0017	0,85
Р 9-3	150	125	0,0006	0,3
Р9-4		150	0,0007	0,35
Р9-5		175	0,0008	0,4

Нач отд.	Котов		
Н.контр.	Епанешникова		
Гл.спец.	Шалатуркина		
Инж.	Епанешникова		
Пров.	Рабинович		

1.843.5 - 1.2 - 18

Ребро Р9 (Р9... Р9-5)

Стадия	Масса	Масштаб
Р	см табл	—
Лист	Листов 1	

Доска ГОСТ 8486-66 / сосна или ель $\varphi \le 20\%$

ГИПРОНИСЕЛЬХОЗ

формат А4

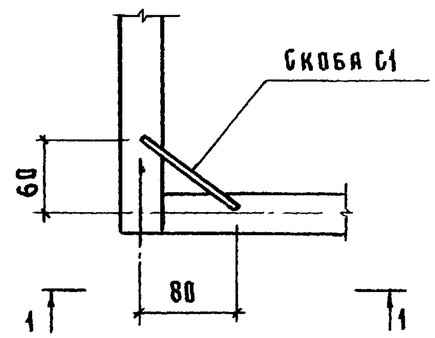

1-1

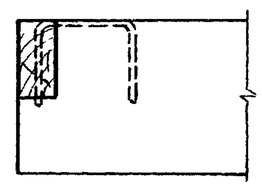

Инв.№ подл. | Подпись и дата | Взам. инв.№

Нач.отд	Котов	
Н.контр.	Епанешникова	
Гл.спец.	Шалатуркина	
Инж.	Епанешникова	
Пров.	Рабинович	

1.843.5 - 1.2 - 19

Узел 1

Стадия	Лист	Листов
Р		1

ГИПРОНИСЕЛЬХОЗ

22482-03 18 формат А4

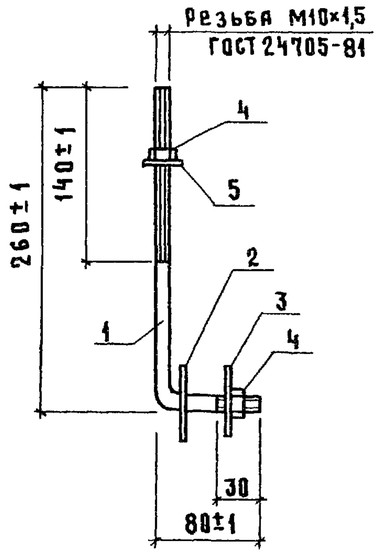

Поз. 2

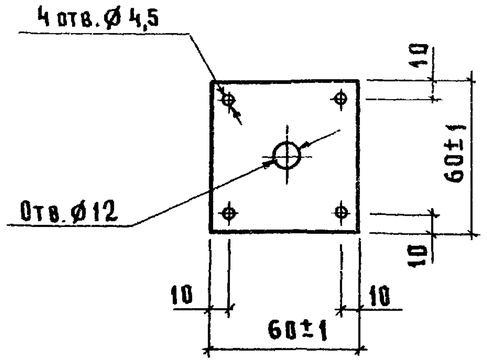

Поз. 3

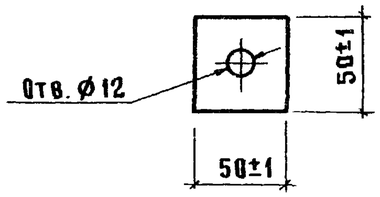

поз.	Наименование	Кол.	Масса ед. кг
1	Круг $\frac{\text{В-10 ГОСТ 2590-71}}{\text{Вст3пс6 ГОСТ 535-79}}$ ℓ=340	1	0,21 кг
2	Лист $\frac{\text{Б-4×60 ГОСТ 19903-74}}{\text{Вст3пс6 ГОСТ 14637-79}}$ ℓ=60	1	0,11 кг
3	Лист $\frac{\text{Б-4×50 ГОСТ 19903-74}}{\text{Вст3пс6 ГОСТ 14637-79}}$ ℓ=50	1	0,08 кг
4	Гайка М10 ГОСТ 5915-70	2	
5	Шайба 10 ГОСТ 11371-78	1	

Взам. инв. N | Подпись и дата | Инв. N подл

Нач. отд.	Котов	
Н. контр.	Епанешникова	
Гл. спец.	Шалатуркина	
Инж.	Епанешникова	
Пров.	Рабинович	

1.843.5 - 1.2 - 20

Подвеска П1

Стадия	Масса	Масштаб
Р	0,42	—
Лист	Листов 1	

ГИПРОНИСЕЛЬХОЗ

Формат А4

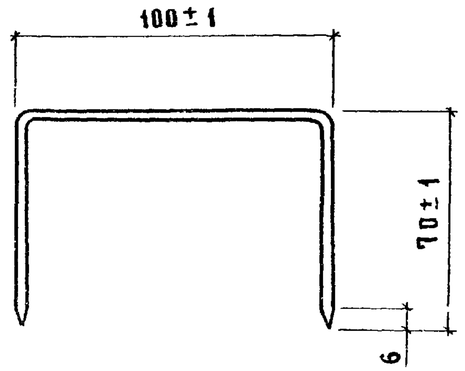

Взам. инв. N | Подпись и дата | Инв. N подл

Нач. отд.	Котов	
Н. контр.	Епанешникова	
Гл. спец.	Шалатуркина	
Инж.	Епанешникова	
Пров.	Рабинович	

1.843.5 - 1.2 - 21

Скоба С1

Стадия	Масса	Масштаб
Р	0,02	—
Лист	Листов 1	

Ø4 ВрI ГОСТ 3282-74 ℓ=240

ГИПРОНИСЕЛЬХОЗ

Л1

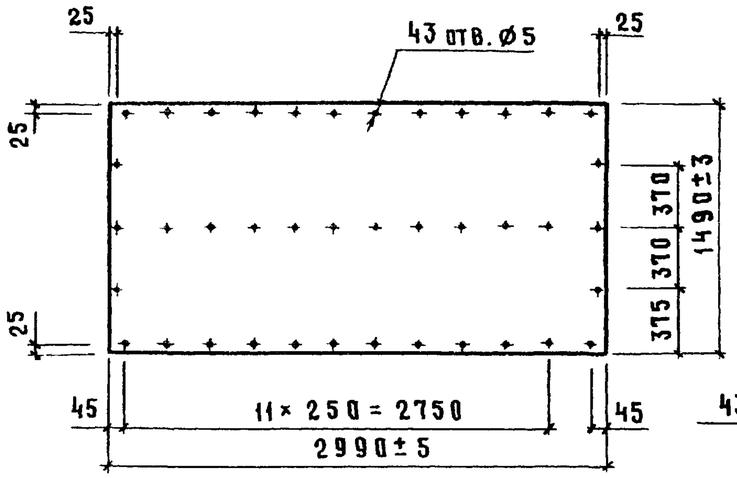

Л1-2

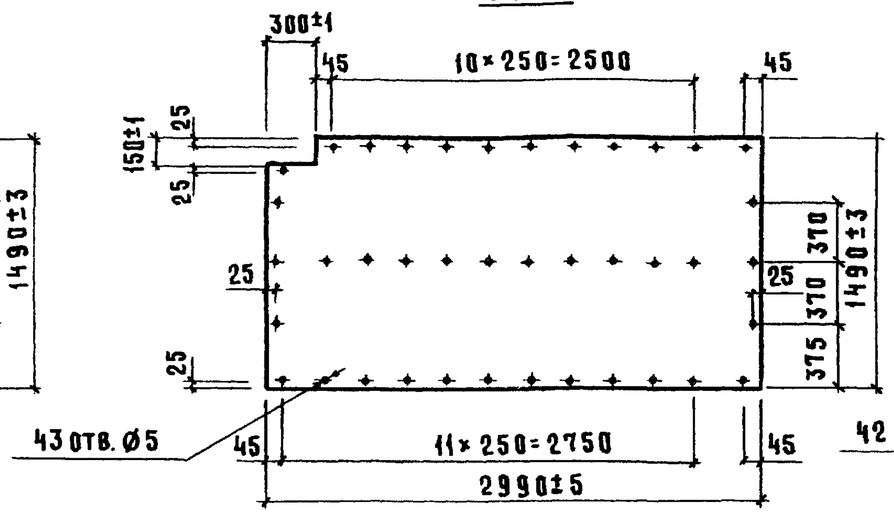

Л1-4

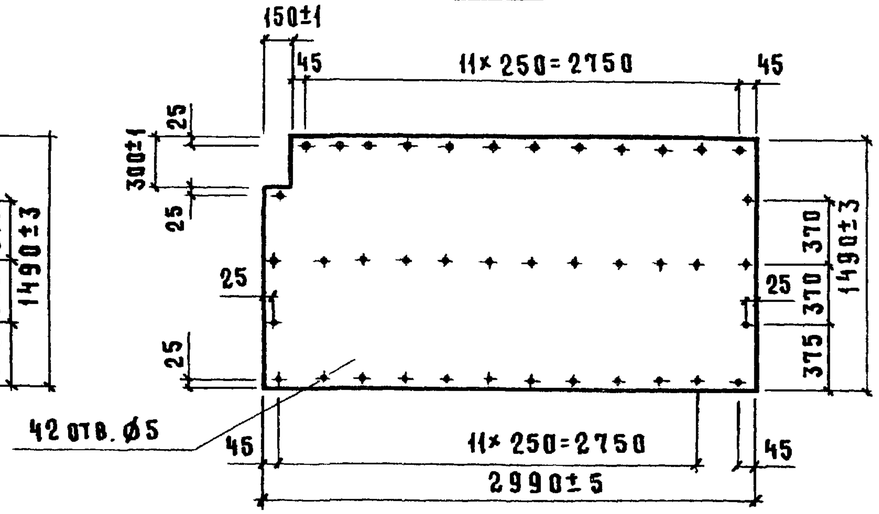

Л1-1

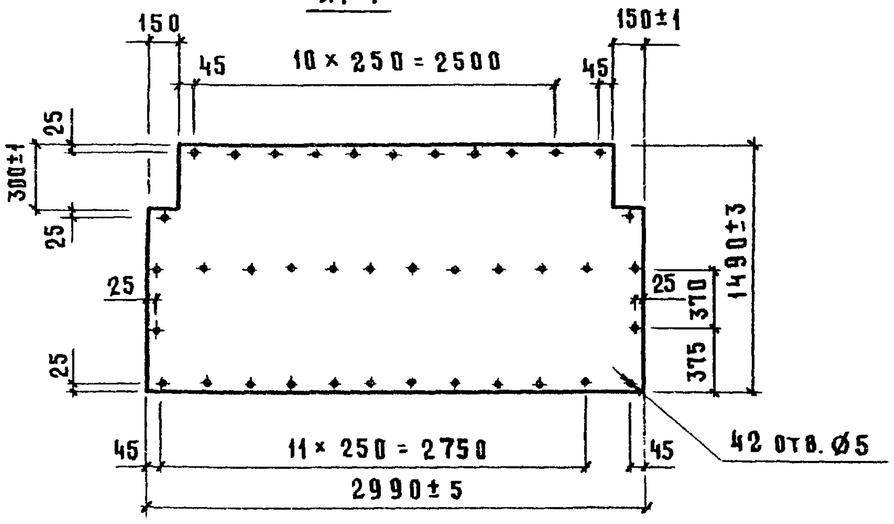

Л1-3

Остальное - см. Л1-2

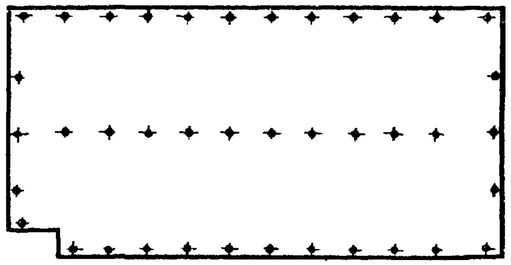

Л1-5

Остальное - см. Л1-4

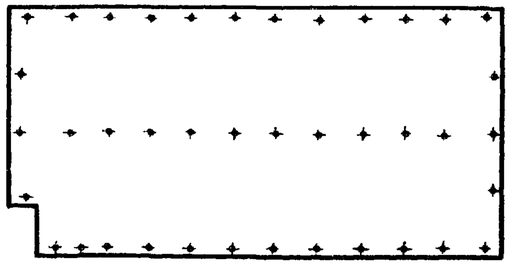

Деталь разделки отверстия

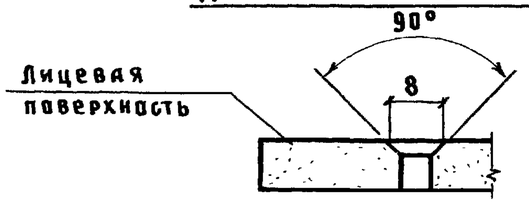

Таблицу исполнений см. на листе 2

Л1-6

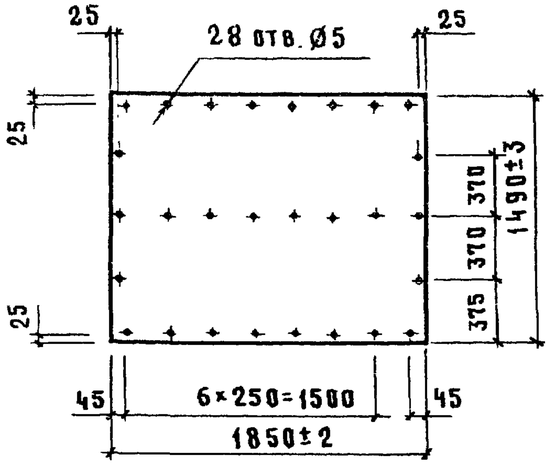

Л1-7

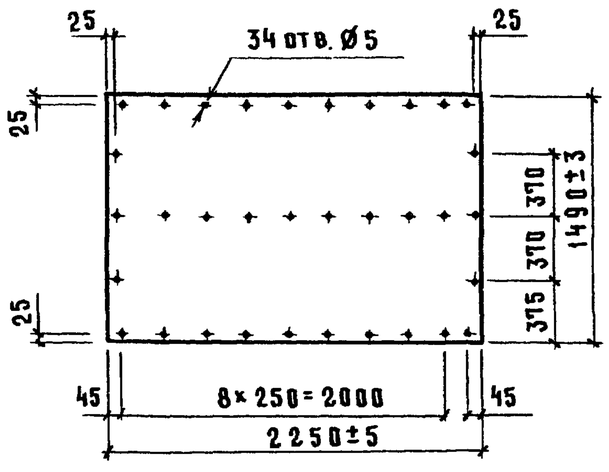

Нач. отд	Котов		
Н. контр.	Епанешникова		
Гл. спец	Шалатуркина		
Инж.	Епанешникова		
Пров	Рабинович		

1.843.5-1.2-22

Обшивка Л1

(Л1 ... Л1-16)

Стадия	Масса	Масштаб
Р	см. табл	—
Лист 1	Листов 2	

Лист асбестоцементный прессованный δ=8 мм ГОСТ 18124-75

ГИПРОНИСЕЛЬХОЗ

22482-03 20 формат А3

Л1-8

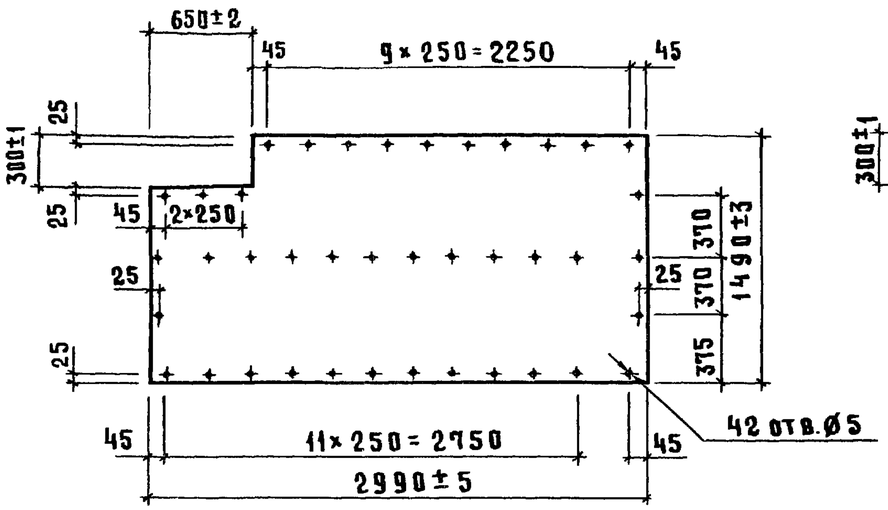

Л1-10

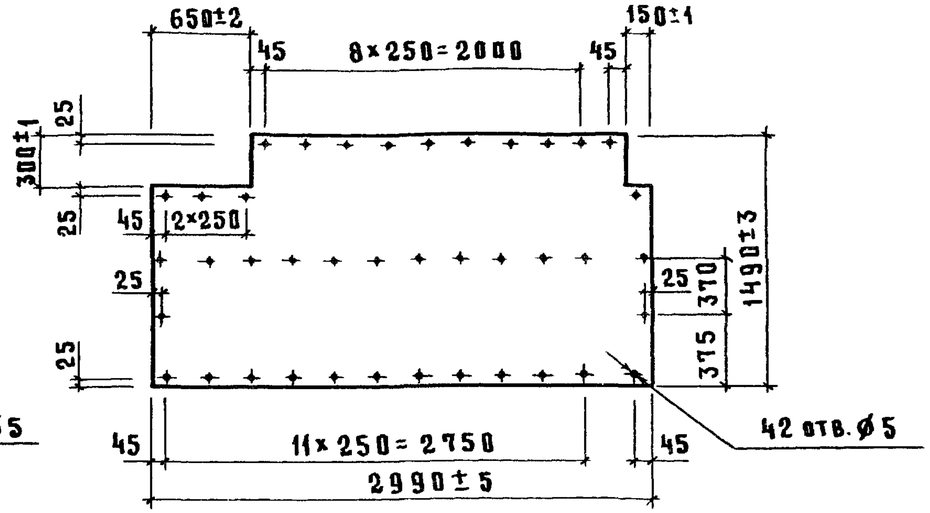

Марка	Масса, кг	Марка	Масса, кг
Л1	77	Л1-9	74
Л1-1	76	Л1-10	73
Л1-2	77	Л1-11	73
Л1-3	77	Л1-12	72
Л1-4	77	Л1-13	72
Л1-5	77	Л1-14	10
Л1-6	48	Л1-15	5
Л1-7	58	Л1-16	4
Л1-8	74		

Л1-9

остальное - см. Л1-8

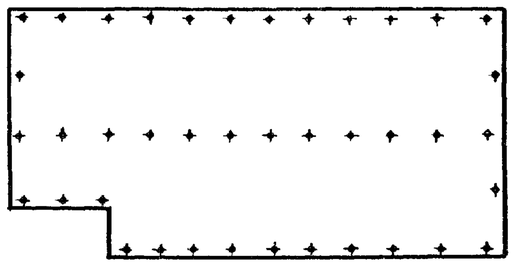

Л1-11

остальное - см. Л1-10

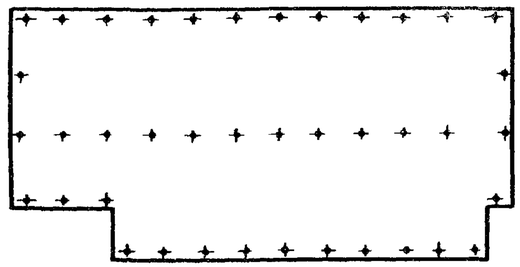

Л1-12

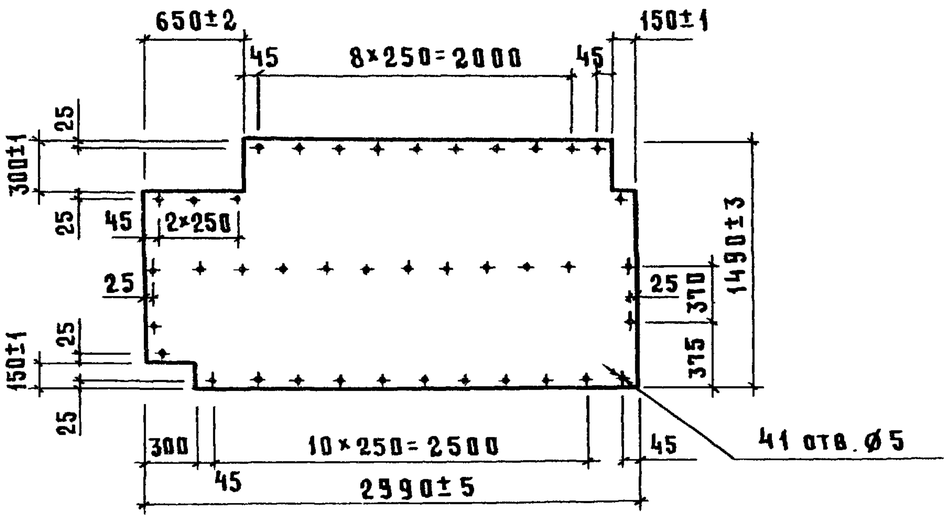

Л1-13

остальное - см. Л1-12

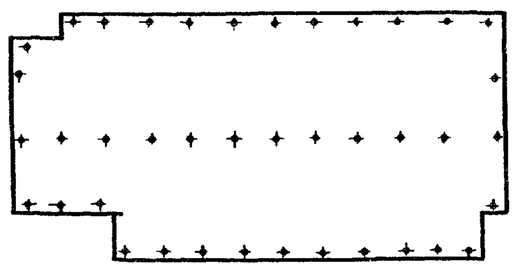

Л1-14

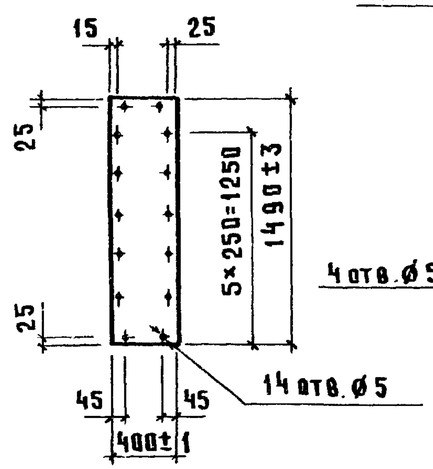

Л1-15

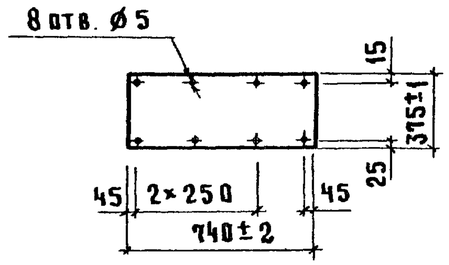

Л1-16

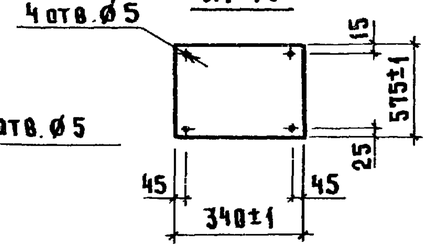

1.843.5 - 1.2-22	Лист 2

Л2

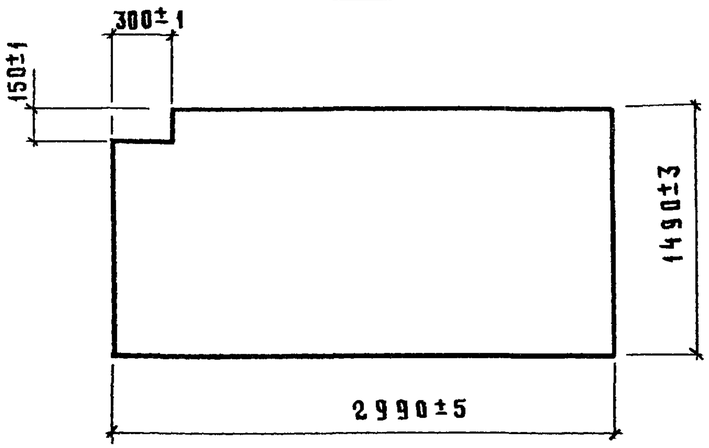

Л2-1

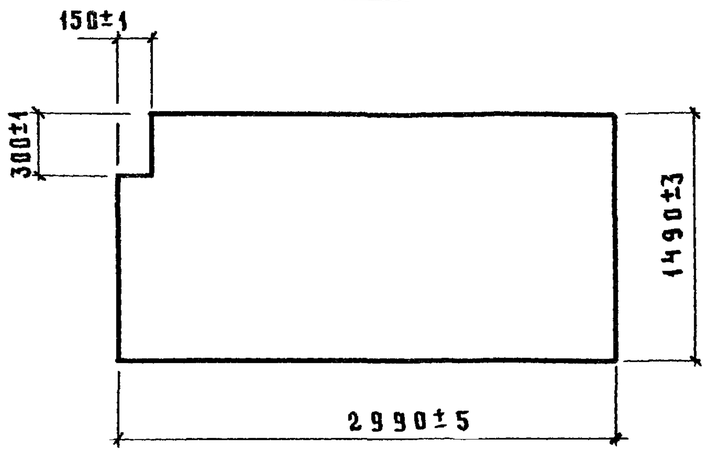

Л2-2

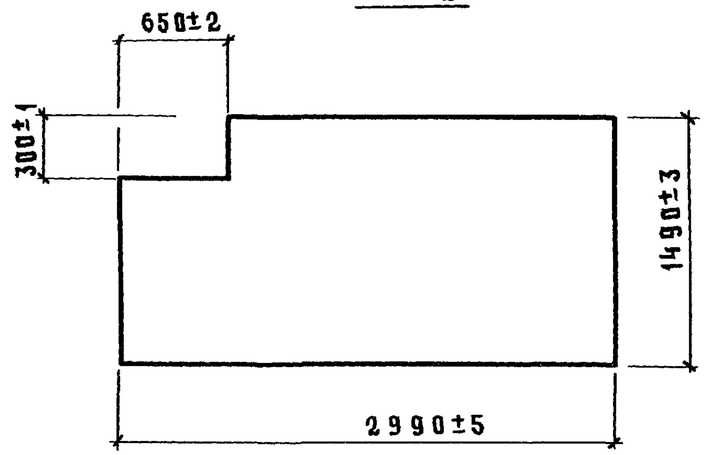

Л2-3

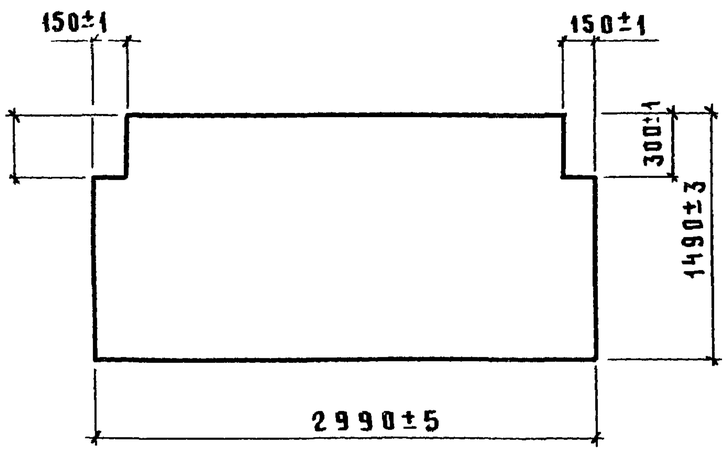

Л2-4

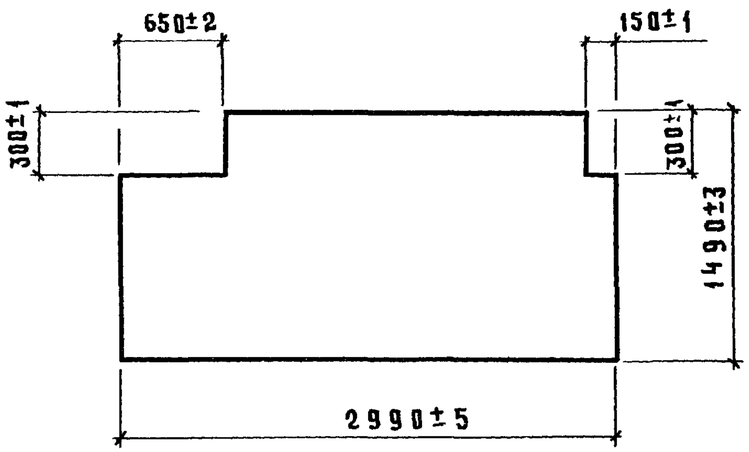

Л2-5

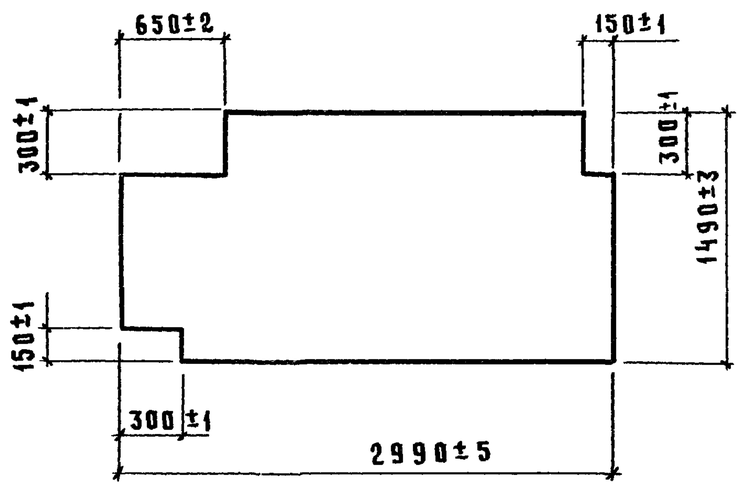

Марка	Масса, кг
Л2	30
Л2-1	30
Л2-2	29
Л2-3	29,5
Л2-4	28,7
Л2-5	28,2

Нач.отд.	Котов	
Н.контр.	Елинешникова	
Гл.спец.	Шалатуркина	
Инж.	Елинешникова	
Пров.	Рабинович	

1.843.5-1.2-23

Обшивка Л2
(Л2 ... Л2-5)

Стадия	Масса	Масштаб
Р	см.табл.	—
Лист	Листов 1	

Плиты древесноволокнистые
Тс-400 δ=8 мм
ТУ 13-4444-79

ГИПРОНИСЕЛЬХОЗ