ТИПОВЫЕ КОНСТРУКЦИИ, ИЗДЕЛИЯ И УЗЛЫ ЗДАНИЙ И СООРУЖЕНИЙ

СЕРИЯ 1.843.5-1

ПЛИТЫ ДЛИНОЙ 3М С ДЕРЕВЯННЫМ КАРКАСОМ ДЛЯ НЕИСПОЛЬЗУЕМЫХ ЧЕРДАЧНЫХ ПЕРЕКРЫТИЙ СЕЛЬСКОХОЗЯЙСТВЕННЫХ ЗДАНИЙ

ВЫПУСК 1

Плиты с обшивками из асбестоцемента, досок, ДВП.

Технические условия

Рабочие чертежи

22482-02
ЦЕНА 1-29

ТИПОВЫЕ КОНСТРУКЦИИ, ИЗДЕЛИЯ И УЗЛЫ ЗДАНИЙ И СООРУЖЕНИЙ

СЕРИЯ 1.843.5-1

ПЛИТЫ ДЛИНОЙ 3 М С ДЕРЕВЯННЫМ КАРКАСОМ ДЛЯ НЕИСПОЛЬЗУЕМЫХ ЧЕРДАЧНЫХ ПЕРЕКРЫТИЙ СЕЛЬСКОХОЗЯЙСТВЕННЫХ ЗДАНИЙ

ВЫПУСК 1

Плиты с обшивками из асбестоцемента, досок, ДВП.
Технические условия

РАБОЧИЕ ЧЕРТЕЖИ

Разработаны:

Гипронисельхозом

Гл. инж. института — В.А. Чернояров
Нач. отд. ОНиСК — И.Н. Котов
Гл. специалист — Э.А. Шалатуркина

При участии:

ЦНИИЭПсельстроя

Зам. директора — В.А. Заренин
Зав. лаб. легк. огр. констр. — Ю.А. Муравьев

ЦНИИСК им. Кучеренко

Зам. директора — А.М. Чистяков
Зав. лабораторией — А.Н. Пицкель
Зав. лабораторией — С.Б. Турковский
Зав. лабораторией — В.Н. Зигерн-Корн

Утверждены и введены в действие с 01.01.88 г. Главным управлением проектирования Госстроя СССР, протокол от 26.08.87 г. №55

22482-02 2

Обозначение	Наименование	Стр.
1.843.5-1.1-1ТУ	Технические условия	2
1.843.5-1.1-2	Плита 1ППА (1ППА-1...1ППА-3Т)	7
1.843.5-1.1-3	Плита 2ППА (2ППА-1В1...2ППА-3В2)	8
1.843.5-1.1-4	Плита 3ППА (3ППА-1ТЛ...3ППА-3ТП)	9
1.843.5-1.1-5	Плита 4ППА (4ППА-1КЛ...4ППА-3КП)	10
1.843.5-1.1-6	Плита 5ППА (5ППА-1УЛ...5ППА-3УП)	11
1.843.5-1.1-7	Плита 6ППА (6ППА-1К...6ППА-3К)	12
1.843.5-1.1-8	Плита 7ППА (7ППА-1УЛ...7ППА-3УП)	13
1.843.5-1.1-9	Плита 8ППА (8ППА-1УЛ...8ППА-3УП)	14
1.843.5-1.1-10	Плита 1ППД (1ППД-1...1ППД-3Т)	15
1.843.5-1.1-11	Плита 2ППД (2ППД-1В1...2ППД-3В2)	16
1.843.5-1.1-12	Плита 3ППД (3ППД-1ТЛ...3ППД-3ТП)	17
1.843.5-1.1-13	Плита 4ППД (4ППД-1КЛ...4ППД-3КП)	18
1.843.5-1.1-14	Плита 5ППД (5ППД-1УЛ...5ППД-3УП)	19
1.843.5-1.1-15	Плита 6ППД (6ППД-1К...6ППД-3К)	20
1.843.5-1.1-16	Плита 7ППД (7ППД-1УЛ...7ППД-3УП)	21
1.843.5-1.1-17	Плита 8ППД (8ППД-1УЛ...8ППД-3УП)	22
1.843.5-1.1-18	Плита 1ППВ (1ППВ-1...1ППВ-3Т)	23
1.843.5-1.1-19	Плита 2ППВ (2ППВ-1В1...2ППВ-3В2)	24
1.843.5-1.1-20	Плита 3ППВ (3ППВ-1ТЛ...3ППВ-3ТП)	25
1.843.5-1.1-21	Плита 4ППВ (4ППВ-1КЛ...4ППВ-3КП)	26
1.843.5-1.1-22	Плита 5ППВ (5ППВ-1УЛ...5ППВ-3УП)	27
1.843.5-1.1-23	Плита 6ППВ (6ППВ-1К...6ППВ-3К)	28
1.843.5-1.1-24	Плита 7ППВ (7ППВ-1УЛ...7ППВ-3УП)	29
1.843.5-1.1-25	Плита 8ППВ (8ППВ-1УЛ...8ППВ-3УП)	30
1.843.5-1.1-26	Узел 1	31
1.843.5-1.1-27	Узел 2	
1.843.5-1.1-28	Пример крепления утеплителя	32

Взам инв.N | Подпись и дата | Инв.N подл.

1.843.5-1.1-0

Нач отд	Котов		
Н контр.	Елакешникова		
Гл.спец.	Шалатуркина		
Инж.	Елакешникова		
Пров.	Рабинович		

Содержание

Стадия	Лист	Листов
Р		1

ГИПРОНИСЕЛЬХОЗ

Формат А4

Настоящие технические условия распространяются на плиты с деревянным каркасом с обшивками из плоского асбестоцементного листа, досок и ДВП, предназначенные для неиспользуемых чердачных перекрытий одноэтажных производственных сельскохозяйственных зданий с влажностью воздуха внутри помещений не ниже 45% и не выше 75%, эксплуатируемых в условиях неагрессивной и слабоагрессивной степени воздействия газовых сред и при температуре наружного воздуха не ниже 50°С, в зданиях с расчетной сейсмичностью не выше 6 баллов.

Плиты обозначаются марками, указывающими на тип и вид изделия, конструктивные особенности, вид и толщину утеплителя. Например, 2ППА-1В2-П8 - плита чердачного перекрытия с асбестоцементной обшивкой с высотой ребра 125 мм с отверстием для пропуска коммуникаций размером 340×340 мм с утеплителем из минераловатных плит толщиной 80 мм.

1. Технические требования

1.1. Основные параметры и размеры.

1.1.1. Плиты и их составные части должны соответствовать требованиям настоящих технических условий и рабочим чертежам серии 1.843.5-1.

1.1.2. Форма, основные размеры и масса плит должны соответствовать указанным на сборочных чертежах

1.1.3. Плиты должны поставляться предприятиями-изготовителями полностью собранными, обработанными и отделанными необходимыми защитными покрытиями.

Взам инв.N | Подпись и дата | Инв.N подл

1.843.5-1.1-1ТУ

Нач.отд.	Котов		
Н.контр.	Елакешникова		
Гл.спец	Шалатуркина		

Технические условия

Стадия	Лист	Листов
Р	1	9

ГИПРОНИСЕЛЬХОЗ

Копир Косенкова 22482-02 3 Формат А4

1.1.4. Предельные отклонения от проектных размеров плит не должны превышать значения, указанные в табл. 1

Таблица 1

Наименование проектного параметра	Предельные отклонения, мм
1. Длина плиты, мм	± 5
2. Ширина плиты, мм	± 3
3. Толщина плиты, мм	± 1
4. Равенство длин диагоналей, мм	± 5
5. Выступ кромки обшивки от боковой и торцевой поверхности плиты, мм	± 3
6. Неплоскостность, поверхности плиты, мм	5
7. Непрямолинейность боковых и торцевых поверхностей плиты, мм	4
8. Толщина утеплителя, мм	+ 10 − 5

1.1.5. Внешний вид и качество поверхностей плит должны удовлетворять требованиям, указанным в табл. 2

Таблица 2

Наименование нормируемого параметра	Предельное значение
1. Расслоения, трещины, сколы в деревянных элементах	не допускаются
2. Сколы, трещины в асбестоцементных* листах обшивки	не допускаются
3. Непроклеенные места соединения обшивки из ДВП с каркасом	не допускаются
4. Отслоения, вздутия (пузыри) защитно-декоративных и декоративных покрытий, непрокрашенные места	не допускаются

1.2. Требования к материалам

1.2.1. Древесина

1.2.1.1. Для изготовления деревянных элементов каркаса должны применяться пиломатериалы сорта 2 из сосны или ели по ГОСТ 8486-66, размерами по ГОСТ 24454-80.

Допускается для элементов длиной менее 1500 мм применение пиломатериалов сорта 3.

1.2.1.2. Для изготовления деревянных обшивок должны применяется доски хвойных пород сорта 2 по ГОСТ 8486-66 шириной не более 100 мм, строганные с одной стороны, с выбранными четвертями.

1.2.1.3. Влажность древесины при изготовлении деревянных элементов плит должна быть в пределах $20\%^{+2}_{-1}$

1.2.2. Асбестоцементные листы обшивок должны удовлетворять требованиям, предъявляемым к прессованным листам первого сорта толщиной 8 мм по ГОСТ 18124-75 „Листы асбестоцементные плоские."

Асбестоцементные листы должны поступать на сборку плит в возрасте не менее 28 суток и влажностью не более 8 %.

1.2.3. Древесноволокнистые плиты обшивок должны быть сухого способа производства марки ТС-400 по ТУ 13-444-83 толщиной 8 мм.

1.2.4. Металл

Скобы для соединения деревянных элементов каркаса выполнять из стали В1 по ГОСТ 3282-74.

Подвески для крепления плит выполнять из круглой горячекатаной стали по ГОСТ 2590-71; пластины элементов подвески из стали полосовой по ГОСТ 103-76.

Шурупы для крепления асбестоцементных листов к каркасу А4×40 по ГОСТ 1145-80 оцинкованные.

Гвозди по ГОСТ 4028-63.

Инв. N подл. | Подпись и дата | Взам. инв. N

1.2.5. Для приклеивания древесно волокнистой обшивки, клей должен быть на основе резорциновых смол. Состав клея приведен в таблице 3. Другие марки клеев могут применяться по согласованию с ЦНИИЭПсельстроем и ЦНИИСК им. Кучеренко.

Клей должен быть повышенной водостойкости по ГОСТ 17005-82 и иметь следующие технические свойства:

рабочую вязкость по ВЗ-4 (ГОСТ 9070-75*) в пределах 30-40 мин;

прочность склеивания по ГОСТ 15613.1-84 не менее 60 кгс/см² (6 МПа).

Таблица 3

Вид клея	Марка	Смола			Отвердитель		
		Марка	ГОСТ или ТУ	Кол. вес.ч.	Марка	ГОСТ или ТУ	Кол. вес.ч.
Резорцино-формальдегидный ТУ 605-1748-75	ФР-12	ФР-12 марки „6"	МРТУ 65-05-1202-69	100	Параформальдегид	МРТУ 65-05-930-65	10..15
Феноло-резорциновый ТУ 6-05-281-77	ФРФ-50	ФРФ-50	ТУ 6-05-291-1477	100	Смесь параформа и древесной муки в соотношении 10:2	ТУ 6-05-930-73 ГОСТ 16361-79	13,5

1.2.6. В качестве утеплителя применять плиты минераловатные на синтетическом связующем со средней плотностью 100-125 кг/м³ по ГОСТ 9573-82 или прошивные минераловатные маты по ГОСТ 21880-76 со средней плотностью 75-100 кг/м³ с несущими обкладками. Обкладочный материал мата должен быть расположен с внутренней или с обеих сторон утеплителя. Длину и ширину матов следует

принимать на 10-20 мм больше размеров заполняемой ячейки деревянного каркаса.

1.2.7. Пароизоляция

1.2.7.1. В плитах с обшивками из асбестоцементных листов и досок пароизоляционный слой выполняется из полиэтиленовой плёнки толщиной 0,2 мм по ГОСТ 10354-82.

Допускается выполнять пароизоляцию из одного слоя рубероида марки РМ350 по ГОСТ 10923-82.

1.2.7.2. В плитах с обшивками из древесноволокнистых плит роль пароизоляции выполняет лакокрасочное покрытие на основе пентафталевых материалов с сопротивлением паропроницанию не менее 2,6 м²·ч·Па (20 м²·ч·мм рт ст/г).

1.2.8. Материалы для защитной обработки

1.2.8.1. Заготовки деревянного каркаса и обшивки из досок после механической обработки подвергаются антисептированию.

Для антисептирования деревянных элементов каркаса необходимо применять водорастворимые препараты:

– кремнефтористый аммоний КФА по ОСТ 6-08-2-75;

– препарат ХМББ-3324 по ГОСТ 23787.2-84.

Концентрация препаратов КФА – 15%, ХМББ-3324 – 5÷7%

1.2.8.2. Для защиты от увлажнения и в качестве пароизоляции плит с обшивкой из ДВП рекомендуется применять пентафталевую эмаль ПФ-170 (1 слой) по ГОСТ 15907-70 с обеих сторон обшивок и эмаль ПФ-115 (2 слоя) по ГОСТ 6465-76 с нанесением со стороны помещения общей толщиной не менее 90 мкм.

Допускается по согласованию с институтами ЦНИИСК им. Кучеренко или ЦНИИЭПсельстрой применение других защитных составов.

1.2.8.3. Защиту стальных изделий от коррозии назначать в соответствии с требованиями главы СНиП 2.03.11-84 „Защита строительных конструкций от коррозии".

1.2.8.4. Стальные гвозди и скобы должны быть защищены способом гальванического цинкования (толщина слоя цинка не менее 20 мкм) с последующим хроматированием. Крепежные детали без резьбы защищать металлизацией цинком или алюминием толщиной соответственно 120, 150 мкм.

1.3. Требования к производству

1.3.1. Деревянные детали должны изготовляться с соблюдением технологических процессов и режимов, отвечающих требованиям „Руководства по изготовлению и контролю качества деревянных клееных конструкций" Стройиздат. М., 1982 г.

1.3.2. Металлические элементы не должны иметь дефектов внешнего вида и защитного слоя. Поверхность должна быть гладкой, а края и обрезы - ровно оправлены. Наличие заусенцев, острых и режущих ребер не допускается.

1.3.3. Чистота обработки металлических элементов должна быть не ниже ▽3. Предельные отклонения размеров: охватывающих - по А7, охватываемых - по В7, прочих - 1/2 допуска 8 кл.

1.3.4. Металлизация должна проводиться в соответствии с „Руководством по долговременной защите строительных стальных конструкций металлизационными и металлизационно-лакокрасочными покрытиями" ЦНИИЭПроектстальконструкция.

1.3.5. Гальваническое цинкование должно проводиться в соответствии с ГОСТ 9.305-84 „Покрытия металлические и неметаллические неорганические. Операции технологических процессов получения покрытий."

1.3.6. Шероховатость склеиваемых поверхностей должна быть не ниже 6 класса по ГОСТ 7016-82.

1.3.7. Приготовления клея должно производиться в клеемешалках с механическим приводом. Количество оборотов клеемешалки должно быть не более 60-80 об/мин. Перемешивание компонентов клея должно производиться 12-13 минут, температура смеси должна быть 20-22°С.

2. Техника безопасности при производстве работ

2.1. При производстве работ должны соблюдаться требования НиП 2.09.02-85, СН 245-71, „Правила техники безопасности и производственной санитарии в деревообрабатывающей промышленности"

(Лесная промышленность, 1971 г) и других нормативных документов по технике безопасности.

2.2. Рабочие, занятые на операциях с клеем и защитными лакокрасочными составами, должны быть в комбинезонах или халатах из плотной ткани, в головных уборах и перчатках (резиновых, биологических, полиэтиленовых). Одежда должна быть застегнута, рукава также застегнуты или завязаны у запястья. Для открытых участков кожи рук должны применяться защитные пасты. Рекомендуемые составы защитных паст приведены в ТУ 69-14-73.

2.3. При нанесении клеев, защитных покрытий, а также сушке необходимо соблюдать указания главы СНиП III-4-80 „Техника безопасности в строительстве", СНиП 2.01.02-85 „Противопожарные нормы проектирования зданий и сооружений".

3. Правила приемки

3.1. Приёмку готовых плит производит ОТК предприятия-изготовителя партиями. Партия плит принимается в размере нескольких сменных выработок, но не более 200 штук для каждой марки плит, изготовленных из одной партии материалов на одной технологической линии без изменения технологического процесса.

3.2. Партия плит одной марки считается принятой, если шесть отобранных плит отвечают требованиям настоящих ТУ по внешнему виду и размерам, а у трех плит, кроме того подвергшихся испытаниям на прочность, после снятия контрольной нагрузки несущие элементы каркаса не будут иметь остаточных деформаций и местных разрушений.

3.3. В случае, если хотя бы одна плита из данной партии не удовлетворяет требованиям настоящих технических условий, производится повторная проверка удвоенного количества плит. Если при повторном контроле хотя бы одна плита не будет удовлетворять требованиям настоящих ТУ, то все плиты этой партии подлежат поштучной приемке.

3.4. Готовую партию плит предприятие-изготовитель сопровождает паспортом, в котором подтверждается соответствие плит, а также материалов и деталей требованиям настоящих ТУ и указывается:

Инв. N подл. | Подпись и дата | Взам. инв. N

— наименование и адрес предприятия-изготовителя;

— наименование изделия, марки;

— номер партии и дата изготовления;

— данные об элементах каркаса;

— данные о защитной отделке плиты;

— материал утеплителя, его объемная масса и толщина;

— подтверждение ОТК о соответствии партии требованиям настоящих ТУ с указанием их номера.

4. Методы контроля

4.1. При изготовлении плит осуществляется выборочный пооперационный контроль следующих параметров:

— влажность асбестоцементных плоских листов, ДВП и древесины;

— антисептическая обработка деревянных деталей;

— правильность сборки каркаса;

— правильность сверления отверстий и завинчивания шурупов;

— правильность укладки утеплителя;

— правильность устройства пароизоляции;

— качество окрасочного слоя;

— качество клеевого шва.

Результаты контроля заносятся в журнал.

4.2. Внешний вид плит, наличие трещин, сколов, сдиров, пробоин проверяется путем наружного осмотра.

4.3. Геометрические размеры деталей плит, шаг установки шурупов или гвоздей проверяют металлической рулеткой (ГОСТ 7502-80) и металлической линейкой (ГОСТ 427-75*) с точностью до 1 мм.

4.4. Толщину слоя утеплителя проверяют иглой в 10-15 точках. Результатом считается каждый замер.

4.5. Влажность древесины каркаса определяют по ГОСТ 16588-79. Влажность асбестоцементных листов определяют по ГОСТ 8747-83.

4.6. Качество антисептической обработки древесины контролируют путём определения удержания раствора на 1 м² обрабатываемой поверхности. Удержание определяют по удельному расходу рабочего раствора при антисептировании либо взвешиванием заготовок до и сразу же после их пропитки.

5. Транспортирование, хранение и монтаж.

5.1. При хранении, транспортировании и монтаже плит должны соблюдаться требования главы СНиП III-19-76 „Деревянные конструкции. Правила производства и приемки монтажных работ" и других нормативных документов.

5.2. Плиты должны транспортироваться в специальных контейнерах в рабочем положении или пачками, уложенными по 8-10 штук и сбитыми досками по четырем сторонам с маркировкой одной из плит пачки.

5.3. Не допускается сбрасывания плит, удары, резкие толчки при погрузке и выгрузке.

5.4. На складе готовой продукции плиты должны быть рассортированы по маркам.

5.5. На время транспортирования и хранение плиты следует предохранять от атмосферных воздействий, используя для этого гидроизоляционные материалы или щиты, обеспечивающие сток воды.

5.6. Подъём плит осуществляется за монтажные отверстия.

5.7. При заделке швов между плитами необходимо следить за тем, чтобы утеплитель полностью заполнял зазор.

6. Гарантии поставщика

6.1. Предприятие-изготовитель обязано гарантировать соответствие плит настоящим техническим условиям при соблюдении потребителем правил транспортирования и хранения, изложенных в разделе „5" настоящих технических условий.

6.2. Претензии потребителя по качеству принимаются в соответствии с „Положением о поставках продукции производственно-технического назначения", утвержденным постановлением Совета Министров СССР № 269 от 9 апреля 1969 года.

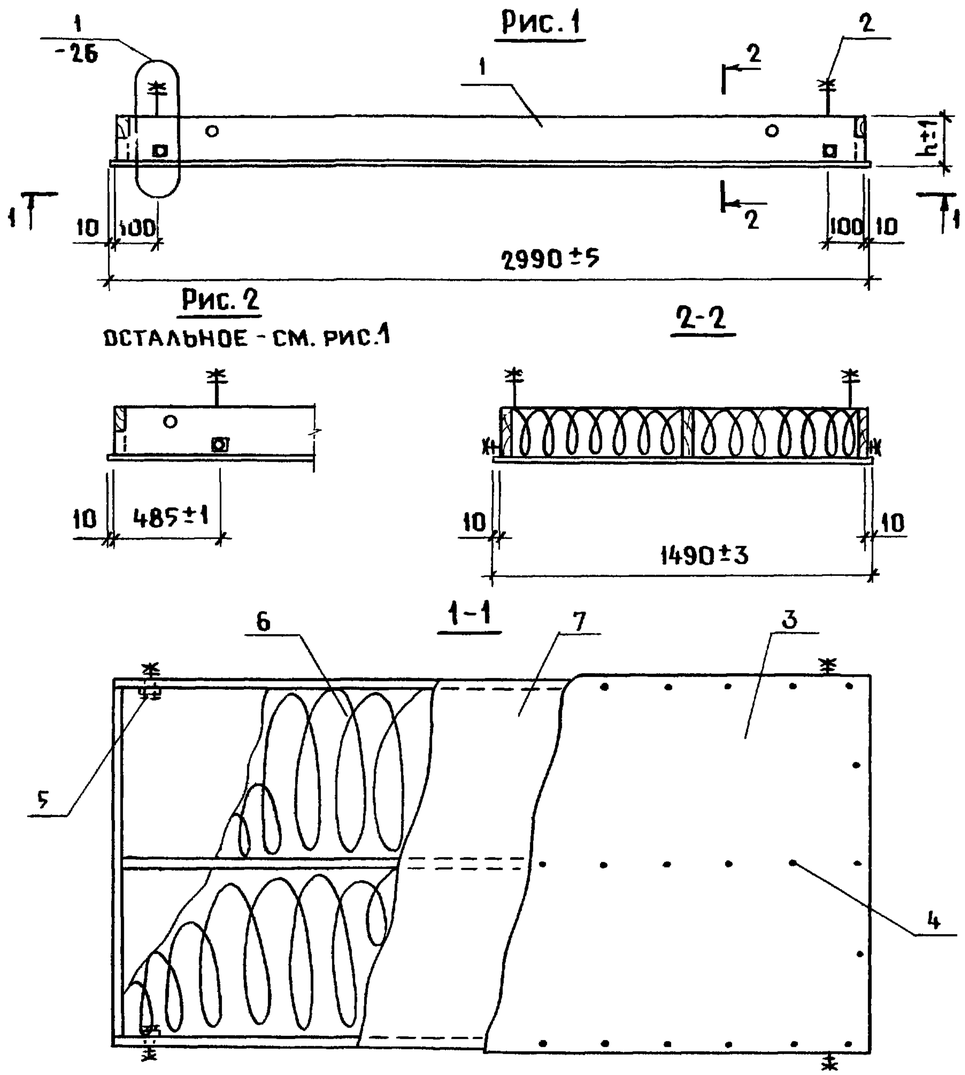

Поз.	Обозначение	Наименование	Кол. на плиту 1ППА- -1	-2	-3	-1Т	-2Т	-3Т	Примечание
		Документация							
	1.843.5-1.1-1ТУ	Технические условия							
	1.843.5-1.1-26	Узел 1							
		Сборочные единицы							
1	1.843.5-1.2-2	Каркас ДК1-1	1						
		ДК1-2		1					
		ДК1-3			1				
		ДК1-4				1			
		ДК1-5					1		
		ДК1-6						1	
2	1.843.5-1.2-20	Подвеска П1	4	4	4	4	4	4	
		Детали							
3	1.843.5-1.2-22	Обшивка Л1	1	1	1	1	1	1	
		Стандартные изделия							
4		Шуруп 1-4×40.2 ГОСТ 1145-80	43	43	43	43	43	43	
5		Шуруп 1-4×40.2 ГОСТ 1144-80	16	16	16	16	16	16	
		Материалы							
6		Плиты минераловатные							
		ГОСТ 9573-82	0,50	0,60	0,70	0,50	0,60	0,70	$м^3$
7		Пленка полиэтиленовая							
		δ=0,2мм ГОСТ 10354-82	4,4	4,4	4,4	4,4	4,4	4,4	$м^2$

Марка плиты	Рис.	h, мм	Масса, кг
1ППА-1	1	133	158
1ППА-2		158	172
1ППА-3		183	187
1ППА-1Т	2	133	158
1ППА-2Т		158	172
1ППА-3Т		183	187

1. Масса плит дана при наибольшей толщине утеплителя, равной высоте ребер.
2. Марки плит указаны без индексов, характеризующих марку и толщину утеплителя.

Нач.отд.	Котов	
Н.контр.	Еланешникова	
Гл.спец.	Шалатуркина	
Инженер	Еланешникова	
Провер.	Рабинович	

1.843.5-1.1-2

Плита 1ППА (1ППА-1... 1ППА-3Т)

Стадия	Масса	Масштаб
Р	см.табл.	—
Лист	Листов 1	

ГИПРОНИСЕЛЬХОЗ

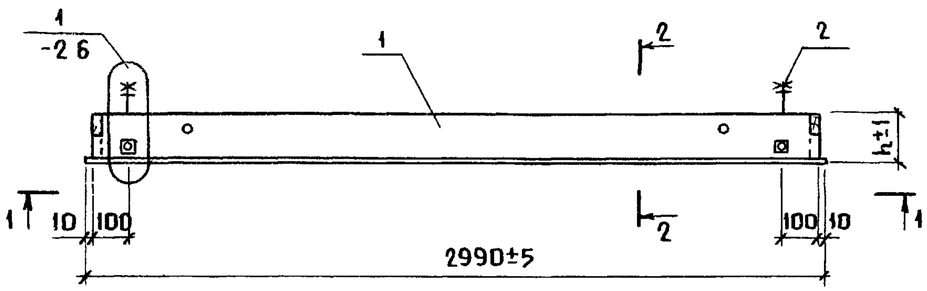

1-1

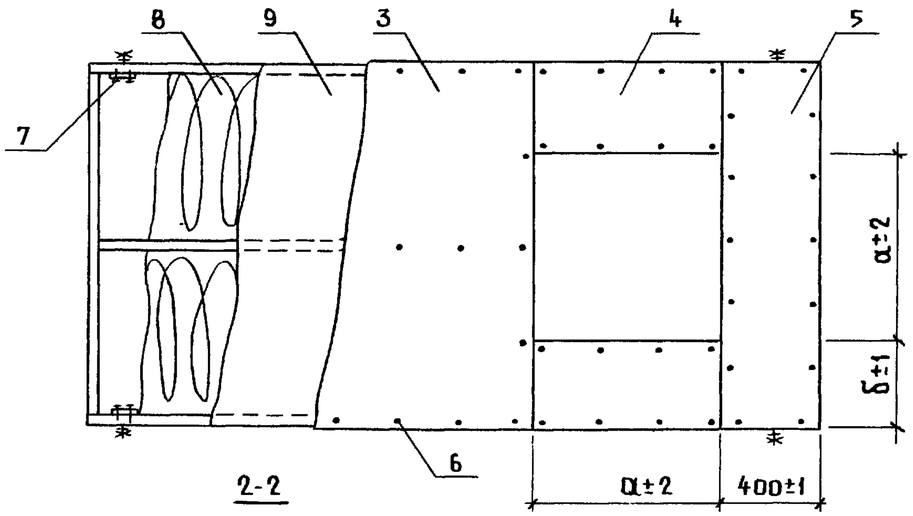

2-2

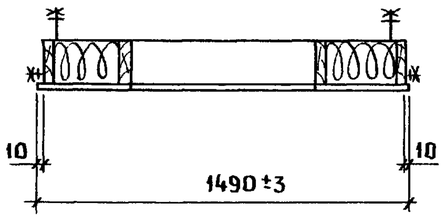

1. Масса плит дана при наибольшей толщине утеплителя, равной высоте ребер.
2. Марки плит указаны без индексов, характеризующих марку и толщину утеплителя.

Марка плиты	Размеры, мм			Масса, кг
	h	a	б	
2ППА-1В1	133	740	375	150
2ППА-2В1	158			163
2ППА-3В1	183			177
2ППА-1В2	133	340	575	162
2ППА-2В2	158			176
2ППА-3В2	183			192

Поз	Обозначение	Наименование	Кол. на плиту 2ППА						Примечание
			-1В1	-2В1	-3В1	-1В2	-2В2	-3В2	
		Документация							
	1.843.5-1.1-1ТУ	Технические условия							
	1.843.5-1.1-26	Узел 1							
		Сборочные единицы							
1	1.843.5-1.2-3	Каркас ДК2-1	1						
		ДК2-2		1					
		ДК2-3			1				
		ДК2-4				1			
		ДК2-5					1		
		ДК2-6						1	
2	1.843.5-1.2-20	Подвеска П1	4	4	4	4	4	4	
		Детали							
3	1.843.5-1.2-22	Обшивка Л1-6	1	1	1				
		Л1-7				1	1	1	
4		Л1-15	2	2	2				
		Л1-16				2	2	2	
5		Л1-14	1	1	1	1	1	1	
		Стандартные изделия							
6		Шуруп 1-4×40.2 ГОСТ 1145-80	58	58	58	56	56	56	
7		Шуруп 1-4×40.2 ГОСТ 1144-80	16	16	16	16	16	16	
		Материалы							
8		Плиты минераловатные							
		ГОСТ 9573-82	0,43	0,51	0,59	0,48	0,57	0,67	$м^3$
9		Пленка полиэтиленовая							
		б=0,2мм ГОСТ 10354-82	3,8	3,8	3,8	4,3	4,3	4,3	$м^2$

Нач.отд.	Котов	
Н.контр.	Епанешникова	
Гл.спец	Шалатуркина	
Инженер	Епанешникова	
Проверил	Рабинович	

1.843.5-1.1-3

Плита 2ППА
(2ППА-1В1 ... 2ППА-3В2)

Стадия	Масса	Масштаб
Р	см.табл.	—
Лист	Листов 1	

ГИПРОНИСЕЛЬХОЗ

Взам инв.N | Подпись и дата | Инв N подл

Рис.1

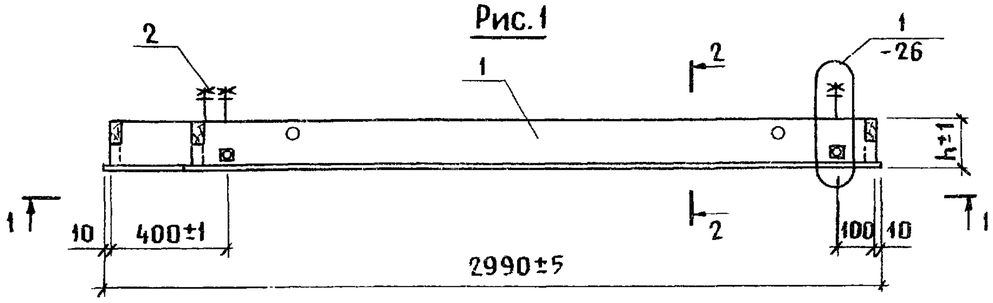

1-1

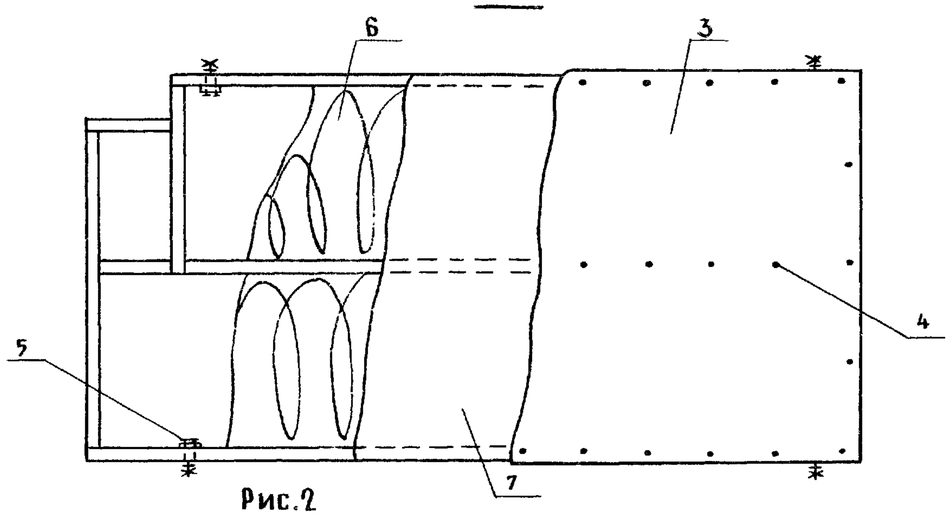

Рис.2

ОСТАЛЬНОЕ - СМ. РИС. 1

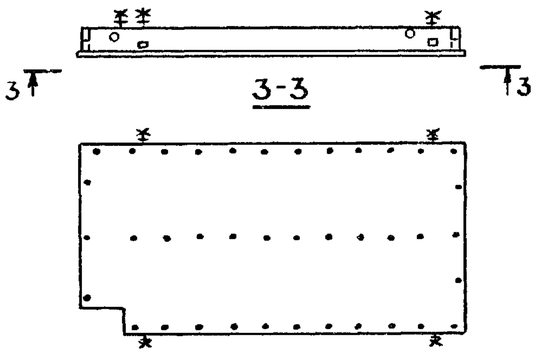

3-3

2-2

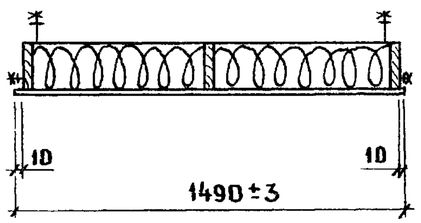

Марка плиты	Рис.	h, мм	Масса, кг
3ППА-1ТЛ	1	133	158
3ППА-2ТЛ		158	173
3ППА-3ТЛ		183	188
3ППА-1ТП	2	133	158
3ППА-2ТП		158	173
3ППА-3ТП		183	188

1. Масса плит дана при наибольшей толщине утеплителя, равной высоте ребер.
2. Марки плит указаны без индексов, характеризующих марку и толщину утеплителя.

Поз.	Обозначение	Наименование	Кол. на плиту 3ППА- -1ТЛ	-2ТЛ	-3ТЛ	-1ТП	-2ТП	-3ТП	Примечание
		Документация							
	1.843.5-1.1-1ТУ	Технические условия							
	1.843.5-1.1-26	Узел 1							
		Сборочные единицы							
1	1.843.5-1.2-4	Каркас ДК3-1	1						
		ДК3-2		1					
		ДК3-3			1				
		ДК3-4				1			
		ДК3-5					1		
		ДК3-6						1	
2	1.843.5-1.2-20	Подвеска П1	4	4	4	4	4	4	
		Детали							
3	1.843.5-1.2-22	Обшивка Л1-2	1	1	1				
		Л1-3				1	1	1	
		Стандартные изделия							
4		Шуруп 1-4×40.2 ГОСТ 1145-80	43	43	43	43	43	43	
5		Шуруп 1-4×40.2 ГОСТ 1144-80	16	16	16	16	16	16	
		Материалы							
6		Плиты минераловатные							
		ГОСТ 9573-82	0,49	0,59	0,69	0,49	0,59	0,69	$м^3$
7		Пленка полиэтиленовая							
		δ=0,2мм ГОСТ 10354-82	4,4	4,4	4,4	4,4	4,4	4,4	$м^2$

Нач.отд.	Котов	
Н.контр.	Епанешникова	
Гл.спец.	Шалатуркина	
Инженер	Епанешникова	
Провер.	Рабинович	

1.843.5-1.1-4

Плита 3ППА (3ППА-1ТЛ ... 3ППА-3ТП)

Стадия	Масса	Масштаб
Р	см.табл	—
Лист	Листов 1	

ГИПРОНИСЕЛЬХОЗ

Копир. Ченцова 22482-02 10 Формат А3

Рис. 1

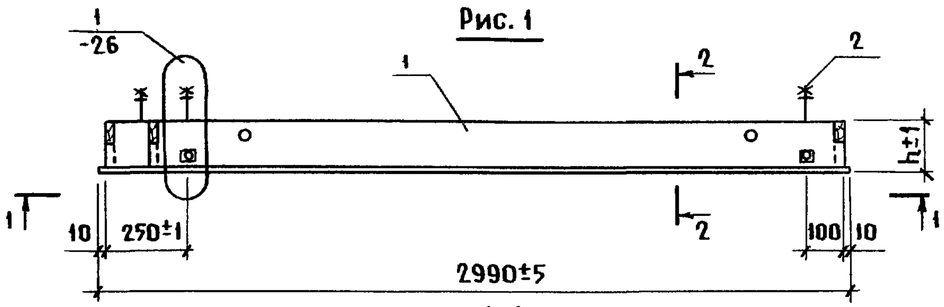

1-1

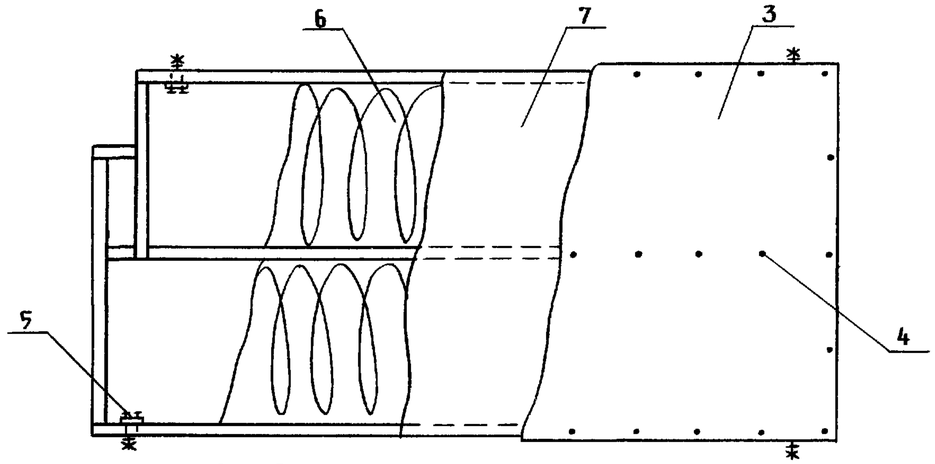

Рис. 2

ОСТАЛЬНОЕ - СМ. РИС. 1

2-2

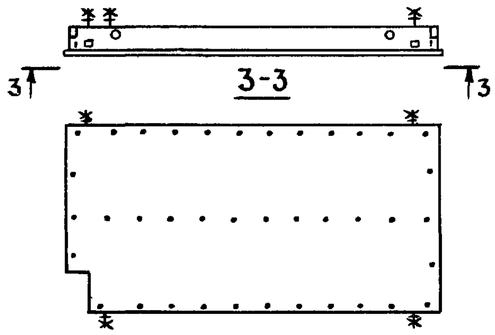

3-3

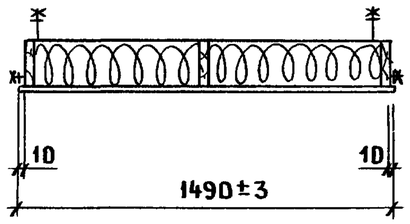

Поз.	Обозначение	Наименование	Кол. на плиту 4ППА-1КЛ	-2КЛ	-3КЛ	-1КП	-2КП	-3КП	Примечание
		Документация							
	1.843.5-1.1-1ТУ	Технические условия							
	1.843.5-1.1-26	Узел 1							
		Сборочные единицы							
1	1.843.5-1.2-5	Каркас ДК4-1	1						
		ДК4-2		1					
		ДК4-3			1				
		ДК4-4				1			
		ДК4-5					1		
		ДК4-6						1	
2	1.843.5-1.2-20	Подвеска П1	4	4	4	4	4	4	
		Детали							
3	1.843.5-1.2-22	Обшивка Л1-4	1	1	1				
		Л1-5				1	1	1	
		Стандартные изделия							
4		Шуруп 1-4×40.2 ГОСТ 1145-80	42	42	42	42	42	42	
5		Шуруп 1-4×40.2 ГОСТ 1144-80	16	16	16	16	16	16	
		Материалы							
6		Плиты минераловатные							
		ГОСТ 9573-82	0,49	0,59	0,69	0,49	0,59	0,69	$м^3$
7		Пленка полиэтиленовая							
		δ=0,2мм ГОСТ 10354-82	4,4	4,4	4,4	4,4	4,4	4,4	$м^2$

Марка плиты	Рис.	h, мм	Масса, кг
4ППА-1КЛ	1	133	158
4ППА-2КЛ		158	173
4ППА-3КЛ		183	187
4ППА-1КП	2	133	158
4ППА-2КП		158	173
4ППА-3КП		183	187

1. Масса плит дана при наибольшей толщине утеплителя, равной высоте ребер.
2. Марки плит указаны без индексов, характеризующих марку и толщину утеплителя.

Нач. отд.	Котов	
Н. контр.	Еланешникова	
Гл. спец.	Шалатуркина	
Инженер	Еланешникова	
Провер.	Рабинович	

1.843.5-1.1-5

Плита 4ППА (4ППА-1КЛ... 4ППА-3КП)

Стадия	Масса	Масштаб
Р	см. табл.	—
Лист	Листов 1	

ГИПРОНИСЕЛЬХОЗ

Взам. инв. N | Подпись и дата | Инв. N подл.

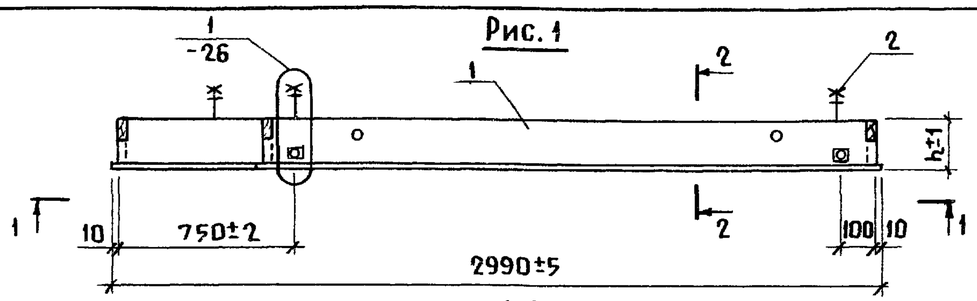

Рис. 1

1-1

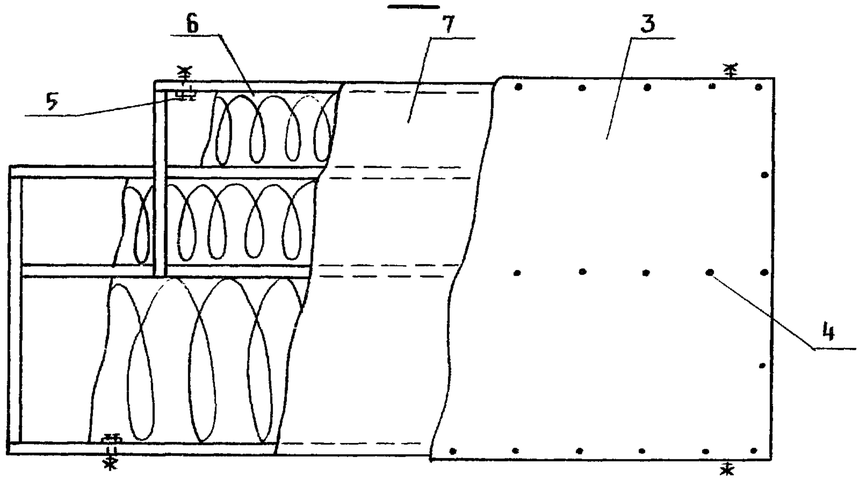

Рис. 2

ОСТАЛЬНОЕ - СМ. РИС. 1

2-2

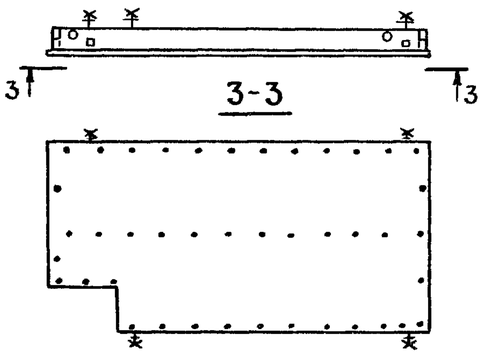

3-3

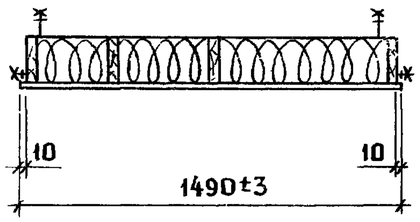

Поз.	Обозначение	Наименование	Кол. на плиту 5ППА - -1УЛ	-2УЛ	-3УЛ	-1УП	-2УП	-3УП	Примечание
		Документация							
	1.843.5-1.1-1ТУ	Технические условия							
	1.843.5-1.1-26	Узел 1							
		Сборочные единицы							
1	1.843.5-1.2-6	Каркас ДК5-1	1						
		ДК5-2		1					
		ДК5-3			1				
		ДК5-4				1			
		ДК5-5					1		
		ДК5-6						1	
2	1.843.5-1.2-20	Подвеска П1	4	4	4	4	4	4	
		Детали							
3	1.843.5-1.2-22	Обшивка Л1-8	1	1	1				
		Л1-9				1	1	1	
		Стандартные изделия							
4		Шуруп 1-4×40.2 ГОСТ 1145-80	42	42	42	42	42	42	
5		Шуруп 1-4×40.2 ГОСТ 1144-80	16	16	16	16	16	16	
		Материалы							
6		Плиты минераловатные							
		ГОСТ 9573-82	0,47	0,56	0,66	0,47	0,56	0,66	$м^3$
7		Пленка полиэтиленовая							
		δ=0,2мм ГОСТ 10354-82	4,2	4,2	4,2	4,2	4,2	4,2	$м^2$

Марка плиты	Рис.	h, мм	Масса, кг
5ППА-1УЛ	1	133	157
5ППА-2УЛ		158	172
5ППА-3УЛ		183	188
5ППА-1УП	2	133	157
5ППА-2УП		158	172
5ППА-3УП		183	188

1. Масса плит дана при наибольшей толщине утеплителя, равной высоте ребер.
2. Марки плит указаны без индексов, характеризующих марку и толщину утеплителя.

Нач. отд.	Котов	
Н. контр.	Еланешникова	
Гл. спец.	Шалатуркина	
Инженер	Елакешникова	
Проверил	Рабинович	

1.843.5-1.1-6

Плита 5ППА (5ППА-1УЛ... 5ППА-3УП)

Стадия	Масса	Масштаб
Р	см. табл.	—
Лист	Листов 1	

ГИПРОНИСЕЛЬХОЗ

Копир. Ченцова 22482-02 12 Формат А3

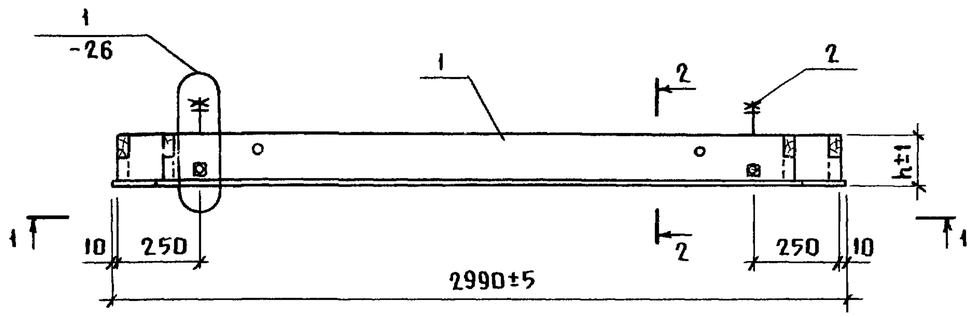

1-1

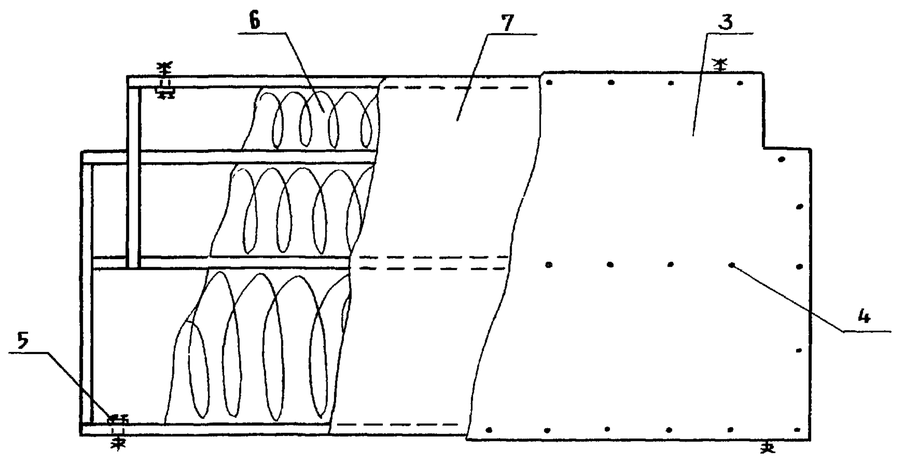

2-2

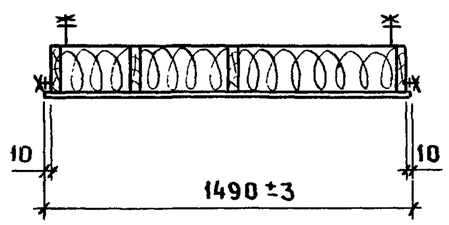

Поз.	Обозначение	Наименование	Кол. на плиту 6ППА -1К	-2К	-3К	Примечание
		Документация				
	1.843.5-1.1-1ТУ	Технические условия				
	1.843.5-1.1-26	Узел 1				
		Сборочные единицы				
1	1.843.5-1.2-7	Каркас ДК6-1	1			
		ДК6-2		1		
		ДК6-3			1	
2	1.843.5-1.2-20	Подвеска П1	4	4	4	
		Детали				
3	1.843.5-1.2-22	Обшивка Л1-1	1	1	1	
		Стандартные изделия				
4		Шуруп 1-4×40.2 ГОСТ 1145-80	42	42	42	
5		Шуруп 1-4×40.2 ГОСТ 1144-80	16	16	16	
		Материалы				
6		Плиты минераловатные				
		ГОСТ 9573-82	0,48	0,58	0,67	$м^3$
7		Пленка полиэтиленовая				
		δ=0,2мм ГОСТ 10354-82	4,3	4,3	4,3	$м^2$

1. Масса плит дана при наибольшей толщине утеплителя, равной высоте ребер.
2. Марки плит указаны без индексов, характеризующих марку и толщину утеплителя.

Марка плиты	h, мм	Масса, кг
6ППА-1К	133	162
6ППА-2К	158	178
6ППА-3К	183	193

Взам. инв. N | Подпись и дата | Инв. N подл.

Нач. отд.	Котов	
Н. контр.	Епанешникова	
Гл. спец.	Шалатуркина	
Инженер	Епанешникова	
Провер.	Рабинович	

1.843.5-1.1-7

Плита 6ППА (6ППА-1К... 6ППА-3К)

Стадия	Масса	Масштаб
Р	см. табл.	—
Лист	Листов 1	

ГИПРОНИСЕЛЬХОЗ

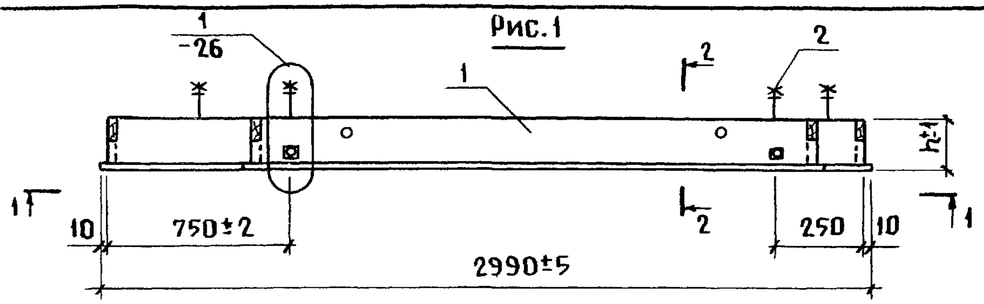

Рис.1

1-1

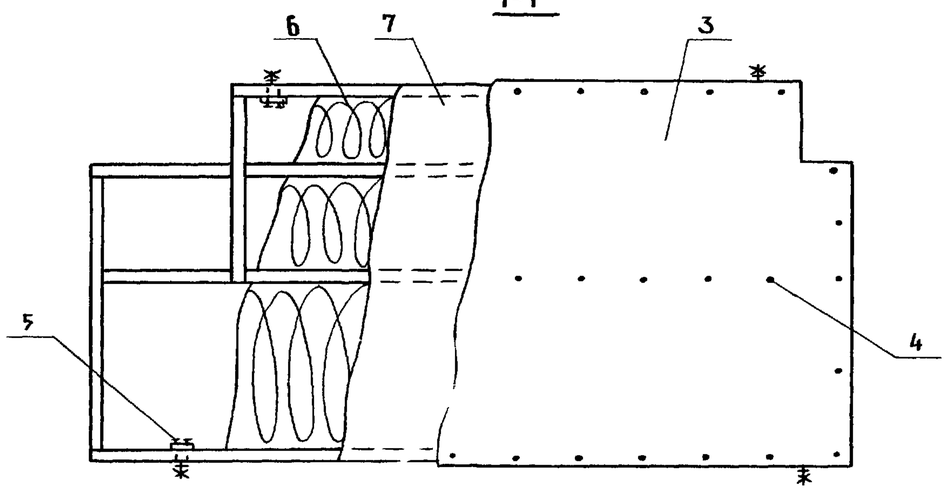

Рис.2

ОСТАЛЬНОЕ - СМ. РИС.1

2-2

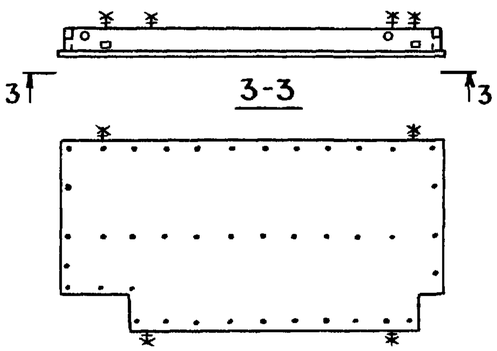

3-3

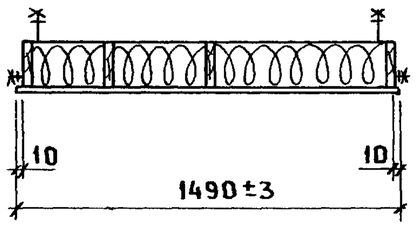

Поз.	Обозначение	Наименование	Кол. на плиту 7ППА - -1УЛ	-2УЛ	-3УЛ	-1УП	-2УП	-3УП	Примечание
		Документация							
	1.843.5-1.1-1ТУ	Технические условия							
	1.843.5-1.1-26	Узел 1							
		Сборочные единицы							
1	1.843.5-1.2-8	Каркас ДК7-1	1						
		ДК7-2		1					
		ДК7-3			1				
		ДК7-4				1			
		ДК7-5					1		
		ДК7-6						1	
2	1.843.5-1.2-20	Подвеска П1	4	4	4	4	4	4	
		Детали							
3	1.843.5-1.2-22	Обшивка Л1-10	1	1	1				
		Л1-11				1	1	1	
		Стандартные изделия							
4		Шуруп 1-4×40.2 ГОСТ 1145-80	42	42	42	42	42	42	
5		Шуруп 1-4×40.2 ГОСТ 1144-80	16	16	16	16	16	16	
		Материалы							
6		Плиты минераловатные							
		ГОСТ 9573-82	0,47	0,56	0,66	0,47	0,56	0,66	$м^3$
7		Пленка полиэтиленовая							
		δ=0,2мм ГОСТ 10354-82	4,2	4,2	4,2	4,2	4,2	4,2	$м^2$

Марка плиты	Рис.	h, мм	Масса, кг
7ППА-1УЛ	1	133	157
7ППА-2УЛ		158	172
7ППА-3УЛ		183	187
7ППА-1УП	2	133	157
7ППА-2УП		158	172
7ППА-3УП		183	187

1. Масса плит дана при наибольшей толщине утеплителя, равной высоте ребер.
2. Марки плит указаны без индексов, характеризующих марку и толщину утеплителя.

Нач. отд.	Котов	
Н. контр.	Еланешникова	
Гл. спец.	Шалатуркина	
Инженер	Еланешникова	
Провер.	Рабинович	

1.843.5-1.1-8

Плита 7ППА (7ППА-1УЛ ... 7ППА-3УП)

Стадия	Масса	Масштаб
Р	см.табл.	—
Лист	Листов 1	

ГИПРОНИСЕЛЬХОЗ

Рис.1

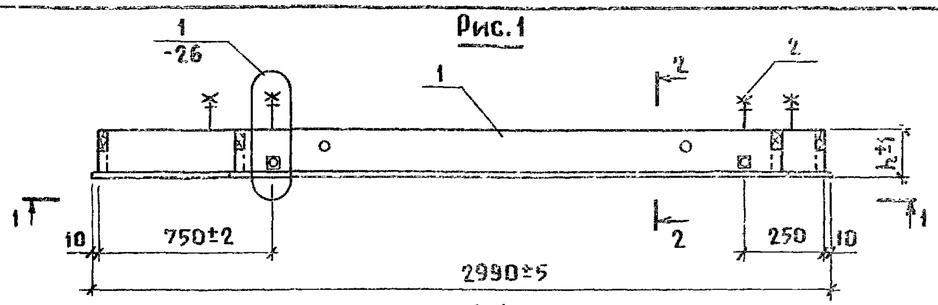

1-1

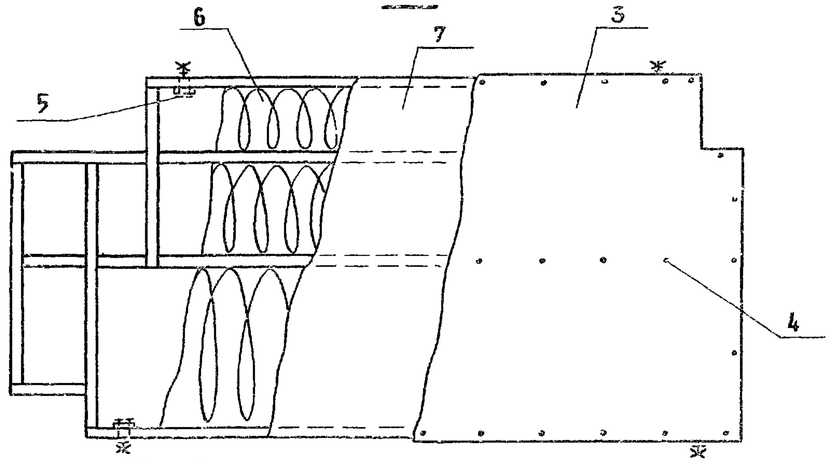

Рис.2

ОСТАЛЬНОЕ -СМ. РИС.1

2-2

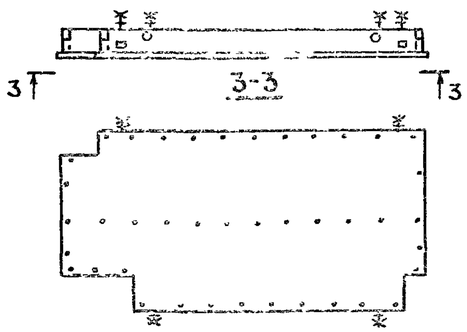

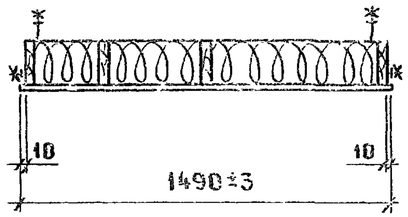

Марка плиты	Рис.	h, мм	Масса, кг
8ППА-1УЛ	1	133	156
8ППА-2УЛ		158	171
8ППА-3УЛ		183	187
8ППА-1УП	2	133	156
8ППА-2УП		158	171
8ППА-3УП		183	187

1. Масса плит дана при наибольшей толщине утеплителя, равной высоте ребер.
2. Марки плит указаны без индексов, характеризующих марку и толщину утеплителя.

Поз.	Обозначение	Наименование	Кол. на плиту 8ППА-1УЛ	-2УЛ	-3УЛ	-1УП	-2УП	-3УП	Примечание
		Документация							
	1.843.5-1.1-1ТУ	Технические условия							
	1.843.5-1.1-26	Узел 1							
		Сборочные единицы							
1	1.843.5-1.2-9	Каркас ДК8-1	1						
		ДК8-2		1					
		ДК8-3			1				
		ДК8-4				1			
		ДК8-5					1		
		ДК8-6						1	
2	1.843.5-1.2-20	Подвеска П1	4	4	4	4	4	4	
		Детали							
3	1.843.5-1.2-22	Обшивка Л1-12	1	1	1				
		Л1-13				1	1	1	
		Стандартные изделия							
4		Шуруп 1-4×40.2 ГОСТ 1145-80	41	41	41	41	41	41	
5		Шуруп 1-4×40.2 ГОСТ 1144-80	16	16	16	16	16	16	
		Материалы							
6		Плиты минераловатные							
		ГОСТ 9573-82	0,46	0,55	0,64	0,46	0,55	0,64	$м^3$
7		Пленка полиэтиленовая							
		δ=0,2мм ГОСТ 10354-82	4,1	4,1	4,1	4,1	4,1	4,1	$м^2$

Нач. отд.	Котов	
Н. контр.	Епанешникова	
Гл. спец.	Шалатуркина	
Инженер	Епанешникова	
Проверил	Рабинович	

1.843.5-1.1-9

Плита 8ППА (8ППА-1УЛ ... 8ППА-3УП)

Стадия	Масса	Масштаб
Р	см.табл.	—
Лист	Листов 1	

ГИПРОНИСЕЛЬХОЗ

Взам. инв. N | Подпись и дата | Инв. N подл.

Копир. Ченцова 22482-02 15 Формат А3

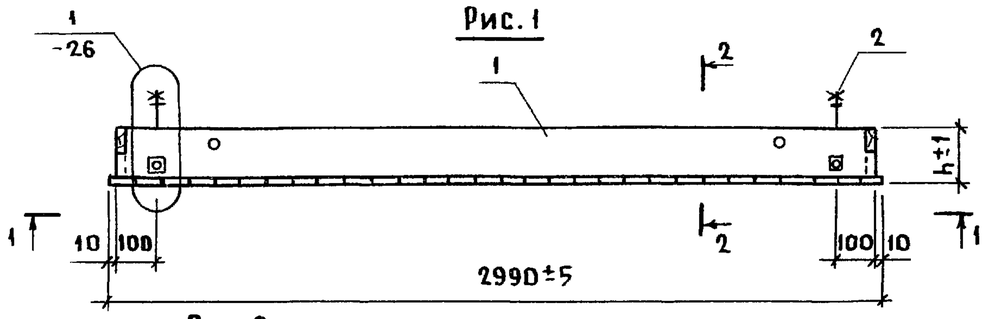

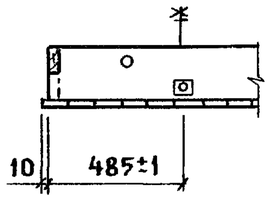

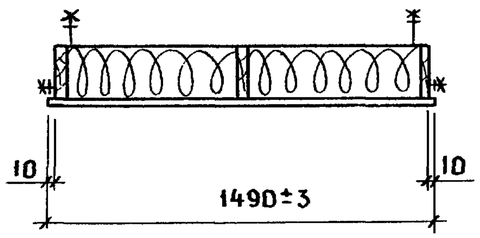

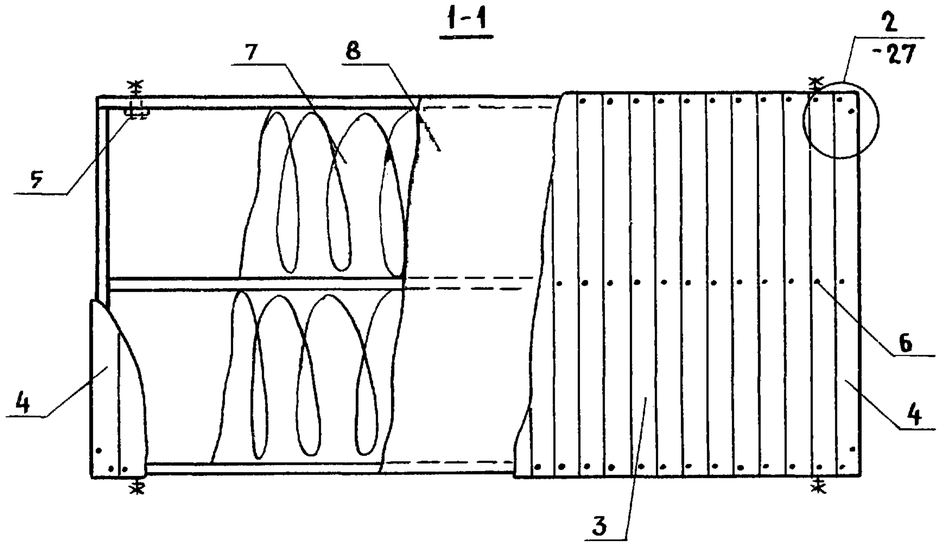

Поз.	Обозначение	Наименование	Кол. на плиту 1ППД- -1	-2	-3	-1Т	-2Т	-3Т	Примечание
		Документация							
	1.843.5-1.1-1ТУ	Технические условия							
	1.843.5-1.1-26	Узел 1							
	1.843.5-1.1-27	Узел 2							
		Сборочные единицы							
1	1.843.5-1.2-2	Каркас ДК1-1	1						
		ДК1-2		1					
		ДК1-3			1				
		ДК1-4				1			
		ДК1-5					1		
		ДК1-6						1	
2	1.843.5-1.2-20	Подвеска П1	4	4	4	4	4	4	
		Детали							
		Доска ГОСТ 8486-66 Сосна или ель $\varphi \leq 20\%$							
3		13×100 ℓ=1490	30	30	30	30	30	30	0,0019 м³
4		13×90 ℓ=1490	2	2	2	2	2	2	0,0017 м³
		Стандартные изделия							
5		Шуруп 1-4×40.2 ГОСТ 1144-80	16	16	16	16	16	16	
6		Гвоздь К 2,5×50 ГОСТ 4028-63	100	100	100	100	100	100	
		Материалы							
7		Плиты минераловатные							
		ГОСТ 9573-82	0,50	0,60	0,70	0,50	0,60	0,70	м³
8		Пленка полиэтиленовая							
		δ=0,2мм ГОСТ 10354-82	4,4	4,4	4,4	4,4	4,4	4,4	м²

Марка плиты	Рис.	h, мм	Масса, кг
1ППД-1	1	138	110
1ППД-2		163	124
1ППД-3		188	139
1ППД-1Т	2	138	110
1ППД-2Т		163	124
1ППД-3Т		188	139

1. Масса плит дана при наибольшей толщине утеплителя, равной высоте ребер.
2. Марки плит указаны без индексов, характеризующих марку и толщину утеплителя.
3. Доски обшивки соединять между собой в четверть, с лицевой стороны строгать.

Нач. отд.	Котов	
Н. контр.	Епанешникова	
Гл. спец.	Шалатуркина	
Инженер	Епанешникова	
Проверил	Рабинович	

1.843.5-1.1-10

Плита 1ППД (1ППД-1... 1ППД-3Т)

Стадия	Масса	Масштаб
Р	см.табл.	—
Лист	Листов 1	

ГИПРОНИСЕЛЬХОЗ

Копир. Ченцова 22482-02 16 Формат А3

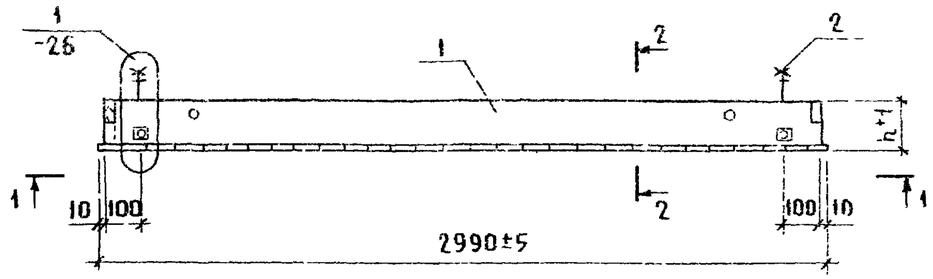

1-1

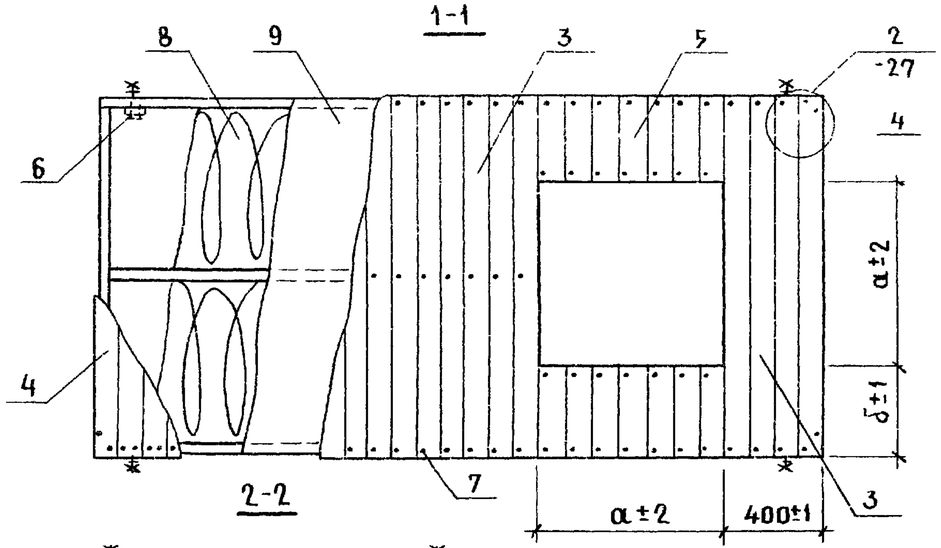

2-2

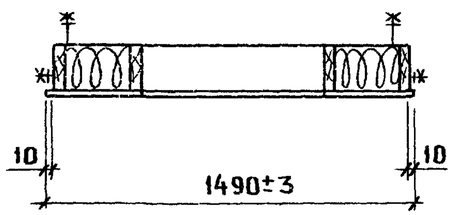

1. Масса плит дана при наибольшей толщине утеплителя, равной высоте ребер.
2. Марки плит указаны без индексов, характеризующих марку и толщину утеплителя.
3. Доски обшивки соединять между собой в четверть, лицевой стороны строгать.

Марка плиты	Размеры, мм			Масса, кг
	h	a	б	
2ППД - 1В1	138	740	375	108
2ППД - 2В1	163			121
2ППД - 3В1	188			135
2ППД - 1В2	138	340	575	114
2ППД - 2В2	163			128
2ППД - 3В2	188			144

Поз.	Обозначение	Наименование	Кол. на плиту 2ППД- 1В1	-2В1	-3В1	-1В2	-2В2	-3В2	Примечание
		Документация							
	1.843.5-1.1-1ТУ	Технические условия							
	1.843.5-1.1-26	Узел 1							
	1.843.5-1.1-27	Узел 2							
		Сборочные единицы							
1	1.843.5-1.2-3	Каркас ДК2-1	1						
		ДК2-2		1					
		ДК2-3			1				
		ДК2-4				1			
		ДК2-5					1		
		ДК2-6						1	
2	1.843.5-1.2-20	Подвеска П1	4	4	4	4	4	4	
		Детали							
		Доска ГОСТ 8486-66 Сосна или ель I≤20%							
3		13×100 ℓ=1490	23	23	23	27	27	27	0,0019м³
4		13×90 ℓ=1490	2	2	2	2	2	2	0,0017м³
5		13×100 ℓ=375	14	14	14				0,0005м³
		ℓ=575				6	6	6	0,0007м³
		Стандартные изделия							
6		Шуруп 1-4×40.2 ГОСТ 1144-80	16	16	16	16	16	16	
7		Гвоздь К2,5×50 ГОСТ 4028-63	134	134	134	114	114	114	
		Материалы							
8		Плиты минераловатные ГОСТ 9573-82	0,43	0,51	0,59	0,48	0,57	0,67	м³
9		Пленка полиэтиленовая б=0,2мм ГОСТ 10354-82	3,8	3,8	3,8	4,3	4,3	4,3	м²

Нач. отд.	Котов	
Н.контр.	Еланешникова	
Гл.спец.	Шалатуркина	
Инженер	Еланешникова	
Проверил	Рабинович	

1.843.5-1.1-11

Плита 2ППД (2ППД-1В1... 2ППД-3В2)

Стадия	Масса	Масштаб
Р	см.табл.	—
Лист	Листов 1	

ГИПРОНИСЕЛЬХОЗ

Взам.инв.№ | Подпись и дата | Инв.№ подл.

Копир. Ченцова 22482-02 17 Формат А3

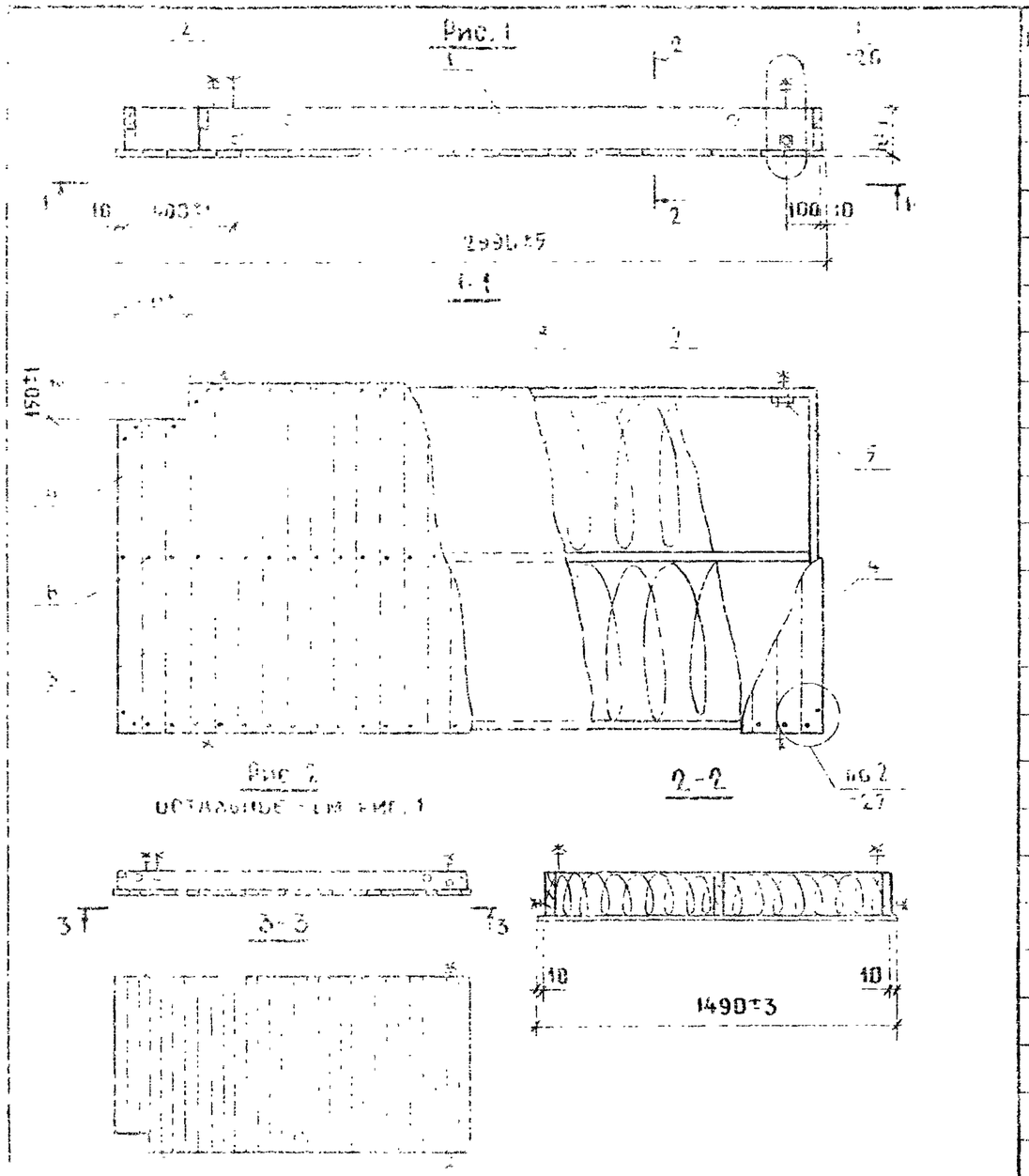

Марка плиты	Рис.	h, мм	Масса, кг
3ППД-1ТА	1	138	110
3ППД-2ТА		163	125
3ППД-3ТА		188	140
3ППД-1ТП	2	138	110
3ППД-2ТП		163	125
3ППД-3ТП		188	140

1. Масса плит дана при наибольшей толщине утеплителя, равной высоте ребер.
2. Марки плит указаны без индексов, характеризующих марку и толщину утеплителя.
3. Доски обшивки соединять между собой в четверть, с лицевой стороны строгать.

Поз.	Обозначение	Наименование	Кол. на плиту 3ППД- -1ТА	-2ТА	-3ТА	-1ТП	-2ТП	-3ТП	Примечание
		Документация							
	1.843.5-1.1-1ТУ	Технические условия							
	1.843.5-1.1-26	Узел 1							
	1.843.5-1.1-27	Узел 2							
		Сборочные единицы							
1	1.843.5-1.2-4	Каркас ДК3-1	1						
		ДК3-2		1					
		ДК3-3			1				
		ДК3-4				1			
		ДК3-5					1		
		ДК3-6						1	
2	1.843.5-1.2-20	Подвеска П1	4	4	4	4	4	4	
		Детали							
		Доска ГОСТ 8486-66 / сосна или ель $\varphi \leq 20\%$							
3		13×100 ℓ=1490	30	30	30	30	30	30	0,0019 м³
4		13×90 ℓ=1490	2	2	2	2	2	2	0,0017 м³
		Стандартные изделия							
5		Шуруп 1-4×40.2 ГОСТ 1144-80	16	16	16	16	16	16	
6		Гвоздь К2,5×50 ГОСТ 4028-63	100	100	100	100	100	100	
		Материалы							
7		Плиты минераловатные							
		ГОСТ 9573-82	0,49	0,59	0,69	0,49	0,59	0,69	м³
8		Пленка полиэтиленовая							
		δ=0,2мм ГОСТ 10354-82	4,4	4,4	4,4	4,4	4,4	4,4	м²

Нач. отд.	Котов	
Н.контр.	Епанешникова	
Гл.спец.	Шалатуркина	
Инженер	Епанешникова	
Проверил	Рабинович	

1.843.5-1.1-12

Плита 3ППД (3ППД-1ТА... 3ППД-3ТП)

Стадия	Масса	Масштаб
Р	см.табл.	—
Лист	Листов 1	

ГИПРОНИСЕЛЬХОЗ

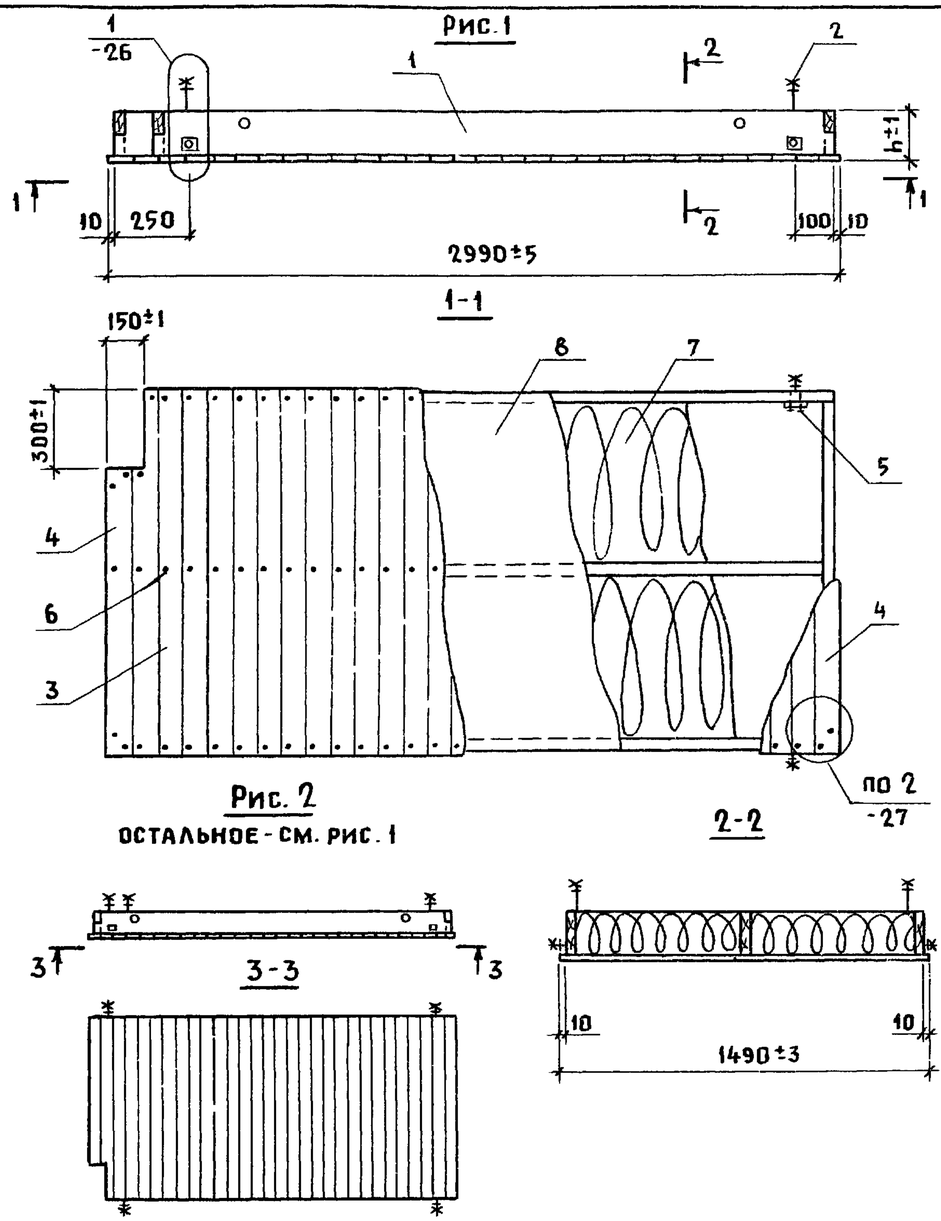

Рис. 2

ОСТАЛЬНОЕ - СМ. РИС. 1

Марка плиты	Рис.	h, мм	Масса, кг
4ППД-1КЛ	1	138	110
4ППД-2КЛ		163	125
4ППД-3КЛ		188	139
4ППД-1КП	2	138	110
4ППД-2КП		163	125
4ППД-3КП		188	139

1. Масса плит дана при наибольшей толщине утеплителя, равной высоте ребер.
2. Марки плит указаны без индексов, характеризующих марку и толщину утеплителя.
3. Доски обшивки соединять между собой в четверть, с лицевой стороны строгать.

Поз.	Обозначение	Наименование	Кол. на плиту 4ППД- -1КЛ	-2КЛ	-3КЛ	-1КП	-2КП	-3КП	Примечание
		Документация							
	1.843.5-1.1-1ТУ	Технические условия							
	1.843.5-1.1-26	Узел 1							
	1.843.5-1.1-27	Узел 2							
		Сборочные единицы							
1	1.843.5-1.2-5	Каркас ДК4-1	1						
		ДК4-2		1					
		ДК4-3			1				
		ДК4-4				1			
		ДК4-5					1		
		ДК4-6						1	
2	1.843.5-1.2-20	Подвеска П1	4	4	4	4	4	4	
		Детали							
		Доска ГОСТ 8486-66 сосна или ель $\varphi \le 20\%$							
3		13×100 ℓ=1490	30	30	30	30	30	30	0,0019 м³
4		13×90 ℓ=1490	2	2	2	2	2	2	0,0017 м³
		Стандартные изделия							
5		Шуруп 1-4×40.2 ГОСТ 1144-80	16	16	16	16	16	16	
6		Гвоздь К2,5×50 ГОСТ 4028-63	100	100	100	100	100	100	
		Материалы							
7		Плиты минераловатные							
		ГОСТ 9573-82	0,49	0,59	0,69	0,49	0,59	0,69	м³
8		Пленка полиэтиленовая							
		δ=0,2мм ГОСТ 10354-82	4,4	4,4	4,4	4,4	4,4	4,4	м²

Нач. отд.	Котов	
Н.контр.	Еланешникова	
Гл.спец.	Шалатуркина	
Инженер	Еланешникова	
Проверил	Рабинович	

1.843.5-1.1-13

Плита 4ППД (4ППД-1КЛ... 4ППД-3КП)

Стадия	Масса	Масштаб
Р	см.табл.	—
Лист	Листов 1	

ГИПРОНИСЕЛЬХОЗ

Взам. инв.№ | Подпись и дата | Инв.№ подл.

Копир. Ченцова 22482-02 19 Формат А3

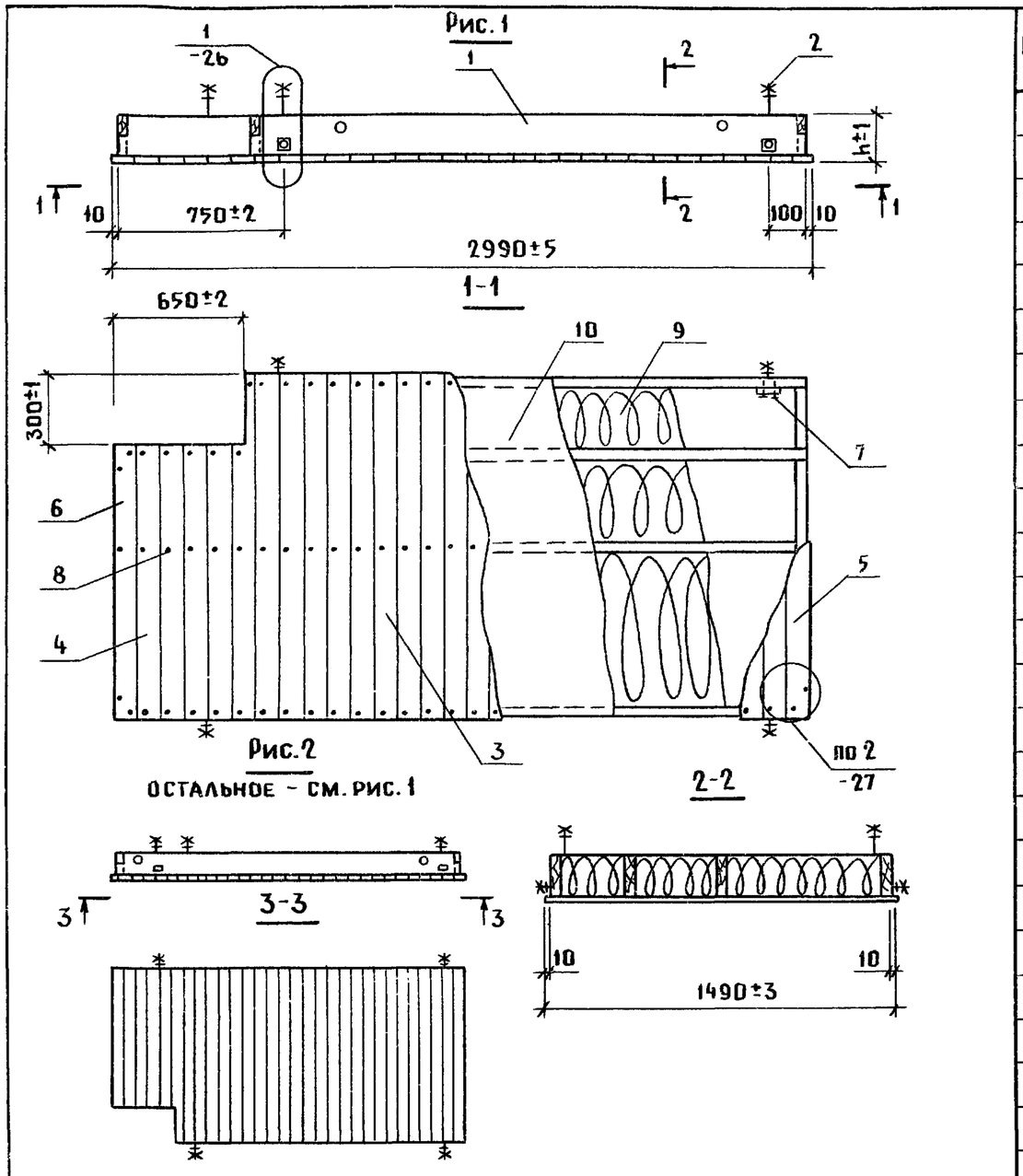

Марка плиты	Рис.	h, мм	Масса, кг
5ППД - 1УЛ	1	138	111
5ППД - 2УЛ		163	126
5ППД - 3УЛ		188	142
5ППД - 1УП	2	138	111
5ППД - 2УП		163	126
5ППД - 3УП		188	142

1. Масса плит дана при наибольшей толщине утеплителя, равной высоте ребер.
2. Марки плит указаны без индексов, характеризующих марку и толщину утеплителя.
3. Доски обшивки соединять между собой в четверть, с лицевой стороны строгать.

Поз.	Обозначение	Наименование	Кол. на плиту 5ППД- -1УЛ	-2УЛ	-3УЛ	-1УП	-2УП	-3УП	Примечание
		Документация							
	1.843.5-1.1-1ТУ	Технические условия							
	1.843.5-1.1-26	Узел 1							
	1.843.5-1.1-27	Узел 2							
		Сборочные единицы							
1	1.843.5-1.2-6	Каркас ДК5-1	1						
		ДК5-2		1					
		ДК5-3			1				
		ДК5-4				1			
		ДК5-5					1		
		ДК5-6						1	
2	1.843.5-1.2-20	Подвеска П1	4	4	4	4	4	4	
		Детали							
		Доска ГОСТ 8486-66 сосна и ель $\gamma \leq 20\%$							
3		13×100 ℓ=1490	24	24	24	24	24	24	0,0019 м³
4		13×100 ℓ=1190	6	6	6	6	6	6	0,0015 м³
5		13×90 ℓ=1490	1	1	1	1	1	1	0,0017 м³
6		13×90 ℓ=1190	1	1	1	1	1	1	0,0014 м³
		Стандартные изделия							
7		Шуруп 1-4×40.2 ГОСТ 1144-80	16	16	16	16	16	16	
8		Гвоздь К2,5×50 ГОСТ 4028-63	100	100	100	100	100	100	
		Материалы							
9		Плиты минераловатные							
		ГОСТ 9573-82	0,47	0,56	0,66	0,47	0,56	0,66	м³
10		Пленка полиэтиленовая							
		δ=0,2мм ГОСТ 10354-82	4,2	4,2	4,2	4,2	4,2	4,2	м²

Нач. отд.	Котов	
Н. контр.	Епанешникова	
Гл. спец.	Шалатуркина	
Инженер	Епанешникова	
Проверил	Рабинович	

1.843.5-1.1-14

Плита 5ППД (5ППД-1УЛ... 5ППД-3УП)

Стадия	Масса	Масштаб
Р	см. табл.	—
Лист	Листов 1	

ГИПРОНИСЕЛЬХОЗ

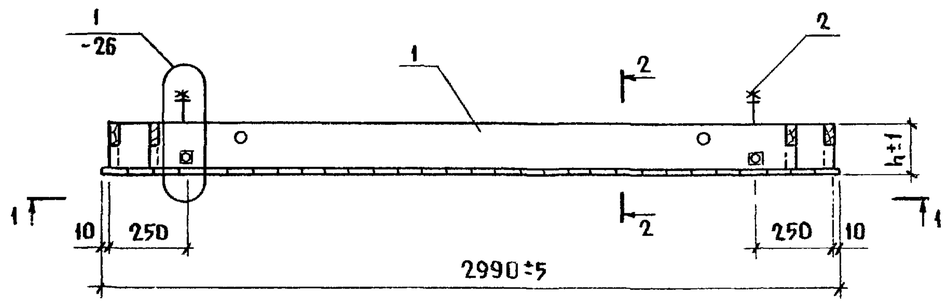

1-1

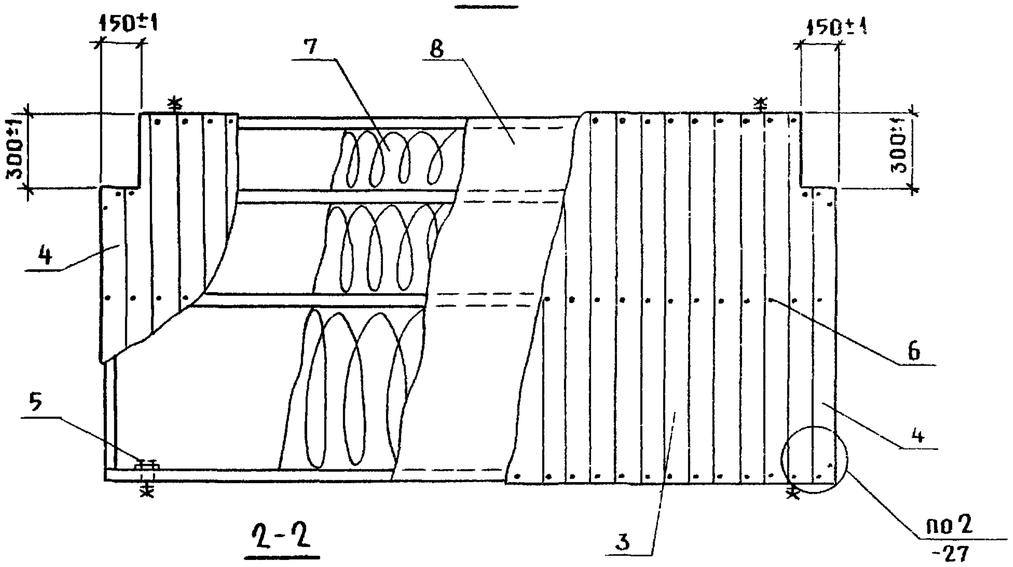

2-2

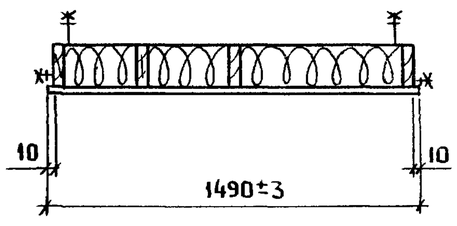

1. Масса плит дана при наибольшей толщине утеплителя, равной высоте ребер.
2. Марки плит указаны без индексов, характеризующих марку и толщину утеплителя.
3. Доски обшивки соединять между собой в четверть, с лицевой стороны строгать.

Марка плиты	h, мм	Масса, кг
6ППД - 1К	138	114
6ППД - 2К	163	130
6ППД - 3К	188	145

Поз.	Обозначение	Наименование	Кол. на плиту 6ППД -1К	-2К	-3К	Примечание
		Документация				
	1.843.5-1.1-1ТУ	Технические условия				
	1.843.5-1.1-26	Узел 1				
	1.843.5-1.1-27	Узел 2				
		Сборочные единицы				
1	1.843.5-1.2-7	Каркас ДК6-1	1			
		ДК6-2		1		
		ДК6-3			1	
2	1.843.5-1.2-20	Подвеска П1	4	4	4	
		Детали				
		Доска ГОСТ 8486-66 сосна или ель $\varphi \leq 20\%$				
3		13×100 ℓ = 1490	30	30	30	0,0019 м³
4		13×90 ℓ = 1490	2	2	2	0,0017 м³
		Стандартные изделия				
5		Шуруп 1-4×40.2 ГОСТ 1144-80	16	16	16	
6		Гвоздь К2,5×50 ГОСТ 4028-63	100	100	100	
		Материалы				
7		Плиты минераловатные				
		ГОСТ 9573-82	0,48	0,58	0,67	м³
8		Пленка полиэтиленовая				
		δ = 0,2мм ГОСТ 10354-82	4,3	4,3	4,3	м²

Нач. отд.	Котов	
Н.контр.	Еланешникова	
Гл.спец.	Шаратуркина	
Инженер.	Еланешникова	
Проверил	Рабинович	

1.843.5-1.1-15

Плита 6ППД (6ППД-1К... 6ППД-3К)

Стадия	Масса	Масштаб
Р	см.табл.	—
Лист	Листов 1	

ГИПРОНИСЕЛЬХОЗ

Инв.N подл. | Подпись и дата | Взам.инв.N

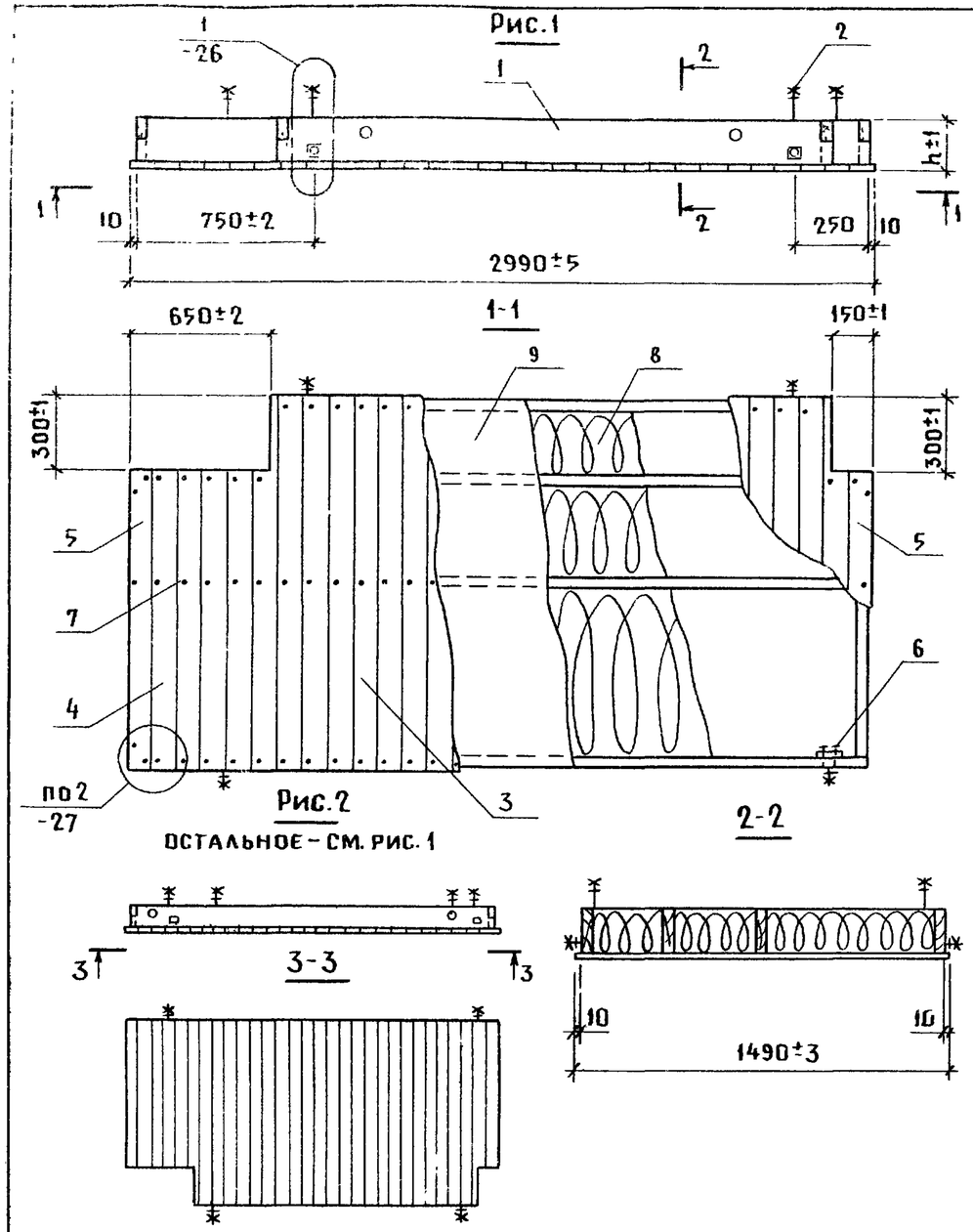

Марка плиты	Рис.	h, мм	Масса, кг
7ППД - 1УЛ	1	138	112
7ППД - 2УЛ		163	127
7ППД - 3УЛ		188	142
7ППД - 1УП	2	138	112
7ППД - 2УП		163	127
7ППД - 3УП		188	142

1. Масса плит дана при наибольшей толщине утеплителя, равной высоте ребер.
2. Марки плит указаны без индексов, характеризующих марку и толщину утеплителя.
3. Доски обшивки соединять между собой в четверть, с лицевой стороны строгать.

Поз.	Обозначение	Наименование	Кол. на плиту 7ППД- -1УЛ	-2УЛ	-3УЛ	-1УП	-2УП	-3УП	Примечание
		Документация							
	1.843.5-1.1-1ТУ	Технические условия							
	1.843.5-1.1-26	Узел 1							
	1.843.5-1.1-27	Узел 2							
		Сборочные единицы							
1	1.843.5-1.2-8	Каркас ДК7-1	1						
		ДК7-2		1					
		ДК7-3			1				
		ДК7-4				1			
		ДК7-5					1		
		ДК7-6						1	
2	1.843.5-1.2-20	Подвеска П1	4	4	4	4	4	4	
		Детали							
		Доска ГОСТ 8486-66 сосна или ель $\Psi \leq 20\%$							
3		13×100 ℓ=1490	24	24	24	24	24	24	0,0019 м³
4		13×100 ℓ=1190	6	6	6	6	6	6	0,0015 м³
5		13×90 ℓ=1190	2	2	2	2	2	2	0,0014 м³
		Стандартные изделия							
6		Шуруп 1-4×40.2 ГОСТ 1144-80	16	16	16	16	16	16	
7		Гвоздь К2,5×50 ГОСТ 4028-63	100	100	100	100	100	100	
		Материалы							
8		Плиты минераловатные							
		ГОСТ 9573-82	0,47	0,56	0,66	0,47	0,56	0,66	м³
9		Пленка полиэтиленовая							
		δ=0,2мм ГОСТ 10354-82	4,2	4,2	4,2	4,2	4,2	4,2	м²

Нач. отд.	Котов	
Н.контр.	Еланешникова	
Гл.спец.	Шалатуркина	
Инженер.	Еланешникова	
Проверил	Рабинович	

1.843.5-1.1-16

Плита 7ППД (7ППД-1УЛ...7ППД-3УП)

Стадия	Масса	Масштаб
Р	см.табл.	—
Лист	Листов 1	

ГИПРОНИСЕЛЬХОЗ

Копир. Ченцова 22482-02 22 Формат А3

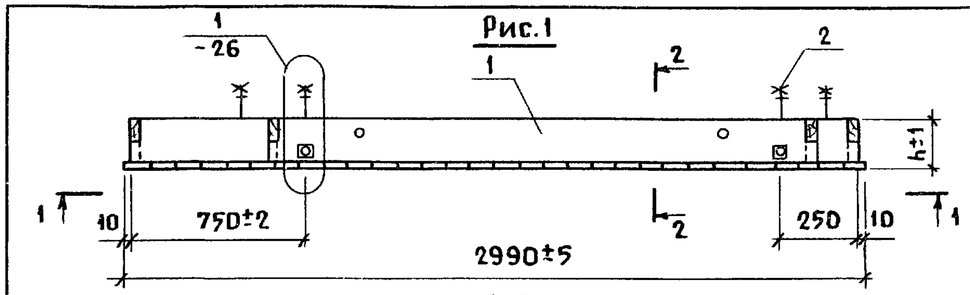

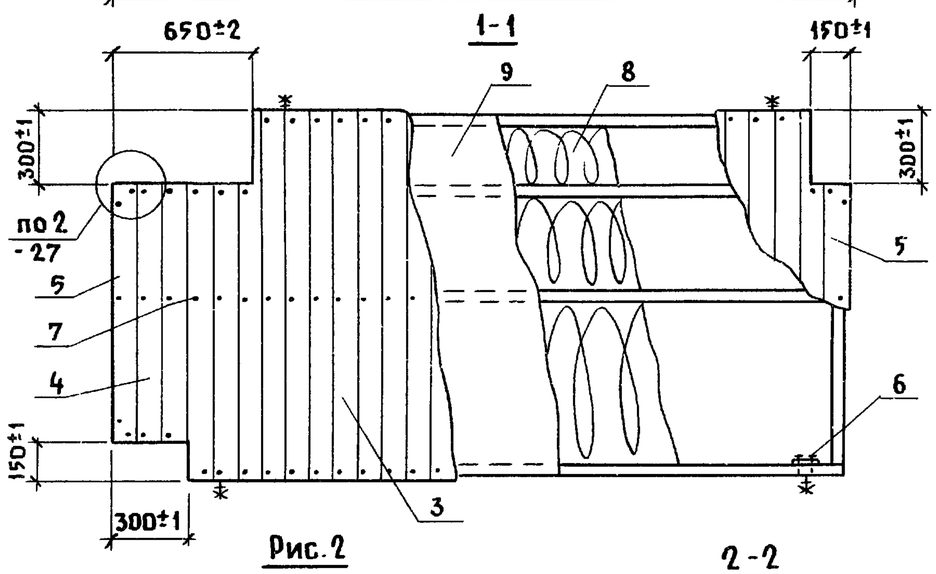

Рис.2

ОСТАЛЬНОЕ - СМ. РИС.1

2-2

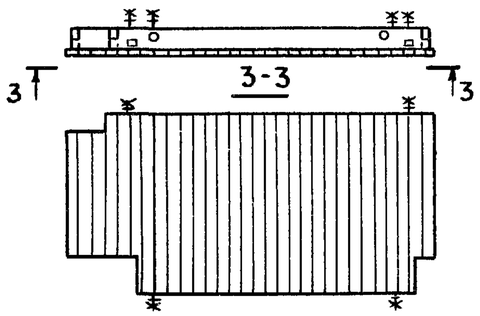

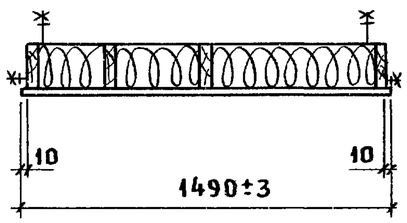

Поз.	Обозначение	Наименование	Кол. на плиту 8ППД- 1УЛ	-2УЛ	-3УЛ	-1УП	-2УП	-3УП	Примечание
		Документация							
	1.843.5-1.1-1ТУ	Технические условия							
	1.843.5-1.1-26	Узел 1							
	1.843.5-1.1-27	Узел 2							
		Сборочные единицы							
1	1.843.5-1.2-9	Каркас ДК8-1	1						
		ДК8-2		1					
		ДК8-3			1				
		ДК8-4				1			
		ДК8-5					1		
		ДК8-6						1	
2	1.843.5-1.2-20	Подвеска П1	4	4	4	4	4	4	
		Детали							
		Доска ГОСТ 8486-66							
		сосна или ель $\varphi \leq 20\%$							
3		13×100 ℓ=1490	24	24	24	24	24	24	0,0019 м³
4		13×100 ℓ=1190	6	6	6	6	6	6	0,0015 м³
5		13×90 ℓ=1190	2	2	2	2	2	2	0,0014 м³
		Стандартные изделия							
6		Шуруп 1-4×40.2 ГОСТ 1144-80	16	16	16	16	16	16	
7		Гвоздь К2,5×50 ГОСТ 4028-63	100	100	100	100	100	100	
		Материалы							
8		Плиты минераловатные							
		ГОСТ 9573-82	0,46	0,55	0,64	0,46	0,55	0,64	м³
9		Пленка полиэтиленовая							
		δ=0,2 мм ГОСТ 10354-82	4,1	4,1	4,1	4,1	4,1	4,1	м²

Марка плиты	Рис.	h, мм	Масса, кг
8ППД-1УЛ	1	138	111
8ППД-2УЛ		163	126
8ППД-3УЛ		188	142
8ППД-1УП	2	138	111
8ППД-2УП		163	126
8ППД-3УП		188	142

1. Масса плит дана при наибольшей толщине утеплителя, равной высоте ребер.
2. Марки плит указаны без индексов, характеризующих марку и толщину утеплителя.
3. Доски обшивки соединять между собой в четверть, с лицевой стороны строгать.

Нач. отд.	Котов	
Н. контр.	Епанешникова	
Гл. спец.	Шалатуркина	
Инженер	Епанешникова	
Проверил	Рабинович	

1.843.5-1.1-17

Плита 8ППД (8ППД-1УЛ... 8ППД-3УП)

Стадия	Масса	Масштаб
Р	см. табл.	—
Лист	Листов 1	

ГИПРОНИСЕЛЬХОЗ

Взам. инв. N | Подпись и дата | Инв. N подл.

Копир. Ченцова 22482-02 23 Формат А3

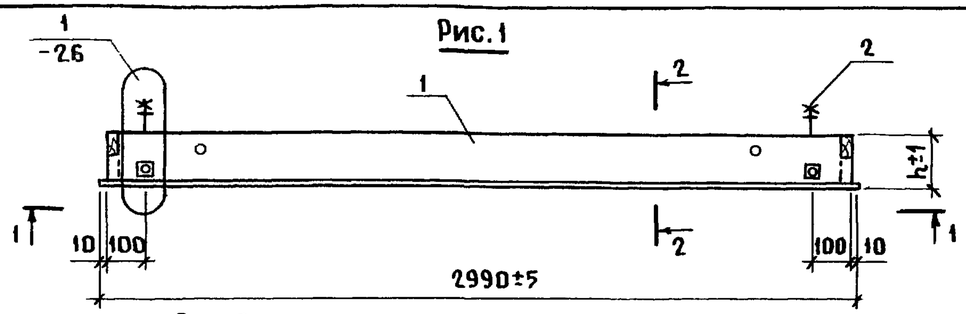

Рис.2

ОСТАЛЬНОЕ - СМ. РИС.1

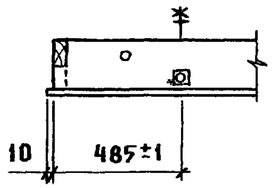

2-2

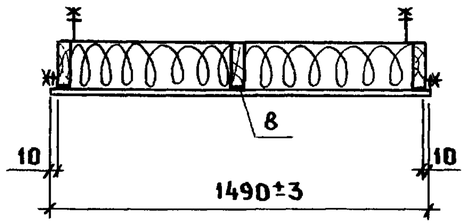

1-1

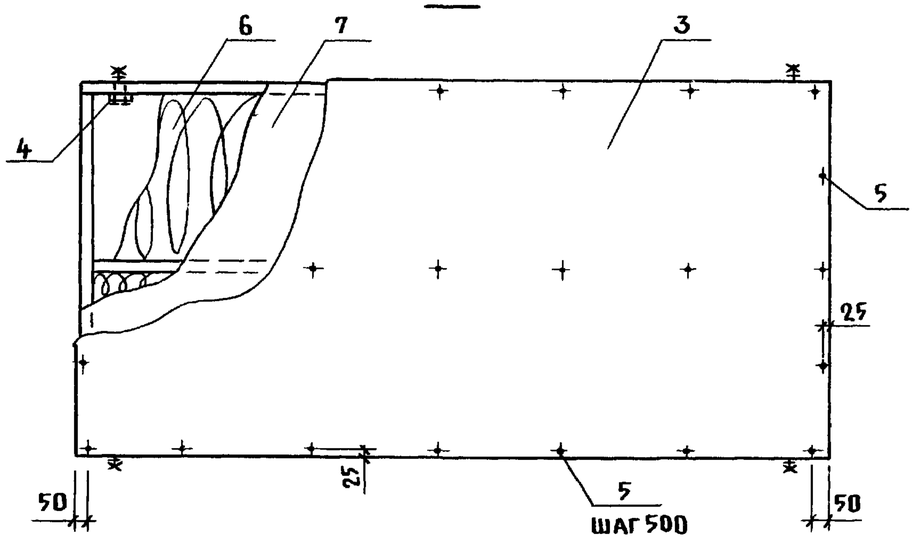

Поз.	Обозначение	Наименование	Кол. на плиту 1ПП В- -1	-2	-3	-1Т	-2Т	-3Т	Примечание
		Документация							
	1.843.5-1.1-1ТУ	Технические условия							
	1.843.5-1.1-26	Узел 1							
		Сборочные единицы							
1	1.843.5-1.2-2	Каркас ДК1-1	1						
		ДК1-2		1					
		ДК1-3			1				
		ДК1-4				1			
		ДК1-5					1		
		ДК1-6						1	
2	1.843.5-1.2-20	Подвеска П1	4	4	4	4	4	4	
		Детали							
3		Плиты древесноволокнистые Тс-400							
		ТУ 13-4444-79, 8×1490×2990	1	1	1	1	1	1	30кг
		Стандартные изделия							
4		Шуруп 1-4×40.2 ГОСТ 1144-80	16	16	16	16	16	16	
5		Гвоздь К2,5×60 ГОСТ 4028-63	25	25	25	25	25	25	
		Материалы							
6		Плиты минераловатные							
		ГОСТ 9573-82	0,50	0,60	0,70	0,50	0,60	0,70	$м^3$
7		Пленка полиэтиленовая							
		δ=0,2мм ГОСТ 10354-82	4,4	4,4	4,4	4,4	4,4	4,4	$м^2$
8		Клей ФР-12 ТУ 605-1748-75	0,2	0,2	0,2	0,2	0,2	0,2	кг

Марка плиты	Рис.	h, мм	Масса, кг
1ПП В - 1	1	133	111
1ПП В - 2		158	125
1ПП В - 3		183	140
1ПП В - 1Т	2	133	111
1ПП В - 2Т		158	125
1ПП В - 3Т		183	140

1. Масса плит дана при наибольшей толщине утеплителя, равной высоте ребер.
2. Марки плит указаны без индексов, характеризующих марку и толщину утеплителя.

Нач. отд.	Котов	
Н. контр.	Епанешникова	
Гл. спец.	Шалатуркина	
Инженер	Епанешникова	
Провер.	Рабинович	

1.843.5-1.1-18

Плита 1ПП В (1ПП В-1... 1ПП В-3Т)

Стадия	Масса	Масштаб
Р	см. табл.	—
Лист	Листов 1	

ГИПРОНИСЕЛЬХОЗ

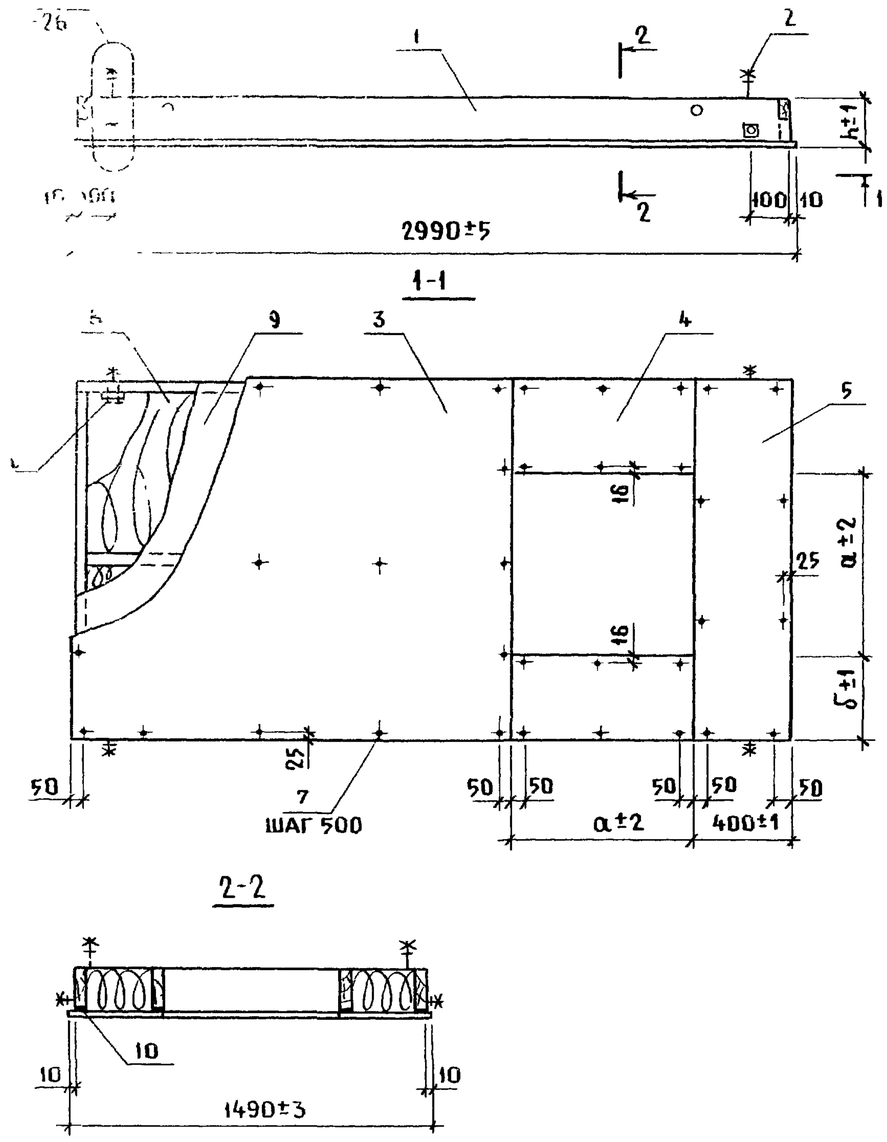

Поз	Обозначение	Наименование	Кол. на плиту 2ППВ- -1В1	-2В1	-3В1	-1В2	-2В2	-3В2	Примечание
		Документация							
	1 843.5 - 1.1 - 1 ТУ	Технические условия							
	1.843.5 - 1.1 - 26	Узел 1							
		Сборочные единицы							
1	1.843.5 - 1.2 - 3	Каркас ДК2-1	1						
		ДК2-2		1					
		ДК2-3			1				
		ДК2-4				1			
		ДК2-5					1		
		ДК2-6						1	
2	1.843.5 - 1.2 - 20	Подвеска П1	4	4	4	4	4	4	
		Детали							
		Плиты древесноволокнистые							
		Тс-400 ТУ 13-4444-79							
3		8 × 1490 × 1850	1	1	1				18,7кг
		8 × 1490 × 2250				1	1	1	22,7кг
4		8 × 375 × 740	2	2	2				1,9кг
		8 × 575 × 340				2	2	2	1,3кг
5		8 × 400 × 1490	1	1	1	1	1	1	4,0кг
		Стандартные изделия							
6		Шуруп 1-4×40.2 ГОСТ 1144-80	16	16	16	16	16	16	
7		Гвоздь К 2,5×60 ГОСТ 4028-63	39	39	39	35	35	35	
		Материалы							
8		Плиты минераловатные							
		ГОСТ 9573-82	0,43	0,51	0,59	0,48	0,57	0,67	$м^3$
9		Пленка полиэтиленовая							
		δ=0,2мм ГОСТ 10354-82	3,8	3,8	3,8	4,3	4,3	4,3	$м^2$
10		Клей ФР-12 ТУ 605-1748-75	0,2	0,2	0,2	0,2	0,2	0,2	кг

Марка плиты	Размеры, мм h	a	б	Масса, кг
2ППВ - 1В1	133	740	375	108
2ППВ - 2В1	158			121
2ППВ - 3В1	183			135
2ППВ - 1В2	133	340	575	115
2ППВ - 2В2	158			129
2ППВ - 3В2	183			145

1. Масса плит дана при наибольшей толщине утеплителя, равной высоте ребер.
2. Марки плит указаны без индексов, характеризующих марку и толщину утеплителя.

Нач отд	Котов	
Н.контр	Еланешникова	
Гл.спец	Шалатуркина	
Инженер	Еланешникова	
Проверил	Рабинович	

1.843.5 - 1.1 - 19

Плита 2ППВ (2ППВ-1В1... 2ППВ-3В2)

Стадия	Масса	Масштаб
Р	см.табл.	—
Лист	Листов 1	

ГИПРОНИСЕЛЬХОЗ

Взам. инв. N | Подпись и дата | Инв. N подл.

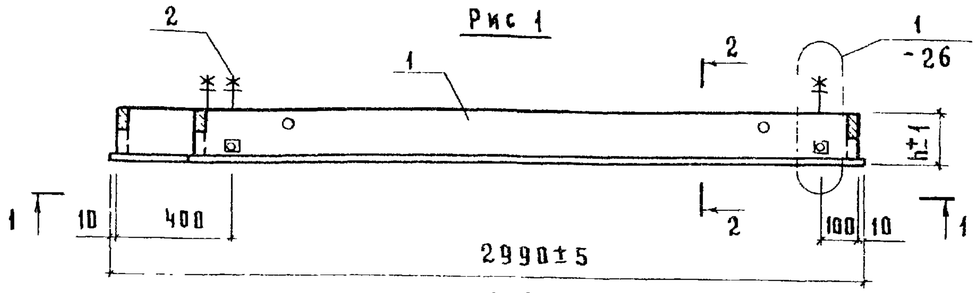

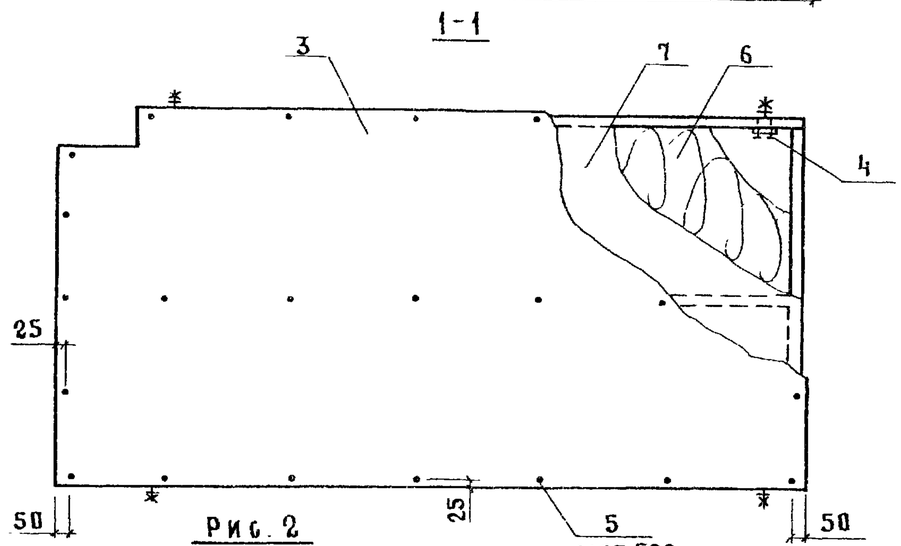

Рис. 2
остальное - см. рис. 1

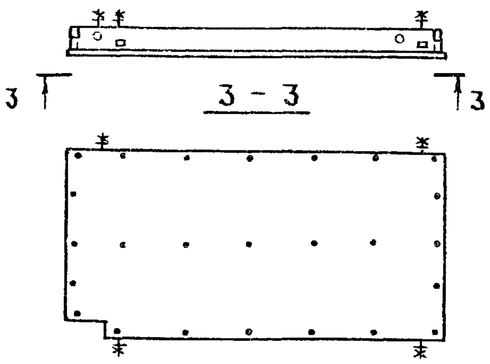

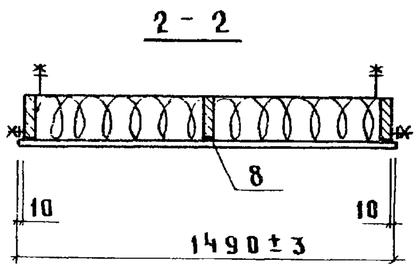

Поз.	Обозначение	Наименование	Кол. на плиту ЗППВ-1ТЛ	-2ТЛ	-3ТЛ	-1ТП	-2ТП	-3ТП	Примечание
		Документация							
	1.843.5-1.1-1ТУ	Технические условия							
	1.843.5-1.1-26	Узел 1							
		Сборочные единицы							
1	1.843.5-1.2-4	Каркас ДК3-1	1						
		ДК3-2		1					
		ДК3-3			1				
		ДК3-4				1			
		ДК3-5					1		
		ДК3-6						1	
2	1.843.5-1.2-20	Подвеска П1	4	4	4	4	4	4	
		Детали							
3	1.843.5-1.2-23	Обшивка Л2	1	1	1	1	1	1	
		Стандартные изделия							
4		Шуруп 1-4×40.2 ГОСТ1144-80	16	16	16	16	16	16	
5		Гвоздь К2,5×60 ГОСТ4028-63	25	25	25	25	25	25	
		Материалы							
6		Плиты минераловатные							
		ГОСТ 9573-82	0,49	0,59	0,69	0,49	0,59	0,69	$м^3$
7		Пленка полиэтиленовая							
		δ=0,2мм ГОСТ10354-82	4,4	4,4	4,4	4,4	4,4	4,4	$м^2$
8		Клей ФР-12 ТУ605-1748-75	0,2	0,2	0,2	0,2	0,2	0,2	кг

Марка плиты	Рис.	h, мм	Масса, кг
ЗППВ-1ТЛ	1	133	111
ЗППВ-2ТЛ		158	126
ЗППВ-3ТЛ		183	141
ЗППВ-1ТП	2	133	111
ЗППВ-2ТП		158	126
ЗППВ-3ТП		183	141

1. Масса плит дана при наибольшей толщине утеплителя, равной высоте ребер.
2. Марки плит указаны без индексов, характеризующих марку и толщину утеплителя.

Нач. отд.	Котов	
Н. контр.	Епанешникова	
Гл. спец.	Шалатуркина	
Инж.	Епанешникова	
Пров.	Рабинович	

1.843.5-1.1-20

Плита ЗППВ (ЗППВ-1ТЛ...ЗППВ-3ТП)

Стадия	Масса	Масштаб
Р	см. табл	—
Лист	Листов 1	

ГИПРОНИСЕЛЬХОЗ

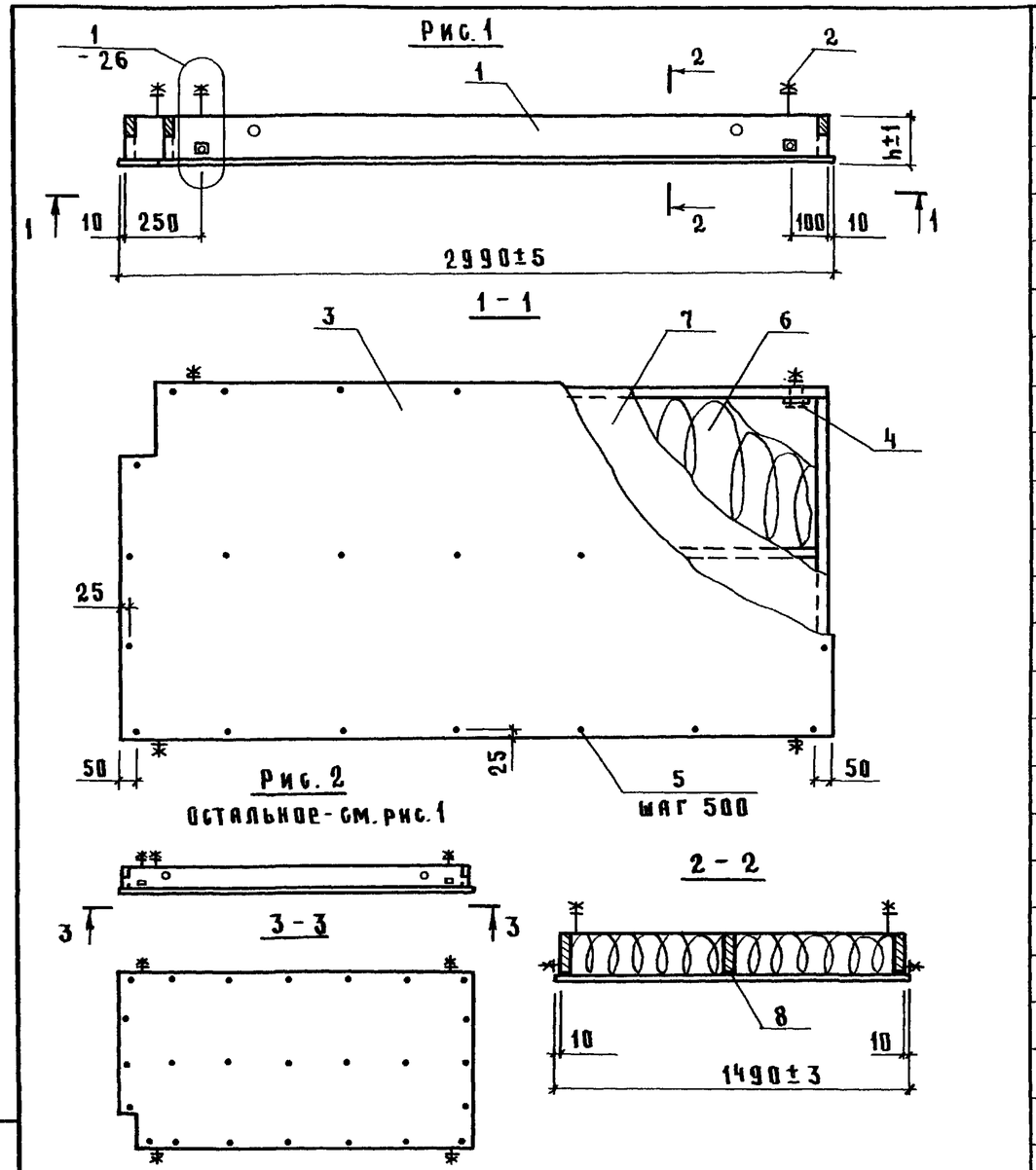

Марка плиты	Рис.	h, мм	Масса, кг
4ППВ-1КЛ	1	133	111
4ППВ-2КЛ		158	126
4ППВ-3КЛ		183	140
4ППВ-1КП	2	133	111
4ППВ-2КП		158	126
4ППВ-3КП		183	140

1. Масса плит дана при наибольшей толщине утеплителя, равной высоте ребер.
2. Марки плит указаны без индексов, характеризующих марку и толщину утеплителя.

Поз.	Обозначение	Наименование	Кол. на плиту 4ППВ- -1КЛ	-2КЛ	-3КЛ	-1КП	-2КП	-3КП	Примечание
		Документация							
	1.843.5-1.1-1ТУ	Технические условия							
	1.843.5-1.1-26	Узел 1							
		Сборочные единицы							
1	1.843.5-1.2-5	Каркас ДК4-1	1						
		ДК4-2		1					
		ДК4-3			1				
		ДК4-4				1			
		ДК4-5					1		
		ДК4-6						1	
2	1.843.5-1.2-20	Подвеска П1	4	4	4	4	4	4	
		Детали							
3	1.843.5-1.2-23	Обшивка Л2-1	1	1	1	1	1	1	
		Стандартные изделия							
4		Шуруп 1-4×40,2 ГОСТ1144-80	16	16	16	16	16	16	
5		Гвоздь К2,5×60 ГОСТ4028-63	25	25	25	25	25	25	
		Материалы							
6		Плиты минераловатные							
		ГОСТ 9573-82	0,49	0,59	0,69	0,49	0,59	0,69	$м^3$
7		Пленка полиэтиленовая							
		δ=0,2 мм ГОСТ10354-82	4,4	4,4	4,4	4,4	4,4	4,4	$м^2$
8		Клей ФР-12 ТУ 605-1748-75	0,2	0,2	0,2	0,2	0,2	0,2	кг

Нач.отд.	Котов	
Н.контр.	Епанешникова	
Гл.спец.	Шапатуркина	
Инж.	Епанешникова	
Пров.	Рабинович	

1.843.5-1.1-21

Плита 4ППВ (4ППВ-1КЛ...4ППВ-3КП)

Стадия	Масса	Масштаб
Р	см.табл.	—
Лист	Листов 1	

ГИПРОНИСЕЛЬХОЗ

Взам.инв.№ | Подпись и дата | Инв.№ подл.

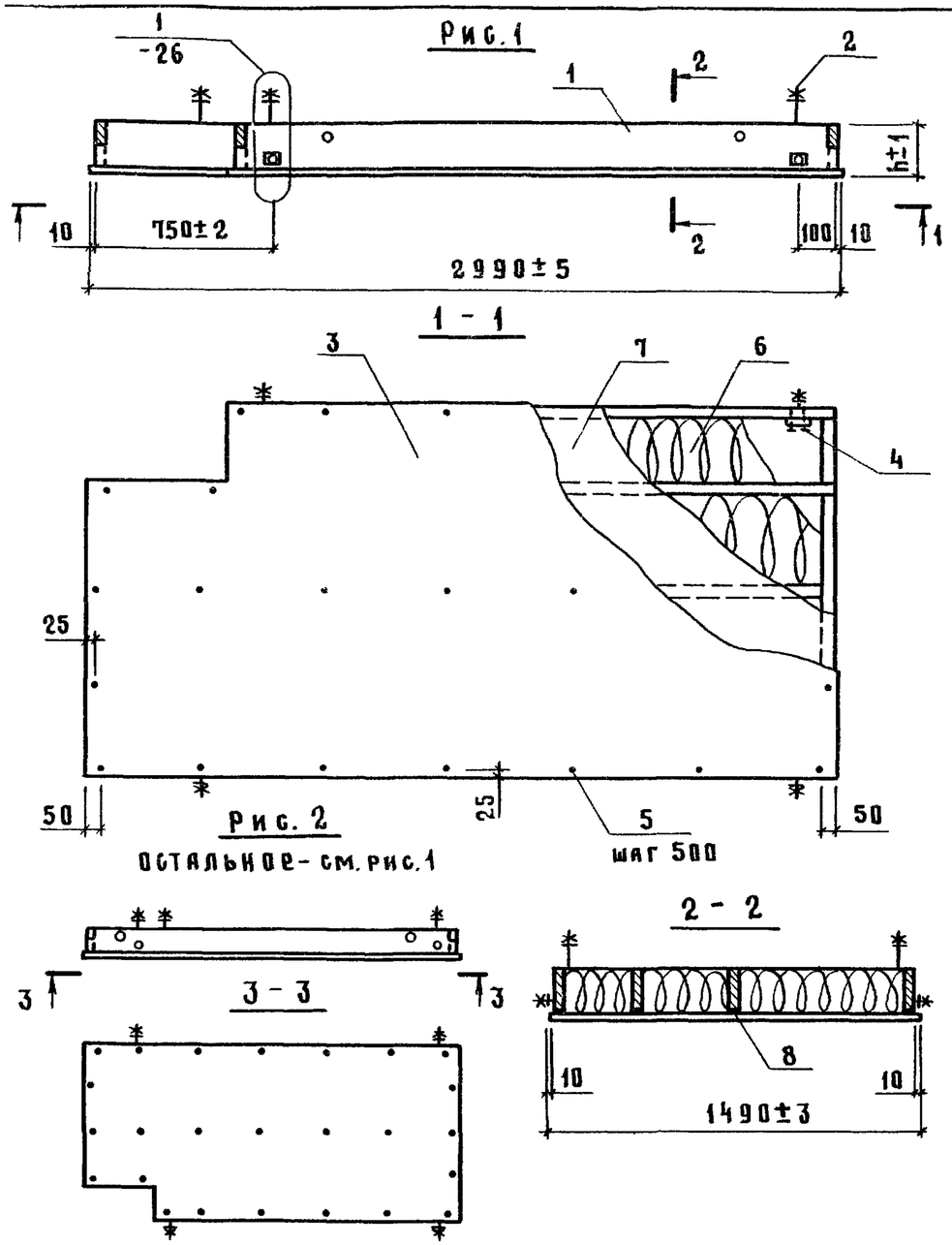

Поз.	Обозначение	Наименование	Кол. на плиту 5ППВ- -1УЛ	-2УЛ	-3УЛ	-1УП	-2УП	-3УП	Примечание
		Документация							
	1.843.5-1.1-1ТУ	Технические условия							
	1.843.5-1.1-26	Узел 1							
		Сборочные единицы							
1	1.843.5-1.2-6	Каркас ДК5-1	1						
		ДК5-2		1					
		ДК5-3			1				
		ДК5-4				1			
		ДК5-5					1		
		ДК5-6						1	
2	1.843.5-1.2-20	Подвеска П1	4	4	4	4	4	4	
		Детали							
3	1.843.5-1.2-23	Обшивка Л2-2	1	1	1	1	1	1	
		Стандартные изделия							
4		Шуруп 1-4×40.2 ГОСТ 1144-80	16	16	16	16	16	16	
5		Гвоздь К2,5×60 ГОСТ 4028-63	25	25	25	25	25	25	
		Материалы							
6		Плиты минераловатные							
		ГОСТ 9573-82	0,47	0,56	0,66	0,47	0,56	0,66	$м^3$
7		Пленка полиэтиленовая							
		δ=0,2мм ГОСТ 10354-80	4,2	4,2	4,2	4,2	4,2	4,2	$м^2$
8		Клей ФР-12 ТУ 605-1748-75	0,2	0,2	0,2	0,2	0,2	0,2	кг

Марка плиты	Рис.	h, мм	Масса, кг
5ППВ-1УЛ	1	133	112
5ППВ-2УЛ		158	127
5ППВ-3УЛ		183	143
5ППВ-1УП	2	133	112
5ППВ-2УП		158	127
5ППВ-3УП		183	143

1. Масса плит дана при наибольшей толщине утеплителя, равной высоте ребер.
2. Марки плит указаны без индексов, характеризующих марку и толщину утеплителя.

Нач.отд.	Котов	
Н.контр.	Епанешникова	
Гл.спец.	Шалатуркина	
Инж.	Епанешникова	
Пров.	Рабинович	

1.843.5-1.1-22

Плита 5ППВ (5ППВ-1УЛ...5ППВ-3УП)

Стадия	Масса	Масштаб
Р	см.табл.	—
Лист	Листов 1	

ГИПРОНИСЕЛЬХОЗ

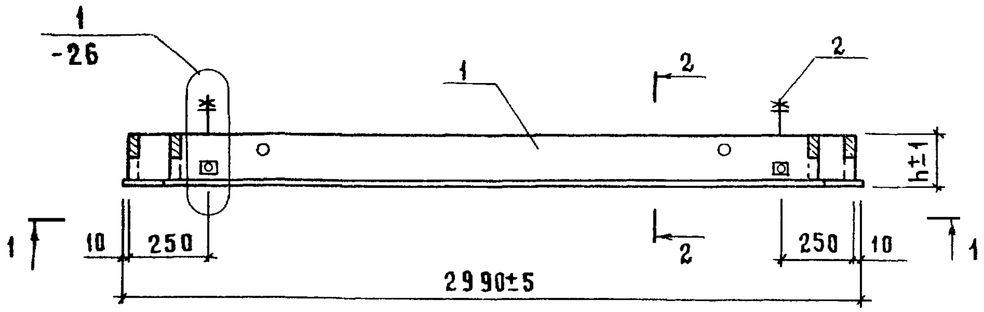

1 — 1

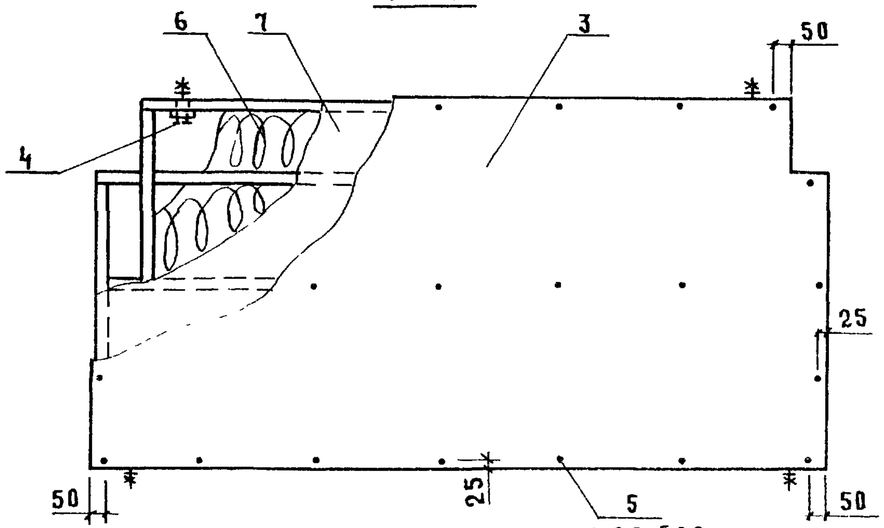

2 — 2

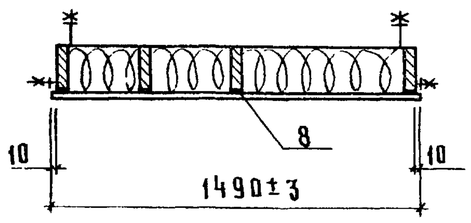

1 Масса плит дана при наибольшей толщине утеплителя, равной высоте ребер

2 Марки плит указаны без индексов, характеризующих марку и толщину утеплителя.

Марка плиты	h, мм	Масса, кг
6ППВ-1К	133	116
6ППВ-2К	158	132
6ППВ-3К	183	147

Поз	Обозначение	Наименование	Кол. на плиту 6ППВ -1К	-2К	-3К	Примечание
		Документация				
	1.843.5-1.1-1ТУ	Технические условия				
	1.843.5-1.1-26	Узел 1				
		Сборочные единицы				
1	1.843.5-1.2-7	Каркас ДК6-1	1			
		ДК6-2		1		
		ДК6-3			1	
2	1.843.5-1.2-20	Подвеска П1	4	4	4	
		Детали				
3	1.843.5-1.2-23	Обшивка Л2-3	1	1	1	
		Стандартные изделия				
4		Шуруп 1-4×40.2 ГОСТ 1144-80	16	16	16	
5		Гвоздь К2,5×60 ГОСТ 4028-63	25	25	25	
		Материалы				
6		Плиты минераловатные				
		ГОСТ 9573-82	0,48	0,58	0,67	$м^3$
7		Пленка полиэтиленовая				
		δ=0,2 мм ГОСТ 10354-82	4,3	4,3	4,3	$м^2$
8		Клей ФР-12 ТУ 6-05-1748-75	0,2	0,2	0,2	кг

Нач отд	Котов	
Н.контр	Епанешникова	
Гл спец	Шалатуркина	
Инж.	Епанешникова	
Пров	Рабинович	

1.843.5-1.1-23

Плита 6ППВ (6ППВ-1К... 6ППВ-3К)

Стадия	Масса	Масштаб
Р	см.табл	—
Лист	Листов 1	

ГИПРОНИСЕЛЬХОЗ

Взам инв N | Подпись и дата | Инв N подл

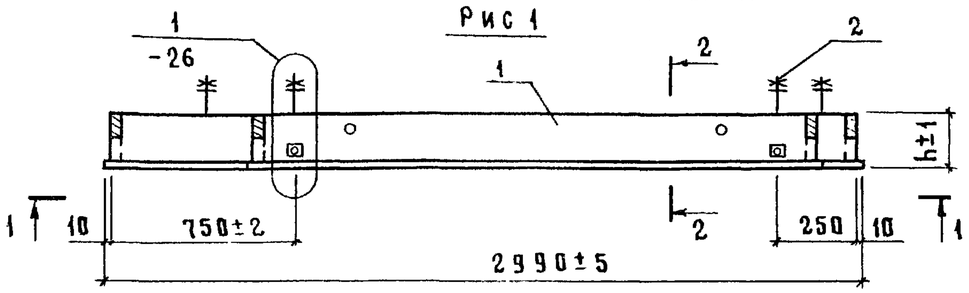

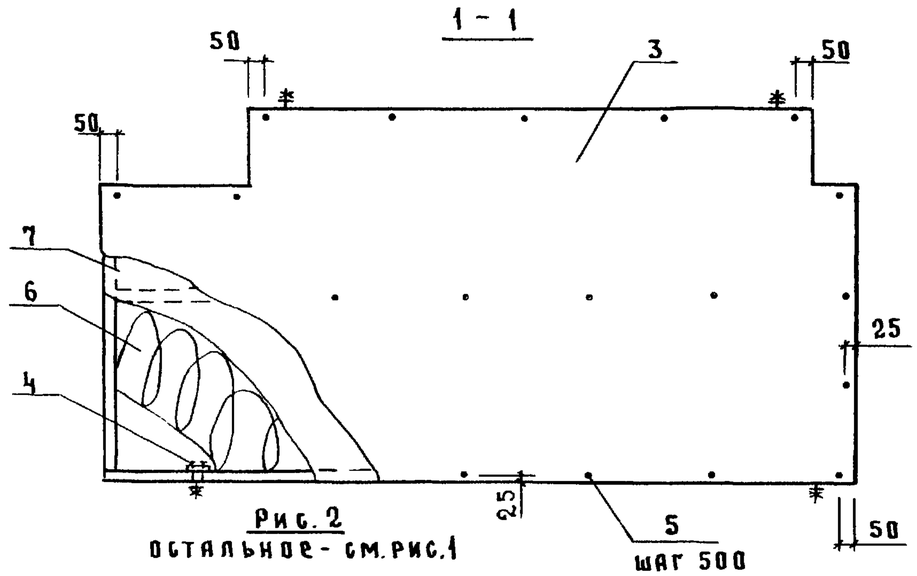

Рис. 2
остальное - см. рис.1

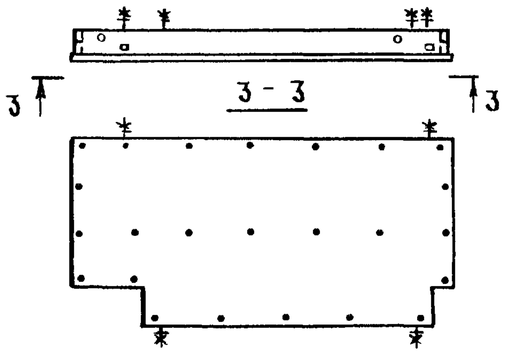

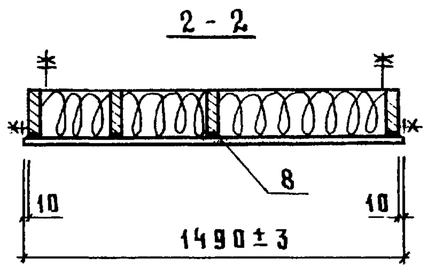

Поз.	Обозначение	Наименование	Кол. на плиту 7ППВ- -1УЛ	-2УЛ	-3УЛ	-1УП	-2УП	-3УП	Примечание
		Документация							
	1.843.5-1.1-1ТУ	Технические условия							
	1.843.5-1.1-26	Узел 1							
		Сборочные единицы							
1	1.843.5-1.2-8	Каркас ДК7-1	1						
		ДК7-2		1					
		ДК7-3			1				
		ДК7-4				1			
		ДК7-5					1		
		ДК7-6						1	
2	1.843.5-1.2-20	Подвеска П1	4	4	4	4	4	4	
		Детали							
3	1.843.5-1.2-23	Обшивка Л2-4	1	1	1	1	1	1	
		Стандартные изделия							
4		Шуруп 1-4×40.2 ГОСТ1144-80	16	16	16	16	16	16	
5		Гвоздь К2,5×60 ГОСТ4028-63	24	24	24	24	24	24	
		Материалы							
6		Плиты минераловатные							
		ГОСТ 9573-82	0,47	0,56	0,66	0,47	0,56	0,66	$м^3$
7		Пленка полиэтиленовая							
		δ=0,2 мм ГОСТ10354-82	4,2	4,2	4,2	4,2	4,2	4,2	$м^2$
8		Клей ФР-12 ТУ605-1748-75	0,2	0,2	0,2	0,2	0,2	0,2	кг

Марка плиты	Рис.	h, мм	Масса, кг
7ППВ-1УЛ	1	133	113
7ППВ-2УЛ		158	128
7ППВ-3УЛ		183	143
7ППВ-1УП	2	133	113
7ППВ-2УП		158	128
7ППВ-3УП		183	143

1. Масса плит дана при наибольшей толщине утеплителя, равной высоте ребер.
2. Марки плит указаны без индексов, характеризующих марку и толщину утеплителя.

Нач.отд.	Котов	
Н.контр.	Епанешникова	
Гл.спец.	Шалатуркина	
Инж.	Епанешникова	
Пров	Рабинович	

1.843.5 - 1.1 - 24

Плита 7ППВ (7ППВ-1УЛ...7ППВ-3УП)

Стадия	Масса	Масштаб
Р	см.табл.	—
Лист	Листов 1	

ГИПРОНИСЕЛЬХОЗ

22482-02 30

Рис 1

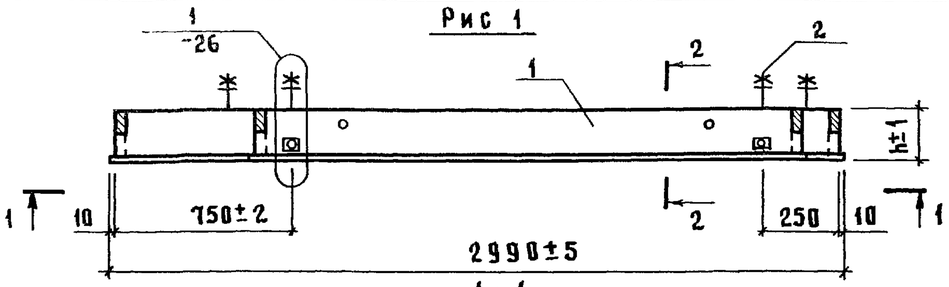

1 - 1

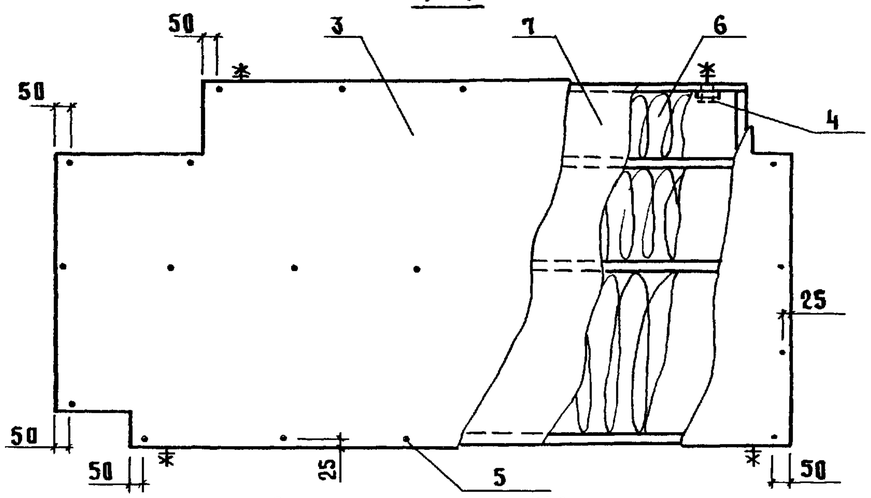

Рис.2

остальное - см. рис.1

2 - 2

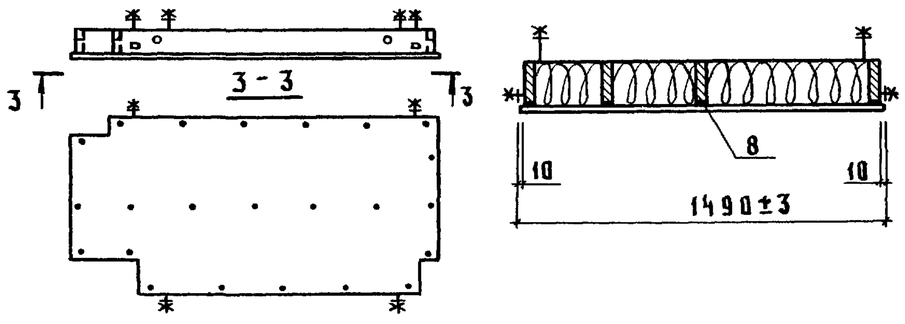

Поз.	Обозначение	Наименование	Кол. на плиту 8ППВ- -1УЛ	-2УЛ	-3УЛ	-1УП	-2УП	-3УП	Примечание
		Документация							
	1.843.5-1.1-1ТУ	Технические условия							
	1.843.5-1.1-26	Узел 1							
		Сборочные единицы							
1	1.843.5-1.2-9	Каркас ДК8-1	1						
		ДК8-2		1					
		ДК8-3			1				
		ДК8-4				1			
		ДК8-5					1		
		ДК8-6						1	
2	1.843.5-1.2-20	Подвеска П1	4	4	4	4	4	4	
		Детали							
3	1.843.5-1.2-23	Обшивка Л2-5	1	1	1	1	1	1	
		Стандартные изделия							
4		Шуруп 1-4×40.2 ГОСТ1144-80	16	16	16	16	16	16	
5		Гвоздь К2,5×60 ГОСТ4028-63	23	23	23	23	23	23	
		Материалы							
6		Плиты минераловатные							
		ГОСТ 9573-82	0,46	0,55	0,64	0,46	0,55	0,64	$м^3$
7		Пленка полиэтиленовая							
		δ=0,2 мм ГОСТ10354-82	4,1	4,1	4,1	4,1	4,1	4,1	$м^2$
8		Клей фр-12 ТУ605-1748-75	0,2	0,2	0,2	0,2	0,2	0,2	кг

Марка плиты	Рис.	h, мм	Масса, кг
8ППВ-1УЛ	1	133	112
8ППВ-2УЛ		158	127
8ППВ-3УЛ		183	143
8ППВ-1УП	2	133	112
8ППВ-2УП		158	127
8ППВ-3УП		183	143

1. Масса плит дана при наибольшей толщине утеплителя, равной высоте ребер.
2. Марки плит указаны без индексов, характеризующих марку и толщину утеплителя.

Взам инв № | Подпись и дата | Инв № подл

Нач.отд.	Котов	
Н.контр	Епанешникова	
Гл.спец	Шалатуркина	
Инж.	Епанешникова	
Пров.	Рабинович	

1.843.5-1.1-25

Плита 8ППВ (8ППВ-1УЛ... 8ППВ-3УП)

Стадия	Масса	Масштаб
Р	см.табл.	—
Лист	Листов 1	

ГИПРОНИСЕЛЬХОЗ

1-1

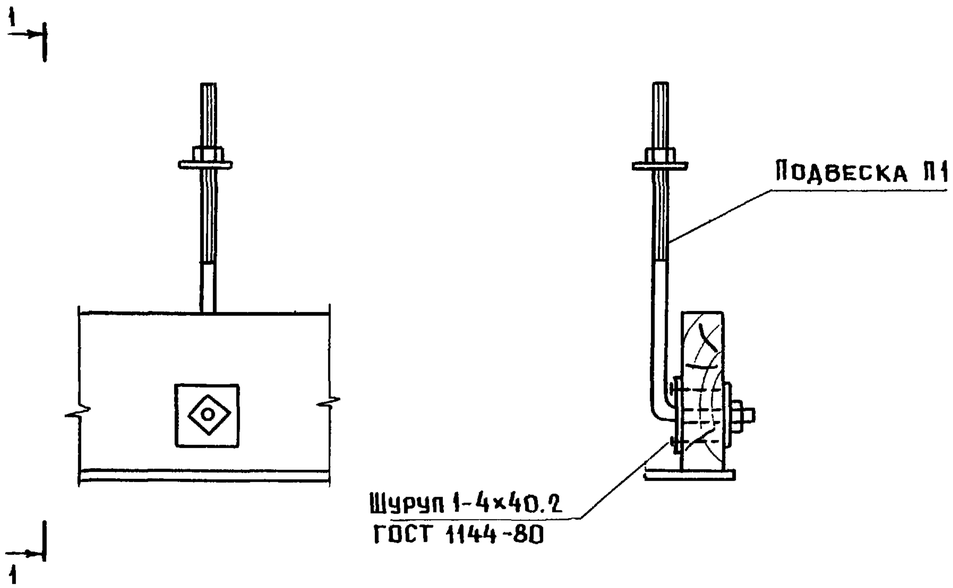

				1.843.5-1.1-26		
Нач. отд	Котов			Узел 1	Стадия	Лист	Листов
Н. контр	Епанешникова				Р		1
Гл. спец.	Шалатуркина				ГИПРОНИСЕЛЬХОЗ	
Инженер	Епанешникова					
Проверил	Рабинович					

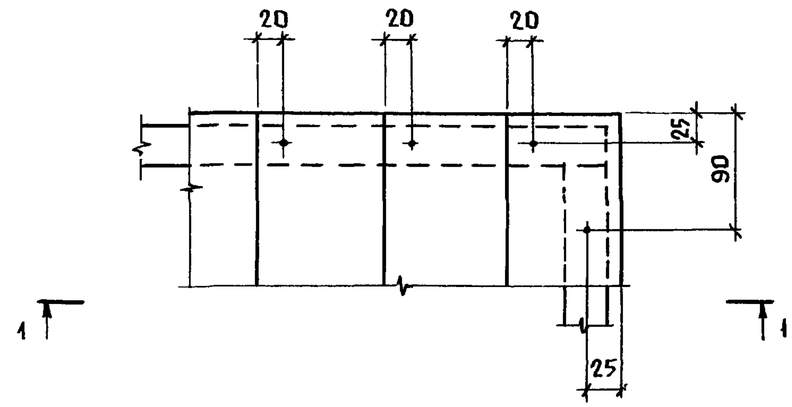

1-1

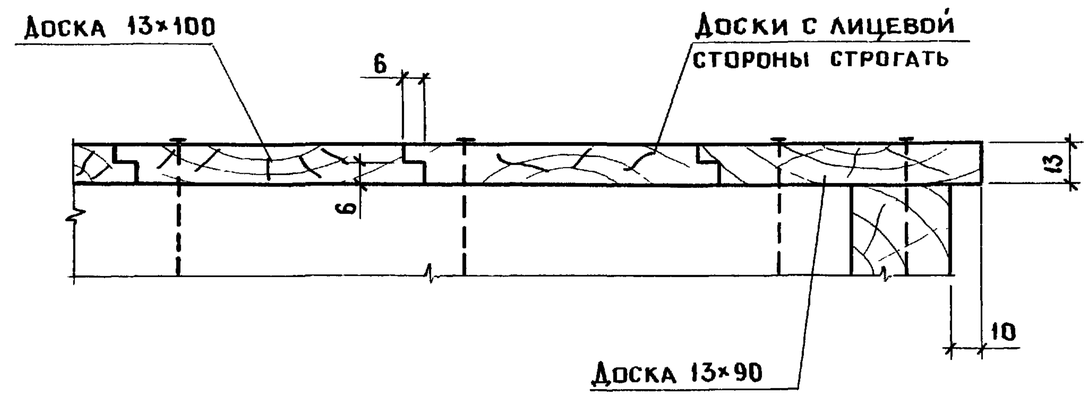

Инв. N подл. | Подпись и дата | Взам. инв. N

				1.843.5-1.1-27		
Нач. отд.	Котов			Узел 2	Стадия	Лист	Листов
Н. контр.	Епанешникова				Р		1
Гл. спец.	Шалатуркина				ГИПРОНИСЕЛЬХОЗ	
Инженер	Епанешникова					
Провер.	Рабинович					

Вариант крепления утеплителя прижимными планками

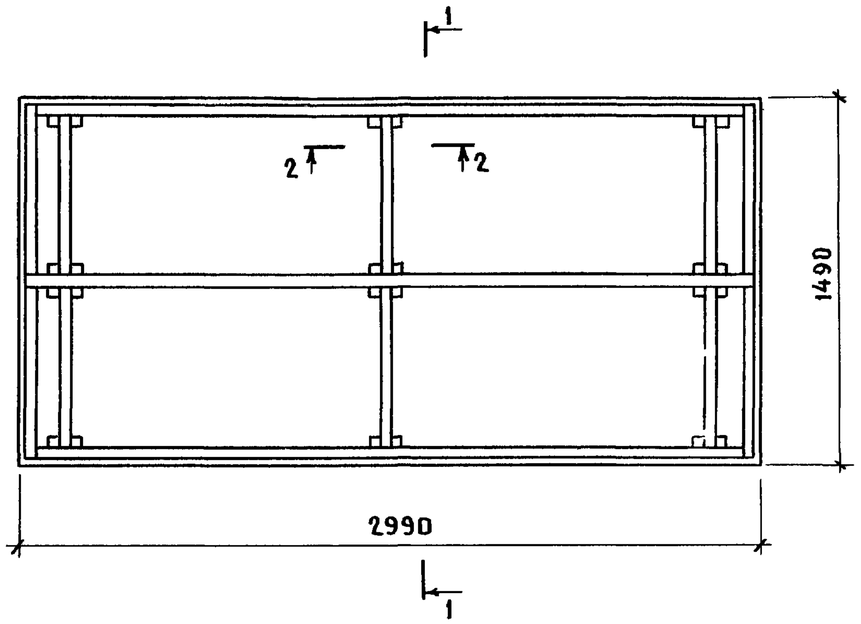

Вариант крепления утеплителя техническим шпагатом

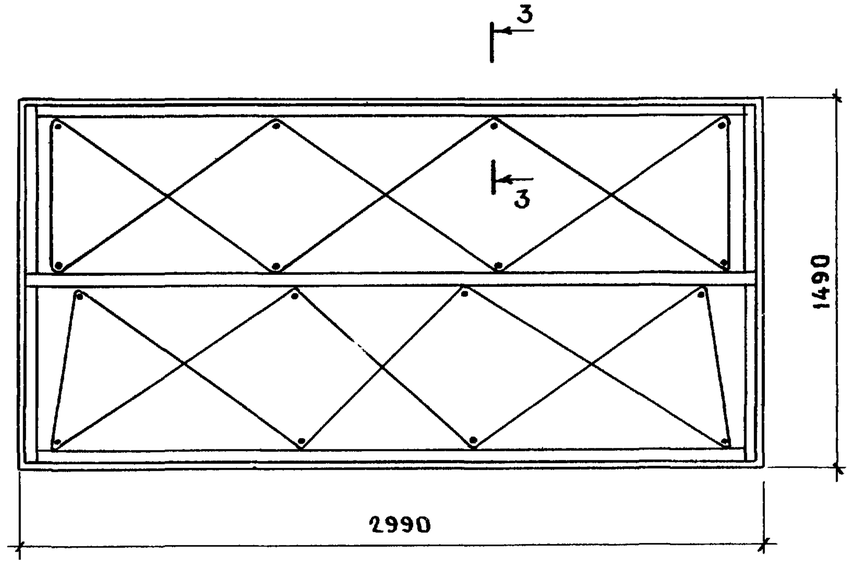

1-1

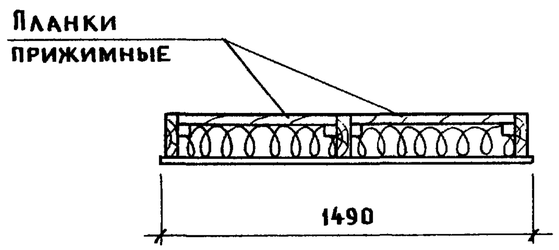

3-3

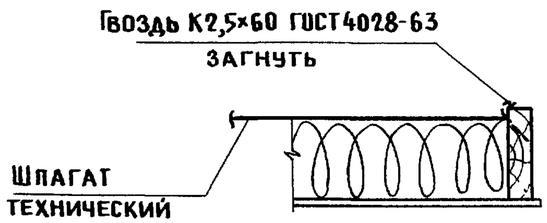

2-2

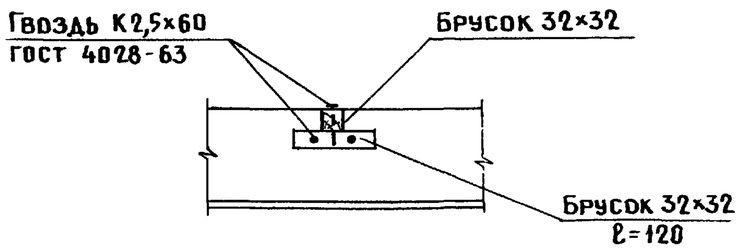

Нач. отд.	Котов		
Н. контр.	Епанешникова		
Гл. спец.	Шалатуркина		
Инженер	Епанешникова		
Проверил	Рабинович		

1.843.5-1.1-28

Пример крепления утеплителя

Стадия	Лист	Листов
Р		1

ГИПРОНИСЕЛЬХОЗ

Инв. N подл. | Подпись и дата | Взам. инв. N