ТИПОВЫЕ КОНСТРУКЦИИ, ИЗДЕЛИЯ И УЗЛЫ ЗДАНИЙ И СООРУЖЕНИЙ

СЕРИЯ 2.130-8

ДЕТАЛИ МНОГОСЛОЙНЫХ КИРПИЧНЫХ И КАМЕННЫХ НАРУЖНЫХ СТЕН ЖИЛЫХ И ОБЩЕСТВЕННЫХ ЗДАНИЙ

ВЫПУСК 1

РАБОЧИЕ ЧЕРТЕЖИ

РАЗРАБОТАНЫ ЛЕНЗНИИЭП

ГЛ. ИНЖ. ИНСТИТУТА В. М. ИОФФЕ

ГЛ. КОНСТР. ИНСТИТУТА Р. А. ПОПОВ

ГЛ. ИНЖ. ПРОЕКТА Е. П. ГУРОВ

С УЧАСТИЕМ ЦНИИСК им. В. А. КУЧЕРЕНКО

ЗАВ. ОТДЕЛЕНИЕМ П. Г. ЛАБОЗИН

ЗАВ. ЛАБОРАТОРИЕЙ Н. И. ЛЕВИН

СТ. НАУЧНЫЙ СОТРУДНИК М. К. ИЩУК

СТ. НАУЧНЫЙ СОТРУДНИК А. И. РАБИНОВИЧ

УТВЕРЖДЕНЫ И ВВЕДЕНЫ
В ДЕЙСТВИЕ
ГОСКОМАРХИТЕКТУРЫ
С 01.06.88
ПРИКАЗ № 127
ОТ 10.05.88

© ЦИТП Госстроя СССР, 1988

Обозначение		Наименование	Стр.
2.130-8.1	ООПЗ	Пояснительная записка	3
	01	Кладка „А-38"	6
	02	Кладка „А-51"	7
	03	Кладка „А-64"	8
	04	Кладка „А-38р." Вариант I	9
	05	Кладка „А-51р". Вариант I	10
	06	Кладка „А-64р" Вариант I	11
	07	Кладка „А-38р", „А-51р", „А-64р". Вариант II	12
	08	Кладка „А-38р", „А-51р", „А-64р". Фрагменты фасадов кладки	13
	09	Кладка „А-38-2Д"	14
	10	Кладка „А-51-2Д"	15
	11	Кладка „Б-51/12"	16
	12	Кладка „Б-64/12"	17
	13	Кладка „Б-64/25"	18
	14	Кладка „А", „Б" Варианты утепления	19
	15	Кладка „В"	20
	16	Кладка „Г-42"	21
	17	Кладка „Г-52"	23
	18	Кладка „Д-56", „Д-69"	24
	19	Кладка „Е" („Е-20", „Е-25", „Е-30", „Е-40", „Е-46")	27
	20	Кладка „Е-51"	28
	21	Кладка „Е" вариант кладки с облицовкой	29
	22	Схема расположения узлов кладки. Узлы 1...3.	30
	23	Кладка (Е-20, Е-25, Е-30, Е-40, Е-46, Е-51, Е-56). Узлы 4, 5	31
	24	Кладка „Е." Узлы 6...9	32
2.130-8.1	25	Кладка „А-38." Кладочные планы простенков	33
	26	Кладка „А-38р." Кладочные планы простенков.	36
	27	Кладка „А-51." Кладочные планы простенков	40
	28	Кладка „А-51р." Кладочные планы простенков.	43
	29	Кладка „А-64." Кладочные планы простенков	46
	30	Кладка „А-64р". Кладочные планы простенков.	49
	31	Кладка „Б-51/12" Кладочные планы простенков.	52
	32.	Кладка „Б-64/12". Кладочные планы простенков.	56
	33	Кладка „А", „Б" Узлы 10...22	60
	34	Кладка „А". Узлы 23....29 Кладка „Б"	65
	35	Узлы 30, 31 Кладка „Б"	67
	36	Узлы 32, 33	68
	37	Кладка „Б-51", „Б-64". Узлы 34...38	69
	38	Армирование кладки „А", „Б". Узлы 39... 44	70

Взам. инв.N | Подпись и дата | Инв.N подл.

ГИП	Гуров		
Н.контр.	Ильина		
Ст. инж.	Лоскутова		
Ст. инж.	Гиль		

2.130-8.1

Содержание

Стадия	Лист	Листов
Р		1

1. Материалы по проектированию наружных стен из облегченной кладки разработаны в выпуске 0 данной серии.

2. При производстве работ руководствоваться общими требованиями СНиП II-22-81 „Каменные и армокаменные конструкции", СНиП III-4-80 „Техника безопасности в строительстве", а также "Руководства по возведению каменных и полносборных конструкций зданий повышенной этажности в зимних условиях" (Москва, Стройиздат, 1978)

3. Работы по возведению кладки выполнять в соответствии с ППР, разрабатываемым подрядной организацией с учетом положений настоящего выпуска.

Указания по производству работ в зимний период следует приводить в типовых и индивидуальных проектах организациям, разрабатывающим проект

4. Материалы для выполнения кладки должны отвечать требованиям соответствующих ГОСТ или ТУ, указанным в проекте. Отступление от этих требований может существенно снизить эксплуатационные качества зданий и экономическую эффективность применения облегченной кладки.

Применение пустотелого кирпича в диафрагмах кладок типов А, Б не допускается. Для районов побережий Ледовитого и Тихого океанов (на ширину не менее 100 км) применение пустотелого кирпича в наружном слое кладок типов А, Б, В также не допускается.

5. Швы в кладке всех типов стен должны быть тщательно заполнены раствором. На наружной поверхности стен швы должны быть расшиты в процессе кладки. Следует обратить особое внимание на необходимость тщательной защиты теплоизоляционных слоев от затекания воды по периметру оконных, дверных и других проемов. В уровне обрезов, карнизов и подоконников необходимо устройство сливов, защитных козырьков и др.

6. При перерывах в процессе выполнения кладки стены следует накрывать рубероидом, толем и т.п., не допуская увлажнения утеплителя.

7. В процессе работ необходимо строго контролировать качество утеплителя. Его складирование и хранение должно выполняться в соответствии с требованиями стандартов и технических условий, исключающих возможность увлажнения и повреждения утеплителя. Укладка в стены утеплителя, не отвечающего этим требованиям запрещается.

8. Теплопакеты в местах примыкания кладки к оконным и дверным проемам могут быть выполнены из минераловатных матов (ГОСТ 9573-82, ГОСТ 21880-76) либо из других материалов, разрешенных к применению (по условиям сгораемости и токсичности)

				2.130-8.1 ОО ПЗ		
ГИП	Гуров			Пояснительная записка	Стадия	Лист	Листов
Н. контр.	Ильина				Р	1	3
Ст. инж.	Лоскутова				ЛенЗНИИЭП	
Ст. инж.	Артюшенко					

Инв. № подл. | Подп. и дата | Взам. инв. №

9. Установку очередного ряда эффективного плитного утеплителя выполнять на слой свежеуложенного цементного раствора толщиной 10-15мм.

10. Минеральные материалы и плиты (блоки) из них должны поставляться на строительную площадку в готовом виде. Засыпки укладываются послойно толщиной 250...300мм с трамбовкой, без повреждения кладки колодцев. Засыпку утеплителя следует начинать с ранее выложенного участка кладки через срок, установленный проектом производства работ (ППР)

11. Органо-минеральные материалы приготавливаются централизованно на растворобетонном узле строительной организации. В смесителях принудительного действия (растворомешалки, глиномешалки, бетономешалки, шнековые смесители) и доставляются к месту укладки автосамосвалами (в бункерах). Укладываются послойно, толщиной 250.... 300 мм с трамбовкой. Допускается приготовление смесей на строительной площадке с обеспечением дозировки компонентов и контролем плотности материалов.

12. Неоседающие засыпки выполняются из минеральных засыпок путем смешивания их с цементно-песчаными растворами 1:10, на местных вяжущих. На 1м^3 засыпки принимается 0,1м^3 раствора. Плотность минеральных засыпок должна быть не более 800кг/м^3.

1.13 Установку антисептированных деревянных пробок для крепления оконных коробок рекомендуется выполнять во внутреннем слое.

14. При выполнении облегченной кладки типа "Б" в зимних условиях:

а) Не допускается укладка в колодцы облегченной кладки смерзшихся органо-минеральных смесей. Температура материала при укладке должна быть не ниже +5° С.

б) Не допускать зависания засыпок в колодцах, тщательно уплотнять их послойным трамбованием.

в) При производстве работ при температуре минус 10°С и ниже в органо-минеральные материалы (смеси) вводить противоморозные добавки (хлористый кальций, поташ, нитрит натрия и др.)

г). Влажность засыпок в зимний период - не более 60%

д). Этажность зданий не должна превышать два этажа.

15. Кладка типа "Б" должна выполняться ярусами высотой до 1,0м в пределах всего периметра наружных стен.

15. Указания по технологии применения эффективных утеплителей приведены в "Рекомендациях по применению эффективных теплоизоляционных материалов в жилищно-гражданском строительстве" Москва, ЦНИИЭПжилища, 1984г.

Инв.№ подл. | Подпись и дата | Взам. инв.№

Условные обозначения

а) Кирпич обыкновенный и модульный

▭	целый кирпич	⊠	1/2 кирпича
⊠	3/4 кирпича	⧄	1/4 кирпича
▭	кирпич „на ребро"		

б) Камни сплошные легко- и ячеистобетонные

А	целый камень (390×190×188)	Б	Продольная половинка (190×190×188)
В	3/4 камня	Г	3/4 продольный половинки
Д	Продольная половинка (190×190×188)	Е	1/2 продольный половинки (190×90×188)

(+) – Внутренняя сторона стены

(–) – Наружная сторона стены

Условные обозначения типов облегченной кладки

А-38 — тип кладки „А" толщиной 380 мм
А-51 — тип кладки „А" толщиной 510 мм
А-64 — тип кладки „А" толщиной 640 мм
А-38р — тип кладки „А" с диафрагмами, выполненными из кирпича „на ребро". Толщина стены - 380мм
А-51р — то же толщиной 510 мм
А-64р — то же толщиной 640 мм
А-38-2Д — тип кладки „А" толщиной 380 мм с диафрагмами, выполненными из двух кирпичей
А-51-2Д — то же толщиной 510 мм
Б-51/12 — тип кладки „Б" толщиной 510 мм с внутренней стенкой толщиной 120 мм
Б-64/12, Б-64/25 — тип кладки „Б" толщиной 640 мм с толщиной внутренней стенки соответственно 120 и 250 мм
В — облегченная кладка из легкобетонных или кирпичных стенок, соединенных гибкими связями
Г-42, Г-52 — кладка из легкобетонных камней (с облицовкой из кирпича) соответственно 420 и 520 мм
Д-56 — облегченная кладка с уширенным швом 60 мм
Д-69 — то же
Е-20 — кладка из ячеистобетонных блоков толщиной 200 мм
Е-25 — то же толщиной 250 мм
Е-30 — " " 300 мм
Е-40 — " " 400 мм
Е-46 — " " 460 мм; Е-51 (δ=510); Е-56 (δ=560).
(Типы блоков приняты в соответствии с ГОСТ 21520-76)

Инв. № подл. | Подп. и дата | Взам. инв. №

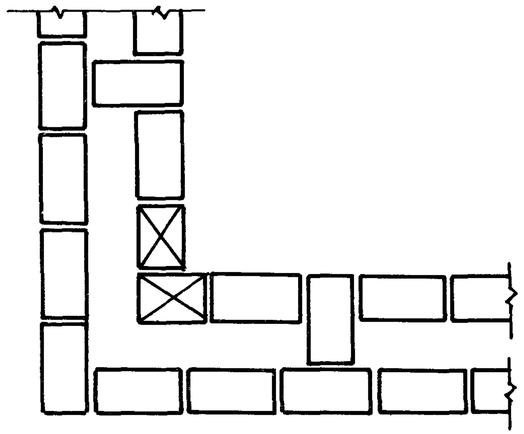

РЯД 1

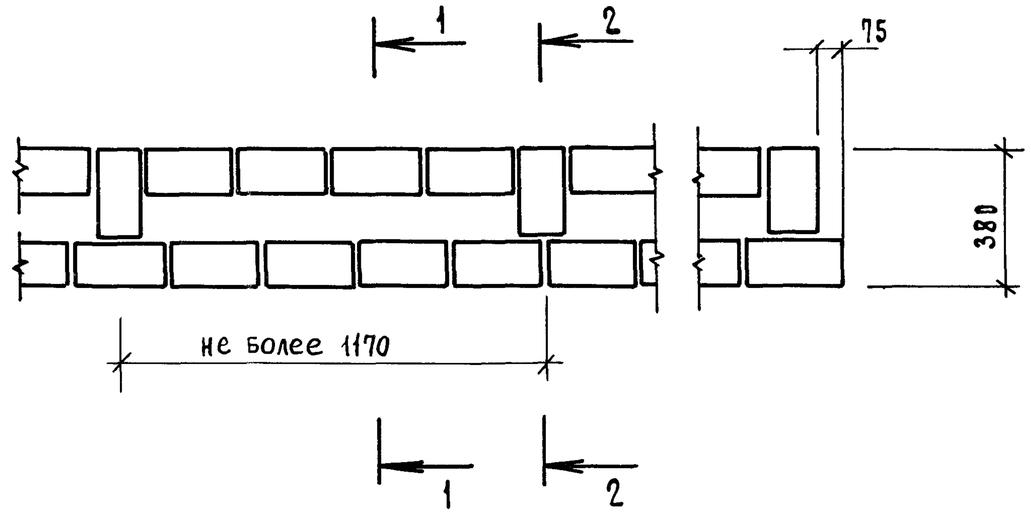

1 — 1

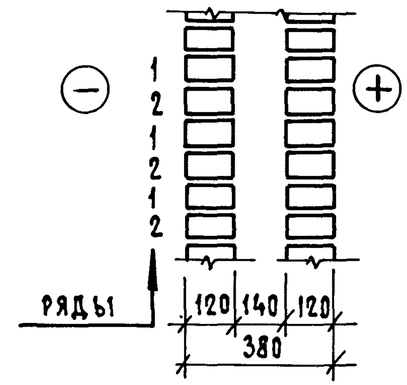

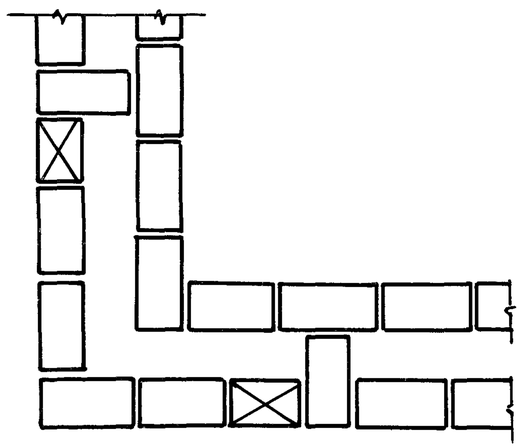

РЯД 2

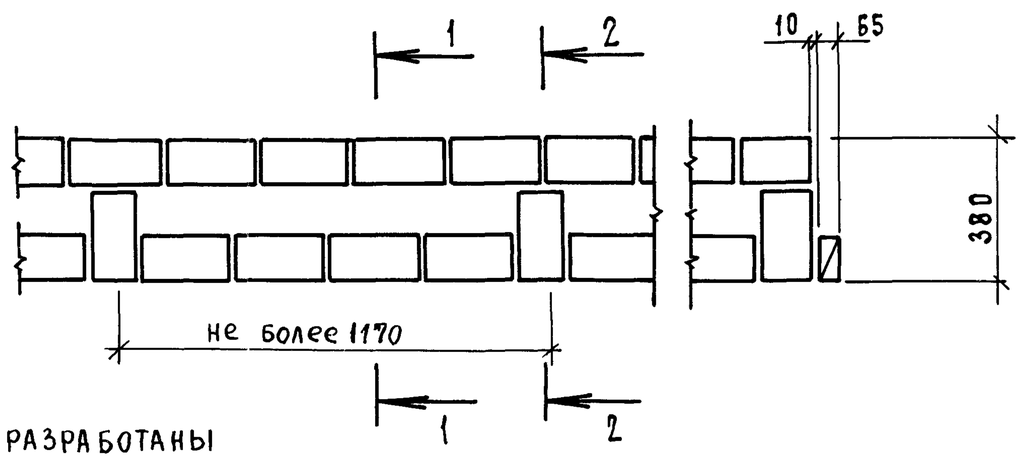

2 — 2

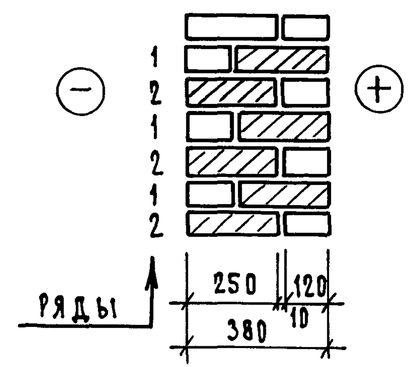

ВАРИАНТЫ УТЕПЛЕНИЯ КЛАДКИ РАЗРАБОТАНЫ НА ДОКУМ. 14

				2.130-8.1 01		
ГИП	ГУРОВ			КЛАДКА „А-38"	СТАДИЯ	ЛИСТ	ЛИСТОВ
Н.КОНТР.	ИЛЬИНА				Р		1
Ст.инж.	ЛОСКУТОВА				ЛенЗНИИЭП		
Ст.инж	АРТЮШЕНКО						

ИНВ.№ ПОДЛ. | ПОДП. И ДАТА | ВЗАМ. ИНВ.№

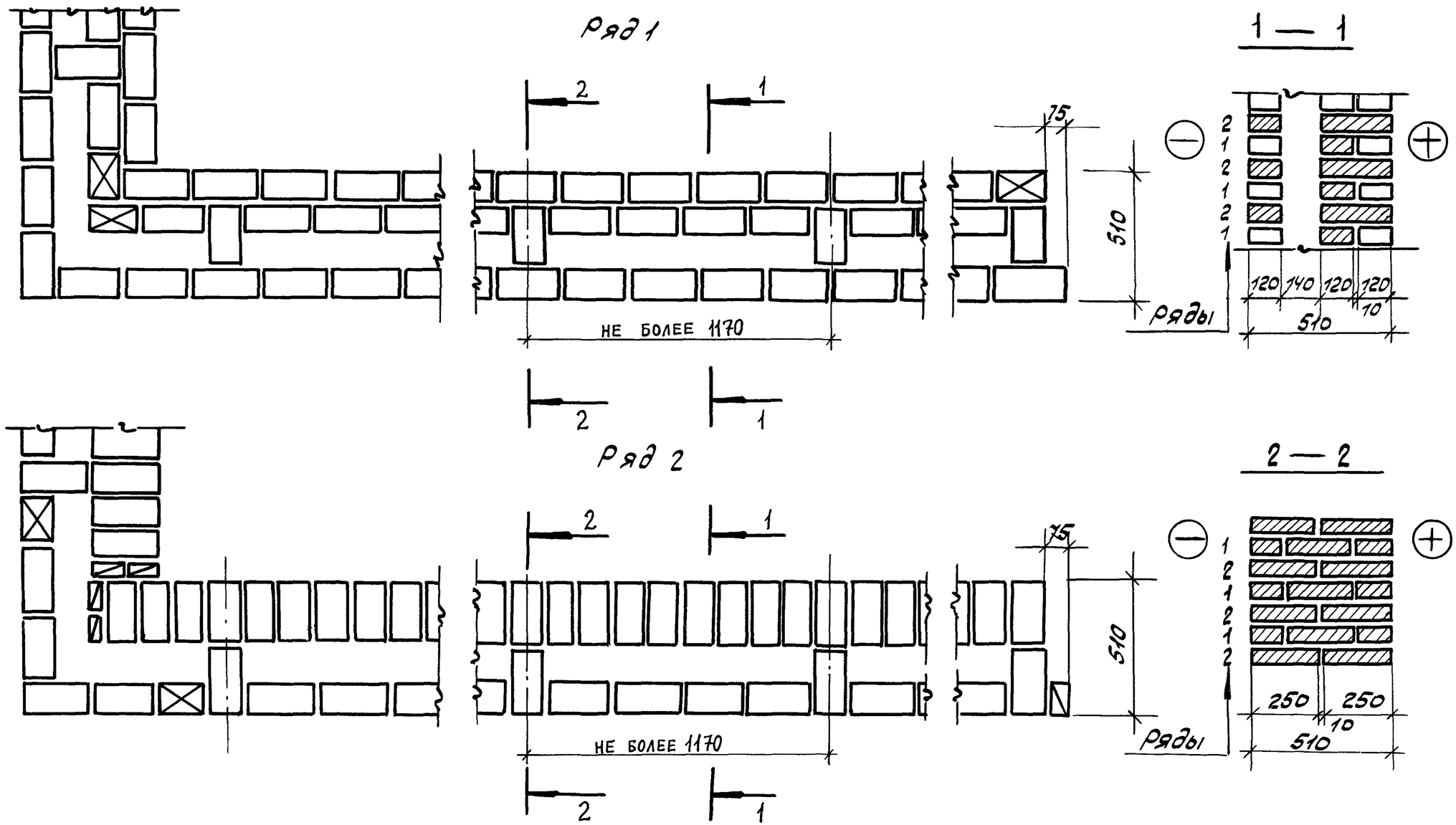

				2.130-8.1 02		
ГИП	Гуров			Кладка „А-51"	Стадия	Лист	Листов
Н.контр	Ильина				Р		1
Ст. инж	Лоскутова				ЛенЗНИИЭП		
Ст. инж	Артюшенко						

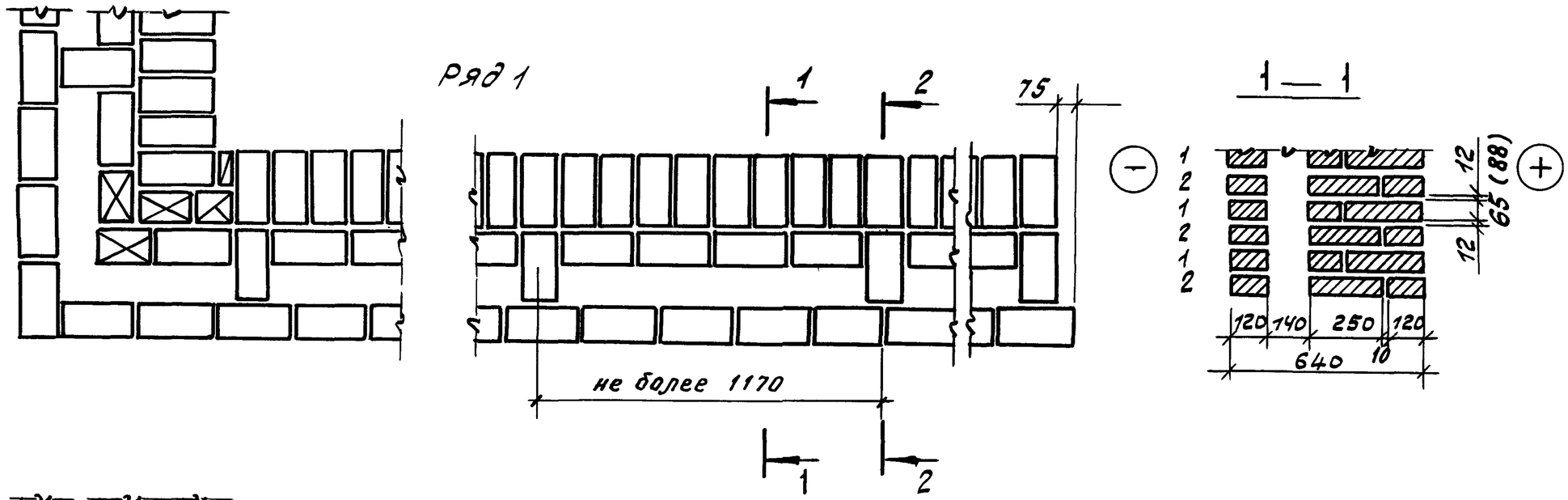

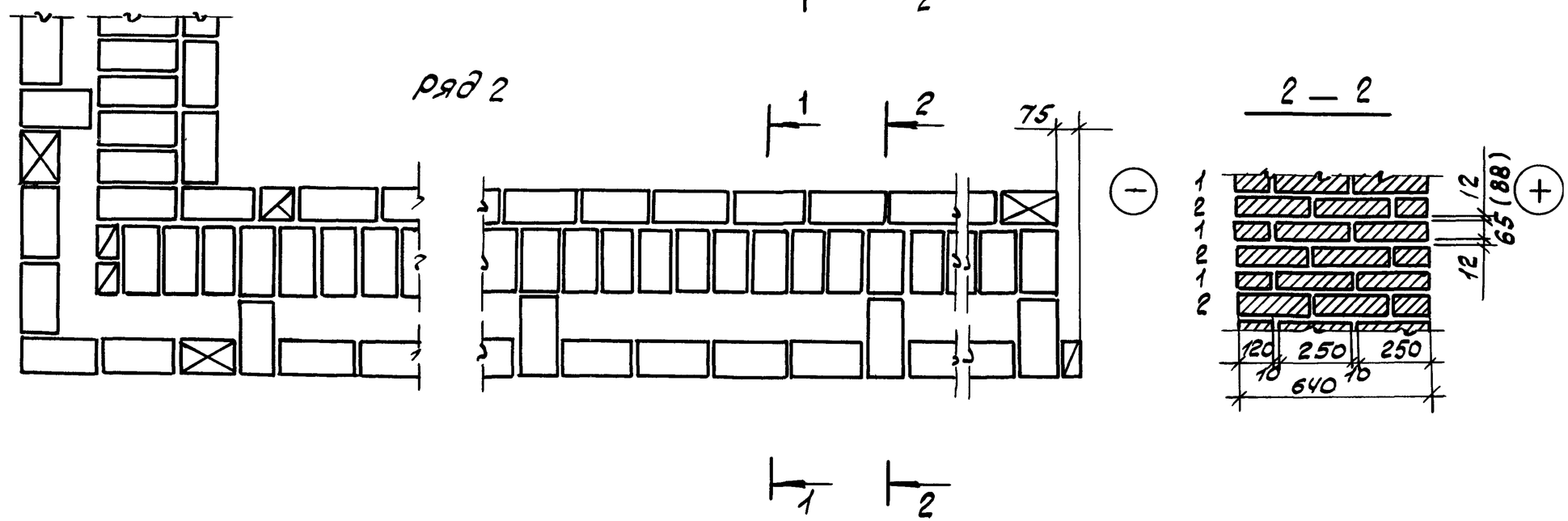

Варианты утепления кладки разработаны на докум. 14

				2.130 - 8.1 03		
ГИП	Гуров			Кладка „А-64"	Стадия	Лист	Лист
Н.контр	Ильина				Р		1
Ст.инж	Лоскутова				ЛенЗНИИЭ	
Ст.инж	Артюшенко					

Инв.N подл. | Подпись и дата | Взам.инв.N

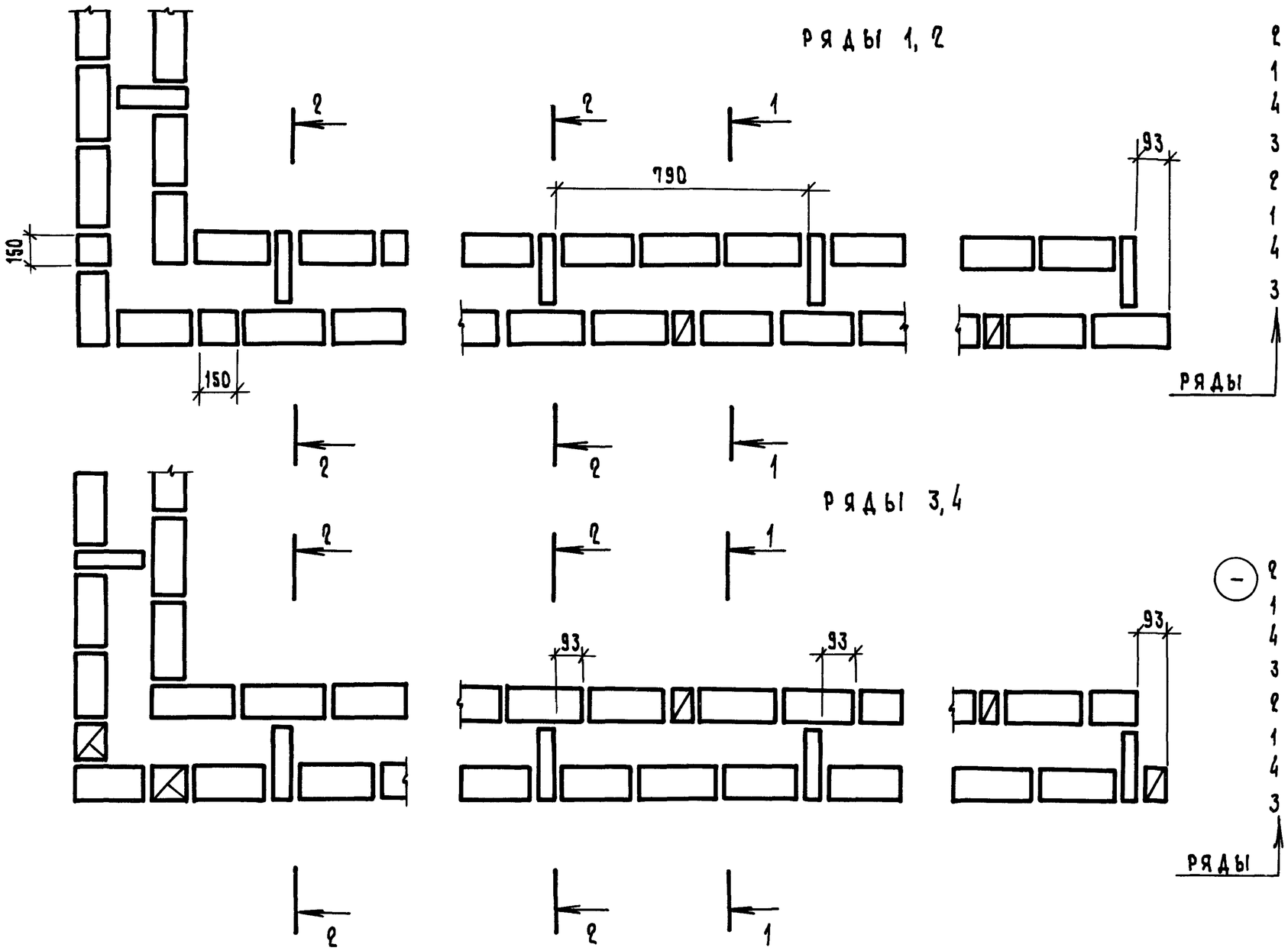

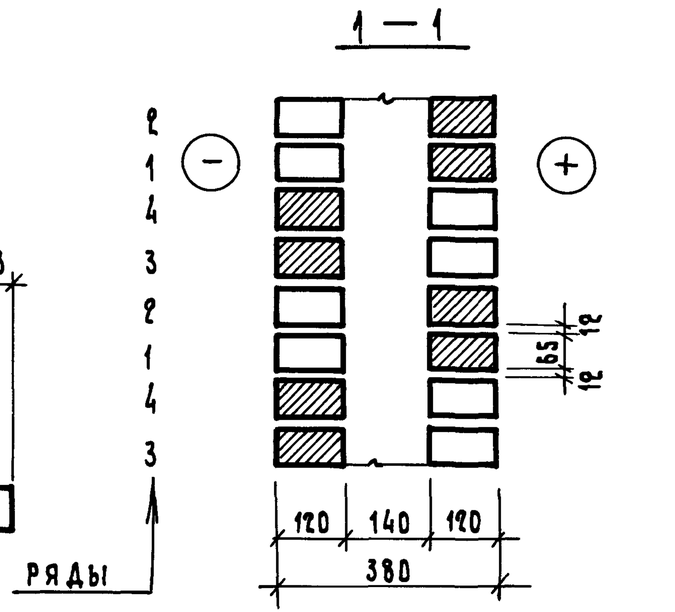

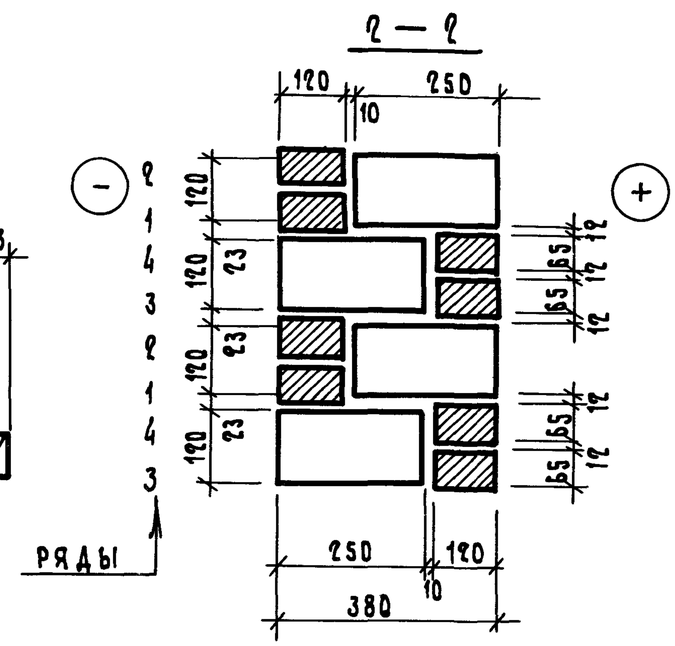

1. Фрагмент фасада кладки см. докум. 08.

2. Варианты утепления кладки разработаны на докум. 14

ГИП	Гуров		2.130 - 8.1 04			
Н.контр.	Ильина		Кладка „А-38Р." Вариант I	Стадия	Лист	Листов
Ст.инж.	Лоскутова			Р		1
Ст.инж.	Артюшенко			ПензНИИЭП		

Ряды 1, 2

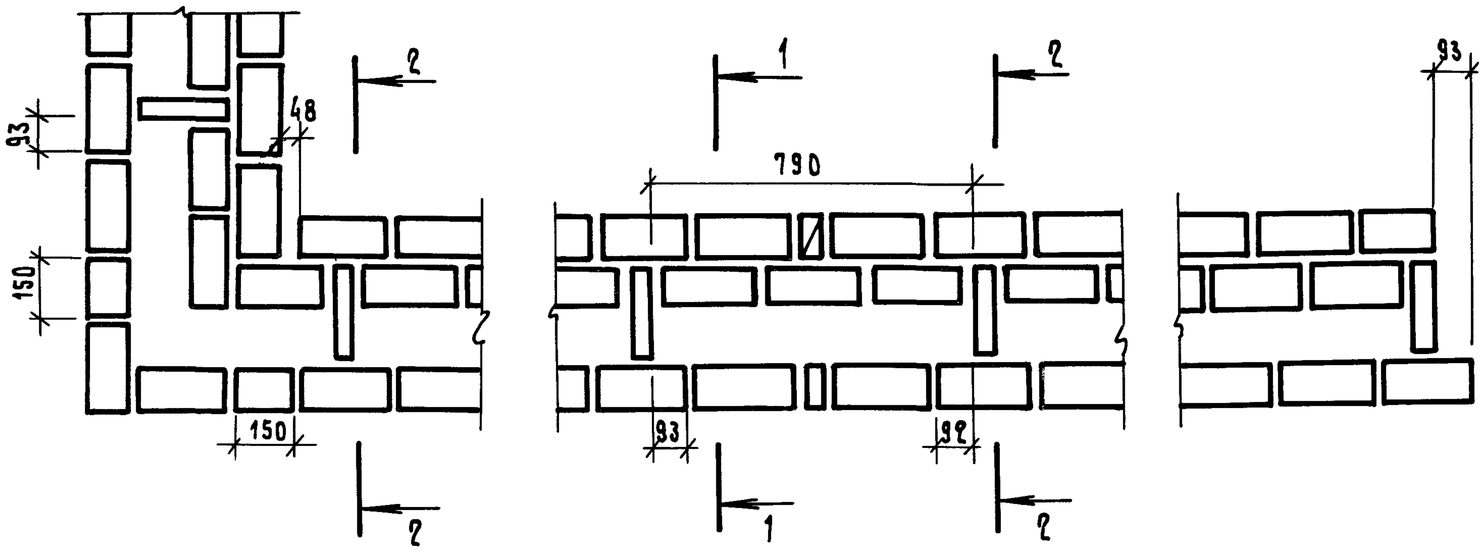

1 — 1

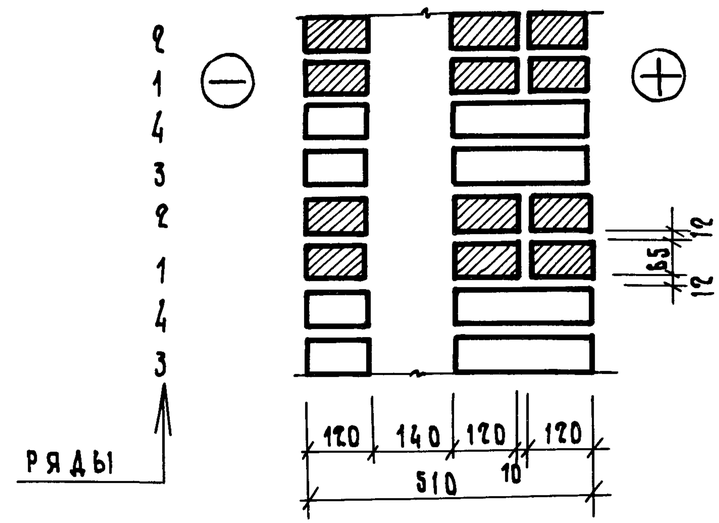

Ряды 3, 4

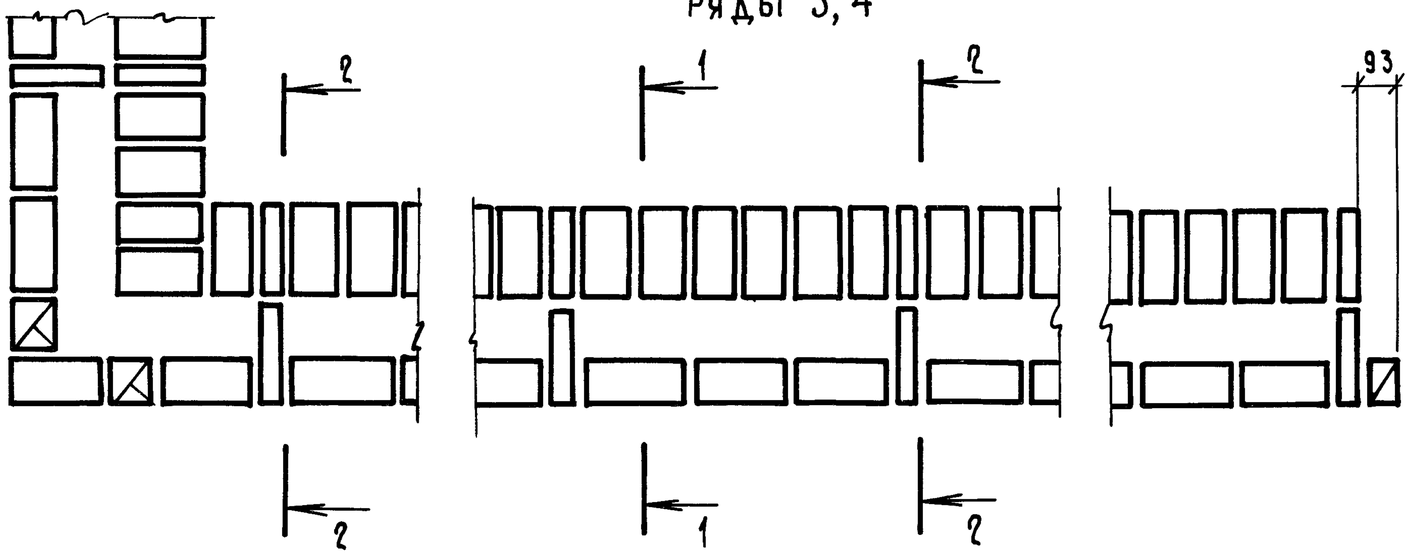

2 — 2

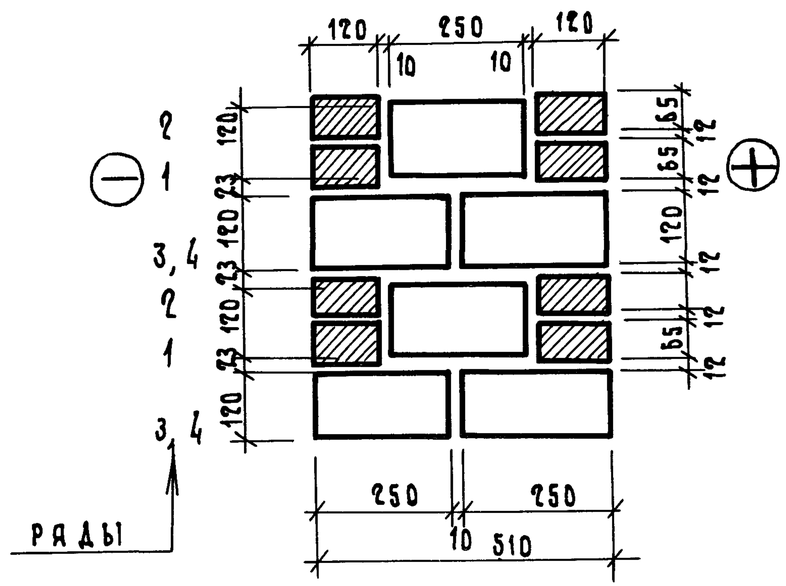

1. Фрагмент фасада кладки см. докум. 08.
2. Варианты утепления кладки разработаны на докум. 14.

			2.130-8.1 05	
ГИП	Гуров		Кладка "А-51 р." Вариант "I"	Стадия: Р; Лист: ; Листов: 1
Н. контр.	Ильина			
Ст. инж.	Лоскутова			
Ст. инж.	Артюшенко			ЛенЗНИИЭП

Инв. № подл. | Подп. и дата | Взам. инв. №

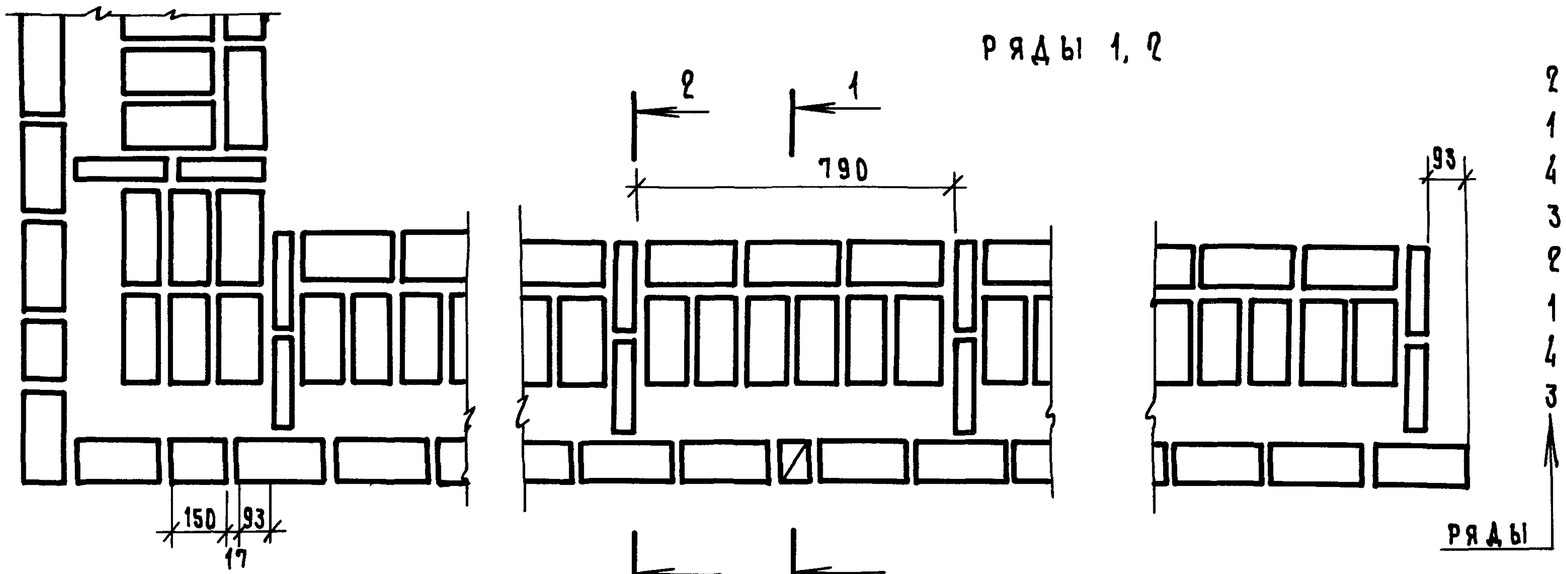

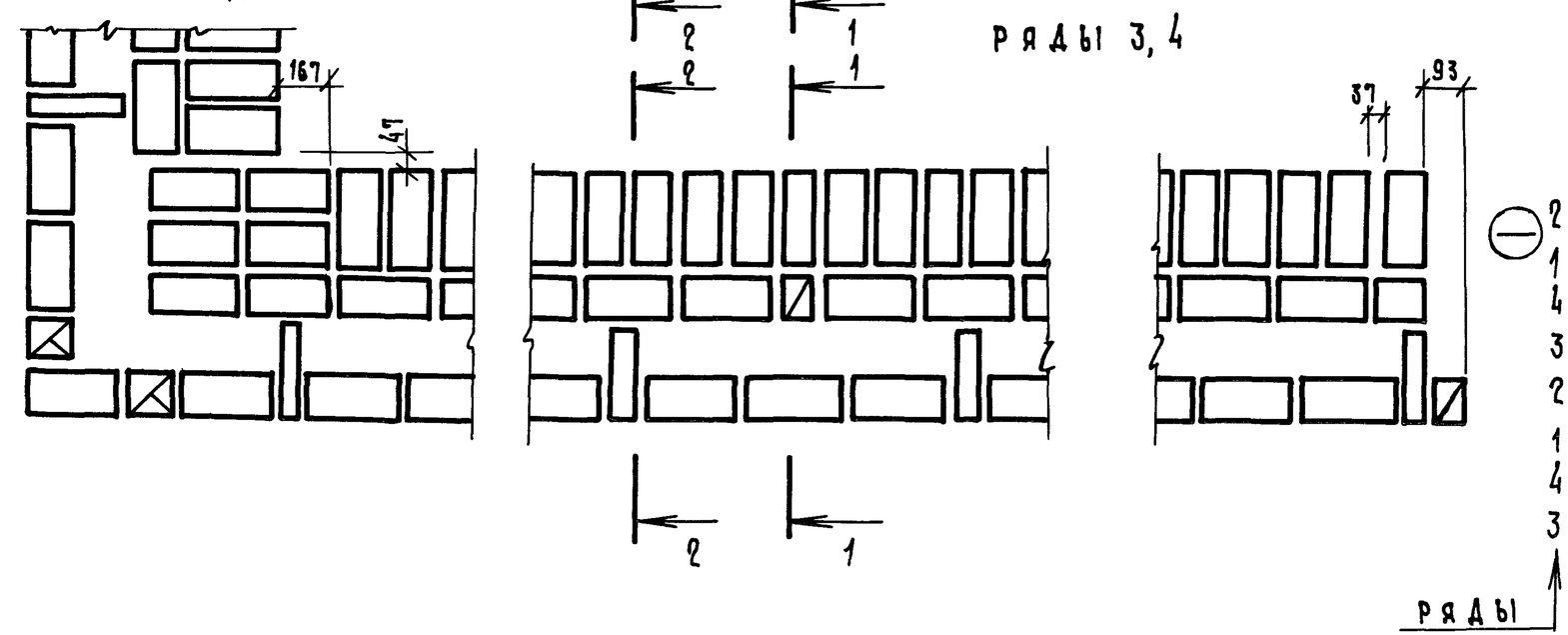

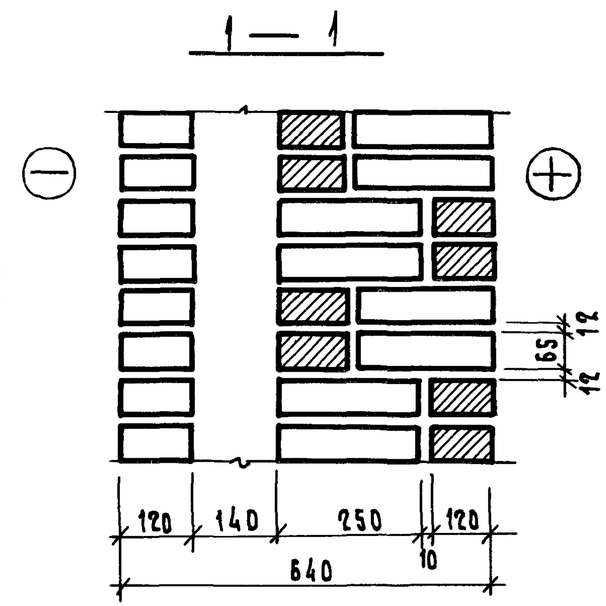

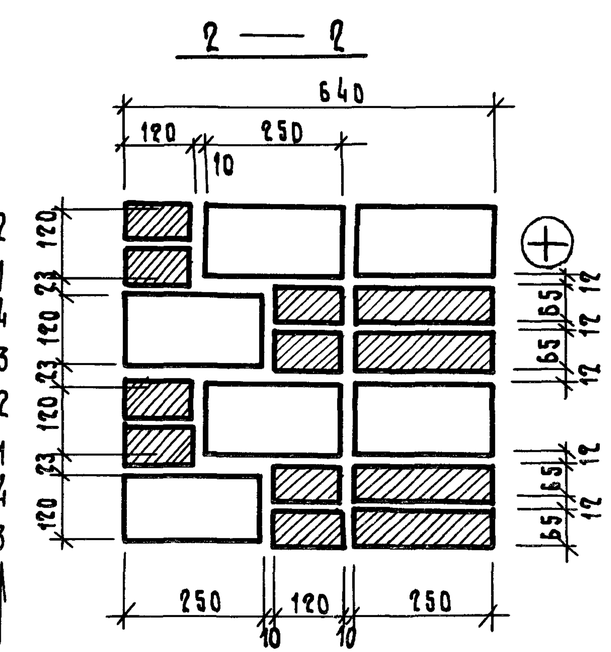

1. Фрагмент фасада кладки см. докум. 08.
2. Варианты утепления кладки разработаны на докум. 14

ГИП	Гуров		
Н. контр.	Ильина		
Ст. инж.	Лоскутова		
Ст. инж.	Артюшенко		

2.130-8.1 06

Кладка „А-64р"
Вариант I

Стадия	Лист	Листов
Р		1

ЛенЗНИИЭП

Инв. № подл. | Подп. и дата | Взам. инв. №

РЯДЫ 1, 2

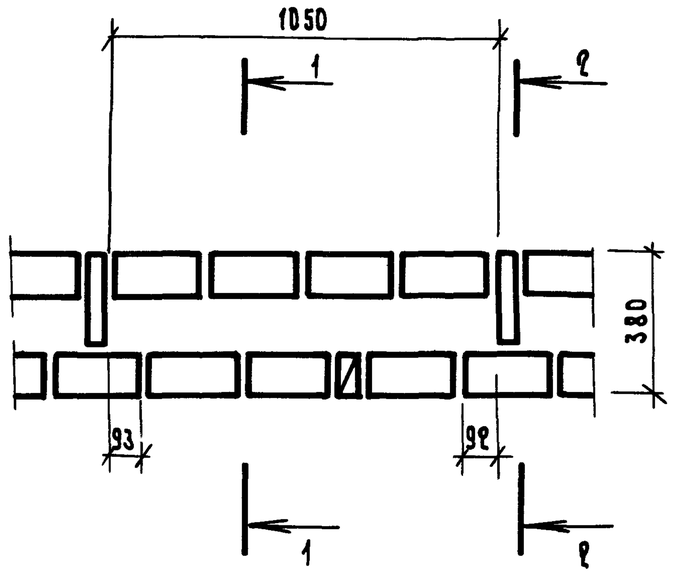

РЯДЫ 1, 2

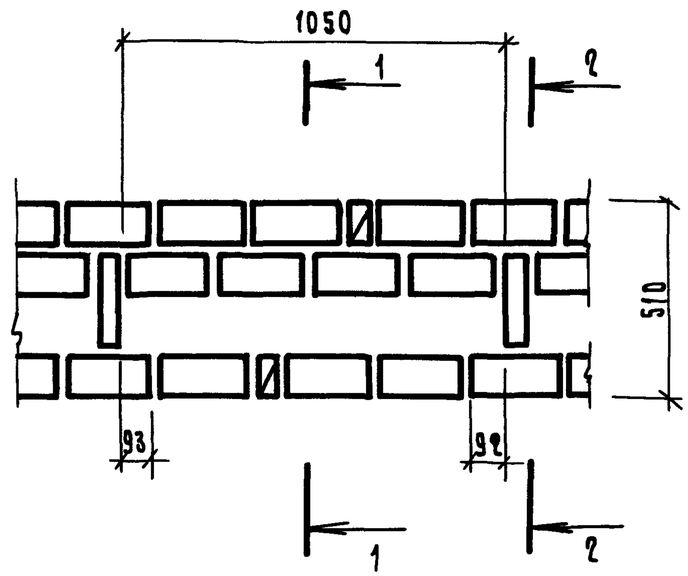

РЯДЫ 1, 2

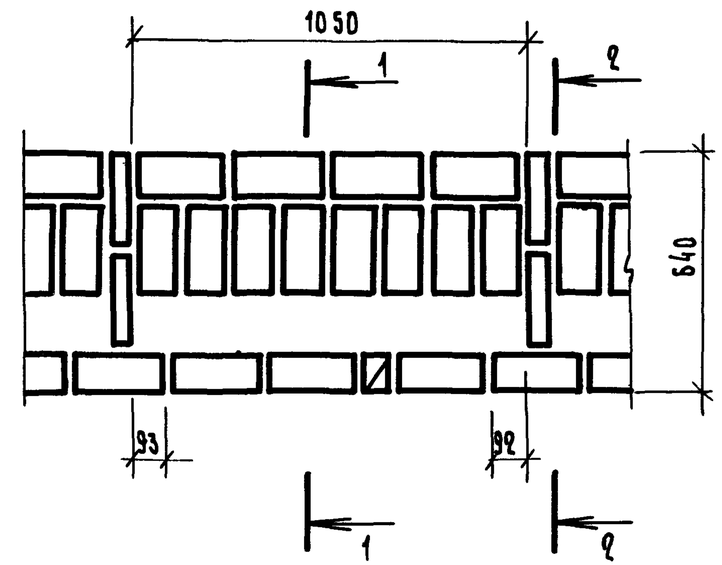

РЯДЫ 3, 4

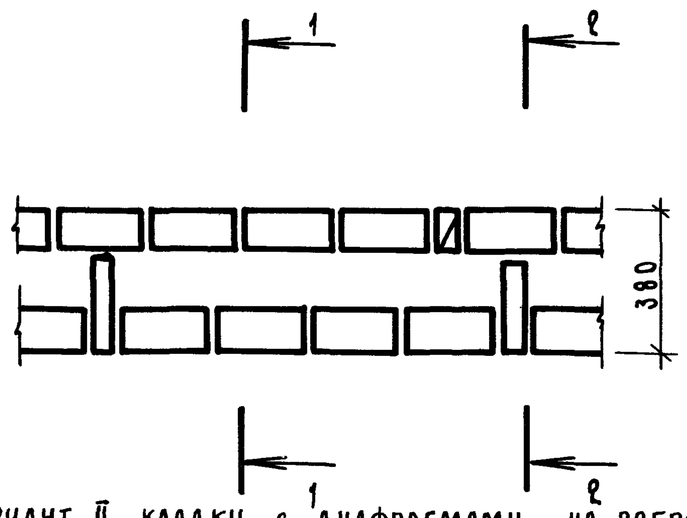

РЯДЫ 3, 4

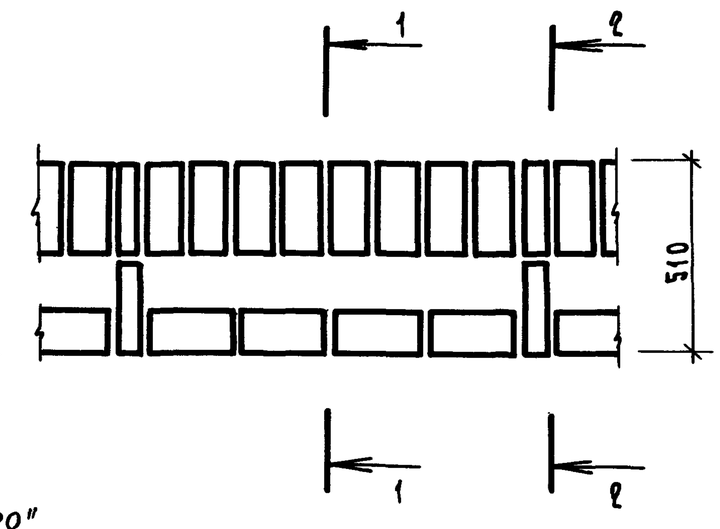

РЯДЫ 3, 4

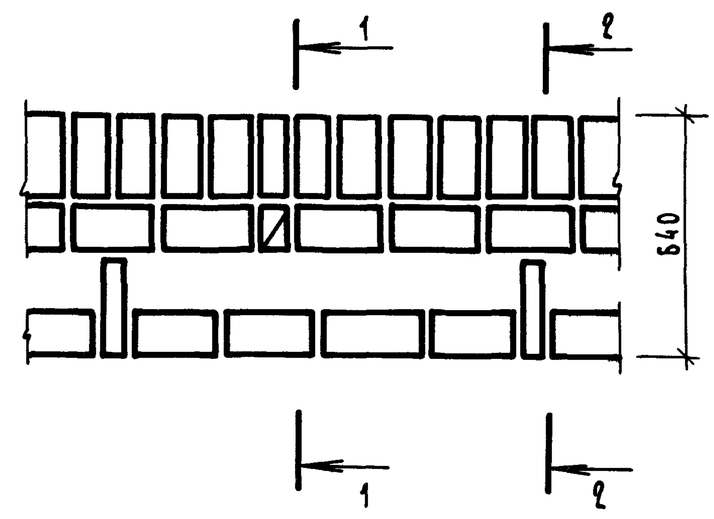

1. Вариант II кладки с диафрагмами „на ребро" отличается от варианта I величиной расстояния между диафрагмами (1050 вместо 790)
2. Разрезы 1-1, 2-2 см. докум. 06
3. Варианты утепления кладки разработаны на докум. 14.
4. Фрагмент фасада кладки см. докум. 08.

ГИП	Гуров		2.130-8.1 07
Н.контр.	Ильина		Кладка „А-38р"; „А-51р"; „А-64р" Вариант II
Ст. инж.	Лоскутова		
Ст. инж.	Артюшенко		

Стадия	Лист	Листов
Р		1

ЛенЗНИИЭП

Взам. инв. N | Подп. и дата | Инв. N подл.

Вариант 1

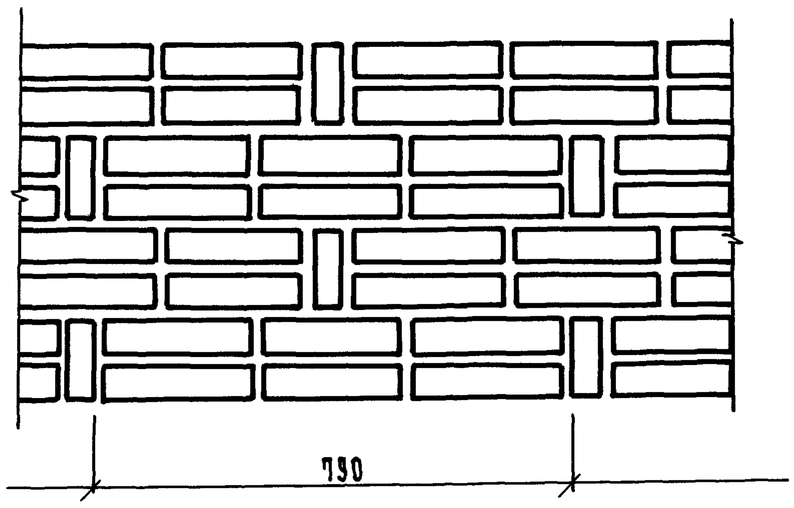

Ряды

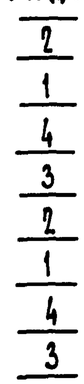

Вариант 2

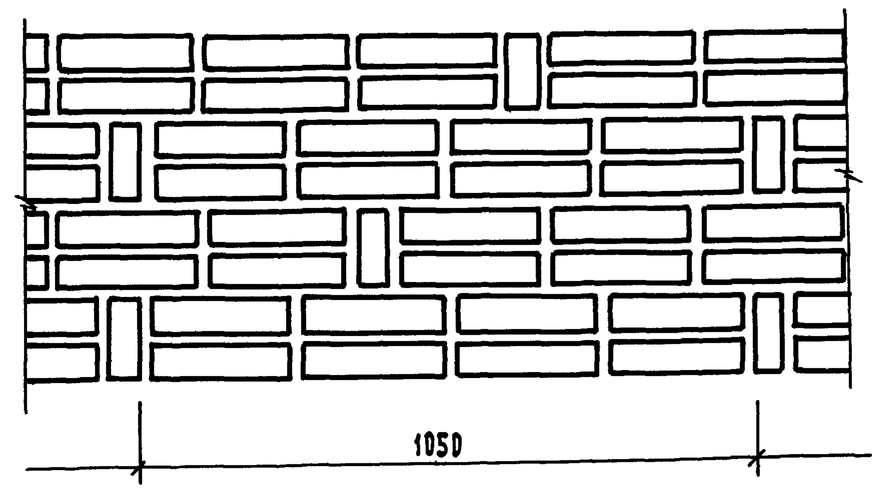

Кладочные планы кладки по вар. 1 разработаны на черт. 2.130-8б.1 докум. 06
по вар. 2 - на черт. 2.130-8б.1 докум. 07

				2.130-8.1 08		
ГИП	Гуров			Кладка Д-38р; Д-51р; Д-64р. Фрагменты фасадов кладки.	Стадия	Лист	Листов
Н.контр.	Ильина				Р		1
Ст.инж.	Лоскутова				ЛенЗНИИЭП		
Ст.инж.	Артюшенко						

Инв. № подл. | Подп. и дата | Взам. инв. №

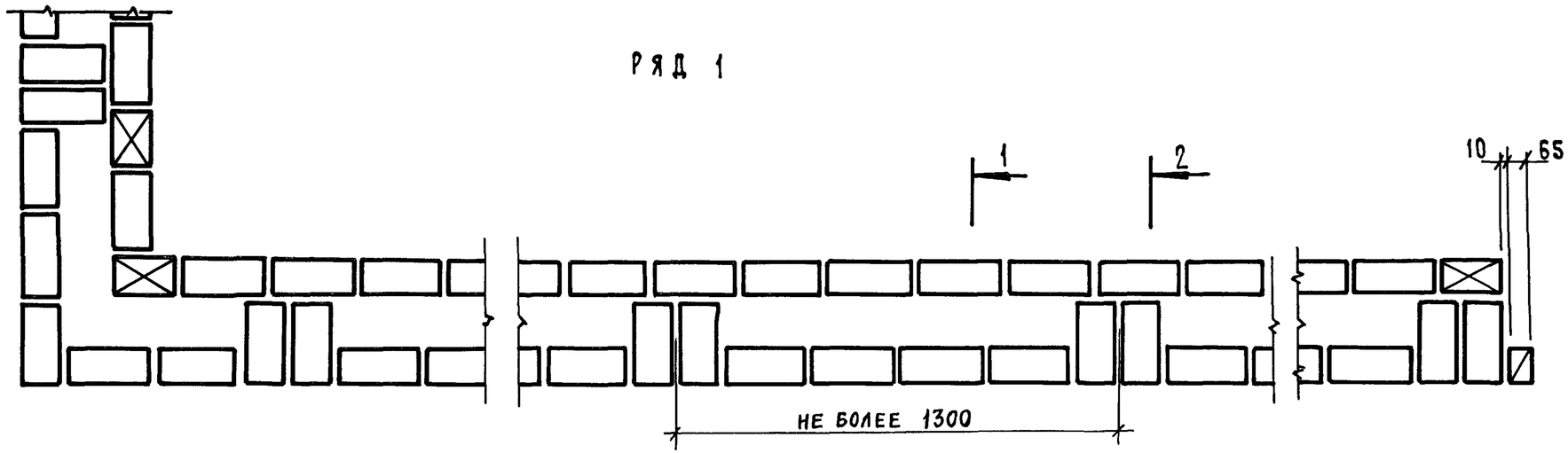

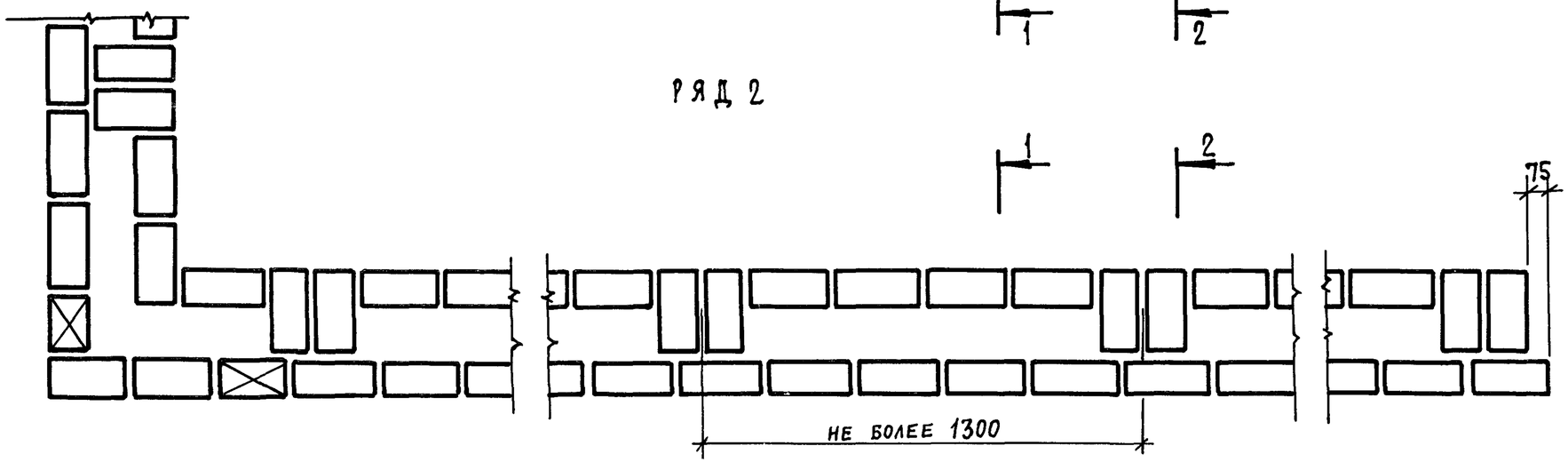

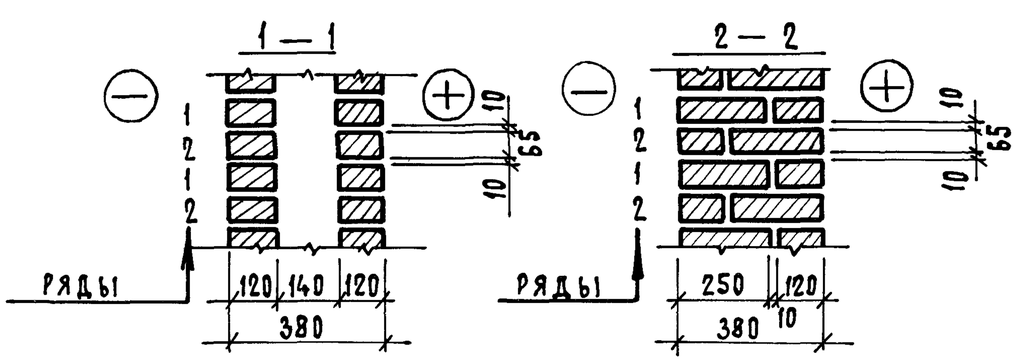

Варианты утепления кладки разработаны на докум. 14

ГИП	Гуров		2.130-8.1 09
Н.контр	Ильина		Кладка „А-38-2Д"
Ст.инж.	Лоскутова		
Ст.инж	Артюшенко		

Стадия	Лист	Листов
Р		1

ЛенЗНИИЭП

Инв.№ подл. | Подп. и дата | Взам. инв.№

Ряд 1

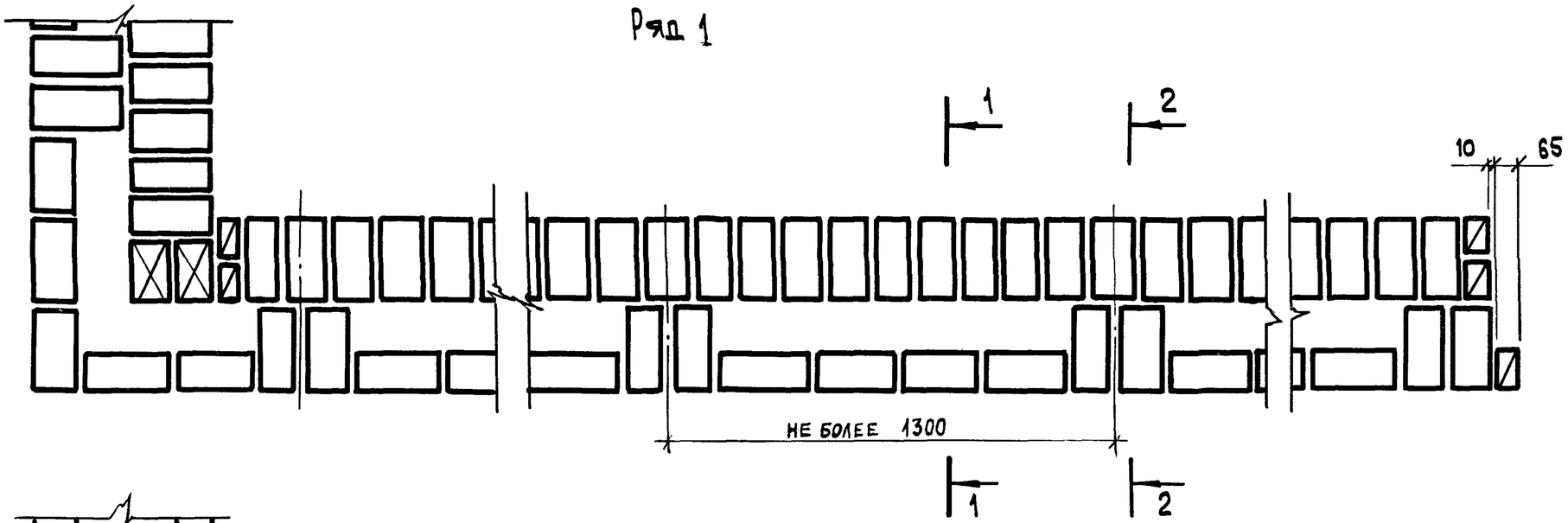

Ряд 2

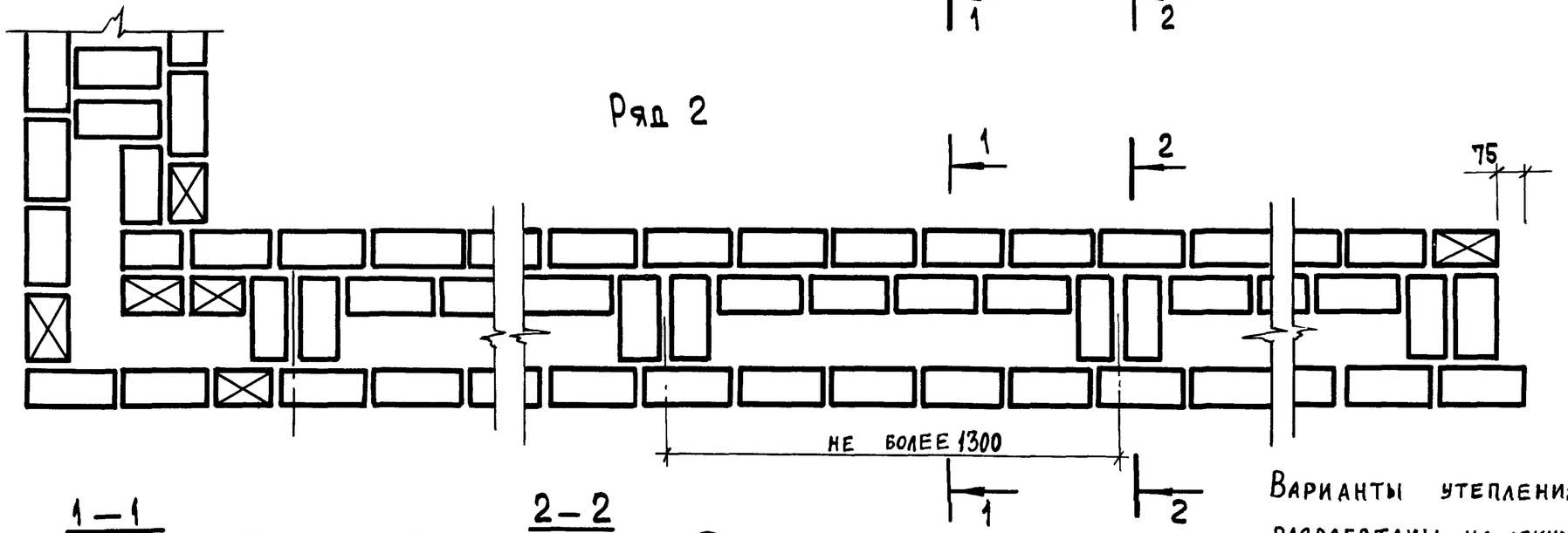

Варианты утепления кладки разработаны на докум. 14

1 — 1

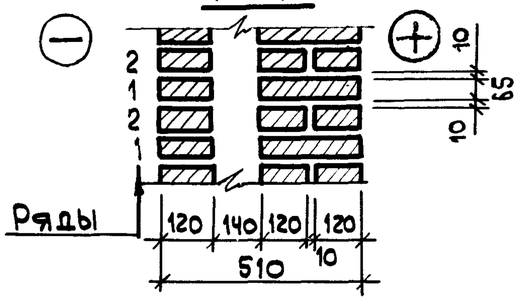

2 — 2

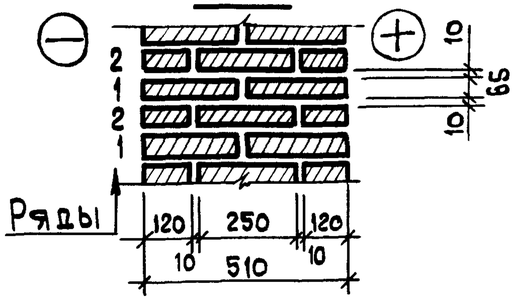

ГИП	Гуров		2.130-8.1 10
Н. контр.	Ильина		Кладка „А-51-2д"
Ст. инж.	Тихоненко		
Ст. инж.	Лоскутова		

Стадия	Лист	Листов
Р		1

ПензНИИЭП

Взам. инв. N | Подп. и дата | Инв. N подл.

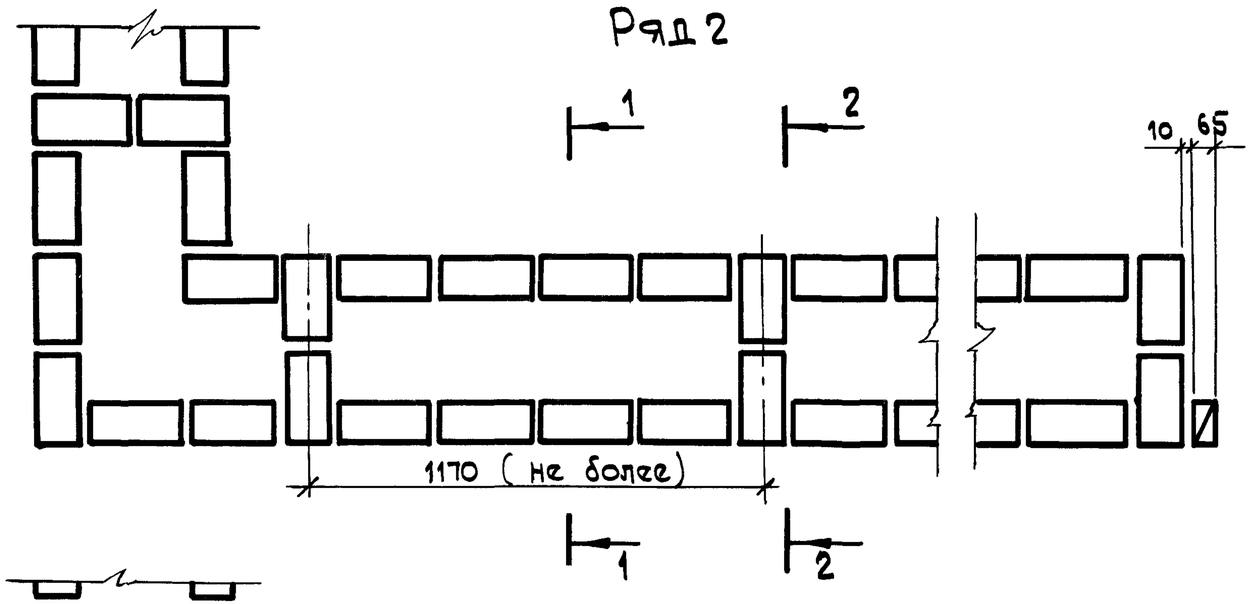

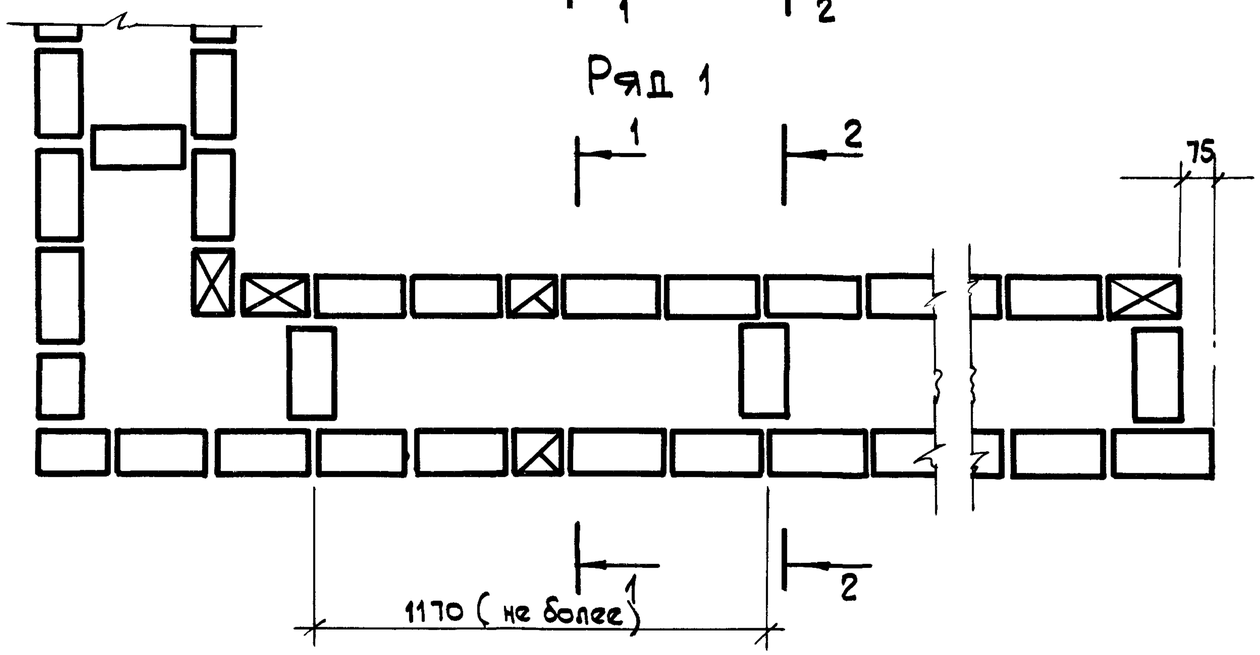

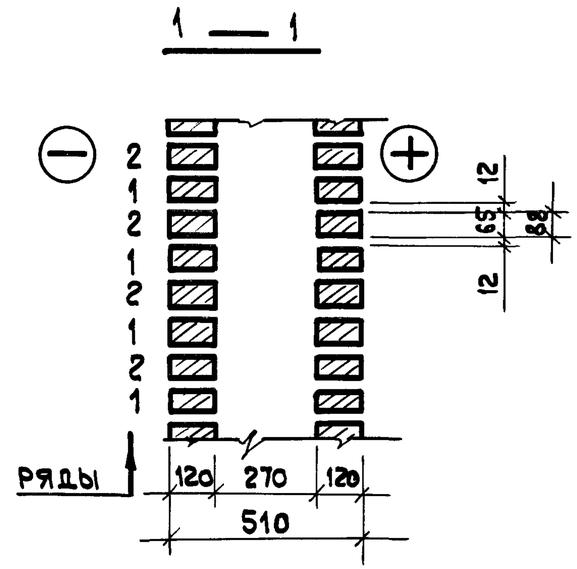

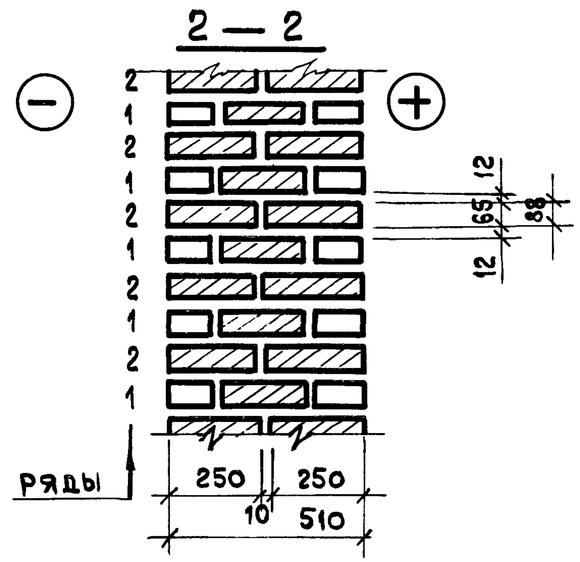

Варианты утепления кладки разработаны на докум. 14

ГИП	Гуров		2.130-8.1 11	
Н. контр	Ильина		Кладка „Б-51/12"	Стадия: Р; Лист: ; Листов: 1
Ст. инж.	Лоскутова			ПензНИИЭП
Ст. инж	Артюшенко			

Взам. инв. N | Подп. и дата | Инв. N подл.

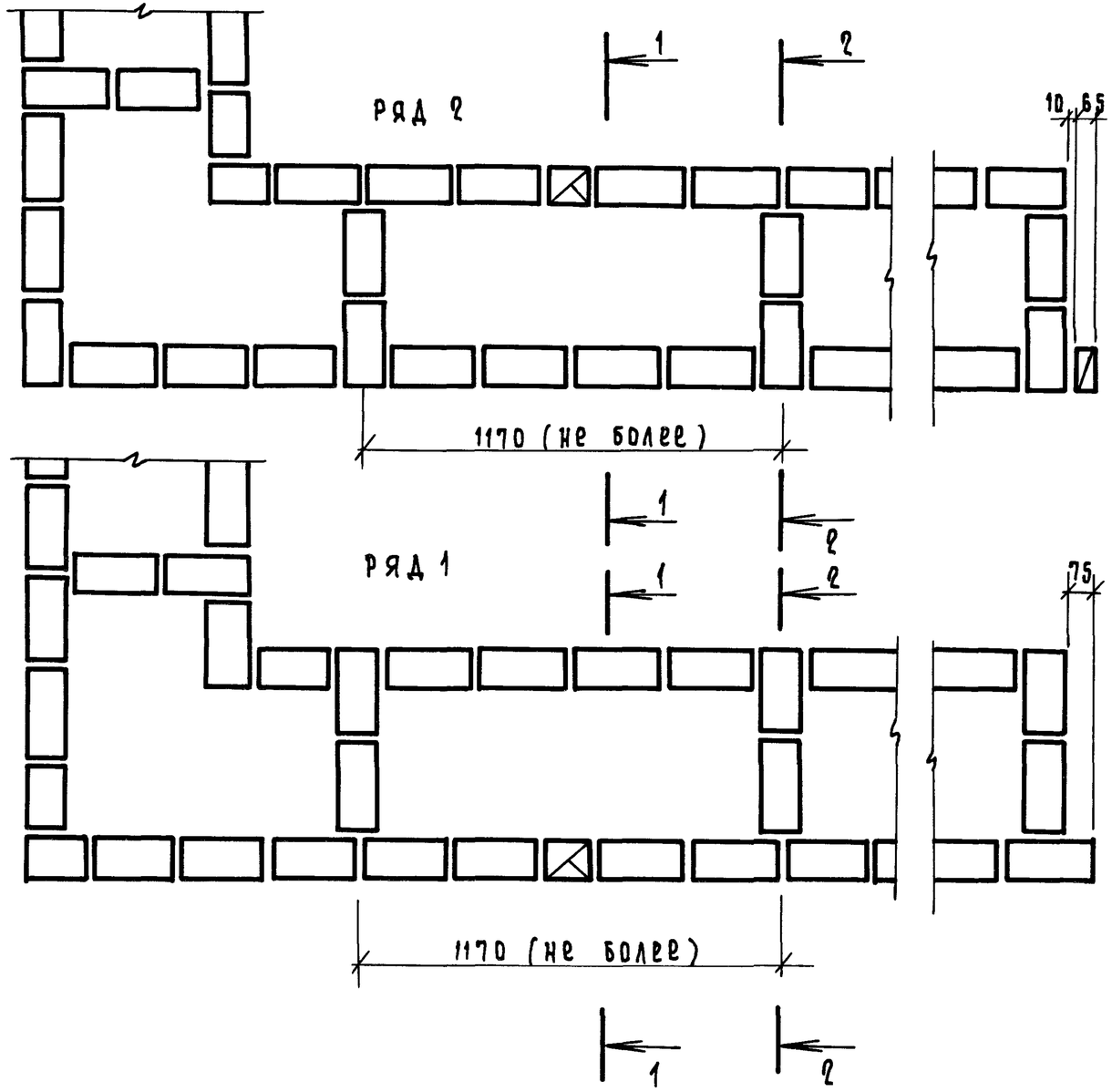

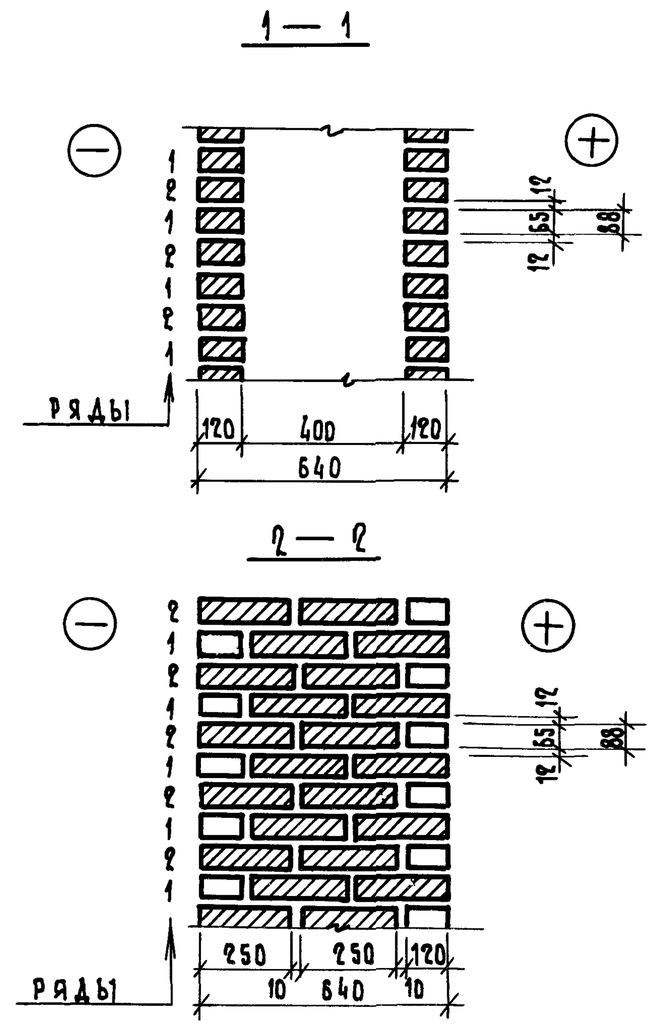

Варианты утепления кладки разработаны на докум. 14

				2.130 - 8.1 12		
ГИП	Гуров			Кладка „Б - 64 / 12"	Стадия	Лист	Листов
Н.контр.	Ильина				Р		1
Ст. инж.	Лоскутова				ЛенЗНИИЭП		
Ст. инж.	Артюшенко						

Инв.№ подл. | Подп. и дата | Взам.инв.№

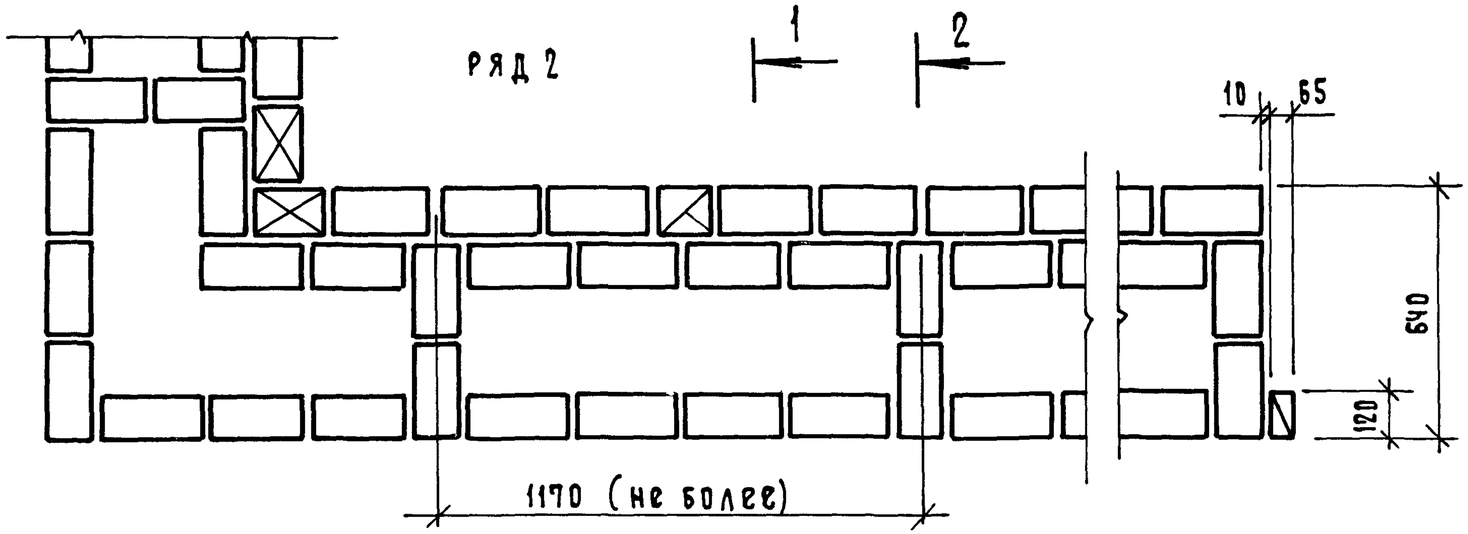

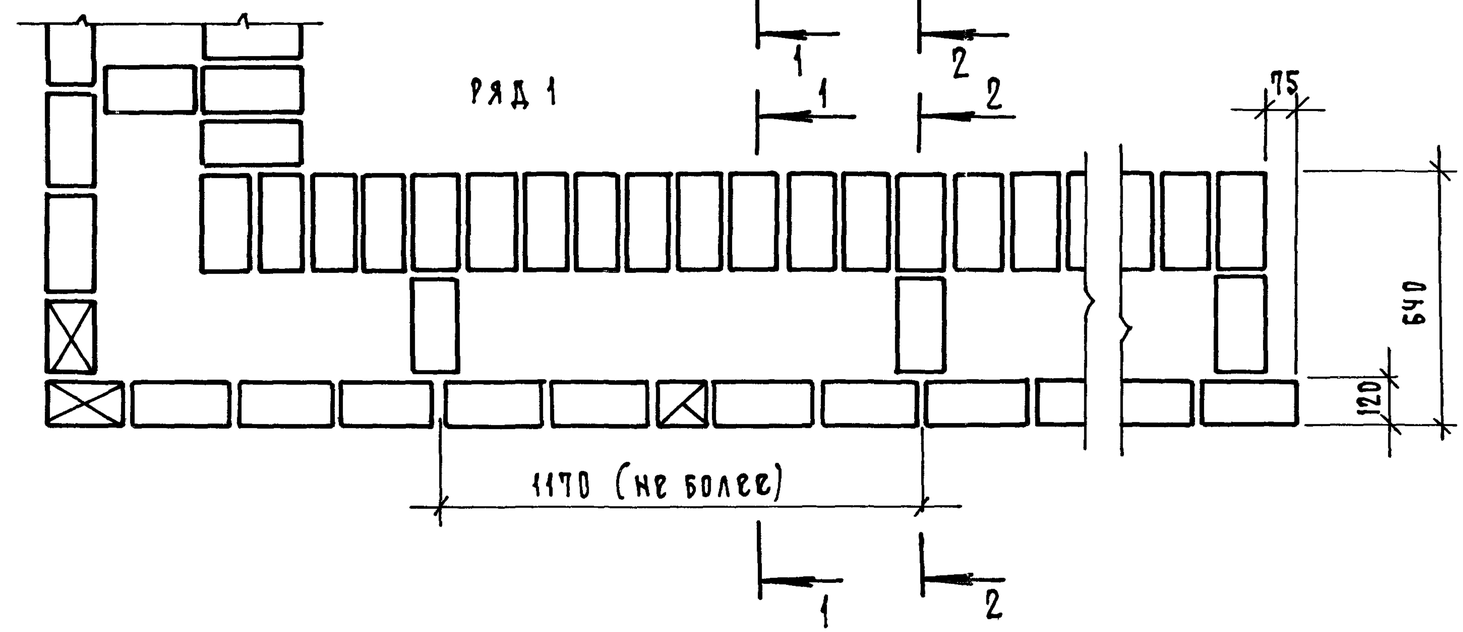

1 — 1

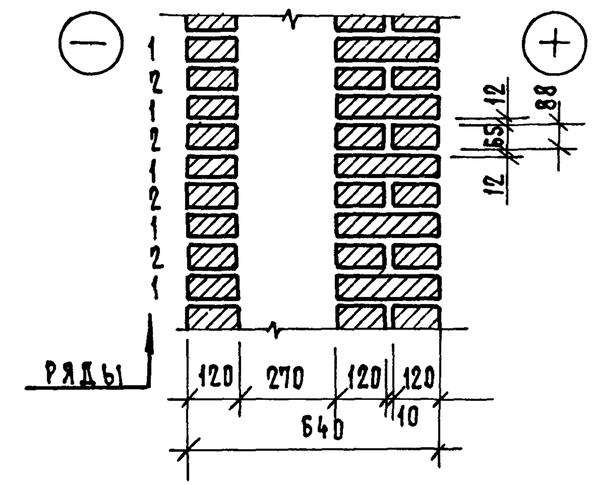

2 — 2

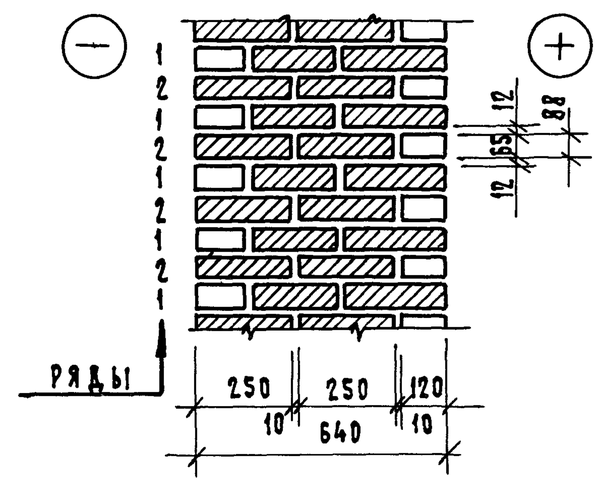

Варианты утепления кладки разработаны на докум. 14

ГИП	Гуров		2.130-8.1 13	
Н.контр	Ильина		Кладка „Б-64/25"	Стадия: Р; Лист: ; Листов: 1
Ст.инж.	Лоскутова			ЛенЗНИИЭП
Ст.инж.	Артюшенко			

Инв.№ подл | Подп. и дата | Взам.инв.№

ВАРИАНТ 1

$-40°C \geqslant t_н \geqslant -55°C$

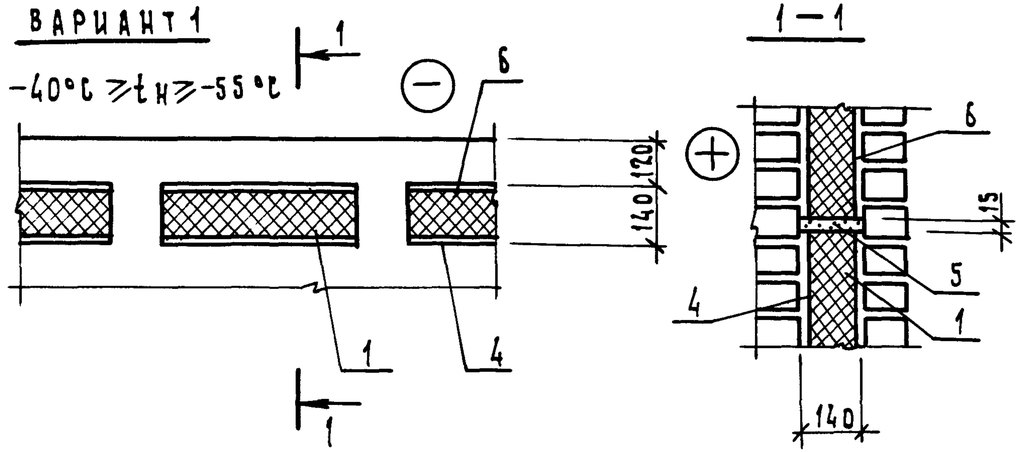

ВАРИАНТ 4

$-20°C \geqslant t_н \geqslant -55°C$

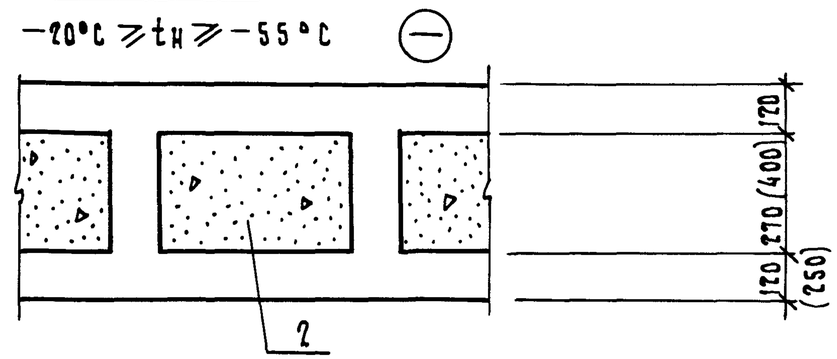

ВАРИАНТ 2

$-20°C \geqslant t_н \geqslant -44°C$

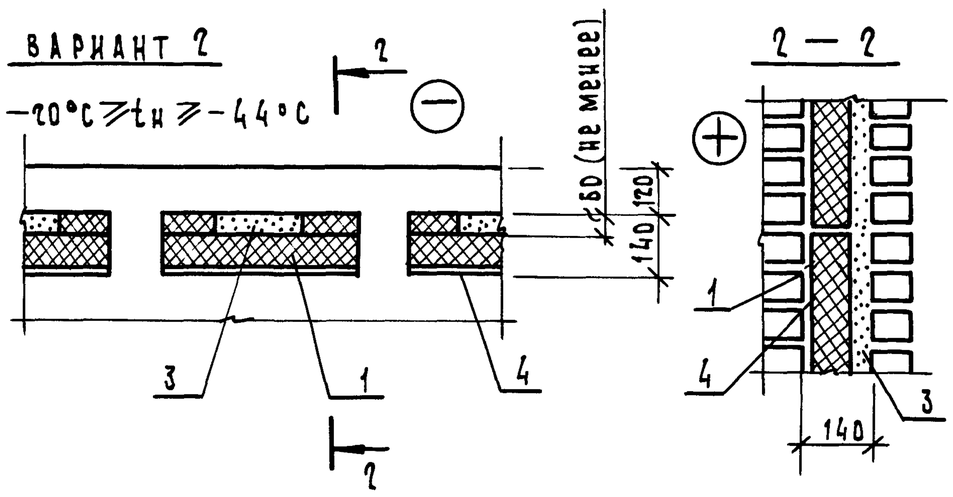

ВАРИАНТ 5

$-20°C \geqslant t_н \geqslant -55°C$

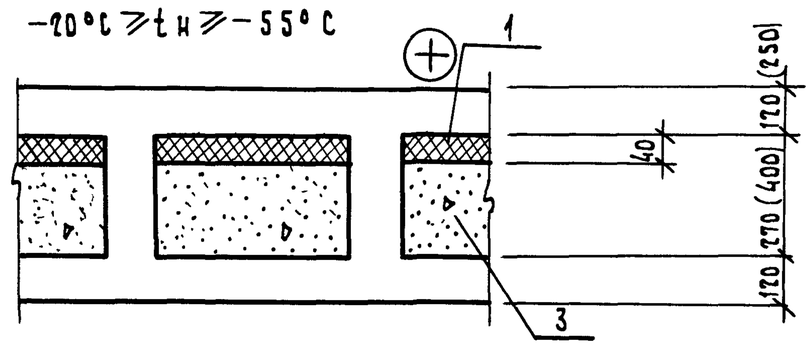

ВАРИАНТ 3

$-20°C \geqslant t_н \geqslant -44°C$

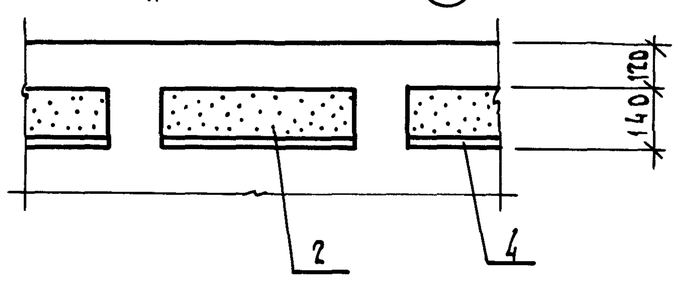

1. Утеплитель плитный, жесткий (сжимаемость не более 15%)
2. Утеплитель из неоседающих засыпок или из вспенивающихся полимерных композиций (в кладке "А")
3. Засыпка из местных материалов
4. Пароизоляция (по проекту)
5. Цементный раствор
6. Картон строительный антисептированный
7. Варианты 1,2,3 - кладка „А", варианты 4,5 - кладка „Б"

				2.130 - 8.1 14		
ГИП	Гуров			Кладка „А"; „Б" Варианты утепления	Стадия	Лист	Листов
Н.контр.	Ильина				Р		1
Ст. инж.	Лоскутова				ЛенЗНИИЭП		
Ст. инж.	Гиль						

23122-02 20

Инв. N подл. | Подп. и дата | Взам. инв. N

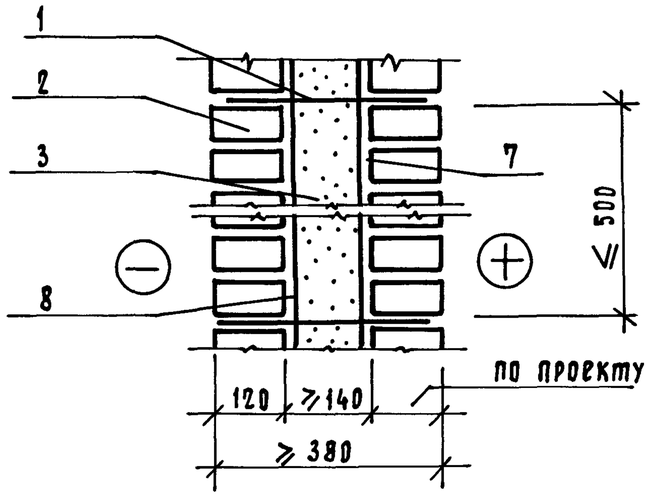

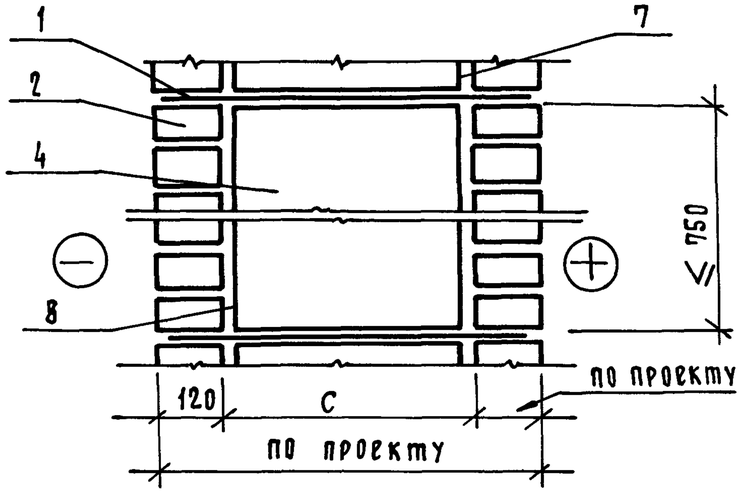

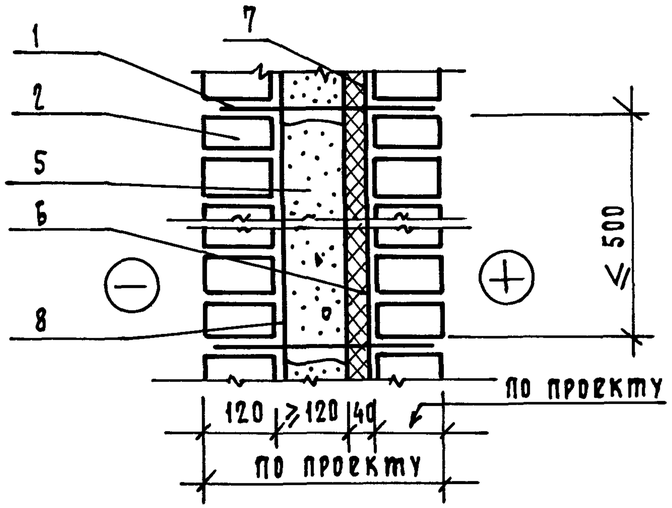

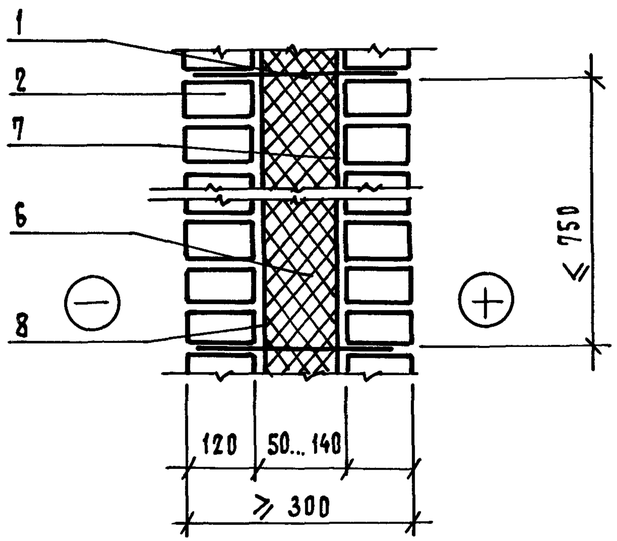

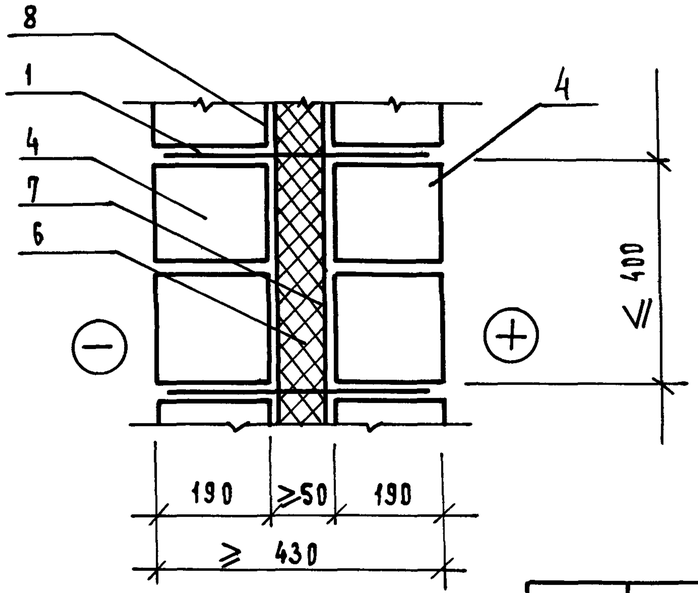

1 – гибкие связи
2 – кирпич
3 – неоседающая засыпка или легкий бетон
4 – легкобетонные утепляющие блоки
5 – оседающая засыпка
6 – плитный утеплитель (по проекту)
7 – паро- или воздухоизоляция (по проекту)
8 – слой пергамина или строительного картона

ГИП	Гуров		2.130-8.1 15
Н.контр.	Ильина		Кладка „В"
Ст.инж.	Лоскутова		
Ст.инж.	Гиль		

Стадия	Лист	Листов
Р		1

ЛенЗНИИЭП

Инв.№ подл. | Подп. и дата | Взам.инв.№

Ряд камня 1, ряд кирпича 1

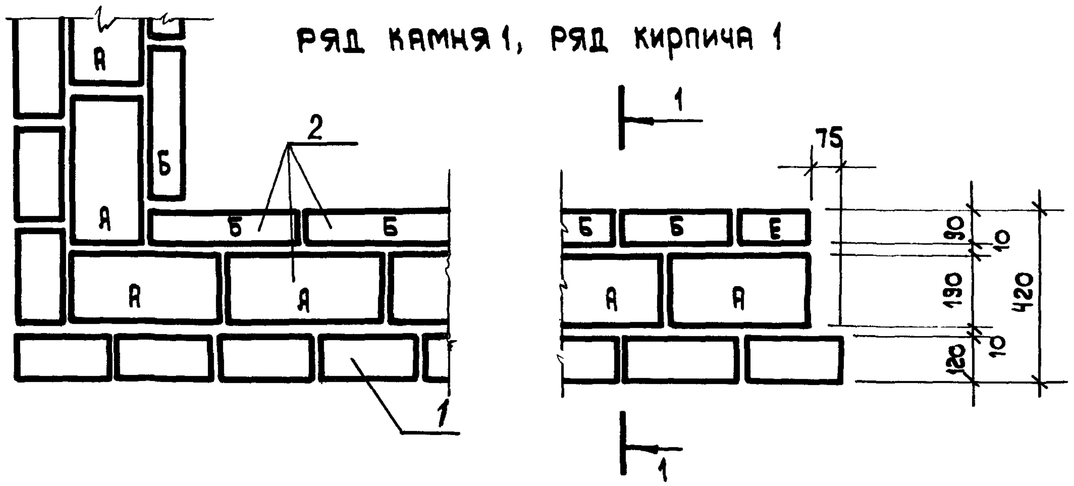

Ряд камня 1, ряд кирпича 2

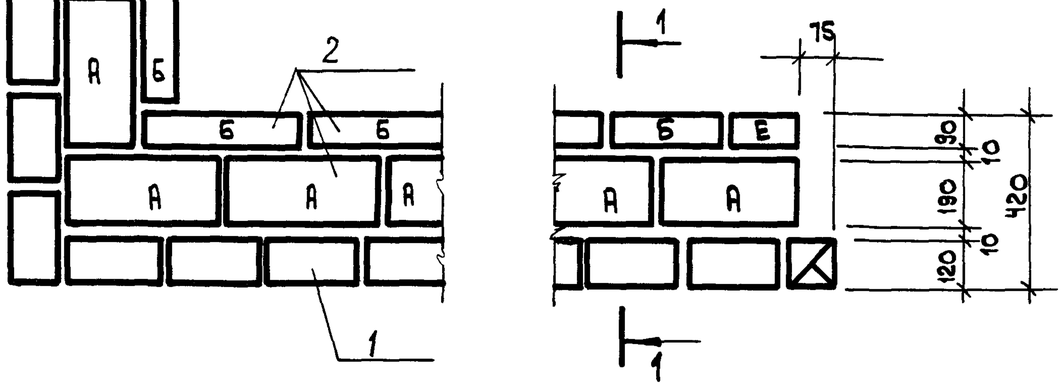

1 — 1
(облицовка из сплошного кирпича)

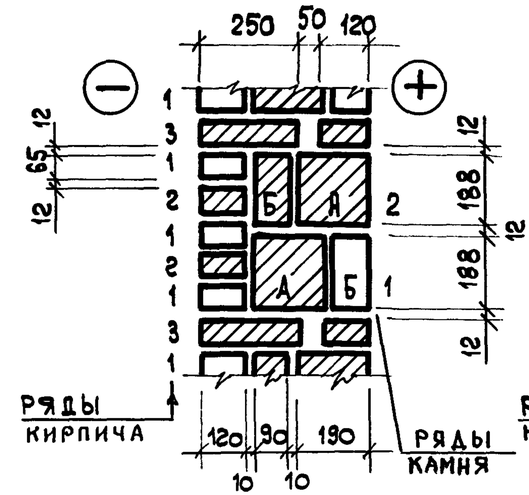

1 — 1
(облицовка из модульного кирпича)

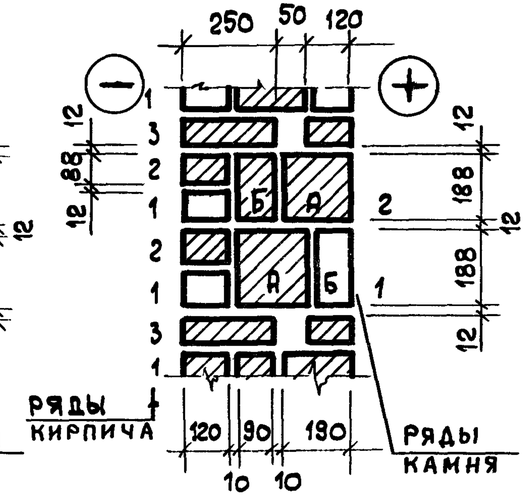

1. Кирпич
2. Камни легкобетонные

				2.130-8.1 16		
ГИП	Гуров			Кладка „Г-42"	Стадия	Лист	Листов
Н. контр.	Ильина				Р	1	2
Ст. инж.	Лоскутова				ПензНИИЭП		
Ст. инж.	Гилб						

Взам. инв. N | Подп. и дата | Инв. N подл.

Ряд камня 2; Ряд кирпича 1

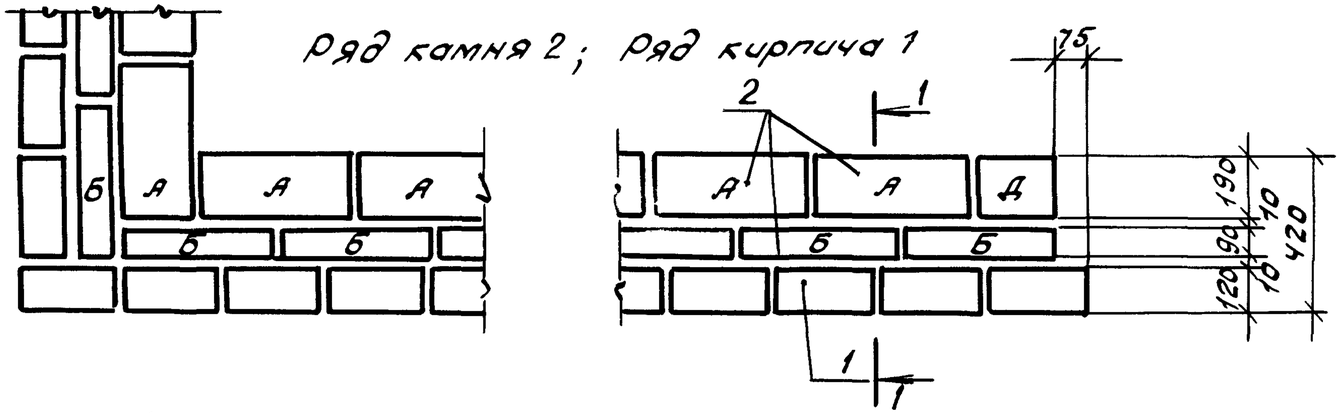

Ряд камня 2; Ряд кирпича 2

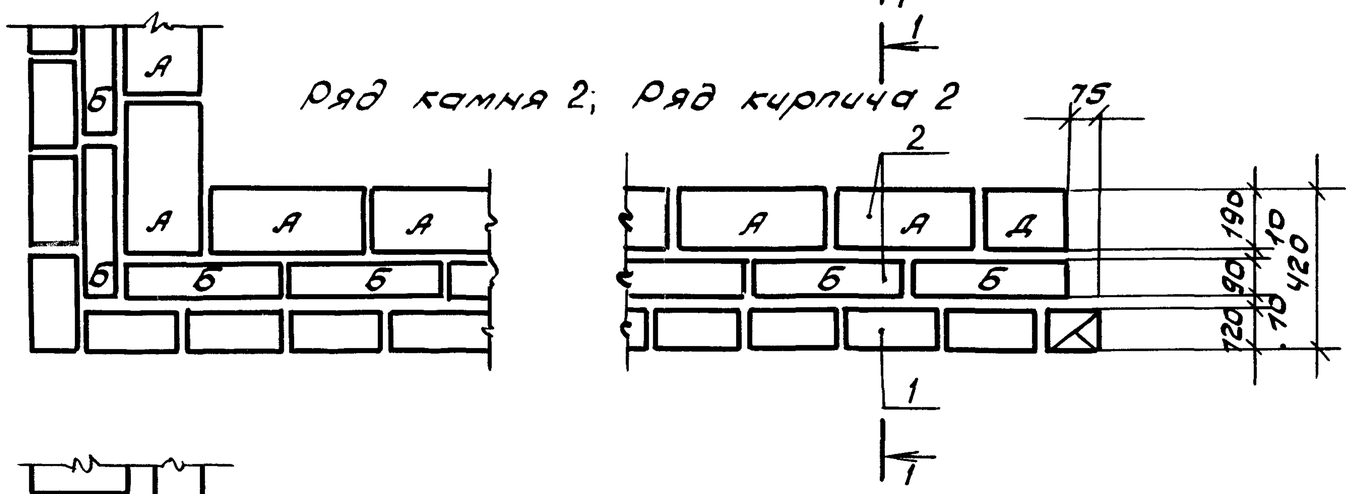

Ряд кирпича 3

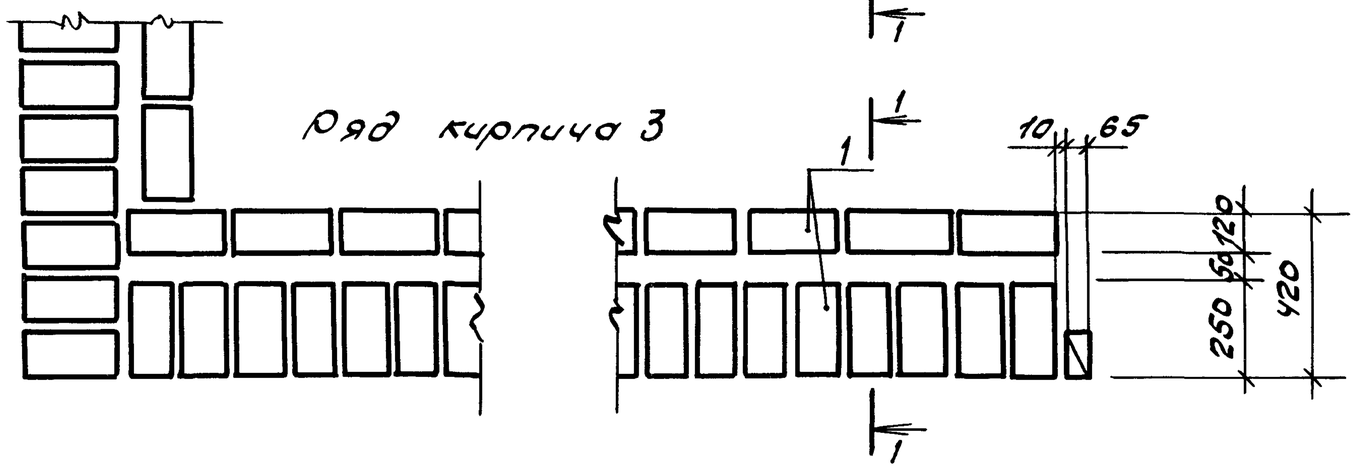

Взам. инв №	Подпись и дата	Инв. № подл.	

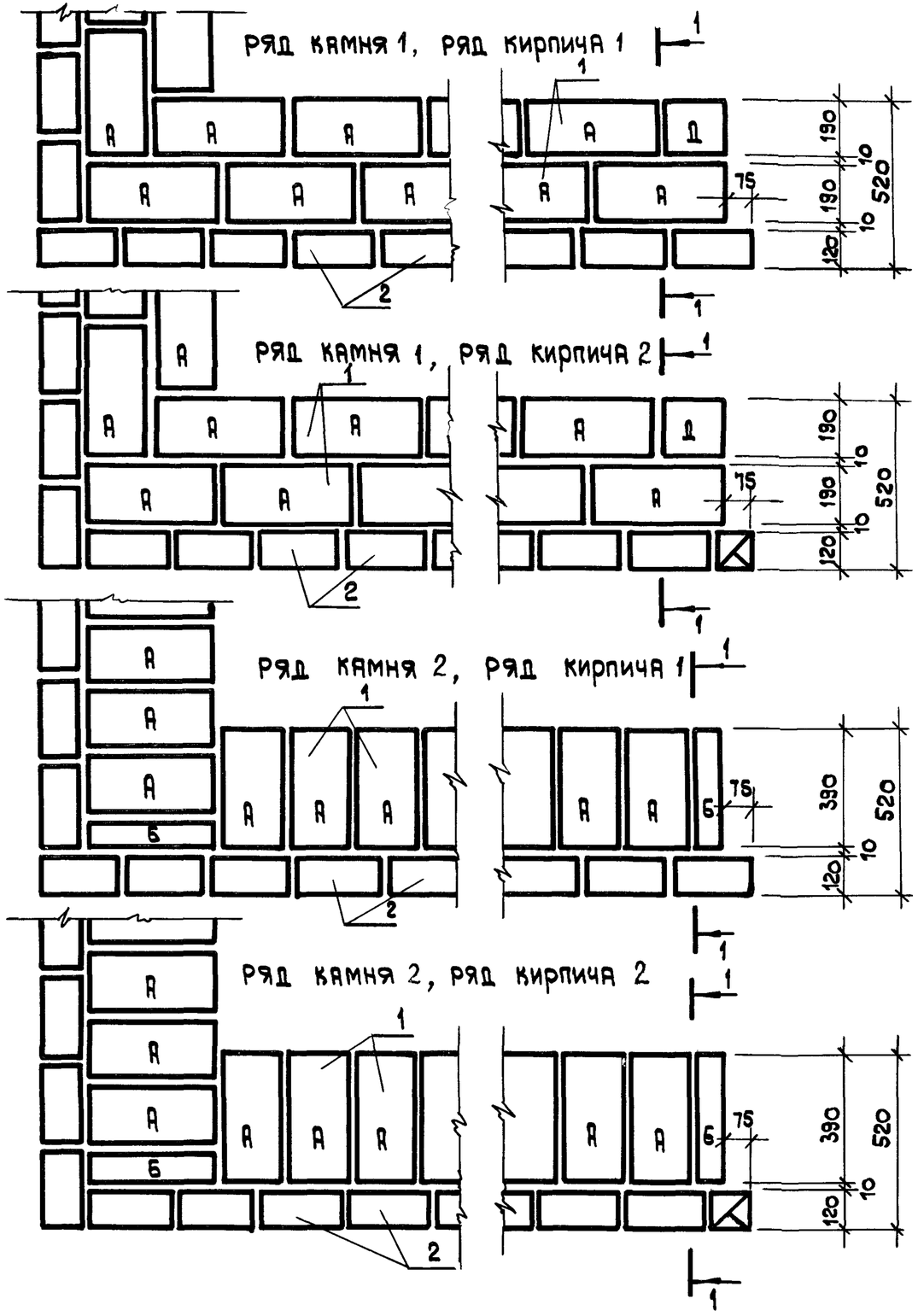

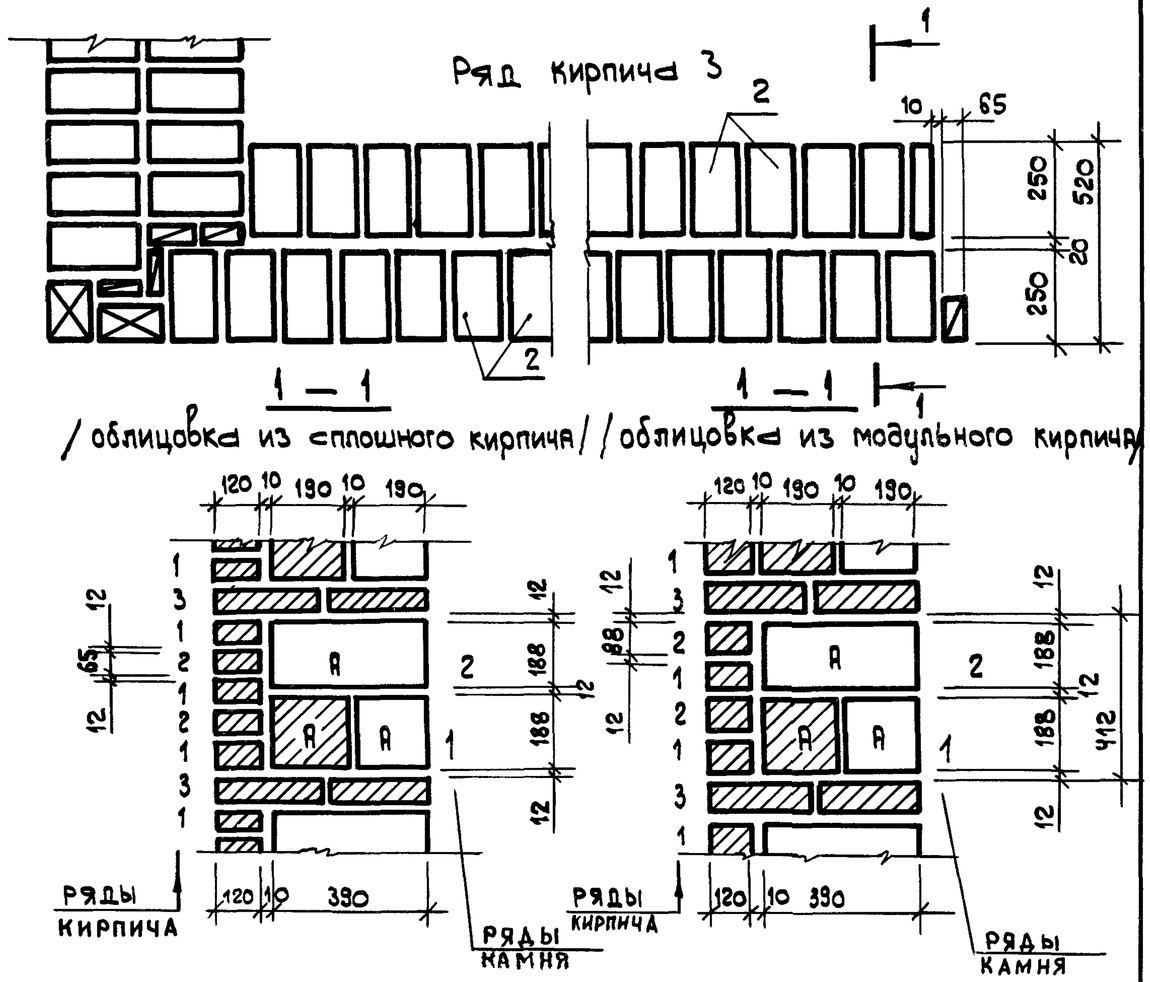

1. Камни легкобетонные
2. Кирпич

ГИП	Гуров		2. 130 - 8.1 17	
Н. контр.	Ильина		Кладка „Г-52"	Стадия: Р; Лист: ; Листов: 1
Ст. инж.	Лоскутова			ЛенЗНИИЭП
Ст. инж.	Гиль			

Инв. N подл. | Подп. и дата | Взам. инв. N

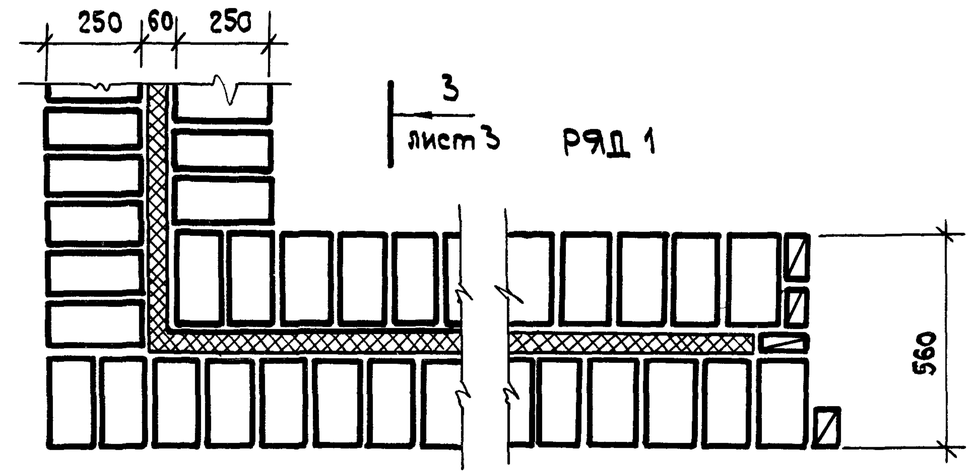

Ряд 1

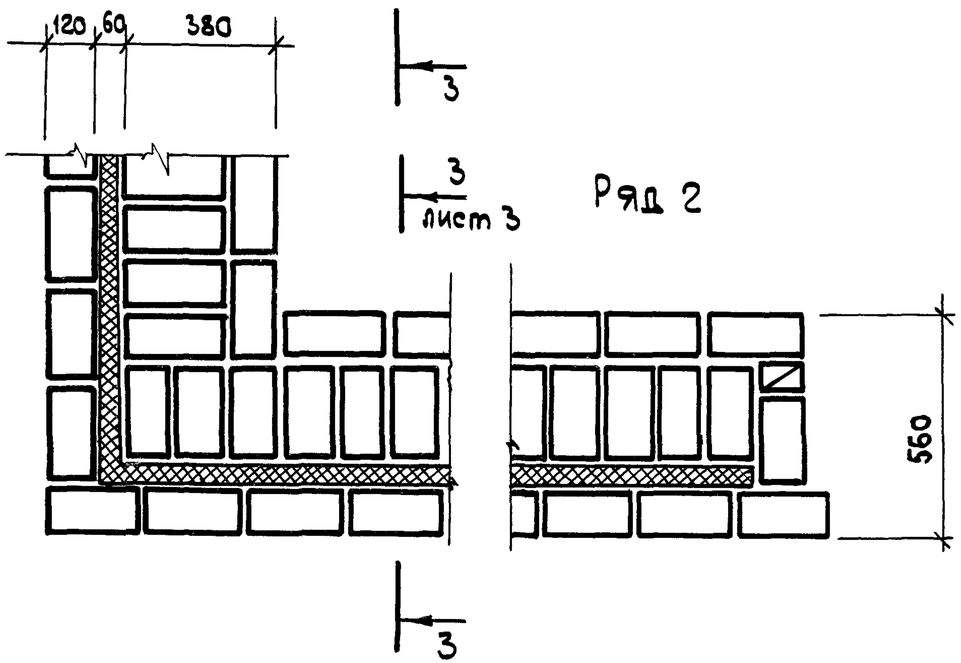

Ряд 2

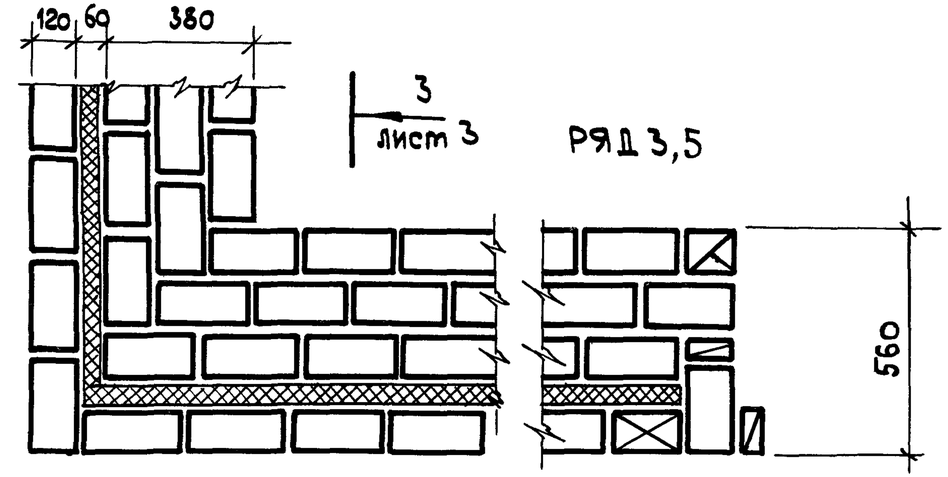

Ряд 3,5

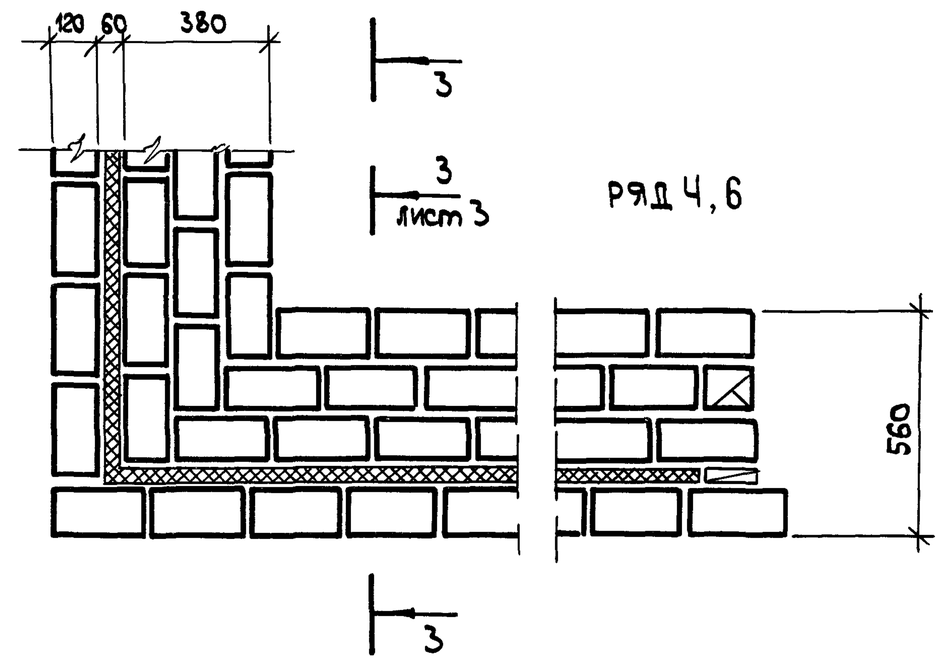

Ряд 4,6

ГИП	Гуров		
Н.контр.	Ильина		
Ст. инж.	Лоскутова		
Ст. инж.	Гиль		

2. 130-8.1 18

Кладка „Д-56,"
„Д-69"

Стадия	Лист	Листов
Р	1	3

ЛенЗНИИЭП

Инв. N подл. | Подп. и дата | Взам. инв. N

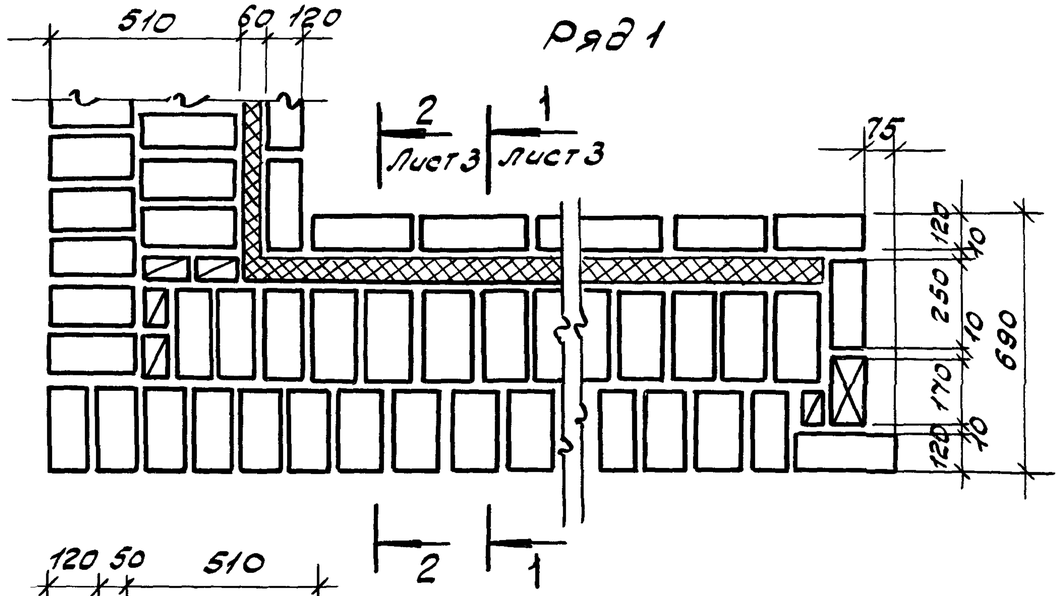
Ряд 1
510
60
120
2
1
Лист 3
Лист 3
75
120
10
250
10
170
10
120
690
2
1

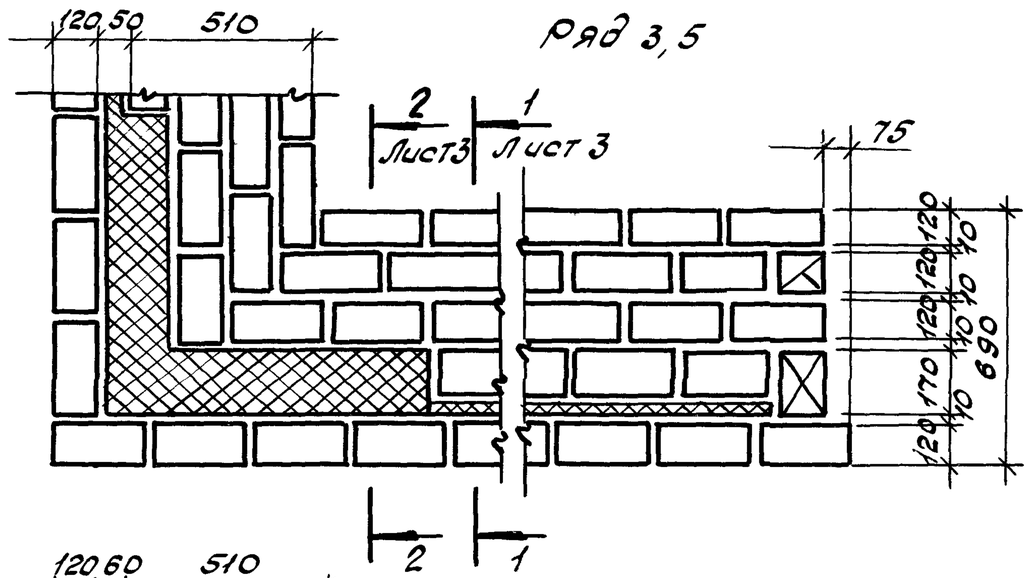
Ряд 3, 5
120
50
510
2
1
Лист 3
Лист 3
75
120
10
120
10
120
10
170
10
120
690
2
1

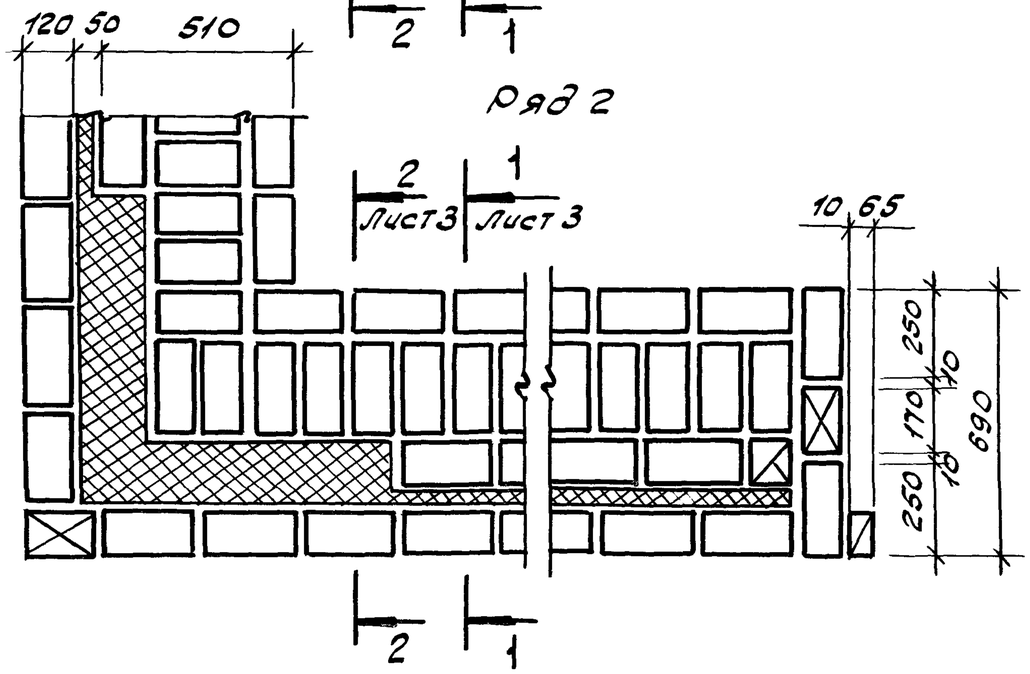
Ряд 2
120
50
510
2
1
Лист 3
Лист 3
10
65
250
10
170
10
250
690
2
1

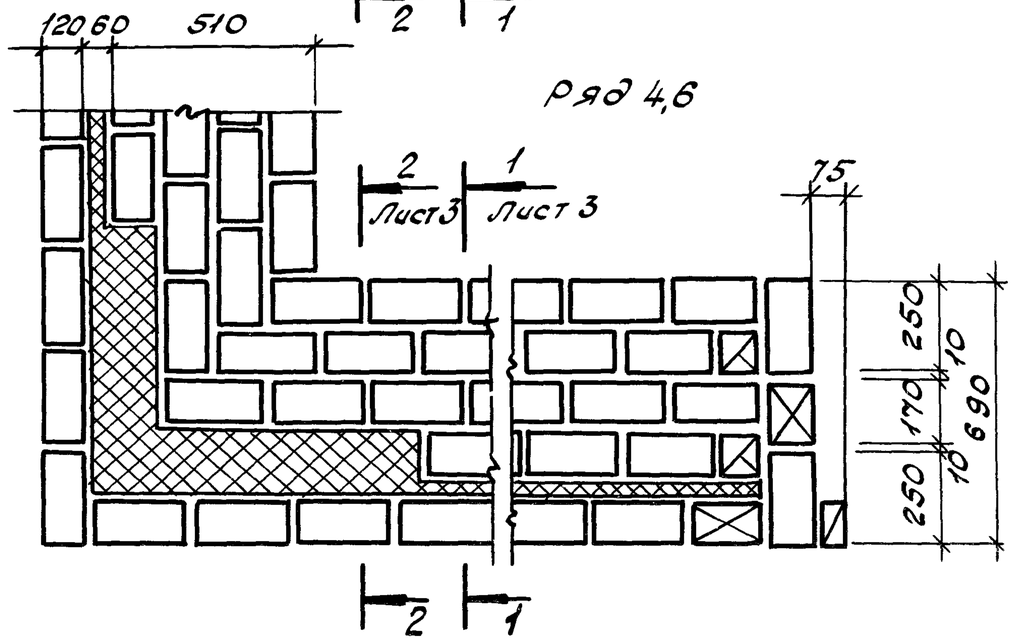
Ряд 4,6
120
60
510
2
1
Лист 3
Лист 3
75
250
10
170
10
250
690
2
1

Лист

КЛАДКА ИЗ СПЛОШНОГО КИРПИЧА

1 — 1

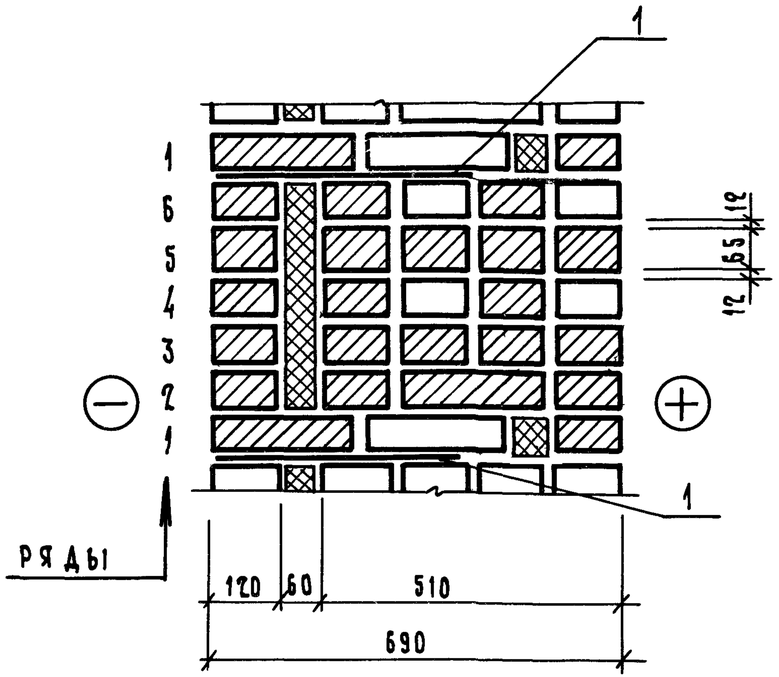

2 — 2

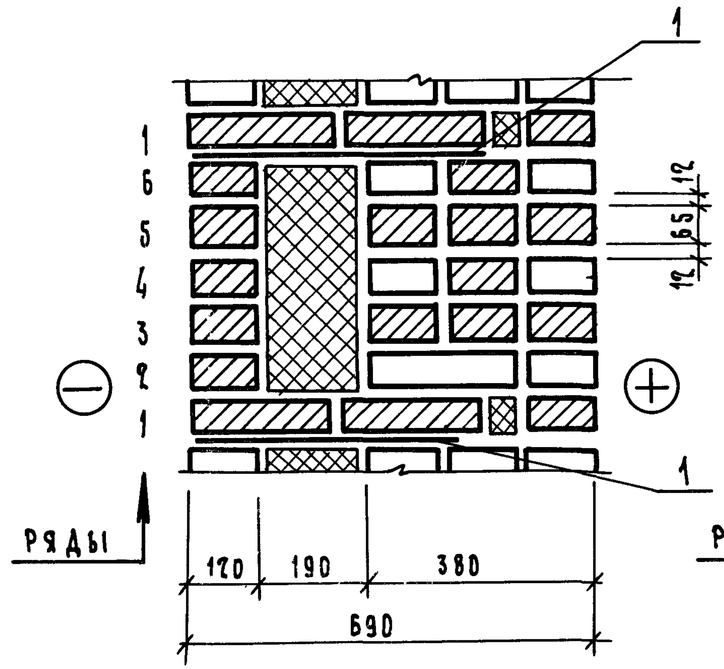

3 — 3

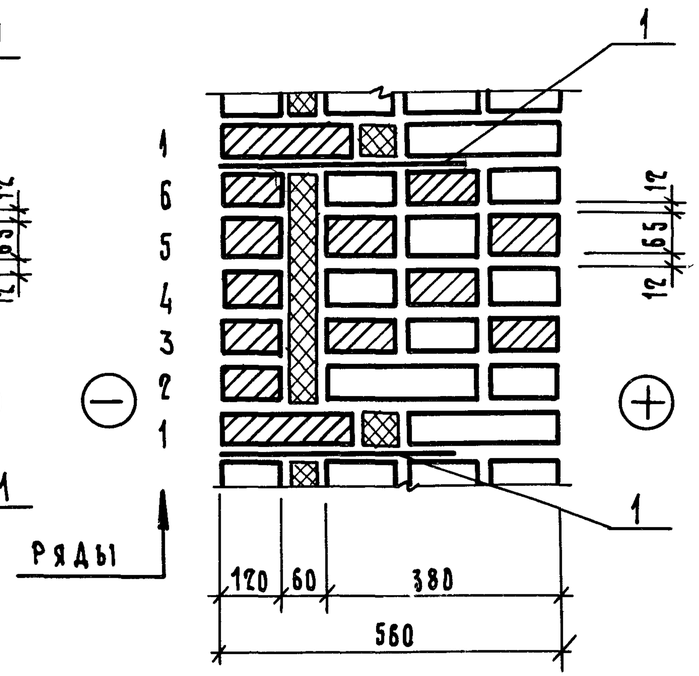

КЛАДКА ИЗ МОДУЛЬНОГО КИРПИЧА

1 - 1

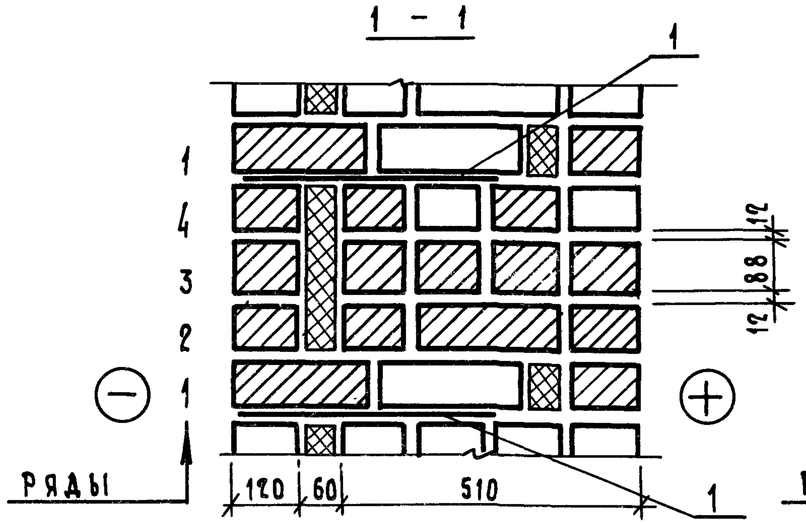

2 - 2

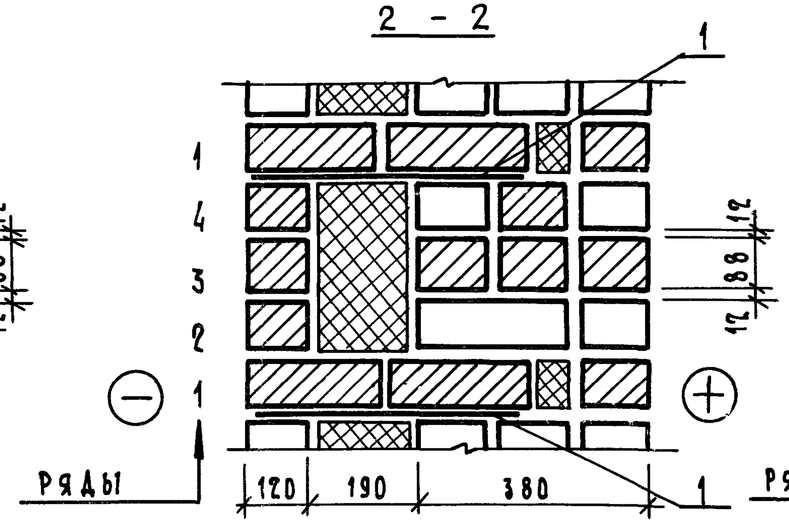

3 - 3

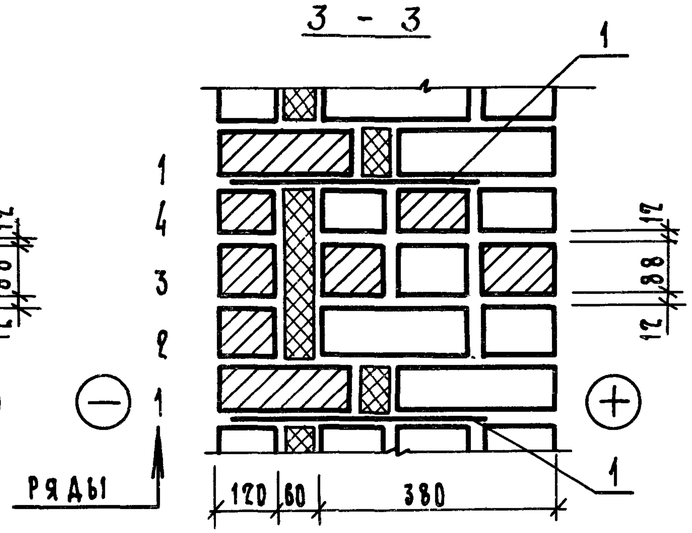

1 - СЕТКА АРМАТУРНАЯ ИЛИ ГИБКАЯ СВЯЗЬ

Взам. инв. N	Подп. и дата	Инв. N подл.

Лист

Кладка „Е-46"

Ряд 1

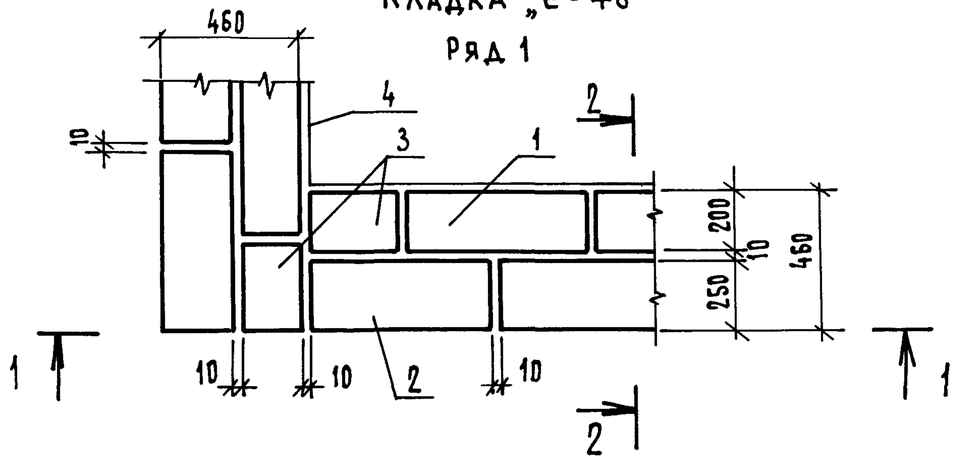

Ряд 2

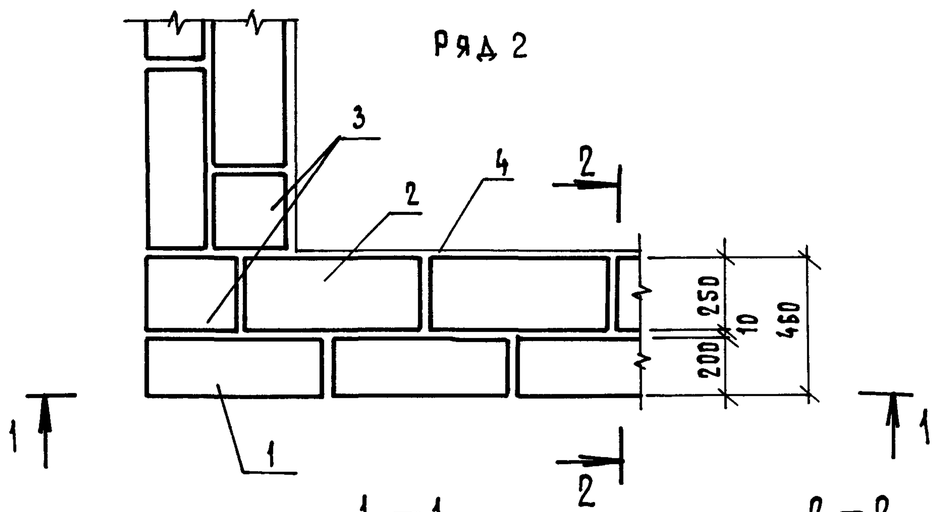

1 — 1

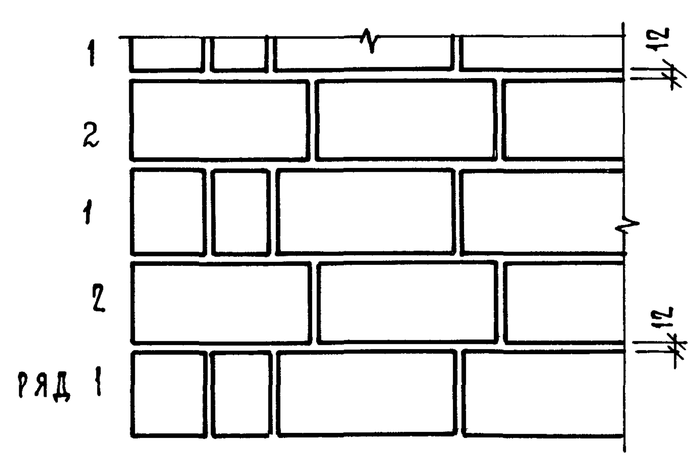

2 — 2

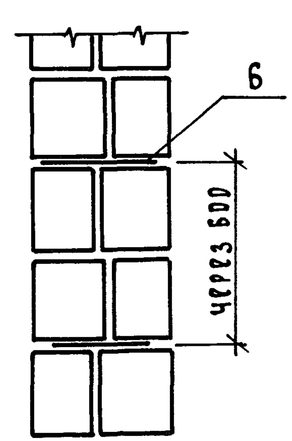

Кладка „Е-20", „Е-25", „Е-30", „Е-40"

Ряд 1

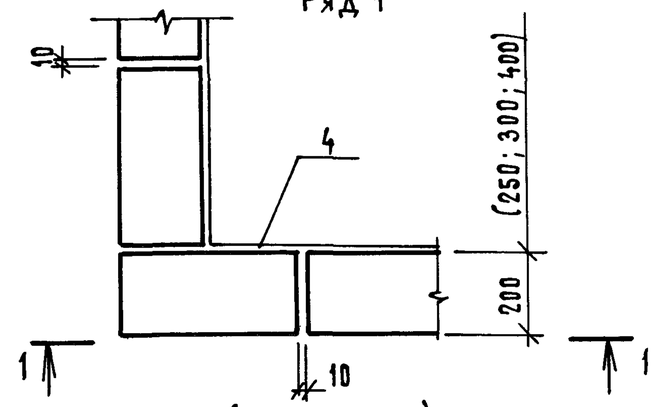

Ряд 2

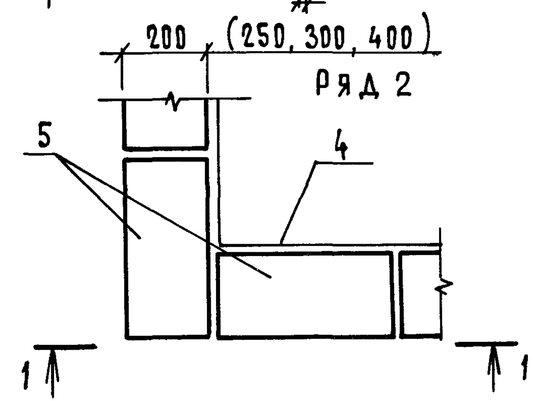

1 — блок типа II
2 — блок типа III
3 — блок типа VIII, IX
4 — штукатурный слой
5 — блок типа I, II, III, IV, V, VI
6 — стальные связи с антикоррозийной защитой, суммарной площадью не менее 0,4 см² на 1 м² поверхности стены

Типы блоков приняты по ГОСТ 21520-76

			2.130-8.1 19	
ГИП	Гуров		Кладка „Е" („Е-20", „Е-25", „Е-30", „Е-40", „Е-46")	Стадия: Р; Лист: ; Листов: 1
Глав.сп.	Коровкевич			
Зав.лаб.	Пинскер			
Ст.н.с.	Писарев			

Взам. инв. № | Подп. и дата | Инв. № подл.

Ряды 1,3

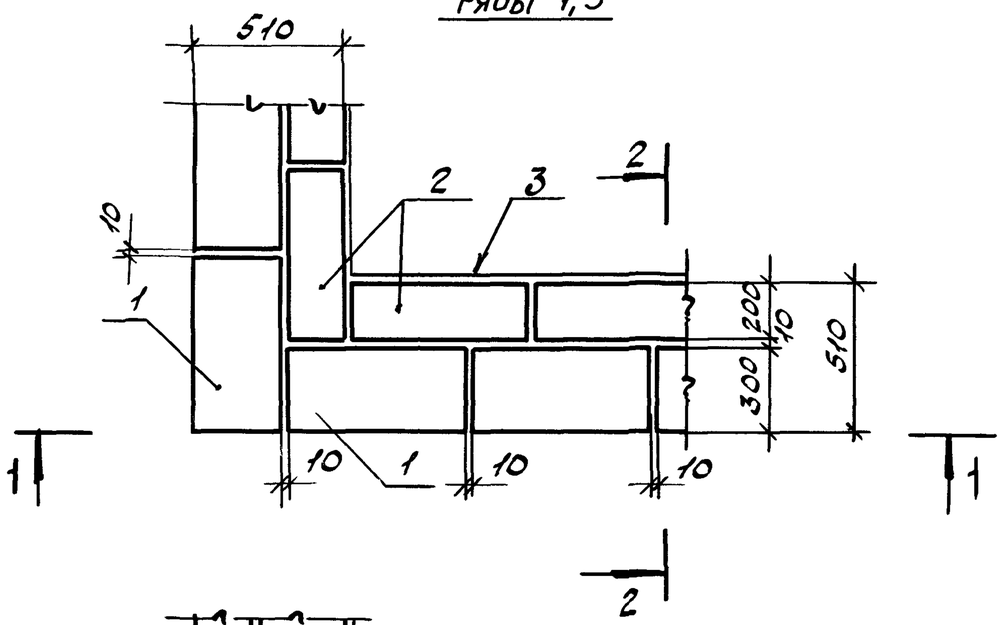

Ряды 2,4

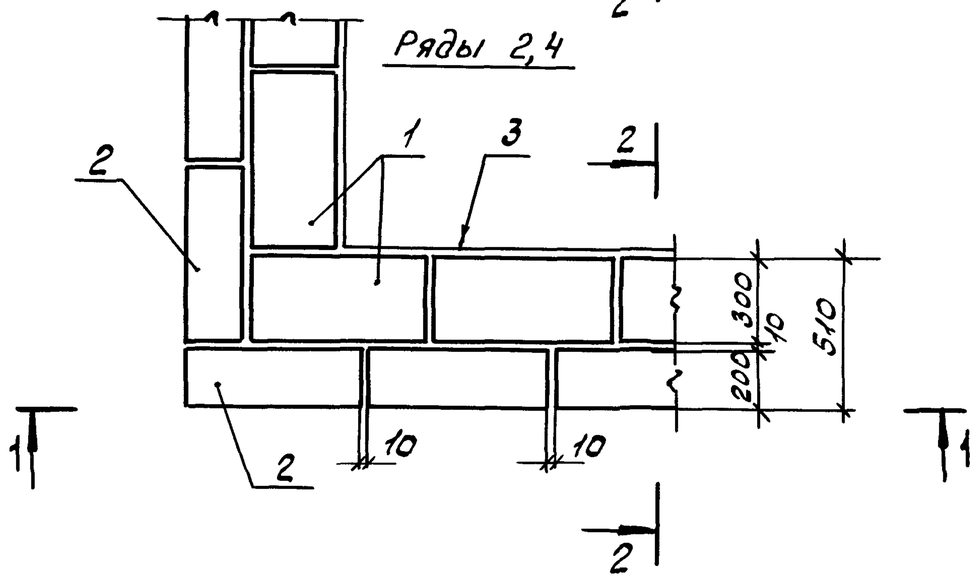

1 – 1

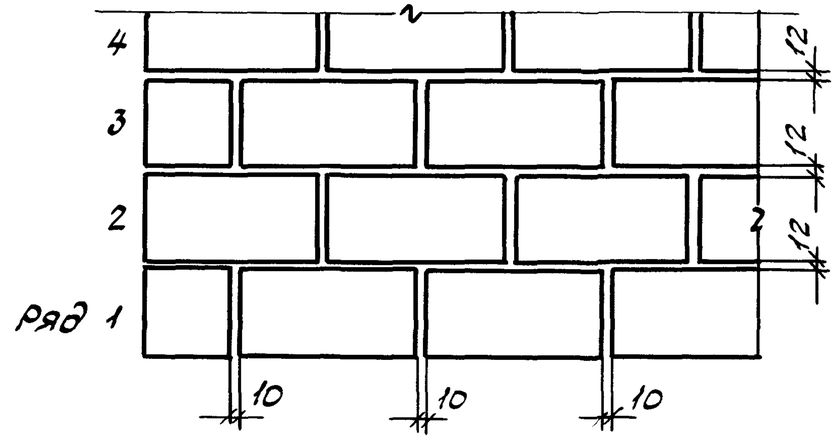

2 – 2

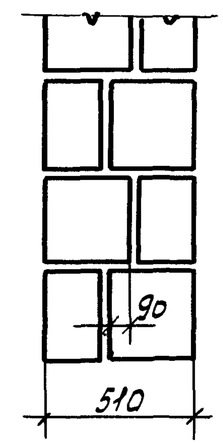

1 – Блок типа I

2 – Блок типа III

3 – Штукатурный слой

Типы блоков приняты по ГОСТ 21520-76

				2.130-8.1 20		
ГИП	Гуров			Кладка „Е-51"	Стадия	Лист	Листов
Гл. спец.	Коробкевич				Р		1
Зав. лаб.	Линскер						
Ст. н.с.	Лисарев						

Инв. № подл. | Подпись и дата | Взам. инв. №

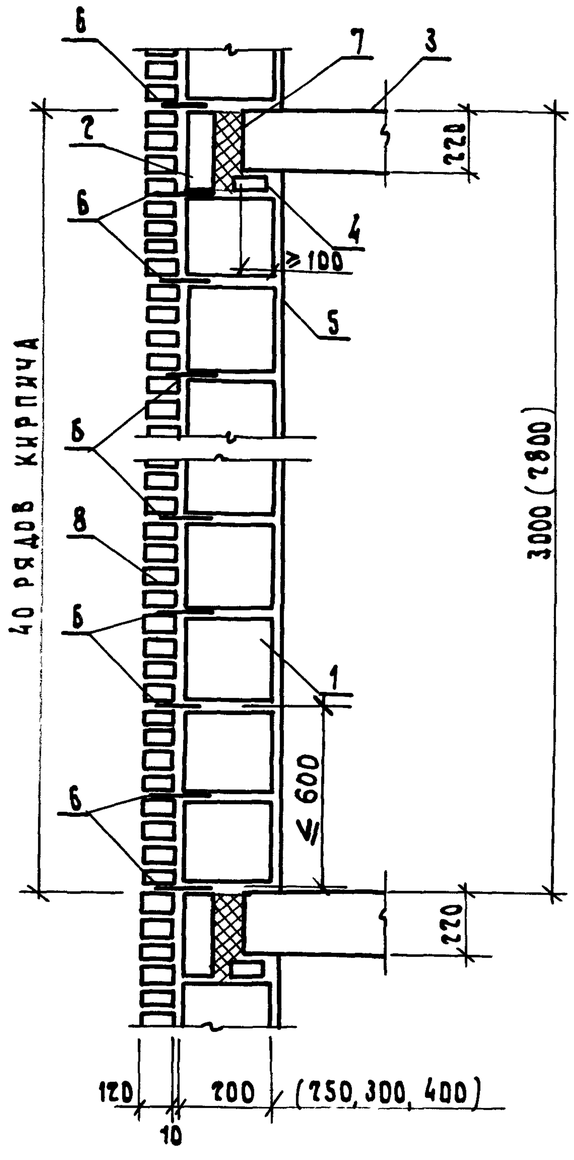

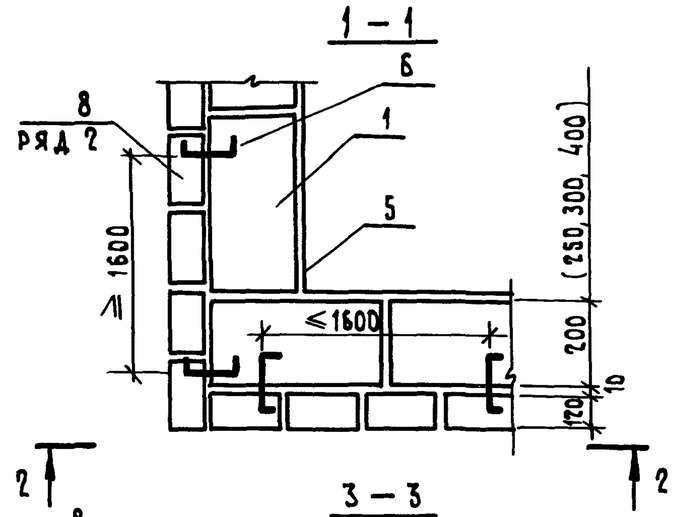

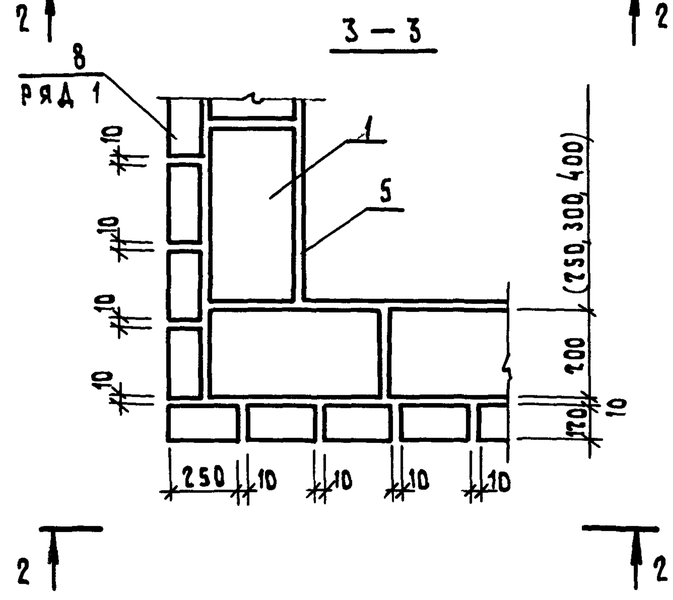

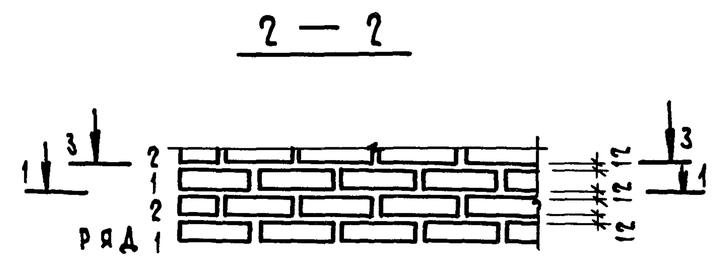

1 - ОСНОВНОЙ БЛОК
2 - ДОБОРНЫЙ БЛОК
3 - ПЛИТА ПЕРЕКРЫТИЯ
4 - КИРПИЧ (ПО ПРОЕКТУ)
5 - ШТУКАТУРНЫЙ СЛОЙ
6 - МЕТАЛЛИЧЕСКАЯ СВЯЗЬ
7 - ТЕПЛОПАКЕТ
8 - КИРПИЧНАЯ КЛАДКА

Инв. № подл. | Подп. и дата | Взам. инв. №

ГИП	Гуров		2.130-8.1 21
Гл. спец.	Коровкевич		Кладка „Е" Вариант кладки с облицовкой
Зав. лаб.	Пинскер		
Ст. н.с.	Писарев		

Стадия	Лист	Листов
Р		1

ЛенЗНИИЭП

А. С. 1333752

Схема расположения узлов кладки

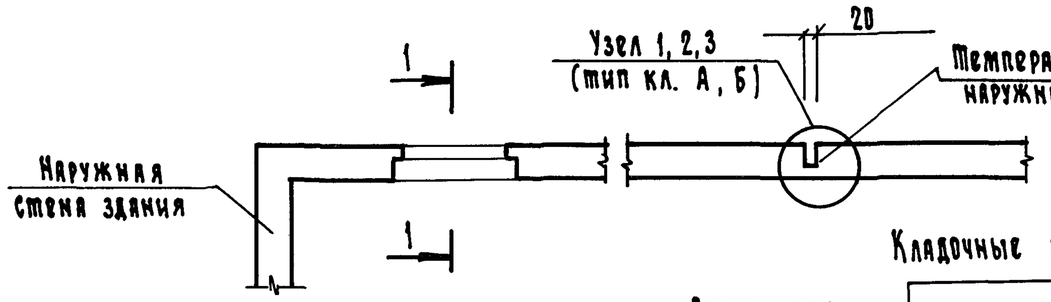

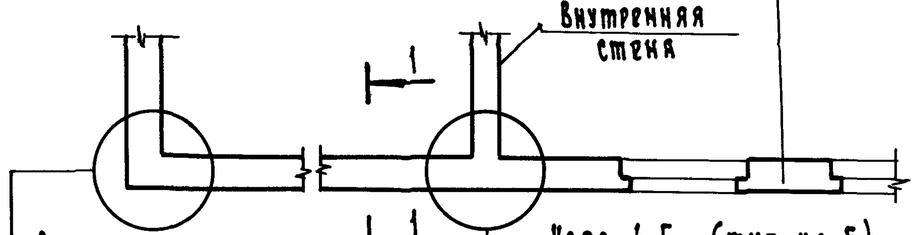

Армирование:
Узел 40,43 (тип кладки „А, Б")

Узел 4,5 (тип кл. Е)
Узел 10... 13 (тип кл. Б)
Узел 14... 22 (тип кл. А)
Армирование - узел 39, 42 (тип кл. А, Б)

Кладочные планы простенков:

Докум. 25 (тип. кл. А-38)
Докум. 26 (тип кл. А-38р)
Докум. 27 (тип кл. А-51)
Докум. 29 (тип кл. А-64)
Докум. 31 (тип кл. Б-51/12)
Докум. 32 (тип кл. Б-64/12)
Армирование — узел 41, 44 (тип кл. А, Б)

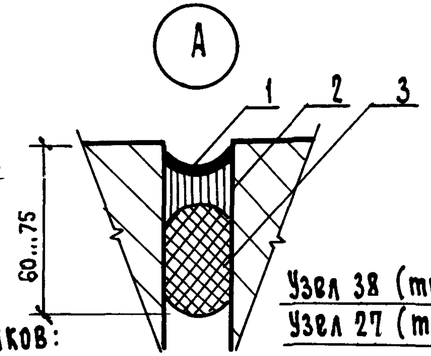

1 — 1

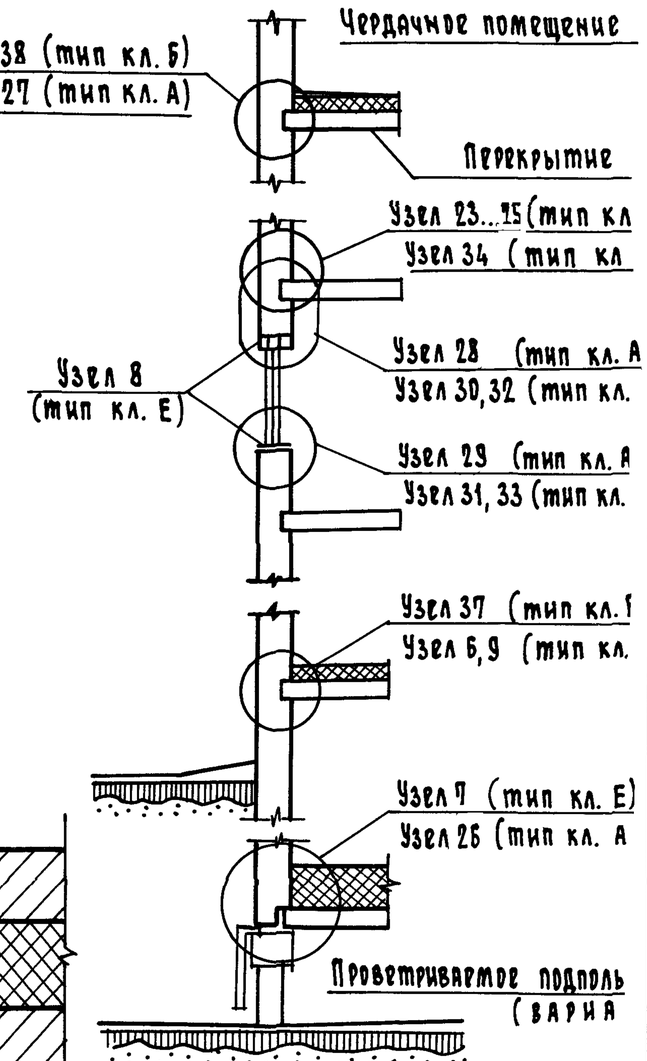

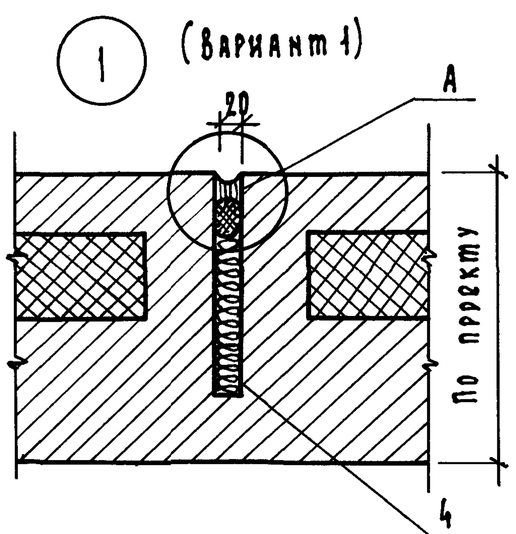

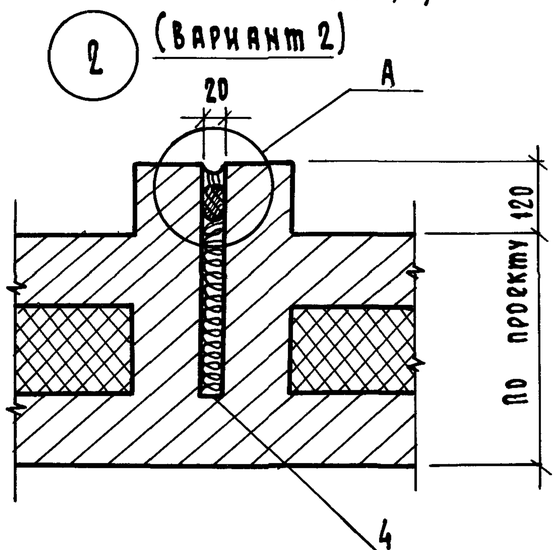

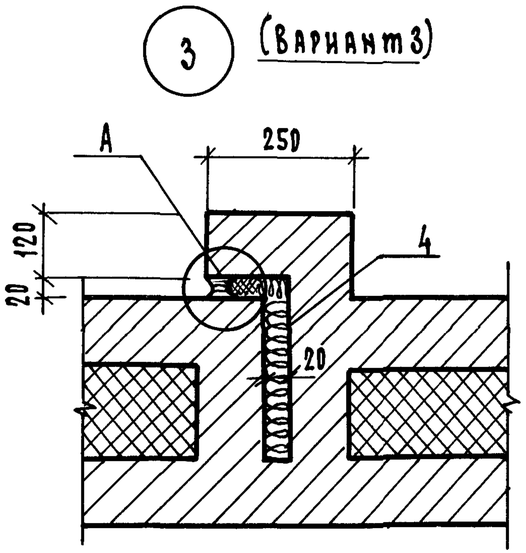

1 — защитное покрытие
2 — герметизирующая мастика
3 — уплотняющая прокладка
4 — смоленая пакля

} по проекту

Дополнительные температурные швы в наружной стенке в кладке типов А, Б предусмотрены согласно А.С 1333752

ГИП	Гуров		
Н. конт.	Ильина		
Ст. инж.	Лоскутова		
Ст. инж.	Артюшенко		

2. 130 - 8.1 22

Схема расположения узлов кладки
Узлы 1... 3

Стадия	Лист	Л
Р		

ЛенЗНИП

Инв. № подл. | Подп. и дата | Взам. инв. №

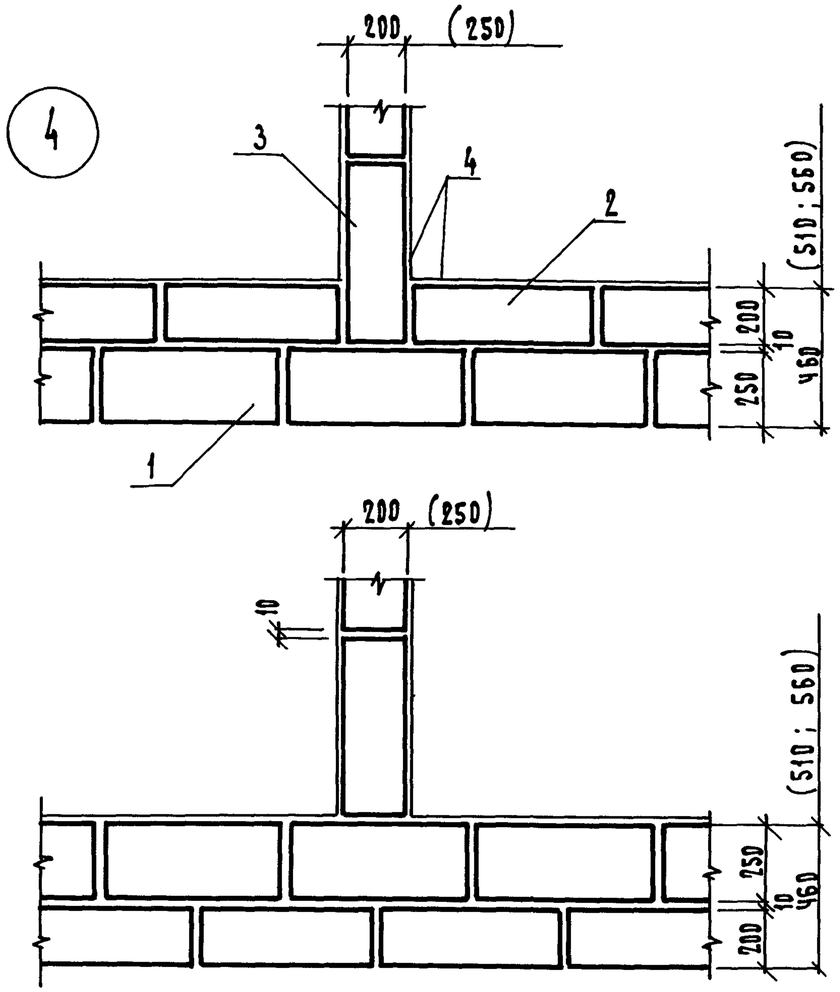

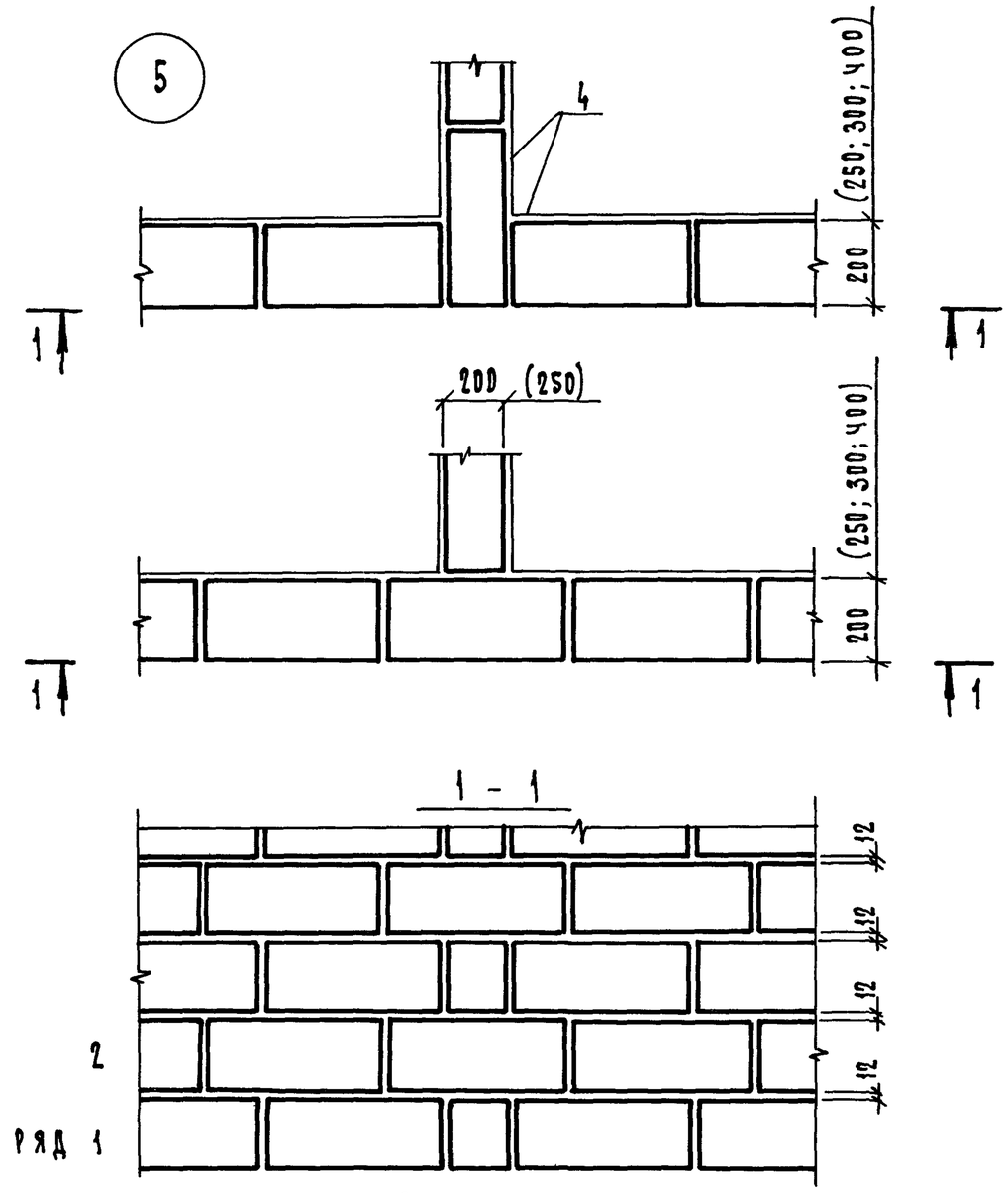

1 – блок типа II
2 – блок типа III
3 – блок типа III, II
4 – штукатурный слой

1. Схему расположения узлов см. докум. 22
2. Типы блоков приняты по ГОСТ 21520-76

				2.130-8.1 23		
ГИП	Гуров			Кладка (Е-20, Е-25, Е-30, Е-40, Е-46, Е-51, Е-56)	Стадия	Лист	Листов
Гл.спец.	Коровкевич				Р		1
Зав.лаб.	Пинскер						
Ст.н.с.	Писарев						

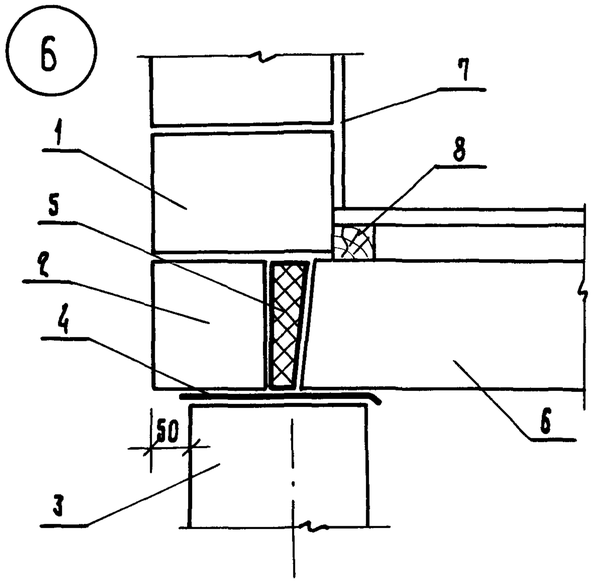

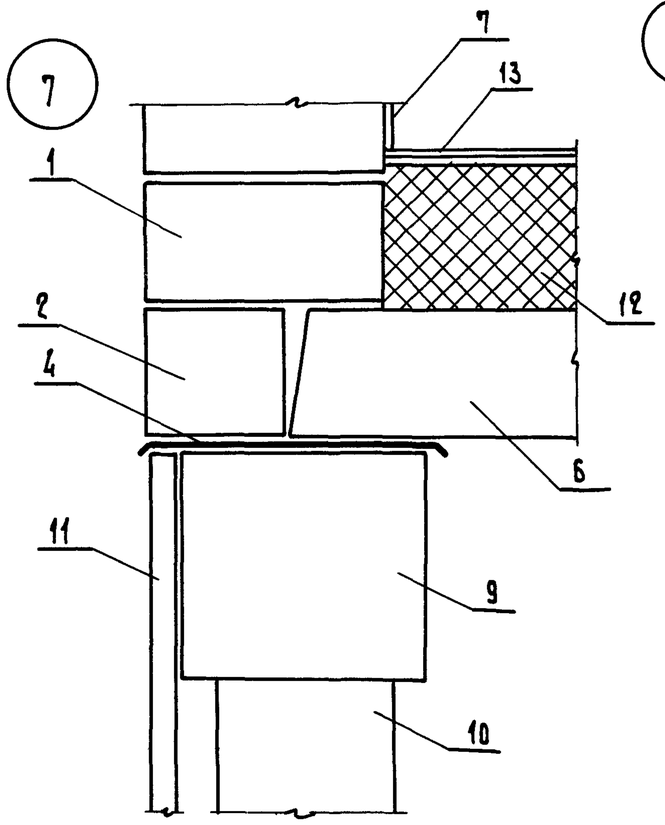

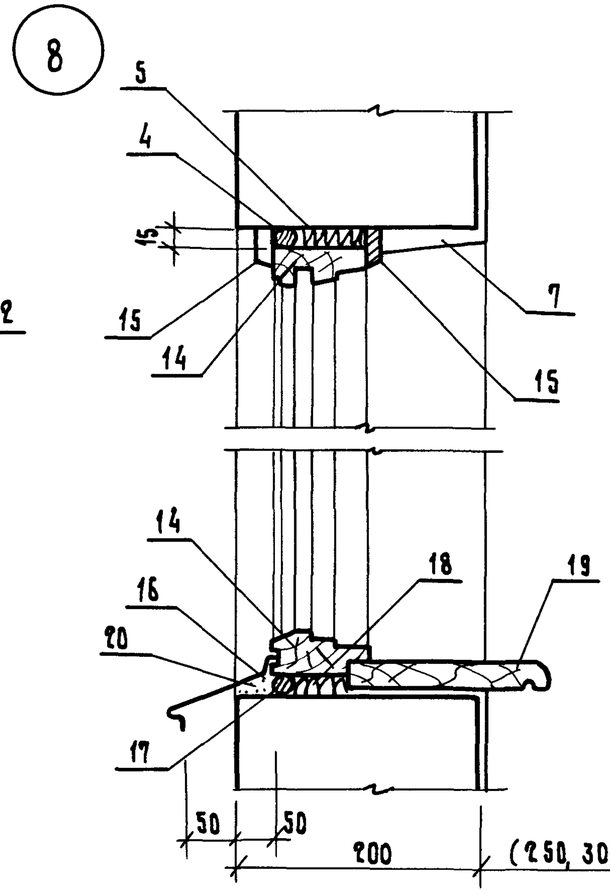

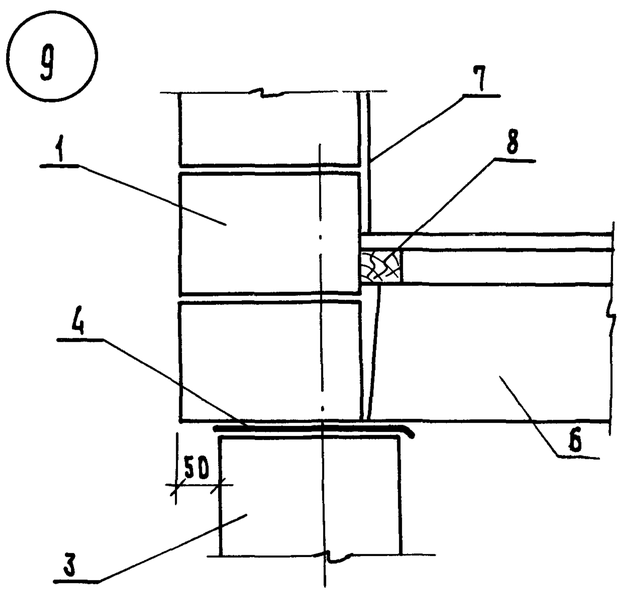

1 — основной блок
2 — доборный блок
3 — фундаментный блок
4 — гидроизоляция
5 — теплопакет
6 — плита перекрытия
7 — штукатурный слой
8 — антисептированный брус
9 — ростверк
10 — свая
11 — цокольный экран
12 — жесткий утеплитель
13 — цементная стяжка
14 — оконная коробка (показана условно)
15 — нащельник
16 — кровельная сталь
17 — мастика или упругая прокладка
18 — смоленная пакля
19 — подоконная доска
20 — цементный раствор

Схему расположения узлов см. на докум. 22

				2.130-8.1 24		
Гип	Гуров			Кладка „Е."	Стадия	Лист	Лист
Гл.спец.	Коровкевич				Р		1
Зав.лаб.	Пинскер						
Ст. н.с.	Писарев						

Взам.инв.№ | Подп. и дата | Инв.№ подл.

РЯД 1

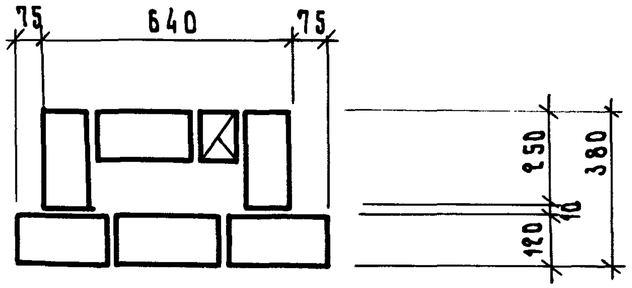

РЯД 2

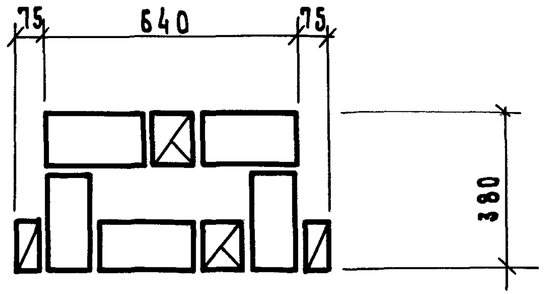

РЯД 1

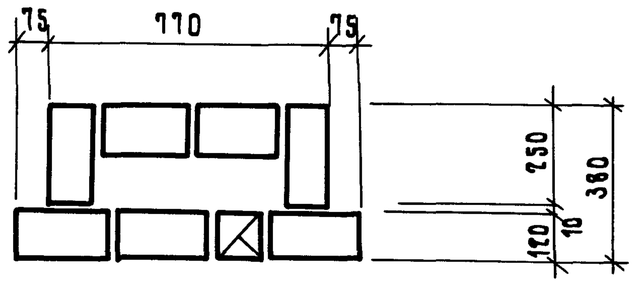

РЯД 2

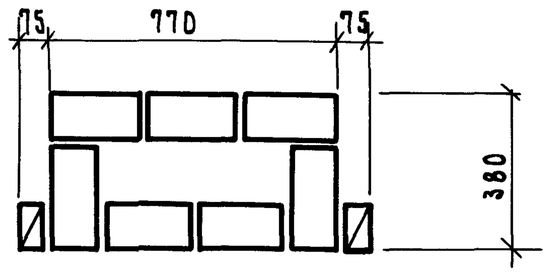

РЯД 1

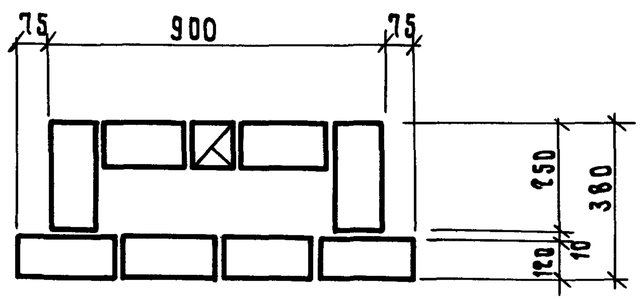

РЯД 2

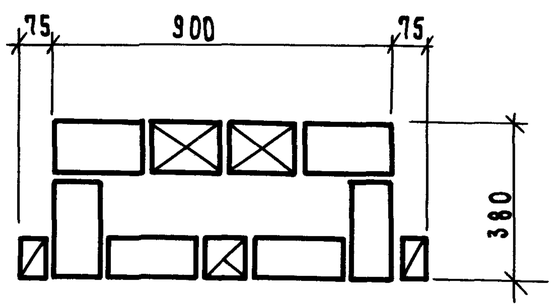

Варианты утепления см. на докум. 14

ГИП	Гуров		
Н.контр.	Ильина		
Ст. инж.	Лоскутова		
Ст. инж.	Тихоненко		

2.130-8.1 25

Кладка „А-38."
Кладочные планы простенков

Стадия	Лист	Листов
Р	1	3

ЛенЗНИИЭП

23122-02 34

Инв.№ подл. | Подп. и дата | Взам.инв.№

ряд 1

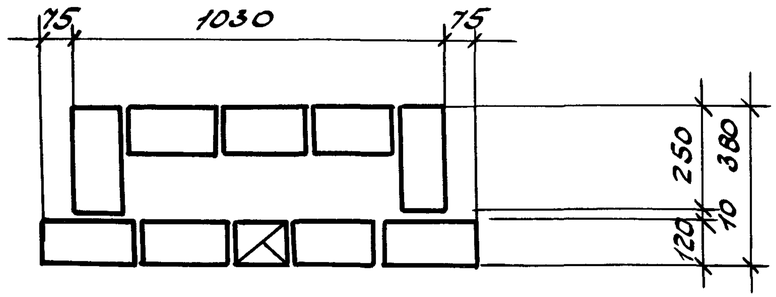

ряд 2

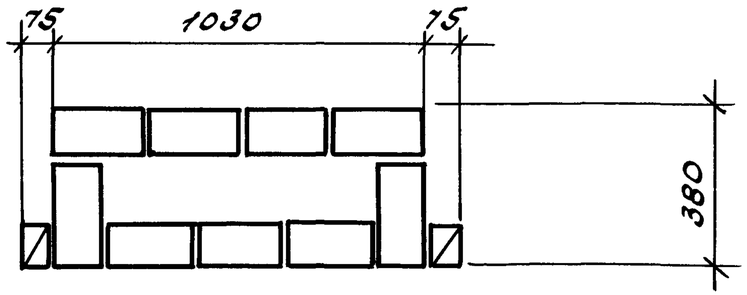

ряд 1

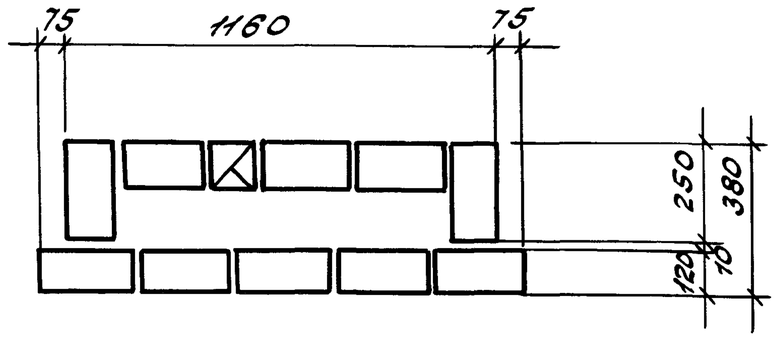

ряд 2

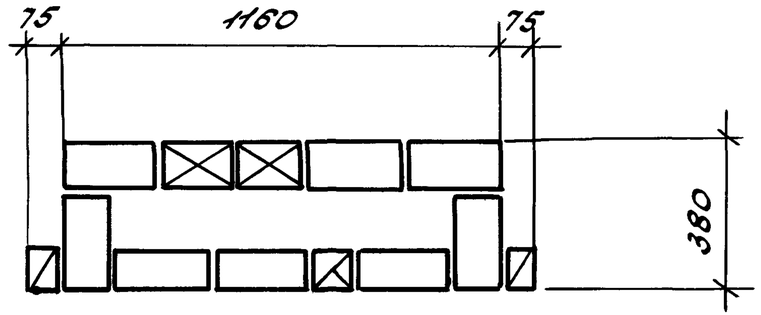

ряд 1

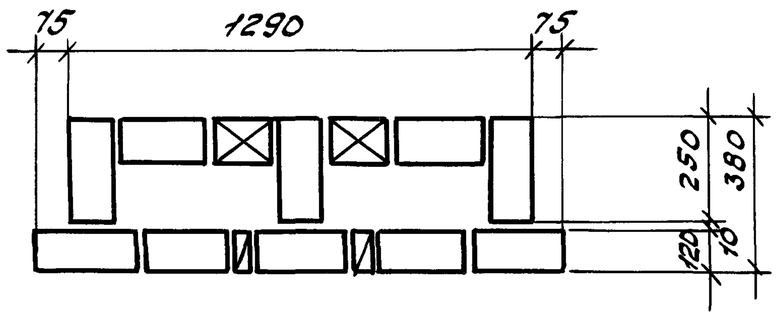

ряд 2

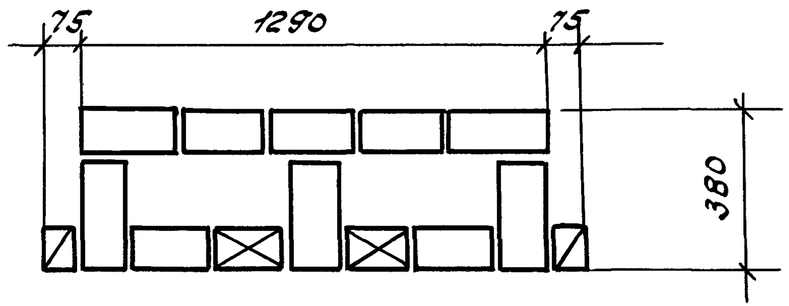

ряд 1

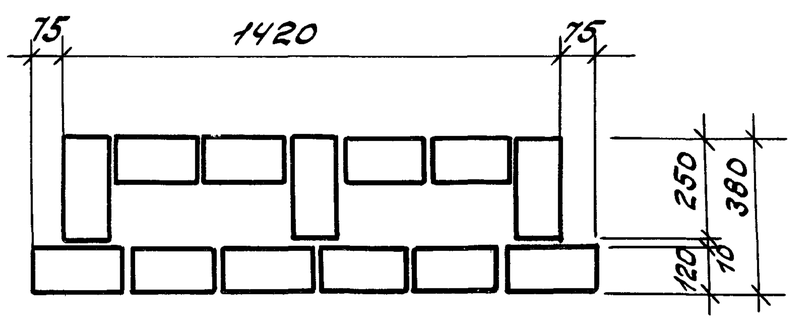

ряд 2

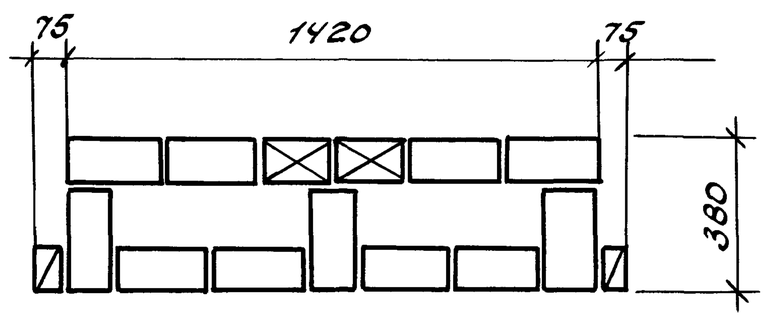

Инв.№подл. | Подпись и дата | Взам.инв.№

РЯД 1

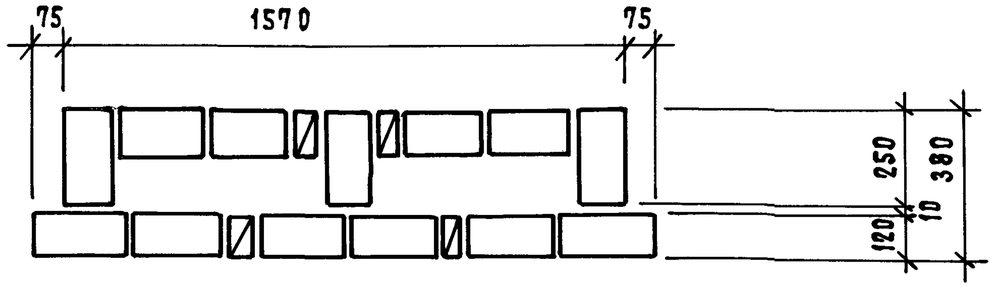

РЯД 2

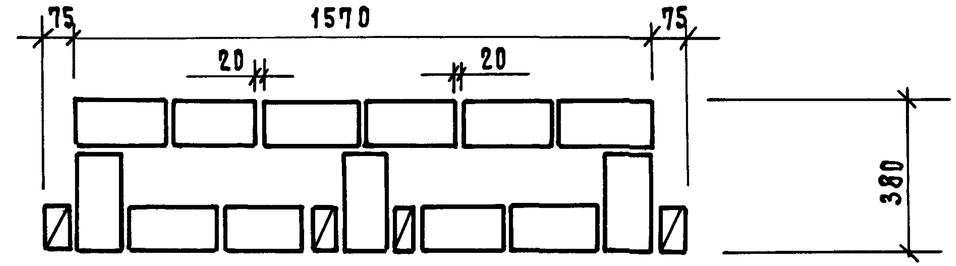

РЯД 1

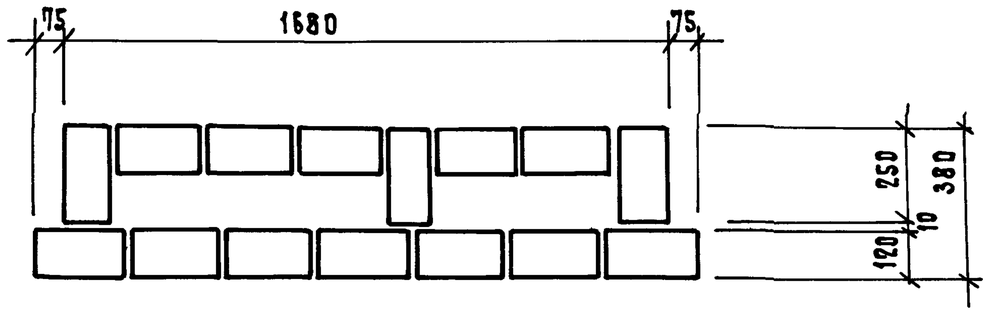

РЯД 2

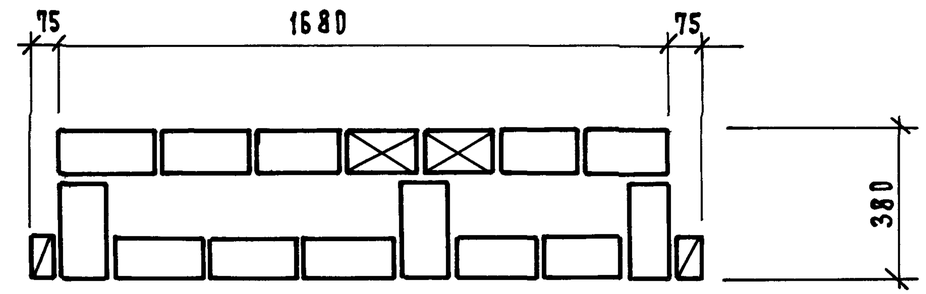

РЯД 1

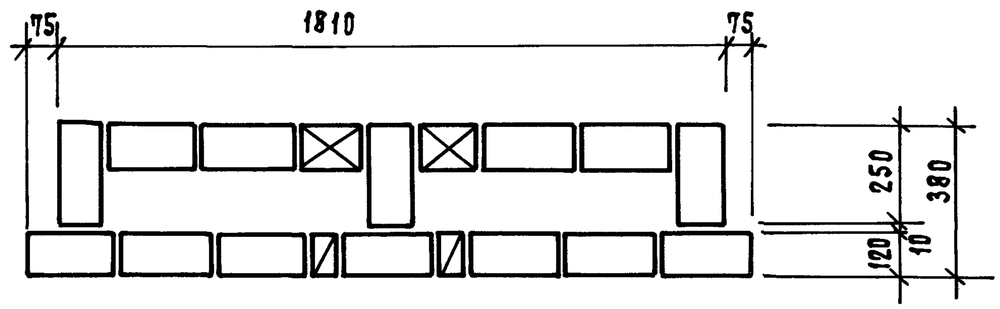

РЯД 2

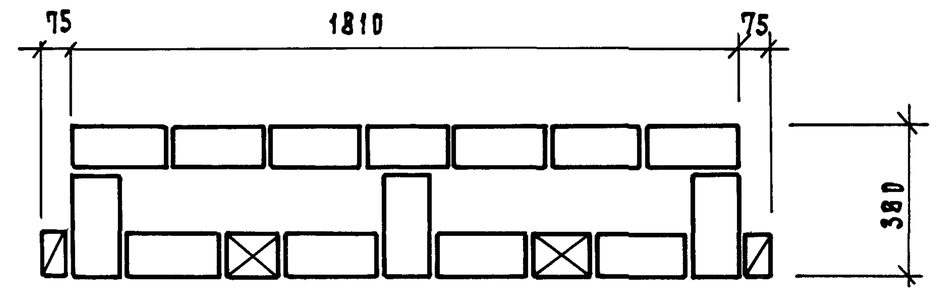

РЯД 1

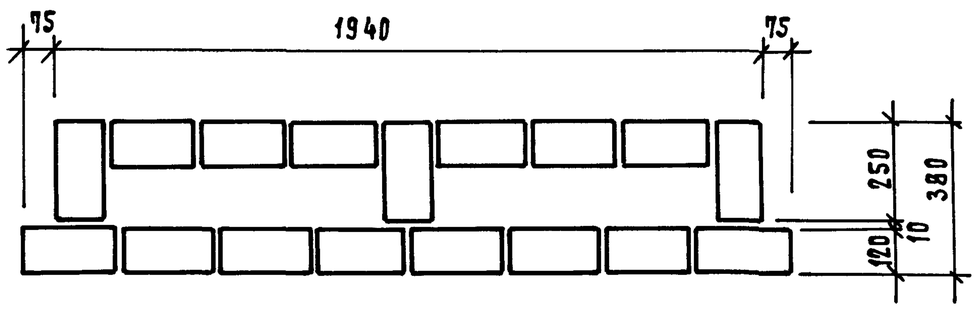

РЯД 2

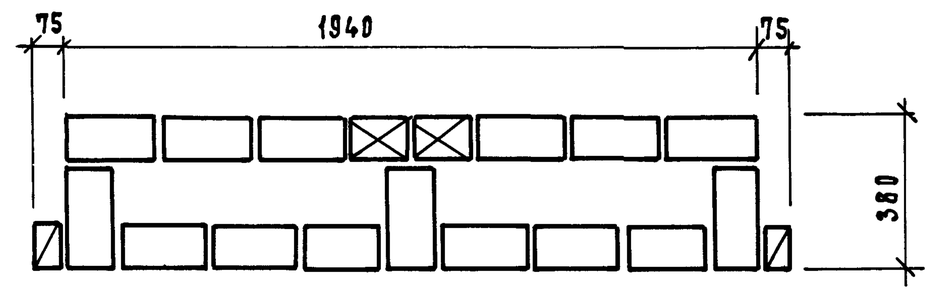

2.130-8.1 25	Лист 3

Формат А3

Инв.№ подл. | Подп. и дата | Взам.инв.№

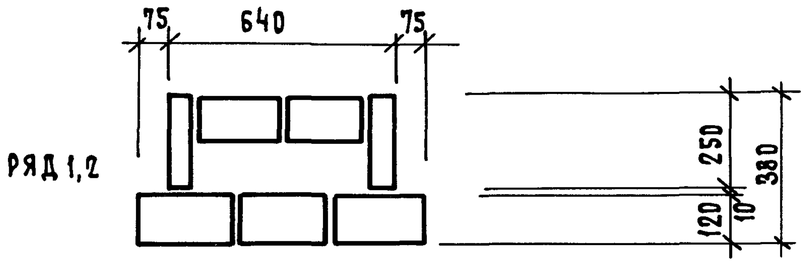

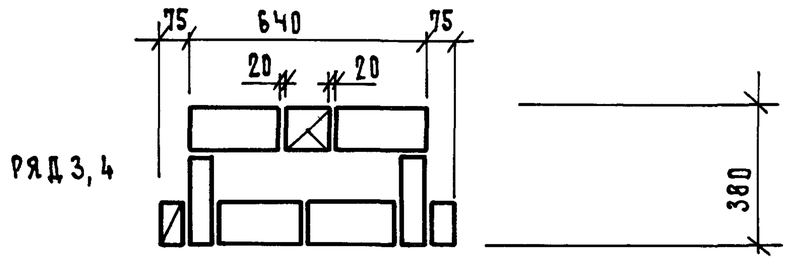

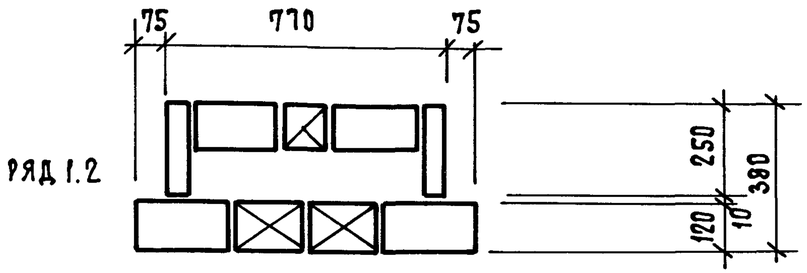

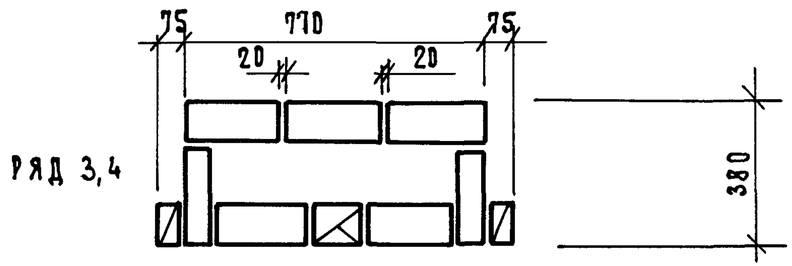

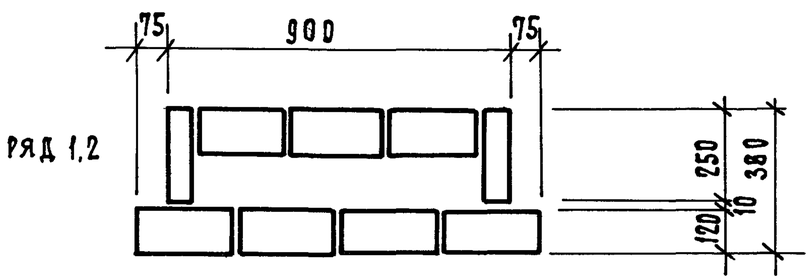

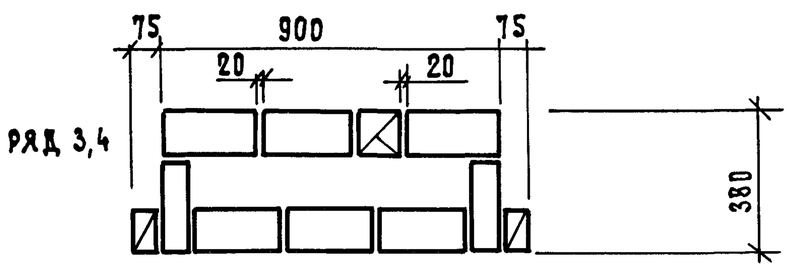

Варианты утепления см. на докум. 14

ГИП	Гуров		2.130-8.1 26
Н.контр.	Ильина		Кладка „А-38р" Кладочные планы простенков
Ст.инж.	Лоскутова		
Ст.инж.	Тихоненко		

Стадия	Лист	Листов
Р	1	4

ЛенЗНИИЭП

23122-02 37

Формат А3

Взам. инв. № | Подп. и дата | Инв. № подл.

РЯД 1,2

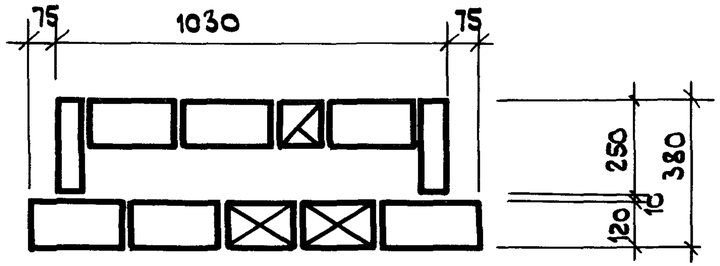

РЯД 3,4

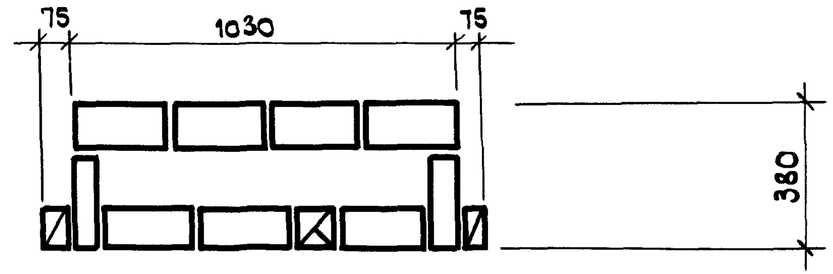

РЯД 1,2

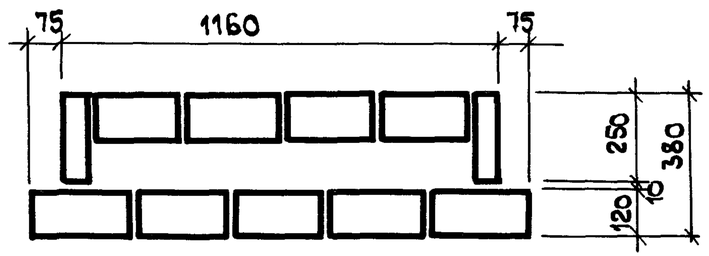

РЯД 3,4

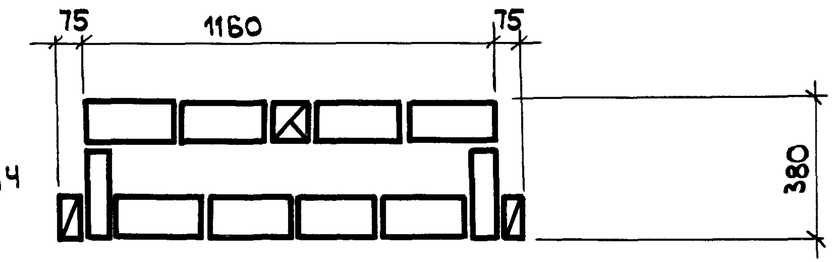

РЯД 1,2

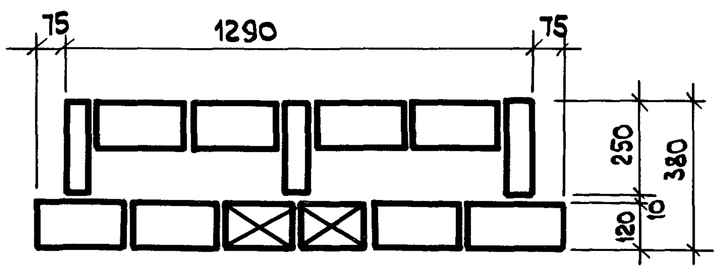

РЯД 3,4

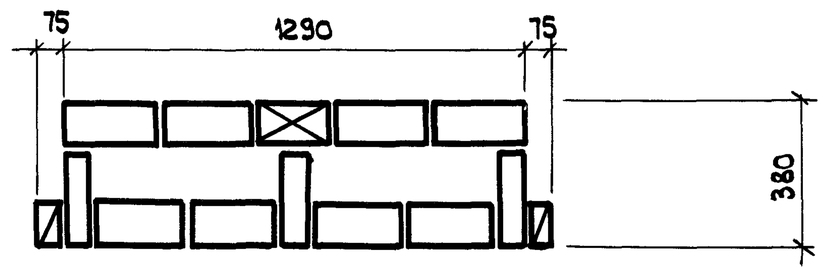

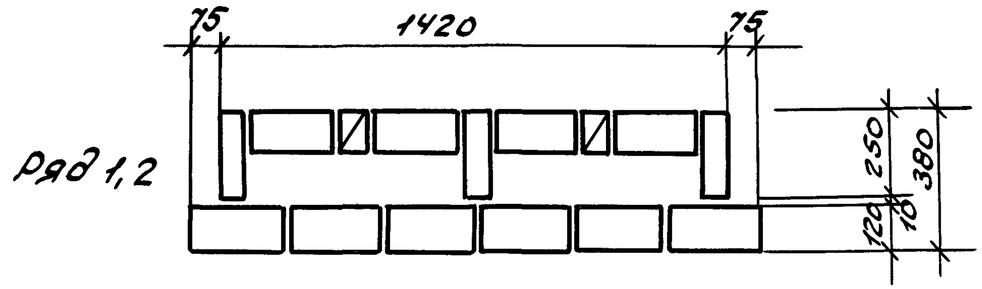

ряд 1,2

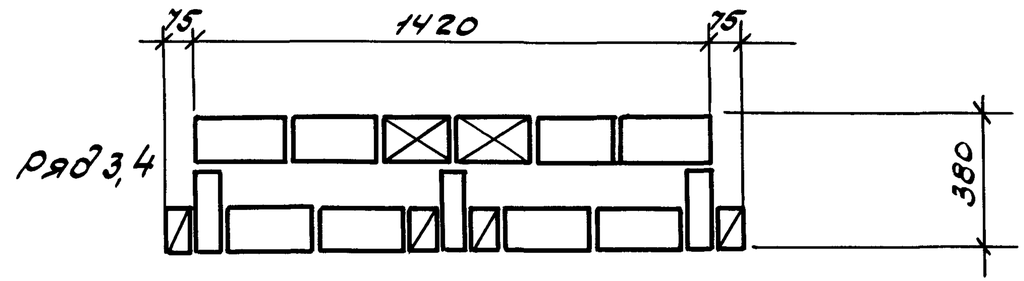

ряд 3,4

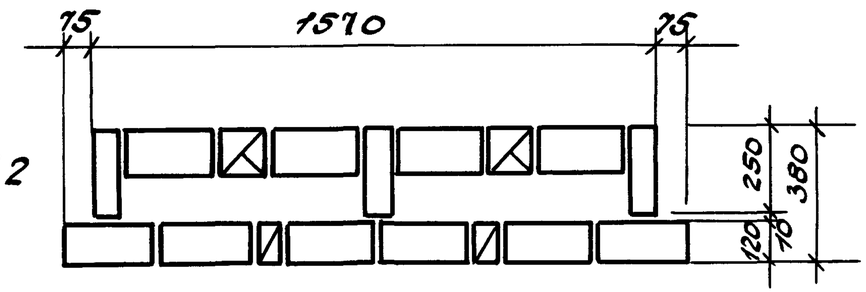

ряд 1,2

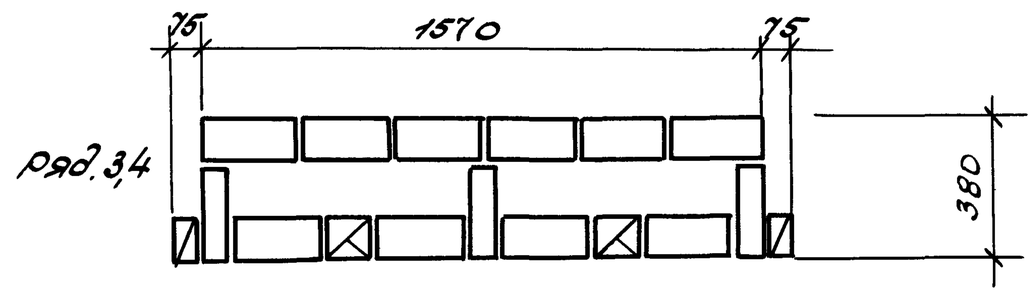

ряд. 3,4

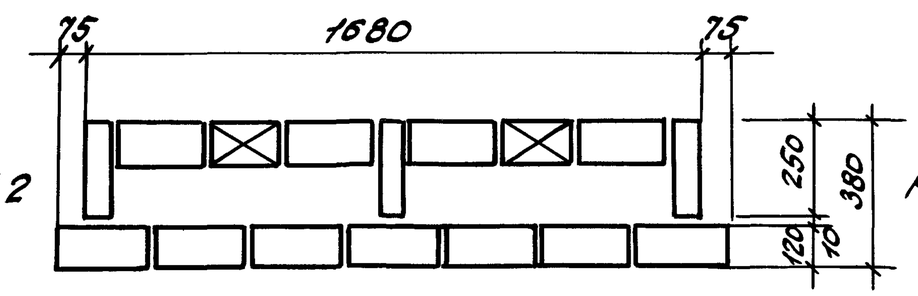

ряд. 1,2

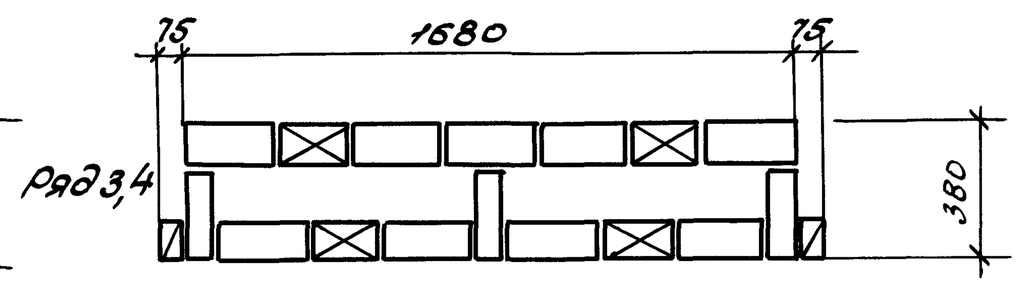

ряд 3,4

Взам. инв №	
Подпись и дата	
Инв. № подл.	

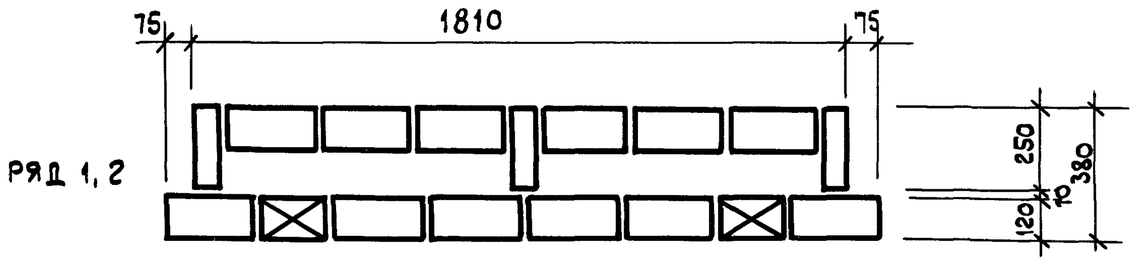
75
1810
75
РЯД 1, 2
250
10
380
120

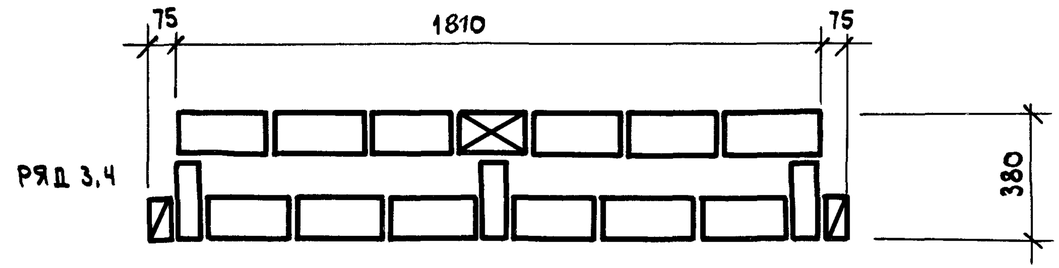
75
1810
75
РЯД 3, 4
380

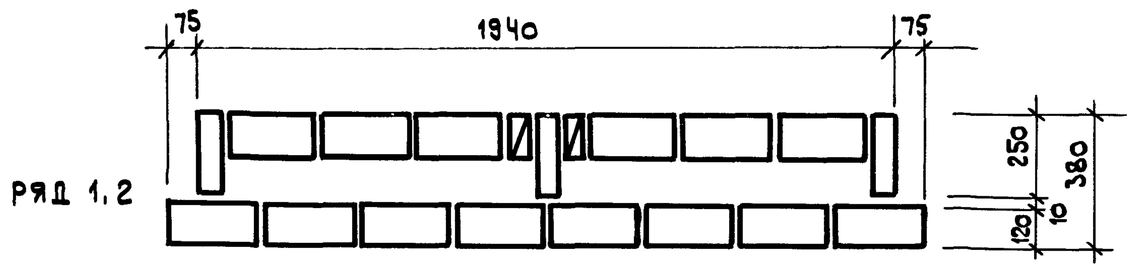
75
1940
75
РЯД 1, 2
250
10
380
120

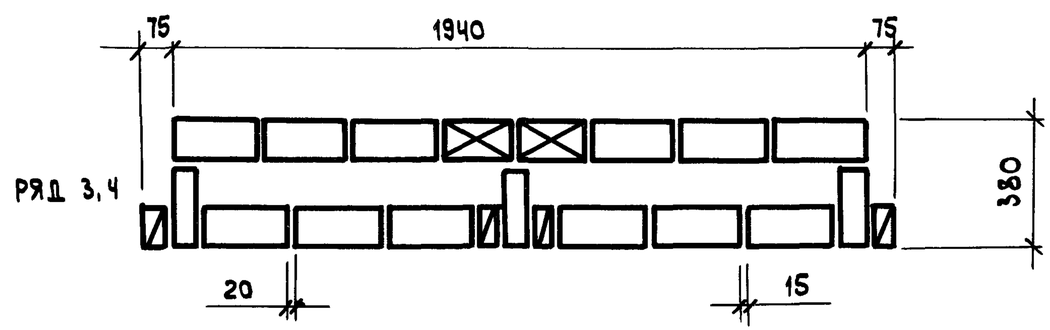
75
1940
75
РЯД 3, 4
380
20
15

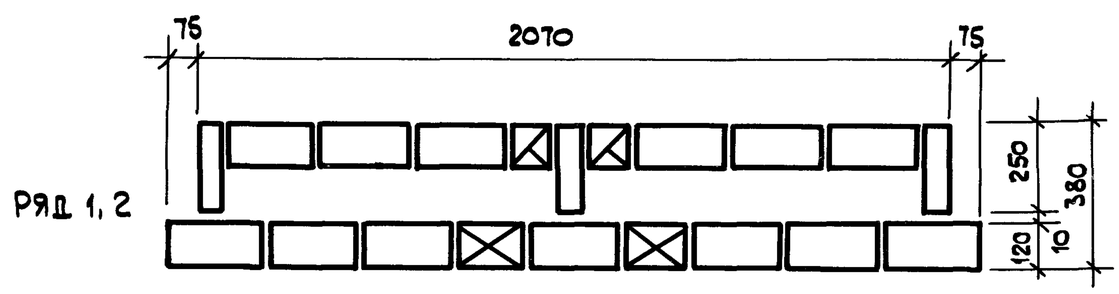
75
2070
75
РЯД 1, 2
250
10
380
120

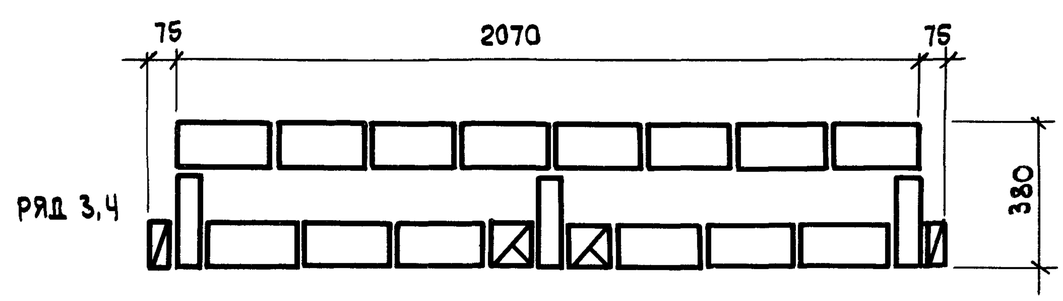
75
2070
75
РЯД 3, 4
380

РЯД 1

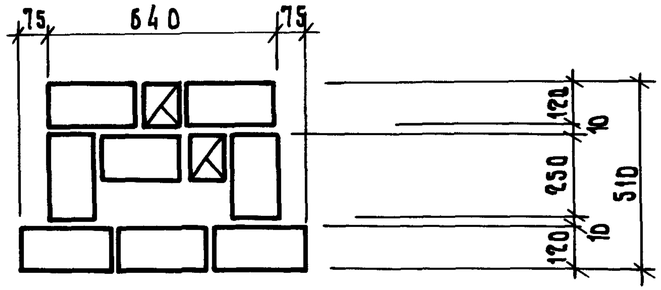

РЯД 2

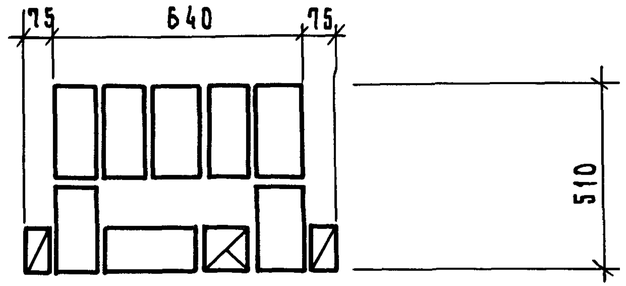

РЯД 1

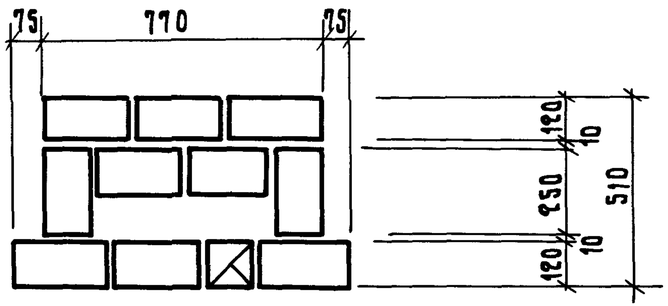

РЯД 2

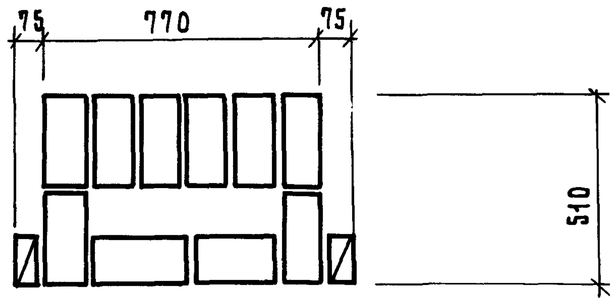

РЯД 1

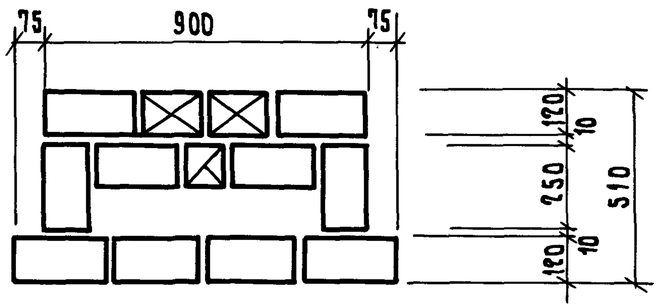

РЯД 2

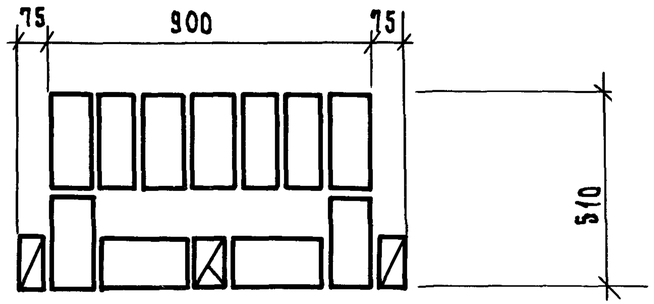

Варианты утепления см. на докум. 14

				2.130 - 8.1 27		
ГИП	Гуров			Кладка „А-51" Кладочные планы простенков	Стадия	Лист	Листов
Н.контр.	Ильина				Р	1	3
Ст. инж.	Лоскутова				ЛенЗНИИЭП		
Ст. инж.	Тихоненко						

Инв. N подл. | Подп. и дата | Взам. инв. N

РЯД 1

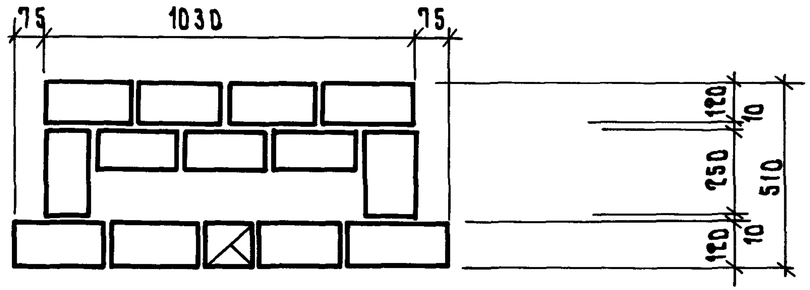

РЯД 2

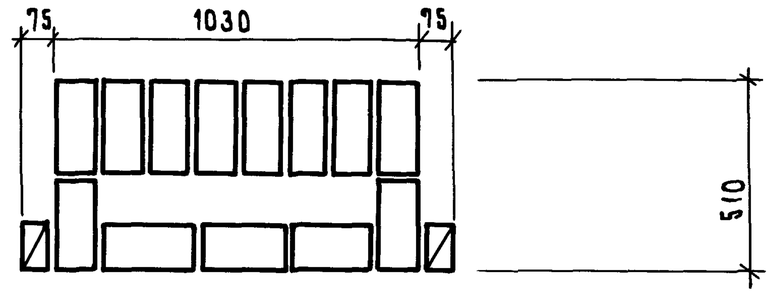

РЯД 1

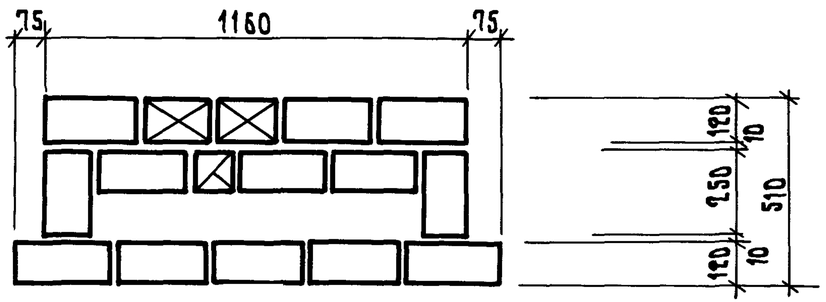

РЯД 2

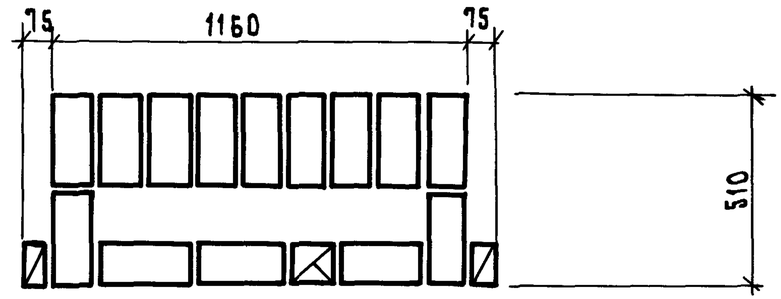

РЯД 1

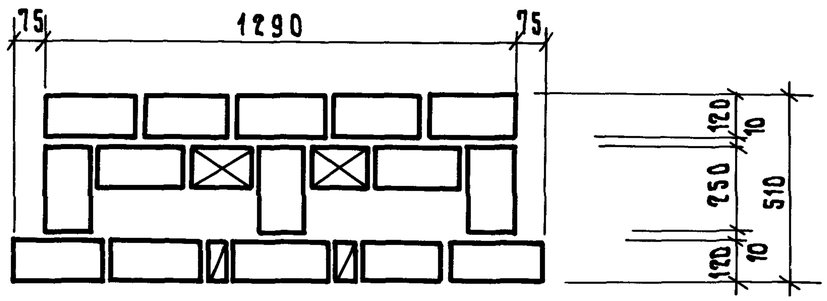

РЯД 2

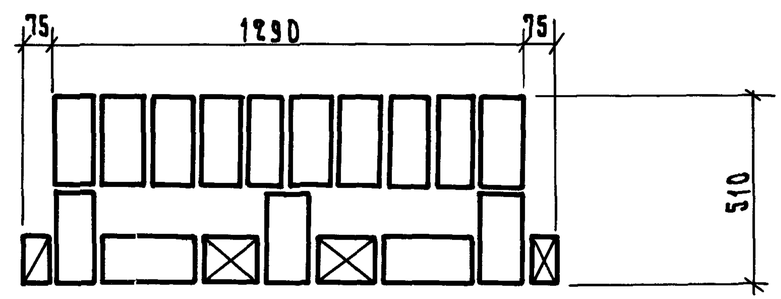

РЯД 1

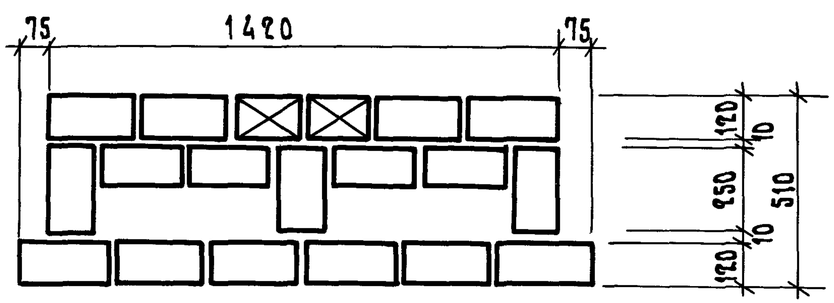

РЯД 2

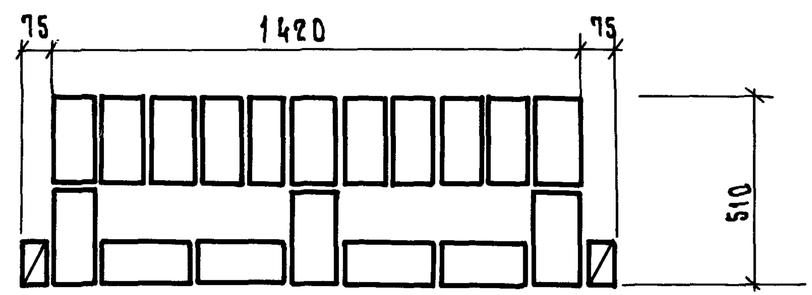

Ряд 1

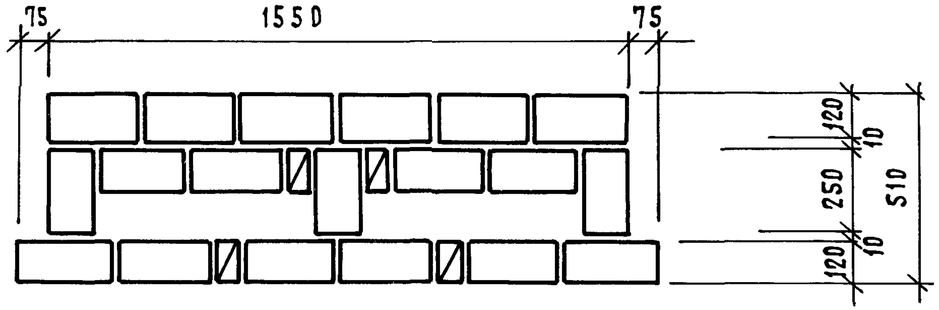

Ряд 2

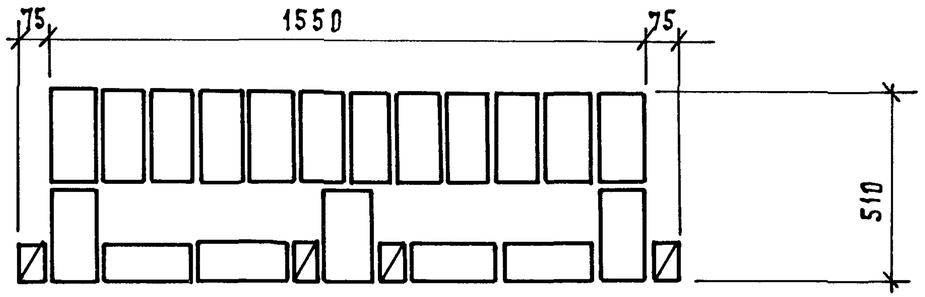

Ряд 1

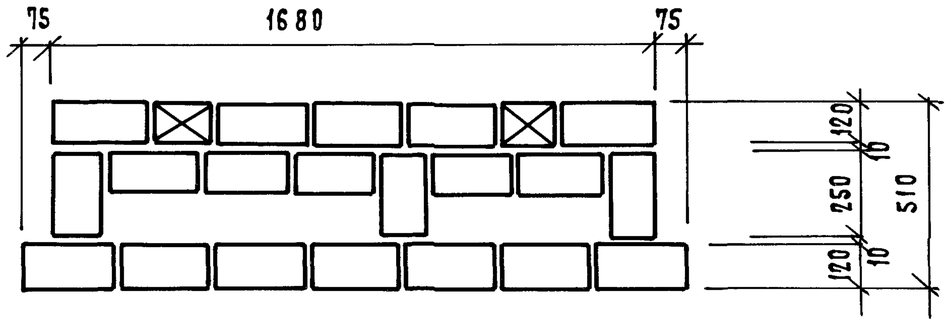

Ряд 2

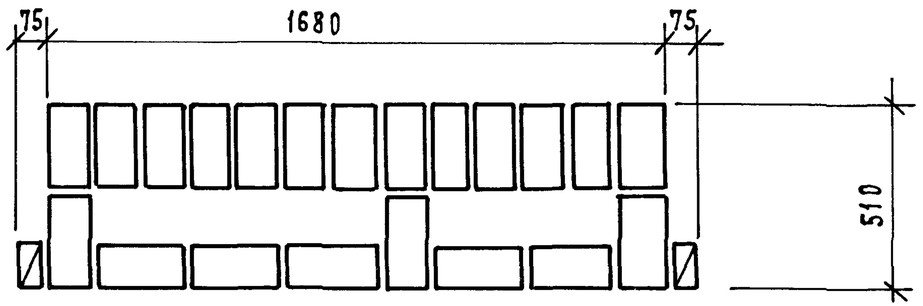

Ряд 1

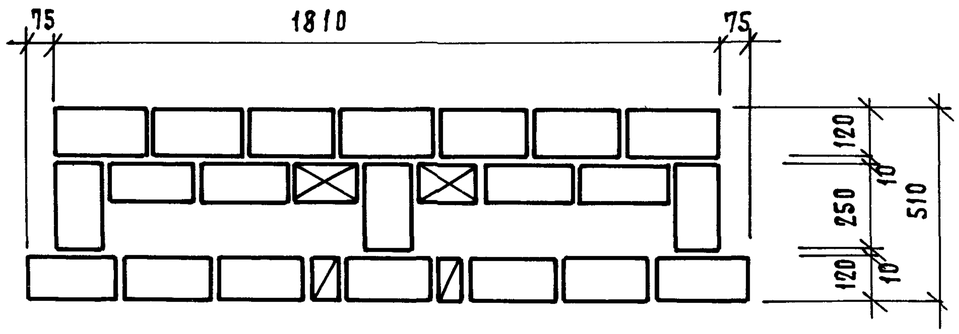

Ряд 2

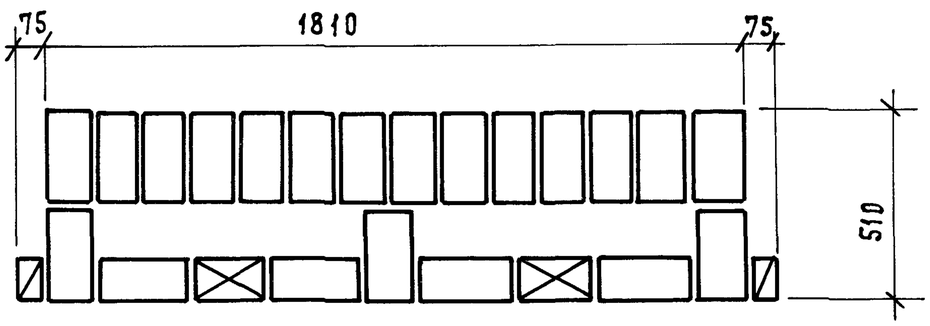

Ряд 1

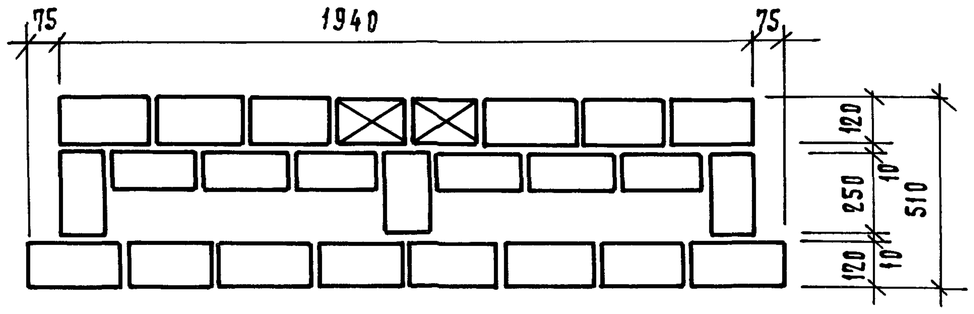

Ряд 2

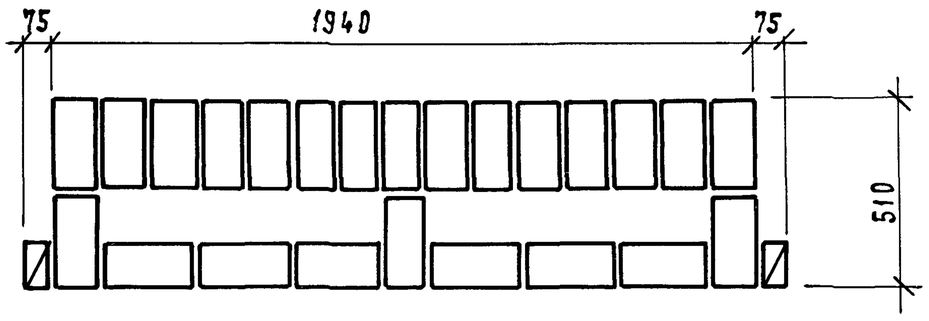

Инв. № подл.	Подп. и дата	Взам. инв. №

Ряд 1,2

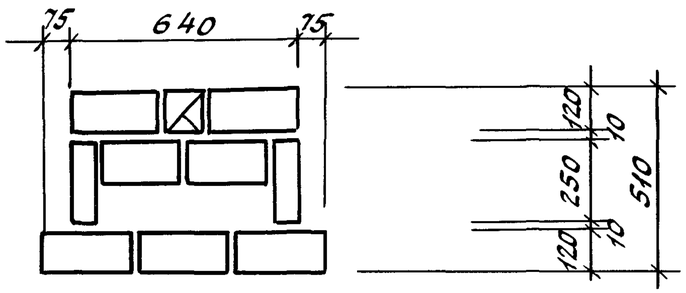

Ряд 3,4

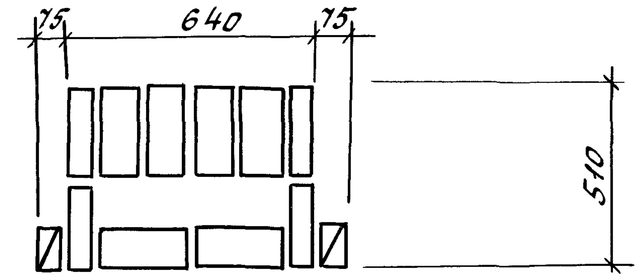

Ряд 1,2

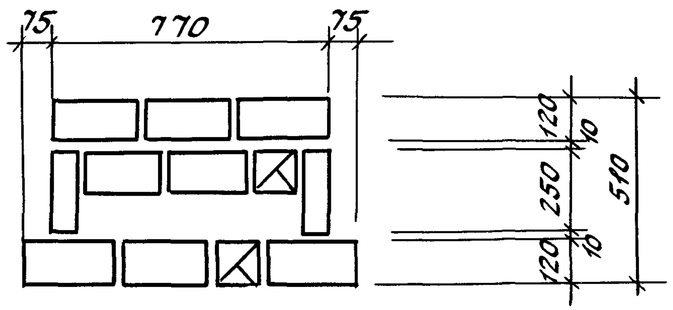

Ряд 3,4

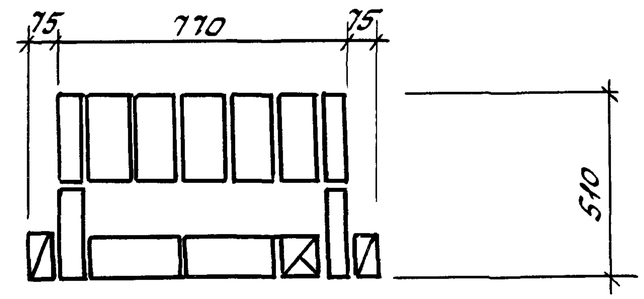

Ряд, 1,2

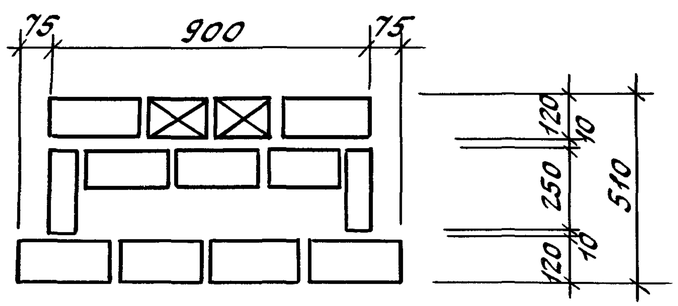

Ряд 3,4

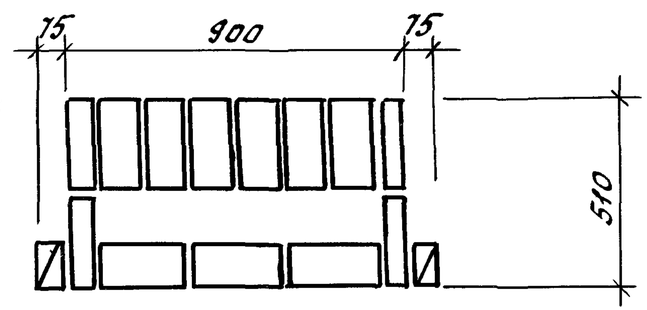

Варианты утепления кладки разработаны на л

				2.130-8.1 28		
ГИП	Гуров			Кладка „А-51р" Кладочные планы	Стадия	Лист	Листов
Н.контр.	Ильина				Р	1	3
Ст. инж	Лоскутова						
Ст. инж.	Артюшенко						

Инв.№ подл.	Подпись и дата	Взам. инв.№

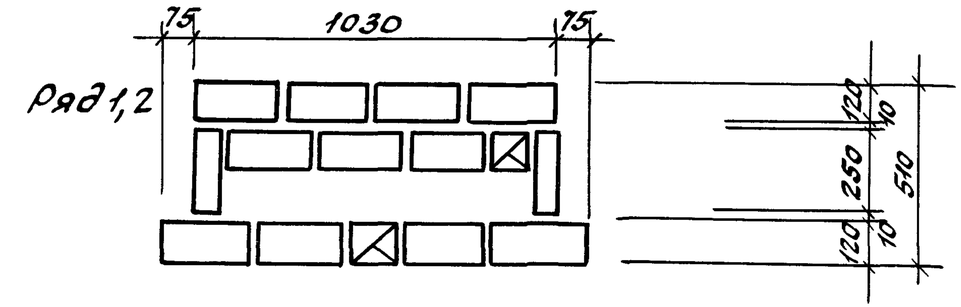

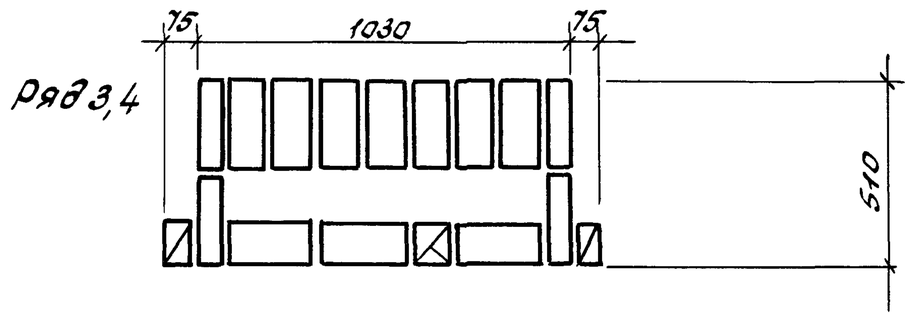

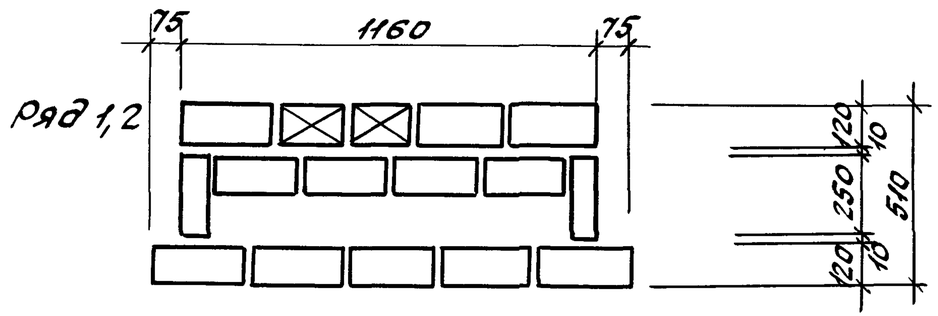

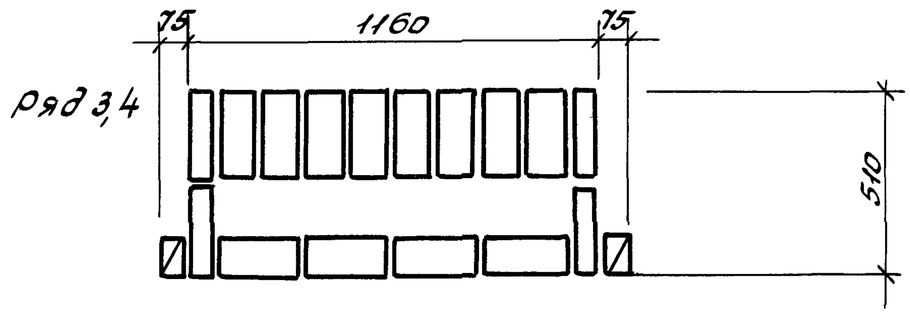

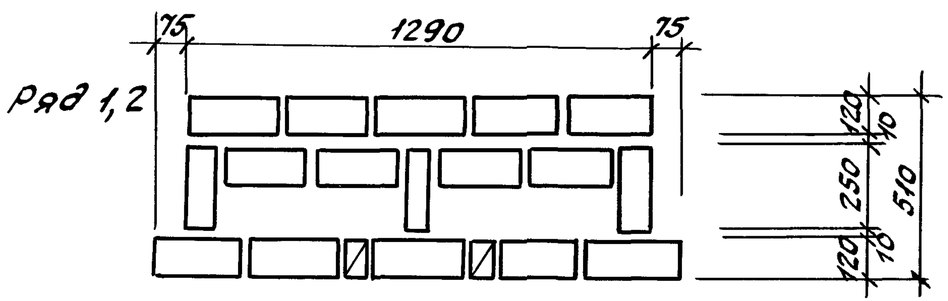

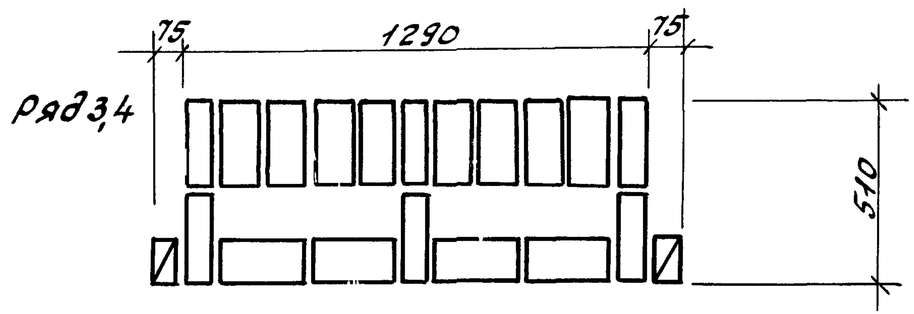

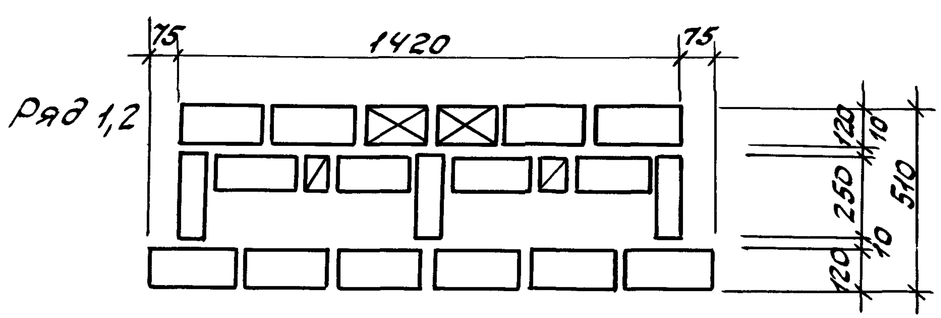

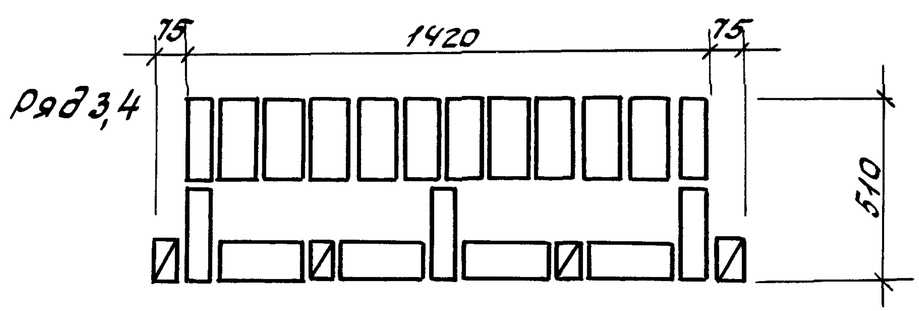

Инв.№ подл. | Подпись и дата | Взам. инв.№

Ряд 1,2

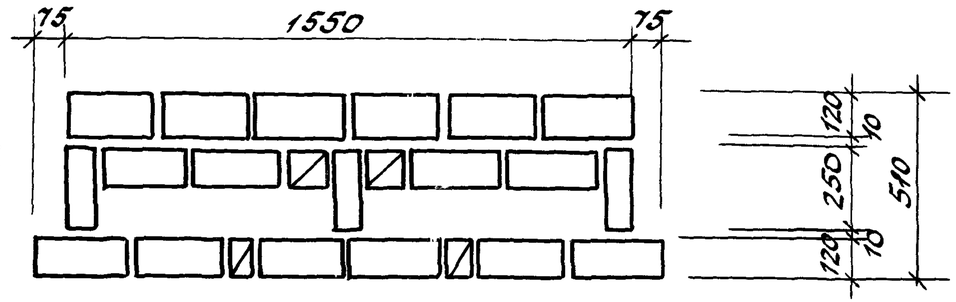

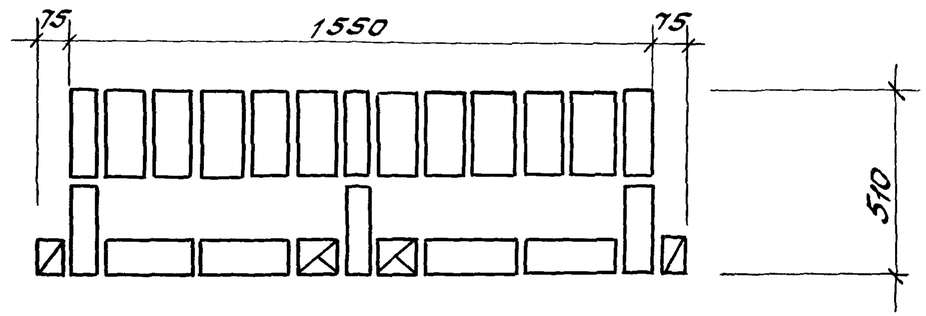

Ряд 1,2

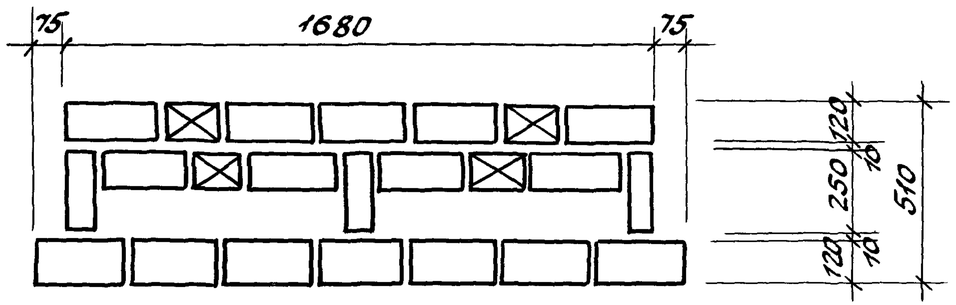

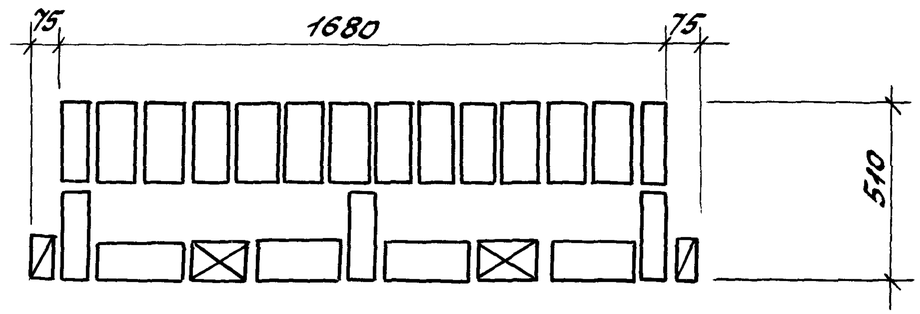

Ряд 1,2

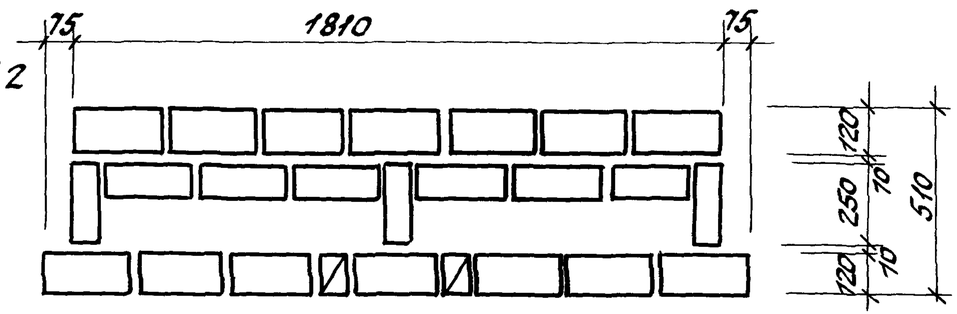

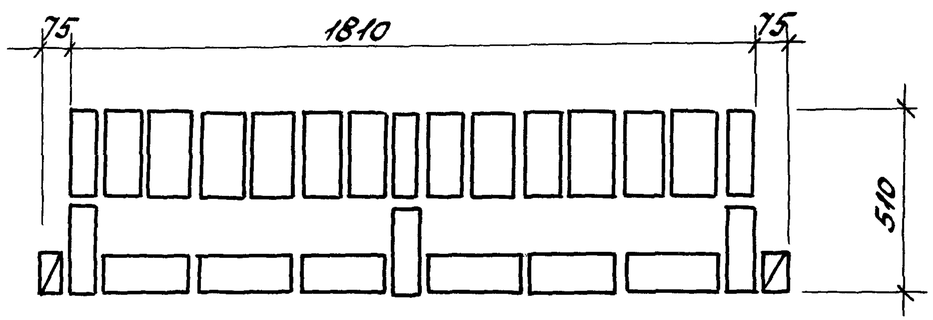

Ряд 1,2

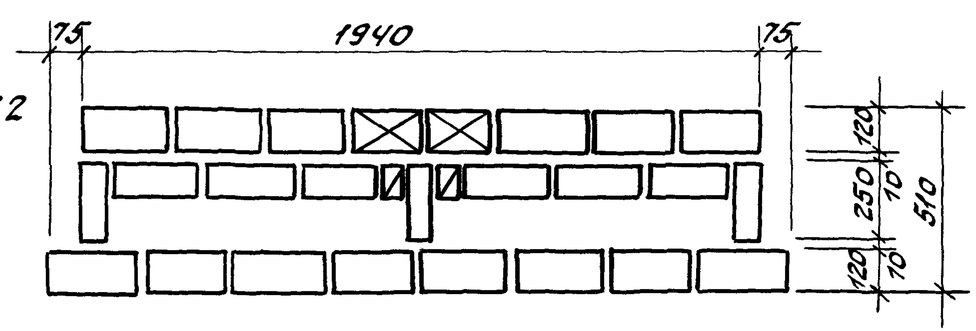

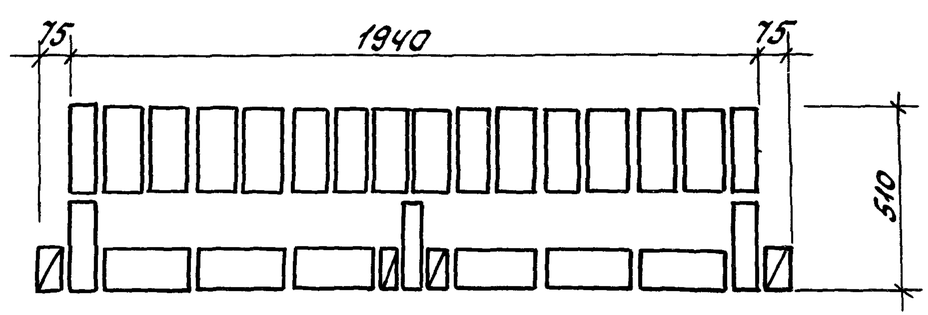

Инв.№ подл.	Подпись и дата	Взам. инв.№

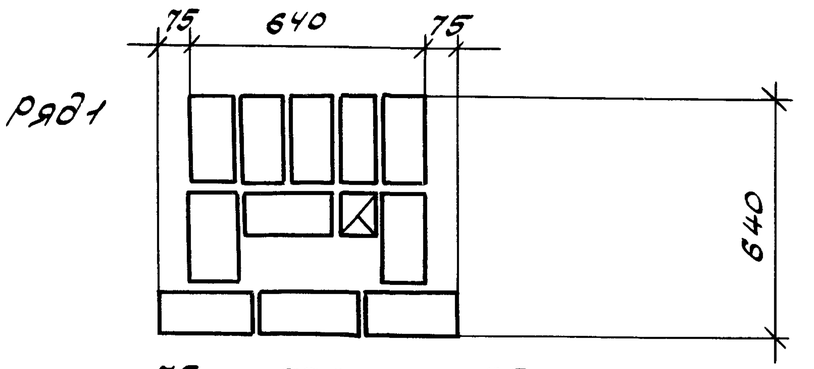

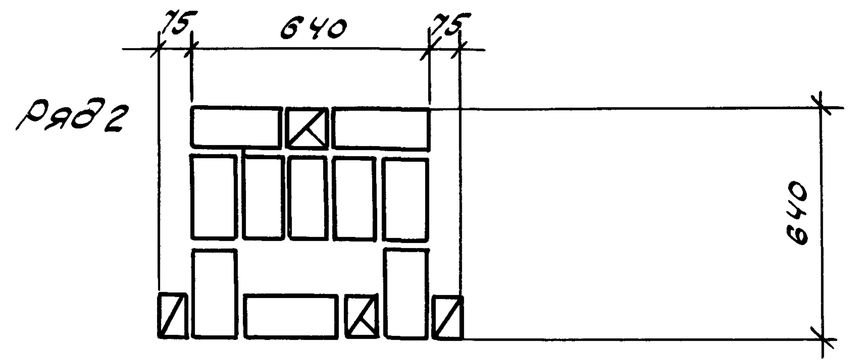

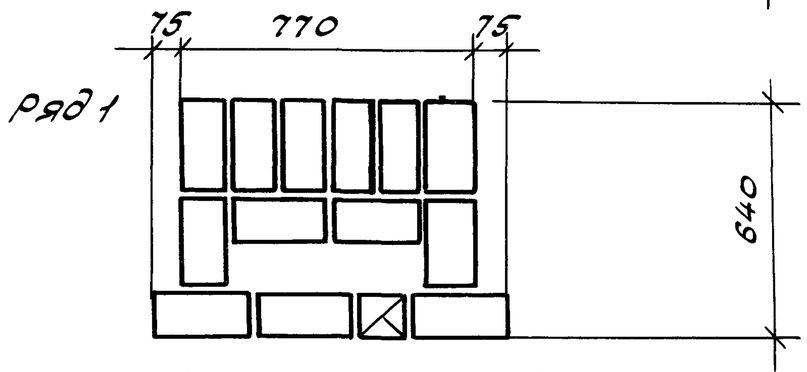

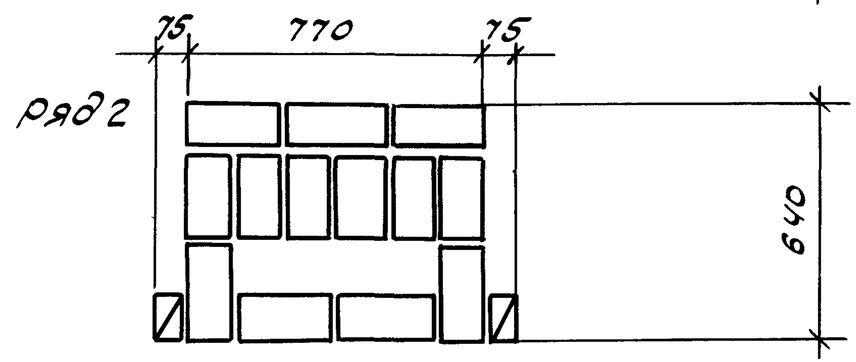

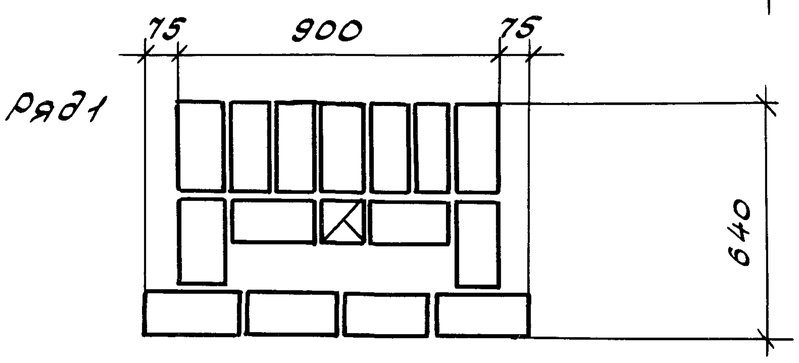

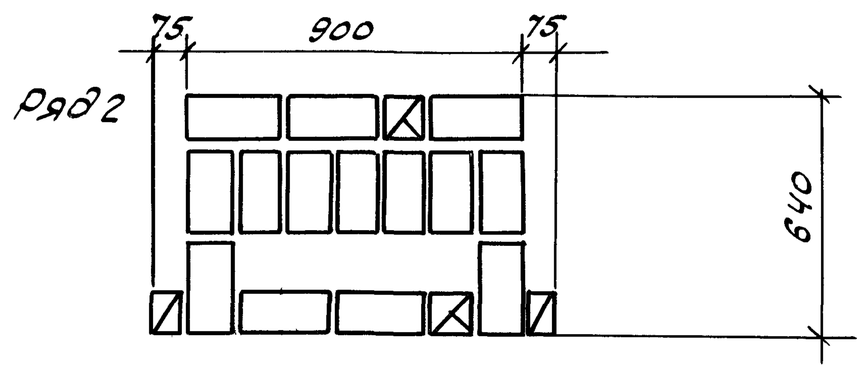

Варианты утепления см. на докум. 14

				2.130 - 8.1 29		
ГИП	Гуров		Кладка „А-64." Кладочные планы простенков	Стадия	Лист	Листов
Н.контр	Ильина			Р	1	3
Ст.инж.	Лоскутова			ЛенЗНИИЭП		
Ст.инж	Тихоненко					

Инв.№ подл. | Подпись и дата | Взам.инв.№

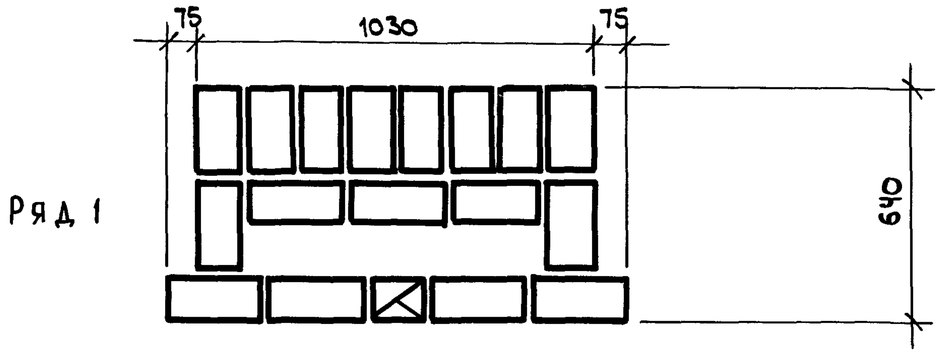

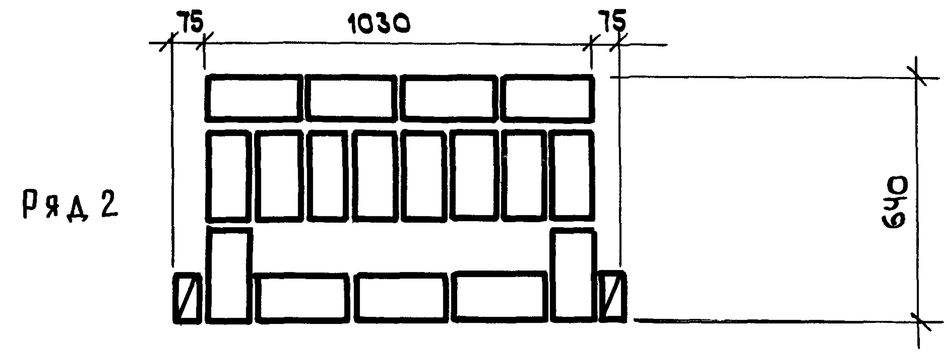

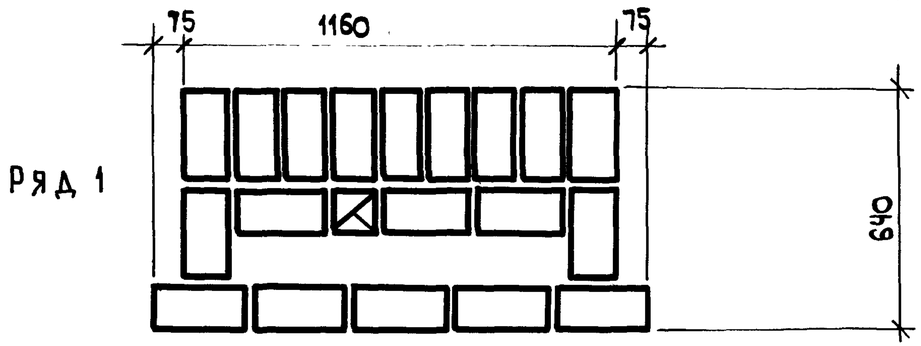

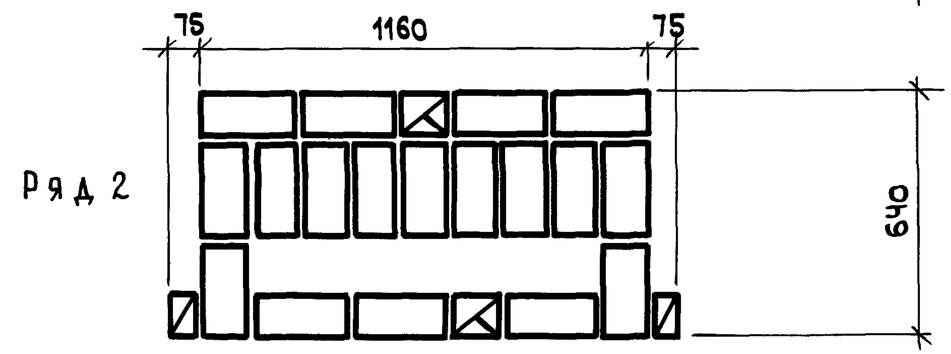

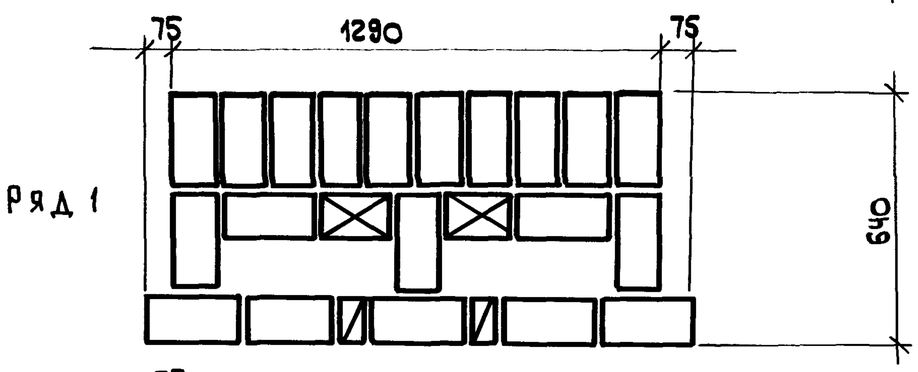

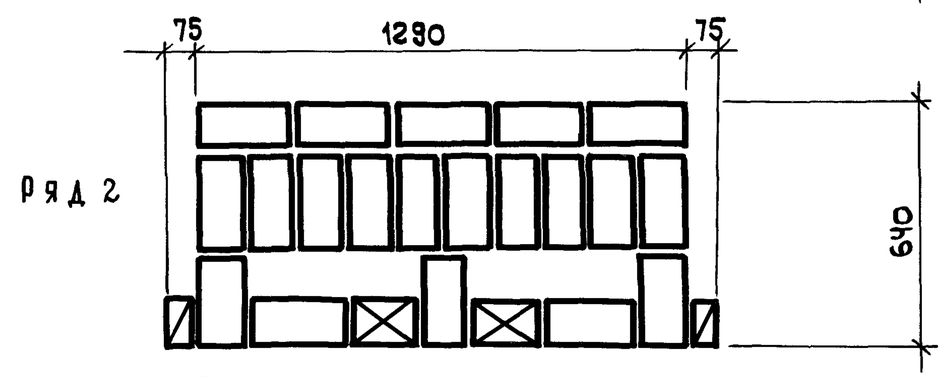

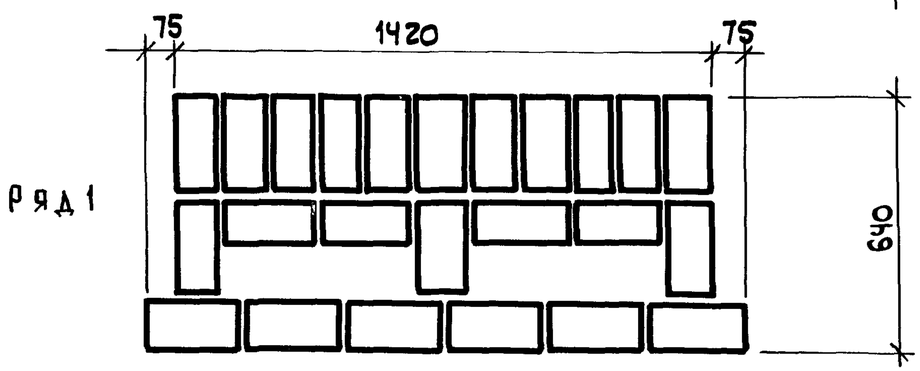

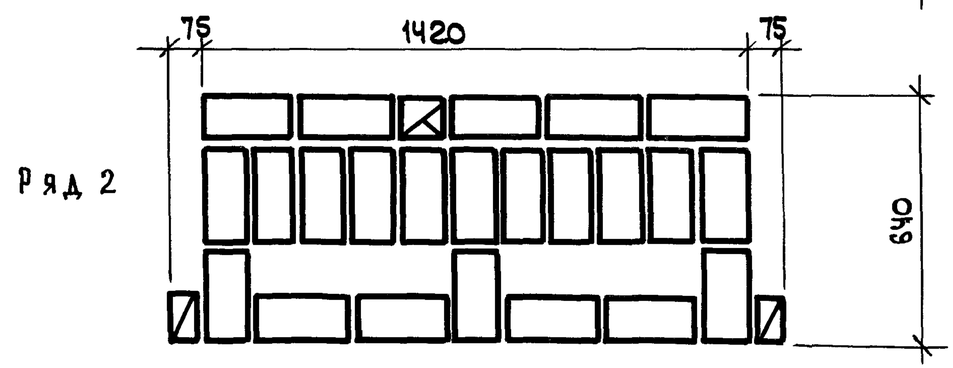

Взам. инв №
Подп. и дата
Инв. N подл.

Ряд 1

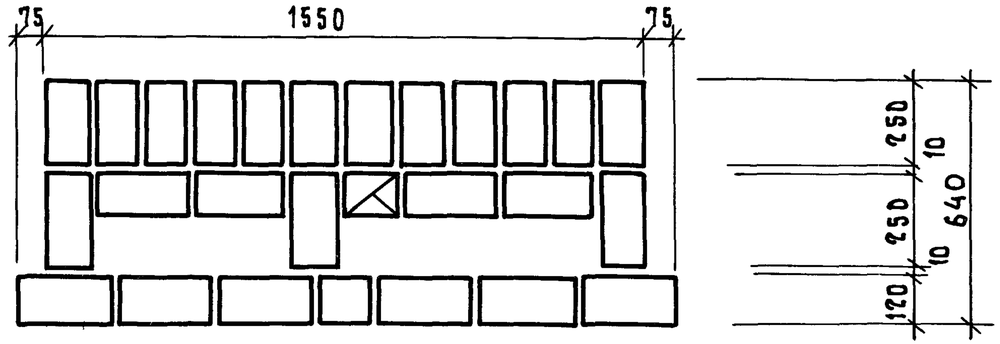

Ряд 2

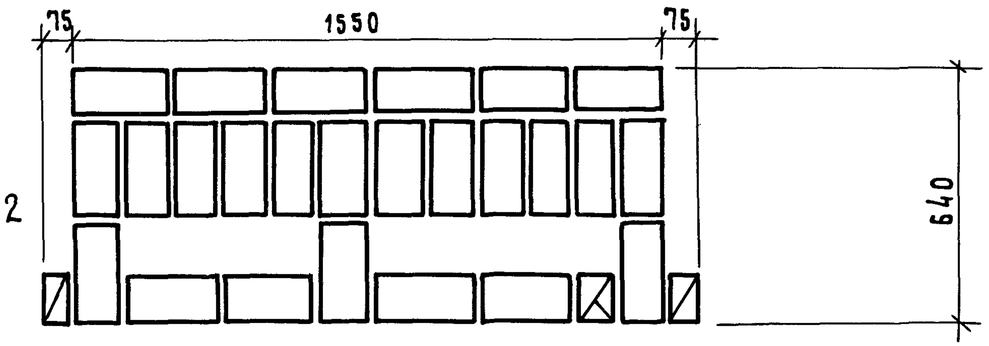

Ряд 1

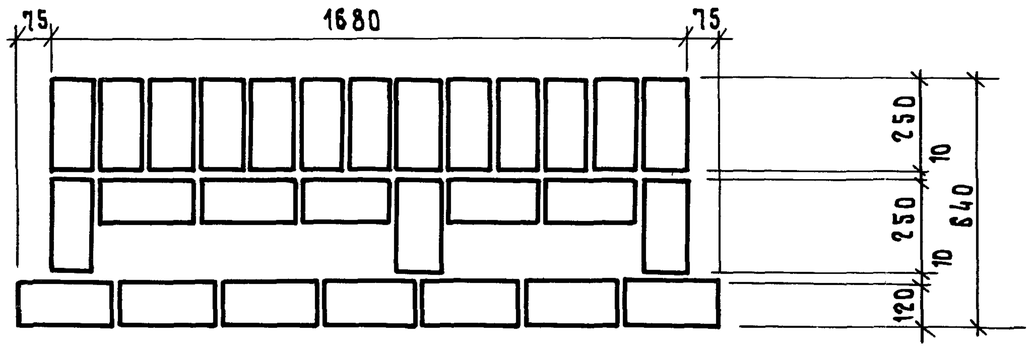

Ряд 2

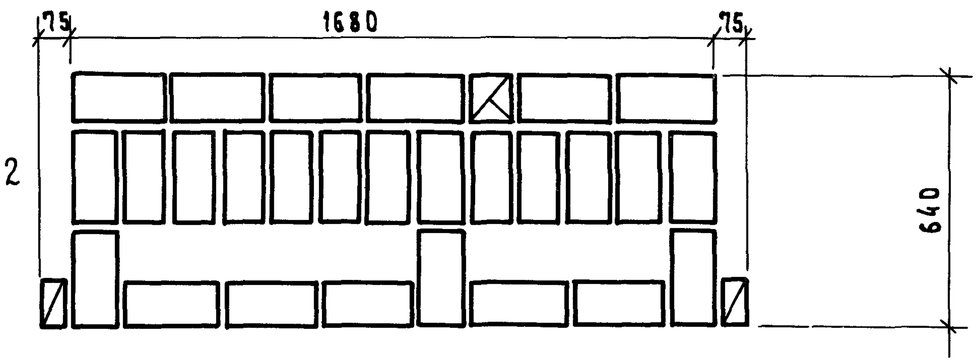

Ряд 1

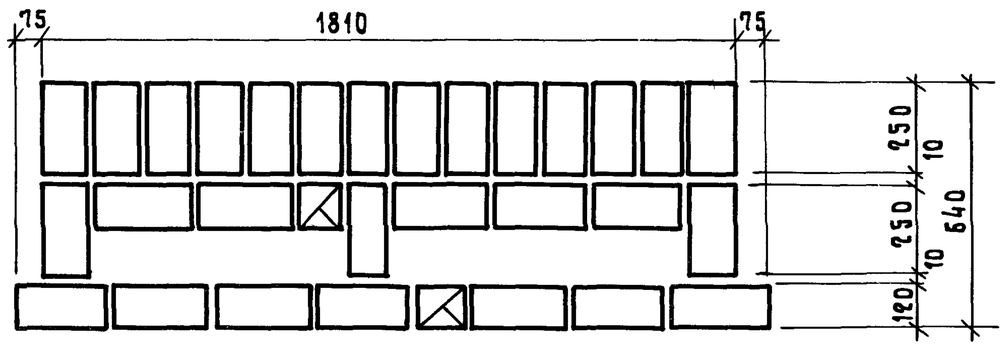

Ряд 2

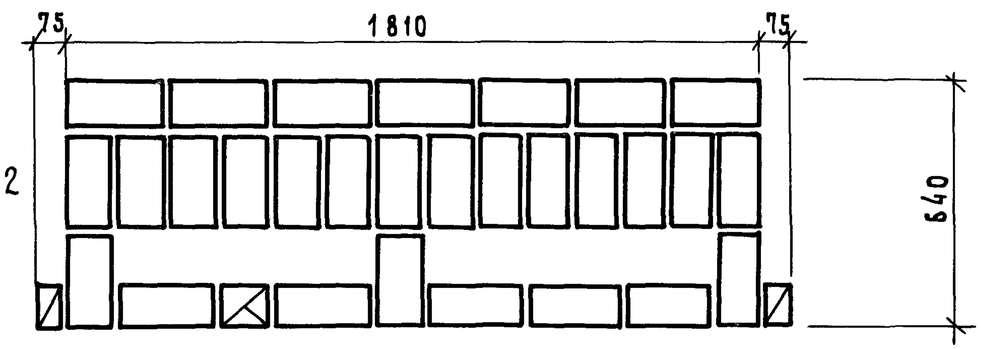

Ряд 1

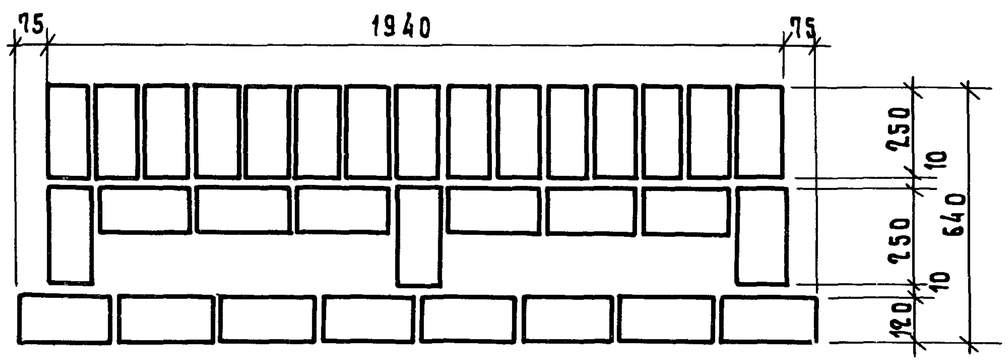

Ряд 2

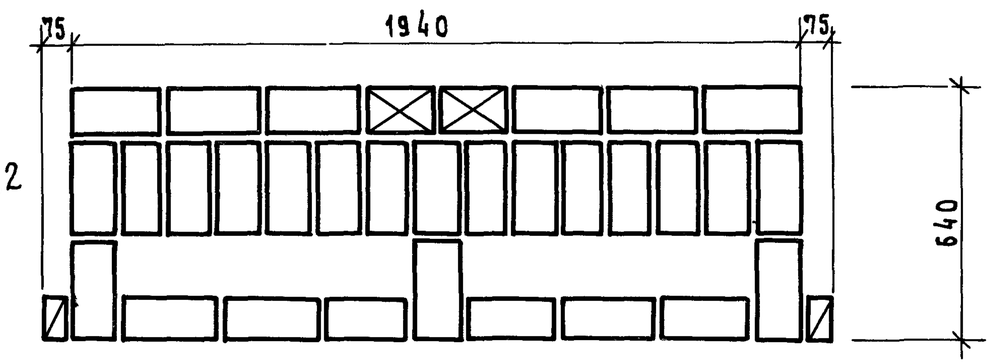

Взам. инв.N	Подп. и дата	Инв.N подл.

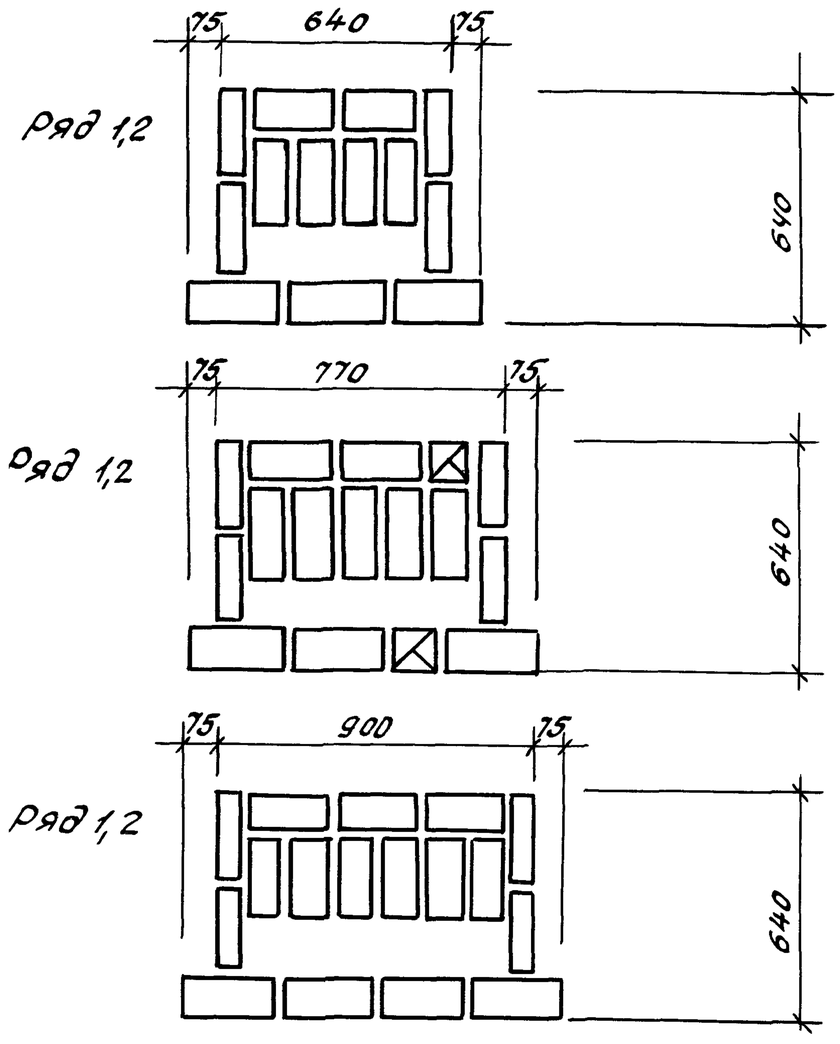

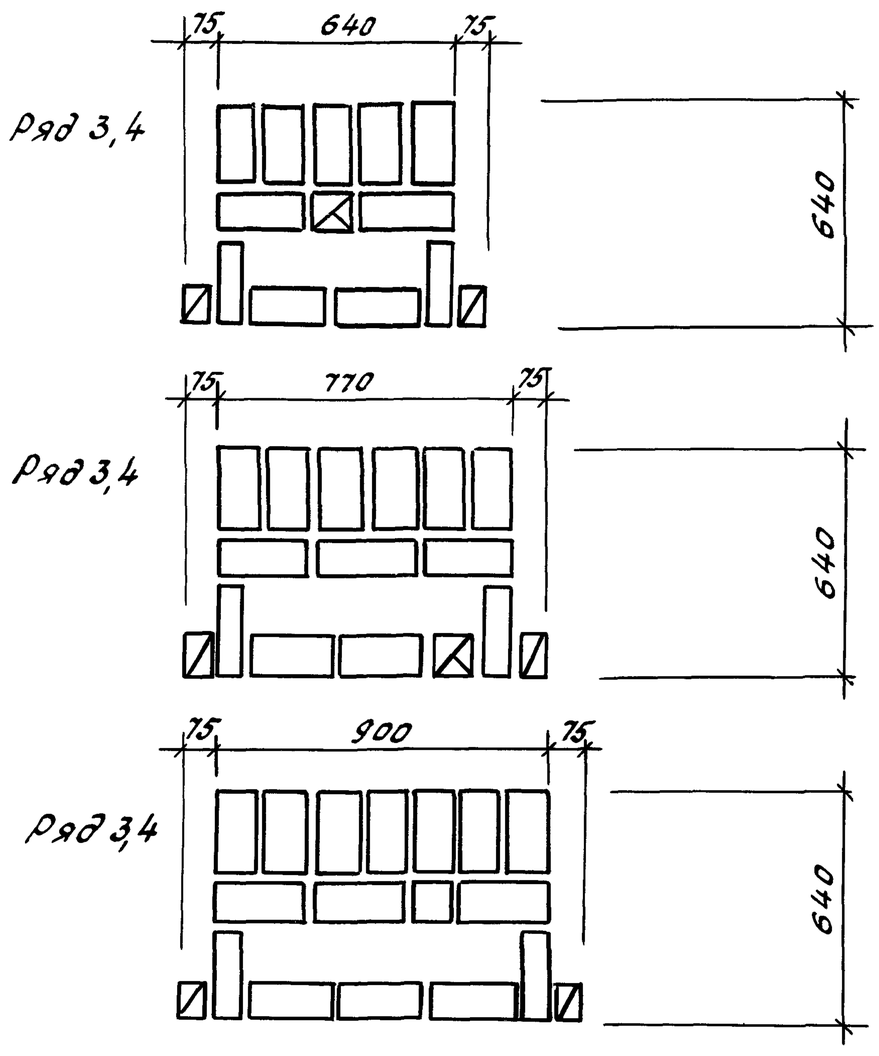

Варианты утепления кладки разработаны на докум. 14

				2.130-8.1 29		
ГИП	Гуроб			Кладка „А-64р" Кладочные планы простенков	Стадия	Лист	Листов
Н.контр.	Ильина				Р	1	3
Ст.инж.	Лоскутова				ЛенЗНИИЭП		
Ст.инж.	Артюшенко						

Инв.№подл. | Подпись и дата | Взам.инв.№

Ряд 1, 2

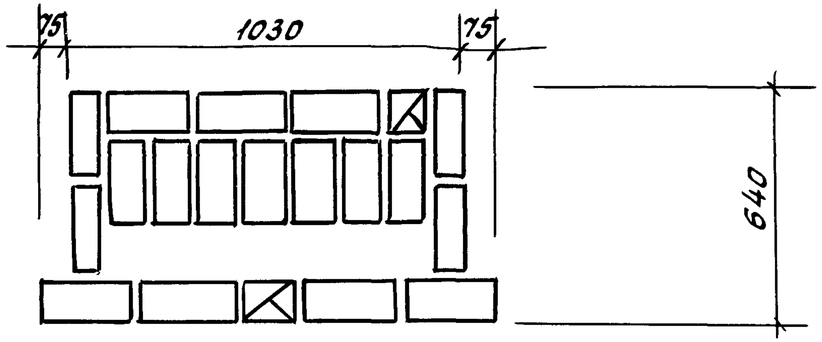

Ряд 3, 4

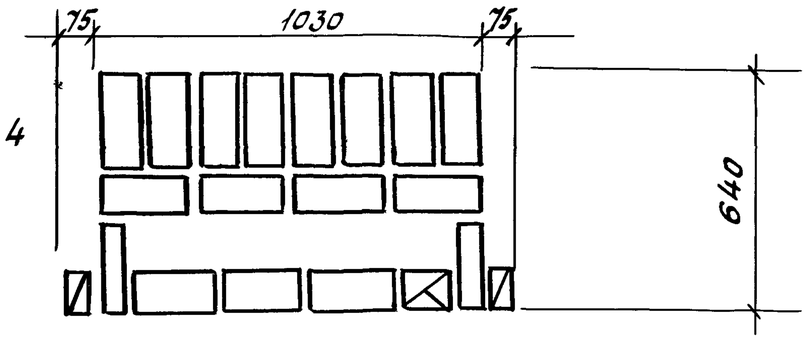

Ряд 1, 2

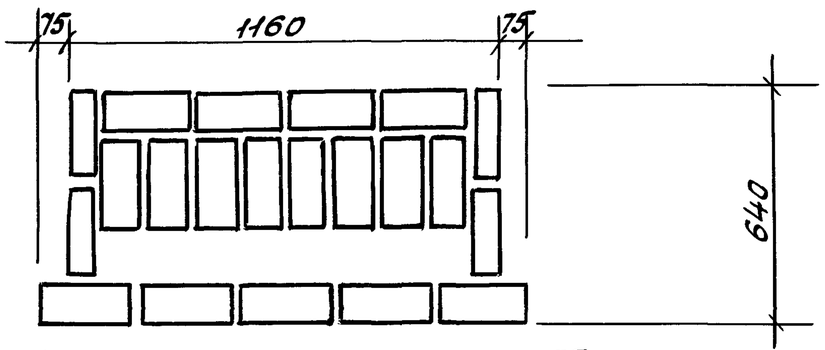

Ряд 3, 4

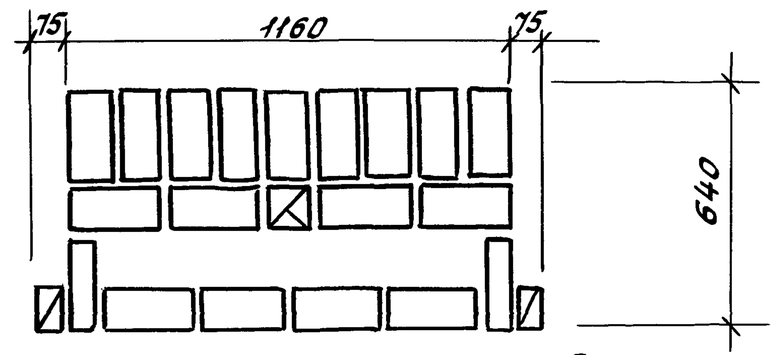

Ряд 1, 2

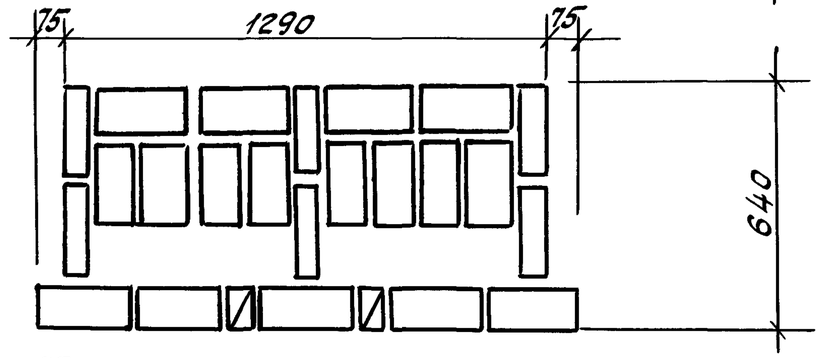

Ряд 3, 4

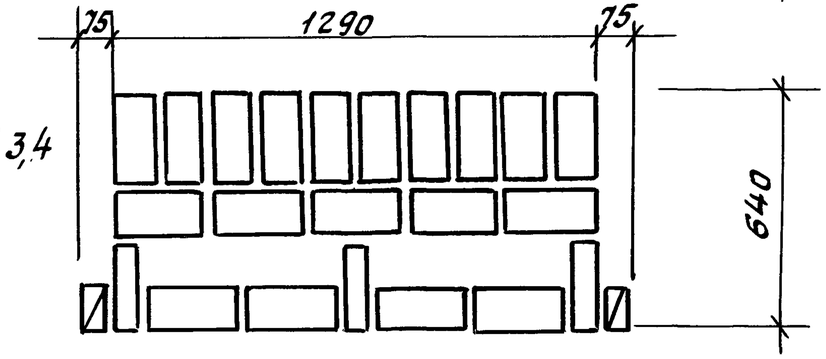

Ряд 1, 2

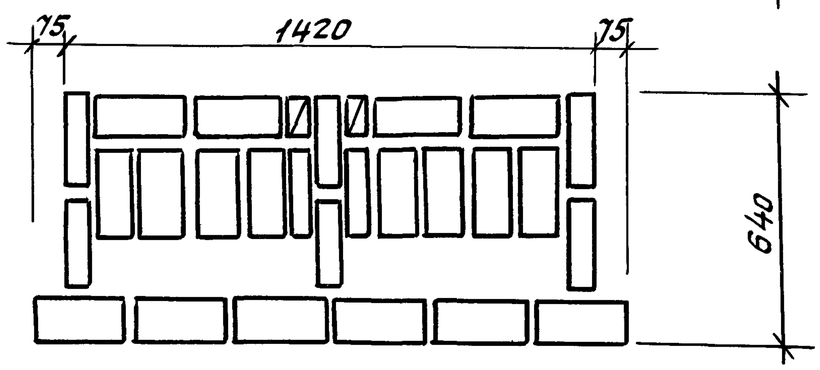

Ряд 3, 4

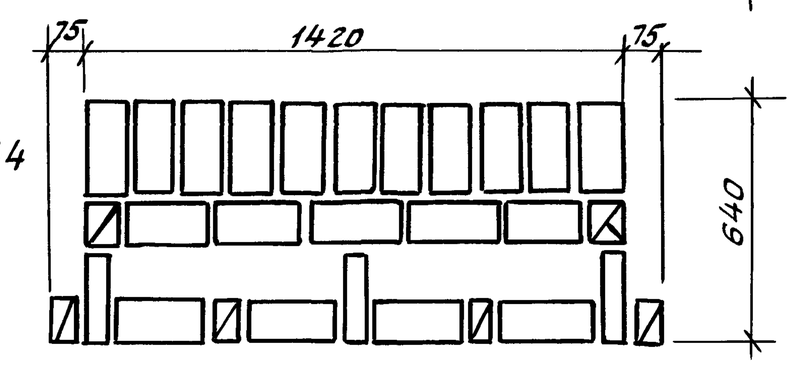

Инв. № подл. | Подпись и дата | Взам. инв. №

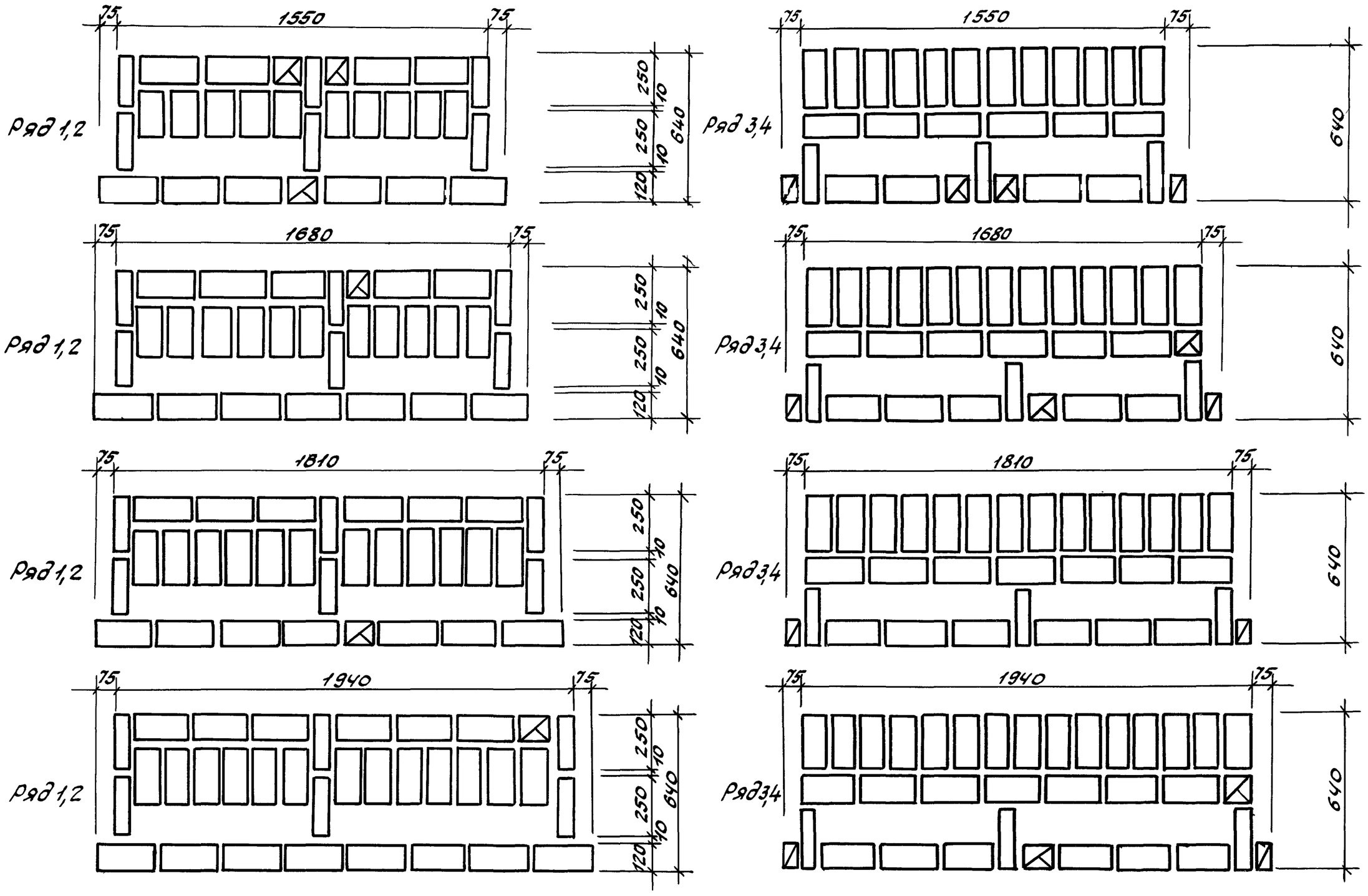

Инв.№ подл.	Подпись и дата	Взам.инв.№

ряд 1

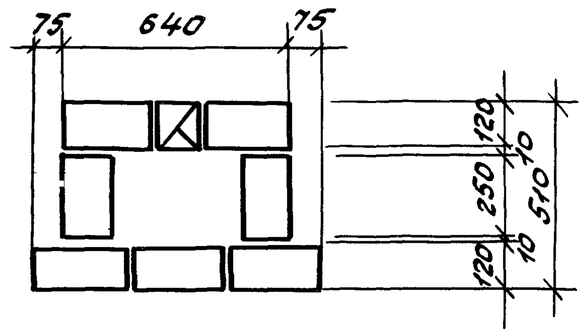

ряд 2

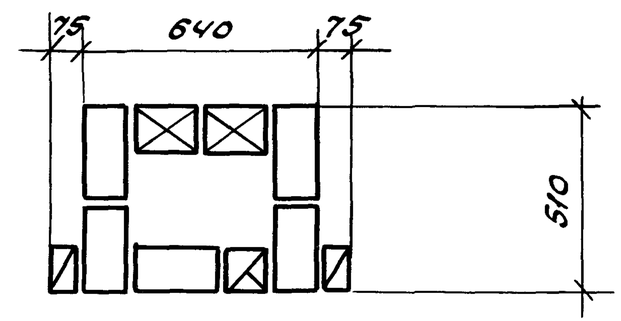

ряд 1

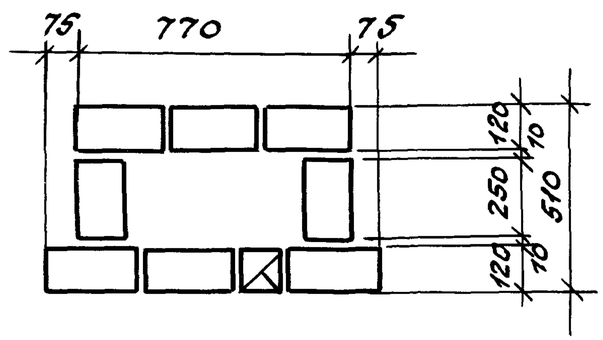

ряд 2

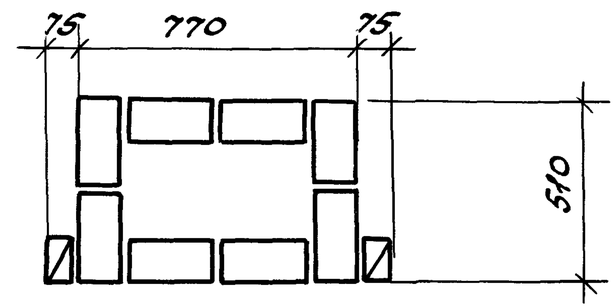

ряд 1

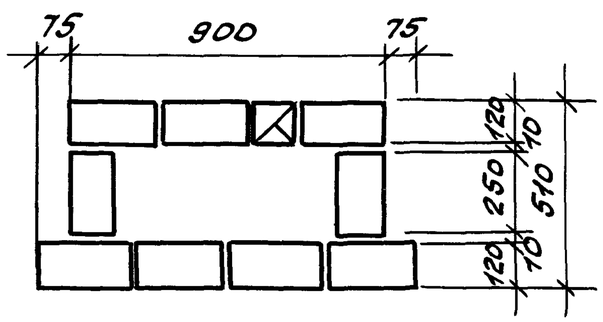

ряд 2

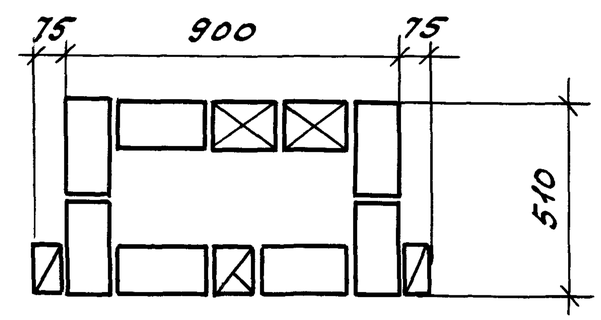

Варианты утепления см. на докум. 14

				2.130 - 8.1 31		
ГИП	Гуров			Кладка „Б-51/12." Кладочные планы простенков	Стадия	Лист	Листов
Н.контр.	Ильина				Р	1	4
Ст.инж.	Лоскутова				ЛенЗНИИЭП		
Ст.инж.	Тихоненко						

Инв.№подл. | Подпись и дата | Взам.инв.№

Ряд 1

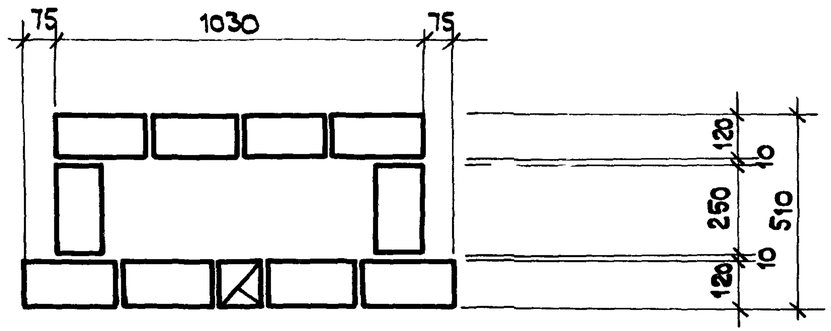

Ряд 2

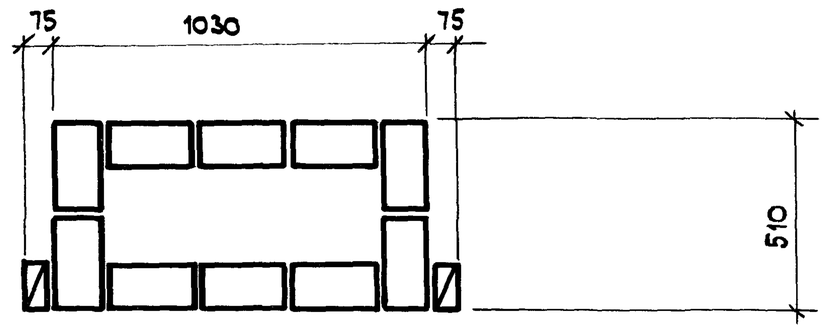

Ряд 1

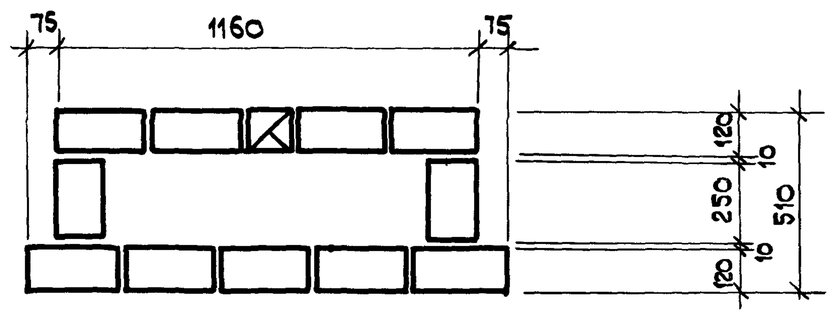

Ряд 2

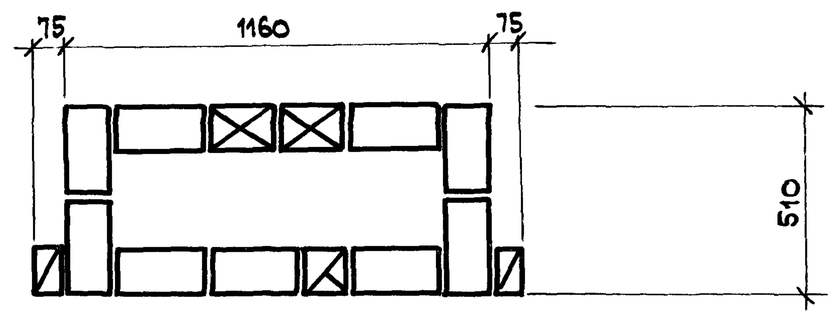

Ряд 1

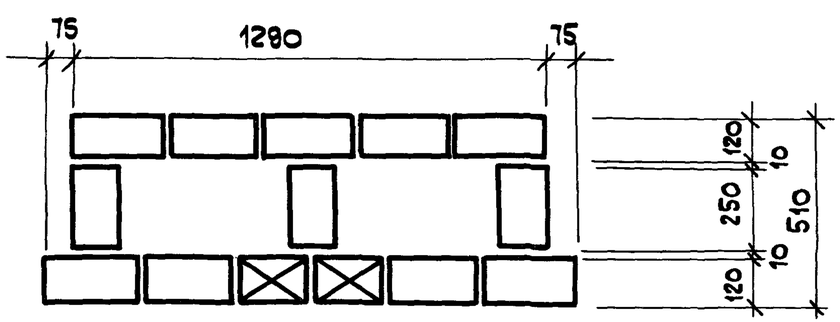

Ряд 2

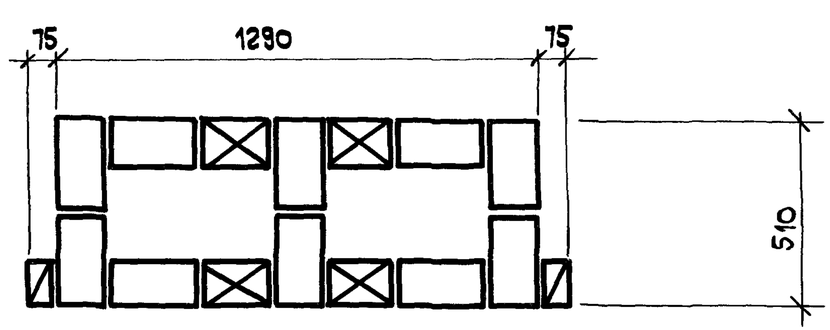

Взам. инв. N | Подп. и дата | Инв. N подл.

ряд 1

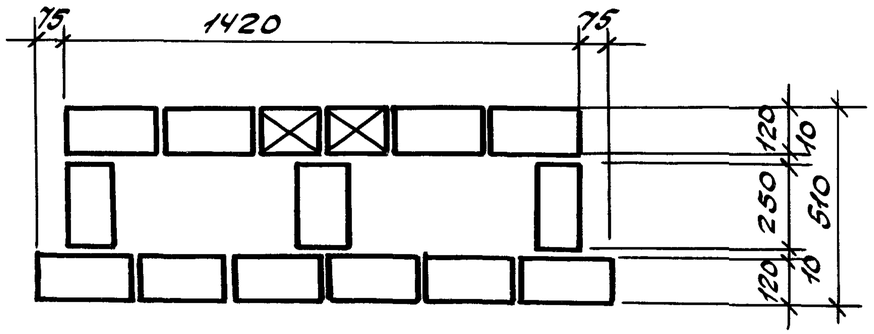

ряд 2

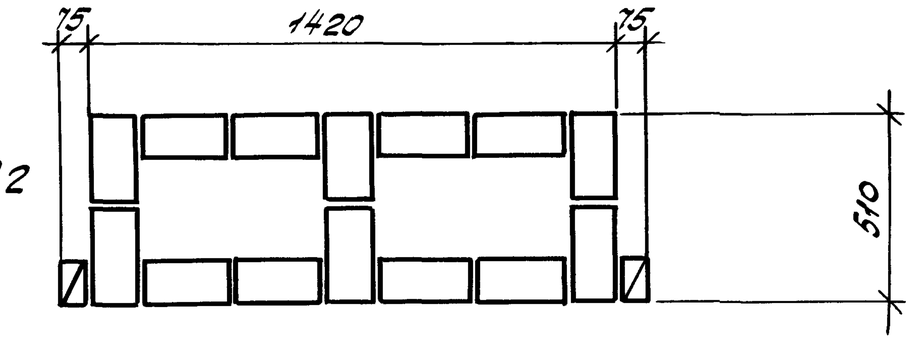

ряд 1

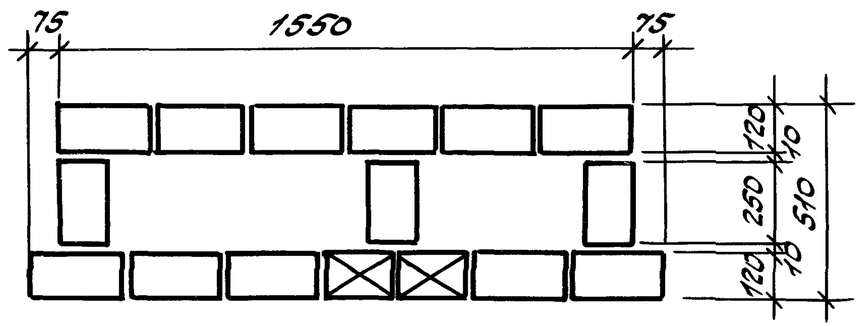

ряд 2

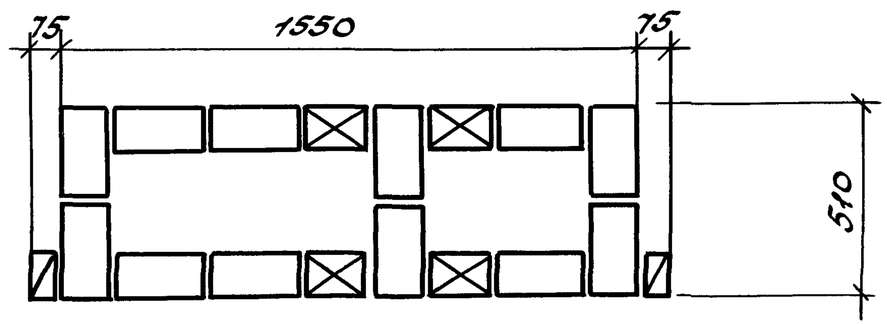

ряд 1

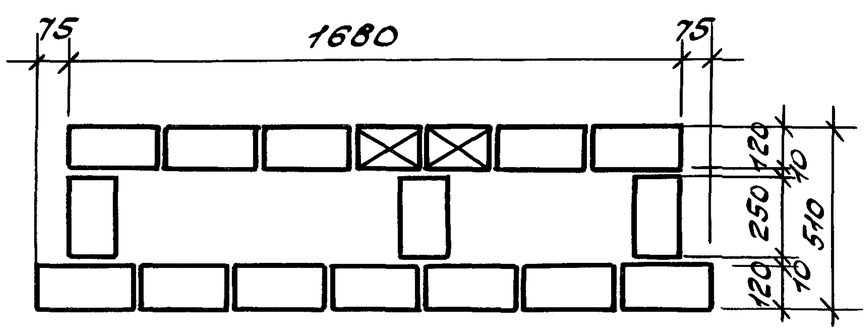

ряд 2

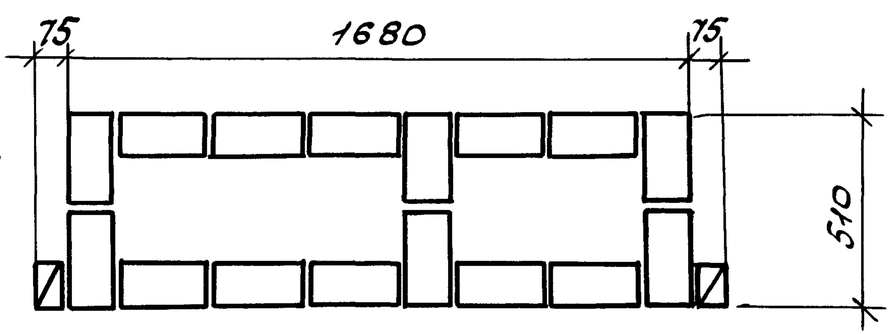

Инв.№ подл. | Подпись и дата | Взам. инв.№

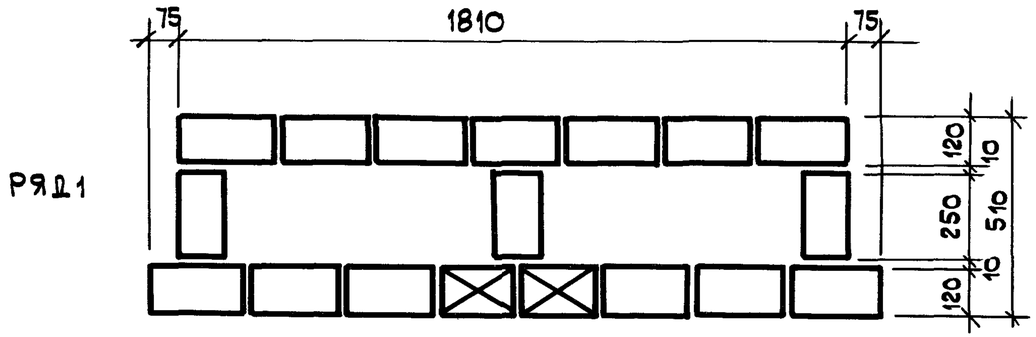
75
1810
75
120
10
250
510
10
120
РЯД 1

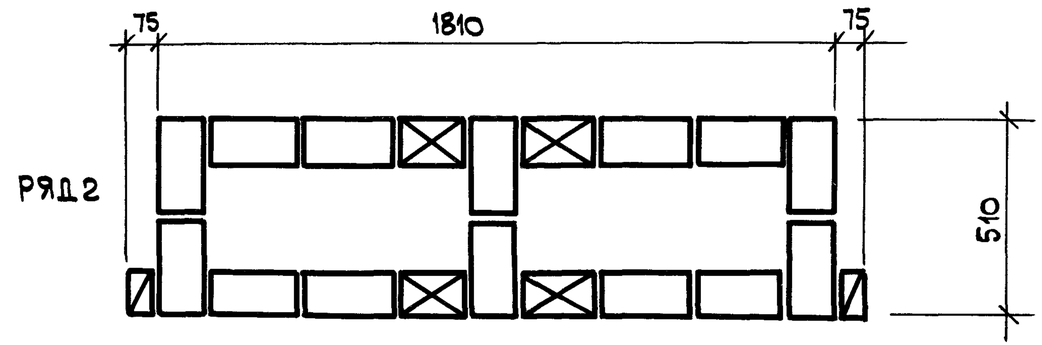
75
1810
75
510
РЯД 2

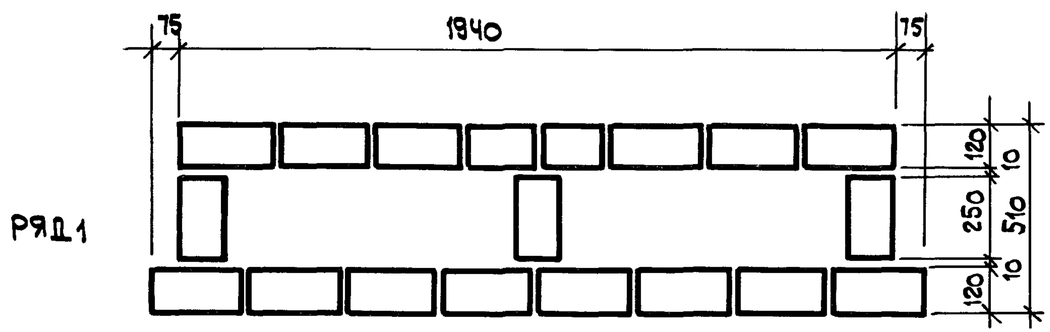
75
1940
75
120
10
250
510
10
120
РЯД 1

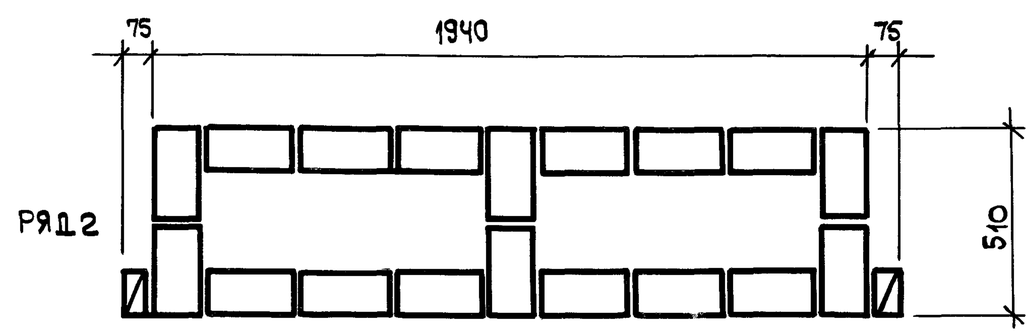
75
1940
75
510
РЯД 2

ряд 1

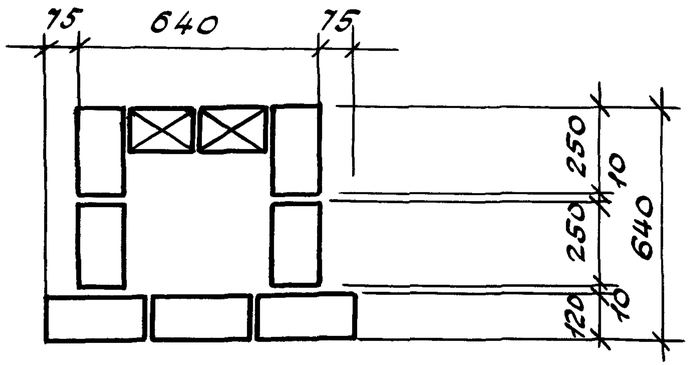

ряд 2

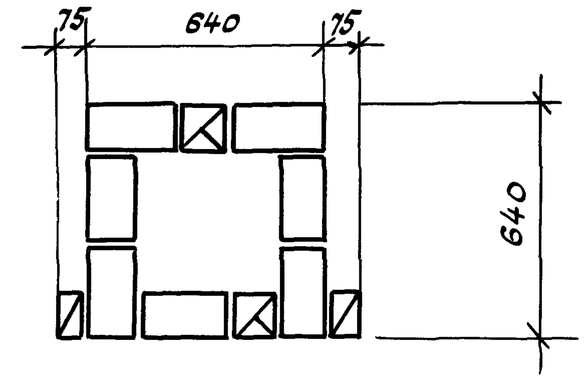

ряд 1

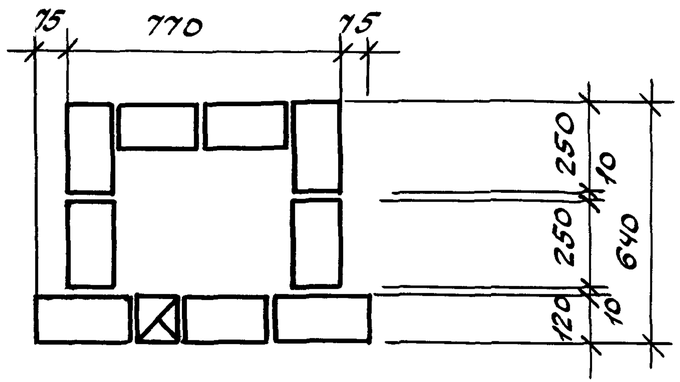

ряд 2

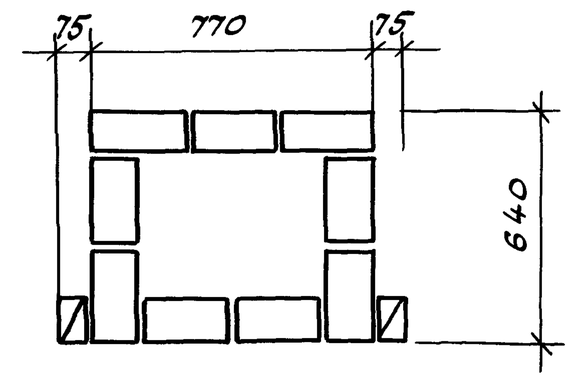

ряд 1

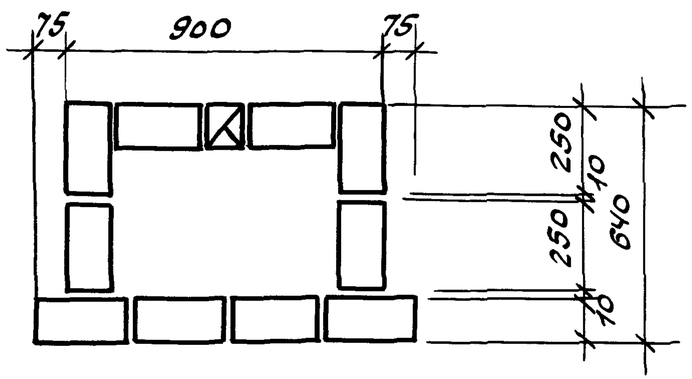

ряд 2

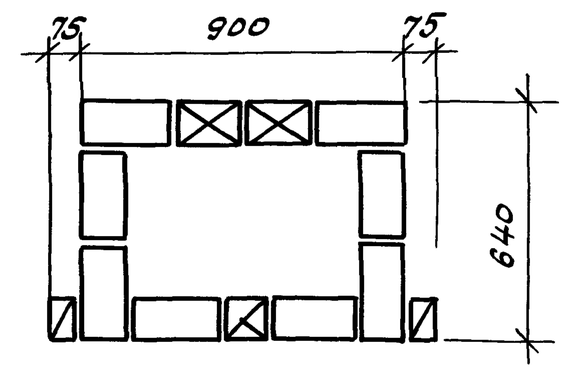

ВАРИАНТЫ УТЕПЛЕНИЯ СМ. НА ДОКУМ. 14

				2.130-8.1 32		
ГИП	Гуров			Кладка „Б-64/12". Кладочные планы простенков	Стадия	Лист	Листов
Н.контр.	Ильина				Р	1	4
Ст.инж.	Лоскутова				ЛенЗНИИЭП		
Ст.инж.	Тихоненко						

Инв.№ подл. | Подпись и дата | Взам.инв.№

РЯД 1

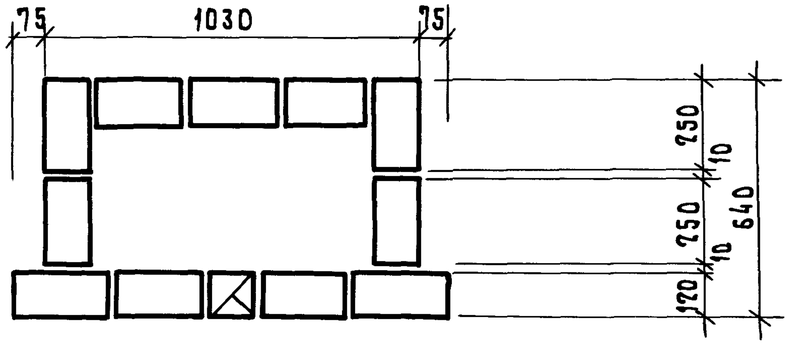

РЯД 2

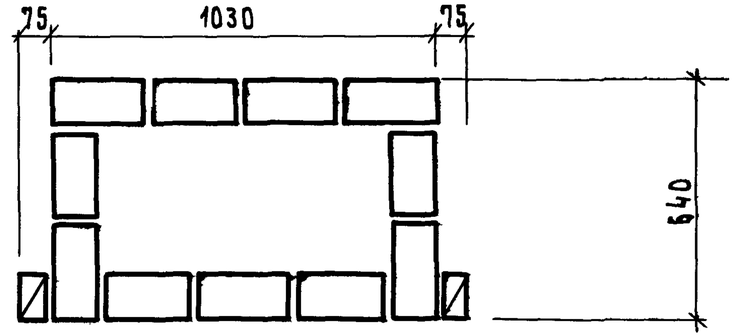

РЯД 1

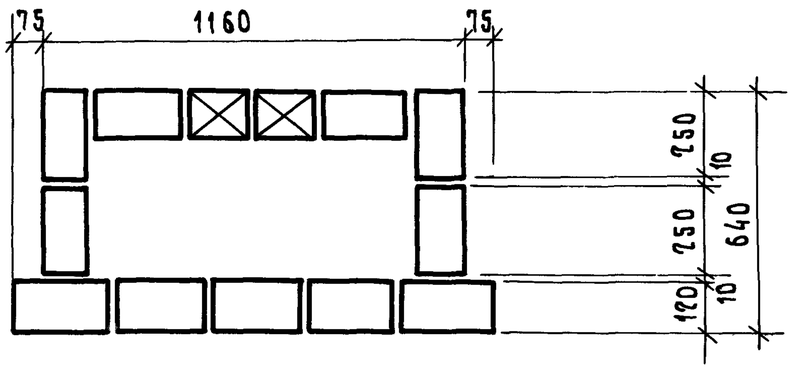

РЯД 2

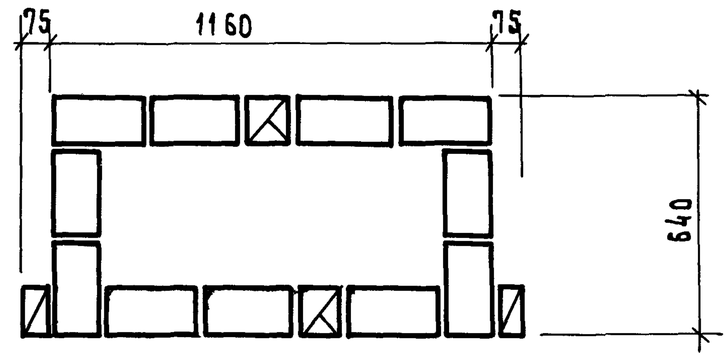

РЯД 1

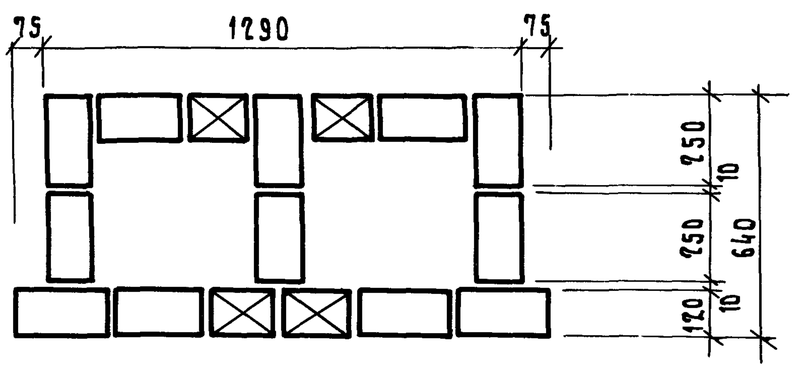

РЯД 2

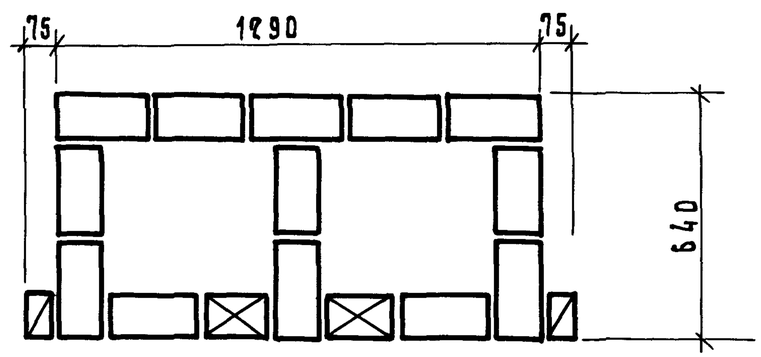

РЯД 1

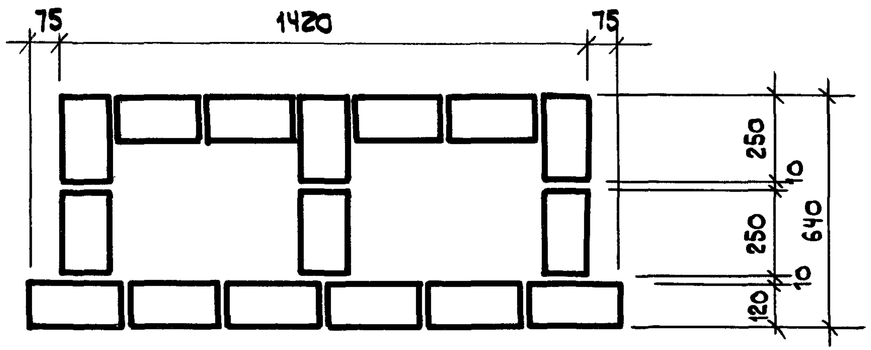

РЯД 2

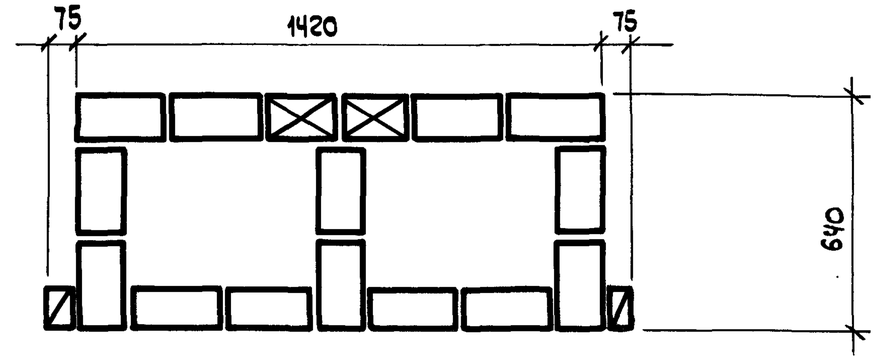

РЯД 1

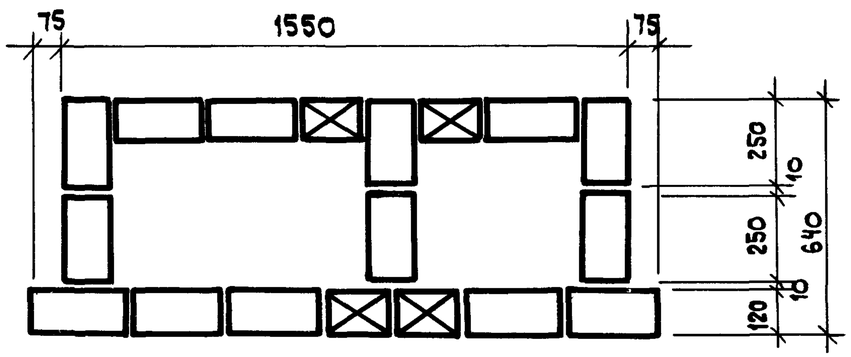

РЯД 2

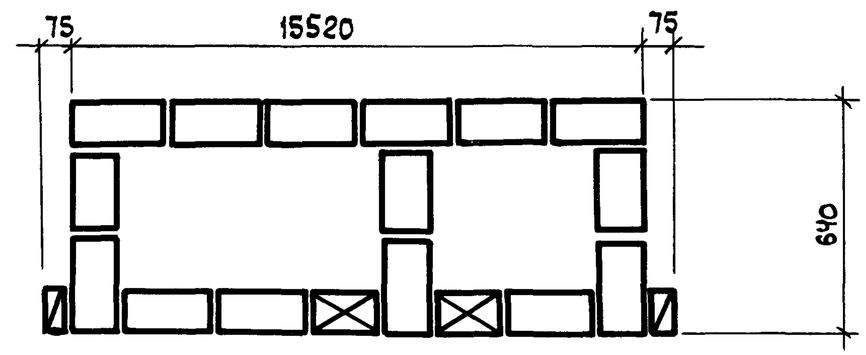

РЯД 1

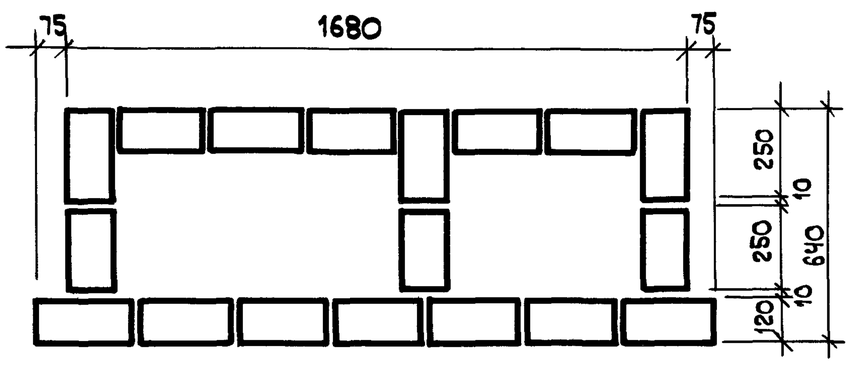

РЯД 2

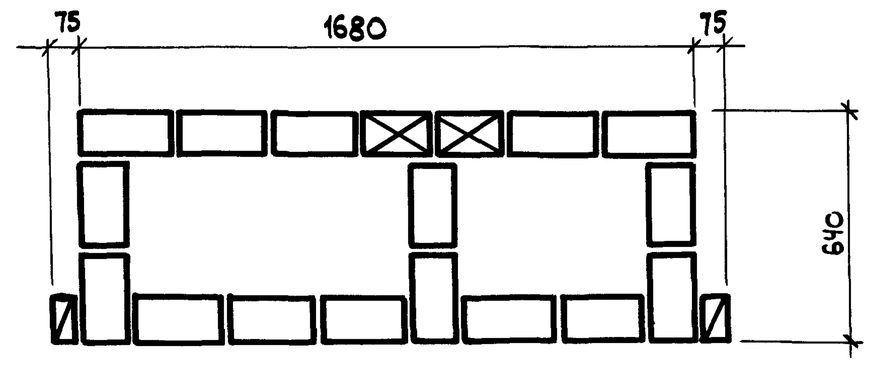

Взам. инв. N	Подп. и дата	Инв. N подл.

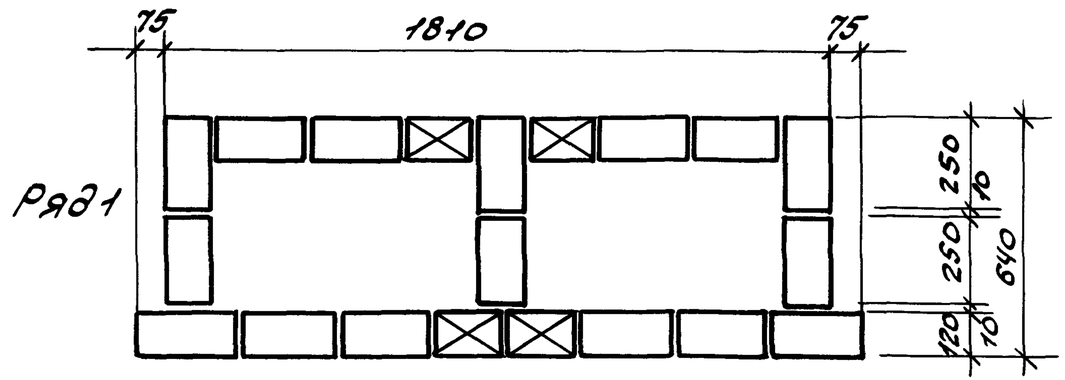

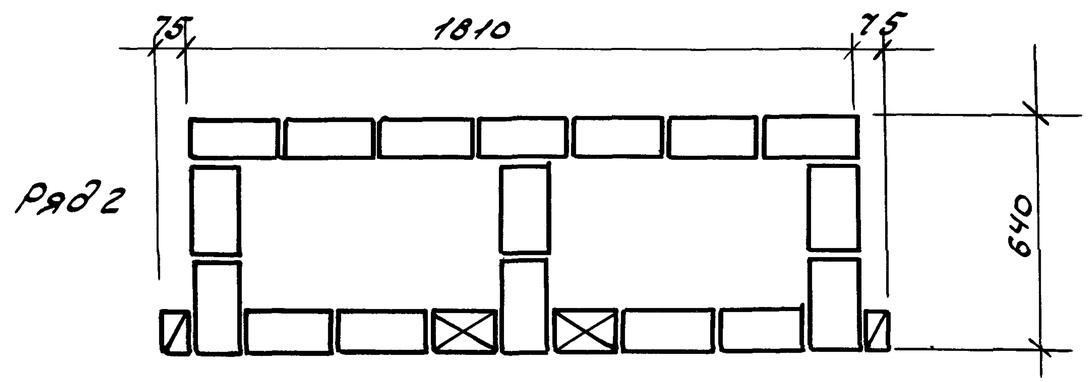

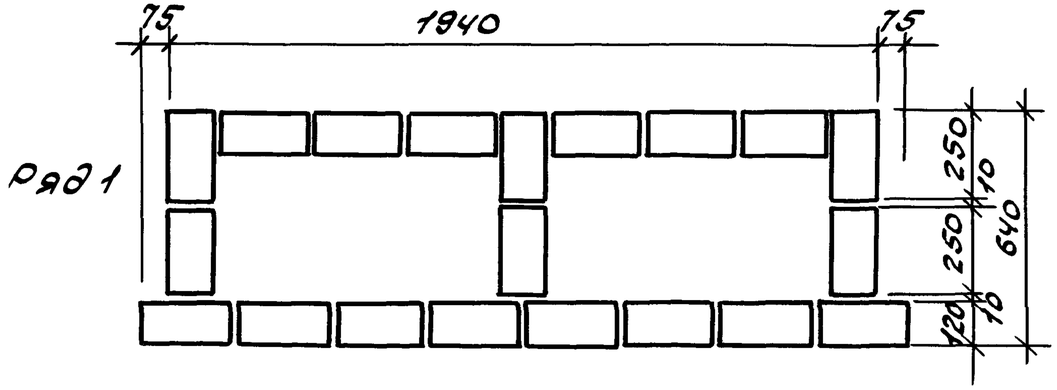

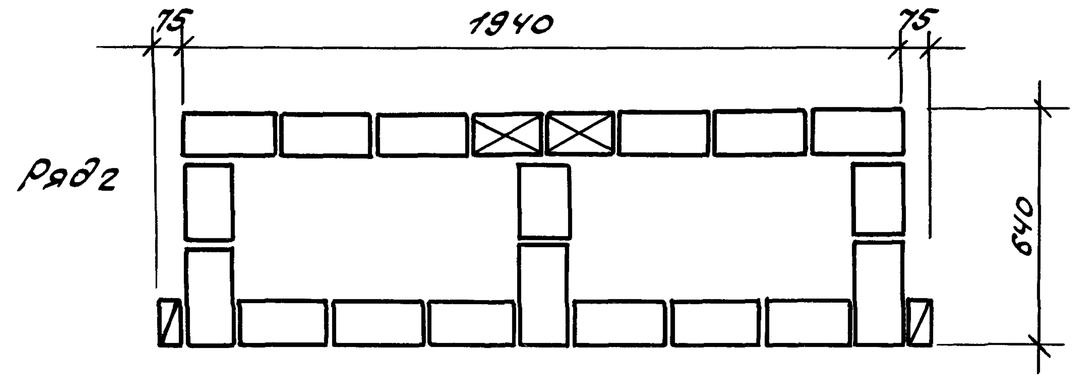

Взам. инв.№	Подпись и дата	Инв.№ подл.

10

Ряд 1

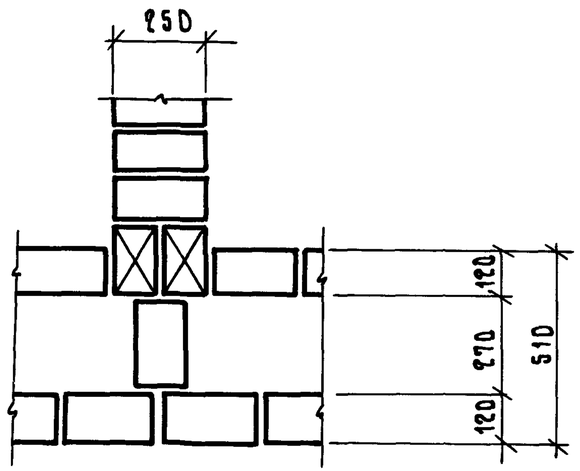

Ряд 2

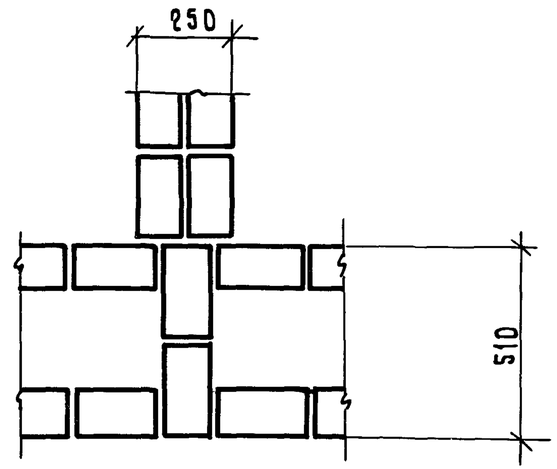

11

Ряд 1

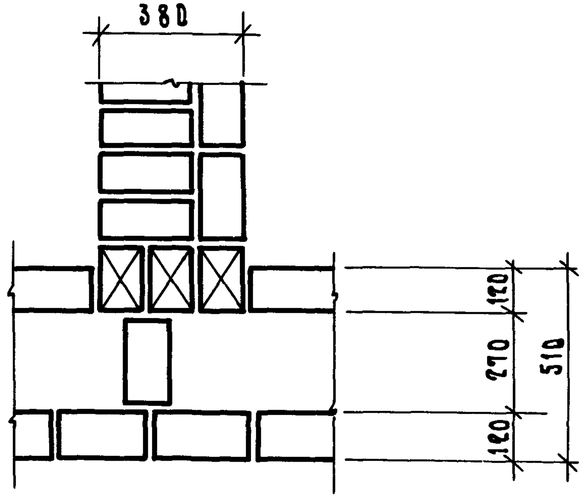

Ряд 2

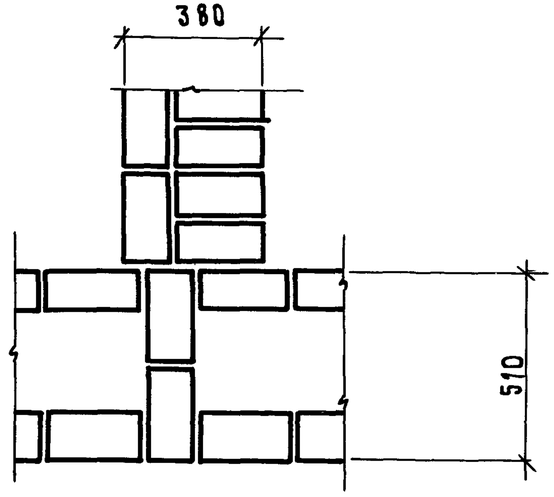

1. Схема расположения узлов разработана на докум. 22.
2. Варианты утепления см. на докум. 14.

Гл. инжнр	Гуров		2.130-8.1 33	
Н. контр.	Ильина		Кладка „А"; „Б" Узлы 10... 22	Стадия: Р; Лист: 1; Листов: 5
Ст. инж.	Лоскутова			

Инв. № подл. | Подп. и дата | Взам. инв. №

12

РЯД 1

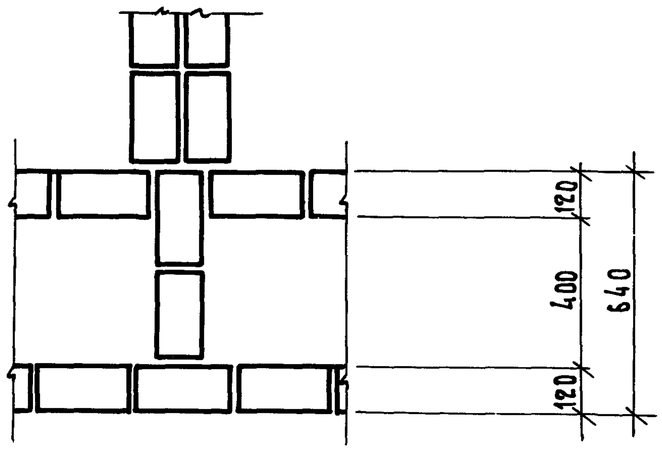

РЯД 2

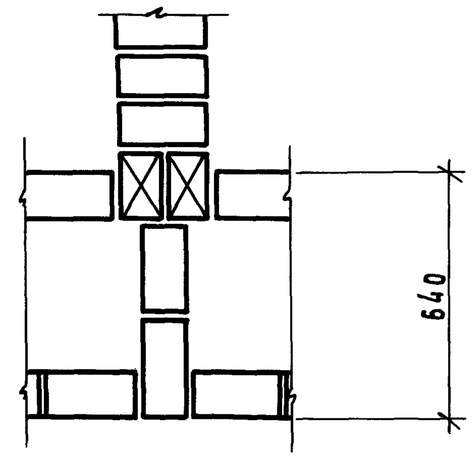

13

РЯД 1

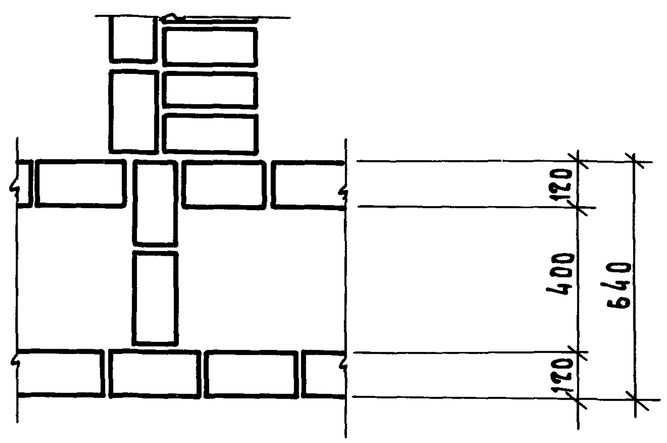

РЯД 2

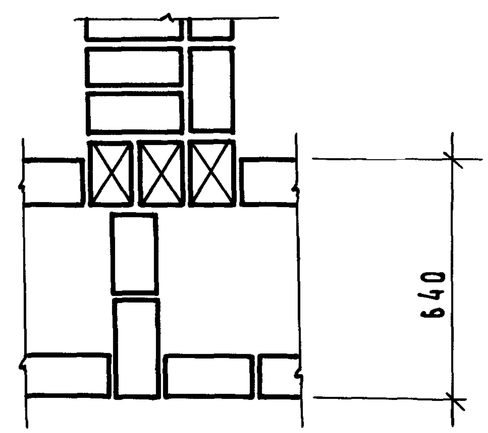

ИНВ.N ПОДЛ	ПОДП. И ДАТА	ВЗАМ.ИНВ.N

14

РЯД 1

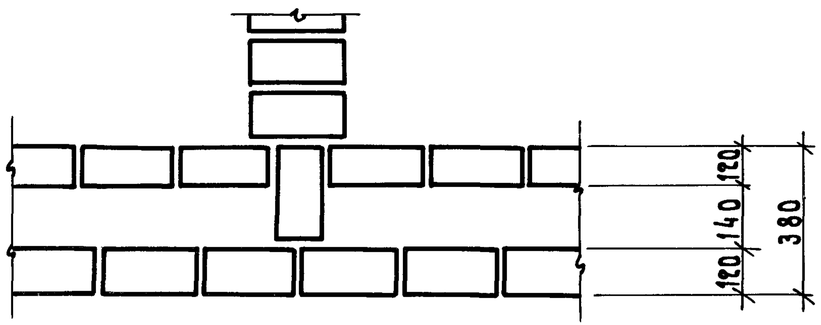

РЯД 2

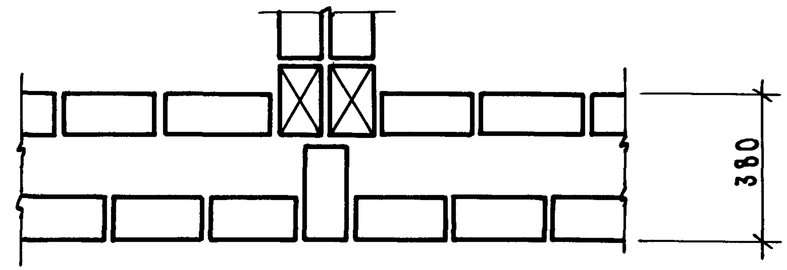

15

РЯД 1

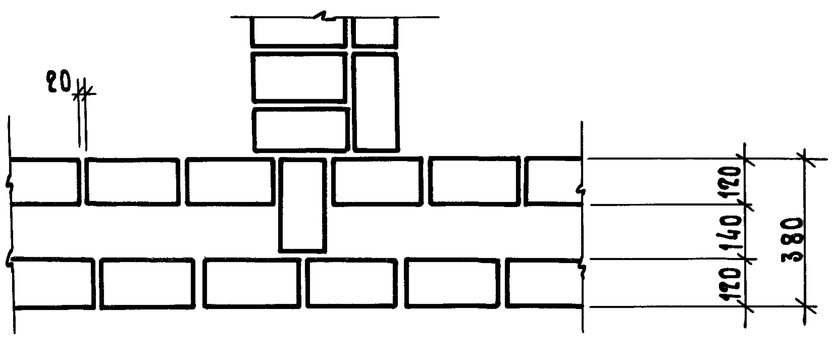

РЯД 2

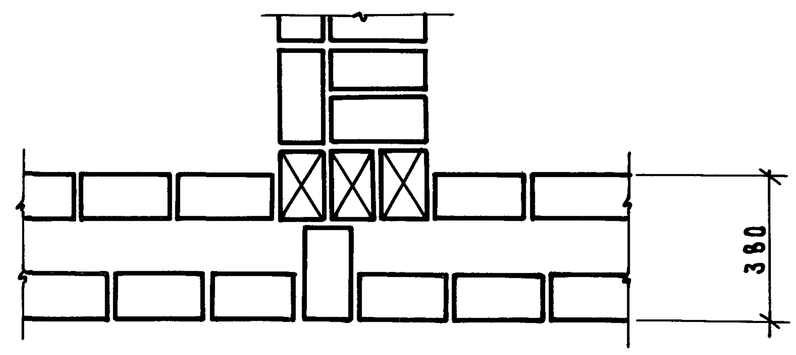

16

РЯД 1

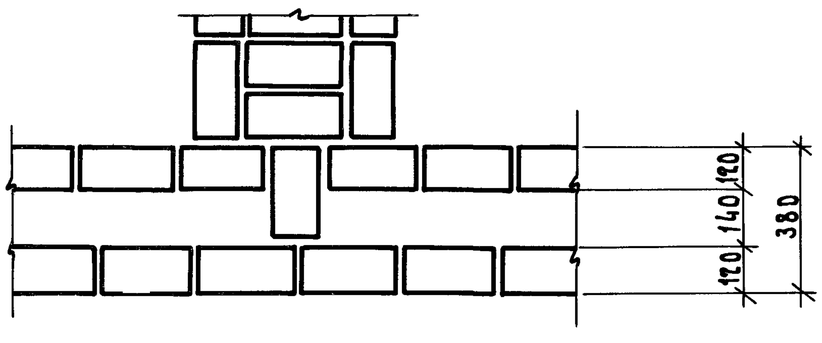

РЯД 2

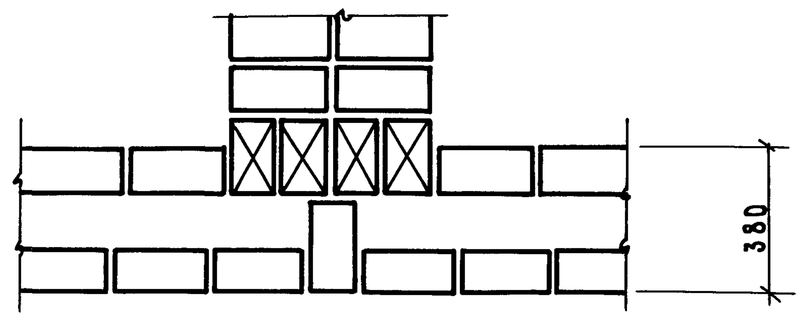

ИНВ.N ПОДЛ.	ПОДП. И ДАТА	ВЗАМ.ИНВ.N

17

РЯД 1

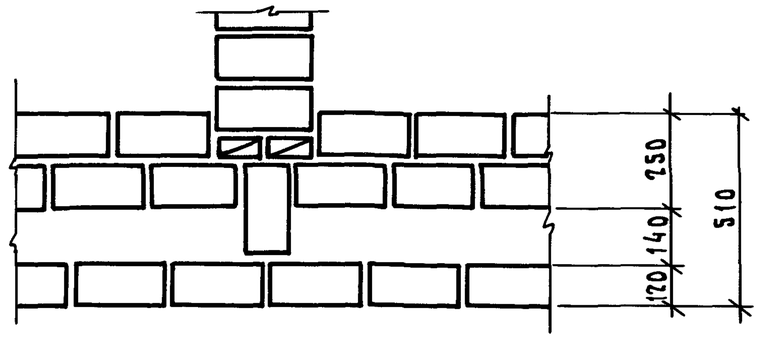

РЯД 2

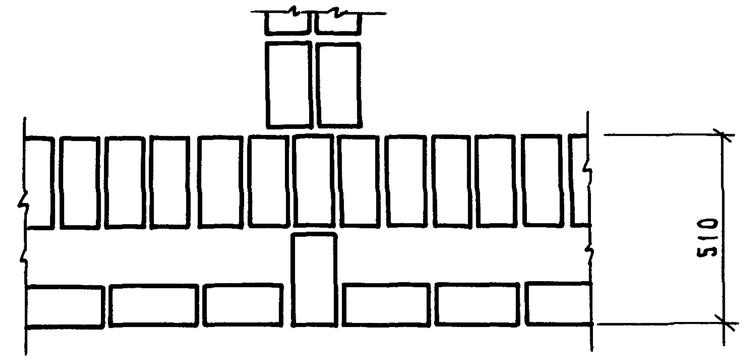

18

РЯД 1

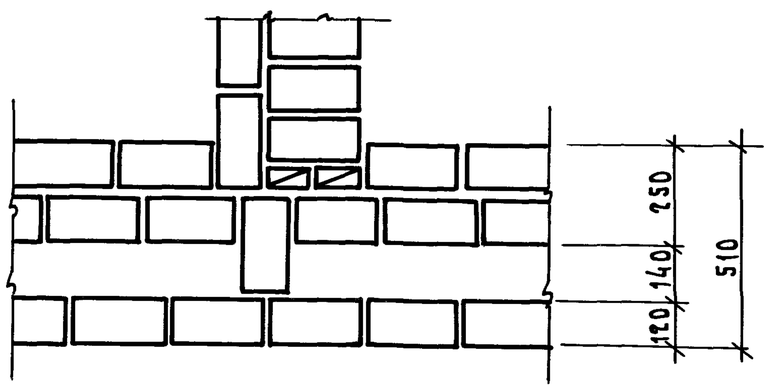

РЯД 2

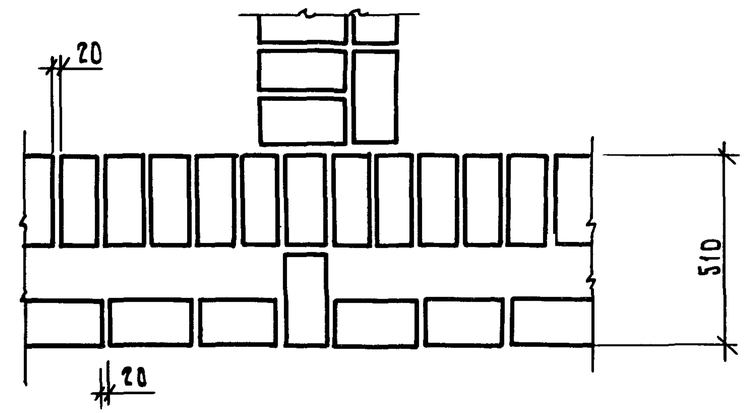

19

РЯД 1

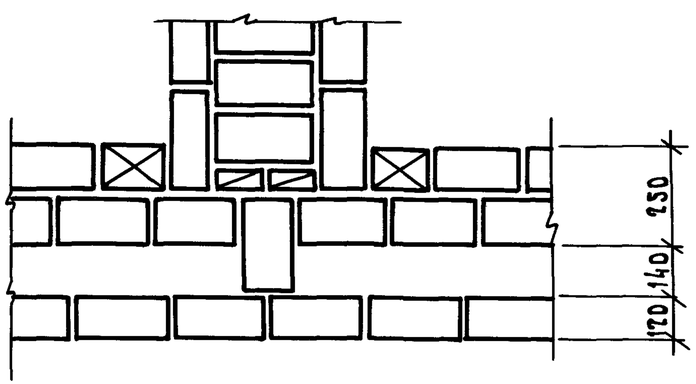

РЯД 2

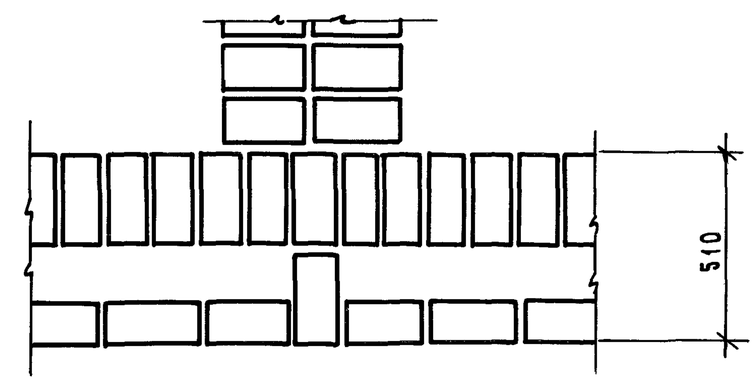

Инв.№ подл | Подп. и дата | Взам.инв.№

20

Ряд 1

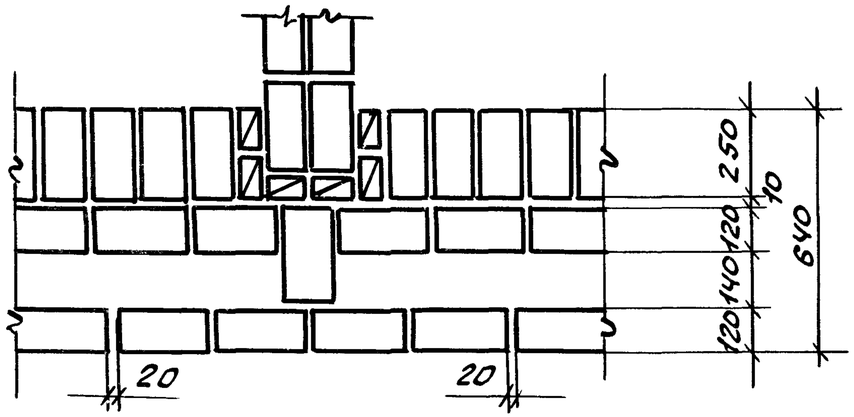

Ряд 2

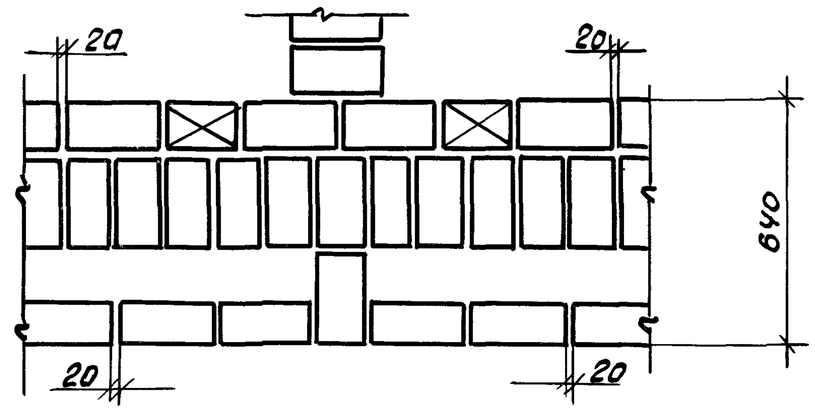

21

Ряд 1

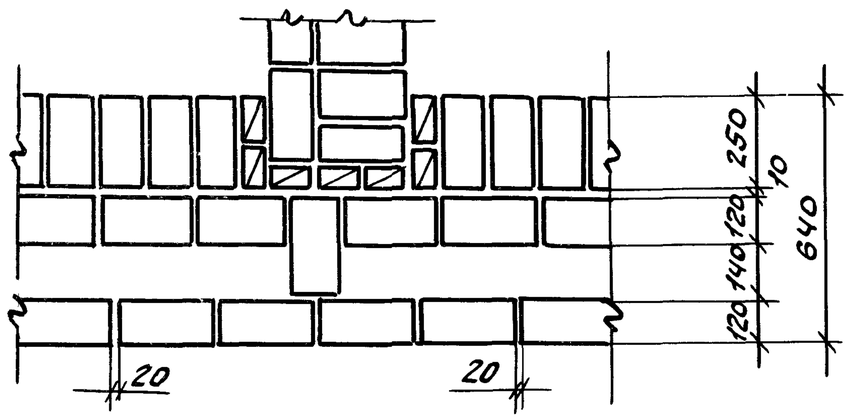

Ряд 2

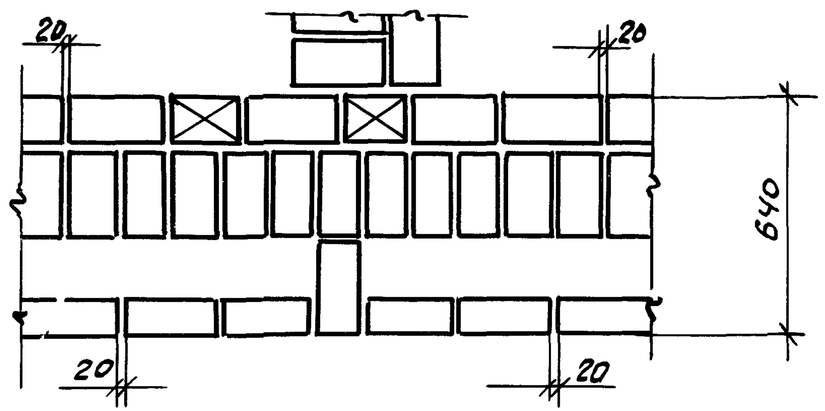

22

Ряд 1

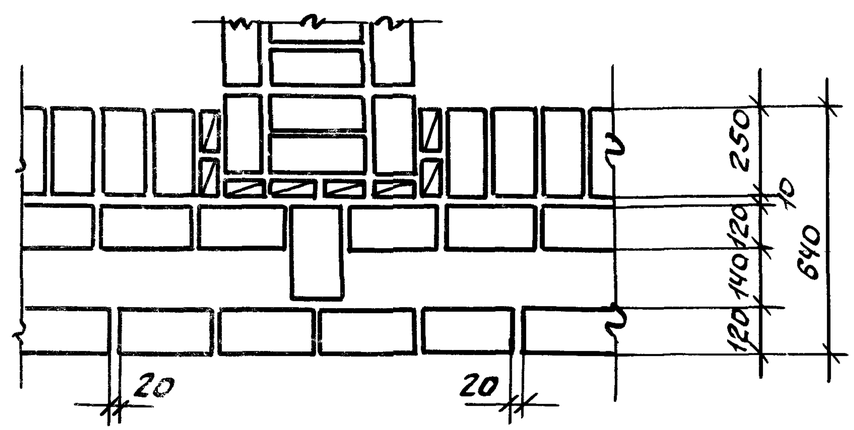

Ряд 2

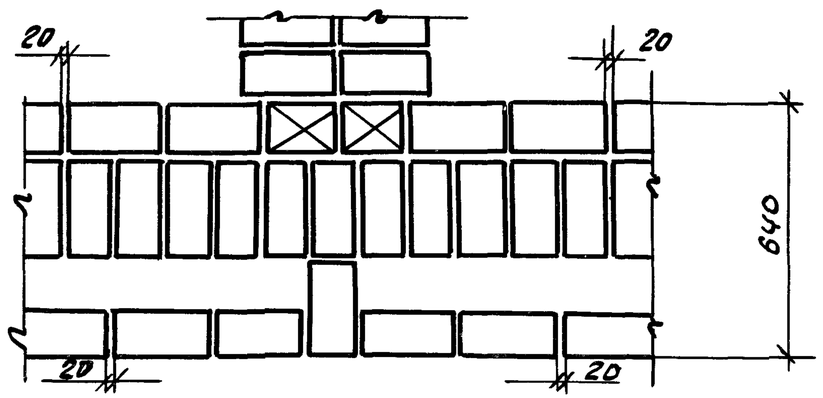

Инв.№ подл. | Подпись и дата | Взам. инв.№

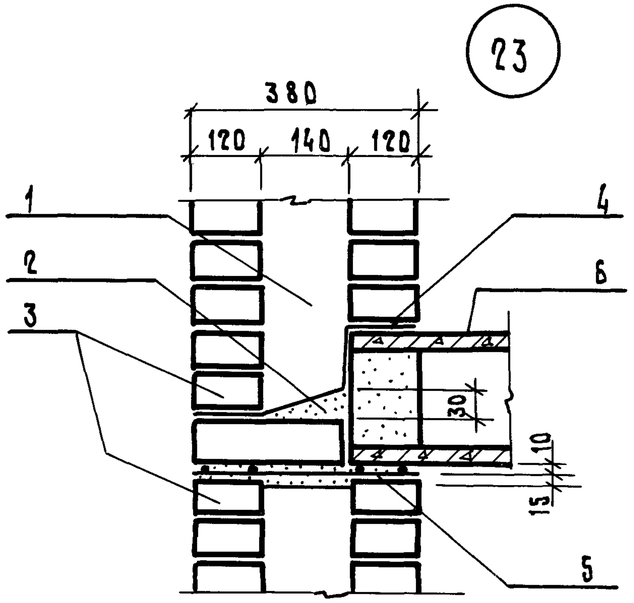

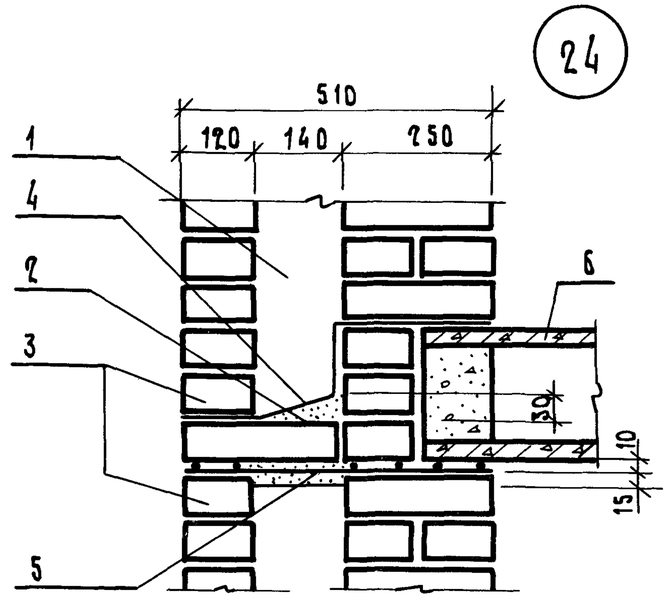

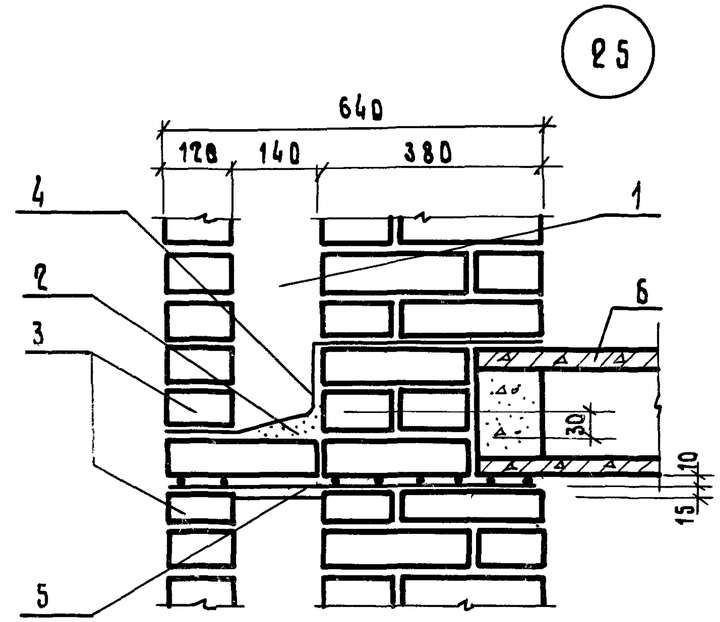

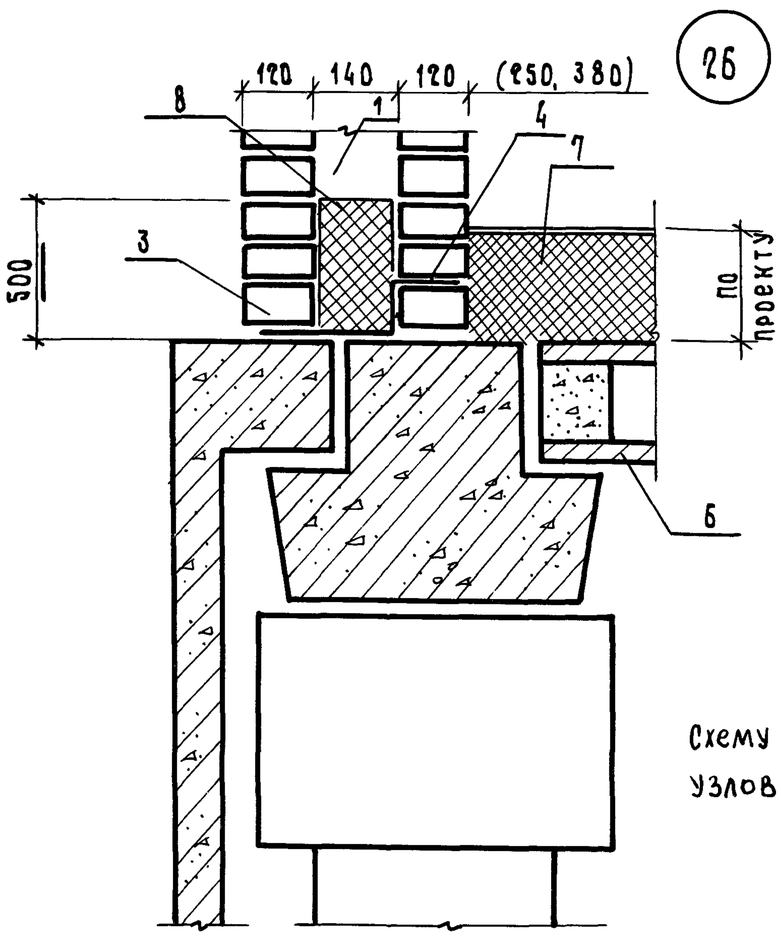

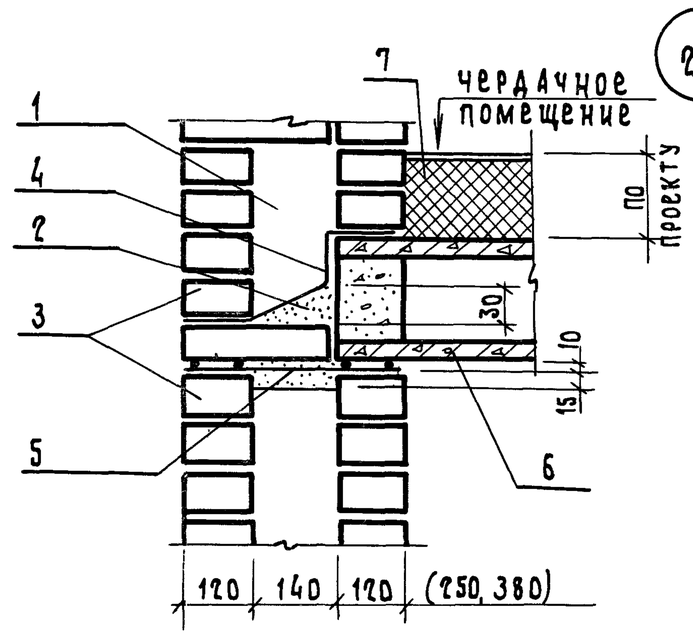

1 — утеплитель (по проекту)
2 — цементный раствор
3 — открытые вертикальные швы
4 — гидроизоляционный фартук из 2 слоев рубероида
5 — сетка арматурная
6 — железобетонная плита перекрытия
7 — утеплитель цокольного перекрытия
8 — несгораемый утеплитель

При применении водостойких утеплителей (типа ПСБ) поз. 2, 4 в узлах 23...25, 27, 28 отсутствуют

Схему расположения узлов см. докум. 22

ГИП	Гуров		2.130 — 8.1 34
Н.контр.	Ильина		Кладка „А" Узлы 23...29
Ст.инж.	Лоскутова		Стадия Р · Лист 1 · Листов 2
Ст.инж.	Артюшенко		ЛенЗНИИЭП

Инв.N подл. | Подп. и дата | Взам.инв.N

28

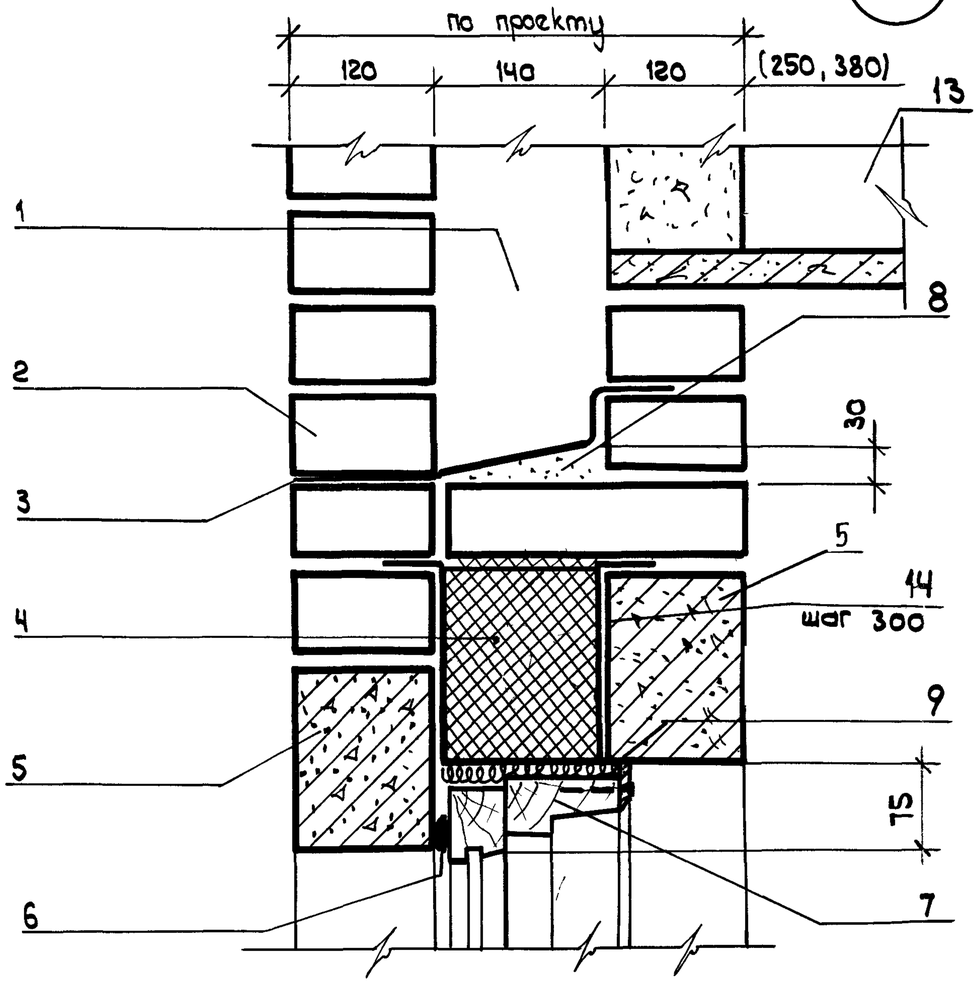

29

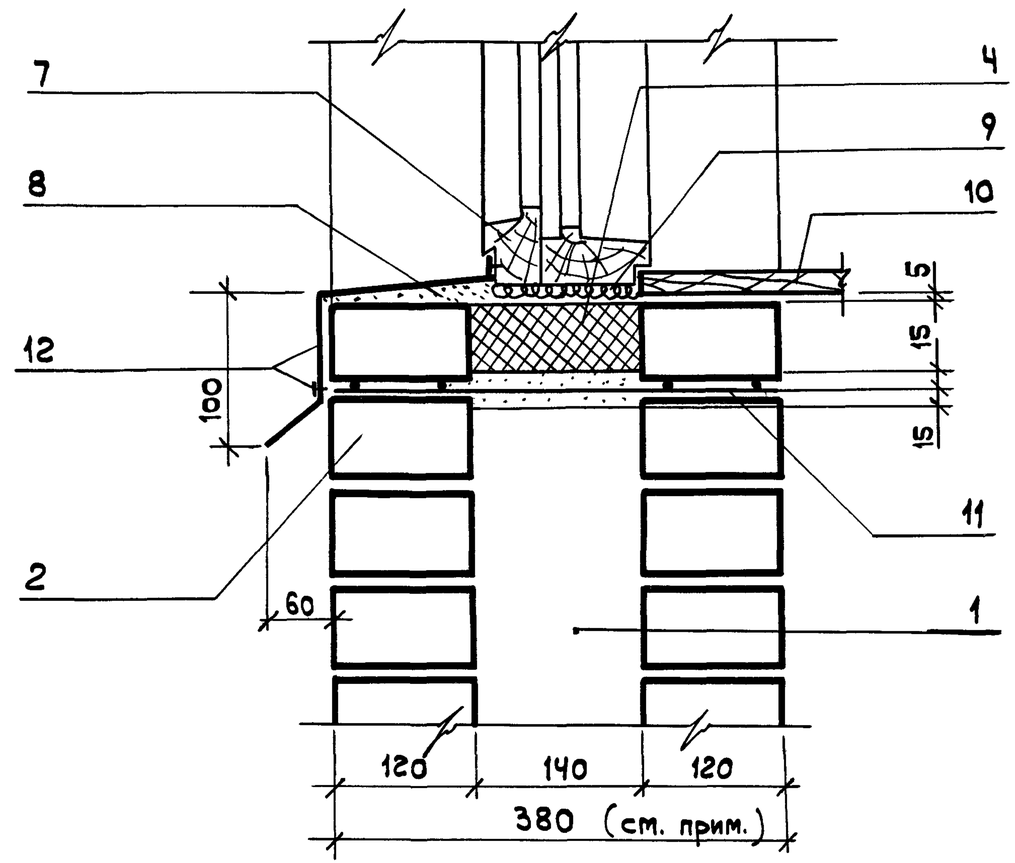

1 – утеплитель (по проекту)
2 – открытые вертикальные швы (в пределах проема)
3 – гидроизоляционный сливной фартук
4 – ПСБ-С (ГОСТ 15588-70*)
5 – железобетонная перемычка
6 – уплотнение по проекту
7 – оконная или дверная коробка (показана условно)
8 – цементный раствор
9 – смоленая пакля
10 – доска подоконная (ГОСТ 17280-79)
11 – сетка арматурная
12 – слив (закрепить)
13 – плита перекрытия
14 – Металлическая скоба (ф6 А-I)

Примечание:

1. Толщину стены в пределах подоконной части рекомендуется принимать постоянной (380мм) при любой толщине стен здания.
2. Схему расположения узлов см. докум. 22.

Инв. N подл.	Подп. и дата	Взам. инв N

2.130-8.1 34

Лист 2

30

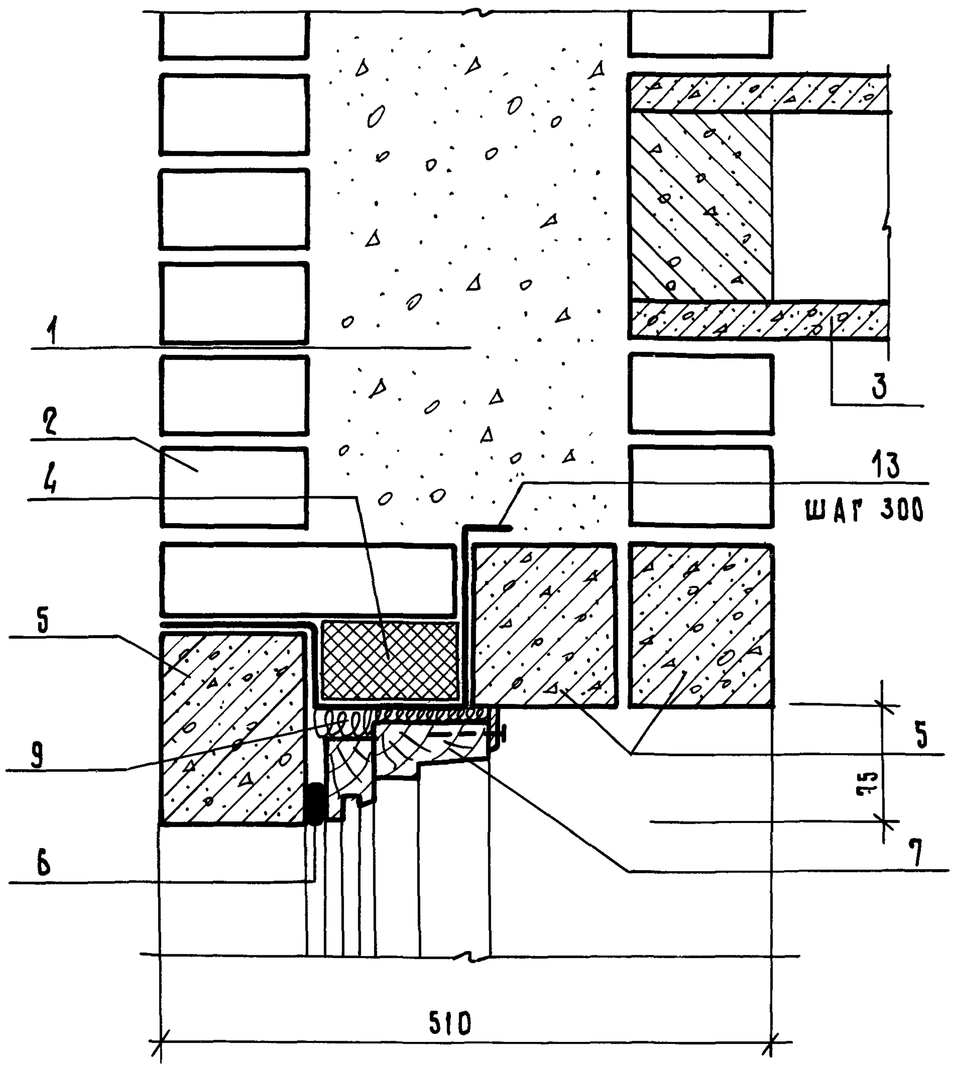

31

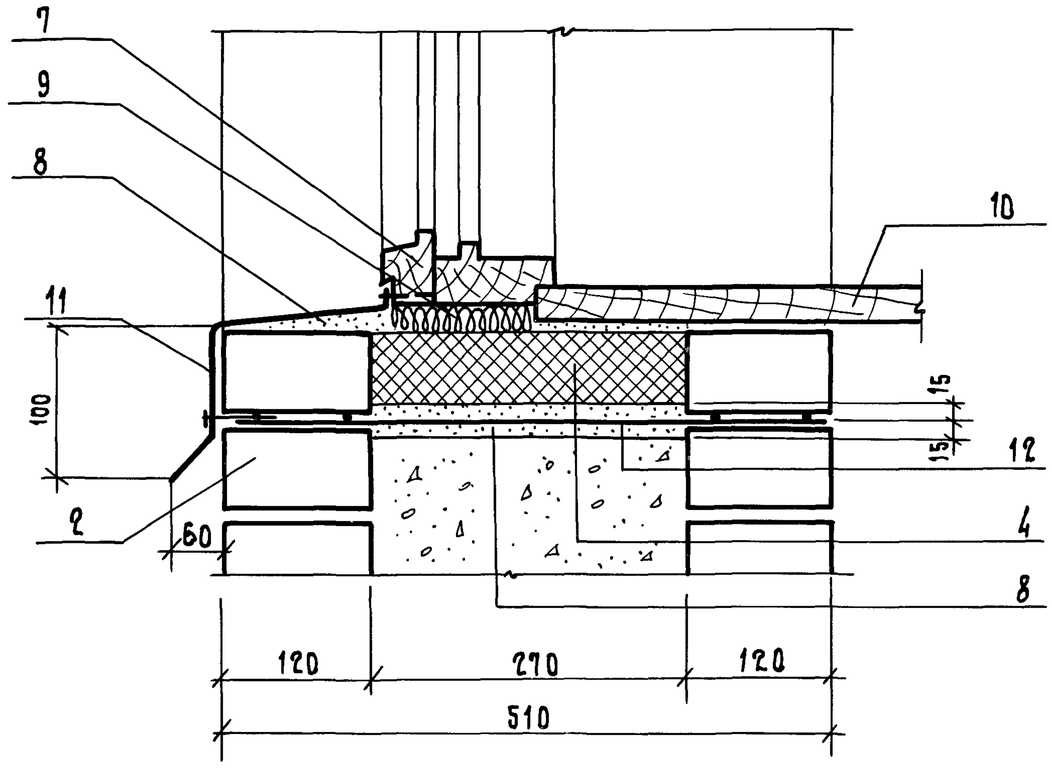

1. Засыпной утеплитель (по проекту)
2. Открытые вертикальные швы (вариант)
3. Железобетонная плита перекрытия
4. ПБб-С (ГОСТ 15588-70*)
5. Железобетонные перемычки
6. Уплотнение (по проекту)
7. Оконная или дверная коробка (показана условно)
8. Цементный раствор (по проекту)
9. Смоленая пакля
10. Подоконная доска (по проекту)
11. Слив из оцинкованной стали
12. Сетка арматурная
13. Металлическая скоба (Ф6 А-I)

Схему расположения узлов см. докум. 22

ГИП	Гуров		
Н.контр.	Ильина		
Ст.инж.	Канина		
Ст.инж.	Лоскутова		

2.130-8.1 35

Кладка „Б"
Узлы 30, 31

Стадия	Лист	Листов
Р		1

ЛенЗНИИЭП

Инв.№ подл. | Подп. и дата | Взам.инв.№

32

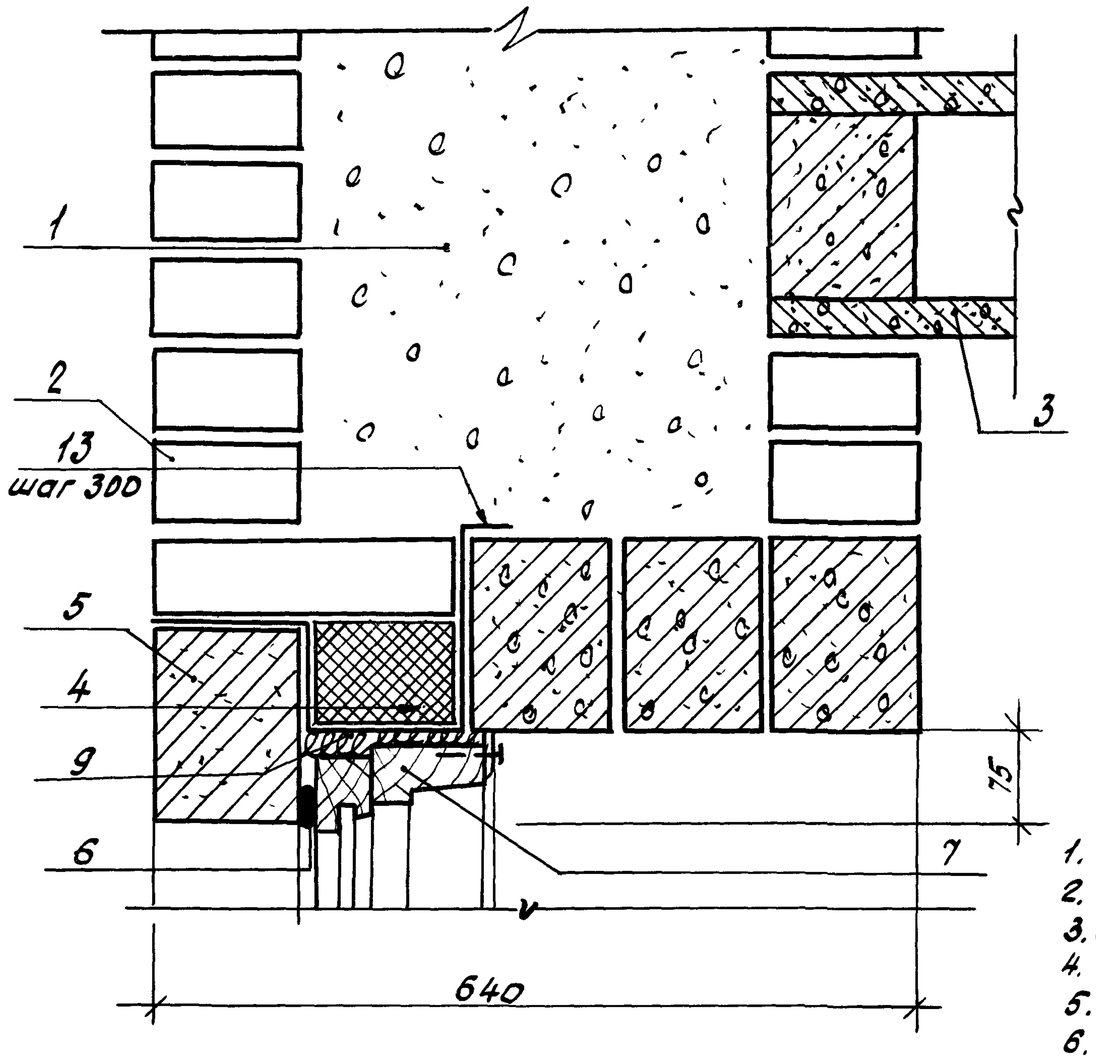

33

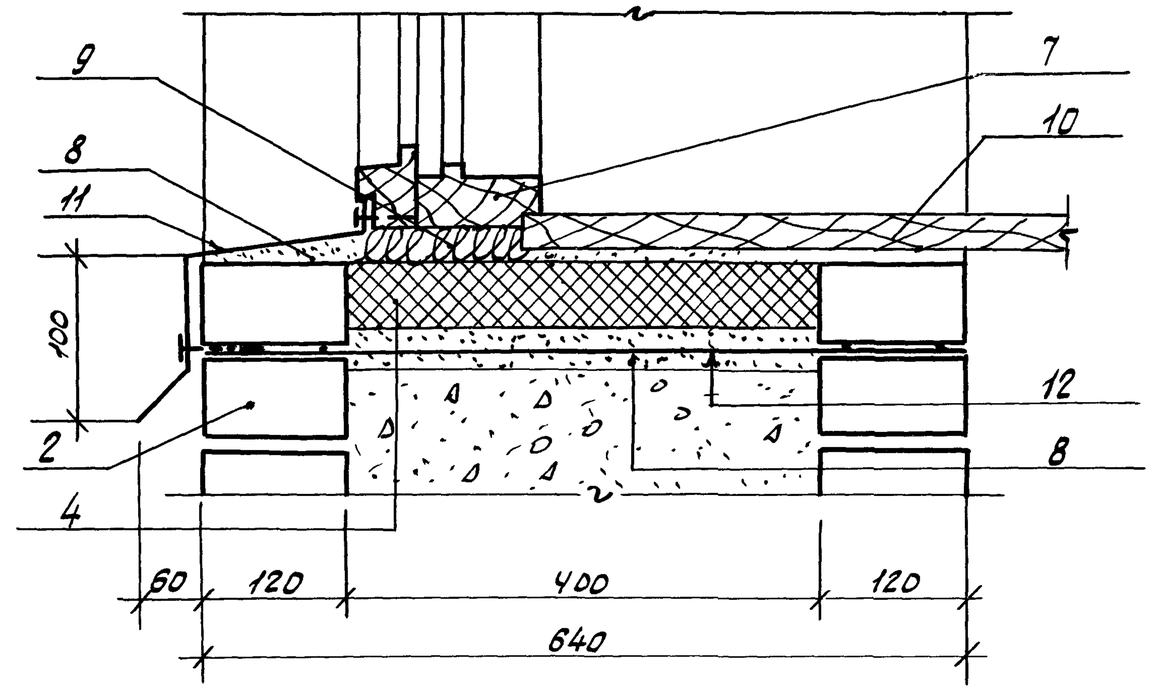

1. Засыпной утеплитель по проекту
2. Открытые вертикальные швы
3. Железобетонная плита перекрытия
4. ПСБ-С (ГОСТ 15588-70*)
5. Железобетонные перемычки
6. Уплотнение по проекту
7. Оконная или дверная коробка (показана условно)
8. Цементный раствор (по проекту)
9. Смоленая пакля
10. Подоконная доска (по проекту)
11. Слив из оцинкованной стали
12. Сетка арматурная
13. Металлическая скоба (ф 6 А-I)

ГИП	Гуров		
Н.контр.	Цыбина		
Ст. инж.	Канина		
Ст. инж.	Лоскутова		

2.130-8.1 36

Кладка „Б"
Узлы 32, 33

Стадия	Лист	Листов
Р		1

ЛенЗНИИЭП

Инв.№ подл.	Подпись и дата	Взам. инв.№

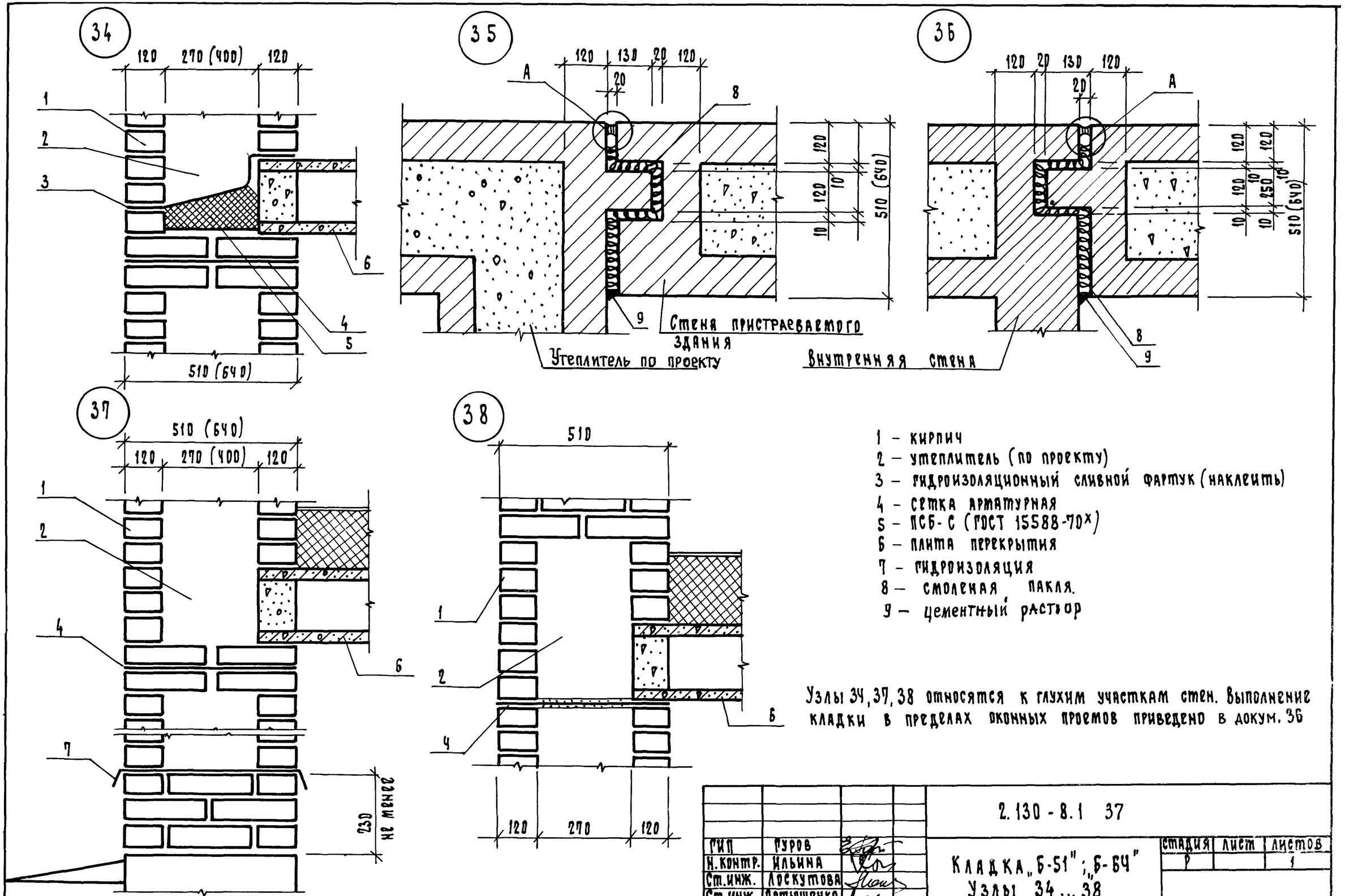

1 – кирпич
2 – утеплитель (по проекту)
3 – гидроизоляционный сливной фартук (наклеить)
4 – сетка арматурная
5 – ПСБ-С (ГОСТ 15588-70*)
6 – плита перекрытия
7 – гидроизоляция
8 – смоляная пакля.
9 – цементный раствор

Узлы 34, 37, 38 относятся к глухим участкам стен. Выполнение кладки в пределах оконных проемов приведено в докум. 36

ГИП	Гуров		2.130-8.1 37
Н.контр.	Ильина		Кладка „Б-51"; „Б-64" Узлы 34...38
Ст.инж.	Лоскутова		
Ст.инж.	Артюшенко		

Стадия	Лист	Листов
Р		1

39

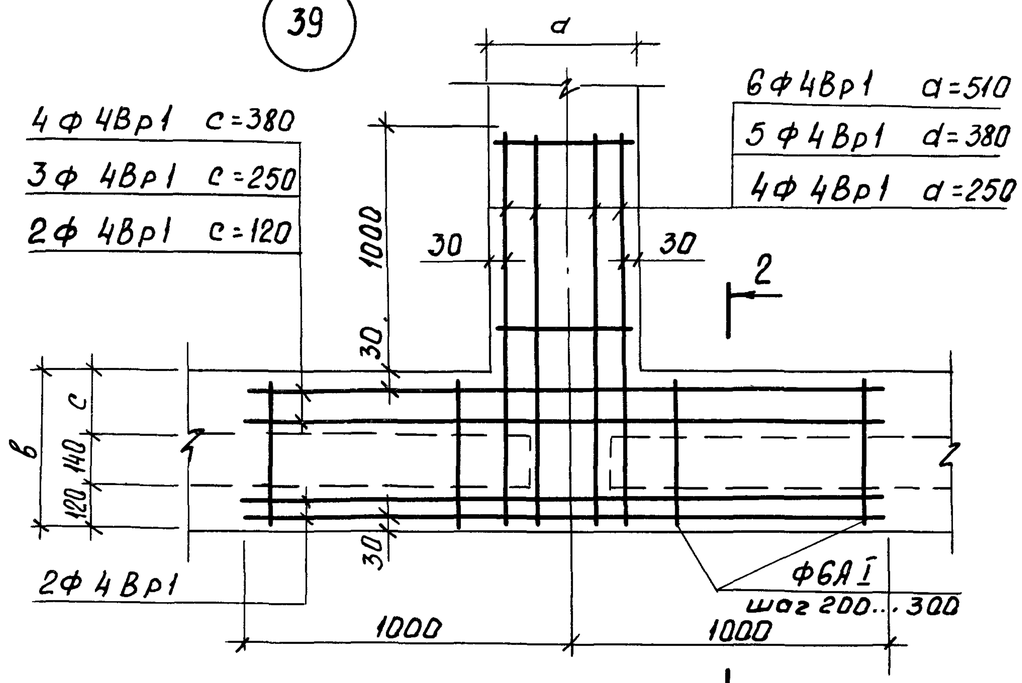

40

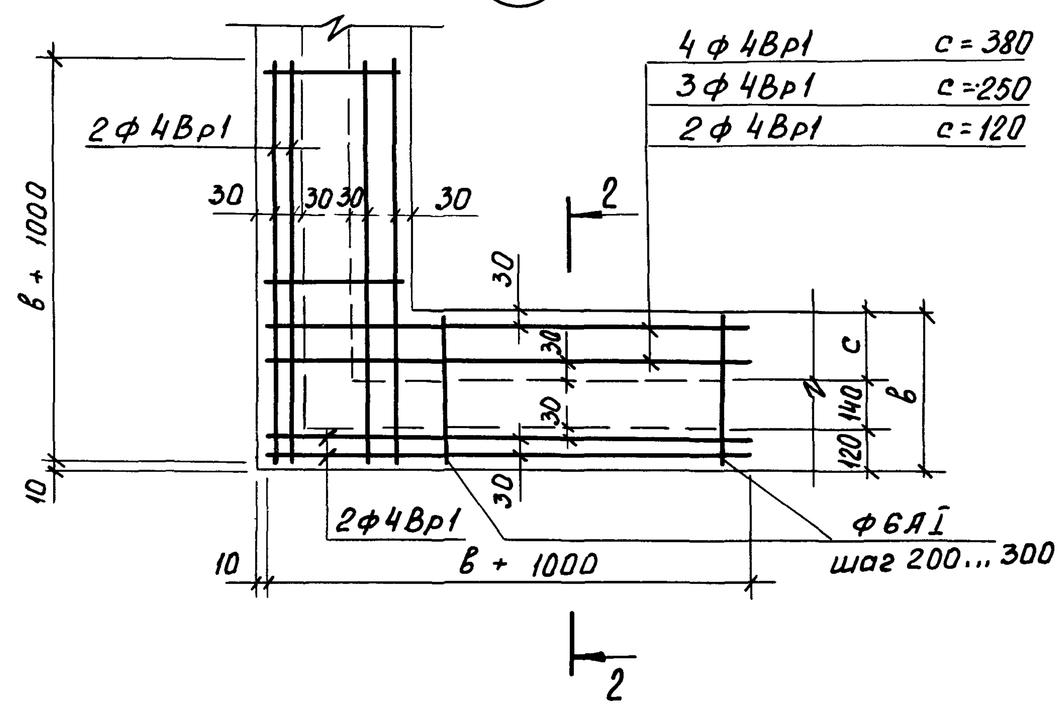

41

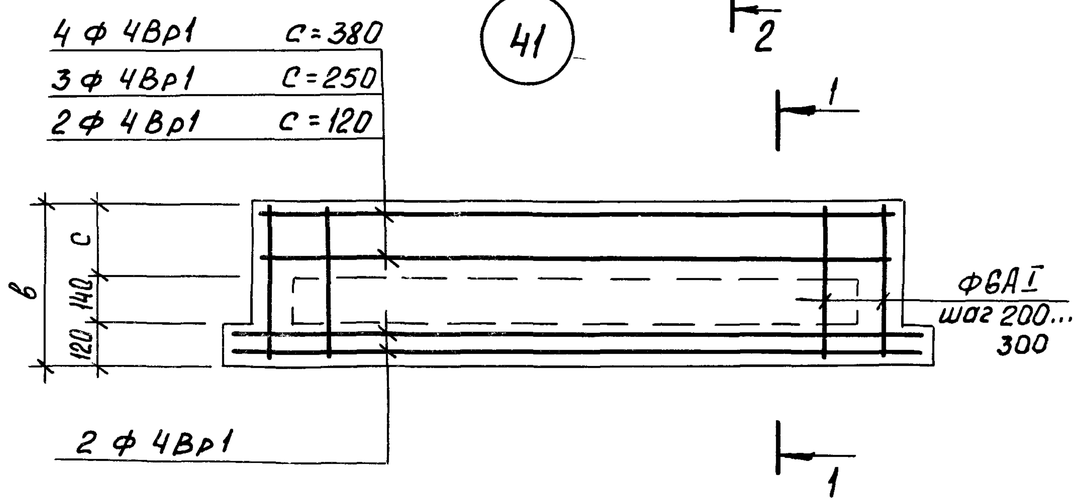

Размеры, мм		
a	в	c
250	380	120
380	510	250
510	640	380

1. Арматурные сетки устанавливать в уровне перекрытий только в углах и пересечениях стен; для простенков - в уровне верха и низа.
2. На данном чертеже приведено конструктивное армирование стен в местах пересечений. Дополнительное армирование стен принимать в соответствии с расчетом
3. Арматурные сетки в пределах утепляемой полости защитить слоем цементного раствора марки 100 толщиной не менее 30 мм (общая толщина)
4. Сварные сетки - по проекту
5. Сечения 2-2 см. докум. 39.

ГИП	Гуров		
Н.контр	Ильина		
Ст. инж.	Лоскутова		
Ст. инж.	Артюшенко		

2.130-8.1 38

Армирование кладки „А"; „Б"
Узлы 39...44

Стадия	Лист	Листов
Р	1	2

ПензНИИЭП

Взам. инв.N | Подп. и дата | Инв.N подл.

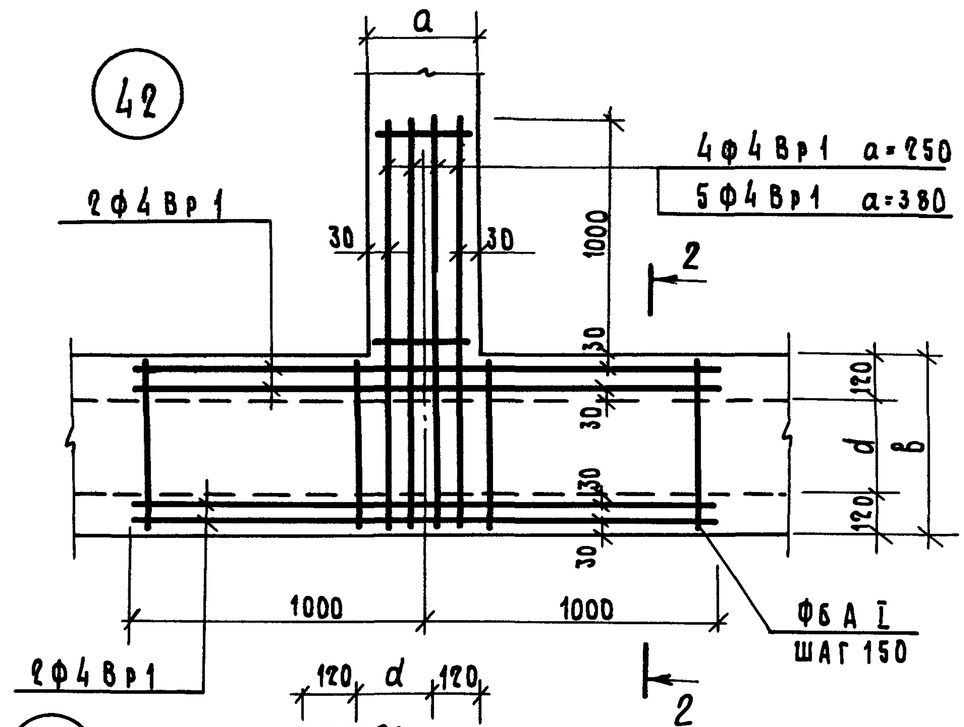

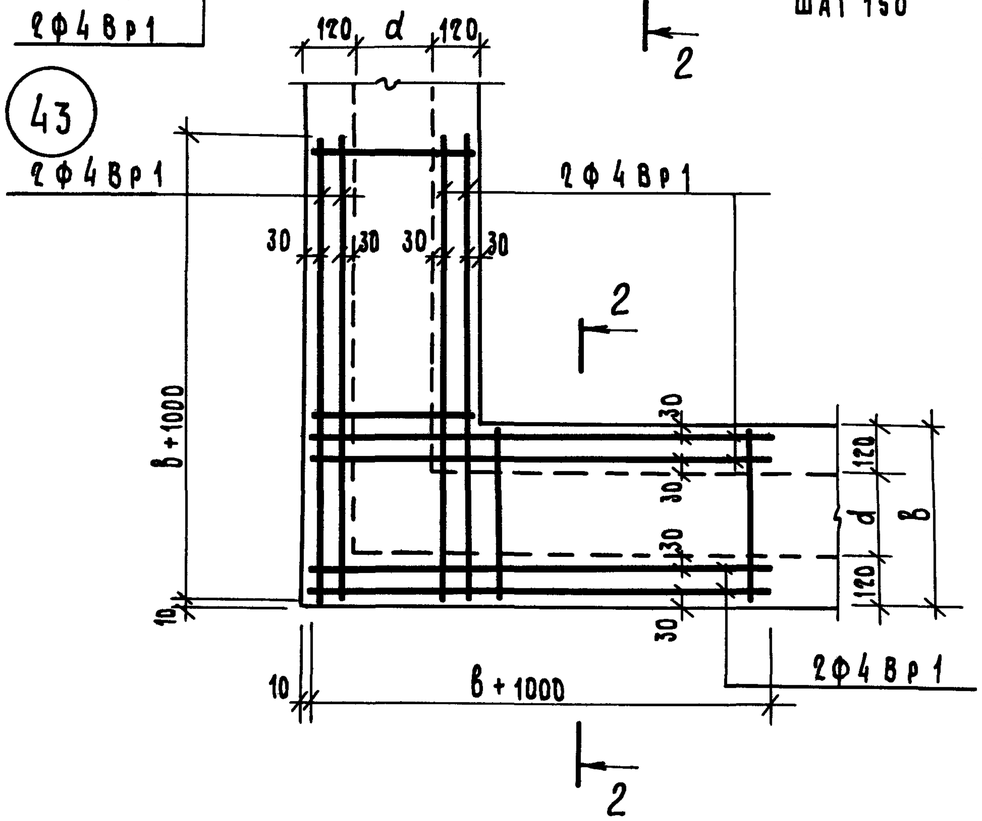

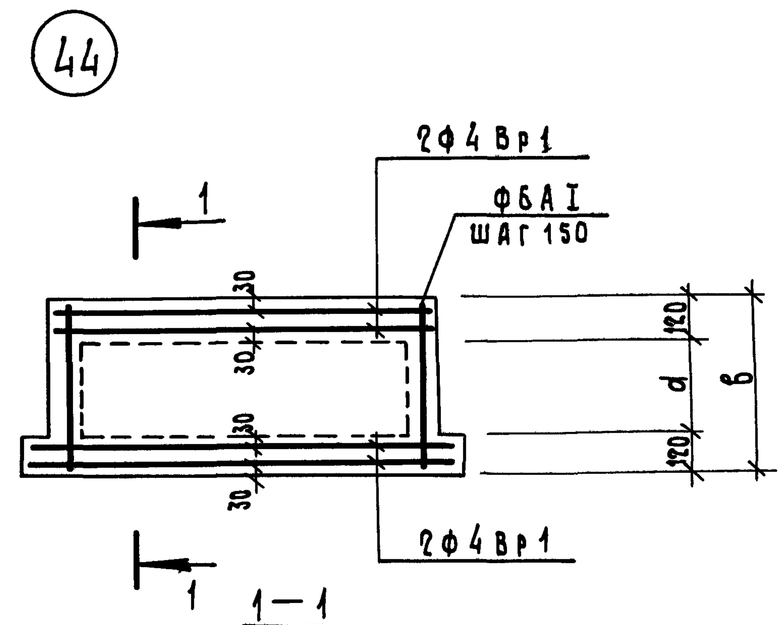

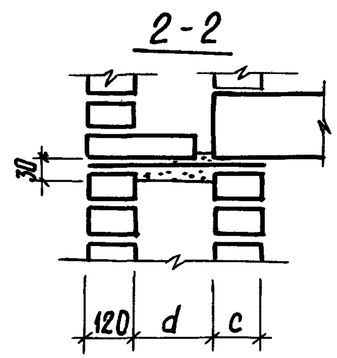

Размеры, мм		
a	d	в
250	270	510
380	400	640

2.130-8.1	38	Лист 8

Взам. инв. № | Подп. и дата | Инв. № подл.