ГОСУДАРСТВЕННЫЙ КОМИТЕТ ПО ГРАЖДАНСКОМУ СТРОИТЕЛЬСТВУ И АРХИТЕКТУРЕ
ПРИ ГОССТРОЕ СССР

ТИПОВЫЕ КОНСТРУКЦИИ И ДЕТАЛИ ЗДАНИЙ И СООРУЖЕНИЙ

СЕРИЯ 2.130-1

ДЕТАЛИ СТЕН И ПЕРЕГОРОДОК ЖИЛЫХ ЗДАНИЙ

ВЫПУСК 15

НАРУЖНЫЕ НЕСУЩИЕ СТЕНЫ ЖЕЛЕЗОБЕТОННЫЕ ТРЕХСЛОЙНОЙ КОНСТРУКЦИИ ДЛЯ 5 И 9 ЭТАЖНЫХ КРУПНОПАНЕЛЬНЫХ ЗДАНИЙ

13460
ЦЕНА

ГОСУДАРСТВЕННЫЙ КОМИТЕТ ПО ГРАЖДАНСКОМУ СТРОИТЕЛЬСТВУ И АРХИТЕКТУРЕ
ПРИ ГОССТРОЕ СССР

ТИПОВЫЕ КОНСТРУКЦИИ И ДЕТАЛИ ЗДАНИЙ И СООРУЖЕНИЙ

СЕРИЯ 2.130-1

ДЕТАЛИ СТЕН И ПЕРЕГОРОДОК ЖИЛЫХ ЗДАНИЙ

ВЫПУСК 15

НАРУЖНЫЕ НЕСУЩИЕ СТЕНЫ ЖЕЛЕЗОБЕТОННЫЕ ТРЕХСЛОЙНОЙ КОНСТРУКЦИИ ДЛЯ 5 и 9 ЭТАЖНЫХ КРУПНОПАНЕЛЬНЫХ ЗДАНИЙ

РАЗРАБОТАНЫ
ЦНИИЭП ЖИЛИЩА

Утверждены и введены в действие Государственным комитетом по гражданскому строительству и архитектуре при Госстрое СССР с 15 сентября 1975г.
Приказ № 186 от 20 августа 1975г.

Рук. отделения проектных работ	Подпись	А. Криппа
Гл. инж. отделения проектных работ	"	Н. Дыховичная
Гл. констр. отделения проектных работ	"	Б. Смирнов
Начальник отдела № 17	"	Б. Шляпин
Гл. инженер отдела № 17	"	Н. Росинский

Пров. [illegible] - 29/VII-88, Коп. [illegible] 13460 2

Наименование листов	№№ листов	№№ стр.
Содержание	С-1	2
Пояснительная записка	П-1÷П-2	3,4
Герметизация стыков. Детали 1ц-4ц	1	5
Фрагменты монтажных схем цокольного этажа, маркировка деталей	2	6
Сопряжения цокольных панелей наружных и внутренних стен и панели перекрытия. Вертикальный и горизонтальный стыки, детали 5ц, 6ц	3	7
Угловой стык цокольных панелей наружных стен, деталь 7ц	4	8
Разрез 1-1 к детали 7ц	5	9
Стык цокольных панелей наружных и внутренних стен, деталь 8ц	6	10
Разрез 1-1 к детали 8ц	7	11
Стык цокольных панелей наружной и внутренней стен, деталь 9ц	8	12
Разрез 1-1 к детали 9ц	9	13
Стык цокольных панелей наружных и внутренней стен у внешнего угла лоджии, деталь 10ц	10	14
Разрез 1-1 к детали 10ц	11	15
Стык цокольных панелей наружных и внутренних стен у внутреннего угла лоджии, деталь 12ц	12	16
Разрез 1-1 к детали 12ц	13	17
Стык цокольных панелей наружных, внутренних стен и стенки лоджии, деталь 13ц	14	18
Разрез 1-1 к детали 13ц	15	19
Стык цокольных панелей наружных и внутренних стен в месте деформационного шва, деталь 14ц	16	20
Разрез 1-1 к детали 14ц	17	21
Герметизация стыков, панелей наружных стен: детали 1-4	18	22
Фрагменты монтажных схем, маркировка деталей	19	23
Сопряжения панелей наружных и внутренних стен и панели перекрытия. Вертикальный и горизонтальный стыки, детали 5,6	20	24
Угловой стык панелей наружных стен, деталь 7	21	25
Разрез 1-1 к детали 7	22	26
Рядовой стык панелей наружной и внутренней стен, деталь 8	23	27
Разрез 1-1 к детали 8	24	28
Стык панелей наружных и внутренней стен у внешнего угла ризалита (лоджии), деталь 10	25	29
Разрез 2-2 к деталям 10 и 12	26	30
Стык панелей наружной и внутренней стен у внутреннего угла ризалита (лоджии), деталь 12	27	31
Стык панелей наружной и внутренней стен и стенки лоджии, деталь 13	28	32
Разрез 1-1 к детали 13	29	33
Стык панелей наружных и внутренних стен в месте деформационного шва, деталь 14	30	34
Разрез 1-1 к детали 14	31	35
Крепление панели перекрытия к наружной стене, деталь 15	32	36
Опирание плиты лоджии, деталь 18	33	37
Опирание плиты лоджии, деталь 19	34	38
Разрезы 1-1, 2-2, 3-3 к деталям 18, 19	35	39
Фрагменты монтажных схем. Маркировка деталей панелей парапета	36	40
Детали парапетов 5п и 6п	37	41
Угловой и рядовой стык панелей парапетов. Детали 7п и 8п	38	42
Разрез 1-1 к детали 8п	39	43
Стык панелей парапета у внешнего и внутреннего угла ризалита. Детали 10п и 12п	40	44
Стык панелей парапета в месте деформационного шва. Деталь 14п	41	45
Разрез 1-1 к детали 14п	42	46

Согласовано

Провер.

Нач.отд. №17	Гл.инж.отд.	Рук.группы	Техник
Подпись	"	"	
Шляпин	Россинский	Бурова	

ЦНИИЭП жилища

ТД	Содержание	Серия 2.130-1	
1974г.		Выпуск 15	Лист С-1

Пров. 29/VII-88г. Коп. 13460 3

Альбомы типовых деталей жилых зданий предназначаются для применения при проектировании и строительстве жилых зданий

Альбомы типовых деталей жилых зданий, строящихся в обычных условиях, являются основными Альбомы типовых деталей для жилых зданий, строящихся в особых условиях, содержат необходимые детали, дополняющие детали основных альбомов

Альбомы типовых деталей содержат основные узлы конструкций. При проектировании в необходимых случаях возможно применение деталей специфических для данного проекта Каждая серия альбомов типовых деталей состоит из одного или нескольких выпусков В каждом выпуске типовые детали имеют последовательную нумерацию и обозначены на листах цифрой в кружке

При использовании альбомов типовых деталей непосредственно на строительстве на монтажных чертежах проекта ставится марка детали в виде дроби в кружке, где в числителе указывается номер серии альбома, а в знаменателе – слева номер выпуска, справа – номер детали, например

$$\frac{2\ 130\text{-}1}{15\text{-}7ц}$$

При использовании альбомов типовых деталей проектными организациями путем перекопирования деталей с внесением в необходимых случаях уточнений и дополнений детали маркируются по системе, принятой в разрабатываемом проекте

По мере развития строительной техники альбомы типовых деталей пополняются новыми решениями путем дополнительных выпусков альбомов

В настоящем выпуске приведены конструктивные решения сопряжений железобетонных панелей наружных стен жилых крупнопанельных зданий с шагом несущих стен 2,4 – 3,6 м

Панели наружных стен трехслойной конструкции с эффективным утеплителем и гибкими связями между наружным и внутренним бетонными слоями, наружные панели цоколя и парапета также трехслойной конструкции, но с жесткими связями в виде бетонных ребер

Узлы и детали разработаны в соответствии с действующими нормативными документами и архитектурными и конструктивными решениями действующих типовых проектов жилых домов для строительства в обычных условиях

Выпуск включает узлы и детали панелей наружных стен для конструктивных схем домов

Согласовано			
Проверил			
Шляпин	Росинский	Бурова	
Подпись	"	"	
Нач отд №17	Гл инж отд	Рук группы	

ЦНИИЭП жилища

ТД	Пояснительная записка	Серия 2 130-1	
1974		Выпуск 15	Лист П-1

с малым шагом поперечных несущих стен.

Детали разработаны с дополнительным утеплением вертикальных и горизонтальных стыков в виде термовкладышей. Для предотвращения скрытого перехода огня при пожаре от одной панели к другой при применении в панелях наружных стен сгораемого утеплителя, в зоне сопряжений конструкций предусматривается укладка термовкладыша из несгораемого материала, (например, из минераловатных или стекловатных плит с содержанием органических связок до 6% по весу, легкого бетона и др.).

Пакеты утеплителя в узлах 7ц и 7 должны иметь гидроизолирующую оболочку.

Металлические связи - скобы вставляются в отверстия диафрагм (в верхнем уровне панелей) при помощи монтажно-гибочного кондуктора. Скобы, соединяющие наружные стены между собой и с внутренними стенами, предусмотрены ф 12АI.

Сварка металлических соединительных элементов производится электродами Э-42А и Э-50А. Высота сварных швов уточняется при привязке проекта в зависимости от усилий. Все металлические элементы должны быть очищены от окалины и шлака и защищены в соответствии со СНиП II-28-73 „Защита строительных конструкций от коррозии".

Панели наружных стен устанавливаются на слой цементного раствора толщиной 20 мм. На чертежах условно показана марка раствора „100"; марка раствора уточняется при привязке проекта в зависимости от нагрузок и температуры наружного воздуха при монтаже здания. Панели цоколя устанавливаются на слой цементного раствора состава 1:2.

Вертикальные стыки заполняются бетоном марки 150 с виброуплотнением.

На чертежах бетон и раствор условно не показаны.

Воздухозащитная проклейка вертикальных стыков осуществляется на клеях типа К.Н. материалами, изготовленными на основе найрита, неопрена или бутилкаучуковой резины, а также самоклеющейся лентой на основе резинобитумного вяжущего.

Герметизация стыков осуществляется мастиками, наносимыми на подоснову по схемам, приведенным на листах 1, 18.

Перечень нормативных материалов

1.	СНиП II-В. 1-62*	Бетонные и железобетонные конструкции. Нормы проектирования.
2.	СНиП II-Л.1-71	Жилые здания. Нормы проектирования.
3.	СНиП II-А.7-71	Строительная теплотехника. Нормы проектирования.
4.	СНиП III-В. 3-62*	Бетонные и железобетонные конструкции сборные. Правила производства и приемки монтажных работ.
5.	СНиП II-А. 5-70	Противопожарные нормы проектирования зданий и сооружений
6.	СН 321-65	Указания по проектированию конструкций крупнопанельных жилых домов.
7.	СНиП II-28-73	Защита строительных конструкций от коррозии.
8.	МРТУ 7-16-66	Стыки наружных стен крупнопанельных жилых зданий Технические требования к воздухо-, водо- и теплозащитным качествам.
9.	ГОСТ 11309-65*	Дома жилые крупнопанельные. Основные технические требования.

Согласовано

Проверил

Нач. отд. №1	Шляпин	
Гл. инж. отд.	Росинский	Подпись "
Рук. группы	Бурова	"

ЦНИИЭП жилища

ТД 1974	Пояснительная записка	Серия 2.130-1 Выпуск 15 Лист П-2

Пров. Шляп -29/VII-88г. Кон. Ал 13460 5

Герметизируемые стыки

Вертикальный

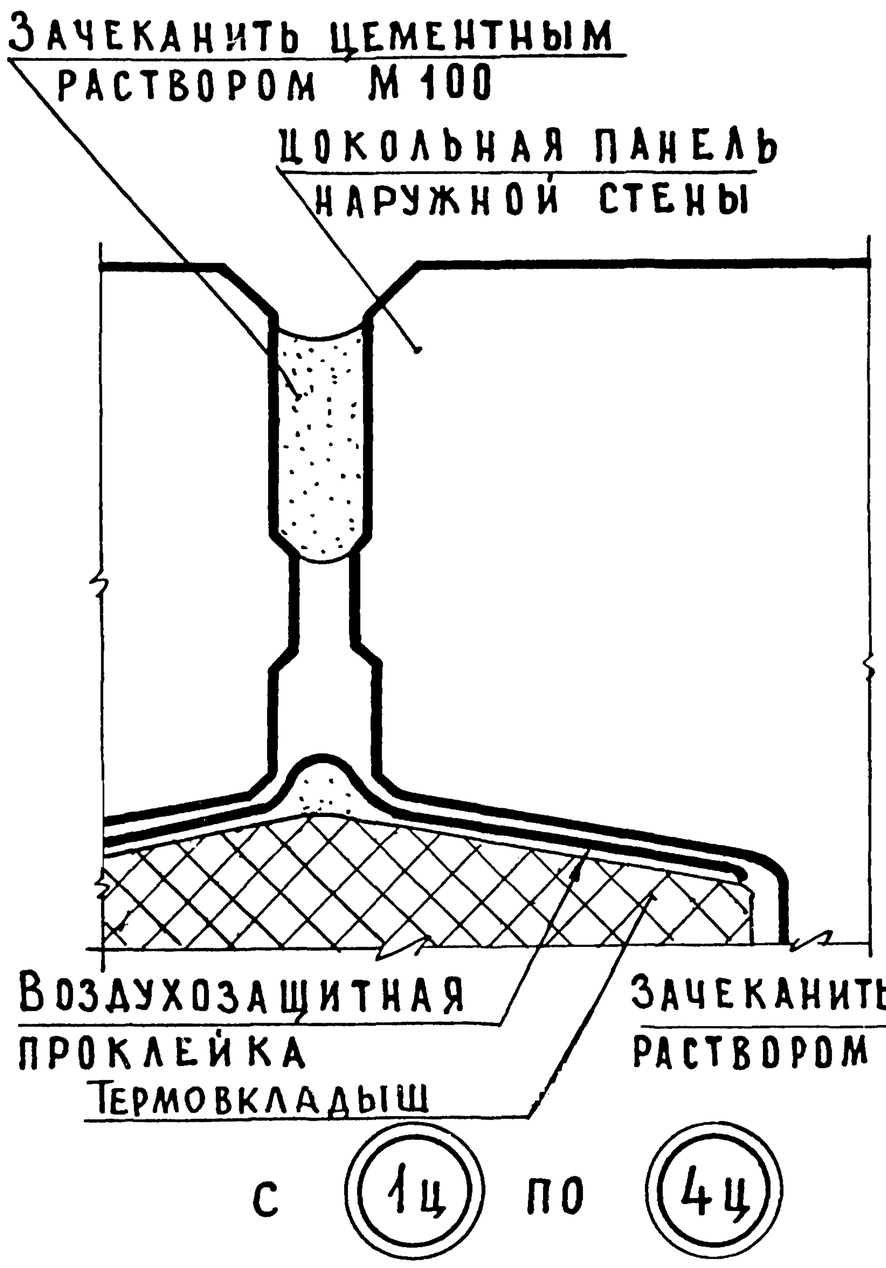

Горизонтальный

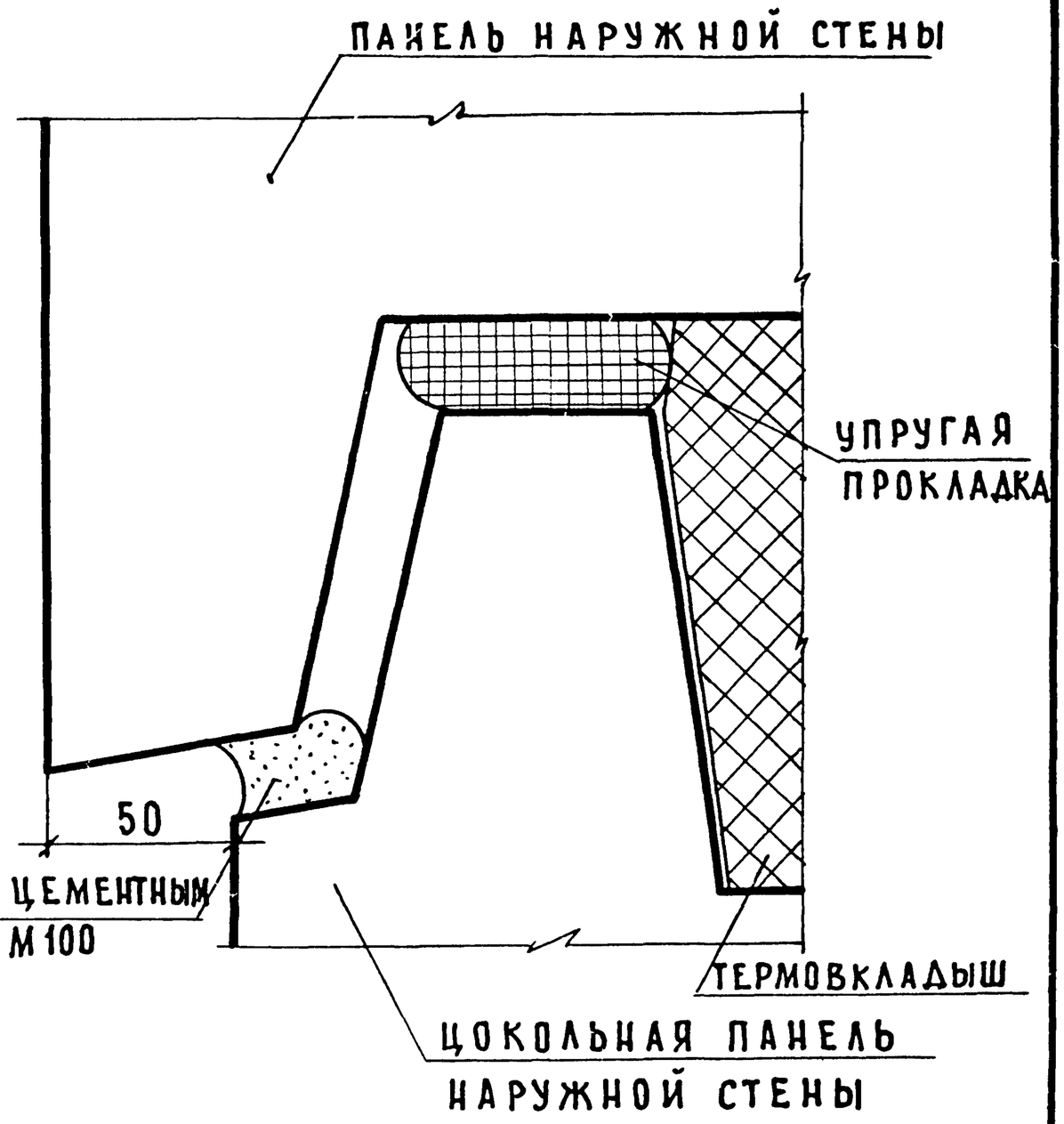

1. Воздухозащитная проклейка вертикальных стыков осуществляется на клеях типа К.Н. материалами, изготовленными на основе найрита, неопрена или бутилкаучуковой резины, а также самоклеющейся лентой на основе резинобитумного вяжущего.

2. Упругая прокладка выполняется из гернита, ПРП или „Вилатерна С".

3. Устройство термовкладыша см. в пояснительной записке.

Согласовано: Рук. лаборат. С. Резник; Рук. группы С. Виленский	Проверил: Рук. группы М. Бурова	Б. Шляпин; Н. Росинский; М. Бурова; М. Кондратьева	Нач. отд. № 17; Гл. инж. отд.; Рук. группы; Ст. техник

ЦНИИЭП жилища г. Москва

ТД 1974	Герметизация стыков наружных стен цоколя. Детали 1ц ÷ 4ц	Серия 2.130-1	Выпуск 15 / Лист 1

13460 6

ЦНИИЭП жилища	Нач.отд.17		Шлапин				Согласовано		
	Гл.инж.отд17		Рогинский						
	Рук.группы		Бурова						
	Ст.техник		Кондратьева		Проверил				
				Рук.группы		Бурова			

ТД 1974

Фрагменты монтажных схем цокольного этажа, маркировка деталей.

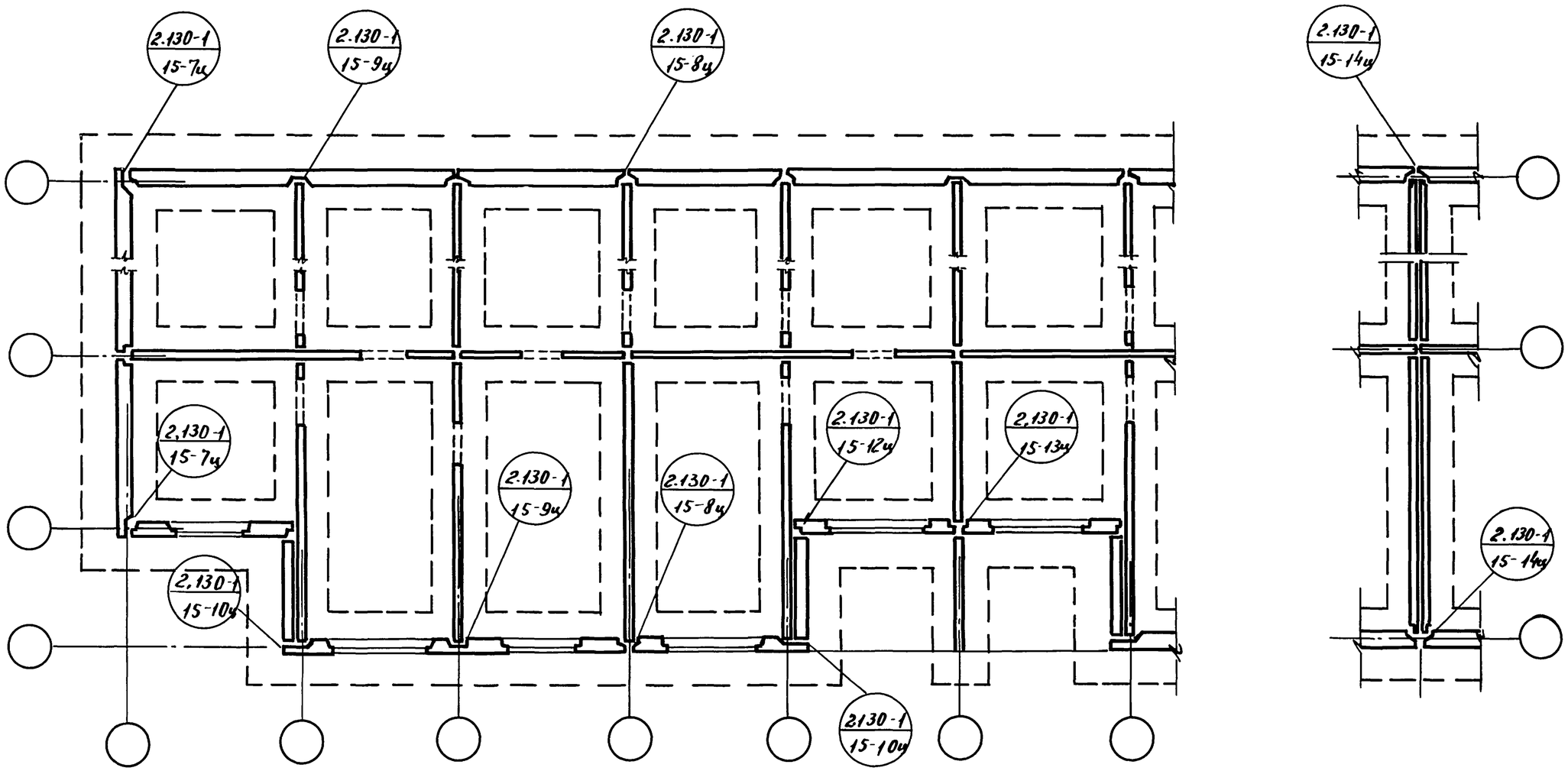

Индекс „ц" в маркировке обозначает принадлежность детали к панелям цоколя.

Серия 2.130-1	Выпуск 15	Лист 2

13460 7

9

Вертикальный стык

5ц

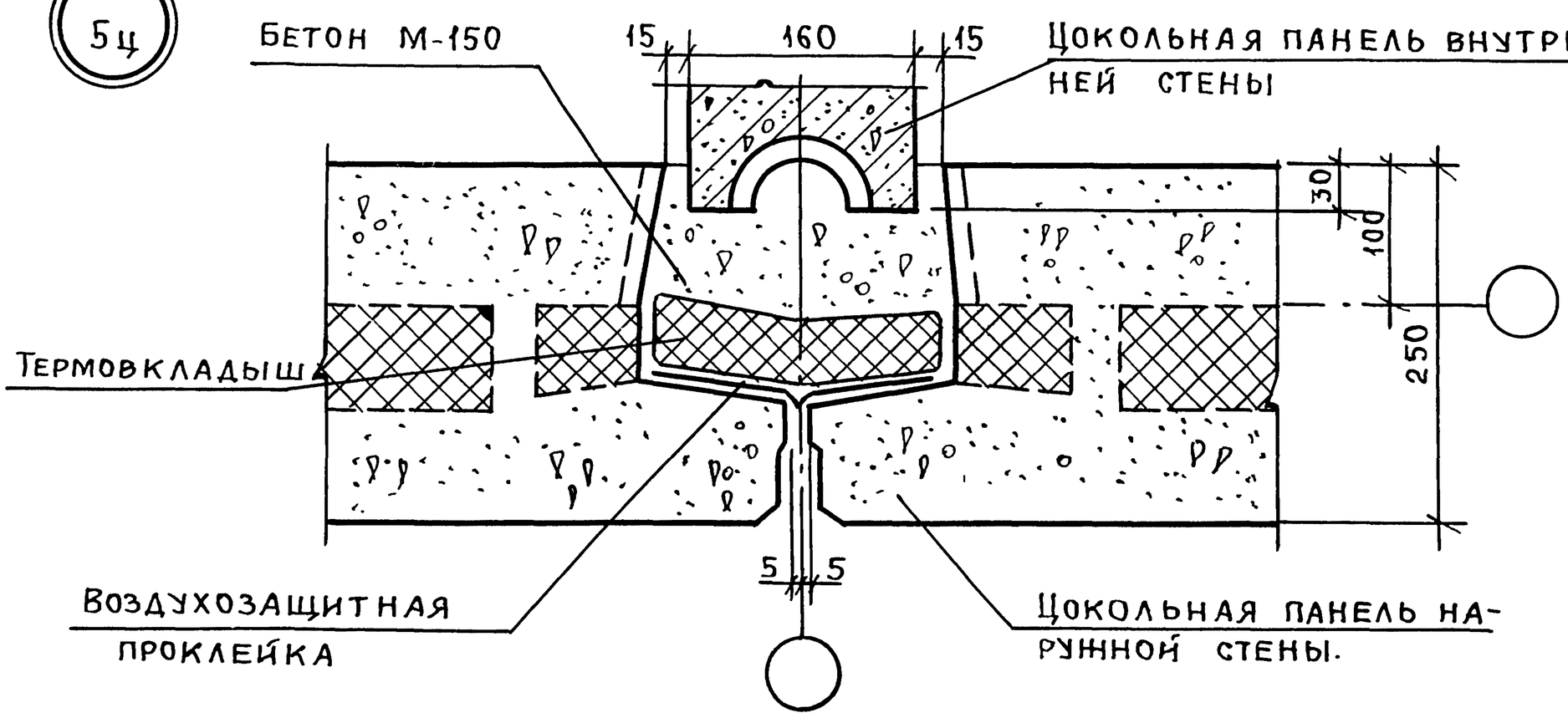

Горизонтальный стык

6ц

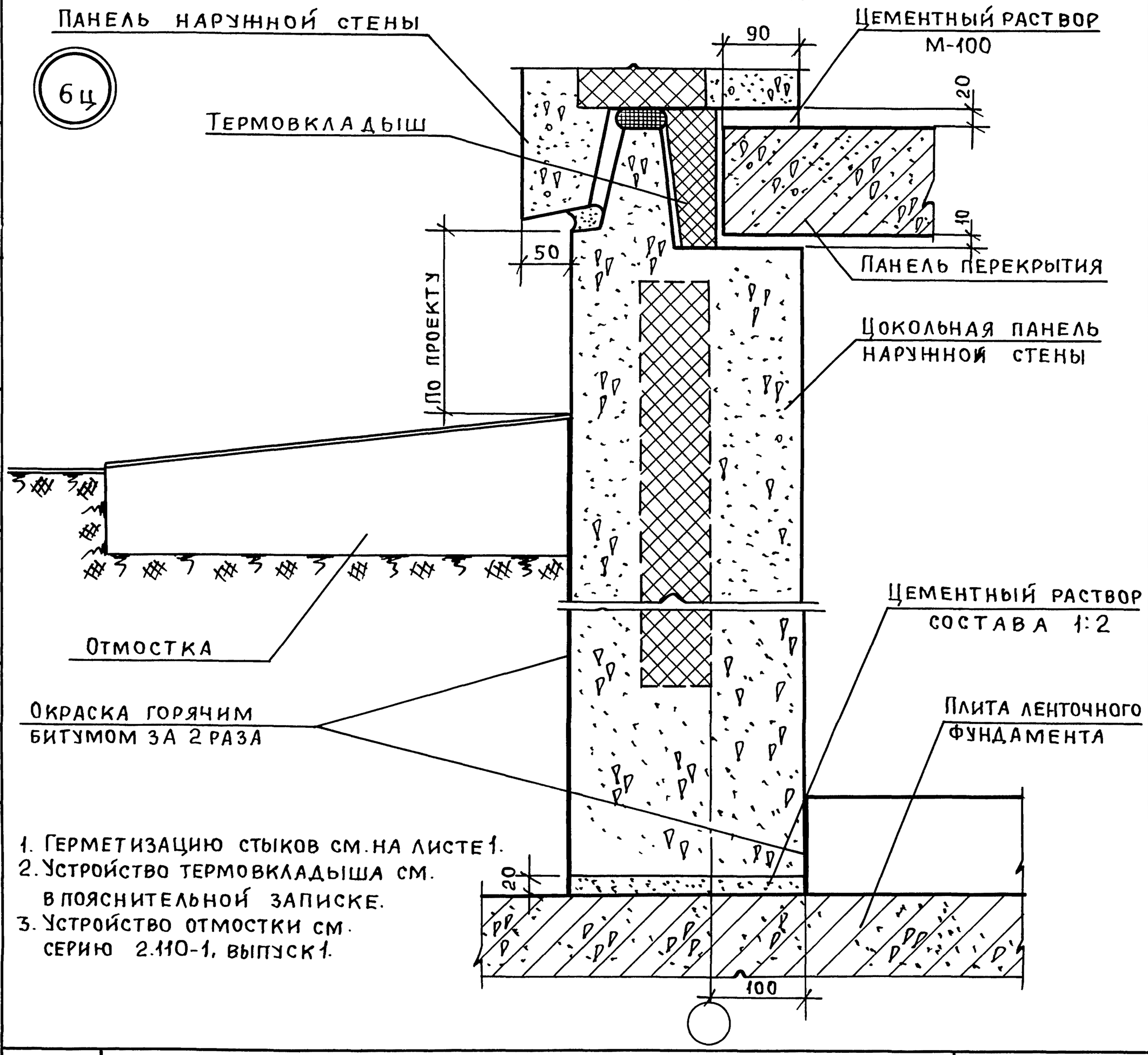

1. Герметизацию стыков см. на листе 1.
2. Устройство термовкладыша см. в пояснительной записке.
3. Устройство отмостки см. серию 2.110-1, выпуск 1.

Нач. отд. 17	Шляпин	Подпись	
Гл. инж. отд.	Росинский	"	
Рук. группы	Бурова	"	
Ст. техник	Кондратьева	"	
Проверил	Бурова	Подпись	Рук. группы

ЦНИИЭП жилища г. Москва

ТД 1974	Сопряжения панелей наружных и внутренних стен и панели перекрытия. Вертикальный и горизонтальный стыки. Детали 5ц и 6ц	Серия 2.130-1	
		Выпуск 15	Лист 3

Пров. 03.08.88 Кон. 13460 8

План по верху панелей.

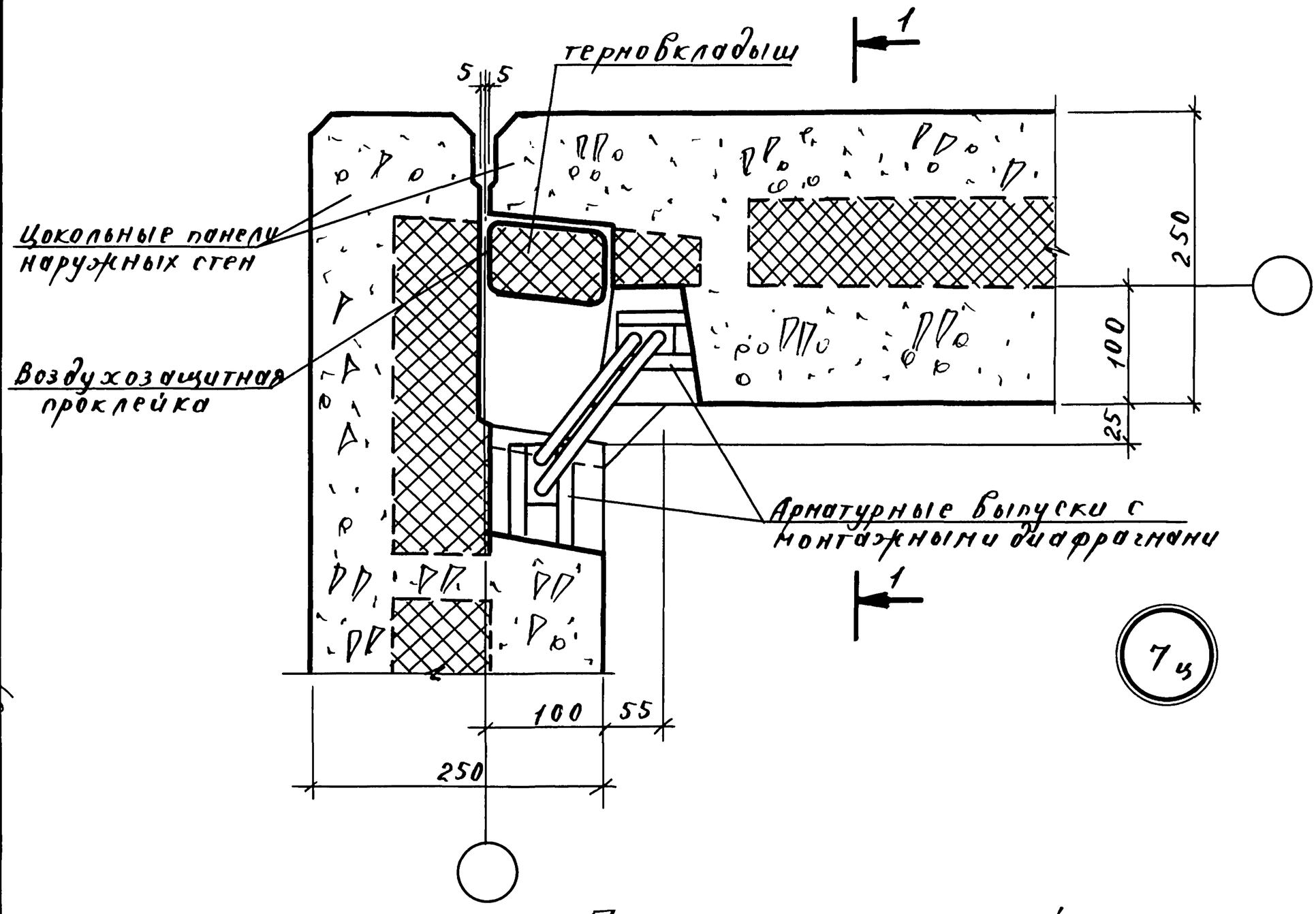

План по низу панелей.

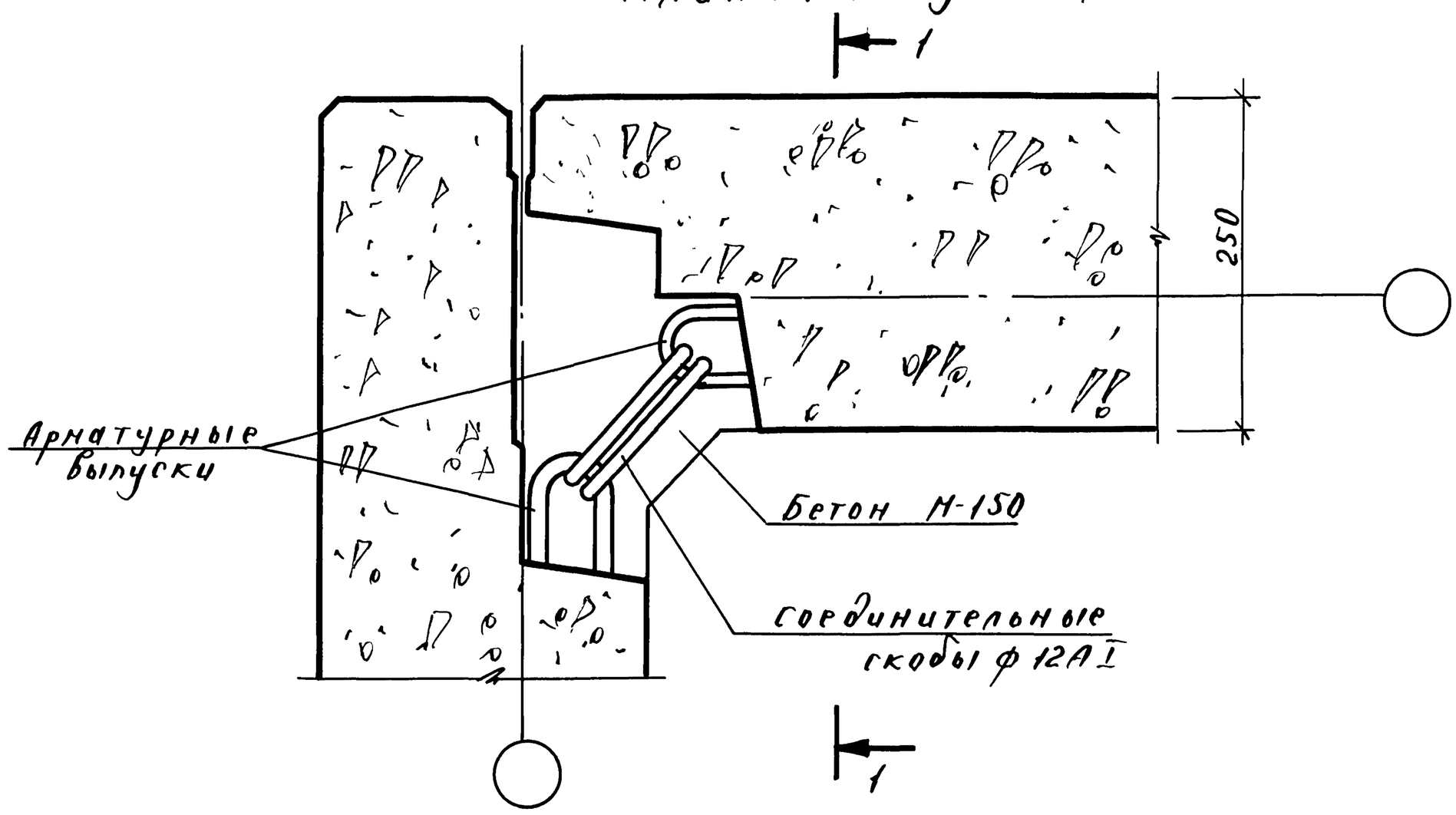

1. Разрез 1-1 см. на листе 5.
2. Заделка стыков бетоном и раствором условно не показана.
3. Герметизацию стыков см. на листе 1.
4. Устройство терновкладыша см. в пояснительной записке.

ТД 1974	Угловой стык цокольных панелей наружных стен, деталь 7ц	Серия 2.130-1	
		Выпуск 15	Лист 4

Согласовано			
Шарпин	Росинский	Буровой	
Нач. отд	Гл. инж.	Рук. гр.	Техник
Проверил	Буровой		
Никулочкина	Рук. группы		
ЦНИИЭП жилища			

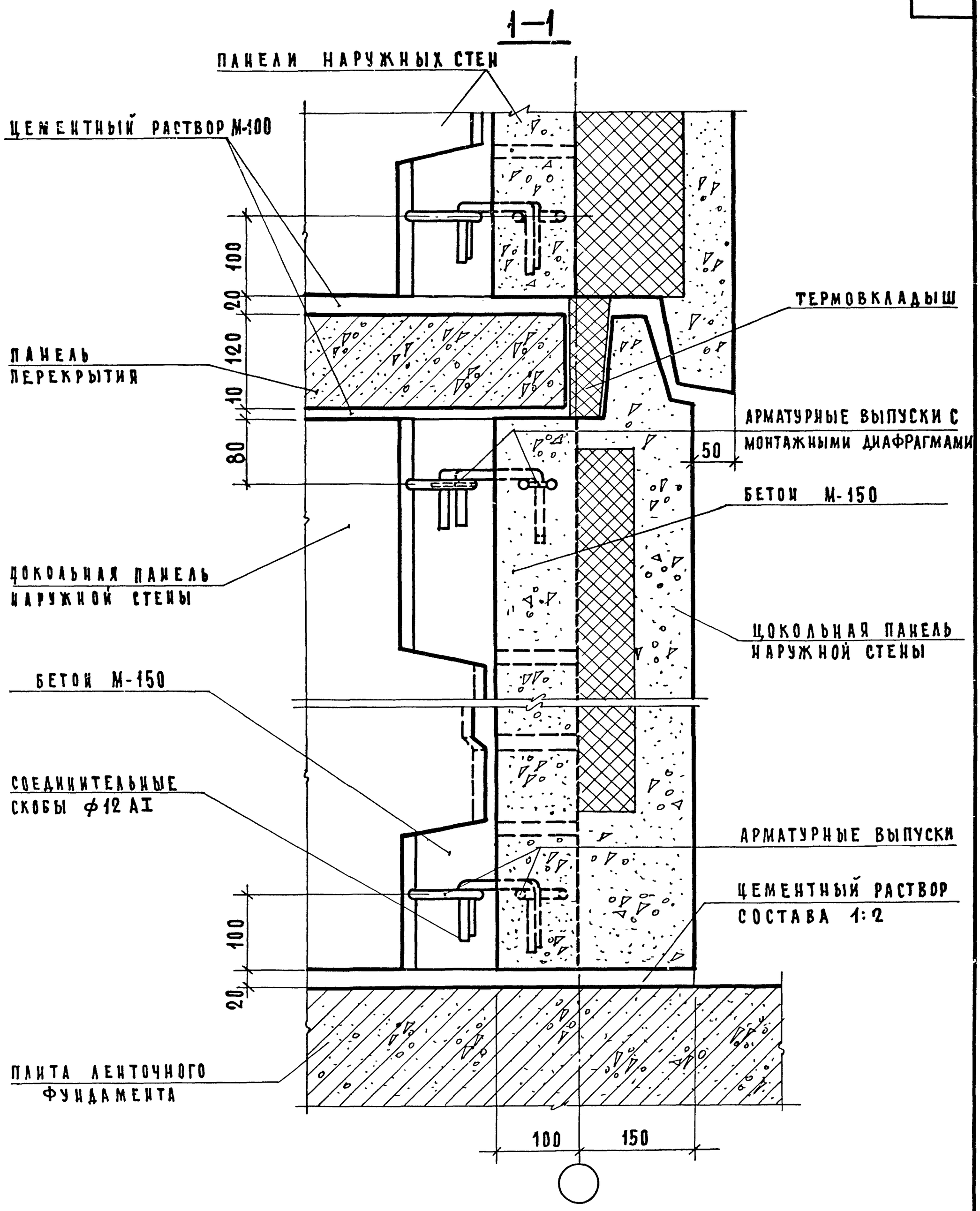

1. Планы по низу и верху панелей см. на листе 4.
2. Герметизацию стыков см. на листе 1.
3. Заделка стыков бетоном и раствором условно не показана.
4. Устройство термовкладыша см. в пояснительной записке.

ТД 1974	Разрез 1-1 к детали 7ц	Серия 2.130-1	Выпуск 15 / Лист 5

ЦНИИЭП жилища

Согласовано		
Проверил	М. Бурова	
Нач. отд. 17	Б. Шляпин	
Гл. инж. отд.	И. Росинский	
Рук. группы	М. Бурова	
Ст. техник	М. Кондратьева	
Рук. группы		

13460 10

План по верху панелей

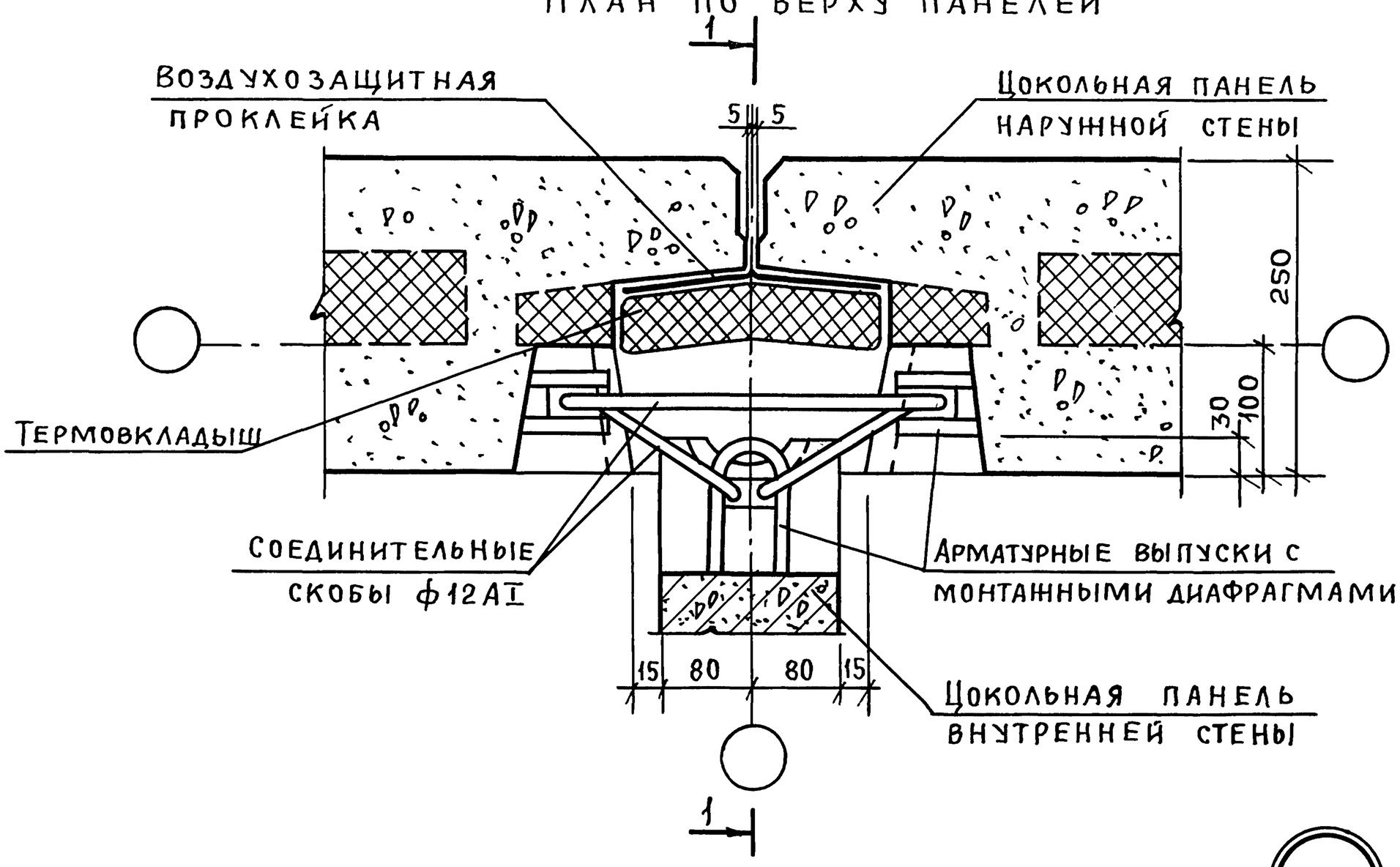

План по низу панелей

8ц

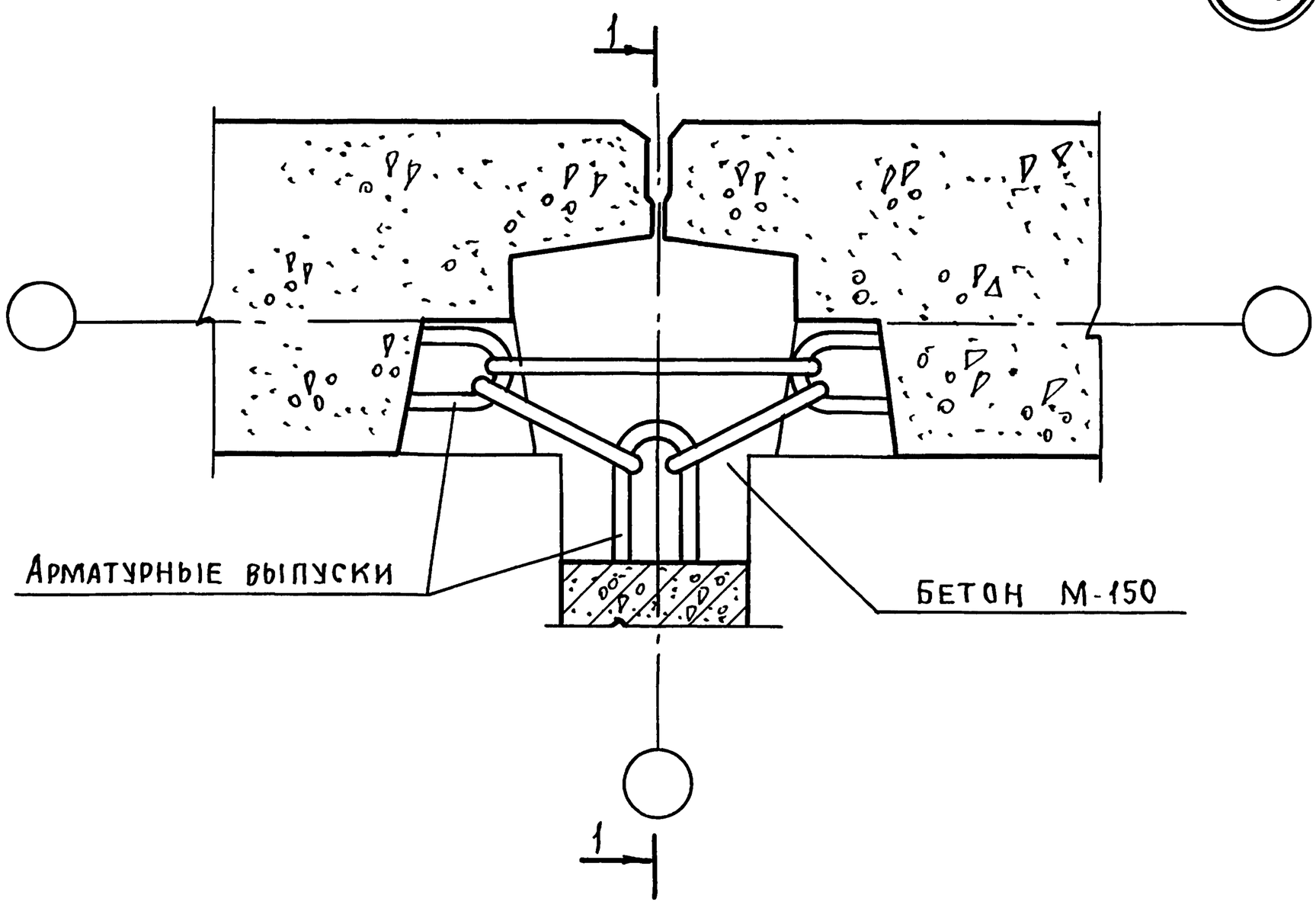

1. Разрез 1-1 см. на листе 7.
3. Заделка стыков бетоном и раствором условно не показана.
3. Герметизацию стыков см. на листе 1.
4. Устройство термовкладыша см. в пояснительной записке.

ТД 1974	Стык цокольных панелей наружных и внутренних стен, деталь 8ц	Серия 2.130-1	
		Выпуск 15	Лист 6

ЦНИИЭП жилища

Нач.отд.17	Шляпин	Подпись	
Гл.инж.отд.	Росинский	"	
Рук.группы	Бурова	"	
Техник	Никулочкина		

Проверил: Подпись Бурова; Рук.группы

Согласовано

Пров. 03.08.82 Коп. 13460 11

1—1

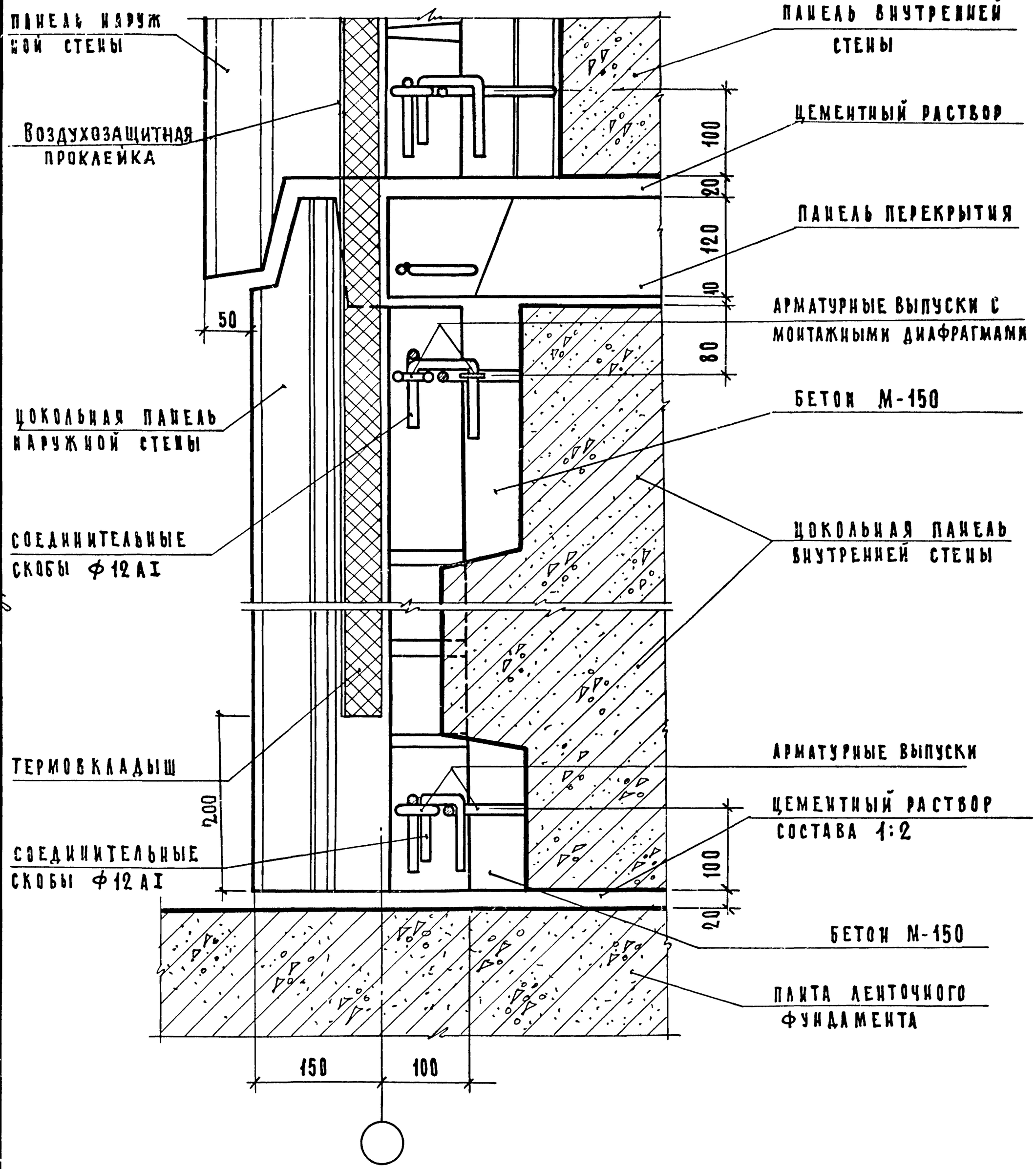

1. Планы по низу и верху панелей см. на листе 6
2. Герметизацию стыков см. на листе 1.
3. Заделка стыков бетоном и раствором условно не показана.
4. Устройство термовкладыша см. в пояснительной записке

ТД 1974	Разрез 1-1 к деталям 8ц	Серия 2.130-1	Выпуск 15 / Лист 7

Нач. отд. 17	Б. Шляпин	
Гл. инж. отд.	И. Росинский	
Рук. группы	М. Бурова	
Ст. техник	М. Кондратьева	
Проверил	М. Бурова	Рук. группы

СОГЛАСОВАНО

ЦНИИЭП жилища

13460 12

План по верху панелей

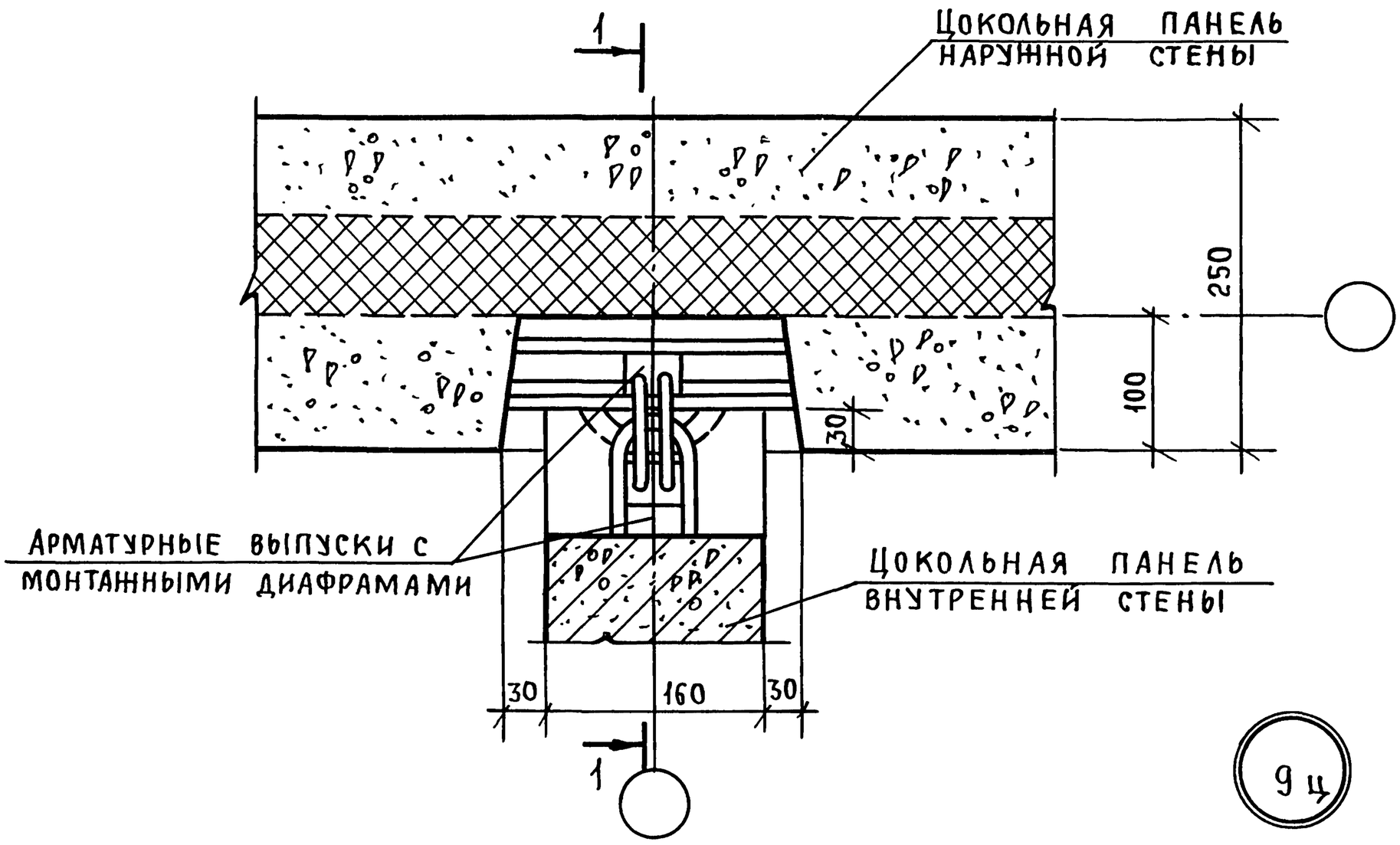

План по низу панелей

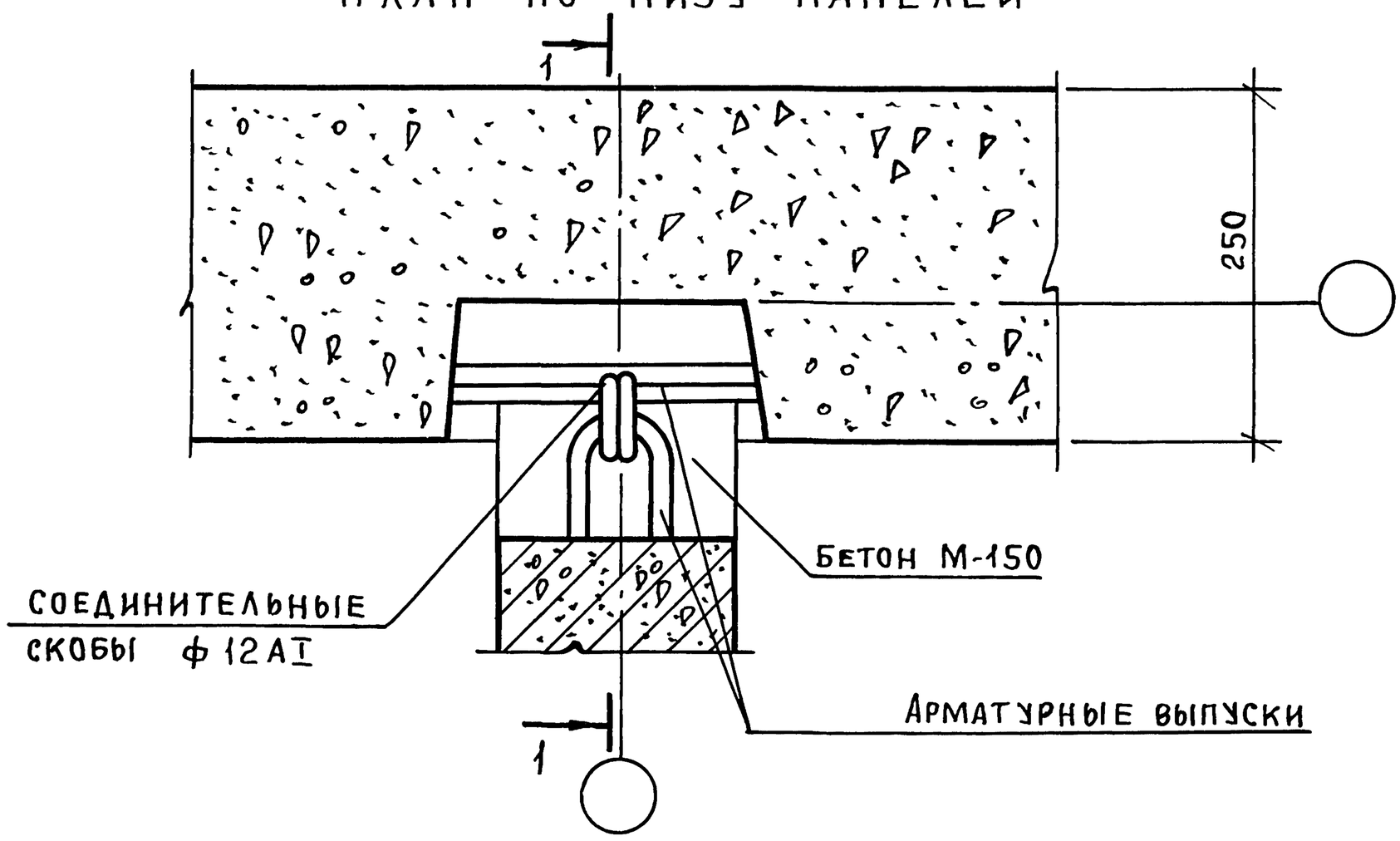

1. Разрез 1-1 см. на листе 9
2. Заделка стыков бетоном и раствором условно не показана.
3. Герметизацию стыков см. на листе 1.

ТД 1974	Стык цокольных панелей наружных и внутренних стен, деталь 9ц	Серия 2.130-1	
		Выпуск 15	Лист 8

Согласовано

Проверил: Шляпин, Росинский, Бурова, Никулочкина

Нач. отд. 17	Подпись	Рук. группы	Подпись
Гл. инж. отд.	"	Бурова	Бурова
Рук. группы	"		
Техник	"		

ЦНИИЭП жилища

Пров. 03.08.88г. Коп. 13460 13

1 – 1

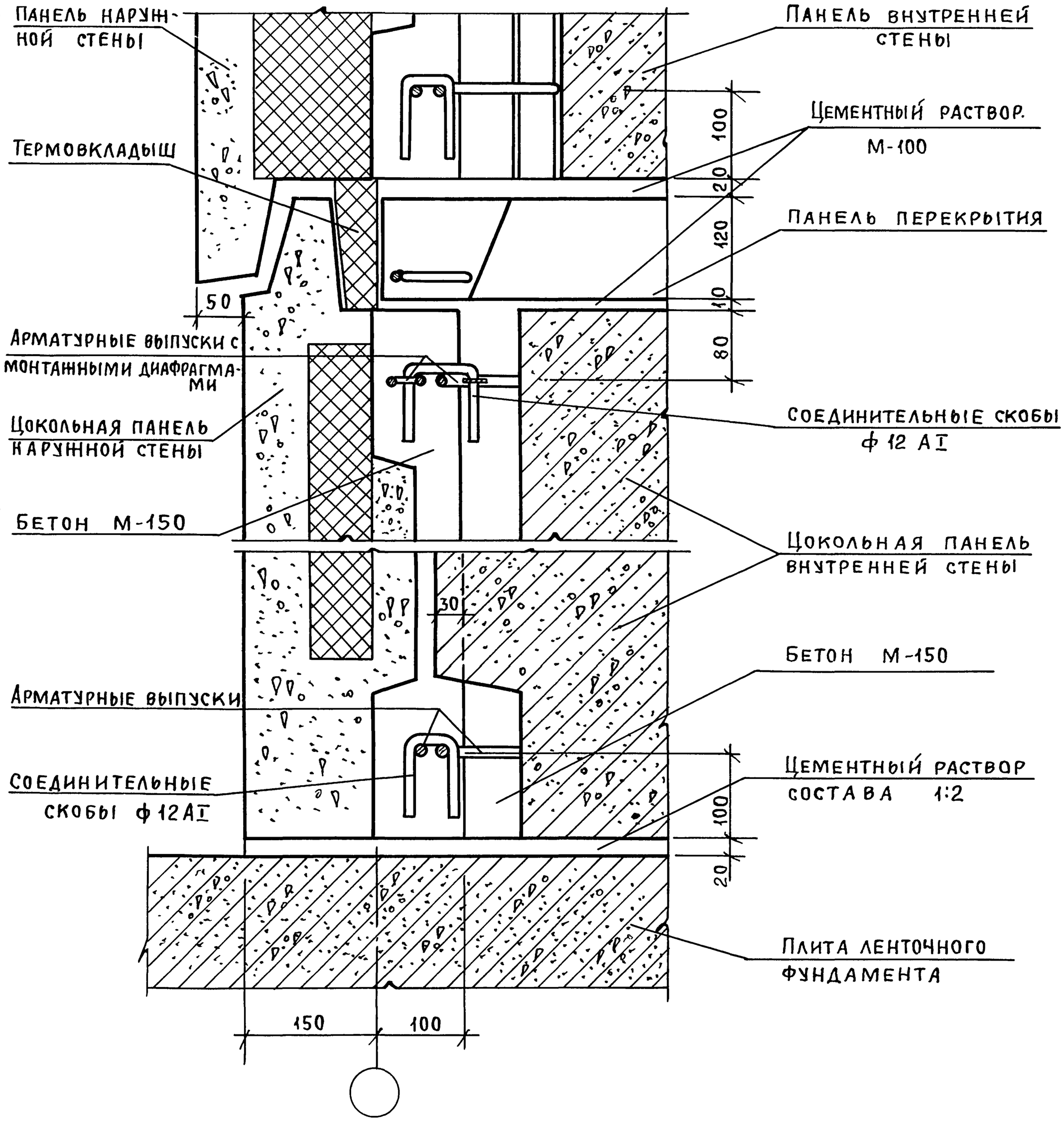

1. Планы по низу и верху панелей см. на листе 8
2. Герметизацию стыков см. на листе 1
3. Заделка стыков бетоном и раствором условно не показана.
4. Устройство термовкладыша см. в пояснительной записке.

Согласовано			
Проверил	Шляпин	Подпись	Нач. отд. №17
Буров	Росинский	"	Гл. инж. отд.
Подпись	Буров	"	Рук. группы
Рук. группы	Кондратьева	"	Ст. техник

ЦНИИЭП жилища

ТД 1974	Разрез 1-1 к детали 9ц	Серия 2.130-1	
		Выпуск 15	Лист 9

Пров. 03.08.88г. Кон. 13460 14

План по верху панелей

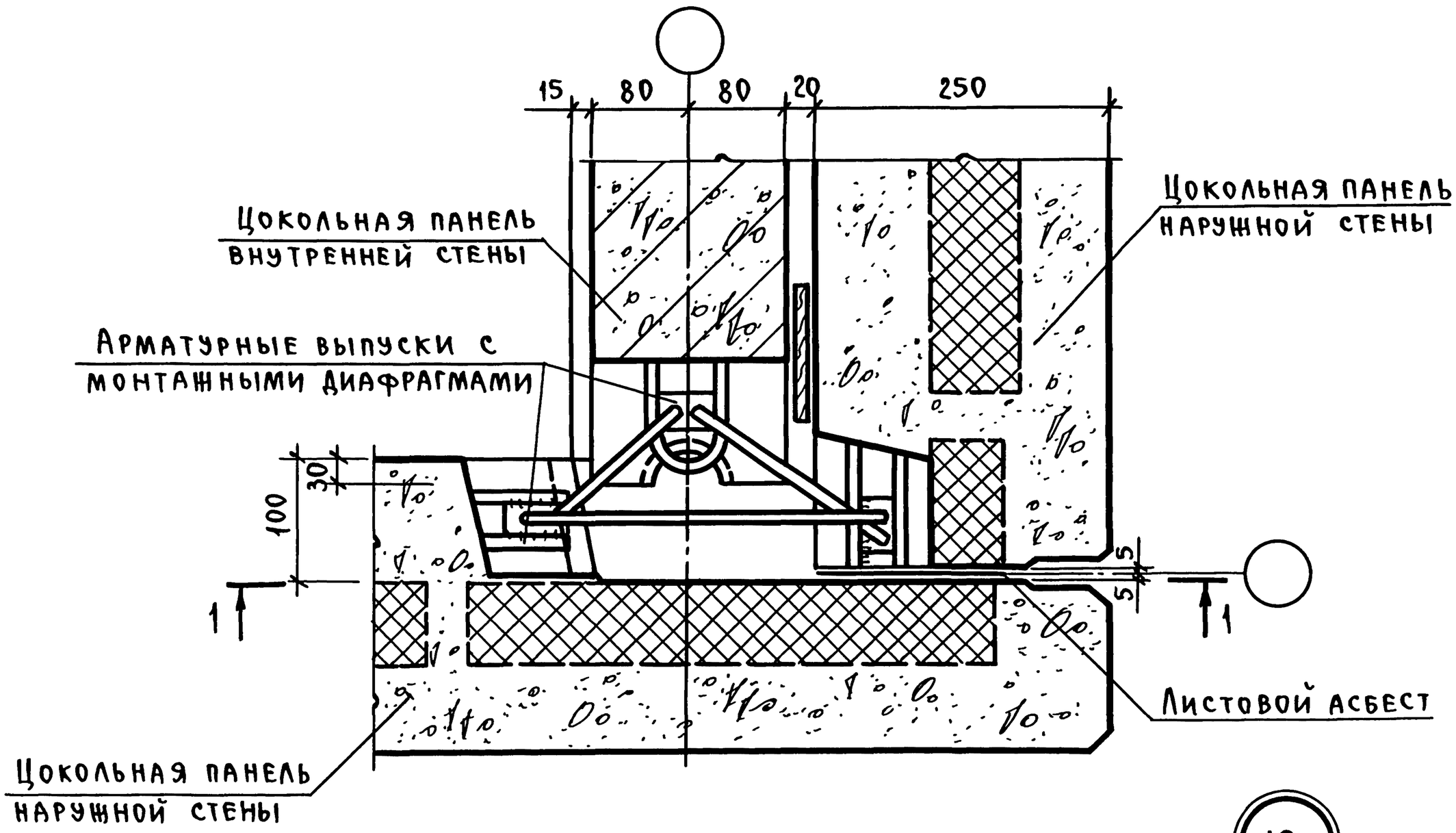

План по низу панелей

10ц

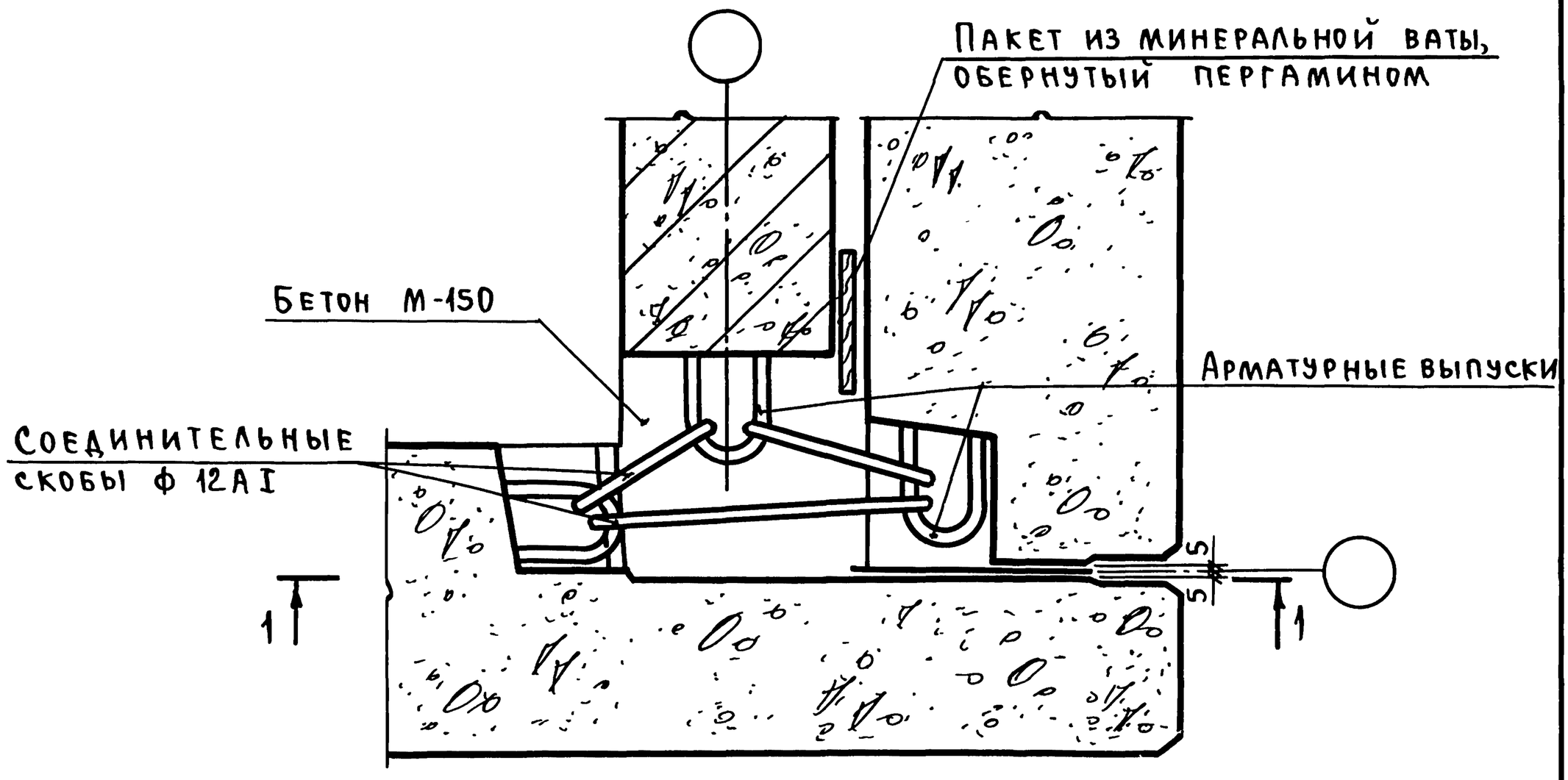

1. Разрез 1-1 см. на листе 11.
2. Заделка стыков бетоном и раствором условно не показана.
3. Герметизацию стыков см. на листе 1.

Нач.отд. 17	Шляпин	Подп.	
Гл.инж.отд.	Росинский	"	
Рук.гр.	Бурова	"	
Техн.	Никулочкина	"	

Согласовано

Проверил: Подп. Бурова; Рук.гр.

ЦНИИЭП жилища

ТД	Стык цокольных панелей наружных и внутренней стен у внешнего угла лоджии, деталь 10ц.	Серия 2.130-1	
1974		Выпуск 15	Лист 10

1—1

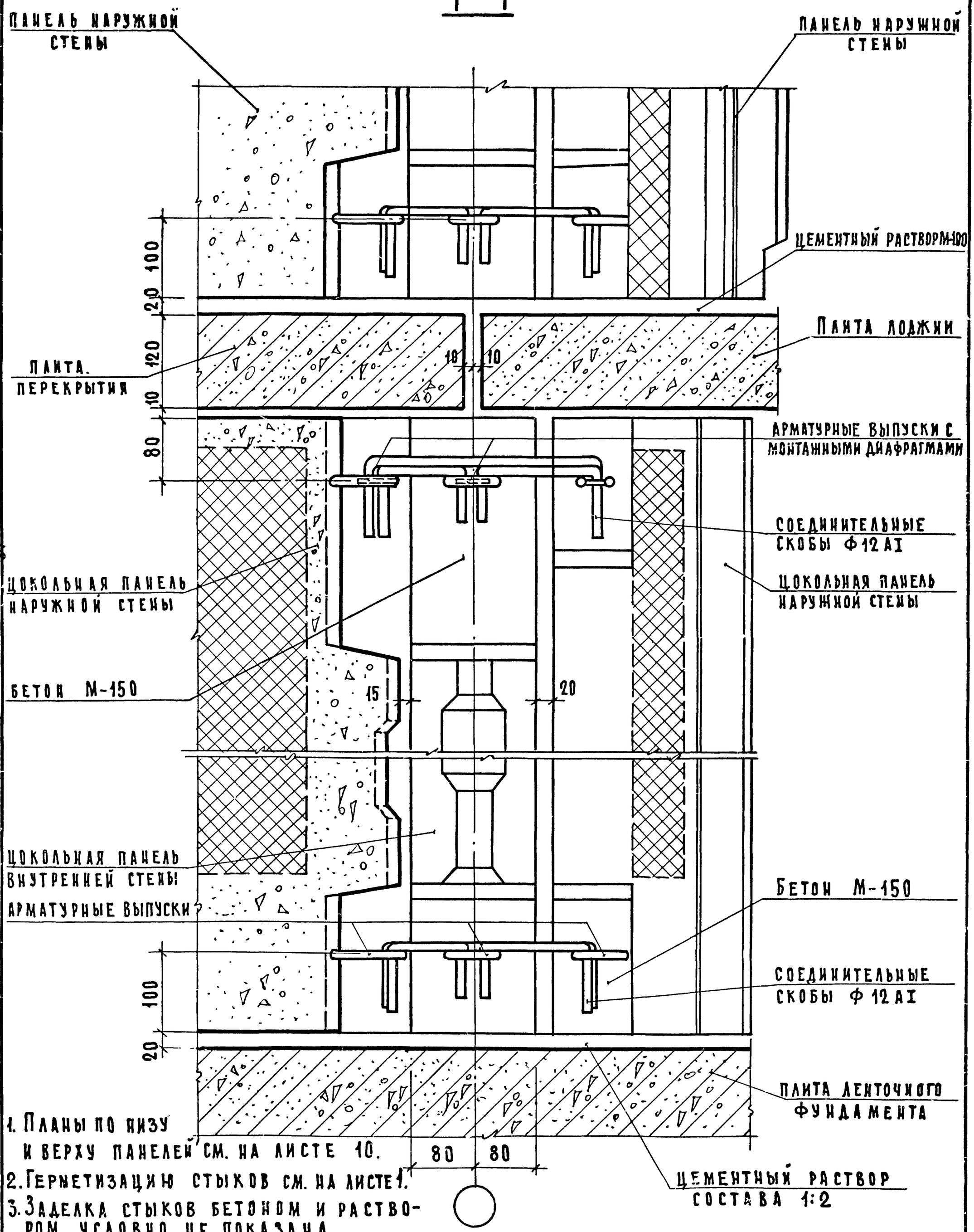

1. Планы по низу и верху панелей см. на листе 10.
2. Герметизацию стыков см. на листе 1.
3. Заделка стыков бетоном и раствором условно не показана.

Нач. отд. 17			
Гл. инж. отд.	Б. Шляпин		
Рук. группы	Н. Росинский		
Ст. техник	М. Бурова		
Проверил	М. Кондратьева		
Рук. группы	М. Бурова		

ЦНИИЭП жилища

ТД 1974	Разрез 1-1 к детали 10ц	Серия 2.130-1	Выпуск 15 / Лист 11

План по верху панелей

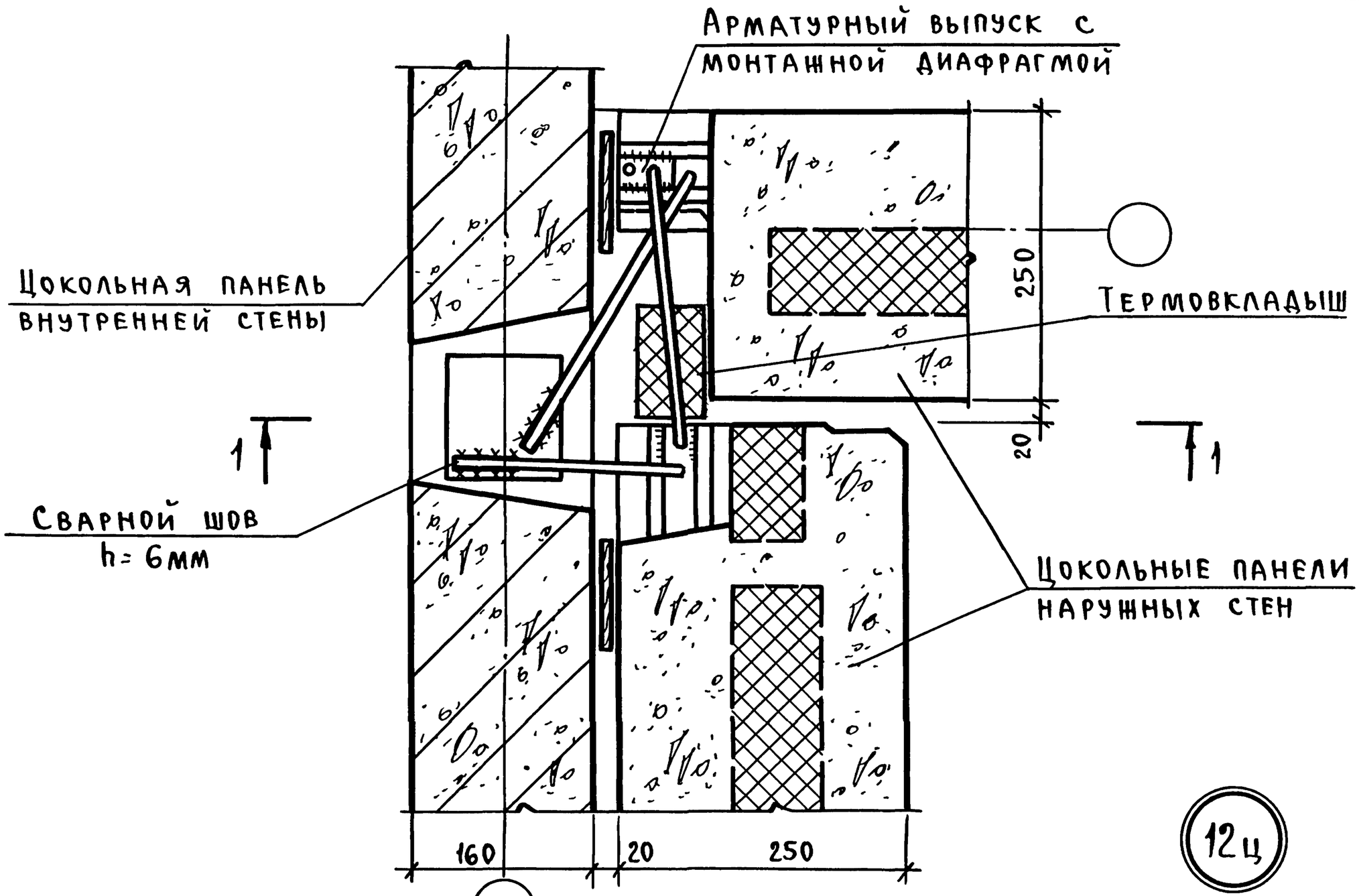

План по низу панелей

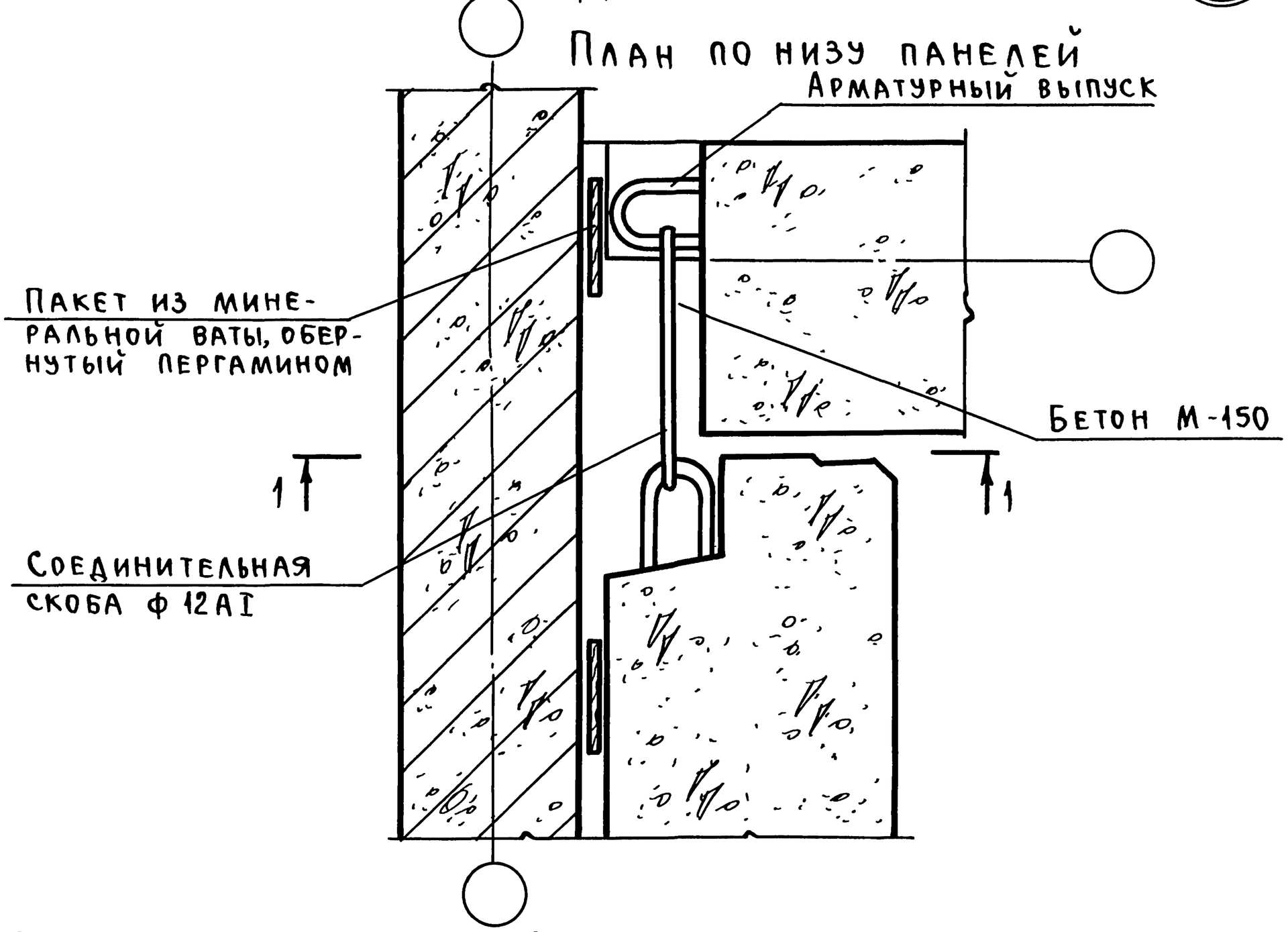

1 Разрез 1-1 см на листе 13.
2 Заделка стыков бетоном и раствором условно не показана
3 Герметизацию стыков см на листе 1

ТД 1974	Стык цокольных панелей наружной и внутренней стен у внутреннего угла лоджии, деталь 12ц	Серия 2.130-1 Выпуск 15 Лист 12

Согласовано

Шляпин	Росинский	Бурова	Никулочкина
Подп	"	"	"
Нач отд 17	Гл инж отд	Рук гр.	Техн.

Проверил: Подп Бурова; Рук гр

ЦНИИЭП жилища

Пров 030888г. Коп 13460 17

1 – 1

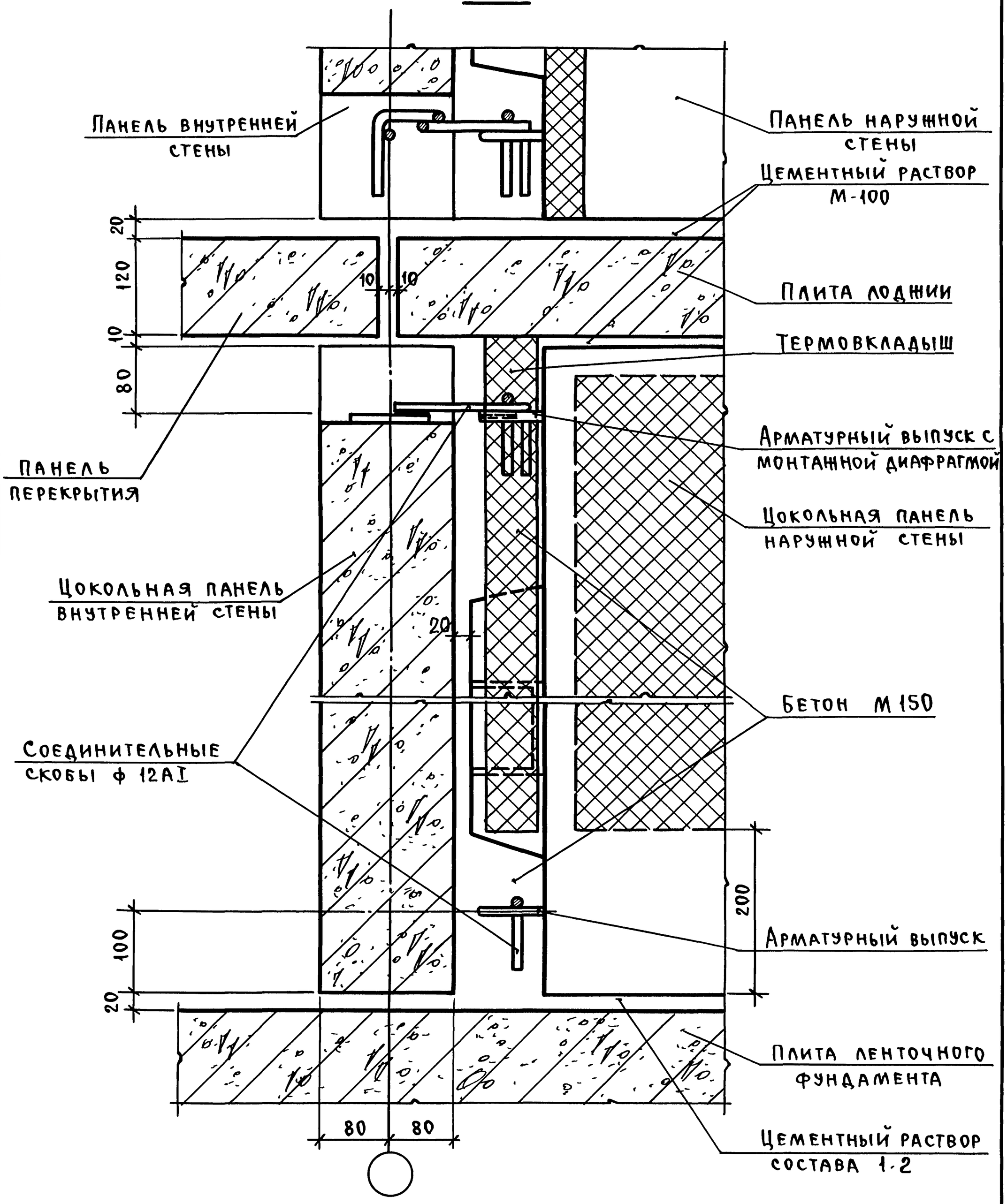

1 Термовкладыш условно не показан
2 Планы по низу и верху панелей см на листе 12
3. Герметизацию стыков см. на листе 1.
4 Заделка стыков бетоном и раствором условно не показана

ТД 1974	Разрез 1-1 к детали 12ц	Серия 2 130-1	
		Выпуск 15	Лист 13

ЦНИИЭП жилища

Согласовано

Проверил: Шляпин, Росинский, Бурова, Кондратьева, Рук гр.

Подп: Бурова, Подп

Нач отд 17, Гл инж отд, Рук гр, Ст техн

Пров 030888г Коп. 13460

План по верху панелей

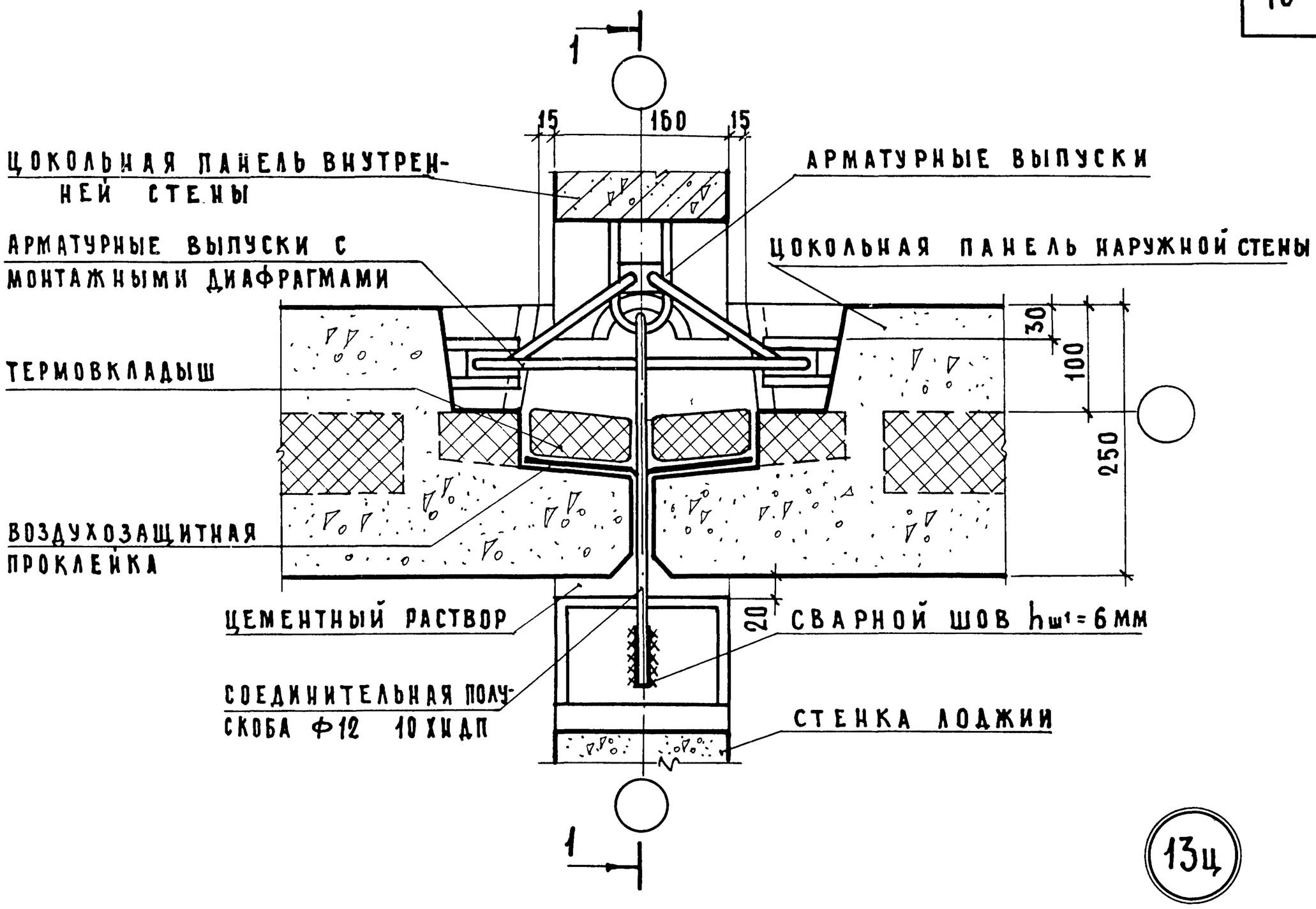

13ц

План по низу панелей

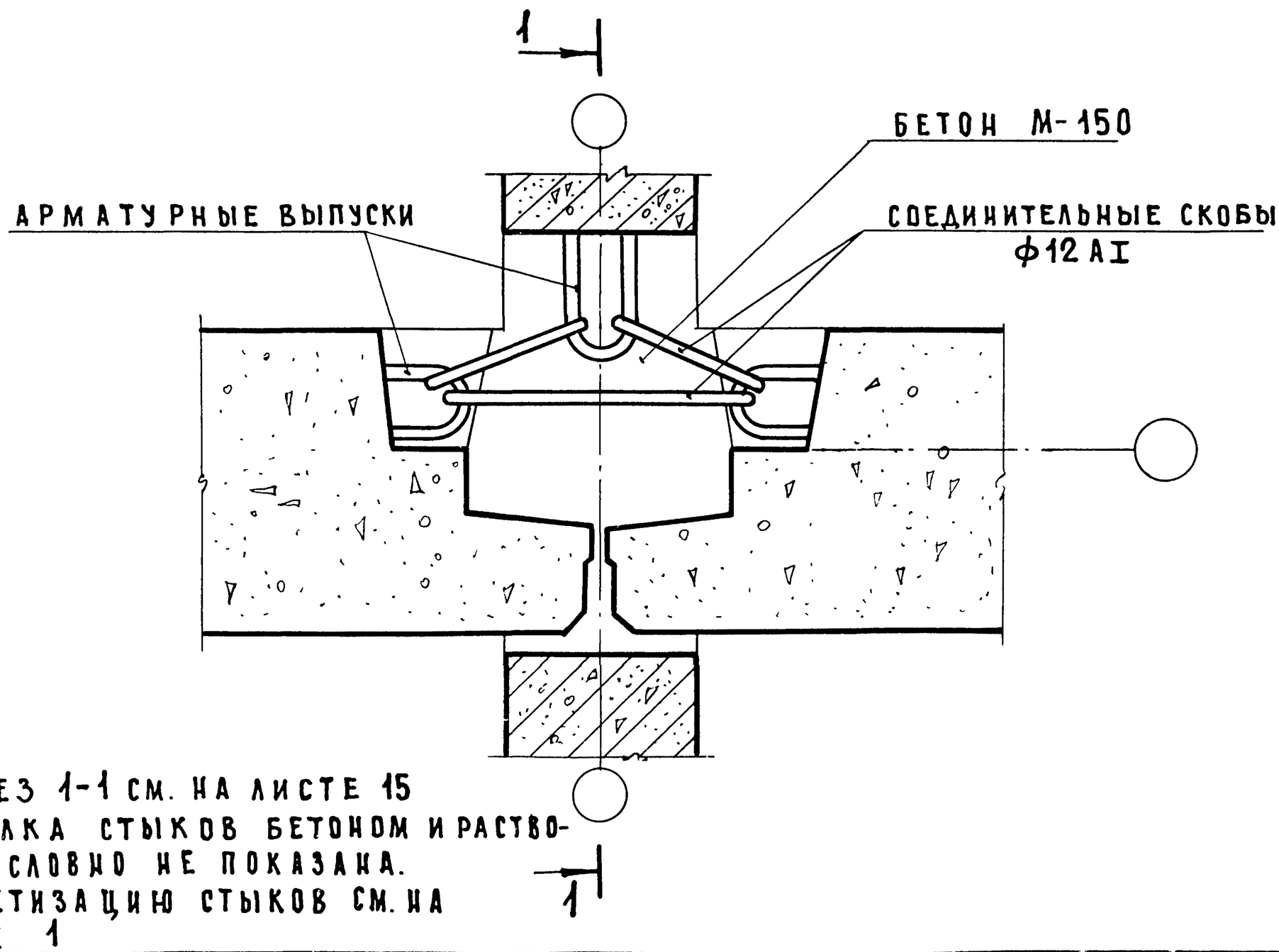

1. Разрез 1-1 см. на листе 15
2. Заделка стыков бетоном и раствором условно не показана.
3. Герметизацию стыков см. на листе 1

ТД 1974	Стык цокольных панелей наружной и внутренней стен и стенки лоджии, деталь 13 ц	Серия 2.130-1	
		Выпуск 15	Лист 14

ЦНИИЭП жилища

Согласовано

Проверил

Нач. отд. 17	Б. Шляпин	
Гл. инж. отд.	Н. Росинский	
Рук. группы	М. Бурова	М. Бурова
Ст. техник	М. Кондратьева	
Рук. группы		

13460 19

1-1

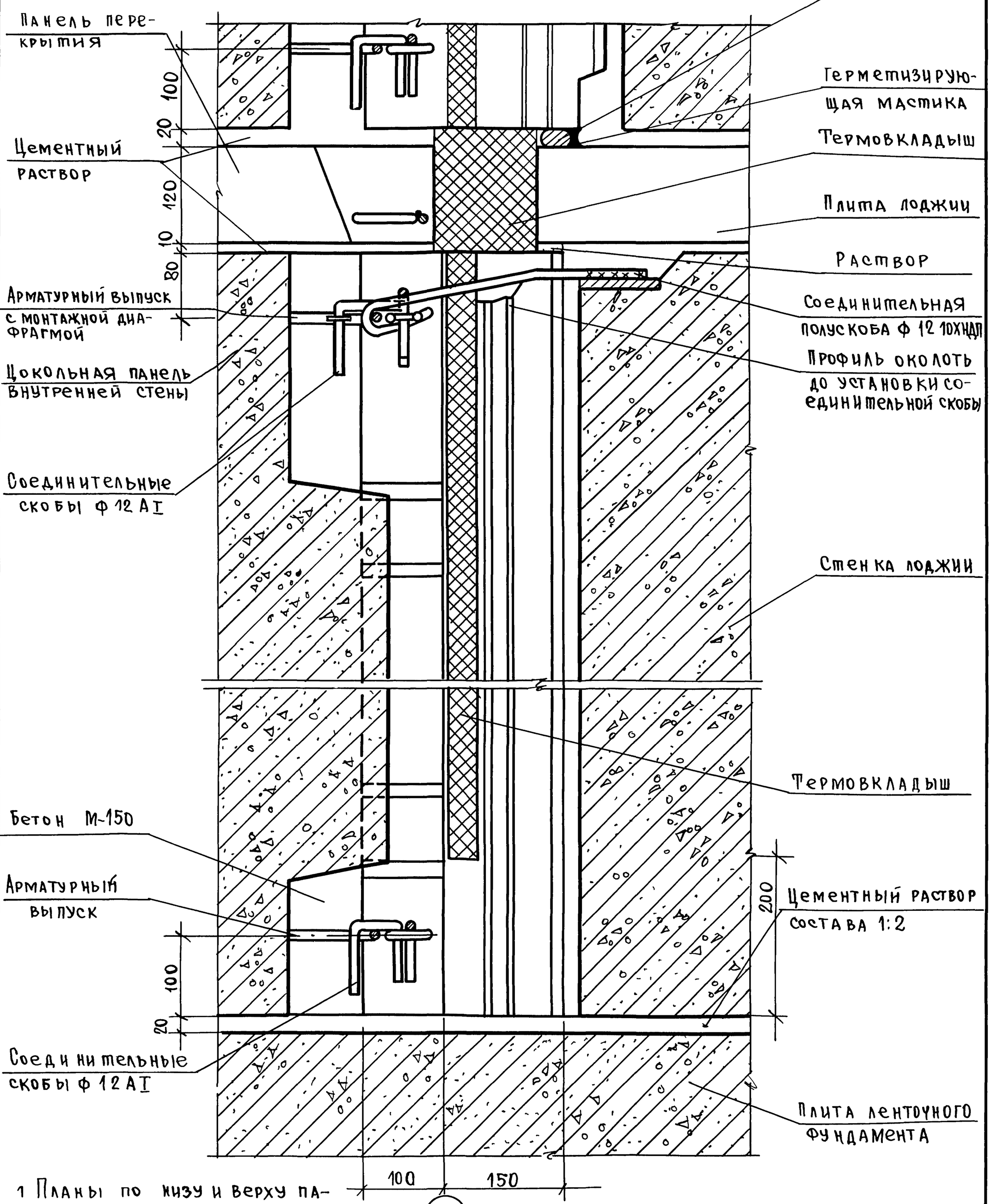

1 Планы по низу и верху панелей см на листе 14
2. Герметизацию стыков см на листе 1
3 Заделка стыков бетоном и раствором условно не показана

Нач. отд. 17	Шляпин	Подпись	
Гл. инж. отд.	Росинский	"	
Рук группы	Бурова	"	
Ст техник	Кондратьева	"	

Согласовано

Проверил: Бурова; Подпись; Рук группы

ЦНИИЭП жилища

ТД	Разрез 1-1 к детали 13 ц	Серия 2.130-1	
1974		Выпуск 15	Лист 15

Пров 03.08.88г Коп Ерокеев 13460 20

План по верху панелей

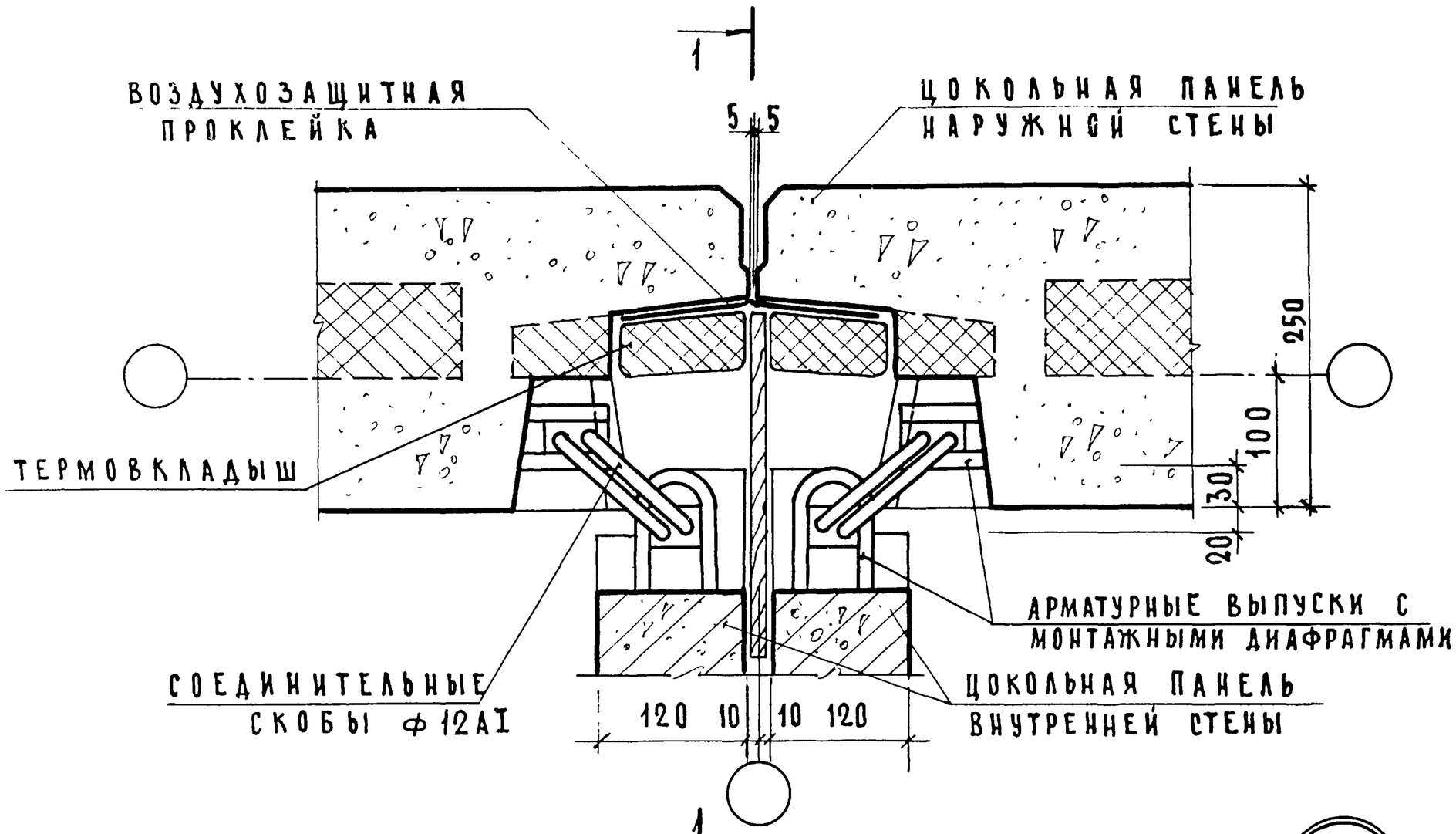

14ц

План по низу панелей

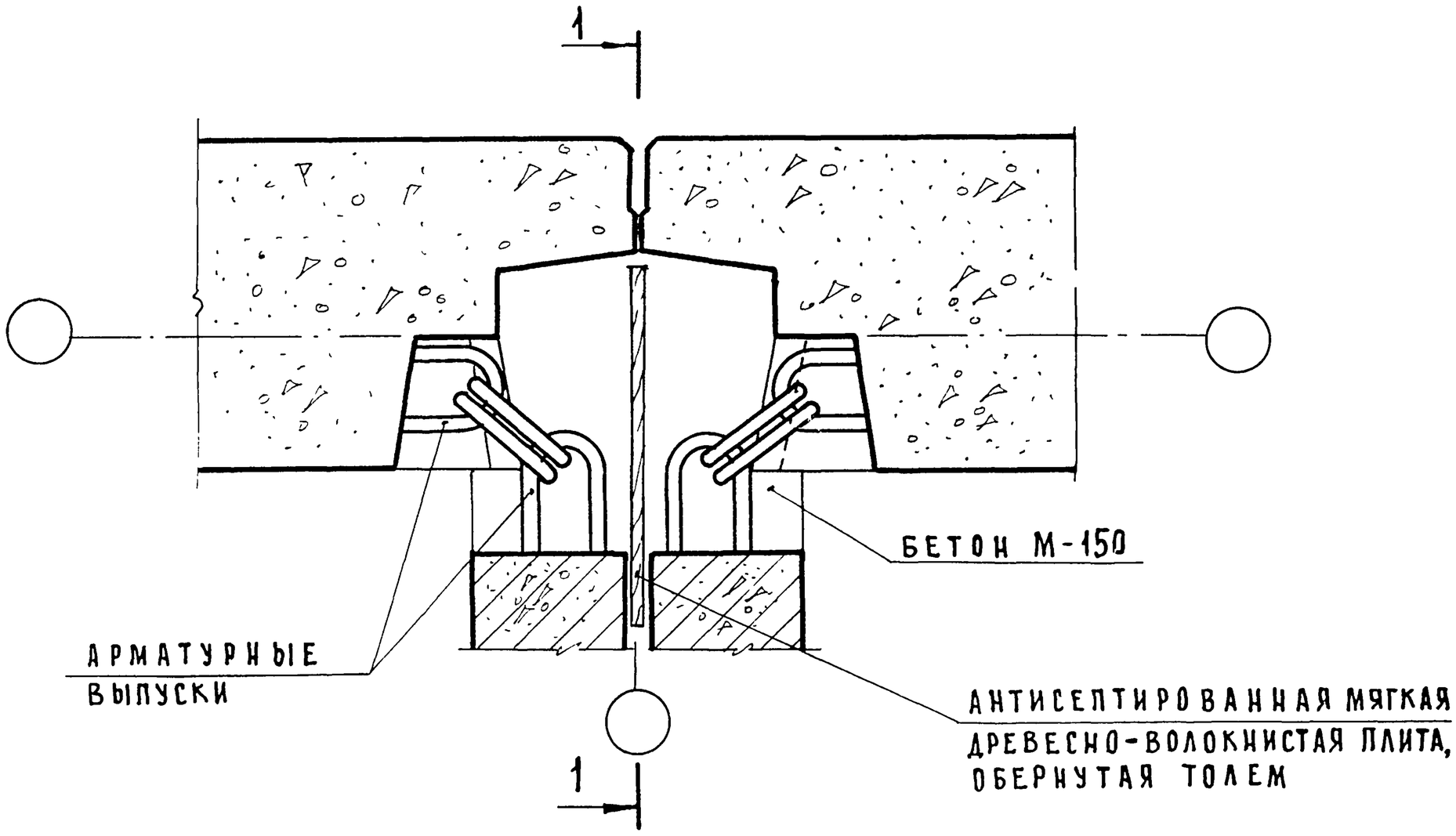

1. Разрез 1-1 см. на листе 17.
2. Заделка стыков бетоном и раствором условно не показана.
3. Герметизацию стыков см. на листе 1.
4. Устройство термовкладыша см. в пояснительной записке

ТД 1974	Стык цокольных панелей наружных и внутренних стен в месте деформационного шва, деталь 14ц	Серия 2.130-1	Выпуск 15 / Лист 16

Согласовано

Проверил: М. Бурова

Нач. отд. 17	Б. Шляпин	
Гл. инж. отд.	М. Росинский	
Рук. группы	М. Бурова	
Техник	Л. Никулочкина	
Рук. группы		

ЦНИИЭП жилища

13460 21

1–1

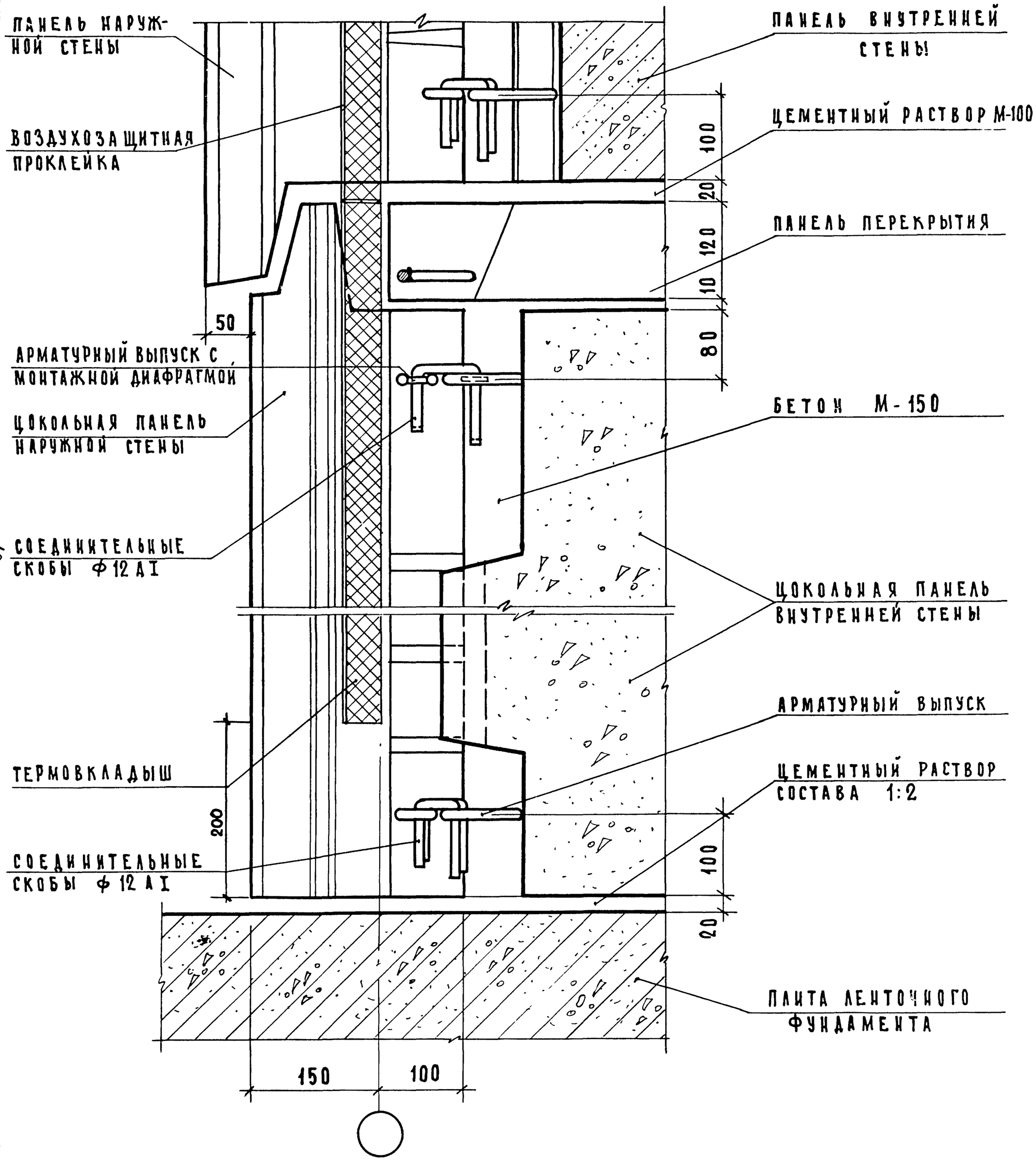

1. Планы по низу и верху панелей см. на листе 16
2. Герметизацию стыка см. на листе 1.
3. Заделка стыков бетоном и раствором условно не показана.
4. Антисептированная древесно-стружечная плита условно не показана

ТД 1974	Разрез 1-1 к детали 14ц	Серия 2.130-1 Выпуск 15 Лист 17

ЦНИЭП жилища

Согласовано		
Проверил	М. Бурова	
Нач. отд. 17	Б. Шляпин	
Гл. инж. отд.	Н. Росинский	
Рук. группы	М. Бурова	
Ст. техник	М. Кондратьева	
Рук. группы		

13460 22

Фрагмент фасада

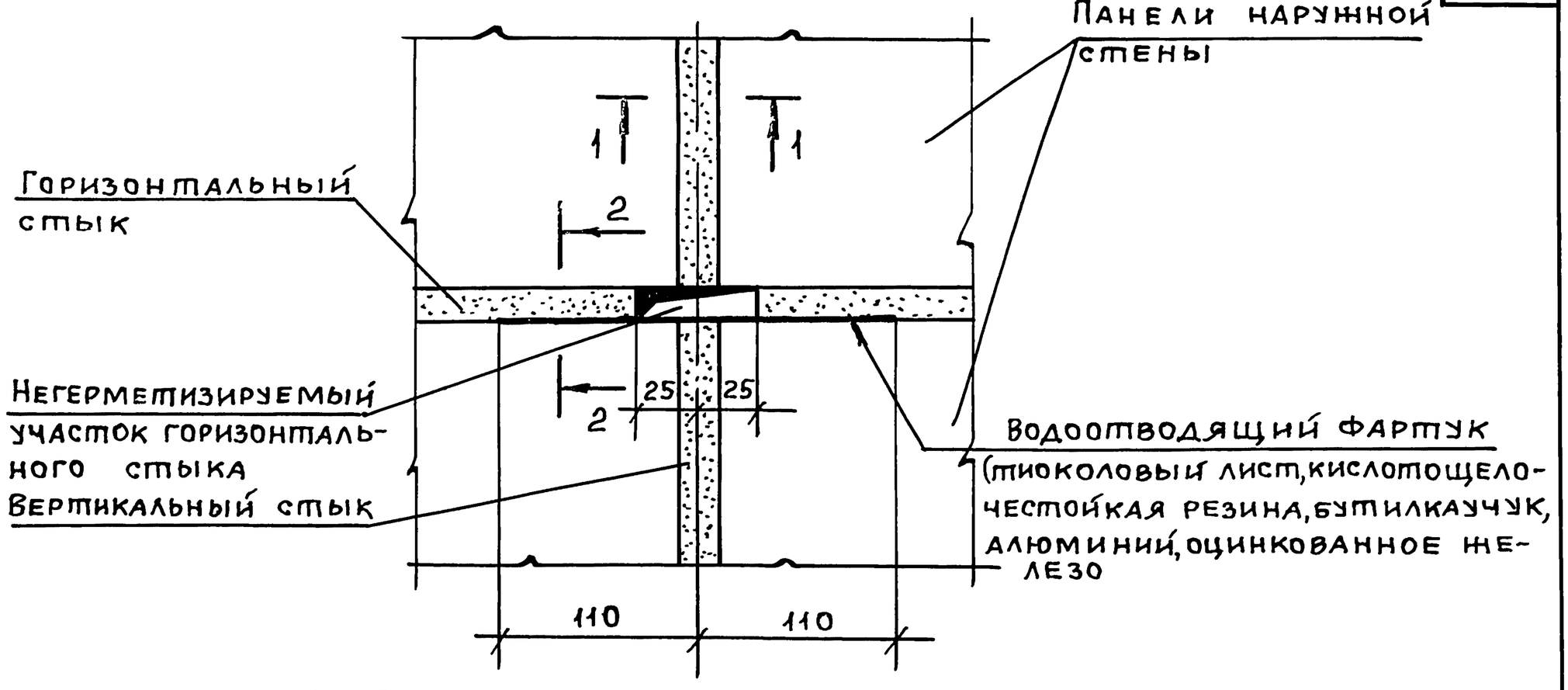

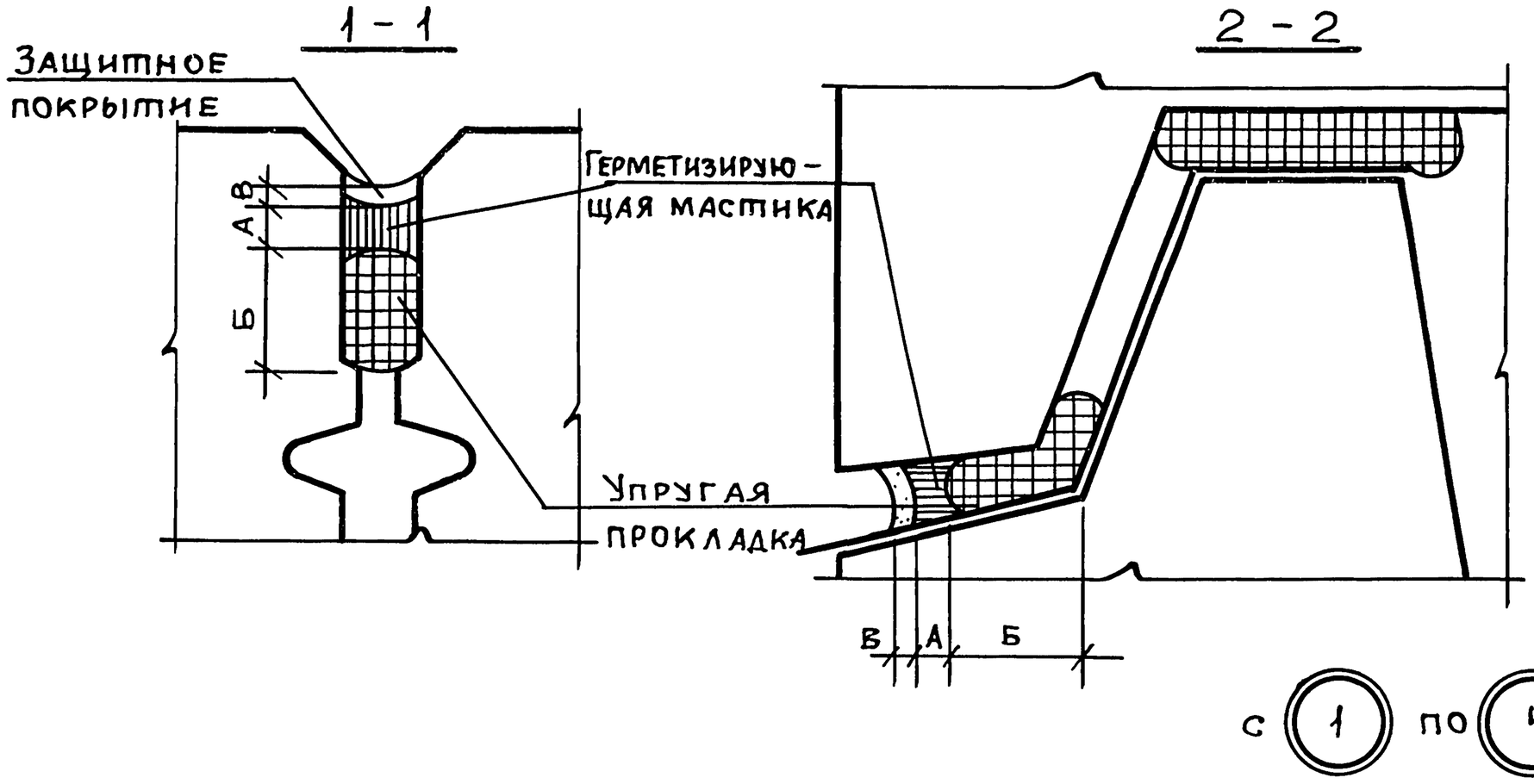

Герметизирующая мастика		Упругая прокладка		Защитное покрытие		NN деталей
Наименование	Толщина А, мм	Наименование	Толщина Б, мм	Наименование	Толщина В, мм	
Вулканизующиеся мастики (тиоколовые)	4	Гернит	40-30	Эластичные защитные покрытия (эмали, лаки, краски и др.)	1-2	1
		Пороизол				2
Нетвердеющие мастики (бутэпрол, УМС-50)	20	Гернит		Окраска (алюминиевые или масляные краски, лаки, краски ПХВ)		3
		Пороизол				4

Согласовано: Резник, Виленский; Подпись; Рук. лабор., Рук. группы

Инвент. №

Взамен

Дата

Проверил: Исар; Подпись; Ст. инж.

Шляпин, Росинский, Клепикова, Горлова; Подпись; Нач. отдела 17, Зам. нач. отд., Гл. инж. пр-та, Ст. инж.

ЦНИИЭП инилищА г. Москва

ТД 1974

Герметизация стыков панелей наружных стен. Детали 1÷4

Серия 2.130-1

Выпуск 15 | Лист 18

Пров. 03.08.88г. Кон. 13460

ЦНИИЭП жилища г. Москва	Нач. отд. 17	Шлапин				Согласовано			Дата
	Зам. нач	Росинский							Инвент. N
	Гл. инж.	Клепикова							
	Ст. инж	Горлова	Проверил						Взамен
			Ст инж.		Исар				

ТА 1974 г.

Фрагменты монтажных схем, маркировка деталей.

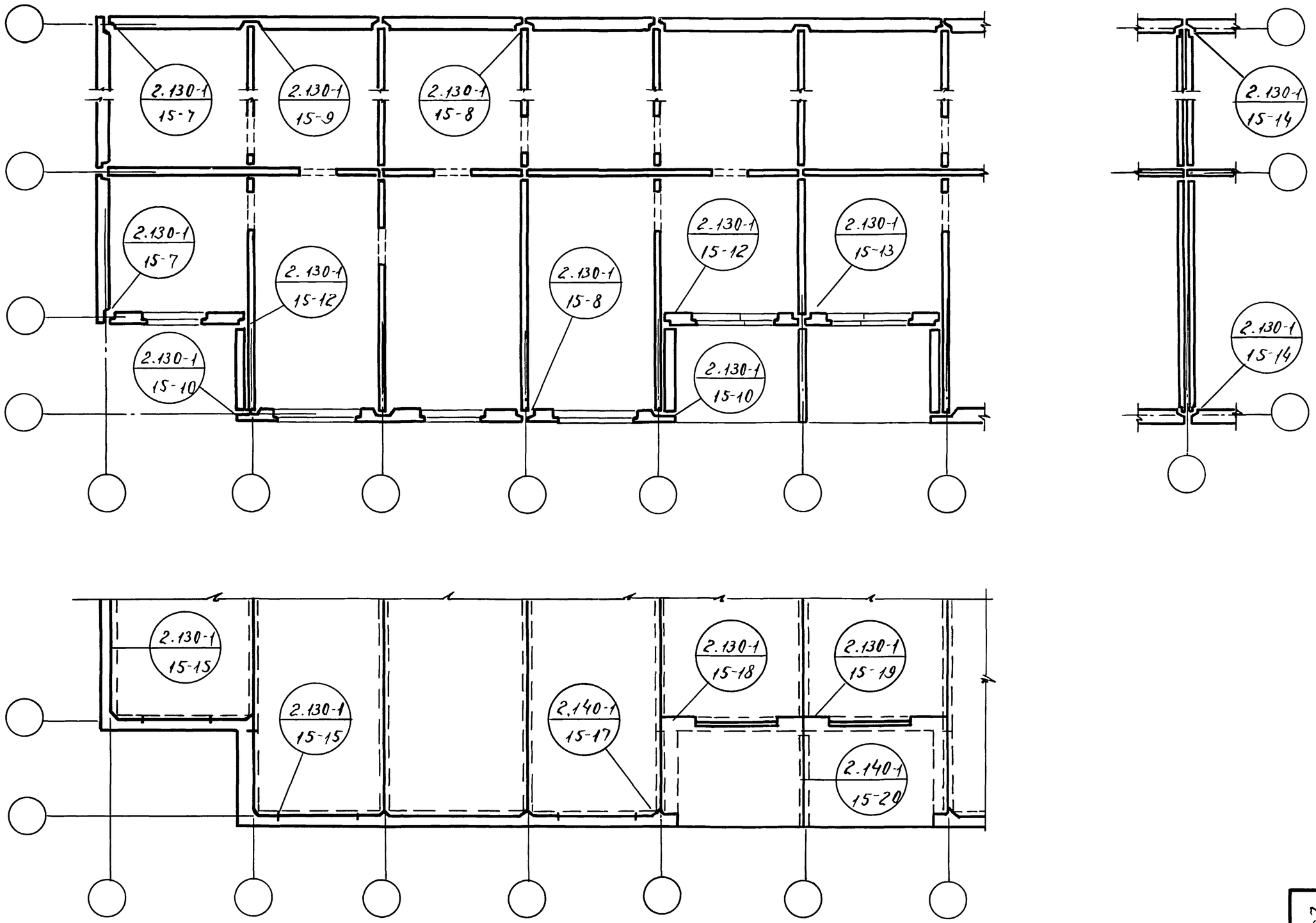

Серия 2.130-1	Выпуск 15
	Лист 19

13490

24

23

Вертикальный стык

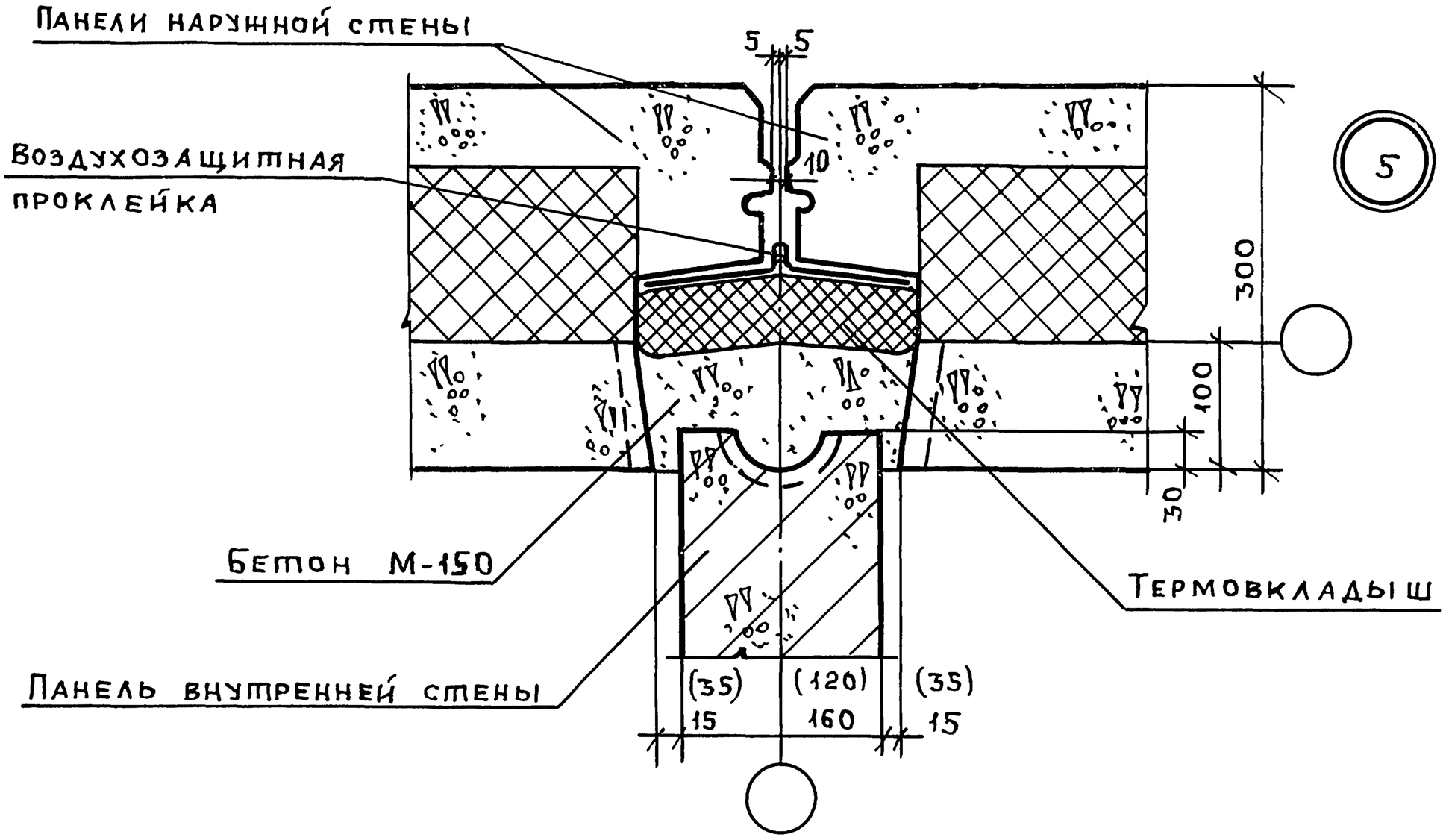

Горизонтальный стык

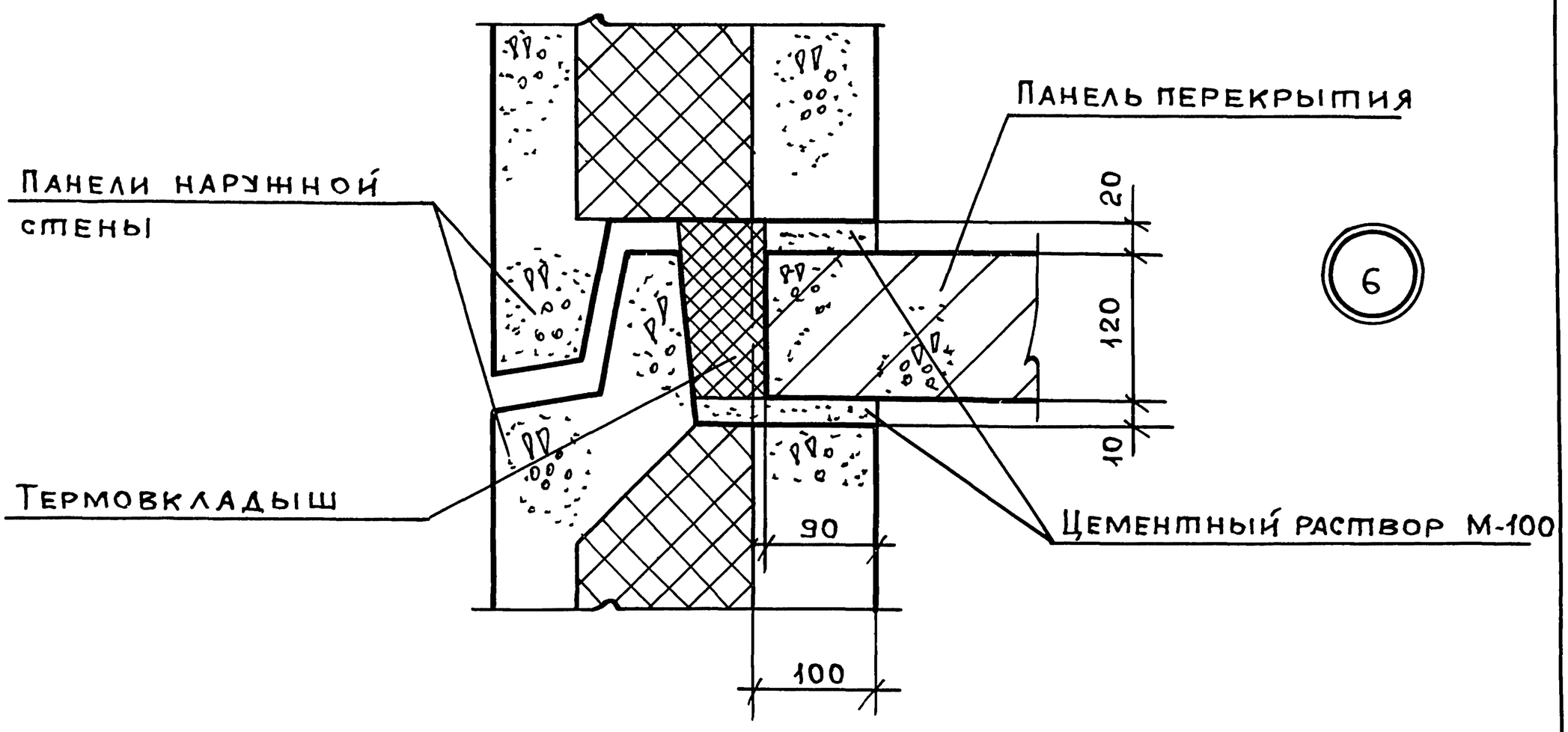

ТД 1974	Сопряжения панелей наружных и внутренних стен и панели перекрытия. Вертикальный и горизонтальный стыки, детали 5, 6	Серия 2.130-1	
		Выпуск 15	Лист 20

Согласовано

Дата | Инвент.N | Взамен

Нач.отд. №7 — Шляпин — Подпись
Зам.нач.отд. — Росинский — "
Гл.инж.пр-та — Клепикова — "
Ст.инж. — Горлова — "

Проверил — Исар — Подпись — Ст.инж.

ЦНИИЭП инженерных сооружений

Пров. 03.08.88г Кон. 13460 25

План по верху панелей

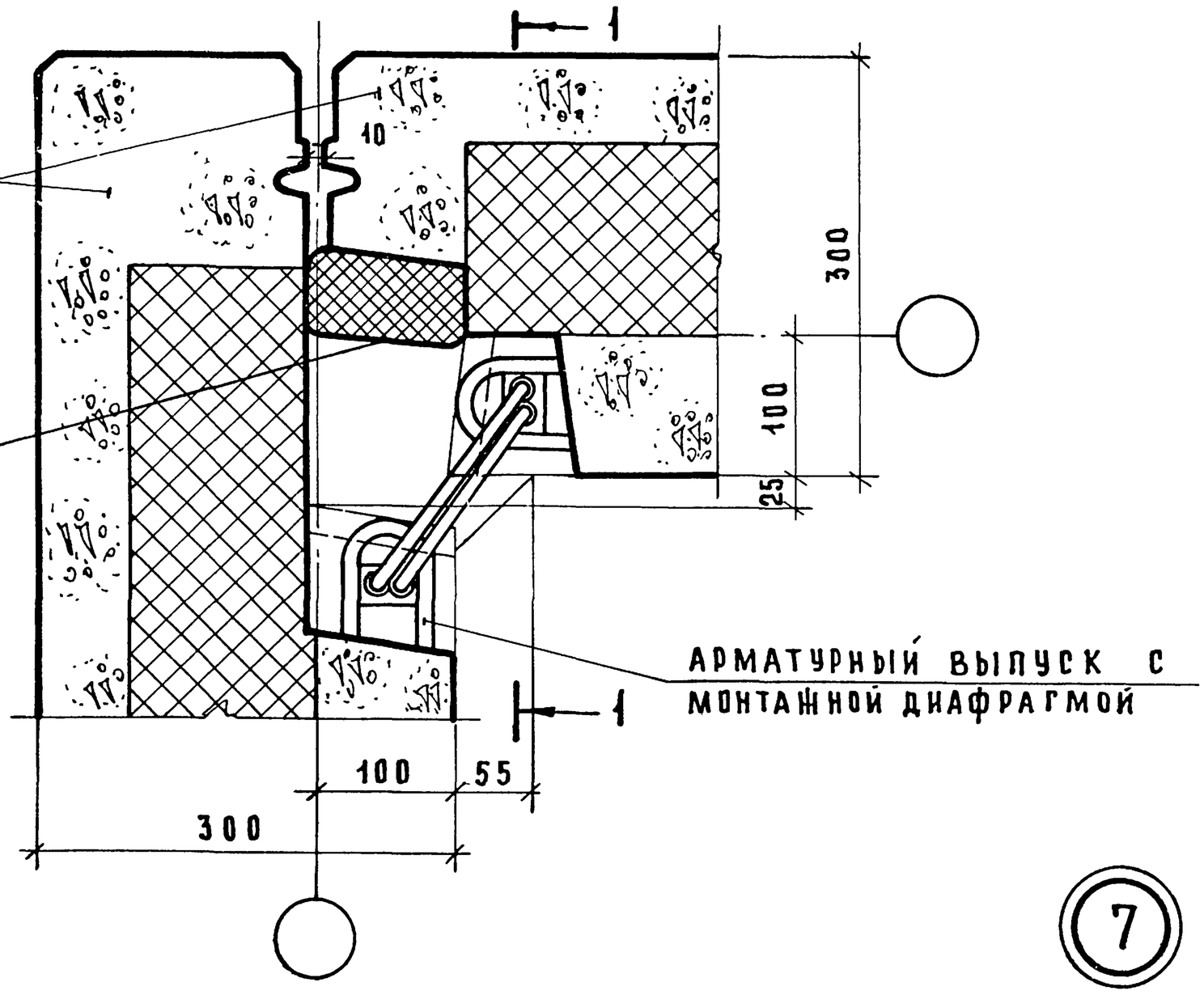

панели наружных стен

воздухозащитная проклейка

арматурный выпуск с монтажной диафрагмой

План по низу панелей

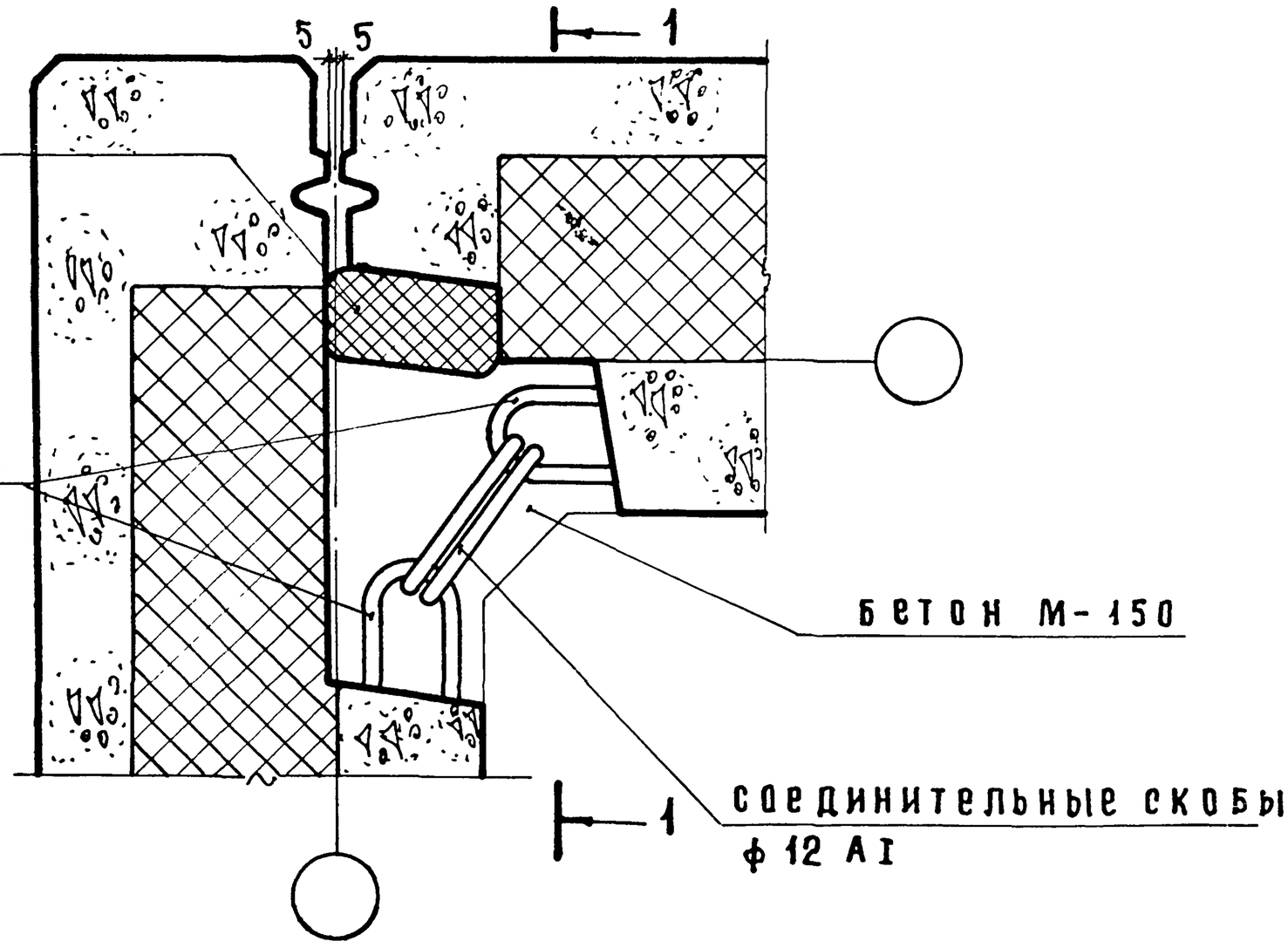

термовкладыш

арматурные выпуски

бетон М-150

соединительные скобы ф 12 АI

1. Разрез 1-1 см. на листе 22.
2. Герметизацию стыка см. на листе 18.
3. Заделка стыка бетоном условно не показана.

ТД 1974	Угловой стык панелей наружных стен Деталь 7.	серия 2.130-1 выпуск 15 · лист 21

ЦНИИЭП жилища г. Москва

Дата	Инвент. №	Взамен	
Согласовано			
Нач. отд. №17	Б. Шляпин		
Зам. нач. отд.	Н. Росинский		
Гл. инж. пр-та	Н. Клепикова		
Ст. инж.	Л. Горлова		
Провер.	Н. Исар		
Ст. инж.			

13460 26

1 – 1

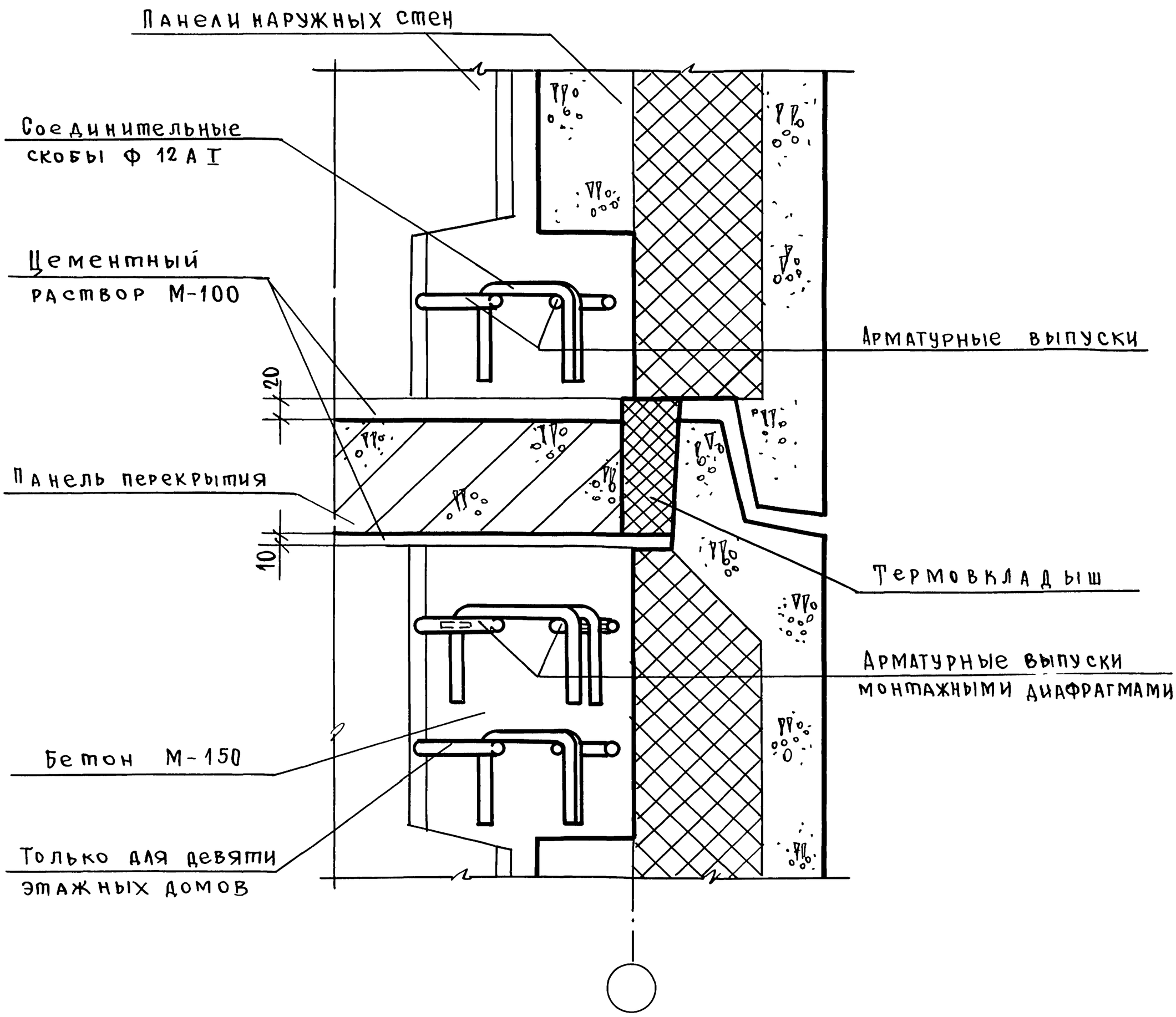

1 Планы по верху и низу панелей см. на листе 21
2. Герметизацию стыка см. на листе 18
3 Заделка стыков бетоном и раствором условно не показана

Согласовано			
Проверил	Исар		
Ст. инж			
Шляпин	Росинский	Клепикова	Горлова
Подпись	"	"	"
Нач. отд. 17	Зам нач. отд.	Гл. инж. пр-та	Ст. инж

Дата | Инв № | Взамен

ЦНИИЭП жилища г. Москва

ТД 1974 г.

Разрез 1-1 к детали 7

Серия 2.130-1

Выпуск 15 | Лист 22

ПЛАН ПО ВЕРХУ ПАНЕЛЕЙ

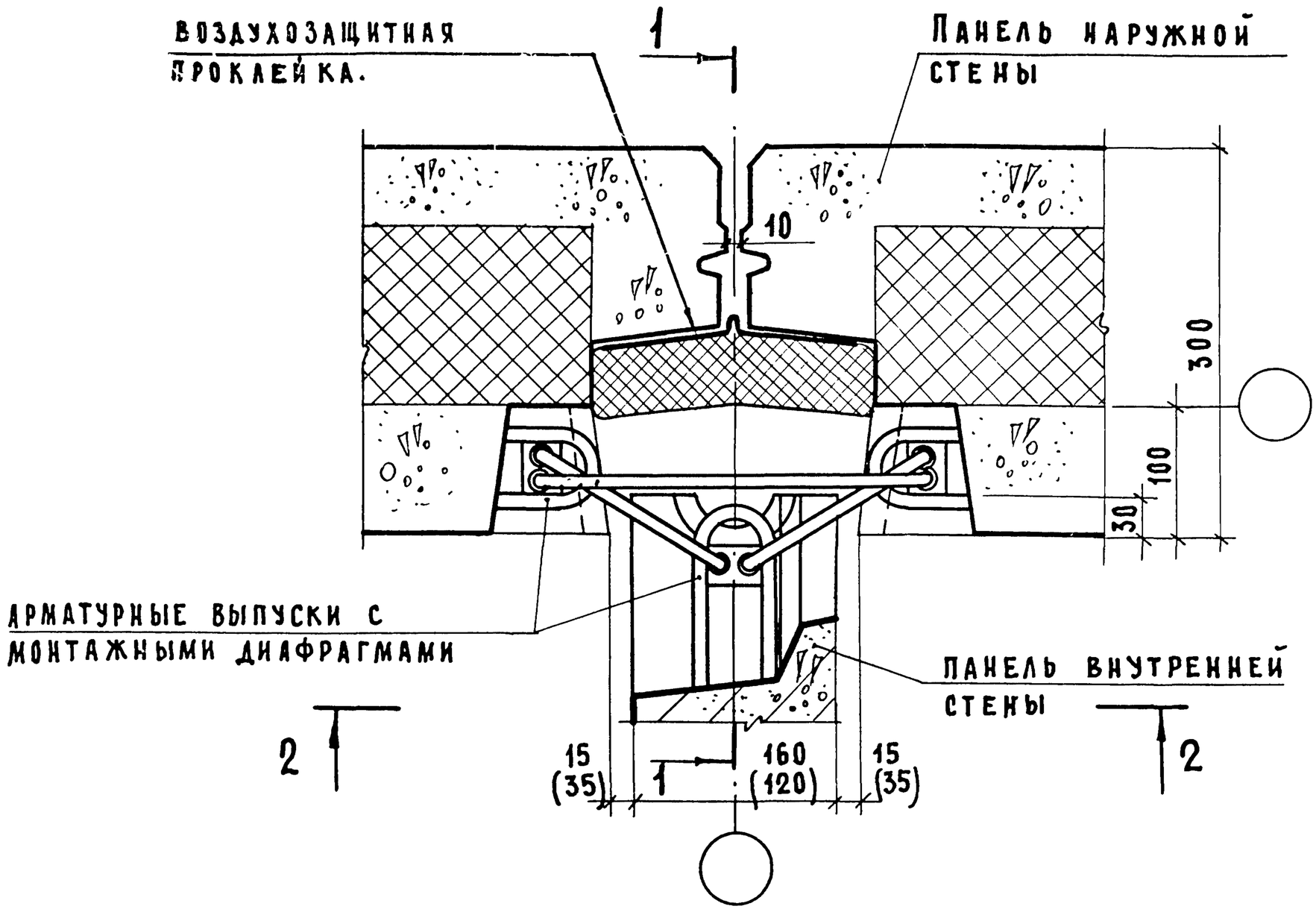

8

ПЛАН ПО НИЗУ ПАНЕЛЕЙ

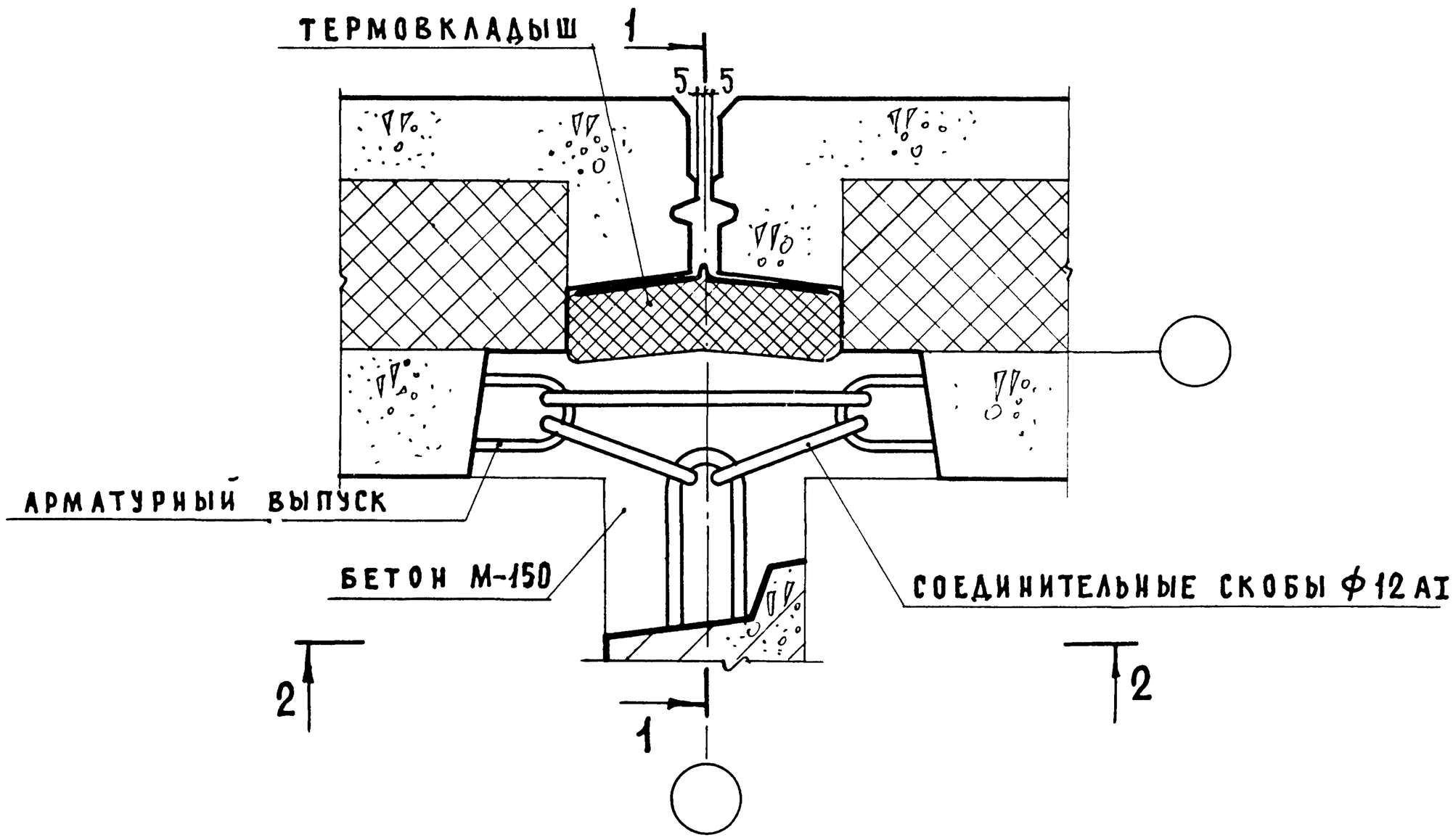

1. Разрез 1-1 см. на листе 24
2. Герметизацию стыка см. на листе 18
3. Заделка стыка бетоном условно не показана

ТД	Рядовой стык панелей наружной и внутренней стен,	Серия 2.130-1	
1974	Деталь 8	Выпуск 15	Лист 23

ЦНИЭП жилища г. Москва

Нач. отд. 17	Б. Шлямин		
Зам. нач. отд.	И. Росинский		
Гл. инж. пр-та	Н. Клепикова	Проверил	И. Исар
Ст. инженер	Л. Горлова	Ст. инж.	

Согласовано

Инвент. №

Взамен

Дата

13460 28

1-1

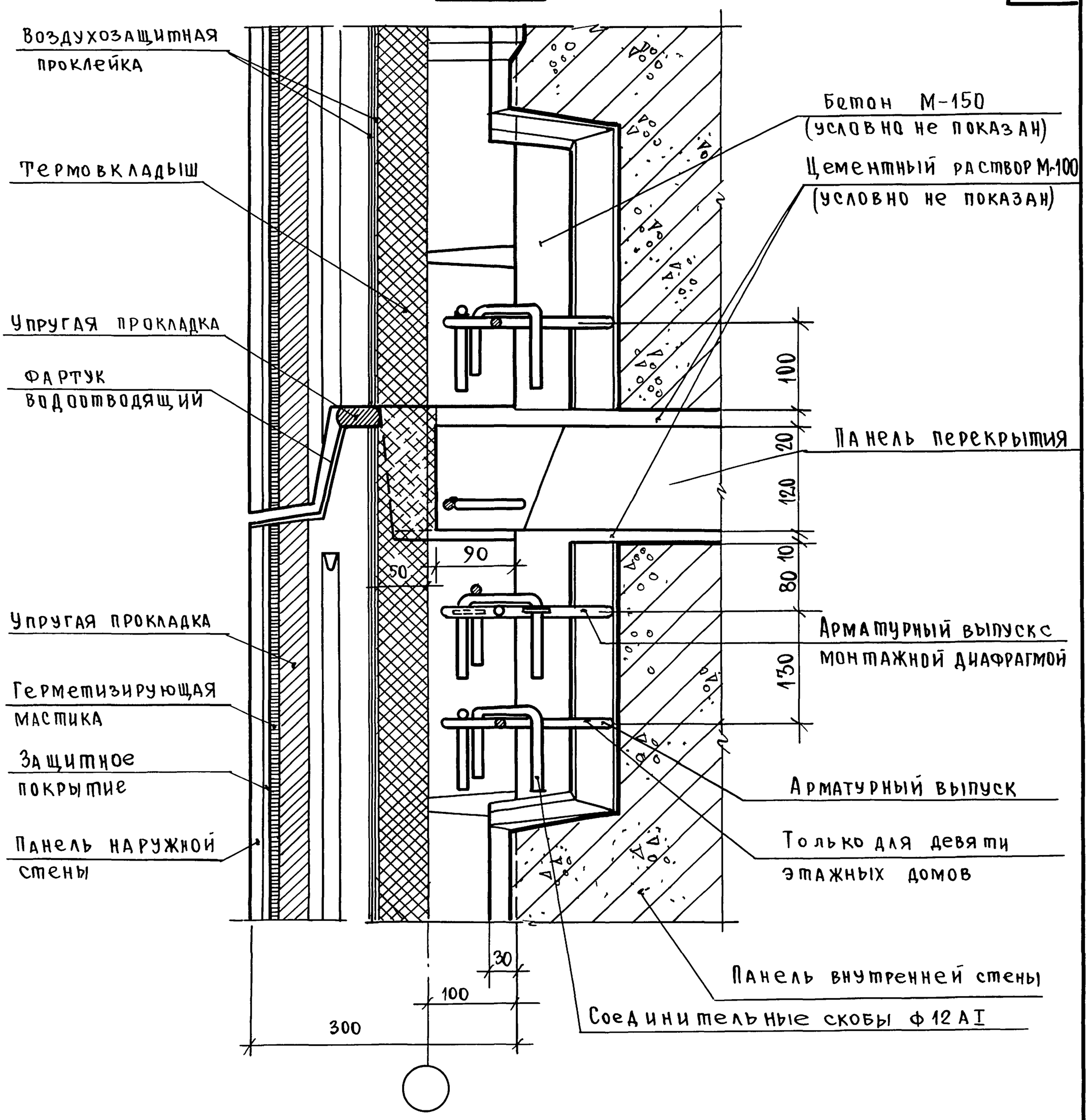

1. Планы по верху и низу панелей см. на листе 23.
2. Герметизацию стыка см. на листе 18.

Нач. отд 17	Шляпин	Подпись	Дата
Зам. нач. отд.	Росинский		Инвент. №
Гл. инж пр-та	Клепикова		Взамен
Ст. инж	Горлова		
Пров	Верил		Согласовано
Ст. инж	Цсар	Подпись	

ЦНИИЭП жилища г. Москва

ТД 1974

Разрез 1-1 к детали 8

Серия 2.130-1

Выпуск 15 | Лист 24

ПЛАН ПО ВЕРХУ ПАНЕЛЕЙ.

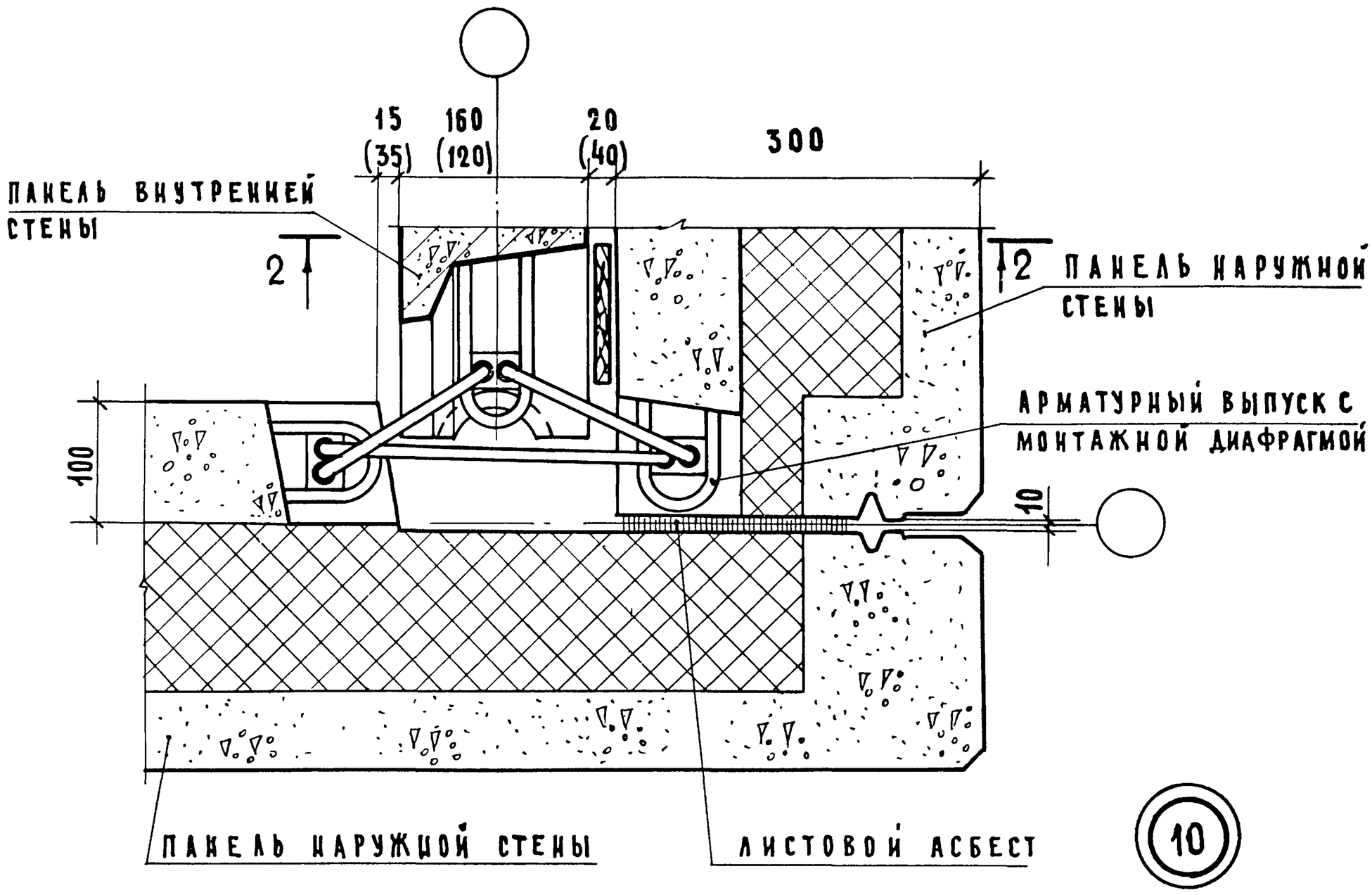

ПЛАН ПО НИЗУ ПАНЕЛЕЙ

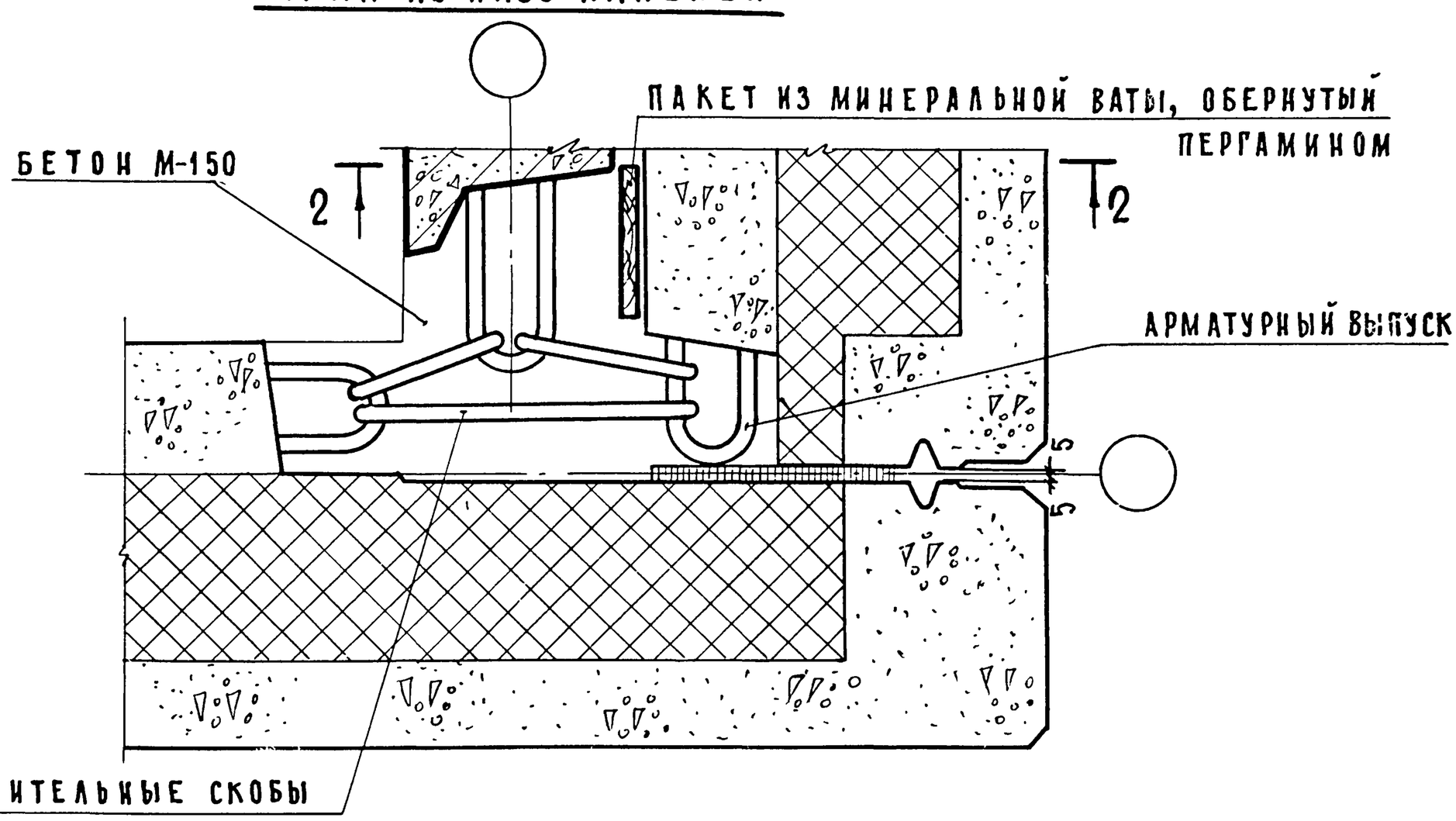

1. Разрез 2-2 см. на листе 26
2. Герметизацию стыка см. на листе 18
3. Заделка стыка бетоном условно не показана

ЦНИИЭП жилища г. Москва	ТД 1974	Стык панелей наружных и внутренней стен у внешнего угла ризалита (лоджии), деталь 10	Серия 2.130-1 Выпуск 15 Лист 25

Нач. отд. 17	Б. Шляпин		
Зам. нач. отд.	Н. Росинский		
Гл. инж. пр-та	Ц. Клепикова		
Ст. инж.	Л. Горлова	Проверил	И. Исар
Согласовано			
Инвент. №			
Взамен			
Дата			

13460 30

2 – 2
(для лоджии)

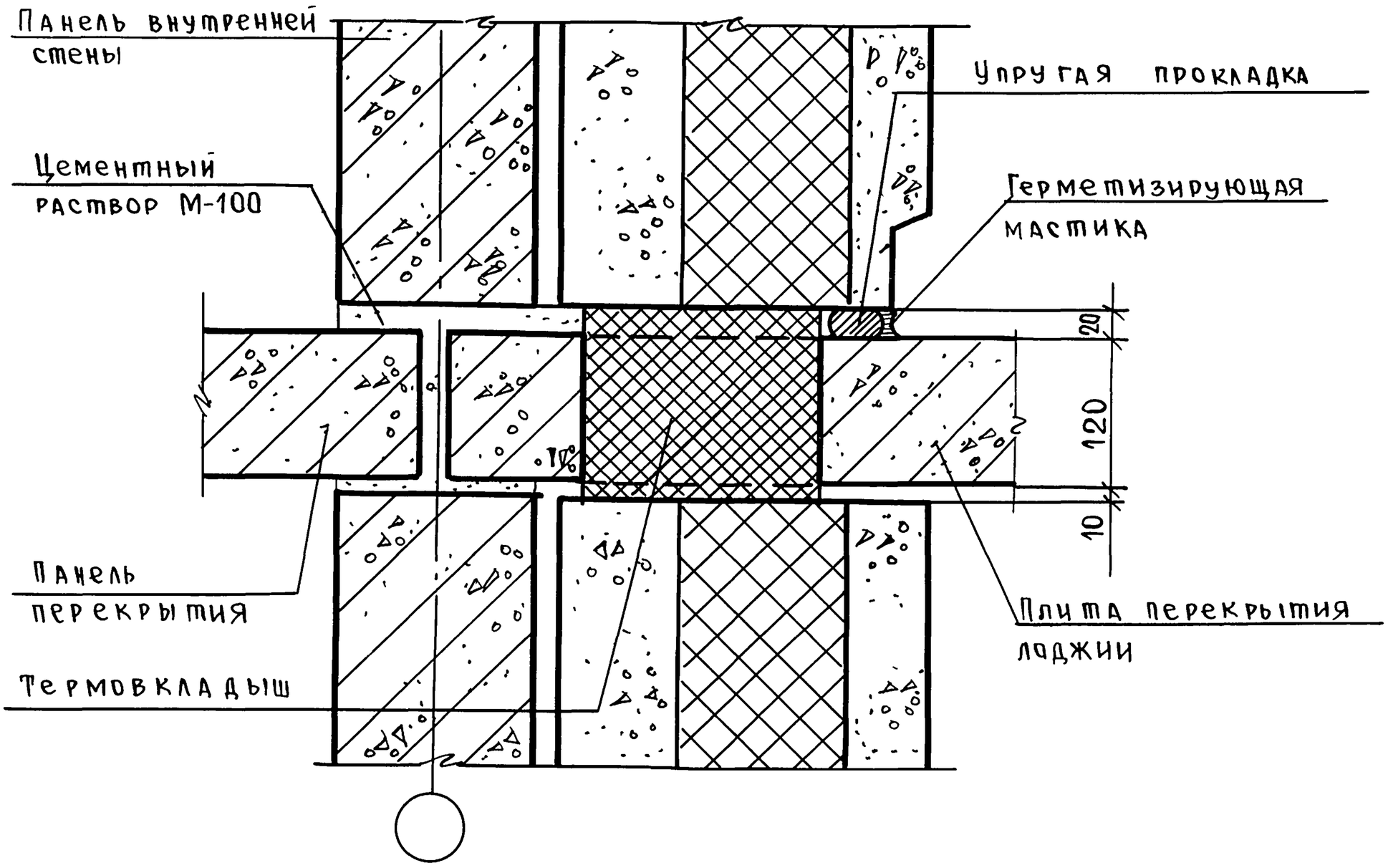

2 – 2 (для ризалита)

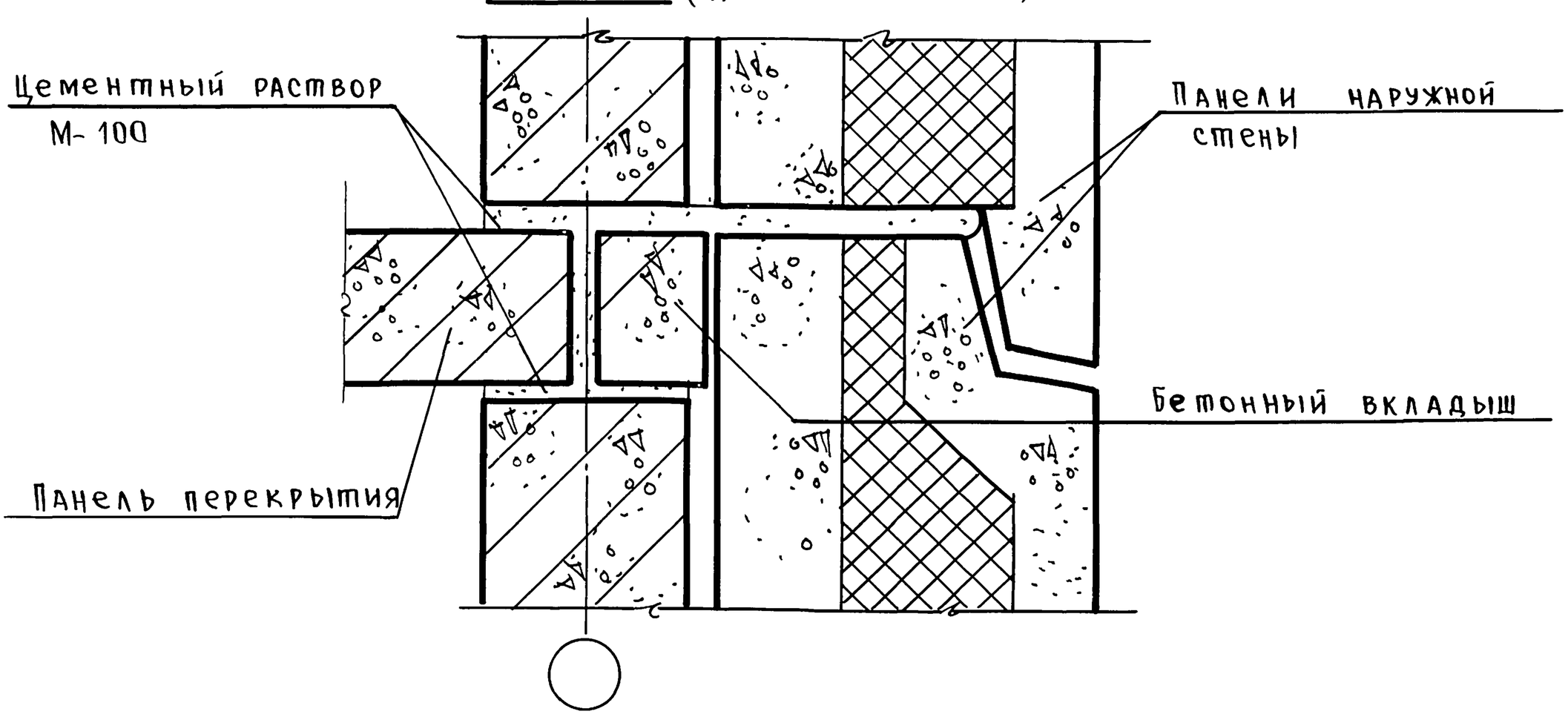

1 Планы по верху и низу панелей см на листах 25 и 27.
2 Герметизацию стыка см на листе 18.

Дата			
Инв N			
Взамен			
Согласовано			
Шляпин	Росинский	Клепикова	Горлова
Подпись	"	"	"
Нач.отд 17	Зам нач.отд	Гл инж пр-тл	Ст инж
Проверил			Ст. инж
Подп			Н Исар

ЦНИИЭП жилища г Москва

ТД	Разрез 2-2 к деталям 10 и 12	Серия 2.130-1	
1974		Выпуск 15	Лист 26

Пров — 03.08.88г Коп 13460 31

План по верху панелей

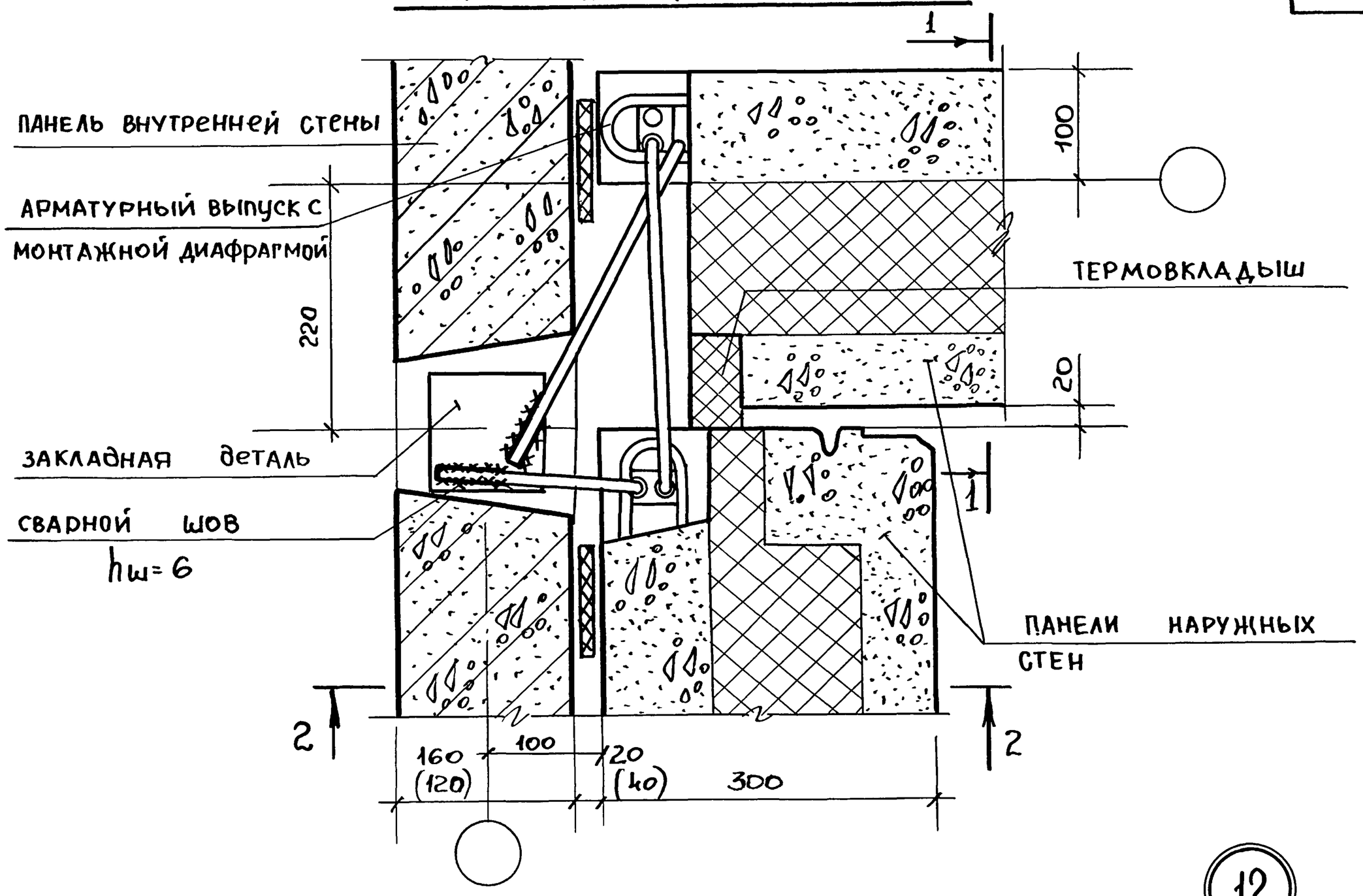

12

План по низу панелей

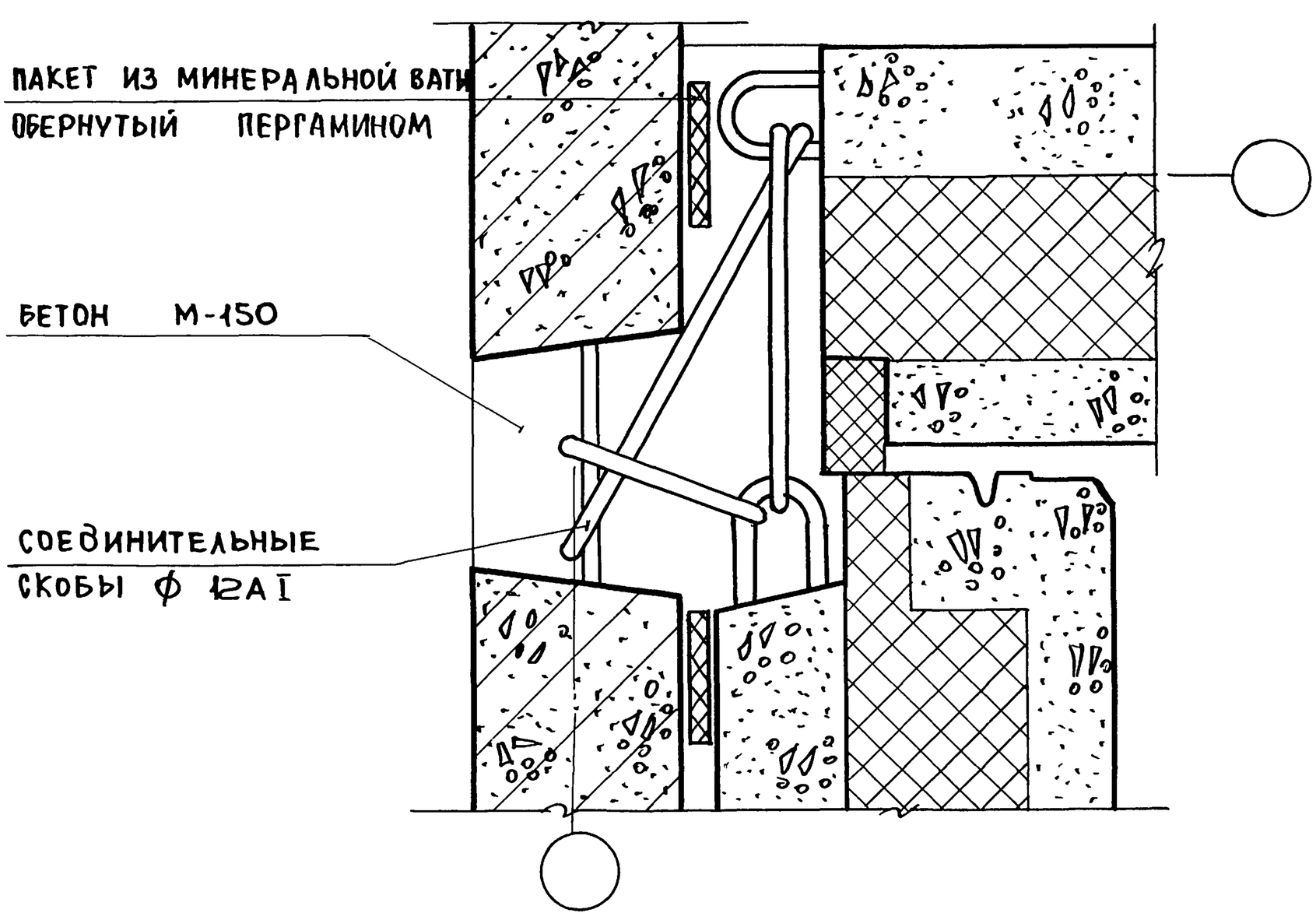

1. Разрез 2-2 см. на листе 26
2. Разрез 1-1 для лоджий см на листе 35.

ТД	Стык панелей наружной и внутренней стен у внутреннего угла ризалита (лоджий), Деталь 12	Серия 2.130-1	
1974		Выпуск 15	Лист 27

ЦНИИЭП жилища г. Москва

Согласовано

Дата | Инвент № | Взамен

Нач. отд.	17	Б. Шляпин	
Зам. нач. отд.		И. Росинский	
Гл. инж. пр-та		Н. Клепикова	
Ст. инж.		Л. Горлова	
Проверил		Н. Исар.	
Ст. инж.			

13460 32

План по верху панелей

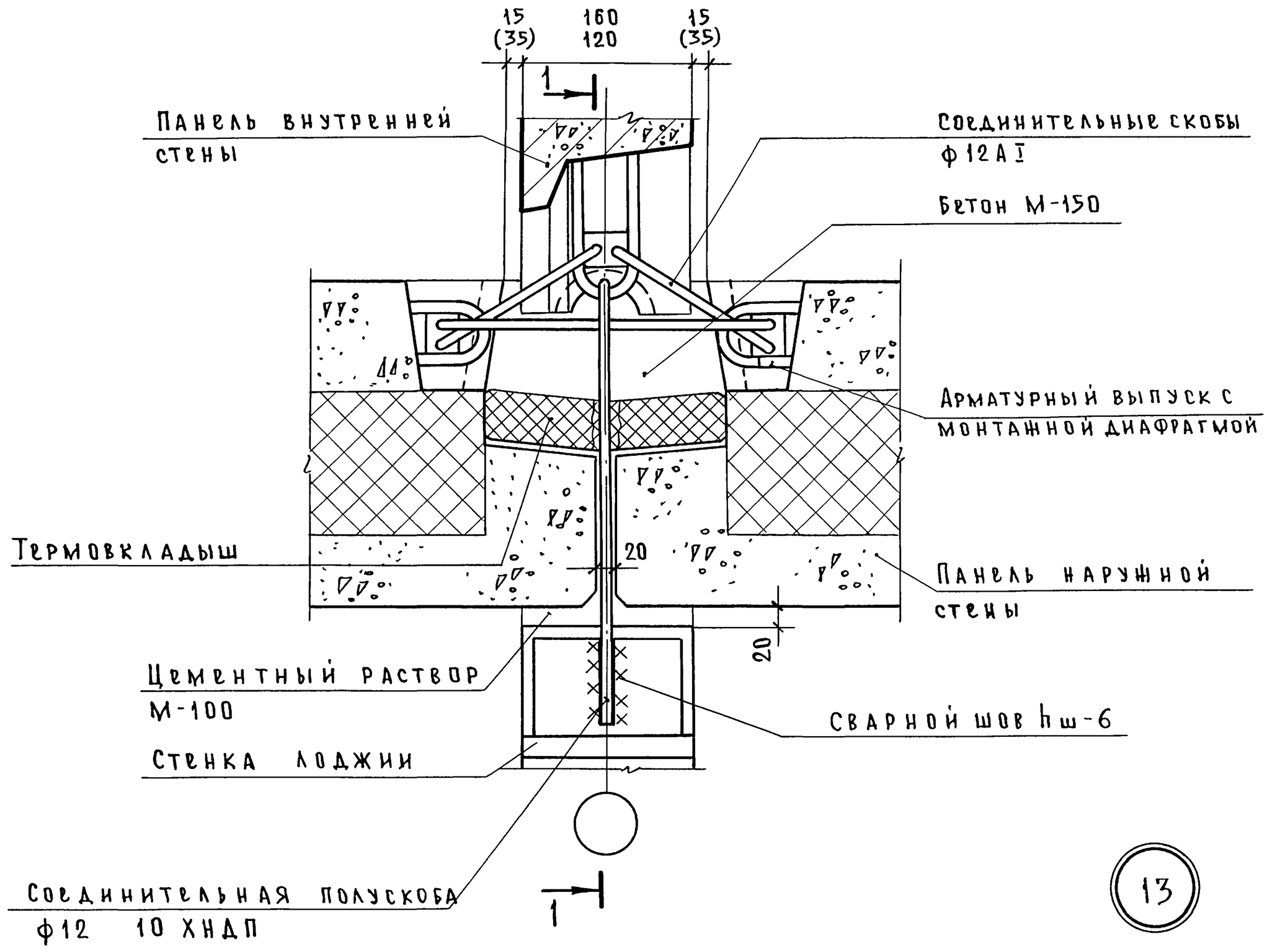

План по низу панелей

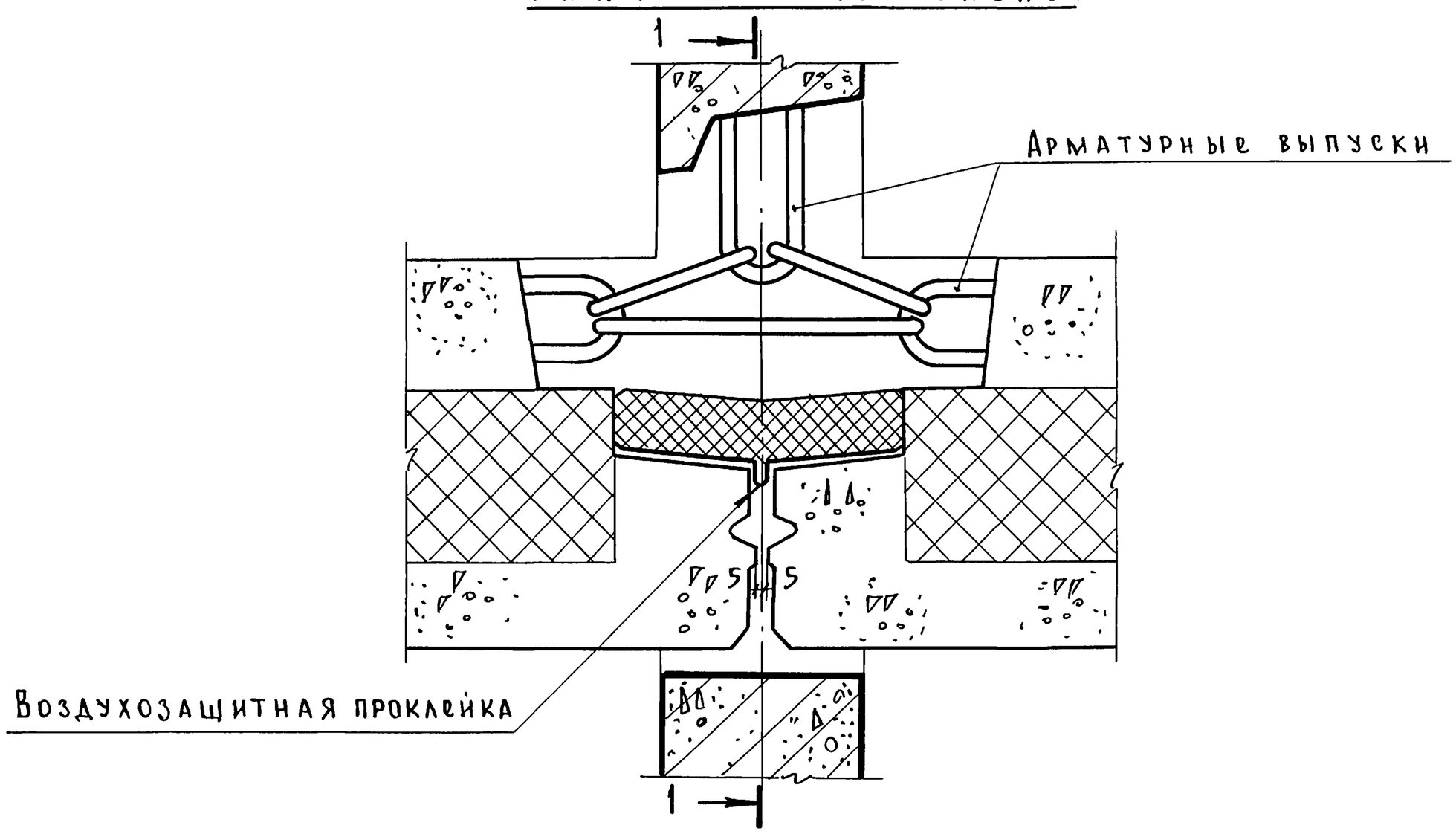

Разрез 1-1 см. на листе 29

ТД	Стык панелей наружной и внутренней стен и стенки лоджии, деталь 13	Серия 2.130-1	
1974		Выпуск 15	Лист 28

ЦНИИЭП жилища г Москва

Согласовано

Дата | Инв. № | Взамен

Проверил: Исар; Подпись; Ст инж.

Шляпин; Росинский; Клепикова; Горлова; Подпись

Нач отд 17; Гл инж отд; Гл инж. пр.; Ст инж.

Пров. 03.08.86 г. Коп

13460 33

Дата | Инвент № | Взамен

Согласовано

1 – 1

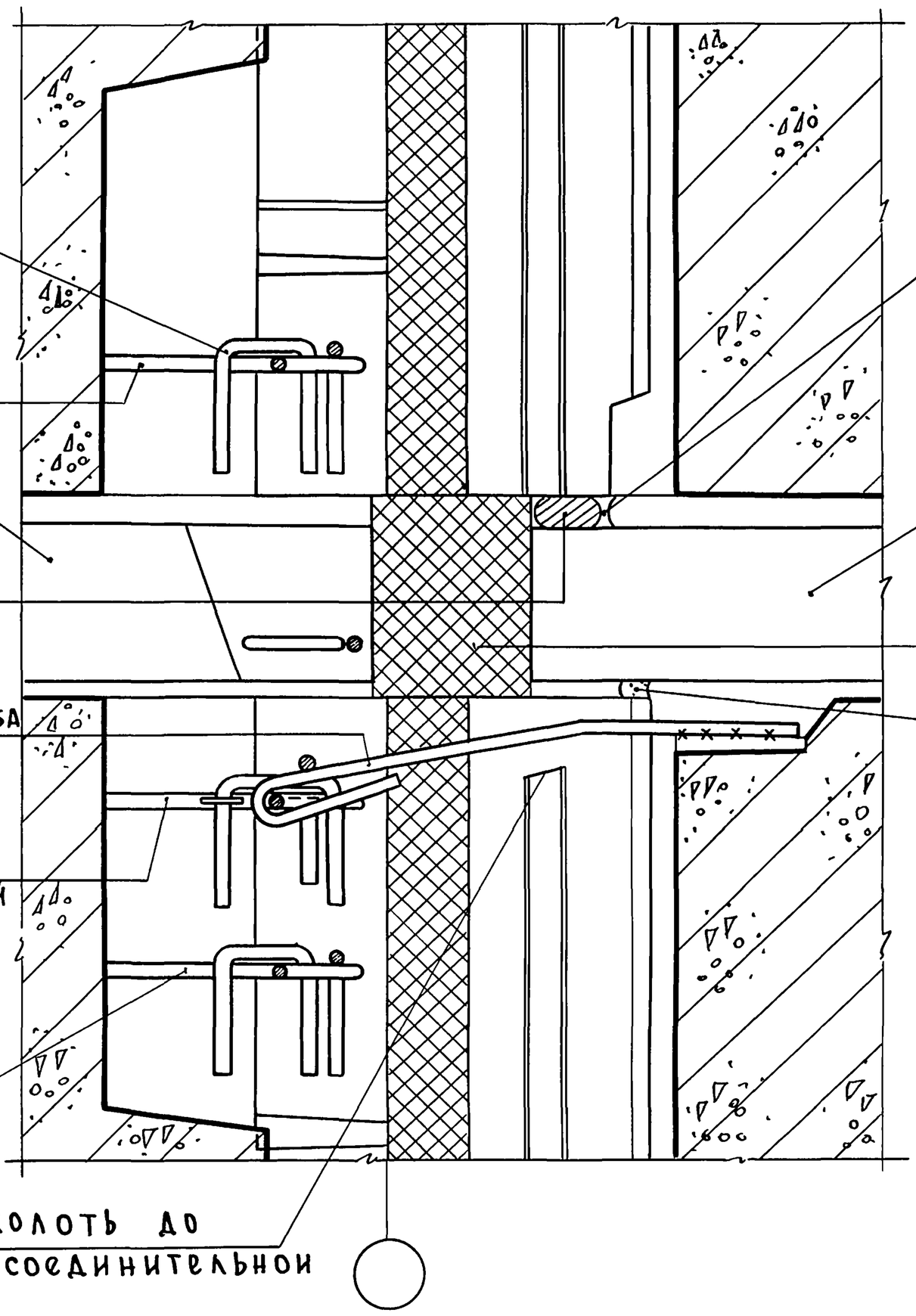

1 Планы по низу и верху панелей см на листе 28
2 Заделка стыков раствором и бетон условно не показаны
3. Герметизацию вертикального стыка см на листе 18

Проверил	Исар	Шляпин
	Подп	Росинский
	Ст инж	Клепикова
		Горлова
Нач отд. №17	Зам нач отд	Гл инж пр-та	Ст инж.
Подпись		

ЦНИИЭП жилища г Москва

ТД	Разрез 1-1 к детали 13	Серия 2130-1	
1974г		Выпуск 15	Лист 29

Пров 03.08.88г Коп

План по верху панелей

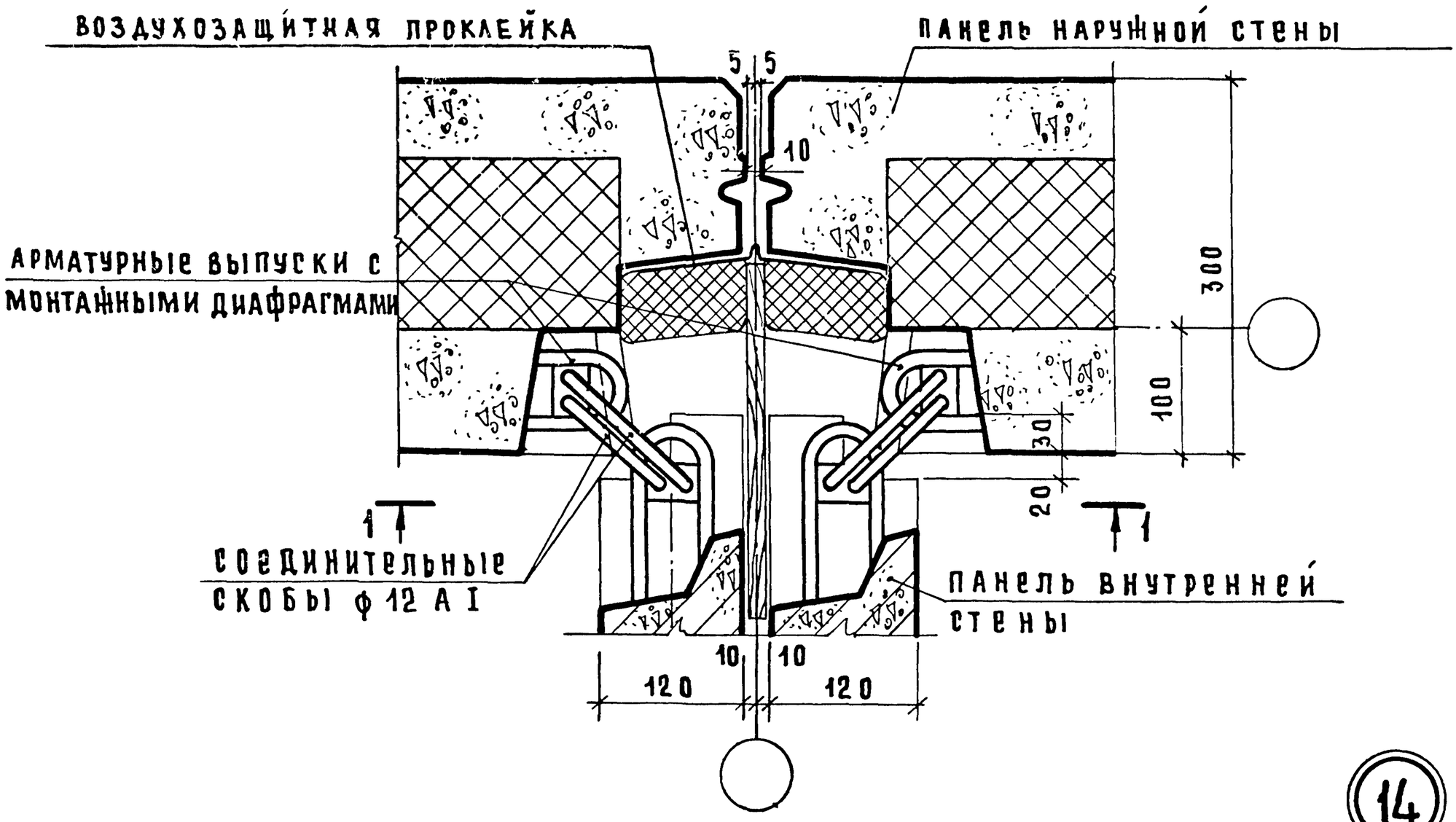

План по низу панелей

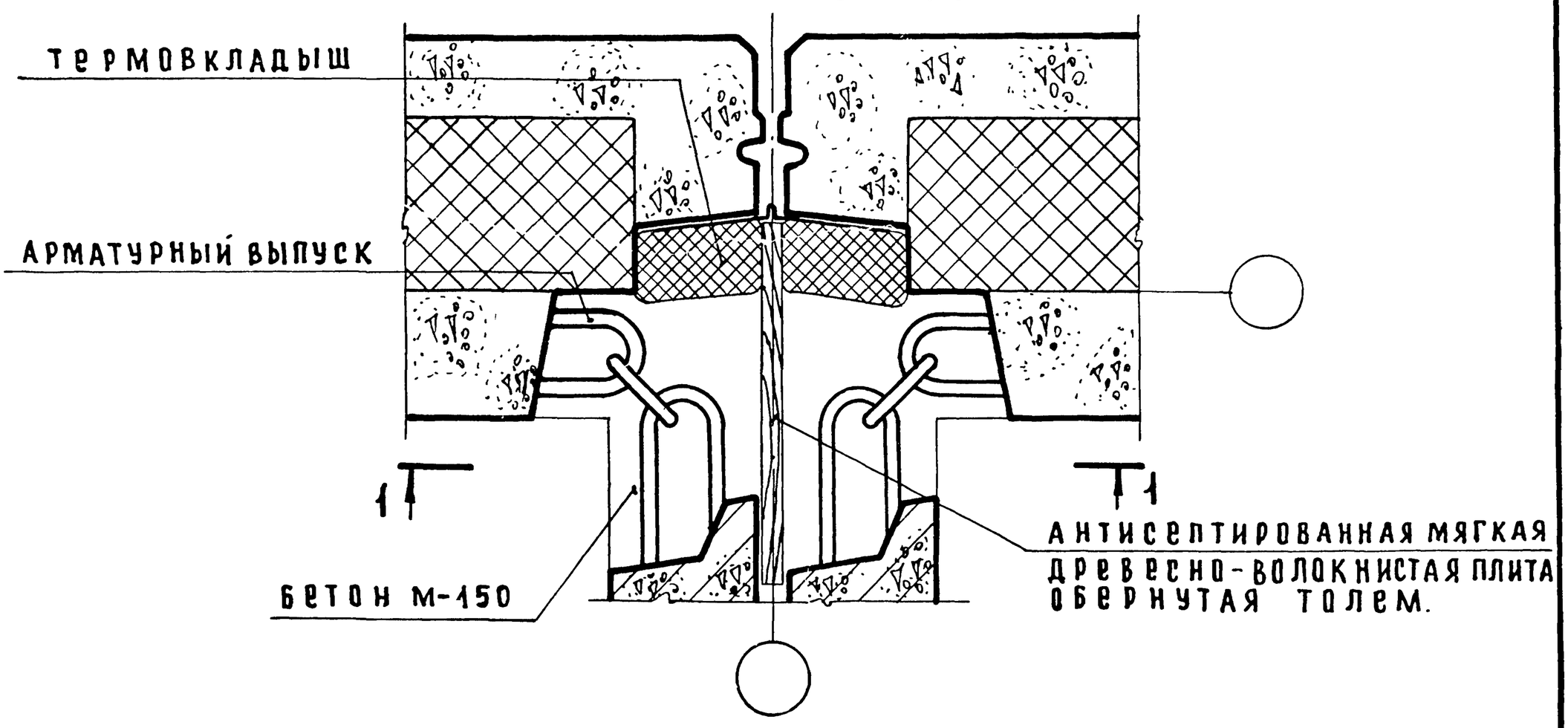

1. Разрез 1-1 см. на листе 31.
2. Заделка стыка бетоном условно не показана.
3. Герметизацию стыка см. на листе 18.

ТД 1974	Стык панелей наружных и внутренних стен в месте деформационного шва, деталь 14	серия 2.130-1; выпуск 15; лист 30

ЦНИИЭП жилища г. Москва

Нач. отд. 17	Б. Шляпкин		
Зам. нач. отд.	Н. Росинский		
Гл. инж. пр-та	Н. Клепикова		
Ст. инж.	Л. Горлова	Ст. инж.	К. Исар
		Проверил	

Согласовано

Инвент. №

Взамен

Дата

13460 35

1 - 1

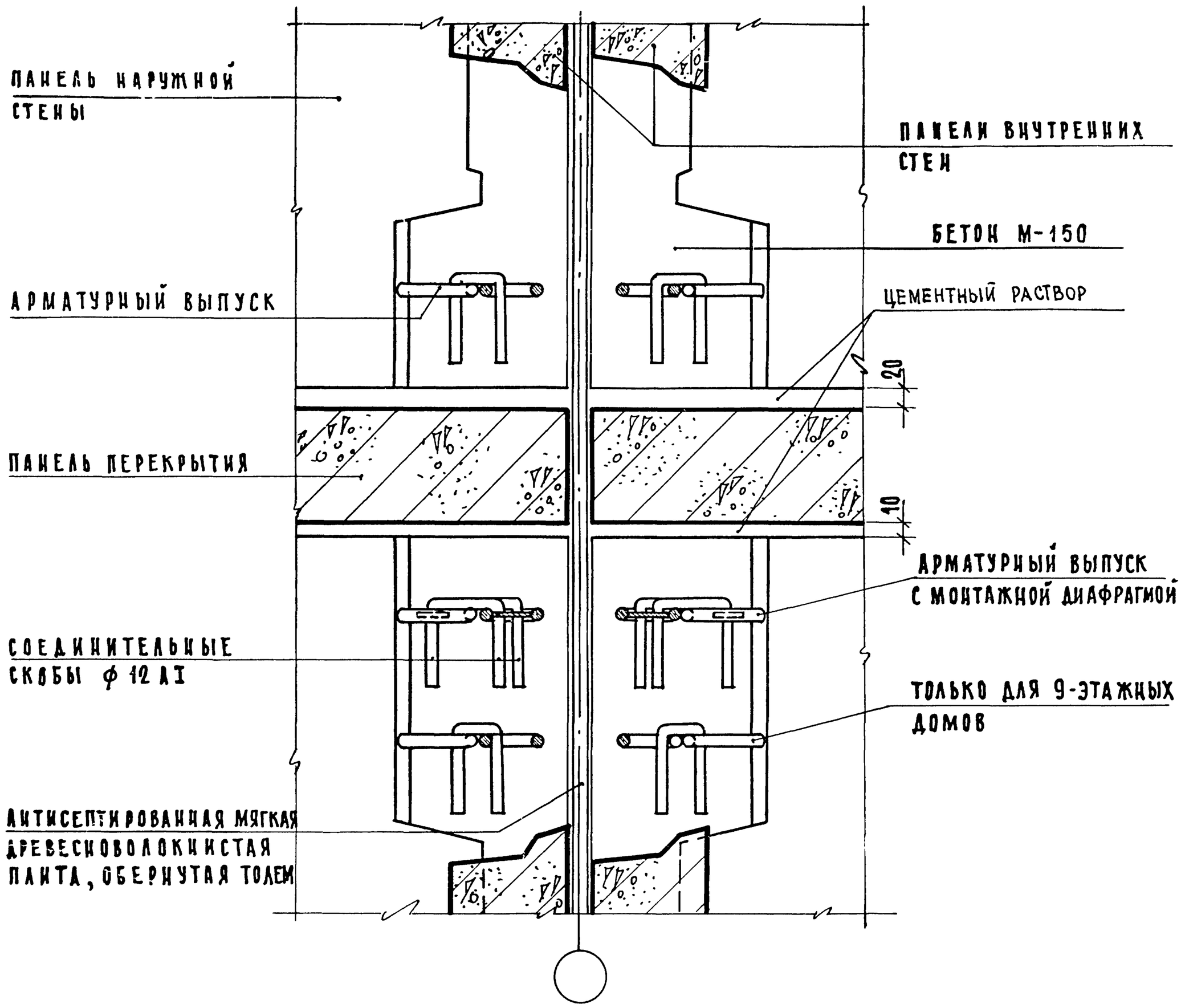

1. Планы по верху и низу панелей см. лист 30
2. Заделка стыка бетоном условно не показана.

Нач. отд. 17		Б. Шляпин	
Зам. нач. отд.		И. Росинский	
Гл. инж. пр-та		Н. Каепикова	
Ст. инж.		А. Горлова	

Согласовано

Дата | Инвент. № | Взамен

Проверил Н. Исар

Ст. инж.

ЦНИЭП жилища г. Москва

ТД 1974

Разрез 1-1 к детали 14

Серия 2.130-1

Выпуск 15 | Лист 31

13460 36

1 – 1

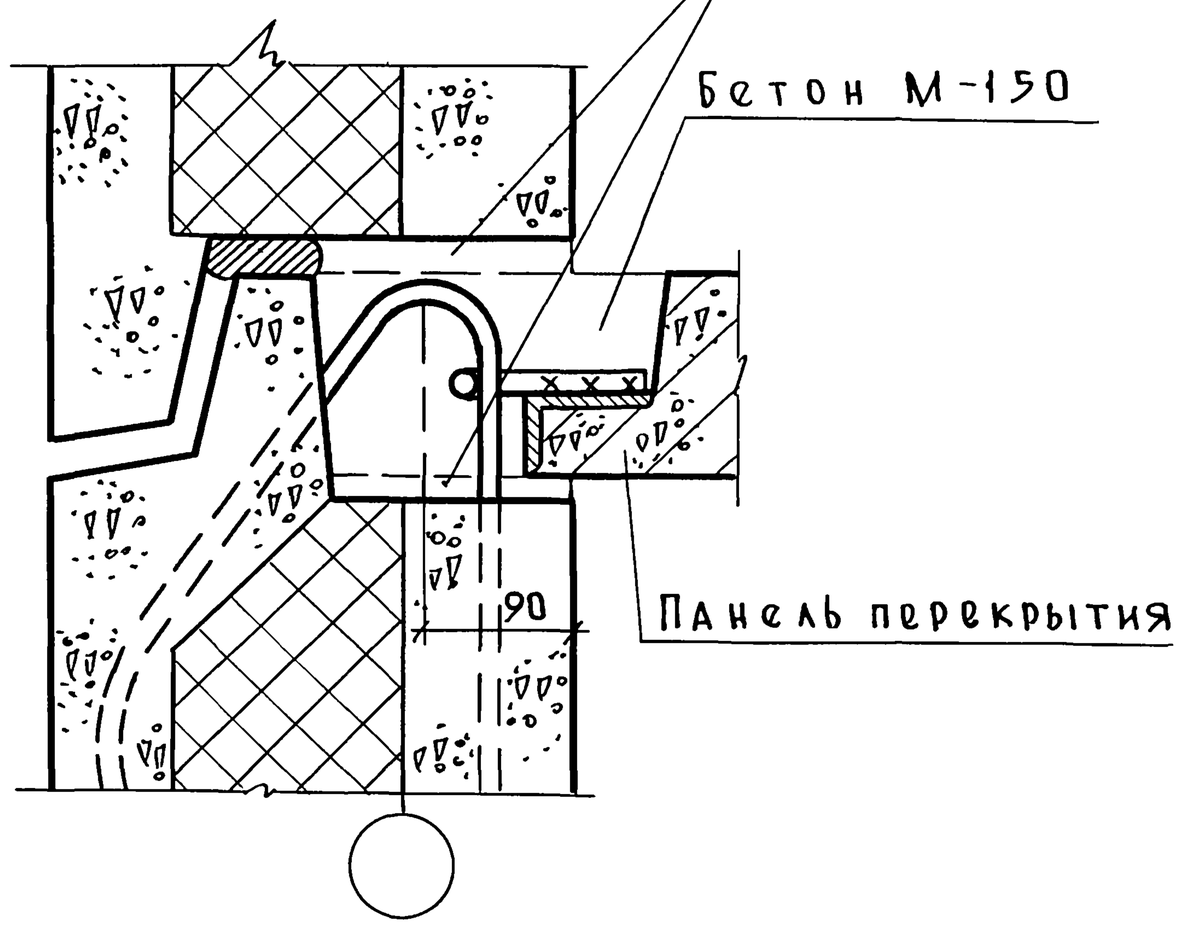

15

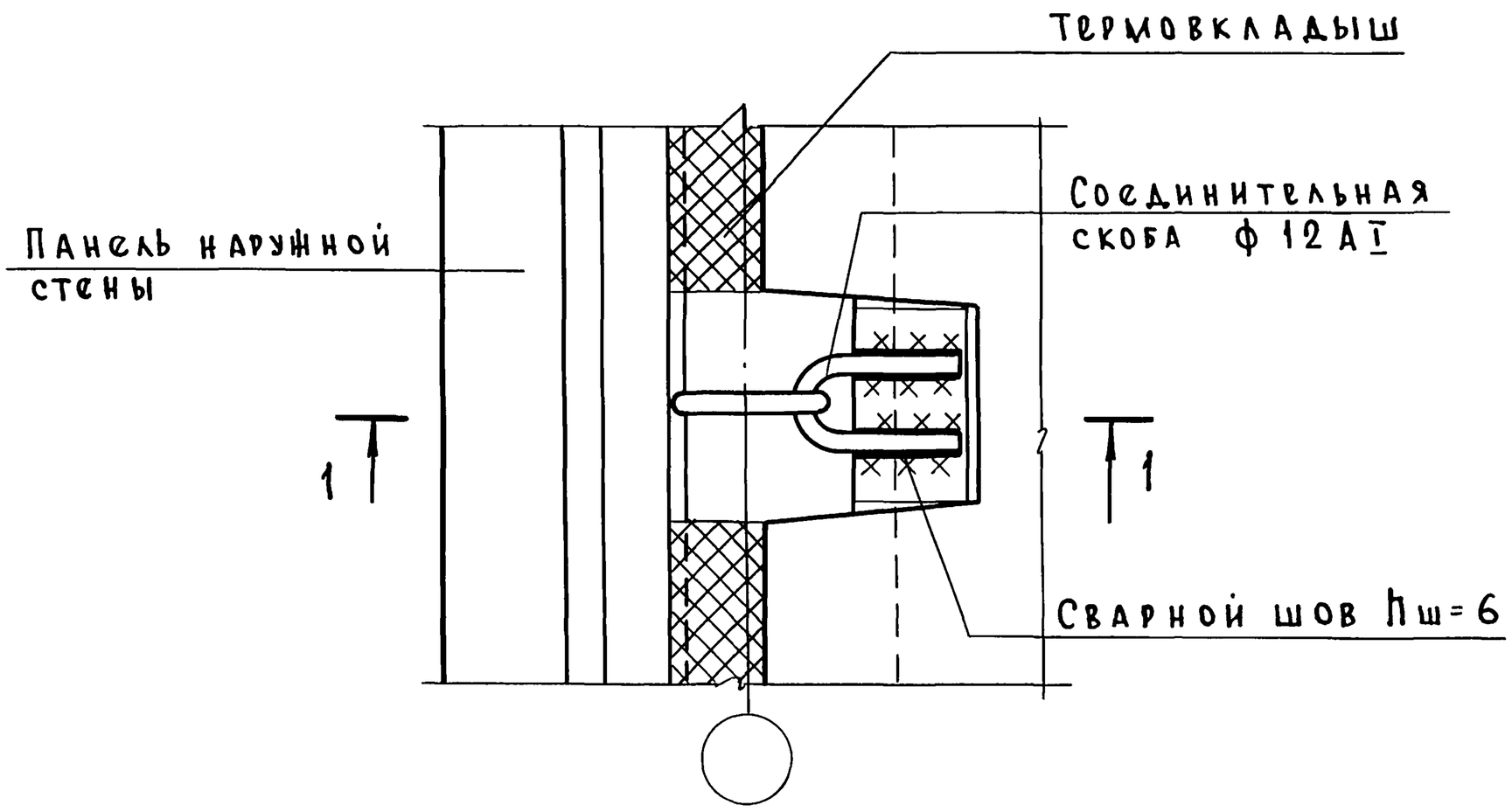

1. Заделка бетоном и раствор условно не показаны

ТД	Крепление панели перекрытия к наружной стене, деталь 15	Серия 2.130-1	
1974г.		Выпуск 15	Лист 32

ЦНИИЭП жилища г Москва

Нач отд 17 | Зам нач отд. | Гл инж. пр-та | Ст инж. | Шляпин | Росинский | Клепикова | Горлова | Пров | Ст инж | Исар | Подпись | Дата | Инвент № | Взамен | Согласовано

Пров 0108.88г. Коп

13460 37

ЦНИИЭП жилища г. Москва										
	НАЧ. ОТД. 17		Б. Шляпин				СОГЛАСОВАНО			ДАТА
	ЗАМ. НАЧ. ОТД		Н. Российский							
	ГЛ. ИНЖ. ПР-ТА		Н. Клепикова							ИНВ. №
	СТ. ИНЖ.		Л. Горлова	ПРОВЕРИЛ						
				СТ. ИНЖ.		И. Исар.				ВЗАМЕН

1974 ТП

ОПИРАНИЕ ПЛИТЫ ЛОДЖИЙ, ДЕТАЛЬ 18.

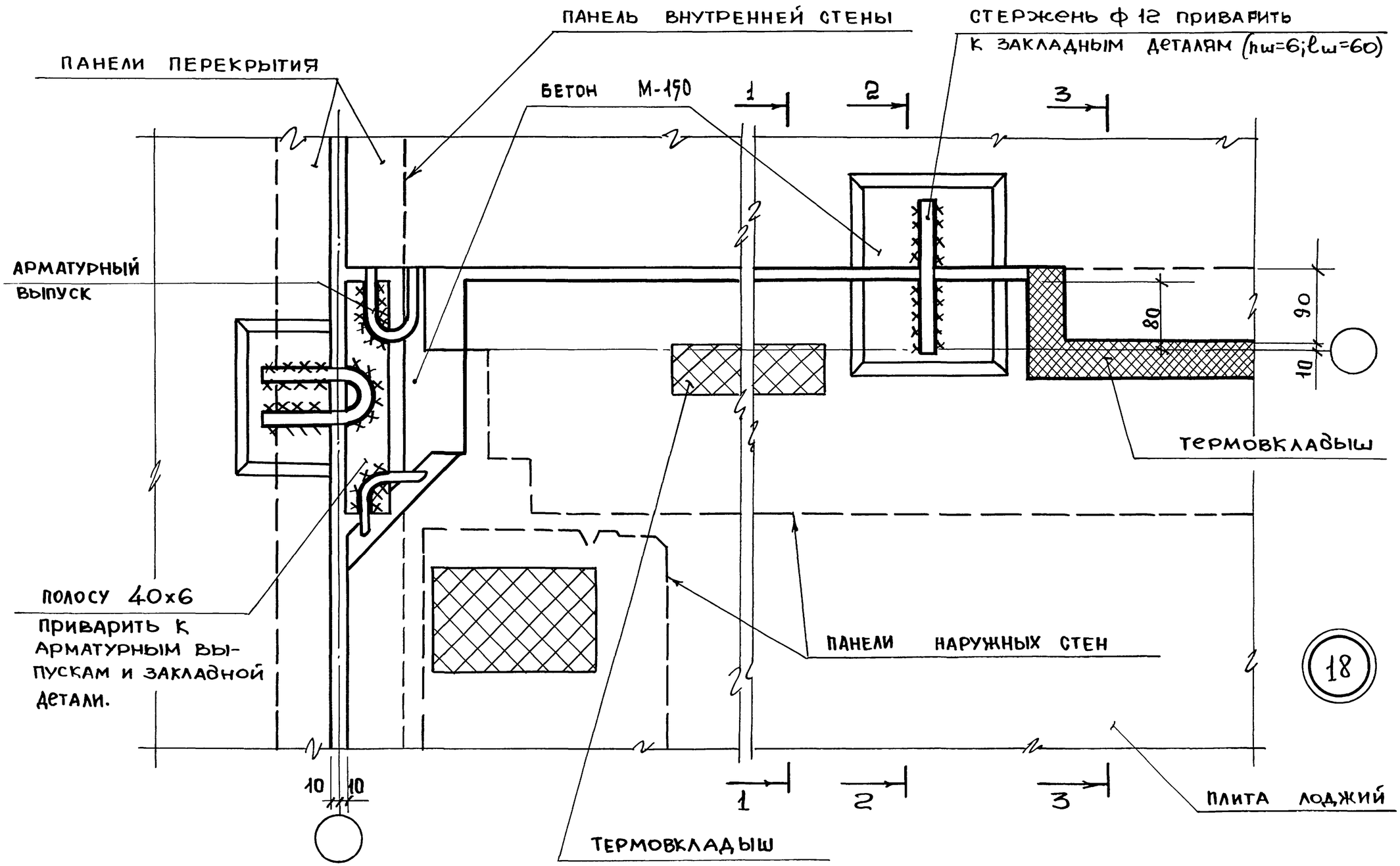

Сечения 1-1, 2-2, 3-3 см. на листе 35

13460 38

СЕРИЯ 2.130-1	ВЫПУСК 15	ЛИСТ 33

37

ЦНИИЭП жилища г. Москва						СОГЛАСОВАНО			ДАТА
	НАЧ. ОТД. 17	Б. Шляпин							ИНВ. N
	ЗАМ. НАЧ. ОТД.	Н. Росинский							
	ГЛ. ИНЖ. ПР-ТА	И. Клепикова							ВЗАМЕН
	СТ. ИНЖ.	Л. Горлова	ПРОВЕРИЛ						
			СТ. ИНЖ.		Н. Исар				

1974 ТП

ОПИРАНИЕ ПАНЕЛЬ ЛОДЖИИ

ДЕТАЛЬ 19

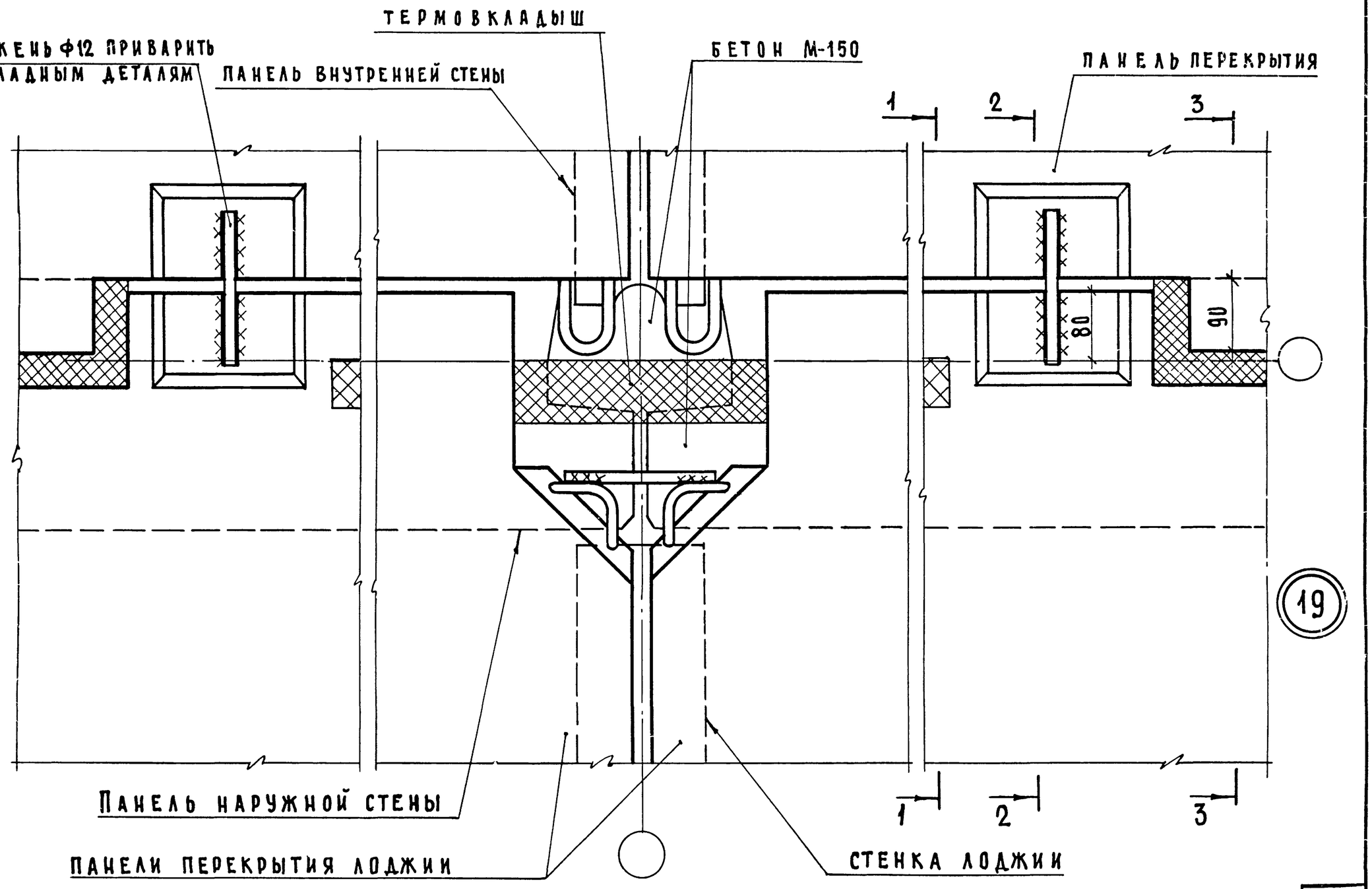

СЕЧЕНИЯ 1-1, 2-2, 3-3 СМ. НА ЛИСТЕ 35

СЕРИЯ 2.130-1	ВЫПУСК 15	ЛИСТ 34

13460 39

38

1-1

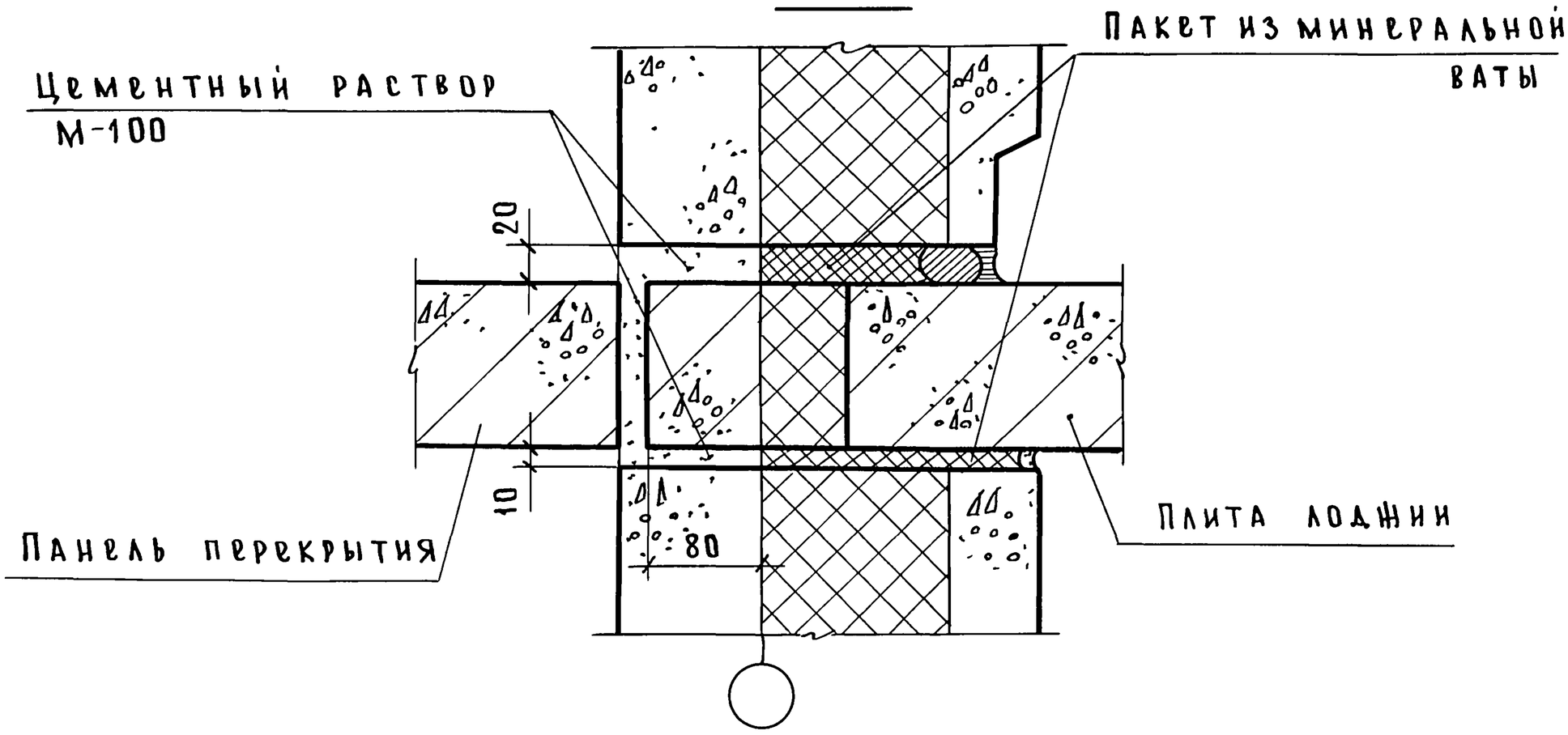

2-2

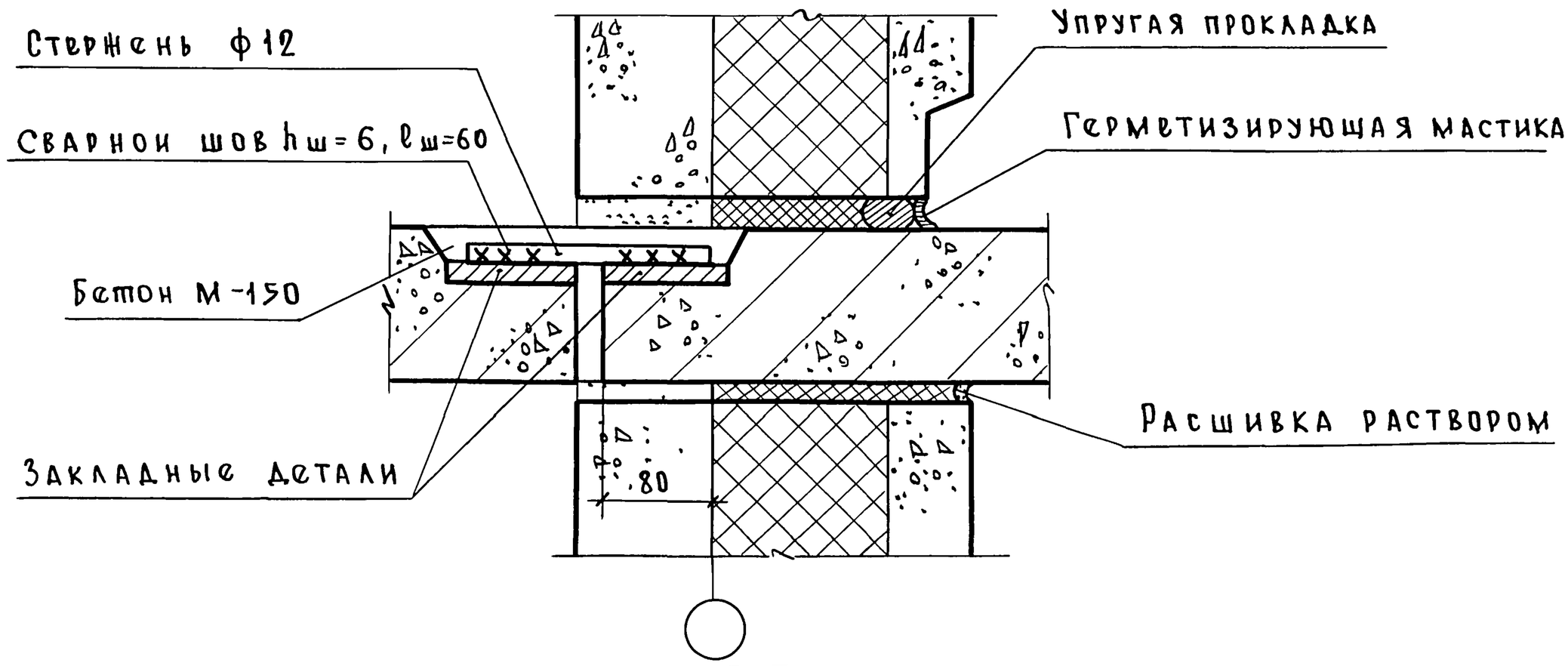

3-3

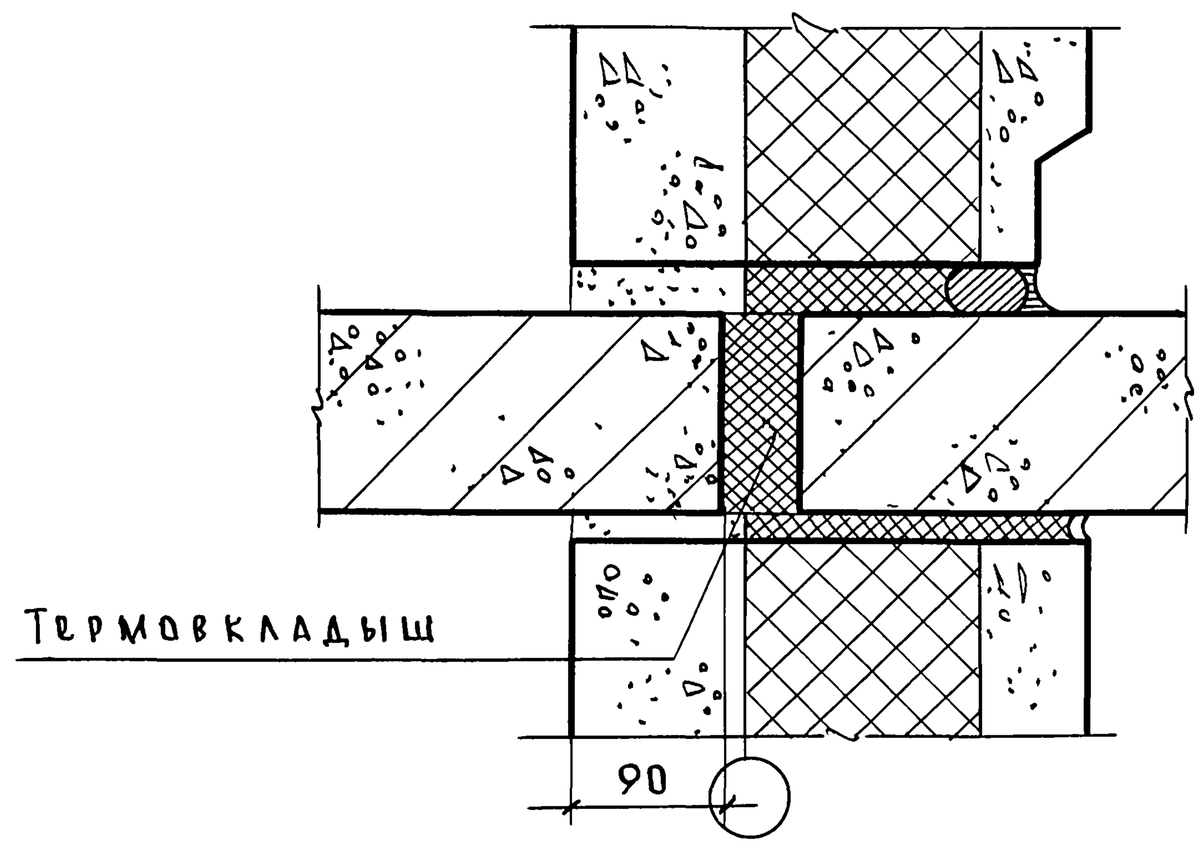

План по верху плиты лоджии см на листах 33, 34

Дата	Инв №	Взамен	
Согласовано			
Проверил	Исар		
	Подп		
	Ст инж		
Шляпин			
Росинский			
Клепикова			
Горлова			
Нач отд 17			
Зам нач отд			
Гл инж пр-та			
Ст инж			

ЦНИИЭП жилища г Москва

ТД	Разрезы 1-1, 2-2, 3-3 к деталям 18, 19.	Серия 2130-1	
1974		Выпуск 15	Лист 35

Пров 03.08.88 Кон

13460 40

ЦНИИЭП жилища										
	НАЧ.ОТД. № 17	Подпись	Б. Шляпин	Подпись			СОГЛАСОВАНО			
	ГЛ. ИНЖ. ОТД.	— " —	Н. Росинский	— " —						
	РУК. ГРУППЫ	— " —	Н. Лиханская	— " —						
	СТ. ТЕХНИК	— " —	В. Бинчук	— " —	ПРОВЕРИЛ					
				РУК. ГРУППЫ	Подпись	Н. Лиханская				

ТД 1974

ФРАГМЕНТЫ МОНТАЖНЫХ СХЕМ, МАРКИРОВКА ДЕТАЛЕЙ ПАНЕЛЕЙ ПАРАПЕТА

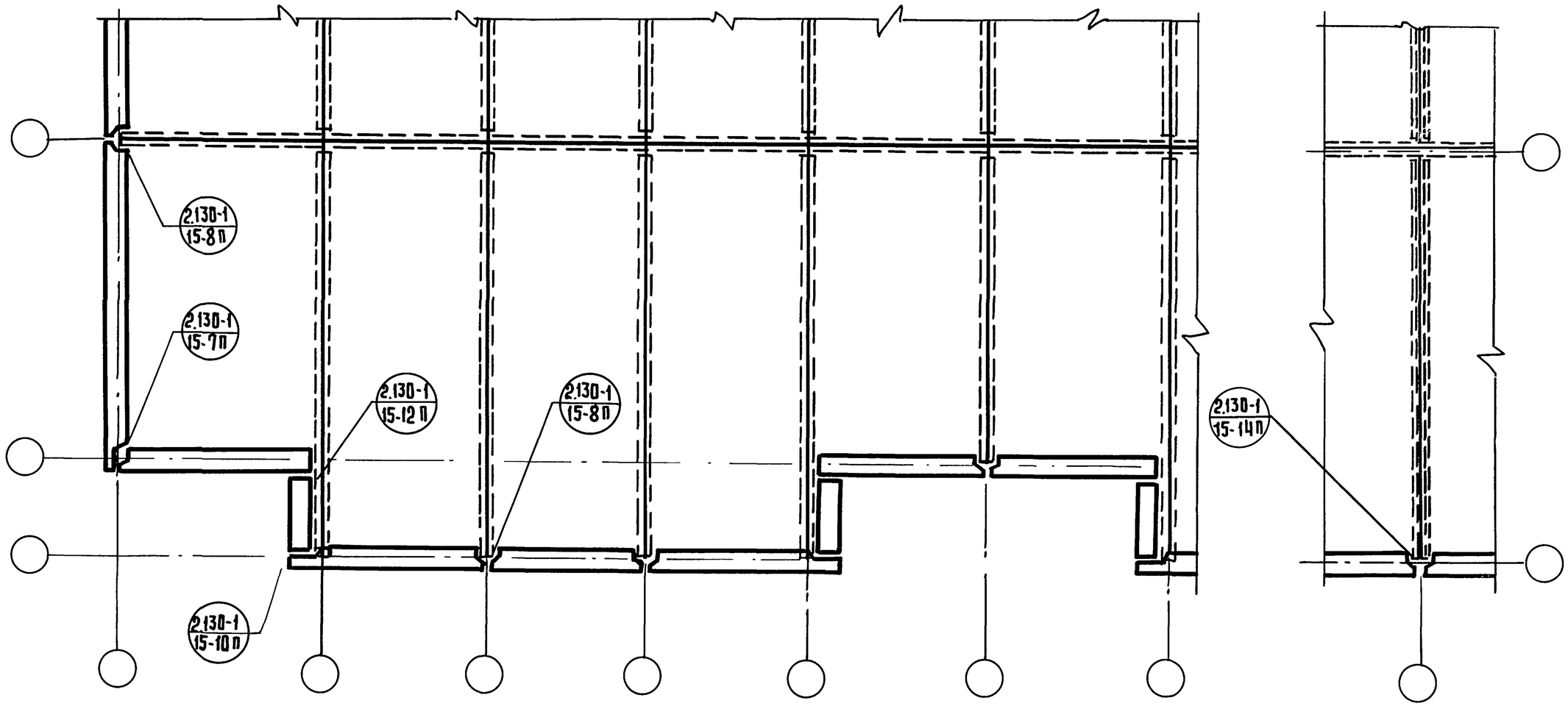

Индекс „П" в маркировке обозначает принадлежность детали к панелям парапета

Серия 2.130-1	
Выпуск 15	Лист 36

40

13460

41

проф. 03.08.84г.

кол. 20 экз.

Вертикальный стык

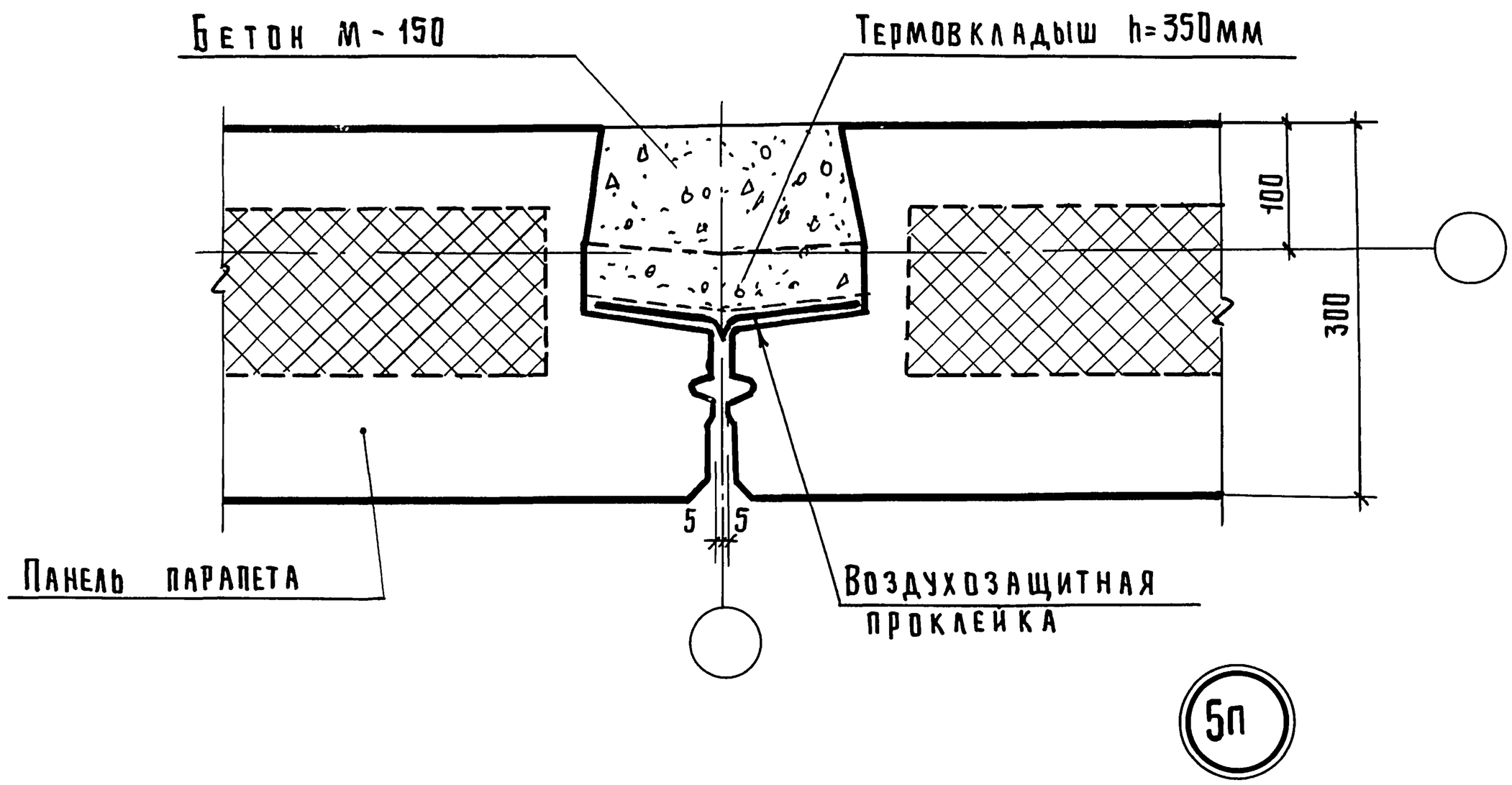

Горизонтальный стык

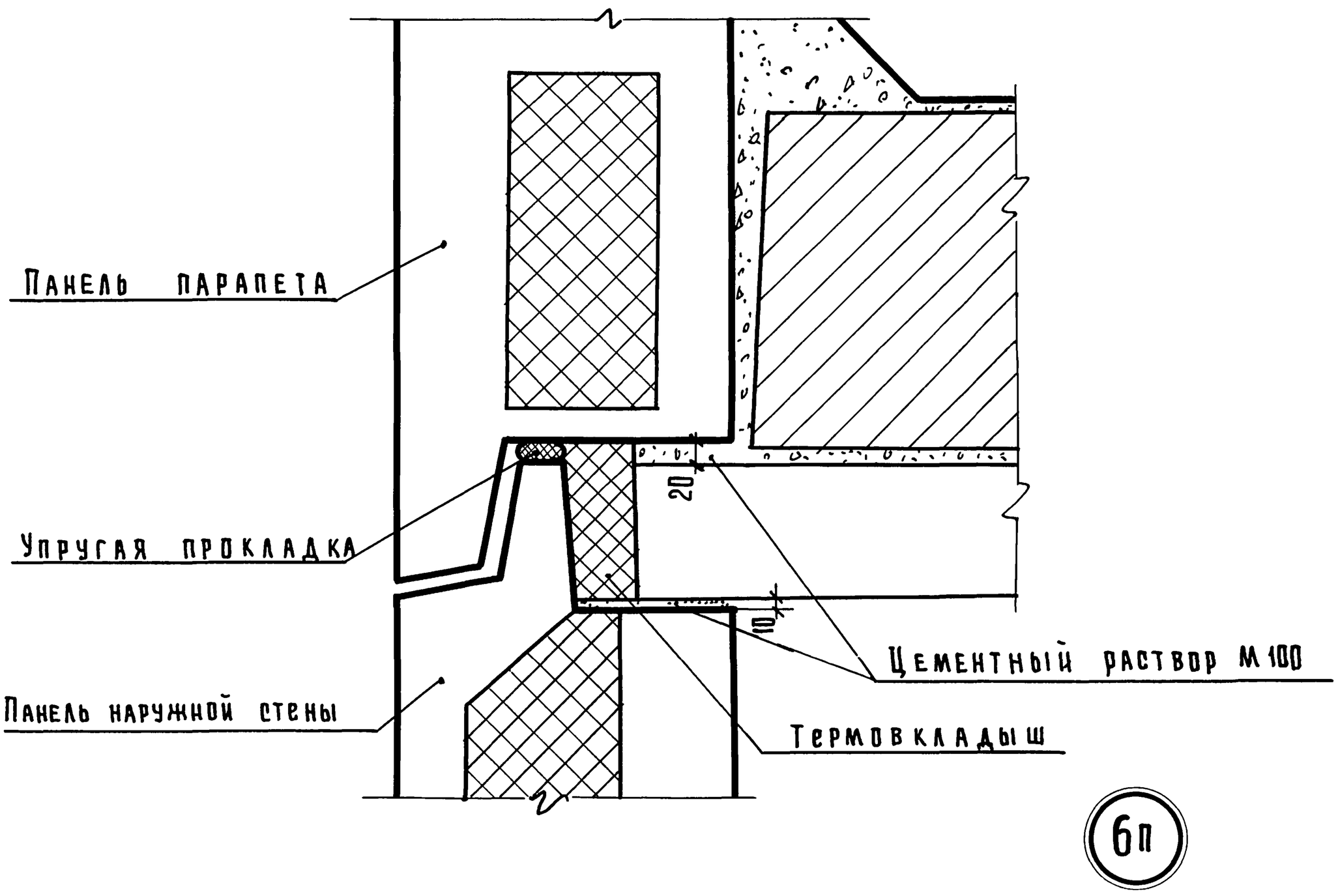

Герметизацию стыков см лист 18
Устройство термовкладыша см. пояснительную записку.

ТД 1974	Детали парапетов 5п, 6п.	Серия 2.130-1	
		Выпуск 15	Лист 37

ЦНИИЭП жилища

Нач отд. № 17	Подпись	Б Шляпин	
Гл инж. отд	— " —	И Росинский	
Рук. группы	— " —	И. Лиханская	
Ст техник	— " —	В Бинчук	

Согласовано

Проверил: Рук группы — Подпись — И Лиханская

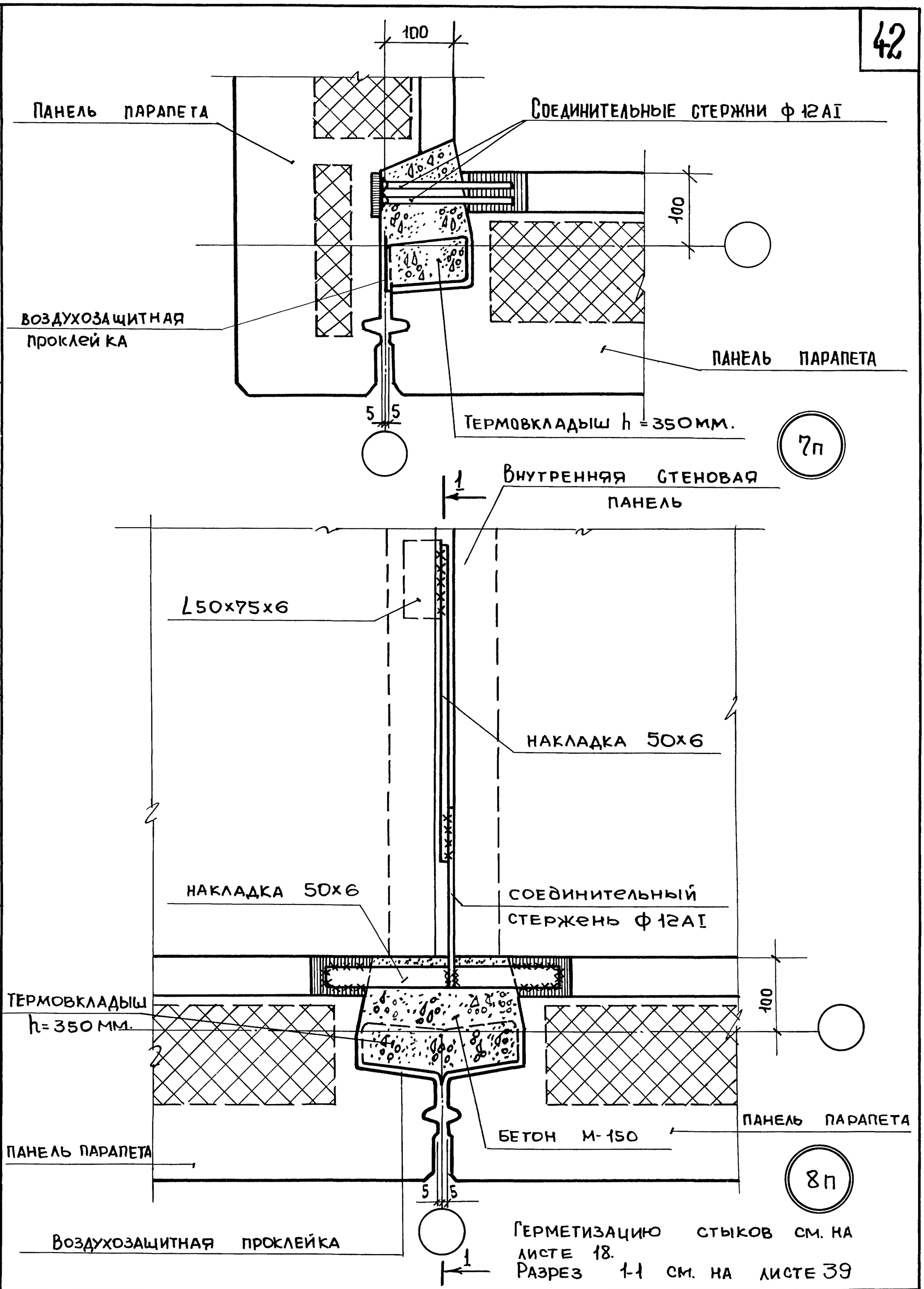

Согласовано			
Проверил	Н. Лиханская		
Рук. группы			
Б. Шарпин	Н. Росинский	Н. Лиханская	В. Бинчук
Нач. отд. №17	Гл. инж. отд.	Рук. группы	Ст. техник

ЦНИИЭП жилища

ТД 1974	Узловой и рядовой стык панелей парапетов. Детали 7п, 8п.	Серия 2.130-1	Выпуск 15 / Лист 38

13460 43

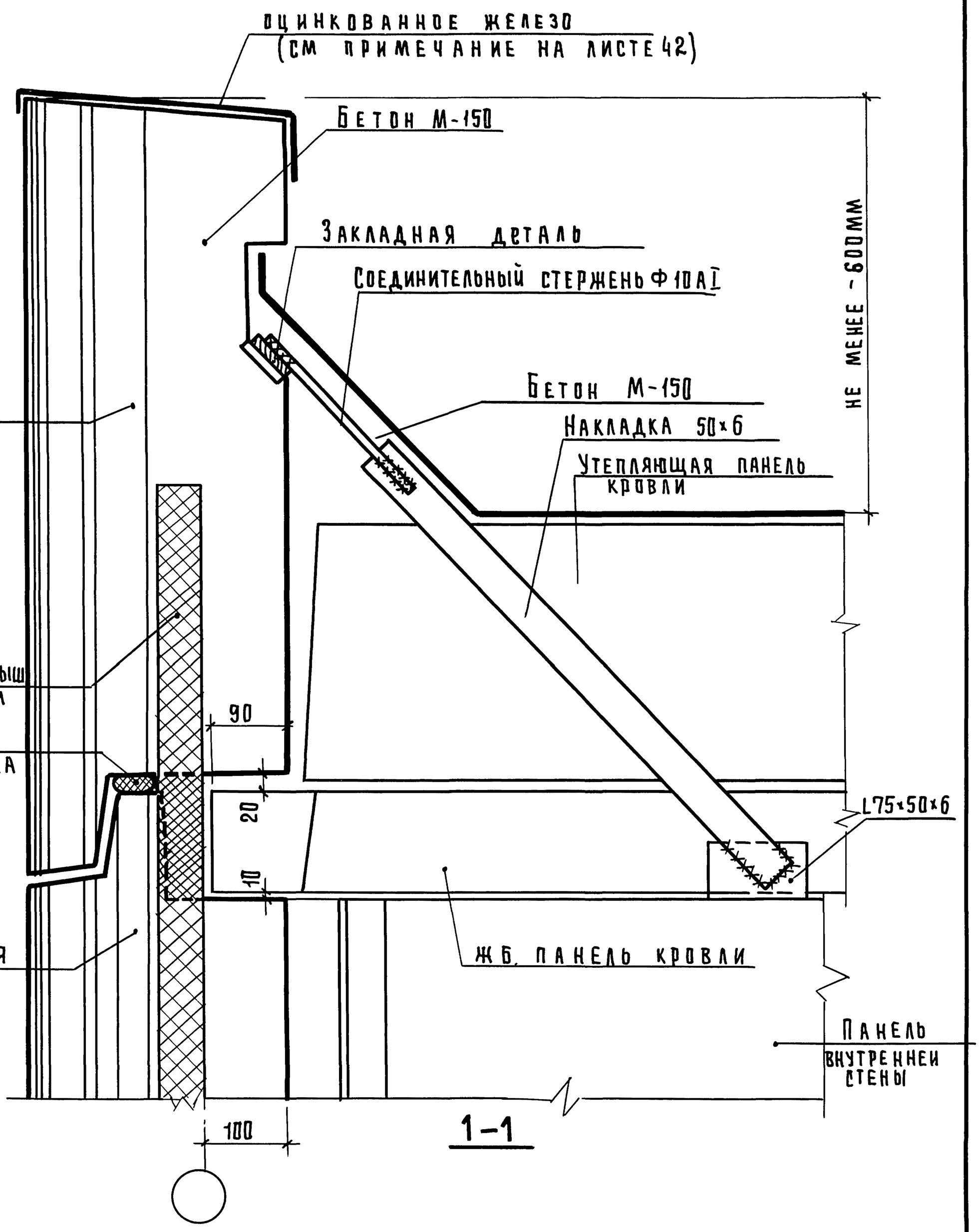

Заделка стыков раствором и бетоном условно не показана

ЦНИИЭП жилища	ТД 1974	Разрез 1-1 к детали 8п	Серия 2.130-1 Выпуск 15 Лист 39

Согласовано

Проверил: Подпись — И. Лиханская; Рук группы — Подпись

Нач отд №17: Подпись — Б. Шляпин; Гл инж отд — Н. Росинский; Рук группы — И. Лиханская; Ст техник — В. Бинчук

пров 030988г коп 13460 44

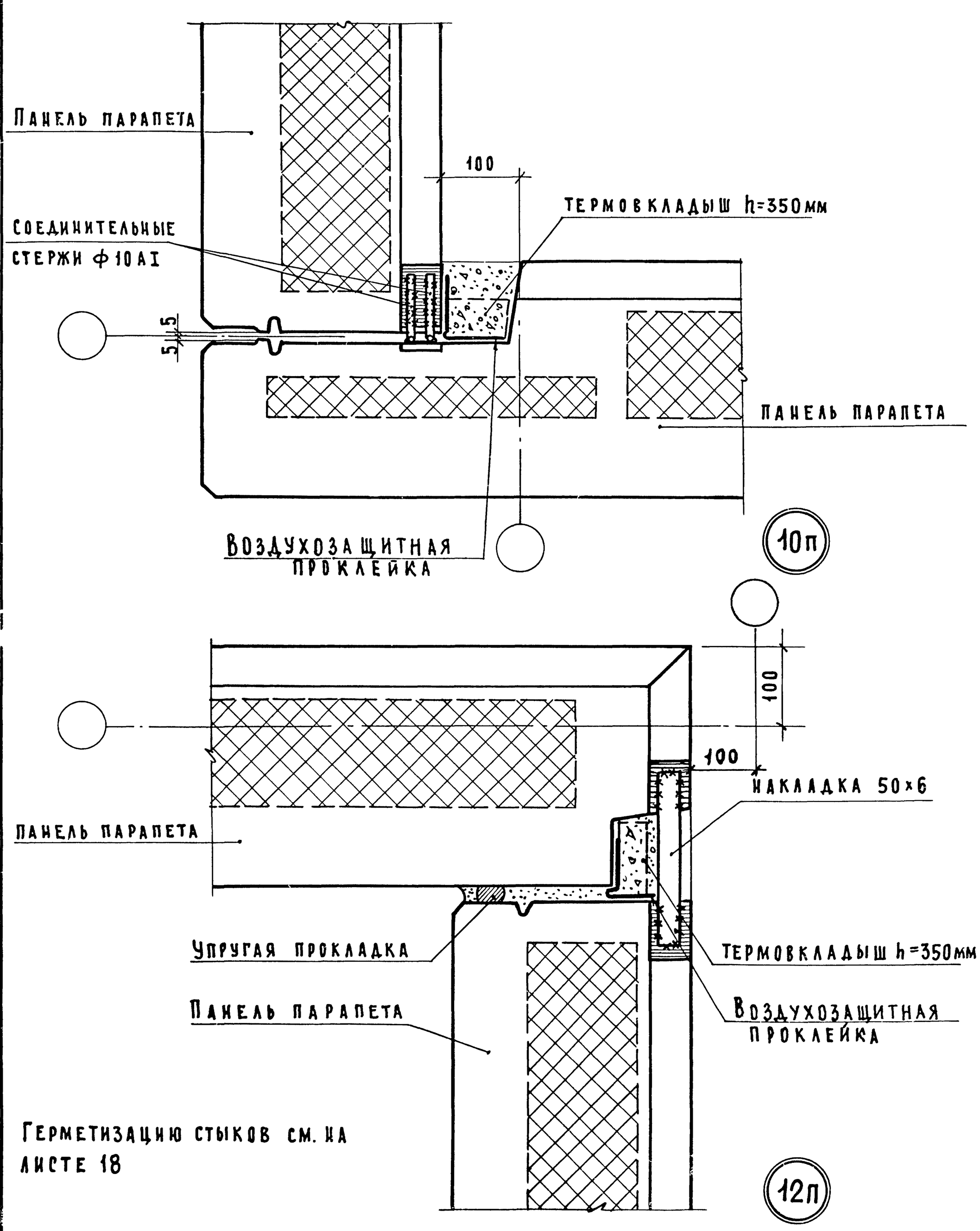

Герметизацию стыков см. на листе 18

Нач.отд. № 17	Б. Шляпин		
Гл. инж. отд.	Ц. Росинский		
Рук. группы	Н. Лиханская		
Ст. техник	В. Биччук		

Согласовано

Проверил Н. Лиханская

Рук. группы

ЦЕИНИЩ

ТД	Стык панелей парапета у внешнего и внутреннего угла ризалита. Детали 10п и 12п.	Серия 2.130-1	
1974		Выпуск 15	Лист 40

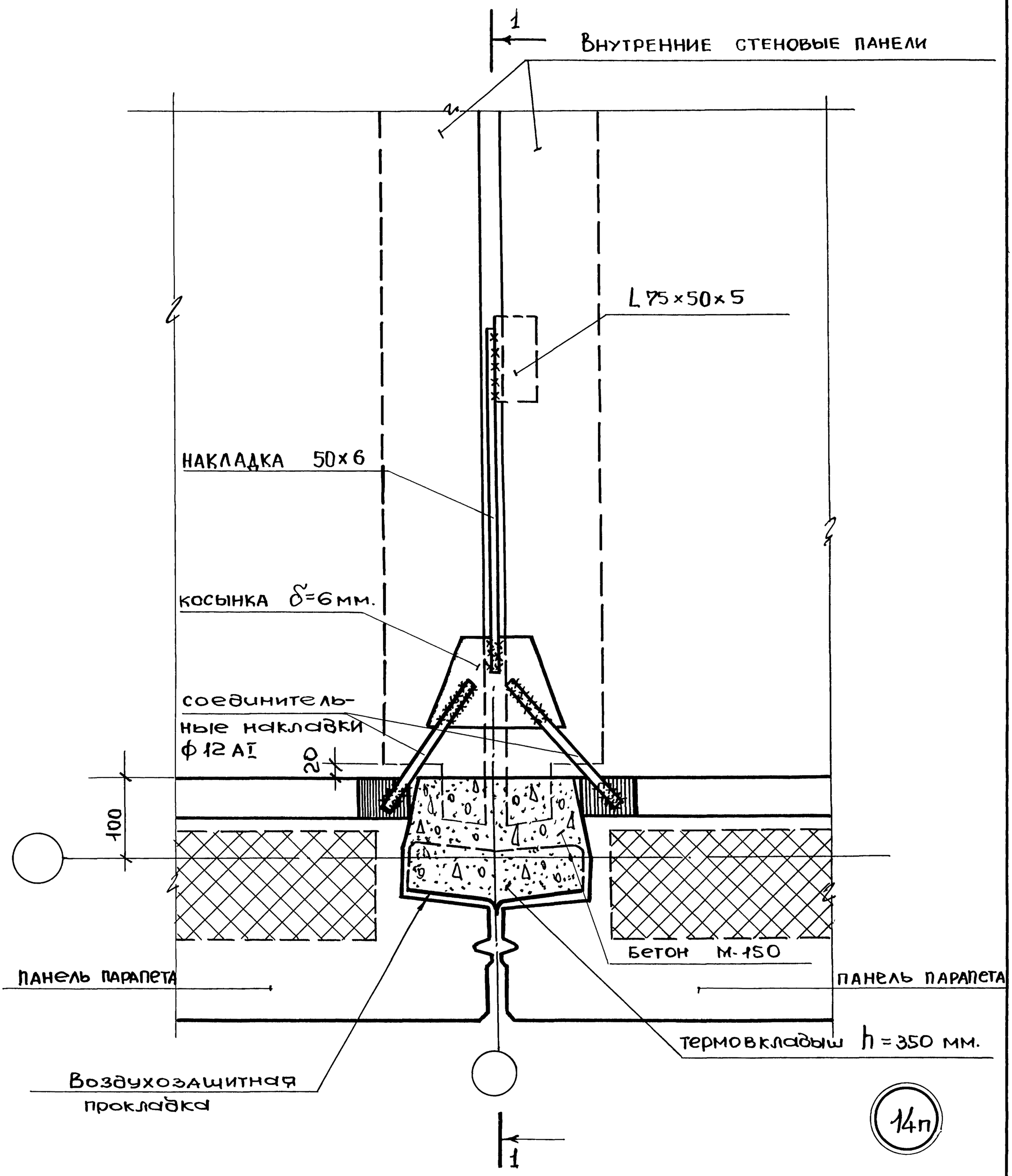

Герметизацию стыков см. на листе 18.
Разрез 1-1 см. на листе 42.

ТП 1974	Стык панелей парапета в месте деформационного шва, деталь 14 п.	Серия 2.130-1	
		Выпуск 15	Лист 41

Согласовано

Проверил И. Лиханская

Рук. группы

Б. Шапин	Н. Росинский	
Н. Лиханская		
В. Бинчук.		

Нач. отд. № 17
Гл. инж. отд.
Рук. группы
Ст. техник

ЦНИИЭП жилища

13460 46

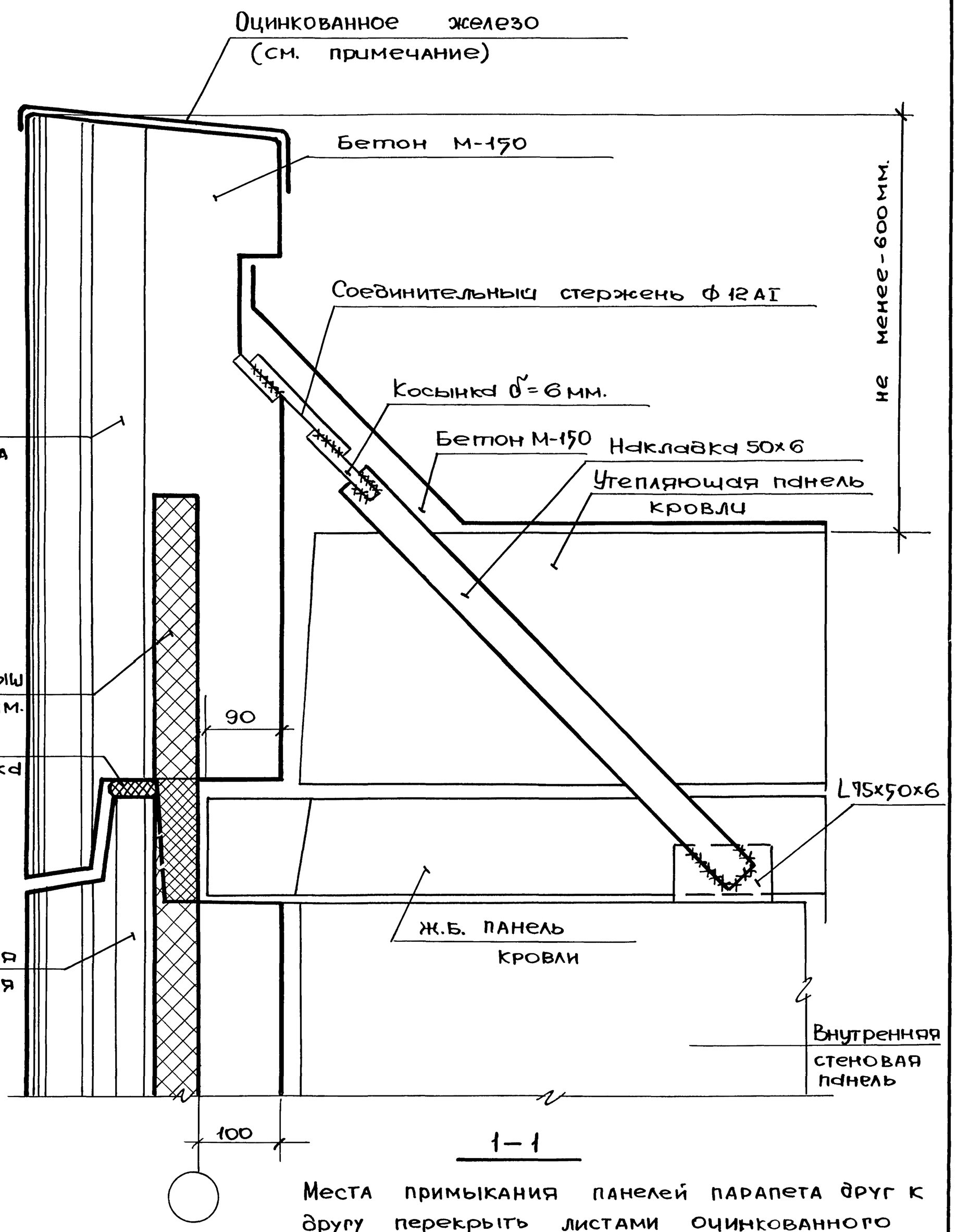

1—1

Места примыкания панелей парапета друг к другу перекрыть листами оцинкованного железа (не менее 150 мм. в каждую сторону от шва). Листы крепить к деревянным пробкам, устанавливаемым по месту при замоноличивании стыков.

ТП 1974	Раздел 1-1 к детали 14 п.	Серия 2.130-1 Выпуск 15 Лист 42

ЦНИИЭП жилища

Согласовано

Проверил

Н. Лиханская

Рук. группы

Б. Шапин
Н. Росинский
Н. Лиханская
В. Бинчук

Нач. отд. №17
Гл. инж. отд
Рук. групп.
Ст. техник

13460

Пров: Татаринова Контр. Бугая