ТИПОВЫЕ КОНСТРУКЦИИ, ИЗДЕЛИЯ И УЗЛЫ ЗДАНИЙ И СООРУЖЕНИЙ

СЕРИЯ 1.231.8-11

ПЕРЕГОРОДКИ ИЗ ЭКСТРУЗИОННЫХ ИЗДЕЛИЙ ДЛЯ ОБЩЕСТВЕННЫХ ЗДАНИЙ

ВЫПУСК 1

ПЕРЕГОРОДКИ ИЗ ГИПСОВЫХ ИЗДЕЛИЙ

РАБОЧИЕ ЧЕРТЕЖИ

3262
на 2-05

ТИПОВЫЕ КОНСТРУКЦИИ, ИЗДЕЛИЯ И УЗЛЫ ЗДАНИЙ И СООРУЖЕНИЙ

СЕРИЯ 1.231.8-11

ПЕРЕГОРОДКИ ИЗ ЭКСТРУЗИОННЫХ ИЗДЕЛИЙ ДЛЯ ОБЩЕСТВЕННЫХ ЗДАНИЙ

ВЫПУСК 1
ПЕРЕГОРОДКИ ИЗ ГИПСОВЫХ ИЗДЕЛИЙ

РАБОЧИЕ ЧЕРТЕЖИ

Разработаны
ЦНИИЭП торгово-бытовых
зданий и туристских комплексов

Главный инженер института — Носков В.И.

Начальник отдела — Юдицкий А.Н.

Утверждены:
Госкомархитектуры
Приказ № 190 от 06.07.88
Введены в действие с 01.07.88

© ЦИТП Госстроя СССР, 1988

Обозначение документа	Наименование	Стр.
I.23I.8-II.I-0.0 ПЗ	Пояснительная записка	2.
I.23I.8-II.I-I.0	Перегородка ПГЭ-I (фрагмент). Узлы I...XIУ. Пример	5
I.23I.8-II.I-2.0	Перегородка ПГЭ-2м (фрагмент). Узлы I...XШ. Пример	I2
I.23I.8-II.I-0.I	Соединительная деталь СД-I	I9
I.23I.8-II.I-0.2	Панель перегородочная гипсоволокнистая экструзионная	20
I.23I.8-II.I-0.0 СМ	Спецификация материалов на монтажные узлы	2I

НАЧ ОТД.	ЮДИЦКИЙ		
Н.КОНТР.	ПЕЛЬТИХИНА		
ГИП	ЛЫКОВ		
РГИ	ГУНИНА		
АРХИТЕК	НИКИТИНА		

1.231.8-11.1-0.0

СОДЕРЖАНИЕ

СТАДИЯ	ЛИСТ	ЛИСТОВ
Р		1

ЦНИИЭП ТОРГОВО-БЫТОВЫХ ЗДАНИЙ И ТУРИСТСКИХ КОМПЛЕКСОВ

ФОРМАТ А4

I. Общая часть

Выпуск содержит перечень типов перегородок, монтажные узлы, комплектующие элементы и детали, рекомендации по заделке швов и методам отделки лицевых поверхностей. Расход материалов на I $м^2$ перегородки и типы перегородок см.табл.(докум. 0.ОПЗ, лист 3).

2. Область применения

Перегородки из экструзионных гипсоволокнистых панелей предназначены для применения в проектах общественных зданий (предприятия общественного питания, торговли, бытового обслуживания, школ, учебных, лечебных и детских учреждений), а также в гостиницах, административно-бытовых зданиях и др. с высотами этажей 2,8; 3,3; 3,6 и 4,2 м.

В перегородках гостиниц, школ, детских садов, учебных и лечебно-профилактических учреждений в качестве звукоизоляционного слоя применять прошивные минераловатные маты по ГОСТ 21880-86,в прочих общественных зданиях разрешаются минераловатные плиты по ГОСТ 9573-82.

Перегородки следует применять в помещениях с нормальным температурно-влажностным режимом (СНиП П-3-79**), в зданиях с неагрессивной средой.

Индекс изоляции воздушного шума в пределах от $I_в$= 30 дБ до $I_в$=41 дБ.

Согласно СНиП 2.01.02-85 и "Пособию по определению пределов огнестойкости конструкций, пределов распространения огня по конструкциям и групп возгораемости материалов"

				1.231.8-11.1-0.ОПЗ			
НАЧ.ОТД	Юдицкий			Пояснительная записка	СТАДИЯ	ЛИСТ	ЛИСТОВ
Н.КОНТР	Пельтихина				Р	1	3
ГИП	Лыков				ЦНИИЭП торгово-бытовых зданий и туристских комплексов		
РГИ	Гунина						
АРХИТЕК.	Никитина						

Подпись и дата | Взам.инв.№ | Инв.№подл

перегородки можно применять для зданий I степени огнестойкости. Пределы огнестойкости перегородок см. таблицу (докум.0.0ПЗ, лист3).

Предел распространения огня 5 см.

3. Технические характеристики перегородок

Перегородки собираются из панелей вертикальной разрезки, на высоту этажа длиной 600, 300 мм при толщине 60 мм, согласно ТУ 2I-53-44-86 "Панели перегородочные гипсоволокнистые экструзионные". Для крепления панелей к перекрытиям предусмотрены соединительные детали СД-I.

Доборные участки перегородок выполняются методом поэлементной сборки из листовых материалов по серии I.23I.9-I0.

Для повышения звукоизоляции в перегородках типа ПГЭ-2м предусмотрены прошивные минераловатные маты γ= I25 кг/м^3 по ГОСТ 2I880-86 или полужесткие минераловатные плиты γ= I25 кг/м^3 по ГОСТ 9573-82.

Стыки между панелями заполняются и шпатлюются гипсополимерным составом (гипсовая шпатлевка). Рецептура гипсовой шпатлевки в % по массе: гипсоцементнопуццолановое вяжущее - 75;

поливинилацетатная 50%-ная дисперсия - I0;

клей малярный - 4;

вода до удобоупотребимой консистенции.

Приготовление состава производится в растворомешалке до получения однородной массы. Жизнестойкость состава - 4 часа.

Для отделки поверхностей перегородок рекомендуется применять клеевые, водоэмульсионные краски, эмали; синтетические краски и др.

Полимерные и синтетические материалы для отделки перегородок должны быть из числа разрешенных для применения в строительстве Министерством здравоохранения СССР.

4. Указания по монтажу перегородок

Монтаж перегородок из экструзионных гипсоволокнистых панелей следует выполнять с соблюдением требований СНиП Ш-I6-80 и СНиП Ш-4-80 и в соответствии с "Рекомендациями по монтажу ограждающих конструкций из асбестоцементных экструзионных панелей". ЦНИИОМТП Госстроя СССР, Стройиздат, I986 г.

Монтаж перегородок производится в следующей последовательности:

в соответствии с архитектурно-планировочными чертежами выполняется разметка мест установки перегородок;

к плитам перекрытий крепятся соединительные детали СД-I пристрелкой дюбель-гвоздями пистолетом ПЦ-52-I;

верх панелей крепится соединительными деталями СД-I, низ устанавливается на выравнивающую стяжку;

устанавливаются и крепятся дверные блоки;

доборные участки перегородок выполняются из листовых материалов методом поэлементной сборки по серии I.23I.9-I0;

стыки панелей, раковины и сколы шпатлюются гипсовой шпатлевкой;

выполнение отделочного слоя производится по окончании подготовки поверхности перегородки (шпатлевка, зачистка);

по окончании отделочных работ устанавливается электротехнический плинтус по ГОСТ I9III-77 или деревянный по ГОСТ 8242-75.

Расшифровка типов перегородок:

ПГЭ-I; ПГЭ-2(2м).

ПГЭ- перегородка гипсоволокнистая экструзионная;

I - толщина перегородки 60 мм; 2 - толщина перегородки - I60 мм;

м - наличие минераловатного звукоизоляционного слоя.

Номенклатура перегородок и расход основных материалов

Марка	Эскиз	Толщина перегородки, мм	Максимальная высота перегородки H, мм	Индекс изоляции воздушного шума, $J_в$, дБ	Предел огнестойкости, час	Расход материалов на 1м² перегородки: панели гипсоволокнистые экструзионные, м²	минераловатная плита, м³	гипсовая шпатлевка, кг	металл, кг	дюбель-гвоздь, шт	Масса 1м² перегородки, кг
ПГЭ-1	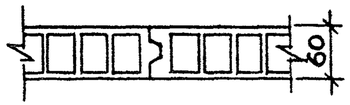	60	2500	30	0,50	1,0	–	0,27	0,021	1,3	47,5
			3000					0,23	0,017	1,1	
			3300					0,22	0,015	1,0	
			3900					0,20	0,013	0,9	
ПГЭ-2	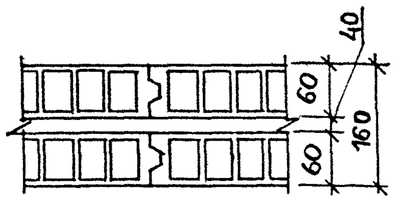	160	2500	38	0,75	2,0	–	0,27	0,042	2,7	95,0
			3000					0,23	0,036	2,2	
			3300					0,22	0,032	2,0	
			3900					0,20	0,027	1,7	
ПГЭ-2м	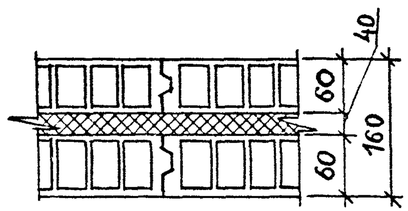	160	2500	41	1,00	2,0	0,05	0,27	0,042	2,7	101,3
			3000					0,23	0,036	2,2	
			3300					0,22	0,032	2,0	
			3900					0,20	0,027	1,7	

Расход материалов дан на 1м² глухой перегородки без запасов по объему и весу.
Расход материалов на устройство дверных проемов, на сопряжения, углы поворотов и т.д. см. докум. - 0.0СМ, листы 1...10.

23262 5

Формат А3

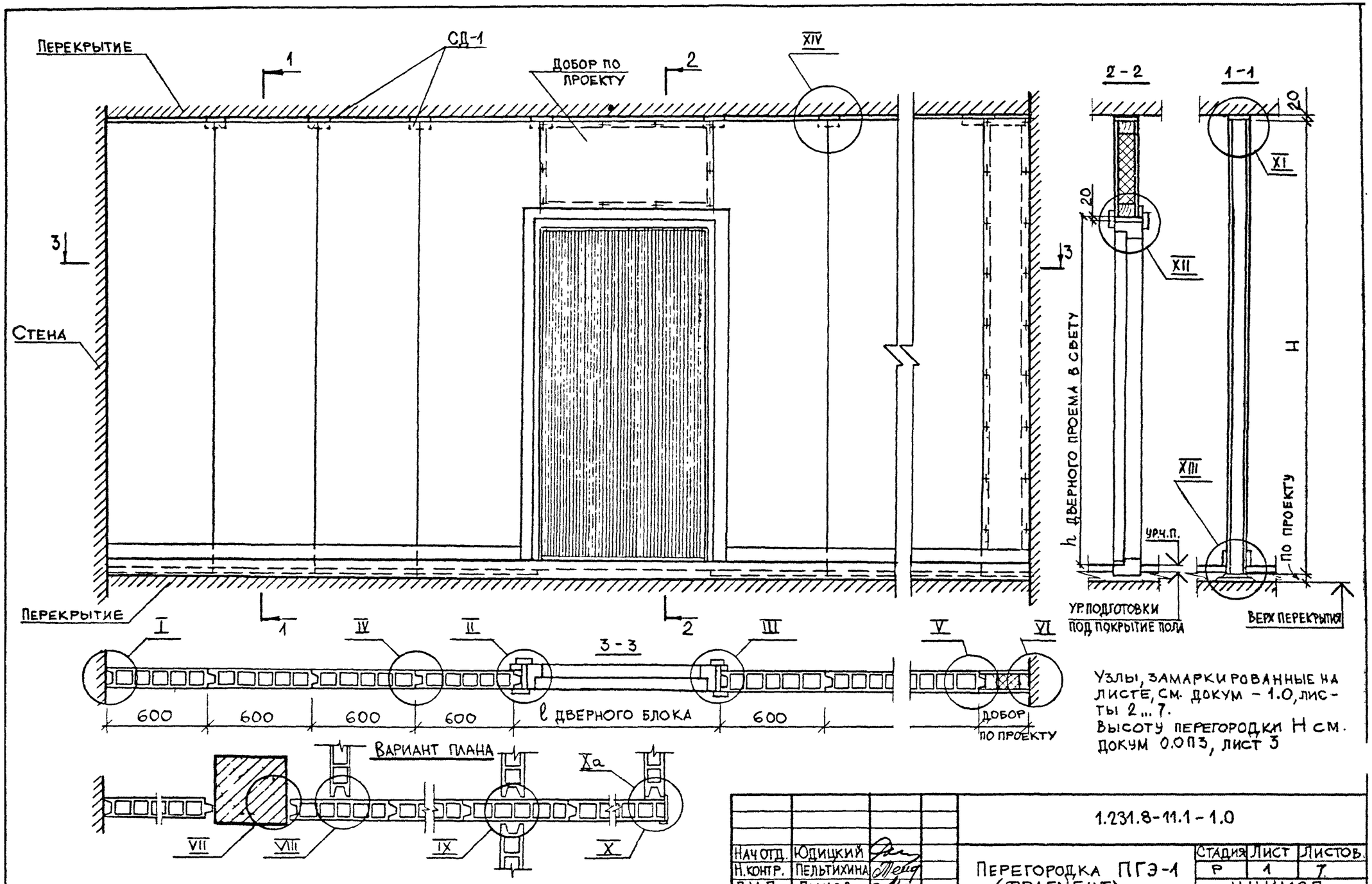

Узлы, замаркированные на листе, см. докум – 1.0, листы 2...7.
Высоту перегородки H см. докум 0.0ПЗ, лист 3

Нач.отд.	Юдицкий		1.231.8-11.1-1.0	
Н.контр.	Пельтихина		Перегородка ПГЭ-1 (фрагмент) Узлы I...XIV. Пример.	Стадия: Р; Лист: 1; Листов: 7
ГИП	Лыков			ЦНИИЭП торгово-бытовых зданий и туристских комплексов
РГИ	Гунина			
Архитект.	Никитина			

23262 6

Формат А3

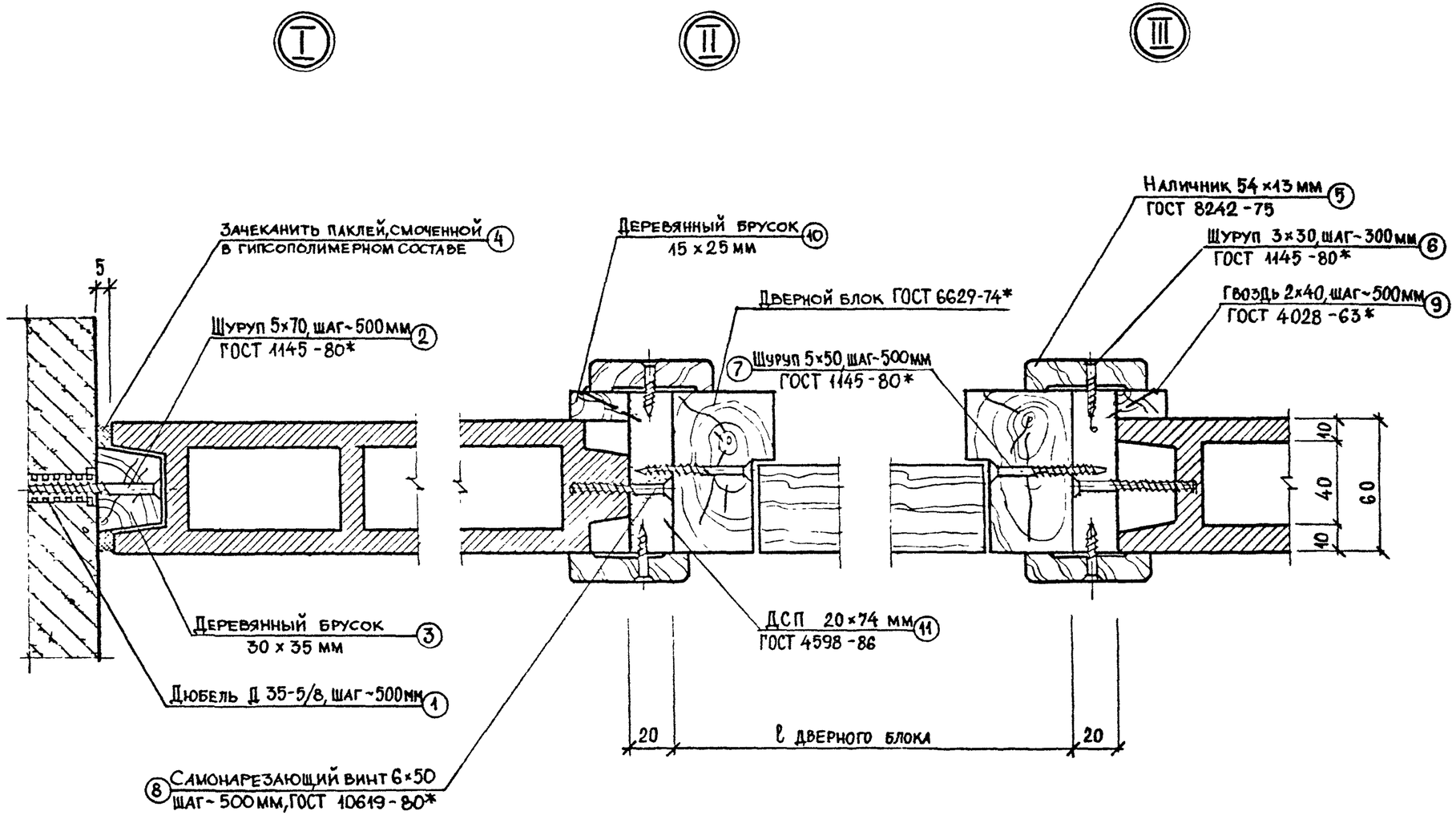

Спецификацию материалов см. докум. -0.0СМ, лист 1

1.231.8-11.1-1.0	Лист 2

23262 7

Формат А3

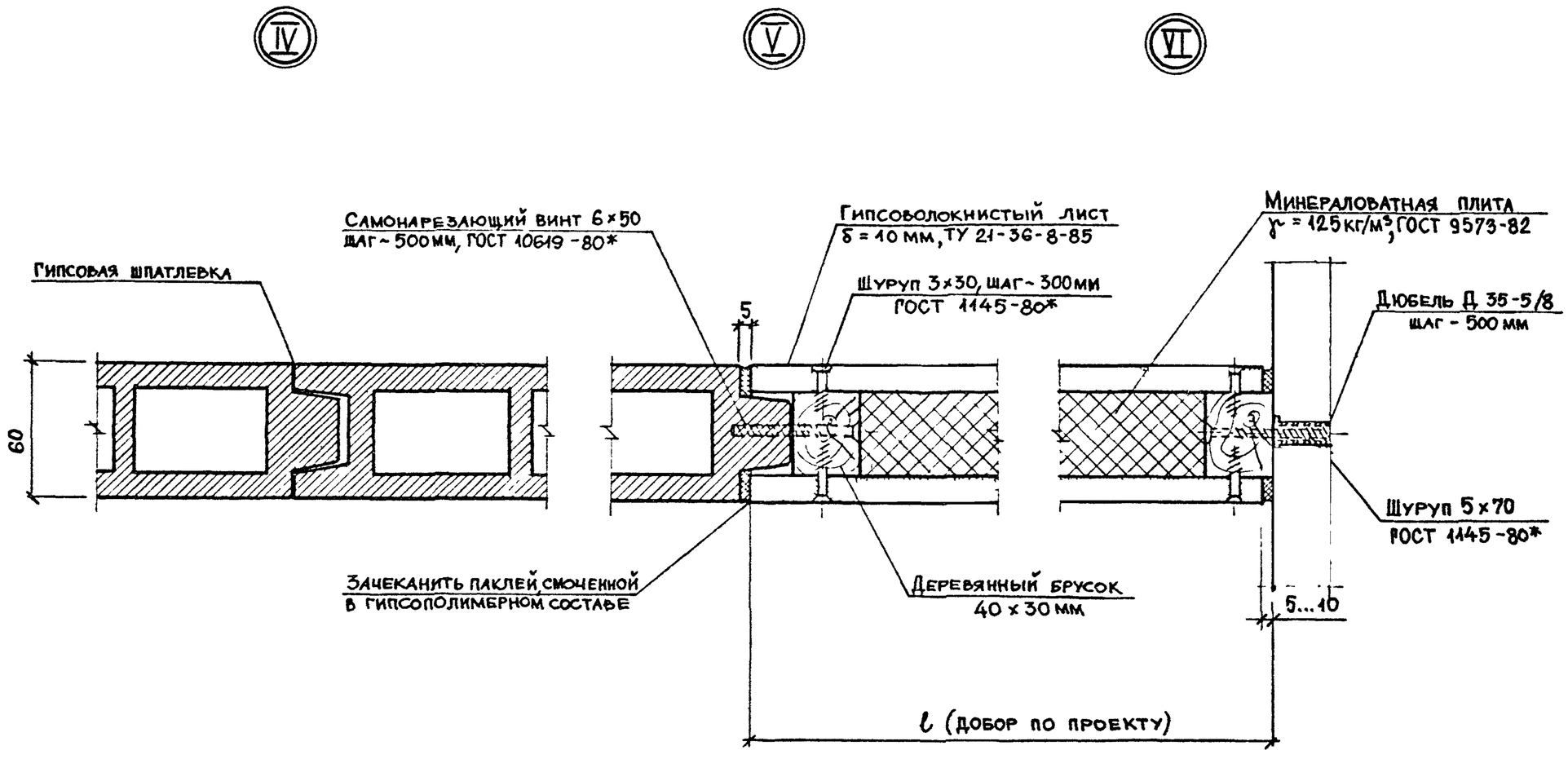

1.231.8-11.1-1.0	Лист 3

Формат А3

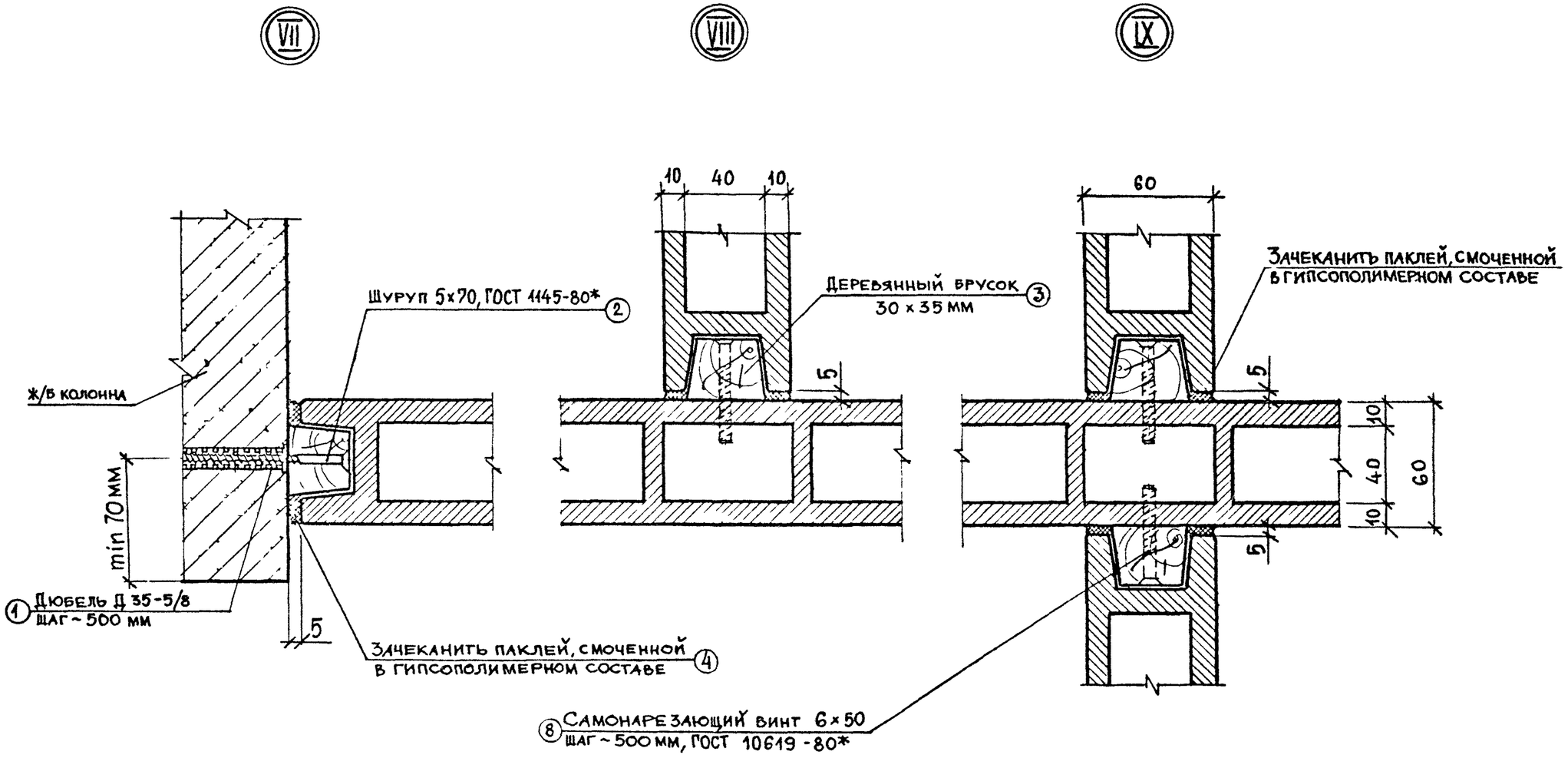

Спецификацию материалов см. докум. -0.0СМ, листы 2,3.

1.231.8-11.1-1.0	Лист 4

X

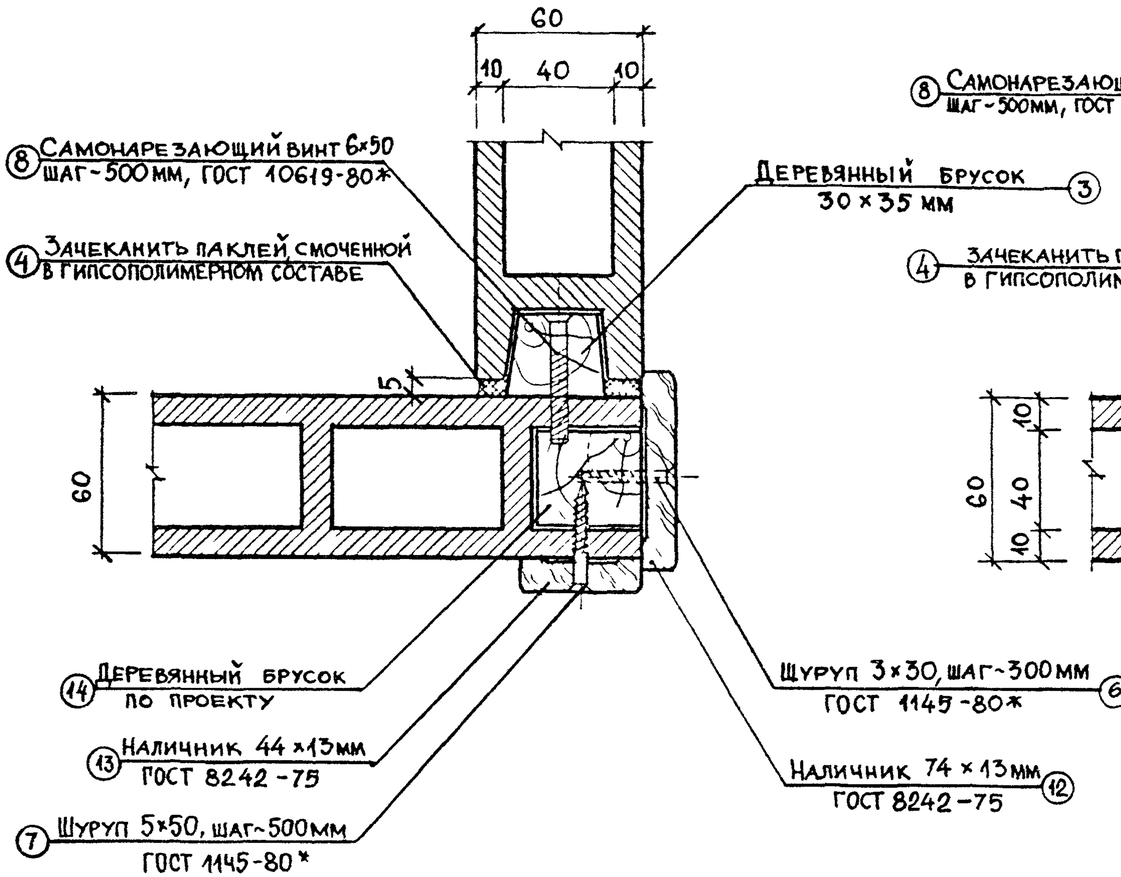

Xa

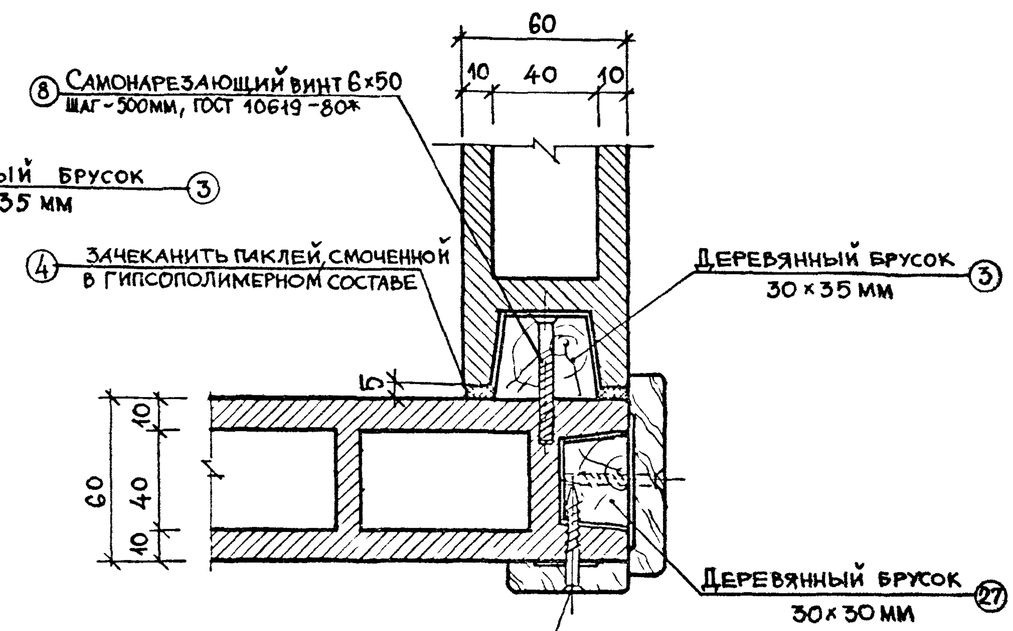

Спецификацию материалов
см. докум. -0.0СМ, листы 3,4.

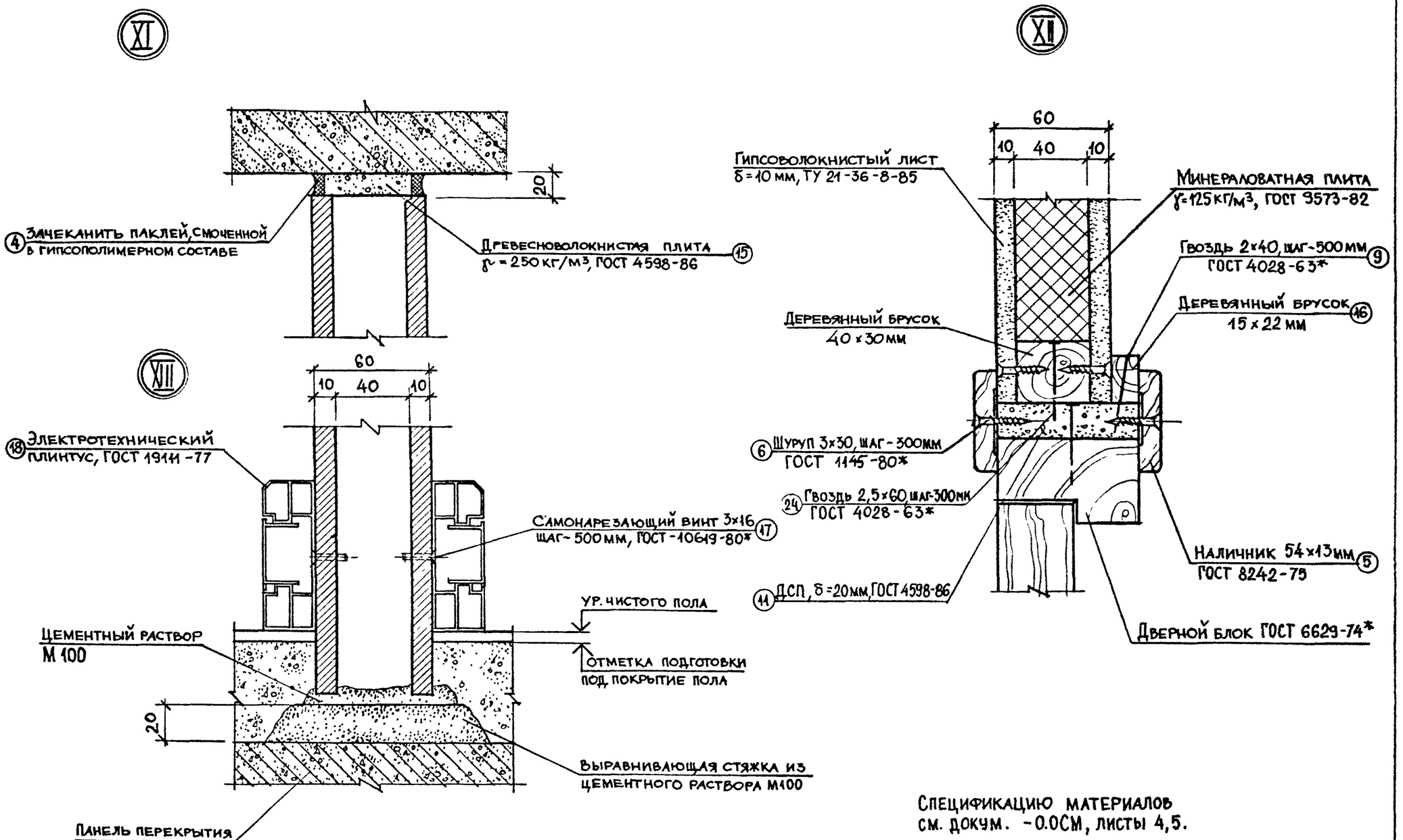

Спецификацию материалов см. докум. -0.0СМ, листы 4,5.

1.231.8-11.1-1.0	Лист 6

23262 11 Формат А3

XIV

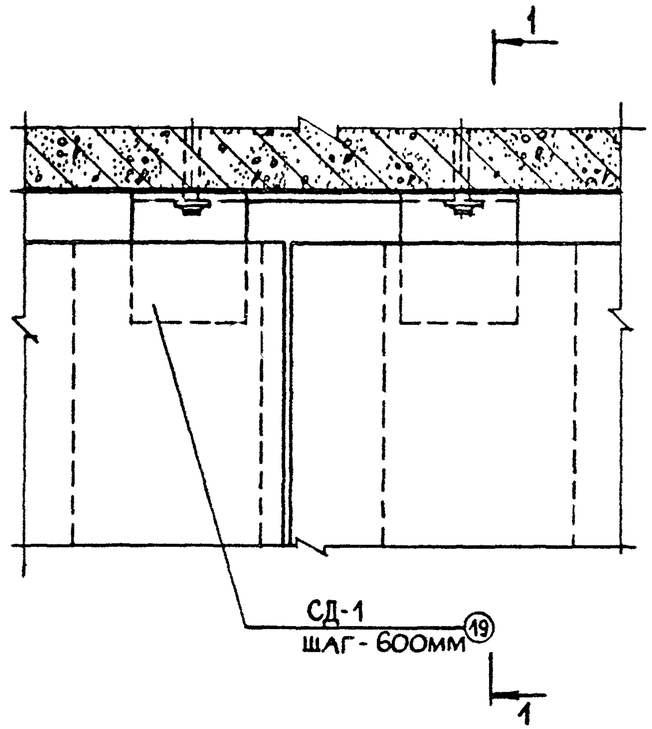

1 – 1

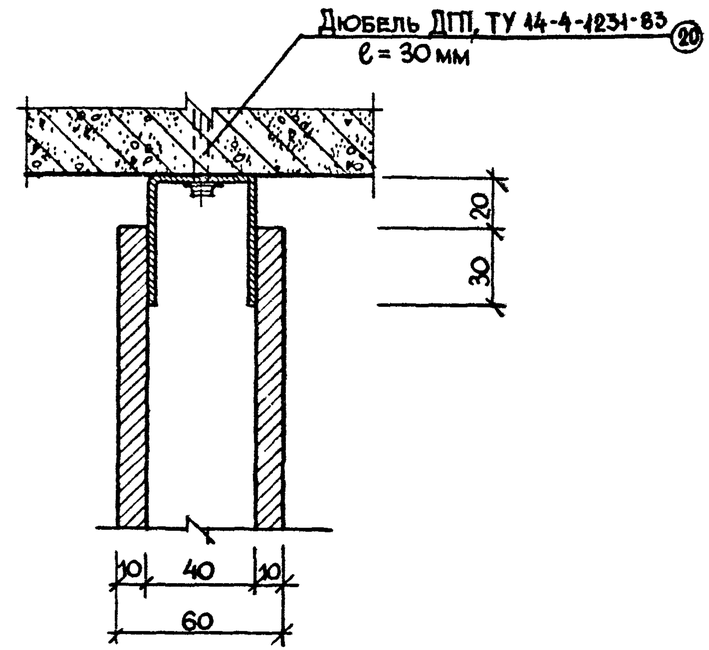

Заполнение стыка между перекрытием и ПГЭ см. узел XI, докум. – 1.0, лист 6.
Спецификацию материалов см. докум. –0.0СМ, лист 5.

1.231.8 – 11.1 – 1.0	Лист 7

23262 12

Формат А3

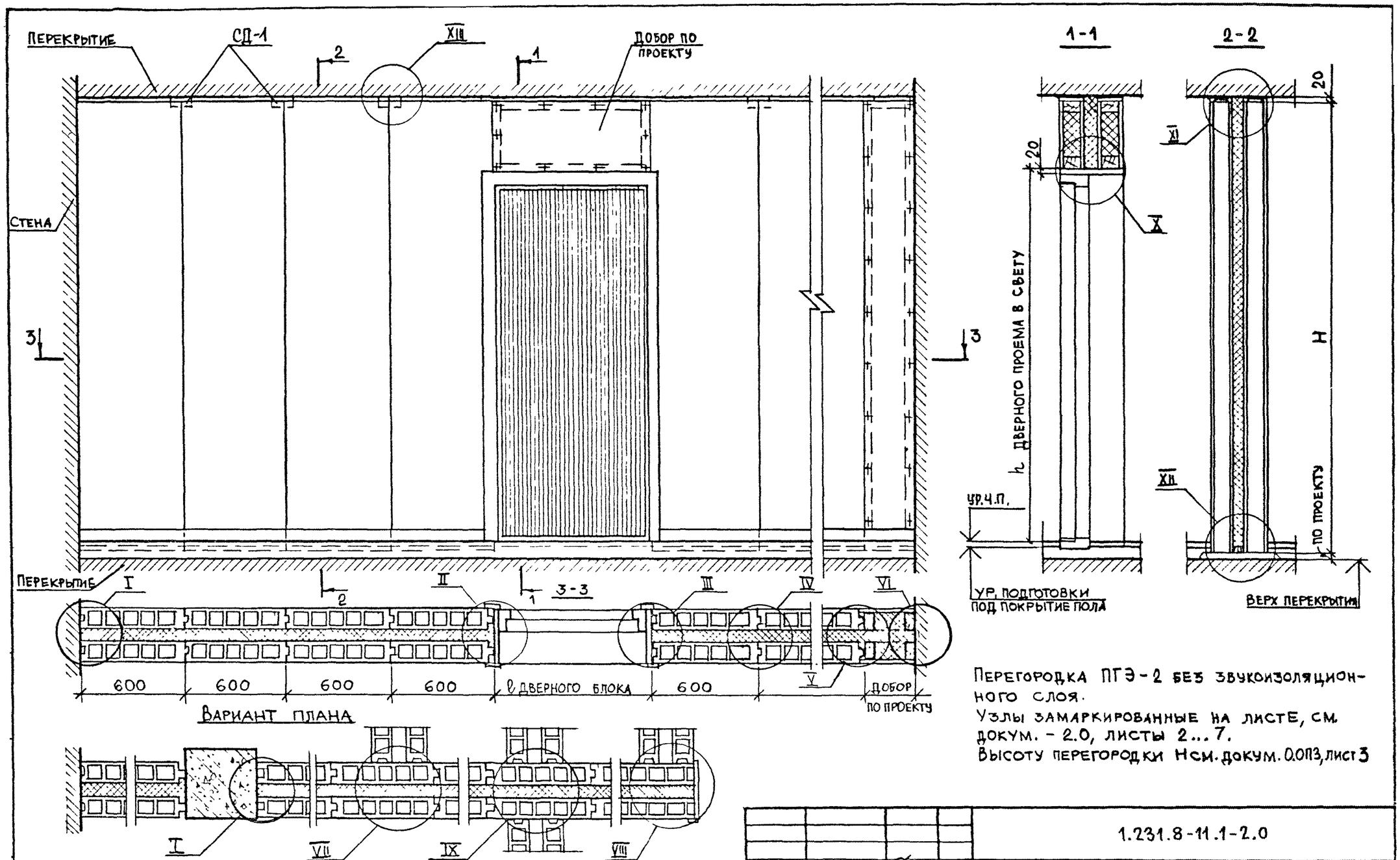

Перегородка ПГЭ-2 без звукоизоляционного слоя.
Узлы замаркированные на листе, см. докум. - 2.0, листы 2...7.
Высоту перегородки Н см. докум. 0.0П3, лист 3

Нач отд.	Юдицкий		1.231.8-11.1-2.0	
Н.контр.	Пельтихина		Перегородка ПГЭ-2м (фрагмент) Узлы I...XIII. Пример	Стадия: Р; Лист: 1; Листов: 7
ГИП	Лыков			ЦНИИЭП торгово-бытовых зданий и туристских комплексов
РГИ	Гунина			
Архитек.	Никитина			

23262 13

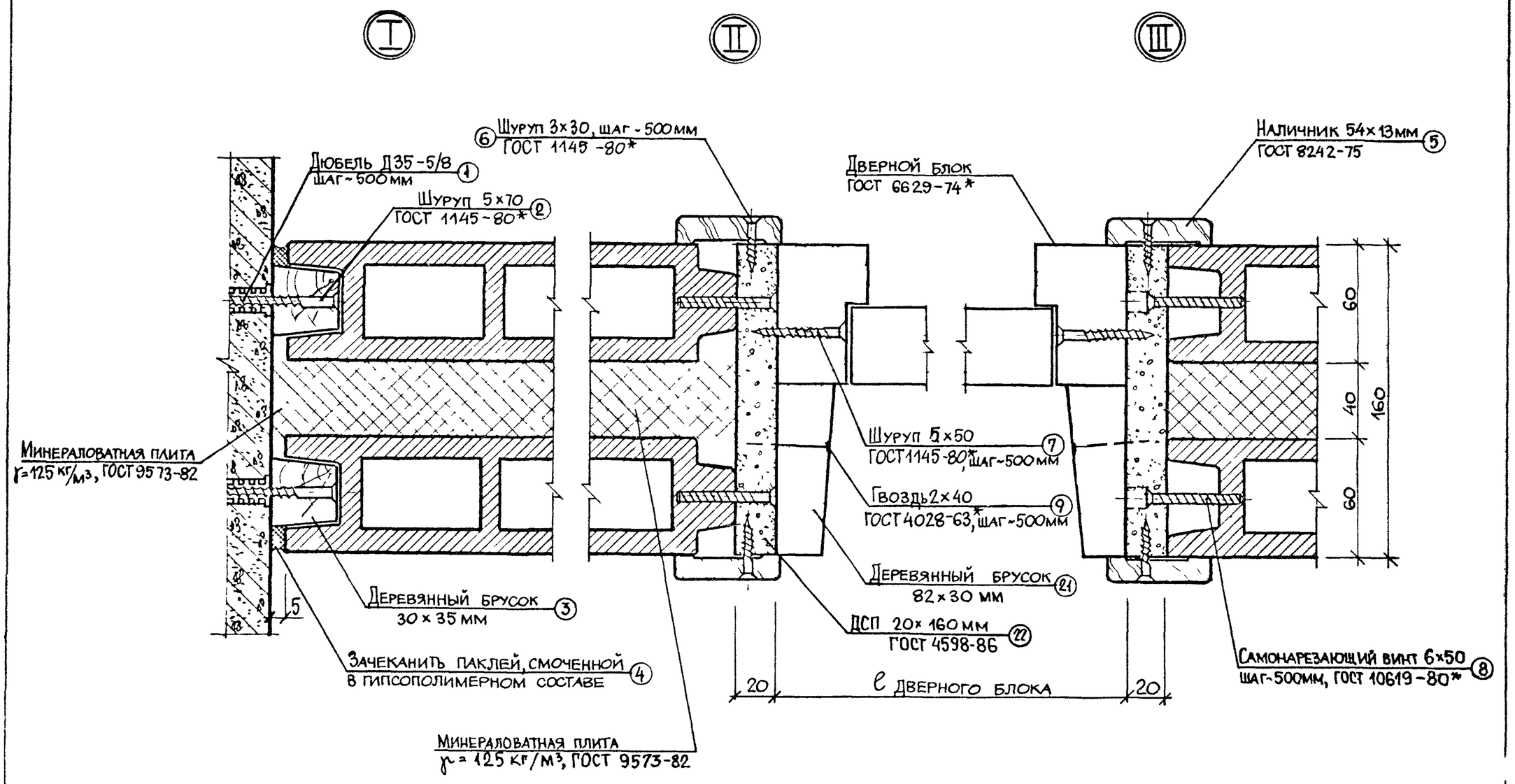

Спецификацию материалов
см. докум. -0.0СМ лист 6

1.231.8-11.1-2.0	Лист 2

23262 14

Формат А3

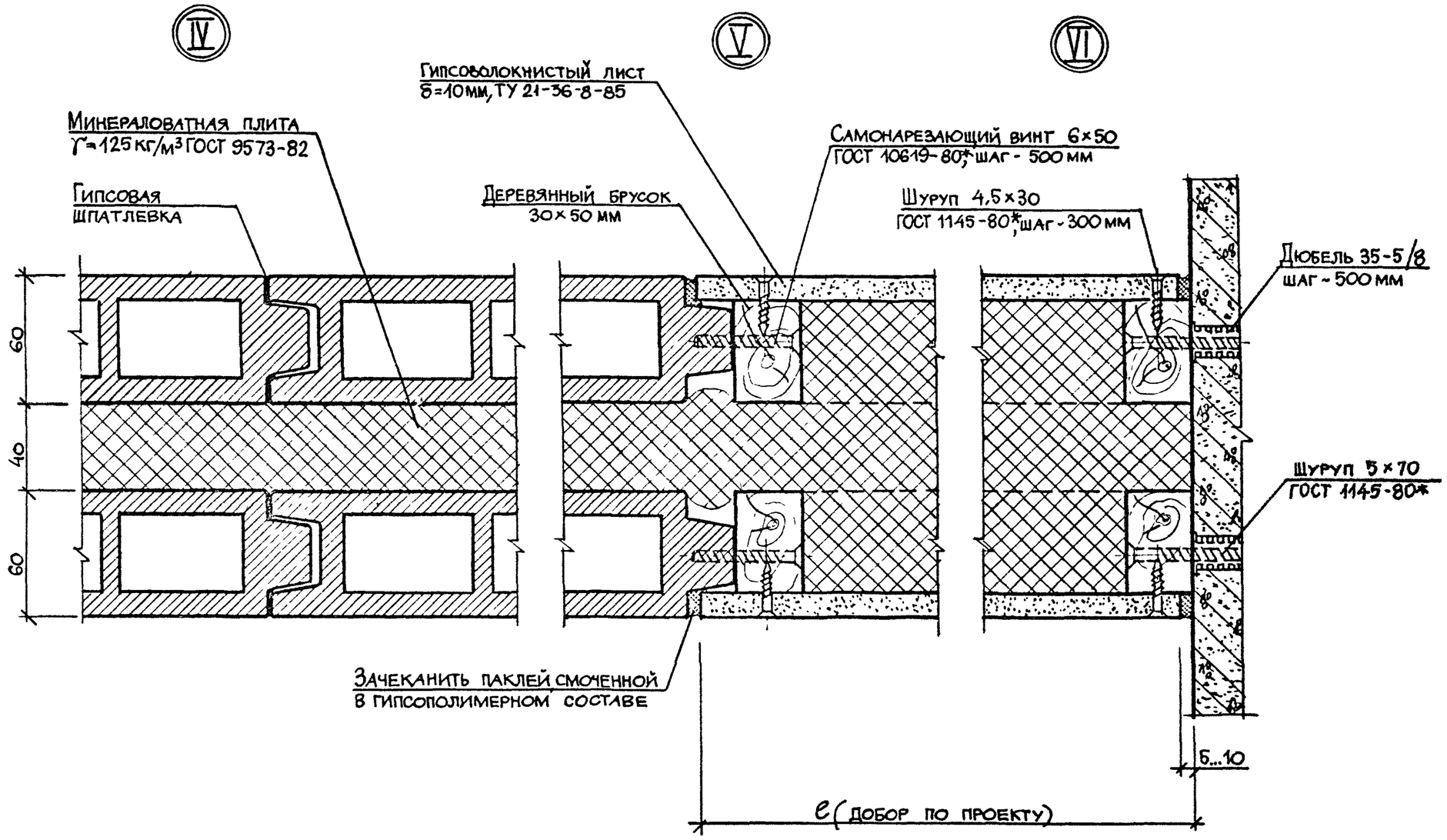

1.231.8-11.1-2.0	Лист 3

23262 15

Формат А3

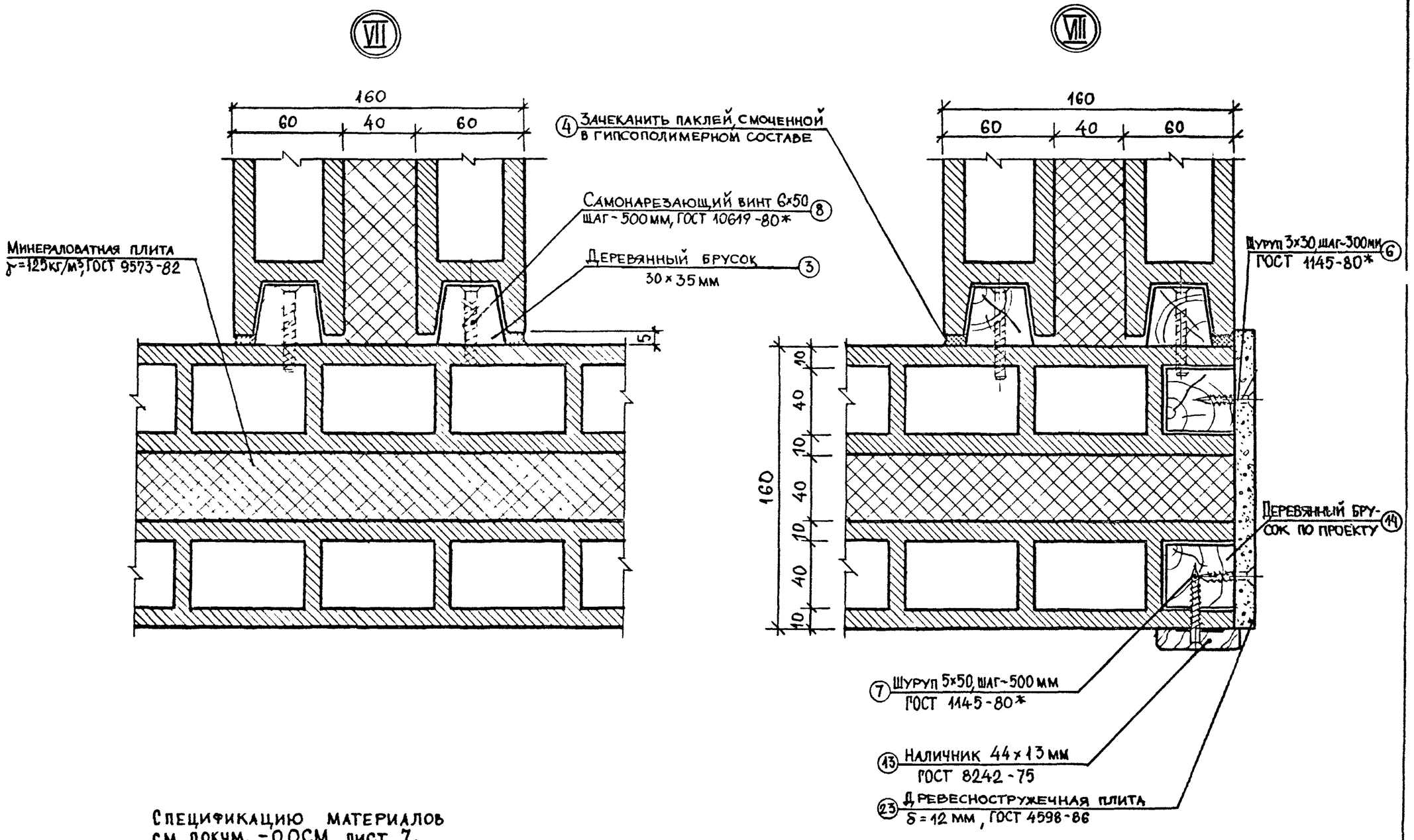

Спецификацию материалов см. докум. -0.0СМ, лист 7.

1.231.8-11.1-2.0	Лист 4

23262 16

Формат А3

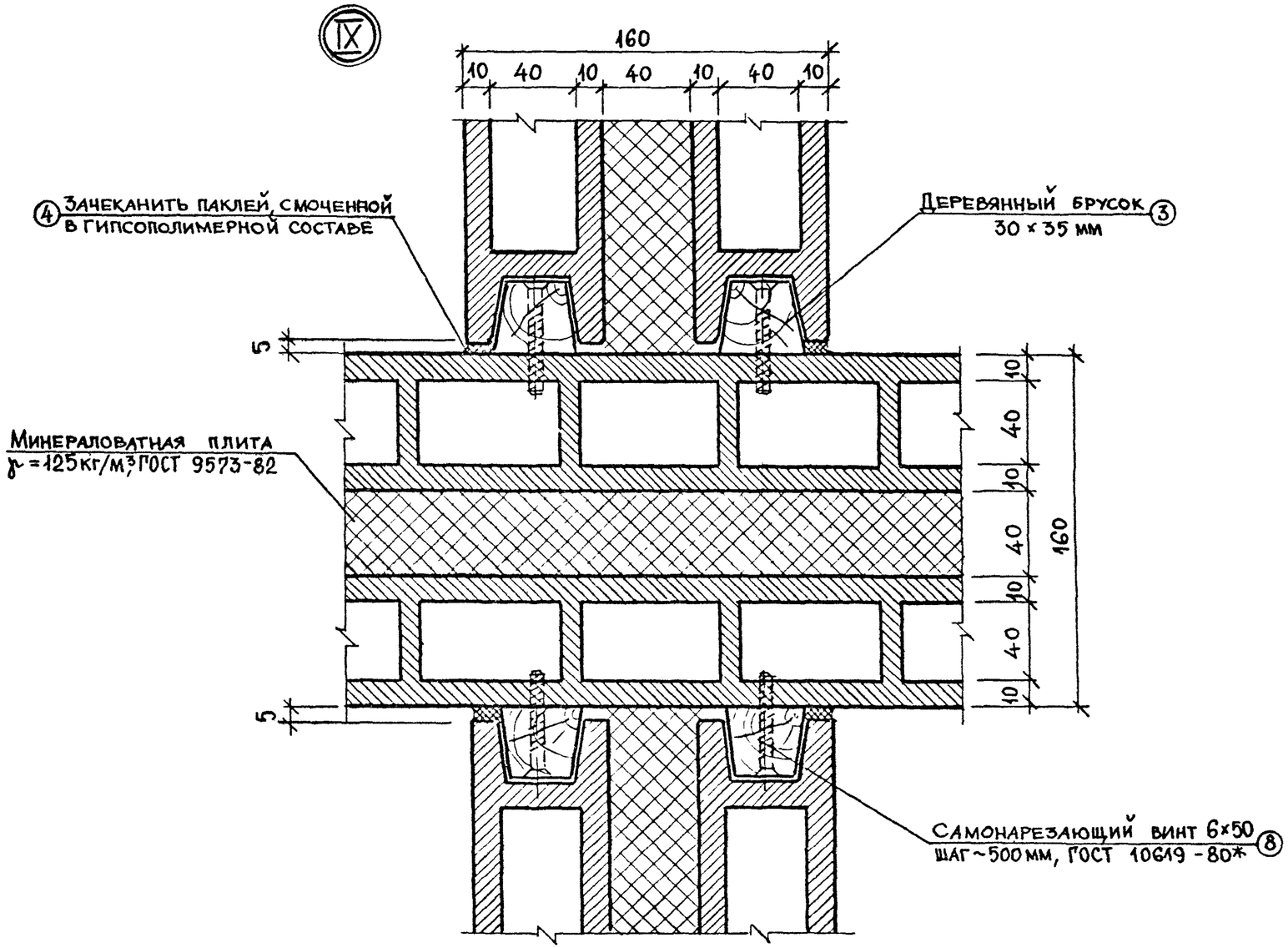

Спецификацию материалов см. Докум. -0.ОСМ, лист 8

1.231.8-11.1-2.0	Лист 5

23262 17

Формат А3

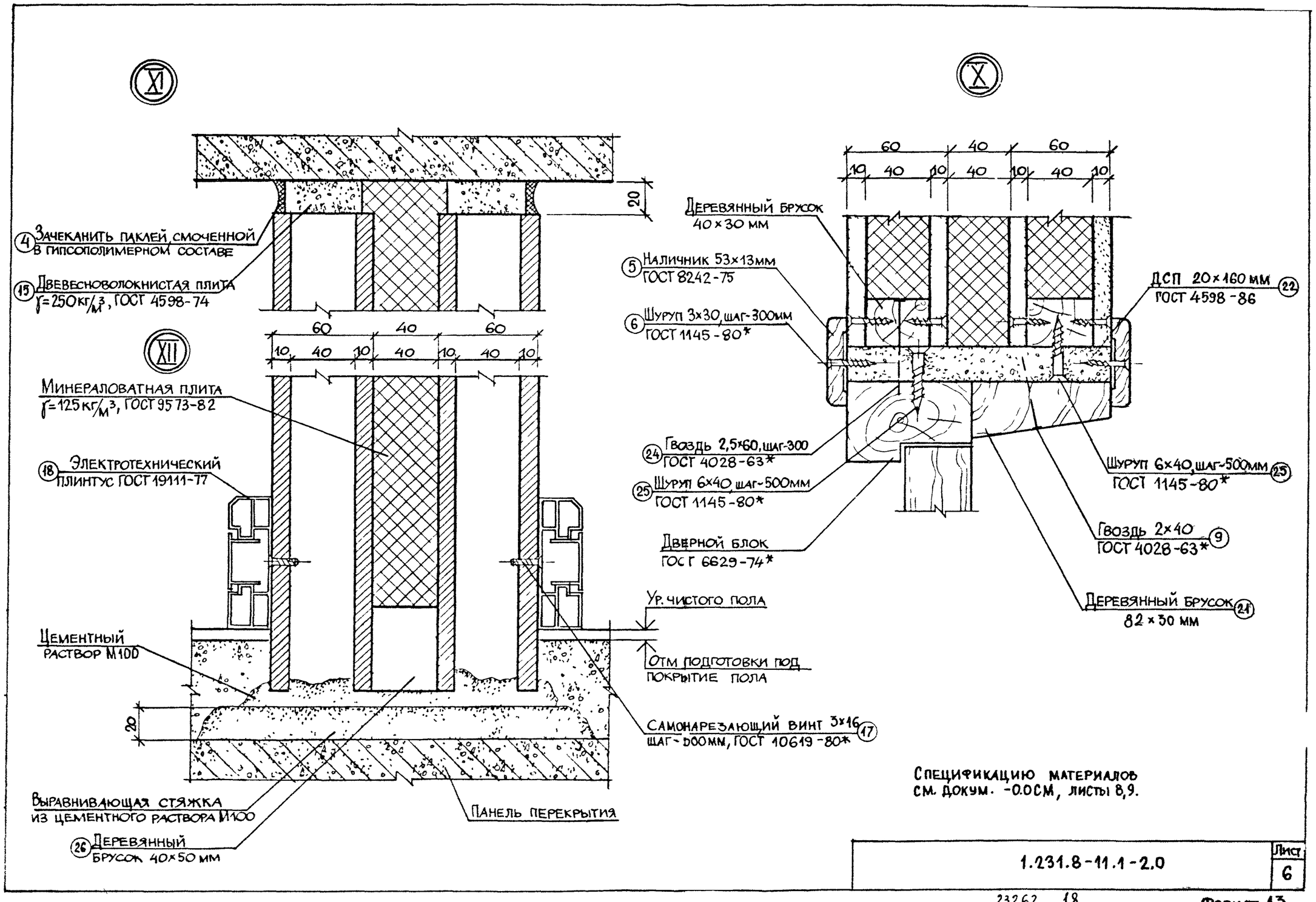

Спецификацию материалов см. докум. -0.0СМ, листы 8,9.

1.231.8-11.1-2.0	Лист 6

23262 18

Формат А3

XIII

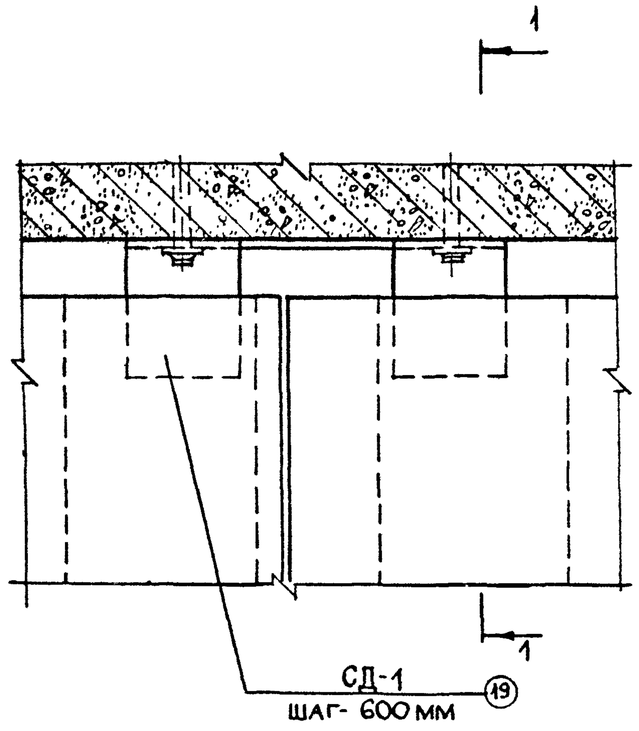

1 - 1

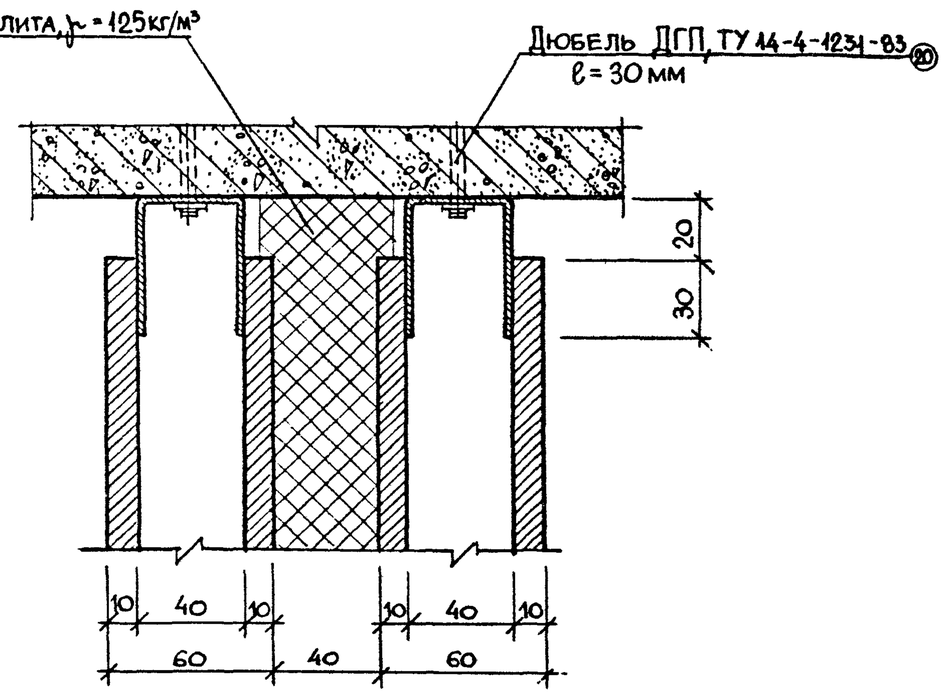

Заполнение стыка между перекрытием и ПГЭ см. узел XI, докум. -2.0, лист 6.

Спецификацию материалов см. докум. -0.ОСМ, лист 10.

1.231.8-11.1-2.0	Лист 7

23262 19 Формат А3

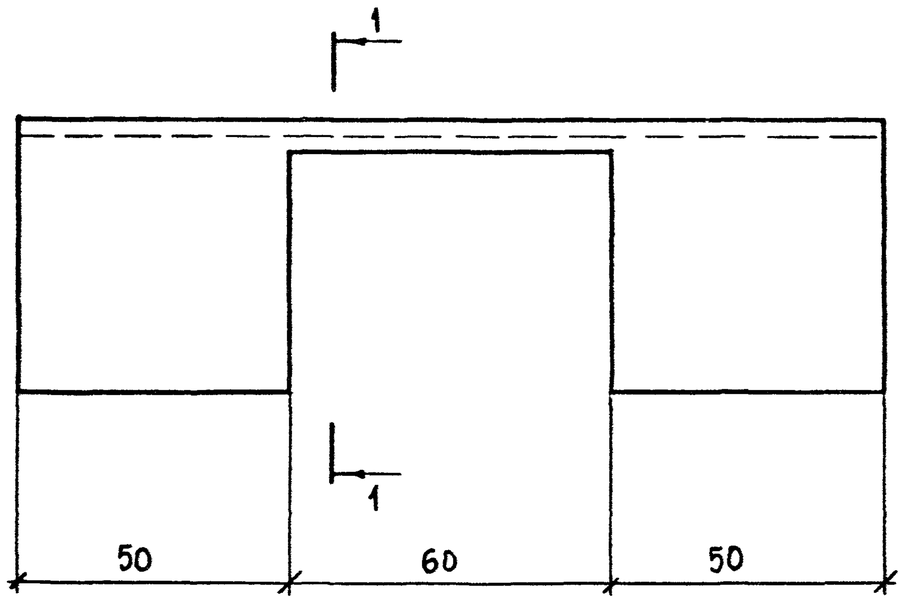

1-1

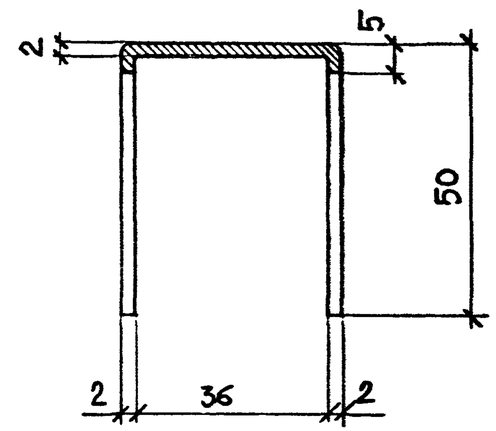

Нач.отд.	Юдицкий		1.231.8-11.1-0.1	
Н.контр.	Пельтихина		Соединительная деталь СД-1	Стадия: Р; Масса: 0,32; Масштаб: 1:1.
ГИП	Лыков			Лист; Листов 1
РГИ	Гунина		А-2,0×1000 ГОСТ 19904-74* / Б Ст1кп-1 ГОСТ 14918-80*	ЦНИИЭП торгово-бытовых зданий и туристских комплексов
Архитек	Никитина			

23262 20

Формат А3

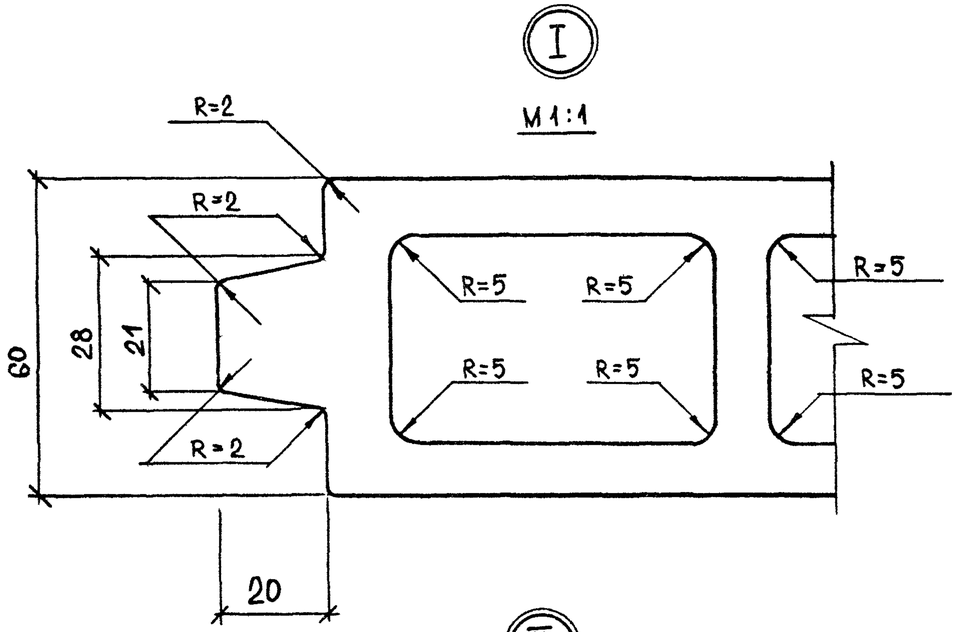

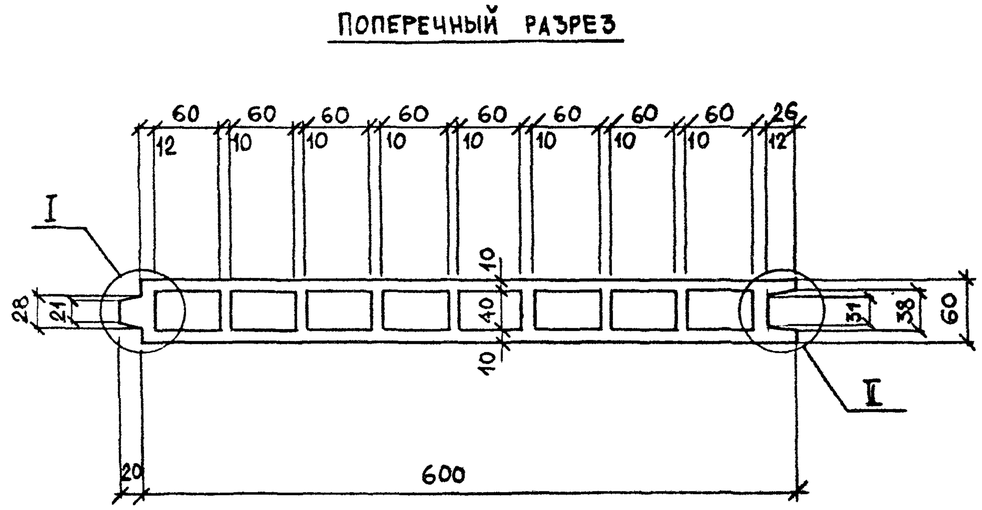

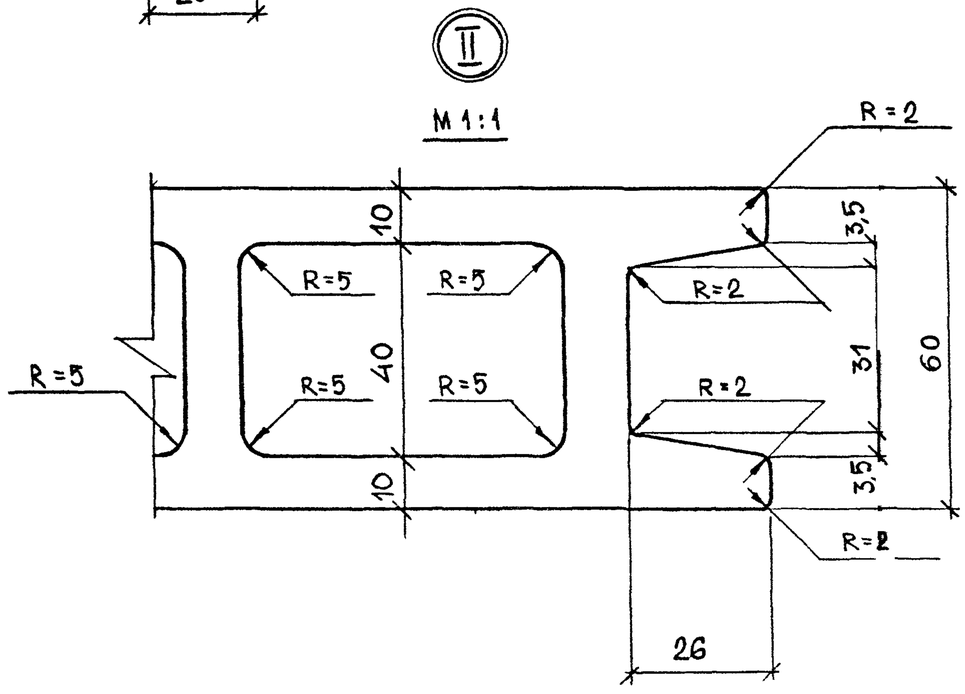

Масса 1 пог. м панели равна 28,3 кг (расчитана при влажности 10%)

				1.231.8-11.1-0.2		
				Панель перегородочная гипсоволокнистая экструзионная	Стадия	Масса	Масштаб
					Р	—	1:5
Нач.отд.	Юдицкий				Лист	Листов 1	
Н контр	Пельтихина						
ГИП	Лыков			ТУ 21-53-44-86	ЦНИИЭП торгово-бытовых зданий и туристских комплексов		
РГИ	Гунина						
Архитект	Никитина						

23262 21

Формат А3

Обозначение	Наименование	Кол.	Масса ед., кг	Примечание
Для перегородки	ПГЭ-1			на 1 м.
1.231.8-11.1-1.0	Узел I			
	Стандартные изделия			
	Дюбель Д 35-5/8			
	ТУ 36-941-79Е	2		шт
	Шуруп 5×70			
	ГОСТ 1145-80*	2		шт
	Материалы			
	Деревянный брусок 30×35мм	1		м
	Пакля, ГОСТ 16183-77	0,0001		м³
	Гипсополимерный состав		0,12	
1.231.8-11.1-1.0	Узлы II, III			
	Стандартные изделия			
	Наличник 54×13 мм			
	ГОСТ 8242-75	2		м
	Шуруп 3×30,			
	ГОСТ 1145-80*	6		шт

Одицкий		1.231.8-11.1-0.0 СМ	
Пельтихина		Спецификация материалов на монтажные узлы	Стадия: Р; Лист: 1; Листов: 10
Лыков			ЦНИИЭП торгово-бытовых зданий и туристских комплексов
Гунина			
Никитина			

Марка, поз.	Обозначение	Наименование	Кол.	Масса ед., кг	Примечание
7		Шуруп 5×50			
		ГОСТ 1145-80*	2		шт
8		Самонарезающий винт			
		6×50, ГОСТ 10619-80*	2		шт
9		Гвоздь 2×40			
		ГОСТ 4028-63*	2		шт
		Материалы			
10		Деревянный брусок 15×25мм	1		м
11		Древесностружечная плита			
		20×74 мм, ГОСТ 4598-86	1		м
	1.231.8-11.1-1.0	Узел VII			
		Стандартные изделия			
1		Дюбель Д 35-5/8			
		ТУ 36-941-79 Е	2		шт
2		Шуруп 5×70			
		ГОСТ 1145-80*	2		шт
		Материалы			
3		Деревянный брусок 30×35мм	1		м
4		Пакля ГОСТ 16183-77	0,0004		$м^3$
4		Гипсополимерный состав		0,12	
	1.231.8-11.1-1.0	Узел VIII			
		Стандартные изделия			
8		Самонарезающий винт			
		6×50, ГОСТ 10619-80*	2		шт

Взам. инв. № | Подпись и дата | Инв. № подл.

Марка, поз.	Обозначение	Наименование	Кол.	Масса ед., кг	Примечание
		Материалы			
4		Пакля ГОСТ 16183-77	0,0001		м³
4		Гипсополимерный состав		0,12	
3		Деревянный брусок 30×35 мм	1		м
	1.231.8-11.1-1.0	Узел IX			
		Стандартные изделия			
8		Самонарезающий винт			
		6×50, ГОСТ 10619-80*	4		шт
		Материалы			
3		Деревянный брусок 30×35 мм	2		м
4		Пакля, ГОСТ 16183-77	0,0002		м³
4		Гипсополимерный состав		0,24	
	1.231.8-11.1-1.0	Узел X			
		Стандартные изделия			
8		Самонарезающий винт			
		6×50, ГОСТ 10619-80*	2		шт
6		Шуруп 3×30, ГОСТ 1145-80*	3		шт
7		Шуруп 5×50, ГОСТ 1145-80*	2		шт
12		Наличник 74×13 мм,			
		ГОСТ 8242-75	1		м
13		Наличник 44×13 мм,			
		ГОСТ 8242-75	1		м
		Материалы			
3		Деревянный брусок 30×35 мм	1		м

Формат А4

Марка, поз.	Обозначение	Наименование	Кол.	Масса ед., кг	Примечание
14		Деревянный брусок (по проекту)	1		м
	1.231.8-11.1-1.0	Узел Ха			
		Стандартные изделия			
8		Саморезающий винт			
		6×50, ГОСТ 10619-80*	2		шт
6		Шуруп 3×30, ГОСТ 1145-80*	3		шт
7		Шуруп 5×50, ГОСТ 1145-80*	2		шт
12		Наличник 74×13 мм			
		ГОСТ 8242-75	1		м
13		Наличник 44×13 мм			
		ГОСТ 8242-75	1		м
		Материалы			
3		Деревянный брусок 30×35 мм	1		м
4		Пакля ГОСТ 16183-77	0,0004		$м^3$
4		Гипсополимерный состав		0,12	
27		Деревянный брусок 30×30	1		м
	1.231.8-11.1-1.0	Узел XI			
		Материалы			
4		Пакля, ГОСТ 16183-77	0,0004		$м^3$
4		Гипсополимерный состав		0,12	
15		Древесноволокнистая			
		плита γ = 250 кг/$м^3$,			
		20×50 мм,			
		ГОСТ 4598-86	1		м

Взам. инв. №

Подпись и дата

Инв. № подл.

1.231.8-11.1-0.0 СМ

Лист 4

Формат А4

Марка, поз.	Обозначение	Наименование	Кол	Масса ед., кг	Примечание
	1.231.8-11.1-1.0	Узел XII			
		Стандартные изделия			
5		Наличник 54 × 13 мм			
		ГОСТ 8242-75	2		м
6		Шуруп 3×30,			
		ГОСТ 1145-80*	6		шт
9		Гвоздь 2×40,			
		ГОСТ 4028-63*	2		шт
24		Гвоздь 2,5×60, ГОСТ 4028-63*	6		шт
		Материалы			
11		Древесностружечная			
		плита 20×74 мм,			
		ГОСТ 4598-86	1		м
16		Деревянный брусок 15×22мм	1		м
	1.231.8-11.1-1.0	Узел XIII			
		Стандартные изделия			
17		Самонарезающий			
		винт 3×16,			
		ГОСТ 10619-80*	4		шт
18		Электротехнический			
		плинтус, ГОСТ 19111-77	2		м
		Узел XIV			
		Деталь			
19	1.231.8-11.1-0.1	Соединительная			
		деталь СД-1	2	0,32	шт

Формат А4

Марка, поз.	Обозначение	Наименование	Кол.	Масса ед., кг	Примечание
		Стандартные изделия			
20		Дюбель-гвоздь			
		пистолетный (ДГП)			
		ℓ = 30 мм			
		ТУ 14-4-1231-83	2		шт
	Для перегородки	ПГЭ - 2 М			
	1.231.8-11.1-2.0	Узел I			
		Стандартные изделия			
1		Дюбель Д 35-5/8			
		ТУ 36-941-79Е	4		шт
2		Шуруп 5×70			
		ГОСТ 1145-80*	4		шт
		Материалы			
3		Деревянный брусок 30×35мм	2		м
4		Пакля ГОСТ 16183-77	0,0001		$м^3$
4		Гипсополимерный состав		0,12	
	1.231.8-11.1-2.0	Узлы II, III			
		Стандартные изделия			
5		Наличник 54 × 13 мм			
		ГОСТ 8242-75	2		м
6		Шуруп 3×30,			
		ГОСТ 1145-80*	6		шт
7		Шуруп 5×50,			
		ГОСТ 1145-80*	2		шт

Взам. инв. № | Подпись и дата | Инв. № подл.

Марка, поз.	Обозначение	Наименование	Кол.	Масса ед., кг	Примечание
8		Самонарезающий винт			
		6×50, ГОСТ 10619-80*	4		шт
9		Гвоздь 2×40,			
		ГОСТ 4028-63*	4		шт
		Материалы			
21		Деревянный брусок 62×30мм	1		м
22		Древесностружечная			
		плита 20×160 мм,			
		ГОСТ 4598-86	1		м
	1.231.8-11.1-2.0	Узел VII			
		Стандартные изделия			
8		Самонарезающий винт			
		6×50, ГОСТ 10619-80*	4		шт
		Материалы			
4		Пакля ГОСТ 16183-77	0,0004		$м^3$
4		Гипсополимерный состав		0,12	
3		Деревянный брусок 30×35мм	2		м
	1.231.8-11.1-2.0	Узел VIII			
		Стандартные изделия			
8		Самонарезающий винт			
		6×50, ГОСТ 10619-80*	4		шт
6		Шуруп 3×30, ГОСТ 1145-80*	6		шт
7		Шуруп 5×50, ГОСТ 1145-80*	2		шт
13		Наличник 44×13 мм,			

Формат А4

Марка, поз.	Обозначение	Наименование	Кол.	Масса ед., кг	Примечание
		ГОСТ 8242-75	1		М
		Материалы			
3		Деревянный брусок 30×35мм	2		М
14		Деревянный брусок (по проекту)	2		М
23		Древесностружечная плита			
		12×170мм, ГОСТ 4598-86	1		М
4		Пакля ГОСТ 16183-77	0,0001		$м^3$
4		Гипсополимерный состав		0,12	
	1.231.8-11.1-2.0	Узел IX			
		Стандартные изделия			
8		Саморезающий винт			
		6×50, ГОСТ 10619-80*	8		шт
		Материалы			
3		Деревянный брусок 30×35мм	4		М
4		Пакля, ГОСТ 16183-77	0,0002		$м^3$
4		Гипсополимерный состав		0,24	
	1.231.8-11.1-2.0	Узел X			
		Стандартные изделия			
5		Наличник 54×13 мм			
		ГОСТ 8242-75	2		М
6		Шуруп 3×30, ГОСТ 1145-80*	6		шт
9		Гвоздь 2×40, ГОСТ 4028-63*	2		шт
24		Гвоздь 2,5×60, ГОСТ 4028-63*	3		шт
25		Шуруп 6×40, ГОСТ 1145-80*	4		шт

Инв.№ подл. | Подпись и дата | Взам. инв.№