ТИПОВЫЕ КОНСТРУКЦИИ, ИЗДЕЛИЯ И УЗЛЫ ЗДАНИЙ И СООРУЖЕНИЙ

СЕРИЯ 1.832.5-11

ПАНЕЛИ НА ДЕРЕВЯННОМ КАРКАСЕ ДЛИНОЙ ДО 3-Х МЕТРОВ ДЛЯ СТЕН СЕЛЬСКОХОЗЯЙСТВЕННЫХ ПРОИЗВОДСТВЕННЫХ ЗДАНИЙ

ВЫПУСК 7-1

ПАНЕЛИ С ФАНЕРНЫМИ И ДОЩАТЫМИ ОБШИВКАМИ ДЛЯ ТОРЦОВ ЗДАНИЙ

РАБОЧИЕ ЧЕРТЕЖИ

23300-02

ТИПОВЫЕ КОНСТРУКЦИИ, ИЗДЕЛИЯ И УЗЛЫ ЗДАНИЙ И СООРУЖЕНИЙ

СЕРИЯ 1.832.5-11

ПАНЕЛИ НА ДЕРЕВЯННОМ КАРКАСЕ ДЛИНОЙ ДО 3-Х МЕТРОВ ДЛЯ СТЕН СЕЛЬСКОХОЗЯЙСТВЕННЫХ ПРОИЗВОДСТВЕННЫХ ЗДАНИЙ

ВЫПУСК 7-1

ПАНЕЛИ С ФАНЕРНЫМИ И ДОЩАТЫМИ ОБШИВКАМИ ДЛЯ ТОРЦОВ ЗДАНИЙ

РАБОЧИЕ ЧЕРТЕЖИ

ГИПРОНИСЕЛЬХОЗ

Гл. инж. ин-та В. А. Чернояров

Нач. отд. Н и СК И.Н. Котов

ГИП И.Н. Котов

ЦНИИЭПсельстрой

Зам. директора В. А. Заренин

Зав. лаб. легк. огр. констр. Ю.А. Муравьев

Зав. сектором В. А. Бенц

ЦНИИСК им. Кучеренко

Зам. директора В.В. Гурьев

Зав. отделением Ю.Ю. Славик

Зав. лабораторией С. Б. Турковский

Ст. научн. сотр. И. М. Линьков

Утверждены Госагропромом СССР, письмо №804-48/582 от 07.05.88, введены в действие Гипронисельхозом, приказ №140-и от 17 мая 1988г. с 15.11.88

Обозначение	Наименование	Стр.
1.832.5-11.7-1-000ПЗ	Пояснительная записка	3
1.832.5-11.7-1-001Н	Номенклатура стеновых панелей с фанерной обшивкой	4
1.832.5-11.7-1-002Н	Номенклатура стеновых панелей с дощатой обшивкой	6
1.832.5-11.7-1-010	Панель вертикальная длиной 1,5 м с фанерной обшивкой	8
1.832.5-11.7-1-020	Панель вертикальная длиной 1,8 м с фанерной обшивкой	9
1.832.5-11.7-1-030	Панель фронтонная высотой 0,8 м с фанерной обшивкой	10
1.832.5-11.7-1-040	Панель фронтонная высотой 0,95 м с фанерной обшивкой	11
1.832.5-11.7-1-050	Панель фронтонная высотой 1,1 м с фанерной обшивкой	12
1.832.5-11.7-1-060	Панель фронтонная высотой 1,05 м с фанерной обшивкой	13
1.832.5-11.7-1-060СБ	Панель фронтонная высотой 1,05 м с фанерной обшивкой. Сборочный чертеж	14
1.832.5-11.7-1-070	Панель фронтонная высотой 1,2 м с фанерной обшивкой	15
1.832.5-11.7-1-070СБ	Панель фронтонная высотой 1,2 м с фанерной обшивкой. Сборочный чертеж	16
1.832.5-11.7-1-080	Панель фронтонная высотой 1,35 м с фанерной обшивкой	17
1.832.5-11.7-1-080СБ	Панель фронтонная высотой 1,35 м с фанерной обшивкой. Сборочный чертеж	18
1.832.5-11.7-1-090	Панель фронтонная высотой 1,5 м с фанерной обшивкой	19
1.832.5-11.7-1-090СБ	Панель фронтонная высотой 1,5 м с фанерной обшивкой. Сборочный чертеж	20

Нач.отд.	Котов	
Н.контр.	Рабинович	
ГИП	Котов	
Рук. гр.	Рабинович	
Инженер	Епанешникова	
Проверил	Рабинович	

1.832.5-11.7-1

Содержание

Стадия	Лист	Листов
Р	1	3

ГИПРОНИСЕЛЬХОЗ

Формат А4

Взам. инв. № | Подпись и дата | Инв. № подл.

Обозначение	Наименование	Стр.
1.832.5-11.7-1-100	Панель вертикальная высотой 2,7 м с фанерной обшивкой	21
1.832.5-11.7-1-100СБ	Панель вертикальная высотой 2,7 м с фанерной обшивкой. Сборочный чертеж	22
1.832.5-11.7-1-110	Панель вертикальная высотой 3,0 м с фанерной обшивкой	23
1.832.5-11.7-1-110СБ	Панель вертикальная высотой 3,0 м с фанерной обшивкой. Сборочный чертеж	24
1.832.5-11.7-1-120	Панель вертикальная высотой 3,3 м с фанерной обшивкой	25
1.832.5-11.7-1-120СБ	Панель вертикальная высотой 3,3 м с фанерной обшивкой. Сборочный чертеж	27
1.832.5-11.7-1-101	Доска Д1 ... Д8	26
1.832.5-11.7-1-130	Панель вертикальная высотой 3,6 м с фанерной обшивкой	28
1.832.5-11.7-1-130СБ	Панель вертикальная высотой 3,6 м с фанерной обшивкой. Сборочный чертеж	29
1.832.5-11.7-1-140	Панель вертикальная длиной 1,5 м с дощатой обшивкой	30
1.832.5-11.7-1-150	Панель вертикальная длиной 1,8 м с дощатой обшивкой	31
1.832.5-11.7-1-160	Панель фронтонная высотой 0,8 м с дощатой обшивкой	32
1.832.5-11.7-1-170	Панель фронтонная высотой 0,95 м с дощатой обшивкой	33
1.832.5-11.7-1-180	Панель фронтонная высотой 1,1 м с дощатой обшивкой	34
1.832.5-11.7-1-190	Панель фронтонная высотой 1,05 м с дощатой обшивкой	35
1.832.5-11.7-1-190СБ	Панель фронтонная высотой 1,05 м с дощатой обшивкой. Сборочный чертеж	36
1.832.5-11.7-1-200	Панель фронтонная высотой 1,2 м с дощатой обшивкой	37

Взам. инв. № | Подпись и дата | Инв. № подл.

1.832.5-11.7-1

Лист 2

Формат А4

Обозначение	Наименование	Стр.
1.832.5-11.7-1-200СБ	Панель фронтонная высотой 1,2 м с дощатой обшивкой. Сборочный чертеж	38
1.832.5-11.7-1-210	Панель фронтонная высотой 1,35 м с дощатой обшивкой	39
1.832.5-11.7-1-210СБ	Панель фронтонная высотой 1,35 м с дощатой обшивкой. Сборочный чертеж	40
1.832.5-11.7-1-220	Панель фронтонная высотой 1,5 м с дощатой обшивкой	41
1.832.5-11.7-1-220СБ	Панель фронтонная высотой 1,5 м с дощатой обшивкой. Сборочный чертеж	42
1.832.5-11.7-1-230	Панель вертикальная высотой 2,7 м с дощатой обшивкой	43
1.832.5-11.7-1-230СБ	Панель вертикальная высотой 2,7 м с дощатой обшивкой. Сборочный чертеж	44
1.832.5-11.7-1-240	Панель вертикальная высотой 3,0 м с дощатой обшивкой	45
1.832.5-11.7-1-240СБ	Панель вертикальная высотой 3,0 м с дощатой обшивкой. Сборочный чертеж	46
1.832.5-11.7-1-250	Панель вертикальная высотой 3,3 м с дощатой обшивкой	47
1.832.5-11.7-1-250СБ	Панель вертикальная высотой 3,3 м с дощатой обшивкой. Сборочный чертеж	48
1.832.5-11.7-1-260	Панель вертикальная высотой 3,6 м с дощатой обшивкой	49
1.832.5-11.7-1-260СБ	Панель вертикальная высотой 3,6 м с дощатой обшивкой. Сборочный чертеж	50
1.832.5-11.7-1-003	Обшивка наружная Л1...Л7-2	51
1.832.5-11.7-1-004	Обшивка внутренняя Л8...Л14-2	52
1.832.5-11.7-1-005 У	Узлы I...IV	53
1.832.5-11.7-1-006	Варианты навешивания прошивных матов	53

Инв. № подл. | Подпись и дата | Взам. инв. №

Формат А4

1. Настоящий выпуск содержит рабочие чертежи утепленных вентилируемых стеновых панелей с деревянным каркасом, наружной и внутренней обшивками, выполненными из фанеры или досок.

2. В выпуске приведены панели, предназначенные для торцевых стен сельскохозяйственных производственных зданий.

3. Область применения, условия расчета, таблицы для подбора толщин минераловатного утеплителя в стеновых панелях, а также технические условия даны в выпуске 2 настоящей серии.

Стеновые панели обозначены марками, состоящими из буквенно-цифровых групп по ГОСТ 23009-78.

ПСФД X.X.X – XX – X

ПСДД

- Вид конструкции (панель стеновая)
- Обшивка: Ф – фанера, Д – дощатая
- Каркас деревянный
- Длина, дм
- Высота, дм
- Толщина, см
- Ф – фронтонная, У – угловая, П – правая, Л – левая
- Дополнительные данные, отражающие вид утеплителя; П – плиты минераловатные, М – маты прошивные

Например: ПСФД30.12.17-ФЛ-П – панель стеновая с обшивками из водостойкой фанеры, каркас деревянный, длиной 30 дм, высотой 12 дм, толщиной 17 см, фронтонная левая с утеплителем из минераловатных плит.

Инв. № подл. | Подпись и дата | Взам. инв. №

Нач. отд.	Котов		1.832.5-11.7-1-000 ПЗ
Н.контр.	Рабинович		Пояснительная записка
ГИП	Котов		Стадия: Р; Лист: ; Листов: 1
Рук. гр.	Рабинович		ГИПРОНИСЕЛЬХОЗ
Проверил	Рабинович		

Формат А4

Рис. 1

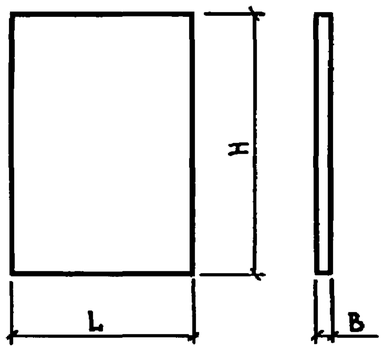

Рис. 2

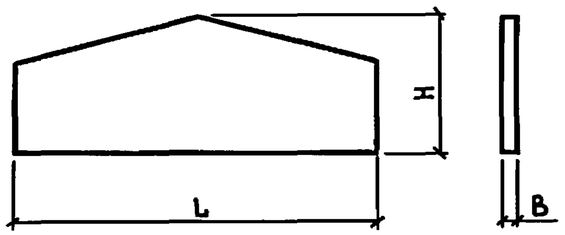

Рис. 3

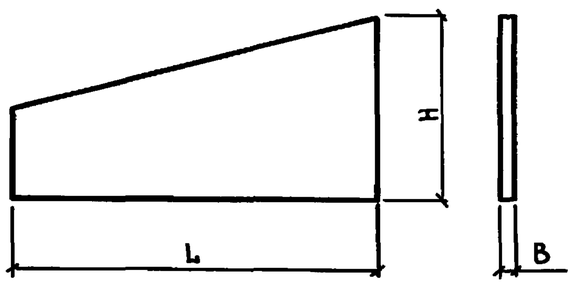

Рис. 4

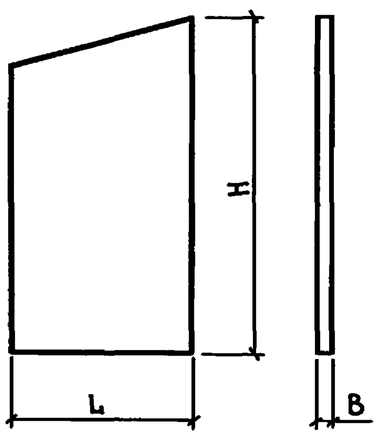

Марка	Рис.	Размеры, мм B	H	L	Расход материалов: Древесина, м³	Мин.-ватные плиты, м³	Фанера, м²	Масса, кг
ПСФД 15.21.15	1	148	2070	1470	0,055	0,27	6,2	86
ПСФД 15.21.17		173			0,066	0,34		99
ПСФД 15.21.20		198			0,071	0,41		112
ПСФД 15.21.22		223			0,081	0,48		125
ПСФД 18.21.15		148		1780	0,061	0,33	7,6	105
ПСФД 18.21.17		173			0,071	0,40		122
ПСФД 18.21.20		198			0,081	0,50		137
ПСФД 18.21.22		223			0,091	0,57		150
ПСФД 30.8.15-Ф	2	148	800	2970	0,042	0,18	3,8	59
ПСФД 30.8.17-Ф		173			0,050	0,21		67
ПСФД 30.8.20-Ф		198			0,058	0,27		78
ПСФД 30.8.22-Ф		223			0,066	0,30		86
ПСФД 30.9,5.15-Ф		148	950		0,048	0,20	4,6	68
ПСФД 30.9,5.17-Ф		173			0,056	0,24		77
ПСФД 30.9,5.20-Ф		198			0,064	0,30		89
ПСФД 30.9,5.22-Ф		223			0,074	0,34		99
ПСФД 30.11.15-Ф		148	1100		0,052	0,26	5,4	81
ПСФД 30.11.17-Ф		173			0,062	0,31		92
ПСФД 30.11.20-Ф		198			0,072	0,39		107
ПСФД 30.11.22-Ф		223			0,080	0,44		118
ПСФД 30.10,5.15-ФЛ	3	148	1050	2970	0,044	0,20	4,0	64
ПСФД 30.10,5.15-ФП								
ПСФД 30.10,5.17-ФЛ		173			0,052	0,24		73
ПСФД 30.10,5.17-ФП								
ПСФД 30.10,5.20-ФЛ		198			0,060	0,30		84
ПСФД 30.10,5.20-ФП								
ПСФД 30.10,5.22-ФЛ		223			0,068	0,34		93
ПСФД 30.10,5.22-ФП								
ПСФД 30.12.15-ФЛ		148	1200	2970	0,050	0,24	4,8	75
ПСФД 30.12.15-ФП								

Взам. инв. № | Подпись и дата | Инв. № подл.

Нач. отд.	Котов	
Н. контр.	Рабикович	
ГИП	Котов	
Рук. гр.	Рабинович	
Инженер	Епанешникова	
Проверил	Рабинович	

1.832.5-11.7-1-001Н

Номенклатура стеновых панелей с фанерной обшивкой

Стадия	Лист	Листов
Р	1	4

ГИПРОНИСЕЛЬХОЗ

Формат А4

Взам. инв. № | Подпись и дата | Инв. № подл.

1.832.5-11.7-1-001Н

Лист 2

Формат А4

Марка	Рис.	Размеры, мм B	H	L	Расход материалов: Древесина, м³	Мин.-ватные плиты, м³	Фанера, м²	Масса, кг
ПСФД 30.12.17-ФЛ	3	173	1200	2970	0,058	0,29	4,8	86
ПСФД 30.12.17-ФП								
ПСФД 30.12.20-ФЛ		198			0,068	0,36		99
ПСФД 30.12.20-ФП								
ПСФД 30.12.22-ФЛ		223			0,076	0,41		109
ПСФД 30.12.22-ФП								
ПСФД 30.13,5.15-ФЛ		148	1350		0,056	0,29	5,8	88
ПСФД 30.13,5.15-ФП								
ПСФД 30.13,5.17-ФЛ		173			0,064	0,35		100
ПСФД 30.13,5.17-ФП								
ПСФД 30.13,5.20-ФЛ		198			0,074	0,44		116
ПСФД 30.13,5.20-ФП								
ПСФД 30.13,5.22-ФЛ		223			0,084	0,49		127
ПСФД 30.13,5.22-ФЛ								
ПСФД 30.15.15-ФЛ		148	1500		0,060	0,33	6,6	99
ПСФД 30.15.15-ФП								
ПСФД 30.15.17-ФЛ		173			0,070	0,40		113
ПСФД 30.15.17-ФП								
ПСФД 30.15.20-ФЛ		198			0,080	0,50		130
ПСФД 30.15.20-ФП								
ПСФД 30.15.22-ФЛ		223			0,090	0,56		143
ПСФД 30.15.22-ФП								
ПСФД 16,5.27.15-УЛ	4	148	2700	1650	0,076	0,36	8,2	117
ПСФД 16,5.27.15-УП								
ПСФД 16,5.27.17-УЛ		173			0,086	0,44		132
ПСФД 16,5.27.17-УП								
ПСФД 17.27.20-УЛ		198		1700	0,096	0,56	8,4	153
ПСФД 17.27.20-УП								
ПСФД 17.27.22-УЛ		223			0,108	0,64		169
ПСФД 17.27.22-УП								

Взам. инв. № | Подпись и дата | Инв. № подл.

Марка	Рис.	Размеры, мм B	H	L	Расход материалов: Древесина, м³	Мин.-ватные плиты, м³	Фанера, м²	Масса, кг
ПСФД 16,5.30.15-УЛ	4	148	3000	1650	0,082	0,41	9,2	130
ПСФД 16,5.30.15-УП								
ПСФД 16,5.30.17-УЛ		173			0,092	0,49		145
ПСФД 16,5.30.17-УП								
ПСФД 17.30.20-УЛ		198		1700	0,104	0,63	9,6	170
ПСФД 17.30.20-УП								
ПСФД 17.30.22-УЛ		223			0,114	0,72		186
ПСФД 17.30.22-УП								
ПСФД 16,5.33.15-УЛ		148	3300	1650	0,098	0,45	10,2	147
ПСФД 16,5.33.15-УП								
ПСФД 16,5.33.17-УЛ		173			0,112	0,55		167
ПСФД 16,5.33.17-УП								
ПСФД 17.33.20-УЛ		198		1700	0,126	0,70	10,6	194
ПСФД 17.33.20-УП								
ПСФД 17.33.22-УЛ		223			0,140	0,80		214
ПСФД 17.33.22-УП								
ПСФД 16,5.36.15-УЛ		148	3600	1650	0,104	0,50	11,2	161
ПСФД 16,5.36.15-УП								
ПСФД 16,5.36.17-УЛ		173			0,118	0,60		180
ПСФД 16,5.36.17-УП								
ПСФД 17.36.20-УЛ		198		1700	0,134	0,77	11,6	211
ПСФД 17.36.20-УП								
ПСФД 17.36.22-УЛ		223			0,148	0,88		232
ПСФД 17.36.22-УП								

Взам. инв. № | Подпись и дата | Инв. № подл.

Рис. 1

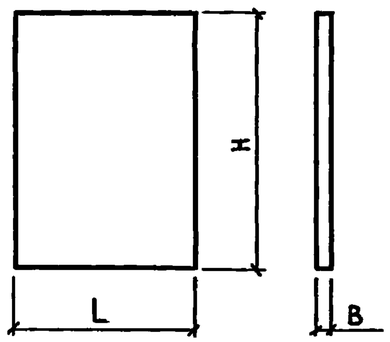

Рис. 2

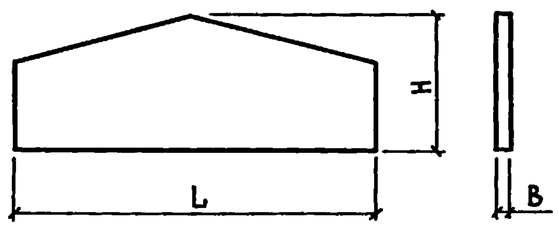

Рис. 3

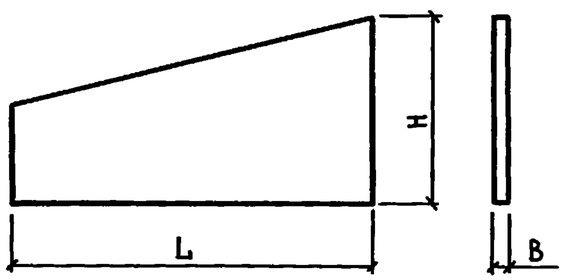

Рис. 4

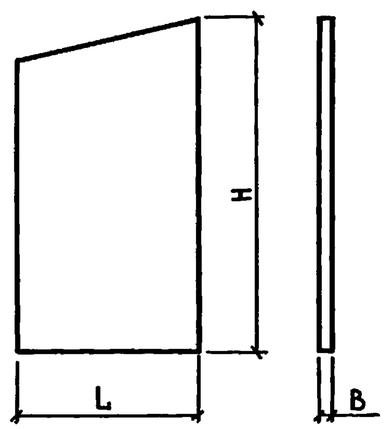

Марка	Рис.	Размеры, мм B	H	L	Расход материалов: Древесина, м³	Мин.-ватные плиты, м³	Масса, кг
ПСДД 15.21.16	1	158	2070	1470	0,142	0,27	106
ПСДД 15.21.18		183			0,150	0,34	119
ПСДД 15.21.21		208			0,158	0,41	131
ПСДД 15.21.23		233			0,168	0,48	145
ПСДД 18.21.16		158		1780	0,164	0,33	125
ПСДД 18.21.18		183			0,174	0,40	138
ПСДД 18.21.21		208			0,182	0,50	155
ПСДД 18.21.23		233			0,192	0,57	169
ПСДД 30.8.19-Ф	2	190	800	2970	0,113	0,18	80
ПСДД 30.8.21-Ф		215			0,121	0,21	88
ПСДД 30.8.24-Ф		240			0,129	0,27	99
ПСДД 30.8.26-Ф		265			0,137	0,30	107
ПСДД 30.9,5.19-Ф		190	950		0,132	0,20	92
ПСДД 30.9,5.21-Ф		215			0,140	0,24	101
ПСДД 30.9,5.24-Ф		240			0,148	0,30	112
ПСДД 30.9,5.26-Ф		265			0,158	0,34	122
ПСДД 30.11.19-Ф		190	1100		0,148	0,26	108
ПСДД 30.11.21-Ф		215			0,158	0,31	119
ПСДД 30.11.24-Ф		240			0,168	0,39	134
ПСДД 30.11.26-Ф		265			0,176	0,44	144
ПСДД 30.10,5.19-ФЛ	3	190	1050	2970	0,115	0,20	84
ПСДД 30.10,5.19-ФП							
ПСДД 30.10,5.21-ФЛ		215			0,123	0,24	93
ПСДД 30.10,5.21-ФП							
ПСДД 30.10,5.24-ФЛ		240			0,129	0,30	103
ПСДД 30.10,5.24-ФП							
ПСДД 30.10,5.26-ФЛ		265			0,135	0,34	112
ПСДД 30.10,5.26-ФП							
ПСДД 30.12.19-ФЛ		190	1200		0,132	0,24	97
ПСДД 30.12.19-ФП							

Взам. инв. № | Подпись и дата | Инв. № подл.

Нач. отд.	Котов		
Н.контр.	Рабинович		
ГИП	Котов		
Рук. гр.	Рабинович		
Инженер	Епанешникова		
Проверил	Рабинович		

1.832.5-11.7-1-002Н

Номенклатура стеновых панелей с дощатой обшивкой

Стадия	Лист	Листов
Р	1	4

ГИПРОНИСЕЛЬХОЗ

Формат А4

1.832.5-11.7-1-002Н

Лист 2

23300-02 7

Формат А4

Марка	Рис.	Размеры, мм B	H	L	Расход материалов: древесина, м³	мин.-ватные плиты, м³	Масса, кг
ПСДД 30.12.21-ФЛ	3	215	1200	2970	0,140	0,29	108
ПСДД 30.12.21-ФП							
ПСДД 30.12.24-ФЛ		240			0,146	0,36	119
ПСДД 30.12.24-ФП							
ПСДД 30.12.26-ФЛ		265			0,154	0,41	129
ПСДД 30.12.26-ФП							
ПСДД 30.13,5.19-ФЛ		190	1350		0,149	0,29	112
ПСДД 30.13,5.19-ФП							
ПСДД 30.13,5.21-ФЛ		215			0,157	0,35	123
ПСДД 30.13,5.21-ФП							
ПСДД 30.13,5.24-ФЛ		240			0,165	0,44	139
ПСДД 30.13,5.24-ФП							
ПСДД 30.13,5.26-ФЛ		265			0,173	0,49	149
ПСДД 30.13,5.26-ФП							
ПСДД 30.15.19-ФЛ		190	1500		0,165	0,33	125
ПСДД 30.15.19-ФП							
ПСДД 30.15.21-ФЛ		215			0,173	0,40	138
ПСДД 30.15.21-ФП							
ПСДД 30.15.24-ФЛ		240			0,181	0,50	155
ПСДД 30.15.24-ФП							
ПСДД 30.15.26-ФЛ		265			0,189	0,56	166
ПСДД 30.15.26-ФП							
ПСДД 16,5.27.16-УЛ	4	158	2700	1650	0,195	0,36	144
ПСДД 16,5.27.16-УП							
ПСДД 16,5.27.18-УЛ		183			0,207	0,44	160
ПСДД 16,5.27.18-УП							
ПСДД 17.27.21-УЛ		208		1700	0,223	0,56	183
ПСДД 17.27.21-УП							
ПСДД 17.27.23-УЛ		233			0,235	0,64	199
ПСДД 17.27.23-УП							

Взам. инв.№ | Подпись и дата | Инв.№ подл.

Марка	Рис.	Размеры, мм B	H	L	Расход материалов: древесина, м³	мин.-ватные плиты, м³	Масса, кг
ПСДД 16,5.30.16-УЛ	4	158	3000	1650	0,214	0,41	160
ПСДД 16,5.30.16-УП							
ПСДД 16,5.30.18-УЛ		183			0,226	0,49	176
ПСДД 16,5.30.18-УП							
ПСДД 17.30.21-УЛ		208		1700	0,244	0,63	202
ПСДД 17.30.21-УП							
ПСДД 17.30.23-УЛ		233			0,256	0,72	220
ПСДД 17.30.23-УП							
ПСДД 16,5.33.16-УЛ		158	3300	1650	0,232	0,45	174
ПСДД 16,5.33.16-УП							
ПСДД 16,5.33.18-УЛ		183			0,246	0,55	194
ПСДД 16,5.33.18-УП							
ПСДД 17.33.21-УЛ		208		1700	0,263	0,70	221
ПСДД 17.33.21-УП							
ПСДД 17.33.23-УЛ		233			0,277	0,80	240
ПСДД 17.33.23-УП							
ПСДД 16,5.36.16-УЛ		158	3600	1650	0,255	0,50	192
ПСДД 16,5.36.16-УП							
ПСДД 16,5.36.18-УЛ		183			0,269	0,60	212
ПСДД 16,5.36.18-УП							
ПСДД 17.36.21-УЛ		208		1700	0,288	0,77	243
ПСДД 17.36.21-УП							
ПСДД 17.36.23-УЛ		233			0,302	0,88	263
ПСДД 17.36.23-УП							

Взам. инв.№ | Подпись и дата | Инв.№ подл.

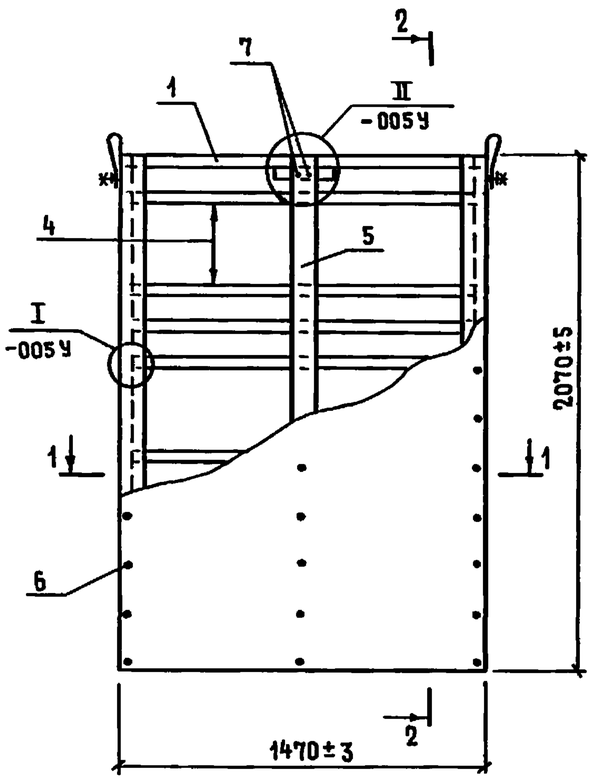

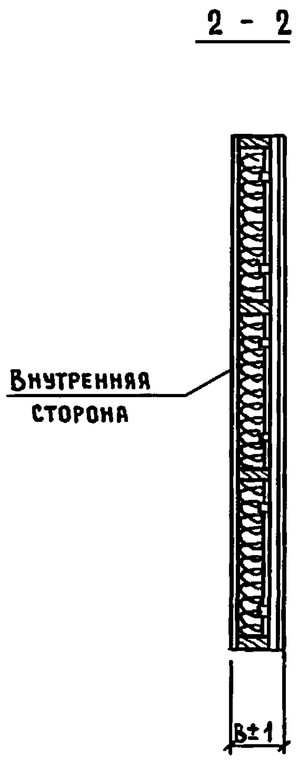

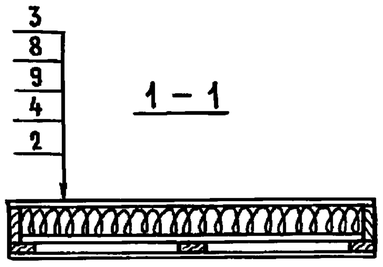

1. Масса панелей дана при наибольшей толщине утеплителя.
2. Рекомендуемые сечения прижимных планок, в зависимости от толщины утеплителя, даны в документе 1.832.5-11.2-000 ПЗ.
3. Марки панелей даны без индексов, характеризующих марку утеплителя.

Обозначение	Марка	B, мм	Масса, кг
1.832.5-11.7-1-010	ПСФД 15.21.15	148	86
-01	ПСФД 15.21.17	173	99
-02	ПСФД 15.21.20	198	112
-03	ПСФД 15.21.22	223	125

Формат	Зона	Поз.	Обозначение	Наименование	Кол. на испол. 1.832.5-11.7-1-010- —	01	02	03		Примечание
				Документация						
А4			1.832.5-11.7-1-000 ПЗ	Пояснительная записка						
А4			1.832.5-11.2-000 ТУ	Технические условия						
А4			1.832.5-11.7-1-005 У	Узлы I...IV						
				Сборочные единицы						
				Каркас деревянный						
А4		1	1.832.5-11.8-01	ДК 1-1	1					
			-01	ДК 1-2		1				
			-02	ДК 1-3			1			
			-03	ДК 1-4				1		
				Детали						
А3		2	1.832.5-11.7-1-003	Обшивка наружная Л1	1	1	1	1		
А3		3	1.832.5-11.7-1-004	Обшивка внутренняя Л8	1	1	1	1		
Б4		4		Планка прижимная ℓ=1405	6	6	6	6		
Б4		5		Доска 32×100 ГОСТ 8486-86 / сосна или ель ℓ=2070						
				сосна или ель ρ≤20%	1	1	1	1		0,0066 м³
				Стандартные изделия						
		6		Гвоздь алюминиевый						
				Б.4×40 ТУ 69-216-83	79	79	79	79		
		7		Гвоздь К3×80 ГОСТ 4028-63	4	4	4	4		
				Материалы						
		8		Пленка полиэтиленовая						
				δ=0,2 мм ГОСТ 10354-82	3,1	3,1	3,1	3,1		м²
		9		Плиты минераловатные						
				П125 ГОСТ 9573-82	0,27	0,34	0,41	0,48		м³

Нач. отд.	Котов	
Н.контр.	Рабинович	
ГИП	Котов	
Рук. гр.	Рабинович	
Инженер	Епишникова	
Проверил	Рабинович	

1.832.5-11.7-1-010

Панель вертикальная длиной 1,5 м с фанерной обшивкой

Стадия	Масса	Масштаб
Р	см.табл.	—
Лист	Листов 1	

ГИПРОНИСЕЛЬХОЗ

Взам. инв. № | Подпись и дата | Инв. № подл.

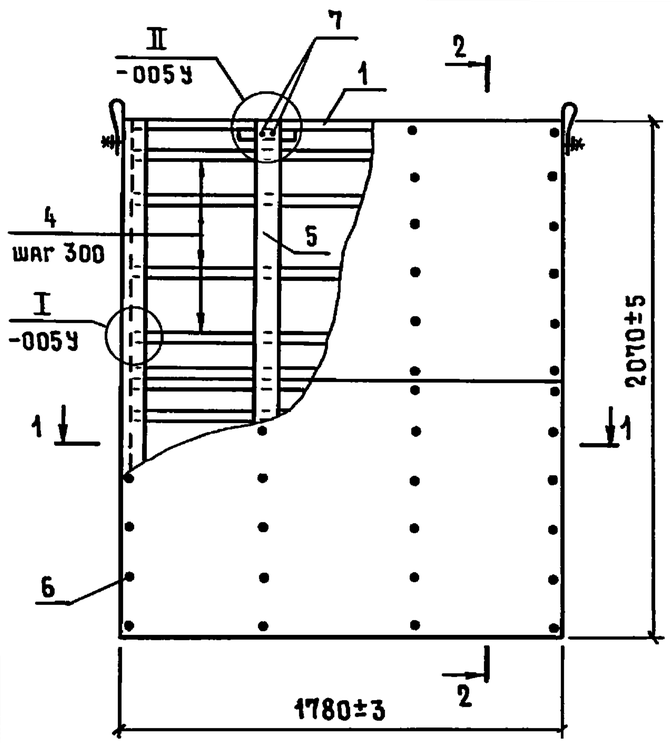

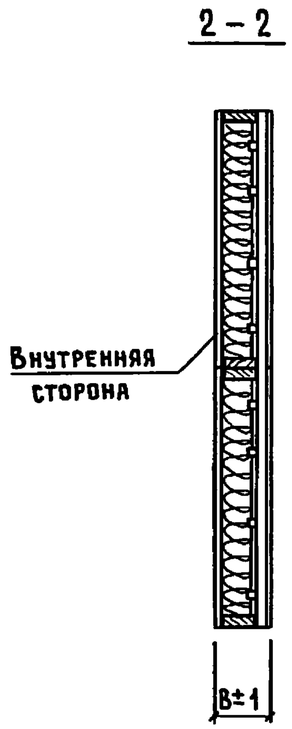

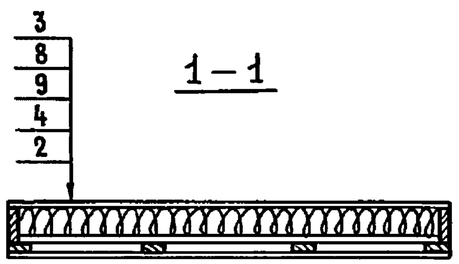

1. Масса панелей дана при наибольшей толщине утеплителя.
2. Рекомендуемые сечения прижимных планок, в зависимости от толщины утеплителя, даны в документе 1.832.5-11.2-000 ПЗ.
3. Марки панелей даны без индексов, характеризующих марку утеплителя.

Обозначение	Марка	B, мм	Масса, кг
1.832.5-11.7-1-020	ПСФД 18.21.15	148	105
– 01	ПСФД 18.21.17	173	122
– 02	ПСФД 18.21.20	198	137
– 03	ПСФД 18.21.22	223	150

Формат	Зона	Поз.	Обозначение	Наименование	Кол. на испол. 1.832.5-11.7-1-020 —	01	02	03		Примечание
				Документация						
А4			1.832.5-11.7-1-000 ПЗ	Пояснительная записка						
А4			1.832.5-11.2-000 ТУ	Технические условия						
А4			1.832.5-11.7-1-005 У	Узлы I...IV						
				Сборочные единицы						
				Каркас деревянный						
А4		1	1.832.5-11.8-03	ДК 3-1	1					
			– 01	ДК 3-2		1				
			– 02	ДК 3-3			1			
			– 03	ДК 3-4				1		
				Детали						
А3		2	1.832.5-11.7-1-003 – 12	Обшивка наружная Л3	2	2	2	2		
А3		3	1.832.5-11.7-1-004 – 12	Обшивка внутренняя Л10	2	2	2	2		
Б4		4		Планка прижимная ℓ=1715	8	8	8	8		
Б4		5		Доска $\frac{32\times100\ ГОСТ\ 8486-86}{сосна\ или\ ель\ \varphi\leq20\%}$ ℓ=2070						
					2	2	2	2		0,0066 м³
				Стандартные изделия						
		6		Гвоздь алюминиевый						
				Б.4×40 ТУ 69-216-83	104	104	104	104		
		7		Гвоздь К3×80 ГОСТ 4028-63	8	8	8	8		
				Материалы						
		8		Пленка полиэтиленовая						
				δ=0,2 мм ГОСТ 10354-82	3,8	3,8	3,8	3,8		м²
		9		Плиты минераловатные						
				П125 ГОСТ 9573-82	0,33	0,40	0,50	0,57		м³

Нач. отд.	Котов	
Н. контр.	Рабинович	
ГИП	Котов	
Рук. гр.	Рабинович	
Инженер	Епанешникова	
Проверил	Рабинович	

1.832.5-11.7-1-020

Панель вертикальная длиной 1,8 м с фанерной обшивкой

Стадия	Масса	Масштаб
Р	см. табл.	—
Лист	Листов 1	

ГИПРОНИСЕЛЬХОЗ

Взам. инв. № | Подпись и дата | Инв. № подл.

Формат А3

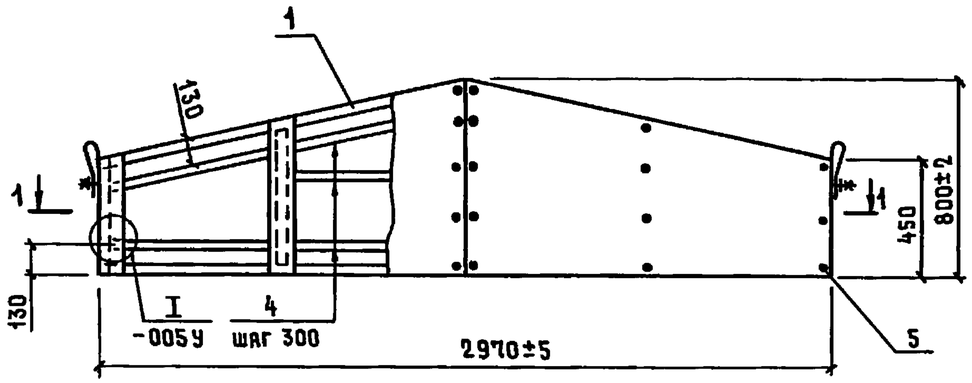

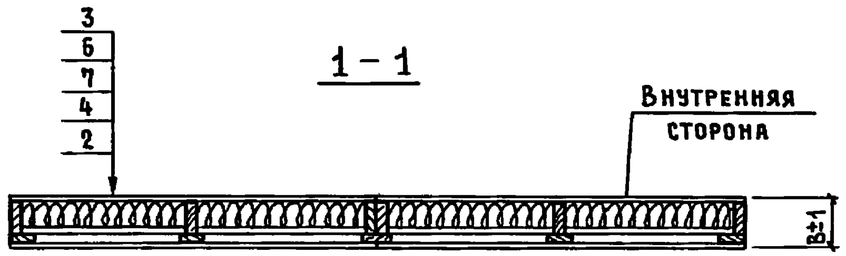

1. Масса панелей дана при наибольшей толщине утеплителя.
2. Рекомендуемые сечения прижимных планок, в зависимости от толщины утеплителя, даны в документе 1.832.5-11.2-000 ПЗ.
3. Марки панелей даны без индексов, характеризующих марку утеплителя.

Формат	Зона	Поз.	Обозначение	Наименование	Кол. на испол. 1.832.5-11.7-1-030 —	01	02	03		Примечание
				Документация						
А4			1.832.5-11.7-1-000 ПЗ	Пояснительная записка						
А4			1.832.5-11.2-000 ТУ	Технические условия						
А4			1.832.5-11.7-1-005 У	Узлы I...IV						
				Сборочные единицы						
				Каркас деревянный						
А4		1	1.832.5-11.8-05	ДК 5-1	1					
			– 01	ДК 5-2		1				
			– 02	ДК 5-3			1			
			– 03	ДК 5-4				1		
				Детали						
А3		2	1.832.5-11.7-1-003 – 01	Обшивка наружная Л2-1	2	2	2	2		
А3		3	1.832.5-11.7-1-004 – 01	Обшивка внутренняя Л9-1	2	2	2	2		
Б4		4		Планка прижимная ℓ=695	10	10	10	10		
				Стандартные изделия						
		5		Гвоздь алюминиевый						
				Б. 4×40 ТУ 69-216-83	68	68	68	68		
				Материалы						
		6		Пленка полиэтиленовая						
				δ=0,2 мм ГОСТ 10354-82	1,9	1,9	1,9	1,9		$м^2$
		7		Плиты минераловатные						
				П125 ГОСТ 9573-82	0,18	0,21	0,27	0,30		$м^3$

Обозначение	Марка	B, мм	Масса, кг
1.832.5-11.7-1-030	ПСФД 30.8.15-Ф	148	59
– 01	ПСФД 30.8.17-Ф	173	67
– 02	ПСФД 30.8.20-Ф	198	78
– 03	ПСФД 30.8.22-Ф	223	86

Взам. инв. № | Подпись и дата | Инв. № подл.

Нач.отд.	Котов	
Н.контр.	Рабинович	
ГИП	Котов	
Рук.гр.	Рабинович	
Инженер	Епанешникова	
Проверил	Рабинович	

1.832.5-11.7-1-030

Панель фронтонная высотой 0,8 м с фанерной обшивкой

Стадия	Масса	Масштаб
Р	см.табл.	—
Лист	Листов 1	

ГИПРОНИСЕЛЬХОЗ

Формат А3

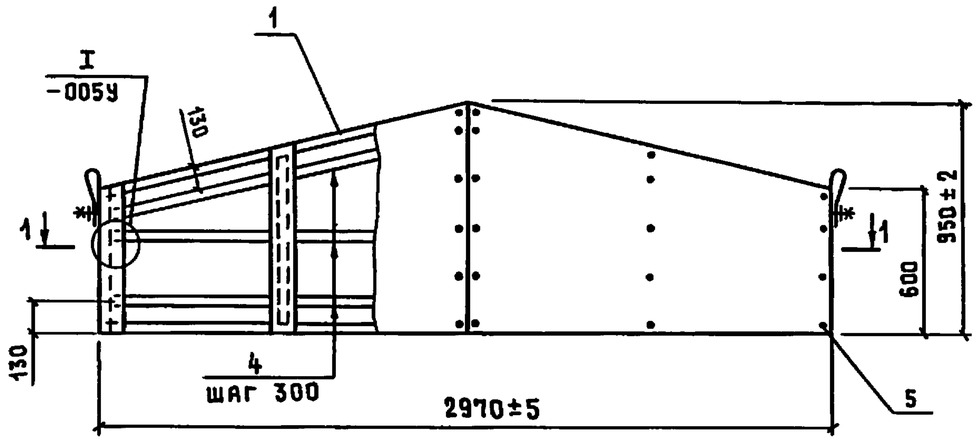

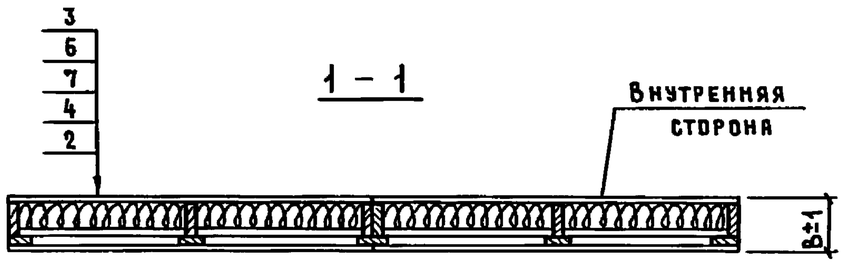

1. Масса панелей дана при наибольшей толщине утеплителя.
2. Рекомендуемые сечения прижимных планок, в зависимости от толщины утеплителя, даны в документе 1.832.5-11.2-000 ПЗ.
3. Марки панелей даны без индексов, характеризующих марку утеплителя.

Формат	Зона	Поз.	Обозначение	Наименование	Кол. на испол. 1.832.5-11.7-1-040- —	01	02	03		Примечание
				Документация						
А4			1.832.5-11.7-1-000 ПЗ	Пояснительная записка						
А4			1.832.5-11.2-000 ТУ	Технические условия						
А4			1.832.5-11.7-1-005 У	Узлы I ... IV						
				Сборочные единицы						
				Каркас деревянный						
А4		1	1.832.5-11.8-06	ДК 6-1	1					
			-01	ДК 6-2		1				
			-02	ДК 6-3			1			
			-03	ДК 6-4				1		
				Детали						
А3		2	1.832.5-11.7-1-003 -02	Обшивка наружная Л2-2	2	2	2	2		
А3		3	1.832.5-11.7-1-004 -02	Обшивка внутренняя Л9-2	2	2	2	2		
Б4		4		Планка прижимная С=695	12	12	12	12		
				Стандартные изделия						
		5		Гвоздь алюминиевый						
				6.4×40 ТУ 69-216-83	80	80	80	80		
				Материалы						
		6		Пленка полиэтиленовая						
				δ=0,2 мм ГОСТ 10354-82	2,3	2,3	2,3	2,3		$м^2$
		7		Плиты минераловатные						
				П125 ГОСТ 9573-82	0,20	0,24	0,30	0,34		$м^3$

Обозначение	Марка	B, мм	Масса, кг
1.832.5-11.7-1-040	ПСФД 30.9,5.15-Ф	148	68
-01	ПСФД 30.9,5.17-Ф	173	77
-02	ПСФД 30.9,5.20-Ф	198	89
-03	ПСФД 30.9,5.22-Ф	223	99

Нач. отд.	Котов	
Н.контр.	Рабинович	
ГИП	Котов	
Рук. гр.	Рабинович	
Инженер	Епанешникова	
Проверил	Рабинович	

1.832.5-11.7-1-040

Панель фронтонная высотой 0,95 м с фанерной обшивкой

Стадия	Масса	Масштаб
Р	см. табл.	—
Лист	Листов 1	

ГИПРОНИСЕЛЬХОЗ

Взам. инв. № | Подпись и дата | Инв. № подл.

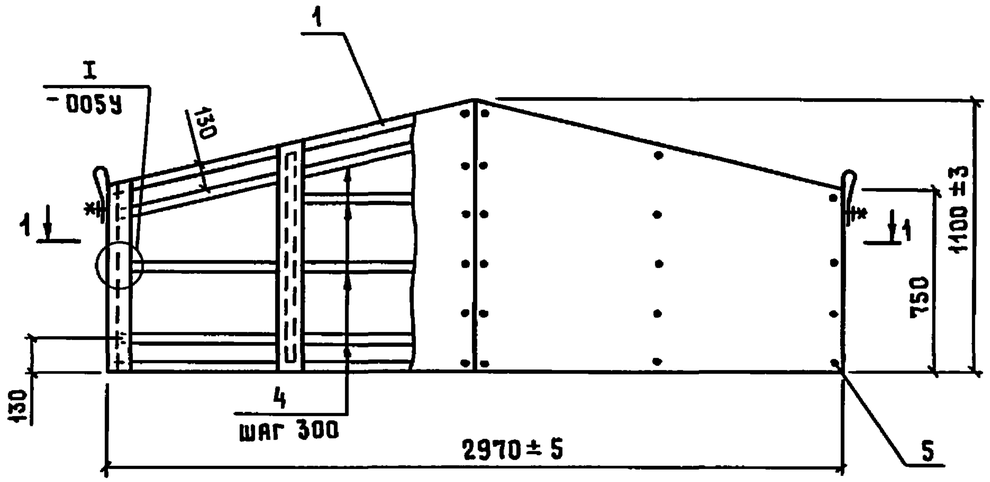

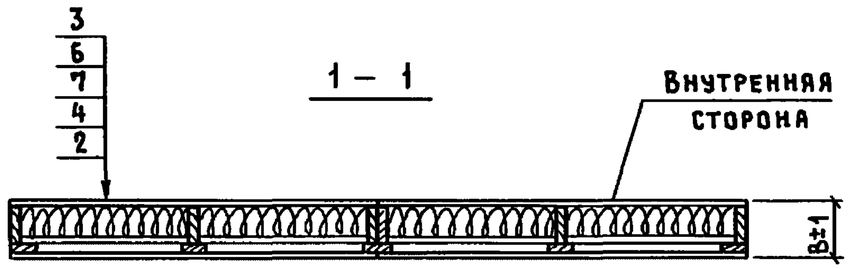

1. Масса панелей дана при наибольшей толщине утеплителя.
2. Рекомендуемые сечения прижимных планок, в зависимости от толщины утеплителя, даны в документе 1.832.5-11.2-000 ПЗ.
3. Марки панелей даны без индексов, характеризующих марку утеплителя.

Формат	Зона	Поз.	Обозначение	Наименование	Кол. на испол. 1.832.5-11.7-1-050 —	01	02	03		Примечание
				Документация						
А4			1.832.5 - 11.7-1- 000 ПЗ	Пояснительная записка						
А4			1.832.5 - 11.2 - 000 ТУ	Технические условия						
А4			1.832.5 - 11.7-1-005 У	Узлы I...IV						
				Сборочные единицы						
				Каркас деревянный						
А4		1	1.832.5 - 11.8 - 07	ДК 7-1	1					
			- 01	ДК 7-2		1				
			- 02	ДК 7-3			1			
			- 03	ДК 7-4				1		
				Детали						
А3		2	1.832.5 - 11.7-1-003 - 03	Обшивка наружная Л2-3	2	2	2	2		
А3		3	1.832.5 - 11.7-1-004 - 03	Обшивка внутренняя Л9-3	2	2	2	2		
Б4		4		Планка прижимная ℓ=695	14	14	14	14		
				Стандартные изделия						
		5		Гвоздь алюминиевый						
				Б. 4×40 ТУ 69-216 - 83	80	80	80	80		
				Материалы						
		6		Пленка полиэтиленовая						
				δ=0,2 мм ГОСТ 10354-82	2,7	2,7	2,7	2,7		$м^2$
		7		Плиты минераловатные						
				П 125 ГОСТ 9573-82	0,26	0,31	0,39	0,44		$м^3$

Обозначение	Марка	В, мм	Масса, кг
1.832.5-11.7-1-050	ПСФД 30.11.15-Ф	148	81
-01	ПСФД 30.11.17-Ф	173	92
-02	ПСФД 30.11.20-Ф	198	107
-03	ПСФД 30.11.22-Ф	223	118

Инв. № подл. | Подпись и дата | Взам. инв. №

Нач. отд.	Котов	
Н. контр.	Рабинович	
ГИП	Котов	
Рук. гр.	Рабинович	
Инженер	Епанешникова	
Проверил	Рабинович	

1.832.5-11.7-1-050

Панель фронтонная высотой 1,1 м с фанерной обшивкой

Стадия	Масса	Масштаб
Р	см. табл.	—
Лист	Листов 1	

ГИПРОНИСЕЛЬХОЗ

Инв. N подл.	Подпись и дата	Взам. инв. N

Формат	Зона	Поз.	Обозначение	Наименование	Кол. на испол. 1.832.5-11.7-1-060- —	01	02	03	04	05	06	07			Примечание
				Документация											
А4			1.832.5-11.7-1-000 ПЗ	Пояснительная записка											
А4			1.832.5-11.2-000 ТУ	Технические условия											
А4			1.832.5-11.7-1-005У	Узлы I...IV											
А3			1.832.5-11.7-1-060 СБ	Сборочный чертеж											
				Сборочные единицы											
				Каркас деревянный											
А3		1	1.832.5-11.8-10	ДК 12-1	1										
			-01	ДК 12-2		1									
			-02	ДК 12-3			1								
			-03	ДК 12-4				1							
			-04	ДК 12-5					1						
			-05	ДК 12-6						1					
			-06	ДК 12-7							1				
			-07	ДК 12-8								1			

Нач. отд.	Котов	
Н.контр.	Рабинович	
ГИП	Котов	
Рук.гр.	Рабинович	
Инженер	Епанешникова	
Проверил	Рабинович	

1.832.5-11.7-1-060

Панель фронтонная высотой 1,05 м с фанерной обшивкой

Стадия	Лист	Листов
Р	1	2

ГИПРОНИСЕЛЬХОЗ

Формат А4

Инв. N подл.	Подпись и дата	Взам. инв. N

Формат	Зона	Поз.	Обозначение	Наименование	Кол. на испол. 1.832.5-11.7-1-060- —	01	02	03	04	05	06	07			Примечание
				Детали											
А3		2	1.832.5-11.7-1-003 -04	Обшивка наружная Л2-4	1	1	1	1	1	1	1	1			
		3	-08	Л2-8	1	1	1	1	1	1	1	1			
А3		4	1.832.5-11.7-1-004 -04	Обшивка внутренняя Л9-4	1	1	1	1	1	1	1	1			
		5	-08	Л9-8	1	1	1	1	1	1	1	1			
Б4		6		Планка прижимная ℓ=690	10	10	10	10	10	10	10	10			
				Стандартные изделия											
		7		Гвоздь алюминиевый											
				Б.4×40 ТУ 69-216-83	68	68	68	68	68	68	68	68			
				Материалы											
		8		Пленка полиэтиленовая											
				δ=0,2 мм ГОСТ 10354-82	2,0	2,0	2,0	2,0	2,0	2,0	2,0	2,0			$м^2$
		9		Плиты минераловатные											
				П125 ГОСТ 9573-82	0,20	0,20	0,24	0,24	0,30	0,30	0,34	0,34			$м^3$

1.832.5-11.7-1-060

Лист
2

Формат А4

Рис. 1

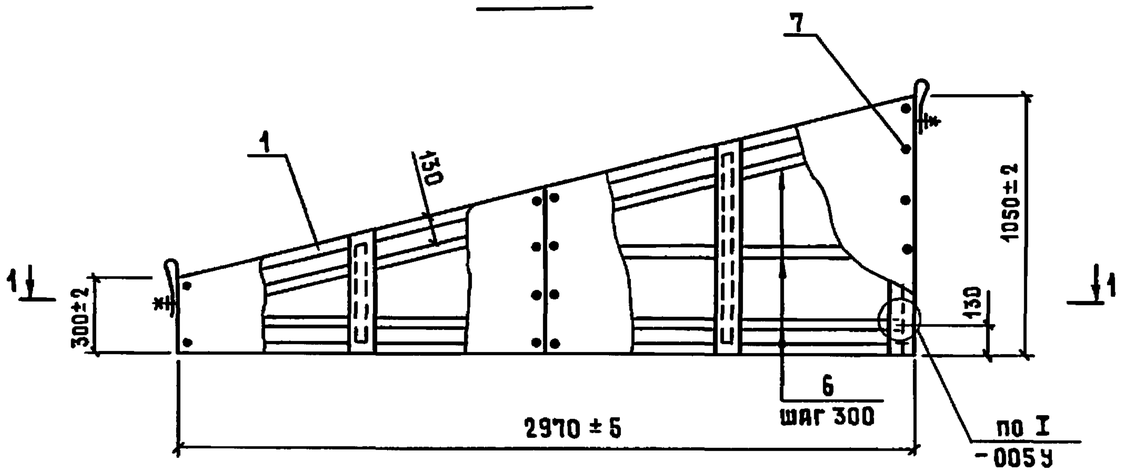

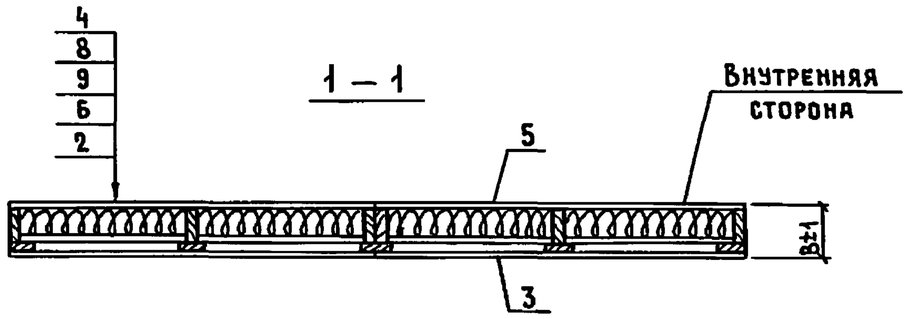

Рис. 2

остальное - см. рис. 1

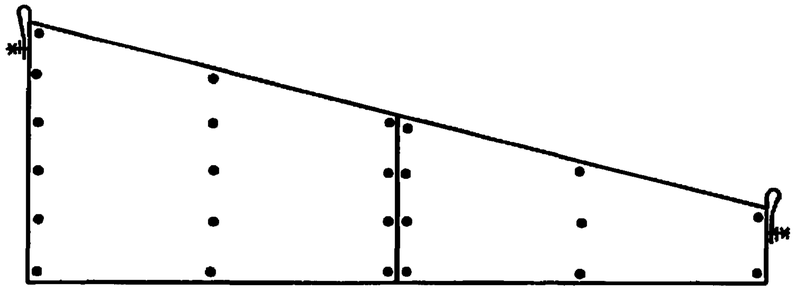

Обозначение	Марка	Рис.	В, мм	Масса, кг
1.832.5-11.7-1-060	ПСФД 30.10,5.15-Фл	1	148	64
— 01	ПСФД 30.10,5.15-Фп	2		
— 02	ПСФД 30.10,5.17-Фл	1	173	73
— 03	ПСФД 30.10,5.17-Фп	2		
— 04	ПСФД 30.10,5.20-Фл	1	198	84
— 05	ПСФД 30.10,5.20-Фп	2		
— 06	ПСФД 30.10,5.22-Фл	1	223	93
— 07	ПСФД 30.10,5.22-Фп	2		

1. Масса панелей дана при наибольшей толщине утеплителя.
2. Рекомендуемые сечения прижимных планок, в зависимости от толщины утеплителя, даны в документе 1.832.5-11.2-000 ПЗ.
3. Марки панелей даны без индексов, характеризующих марку утеплителя.

Нач. отд.	Котов		
Н. контр.	Рабинович		
ГИП	Котов		
Рук. гр.	Рабинович		
Инженер	Епанешникова		
Проверил	Рабинович		

1.832.5 - 11.7-1-060 СБ

Панель фронтонная высотой 1,05 м с фанерной обшивкой. Сборочный чертеж

Стадия	Масса	Масштаб
Р	см.табл.	—
Лист	Листов 1	

ГИПРОНИСЕЛЬХОЗ

Взам. инв. № | Подпись и дата | Инв. № подл.

Инв.№ подл.	Подпись и дата	Взам. инв.№

Формат	Зона	Поз.	Обозначение	Наименование	Кол. на испол. 1.832.5-11.7-1-070- —	01	02	03	04	05	06	07			Примечание
				Документация											
А4			1.832.5-11.7-1-000 ПЗ	Пояснительная записка											
А4			1.832.5-11.2-000 ТУ	Технические условия											
А4			1.832.5-11.7-1-005 У	Узлы I...IV											
А3			1.832.5-11.7-1-070 СБ	Сборочный чертеж											
				Сборочные единицы											
				Каркас деревянный											
А3		1	1.832.5-11.8-10 -08	ДК 13-1	1										
			-09	ДК 13-2		1									
			-10	ДК 13-3			1								
			-11	ДК 13-4				1							
			-12	ДК 13-5					1						
			-13	ДК 13-6						1					
			-14	ДК 13-7							1				
			-15	ДК 13-8								1			

Нач. отд.	Котов		
Н.контр.	Рабинович		
ГИП	Котов		
Рук. гр.	Рабинович		
Инженер	Еланешникова		
Проверил	Рабинович		

1.832.5-11.7-1-070

Панель фронтонная высотой 1,2 м с фанерной обшивкой

Стадия	Лист	Листов
Р	1	2

ГИПРОНИСЕЛЬХОЗ

Формат А4

Инв.№ подл.	Подпись и дата	Взам. инв.№

Формат	Зона	Поз.	Обозначение	Наименование	Кол. на испол. 1.832.5-11.7-1-070- —	01	02	03	04	05	06	07			Примечание
				Детали											
А3		2	1.832.5-11.7-1-003 -05	Обшивка наружная Л2-5	1	1	1	1	1	1	1	1			
		3	-09	Л2-9	1	1	1	1	1	1	1	1			
А3		4	1.832.5-11.7-1-004 -05	Обшивка внутренняя Л9-5	1	1	1	1	1	1	1	1			
		5	-09	Л9-9	1	1	1	1	1	1	1	1			
Б4		6		Планка прижимная С=690	12	12	12	12	12	12	12	12			
				Стандартные изделия											
		7		Гвоздь алюминиевый											
				Б.4×40 ТУ 69-216-83	80	80	80	80	80	80	80	80			
				Материалы											
		8		Пленка полиэтиленовая											
				δ=0,2 мм ГОСТ 10354-82	2,4	2,4	2,4	2,4	2,4	2,4	2,4	2,4			$м^2$
		9		Плиты минераловатные											
				П125 ГОСТ 9573-82	0,24	0,24	0,29	0,29	0,36	0,36	0,41	0,41			$м^3$

1.832.5-11.7-1-070

Лист
2

Формат А4

Рис. 1

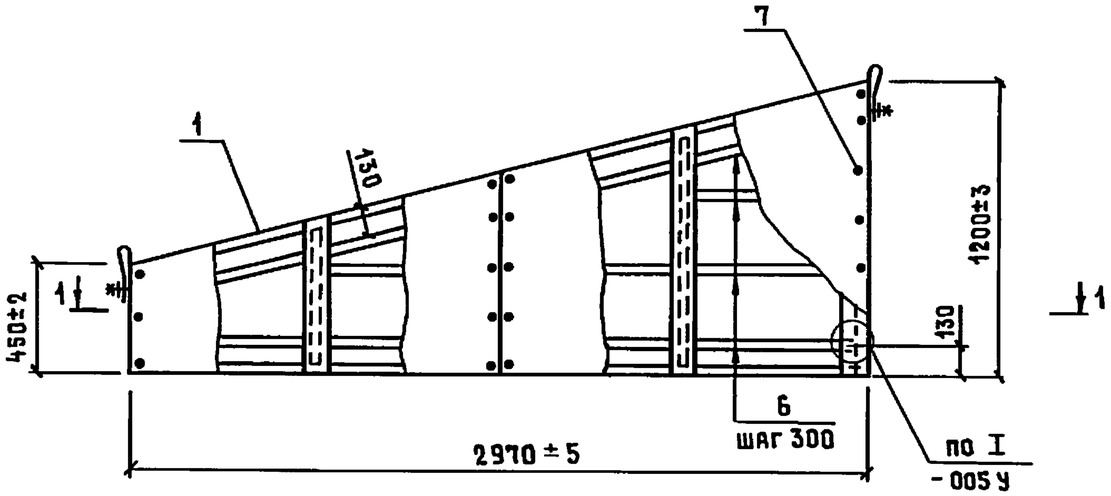

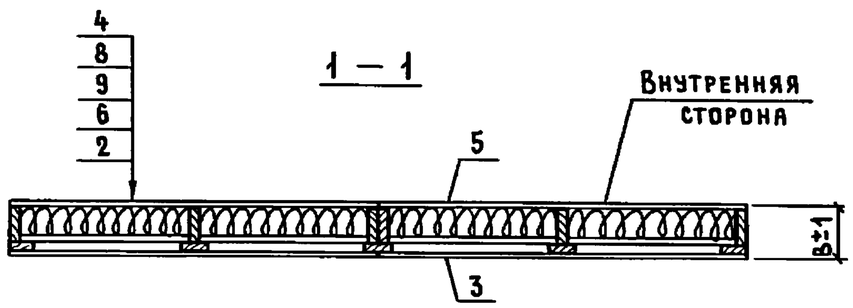

Рис. 2

остальное — см. рис. 1

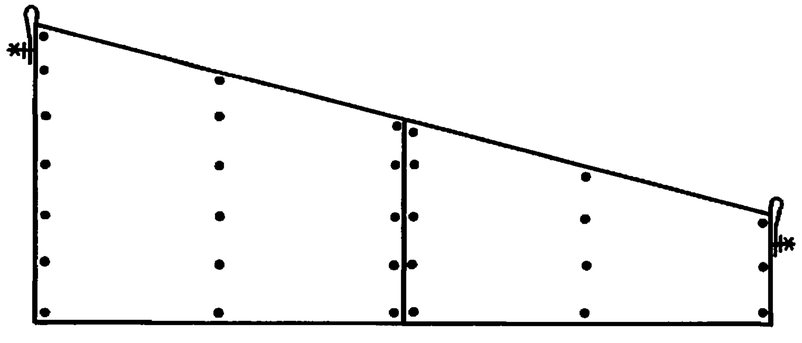

Обозначение	Марка	Рис.	В, мм	Масса, кг
1.832.5-11.7-1-070	ПСФД 30.12.15-ФЛ	1	148	75
-01	ПСФД 30.12.15-ФП	2		
-02	ПСФД 30.12.17-ФЛ	1	173	86
-03	ПСФД 30.12.17-ФП	2		
-04	ПСФД 30.12.20-ФЛ	1	198	99
-05	ПСФД 30.12.20-ФП	2		
-06	ПСФД 30.12.22-ФЛ	1	223	109
-07	ПСФД 30.12.22-ФП	2		

1. Масса панелей дана при наибольшей толщине утеплителя.
2. Рекомендуемые сечения прижимных планок, в зависимости от толщины утеплителя, даны в документе 1.832.5-11.2-000 ПЗ.
3. Марки панелей даны без индексов, характеризующих марку утеплителя.

Нач. отд.	Котов		
Н. контр.	Рабинович		
ГИП	Котов		
Рук. гр.	Рабинович		
Инженер	Епанешникова		
Проверил	Рабинович		

1.832.5 - 11.7-1- 070 СБ

Панель фронтонная высотой 1,2 м с фанерной обшивкой. Сборочный чертеж

Стадия	Масса	Масштаб
Р	см. табл.	—
Лист	Листов 1	

ГИПРОНИСЕЛЬХОЗ

Взам. инв. № | Подпись и дата | Инв. № подл.

Формат А3

Инв. № подл.	Подпись и дата	Взам. инв. №

Формат	Зона	Поз.	Обозначение	Наименование	Кол. на испол. 1.832.5-11.7-1-080- —	01	02	03	04	05	06	07			Примечание
				Документация											
А4			1.832.5-11.7-1-000 ПЗ	Пояснительная записка											
А4			1.832.5-11.2-000 ТУ	Технические условия											
А4			1.832.5-11.7-1-005 У	Узлы I...IV											
А3			1.832.5-11.7-1-080 СБ	Сборочный чертеж											
				Сборочные единицы											
				Каркас деревянный											
А3		1	1.832.5-11.8-11	ДК 14-1	1										
			-01	ДК 14-2		1									
			-02	ДК 14-3			1								
			-03	ДК 14-4				1							
			-04	ДК 14-5					1						
			-05	ДК 14-6						1					
			-06	ДК 14-7							1				
			-07	ДК 14-8								1			

Нач. отд.	Котов	
Н.контр.	Рабинович	
ГИП	Котов	
Рук. гр.	Рабинович	
Инженер	Епанешникова	
Проверил	Рабинович	

1.832.5-11.7-1-080

Панель фронтонная высотой 1,35 м с фанерной обшивкой

Стадия	Лист	Листов
Р	1	2

ГИПРОНИСЕЛЬХОЗ

Формат А4

Инв. № подл.	Подпись и дата	Взам. инв. №

Формат	Зона	Поз.	Обозначение	Наименование	Кол. на испол. 1.832.5-11.7-1-080- —	01	02	03	04	05	06	07			Примечание
				Детали											
А3		2	1.832.5-11.7-1-003 -06	Обшивка наружная Л2-6	1	1	1	1	1	1	1	1			
		3	-10	Л2-10	1	1	1	1	1	1	1	1			
А3		4	1.832.5-11.7-1-004 -06	Обшивка внутренняя Л9-6	1	1	1	1	1	1	1	1			
		5	-10	Л9-10	1	1	1	1	1	1	1	1			
Б4		6		Планка прижимная ℓ=690	14	14	14	14	14	14	14	14			
				Стандартные изделия											
		7		Гвоздь алюминиевый											
				Б.4×40 ТУ 69-216-83	90	90	90	90	90	90	90	90			
				Материалы											
		8		Пленка полиэтиленовая											
				δ=0,2 мм ГОСТ 10354-82	2,9	2,9	2,9	2,9	2,9	2,9	2,9	2,9			$м^2$
		9		Плиты минераловатные											
				П125 ГОСТ 9573-82	0,29	0,29	0,35	0,35	0,44	0,44	0,49	0,49			$м^3$

1.832.5-11.7-1-080

Лист 2

Формат А4

23300-02 18

17

Рис. 1

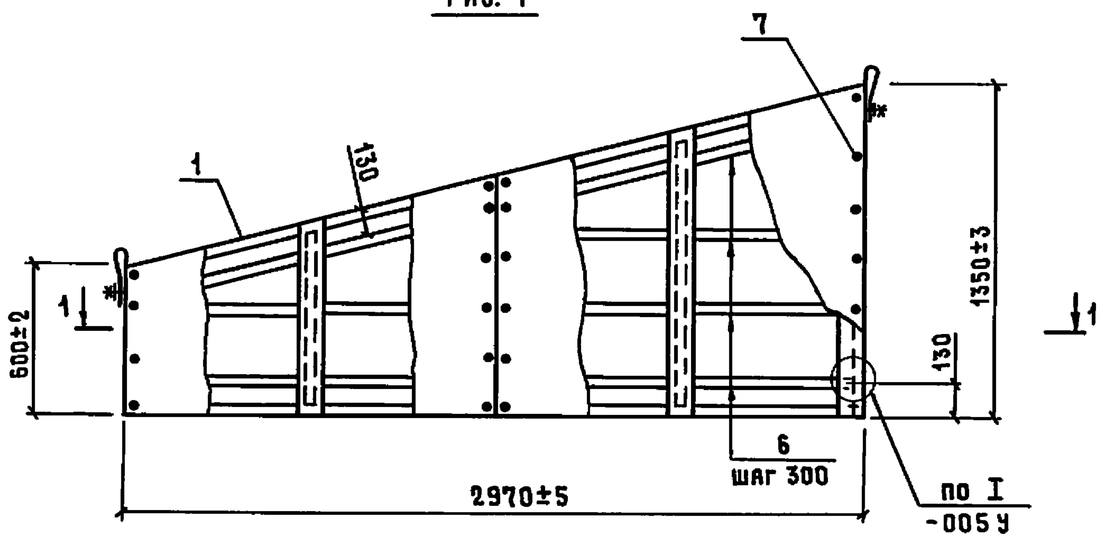

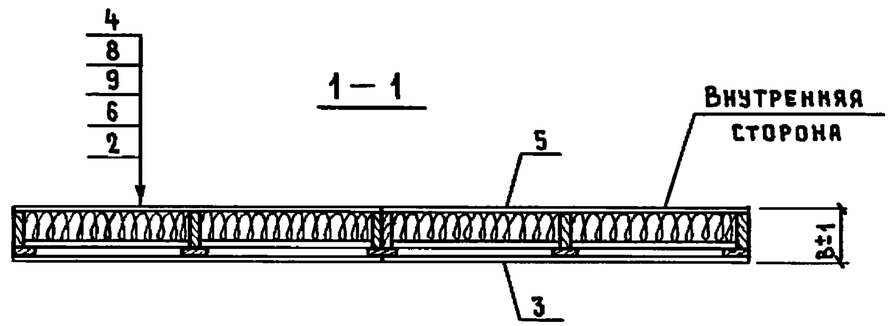

Рис. 2

остальное — см. рис. 1

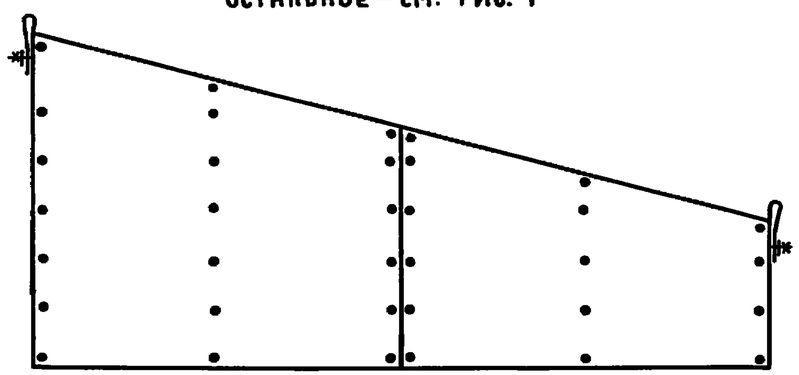

Обозначение	Марка	Рис.	В, мм	Масса, кг
1.832.5-11.7-1-080	ПСФД 30.13,5.15-ФЛ	1	148	88
— 01	ПСФД 30.13,5.15-ФП	2		
— 02	ПСФД 30.13,5.17-ФЛ	1	173	100
— 03	ПСФД 30.13,5.17-ФП	2		
— 04	ПСФД 30.13,5.20-ФЛ	1	198	116
— 05	ПСФД 30.13,5.20-ФП	2		
— 06	ПСФД 30.13,5.22-ФЛ	1	223	127
— 07	ПСФД 30.13,5.22-ФП	2		

1. Масса панелей дана при наибольшей толщине утеплителя.
2. Рекомендуемые сечения прижимных планок, в зависимости от толщины утеплителя, даны в документе 1.832.5-11.2-000 ПЗ.
3. Марки панелей даны без индексов, характеризующих марку утеплителя.

Нач. отд.	Котов		
Н. контр.	Рабинович		
ГИП	Котов		
Рук. гр.	Рабинович		
Инженер	Епанешникова		
Проверил	Рабинович		

1.832.5-11.7-1-080 СБ

Панель фронтонная высотой 1,35 м с фанерной обшивкой. Сборочный чертеж

Стадия	Масса	Масштаб
Р	см.табл.	—
Лист	Листов 1	

ГИПРОНИСЕЛЬХОЗ

Инв. № подл. | Подпись и дата | Взам. инв. №

Формат А3

Инв. N подл.	Подпись и дата	Взам. инв. N

Формат	Зона	Поз.	Обозначение	Наименование	Кол. на испол. 1.832.5-11.7-1-090-										Примечание
					—	01	02	03	04	05	06	07			
				Документация											
А4			1.832.5-11.7-1-000 ПЗ	Пояснительная записка											
А4			1.832.5-11.2-000 ТУ	Технические условия											
А4			1.832.5-11.7-1-005 У	Узлы I...IV											
А3			1.832.5-11.7-1-090 СБ	Сборочный чертеж											
				Сборочные единицы											
				Каркас деревянный											
А3		1	1.832.5-11.8-11 — 08	ДК 15-1	1										
			— 09	ДК 15-2		1									
			— 10	ДК 15-3			1								
			— 11	ДК 15-4				1							
			— 12	ДК 15-5					1						
			— 13	ДК 15-6						1					
			— 14	ДК 15-7							1				
			— 15	ДК 15-8								1			

Нач. отд.	Котов	
Н.контр.	Рабинович	
ГИП	Котов	
Рук. гр.	Рабинович	
Инженер	Епанешникова	
Проверил	Рабинович	

1.832.5-11.7-1-090

Панель фронтонная высотой 1,5 м с фанерной обшивкой

Стадия	Лист	Листов
Р	1	2

ГИПРОНИСЕЛЬХОЗ

Формат А4

Инв. N подл.	Подпись и дата	Взам. инв. N

Формат	Зона	Поз.	Обозначение	Наименование	Кол. на испол. 1.832.5-11.7-1-090-										Примечание
					—	01	02	03	04	05	06	07			
				Детали											
А3		2	1.832.5-11.7-1-003 — 07	Обшивка наружная Л2-7	1	1	1	1	1	1	1	1			
		3	— 11	Л2-11	1	1	1	1	1	1	1	1			
А3		4	1.832.5-11.7-1-004 — 07	Обшивка внутренняя Л9-7	1	1	1	1	1	1	1	1			
		5	— 11	Л9-11	1	1	1	1	1	1	1	1			
Б4		6		Планка прижимная ℓ=690	16	16	16	16	16	16	16	16			
				Стандартные изделия											
		7		Гвоздь алюминиевый											
				Б.4×40 ТУ 69-216-83	92	92	92	92	92	92	92	92			
				Материалы											
		8		Пленка полиэтиленовая											
				δ=0,2 мм ГОСТ 10354-82	3,3	3,3	3,3	3,3	3,3	3,3	3,3	3,3			$м^2$
		9		Плиты минераловатные											
				П125 ГОСТ 9573-82	0,33	0,33	0,40	0,40	0,50	0,50	0,56	0,56			$м^3$

1.832.5-11.7-1-090	Лист 2

Формат А4

Рис. 1

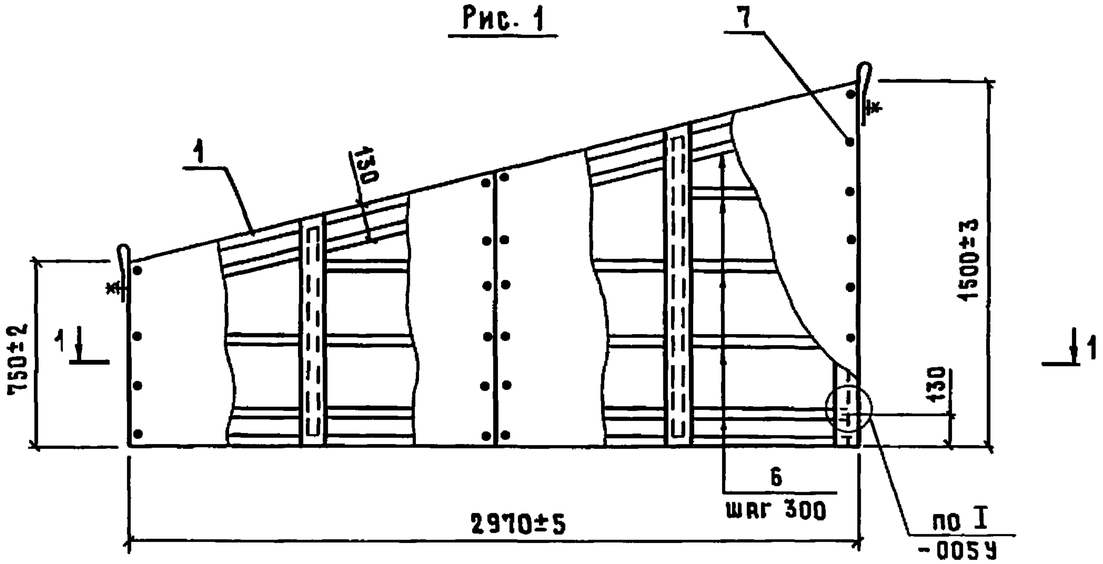

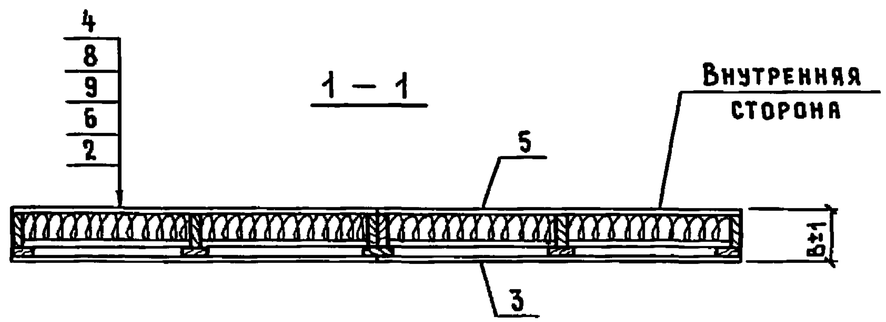

Рис. 2

остальное – см. рис. 1

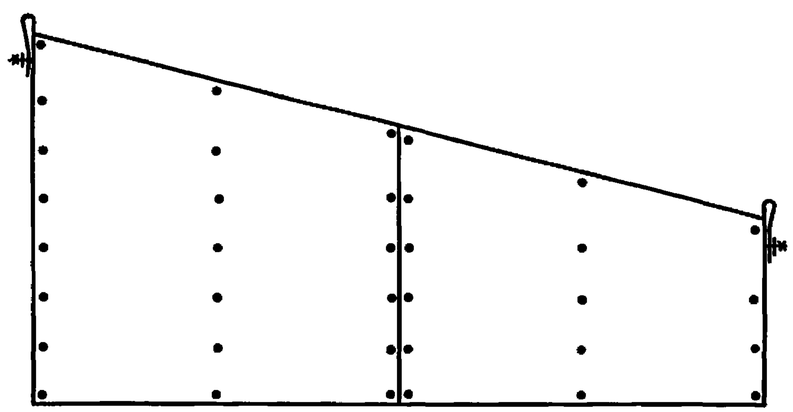

Обозначение	Марка	Рис.	B, мм	Масса, кг
1.832.5-11.7-1-090	ПСФД 30.15.15-ФЛ	1	148	99
-01	ПСФД 30.15.15-ФП	2		
-02	ПСФД 30.15.17-ФЛ	1	173	113
-03	ПСФД 30.15.17-ФП	2		
-04	ПСФД 30.15.20-ФЛ	1	198	130
-05	ПСФД 30.15.20-ФП	2		
-06	ПСФД 30.15.22-ФЛ	1	223	143
-07	ПСФД 30.15.22-ФП	2		

1. Масса панелей дана при наибольшей толщине утеплителя.
2. Рекомендуемые сечения прижимных планок, в зависимости от толщины утеплителя, даны в документе 1.832.5-11.2-000 ПЗ.
3. Марки панелей даны без индексов, характеризующих марку утеплителя.

Нач. отд.	Котов	
Н.контр.	Рабинович	
ГИП	Котов	
Рук. гр.	Рабинович	
Инженер	Епанешникова	
Проверил	Рабинович	

1.832.5-11.7-1-090 СБ

Панель фронтонная высотой 1,5 м с фанерной обшивкой. Сборочный чертеж

Стадия	Масса	Масштаб
Р	см.табл.	—
Лист	Листов 1	

ГИПРОНИСЕЛЬХОЗ

Взам. инв. № | Подпись и дата | Инв. № подл.

Инв. № подл.	Подпись и дата	Взам. инв. №

Формат	Зона	Поз.	Обозначение	Наименование	Кол. на испол. 1.832.5-11.7-1-100- —	01	02	03	04	05	06	07			Примечание
				Документация											
А4			1.832.5-11.7-1-000 ПЗ	Пояснительная записка											
А4			1.832.5-11.2-000 ТУ	Технические условия											
А4			1.832.5-11.7-1-005 У	Узлы I ... IV											
А3			1.832.5-11.7-1-100 СБ	Сборочный чертеж											
				Сборочные единицы											
А3		1	1.832.5-11.8-14	Каркас деревянный ДК 20-1	1										
			-01	ДК 20-2		1									
			-02	ДК 20-3			1								
			-03	ДК 20-4				1							
			-04	ДК 20-5					1						
			-05	ДК 20-6						1					
			-06	ДК 20-7							1				
			-07	ДК 20-8								1			
				Детали											
А3		2	1.832.5-11.7-1-003-15	Обшивка наружная Л4-3	1	1	1	1							

Нач. отд.	Котов		
Н.контр.	Рабинович		
ГИП	Котов		
Рук. гр.	Рабинович		
Инженер	Елянешникова		
Проверил	Рабинович		

1.832.5-11.7-1-100

Панель вертикальная высотой 2,7 м с фанерной обшивкой

Стадия	Лист	Листов
Р	1	2

ГИПРОНИСЕЛЬХОЗ

Формат А4

Инв. № подл.	Подпись и дата	Взам. инв. №

Формат	Зона	Поз.	Обозначение	Наименование	Кол. на испол. 1.832.5-11.7-1-100- —	01	02	03	04	05	06	07			Примечание
А3		2	1.832.5-11.7-1-003-18	Обшивка наружная Л5-3					1	1	1	1			
		3	-19	Л6-1	1	1	1	1							
			-21	Л7-1					1	1	1	1			
А3		4	1.832.5-11.7-1-004-15	Обшивка внутренняя Л11-3	1	1	1	1							
			-18	Л12-3					1	1	1	1			
		5	-19	Л13-1	1	1	1	1							
			-21	Л14-1					1	1	1	1			
А4		6	1.832.5-11.7-1-101	Доска Д1	1	1	1	1	1	1	1	1			
		7	-01	Д2	1	1	1	1	1	1	1	1			
Б4		8		Планка прижимная ℓ=1585	8	8	8	8							
				ℓ=1635					8	8	8	8			
				Стандартные изделия											
		9		Гвоздь алюминиевый											
				Б.4×40 ТУ 69-216-83	111	111	111	111	111	111	111	111			
		10		Гвоздь К3×80 ГОСТ 4028-63	8	8	8	8	8	8	8	8			
				Материалы											
		11		Пленка полиэтиленовая											
				δ=0,2 мм ГОСТ 10354-82	4,1	4,1	4,1	4,1	4,2	4,2	4,2	4,2			$м^2$
		12		Плиты минераловатные											
				П125 ГОСТ 9573-82	0,36	0,36	0,44	0,44	0,56	0,56	0,64	0,64			$м^3$

1.832.5-11.7-1-100

Лист 2

Формат А4

Рис. 1

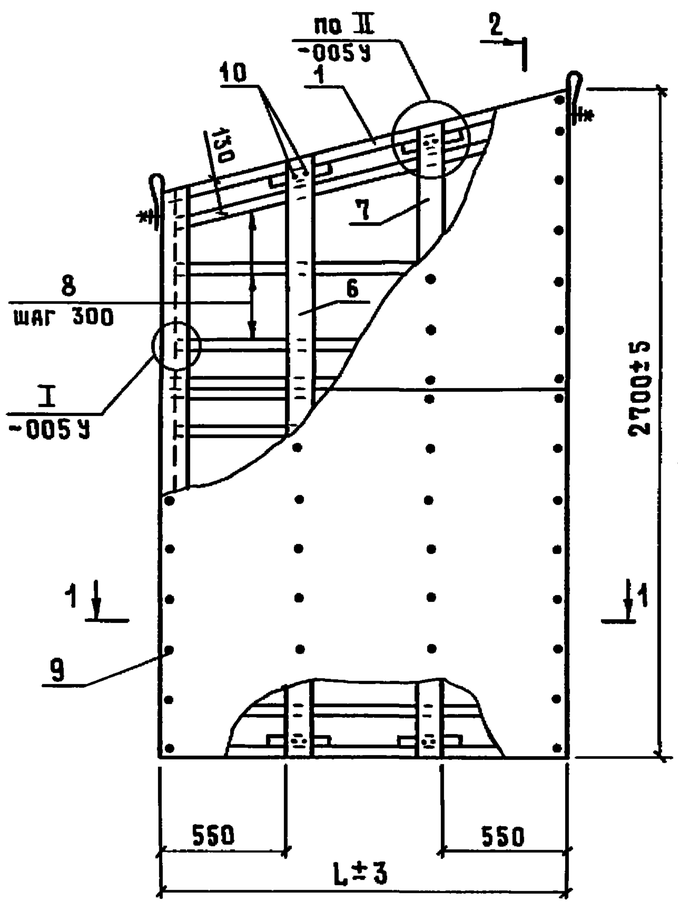

2 — 2

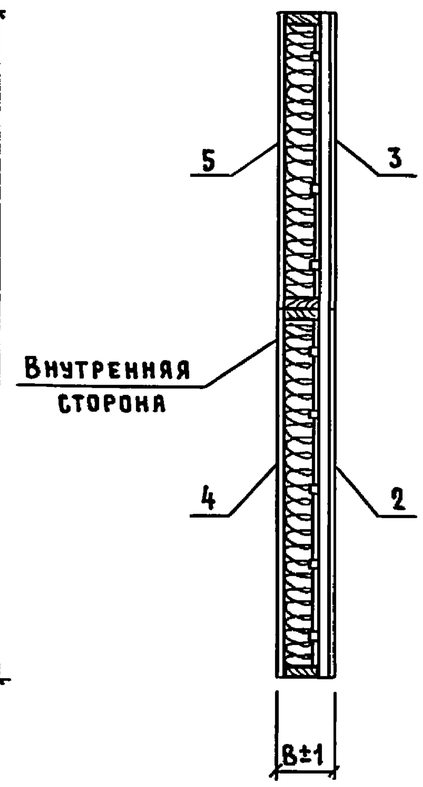

Рис. 2

остальное - см. рис. 1

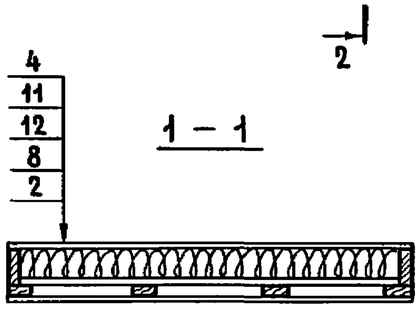

1 — 1

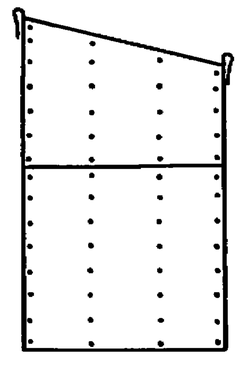

Обозначение	Марка	Рис.	Размеры, мм B	Размеры, мм L	Масса, кг
1.832.5-11.7-1-100	ПСФД 16,5.27.15-УЛ	1	148	1650	117
- 01	ПСФД 16,5.27.15-УП	2			
- 02	ПСФД 16,5.27.17-УЛ	1	173		132
- 03	ПСФД 16,5.27.17-УП	2			
- 04	ПСФД 17.27.20-УЛ	1	198	1700	153
- 05	ПСФД 17.27.20-УП	2			
- 06	ПСФД 17.27.22-УЛ	1	223		169
- 07	ПСФД 17.27.22-УП	2			

1. Масса панелей дана при наибольшей толщине утеплителя.
2. Рекомендуемые сечения прижимных планок, в зависимости от толщины утеплителя, даны в документе 1.832.5-11.2-000 ПЗ.
3. Марки панелей даны без индексов, характеризующих марку утеплителя.

Нач. отд.	Котов	
Н.контр.	Рабинович	
ГИП	Котов	
Рук. гр.	Рабинович	
Инженер	Елянешникова	
Проверил	Рабинович	

1.832.5-11.7-1-100 СБ

Панель вертикальная высотой 2,7 м с фанерной обшивкой. Сборочный чертеж

Стадия	Масса	Масштаб
Р	см.табл.	—
Лист	Листов 1	

ГИПРОНИСЕЛЬХОЗ

Взам. инв. № | Подпись и дата | Инв. № подл.

Инв.№ подл.	Подпись и дата	Взам.инв.№

Формат	Зона	Поз.	Обозначение	Наименование	Кол. на испол. 1.832.5-11.7-1-110-										Примечание
					—	01	02	03	04	05	06	07			
				Документация											
А4			1.832.5-11.7-1-000 ПЗ	Пояснительная записка											
А4			1.832.5-11.2-000 ТУ	Технические условия											
А4			1.832.5-11.7-1-005 У	Узлы I ... IV											
А3			1.832.5-11.7-1-110 СБ	Сборочный чертеж											
				Сборочные единицы											
А3		1	1.832.5-11.8-14 -08	Каркас деревянный ДК 21-1	1										
			-09	ДК 21-2		1									
			-10	ДК 21-3			1								
			-11	ДК 21-4				1							
			-12	ДК 21-5					1						
			-13	ДК 21-6						1					
			-14	ДК 21-7							1				
			-15	ДК 21-8								1			
				Детали											
А3		2	1.832.5-11.7-1-003 -15	Обшивка наружная Л4-3	1	1	1	1							

Нач. отд.	Котов		
Н.контр.	Рабинович		
ГИП	Котов		
Рук. гр.	Рабинович		
Инженер	Епанешникова		
Проверил	Рабинович		

1.832.5-11.7-1-110

Панель вертикальная высотой 3,0 м с фанерной обшивкой

Стадия	Лист	Листов
Р	1	2

ГИПРОНИСЕЛЬХОЗ

Формат А4

Инв.№ подл.	Подпись и дата	Взам.инв.№

Формат	Зона	Поз.	Обозначение	Наименование	Кол. на испол. 1.832.5-11.7-1-110-										Примечание
					—	01	02	03	04	05	06	07			
А3		2	1.832.5-11.7-1-003 -18	Обшивка наружная Л5-3					1	1	1	1			
		3	-20	Л6-2	1	1	1	1							
			-22	Л7-2					1	1	1	1			
А3		4	1.832.5-11.7-1-004 -15	Обшивка внутренняя Л11-3	1	1	1	1							
			-18	Л12-3					1	1	1	1			
		5	-20	Л13-2	1	1	1	1							
			-22	Л14-2					1	1	1	1			
А4		6	1.832.5-11.7-1-101 -02	Доска Д3	1	1	1	1	1	1	1	1			
		7	-03	Д4	1	1	1	1	1	1	1	1			
Бч		8		Планка прижимная ℓ=1585	9	9	9	9							
				ℓ=1635					9	9	9	9			
				Стандартные изделия											
		9		Гвоздь алюминиевый											
				Б.4×40 ТУ 69-216-83	118	118	118	118	118	118	118	118			
		10		Гвоздь К3×80 ГОСТ 4028-63	8	8	8	8	8	8	8	8			
				Материалы											
		11		Пленка полиэтиленовая											
				δ=0,2 мм ГОСТ 10354-82	4,6	4,6	4,6	4,6	4,8	4,8	4,8	4,8			$м^2$
		12		Плиты минераловатные											
				П125 ГОСТ 9573-82	0,41	0,41	0,49	0,49	0,63	0,63	0,72	0,72			$м^3$

1.832.5-11.7-1-110

Лист 2

Формат А4

23300-02 24

23

Рис. 1

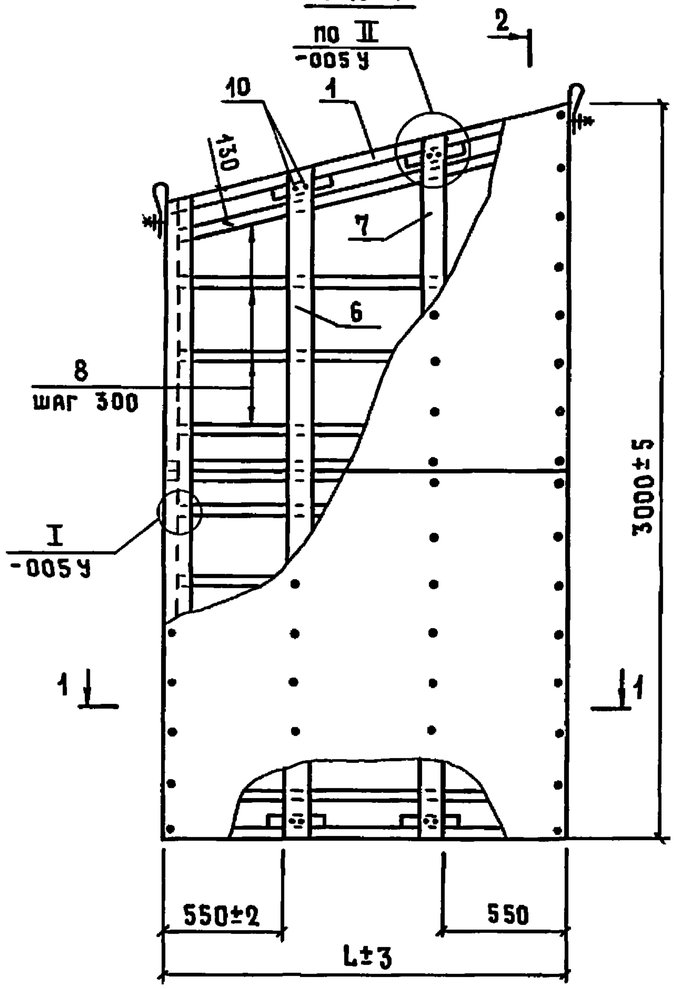

2 — 2

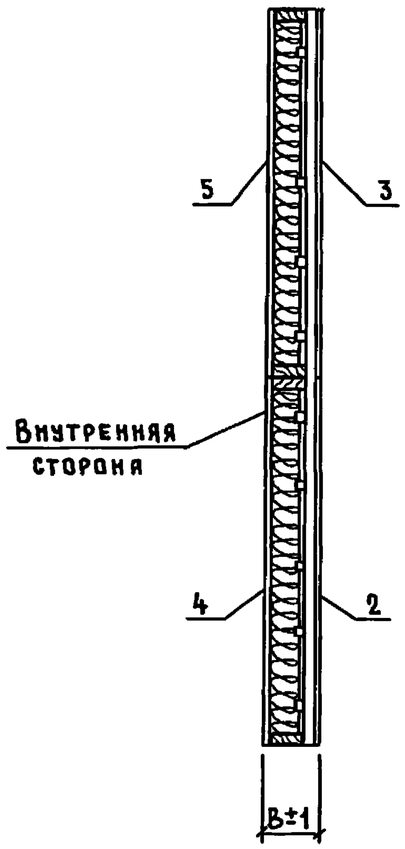

Рис. 2
остальное - см. рис. 1

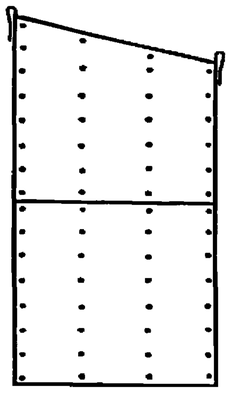

1 — 1

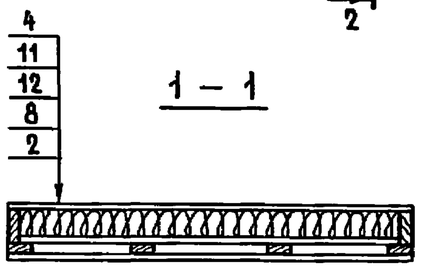

Обозначение	Марка	Рис.	Размеры, мм B	Размеры, мм L	Масса, кг
1.832.5 - 11.7-1-110	ПСФД 16,5.30.15-УЛ	1	148	1650	130
- 01	ПСФД 16,5.30.15-УП	2			
- 02	ПСФД 16,5.30.17-УЛ	1	173		145
- 03	ПСФД 16,5.30.17-УП	2			
- 04	ПСФД 17. 30. 20-УЛ	1	198	1700	170
- 05	ПСФД 17. 30. 20-УП	2			
- 06	ПСФД 17. 30. 22-УЛ	1	223		186
- 07	ПСФД 17. 30. 22-УП	2			

1. Масса панелей дана при наибольшей толщине утеплителя.
2. Рекомендуемые сечения прижимных планок, в зависимости от толщины утеплителя, даны в документе 1.832.5-11.2-000 ПЗ.
3. Марки панелей даны без индексов, характеризующих марку утеплителя.

Нач.отд.	Котов	
Н.контр.	Рабинович	
ГИП	Котов	
Рук. гр.	Рабинович	
Инженер	Епанешникова	
Проверил	Рабинович	

1.832.5-11.7-1-110 СБ

Панель вертикальная высотой 3,0 м с фанерной обшивкой. Сборочный чертеж

Стадия	Масса	Масштаб
Р	см.табл.	—
Лист	Листов 1	

ГИПРОНИСЕЛЬХОЗ

Взам. инв. № | Подпись и дата | Инв. № подл.

Инв. N подл.	Подпись и дата	Взам. инв. N

Формат	Зона	Поз.	Обозначение	Наименование	Кол. на испол. 1.832.5-11.7-1-120-										Примечание
					—	01	02	03	04	05	06	07			
				Документация											
А4			1.832.5-11.7-1-000 ПЗ	Пояснительная записка											
А4			1.832.5-11.2-000ТУ	Технические условия											
А4			1.832.5-11.7-1-005У	Узлы I ... IV											
А3			1.832.5-11.7-1-120 СБ	Сборочный чертеж											
				Сборочные единицы											
				Каркас деревянный											
А3		1	1.832.5-11.8-15	ДК 22-1	1										
			-01	ДК 22-2		1									
			-02	ДК 22-3			1								
			-03	ДК 22-4				1							
			-04	ДК 22-5					1						
			-05	ДК 22-6						1					
			-06	ДК 22-7							1				
			-07	ДК 22-8								1			

Нач. отд.	Котов		
Н.контр.	Рабинович		
ГИП	Котов		
Рук. гр.	Рабинович		
Инженер	Епанешникова		
Проверил	Рабинович		

1.832.5-11.7-1-120

Панель вертикальная высотой 3,3 м с фанерной обшивкой

Стадия	Лист	Листов
Р	1	3

ГИПРОНИСЕЛЬХОЗ

Формат А4

Инв. N подл.	Подпись и дата	Взам. инв. N

Формат	Зона	Поз.	Обозначение	Наименование	Кол. на испол. 1.832.5-11.7-1-120-										Примечание
					—	01	02	03	04	05	06	07			
				Детали											
А3		2	1.832.5-11.7-1-003 -13	Обшивка наружная Л4-1	1	1	1	1							
			-16	Л5-1					1	1	1	1			
		3	-14	Л4-2	1	1	1	1							
			-17	Л5-2					1	1	1	1			
		4	-19	Л6-1	1	1	1	1							
			-21	Л7-1					1	1	1	1			
А3		5	1.832.5-11.7-1-004 -13	Обшивка внутренняя Л11-1	1	1	1	1							
			-16	Л12-1					1	1	1	1			
		6	-14	Л11-2	1	1	1	1							
			-17	Л12-2					1	1	1	1			
		7	-19	Л13-1	1	1	1	1							
			-21	Л14-1					1	1	1	1			
А4		8	1.832.5-11.7-1-101 -04	Доска Д5	1	1	1	1	1	1	1	1			
		9	-05	Д6	1	1	1	1	1	1	1	1			
Б4		10		Планка прижимная ℓ=1585	10	10	10	10							
				ℓ=1635					10	10	10	10			

1.832.5-11.7-1-120

Лист 2

Формат А4

Инв. № подл.	Подпись и дата	Взам. инв. №

Формат	Зона	Поз.	Обозначение	Наименование	Кол. на испол. 1.832.5-11.7-1-120 —	01	02	03	04	05	06	07			Примечание
				Стандартные изделия											
		11		Гвоздь алюминиевый											
				Б. 4×40 ТУ 69-216-83	149	149	149	149	149	149	149	149			
		12		Гвоздь К3×80 ГОСТ 4028-83	8	8	8	8	8	8	8	8			
				Материалы											
		13		Пленка полиэтиленовая											
				δ=0,2 мм ГОСТ 10354-82	5,1	5,1	5,1	5,1	5,3	5,3	5,3	5,3			$м^2$
		14		Плиты минераловатные											
				П 125 ГОСТ 9573-82	0,45	0,45	0,55	0,55	0,70	0,70	0,80	0,80			$м^3$

1.832.5-11.7-1-120

Лист 3

Формат А4

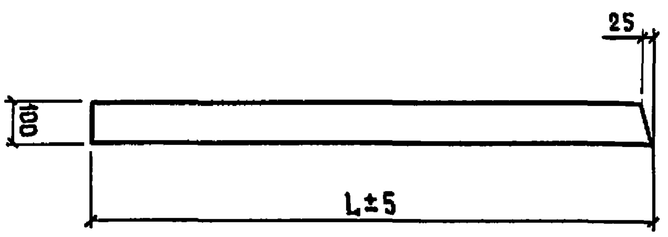

Обозначение	Марка	L, мм	Объем древесины, $м^3$	Масса, кг
1.832.5-11.7-1-101				
-01	Д1	2450	0,0078	3,9
-02	Д2	2580	0,0083	4,15
-03	Д3	2750	0,0088	4,4
-04	Д4	2880	0,0092	4,6
-05	Д5	3050	0,0098	4,9
-06	Д6	3180	0,0102	5,1
-07	Д7	3350	0,0107	5,35
	Д8	3480	0,0111	5,55

Инв. № подл.	Подпись и дата	Взам. инв. №

Нач. отд.	Котов		
Н. контр.	Рабинович		
ГИП	Котов		
Рук. гр.	Рабинович		
Инженер	Епанешникова		
Проверил	Рабинович		

1.832.5-11.7-1-101

Доска Д1...Д8

Доска $\frac{32\times100\ ГОСТ\ 8486-86}{сосна\ или\ ель\ У\leq20\%}$

Стадия	Масса	Масштаб
Р	см. табл.	—
Лист	Листов 1	

ГИПРОНИСЕЛЬХОЗ

23300-02 27

Формат А4

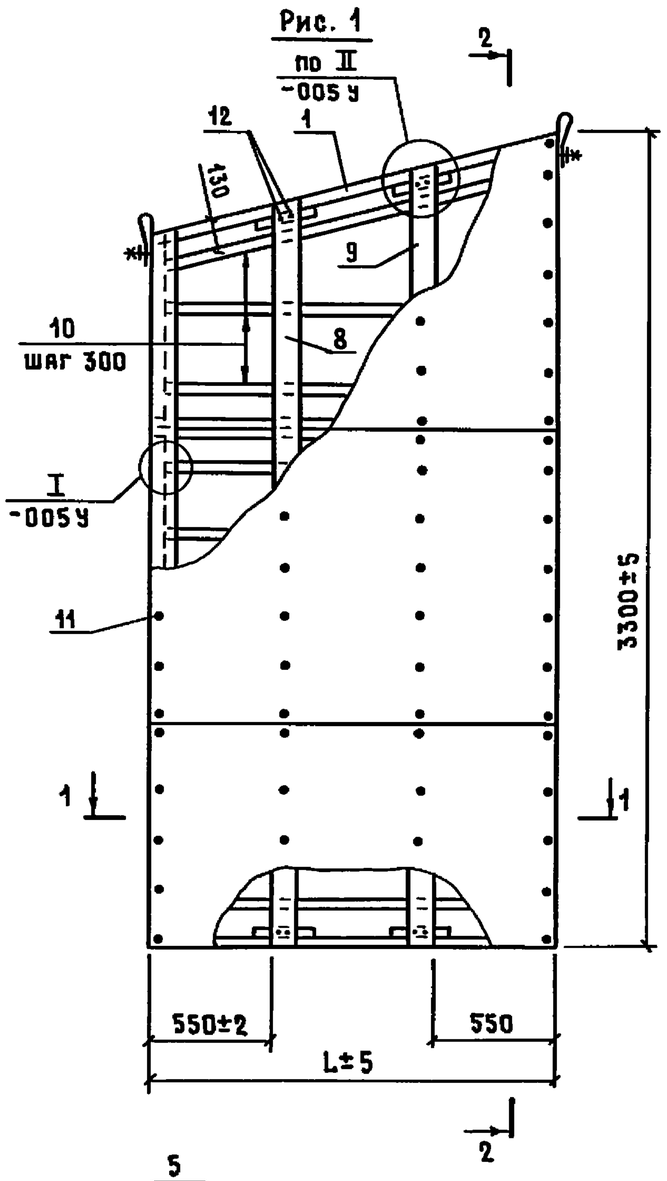

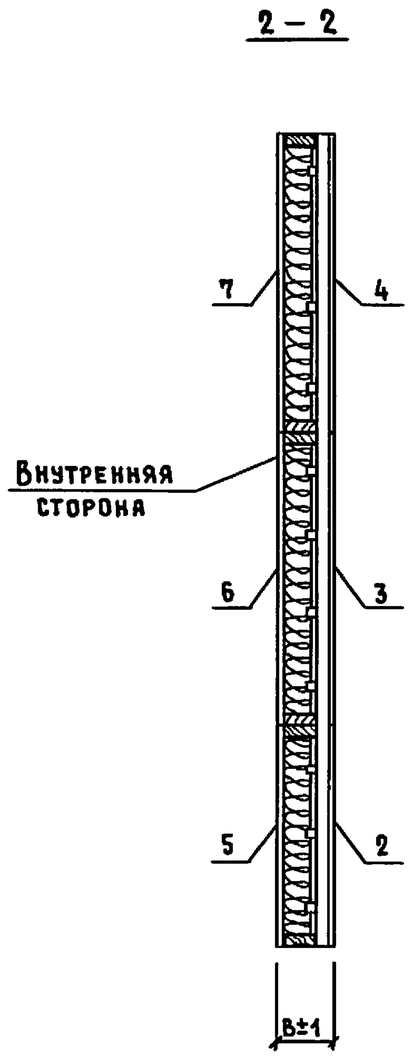

Рис. 2
остальное – см. рис. 1

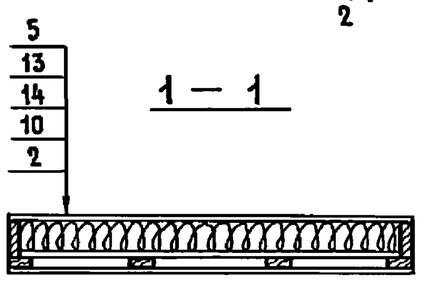

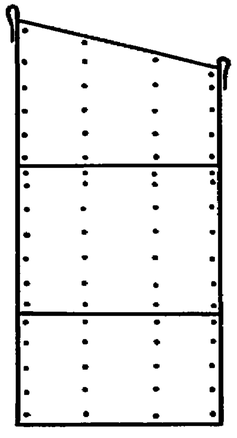

Обозначение	Марка	Рис.	Размеры, мм B	Размеры, мм L	Масса, кг
1.832.5-11.7-1-120	ПСФД 16,5.33.15-УЛ	1	148	1650	147
-01	ПСФД 16,5.33.15-УП	2			
-02	ПСФД 16,5.33.17-УЛ	1	173		167
-03	ПСФД 16,5.33.17-УП	2			
-04	ПСФД 17.33.20-УЛ	1	198	1700	194
-05	ПСФД 17.33.20-УП	2			
-06	ПСФД 17.33.22-УЛ	1	223		214
-07	ПСФД 17.33.22-УП	2			

1. Масса панелей дана при наибольшей толщине утеплителя.
2. Рекомендуемые сечения прижимных планок, в зависимости от толщины утеплителя, даны в документе 1.832.5-11.2-000 ПЗ.
3. Марки панелей даны без индексов, характеризующих марку утеплителя.

Нач. отд.	Котов		
Н.контр.	Рабинович		
ГИП	Котов		
Рук. гр.	Рабинович		
Инженер	Епанешникова		
Проверил	Рабинович		

1.832.5-11.7-1-120 СБ

Панель вертикальная высотой 3,3 м с фанерной обшивкой. Сборочный чертеж

Стадия	Масса	Масштаб
Р	см.табл.	—
Лист	Листов 1	

ГИПРОНИСЕЛЬХОЗ

Инв. № подл. | Подпись и дата | Взам. инв. №

Формат А3

Инв. N подл.	Подпись и дата	Взам. инв. N

Формат	Зона	Поз.	Обозначение	Наименование	Кол. на испол. 1.832.5-11.7-1-130-										Примечание
					—	01	02	03	04	05	06	07			
				Документация											
А4			1.832.5-11.7-1-000 ПЗ	Пояснительная записка											
А4			1.832.5-11.2-000 ТУ	Технические условия											
А4			1.832.5-11.7-1-005 У	Узлы I...IV											
А3			1.832.5-11.7-1-130 СБ	Сборочный чертеж											
				Сборочные единицы											
А3		1	1.832.5-11.8-15 -08	Каркас деревянный ДК 23-1	1										
			-09	ДК 23-2		1									
			-10	ДК 23-3			1								
			-11	ДК 23-4				1							
			-12	ДК 23-5					1						
			-13	ДК 23-6						1					
			-14	ДК 23-7							1				
			-15	ДК 23-8								1			
				Детали											
А3		2	1.832.5-11.7-1-003 -14	Обшивка наружная Л4-2	2	2	2	2							

Нач. отд.	Котов	
Н.контр.	Рабинович	
ГИП	Котов	
Рук. гр.	Рабинович	
Инженер	Епянешникова	
Проверил	Рабинович	

1.832.5-11.7-1-130

Панель вертикальная высотой 3,6 м с фанерной обшивкой

Стадия	Лист	Листов
Р	1	2

ГИПРОНИСЕЛЬХОЗ

Формат А4

Инв. N подл.	Подпись и дата	Взам. инв. N

Формат	Зона	Поз.	Обозначение	Наименование	Кол. на испол. 1.832.5-11.7-1-130-										Примечание
					—	01	02	03	04	05	06	07			
А3		2	1.832.5-11.7-1-003 -17	Обшивка наружная Л5-2					2	2	2	2			
		3	-19	Л6-1	1	1	1	1							
			-21	Л7-1					1	1	1	1			
А3		4	1.832.5-11.7-1-004 -14	Обшивка внутренняя Л11-2	2	2	2	2							
			-17	Л12-2					2	2	2	2			
		5	-19	Л13-1	1	1	1	1							
			-21	Л14-1					1	1	1	1			
А4		6	1.832.5-11.7-1-101 -06	Доска Д7	1	1	1	1	1	1	1	1			
		7	-07	Д8	1	1	1	1	1	1	1	1			
Б4		8		Планка прижимная ℓ=1585	11	11	11	11							
				ℓ=1635					11	11	11	11			
				Стандартные изделия											
		9		Гвоздь алюминиевый											
				5.4×40 ТУ 69-216-83	161	161	161	161	161	161	161	161			
		10		Гвоздь К3×80 ГОСТ 4028-63	8	8	8	8	8	8	8	8			
				Материалы											
		11		Пленка полиэтиленовая											
				δ=0,2 мм ГОСТ 10354-82	5,6	5,6	5,6	5,6	5,8	5,8	5,8	5,8			$м^2$
		12		Плиты минераловатные											
				П125 ГОСТ 9573-82	0,50	0,50	0,60	0,60	0,77	0,77	0,88	0,88			$м^3$

1.832.5-11.7-1-130

Лист 2

Формат А4

Рис. 1

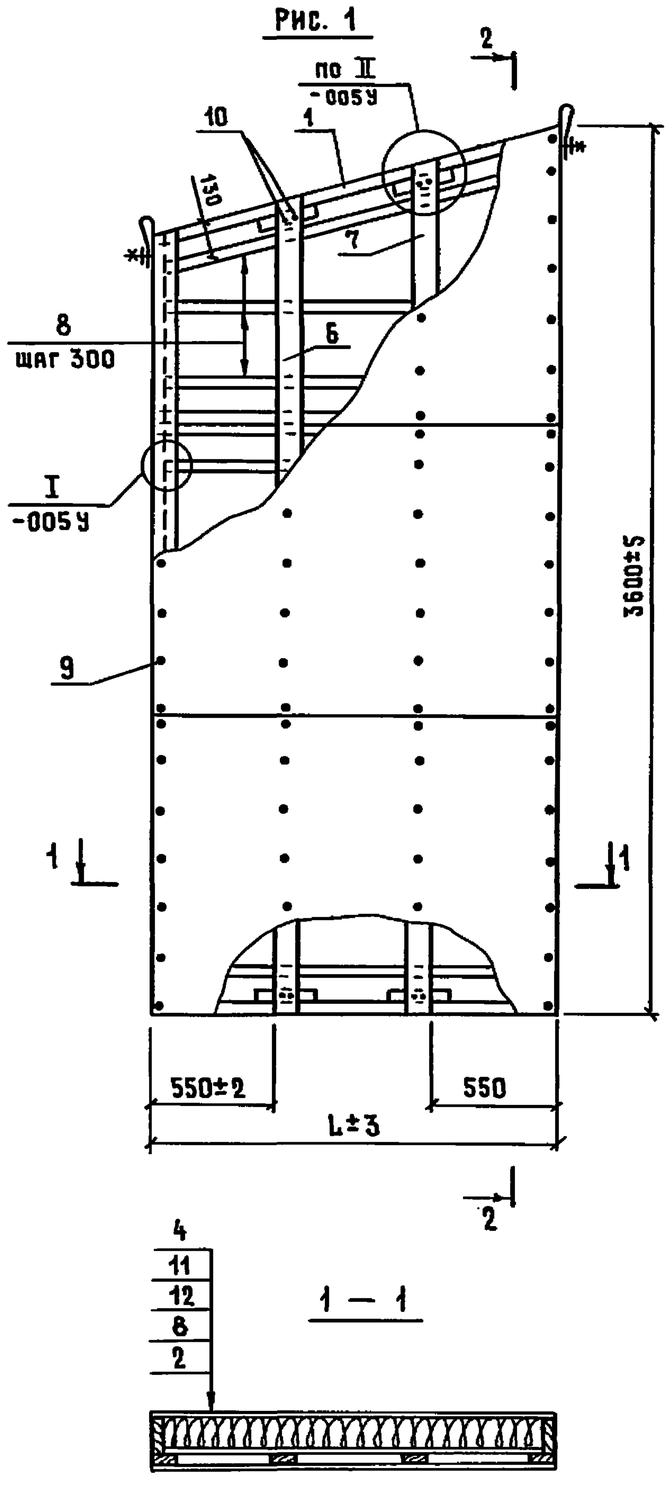

2 - 2

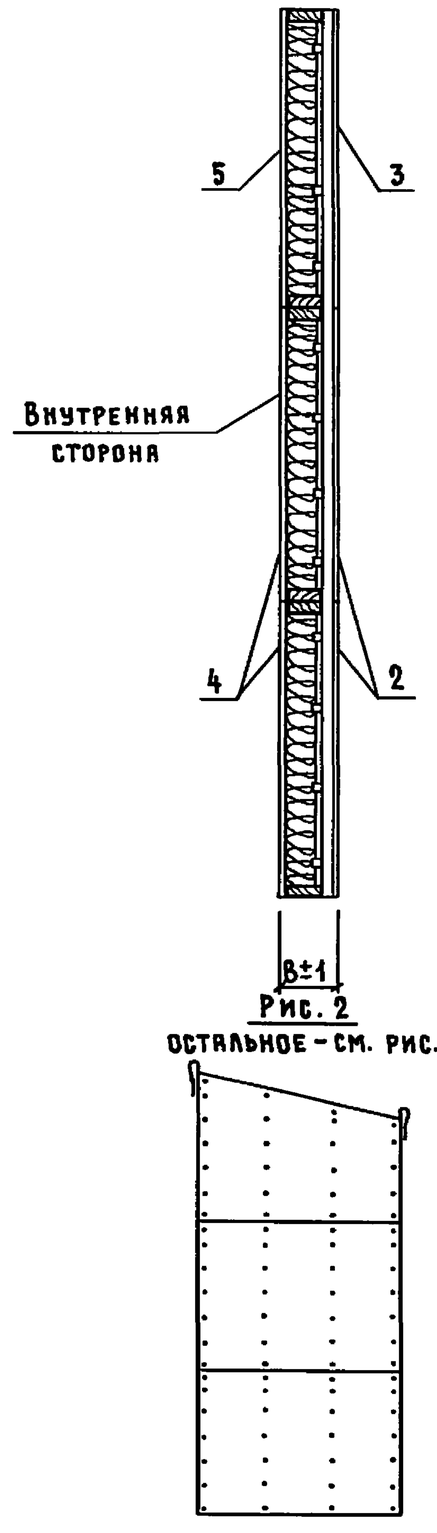

Рис. 2

остальное - см. рис. 1

Обозначение	Марка	Рис.	Размеры, мм B	Размеры, мм L	Масса, кг
1.832.5-11.7-1-130	ПСФД 16,5.36.15 - УЛ	1	148	1650	161
- 01	ПСФД 16,5.36.15 - УП	2			
- 02	ПСФД 16,5.36.17 - УЛ	1	173		180
- 03	ПСФД 16,5.36.17 - УП	2			
- 04	ПСФД 17. 36. 20 - УЛ	1	198	1700	211
- 05	ПСФД 17. 36. 20 - УП	2			
- 06	ПСФД 17. 36. 22 - УЛ	1	223		232
- 07	ПСФД 17. 36. 22 - УП	2			

1. Масса панелей дана при наибольшей толщине утеплителя.
2. Рекомендуемые сечения прижимных планок, в зависимости от толщины утеплителя, даны в документе 1.832.5-11.2-000 ПЗ.
3. Марки панелей даны без индексов, характеризующих марку утеплителя.

Нач.отд.	Котов	
Н.контр.	Рабинович	
ГИП	Котов	
Рук.гр.	Рабинович	
Инженер	Епанешникова	
Проверил	Рабинович	

1.832.5-11.7-1-130 СБ

Панель вертикальная высотой 3,6 м с фанерной обшивкой. Сборочный чертеж

Стадия	Масса	Масштаб
Р	см.табл.	—
Лист	Листов 1	

ГИПРОНИСЕЛЬХОЗ

Инв. № подл. | Подпись и дата | Взам. инв. №

Формат А3

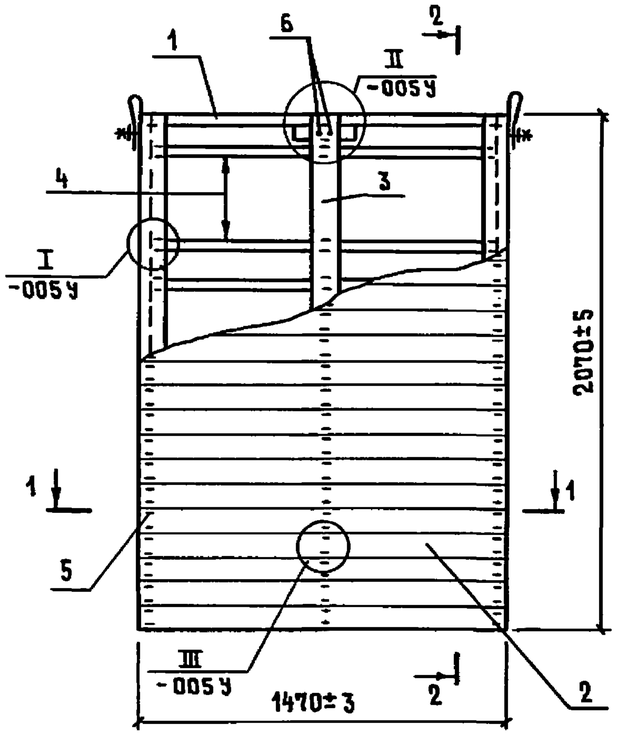

2–2

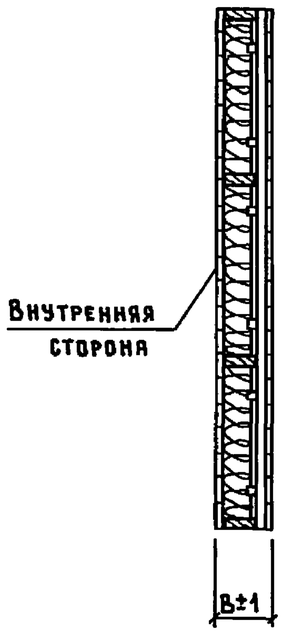

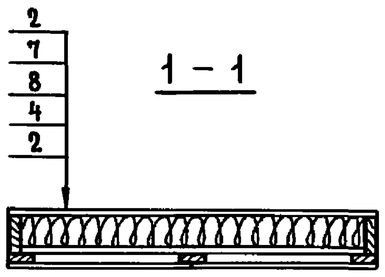

1 – 1

1. Масса панелей дана при наибольшей толщине утеплителя.
2. Рекомендуемые сечения прижимных планок, в зависимости от толщины утеплителя, даны в документе 1.832.5-11.2-000 ПЗ.
3. Марки панелей даны без индексов, характеризующих марку утеплителя.
4. Доски обшивки соединять между собой в четверть, с лицевой стороны строгать.

Обозначение	Марка	B, мм	Масса, кг
1.832.5-11.7-1-140	ПСДД 15.21.16	158	106
– 01	ПСДД 15.21.18	183	119
– 02	ПСДД 15.21.21	208	131
– 03	ПСДД 15.21.23	233	145

Формат	Зона	Поз.	Обозначение	Наименование	Кол. на испол. 1.832.5-11.7-1-140- —	01	02	03		Примечание
				Документация						
А4			1.832.5-11.7-1-000 ПЗ	Пояснительная записка						
А4			1.832.5-11.2-000 ТУ	Технические условия						
А4			1.832.5-11.7-1-005 У	Узлы I...IV						
				Сборочные единицы						
				Каркас деревянный						
А4		1	1.832.5-11.8-01	ДК 1-1	1					
			– 01	ДК 1-2		1				
			– 02	ДК 1-3			1			
			– 03	ДК 1-4				1		
				Детали						
				Доска ГОСТ 8486-86 сосна или ель $\varphi \leq 20\%$						
Б4		2		13×100 ℓ=1470	46	46	46	46		0,0019 м³
Б4		3		32×100 ℓ=2070	1	1	1	1		0,0066 м³
Б4		4		Планка прижимная ℓ=1405	6	6	6	6		
				Стандартные изделия						
		5		Скоба тип I Ф1,8 ℓ=50 ТУ 13-317-76	230	230	230	230		
		6		Гвоздь К3×80 ГОСТ 4028-63	4	4	4	4		
				Материалы						
		7		Пленка полиэтиленовая						
				δ=0,2 мм ГОСТ 10354-82	3,1	3,1	3,1	3,1		м²
		8		Плиты минераловатные						
				П125 ГОСТ 9573-82	0,27	0,34	0,41	0,48		м³

Нач. отд.	Котов	
Н.контр.	Рабинович	
ГИП	Котов	
Рук. гр.	Рабинович	
Инженер	Епанешникова	
Проверил	Рабинович	

1.832.5-11.7-1-140

Панель вертикальная длиной 1,5 м с дощатой обшивкой

Стадия	Масса	Масштаб
Р	см.табл.	—
Лист	Листов 1	

ГИПРОНИСЕЛЬХОЗ

Взам. инв. № | Подпись и дата | Инв. № подл.

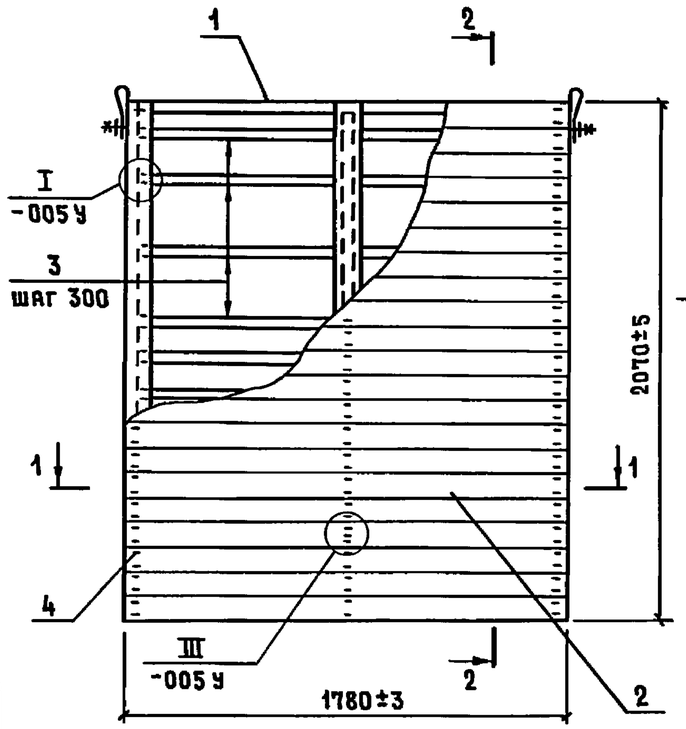

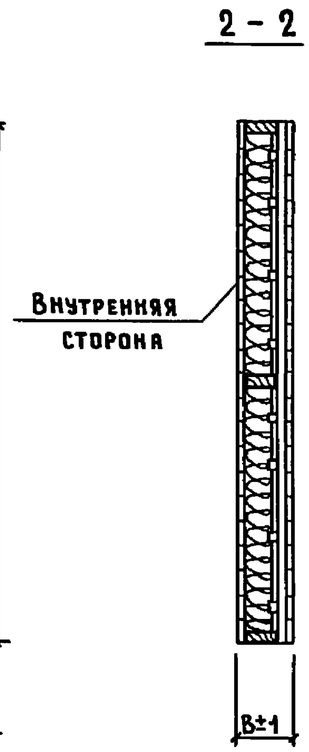

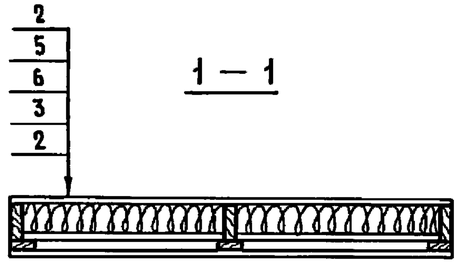

1. Масса панелей дана при наибольшей толщине утеплителя.
2. Рекомендуемые сечения прижимных планок, в зависимости от толщины утеплителя, даны в документе 1.832.5-11.2-000 ПЗ.
3. Марки панелей даны без индексов, характеризующих марку утеплителя.
4. Доски обшивки соединять между собой в четверть, с лицевой стороны строгать

Обозначение	Марка	В, мм	Масса, кг
1.832.5-11.7-1-150	ПСДД 18.21.16	158	125
-01	ПСДД 18.21.18	183	138
-02	ПСДД 18.21.21	208	155
-03	ПСДД 18.21.23	233	169

Формат	Зона	Поз.	Обозначение	Наименование	Кол. на испол. 1.832.5-11.7-1-150- —	01	02	03		Примечание
				Документация						
А4			1.832.5-11.7-1-000 ПЗ	Пояснительная записка						
А4			1.832.5-11.2-000 ТУ	Технические условия						
А4			1.832.5-11.7-1-005У	Узлы I...IV						
				Сборочные единицы						
				Каркас деревянный						
А4		1	1.832.5-11.8-02	ДК 2-1	1					
			-01	ДК 2-2		1				
			-02	ДК 2-3			1			
			-03	ДК 2-4				1		
				Детали						
				Доска ГОСТ 8486-86 / сосна или ель У≤20%						
Б4		2		13×100 ℓ=1780	46	46	46	46		0,0023 м³
Б4		3		Планка прижимная ℓ=855	16	16	16	16		
				Стандартные изделия						
		4		Скоба тип I ф1,8 ℓ=50 ТУ13-317-76	276	276	276	276		
				Материалы						
		5		Пленка полиэтиленовая						
				δ=0,2 мм ГОСТ 10354-82	3,8	3,8	3,8	3,8		м²
		6		Плиты минераловатные						
				П125 ГОСТ 9573-82	0,33	0,40	0,50	0,57		м³

Нач. отд.	Котов	
Н.контр.	Рабинович	
ГИП	Котов	
Рук. гр.	Рабинович	
Инженер	Епанешникова	
Проверил	Рабинович	

1.832.5-11.7-1-150

Панель вертикальная длиной 1,8 м с дощатой обшивкой

Стадия	Масса	Масштаб
Р	см.табл.	—
Лист	Листов 1	

ГИПРОНИСЕЛЬХОЗ

Взам. инв. № | Подпись и дата | Инв. № подл.

Формат А3

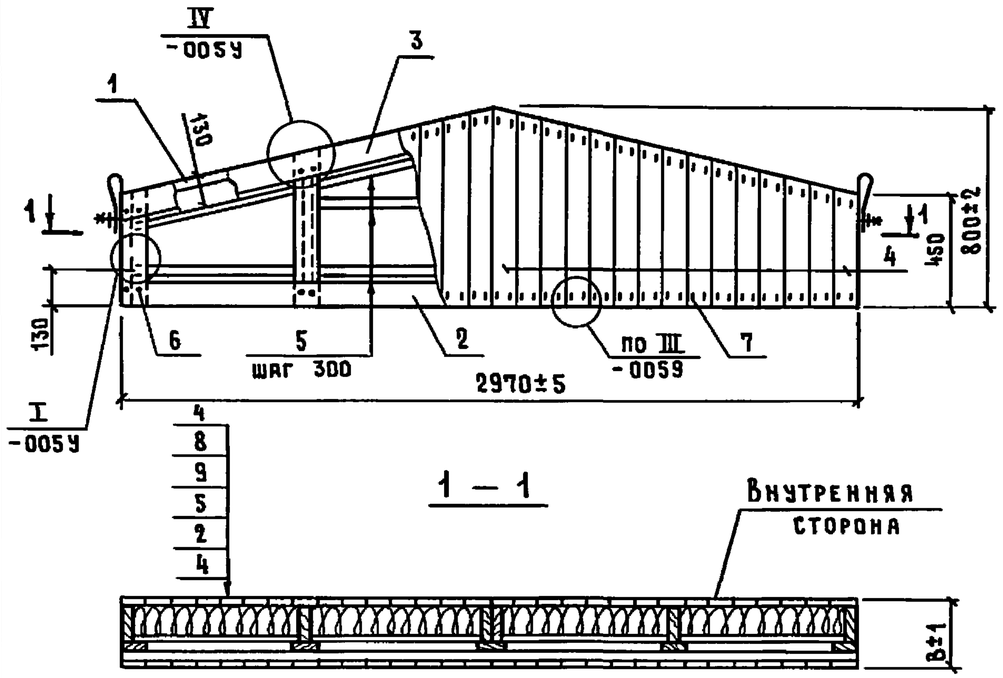

Поз. 3

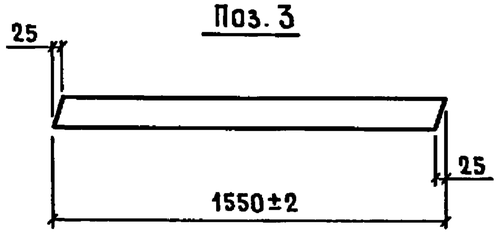

1. Масса панелей дана при наибольшей толщине утеплителя.
2. Рекомендуемые сечения прижимных планок, в зависимости от толщины утеплителя, даны в документе 1.832.5-11.2-000 ПЗ.
3. Марки панелей даны без индексов, характеризующих марку утеплителя.
4. Доски обшивки соединять между собой в четверть, с лицевой стороны строгать.

Обозначение	Марка	В, мм	Масса, кг
1.832.5-11.7-1-160	ПСДД 30.8.19-Ф	190	80
-01	ПСДД 30.8.21-Ф	215	88
-02	ПСДД 30.8.24-Ф	240	99
-03	ПСДД 30.8.26-Ф	265	107

Формат	Зона	Поз.	Обозначение	Наименование	Кол. на испол. 1.832.5-11.7-1-160- —	01	02	03		Примечание
				Документация						
А4			1.832.5-11.7-1-000 ПЗ	Пояснительная записка						
А4			1.832.5-11.2-000 ТУ	Технические условия						
А4			1.832.5-11.7-1-005 У	Узлы I...IV						
				Сборочные единицы						
				Каркас деревянный						
А4		1	1.832.5-11.8-05	ДК 5-1	1					
			-01	ДК 6-2		1				
			-02	ДК 5-3			1			
			-03	ДК 5-4				1		
				Детали						
				Доска ГОСТ 8486-86 сосна или ель $\varphi \leq 20\%$						
Бч		2		32×100 ℓ=2970	1	1	1	1		0,0095 м³
Бч		3		32×100 ℓ=1550	2	2	2	2		0,0050 м³
Бч		4		13×100 ℓ=от 450 до 800	64	64	64	64		0,0008 м³
Бч		5		Планка прижимная ℓ=695	10	10	10	10		
				Стандартные изделия						
		6		Гвоздь К3×80 ГОСТ 4028-63	22	22	22	22		
		7		Скоба тип I Ф1,6 ℓ=50 ТУ 13-317-76	256	256	256	256		
				Материалы						
		8		Пленка полиэтиленовая						
				δ=0,2 мм ГОСТ 10354-82	1,9	1,9	1,9	1,9		м²
		9		Плиты минераловатные						
				П125 ГОСТ 9573-82	0,18	0,21	0,27	0,30		м³

Кач. отд.	Котов	
Н.контр.	Рабинович	
ГИП	Котов	
Рук. гр.	Рабинович	
Инженер	Епанешникова	
Проверил	Рабинович	

1.832.5-11.7-1-160

Панель фронтонная высотой 0,8 м с дощатой обшивкой

Стадия	Масса	Масштаб
Р	см.табл.	—
Лист	Листов 1	

ГИПРОНИСЕЛЬХОЗ

Взам. инв. № | Подпись и дата | Инв. № подл.

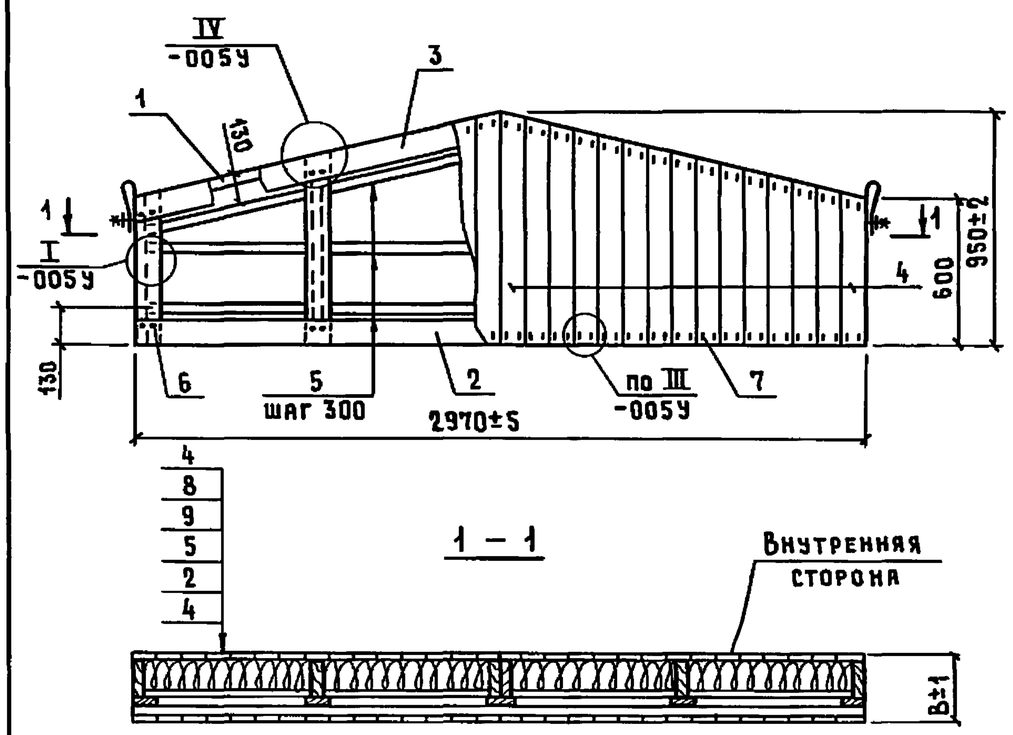

1. Масса панелей дана при наибольшей толщине утеплителя.
2. Рекомендуемые сечения прижимных планок, в зависимости от толщины утеплителя, даны в документе 1.832.5-11.2-000 ПЗ.
3. Марки панелей даны без индексов, характеризующих марку утеплителя.
4. Доски обшивки соединять между собой в четверть, с лицевой стороны строгать.

Формат	Зона	Поз.	Обозначение	Наименование	Кол. на испол. 1.832.5-11.7-1-170- —	01	02	03		Примечание
				Документация						
А4			1.832.5-11.7-1-000 ПЗ	Пояснительная записка						
А4			1.832.5-11.2-000 ТУ	Технические условия						
А4			1.832.5-11.7-1-005 У	Узлы I...IV						
				Сборочные единицы						
				Каркас деревянный						
А4		1	1.832.5-11.8-06	ДК 6-1	1					
			– 01	ДК 6-2		1				
			– 02	ДК 6-3			1			
			– 03	ДК 6-4				1		
				Детали						
				Доска ГОСТ 8486-86 сосна или ель $\varphi \leq 20\%$						
Б4		2		32×100 ℓ=2970	1	1	1	1		0,0095 м³
А3		3	1.832.5-11.7-1-160	32×100 ℓ=1550	2	2	2	2		0,0050 м³
Б4		4		13×100 ℓ=от 600 до 950	64	64	64	64		0,0010 м³
Б4		5		Планка прижимная ℓ=695	12	12	12	12		
				Стандартные изделия						
		6		Гвоздь К3×80 ГОСТ 4028-63	22	22	22	22		
		7		Скоба тип I Ф1,8 ℓ=50 ТУ 13-317-76	256	256	256	256		
				Материалы						
		8		Пленка полиэтиленовая						
				δ=0,2 мм ГОСТ 10354-82	2,3	2,3	2,3	2,3		м²
		9		Плиты минераловатные						
				П125 ГОСТ 9573-82	0,20	0,24	0,30	0,34		м²

Обозначение	Марка	В, мм	Масса, кг
1.832.5-11.7-1-170	ПСДД 30.9,5.19-Ф	190	92
– 01	ПСДД 30.9,5.21-Ф	215	101
– 02	ПСДД 30.9,5.24-Ф	240	112
– 03	ПСДД 30.9,5.26-Ф	265	122

Нач. отд.	Котов	
Н. контр.	Рабинович	
ГИП	Котов	
Рук. гр.	Рабинович	
Инженер	Епанешникова	
Проверил	Рабинович	

1.832.5-11.7-1-170

Панель фронтонная высотой 0,95 м с дощатой обшивкой

Стадия	Масса	Масштаб
Р	см. табл.	—
Лист	Листов 1	

ГИПРОНИСЕЛЬХОЗ

Инв. № подл. | Подпись и дата | Взам. инв. №

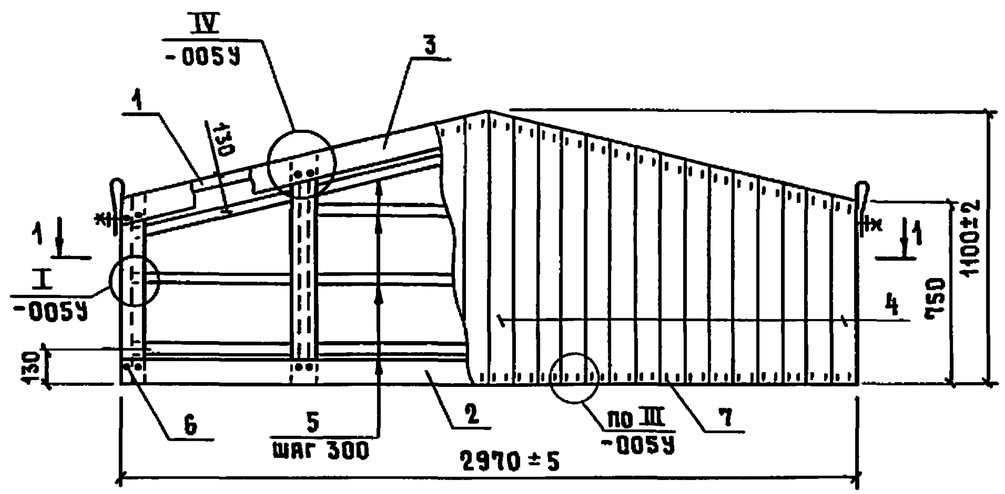

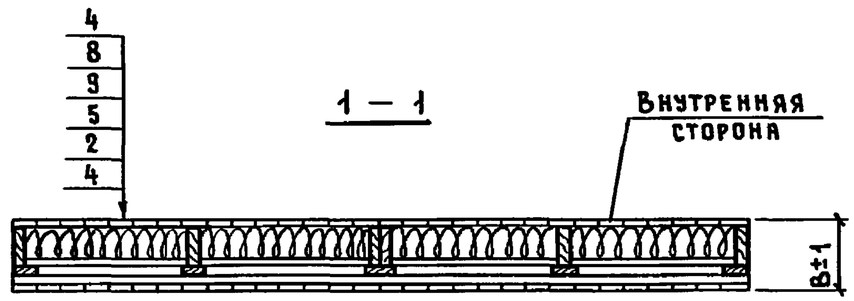

1. Масса панелей дана при наибольшей толщине утеплителя.
2. Рекомендуемые сечения прижимных планок, в зависимости от толщины утеплителя, даны в документе 1.832.5-11.2-000 ПЗ.
3. Марки панелей даны без индексов, характеризующих марку утеплителя.
4. Доски обшивки соединять между собой в четверть, с лицевой стороны строгать.

Формат	Зона	Поз.	Обозначение	Наименование	Кол. на испол. 1.832.5-11.7-1-180- —	01	02	03		Примечание
				Документация						
А4			1.832.5-11.7-1-000 ПЗ	Пояснительная записка						
А4			1.832.5-11.2-000 ТУ	Технические условия						
А4			1.832.5-11.7-1-005У	Узлы I...IV						
				Сборочные единицы						
				Каркас деревянный						
А4		1	1.832.5-11.8-07	ДК 7-1	1					
			-01	ДК 7-2		1				
			-02	ДК 7-3			1			
			-03	ДК 7-4				1		
				Детали						
				Доска ГОСТ 8486-86						
				сосна или ель $\gamma \le 20\%$						
Б4		2		32×100 ℓ=2970	1	1	1	1		0,0095 м³
А3		3	1.832.5-11.7-1-160	32×100 ℓ=1550	2	2	2	2		0,0050 м³
Б4		4		13×100 ℓ=от 750 до 1100	64	64	64	64		0,0012 м³
Б4		5		Планка прижимная ℓ=695	14	14	14	14		
				Стандартные изделия						
		6		Гвоздь К3×80 ГОСТ 4028-63	22	22	22	22		
		7		Скоба тип I Ф1,8 ℓ=50 ТУ13-317-76	256	256	256	256		
				Материалы						
		8		Пленка полиэтиленовая						
				δ=0,2 мм ГОСТ 10354-82	2,7	2,7	2,7	2,7		м²
		9		Плиты минераловатные						
				П 125 ГОСТ 3573-82	0,26	0,31	0,39	0,44		м³

Обозначение	Марка	B, мм	Масса, кг
1.832.5-11.7-1-180	ПСДД 30.11.19-Ф	190	108
-01	ПСДД 30.11.21-Ф	215	119
-02	ПСДД 30.11.24-Ф	240	134
-03	ПСДД 30.11.26-Ф	265	144

Нач.отд.	Котов	
Н.контр.	Рабинович	
ГИП	Котов	
Рук.гр.	Рабинович	
Инженер	Епанешникова	
Проверил	Рабинович	

1.832.5-11.7-1-180

Панель фронтонная высотой 1,1 м с дощатой обшивкой

Стадия	Масса	Масштаб
Р	см.табл.	—
Лист	Листов 1	

ГИПРОНИСЕЛЬХОЗ

Инв.№ подл. | Подпись и дата | Взам. инв.№

Инв. N подл.	Подпись и дата	Взам. инв. N

Формат	Зона	Поз.	Обозначение	Наименование	Кол. на испол. 1.832.5-11.7-1-190-										Примечание
					—	01	02	03	04	05	06	07			
				Документация											
А4			1.832.5-11.7-1-000 ПЗ	Пояснительная записка											
А4			1.832.5-11.2-000 ТУ	Технические условия											
А4			1.832.5-11.7-1-005 У	Узлы I...IV											
А3			1.832.5-11.7-1-190 СБ	Сборочный чертеж											
				Сборочные единицы											
				Каркас деревянный											
А3		1	1.832.5-11.8-08	ДК 8-1	1										
			-01	ДК 8-2		1									
			-02	ДК 8-3			1								
			-03	ДК 8-4				1							
			-04	ДК 8-5					1						
			-05	ДК 8-6						1					
			-06	ДК 8-7							1				
			-07	ДК 8-8								1			

Нач. отд.	Котов		
Н.контр.	Рабинович		
ГИП	Котов		
Рук. гр.	Рабинович		
Инженер	Епанешникова		
Проверил	Рабинович		

1.832.5-11.7-1-190

Панель фронтонная высотой 1,05 м с дощатой обшивкой

Стадия	Лист	Листов
Р	1	2

ГИПРОНИСЕЛЬХОЗ

Формат А4

Инв. N подл.	Подпись и дата	Взам. инв. N

Формат	Зона	Поз.	Обозначение	Наименование	Кол. на испол. 1.832.5-11.7-1-190-										Примечание
					—	01	02	03	04	05	06	07			
				Детали											
				Доска ГОСТ 8486-86 / сосна или ель $\varphi \leq 20\%$											
Б4		2		32 × 100 ℓ = 2970	1	1	1	1	1	1	1	1			0,0095 $м^3$
Б4		3		32 × 100 ℓ = 3100	1	1	1	1	1	1	1	1			0,0099 $м^3$
Б4		4		13 × 100 ℓ = от 300 до 1050	64	64	64	64	64	64	64	64			0,0009 $м^3$
Б4		5		Планка прижимная ℓ = 955	7	7	7	7	7	7	7	7			
				Стандартные изделия											
		6		Гвоздь К3×80 ГОСТ 4028-63	16	16	16	16	16	16	16	16			
		7		Скоба тип I Ф1,8 ℓ=50 ТУ13-317-76	256	256	256	256	256	256	256	256			
				Материалы											
		8		Пленка полиэтиленовая											
				δ=0,2 мм ГОСТ 10354-82	2,0	2,0	2,0	2,0	2,0	2,0	2,0	2,0			$м^2$
		9		Плиты минераловатные											
				П125 ГОСТ 9573-82	0,20	0,20	0,24	0,24	0,30	0,30	0,34	0,34			$м^3$

1.832.5-11.7-1-190

Лист 2

Формат А4

Рис. 1

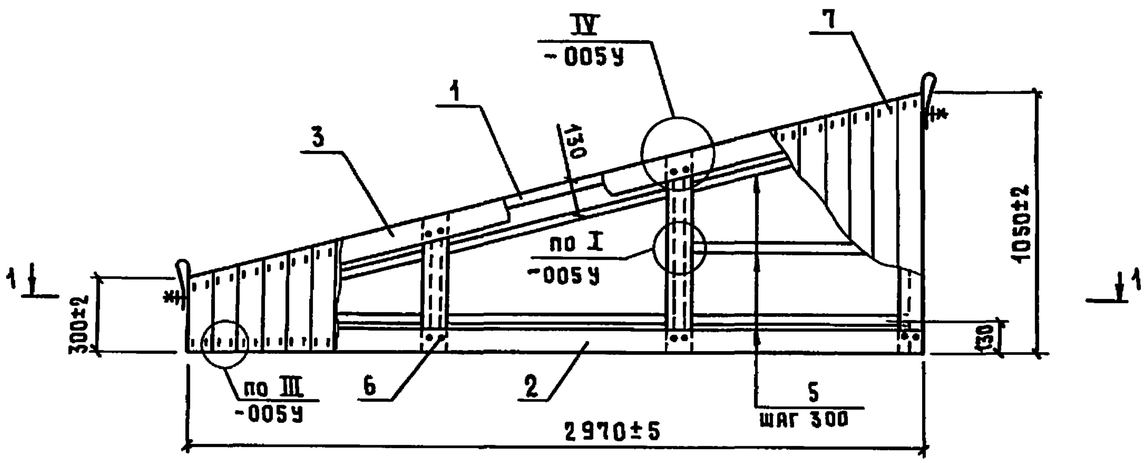

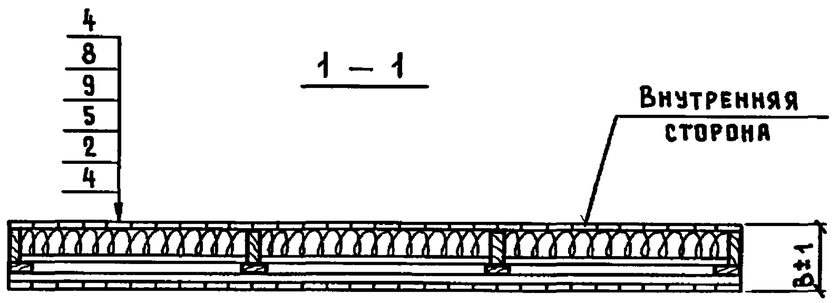

Рис. 2

остальное - см. рис. 1

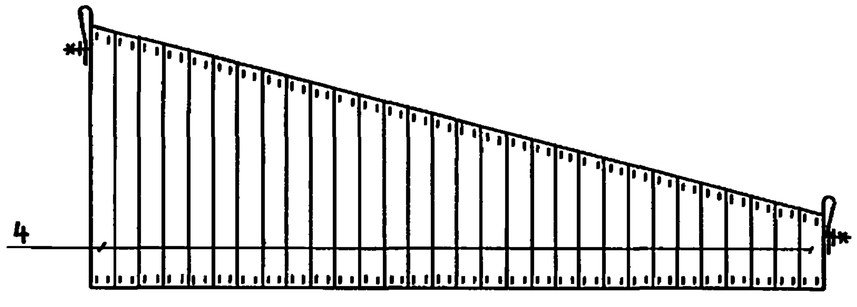

Обозначение	Марка	Рис.	В, мм	Масса, кг
1.832.5-11.7-1-190	ПСДД 30.10,5.19-ФЛ	1	190	84
— 01	ПСДД 30.10,5.19-ФП	2		
— 02	ПСДД 30.10,5.21-ФЛ	1	215	93
— 03	ПСДД 30.10,5.21-ФП	2		
— 04	ПСДД 30.10,5.24-ФЛ	1	240	103
— 05	ПСДД 30.10,5.24-ФП	2		
— 06	ПСДД 30.10,5.26-ФЛ	1	265	112
— 07	ПСДД 30.10,5.26-ФП	2		

Поз. 3

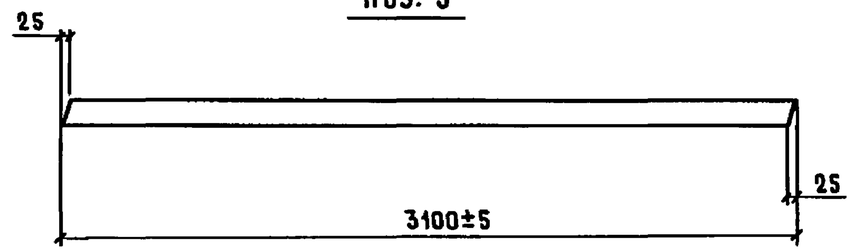

1. Масса панелей дана при наибольшей толщине утеплителя.
2. Рекомендуемые сечения прижимных планок, в зависимости от толщины утеплителя, даны в документе 1.832.5-11.2-000 ПЗ.
3. Марки панелей даны без индексов, характеризующих марку утеплителя.
4. Доски обшивки соединять между собой в четверть, с лицевой стороны строгать.

Нач. отд.	Котов		
Н.контр.	Рабинович		
ГИП	Котов		
Рук. гр.	Рабинович		
Инженер	Епанешникова		
Проверил	Рабинович		

1.832.5-11.7-1-190 СБ

Панель фронтонная высотой 1,05 м с дощатой обшивкой. Сборочный чертеж

Стадия	Масса	Масштаб
Р	см.табл.	—
Лист	Листов 1	

ГИПРОНИСЕЛЬХОЗ

Взам. инв. N | Подпись и дата | Инв. N подл.

Инв. № подл.	Подпись и дата	Взам. инв. №

Формат	Зона	Поз.	Обозначение	Наименование	Кол. на испол. 1.832.5-11.7-1-200-										Примечание
					—	01	02	03	04	05	06	07			
				Документация											
А4			1.832.5-11.7-1-000ПЗ	Пояснительная записка											
А4			1.832.5-11.2-000ТУ	Технические условия											
А4			1.832.5-11.7-1-005У	Узлы I...IV											
А3			1.832.5-11.7-1-200СБ	Сборочный чертеж											
				Сборочные единицы											
				Каркас деревянный											
А3		1	1.832.5-11.8-08 -08	ДК 9-1	1										
			-09	ДК 9-2		1									
			-10	ДК 9-3			1								
			-11	ДК 9-4				1							
			-12	ДК 9-5					1						
			-13	ДК 9-6						1					
			-14	ДК 9-7							1				
			-15	ДК 9-8								1			

Нач. отд.	Котов		
Н.контр.	Рабинович		
ГИП	Котов		
Рук. гр.	Рабинович		
Инженер	Епанешникова		
Проверил	Рабинович		

1.832.5-11.7-1-200

Панель фронтонная высотой 1,2 м с дощатой обшивкой

Стадия	Лист	Листов
Р	1	2

ГИПРОНИСЕЛЬХОЗ

Формат А4

Инв. № подл.	Подпись и дата	Взам. инв. №

Формат	Зона	Поз.	Обозначение	Наименование	Кол. на испол. 1.832.5-11.7-1-200-										Примечание
					—	01	02	03	04	05	06	07			
				Детали											
				Доска ГОСТ 8486-86 / сосна или ель $\varphi \leq 20\%$											
Б4		2		32×100 ℓ=2970	1	1	1	1	1	1	1	1			0,0095 м³
А3		3	1.832.5-11.7-1-190СБ	32×100 ℓ=3100	1	1	1	1	1	1	1	1			0,0099 м³
Б4		4		13×100 ℓ=от 450 до 1200	64	64	64	64	64	64	64	64			0,0011 м³
Б4		5		Планка прижимная ℓ=955	9	9	9	9	9	9	9	9			
				Стандартные изделия											
		6		Гвоздь К3×80 ГОСТ 4028-63	16	16	16	16	16	16	16	16			
		7		Скоба тип I Ф1,8 ℓ=50 ТУ13-317-76	256	256	256	256	256	256	256	256			
				Материалы											
		8		Пленка полиэтиленовая											
				δ=0,2 мм ГОСТ 10354-82	2,4	2,4	2,4	2,4	2,4	2,4	2,4	2,4			м²
		9		Плиты минераловатные											
				П125 ГОСТ 9573-82	0,24	0,24	0,29	0,29	0,36	0,36	0,41	0,41			м³

1.832.5-11.7-1-200

Лист 2

Формат А4

23300-02 38

Рис. 1

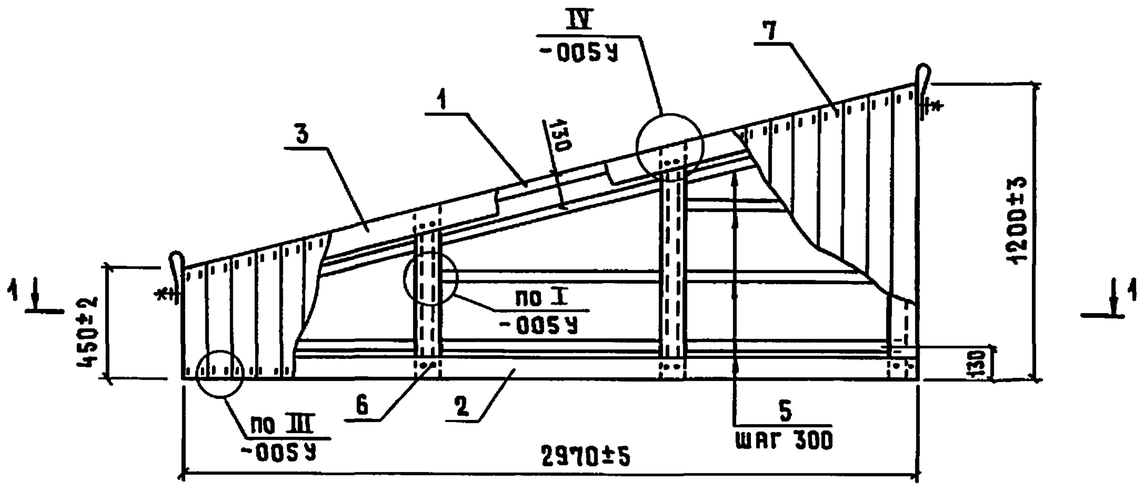

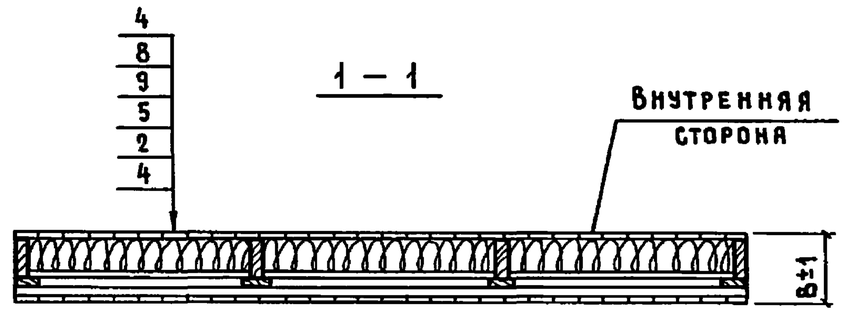

Рис. 2

остальное - см. рис. 1

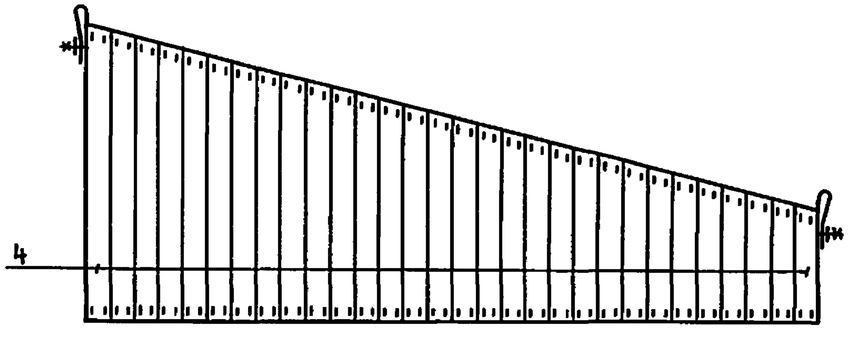

Обозначение	Марка	Рис.	В, мм	Масса, кг
1.832.5-11.7-1-200	ПСДД 30.12.19-ФЛ	1	190	97
— 01	ПСДД 30.12.19-ФП	2		
— 02	ПСДД 30.12.21-ФЛ	1	215	108
— 03	ПСДД 30.12.21-ФП	2		
— 04	ПСДД 30.12.24-ФЛ	1	240	119
— 05	ПСДД 30.12.24-ФП	2		
— 06	ПСДД 30.12.26-ФЛ	1	265	129
— 07	ПСДД 30.12.26-ФП	2		

1. Масса панелей дана при наибольшей толщине утеплителя.
2. Рекомендуемые сечения прижимных планок, в зависимости от толщины утеплителя, даны в документе 1.832.5-11.2-000 ПЗ.
3. Марки панелей даны без индексов, характеризующих марку утеплителя.
4. Доски обшивки соединять между собой в четверть, с лицевой стороны строгать.

Нач. отд.	Котов		
Н.контр.	Рабинович		
ГИП	Котов		
Рук. гр.	Рабинович		
Инженер	Еланешникова		
Проверил	Рабинович		

1.832.5-11.7-1-200 СБ

Панель фронтонная высотой 1,2 м с дощатой обшивкой. Сборочный чертеж

Стадия	Масса	Масштаб
Р	см.табл.	—
Лист	Листов 1	

ГИПРОНИСЕЛЬХОЗ

Взам. инв. № | Подпись и дата | Инв. № подл.

Формат А3

Инв. N подл.	Подпись и дата	Взам. инв. N

Формат	Зона	Поз.	Обозначение	Наименование	Кол. на испол. 1.832.5-11.7-1-210-										Примечание
					—	01	02	03	04	05	06	07			
				Документация											
А4			1.832.5-11.7-1-000 ПЗ	Пояснительная записка											
А4			1.832.5-11.2-000 ТУ	Технические условия											
А4			1.832.5-11.7-1-005 У	Узлы I...IV											
А3			1.832.5-11.7-1-210 СБ	Сборочный чертеж											
				Сборочные единицы											
				Каркас деревянный											
А3		1	1.832.5-11.8-09	ДК 10-1	1										
			-01	ДК 10-2		1									
			-02	ДК 10-3			1								
			-03	ДК 10-4				1							
			-04	ДК 10-5					1						
			-05	ДК 10-6						1					
			-06	ДК 10-7							1				
			-07	ДК 10-8								1			

Нач. отд.	Котов		
Н. контр.	Рабинович		
ГИП	Котов		
Рук. гр.	Рабинович		
Инженер	Епанешникова		
Проверил	Рабинович		

1.832.5-11.7-1-210

Панель фронтонная высотой 1,35 м с дощатой обшивкой

Стадия	Лист	Листов
Р	1	2

ГИПРОНИСЕЛЬХОЗ

Формат А4

Инв. N подл.	Подпись и дата	Взам. инв. N

Формат	Зона	Поз.	Обозначение	Наименование	Кол. на испол. 1.832.5-11.7-1-110-										Примечание
					—	01	02	03	04	05	06	07			
				Детали											
				Доска ГОСТ 8486-86 / сосна или ель $\varphi \leq 20\%$											
Б4		2		32 × 100 ℓ = 2970	1	1	1	1	1	1	1	1			0,0095 м³
А3		3	1.832.5-11.7-1-190 СБ	32 × 100 ℓ = 3100	1	1	1	1	1	1	1	1			0,0099 м³
Б4		4		13 × 100 ℓ = от 600 до 1350	64	64	64	64	64	64	64	64			0,0013 м³
Б4		5		Планка прижимная ℓ = 955	10	10	10	10	10	10	10	10			
				Стандартные изделия											
		6		Гвоздь К3×80 ГОСТ 4028-63	16	16	16	16	16	16	16	16			
		7		Скоба тип I Ф1,8 ℓ = 50 ТУ13-317-76	256	256	256	256	256	256	256	256			
				Материалы											
		8		Пленка полиэтиленовая											
				δ = 0,2 мм ГОСТ 10354-82	2,9	2,9	2,9	2,9	2,9	2,9	2,9	2,9			м²
		9		Плиты минераловатные											
				П125 ГОСТ 9573-82	0,29	0,29	0,35	0,35	0,44	0,44	0,49	0,49			м³

1.832.5-11.7-1-210

Лист 2

Формат А4

Рис. 1

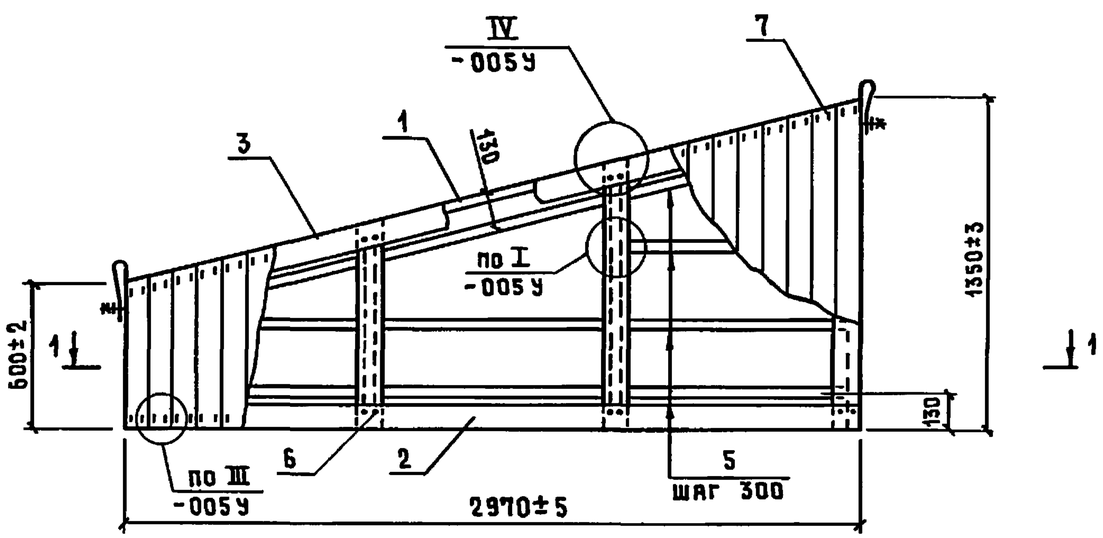

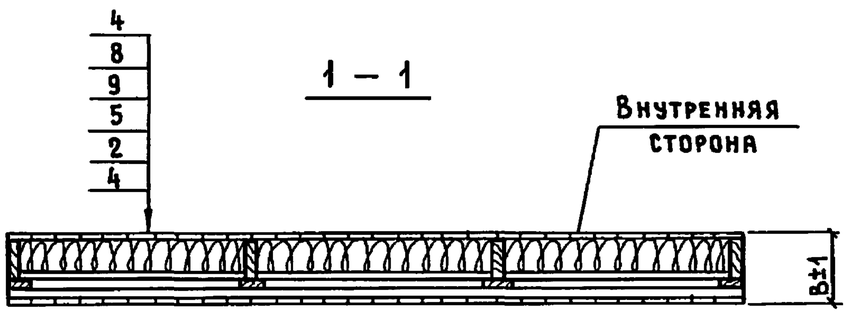

Рис. 2

остальное – см. рис. 1

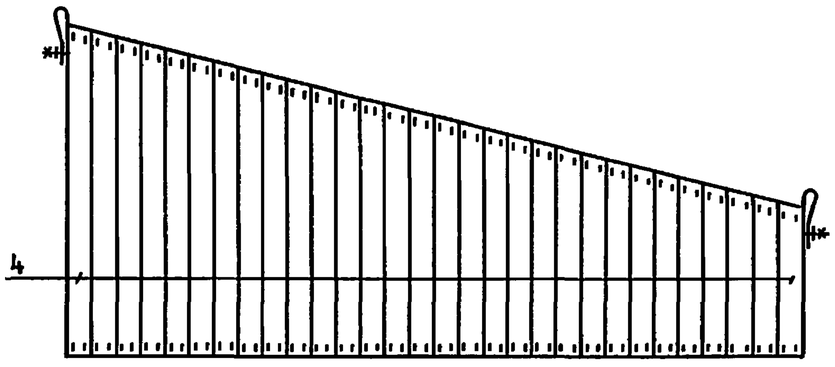

Обозначение	Марка	Рис.	B, мм	Масса, кг
1.832.5-11.7-1-210	ПСДД 30.13,5.19-ФЛ	1	190	112
-01	ПСДД 30.13,5.19-ФП	2		
-02	ПСДД 30.13,5.21-ФЛ	1	215	123
-03	ПСДД 30.13,5.21-ФП	2		
-04	ПСДД 30.13,5.24-ФЛ	1	240	139
-05	ПСДД 30.13,5.24-ФП	2		
-06	ПСДД 30.13,5.26-ФЛ	1	265	149
-07	ПСДД 30.13,5.26-ФП	2		

1. Масса панелей дана при наибольшей толщине утеплителя.
2. Рекомендуемые сечения прижимных планок, в зависимости от толщины утеплителя, даны в документе 1.832.5-11.2-000 ПЗ.
3. Марки панелей даны без индексов, характеризующих марку утеплителя.
4. Доски обшивки соединять между собой в четверть, с лицевой стороны строгать.

Нач.отд.	Котов		
Гл.констр.	Рабинович		
ГИП	Котов		
Рук.гр.	Рабинович		
Инженер	Епанешникова		
Проверил	Рабинович		

1.832.5-11.7-1-210 СБ

Панель фронтонная высотой 1,35 м с дощатой обшивкой Сборочный чертеж

Стадия	Масса	Масштаб
Р	см.табл.	—
Лист	Листов 1	

ГИПРОНИСЕЛЬХОЗ

Инв. № подл. | Подпись и дата | Взам. инв. №

Инв. N подл.	Подпись и дата	Взам. инв. N

Формат	Зона	Поз.	Обозначение	Наименование	Кол. на испол. 1.832.5-11.7-1-220- —	01	02	03	04	05	06	07			Примечание
				Документация											
А4			1.832.5-11.7-1-000 ПЗ	Пояснительная записка											
А4			1.832.5-11.2-000 ТУ	Технические условия											
А4			1.832.5-11.7-1-005 У	Узлы I...IV											
А3			1.832.5-11.7-1-220 СБ	Сборочный чертеж											
				Сборочные единицы											
				Каркас деревянный											
А3		1	1.832.5-11.8-09 — 08	ДК 11-1	1										
			— 09	ДК 11-2		1									
			— 10	ДК 11-3			1								
			— 11	ДК 11-4				1							
			— 12	ДК 11-5					1						
			— 13	ДК 11-6						1					
			— 14	ДК 11-7							1				
			— 15	ДК 11-8								1			

Нач. отд.	Котов		
Н.контр.	Рабинович		
ГИП	Котов		
Рук. гр.	Рабинович		
Инженер	Епанешникова		
Проверил	Рабинович		

1.832.5-11.7-1-220

Панель фронтонная высотой 1,5 м с дощатой обшивкой

Стадия	Лист	Листов
Р	1	2

ГИПРОНИСЕЛЬХОЗ

Формат А4

Инв. N подл.	Подпись и дата	Взам. инв. N

Формат	Зона	Поз.	Обозначение	Наименование	Кол. на испол. 1.832.5-11.7-1-220- —	01	02	03	04	05	06	07			Примечание
				Детали											
				Доска ГОСТ 8486-86 / сосна или ель $\varphi \leq 20\%$											
Б4		2		32 × 100 ℓ = 2970	1	1	1	1	1	1	1	1			0,0095 м³
А3		3	1.832.5-11.7-1-190 СБ	32 × 100 ℓ = 3100	1	1	1	1	1	1	1	1			0,0099 м³
Б4		4		13 × 100 ℓ = от 750 до 1500	64	64	64	64	64	64	64	64			0,0015 м³
Б4		5		Планка прижимная ℓ = 955	12	12	12	12	12	12	12	12			
				Стандартные изделия											
		6		Гвоздь К3×80 ГОСТ 4028-63	16	16	16	16	16	16	16	16			
		7		Скоба тип I Ф1,8 ℓ = 50 ТУ 13-317-76	256	256	256	256	256	256	256	256			
				Материалы											
		8		Пленка полиэтиленовая											
				δ = 0,2 мм ГОСТ 10354-82	3,3	3,3	3,3	3,3	3,3	3,3	3,3	3,3			м²
		9		Плиты минераловатные											
				П125 ГОСТ 9573-82	0,33	0,33	0,40	0,40	0,50	0,50	0,56	0,56			м³

1.832.5-11.7-1-220

Лист 2

Формат А4

23300-02 42

41

Рис. 1

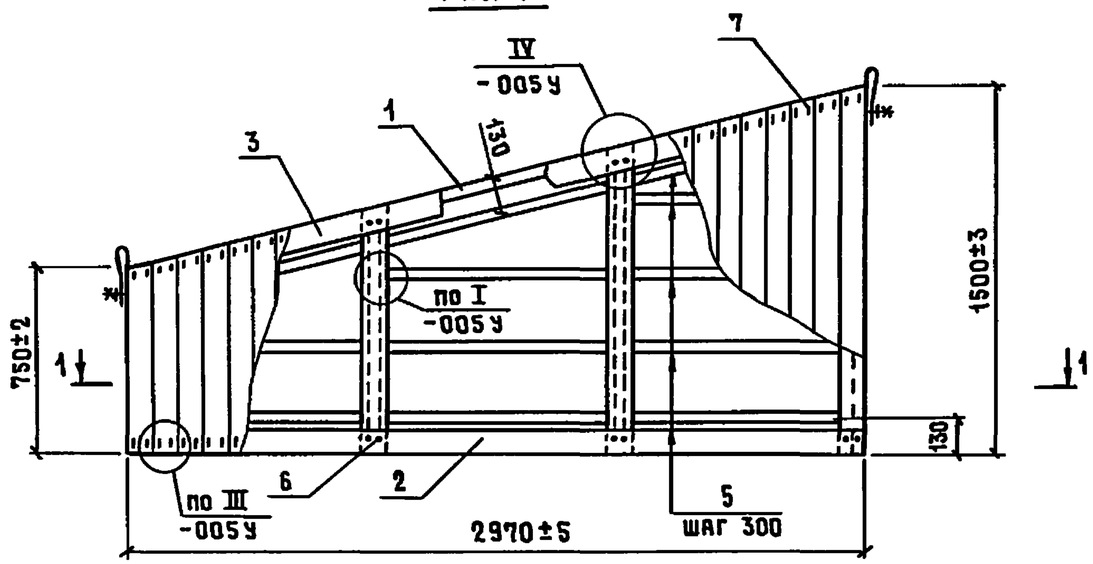

Обозначение	Марка	Рис.	В, мм	Масса, кг
1.832.5-11.7-1-220	ПСДД 30.15.19-ФЛ	1	190	125
—01	ПСДД 30.15.19-ФП	2		
—02	ПСДД 30.15.21-ФЛ	1	215	138
—03	ПСДД 30.15.21-ФП	2		
—04	ПСДД 30.15.24-ФЛ	1	240	155
—05	ПСДД 30.15.24-ФП	2		
—06	ПСДД 30.15.26-ФЛ	1	265	166
—07	ПСДД 30.15.26-ФП	2		

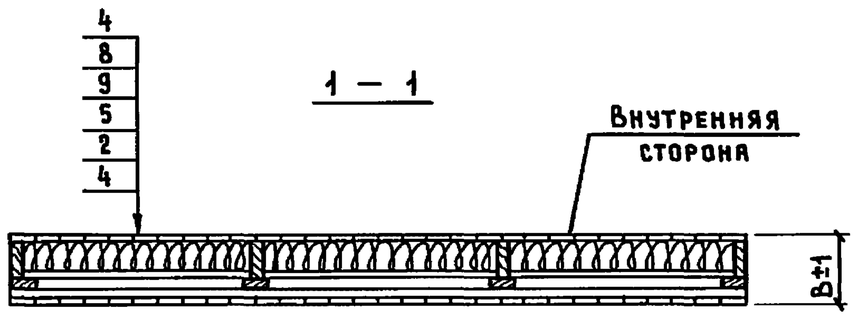

Рис. 2

остальное - см. рис. 1

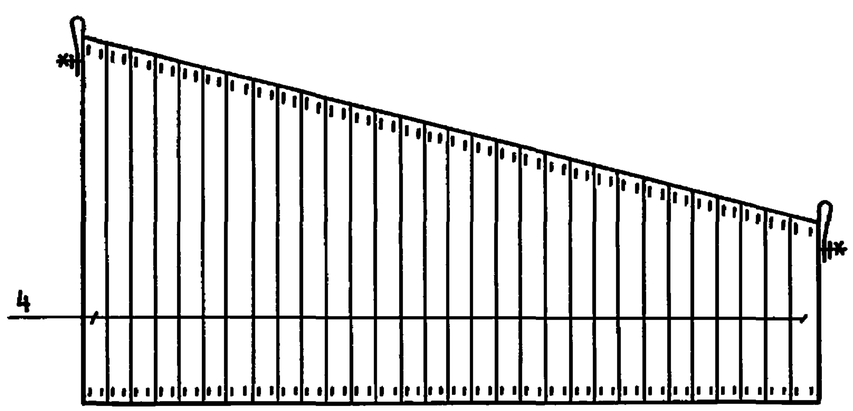

1. Масса панелей дана при наибольшей толщине утеплителя.
2. Рекомендуемые сечения прижимных планок, в зависимости от толщины утеплителя, даны в документе 1.832.5-11.2-000 ПЗ.
3. Марки панелей даны без индексов, характеризующих марку утеплителя.
4. Доски обшивки соединять между собой в четверть, с лицевой стороны строгать.

Нач.отд.	Котов		
Н.контр.	Рабинович		
ГИП	Котов		
Рук.гр.	Рабинович		
Инженер	Епанешникова		
Проверил	Рабинович		

1.832.5-11.7-1-220 СБ

Панель фронтонная высотой 1,5 м с дощатой обшивкой. Сборочный чертеж

Стадия	Масса	Масштаб
Р	см.табл.	—
Лист	Листов 1	

ГИПРОНИСЕЛЬХОЗ

Инв.№ подл. | Подпись и дата | Взам.инв.№

Инв. N подл.	Подпись и дата	Взам. инв. N

Формат	Зона	Поз.	Обозначение	Наименование	Кол. на испол. 1.832.5-11.7-1-230- —	01	02	03	04	05	06	07			Примечание
				Документация											
А4			1.832.5-11.7-1-000 ПЗ	Пояснительная записка											
А4			1.832.5-11.2-000 ТУ	Технические условия											
А4			1.832.5-11.7-1-005 У	Узлы I...IV											
А3			1.832.5-11.7-1-230 СБ	Сборочный чертеж											
				Сборочные единицы											
				Каркас деревянный											
А3		1	1.832.5-11.8-16	ДК 24-1	1										
			-01	ДК 24-2		1									
			-02	ДК 24-3			1								
			-03	ДК 24-4				1							
			-04	ДК 24-5					1						
			-05	ДК 24-6						1					
			-06	ДК 24-7							1				
			-07	ДК 24-8								1			

Нач. отд.	Котов		
Н. контр.	Рабинович		
ГИП	Котов		
Рук. гр.	Рабинович		
Инженер	Епанешникова		
Проверил	Рабинович		

1.832.5-11.7-1-230

Панель вертикальная высотой 2,7 м с дощатой обшивкой

Стадия	Лист	Листов
Р	1	2

ГИПРОНИСЕЛЬХОЗ

Формат А4

Инв. N подл.	Подпись и дата	Взам. инв. N

Формат	Зона	Поз.	Обозначение	Наименование	Кол. на испол. 1.832.5-11.7-1-230- —	01	02	03	04	05	06	07			Примечание
				Детали											
				Доска ГОСТ 8486-86											
				сосна или ель $\varphi \leq 20\%$											
Б4		2		32×100 ℓ=1650	1	1	1	1							0,0053 м³
				ℓ=1700					1	1	1	1			0,0054 м³
Б4		3		32×100 ℓ=1700	1	1	1	1							0,0054 м³
				ℓ=1750					1	1	1	1			0,0056 м³
Б4		4		13×100 ℓ=1650	32	32	32	32							0,0021 м³
				ℓ=1700					32	32	32	32			0,0022 м³
Б4		5		13×100 ℓ=от 800 до 1200	36	36	36	36	36	36	36	36			0,0013 м³
Б4		6		Планка прижимная ℓ=800	15	15	15	15	15	15	15	15			
				Стандартные изделия											
		7		Гвоздь К3×80 ГОСТ 4028-63	12	12	12	12	12	12	12	12			
		8		Скоба тип I Ф1,8 ℓ=50 ТУ13-317-76	336	336	336	336	336	336	336	336			
				Материалы											
		9		Планка полиэтиленовая											
				δ=0,2 мм ГОСТ 10354-82	4,1	4,1	4,1	4,1	4,2	4,2	4,2	4,2			м²
		10		Плиты минераловатные											
				П-125 ГОСТ 9573-82	0,36	0,36	0,44	0,44	0,56	0,56	0,64	0,64			м³

1.832.5-11.7-1-230

Лист 2

Формат А4

Рис. 1

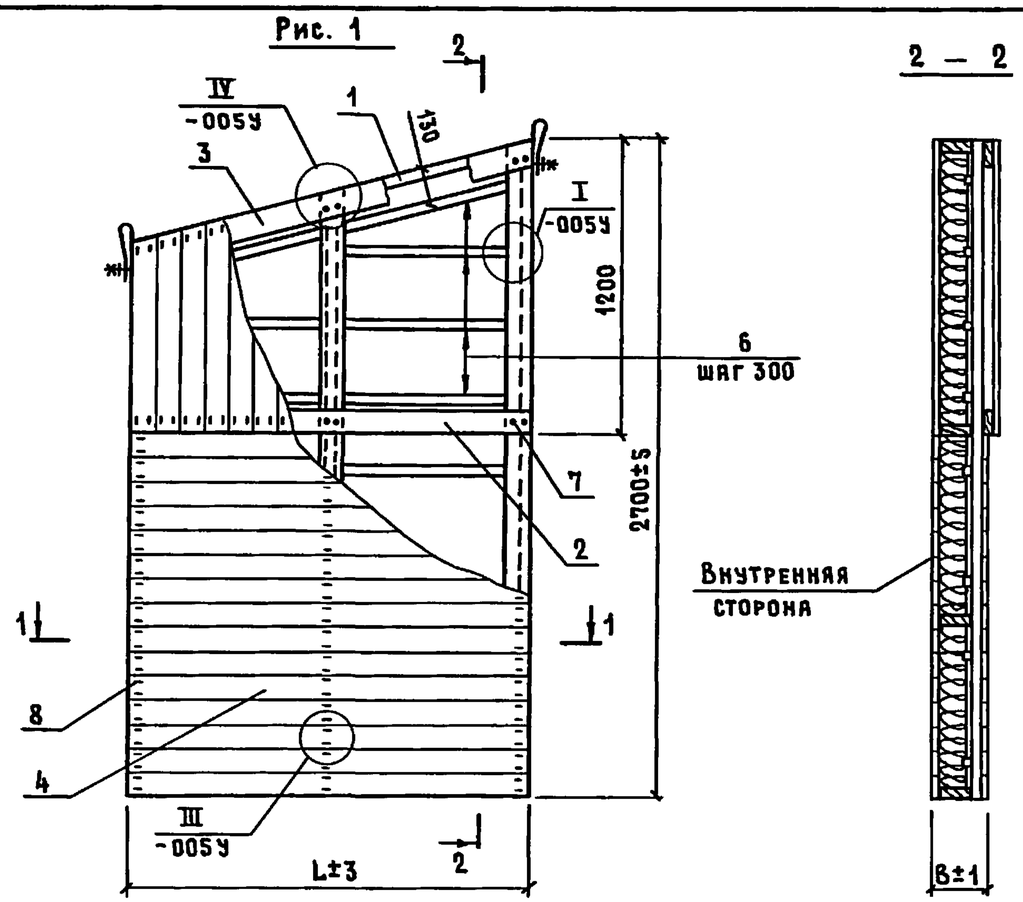

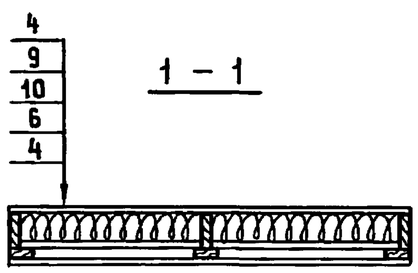

Рис. 2
остальное - см. рис. 1

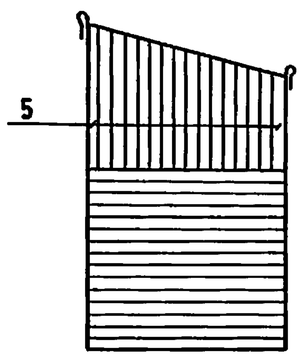

Обозначение	Марка	Рис.	Размеры, мм B	Размеры, мм L	Масса, кг
1.832.5-11.7-1-230	ПСДД 16,5.27.16-УЛ	1	158	1650	144
-01	ПСДД 16,5.27.16-УП	2			
-02	ПСДД 16,5.27.18-УЛ	1	183		160
-03	ПСДД 16,5.27.18-УП	2			
-04	ПСДД 17.27.21-УЛ	1	208	1700	183
-05	ПСДД 17.27.21-УП	2			
-06	ПСДД 17.27.23-УЛ	1	233		199
-07	ПСДД 17.27.23-УП	2			

Поз. 3

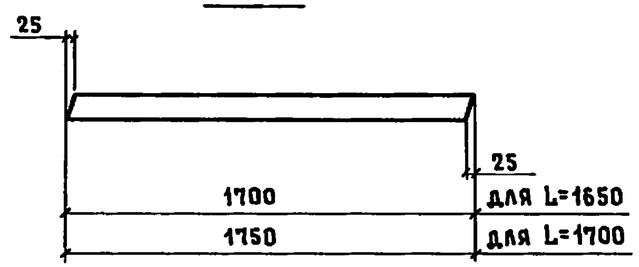

1. Масса панелей дана при наибольшей толщине утеплителя.
2. Рекомендуемые сечения прижимных планок, в зависимости от толщины утеплителя, даны в документе 1.832.5-11.2-000 ПЗ.
3. Марки панелей даны без индексов, характеризующих марку утеплителя.
4. Доски обшивки соединять между собой в четверть, с лицевой стороны строгать.

Нач. отд.	Котов	
Н.контр.	Рабинович	
ГИП	Котов	
Рук. гр.	Рабинович	
Инженер	Епанешникова	
Проверил	Рабинович	

1.832.5-11.7-1-230 СБ

Панель вертикальная высотой 2,7 м с дощатой обшивкой. Сборочный чертеж

Стадия	Масса	Масштаб
Р	см.табл.	—
Лист	Листов 1	

ГИПРОНИСЕЛЬХОЗ

Взам. инв. № | Подпись и дата | Инв. № подл.

Формат А3

Инв. № подл.	Подпись и дата	Взам. инв. №

Формат	Зона	Поз.	Обозначение	Наименование	Кол. на испол. 1.832.5-11.7-1-240- —	01	02	03	04	05	06	07			Примечание
				Документация											
А4			1.832.5-11.7-1-000 ПЗ	Пояснительная записка											
А4			1.832.5-11.2-000ТУ	Технические условия											
А4			1.832.5-11.7-1-005 У	Узлы I...IV											
А3			1.832.5-11.7-1-240 СБ	Сборочный чертеж											
				Сборочные единицы											
				Каркас деревянный											
А3		1	1.832.5-11.8-16 — 08	ДК 25-1	1										
			— 09	ДК 25-2		1									
			— 10	ДК 25-3			1								
			— 11	ДК 25-4				1							
			— 12	ДК 25-5					1						
			— 13	ДК 25-6						1					
			— 14	ДК 25-7							1				
			— 15	ДК 25-8								1			

Нач. отд.	Котов	
Н.контр.	Рабинович	
ГИП	Котов	
Рук. гр.	Рабинович	
Инженер	Епанешникова	
Проверил	Рабинович	

1.832.5-11.7-1-240

Панель вертикальная высотой 3,0 м с дощатой обшивкой

Стадия	Лист	Листов
Р	1	2

ГИПРОНИСЕЛЬХОЗ

Формат А4

Инв. № подл.	Подпись и дата	Взам. инв. №

Формат	Зона	Поз.	Обозначение	Наименование	Кол. на испол. 1.832.5-11.7-1-240- —	01	02	03	04	05	06	07			Примечание
				Детали											
				Доска ГОСТ 8486-86 / сосна или ель $\varphi \leq 20\%$											
Б4		2		32 × 100 ℓ = 1650	1	1	1	1							0,0053 м³
				ℓ = 1700					1	1	1	1			0,0054 м³
А3		3	1.832.5-11.7-1-230 СБ	32×100 ℓ = 1700	1	1	1	1							0,0054 м³
				ℓ = 1750					1	1	1	1			0,0056 м³
Б4		4		13 × 100 ℓ = 1650	38	38	38	38							0,0021 м³
				ℓ = 1700					38	38	38	38			0,0022 м³
Б4		5		13×100 ℓ = от 800 до 1200	36	36	36	36	36	36	36	36			0,0013 м³
Б4		6		Планка прижимная ℓ = 800	19	19	19	19	19	19	19	19			
				Стандартные изделия											
		7		Гвоздь К3×80 ГОСТ 4028-63	12	12	12	12	12	12	12	12			
		8		Скоба тип I Ф1,8 ℓ = 50 ТУ 13-317-76	372	372	372	372	372	372	372	372			
				Материалы											
		9		Планка полиэтиленовая											
				δ = 0,2 мм ГОСТ 10354-82	4,6	4,6	4,6	4,6	4,8	4,8	4,8	4,8			м²
		10		Плиты минераловатные											
				П 125 ГОСТ 9573-82	0,41	0,41	0,49	0,49	0,63	0,63	0,72	0,72			м³

1.832.5-11.7-1-240

Лист 2

Формат А4

23300-02 46

45

Рис. 1

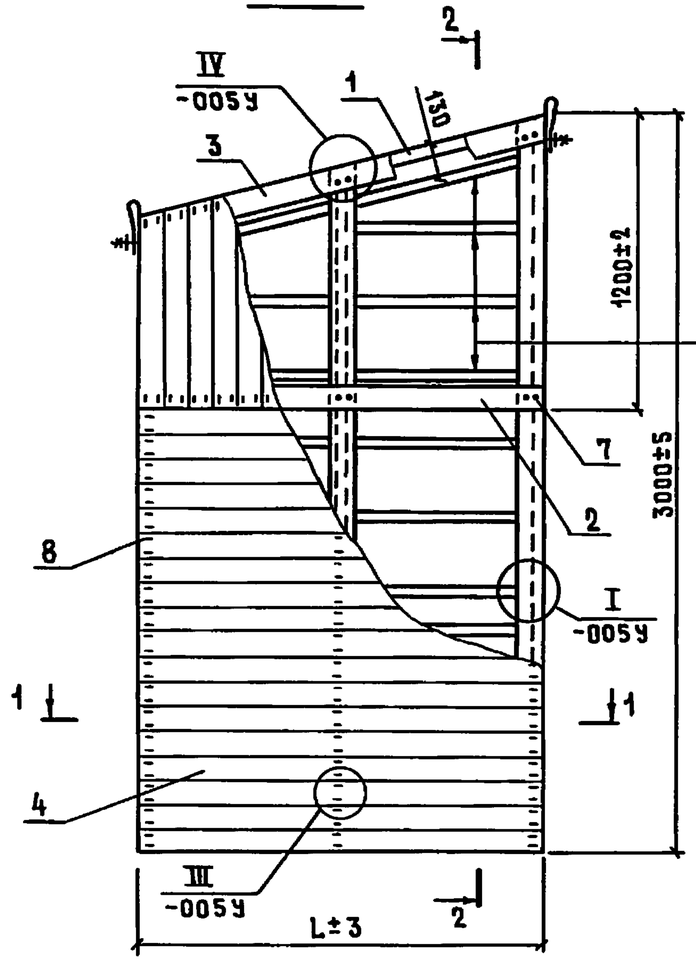

2 – 2

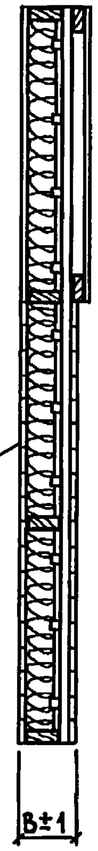

Рис. 2

остальное – см. рис. 1

1 – 1

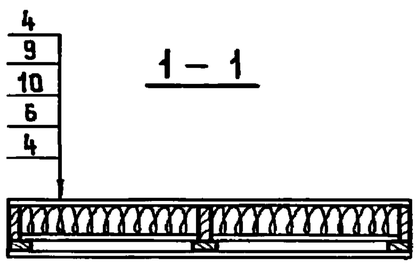

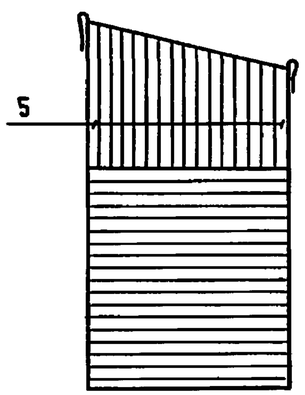

Обозначение	Марка	Рис.	Размеры, мм B	Размеры, мм L	Масса, кг
1.832.5-11.7-1-240	ПСДД 16,5.30.16 - УЛ	1	158	1650	160
– 01	ПСДД 16,5.30.16 - УП	2			
– 02	ПСДД 16,5.30.18 - УЛ	1	183		176
– 03	ПСДД 16,5.30.18 - УП	2			
– 04	ПСДД 17. 30. 21 - УЛ	1	208	1700	202
– 05	ПСДД 17. 30. 21 - УП	2			
– 06	ПСДД 17. 30. 23 - УЛ	1	233		220
– 07	ПСДД 17. 30. 23 - УП	2			

1. Масса панелей дана при наибольшей толщине утеплителя.
2. Рекомендуемые сечения прижимных планок, в зависимости от толщины утеплителя, даны в документе 1.832.5-11.2-000 ПЗ.
3. Марки панелей даны без индексов, характеризующих марку утеплителя.
4. Доски обшивки соединять между собой в четверть, с лицевой стороны строгать.

Нач. отд.	Котов		
Н.контр.	Рабинович		
ГИП	Котов		
Рук. гр.	Рабинович		
Инженер	Епанешникова		
Проверил	Рабинович		

1.832.5-11.7-1-240 СБ

Панель вертикальная высотой 3,0 м с дощатой обшивкой. Сборочный чертеж

Стадия	Масса	Масштаб
Р	см.табл.	—
Лист	Листов 1	

ГИПРОНИСЕЛЬХОЗ

Инв. № подл. | Подпись и дата | Взам. инв. №

Инв. № подл.	Подпись и дата	Взам. инв. №

Формат	Зона	Поз.	Обозначение	Наименование	Кол. на испол. 1.832.5-11.7-1-250- —	01	02	03	04	05	06	07			Примечание
				Документация											
А4			1.832.5-11.7-1-000 ПЗ	Пояснительная записка											
А4			1.832.5-11.2-000ТУ	Технические условия											
А4			1.832.5-11.7-1-005У	Узлы I...IV											
А3			1.832.5-11.7-1-250 СБ	Сборочный чертеж											
				Сборочные единицы											
				Каркас деревянный											
А3		1	1.832.5-11.8-17	ДК 26-1	1										
			-01	ДК 26-2		1									
			-02	ДК 26-3			1								
			-03	ДК 26-4				1							
			-04	ДК 26-5					1						
			-05	ДК 26-6						1					
			-06	ДК 26-7							1				
			-07	ДК 26-8								1			

Нач. отд.	Котов		
Н.контр.	Рабинович		
ГИП	Котов		
Рук. гр.	Рабинович		
Инженер	Епанешникова		
Проверил	Рабинович		

1.832.5-11.7-1-250

Панель вертикальная высотой 3,3 м с дощатой обшивкой

Стадия	Лист	Листов
Р	1	2

ГИПРОНИСЕЛЬХОЗ

Формат А4

Инв. № подл.	Подпись и дата	Взам. инв. №

Формат	Зона	Поз.	Обозначение	Наименование	Кол. на испол. 1.832.5-11.7-1-250- —	01	02	03	04	05	06	07			Примечание
				Детали											
				Доска ГОСТ 8486-86 сосна или ель $\varphi \leq 20\%$											
Б4		2		32×100 ℓ=1650	1	1	1	1							0,0053 м³
				ℓ=1700					1	1	1	1			0,0054 м³
А3		3	1.832.5-11.7-1-230 СБ	32×100 ℓ=1700	1	1	1	1							0,0054 м³
				ℓ=1750					1	1	1	1			0,0056 м³
Б4		4		13×100 ℓ=1650	44	44	44	44							0,0021 м³
				ℓ=1700					44	44	44	44			0,0022 м³
Б4		5		13×100 ℓ=от 800 до 1200	36	36	36	36	36	36	36	36			0,0013 м³
Б4		6		Планка прижимная ℓ=800	23	23	23	23	23	23	23	23			
				Стандартные изделия											
		7		Гвоздь К3×80 ГОСТ 4028-63	12	12	12	12	12	12	12	12			
		8		Скоба тип I Ф1,8 ℓ=50 ТУ13-317-76	408	408	408	408	408	408	408	408			
				Материалы											
		9		Планка полиэтиленовая											
				δ=0,2 мм ГОСТ 10354-82	5,1	5,1	5,1	5,1	5,3	5,3	5,3	5,3			м²
		10		Плиты минераловатные											
				П 125 ГОСТ 9573-82	0,45	0,45	0,55	0,55	0,70	0,70	0,80	0,80			м³

1.832.5-11.7-1-250

Лист 2

Формат А4

23300-02 48

47

Рис. 1

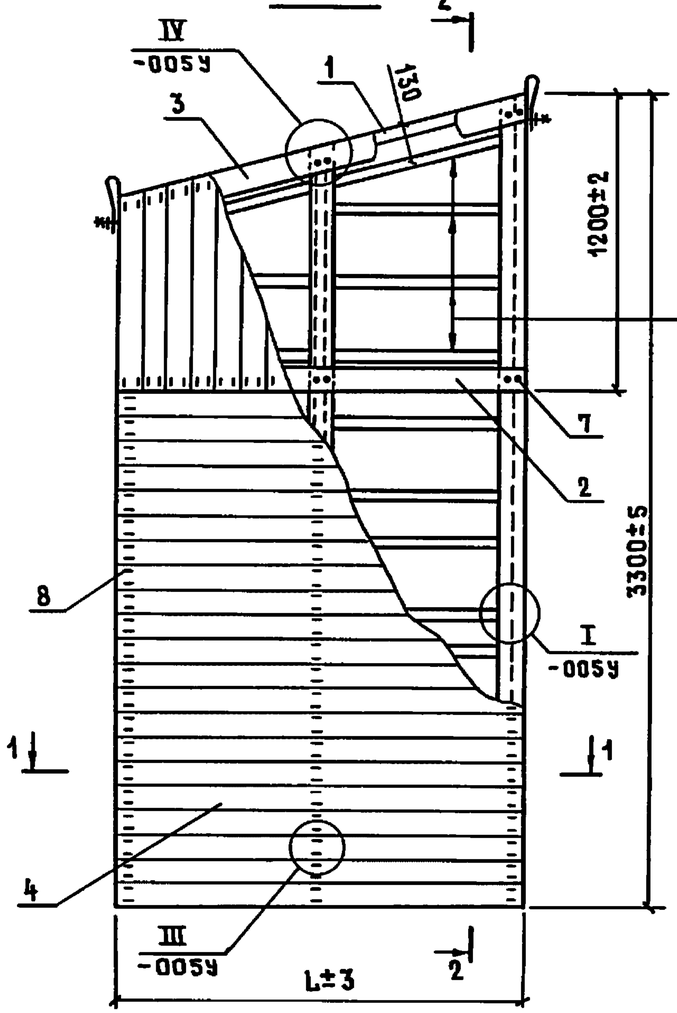

2- 2

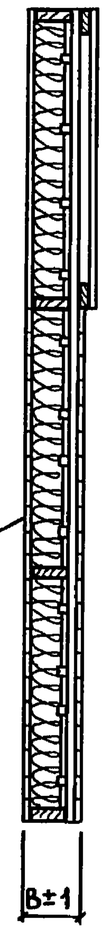

Рис. 2
остальное - см. рис. 1

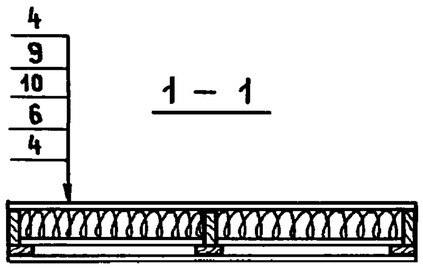

1 — 1

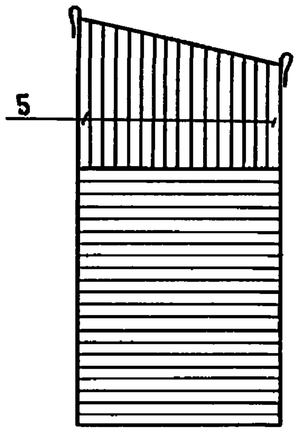

Обозначение	Марка	Рис.	Размеры, мм B	Размеры, мм L	Масса, кг
1.832.5-11.7-1-250	ПСДД 16,5.33.16-УЛ	1	158	1650	174
— 01	ПСДД 16,5.33.16-УП	2			
— 02	ПСДД 16,5.33.18-УЛ	1	183		194
— 03	ПСДД 16,5.33.18-УП	2			
— 04	ПСДД 17.33.21-УЛ	1	208	1700	221
— 05	ПСДД 17.33.21-УП	2			
— 06	ПСДД 17.33.23-УЛ	1	233		240
— 07	ПСДД 17.33.23-УП	2			

1. Масса панелей дана при наибольшей толщине утеплителя.
2. Рекомендуемые сечения прижимных планок, в зависимости от толщины утеплителя, даны в документе 1.832.5-11.2-000 ПЗ.
3. Марки панелей даны без индексов, характеризующих марку утеплителя.
4. Доски обшивки соединять между собой в четверть, с лицевой стороны строгать.

Нач. отд.	Котов	
Н.контр.	Рабинович	
ГИП	Котов	
Рук. гр.	Рабинович	
Инженер	Епанешникова	
Проверил	Рабинович	

1.832.5-11.7-1-250 СБ

Панель вертикальная высотой 3,3 м с дощатой обшивкой. Сборочный чертеж

Стадия	Масса	Масштаб
Р	см.табл.	—
Лист	Листов 1	

ГИПРОНИСЕЛЬХОЗ

Взам. инв. № | Подпись и дата | Инв. № подл.

Инв. N подл.	Подпись и дата	Взам. инв. N

Формат	Зона	Поз.	Обозначение	Наименование	Кол. на испол. 1.832.5-11.7-1-260-										Примечание
					—	01	02	03	04	05	06	07			
				Документация											
А4			1.832.5-11.7-1-000 ПЗ	Пояснительная записка											
А4			1.832.5-11.2-000 ТУ	Технические условия											
А4			1.832.5-11.7-1-005 У	Узлы I...IV											
А3			1.832.5-11.7-1-260 СБ	Сборочный чертеж											
				Сборочные единицы											
				Каркас деревянный											
А3		1	1.832.5-11.8-17 — 08	ДК 27-1	1										
			— 09	ДК 27-2		1									
			— 10	ДК 27-3			1								
			— 11	ДК 27-4				1							
			— 12	ДК 27-5					1						
			— 13	ДК 27-6						1					
			— 14	ДК 27-7							1				
			— 15	ДК 27-8								1			

Нач. отд.	Котов		
Н.контр.	Рабинович		
ГИП	Котов		
Рук. гр.	Рабинович		
Инженер	Епанешникова		
Проверил	Рабинович		

1.832.5-11.7-1-260

Панель вертикальная высотой 3,6 м с дощатой обшивкой

Стадия	Лист	Листов
Р	1	2

ГИПРОНИСЕЛЬХОЗ

Формат А4

Инв. N подл.	Подпись и дата	Взам. инв. N

Формат	Зона	Поз.	Обозначение	Наименование	Кол. на испол. 1.832.5-11.7-1-260-										Примечание
					—	01	02	03	04	05	06	07			
				Детали											
				Доска ГОСТ 8486-86											
				сосна или ель $\varphi \leq 20\%$											
Б4		2		32×100 ℓ=1650	1	1	1	1							0,0053 м³
				ℓ=1700					1	1	1	1			0,0054 м³
А3		3	1.832.5-11.7-1-230 СБ	32×100 ℓ=1700	1	1	1	1							0,0054 м³
				ℓ=1750					1	1	1	1			0,0056 м³
Б4		4		13×100 ℓ=1650	52	52	52	52							0,0021 м³
				ℓ=1700					52	52	52	52			0,0022 м³
Б4		5		13×100 ℓ=от 800 до 1200	36	36	36	36	36	36	36	36			0,0013 м³
Б4		6		Планка прижимная ℓ=800	23	23	23	23	23	23	23	23			
				Стандартные изделия											
		7		Гвоздь К3×80 ГОСТ 4028-63	12	12	12	12	12	12	12	12			
		8		Скоба тип I Ф1,8 ℓ=50 ТУ13-317-76	456	456	456	456	456	456	456	456			
				Материалы											
		9		Планка полиэтиленовая											
				δ=0,2 мм ГОСТ 10354-82	5,6	5,6	5,6	5,6	5,8	5,8	5,8	5,8			м²
		10		Плиты минераловатные											
				П125 ГОСТ 9573-82	0,50	0,50	0,60	0,60	0,77	0,77	0,88	0,88			м³

1.832.5-11.7-1-260

Лист 2

Формат А4

23300-02 50

49

Рис. 1

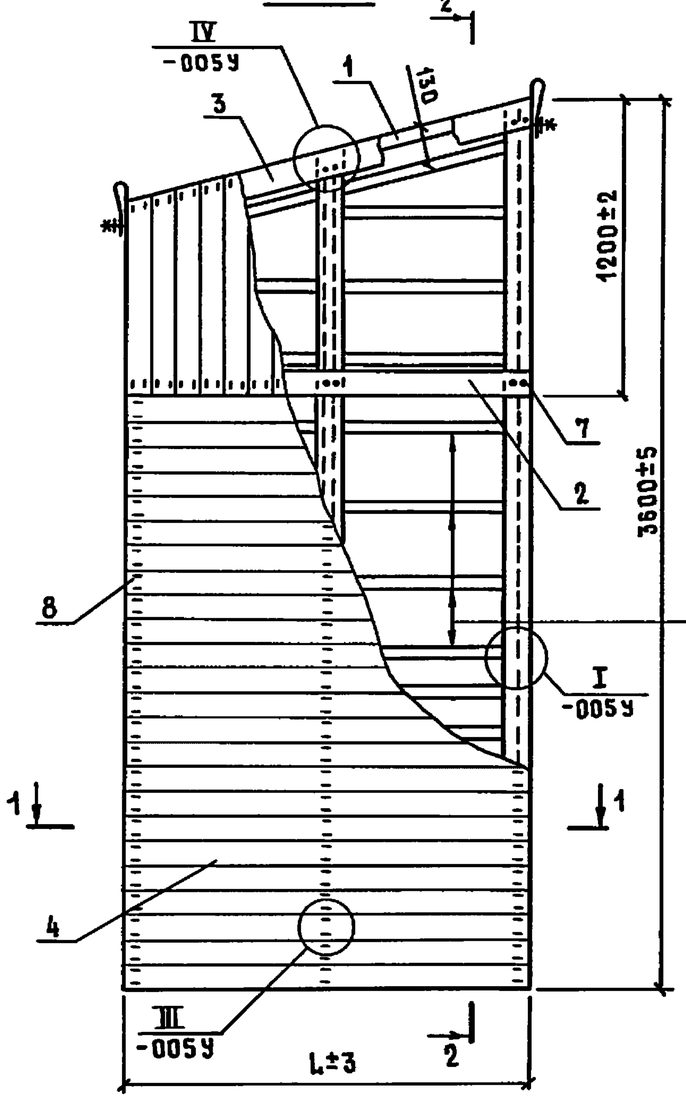

2 — 2

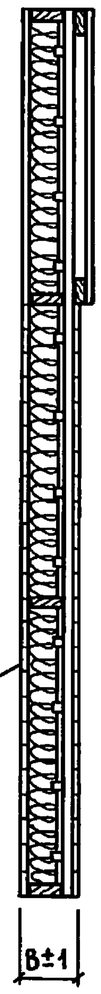

Рис. 2

остальное - см. рис. 1

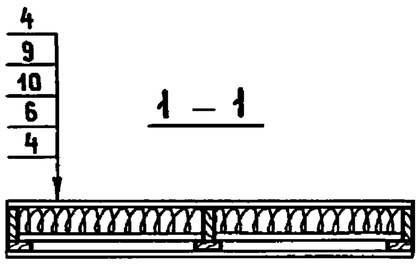

1 — 1

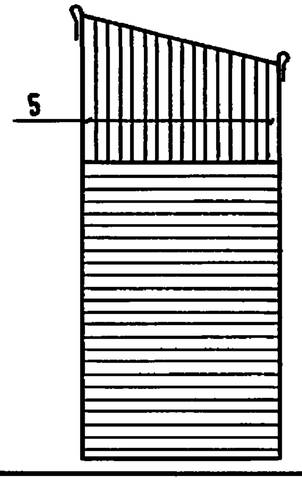

Обозначение	Марка	Рис.	Размеры, мм B	Размеры, мм L	Масса, кг
1.832.5-11.7-1-260	ПСДД 16,5.36.16-УЛ	1	158	1650	192
— 01	ПСДД 16,5.36.16-УП	2			
— 02	ПСДД 16,5.36.18-УЛ	1	183		212
— 03	ПСДД 16,5.36.18-УП	2			
— 04	ПСДД 17.36.21-УЛ	1	208	1700	243
— 05	ПСДД 17.36.21-УП	2			
— 06	ПСДД 17.36.23-УЛ	1	233		263
— 07	ПСДД 17.36.23-УП	2			

1. Масса панелей дана при наибольшей толщине утеплителя.
2. Рекомендуемые сечения прижимных планок, в зависимости от толщины утеплителя, даны в документе 1.832.5-11.2-000 ПЗ.
3. Марки панелей даны без индексов, характеризующих марку утеплителя.
4. Доски обшивки соединять между собой в четверть, с лицевой стороны строгать.

Нач. отд.	Котов	
Н.контр.	Рабинович	
ГИП	Котов	
Рук. гр.	Рабинович	
Инженер	Епанешникова	
Проверил	Рабинович	

1.832.5-11.7-1-260 СБ

Панель вертикальная высотой 3,6 м с дощатой обшивкой. Сборочный чертеж

Стадия	Масса	Масштаб
Р	см.табл.	—
Лист	Листов 1	

ГИПРОНИСЕЛЬХОЗ

Инв. № подл. | Подпись и дата | Взам. инв. №

Рис. 1

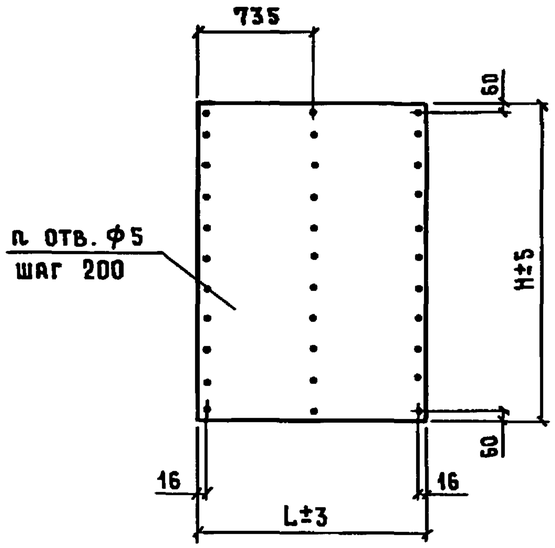

Рис. 2

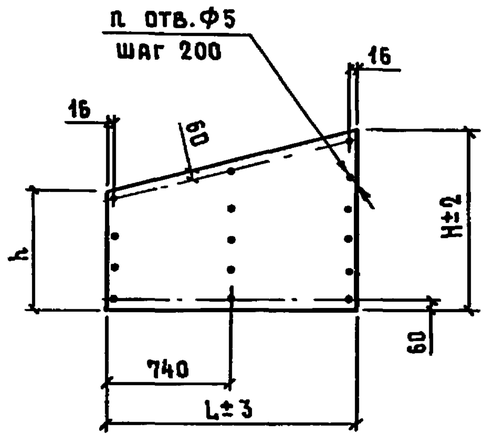

Рис. 3

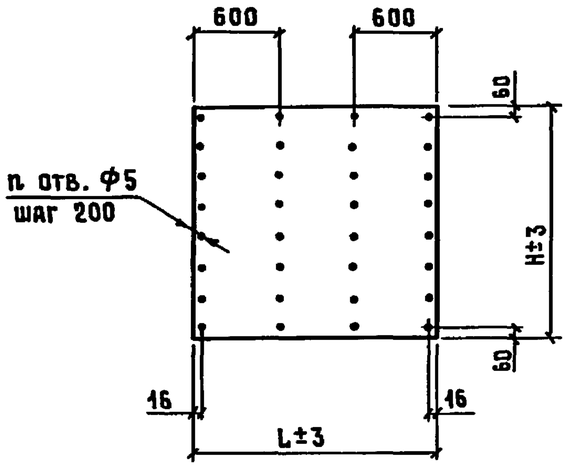

Рис. 4

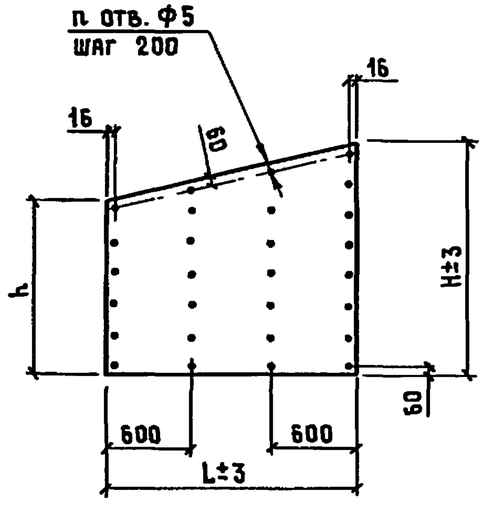

Обозначение	Рис.	Марка	Размеры, мм			n шт.	Масса, кг
			L	H	h		
1.832.5-11.7-1-003	1	Л1	1470	2070	—	33	12,2
-01	2	Л2-1	1485	800	450	12	3,7
-02		Л2-2		950	600	15	4,6
-03		Л2-3		1100	750	15	5,5
-04		Л2-4		670	300	9	2,9
-05		Л2-5		820	450	12	3,8
-06		Л2-6		970	600	15	4,7
-07		Л2-7		1120	750	15	5,6
-08		Л2-8		1050	670	15	5,1
-09		Л2-9		1200	820	18	6,0
-10		Л2-10		1350	970	20	6,9
-11		Л2-11		1500	1120	21	7,8
-12	3	Л3	1780	1035	—	24	7,4
-13		Л4-1	1650	900	—	20	5,9
-14		Л4-2		1200	—	28	7,9
-15		Л4-3		1500	—	32	9,9
-16		Л5-1	1700	900	—	20	6,1
-17		Л5-2		1200	—	28	8,2
-18		Л5-3		1500	—	32	10,2
-19	4	Л6-1	1650	1200	800	23	6,6
-20		Л6-2		1500	1100	28	8,6
-21		Л7-1	1700	1200	800	23	6,8
-22		Л7-2		1500	1100	28	8,8

Нач.отд.	Котов	
Н.контр.	Рабинович	
ГИП	Котов	
Рук.гр.	Рабинович	
Инженер	Епанешникова	
Проверил	Рабинович	

1.832.5-11.7-1-003

Обшивка наружная
Л1 ... Л7-2

Стадия	Масса	Масштаб
Р	см.табл.	—
Лист	Листов 1	

Лист водостойкой фанеры
δ=8 мм ГОСТ 3916-69

ГИПРОНИСЕЛЬХОЗ

Взам. инв.№ | Подпись и дата | Инв.№ подл.

Формат А3

Рис. 1

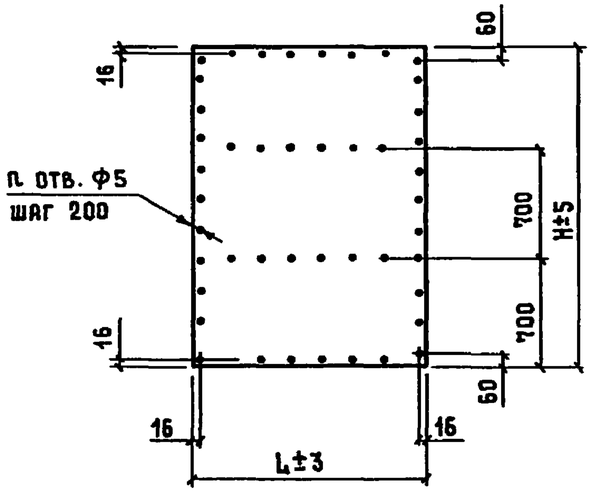

Рис. 2

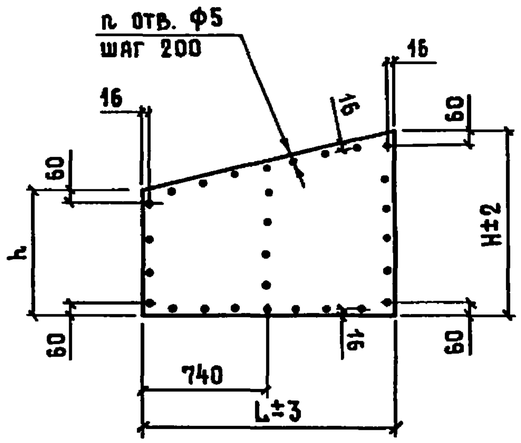

Рис. 3

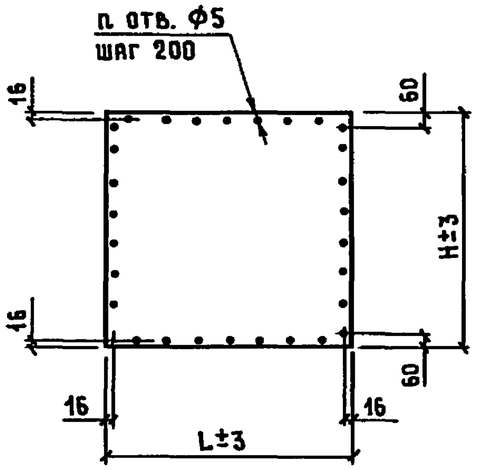

Рис. 4

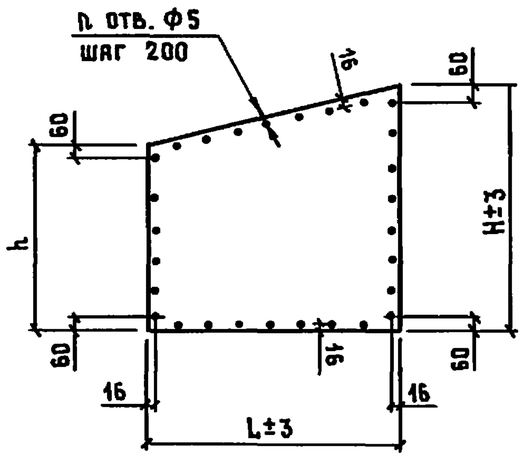

Обозначение	Рис.	Марка	Размеры, мм L	H	h	n шт.	Масса, кг
1.832.5-11.7-1-004	1	Л8	1470	2070	—	46	12,2
—01	2	Л9-1	1485	800	450	22	3,7
—02		Л9-2		950	600	25	4,6
—03		Л9-3		1100	750	25	5,5
—04		Л9-4		670	300	19	2,9
—05		Л9-5		820	450	22	3,8
—06		Л9-6		970	600	25	4,7
—07		Л9-7		1120	750	25	5,6
—08		Л9-8		1050	670	25	5,1
—09		Л9-9		1200	820	28	6,0
—10		Л9-10		1350	970	30	6,9
—11		Л9-11		1500	1120	31	7,8
—12	3	Л10	1780	1035	—	28	7,4
—13		Л11-1	1650	900	—	24	5,9
—14		Л11-2		1200	—	28	7,9
—15		Л11-3		1500	—	30	9,9
—16		Л12-1	1700	900	—	24	6,1
—17		Л12-2		1200	—	28	8,2
—18		Л12-3		1500	—	30	10,2
—19	4	Л13-1	1650	1200	800	26	6,6
—20		Л13-2		1500	1100	28	8,6
—21		Л14-1	1700	1200	800	26	6,8
—22		Л14-2		1500	1100	28	8,8

Нач. отд.	Котов	
Н.контр.	Рабинович	
ГИП	Котов	
Рук. гр.	Рабинович	
Инженер	Епанешникова	
Проверил	Рабинович	

1.832.5-11.7-1-004

Обшивка внутренняя Л8 ... Л14-2

Стадия	Масса	Масштаб
Р	см.табл.	—
Лист	Листов 1	

Лист водостойкой фанеры б=8 мм ГОСТ 3916-69

ГИПРОНИСЕЛЬХОЗ

Взам. инв. № | Подпись и дата | Инв. № подл.

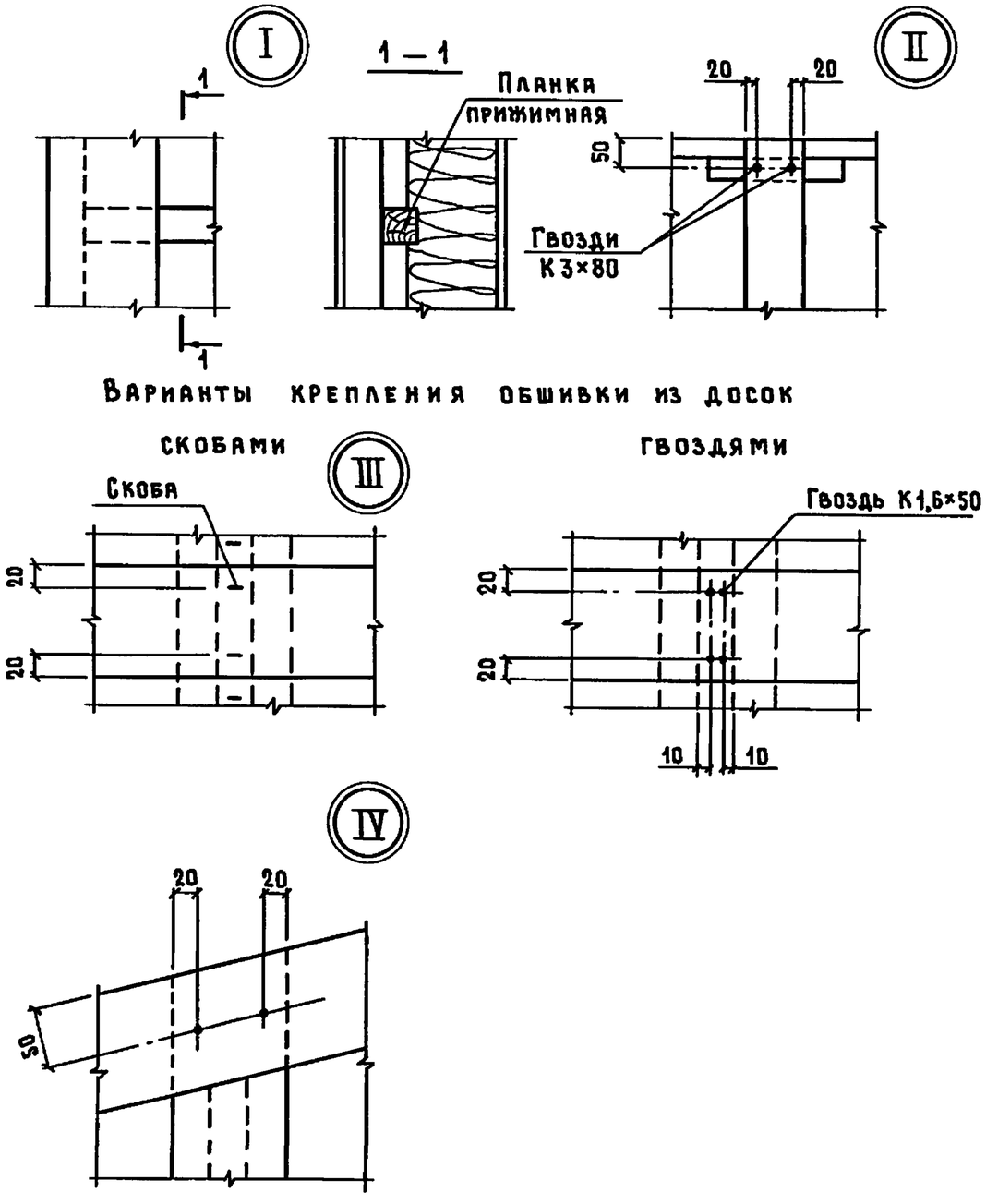

Нач. отд.	Котов			1.832.5 - 11.7-1-005 У		
Н. контр.	Рабинович			Узлы I ... IV	Стадия	Лист	Листов
ГИП	Котов				Р		1
Рук. гр.	Рабинович				ГИПРОНИСЕЛЬХОЗ	
Инженер	Епанешникова					
Проверил	Рабинович					

Инв. № подл. | Подпись и дата | Взам. инв. №

Формат А4

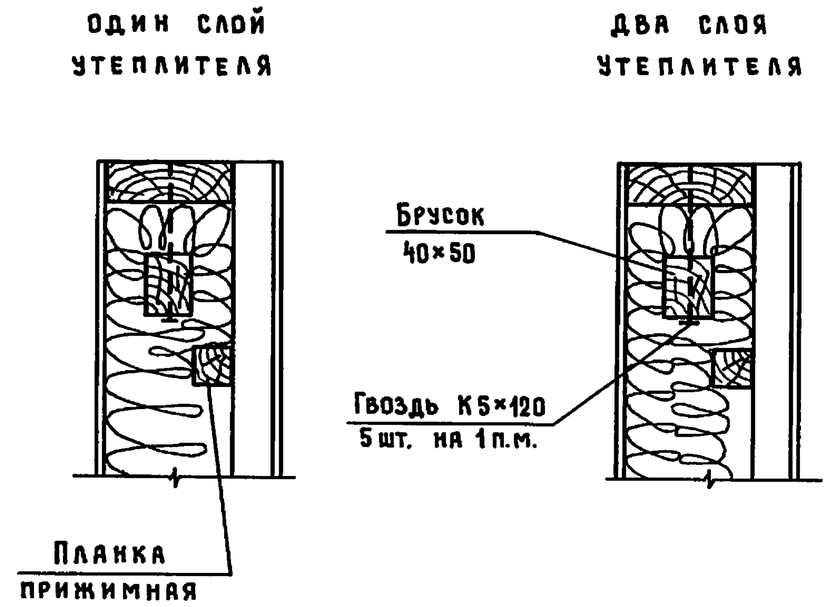

Нач. отд.	Котов			1.832.5 - 11.7-1-006		
Н. контр.	Рабинович			Варианты навешивания прошивных матов	Стадия	Лист	Листов
ГИП	Котов				Р		1
Рук. гр.	Рабинович				ГИПРОНИСЕЛЬХОЗ	
Инженер	Епанешникова					
Проверил	Рабинович					

Инв. № подл. | Подпись и дата | Взам. инв. №

Формат А4