ТИПОВЫЕ СТРОИТЕЛЬНЫЕ КОНСТРУКЦИИ, ИЗДЕЛИЯ И УЗЛЫ

СЕРИЯ 1.432.2-30.93

СТЕНЫ
ИЗ МЕТАЛЛИЧЕСКИХ ТРЕХСЛОЙНЫХ ПАНЕЛЕЙ С ТЕПЛОИЗОЛЯЦИЕЙ ИЗ МИНЕРАЛОВАТНЫХ ПЛИТ ДЛЯ ОДНОЭТАЖНЫХ ОТАПЛИВАЕМЫХ ПРОИЗВОДСТВЕННЫХ ЗДАНИЙ

выпуск 1

СТЕНОВЫЕ ПАНЕЛИ.

рабочие чертежи

ТИПОВЫЕ СТРОИТЕЛЬНЫЕ КОНСТРУКЦИИ, ИЗДЕЛИЯ И УЗЛЫ

СЕРИЯ 1.432.2-30.93

СТЕНЫ
ИЗ МЕТАЛЛИЧЕСКИХ ТРЕХСЛОЙНЫХ ПАНЕЛЕЙ С ТЕПЛОИЗОЛЯЦИЕЙ ИЗ МИНЕРАЛОВАТНЫХ ПЛИТ ДЛЯ ОДНОЭТАЖНЫХ ОТАПЛИВАЕМЫХ ПРОИЗВОДСТВЕННЫХ ЗДАНИЙ

выпуск 1

СТЕНОВЫЕ ПАНЕЛИ.

рабочие чертежи

РАЗРАБОТАНЫ АП. ЦНИИПРОМЗДАНИЙ

Зам. директора института по научной работе — С.М. Гликин

Зав. отделом стен — Г.М Смилянский

Гл. архитектор проекта — И.Т. Гузеева

УТВЕРЖДЕНЫ

Управлением Проектирования и инженерных изысканий Минстроя России, письмо от 30.12.92 №9-1/419.

Введены в действие ЦНИИпромзданий с 1 сентября 1993 г., Приказ от 16.04.93 №20

Обозначение документа	Наименование	Стр.
1.432.2-30.93.1-ТО	Техническое описание	3
1.432.2-30.93.1-1	Панель стеновая рядовая	5
1.432.2-30.93.1-2	Панель стеновая парапетная	13
1.432.2-30.93.1-3	Панель стеновая с проемом	18
1.432.2-30.93.1-4	Панель стеновая надворотная	19
1.432.2-30.93.1-5	Каркас панели КР1...КР20	20
1.432.2-30.93.1-6	Каркас панели КР21...КР46	24
1.432.2-30.93.1-7	Каркас панели КР47...КР68	29
1.432.2-30.93.1-8	Узел I... VI	33
1.432.2-30.93.1-9	Консоль парапета КП1; КП2	35
1.432.2-30.93.1-10	Нащельник NС1; NС2; NС3; NС5; NС6; NС7. Слив С1; NС4.	36
1.432.2-30.93.1-11	Слив NС8; NС10; NС11; NС13. Нащельник NС9; NС12; NС14.	37
1.432.2-30.93.1-12	Упор У1. Костыль К1. Консоль К2; К3; К4; К5.	38
1.432.2-30.93.1-13	Консоль К6; К7; К10. Опора ОП1; ОП2; ОП3. Элемент крепления У2; У3.	39

Инв.№ подл. | Подпись и дата | Взам.инв.№

Зав.отд.	Сюлянский		
Н.контр.	Гузеева		
Гл.ар.пр.	Гузеева		
Зав.гр.	Власова		

1.432.2-30.93.1

Содержание

Стадия	Лист	Листов
Р		1

ЦНИИПРОМЗДАНИЙ

1. В состав выпуска 1 данной работы входят рабочие чертежи стеновых металлических каркасных панелей поэлементной сборки, а также крепежные и погонажные изделия (сливы, нащельники).

2. Основные характеристики панелей и маркировка приведены в пояснительной записке выпуска 0 „Материалы для проектирования."

3. Изготовление панелей.

3.1. Панели запроектированы для изготовления на специальном участке стройплощадки, имеющем необходимое подъемно-транспортное оборудование, кондуктор-кантователь и т.п., или в зоне действия монтажного крана.

3.2. Изготовление ведут в следующей последовательности:

- собирают на болтах стальной каркас: поперечные ребра внизу, продольные - наверху;
- укладывают по поперечным ребрам прокладки S=10мм из пенопласта и фиксируют их изоляционной лентой (ГОСТ2162-78);
- раскатывают полиэтиленовую пленку с нахлестом 150-200 мм;
- укладывают листы внутренней обшивки и крепят их к поперечным элементам каркаса самонарезающими винтами, а между собой - комбинированными заклепками;
- кантуют панель вокруг продольной оси на 180°;
- укладывают минераловатные плиты теплоизоляции;
- укладывают по поперечным ребрам прокладки S=20 мм из пенопласта и фиксируют их изоляционной лентой (ГОСТ2162-78);
- укладывают мешочную бумагу (ветровой барьер) с нахлестом 150-200 мм;
- укладывают и крепят листы наружной обшивки.

Перед закреплением листов наружной обшивки необходимо зафиксировать размер между осями крайних гофров, равный для рядовой панели 6000 мм.

3.3. Изготовление панели производить в соответствии с требованиями СНиП III-18-75 „Металлические конструкции."

Зав.отд.	Смилянский		
Н.конт.	Гузеева		
Гл.ар.пр.	Гузеева		
Зав.гр.	Власова		

1.432.2-30.93.1-ТО

Техническое описание

Стадия	Лист	Листов
Р	1	2

ЦНИИПромзданий

Инв.№ подл. | Подпись и дата | Взамен инв.№

4. Требования к материалам.

4.1. Требования к материалам и их хранению - соответствии с указаниями технических условий или ГОСТ на соответствующие материалы.

4.2. Внутренняя и наружная обшивка приняты в двух вариантах:

- из профилированного стального листа НС 35.1000.-0Ч по ТУ 36.26.12-66-91;
- из профилированного алюминиевого листа Л 50-1000-0,8 по ГОСТ 24767-81.

4.3. Самонарезающие винты должны выдерживать крутящий момент 0,5 кгс.м.

5. Защита конструкций от коррозии.

5.1. Все стальные элементы каркаса панелей окрасить до сборки эмалью ПФ-1189 по ТУ 6-10-1710-79 в два слоя (толщиной 50-60 мкм) без грунтовки.

5.2. Защиту профилированного стального листа, в случае необходимости, выполнять в соответствии с указаниями Приложения 14 главы СНиП 2.03.11-85.

Инв.№ подл.	Подпись и дата	Взам.инв.№

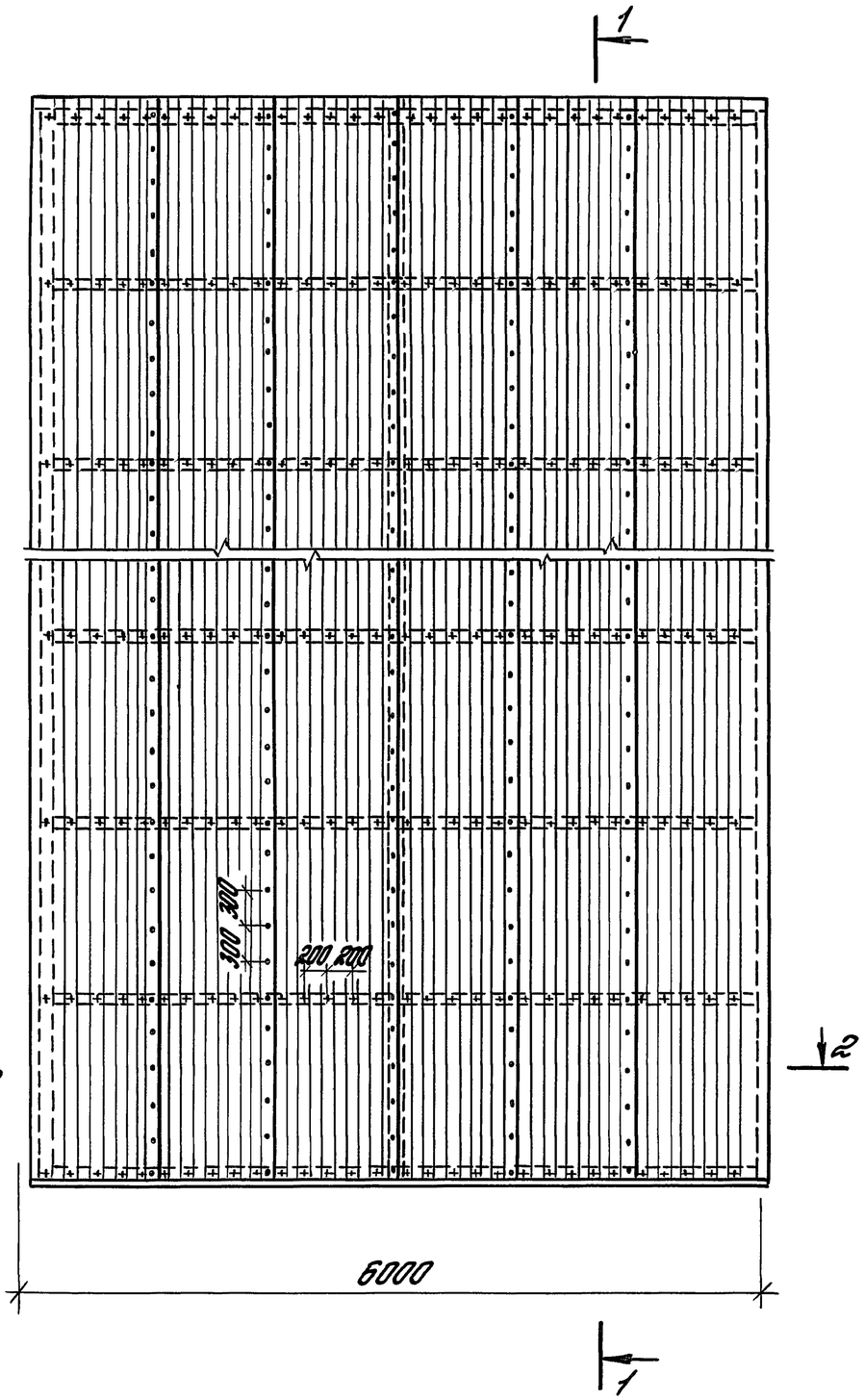

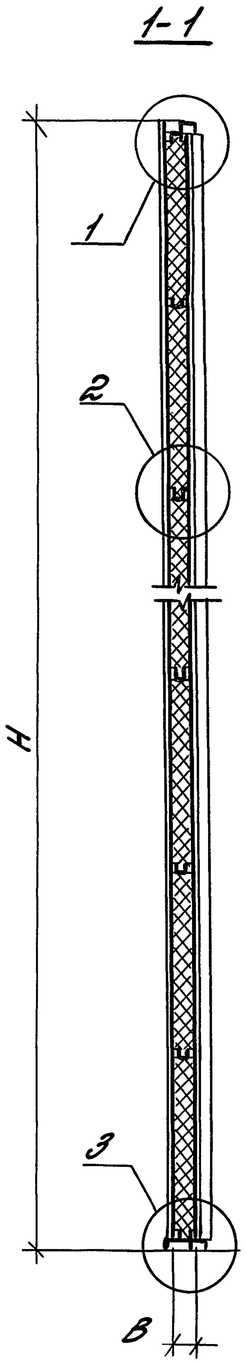

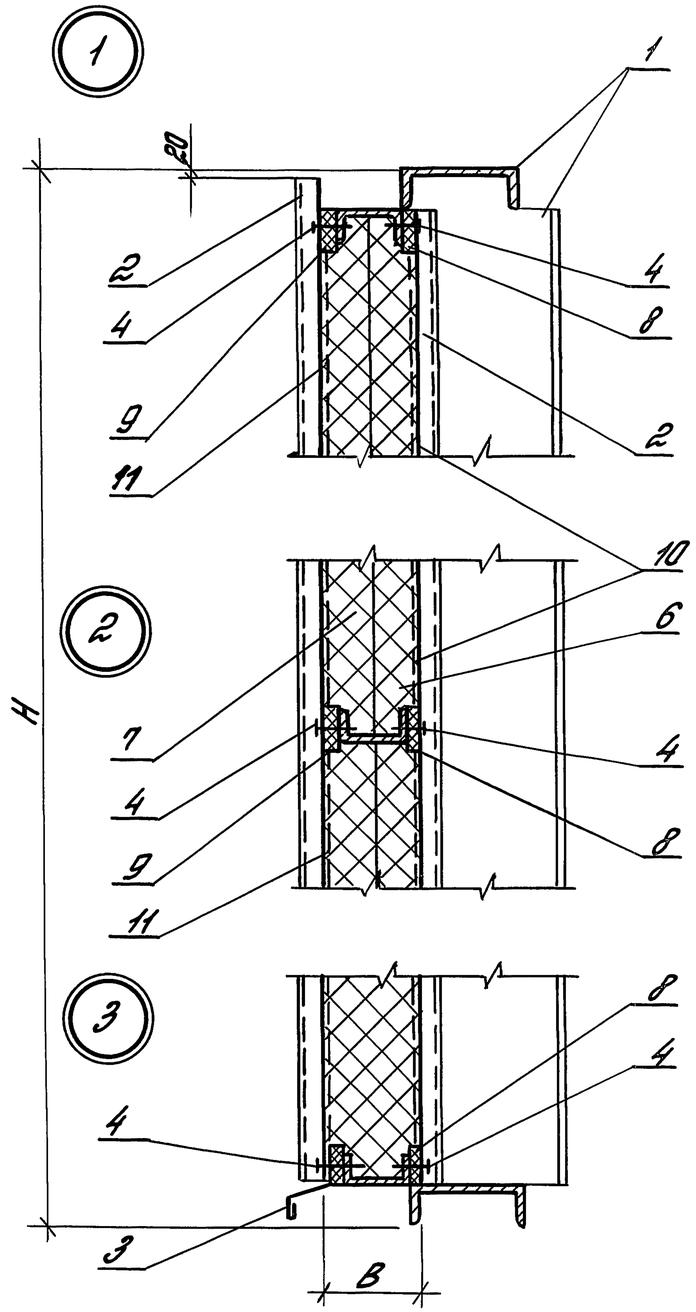

Зав.отд.	Стиланский		
Н.контр.	Гузеева		
Гл.ар.пр.	Гузеева		
Зав.гр.	Власова		

1.432.2-30.93. 1-1

Панель стеновая рядовая

Стадия	Лист	Листов
Р	1	8

ЦНИИПРОМЗДАНИЙ

Инв.№ подл. | Подпись и дата | Взам.инв.№

11.00081-02 6

2-2
для варианта I

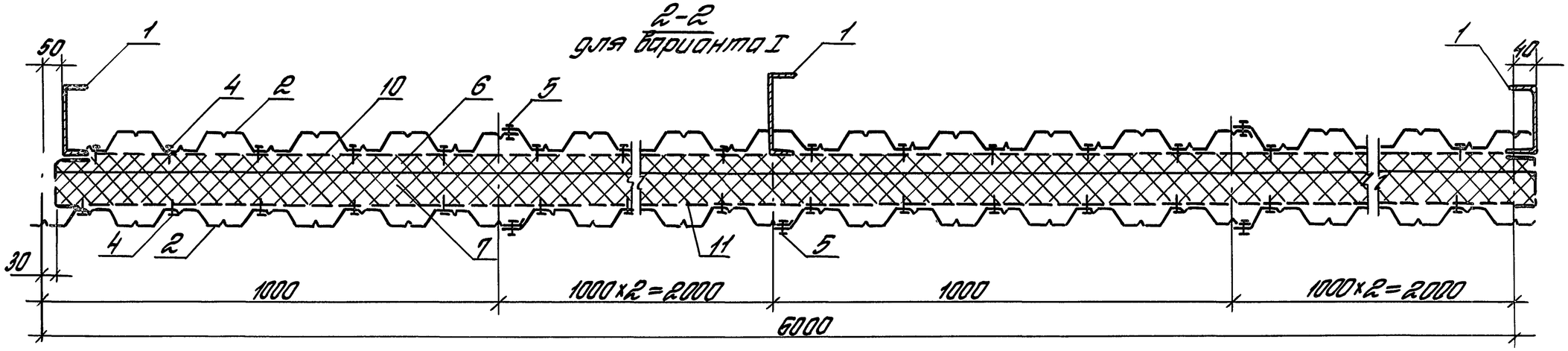

2-2
для варианта II

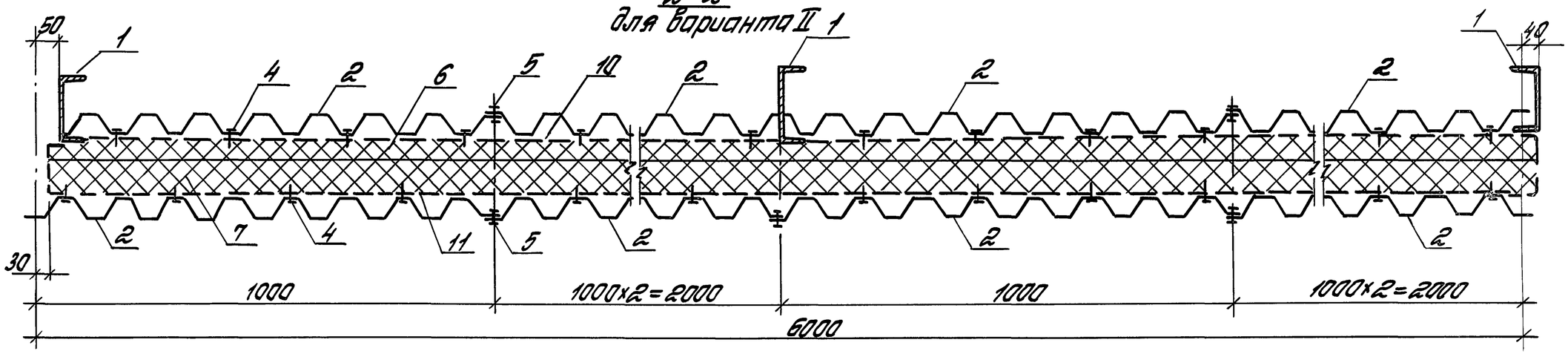

Инв. № подл.	Подпись и дата	Взам. инв. №

1.432.2-30.93. 1-1

Лист 2

Спецификация на стеновые металлические панели для варианта I.

Марка	размеры, мм H	размеры, мм B	поз. 1 каркас панели марка	поз. 1 каркас панели кг	поз. 2 Профлист НС35-1000-0,7 ТУ36.2512-68-91 м²	поз. 2 кг	поз. 3 Слиб С1 l=6050 кол.	поз. 3 кг	поз. 4 Болт самонарезающий 8б×45 ТУ102-510-89 кол.	поз. 4 кг	поз. 5 Заклепка комбинир. 3К-12 ТУ36-2088-85 кол.	поз. 5 кг	поз. 6 Плита минераловатная П125 ГОСТ 9573-82 м³	поз. 6 кг	поз. 7 Плита минераловатная П175 ГОСТ 9573-82 м³	поз. 7 кг	поз. 8 Пенопласт прокладочный ТУ102-433-87 сеч. 10×60 м	поз. 9 Пенопласт прокладочный ТУ102-433-87 сеч. 20×60 м	поз. 10 Пленка П/Э δ=0,12мкм ГОСТ10354-82 м²	поз. 11 Бумага мешочная ГОСТ 2228-81Е м²	Масса кг
ПМС 24.1.1-Р-3	2370	110	КР 1	348,9	27,4	202,8	1	4,4	180	1,8	90	0,2	0,81	101,3	0,81	141,8	18,0	18,0	14,6	13,5	802,2
ПМС 24.1.3-Р-3		130	КР 2	336,6									0,81	101,3	1,08	189,0					837,3
ПМС 30.1.1-Р-3	2970	110	КР 3	371,1	34,6	256,0					110	0,3	1,03	128,7	1,03	180,3			18,5	17,1	942,5
ПМС 30.1.3-Р-3		130	КР 4	358,8									1,03	128,7	1,37	239,4					990,2
ПМС 36.1.1-Р-3	3570	110	КР 5	425,1	41,8	309,3			240	2,4	130	0,4	1,25	156,3	1,25	218,8	24,0	24,0	22,4	20,7	1115,3
ПМС 36.1.3-Р-3		130	КР 6	408,7									1,25	156,3	1,66	290,1					1171,0
ПМС 42.1.1-Р-3	4170	110	КР 7	447,3	49,0	362,6					150	0,4	1,46	182,5	1,46	255,5			26,3	24,3	1255,6
ПМС 42.1.3-Р-3		130	КР 8	430,9									1,46	182,5	1,94	340,2					1324,4
ПМС 48.1.1-Р-3	4770	110	КР 9	475,5	56,2	415,9					170	0,5	1,67	209,3	1,67	292,3			30,2	27,9	1402,0
ПМС 48.1.3-Р-3		130	КР 10	459,1									1,67	209,3	2,23	390,6					1483,4
ПМС 54.1.1-Р-3	5370	110	КР 11	529,8	63,4	469,2					190	0,5	1,89	236,3	1,89	330,8			34,1	31,5	1570,0
ПМС 54.1.3-Р-3		130	КР 12	509,3									1,89	236,3	2,52	441,0					1660,5
ПМС 60.1.1-Р-2	5970	110	КР 13	552,0	70,6	522,4			300	3,0	210	0,6	2,11	263,3	2,11	369,3	30,0	30,0	38,0	35,1	1715,4
ПМС 60.1.3-Р-2		130	КР 14	531,5											2,81	491,4					1817,8
ПМС 60.1.1-Р-3		110	КР 15	563,1							230	0,6			2,11	369,3					1726,5
ПМС 60.1.3-Р-3		130	КР 16	542,6											2,81	491,8					1828,9
ПМС 66.1.1-Р-1	6570	110	КР 17	573,9	77,8	545,7			360	3,6	250	0,7	2,32	290,3	2,32	406,0	36,0	36,0	41,9	38,7	1856,8
ПМС 66.1.3-Р-1		130	КР 18	553,4											3,10	541,8					1971,1
ПМС 66.1.1-Р-3		110	КР 19	582,7											2,32	406,0					1865,5
ПМС 66.1.3-Р-3		130	КР 20	562,5											3,10	541,8					1980,2
ПМС 72.1.1-Р-1	7170	110	КР 21	625,1	85,0	629,0					270	0,7	2,54	317,3	2,54	444,5			45,8	42,3	2025,0
ПМС 72.1.3-Р-1		130	КР 22	600,5											3,38	592,2					2148,9
ПМС 72.1.1-Р-3		110	КР 23	638,9											2,54	444,5					2038,8
ПМС 72.1.3-Р-3		130	КР 24	614,3											3,39	592,2					2162,7

Взамен инв. №

Подпись и дата

Инв. № подл.

продолжение

Марка	Размеры, мм L	Размеры, мм H	поз. 1 Каркас панели марка	поз. 1 Каркас панели кг	поз. 2 Профлист НС35.1000-0,7 ТУ36.26.12-66-91 м²	поз. 2 кг	поз. 3 Слив С1 ℓ=6050 кол.	поз. 3 кг	поз. 4 Болт самонарезающий 8б×45 ТУ102-510-89 кол.	поз. 4 кг	поз. 5 Заклепка комбинир. 3г-12 ТУ36-2088-85 кол.	поз. 5 кг	поз. 6 Плита минераловатная П125 ГОСТ9573-82 м³	поз. 6 кг	поз. 7 Плита минераловатная П175 ГОСТ9573-82 м³	поз. 7 кг	поз. 8 Пенопласт прокладочный ТУ102-433-87 СРП.10×60 м	поз. 8	поз. 9 СРП.20×60 м	поз. 10 Пленка П13 δ=0,12мм ГОСТ10354-82 м²	поз. 11 Бумага мешочная ГОСТ 2228-81Е м²	Масса, кг
ПМС 78.1,1-Р-2	7770	110	КР25	662,2	92,2	682,3	1	4,4	420	4,2	310	0,9	2,76	344,3	2,76	483,0	36,0		36,0	49,7	45,9	2181,0
ПМС 78.1,3-Р-2		130	КР26	637,6											3,67	642,6						2316,8
ПМС 78.1,1-Р-3		110	КР27	708,5											2,76	483,0						2227,3
ПМС 78.1,3-Р-3		130	КР28	683,9											3,67	642,6						2363,1
ПМС 84.1,1-Р-1	8370	110	КР29	717,7	99,4	735,6									2,97	519,8	42,0		42,0	53,6	49,5	2354,3
ПМС 84.1,3-Р-1		130	КР30	689,0											3,96	693,0						2499,6
ПМС 84.1,1-Р-2		110	КР31	735,4											2,97	519,8						2372,0
ПМС 84 1,3-Р-2		130	КР32	706,4											3,96	693,0						2517,0
ПМС 84.1,1-Р-3		110	КР33	785,3											2,97	519,8						2421,9
ПМС 84 1,3-Р-3		130	КР34	756,6											3,96	693,0						2567,0
ПМС 90.1,1-Р-1	8970	110	КР35	760,0	106,6	788,8					330	0,9	3,19	398,3	3,19	558,3				57,5	53,1	2515,3
ПМС 90.1,3-Р-1		130	КР36	731,3											4,25	743,4						2672,5
ПМС 90.1,1-Р-2		110	КР37	813,3											3,19	558,3						2568,5
ПМС 90.1,3-Р-2		130	КР38	784,6											4,25	743,4						2725,8
ПМС 90.1,1-Р-3		110	КР39	859,4											3,19	558,3						2614,7
ПМС 90.1,3-Р-3		130	КР40	830,7											4,25	743,4						2771,9
ПМС 96.1,1-Р-1	9570	110	КР41	816,4	113,8	842,1			480	4,8	350	1,0	3,40	425,3	3,40	595,4	48,0		48,0	61,4	56,7	2691,2
ПМС 96.1,3-Р-1		130	КР42	783,6											4,54	794,6						2856,2
ПМС 96.1,1-Р-2		110	КР43	873,5											3,40	595,4						2748,3
ПМС 96.1,3-Р-2		130	КР44	840,7											4,54	794,6						2913,3
ПМС 96.1,1-Р-3		110	КР45	961,5											3,40	595,4						2836,3
ПМС 96.1,3-Р-3		130	КР46	928,7											4,54	794,6						3001,3

Инв.№подл. | Подпись и дата | Взам.инв.№

продолжение

Марка	Размеры, мм L	Размеры, мм H	поз. 1 Каркас панели марка	поз. 1 Каркас панели кг	поз. 2 Профлист НС35.1000-07 ТУ36.25.12-66-91 м²	поз. 2 кг	поз. 3 Слиб С1 l=6050 кол.	поз. 3 кг	поз. 4 Болт самонарезающий В6х45 ТУ102-510-89 кол.	поз. 4 кг	поз. 5 Заклепка комбинир. 3К-12 ТУ36-2088-85 кол.	поз. 5 кг	поз. 6 Плита минераловатная П125 ГОСТ9573-82 м³	поз. 6 кг	поз. 7 Плита минераловатная П175 ГОСТ9573-82 м³	поз. 7 кг	поз. 8 Пенополиуретановый ТУ102-433-87 сеч.10х60 м	поз. 9 Пенополиуретановый ТУ102-433-87 сеч.20х60 м	поз. 10 Пленка ПЭ δ=0,12мм ГОСТ10354-82 м²	поз. 11 Бумага мешочная ГОСТ 2228-81Е м²	Масса, кг
ПМС 102.1,1-Р-1	10170	110	КР47	901,5	121,0	895,4					370	1,0	3,62	452,3	3,62	633,5	48,0	48,0	65,3	60,3	2888,9
ПМС 102.1,3-Р-1		130	КР48	868,7											4,83	845,0					3067,6
ПМС 102.1,1-Р-2		110	КР49	978,0											3,62	633,5					2965,4
ПМС 102.1,3-Р-2		130	КР50	945,0											4,83	845,0					3143,9
ПМС 102.1,1-Р-3		110	КР51	1083,8											3,62	633,5					3071,2
ПМС 102.1,3-Р-3		130	КР52	1051,0											4,83	845,0					3249,9
ПМС 108.1,1-Р-1	10770	110	КР53	929,6	127,4	942,8	1	4,4	480	4,8	390	1,1	3,83	479,3	3,83	671,0			69,2	63,9	3054,4
ПМС 108.1,3-Р-1		130	КР54	896,8											5,11	894,6					3225,0
ПМС 108.1,1-Р-2		110	КР55	1025,9											3,83	671,0					3130,7
ПМС 108.1,3-Р-2		130	КР56	993,1											5,11	894,6					3321,3
ПМС 108.1,1-Р-3		110	КР57	1103,8											3,83	671,0					3208,6
ПМС 108.1,3-Р-3		130	КР58	1071,0											5,11	894,6					3399,2
ПМС 114.1,1-Р-1	11370	110	КР59	1067,6	135,4	1002,0			540	5,4	410	1,1	4,05	506,3	4,05	708,8	54,0	54,0	73,1	67,5	3296,0
ПМС 114.1,3-Р-1		130	КР60	1030,7											5,40	945,0					3495,3
ПМС 114.1,1-Р-2		110	КР61	1171,5											4,05	708,8					3399,9
ПМС 114.1,3-Р-2		130	КР62	1134,6											5,40	945,0					3599,2
ПМС 120.1,1-Р-1	11170	110	КР63	1100,6	142,6	1055,2					430	1,2	4,27	533,3	4,27	747,3			77,0	71,1	3447,8
ПМС 120.1,3-Р-1		130	КР64	1063,3											5,69	995,4					3658,8
ПМС 120.1,1-Р-2		110	КР65	1207,9											4,27	747,3					3555,1
ПМС 120.1,3-Р-2		130	КР66	1171,0											5,69	995,4					3766,3

Инв.№ подл. | Подпись и дата | Взам.инв.№

Спецификация на стеновые металлические панели для варианта II

Марка	Размеры, мм		поз. 1		поз. 2		поз. 3		поз. 4		поз. 5		поз. 6		поз. 7		поз. 8	поз. 9	поз. 10	поз. 11	Масса, кг
	H	B	Каркас панели		Профлист Д50-1000-0,8 ГОСТ24767-81		Слив С1 l=6050		Болт самонарезающий В6х45 ТУ102-510-89		Заклепка комбинир. 3,5-12 ТУ36-2088-85		Плита минераловатная П125 ГОСТ9573-82		Плита минераловатная П175 ГОСТ9573-82		Пенополиуретан прокладочный ТУ102-433-87 сеч. 10х60	Пенополиуретан прокладочный ТУ102-433-87 сеч. 20х60	Пленка п/э δ=0,12мм ГОСТ10354-82	Бумага мешочная ГОСТ 2228-81Е	
			Марка	кг	$м^2$	кг	кол.	кг	кол.	кг	кол.	кг	$м^3$	кг	$м^3$	кг	м	м	$м^2$	$м^2$	
ПМА 24.1,1-Р-3	2370	110	КР1	348,9	27,4	85,2			180	1,8	90	0,2	0,81	101,3	0,81	141,8	18,0	18,0	14,6	13,5	684,6
ПМА 24.1,3-Р-3		130	КР2	336,6									0,81	101,3	1,08	189,0					719,7
ПМА 30.1,1-Р-3	2970	110	КР3	371,1	34,6	107,6					110	0,3	1,03	128,7	1,03	180,3			18,5	17,1	794,1
ПМА 30.1,3-Р-3		130	КР4	358,8									1,03	128,7	1,37	239,4					841,8
ПМА 36.1,1-Р-3	3570	110	КР5	425,1	41,8	130,0			240	2,4	130	0,4	1,25	156,3	1,25	218,8	24,0	24,0	22,4	20,7	936,0
ПМА 36.1,3-Р-3		130	КР6	408,7									1,25	156,3	1,66	290,1					991,7
ПМА 42.1,1-Р-3	4170	110	КР7	447,3	49,0	152,4					150	0,4	1,46	182,5	1,46	255,5			26,3	24,3	1045,4
ПМА 42.1,3-Р-3		130	КР8	430,9									1,46	182,5	1,94	340,2					1114,2
ПМА 48.1,1-Р-3	4770	110	КР9	475,5	56,2	174,8					170	0,5	1,67	209,3	1,67	292,3			30,2	27,9	1160,9
ПМА 48.1,3-Р-3		130	КР10	459,1									1,67	209,3	2,23	390,6					1242,3
ПМА 54.1,1-Р-3	5370	110	КР11	529,8	63,4	197,2					190	0,5	1,89	236,3	1,89	330,8	30,0	30,0	34,1	31,5	1298,0
ПМА 54.1,3-Р-3		130	КР12	509,3									1,89	236,3	2,52	441,0					1388,5
ПМА 60.1,1-Р-2	5970	110	КР13	552,0	70,6	219,6	1	4,4	300	3,0	210	0,6	2,11	263,3	2,11	369,3			38,0	35,1	1412,6
ПМА 60.1,3-Р-2		130	КР14	531,5											2,81	491,4					1515,0
ПМА 60.1,1-Р-3		110	КР15	563,1							230	0,6			2,11	369,3					1423,7
ПМА 60.1,3-Р-3		130	КР16	542,6											2,81	491,8					1526,1
ПМА 66.1,1-Р-1	6570	110	КР17	573,9	77,8	242,0			360	3,6	250	0,7	2,32	290,3	2,32	406,0	36,0	36,0	41,9	38,7	1523,1
ПМА 66.1,3-Р-1		130	КР18	553,4											3,10	541,8					1637,4
ПМА 66.1,1-Р-3		110	КР19	582,7											2,32	406,0					1531,8
ПМА 66.1,3-Р-3		130	КР20	562,5											3,10	541,8					1646,5
ПМА 72.1,1-Р-1	7170	110	КР21	625,1	85,0	264,4					270	0,7	2,54	317,3	2,54	444,5			45,8	42,3	1660,4
ПМА 72.1,3-Р-1		130	КР22	600,5											3,38	592,2					1784,3
ПМА 72.1,1-Р-3		110	КР23	638,9											2,54	444,5					1674,2
ПМА 72.1,3-Р-3		130	КР24	614,3											3,39	592,2					1798,1

Инв. № подл. | Подпись и дата | Взам. инв. №

продолжение

Марка	Размеры, мм L	Размеры, мм H	поз. 1 Каркас панели марка	поз. 1 Каркас панели кг	поз. 2 Профлист Н50-1000-0,8 ГОСТ24767-81 м²	поз. 2 кг	поз. 3 Слив С1 l=6050 кол.	поз. 3 кг	поз. 4 Болт самонарезающий 8б×45 ТУ102-510-89 кол.	поз. 4 кг	поз. 5 Заклепка комбинир. 3К-12 ТУ36-2088-85 кол.	поз. 5 кг	поз. 6 Плита минераловатная П125 ГОСТ9573-82 м³	поз. 6 кг	поз. 7 Плита минераловатная П175 ГОСТ9573-82 м³	поз. 7 кг	поз. 8 Пенопласт прокладочный ТУ102-433-87 сеч.10×60 м	поз. 8	поз. 9 сеч.20×60 м	поз. 10 Пленка П/Э δ=0,12мм ГОСТ10354-82 м²	поз. 11 Бумага мешочная ГОСТ 2228-81Е м²	Масса, кг
ПМА78.1,1-Р-2	7770	110	КР25	662,2	92,2	286,7	1	4,4	360	3,6	290	0,8	2,76	344,3	2,76	483,0	36,0		36,0	49,7	45,9	1785,4
ПМА78.1,3-Р-2		130	КР26	637,6											3,67	642,6						1921,2
ПМА78.1,1-Р-3		110	КР27	708,5											2,76	483,0						1831,7
ПМА78.1,3-Р-3		130	КР28	683,9											3,67	642,6						1967,5
ПМА84.1,1-Р-1	8370	110	КР29	717,7	99,4	309,1					310	0,9	2,97	371,3	2,97	519,8	42,0		42,0	53,6	49,5	1927,8
ПМА84.1,3-Р-1		130	КР30	689,0											3,96	693,0						2073,1
ПМА84.1,1-Р-2		110	КР31	735,4											2,97	519,8						1945,5
ПМА84.1,3-Р-2		130	КР32	706,4											3,96	693,0						2090,5
ПМА84.1,1-Р-3		110	КР33	785,3											2,97	519,8						1995,4
ПМА84.1,3-Р-3		130	КР34	756,6											3,96	693,0						2140,5
ПМА90.1,1-Р-1	8970	110	КР35	760,0	106,6	331,5					330	0,9	3,19	398,3	3,19	558,3				57,5	53,1	2058,0
ПМА90.1,3-Р-1		130	КР36	731,3											4,25	743,4						2215,2
ПМА90.1,1-Р-2		110	КР37	813,3											3,19	558,3						2111,2
ПМА90.1,3-Р-2		130	КР38	784,6											4,25	743,4						2268,5
ПМА90.1,1-Р-3		110	КР39	859,4											3,19	558,3						2157,4
ПМА90.1,3-Р-3		130	КР40	830,7											4,25	743,4						2314,6
ПМА96.1,1-Р-1	9570	110	КР41	816,4	113,8	353,8			480	4,8	350	1,0	3,40	425,3	3,40	595,4	48,0		48,0	61,4	56,7	2202,9
ПМА96.1,3-Р-1		130	КР42	783,6											4,54	794,6						2367,9
ПМА96.1,1-Р-2		110	КР43	873,5											3,40	595,4						2260,0
ПМА96.1,3-Р-2		130	КР44	840,7											4,54	794,6						2425,0
ПМА96.1,1-Р-3		110	КР45	961,5											3,40	595,4						2348,0
ПМА96.1,3-Р-3		130	КР46	928,7											4,54	794,6						2513,0

Инв. № подл. | Подпись и дата | Взам. инв. №

Продолжение

Марка	Размеры, мм L	Размеры, мм H	поз. 1 Каркас панели марка	поз. 1 Каркас панели кг	поз. 2 Профлист А50-1000-0,8 ГОСТ24767-81 м2	поз. 2 кг	поз. 3 Слив С1 l=6050 кол.	поз. 3 кг	поз. 4 Болт самонарезающий 8б×45 ТУ102-510-89 кол.	поз. 4 кг	поз. 5 Заклепка комбинир. 3К-12 ТУ36-2088-85 кол.	поз. 5 кг	поз. 6 Плита минераловатная П125 ГОСТ9573-82 м3	поз. 6 кг	поз. 7 Плита минераловатная П175 ГОСТ9573-82 м3	поз. 7 кг	поз. 8 Пенопласт прокладочный ТУ102-433-67 сеч. 10×60 м	поз. 9 сеч. 20×60 м	поз. 10 Пленка П/Э δ=0,12 мм ГОСТ10354-82 м2	поз. 11 Бумага мешочная ГОСТ 2228-81 Е м2	Масса, кг
ПМА 102.1,1-Р-1	10170	110	КР47	901,5	121,0	376,3					370	1,0	3,62	452,3	3,62	633,5	48,0	48,0	65,3	60,3	2369,8
ПМА 102.1,3-Р-1		130	КР48	868,7											4,83	845,0					2548,5
ПМА 102.1,1-Р-2		110	КР49	978,0											3,62	633,5					2446,3
ПМА 102.1,3-Р-2		130	КР50	945,0											4,83	845,0					2624,8
ПМА 102.1,1-Р-3		110	КР51	1083,8											3,62	633,5					2552,1
ПМА 102.1,3-Р-3		130	КР52	1051,0											4,83	845,0					2730,8
ПМА 108.1,1-Р-1	10770	110	КР53	929,5	127,4	396,2	1	4,4	480	4,8	390	1,1	3,83	479,3	3,83	671,0			69,2	63,9	2507,8
ПМА 108.1,3-Р-1		130	КР54	896,8											5,11	894,6					2678,4
ПМА 108.1,1-Р-2		110	КР55	1025,9											3,83	671,0					2584,1
ПМА 108.1,3-Р-2		130	КР56	993,1											5,11	894,6					2774,7
ПМА 108.1,1-Р-3		110	КР57	1103,8											3,83	671,0					2662,0
ПМА 108.1,3-Р-3		130	КР58	1071,0											5,11	894,6					2852,6
ПМА 114.1,1-Р-1	11370	110	КР59	1067,6	135,4	421,1			540	5,4	410	1,1	4,05	506,3	4,05	708,8	54,0	54,0	73,1	67,5	2715,1
ПМА 114.1,3-Р-1		130	КР60	1030,7											5,40	945,0					2914,4
ПМА 114.1,1-Р-2		110	КР61	1171,5											4,05	708,8					2819,0
ПМА 114.1,3-Р-2		130	КР62	1134,8											5,40	945,0					3018,3
ПМА 120.1,1-Р-1	11170	110	КР63	1100,6	142,6	443,5					430	1,2	4,27	533,3	4,27	747,3			77,0	71,1	2836,1
ПМА 120.1,3-Р-1		130	КР64	1063,3											5,69	995,4					3046,9
ПМА 120.1,1-Р-2		110	КР65	1207,9											4,27	747,3					2943,4
ПМА 120.1,3-Р-2		130	КР66	1171,0											5,69	995,4					3154,6

Инв. N подл. | Подпись и дата | Взам. инв. N

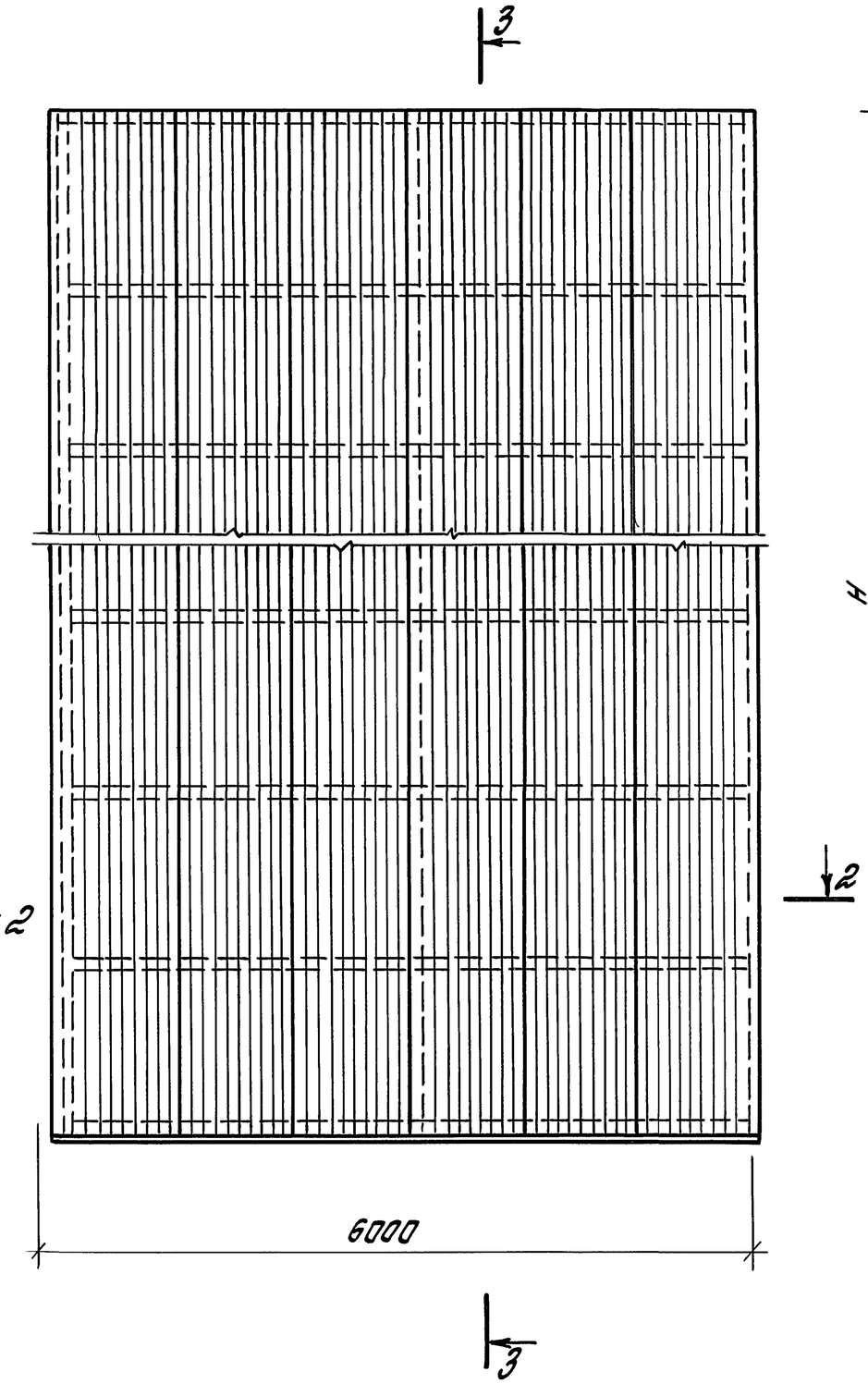

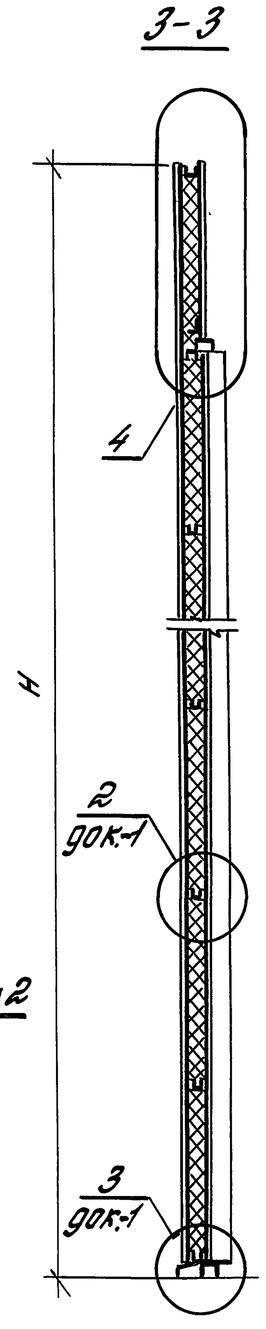

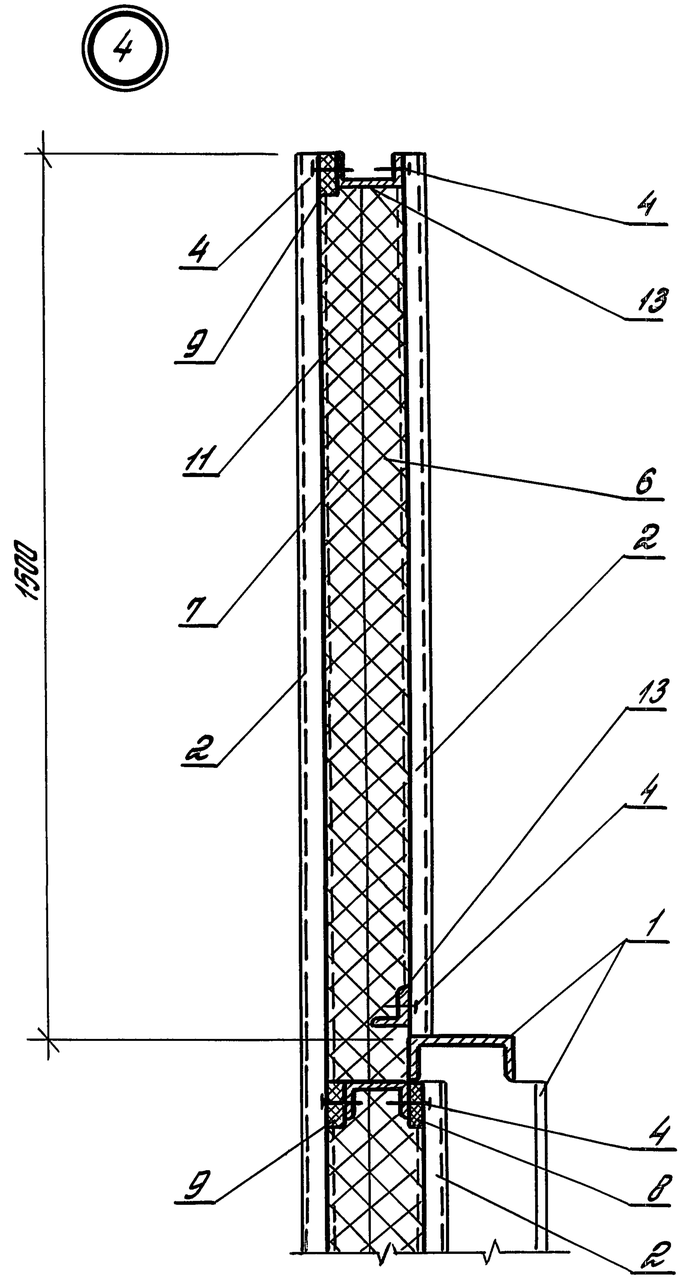

				1.432.2 - 30.93. 1-2		
Зав.отд.	Смиланский			Панель стеновая парапетная	Стадия	Лист	Листов
Н.контр.	Гузеева				Р	1	5
Гл.арх.пр.	Гузеева				ЦНИИПРОМЗДАНИЙ		
Зав.гр.	Власова						

Инв.№ подл. | Подпись и дата | Взам.инв.№

Спецификация на парапетные стеновые металлические панели для варианта I.

Марка	Размеры, мм		поз. 1		поз. 2		поз. 13		поз. 3		поз. 4		поз. 5		поз. 6		поз. 7		поз. 8	поз. 9	поз. 10	поз. 11	Масса, кг
	H	B	Каркас панели		Профлист НС35-1000-0,7 ТУ36,25,12-66-91		Консоль парапета		Слив С1 ℓ=6050		Болт самонарез. В6х45 ТУ102-540-89		Заклепка комбинир. 3,5-12 ТУ36-2088-85		Плита минераловат. П125 ГОСТ9573-82		Плита минераловат. П175 ГОСТ9573-82		Пенопласт прокладочный ТУ102-433-87 сеч.10х60	Пенопласт прокладочный ТУ102-433-87 сеч.20х60	Пленка П/Э δ=0,12 мм ГОСТ10354-82	Бумага мешочная ГОСТ 2228-81Е	
			марка	кг	м²	кг	марка	кг	кол.	кг	кол.	кг	кол.	кг	м³	кг	м³	кг	м	м	м²	м²	
ПМС 51.1,1-П-3	5070	110	КР 5	425,1	59,7	441,8	КП 1	83,5									1,79	313,3					1496,0
ПМС 51.1,3-П-3		130	КР 6	408,7			КП 2	76,4					170	0,5	1,79	223,8	2,18	381,5			32,8	29,8	1510,7
ПМС 57.1,1-П-3	5670	110	КР 7	447,3	66,9	495,1	КП 1	83,5									2,00	350,0					1634,4
ПМС 57.1,3-П-3		130	КР 8	430,9			КП 2	76,4			360	3,6	190	0,5	2,0	250,0	2,39	418,3	36	36	36,7	33,4	1679,2
ПМС 63.1,1-П-3	6270	110	КР 9	475,5	74,1	548,3	КП 1	83,5									2,22	388,5					1781,8
ПМС 63.1,3-П-3		130	КР 10	459,1			КП 2	76,4					210	0,6	2,22	277,5	2,67	467,3			40,7	37,0	1837,2
ПМС 69.1,1-П-3	6870	110	КР 11	529,8	81,3	601,6	КП 1	83,5									2,43	425,3					1953,2
ПМС 69.1,3-П-3		130	КР 12	509,3			КП 2	76,4					230	0,6	2,43	303,8	2,96	518,0			44,2	40,2	2018,3
ПМС 75.1,1-П-2	7470	110	КР 13	552,0	88,5	654,9	КП 1	83,5									2,65	463,8					2094,8
ПМС 75.1,3-П-2		130	КР 14	531,5			КП 2	76,4	1	4,4	420	4,2	250	0,7	2,65	331,3	3,53	617,8	42	42	48,6	44,2	2221,2
ПМС 75.1,1-П-3		110	КР 15	563,1			КП 1	83,5									2,65	463,8					2105,9
ПМС 75.1,3-П-3		130	КР 16	542,6			КП 2	76,4					270	0,7	2,65	331,3	3,53	617,8			48,6	44,2	2232,3
ПМС 81.1,1-П-1	8070	110	КР 17	573,9	95,7	708,2	КП 1	83,5									2,87	502,3					2236,1
ПМС 81.1,3-П-1		130	КР 18	553,4			КП 2	76,4									3,83	670,3			52,6	47,8	2376,5
ПМС 81.1,1-П-3		110	КР 19	582,7			КП 1	83,5					290	0,8	2,87	358,8	2,87	502,3					2245,0
ПМС 81.1,3-П-3		130	КР 20	562,5			КП 2	76,4									3,83	670,3			52,6	47,8	2385,8
ПМС 87.1,1-П-1	8670	110	КР 21	625,1	102,9	761,5	КП 1	83,5									3,08	539,0					2404,2
ПМС 87.1,3-П-1		130	КР 22	600,5			КП 2	76,4									4,11	719,0					2552,5
ПМС 87.1,1-П-3		110	КР 23	638,9			КП 1	83,5			480	4,8	310	0,9	3,08	385,0	3,08	539,0	48	48	56,5	51,4	2418,0
ПМС 87.1,3-П-3		130	КР 24	614,3			КП 2	76,4									4,11	719,0					2566,3
ПМС 93.1,1-П-2	9270	110	КР 25	662,2	110,1	814,7	КП 1	83,5									3,3	577,5					2560,5
ПМС 93.1,3-П-2		130	КР 26	637,6			КП 2	76,4					330	0,9	3,3	412,5	4,4	770,0			60,5	55,0	2721,3
ПМС 93.1,1-П-3		110	КР 27	708,5			КП 1	83,5									3,3	577,5					2606,8
ПМС 93.1,3-П-3		130	КР 28	683,9			КП 2	76,4									4,4	770,0					2767,6

Инв. № подл. | Подпись и дата | Взам. инв. №

Продолжение

Марка	Размеры, мм H	Размеры, мм B	поз. 1 Каркас панели марка	поз. 1 Каркас панели кг	поз. 2 Профлист НС35,1000-07 ТУ36,25,12-66-91 м²	поз. 2 кг	поз. 13 Консоль парапета марка	поз. 13 кг	поз. 3 Слив С1 ℓ=6050 кол.	поз. 3 кг	поз. 4 Болт самонарез. 6×45 ТУ102-510-89 кол.	поз. 4 кг	поз. 5 Заклепка комбинир. 3К-12 ТУ36-2088-85 кол.	поз. 5 кг	поз. 6 Плита минераловатная П125 ГОСТ9573-82 м³	поз. 6 кг	поз. 7 Плита минераловатная П175 ГОСТ9573-82 м³	поз. 7 кг	поз. 8 Пенопласт прокладочный ТУ102-433-87 сеч. 10×60 м	поз. 9 Пенопласт прокладочный ТУ102-433-87 сеч. 20×60 м	поз. 10 Пленка П/Э δ=0,12 мм ГОСТ10524-82 м²	поз. 11 Бумага мешочная ГОСТ 2228-81Е м²	Масса, кг
ПМС 99.1,1-П-1	9870	110	КР29	717,7	117,3	868,0	КП 1	83,5	1	4,4	480	4,8	350	1,0	3,51	438,8	3,51	614,3	48,0	48,0	64,5	58,6	2732,5
ПМС 99.1,3-П-1		130	КР30	689,0			КП 2	76,4									4,68	819,0					2901,4
ПМС 99.1,1-П-2		110	КР31	735,4			КП 1	83,5									3,57	614,3					2750,2
ПМС 99.1,3-П-2		130	КР32	706,4			КП 2	76,4									4,68	819,0					2918,8
ПМС 99.1,1-П-3		110	КР33	785,3			КП 1	83,5									3,51	614,3					2800,1
ПМС 99.1,3-П-3		130	КР34	756,6			КП 2	76,4									4,68	819,0					2969,0
ПМС105.1,1-П-1	10470	110	КР35	760,0	124,5	921,3	КП 1	83,5			480	4,8	370	1,0	3,73	465,3	3,73	652,8	48,0	48,0	68,4	62,2	2840,1
ПМС105.1,3-П-1		130	КР36	731,3			КП 2	76,4									4,97	869,8					3075,3
ПМС105.1,1-П-2		110	КР37	813,3			КП 1	83,5									3,73	652,8					2947,4
ПМС105.1,3-П-2		130	КР38	784,6			КП 2	76,4									4,97	869,8					3128,6
ПМС105.1,1-П-3		110	КР39	859,4			КП 1	83,5									3,73	652,8					2993,5
ПМС105.1,3-П-3		130	КР40	830,7			КП 2	76,4									4,97	869,8					3174,7
ПМС111.1,1-П-1	11070	110	КР41	816,4	131,7	944,6	КП 1	83,5			540	5,4	390	1,1	3,95	493,8	3,95	691,3	54,0	54,0	72,4	65,8	3070,6
ПМС111.1,3-П-1		130	КР42	783,6			КП 2	76,4									5,27	922,3					3261,7
ПМС111.1,1-П-2		110	КР43	873,5			КП 1	83,5									3,95	691,3					3127,7
ПМС111.1,3-П-2		130	КР44	840,7			КП 2	76,4									5,27	922,3					3318,8
ПМС111.1,1-П-3		110	КР45	961,5			КП 1	83,5									3,95	691,3					3215,7
ПМС111.1,3-П-3		130	КР46	928,7			КП 2	76,4									5,27	922,3					3406,8
ПМС117.1,1-П-1	11670	110	КР47	901,5	138,9	1027,9	КП 1	83,5			540	5,4	410	1,1	4,16	520,0	4,16	728,0	54,0	54,0	76,3	69,4	3271,9
ПМС117.1,3-П-1		130	КР48	868,7			КП 2	76,4									5,55	971,3					3475,3
ПМС117.1,1-П-2		110	КР49	978,0			КП 1	83,5									4,16	728,0					3348,4
ПМС117.1,3-П-2		130	КР50	945,0			КП 2	76,4									5,55	971,3					3551,6
ПМС117.1,1-П-3		110	КР51	1083,8			КП 1	83,5									4,16	728,0					3454,2
ПМС117.1,3-П-3		130	КР52	1051,0			КП 2	76,4									5,55	971,3					3657,6

Инв. № подл. | Подпись и дата | Взам. инв. №

Спецификация на парапетные стеновые металлические панели для варианта II

Марка	Размеры, мм H	Размеры, мм B	поз.1 Каркас панели марка	поз.1 Каркас панели кг	поз.2 Профлист Н50-1000-0,8 ГОСТ24767-81 м²	поз.2 кг	поз.13 Консоль парапета марка	поз.13 кг	поз.3 Слив С1 ℓ=6050 кол.	поз.3 кг	поз.4 Болт самонарез. 3,6×45 ТУ102-510-89 кол.	поз.4 кг	поз.5 Заклепка комбинир. 3,6-12 ТУ36-2088-85 кол.	поз.5 кг	поз.6 Плита минераловат. П125 ГОСТ 9573-82 м³	поз.6 кг	поз.7 Плита минераловат. П175 ГОСТ 9573-82 м³	поз.7 кг	поз.8 Пенопласт прокладочный ТУ102-433-87 сеч.10×60 м	поз.9 Пенопласт прокладочный ТУ102-433-87 сеч.20×60 м	поз.10 Пленка П/Э δ=0,12мкм ГОСТ10354-82 м²	поз.11 Бумага мешочная ГОСТ 2228-81Е м²	Масса, кг
ПМА 51.1,1-П-3	5070	110	КП 5	425,1	59,7	185,7	КП 1	83,5	1	4,4	360	3,6	170	0,5	1,79	223,8	1,79	313,3	36	36	32,8	29,8	1239,9
ПМА 51.1,3-П-3		130	КП 6	408,7			КП 2	76,4									2,18	381,5					1254,6
ПМА 57.1,1-П-3	5670	110	КП 7	447,3	66,9	208,1	КП 1	83,5					190	0,5	2,0	250,0	2,00	350,0			36,7	33,4	1347,4
ПМА 57.1,3-П-3		130	КП 8	430,9			КП 2	76,4									2,39	418,3					1392,2
ПМА 63.1,1-П-3	6270	110	КП 9	475,5	74,1	230,5	КП 1	83,5					210	0,6	2,22	277,5	2,22	388,5			40,7	37,0	1464,0
ПМА 63.1,3-П-3		130	КП 10	459,1			КП 2	76,4									2,67	467,3					1519,4
ПМА 69.1,1-П-3	6870	110	КП 11	529,8	81,3	252,8	КП 1	83,5			420	4,2	230	0,6	2,43	303,8	2,43	425,3	42	42	44,2	40,2	1604,4
ПМА 69.1,3-П-3		130	КП 12	509,3			КП 2	76,4									2,96	518,0					1669,5
ПМА 75.1,1-П-2	7470	110	КП 13	552,0	88,5	275,2	КП 1	83,5					250	0,7	2,65	331,3	2,65	463,8			48,6	44,2	1715,1
ПМА 75.1,3-П 2		130	КП 14	531,5			КП 2	76,4									3,53	617,8					1841,5
ПМА 75.1,1-П-3		110	КП 15	563,1			КП 1	83,5					270	0,7	2,65	331,3	2,65	463,8			48,6	44,2	1726,2
ПМА 75.1,3-П-3		130	КП 16	542,6			КП 2	76,4									3,53	617,8					1852,6
ПМА 81.1,1-П-1	8070	110	КП 17	573,9	95,7	297,6	КП 1	83,5			480	4,8	290	0,8	2,87	358,8	2,87	502,3	48	48	52,6	47,8	1825,5
ПМА 81.1,3-П-1		130	КП 18	553,4			КП 2	76,4									3,83	670,3					1965,9
ПМА 81.1,1-П-3		110	КП 19	582,7			КП 1	83,5									2,87	502,3			52,6	47,8	1834,4
ПМА 81.1,3-П-3		130	КП 20	562,5			КП 2	76,4									3,83	670,3					1975,6
ПМА 87.1,1-П-1	8670	110	КП 21	625,1	102,9	320,0	КП 1	83,5					310	0,9	3,08	385,0	3,08	539,0			56,5	51,4	1962,7
ПМА 87.1,3-П-1		130	КП 22	600,5			КП 2	76,4									4,11	719,0					2111,0
ПМА 87.1,1-П-3		110	КП 23	638,9			КП 1	83,5									3,08	539,0					1976,5
ПМА 87.1,3-П-3		130	КП 24	614,3			КП 2	76,4									4,11	719,0					2124,8
ПМА 93.1,1-П-2	9270	110	КП 25	662,2	110,1	342,4	КП 1	83,5					330	0,9	3,3	412,5	3,3	577,5			60,5	55,0	2088,2
ПМА 93.1,3-П-2		130	КП 26	637,6			КП 2	76,4									4,4	770,0					2249,0
ПМА 93.1,1-П-3		110	КП 27	708,5			КП 1	83,5									3,3	577,5					2134,5
ПМА 93.1,3-П-3		130	КП 28	683,9			КП 2	76,4									4,4	770,0					2495,2

Инв.№ подл. | Подпись и дата | Взам.инв.№

Продолжение

Марка	Размеры, мм H	Размеры, мм B	поз. 1 Каркас панели марка	поз. 1 Каркас панели кг	поз. 2 Профлист Н50-1000-0,8 ГОСТ24767-81 м²	поз. 2 Профлист Н50-1000-0,8 ГОСТ24767-81 кг	поз. 13 Консоль парапета марка	поз. 13 Консоль парапета кг	поз. 3 Слив с1 ℓ=6050 кол.	поз. 3 Слив с1 ℓ=6050 кг	поз. 4 Болт самонарез. В6х45 ТУ102-510-89 кол.	поз. 4 Болт самонарез. В6х45 ТУ102-510-89 кг	поз. 5 Заклепка комбинир. 3,5-12 ТУ36-2088-85 кол.	поз. 5 Заклепка комбинир. 3,5-12 ТУ36-2088-85 кг	поз. 6 Плита минераловатная П125 ГОСТ9573-82 м³	поз. 6 Плита минераловатная П125 ГОСТ9573-82 кг	поз. 7 Плита минераловатная П175 ГОСТ9573-82 м³	поз. 7 Плита минераловатная П175 ГОСТ9573-82 кг	поз. 8 Пенопласт прокладочный ТУ102-433-87 сеч.10х60 м	поз. 9 Пенопласт прокладочный ТУ102-433-87 сеч.20х60 м	поз. 10 Пленка П/Э δ=0,12мм ГОСТ10354-82 м²	поз. 11 Бумага мешечная ГОСТ 2228-81Е м²	Масса, кг
ПМА 99.1,1-П-1	9870	110	КР 29	717,7	117,3	364,8	КП 1	83,5	1	4,4	480	4,8	350	1,0	3,51	438,8	3,51	614,3	48,0	48,0	64,5	58,6	2229,3
ПМА 99.1,3-П-1		130	КР 30	689,0			КП 2	76,4									4,68	819,0					2398,2
ПМА 99.1,1-П-2		110	КР 31	735,4			КП 1	83,5									3,51	614,3					2247,0
ПМА 99.1,3-П-2		130	КР 32	706,4			КП 2	76,4									4,68	819,0					2415,6
ПМА 99.1,1-П-3		110	КР 33	785,3			КП 1	83,5									3,51	614,3					2296,9
ПМА 99.1,3-П-3		130	КР 34	756,6			КП 2	76,4									4,68	819,0					2465,8
ПМА 105.1,1-П-1	10470	110	КР 35	760,0	124,5	387,2	КП 1	83,5			480	4,8	370	1,0	3,73	466,3	3,73	652,8	48,0	48,0	68,4	62,2	2306,0
ПМА 105.1,3-П-1		130	КР 36	731,3			КП 2	76,4									4,97	869,8					2541,2
ПМА 105.1,1-П-2		110	КР 37	813,3			КП 1	83,5									3,73	652,8					2413,3
ПМА 105.1,3-П-2		130	КР 38	784,6			КП 2	76,4									4,97	869,8					2594,5
ПМА 105.1,1-П-3		110	КР 39	859,4			КП 1	83,5									3,73	652,8					2459,4
ПМА 105.1,3-П-3		130	КР 40	830,7			КП 2	76,4									4,97	869,8					2640,6
ПМА 111.1,1-П-1	11070	110	КР 41	816,4	131,7	409,6	КП 1	83,5			540	5,4	390	1,1	3,95	493,8	3,95	691,3	54,0	54,0	72,4	65,8	2661,0
ПМА 111.1,3-П-1		130	КР 42	783,6			КП 2	76,4									5,27	922,3					2852,1
ПМА 111.1,1-П-2		110	КР 43	873,5			КП 1	83,5									3,95	691,3					2718,1
ПМА 111.1,3-П-2		130	КР 44	840,7			КП 2	76,4									5,27	922,3					2909,2
ПМА 111.1,1-П-3		110	КР 45	961,5			КП 1	83,5									3,95	691,3					2806,1
ПМА 111.1,3-П-3		130	КР 46	928,7			КП 2	76,4									5,27	922,3					2997,2
ПМА 117.1,1-П-1	11670	110	КР 47	901,5	138,9	432,0	КП 1	83,5			540	5,4	410	1,1	4,16	520,0	4,16	728,0	54,0	54,0	76,3	69,4	2676,0
ПМА 117.1,3-П-1		130	КР 48	868,7			КП 2	76,4									5,55	971,3					2879,4
ПМА 117.1,1-П-2		110	КР 49	978,0			КП 1	83,5									4,16	728,0					2752,5
ПМА 117 1,3-П-2		130	КР 50	945,0			КП 2	76,4									5,55	971,3					2955,7
ПМА 117.1,1-П-3		110	КР 51	1083,8			КП 1	83,5									4,16	728,0					2858,3
ПМА 117.1,3-П-3		130	КР 52	1051,0			КП 2	76,4									5,55	971,3					3061,7

Инв.№ подл. | Подпись и дата | Взам. инв.№

Рис. 1

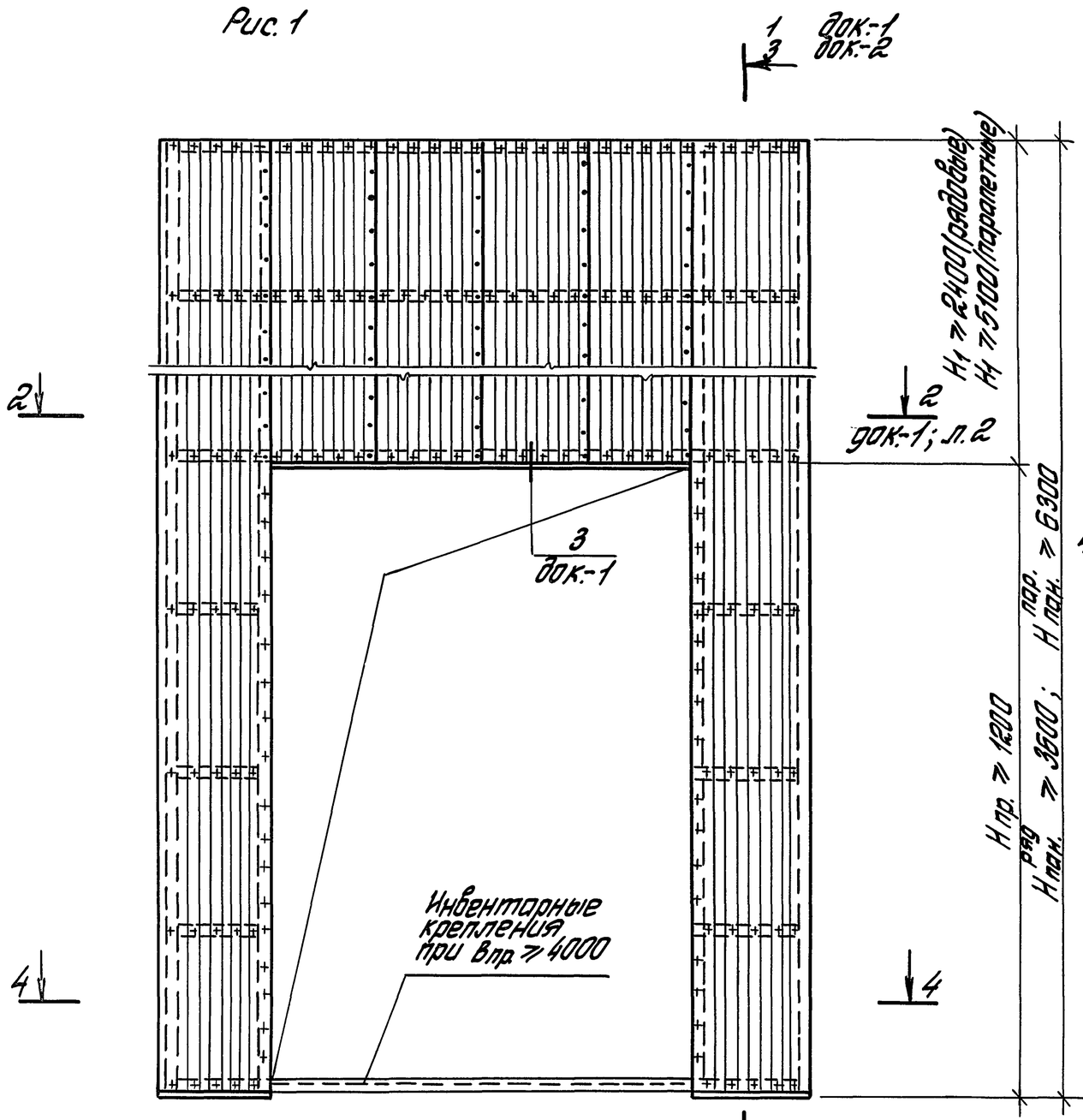

Рис. 2

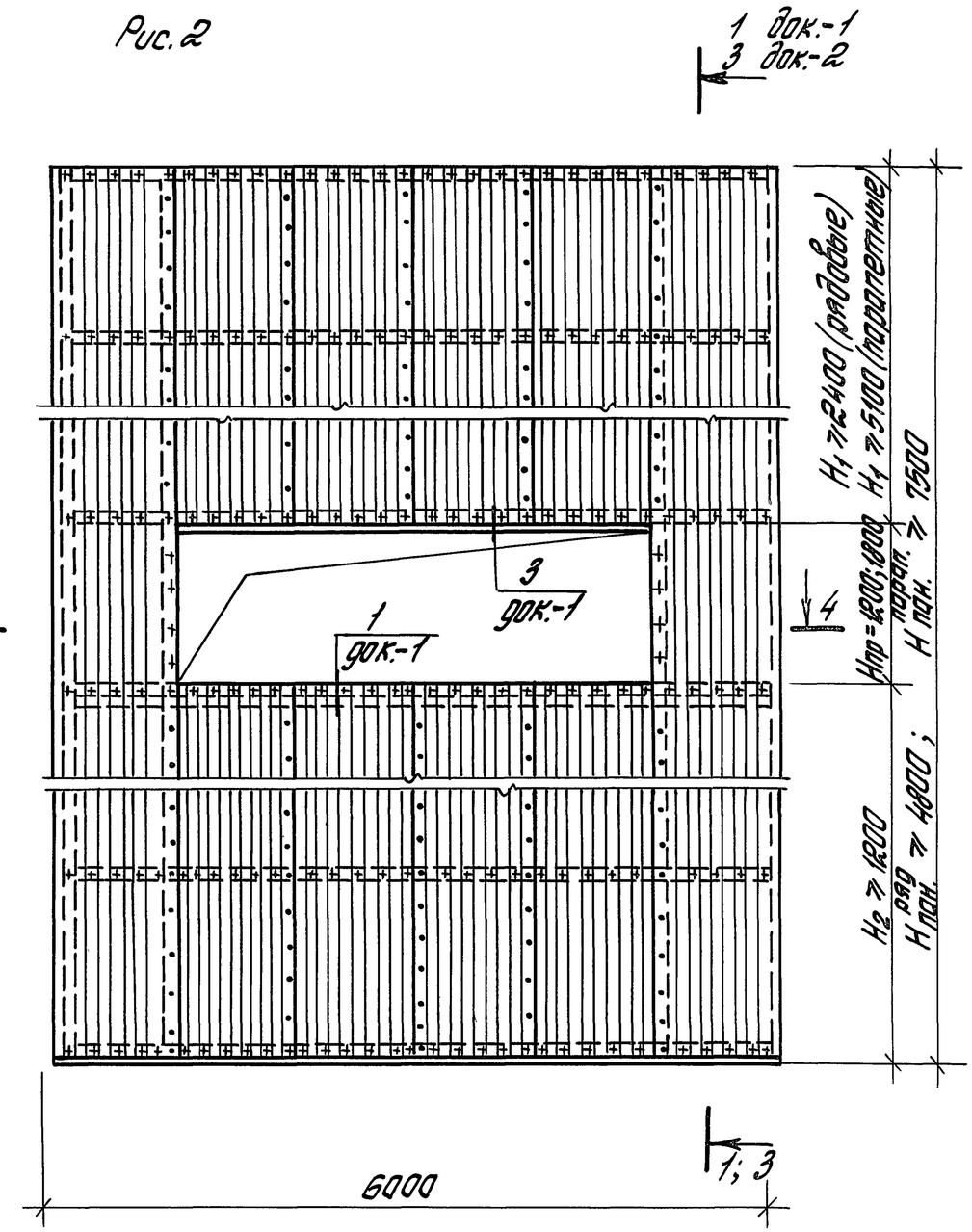

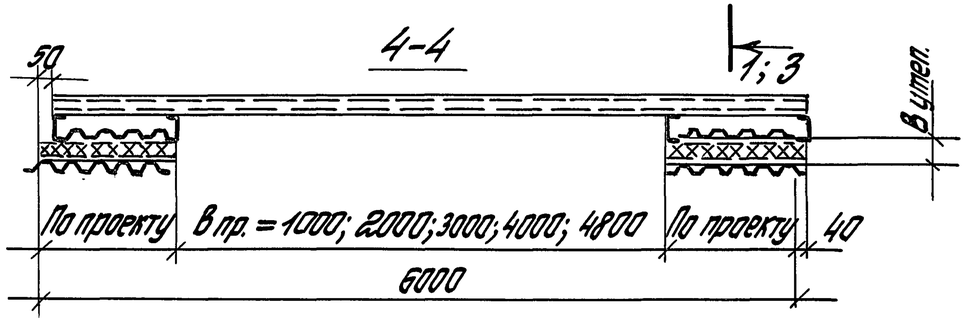

Максимальный размер Hпан. ст. номенклатуру на док. 1.432.2-30.93.0-НБ.

Зав. отд.	Стилянский		1.432.2-30.93.1-3	
Н. конт.	Гузеева		Панель стеновая с проемом	Стадия: Р; Лист: ; Листов: 1
Гл. ар. пр.	Гузеева			ЦНИИПРОМЗДАНИЙ
Зав. гр.	Власова			

Инв. № подл. | Подпись и дата | Взам. инв. №

Панель стеновая надворотная для распашных складчатых ворот серии 1.435.2-28

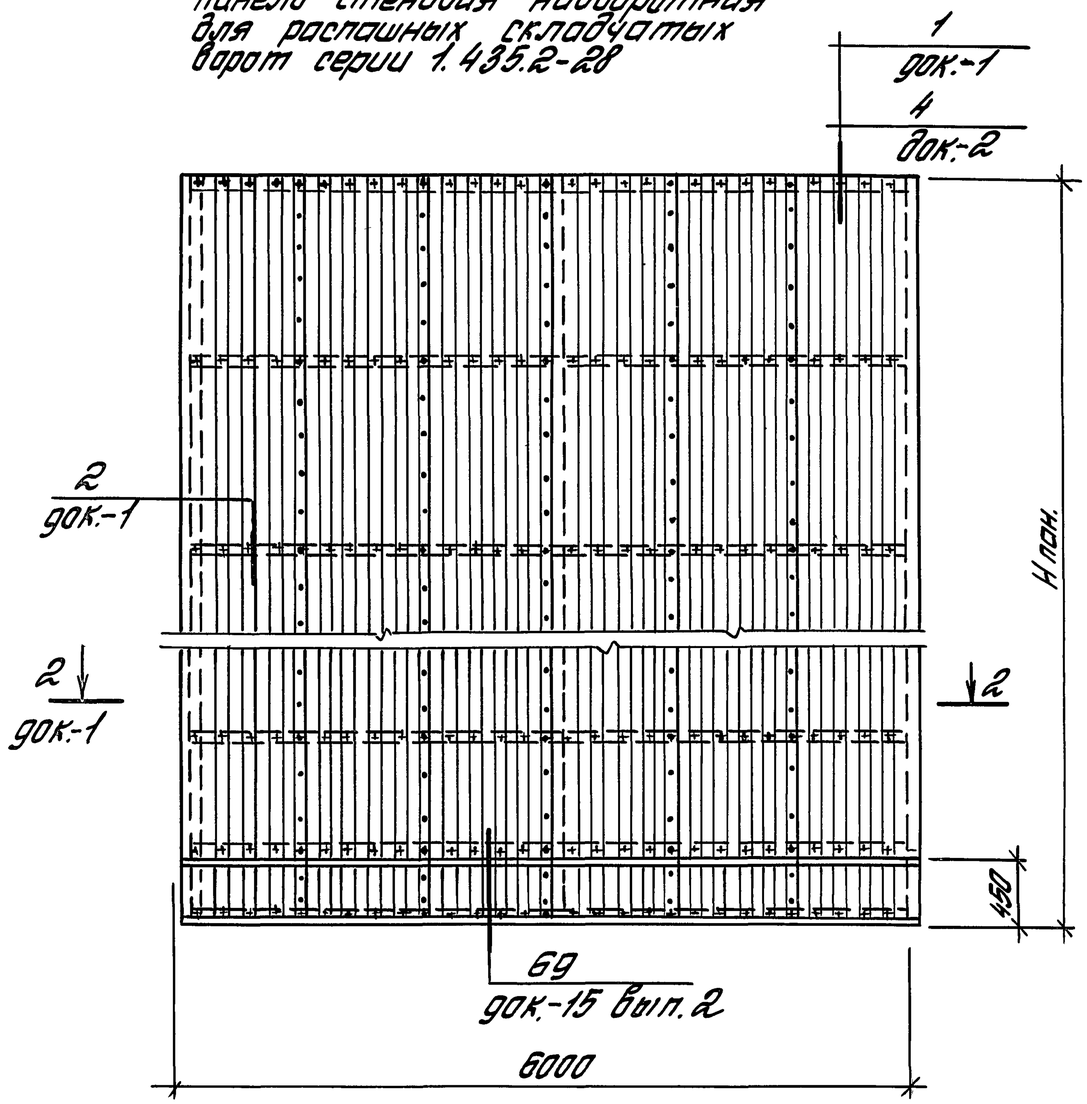

Панель стеновая надворотная для подъемно-складчатых ворот серии 1.435.9-25

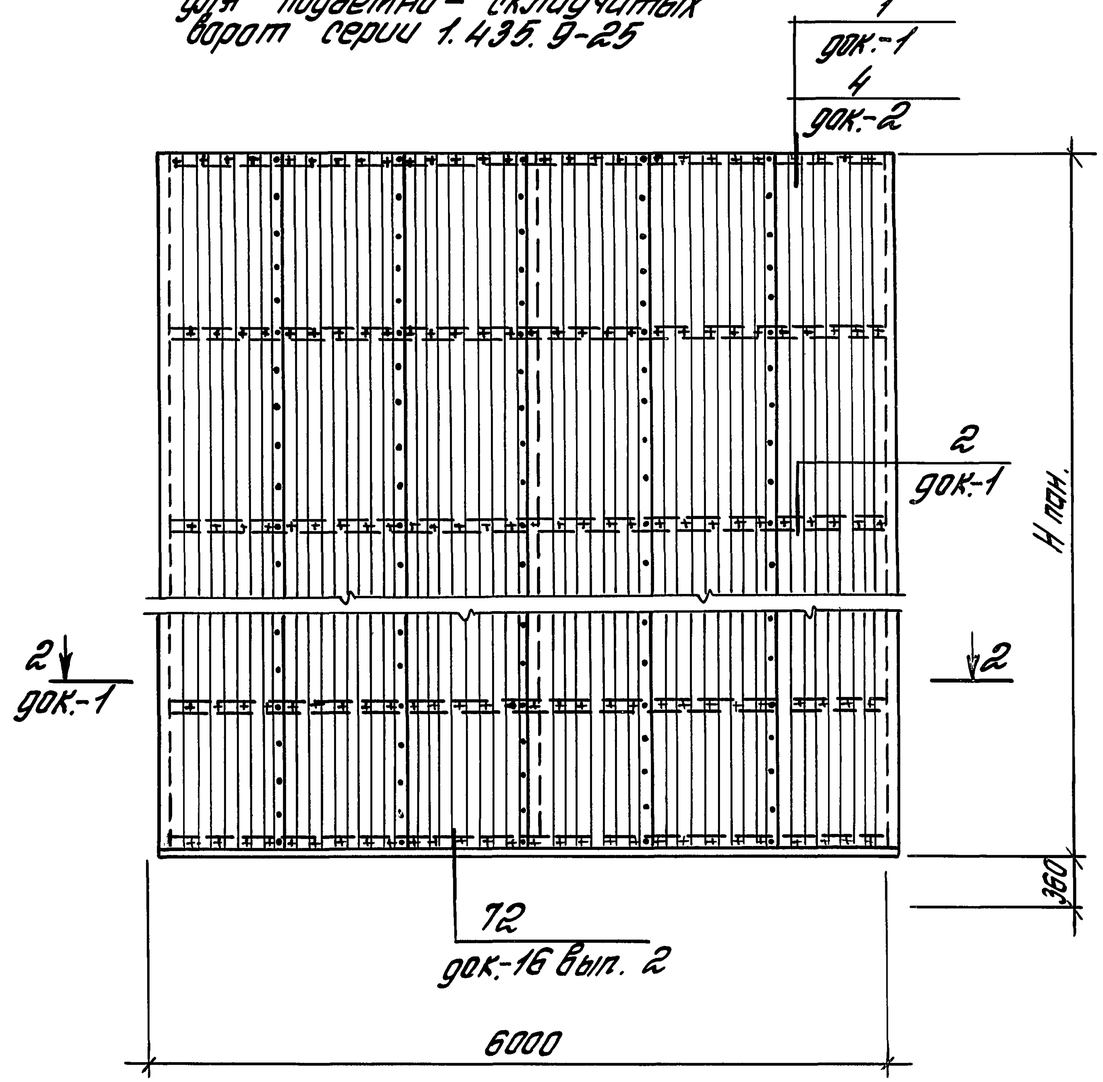

Зав. отд.	Смиланский		1.432.2-30.93. 1-4	
Н. конт.	Гузеева		Панель стеновая надворотная	Стадия: Р; Лист: ; Листов: 1
Гл. ар. пр.	Гузеева			ЦНИИПРОМЗДАНИЙ
Зав. гр.	Власова			

Инв. № подл. | Подпись и дата | Взам. инв. №

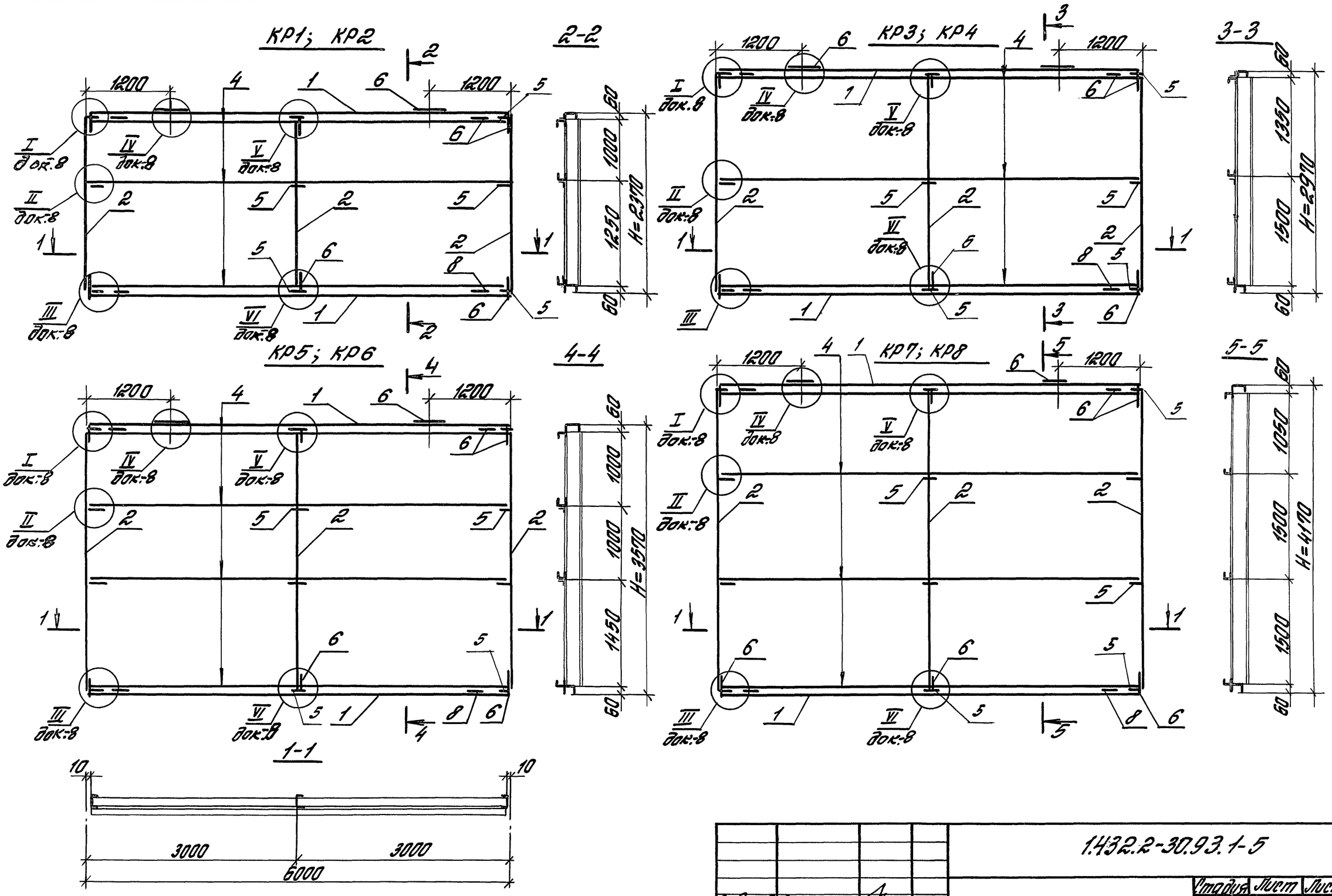

Зав.отд	Смиланский		1.432.2-30.93.1-5	
Н.конт	Гузеева		Каркас панели КР1 ... КР20	Стадия / Лист / Листов: Р / 1 / 4
Гл.арх.пр	Гузеева			ЦНИИПРОМЗДАНИЙ
Зав.гр	Власова			

Инв.№ подл. | Подпись и дата | Взам.инв.№

КР9; КР10

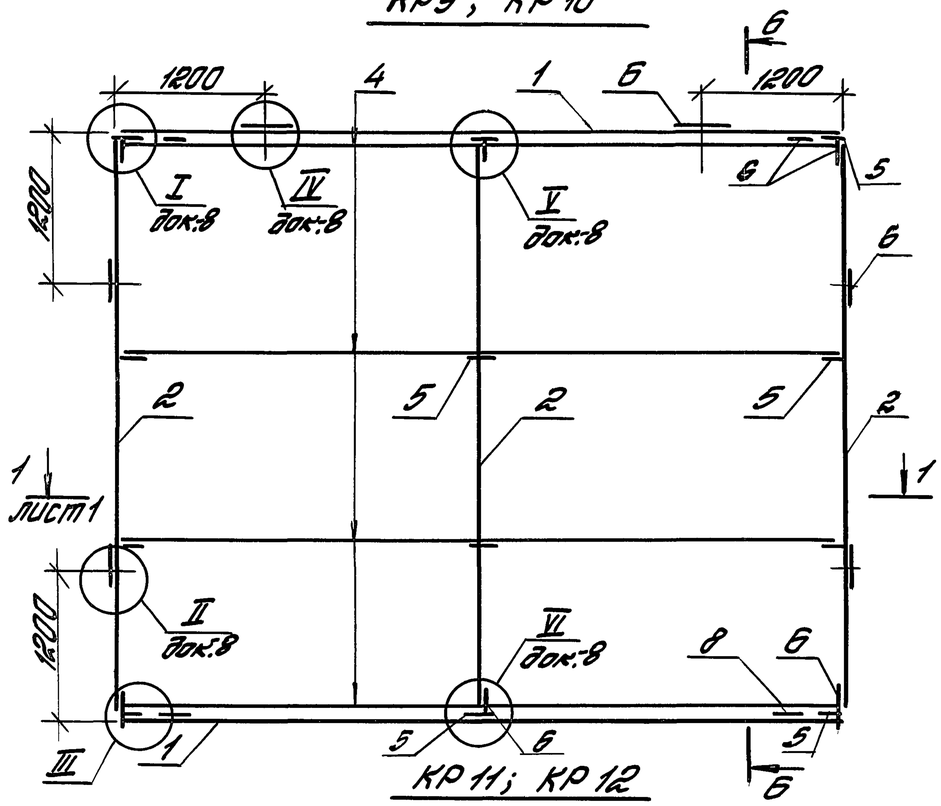

6-6

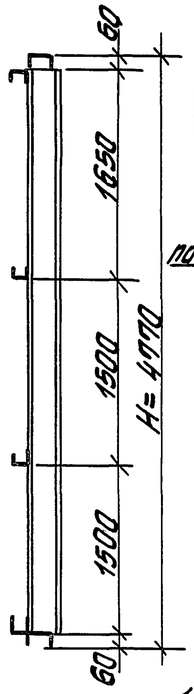

КР 13... КР 16

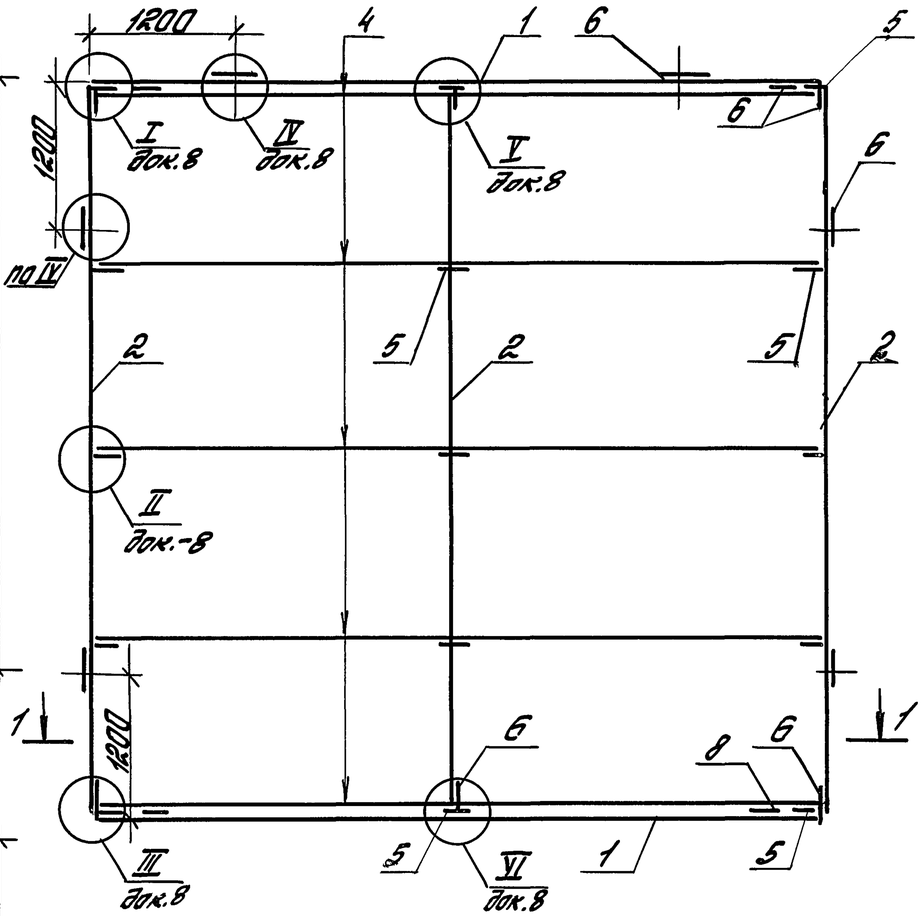

8-8

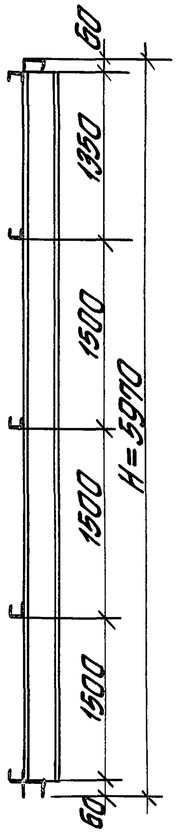

КР11; КР12

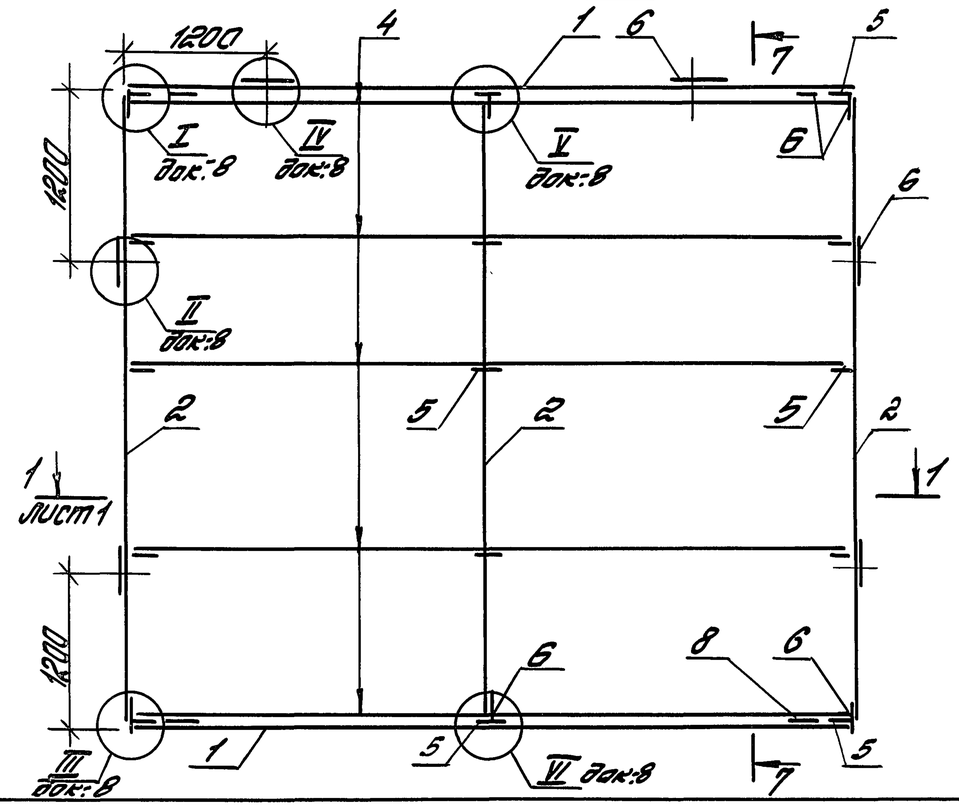

7-7

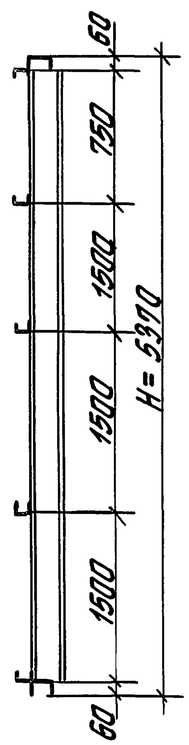

Инв.№ подл.	Подпись и дата	Взам.инв.№

1.432.2-30.93.1-5	Лист 2

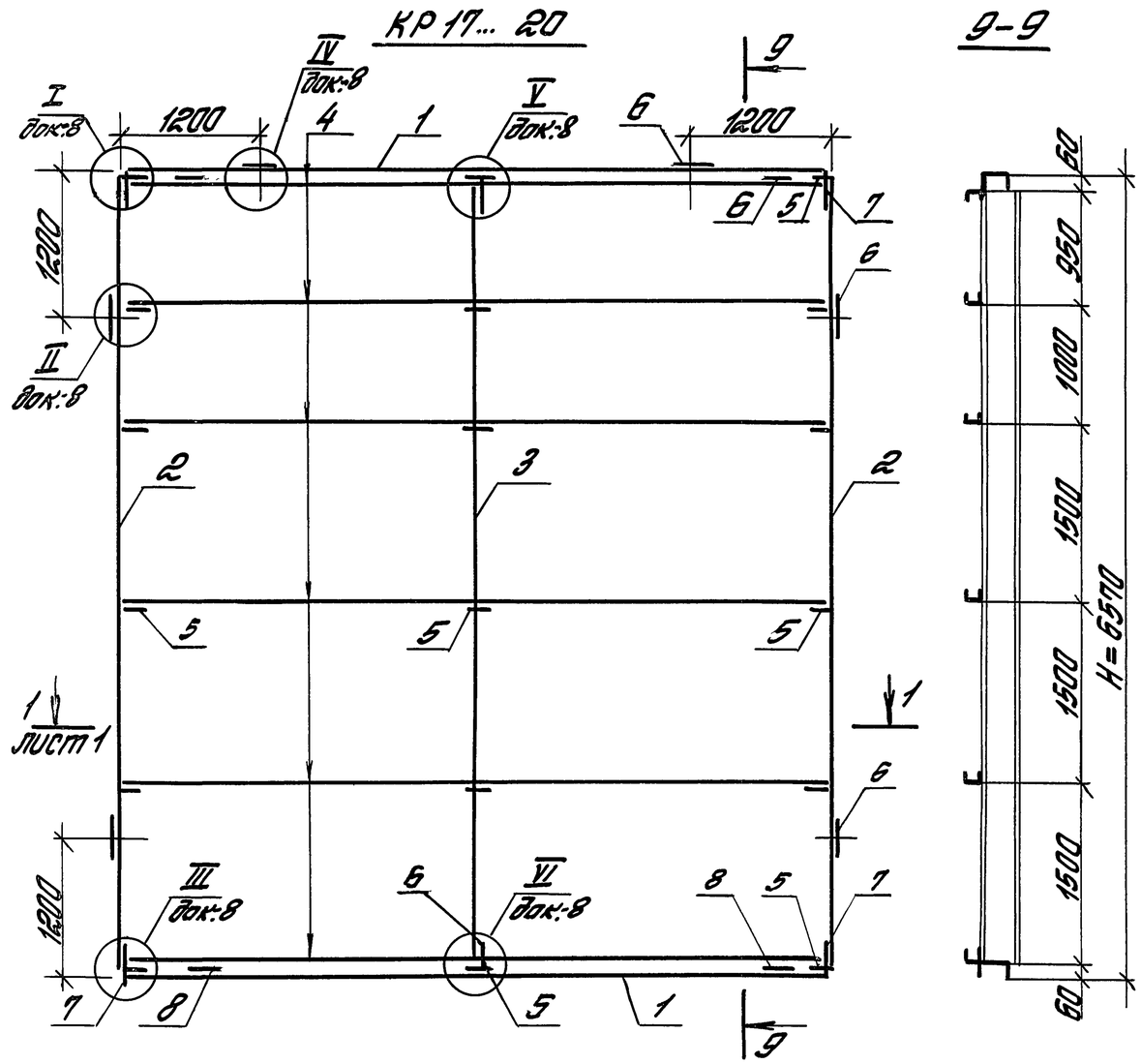

Марка	H, мм	Нормативная ветровая нагрузка кгс/м²	Масса, кг	Примеч.
КР1	2370	60	348,9	
КР2			336,6	
КР3	2970		371,1	
КР4			358,8	
КР5	3570		425,1	
КР6			408,7	
КР7	4170		447,3	
КР8			430,9	
КР9	4770		475,5	
КР10			459,1	
КР11	5370		529,8	
КР12			509,3	
КР13	5970	45	552,0	
КР14			531,5	
КР15		60	563,1	
КР16			542,6	
КР17	6570	30	573,9	
КР18			553,4	
КР19		60	582,7	
КР20			562,2	

Инв.№ подл. | Подпись и дата | Взам.инв.№

Поз.	Наименование	Кол. на марку каркаса																				Масса ед., кг	Примеч.
		КР1	КР2	КР3	КР4	КР5	КР6	КР7	КР8	КР9	КР10	КР11	КР12	КР13	КР14	КР15	КР16	КР17	КР18	КР19	КР20		
	Детали																						
	Швеллер 14 ГОСТ 8240-89 / С235 ГОСТ 27772-88																						
1	l = 5960	2	2	2	2	2	2	2	2	2	2	2	2	2	2	2	2	2	2	2	2	73,3	
2	l = 2250	3	3																			27,7	
2	l = 2850			3	3																	35,1	
2	l = 3450					3	3															42,4	
2	l = 4050							3	3													49,8	
2	l = 4650									3	3											57,2	
2	l = 5250											3	3									64,6	
2	l = 5850													3	3	2	2					72,0	
2	l = 6450																	3	3	2	2	79,3	
	Швеллер 16 ГОСТ 8240-89 / С235 ГОСТ 27772-88																						
1	l = 5850															1	1					83,1	
3	l = 6450																			1	1	91,6	
4	Швеллер 100х50х3 ГОСТ 8278-83 / С235 ГОСТ 27772-88																						
	l = 5990		3		3		4		4		4		5		5		5		5		5	26,4	
4	Швеллер 80х50х4 ГОСТ 8278-83 / С235 ГОСТ 27772-88																						
	l = 5990	3		3		4		4		4		5		5		5		5		5		30,5	
5	Уголок 50х50х5 ГОСТ 8509-86 / С235 ГОСТ 27772-88 l=100	9	9	9	9	12	12	12	12	12	12	15	15	15	15	15	15	15	15	15	15	0,4	
6	Лист 8х120 ГОСТ 19903-74 / Ст3сп2 ГОСТ 14637-89 l=200	4	4	4	4	4	4	4	8	8	8	8	8	8	8	8	8	8	8	8	8	1,5	
7	l=150	6	6	6	6	6	6	6	6	6	6	6	6	6	6	6	6	6	6	6	6	1,1	
8	Уголок 100х100х8 ГОСТ 8509-86 / С235 ГОСТ 27772-88 l=200	2	2	2	2	2	2	2	2	2	2	2	2	2	2	2	2	2	2	2	2	2,5	
	Стандартные изделия																						
9	Болт М12х30 ГОСТ 7798-70	18	18	18	18	24	24	24	24	24	24	30	30	30	30	30	30	30	30	30	30	0,044	
	Гайка М12 ГОСТ 5915-70	18	18	18	18	24	24	24	24	24	24	30	30	30	30	30	30	30	30	30	30	0,015	
	Шайба 12 ГОСТ 11371-78	36	36	36	36	48	48	48	48	48	48	30	30	30	30	30	30	30	30	30	30	0,006	
10	Болт М16х50 ГОСТ 7798-70	12	12	12	12	12	12	12	12	12	12	12	12	12	12	12	12	12	12	12	12	0,114	
	Гайка М16 ГОСТ 5915-70	12	12	12	12	12	12	12	12	12	12	12	12	12	12	12	12	12	12	12	12	0,033	
	Шайба 16 ГОСТ 11371-78	24	24	24	24	24	24	24	24	24	24	24	24	24	24	24	24	24	24	24	24	0,011	

Взам. инв. № | Подпись и дата | Инв. № подл.

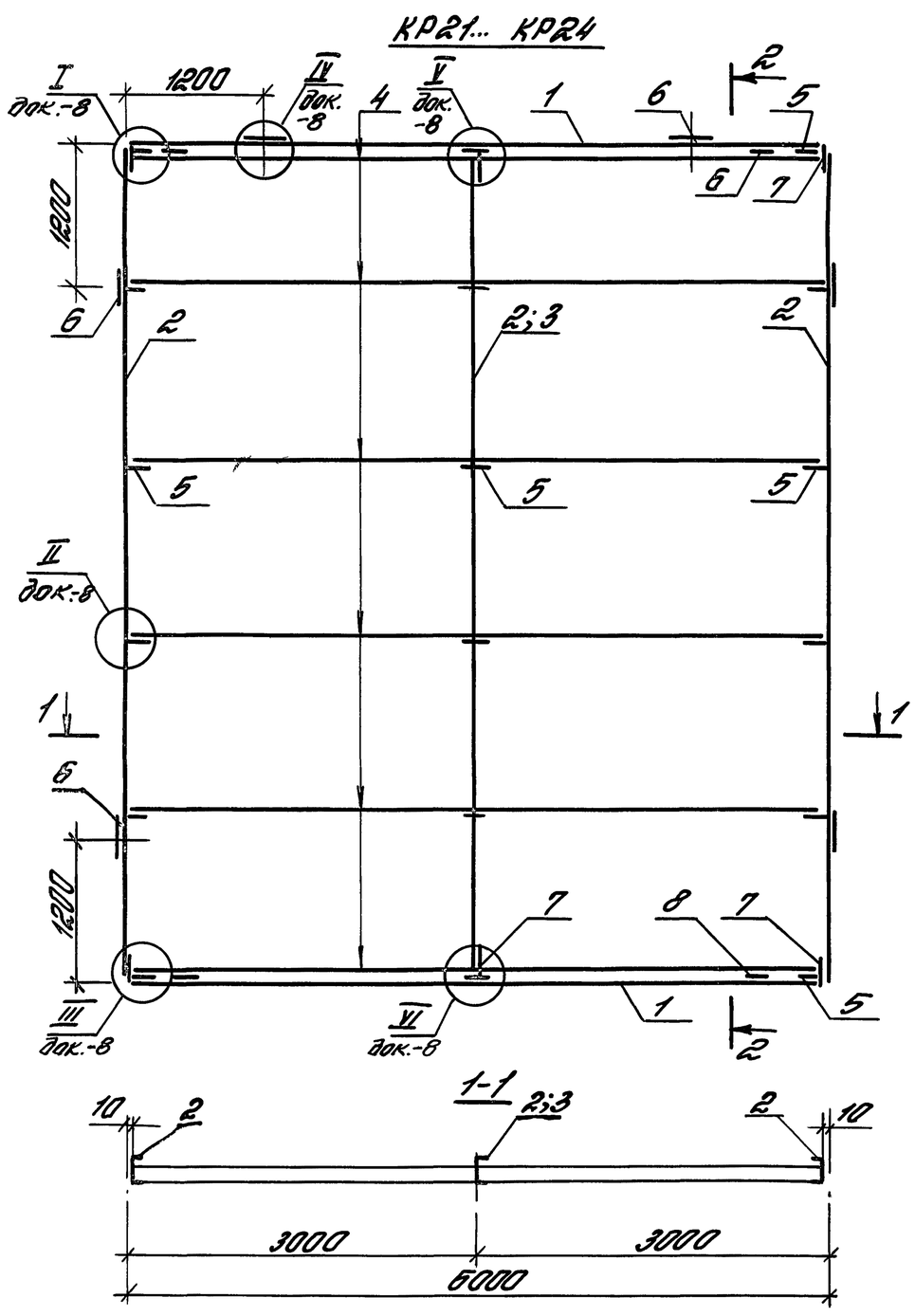

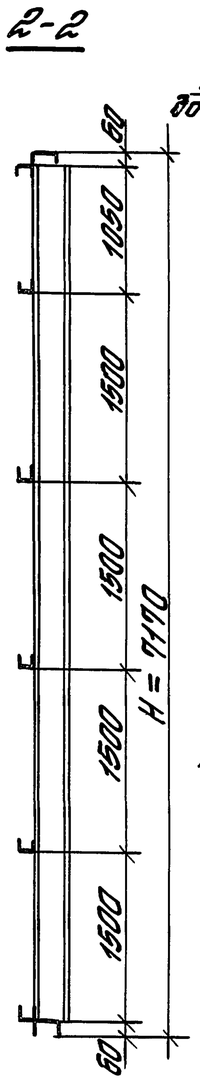

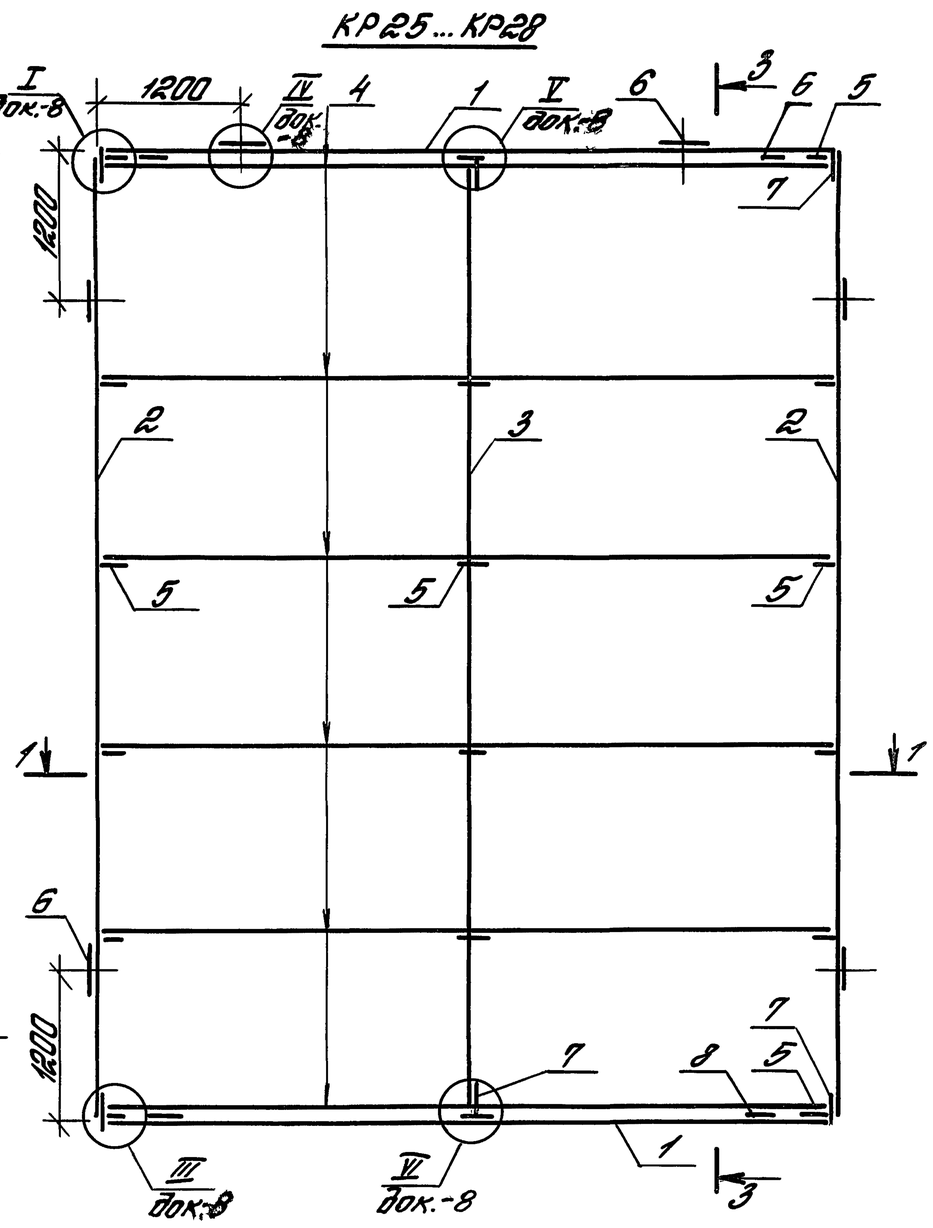

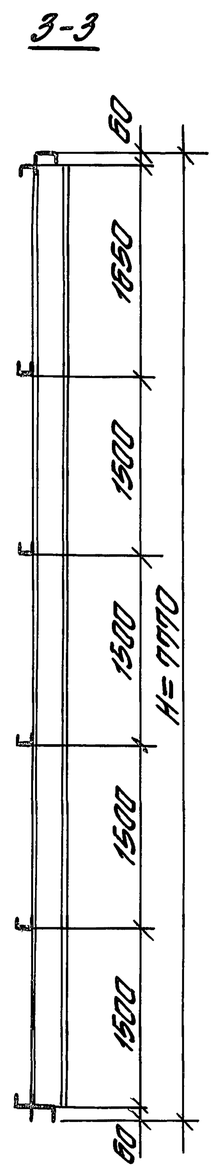

Зав.отд	Стилянский		1.432.2-3.93. 1-6
Н.конт.	Гузеева		Каркас панели КР21... КР46
Гл.ар.пр	Гузеева		Стадия Р · Лист 1 · Листов 5
Зав. гр.	Власова		ЦНИИПРОМЗДАНИЙ

Инв.№ подл. | Подпись и дата | Взам.инв.№

КР29... КР34

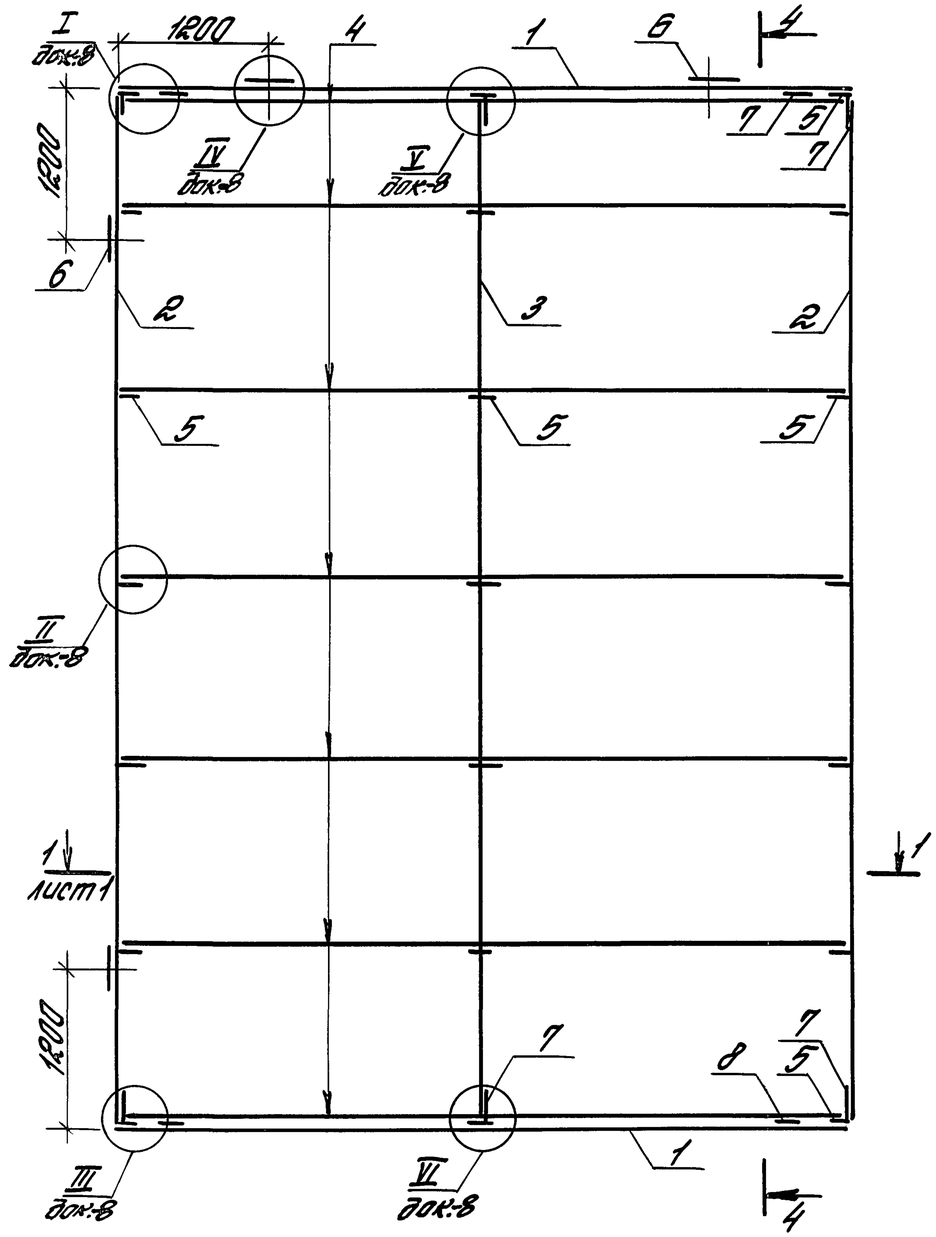

4-4

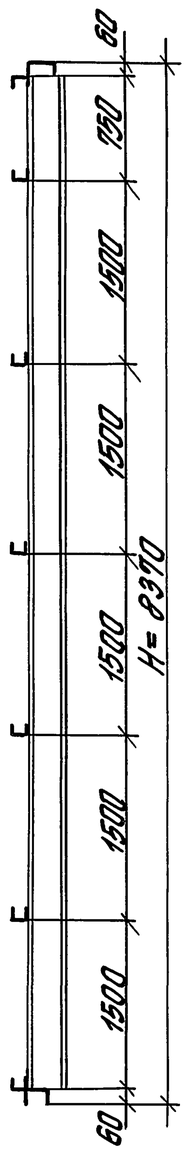

КР35... КР40

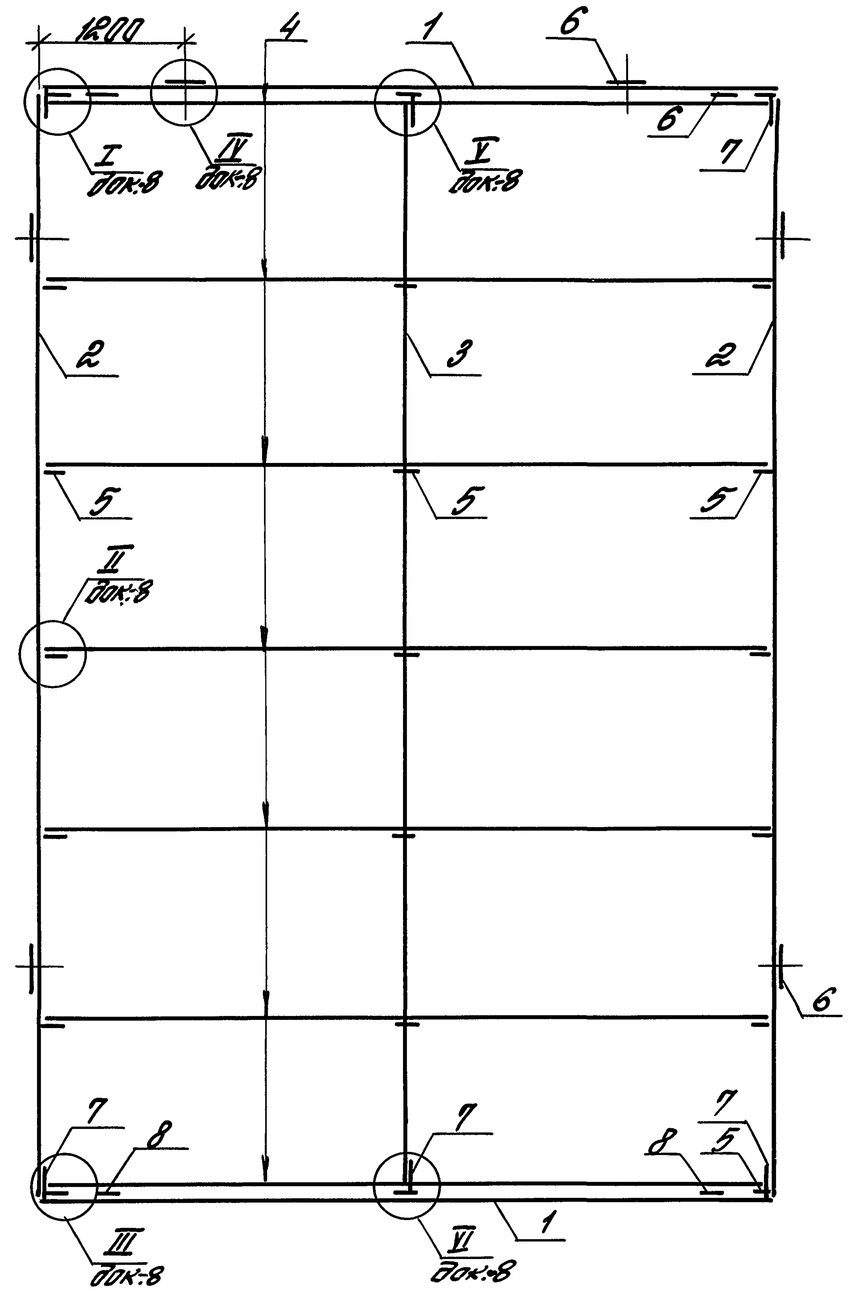

5-5

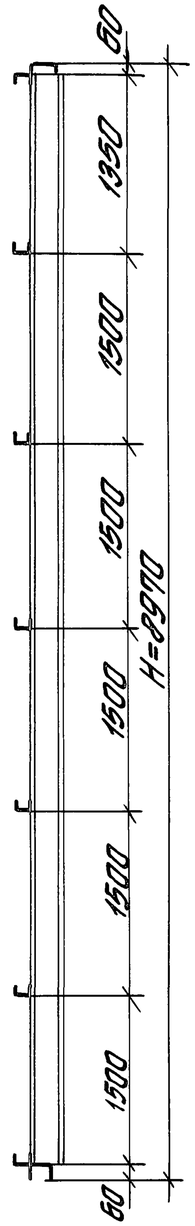

Инв. № подл.	Подпись и дата	Взам. инв. №

1.432.2-30.93.1-6

Лист 2

КР41... КР46

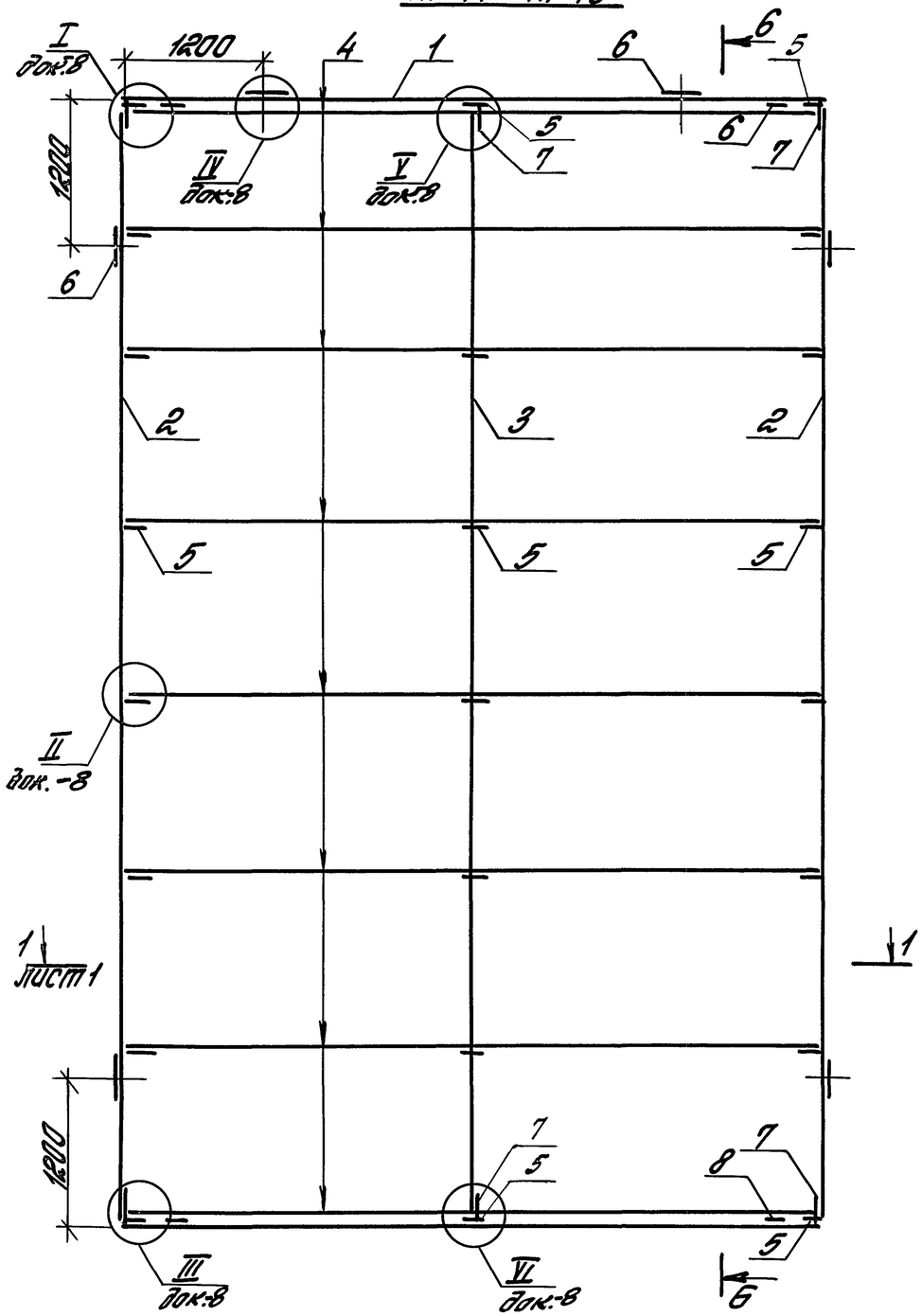

6-6

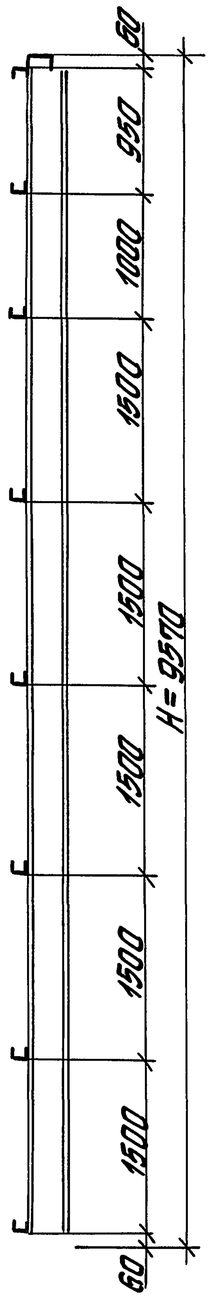

Марка	H, мм	Нормативная ветровая нагрузка, кгс/м²	Масса, кг	Примеч.
КР21	7170	30	625,1	
КР22			600,5	
КР23		60	638,9	
КР24			614,3	
КР25	7770	45	662,2	
КР26			637,6	
КР27		60	708,5	
КР28			683,9	
КР29	8370	30	717,7	
КР30			689,0	
КР31		45	735,4	
КР32			706,7	
КР33		60	785,3	
КР34			756,6	
КР35	8970	30	760,0	
КР36			731,3	
КР37		45	813,3	
КР38			784,6	
КР39		60	859,4	
КР40			830,7	
КР41	9570	30	816,4	
КР42			783,6	
КР43		45	873,5	
КР44			840,7	
КР45		60	961,5	
КР46			928,7	

Инв. № подл. | Подпись и дата | Взам. инв. №

Поз.	Наименование	Кол. на марку каркаса																											Масса ед., кг	Примеч.
		КР21	КР22	КР23	КР24	КР25	КР26	КР27	КР28	КР29	КР30	КР31	КР32	КР33	КР34	КР35	КР36	КР37	КР38	КР39	КР40	КР41	КР42	КР43	КР44	КР45	КР46			
	Детали																													
1	С14 ГОСТ 8240-89 / С235 ГОСТ 27772-88 ℓ=5960	2	2	2	2	2	2	2	2	2	2	2	2	2	2	2	2	2	2			2	2	2	2				73,3	
2	ℓ=7050	3	3	2	2																								86,7	
2	ℓ=7650					2	2																						94,1	
2	ℓ=8250									2	2	2	2																101,5	
2	ℓ=8850															2	2												108,9	
2	ℓ=9450																					2	2						116,2	
1	С16 ГОСТ 8240-89 / С235 ГОСТ 27772-88 ℓ=5960																			2	2					2	2		84,6	
3	ℓ=7050			1	1																								100,1	
2;3	ℓ=7650					1	1	2	2																				108,6	
2;3	ℓ=8250									1	1			2	2														117,2	
3	ℓ=8850																	2	2	2	2								125,7	
3	ℓ=9450																							2	2				134,2	
3	С18 ГОСТ 8240-89 / С235 ГОСТ 27772-88 ℓ=7650							1	1																				124,7	
3	ℓ=8250											1	1																134,5	
3	ℓ=8850															1	1												144,3	
3	ℓ=9450																					1	1			2	2		154,0	
3	С20 ГОСТ 8240-89 / С235 ГОСТ 27772-88 ℓ=8250													1	1														151,8	
3	ℓ=8850																	1	1										162,8	
3	ℓ=9450																							1	1				173,9	
3	С22 ГОСТ 8240-89 / С235 ГОСТ 27772-88 ℓ=8850																			1	1								185,9	
3	ℓ=9450																									1	1		198,5	
4	ГНС 80×50×4 ГОСТ 8278-83 / С235 ГОСТ 27772-88 ℓ=5990	6		6		6		6		7		7		7		7		7		7		8		8		8			30,5	
4	ГНС 100×50×3 ГОСТ 8278-83 / С235 ГОСТ 27772-88 ℓ=5990		6		6		6		6		7		7		7		7		7		7		8		8		8		26,4	
5	Уголок 50×50×5 ГОСТ 8509-86 / С235 ГОСТ 27772-88 ℓ=100	18	18	18	18	18	18	18	18	21	21	21	21	21	21	21	21	21	21	21	21	24	24	24	24	24	24		0,4	
6	Лист Б-Б*120 ГОСТ 19903-74 / Ст3сп2 ГОСТ 14637-89 ℓ=200	8	8	8	8	8	8	8	8	8	8	8	8	8	8	8	8	8	8	8	8	8	8	8	8	8	8		1,5	
7	Лист 8×150 ГОСТ 19903-74 / Ст3сп2 ГОСТ 14637-89 ℓ=120	6	6	4	4	4	4			4	4	4	4			4	4					4	4						1,1	
	ℓ=140			2	2	2	2	4	4	2	2			4	4			4	4	4	4			4	4				1,3	
	ℓ=160							2	2			2	2			2	2					2	2			4	4		1,5	

Инв. № подл. | Подпись и дата | Взам. инв. №

1.432.2-30.93.1-6

Лист 4

Поз.	Наименование	Кол. на марку каркаса																									Масса ед., кг	Примеч.
		КР21	КР22	КР23	КР24	КР25	КР26	КР27	КР28	КР29	КР30	КР31	КР32	КР33	КР34	КР35	КР36	КР37	КР38	КР39	КР46	КР47	КР42	КР43	КР44	КР43	КР46		
7	Лист 8×150 ГОСТ 19903-74; Ст3сп2 ГОСТ 14637-89 l=180													2	2			2	2					2	2			1,7	
	l=200																			2	2					2	2	1,9	
8	Уголок 100×100×8 ГОСТ 8509-86; С235 ГОСТ 27772-88 l=200	2	2	2	2	2	2	2	2	2	2	2	2	2	2	2	2	2	2	2	2	2	2	2	2	2	2	2,5	
	Стандартные изделия																												
9	Болт М12×30 ГОСТ 7798-70	36	36	36	36	36	36	36	36	42	42	42	42	42	42	42	42	42	42	42	42	48	48	48	48	48	48	0,044	
	Гайка М12 ГОСТ 5915-70	36	36	36	36	36	36	36	36	42	42	42	42	42	42	42	42	42	42	42	42	48	48	48	48	48	48	0,015	
	Шайба 12 ГОСТ 11371-78	72	72	72	72	72	72	72	72	84	84	84	84	84	84	84	84	84	84	84	84	96	96	96	96	96	96	0,006	
10	Болт М16×50 ГОСТ 7798-70	12	12	12	12	12	12	12	12	12	12	12	12	12	12	12	12	12	12	12	12	12	12	12	12	12	12	0,114	
	Гайка М16 ГОСТ 5915-70	12	12	12	12	12	12	12	12	12	12	12	12	12	12	12	12	12	12	12	12	12	12	12	12	12	12	0,033	
	Шайба 16 ГОСТ 11371-78	24	24	24	24	24	24	24	24	24	24	24	24	24	24	24	24	24	24	24	24	24	24	24	24	24	24	0,011	

Инв. № подл. | Подпись и дата | Взам. инв. №

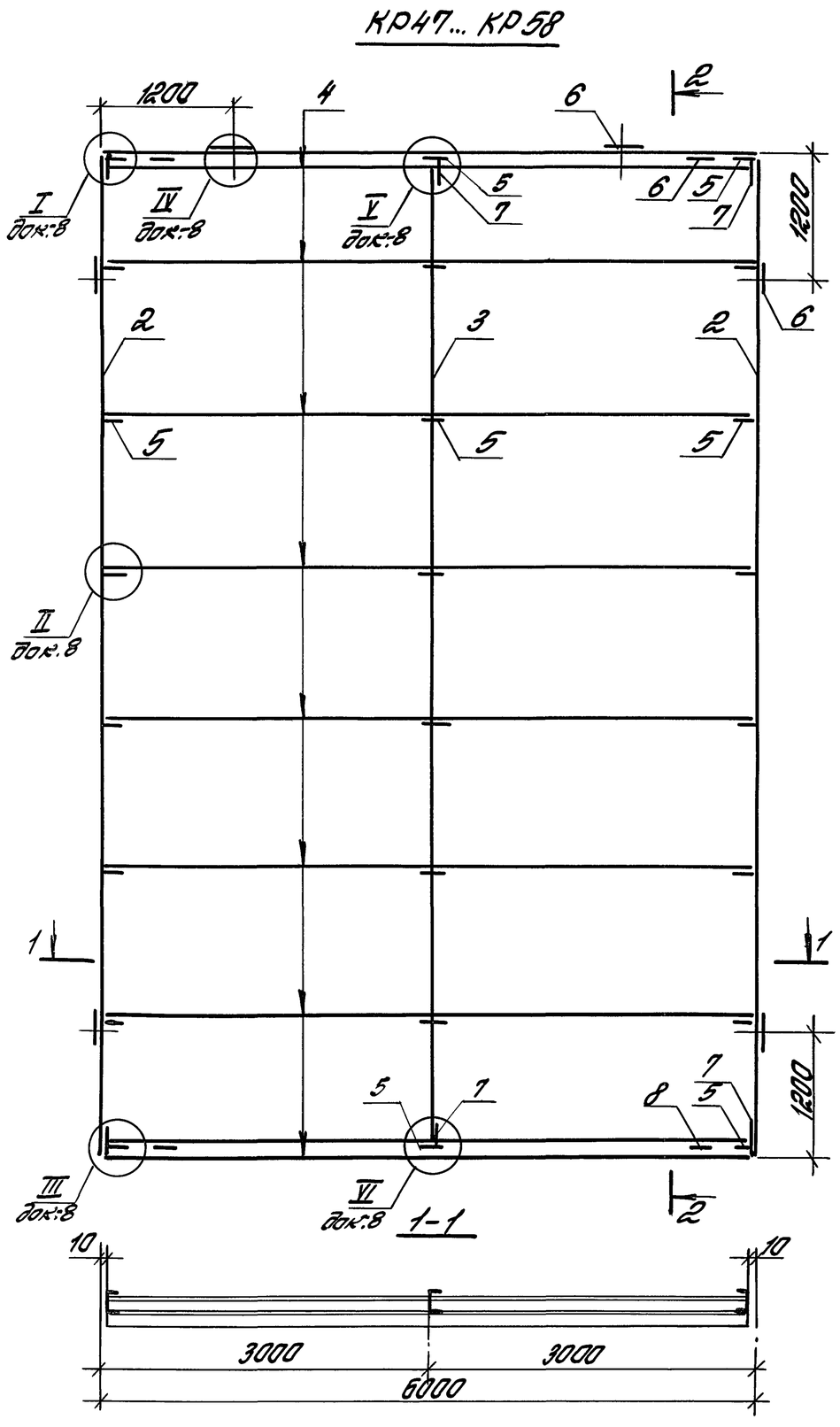

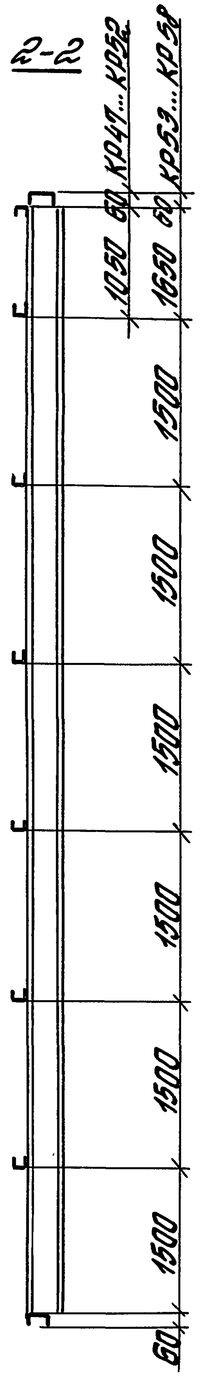

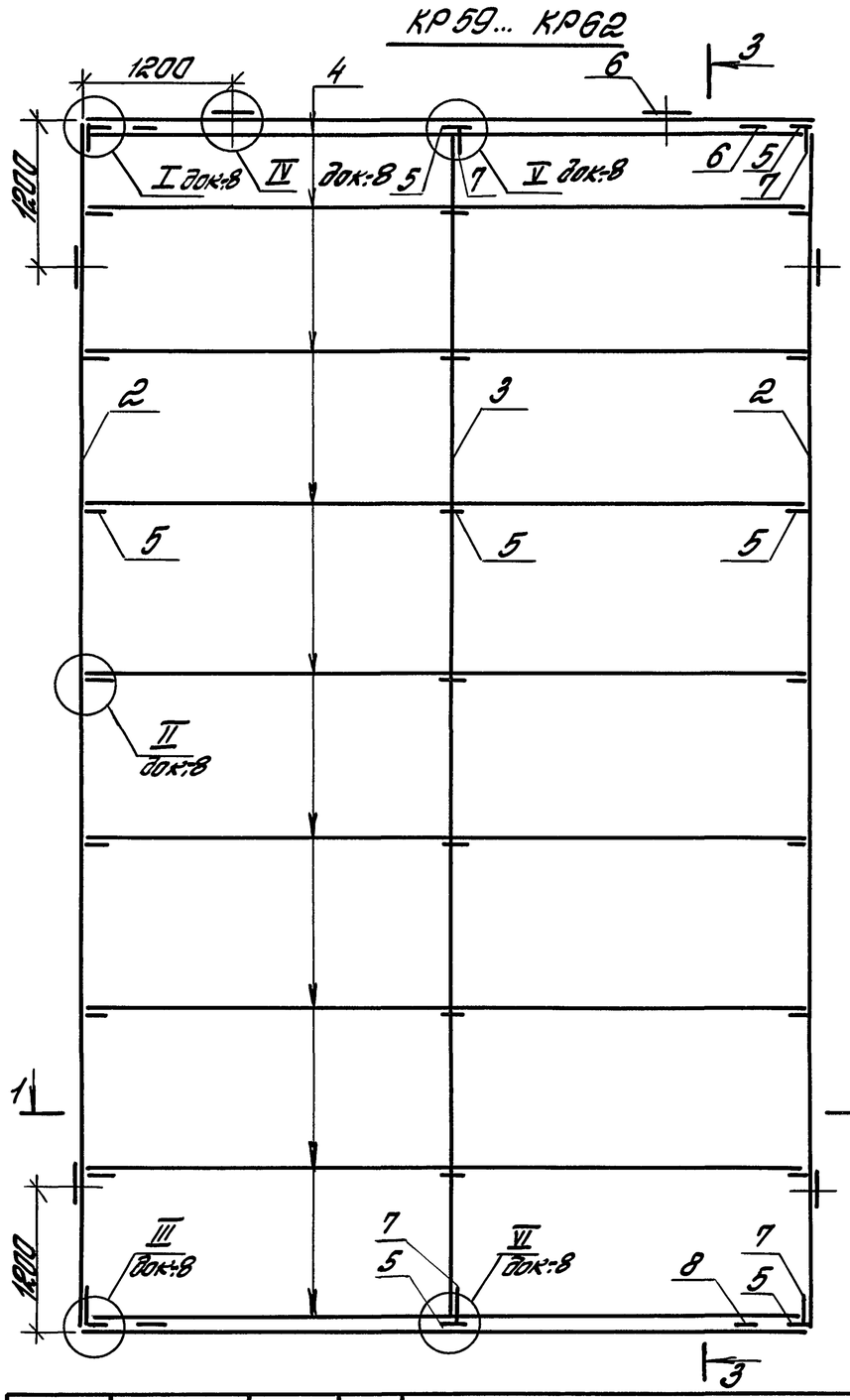

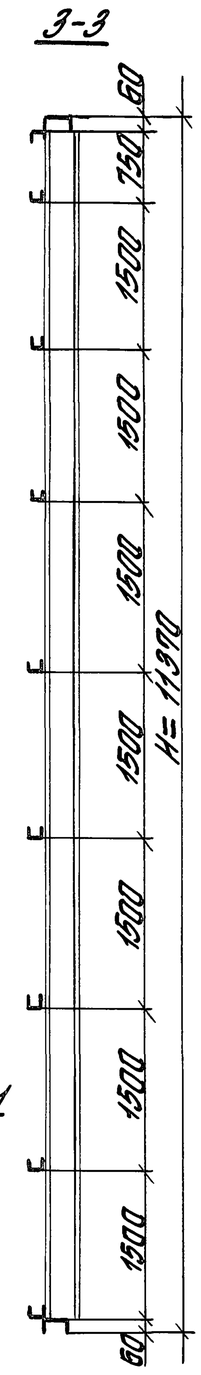

Зав.отд.	Ятиланский		
Н. конт.	Гузеева		
Гл.ар.пр.	Гузеева		
Зав.гр.	Власова		

1.432.2-30.93.1-7

Каркас панели КР47... КР66

Стадия	Лист	Листов
Р	1	4

ЦНИИПРОМЗДАНИЙ

Инв.№ подл. | Подпись и дата | Взам.инв.№

КР63... КР66

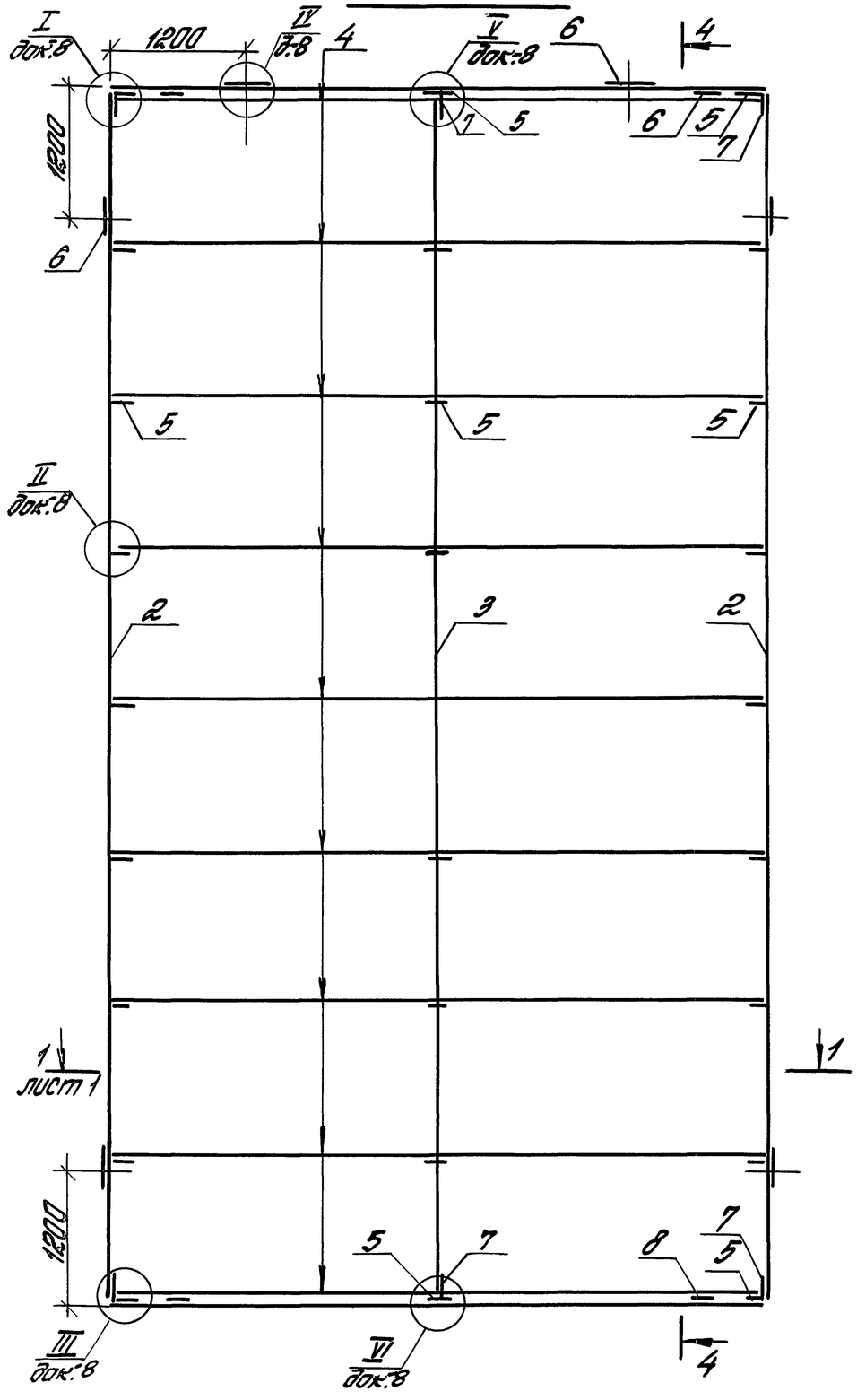

4-4

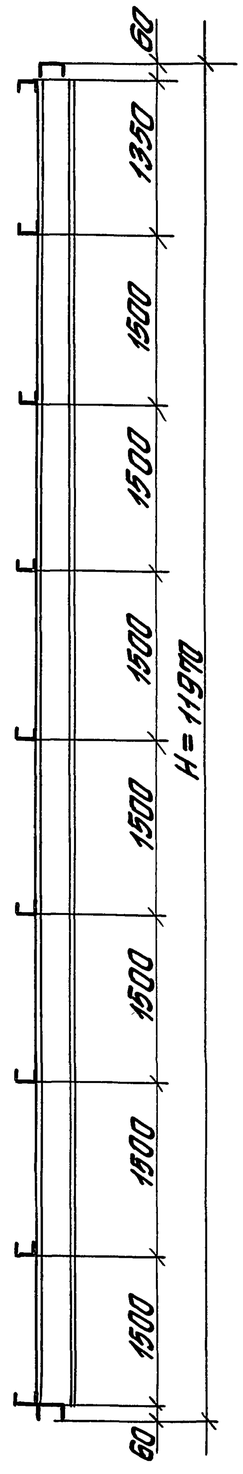

Марка	H, мм	Нормативная ветровая нагрузка, кгс/м²	Масса, кг	Примеч.
КР 47	10170	30	901,5	
КР 48			868,7	
КР 49		45	978,0	
КР 50			945,2	
КР 51		60	1083,8	
КР 52			1051,0	
КР 53	10770	30	929,6	
КР 54			896,8	
КР 55		45	1025,9	
КР 56			993,1	
КР 57		60	1103,8	
КР 58			1071,0	
КР 59	11370	30	1067,6	
КР 60			1030,7	
КР 61		45	1171,5	
КР 62			1134,6	
КР 63	11970	30	1100,2	
КР 64			1063,3	
КР 65		45	1207,9	
КР 66			1171,0	

Инв.№ подл. | Подпись и дата | Взам. инв.№

Поз.	Наименование	Кол. на марку каркаса																										Масса ед., кг	Примеч.
		КР47	КР48	КР49	КР50	КР51	КР52	КР53	КР54	КР55	КР56	КР57	КР58	КР59	КР60	КР61	КР62	КР63	КР64	КР65	КР66								
	Детали																												
1	14 ГОСТ 8240-89 / С235 ГОСТ 27772-88 ℓ= 5960	2	2	2	2			2	2					2	2			2	2									73,3	
1	16 ГОСТ 8240-89 / С235 ГОСТ 27772-88 ℓ= 5960					2	2			2	2	2	2			2	2			2	2							84,6	
2	ℓ=10050	2	2																									142,7	
2	ℓ=10650							2	2																			151,2	
2	18 ГОСТ 8240-89 / С235 ГОСТ 27772-88 ℓ=10050			2	2																							163,8	
2	ℓ=10650									2	2																	173,6	
2	ℓ=11250													2	2													183,4	
2	ℓ=11850																	2	2									193,2	
2; 3	20 ГОСТ 8240-89 / С235 ГОСТ 27772-88 ℓ=10050	1	1			2	2																					184,9	
2; 3	ℓ= 10650							1	1			2	2															196,0	
2	ℓ= 11250															2	2											207,0	
2	ℓ= 11850																			2	2							218,0	
3	22 ГОСТ 8240-89 / С235 ГОСТ 27772-88 ℓ= 10050			1	1																							211,1	
3	ℓ=10650									1	1																	223,7	
3	ℓ=11250													1	1													236,3	
3	ℓ= 11850																	1	1									248,9	
3	24 ГОСТ 8240-89 / С235 ГОСТ 27772-88 ℓ= 10050					1	1																					241,2	
3	ℓ=10650											1	1															255,6	
3	ℓ= 11250															1	1											270,0	
3	ℓ=11850																			1	1							284,4	
4	ГНС 80х50х4 ГОСТ 8278-83 / С235 ГОСТ 27772-88 ℓ= 5990	8		8		8		8		8		8		9		9		9		9								30,5	
4	ГНС 100х50х3 ГОСТ 8278-83 / С235 ГОСТ 27772-88 ℓ= 5990		8		8		8		8		8		8		9		9		9		9							26,4	
5	L 50х50х5 ГОСТ 8509-86 / С235 ГОСТ 27772-88 ℓ= 100	24	24	24	24	24	24	24	24	24	24	24	24	27	27	27	27	27	27	27	27							0,4	
6	Лист Б-8х120 ГОСТ 19903-74 / Ст3сп2 ГОСТ 14637-89 ℓ=200	8	8	8	8	8	8	8	8	8	8	8	8	8	8	8	8	8	8	8	8							1,5	
7	Лист Б-8х150 ГОСТ 19903-74 / Ст3сп2 ГОСТ 14637-89 ℓ=140	4	4					4	4																			1,3	
	ℓ= 160			4	4					4	4			4	4			4	4									1,5	
	ℓ= 180	2	2			4	4	2	2			4	4			4	4			4	4							1,7	

Инв. N подл. | Подпись и дата | Взам. инв. N

1.432.2-30.93.1-7

Лист 3

Поз.	Наименование	Кол. на марку каркаса																				Масса ед., кг	Примеч.
		КР47	КР48	КР49	КР50	КР51	КР52	КР53	КР54	КР55	КР56	КР57	КР58	КР59	КР60	КР61	КР62	КР63	КР64	КР65	КР66		
7	Лист $\frac{8\times150\ ГОСТ\ 19903-74}{Ст3сп\ ГОСТ\ 14637-89}$; ℓ=200			2	2					2	2			2	2			2	2			1,9	
	ℓ=220					2	2					2	2			2	2			2	2	2,1	
8	Уголок $\frac{100\times100\times8\ ГОСТ\ 8509-86}{С235\ ГОСТ\ 27772-88}$ ℓ=200	2	2	2	2	2	2	2	2	2	2	2	2	2	2	2	2	2	2	2	2	2,5	
	Стандартные изделия																						
9	Болт М12×30 ГОСТ 7798-70	48	48	48	48	48	48	48	48	48	48	48	48	54	54	54	54	54	54	54	54	0,044	
	Гайка М12 ГОСТ 5915-70	48	48	48	48	48	48	48	48	48	48	48	48	54	54	54	54	54	54	54	54	0,015	
	Шайба 12 ГОСТ 11371-78	96	96	96	96	96	96	96	96	96	96	96	96	108	108	108	108	108	108	108	108	0,006	
10	Болт М16×50 ГОСТ 7798-70	12	12	12	12	12	12	12	12	12	12	12	12	12	12	12	12	12	12	12	12	0,114	
	Гайка М16 ГОСТ 5915-70	12	12	12	12	12	12	12	12	12	12	12	12	12	12	12	12	12	12	12	12	0,033	
	Шайба 16 ГОСТ 11371-78	24	24	24	24	24	24	24	24	24	24	24	24	24	24	24	24	24	24	24	24	0,011	

Инв. № подл. | Подпись и дата | Взам. инв. №

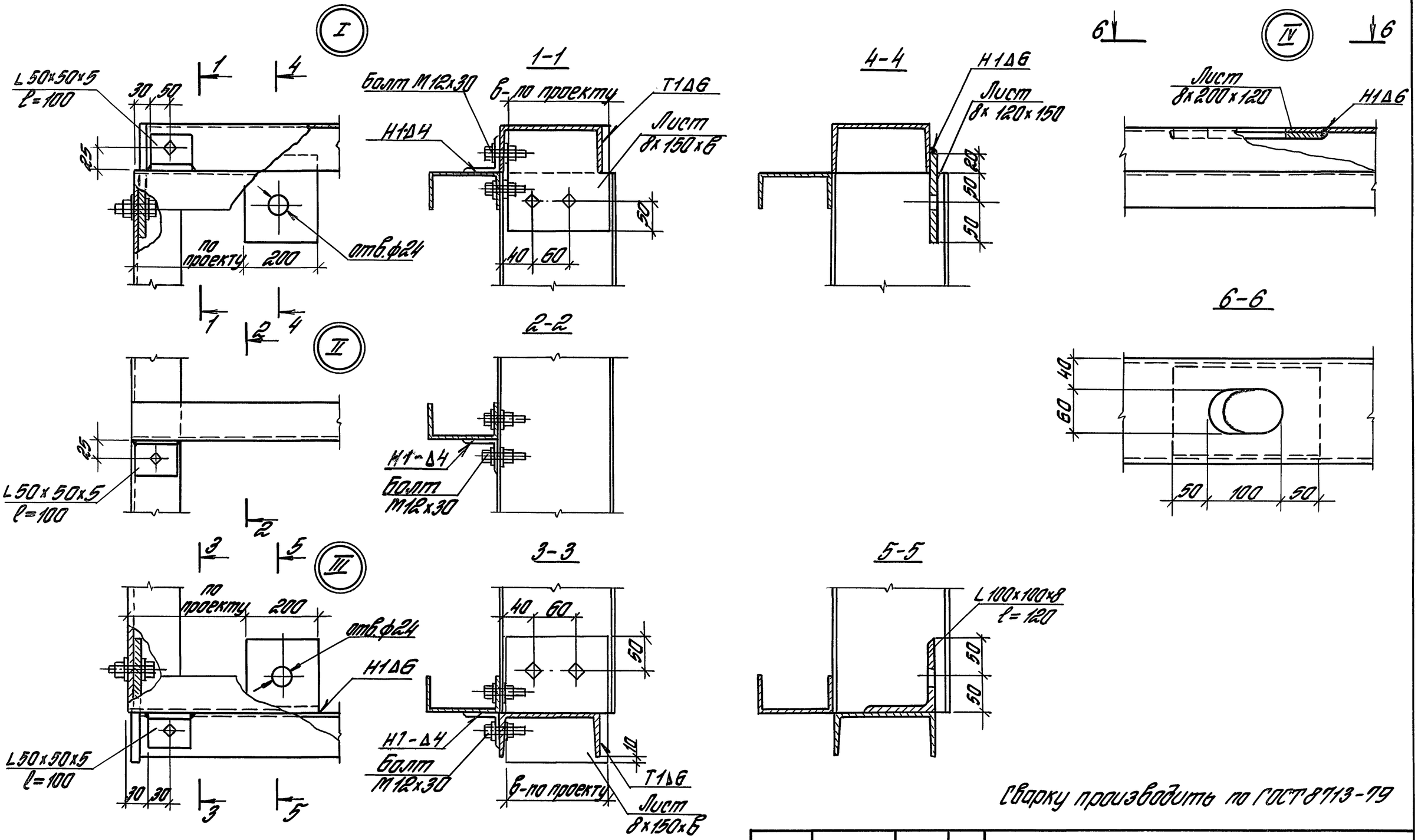

Сварку производить по ГОСТ 8713-79

				1.432.2-30.93. 1-8		
Зав.отд	Стиланский			Узел I ... VI	Стадия	Лист	Листов
Н.конт.	Гузеева				Р	1	2
Гл.ар.пр	Гузеева				ЦНИИПРОМЗДАНИЙ		
Зав.гр.	Власова						

Инв.№ подл. | Подпись и дата | Взам.инв.№

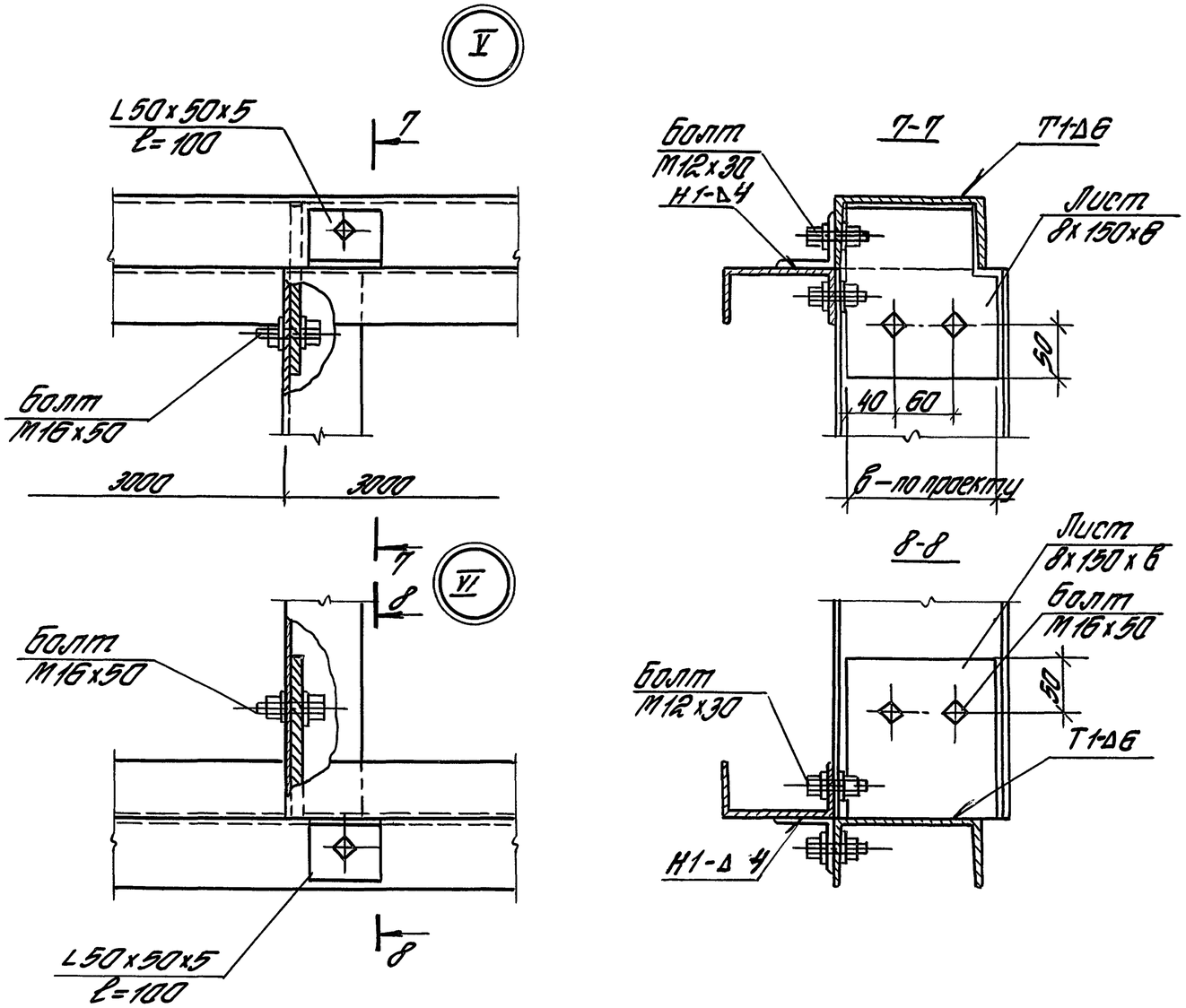

Инв.№ подл.	Подпись и дата	Взам.инв.№

1.432.2-30.93.1-8

Лист 2

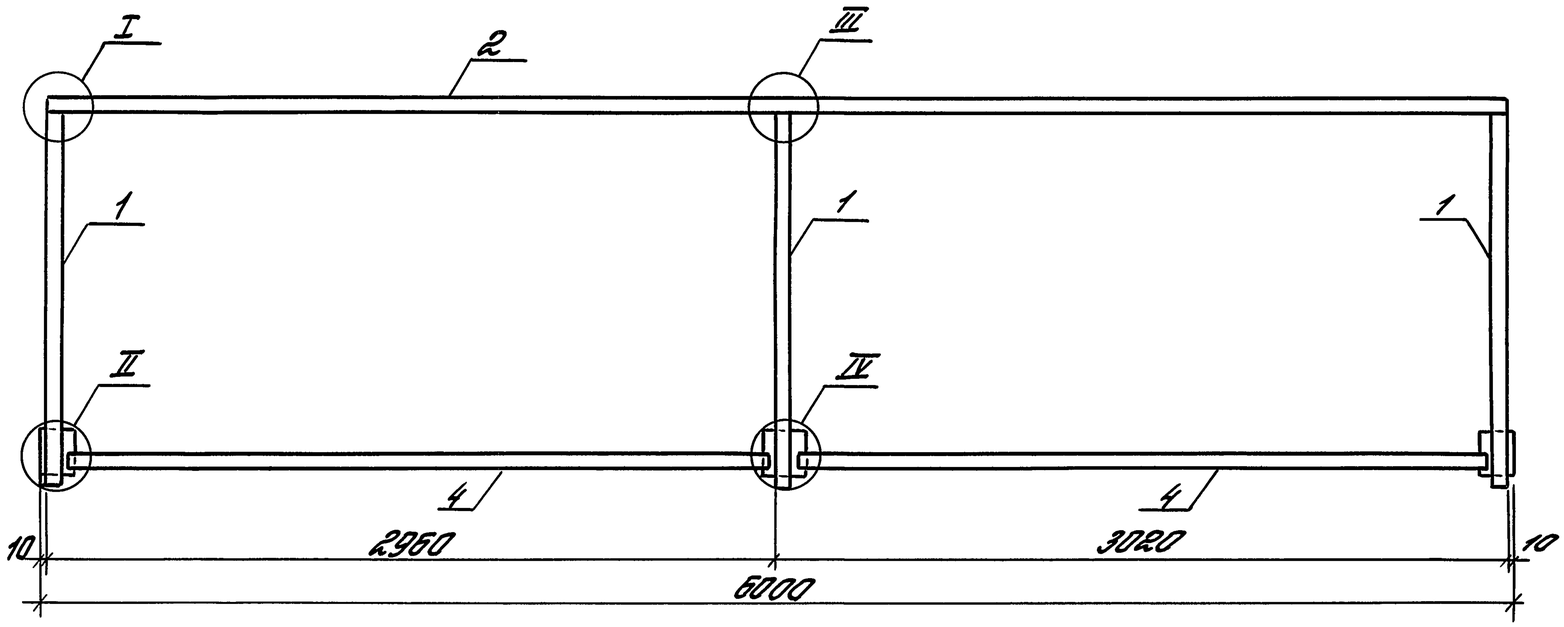

Сварку производить по ГОСТ 8713-79

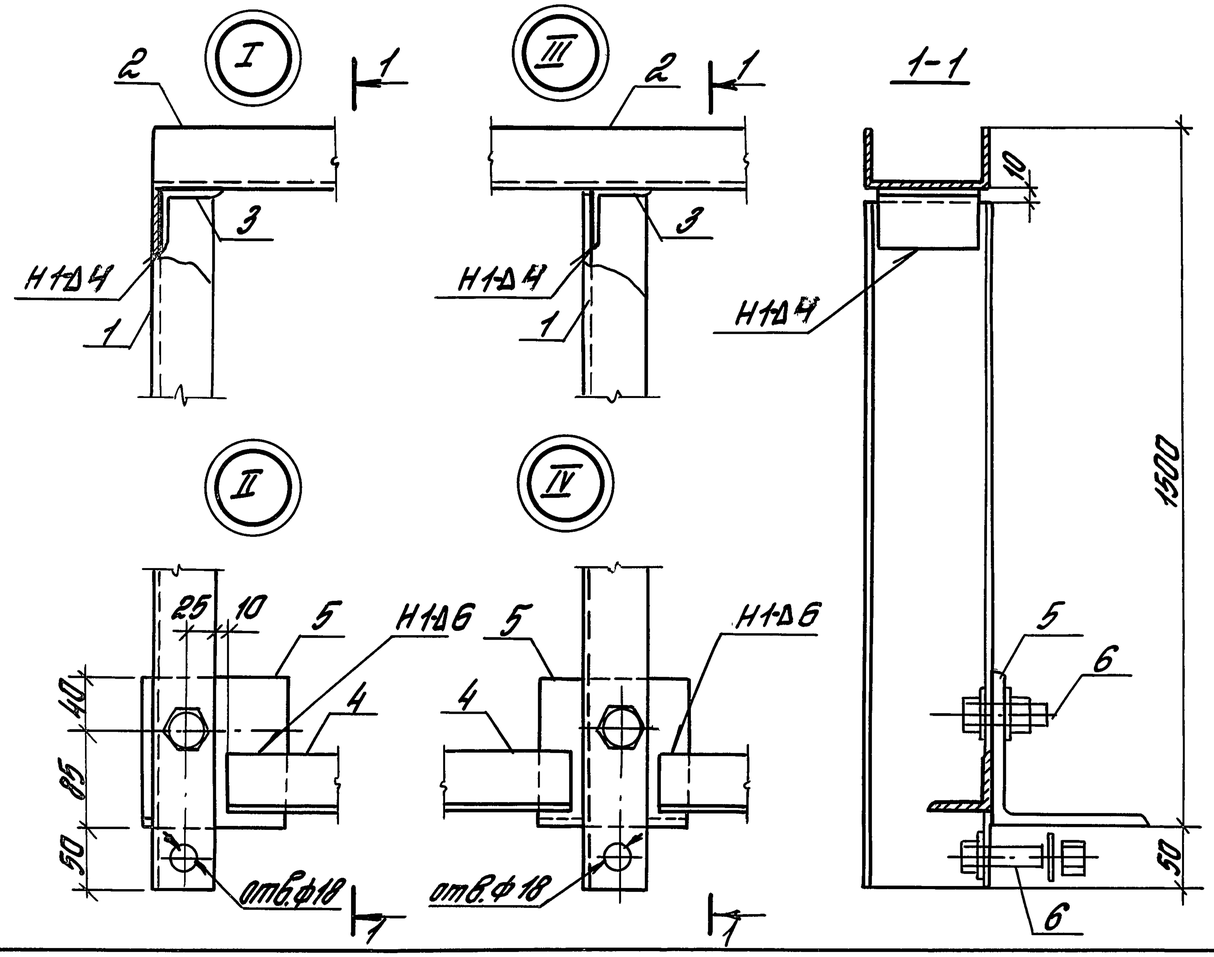

Поз.	Наименование	Кол. на марку КП1	КП2					Масса ед., кг	Прим.
	Детали								
1	ГнС80х50х4 ГОСТ 8278-83; ℓ=1490	3						7,6	
2	ℓ=5980	1						30,4	
1	ГнС100х50х3 ГОСТ 8278-83; ℓ=1490		3					6,6	
2	ℓ=5980		1					26,3	
3	L50х50х3 ГОСТ 8509-86; ℓ=60	3	3					0,2	
4	ℓ=2880	2	2					10,9	
5	L125х125х8 ГОСТ 8509-86; ℓ=150	3	3					2,3	
	Стандартные изделия								
6	Болт М16х50 ГОСТ 7798-70	6	6					0,114	
	Гайка М16 ГОСТ 5915-70	6	6					0,033	
	Шайба 16 ГОСТ 11371-78	12	12					0,011	

Зав.отд.	Стиланский	
Н.конт.	Гузеева	
Гл.ар.пр.	Гузеева	
Зав.гр.	Власова	

1.432.2-30.93.1-9

Консоль парапета КП1; КП2

Стадия	Лист	Листов
Р		

ЦНИИПРОМЗДАНИЙ

Инв. № подл. | Подпись и дата | Взам. инв. №

Нащельник
МС1.1; МС1.2

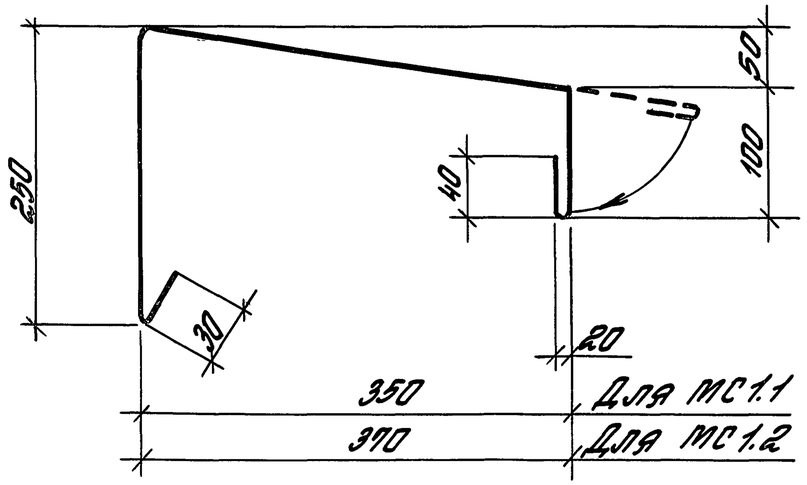

Нащельник
МС5

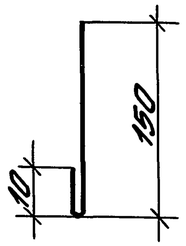

Нащельник
МС6

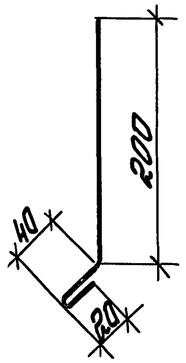

Марка	Наименование	Кол., м	Масса, кг
МС1.1	ОЦ $\frac{Б-0-0,8\ ГОСТ\ 19904-90}{Ст3кп-ПК\ ГОСТ\ 14918-80^{*}}$ $\ell=750$	1,0	5,0
МС1.2	$\ell=770$	1,0	5,2
МС2	ℓ-по проекту	1,0	
МС3	$\ell=600$	1,0	4,0
МС4.1	$\ell=250$	1,0	1,7
МС4.2	$\ell=200$	1,0	1,3
С1	$\ell=110$	6,05	4,4
МС5	$\ell=160$	1,0	1,1
МС6	$\ell=250$	1,0	1,7
МС7	$\ell=200$	1,0	1,3

Фартук МС2

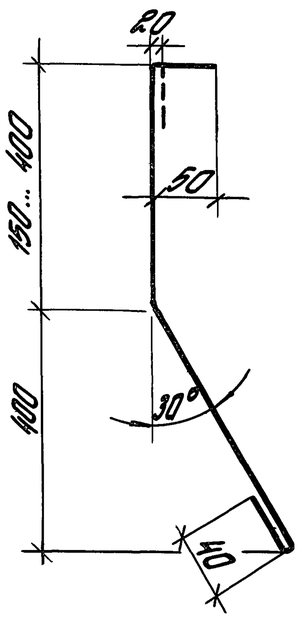

Нащельник МС3

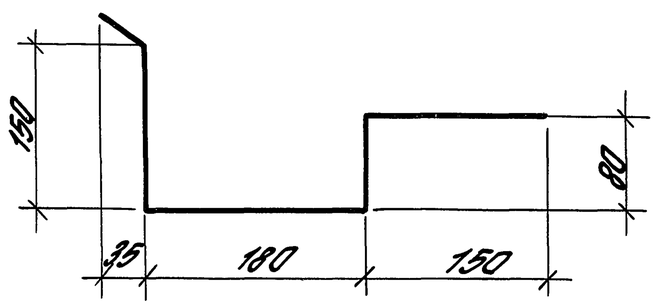

Нащельник МС7

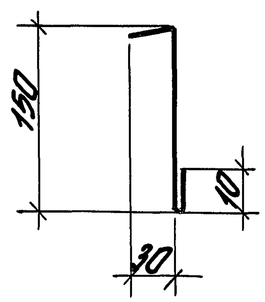

Слив С1; МС4.1; МС4.2

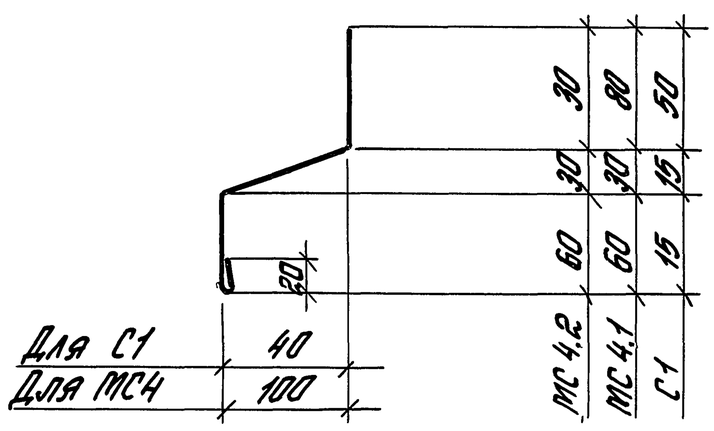

Зав.отд	Отиляновский		
Н.конт.	Гузеева		
Гл.арх.пр.	Гузеева		
Зав.гр.	Власова		

1.432.2-30.93.1-10

Нащельник МС1; МС2; МС3; МС5; МС6; МС7. Слив С1; МС4

Стадия	Лист	Листов
Р		1

ЦНИИПРОМЗДАНИЙ

Инв.№ подл. | Подпись и дата | Взам.инв.№

Слив МС8

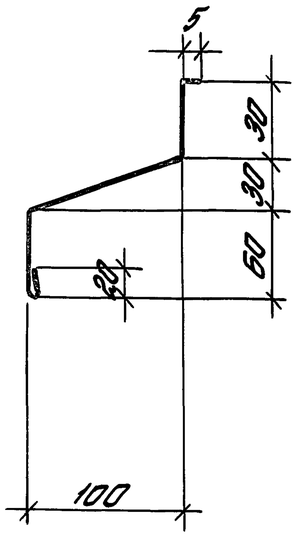

Нащельник МС9

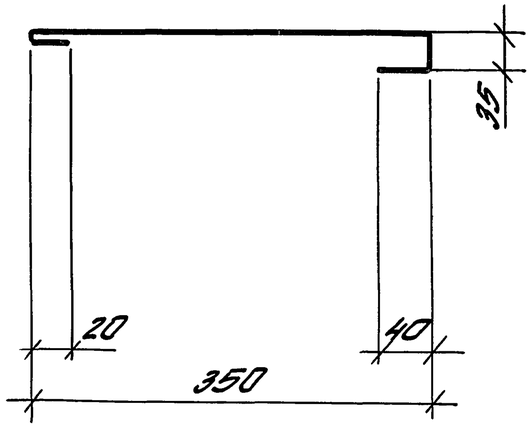

Слив МС11

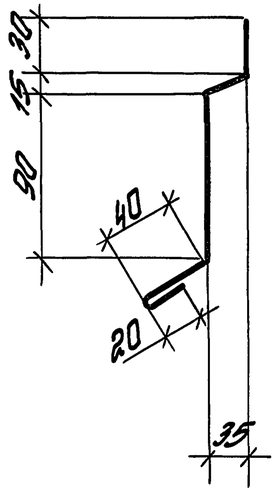

Марка	Наименование	Кол, м	Масса, кг
МС8	ОЦ Б-0-0,8 ГОСТ 19904-90 / Ст 3 кп-пк ГОСТ 14918-80 ℓ=210	1,0	1,4
МС9	ℓ=450	1,0	3,0
МС10.1	ℓ=320	1,0	2,1
МС10.2	ℓ=340	1,0	2,3
МС11	ℓ=230	1,0	1,5
МС12	ℓ=540	1,0	3,6
МС13.1	ℓ=180	1,0	1,2
МС13.2	ℓ=200	1,0	1,3
МС14	ℓ=940	1,0	6,2

Слив
МС10; МС13

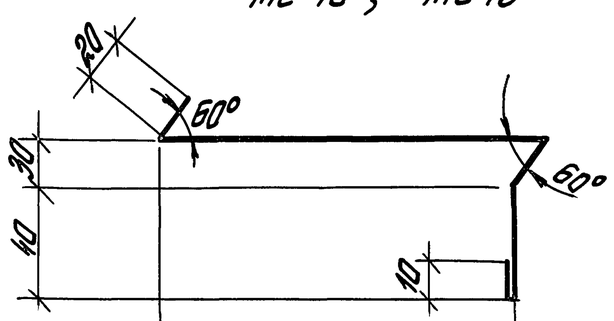

МС10.1	220
МС10.2	240
МС13.1	80
МС13.2	100

Нащельник
МС12; МС14

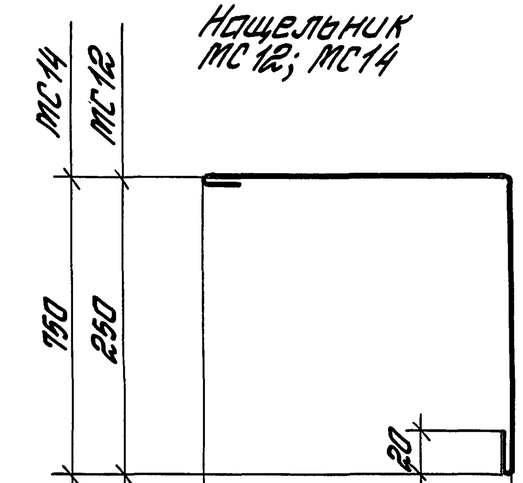

Для МС14	450
Для МС12	250

Зав. отд.	Стилянский		
Н. конт.	Гузеева		
Гл. ар. пр.	Гузеева		
Зав. гр.	Власова		

1.432.2-30.93. 1-11

Слив
МС8; МС10; МС11; МС13.
Нащельник
МС9; МС12; МС14

Стадия	Лист	Листов
Р		1

ЦНИИПРОМЗДАНИЙ

Инв. № подл. | Подпись и дата | Взам. инв. №

Упор У1

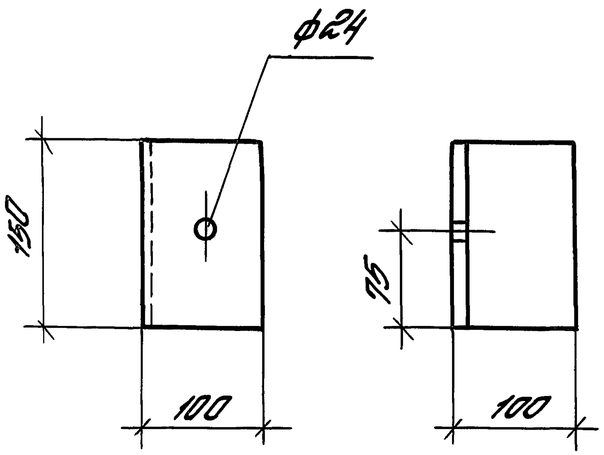

Костыль К1

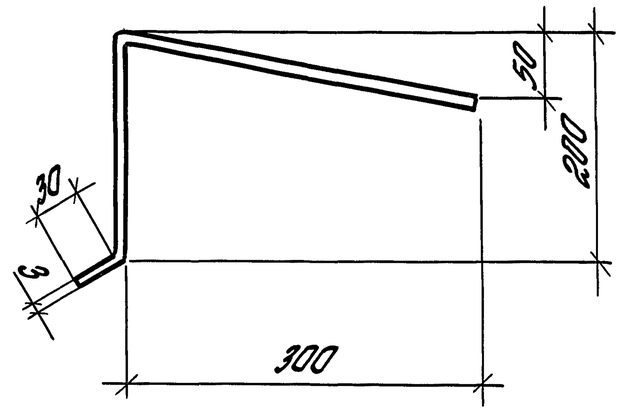

Марка	Поз.	Наименование	Кол.	Масса, кг
У1		Уголок $\frac{100\times100\times8\ ГОСТ\ 8509-86}{С285\ ГОСТ\ 27772-88}$ $l=150$	1	1,8
К1		Лист $\frac{Б-ПН-6\ ГОСТ\ 19903-74}{Ст3сп2\ ГОСТ\ 14637-89}$ (540×60)	1	0,8
К2.1	1	$\frac{ГНС\ 80\times50\times4\ ГОСТ\ 8278-83}{С235\ ГОСТ\ 27772-88}$ $l=300$	1	1,5
	2	$l=550$	1	2,8
К2.2	1	$\frac{ГНС\ 100\times50\times3\ ГОСТ\ 8278-83}{С235\ ГОСТ\ 27772-88}$ $l=300$	1	1,3
	2	$l=550$	1	2,4
К3.1 К3.1Н	1	$\frac{ГНС\ 80\times50\times4\ ГОСТ\ 8278-83}{С235\ ГОСТ\ 27772-88}$ $l=300$	1	1,5
	2	$l=200$	1	1,0
К3.2 К3.2Н	1	$\frac{ГНС\ 100\times50\times3\ ГОСТ\ 8278-83}{С235\ ГОСТ\ 27772-88}$ $l=300$	1	1,3
	2	$l=200$	1	0,9
К4.1		$\frac{ГН\ 80\times50\times4\ ГОСТ\ 8278-83}{С235\ ГОСТ\ 27772-88}$ $l=1300$	1	6,6
К4.2		$\frac{ГН\ 100\times50\times3\ ГОСТ\ 8278-83}{С235\ ГОСТ\ 27772-88}$ $l=1300$	1	5,7
К5	1	Уголок $\frac{50\times50\times5\ ГОСТ\ 8509-86}{С235\ ГОСТ\ 27772-88}$ $l=200$	1	0,8
	2	Лист $\frac{Б-ПН-6\ ГОСТ\ 19903-74}{Ст3сп2\ ГОСТ\ 14637-89}$ (100×40)	1	0,2

Консоль К2.1; К2.2; К3.1; К3.2

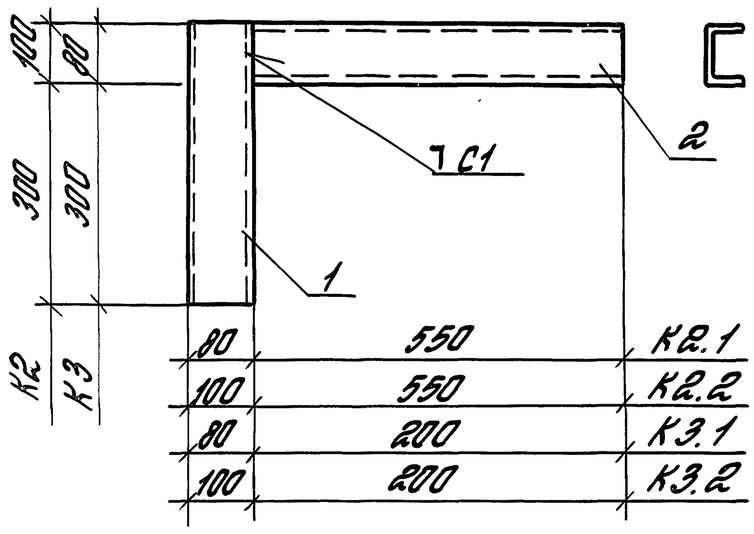

Консоль К4.1; К4.2

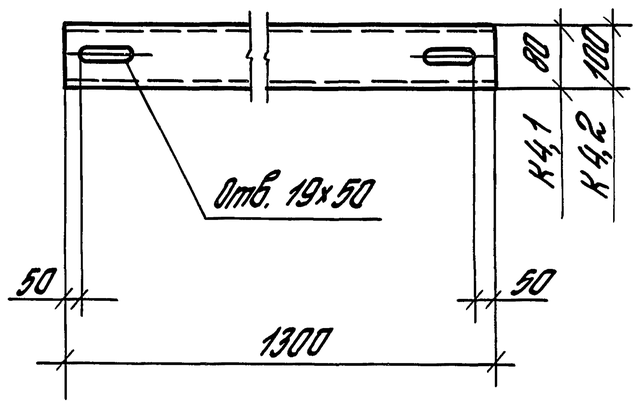

Консоль К5

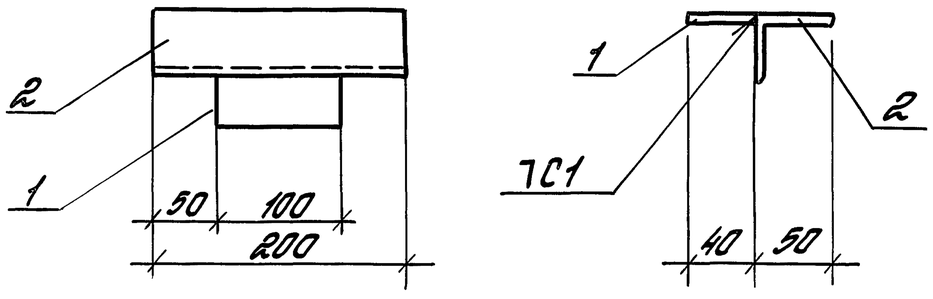

Сварку производить по ГОСТ 8713-79

Зав. отд.	Смиланский		
Н. конт.	Гузеева		
Гл. ар. пр.	Гузеева		
Зав. гр.	Власова		

1.432.2-30.93.1-12

Упор У1. Костыль К1. Консоль К2; К3; К4; К5

Стадия	Лист	Листов
Р		1

ЦНИИПромзданий

Инв. № подл. | Подпись и дата | Взам. инв. №

Консоль К6; К7; К10

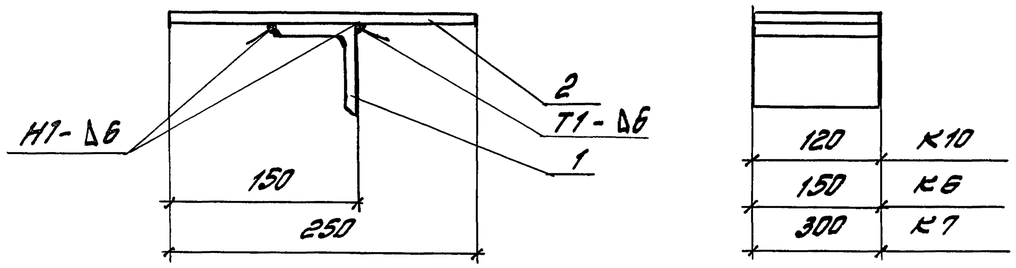

Опора ОП1 Опора ОП2 Опора ОП3

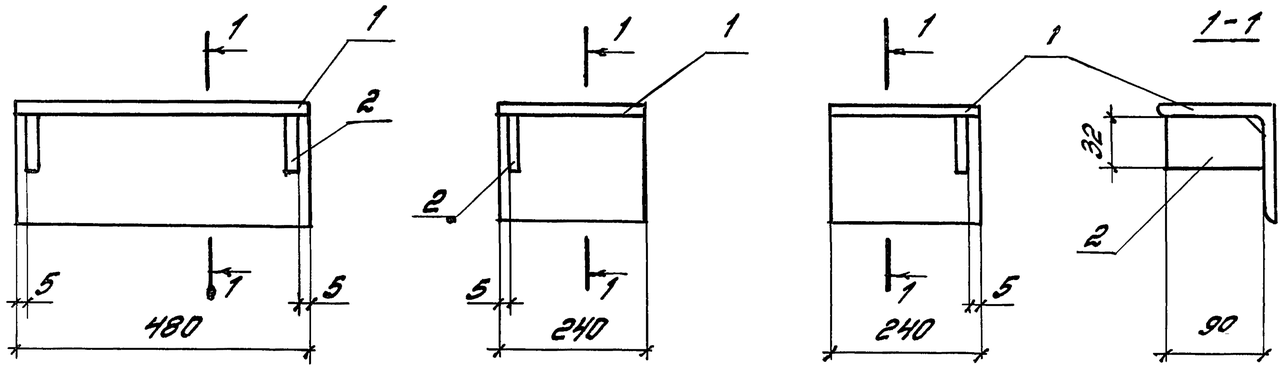

Элемент крепления У2.1; У2.2; У3.1; У3.2

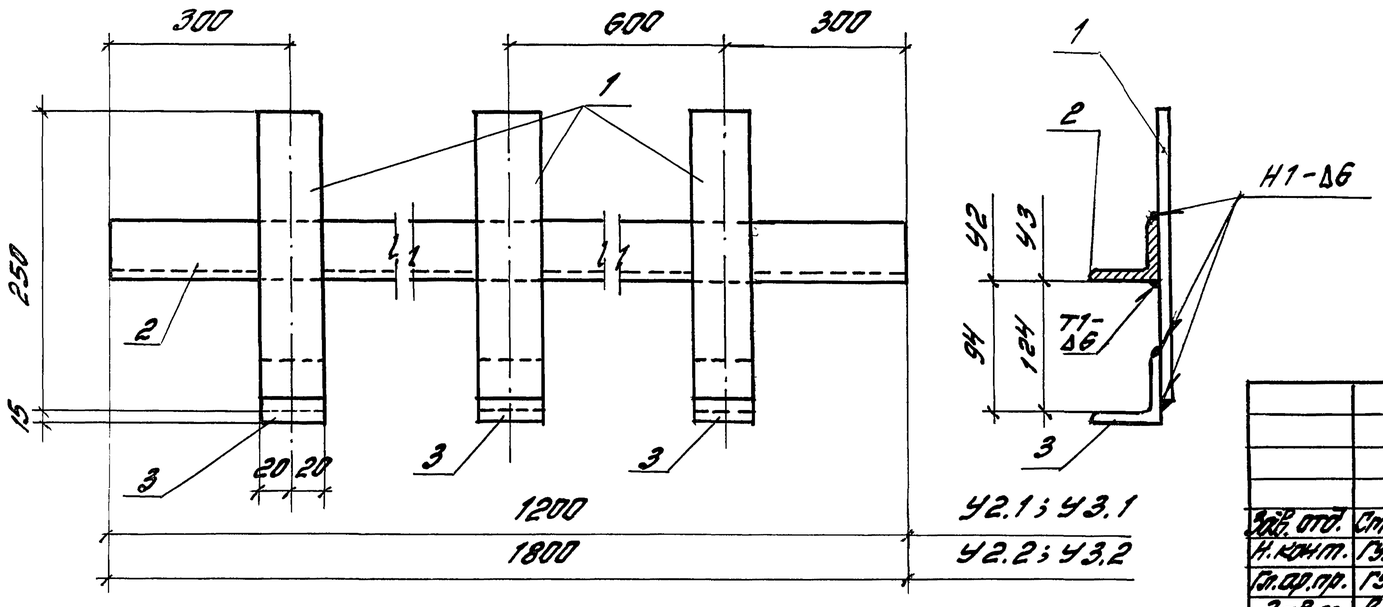

Марка	Поз.	Наименование	Кол.	Масса, кг
К6	1	Уголок $\frac{100\times100\times8\ ГОСТ\ 8509-86}{С285\ ГОСТ\ 27772-88}$; ℓ=150	1	1,8
	2	Лист $\frac{Б-ПН-8\ ГОСТ\ 19903-74}{Ст3сп2\ ГОСТ\ 14637-89}$; (250×150)	1	2,4
К7	1	Уголок $\frac{100\times100\times8\ ГОСТ\ 8509-86}{С285\ ГОСТ\ 27772-88}$; ℓ=300	1	3,7
	2	Лист $\frac{Б-ПН-8\ ГОСТ\ 19903-74}{Ст3сп2\ ГОСТ\ 14637-89}$; (250×300)	1	4,7
К10	1	Уголок $\frac{100\times100\times8\ ГОСТ\ 19903-74}{Ст3сп2\ ГОСТ\ 14637-89}$; ℓ=120	1	1,5
	2	Лист $\frac{Б-ПН-8\ ГОСТ\ 19903-74}{Ст3кп2\ ГОСТ\ 14637-89}$; (250×120)	1	1,9
ОП1	1	Уголок $\frac{100\times100\times8\ ГОСТ\ 8509-86}{С285\ ГОСТ\ 27772-88}$; ℓ=480	1	5,9
	2	Лист $\frac{Б-ПН-8\ ГОСТ\ 19903-74}{Ст3кп2\ ГОСТ\ 14637-89}$; (32×90)	2	0,2
ОП2 ОП3	1	Уголок $\frac{100\times100\times8\ ГОСТ\ 8509-86}{С285\ ГОСТ\ 27772-88}$; ℓ=240	1	2,9
	2	Лист $\frac{Б-ПН-8\ ГОСТ\ 19903-74}{Ст3сп2\ ГОСТ\ 14637-89}$; (32×90)	1	0,2
У2.1 У2.2 У3.1 У3.2	1	Лист $\frac{Б-ПН-8\ ГОСТ\ 19903-74}{Ст3сп2\ ГОСТ\ 14637-89}$ (40×250)	3	0,5
	2	Уголок $\frac{50\times50\times5\ ГОСТ\ 8509-86}{С285\ ГОСТ\ 27772-88}$; ℓ=1800	1	6,8
	3	ℓ=40	3	0,2

Сварку производить по ГОСТ 8713-79.

Зав. отд.	Стилянский		
Н. конт.	Гузеева		
Гл. арх. пр.	Гузеева		
Зав. гр.	Власова		

1.432.2-30.93.1-13

Консоль К6; К7; К10. Опора ОП1; ОП2; ОП3. Элемент крепления У2; У3

Стадия	Лист	Листов
Р		1

ЦНИИПРОМЗДАНИЙ

Инв. № подл. | Подпись и дата | Взам. инв. №