ТИПОВЫЕ КОНСТРУКЦИИ, ИЗДЕЛИЯ И УЗЛЫ ЗДАНИЙ И СООРУЖЕНИЙ

СЕРИЯ 1.832.1-10

ДВУХСЛОЙНЫЕ СТЕНОВЫЕ ЛЕГКОБЕТОННЫЕ ПАНЕЛИ ПОВЫШЕННОЙ ЗАВОДСКОЙ ГОТОВНОСТИ ДЛЯ СЕЛЬСКОХОЗЯЙСТВЕННЫХ ЗДАНИЙ

ВЫПУСК 4

Арматурные и закладные изделия для панелей, изготовляемых на заводах, имеющих кантователи

РАБОЧИЕ ЧЕРТЕЖИ

19547 - 02

ЦЕНА 1-18

ТИПОВЫЕ КОНСТРУКЦИИ, ИЗДЕЛИЯ И УЗЛЫ ЗДАНИЙ И СООРУЖЕНИЙ

СЕРИЯ 1.832.1-10

ДВУХСЛОЙНЫЕ СТЕНОВЫЕ ЛЕГКОБЕТОННЫЕ ПАНЕЛИ ПОВЫШЕННОЙ ЗАВОДСКОЙ ГОТОВНОСТИ ДЛЯ СЕЛЬСКОХОЗЯЙСТВЕННЫХ ЗДАНИЙ

ВЫПУСК 4

АРМАТУРНЫЕ И ЗАКЛАДНЫЕ ИЗДЕЛИЯ ДЛЯ ПАНЕЛЕЙ, ИЗГОТОВЛЯЕМЫХ НА ЗАВОДАХ, ИМЕЮЩИХ КАНТОВАТЕЛИ

РАБОЧИЕ ЧЕРТЕЖИ

Разработана:

Гипронисельхоз Минсельхоза СССР

Гл. инж. института — Л.С. Бутаев
Нач отдела С.К. — И.Н. Котов
Гл. инж отдела — В.Н. Цудечкис
Гл специалист — С.Б. Ерусалимская

С участием:

НИИЖБ Госстроя СССР

Зам. директора — Н.Н. Коровин
Рук. сектора — Ю.В. Чиненков
Ст. научный сотр. — А.А. Евдокимов

ЦНИИЭП сельстрой Минсельстроя СССР

Зам. директора — В.А. Заренин
Зав. отделом — А.И. Мангушев
Рук. сектора — А.Т. Ферджулян

Утверждены Госстроем СССР для применения при проектировании и в строительстве сельскохозяйственных зданий, письмо от 23.12 83г. № 2/3-419

Обозначение	Наименование	Стр.
1.832.1-10.4-0000ТО	Техническое описание	3
1.832.1-10.4-1000	Каркас пространственный КП1-КП4	4
1.832.1-10.4-1000СБ	Каркас пространственный КП1-КП4. Сборочный чертеж	5
1.832.1-10.4-2000	Каркас пространственный КП5-КП8	6
1.832.1-10.4-2000СБ	Каркас пространственный КП5-КП8. Сборочный чертеж	7
1.832.1-10.4-3000	Каркас пространственный КП9-КП12	8
1.832.1-10.4-3000СБ	Каркас пространственный КП9-КП12. Сборочный чертеж	9
1.832.1-10.4-4000	Каркас пространственный КП13-КП16	10
1.832.1-10.4-4000СБ	Каркас пространственный КП13-КП16. Сборочный чертеж	11
1.832.1-10.4-5000	Каркас пространственный КП17-КП20	12
1.832.1-10.4-5000СБ	Каркас пространственный КП17-КП20. Сборочный чертеж	13
1.832.1-10.4-6000	Каркас пространственный КП21-КП24	14
1.832.1-10.4-6000СБ	Каркас пространственный КП21-КП24. Сборочный чертеж	15
1.832.1-10.4-7000	Каркас пространственный КП25-КП28	16
1.832.1-10.4-7000СБ	Каркас пространственный КП25-КП28. Сборочный чертеж	17
1.832.1-10.4-0010	Каркас плоский КР1-КР4	
1.832.1-10.4-0010СБ	Каркас плоский КР1-КР4. Сборочный чертеж	18
1.832.1-10.4-0020	Каркас плоский КР5-КР8	
1.832.1-10.4-0020СБ	Каркас плоский КР5-КР8. Сборочный чертеж	19
1.832.1-10.4-0030	Каркас плоский КР9-КР12	
1.832.1-10.4-0030СБ	Каркас плоский КР9-КР12. Сборочный чертеж	20
1.832.1-10.4-0040	Каркас плоский КР13-КР16	
1.832.1-10.4-0040СБ	Каркас плоский КР13-КР16. Сборочный чертеж	21
1.832.1-10.4-0050	Каркас плоский КР17-КР20	22
1.832.1-10.4-0050СБ	Каркас плоский КР17-КР20. Сборочный чертеж	22
1.832.1-10.4-0060	Каркас плоский КР21-КР24	
1.832.1-10.4-0060СБ	Каркас плоский КР21-КР24. Сборочный чертеж	23
1.832.1-10.4-0070	Каркас плоский КР25-КР28	
1.832.1-10.4-0070СБ	Каркас плоский КР25-КР28. Сборочный чертеж	24
1.832.1-10.4-0080	Каркас плоский КР29-КР32	
1.832.1-10.4-0080СБ	Каркас плоский КР29-КР32. Сборочный чертеж	25
1.832.1-10.4-0090	Сетка С1, С2	
1.832.1-10.4-0100	Изделие закладное М1	26
1.832.1-10.4-0110	Петля П1-П5	
1.832.1-10.4-0110СБ	Петля П1-П5. Сборочный чертеж	27
1.832.1-10.4-0120	Изделие закладное М2	
1.832.1-10.4-0130	Слив СЛ1-СЛ5	28
1.832.1-10.4-0001	Стержень арматурный	29

Инв. N подл. | Подпись и дата | Взам. инв. N

Нач отд.	Котов	
Гл.конст	Цудечкис	
Н контр	Ахметова	
Гл спец.	Ерусалимская	
Рук.гр	Сасонко	
Инженер	Гусева	
Провер.	Орлова	

1.832.1-10.4-0000

Содержание

Стадия	Лист	Листов
Р		1

ГИПРОНИСЕЛЬХОЗ

Арматурные и закладные изделия должны быть приняты поштучно техническим контролем предприятия-изготовителя и отвечать требованиям ГОСТ 10922-75 „Арматурные изделия и закладные детали сварные для железобетонных конструкций. Технические требования и методы испытаний", а также СН 393-78.

Арматурные сетки и плоские каркасы должны изготовляться при помощи контактной точечной сварки в соответствии с требованиями ГОСТ 14098-68 „Соединения сварные арматуры железобетонных изделий и конструкций. Основные типы и конструктивные элементы." Сварку изделий производить во всех точках пересечения стержней. Каждое изделие должно иметь бирку с указанием его марки.

Объединение плоских каркасов в пространственные необходимо производить в кондукторах с использованием электросварочных клещей.

Размеры сеток и каркасов даны по осям и торцам стержней.

Монтажные петли должны изготовляться из горячекатаной гладкой арматурной стали класса А-I марок ВСт3сп2 и ВСт3пс2 по ГОСТ 5781-82.

Сталь марки ВСт3пс2 не допускается применять для монтажных петель, предназначенных для подъема и монтажа панелей при температуре ниже минус 40°С.

В зависимости от расчетной температуры наружного воздуха марку стали закладных изделий принимать по таблице 1

Таблица 1

Расчетная температура, °С	Марка стали	ТУ
до -40	ВСт3кп2-1	4-1-3023-80
от -40 до -50	ВСт3сп5-1, ВСт3Гпс5-1	

В спецификациях на закладные детали указана марка стали для расчетной температуры до -40°С.

Открытые поверхности закладных и соединительных изделий должны быть защищены соответствующими антикоррозийными покрытиями согласно требованиям главы СН и П II-28-73* и указаниям, приведенным в составе проекта здания.

				1.832.1-10.4-000ТО		
Нач.отд.	Котов		Техническое описание	Стадия	Лист	Листов
Гл.констр.	Цудечкис			Р		1
Гл.спец.	Ерусалимская			ГИПРОНИСЕЛЬХОЗ		
Рук.гр	Сасонко					

Формат	Зона	Поз.	Обозначение	Наименование	Кол.	Примечание
				Документация		
А3			1.832.1-10.4-0000ТО	Техническое описание		
А3			1.832.1-10.4-1000 СБ	Сборочный чертеж		
				Сборочные единицы		
А4		1	1.832.1-10.4-0100	Изделие закладное М1	2	
				Детали		
А4		2	1.832.1-10.4-0001-04	Стержень арматурный	36	
			Переменные данные для исполнений			
				1.832.1-10.4-1000		КП1
				Сборочные единицы		
А4		3	1.832.1-10.4-0010	Каркас плоский КР1	4	
А4		4	1.832.1-10.4-0020	Каркас плоский КР5	9	
А4		5	1.832.1-10.4-0060	Каркас плоский КР21	4	
А4		6	1.832.1-10.4-0110	Петля П1	2	
				Детали		
А4		7	1.832.1-10.4-0001-20	Стержень арматурный	4	
		8	-13	Стержень арматурный	2	
		9	-11	Стержень арматурный	4	
		10	-00	Стержень арматурный	6	
				1.832.1-10.4-1000-01		КП2
				Сборочные единицы		
А4		3	1.832.1-10.4-0010-01	Каркас плоский КР2	4	
А4		4	1.832.1-10.4-0020-01	Каркас плоский КР6	9	
А4		5	1.832.1-10.4-0060-01	Каркас плоский КР22	4	
А4		6	1.832.1-10.4-0110-02	Петля П3	2	
				Детали		
А4		7	1.832.1-10.4-0001-20	Стержень арматурный	4	
		8	-13	Стержень арматурный	2	
		9	-11	Стержень арматурный	4	

Формат	Зона	Поз.	Обозначение	Наименование	Кол.	Примечание
А4		10	1.832.1-10.4-0001-01	Стержень арматурный	6	
				1.832.1-10.4-1000-02		КП3
				Сборочные единицы		
А4		3	1.832.1-10.4-0010-02	Каркас плоский КР3	4	
А4		4	1.832.1-10.4-0020-02	Каркас плоский КР7	9	
А4		5	1.832.1-10.4-0060-02	Каркас плоский КР23	4	
А4		6	1.832.1-10.4-0110-02	Петля П3	2	
				Детали		
А4		7	1.832.1-10.4-0001-20	Стержень арматурный	4	
		8	-13	Стержень арматурный	2	
		9	-11	Стержень арматурный	4	
		10	-02	Стержень арматурный	6	
				1.832.1-10.4-1000-03		КП4
				Сборочные единицы		
А4		3	1.832.1-10.4-0010-03	Каркас плоский КР4	4	
А4		4	1.832.1-10.4-0020-03	Каркас плоский КР8	9	
А4		5	1.832.1-10.4-0060-03	Каркас плоский КР24	4	
А4		6	1.832.1-10.4-0110-03	Петля П4	2	
				Детали		
А4		7	1.832.1-10.4-0001-10	Стержень арматурный	4	
		8	-09	Стержень арматурный	2	
		9	-08	Стержень арматурный	4	
		10	-03	Стержень арматурный	6	

Инв. № подл. | Подпись и дата | Взам. инв. №

Нач.отд.	Котов	
Гл.конст.	Цудечкис	
Н.контр.	Ахметова	
Гл.спец.	Ерусалимская	
Рук.гр.	Сасонко	
Инженер	Гусева	
Проверил	Орлова	

1.832.1-10.4-1000

Каркас пространственный КП1 – КП4

Стадия	Лист	Листов
Р		1

ГИПРОНИСЕЛЬХОЗ

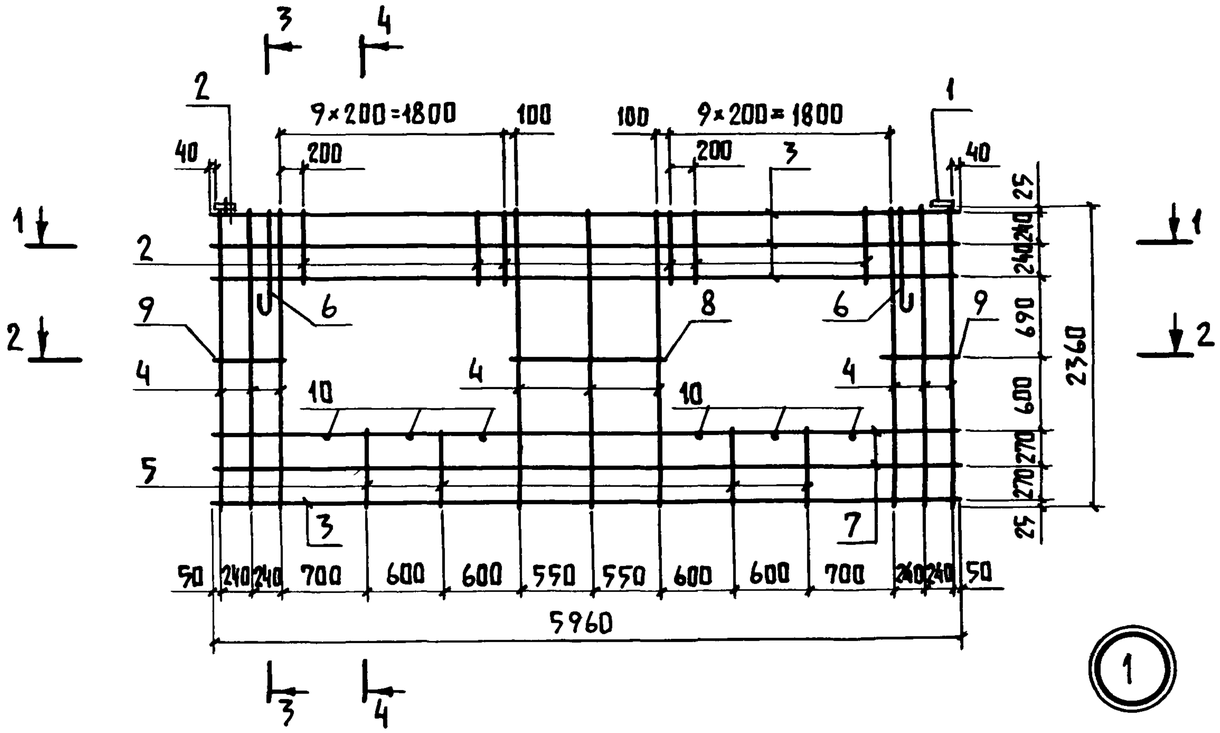

3 – 3

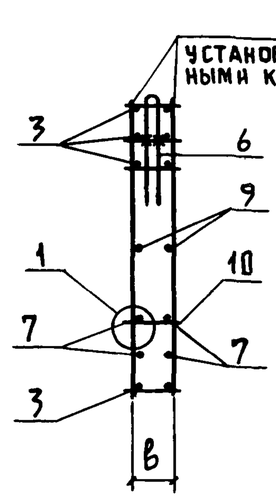

4 – 4

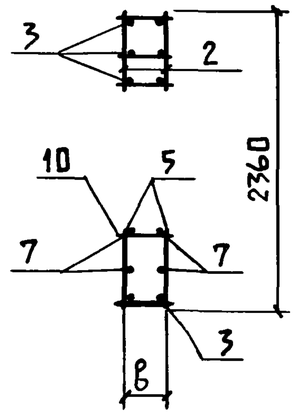

1 – 1

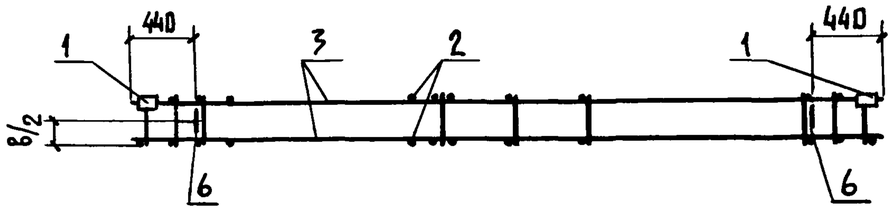

2 – 2

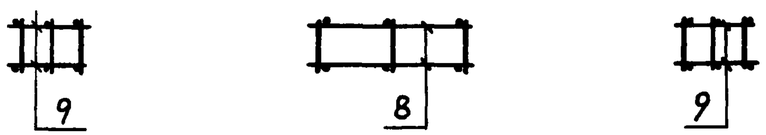

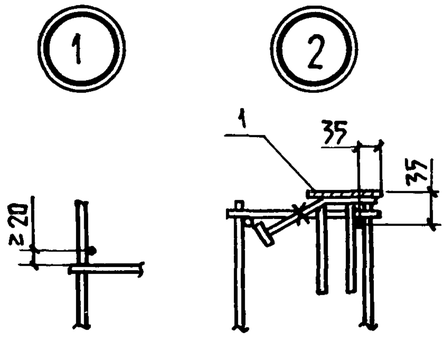

Обозначение	Марка	в, мм	Масса, кг
1.832 1-10.4-1000	КП1	150	64,0
-01	КП2	200	69,8
-02	КП3	250	72,0
-03	КП4	350	73,3

При установке пространственного каркаса в опалубку привязка изделия закладного (поз.1) и петли (поз.6) должна соответствовать узлам 8 (1.832.1-10.3-01СБ) и 11 (1.832.1-10.3-00У).

Нач.отд.	Котов		
Гл.конст	Цудечкис		
Н.контр.	Ахметова		
Гл.спец.	Ерусалимская		
Рук.гр.	Сасонко		
Инженер	Гусева		
Проверил	Орлова		

1.832.1-10.4-1000СБ

Каркас пространственный КП1 – КП4. Сборочный чертеж

Стадия	Масса	Масштаб
Р	см. табл.	—
Лист	Листов 1	

ГИПРОНИСЕЛЬХОЗ

Формат	Зона	Поз.	Обозначение	Наименование	Кол	Примечание
				Документация		
А3			1.832.1-10.4-0000ТО	Техническое описание		
А3			1.832.1-10.4-2000СБ	Сборочный чертеж		
				Сборочные единицы		
А4		1	1.832.1-10.4-0100	Изделие закладное М1	2	
				Детали		
А4		2	1.832.1-10.4-0001-20	Стержень арматурный	6	
		3	-13	Стержень арматурный	2	
		4	-11	Стержень арматурный	4	
		5	-01	Стержень арматурный	48	
			Переменные данные для исполнений			
				1.832.1-10.4-2000		КП5
				Сборочные единицы		
А4		6	1.832.1-10.4-0010	Каркас плоский КР1	3	
А4		7	1.832.1-10.4-0030	Каркас плоский КР9	9	
А4		8	1.832.1-10.4-0070	Каркас плоский КР25	4	
А4		9	1.832.1-10.4-0110-01	Петля П2	2	
				Детали		
А4		10	1.832.1-10.4-0001-00	Стержень арматурный	6	
				1.832.1-10.4-2000-01		КП6
				Сборочные единицы		
А4		6	1.832.1-10.4-0010-01	Каркас плоский КР2	3	
А4		7	1.832.1-10.4-0030-01	Каркас плоский КР10	9	
А4		8	1.832.1-10.4-0070-01	Каркас плоский КР26	4	
А4		9	1.832.1-10.4-0110-02	Петля П3	2	

Формат	Зона	Поз.	Обозначение	Наименование	Кол.	Примечание
				Детали		
А4		10	1.832.1-10.4-0001-01	Стержень арматурный	6	
				1.832.1-10.4-2000-02		КП7
				Сборочные единицы		
А4		6	1.832.1-10.4-0010-02	Каркас плоский КР3	3	
А4		7	1.832.1-10.4-0030-02	Каркас плоский КР11	9	
А4		8	1.832.1-10.4-0070-02	Каркас плоский КР27	4	
А4		9	1.832.1-10.4-0110-02	Петля П3	2	
				Детали		
А4		10	1.832.1-10.4-0001-02	Стержень арматурный	6	
				1.832.1-10.4-2000-03		КП8
				Сборочные единицы		
А4		6	1.832.1-10.4-0010-03	Каркас плоский КР4	3	
А4		7	1.832.1-10.4-0030-03	Каркас плоский КР12	9	
А4		8	1.832.1-10.4-0070-03	Каркас плоский КР28	4	
А4		9	1.832.1-10.4-0110-03	Петля П4	2	
				Детали		
А4		10	1.832.1-10.4-0001-03	Стержень арматурный	6	

Инв. N подл | Подпись и дата | Взам. инв. N

Нач отд.	Котов	
Гл. конст. отд.	Цудечкис	
Н. контр.	Ахметова	
Гл. спец.	Ерусалимская	
Рук. гр.	Сасонко	
Инженер	Гусева	
Проверил	Орлова	

1.832.1-10.4-2000

Каркас пространственный КП5 – КП8

Стадия	Лист	Листов
Р		1

ГИПРОНИСЕЛЬХОЗ

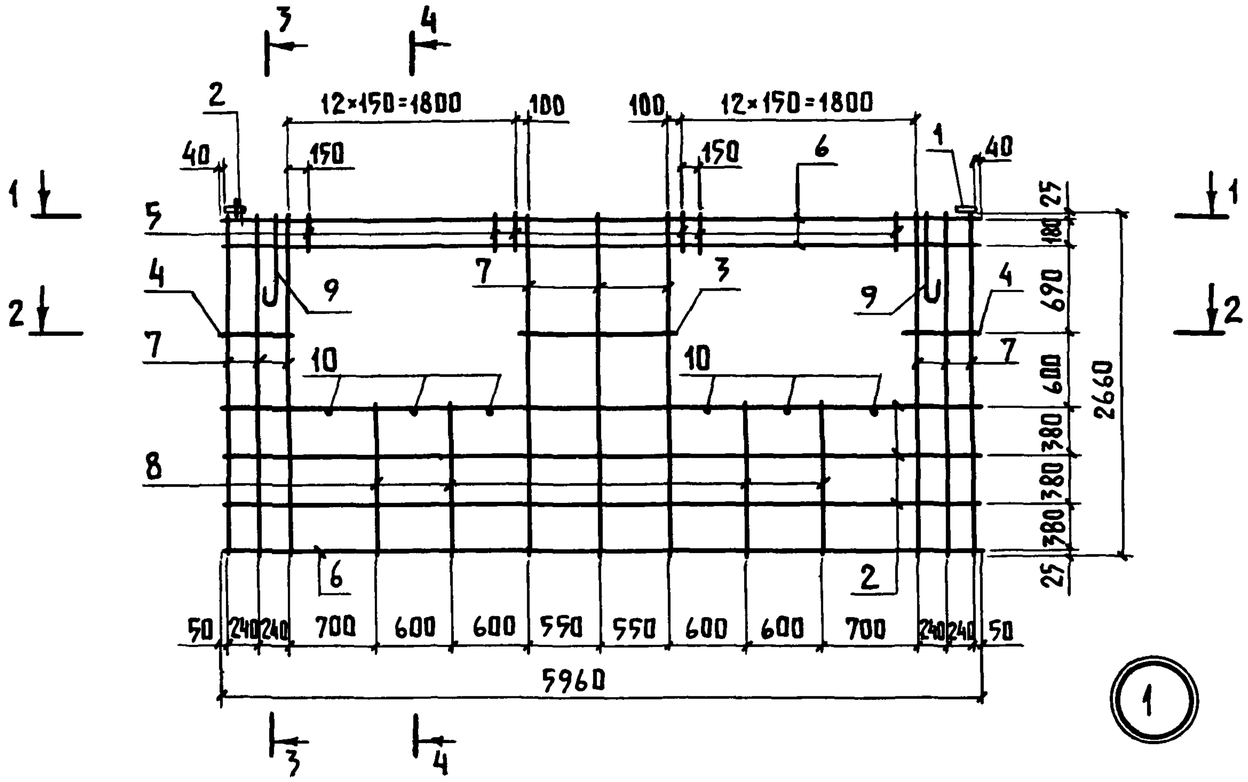

3 - 3

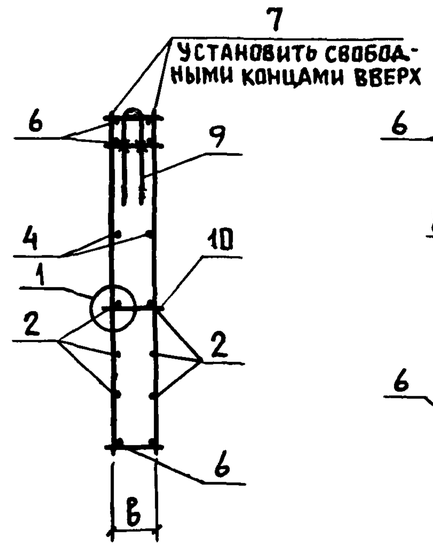

4 - 4

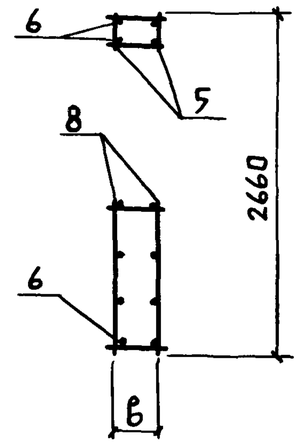

1 — 1

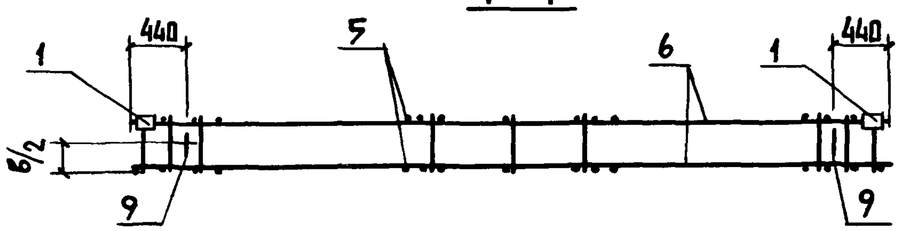

2 - 2

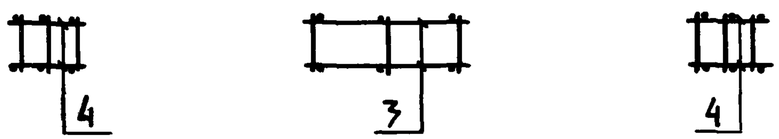

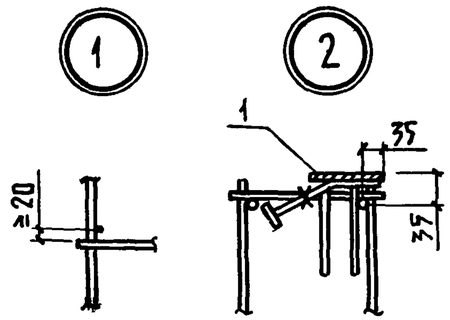

Обозначение	Марка	в, мм	Масса, кг
1 832 1-10.4-2000	КП5	150	71,9
- 01	КП6	200	75,3
- 02	КП7	250	77,1
- 03	КП8	350	83,8

При установке пространственного каркаса в опалубку привязка изделия закладного (поз 1) и петли (поз 9) должна соответствовать узлам 8 (1.832.1-10.3-01СБ) и 11 (1.832.1-10 3-00У).

Нач отд	Котов		
Гл конст	Цудечкис		
Н контр	Ахметова		
Гл спец	Ерусалимская		
Рук гр	Сасонко		
Инженер	Гусева		
Проверил	Орлова		

1.832.1-10 4-2000СБ

Каркас пространственный КП5 - КП8 Сборочный чертеж

Стадия	Масса	Масштаб
Р	См табл	—
Лист	Листов 1	

ГИПРОНИСЕЛЬХОЗ

Формат	Зона	Поз	Обозначение	Наименование	Кол	Примечание
				Документация		
А3			1.832.1-10.4-0000ТО	Техническое описание		
А3			1.832.1-10.4-3000СБ	Сборочный чертеж		
				Сборочные единицы		
А4		1	1.832.1-10.4-0100	Изделие закладное М1	2	
				Детали		
А4		2	1.832.1-10.4-0001-20	Стержень арматурный	6	
		3	-13	Стержень арматурный	2	
		4	-11	Стержень арматурный	4	
		5	-04	Стержень арматурный	36	
			Переменные данные для исполнений			
				1.832.1-10.4-3000		КП 9
				Сборочные единицы		
А4		6	1.832.1-10.4-0010	Каркас плоский КР1	4	
А4		7	1.832.1-10.4-0040	Каркас плоский КР13	9	
А4		8	1.832.1-10.4-0070	Каркас плоский КР25	4	
А4		9	1.832.1-10.4-0110-01	Петля П2	2	
				Детали		
А4		10	1.832.1-10.4-0001-00	Стержень арматурный	6	
				1.832.1-10.4-3000-01		КП10
				Сборочные единицы		
А4		6	1.832.1-10.4-0010-01	Каркас плоский КР2	4	
А4		7	1.832.1-10.4-0040-01	Каркас плоский КР14	9	
А4		8	1.832.1-10.4-0070-01	Каркас плоский КР26	4	
А4		9	1.832.1-10.4-0110-02	Петля П3	2	
				Детали		

Формат	Зона	Поз	Обозначение	Наименование	Кол.	Примечание
А4		10	1.832.1-10.4-0001-01	Стержень арматурный	6	
				1.832.1-10.4-3000-02		КП 11
				Сборочные единицы		
А4		6	1.832.1-10.4-0010-02	Каркас плоский КР3	4	
А4		7	1.832.1-10.4-0040-02	Каркас плоский КР15	9	
А4		8	1.832.1-10.4-0070-02	Каркас плоский КР27	4	
А4		9	1.832.1-10.4-0110-03	Петля П4	2	
				Детали		
А4		10	1.832.1-10.4-0001-02	Стержень арматурный	6	
				1.832.1-10.4-3000-03		КП 12
				Сборочные единицы		
А4		6	1.832.1-10.4-0010-03	Каркас плоский КР4	4	
А4		7	1.832.1-10.4-0040-03	Каркас плоский КР16	9	
А4		8	1.832.1-10.4-0070-03	Каркас плоский КР28	4	
А4		9	1.832.1-10.4-0110-04	Петля П5	2	
				Детали		
А4		10	1.832.1-10.4-0001-03	Стержень арматурный	6	

Взам. инв. N | Подпись и дата | Инв. N подл.

Нач отд.	Котов	
Гл констр отд.	Цудечкис	
Н. контр	Ахметова	
Гл спец.	Ерусалимская	
Рук гр	Сасонко	
Инженер	Гусева	
Проверил	Орлова	

1.832.1-10.4-3000

Каркас пространственный КП9 - КП12

Стадия	Лист	Листов
Р		1

ГИПРОНИСЕЛЬХОЗ

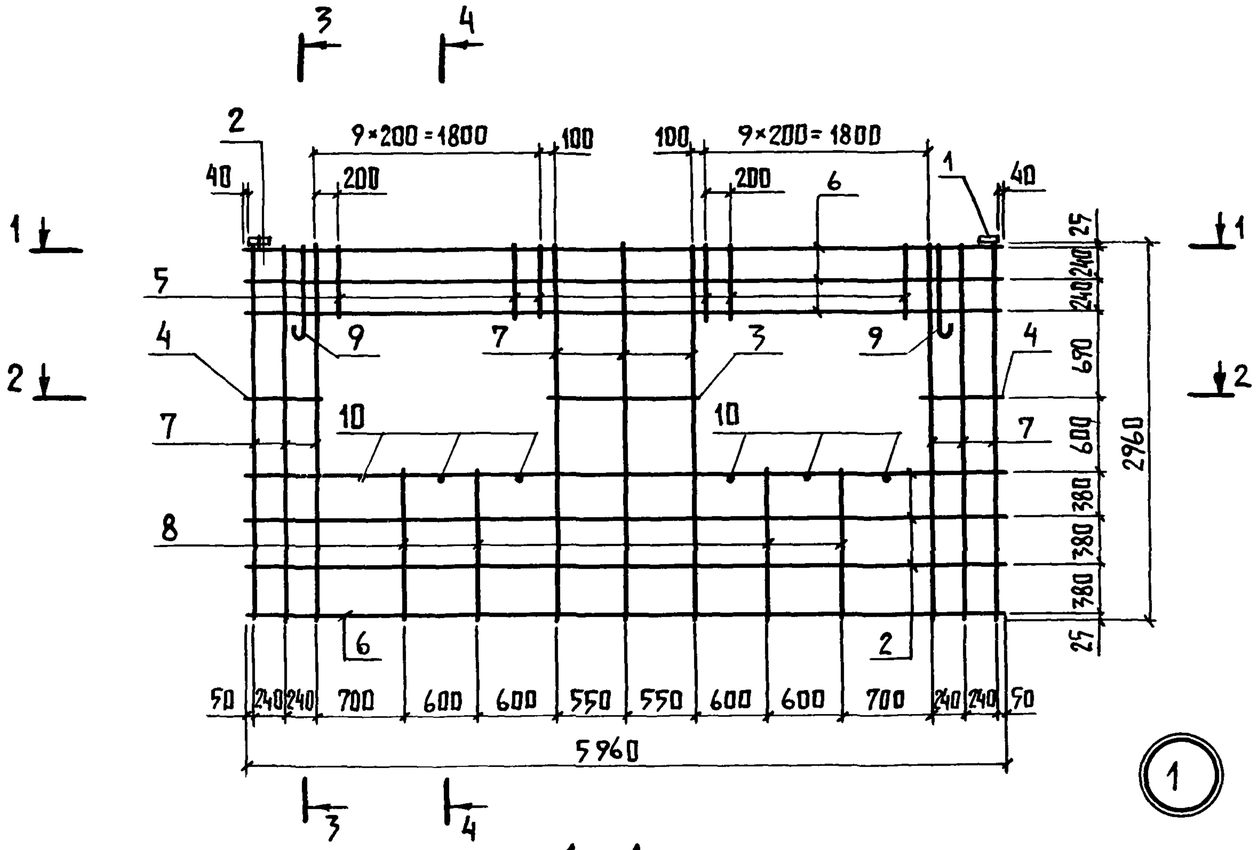

1 - 1

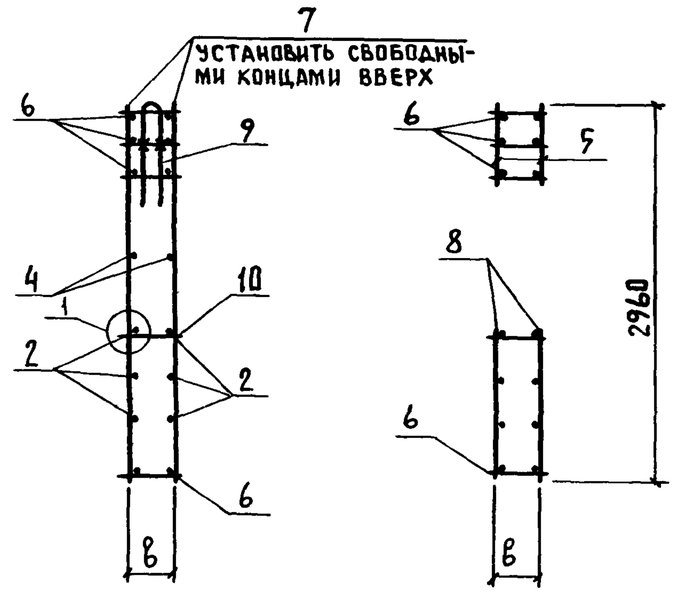

3 - 3

4 - 4

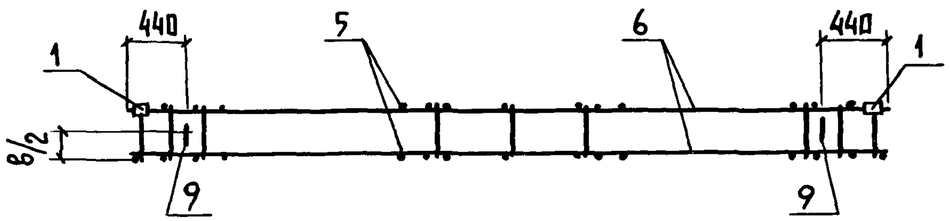

2 - 2

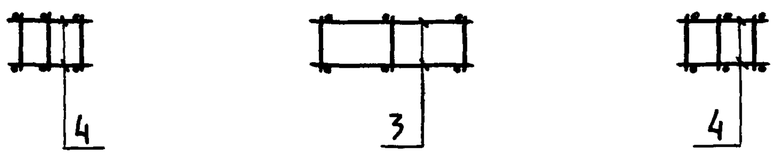

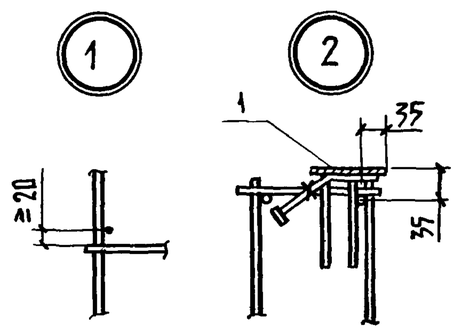

Обозначение	Марка	в, мм	Масса, кг
1.832.1-10.4-3000	КП9	150	79,9
-01	КП10	200	83,3
-02	КП11	250	89,9
-03	КП12	300	101,2

При установке пространственного каркаса в опалубку привязка изделия закладного (поз. 1) и петли (поз. 9) должна соответствовать узлам 8 (1.832.1-10.3-01СБ) и 11 (1.832.1-10.3-00У).

Нач.отд	Котов		
Гл.конст	Цудечкис		
Н контр.	Ахметова		
Гл спец.	Ерусалимская		
Рук.гр.	Сасонко		
Инженер	Гусева		
Проверил	Орлова		

1.832.1-10.4-3000 СБ

Каркас пространственный КП9 - КП12. Сборочный чертеж

Стадия	Масса	Масштаб
Р	см. табл.	—
Лист	Листов 1	

ГИПРОНИСЕЛЬХОЗ

Формат	Зона	Поз.	Обозначение	Наименование	Кол	Примечание
				Документация		
А3			1.832.1-10.4-000ТО	Техническое описание		
А3			1.832.1-10.4-4000СБ	Сборочный чертеж		
				Сборочные единицы		
А4		1	1.832.1-10.4-0100	Изделие закладное М1	2	
				Детали		
А4		2	1.832.1-10.4-0001-20	Стержень арматурный	6	
		3	-13	Стержень арматурный	2	
		4	-11	Стержень арматурный	4	
		5	-05	Стержень арматурный	24	
			Переменные данные для исполнений			
				1.832.1-10.4-4000		КП13
				Сборочные единицы		
А4		6	1.832.1-10.4-0010	Каркас плоский КР1	4	
А4		7	1.832.1-10.4-0050	Каркас плоский КР17	9	
А4		8	1.832.1-10.4-0070	Каркас плоский КР25	4	
А4		9	1.832.1-10.4-0110-02	Петля П3	2	
				Детали		
А4		10	1.832.1-10.4-0001-00	Стержень арматурный	6	
				1.832.1-10.4-4000-01		КП14
				Сборочные единицы		
А4		6	1.832.1-10.4-0010-01	Каркас плоский КР2	4	
А4		7	1.832.1-10.4-0050-01	Каркас плоский КР18	9	
А4		8	1.832.1-10.4-0070-01	Каркас плоский КР26	4	
А4		9	1.832.1-10.4-0110-03	Петля П4	2	
				Детали		

Формат	Зона	Поз	Обозначение	Наименование	Кол	Примечание
А4		10	1.832.1-10.4-0001-01	Стержень арматурный	6	
				1.832.1-10.4-4000-02		КП15
				Сборочные единицы		
А4		6	1.832.1-10.4-0010-02	Каркас плоский КР3	4	
А4		7	1.832.1-10.4-0050-02	Каркас плоский КР19	9	
А4		8	1.832.1-10.4-0070-02	Каркас плоский КР27	4	
А4		9	1.832.1-10.4-0110-03	Петля П4	2	
				Детали		
А4		10	1.832.1-10.4-0001-02	Стержень арматурный	6	
				1.832.1-10.4-4000-03		КП16
				Сборочные единицы		
А4		6	1.832.1-10.4-0010-03	Каркас плоский КР4	4	
А4		7	1.832.1-10.4-0050-03	Каркас плоский КР20	9	
А4		8	1.832.1-10.4-0070-03	Каркас плоский КР28	4	
А4		9	1.832.1-10.4-0110-04	Петля П5	2	
				Детали		
А4		10	1.832.1-10.4-0001-03	Стержень арматурный	6	

Взам инв н | Подпись и дата | Инв н подл

Нач отд	Котов	
Гл констр отд	Цудечкис	
Н. контр	Ахметова	
Гл спец	Ерусалимская	
Рук. гр	Сасонко	
Инженер	Гусева	
Проверил	Орлова	

1.832.1-10.4-4000

Каркас пространственный КП13 - КП16

Стадия	Лист	Листов
Р		1

ГИПРОНИСЕЛЬХОЗ

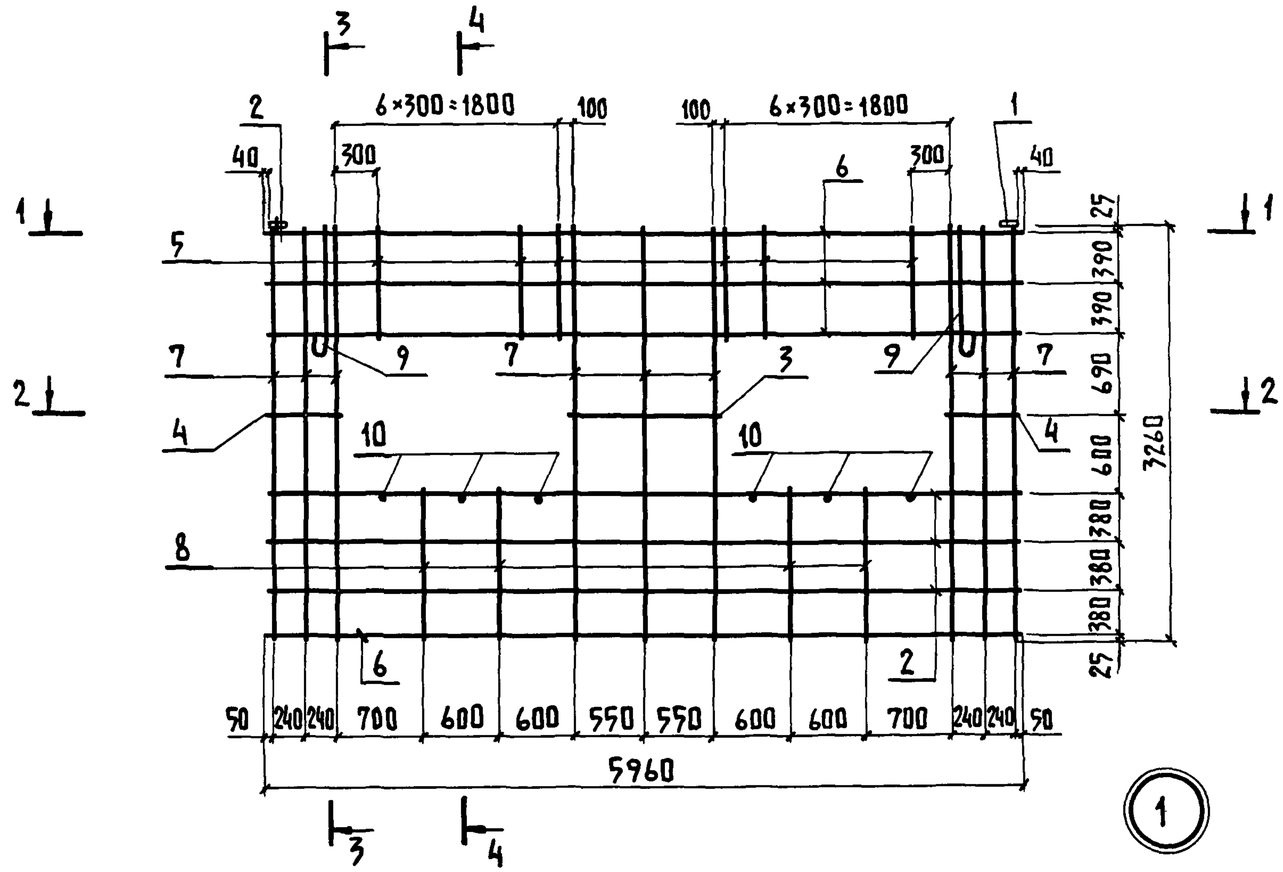

3 - 3

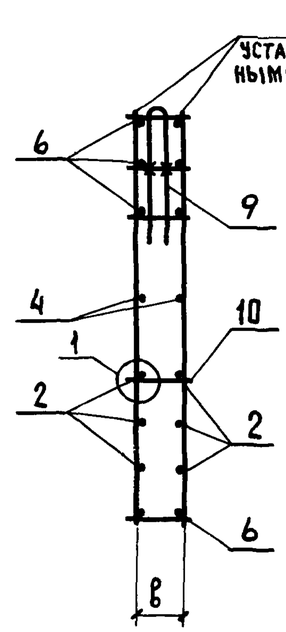

4 - 4

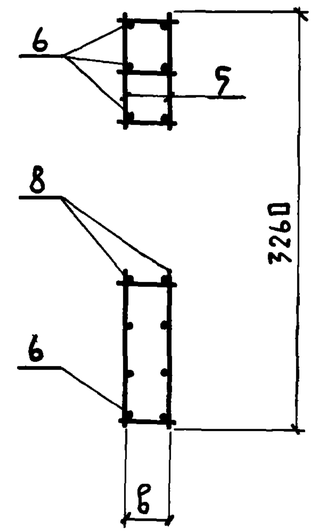

1 - 1

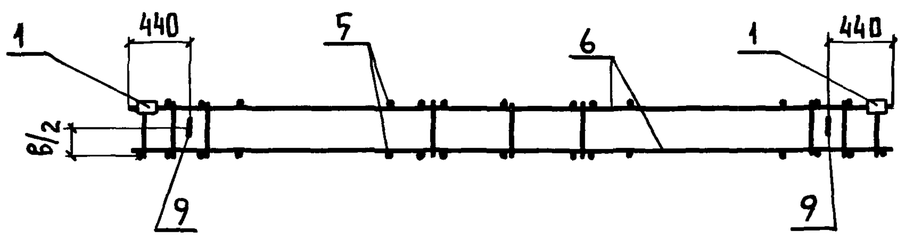

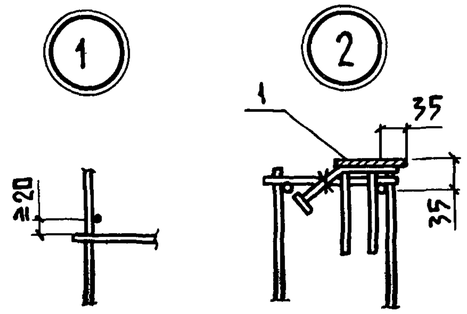

Обозначение	Марка	в, мм	Масса, кг
1 832 1-10 4-4000	КП13	150	85,2
-01	КП14	200	89,6
-02	КП15	250	91,8
-03	КП16	300	103,2

При установке пространственного каркаса в опалубку привязка изделия закладного (поз 1) и петли (поз 9) должна соответствовать узлам 8 (1 832.1-10 3-01СБ) и 11 (1.832.1-10 3-00У)

2 - 2

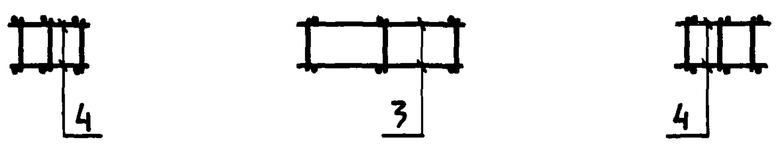

Нач отд	Котов		
Гл конст	Цудечкис		
Н контр	Ахметова		
Гл спец	Еругалимская		
Рук гр	Сасонко		
Инженер	Гусева		
Проверил	Орлова		

1 832 1-10.4-4000СБ

Каркас пространственный КП13 - КП16 Сборочный чертеж

Стадия	Масса	Масштаб
Р	см табл	—
Лист	Листов 1	

ГИПРОНИСЕЛЬХОЗ

Формат	Зона	Поз.	Обозначение	Наименование	Кол.	Примечание
				Документация		
А3			1.832.1-10.4-0000ТО	Техническое описание		
А3			1.832.1-10.4-5000СБ	Сборочный чертеж		
				Сборочные единицы		
А4		1	1.832.1-10.4-0090	Сетка арматурная С1	2	
		2	-01	Сетка арматурная С2	1	
А4		3	1.832.1-10.4-0100	Изделие закладное М1	2	
				Детали		
А4		4	1.832.1-10.4-0001-11	Стержень арматурный	2	
		5	-13	Стержень арматурный	10	
		6	-19	Стержень арматурный	8	
		7	-01	Стержень арматурный	40	
			Переменные данные для исполнений			
				1.832.1-10.4-5000		КП17
				Сборочные единицы		
А4		8	1.832.1-10.4-0010	Каркас плоский КР1	2	
А4		9	1.832.1-10.4-0030	Каркас плоский КР9	9	
А4		10	1.832.1-10.4-0070	Каркас плоский КР25	2	
А4		11	1.832.1-10.4-0080	Каркас плоский КР29	1	
А4		12	1.832.1-10.4-0110-01	Петля П2	2	
				Детали		
А4		13	1.832.1-10.4-0001-00	Стержень арматурный	10	
				1.832.1-10.4-5000-01		КП18
				Сборочные единицы		
А4		8	1.832.1-10.4-0010-01	Каркас плоский КР2	2	
А4		9	1.832.1-10.4-0030-01	Каркас плоский КР10	9	
А4		10	1.832.1-10.4-0070-01	Каркас плоский КР26	2	
А4		11	1.832.1-10.4-0080-01	Каркас плоский КР30	1	
А4		12	1.832.1-10.4-0110-01	Петля П2	2	

Формат	Зона	Поз.	Обозначение	Наименование	Кол.	Примечание
				Детали		
А4		13	1.832.1-10.4-0001-01	Стержень арматурный	10	
				1.832.1-10.4-5000-02		КП19
				Сборочные единицы		
А4		8	1.832.1-10.4-0010-02	Каркас плоский КР3	2	
А4		9	1.832.1-10.4-0030-02	Каркас плоский КР11	9	
А4		10	1.832.1-10.4-0070-02	Каркас плоский КР27	2	
А4		11	1.832.1-10.4-0080-02	Каркас плоский КР31	1	
А4		12	1.832.1-10.4-0110-02	Петля П3	2	
				Детали		
А4		13	1.832.1-10.4-0001-02	Стержень арматурный	10	
				1.832.1-10.4-5000-03		
				Сборочные единицы		КП20
А4		8	1.832.1-10.4-0010-03	Каркас плоский КР4	2	
А4		9	1.832.1-10.4-0030-03	Каркас плоский КР12	9	
А4		10	1.832.1-10.4-0070-03	Каркас плоский КР28	2	
А4		11	1.832.1-10.4-0080-03	Каркас плоский КР32	1	
А4		12	1.832.1-10.4-0110-03	Петля П4	2	
				Детали		
А4		13	1.832.1-10.4-0001-03	Стержень арматурный	10	

Инв. № подл. | Подпись и дата | Взам. инв. №

Нач отд.	Котов		1.832.1-10.4-5000
Гл конст. отд.	Цудечкис		
Н. контр.	Ахметова		Каркас пространственный КП17 - КП20
Гл спец.	Ерусалимская		Стадия: Р; Лист: ; Листов: 1
Рук. гр.	Сасонко		ГИПРОНИСЕЛЬХОЗ
Инженер	Гусева		
Проверил	Орлова		

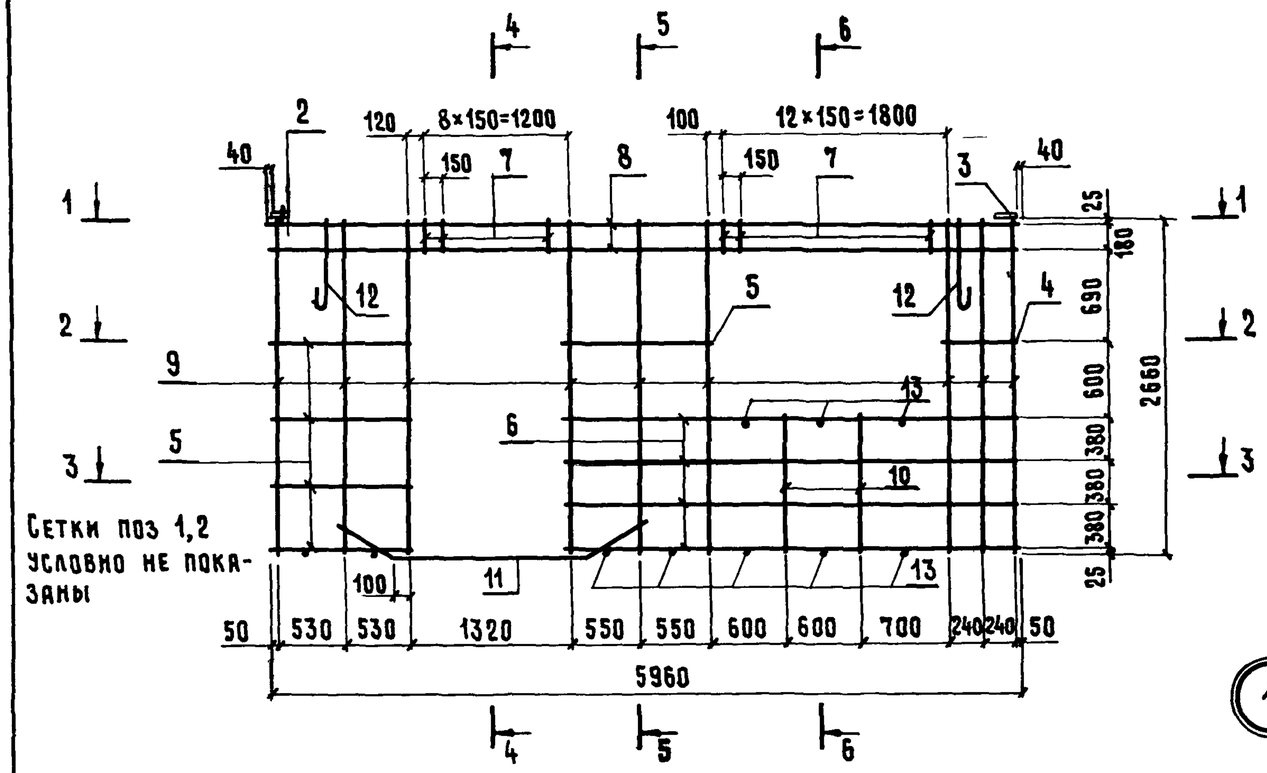

1

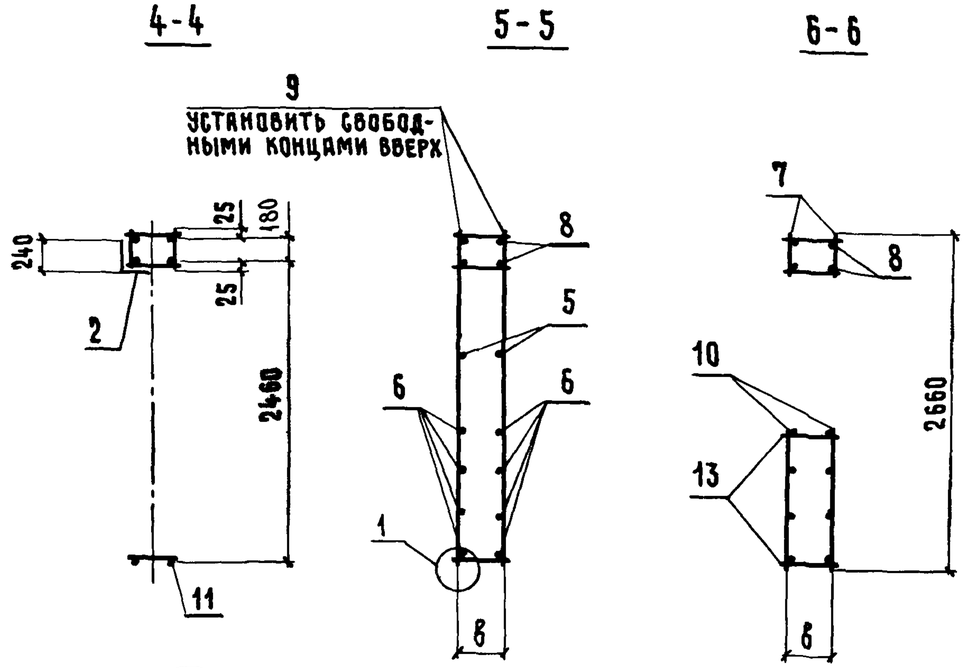

2

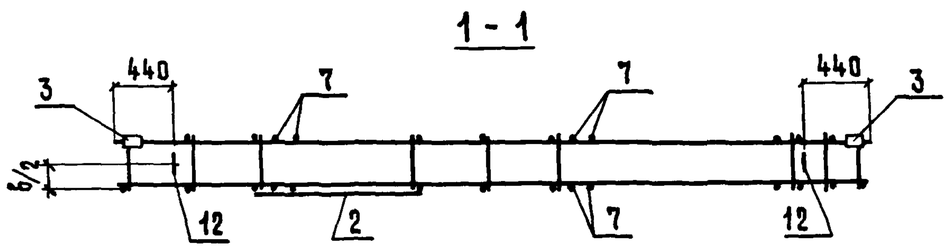

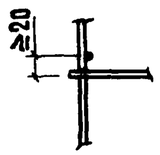

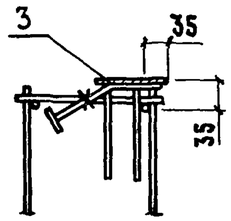

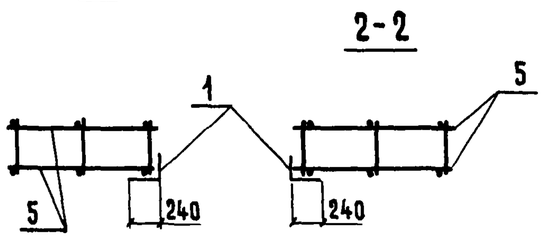

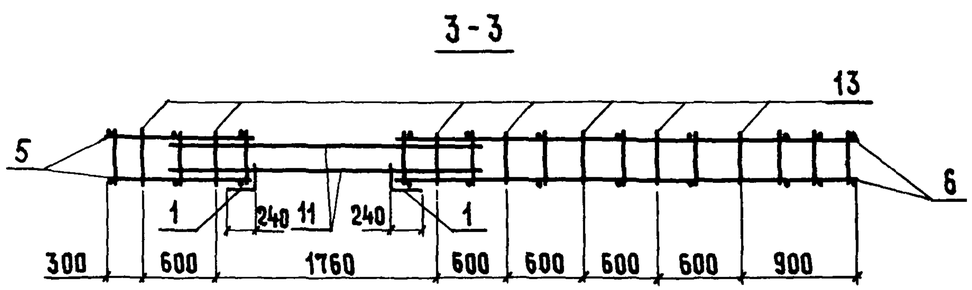

Обозначение	Марка	в, мм	Масса, кг
1 832 1-10 4 - 5000	КП 17	150	80,6
-01	КП 18	200	80,6
-02	КП 19	250	85,8
-03	КП 20	350	92,1

При установке пространственного каркаса в опалубку привязка изделия закладного (поз 3) и петли (поз 12) должна соответствовать узлам 8 (1 832 1-10 3-01СБ) и 11 (1 832 1-10 3-00У)

Нач отд	Котов		
Гл констр	Цудечкис		
Н контр	Ахметова		
Гл спец	Ерусалимская		
Рук гр	Сасонко		
Инженер	Гусева		
Проверил	Орлова		

1 832 1-10 4 - 5000 СБ

Каркас пространственный КП 17 - КП 20 Сборочный чертеж

Стадия	Масса	Масштаб
Р	см таблицу	—
Лист	Листов 1	

ГИПРОНИСЕЛЬХОЗ

Копировал Лизунова 10547-02 14 Формат А3

Формат	Зона	Поз.	Обозначение	Наименование	Кол.	Примечание
				Документация		
А3			1.832.1-10.4-000ТО	Техническое описание		
А3			1.832.1-10.4-6000 СБ	Сборочный чертеж		
				Сборочные единицы		
А4		1	1.832.1-10.4-0090	Сетка арматурная С1	2	
		2	-01	Сетка арматурная С2	1	
А4		3	1.832.1-10.4-0100	Изделие закладное М1	2	
				Детали		
А4		4	1.832.1-10.4-0001-11	Стержень арматурный	2	
		5	-13	Стержень арматурный	10	
		6	-19	Стержень арматурный	8	
		7	-04	Стержень арматурный	30	
			Переменные данные для исполнений			
				1.832.1-10.4-6000		КП21
				Сборочные единицы		
А4		8	1.832.1-10.4-0010	Каркас плоский КР1	3	
А4		9	1.832.1-10.4-0040	Каркас плоский КР13	9	
А4		10	1.832.1-10.4-0070	Каркас плоский КР25	2	
А4		11	1.832.1-10.4-0080	Каркас плоский КР29	1	
А4		12	1.832.1-10.4-0110-01	Петля П2	2	
				Детали		
А4		13	1.832.1-10.4-0001-00	Стержень арматурный	10	
				1.832.1-10.4-6000-01		КП22
				Сборочные единицы		
А4		8	1.832.1-10.4-0010-01	Каркас плоский КР2	3	
А4		9	1.832.1-10.4-0040-01	Каркас плоский КР14	9	
А4		10	1.832.1-10.4-0070-01	Каркас плоский КР26	2	
А4		11	1.832.1-10.4-0080-01	Каркас плоский КР30	1	
А4		12	1.832.1-10.4-0110-02	Петля П3	2	

Формат	Зона	Поз.	Обозначение	Наименование	Кол.	Примечание
				Детали		
А4		13	1.832.1-10.4-0001-01	Стержень арматурный	10	
				1.832.1-10.4-6000-02		КП23
				Сборочные единицы		
А4		8	1.832.1-10.4-0010-02	Каркас плоский КР3	3	
А4		9	1.832.1-10.4-0040-02	Каркас плоский КР15	9	
А4		10	1.832.1-10.4-0070-02	Каркас плоский КР27	2	
А4		11	1.832.1-10.4-0080-02	Каркас плоский КР31	1	
А4		12	1.832.1-10.4-0110-02	Петля П4	2	
				Детали		
А4		13	1.832.1-10.4-0001-02	Стержень арматурный	10	
				1.832.1-10.4-6000-03		КП24
				Сборочные единицы		
А4		8	1.832.1-10.4-0010-03	Каркас плоский КР4	3	
А4		9	1.832.1-10.4-0040-03	Каркас плоский КР16	9	
А4		10	1.832.1-10.4-0070-03	Каркас плоский КР28	2	
А4		11	1.832.1-10.4-0080-03	Каркас плоский КР32	1	
А4		12	1.832.1-10.4-0110-04	Петля П5	2	
				Детали		
А4		13	1.832.1-10.4-0001-03	Стержень арматурный	10	

Инв № подл. | Подпись и дата | Взам инв №

Нач отд.	Котов		1.832.1-10.4-6000
Гл конст отд.	Цудечкис		
Н контр.	Ахметова		Каркас пространственный КП21 - КП24
Гл спец.	Ерусалимская		Стадия: Р; Лист: ; Листов: 1
Рук. гр.	Сасонко		ГИПРОНИСЕЛЬХОЗ
Инженер	Гусева		
Проверил	Орлова		

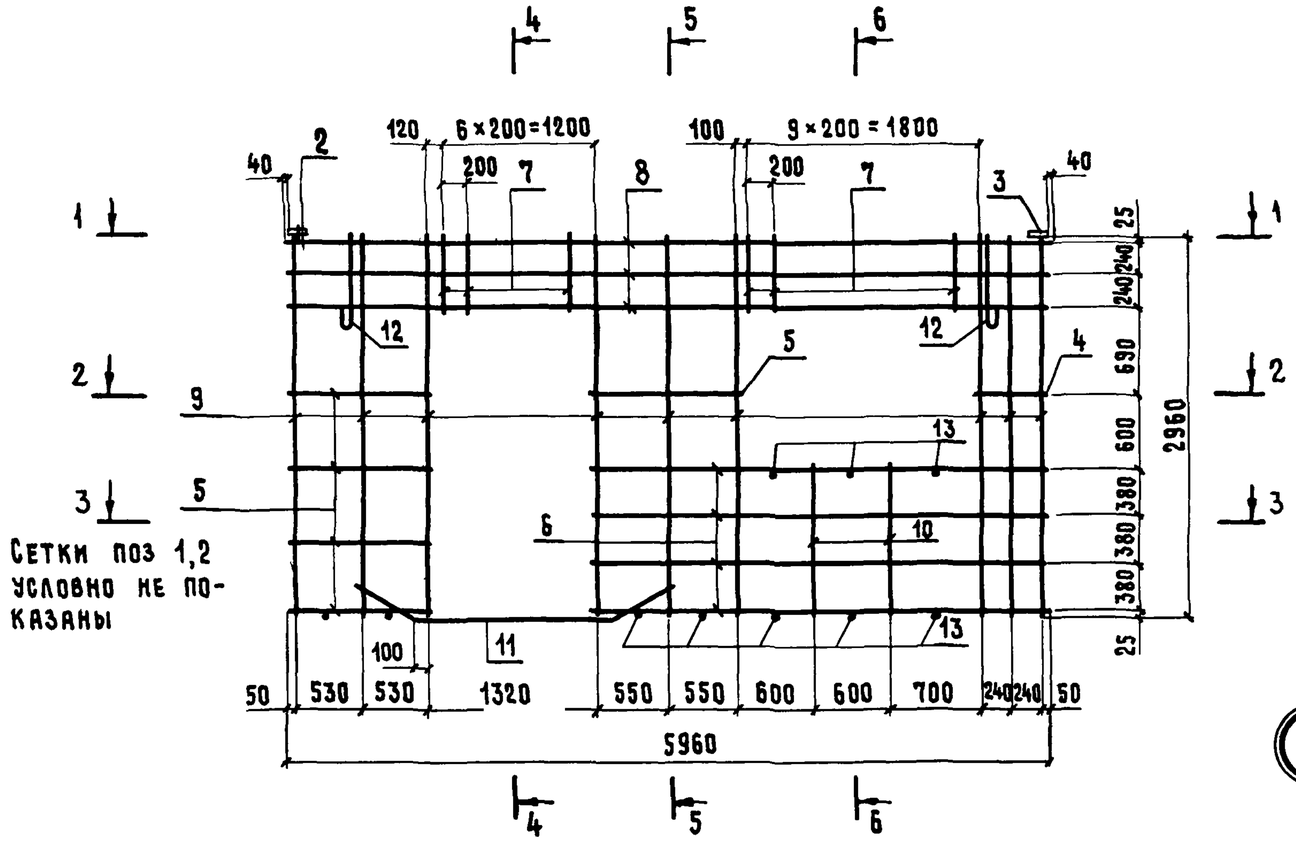

Сетки поз 1,2 условно не показаны

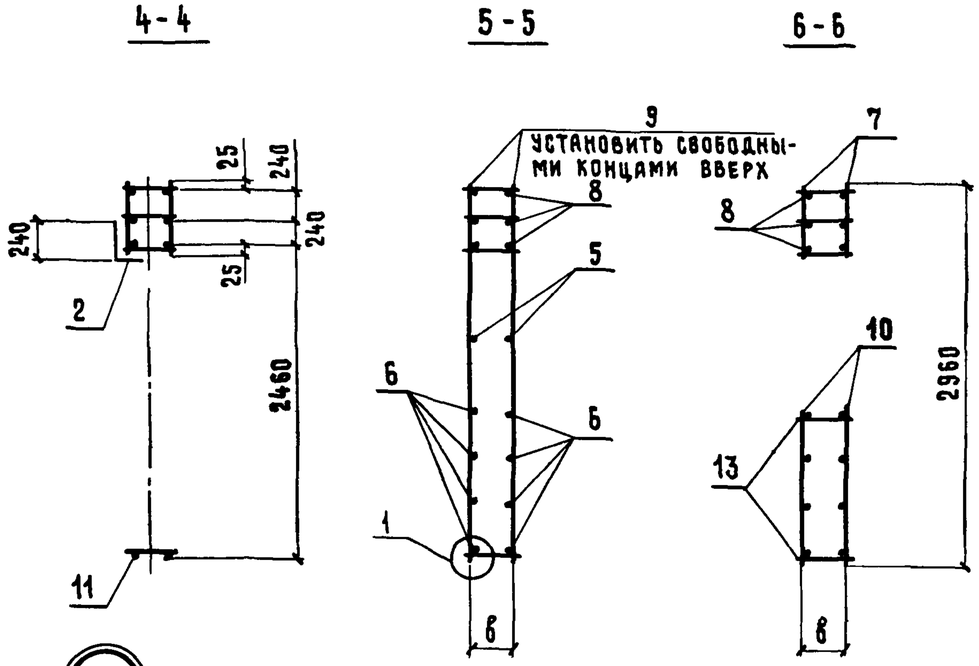

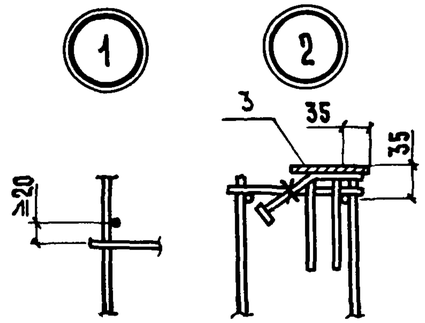

Обозначение	Марка	в, мм	Масса, кг
1 832 1-10 4-6000	КП 21	150	88,5
-01	КП 22	200	91,9
-02	КП 23	250	94,0
-03	КП 24	350	109,4

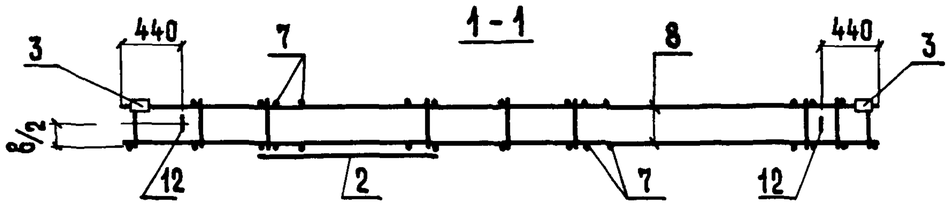

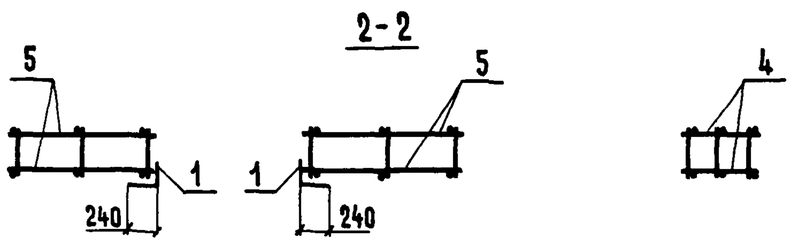

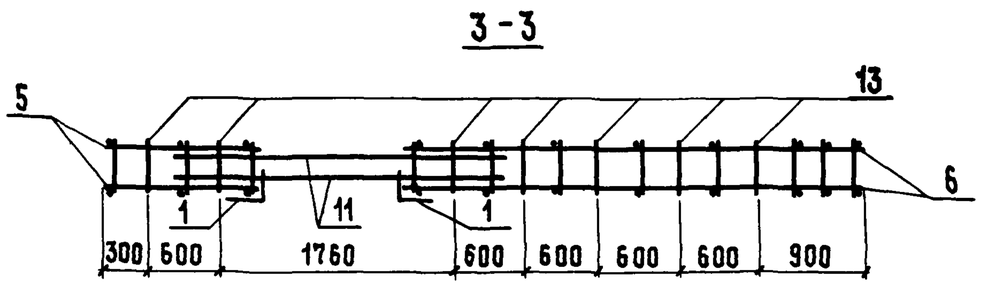

При установке пространственного каркаса в опалубку привязка изделия закладного (поз 3) и петли (поз 12) должна соответствовать узлам 8 (1 832 1-103-01СБ) и 11 (1 832 1-103-00У).

Нач отд	Котов		
Гл констр	Цудечкис		
Н контр	Ахметова		
Гл спец	Ерусалимская		
Рук гр	Сасонко		
Инженер	Гусева		
Проверил	Орлова		

1 832 1-10 4-6000 СБ

Каркас пространственный КП 21 - КП 24 Сборочный чертеж

Стадия	Масса	Масштаб
Р	См таблицу	—
Лист	Листов 1	

ГИПРОНИСЕЛЬХОЗ

Формат	Зона	Поз	Обозначение	Наименование	Кол.	Примечание
				Документация		
А3			1.832.1-10 4-000ОТО	Техническое описание		
А3			1.832.1-10 4-7000 СБ	Сборочный чертеж		
				Сборочные единицы		
А4		1	1.832.1-10.4-0090	Сетка арматурная С1	2	
		2	-01	Сетка арматурная С2	1	
А4		3	1.832.1-10 4-0100	Изделие закладное М1	2	
				Детали		
А4		4	1.832.1-10.4-0001-11	Стержень арматурный	2	
		5	-13	Стержень арматурный	10	
		6	-19	Стержень арматурный	8	
		7	-05	Стержень арматурный	20	
			Переменные данные для исполнений			
				1.832.1-10.4-7000		КП25
				Сборочные единицы		
А4		8	1.832.1-10.4-0010	Каркас плоский КР1	3	
А4		9	1.832.1-10.4-0050	Каркас плоский КР17	9	
А4		10	1.832.1-10.4-0070	Каркас плоский КР25	2	
А4		11	1.832.1-10 4-0080	Каркас плоский КР29	1	
А4		12	1.832.1-10.4-0110-02	Петля П3	2	
				Детали		
А4		13	1.832.1-10.4-0001-00	Стержень арматурный	10	
				1 832.1-10 4-7000-01		КП26
				Сборочные единицы		
А4		8	1.832.1-10.4-0010-01	Каркас плоский КР2	3	
А4		9	1 832.1-10.4-0050-01	Каркас плоский КР18	9	
А4		10	1.832.1-10.4-0070-01	Каркас плоский КР26	2	
А4		11	1.832 1-10.4-0080-01	Каркас плоский КР30	1	
А4		12	1.832.1-10 4-0110-03	Петля П4	2	

Формат	Зона	Поз	Обозначение	Наименование	Кол	Примечание
				Детали		
А4		13	1.832.1-10.4-0001-01	Стержень арматурный	10	
				1.832.1-10.4-7000-02		КП27
				Сборочные единицы		
А4		8	1.832.1-10 4-0010-02	Каркас плоский КР3	3	
А4		9	1.832.1-10 4-0050-02	Каркас плоский КР19	9	
А4		10	1.832.1-10.4-0070-02	Каркас плоский КР27	2	
А4		11	1.832 1-10.4-0080-02	Каркас плоский КР31	1	
А4		12	1.832.1-10 4-0110-03	Петля П4	2	
				Детали		
А4		13	1.832.1-10 4-0001-02	Стержень арматурный	10	
				1.832.1-10.4-7000-03		КП28
				Сборочные единицы		
А4		8	1.832.1-10.4-0010-03	Каркас плоский КР4	3	
А4		9	1.832.1-10.4-0050-03	Каркас плоский КР20	9	
А4		10	1.832.1-10.4-0070-03	Каркас плоский КР28	2	
А4		11	1.832.1-10.4-0080-03	Каркас плоский КР32	1	
А4		12	1.832.1-10.4-0110-04	Петля П5	2	
				Детали		
А4		13	1.832.1-10 4-0001-03	Стержень арматурный	10	

Взам инв.№ | Подпись и дата | Инв № подл

Нач отд	Котов	
Гл констотд	Цудечкис	
Н. контр	Ахметова	
Гл спец	Ерусалимская	
Рук гр	Сасонко	
Инженер	Гусева	
Проверил	Орлова	

1.832.1-10.4-7000

Каркас пространственный КП25-КП28

Стадия	Лист	Листов
Р		1

ГИПРОНИСЕЛЬХОЗ

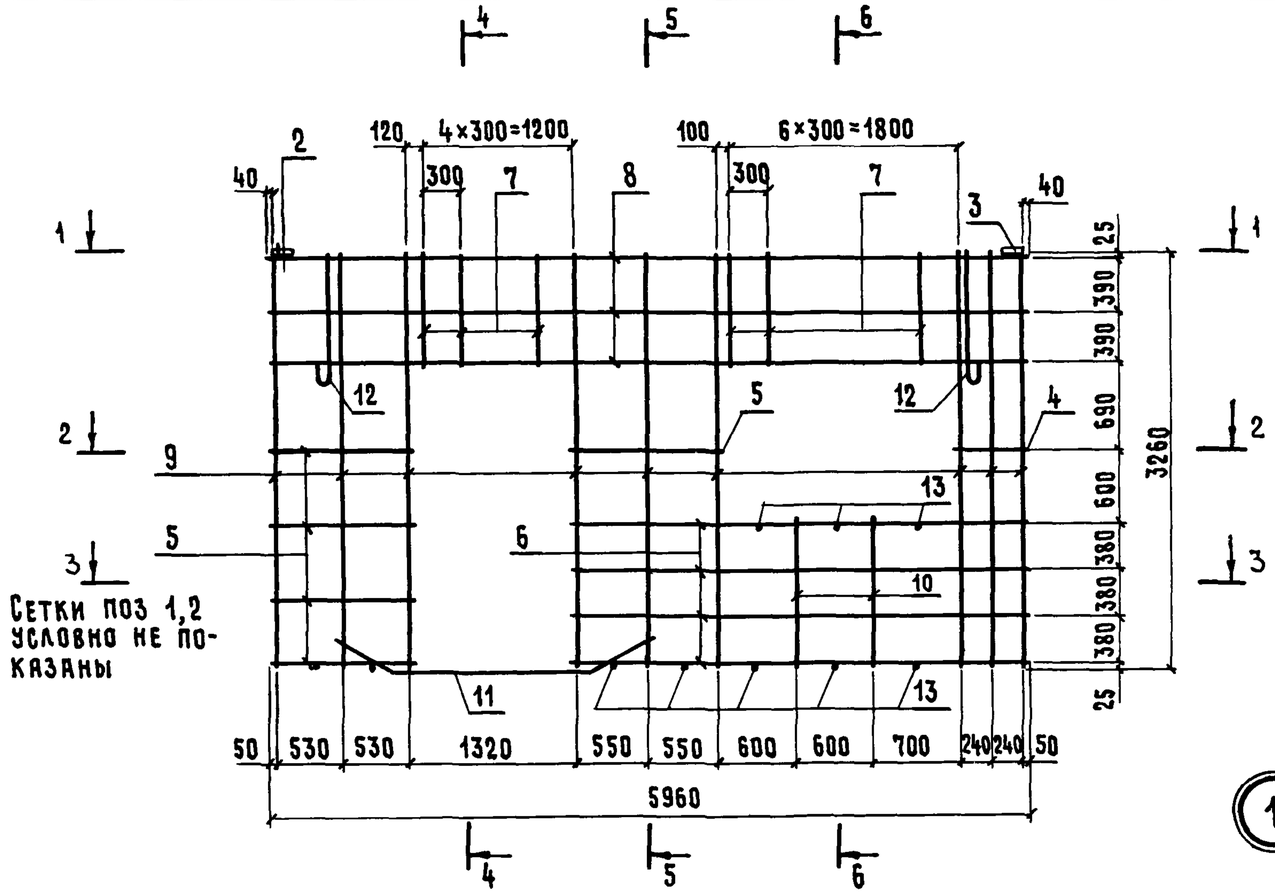

Сетки поз 1,2 условно не показаны

1

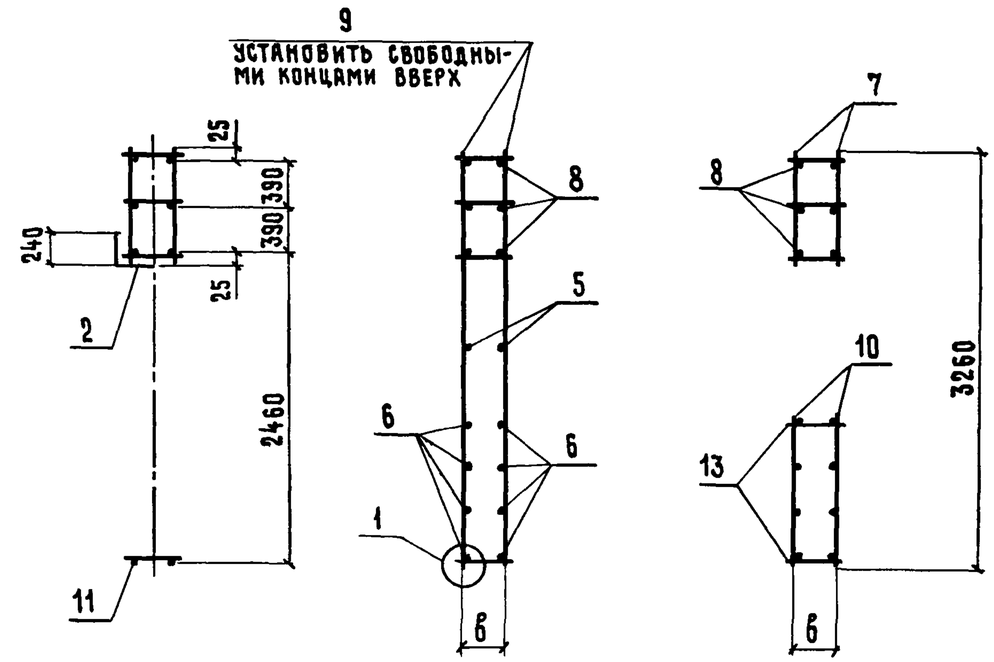

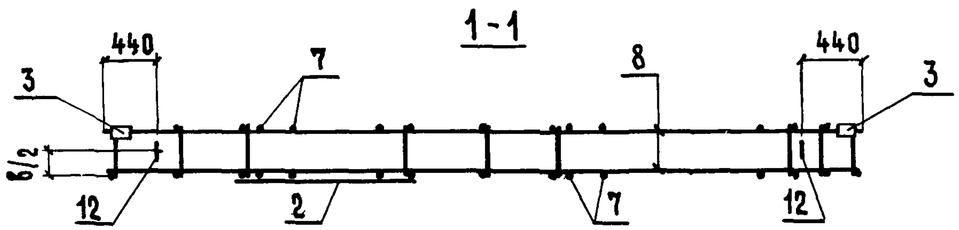

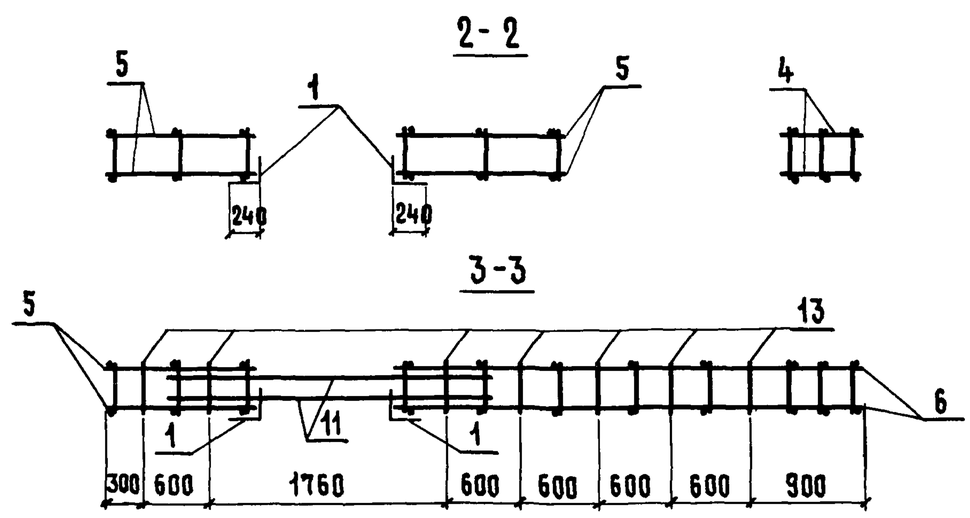

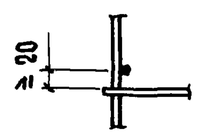

2

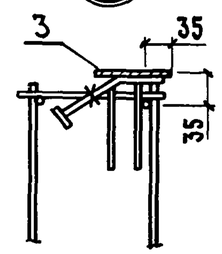

Обозначение	Марка	б, мм	Масса, кг
1.832.1-10 4-7000	КП 25	150	93,8
-01	КП 26	200	98,2
-02	КП 27	250	100,3
-03	КП 28	350	111,3

При установке пространственного каркаса в опалубку привязка изделия закладного (поз. 3) и петли (поз. 12) должна соответствовать узлам 8 (1.832.1-10.3-01СБ) и 11 (1.832.1-10.3-00У).

Нач. отд.	Котов	
Гл. констр.	Цудечкис	
Н. контр.	Ахметова	
Гл. спец.	Ерусалимская	
Рук. гр.	Сасонко	
Инженер	Гусева	
Проверил	Орлова	

1.832.1-10.4-7000 СБ

Каркас пространственный КП 25 - КП 28. Сборочный чертеж

Стадия	Масса	Масштаб
Р	См таблицу	—
Лист	Листов 1	

ГИПРОНИСЕЛЬХОЗ

Копировал Лизунова

Формат А3

Формат	Зона	Поз	Обозначение	Наименование	Кол.	Примечание
				Документация		
А3			1.832.1-10.4-0000ТО	Техническое описание		
А4			1.832.1-10.4-0010СБ	Сборочный чертеж		
				1.832.1-10.4-0010		КР1
				Детали		
А4		1	1.832.1-10.4-0001-20	Стержень арматурный	2	
		2	-00	Стержень арматурный	30	
				1.832.1-10.4-0010-01		КР2
				Детали		
А4		1	1.832.1-10.4-0001-20	Стержень арматурный	2	
		2	-01	Стержень арматурный	30	
				1.832.1-10.4-0010-02		КР3
				Детали		
А4		1	1.832.1-10.4-0001-20	Стержень арматурный	2	
		2	-02	Стержень арматурный	30	
				1.832.1-10.4-0010-03		КР4
				Детали		
А4		1	1.832.1-10.4-0001-20	Стержень арматурный	2	
		2	-03	Стержень арматурный	30	

Взам инв № | Подпись и дата | Инв № подл

Нач.отд.	Котов		1.832.1-10.4-0010
Гл.констр.	Цудечкис		
Н.контр.	Ахметова		Каркас плоский КР1-КР4
Гл.спец.	Ерусалимская		Стадия: Р; Лист: ; Листов: 1
Рук гр.	Сасонко		ГИПРОНИСЕЛЬХОЗ
Инженер	Гусева		
Проверил	Орлова		

Формат А4

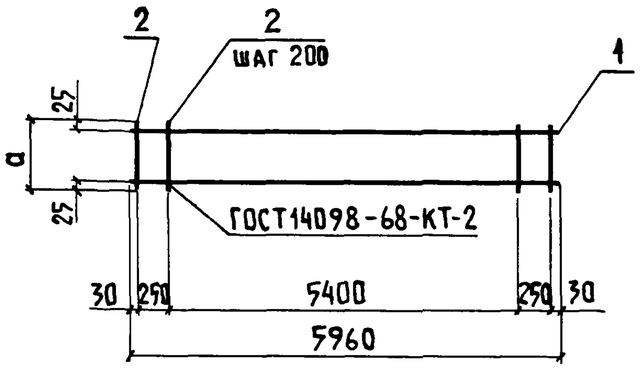

Обозначение	Марка	a, мм	Масса, кг
1.832.1-10.4-0010	КР1	180	5,4
-01	КР2	230	5,4
-02	КР3	280	5,7
-03	КР4	380	6,0

Взам инв № | Подпись и дата | Инв № подл

Нач.отд	Котов		1.832.1-10.4-0010 СБ
Гл констр	Цудечкис		
Н контр.	Ахметова		Каркас плоский КР1-КР4. Сборочный чертеж
Гл спец	Ерусалимская		Стадия: Р; Масса: см. табл.; Масштаб: —
Рук гр	Сасонко		Лист: ; Листов 1
Инженер	Гусева		ГИПРОНИСЕЛЬХОЗ
Проверил	Орлова		

Копировал Лихачева

Формат А4

Формат	Зона	Поз	Обозначение	Наименование	Кол.	Примечание
				Документация		
А3			1.832.1-10.4-0000ТО	Техническое описание		
А4			1.832.1-10.4-0020СБ	Сборочный чертеж		
				1.832.1-10.4-0020		КР5
				Детали		
А4		1	1.832.1-10.4-0001-15	Стержень арматурный	2	
		2	-00	Стержень арматурный	7	
				1.832.1-10.4-0020-01		КР6
				Детали		
А4		1	1.832.1-10.4-0001-15	Стержень арматурный	2	
		2	-01	Стержень арматурный	7	
				1.832.1-10.4-0020-02		КР7
				Детали		
А4		1	1.832.1-10.4-0001-15	Стержень арматурный	2	
		2	-02	Стержень арматурный	7	
				1.832.1-10.4-0020-03		КР8
				Детали		
А4		1	1.832.1-10.4-0001-15	Стержень арматурный	2	
		2	-03	Стержень арматурный	7	

Нач.отд.	Котов		1.832.1-10.4-0020
Гл.конст	Цудечкис		
Н контр	Ахметова		Каркас плоский КР5 – КР8
Гл спец.	Ерусалимская		Стадия: Р; Лист: ; Листов: 1
Рук гр	Сасонко		
Инженер	Гусева		ГИПРОНИСЕЛЬХОЗ
Проверил	Орлова		

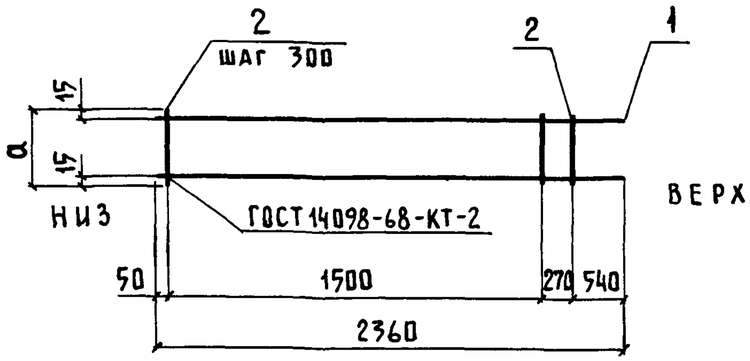

Обозначение	Марка	a, мм	Масса, кг
1.832.1-10.4-0020	КР5	180	1,9
-01	КР6	230	1,9
-02	КР7	280	2,0
-03	КР8	380	2,1

Взам инв Н | Подпись и дата | Инв Н подл

Нач.отд.	Котов		1.832.1-10.4-0020СБ
Гл.конст	Цудечкис		
Н.контр.	Ахметова		Каркас плоский КР5 – КР8. Сборочный чертеж
Гл.спец.	Ерусалимская		Стадия: Р; Масса: см. табл.; Масштаб: —
Рук.гр.	Сасонко		Лист: ; Листов: 1
Инженер	Гусева		ГИПРОНИСЕЛЬХОЗ
Проверил	Орлова		

Формат	Зона	Поз.	Обозначение	Наименование	Кол.	Примечание
				Документация		
А3			1.832.1-10.4-0000ТО	Техническое описание		
А4			1.832.1-10.4-0030СБ	Сборочный чертеж		
				1.832.1-10.4-0030		КР9
				Детали		
А4		1	1.832.1-10.4-0001-16	Стержень арматурный	2	
		2	-00	Стержень арматурный	9	
				1.832.1-10.4-0030-01		КР10
				Детали		
А4		1	1.832.1-10.4-0001-16	Стержень арматурный	2	
		2	-01	Стержень арматурный	9	
				1.832.1-10.4-0030-02		КР11
				Детали		
А4		1	1.832.1-10.4-0001-16	Стержень арматурный	2	
		2	-02	Стержень арматурный	9	
				1.832.1-10.4-0030-03		КР12
				Детали		
А4		1	1.832.1-10.4-0001-16	Стержень арматурный	2	
		2	-03	Стержень арматурный	9	

Взам. инв. N | Подпись и дата | Инв. N подл.

Нач. отд.	Котов		1.832.1-10.4-0030
Гл. констр.	Цудечкис		
Н. контр.	Ахметова		Каркас плоский КР9 - КР12
Гл. спец.	Ерусалимская		Стадия: Р; Лист: ; Листов: 1
Рук. гр.	Сасонко		ГИПРОНИСЕЛЬХОЗ
Инженер	Гусева		
Проверил	Орлова		

Формат А4

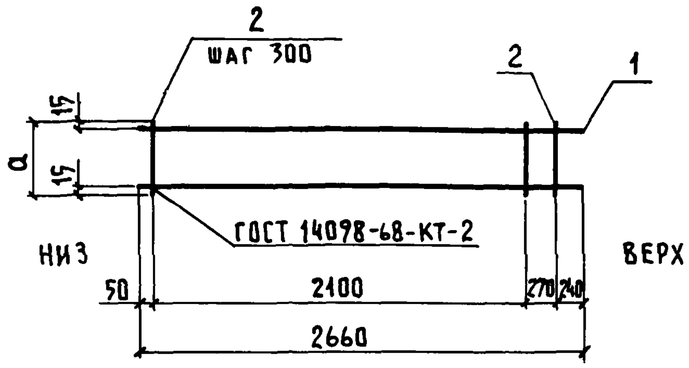

Обозначение	Марка	a, мм	Масса, кг
1832.1-10.4-0030	КР9	180	2,4
-01	КР10	230	2,4
-02	КР11	280	2,5
-03	КР12	380	2,6

Взам. инв. N | Подпись и дата | Инв. N подл.

Нач. отд.	Котов		1.832.1-10.4-0030СБ
Гл. констр.	Цудечкис		
Н. контр.	Ахметова		Каркас плоский КР9 - КР12. Сборочный чертеж
Гл. спец.	Ерусалимская		Стадия: Р; Масса: см табл.; Масштаб: —
Рук. гр.	Сасонко		Лист: ; Листов: 1
Инженер	Гусева		ГИПРОНИСЕЛЬХОЗ
Проверил	Орлова		

Формат А4

Формат	Зона	Поз	Обозначение	Наименование	Кол.	Примечание
				Документация		
А3			1.832.1-10.4-0000ТО	Техническое описание		
А4			1.832.1-10.4-0040СБ	Сборочный чертеж		
				1.832.1-10.4-0040		КР13
				Детали		
А4		1	1.832.1-10.4-0001-17	Стержень арматурный	2	
		2	-00	Стержень арматурный	9	
				1.832.1-10.4-0040-01		КР14
				Детали		
А4		1	1.832.1-10.4-0001-17	Стержень арматурный	2	
		2	-01	Стержень арматурный	9	
				1.832.1-10.4-0040-02		КР15
				Детали		
А4		1	1.832.1-10.4-0001-17	Стержень арматурный	2	
		2	-02	Стержень арматурный	9	
				1.832.1-10.4-0040-03		КР16
				Детали		
А4		1	1.832.1-10.4-0001-17	Стержень арматурный	2	
		2	-03	Стержень арматурный	9	

Нач.отд	Котов		1.832.1-10.4-0040
Гл констр	Цудечкис		
Н.контр.	Ахметова		Каркас плоский КР13-КР16
Гл.спец.	Ерусалимская		Стадия: Р; Лист: ; Листов: 1
Рук.гр.	Сасонко		
Инженер	Гусева		ГИПРОНИСЕЛЬХОЗ
Проверил	Орлова		

Формат А4

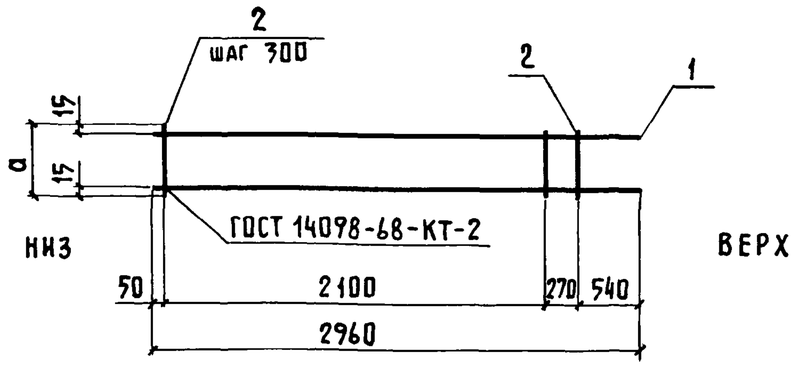

Обозначение	Марка	a, мм	Масса, кг
1.832.1-10.4-0040	КР13	180	2,6
-01	КР14	230	2,6
-02	КР15	280	2,7
-03	КР16	380	2,8

Взам. инв. № | Подпись и дата | Инв. № подл.

Нач.отд.	Котов		1.832.1-10.4-0040 СБ
Гл констр	Цудечкис		
Н.контр.	Ахметова		Каркас плоский КР13-КР16. Сборочный чертеж
Гл.спец.	Ерусалимская		Стадия: Р; Масса: см. табл.; Масштаб: —
Рук.гр.	Сасонко		Лист: ; Листов: 1
Инженер	Гусева		ГИПРОНИСЕЛЬХОЗ
Проверил	Орлова		

Формат	Зона	Поз	Обозначение	Наименование	Кол.	Примечание
				Документация		
А3			1.832.1-10.4-0000ТО	Техническое описание		
А4			1.832.1-10.4-0050СБ	Сборочный чертеж		
				1.832.1-10.4-0050		КР17
				Детали		
А4		1	1.832.1-10.4-0001-18	Стержень арматурный	2	
		2	-00	Стержень арматурный	9	
				1.832.1-10.4-0050-01		КР18
				Детали		
А4		1	1.832.1-10.4-0001-18	Стержень арматурный	2	
		2	-01	Стержень арматурный	9	
				1.832.1-10.4-0050-02		КР19
				Детали		
А4		1	1.832.1-10.4-0001-18	Стержень арматурный	2	
		2	-02	Стержень арматурный	9	
				1.832.1-10.4-0050-02		КР20
				Детали		
А4		1	1.832.1-10.4-0001-18	Стержень арматурный	2	
		2	-03	Стержень арматурный	9	

Взам. инв. № | Подпись и дата | Инв. № подл.

Нач. отд.	Котов	
Гл конст	Цудечкис	
Н контр	Ахметова	
Гл. спец.	Ерусалимская	
Рук. гр.	Сасонко	
Инженер	Гусева	
Проверил	Орлова	

1.832.1-10.4-0050

Каркас плоский КР17 - КР20

Стадия	Лист	Листов
Р		1

ГИПРОНИСЕЛЬХОЗ

Формат А4

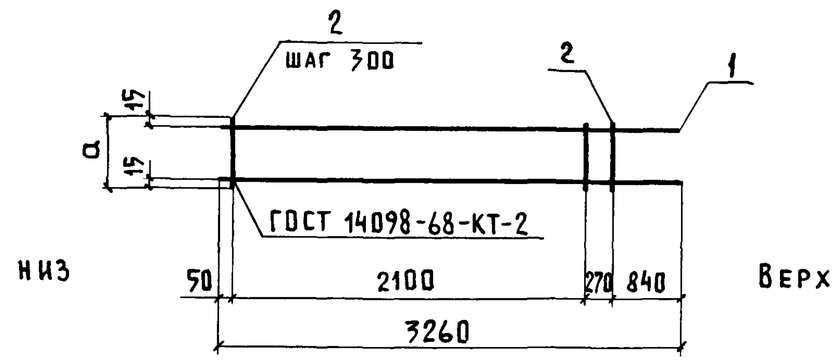

Обозначение	Марка	a, мм	Масса, кг
1.832.1-10.4-0050	КР17	180	2,8
-01	КР18	230	2,8
-02	КР19	280	2,9
-03	КР20	380	3,0

Взам. инв. № | Подпись и дата | Инв. № подл.

Нач. отд.	Котов	
Гл констр	Цудечкис	
Н контр	Ахметова	
Гл спец.	Ерусалимская	
Рук. гр	Сасонко	
Инженер	Гусева	
Проверил	Орлова	

1.832.1-10.4-0050СБ

Каркас плоский КР17 - КР20. Сборочный чертеж

Стадия	Масса	Масштаб
Р	см. табл.	—

Лист | Листов 1

ГИПРОНИСЕЛЬХОЗ

Формат А4

Формат	Зона	Поз.	Обозначение	Наименование	Кол	Примечание
				Документация		
А3			1.832.1-10.4-0000ТО	Техническое описание		
А4			1.832.1-10.4-0060СБ	Сборочный чертеж		
				1.832.1-10.4-0060		КР21
				Детали		
А4		1	1.832.1-10.4-0001-12	Стержень арматурный	2	
		2	-00	Стержень арматурный	3	
				1.832.1-10.4-0060-01		КР22
				Детали		
А4		1	1.832.1-10.4-0001-12	Стержень арматурный	2	
		2	-01	Стержень арматурный	3	
				1.832.1-10.4-0060-02		КР23
				Детали		
А4		1	1.832.1-10.4-0001-12	Стержень арматурный	2	
		2	-02	Стержень арматурный	3	
				1.832.1-10.4-0060-03		КР24
				Детали		
А4		1	1.832.1-10.4-0001-12	Стержень арматурный	2	
		2	-03	Стержень арматурный	3	

Нач отд.	Котов	
Гл констр	Цудечкис	
Н.контр	Ахметова	
Гл спец	Ерусалимская	
Рук гр	Сасонко	
Инженер	Гусева	
Проверил	Орлова	

1.832.1-10.4-0060

Каркас плоский КР21 - КР24

Стадия	Лист	Листов
Р		1

ГИПРОНИСЕЛЬХОЗ

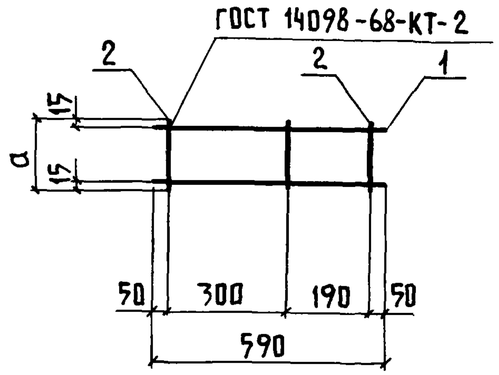

Обозначение	Марка	a, мм	Масса, кг
1.832.1-10.4-0060	КР21	180	0,5
-01	КР22	230	0,5
-02	КР23	280	0,5
-03	КР24	380	0,5

Взам. инв. № | Подпись и дата | Инв № подл

Нач отд.	Котов	
Гл конст.	Цудечкис	
Н.контр.	Ахметова	
Гл.спец	Ерусалимская	
Рук гр	Сасонко	
Инженер	Гусева	
Проверил	Орлова	

1.832.1-10.4-0060 СБ

Каркас плоский КР21 - КР24. Сборочный чертеж

Стадия	Масса	Масштаб
Р	см. табл.	-
Лист	Листов 1	

ГИПРОНИСЕЛЬХОЗ

Формат	Зона	Поз	Обозначение	Наименование	Кол.	Примечание
				Документация		
А3			1 832.1-10 4-000ОТО	Техническое описание		
А4			1 832 1-10 4-0070СБ	Сборочный чертеж		
				1 832.1-10.4-0070		КР25
				Детали		
А4		1	1 832 1-10 4-0001-14	Стержень арматурный	2	
		2	-00	Стержень арматурный	5	
				1 832 1-10.4-0070-01		КР26
				Детали		
А4		1	1 832 1-10 4-0001-14	Стержень арматурный	2	
		2	-01	Стержень арматурный	5	
				1 832.1-10 4-0070-02		КР27
				Детали		
А4		1	1 832 1-10 4-0001-14	Стержень арматурный	2	
		2	-02	Стержень арматурный	5	
				1 832.1-10.4-0070-03		КР28
				Детали		
А4		1	1 832 1-10.4-0001-14	Стержень арматурный	2	
		2	-03	Стержень арматурный	5	

Взам инв.№ | Подпись и дата | Инв № подл

Нач отд.	Котов		1.832.1-10.4-0070
Гл констр	Цудечкис		
Н контр	Ахметова		Каркас плоский КР25-КР28
Гл спец.	Ерусалимская		Стадия: Р; Лист: ; Листов: 1
Рук гр	Сасонко		ГИПРОНИСЕЛЬХОЗ
Инженер	Гусева		
Проверил	Орлова		

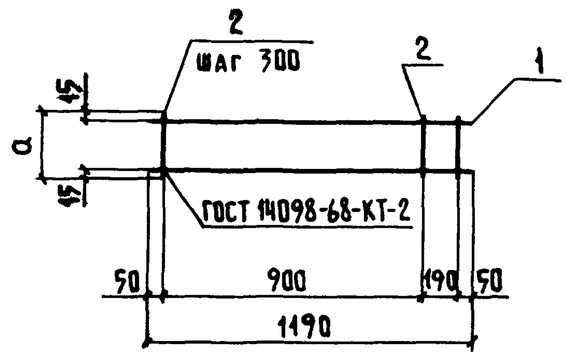

Обозначение	Марка	a, мм	Масса, кг
1 832 1-10.4-0070	КР25	180	1,1
-01	КР26	230	1,1
-02	КР27	280	1,1
-03	КР28	380	1,2

Взам инв № | Подпись и дата | Инв № подл

Нач отд	Котов		1.832.1-10.4-0070СБ
Гл констр	Цудечкис		
Н контр	Ахметова		Каркас плоский КР25-КР28 Сборочный чертеж
Гл спец.	Ерусалимская		Стадия: Р; Масса: см табл; Масштаб: —
Рук гр	Сасонко		Лист: ; Листов 1
Инженер	Гусева		ГИПРОНИСЕЛЬХОЗ
Проверил	Орлова		

Формат	Зона	Поз.	Обозначение	Наименование	Кол.	Примечание
				Документация		
А3			1.832.1-10.4-0000ТО	Техническое описание		
А4			1.832.1-10.4-0080СБ	Сборочный чертеж		
				1.832.1-10.4-0080		КР29
				Детали		
А4		1	1.832.1-10.4-0001-23	Стержень арматурный	2	
		2	-00	Стержень арматурный	12	
				1.832.1-10.4-0080-01		КР30
				Детали		
А4		1	1.832.1-10.4-0001-23	Стержень арматурный	2	
		2	-01	Стержень арматурный	12	
				1.832.1-10.4-0080-02		КР31
				Детали		
А4		1	1.832.1-10.4-0001-23	Стержень арматурный	2	
		2	-02	Стержень арматурный	12	
				1.832.1-10.4-0080-03		КР32
				Детали		
А4		1	1.832.1-10.4-0001-23	Стержень арматурный	2	
		2	-03	Стержень арматурный	12	

Нач отд.	Котов		1.832.1-10.4-0080
Гл конст.	Цудечкис		
Н контр.	Ахметова		Каркас плоский КР29-КР32
Гл спец.	Ерусалимская		Стадия: Р; Лист: ; Листов: 1
Рук. гр.	Сасонко		ГИПРОНИСЕЛЬХОЗ
Инженер	Гусева		
Проверил	Орлова		

Формат А4

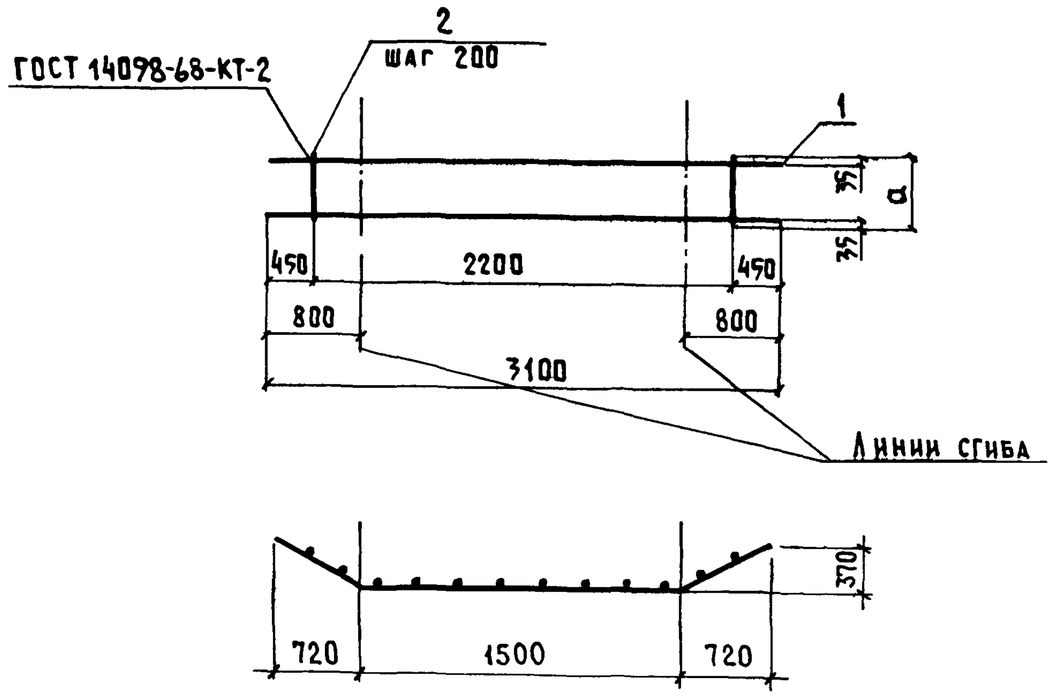

Обозначение	Марка	a, мм	Масса, кг
1.832.1-10.4-0080	КР29	180	5,8
-01	КР30	230	5,8
-02	КР31	280	6,0
-03	КР32	380	6,1

Взам инв. N | Подпись и дата | Инв. N подл.

Нач. отд.	Котов		1.832.1-10.4-0080СБ
Гл. констр.	Цудечкис		
Н. контр.	Ахметова		Каркас плоский КР29-КР32. Сборочный чертеж
Гл. спец.	Ерусалимская		Стадия: Р; Масса: см. табл.; Масштаб: —
Рук. гр.	Сасонко		Лист; Листов 1
Инженер	Гусева		ГИПРОНИСЕЛЬХОЗ
Проверил	Орлова		

Формат А4

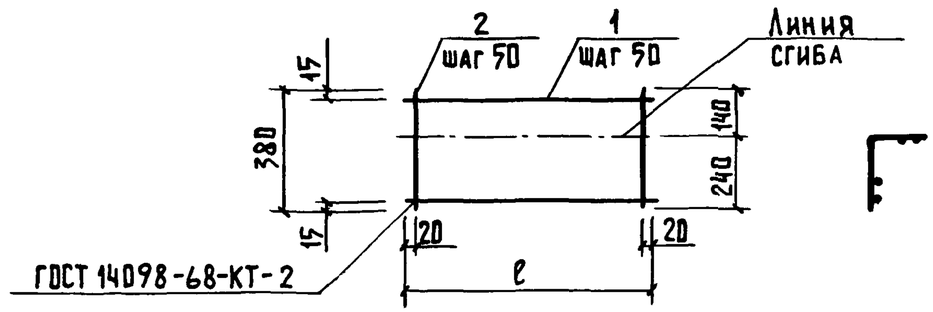

Обозначение	Марка	ℓ, мм	Масса, кг
1.832.1-10.4-0090	С1	2440	3,9
-01	С2	1840	2,9

Формат	Зона	Поз.	Обозначение	Наименование	Кол.	Примечание
				Документация		
А3			1.832.1-10.4-0000ТО	Техническое описание		
				1.832.1-10.4-0090		С1
				Детали		
А4		1	1.832.1-10.4-0001-07	Стержень арматурный	8	
		2	-03	Стержень арматурный	49	
				1.832.1-10.4-0090-01		С2
				Детали		
А4		1	1.832.1-10.4-0001-06	Стержень арматурный	8	
		2	-03	Стержень арматурный	37	

Взам. инв. № | Подпись и дата | Инв. № подл.

Нач. отд.	Котов	
Гл. констр.	Цудечкис	
Н. контр.	Ахметова	
Гл. спец.	Ерусалимская	
Рук. груп.	Сасонко	
Инженер	Гусева	
Проверил	Орлова	

1.832.1-10.4-0090

Сетка С1, С2

Стадия	Масса	Масштаб
Р	см. табл.	–
Лист	Листов 1	

ГИПРОНИСЕЛЬХОЗ

Формат А4

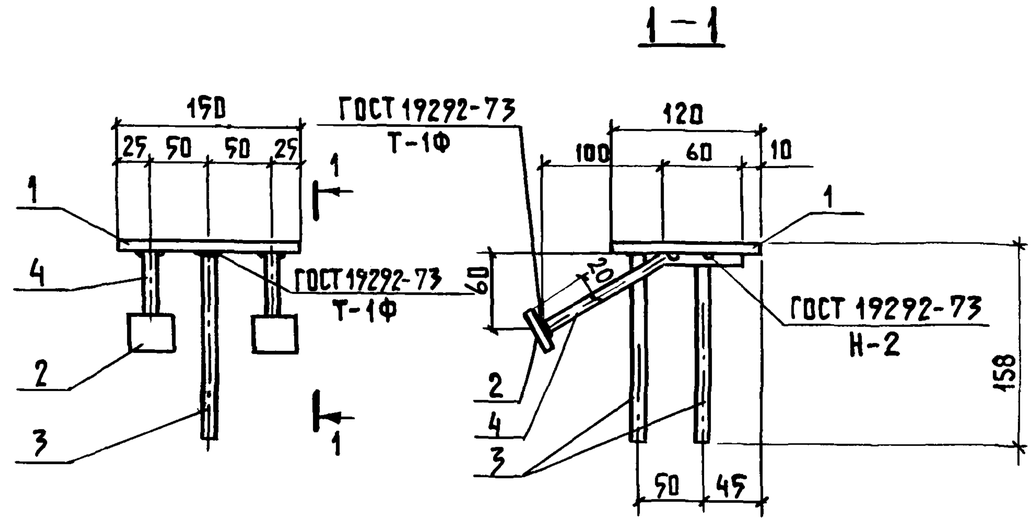

Формат	Зона	Поз.	Обозначение	Наименование	Кол.	Примечание
				Документация		
А3			1.832.1-10.4-0000ТО	Техническое описание		
				Детали		
Б4		1	1.832.1-10.4-0002	Полоса $\frac{8\times120\ \text{ГОСТ}\ 103\text{-}76}{\text{ВСт3кп2-1, ТУ14-1-3023-80}}$		
				ℓ=150	1	1,1кг
Б4		2	1.832.1-10.4-0002-01	Полоса $\frac{8\times40\ \text{ГОСТ}\ 103\text{-}76}{\text{ВСт3кп2-1, ТУ14-1-3023-80}}$		
				ℓ=40	2	0,1кг
А4		3	1.832.1-10.4-0001-21	Стержень арматурный	2	
		4	-22	Стержень арматурный	2	

Взам. инв. № | Подпись и дата | Инв. № подл.

Нач. отд.	Котов	
Гл. конст.	Цудечкис	
Н. контр.	Ахметова	
Гл. спец.	Ерусалимская	
Рук. гр.	Сасонко	
Инженер	Гусева	
Проверил	Орлова	

1.832.1-10.4-0100

Изделие закладное М1

Стадия	Масса	Масштаб
Р	1,7	–
Лист	Листов 1	

ГИПРОНИСЕЛЬХОЗ

Формат	Зона	Поз	Обозначение	Наименование	Кол.	Примечание
				Документация		
А3			1.832.1-10.4-000ТО	Техническое описание		
А4			1.832.1-10.4-0110СБ	Сборочный чертеж		
				1.832.1-10.4-0110		П1
				Детали		
А4		1	1.832.1-10.4-0001-26	Стержень арматурный	1	
		2	-24	Стержень арматурный	2	
				1.832.1-10.4-0110-01		П2
				Детали		
А4		1	1.832.1-10.4-0001-27	Стержень арматурный	1	
		2	-24	Стержень арматурный	2	
				1.832.1-10.4-0110-02		П3
				Детали		
А4		1	1.832.1-10.4-0001-28	Стержень арматурный	1	
		2	-24	Стержень арматурный	2	
				1.832.1-10.4-0110-03		П4
				Детали		
А4		1	1.832.1-10.4-0001-29	Стержень арматурный	1	
		2	-25	Стержень арматурный	2	
				1.832.1-10.4-0110-04		П5
				Детали		
А4		1	1.832.1-10.4-0001-30	Стержень арматурный	1	
		2	-25	Стержень арматурный	2	

Нач.отд.	Котов	
Гл.констр.	Цудечкис	
Н.контр	Ахметова	
Гл.спец.	Ерусалимская	
Рук.гр.	Сасонко	
Инженер	Гусева	
Проверил	Орлова	

1.832.1-10.4-0110

Петля П1-П5

Стадия	Лист	Листов
Р		1

ГИПРОНИСЕЛЬХОЗ

Формат А4

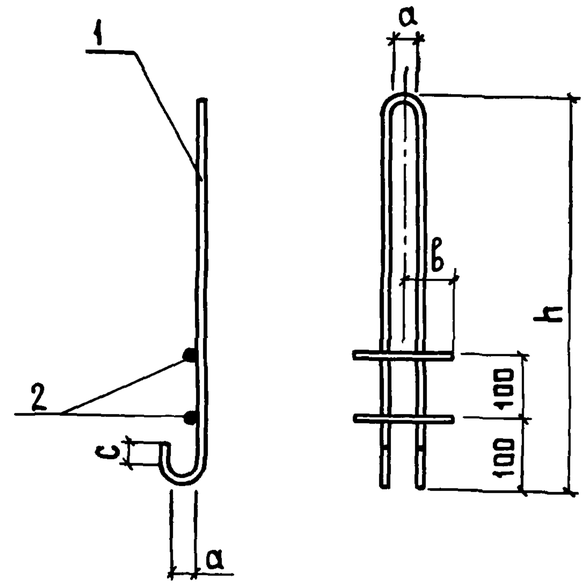

Обозначение	Марка	Размеры, мм				Масса, кг
		h	a	b	c	
1.832.1-10.4-0110	П1	800	60	70	50	3,3
-01	П2	890				4,5
-02	П3	1000	80		70	6,2
-03	П4	1090		110		8,3
-04	П5	1300	120		100	12,7

Взам инв.№ | Подпись и дата | Инв.№ подл

Нач.отд	Котов	
Гл.констр	Цудечкис	
Н.контр	Ахметова	
Гл.спец.	Ерусалимская	
Рук.гр.	Сасонко	
Инженер	Гусева	
Проверил	Орлова	

1.832.1-10.4-0110 СБ

Петля П1-П5. Сборочный чертеж

Стадия	Масса	Масштаб
Р	см. табл.	—
Лист	Листов 1	

ГИПРОНИСЕЛЬХОЗ

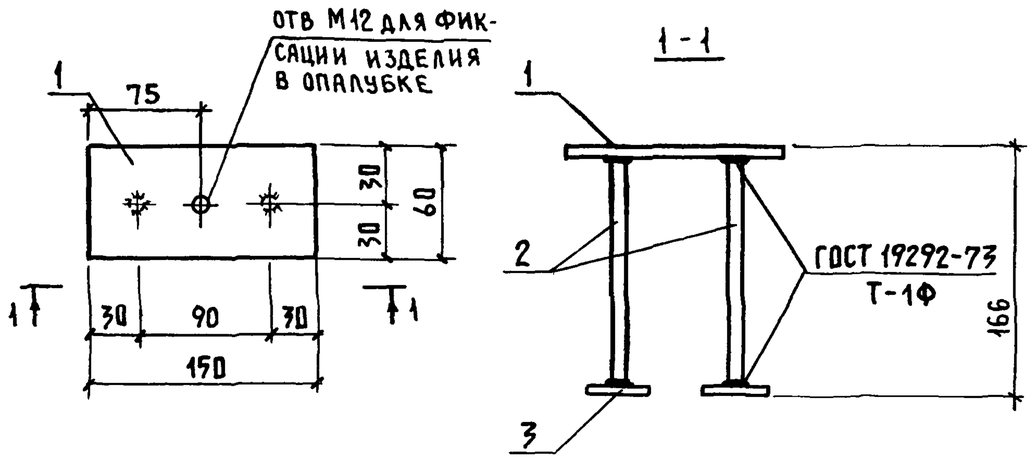

Формат	Зона	Поз.	Обозначение	Наименование	Кол.	Примечание
				Документация		
А3			1.832.1-10.4-000ТО	Техническое описание		
				Детали		
Б4		1	1.832.1-10.4-0002-02	Полоса $\frac{8\times60\ ГОСТ\ 103-76}{ВСт3кп2-1, ТУ14-1-3023-80,}$		
				$\ell=150$	1	0,6 кг
А4		2	1.832.1-10.4-0001-21	Стержень арматурный	2	
Б4		3	1.832.1-10.4-0002-01	Полоса $\frac{8\times40\ ГОСТ\ 103-76}{ВСт3кп2-1, ТУ14-1-3023-80,}$		
				$\ell=40$	2	0,1 кг

Взам. инв. № | Подпись и дата | Инв. № подл.

Нач. отд.	Котов	
Гл. констр.	Цудечкис	
Н. контр.	Ахметова	
Гл. спец.	Ерусалимская	
Рук. груп.	Сасонко	
Инженер	Гусева	
Проверил	Орлова	

1.832.1-10.4-0120

Изделие закладное М2

Стадия	Масса	Масштаб
Р	1,0	—
Лист	Листов 1	

ГИПРОНИСЕЛЬХОЗ

Рис. 1

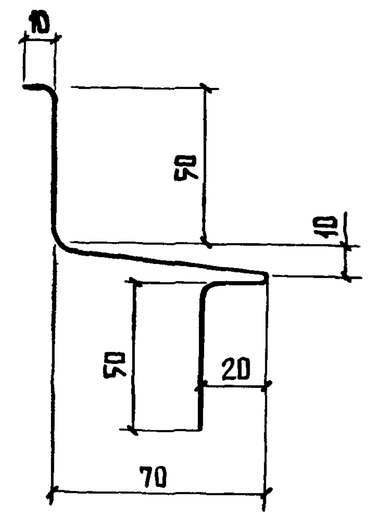

Рис. 2

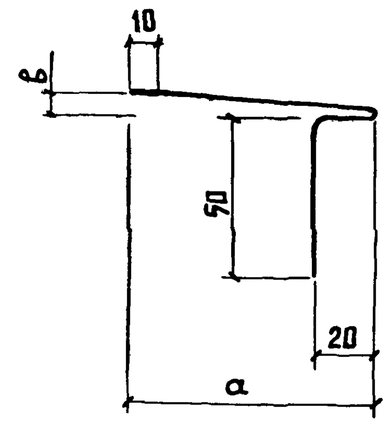

Обозначение	Марка	Рис.	Размеры, мм: а	в	Длина	Ширина развертки	Масса, кг
1.832.1-10.4-0130	СЛ1	1	—	—	1820	200	1,7
-01	СЛ2	2	70	5	1820	150	1,3
-02	СЛ3	2	120	10	1820	200	1,7
-03	СЛ4	2	170	15	1820	250	2,1
-04	СЛ5	2	270	25	1820	350	3,0

Взам. инв. № | Подпись и дата | Инв. № подл.

Нач. отд.	Котов	
Гл. констр.	Цудечкис	
Н. контр.	Ахметова	
Гл. спец.	Ерусалимская	
Рук. груп.	Сасонко	
Инженер	Гусева	
Проверил	Орлова	

1.832.1-10.4-0130

Слив СЛ1 - СЛ5

Оцинкованная кровельная сталь $\delta=0,6$ мм ГОСТ 19904-74

Стадия	Масса	Масштаб
Р	см. табл.	—
Лист	Листов 1	

ГИПРОНИСЕЛЬХОЗ

Обозначение	Ф, мм и класс арматуры	Длина, мм	Масса, кг	Примечание
1.832.1-10.4-0001	4 ВрI	180	0,02	ГОСТ 6727-80
- 01	4 ВрI	230	0,02	
- 02	4 ВрI	280	0,03	
- 03	4 ВрI	380	0,04	
- 04	4 ВрI	540	0,05	
- 05	4 ВрI	840	0,08	
- 06	4 ВрI	1840	0,2	
- 07	4 ВрI	2440	0,2	
- 08	6 А III	560	0,1	ГОСТ 5781-82
- 09	6 А III	1140	0,3	
- 10	6 А III	5960	1,3	
- 11	8 А III	560	0,2	
- 12	8 А III	590	0,2	
- 13	8 А III	1140	0,5	
- 14	8 А III	1190	0,5	
- 15	8 А III	2360	0,9	
- 16	8 А III	2660	1,1	
- 17	8 А III	2960	1,2	
- 18	8 А III	3260	1,3	
- 19	8 А III	3550	1,4	
- 20	8 А III	5960	2,4	
- 21	10 А III	150	0,1	
- 22	10 А III	170	0,1	

Обозначение	Ф, мм и класс арматуры	Длина, мм	Масса, кг	Примечание
1.832.1-10.4-0001 - 23	12 А III	3100	2,8	ГОСТ 5781-82
- 24	16 А I	140	0,2	
- 25	16 А I	220	0,4	
- 26	16 А I	1860	2,9	
- 27	18 А I	2040	4,1	
- 28	20 А I	2360	5,8	
- 29	22 А I	2540	7,6	
- 30	25 А I	3130	12,0	

Нач отд	Котов		
Гл констр.	Цудечкис		
Н контр.	Ахметова		
Гл.спец.	Ерусалимская		
Рук.гр.	Сасонко		
Инженер	Гусева		
Проверил	Орлова		

1.832.1-10.4-0001

Стержень арматурный

Стадия	Масса	Масштаб
Р	См таблицу	–
Лист	Листов 1	

ГИПРОНИСЕЛЬХОЗ