ТИПОВЫЕ КОНСТРУКЦИИ, ИЗДЕЛИЯ И УЗЛЫ ЗДАНИЙ И СООРУЖЕНИЙ

СЕРИЯ 1.832.1-10

ДВУХСЛОЙНЫЕ СТЕНОВЫЕ ЛЕГКОБЕТОННЫЕ ПАНЕЛИ ПОВЫШЕННОЙ ЗАВОДСКОЙ ГОТОВНОСТИ ДЛЯ СЕЛЬСКОХОЗЯЙСТВЕННЫХ ЗДАНИЙ

ВЫПУСК 3

ПАНЕЛИ, ИЗГОТОВЛЯЕМЫЕ НА ЗАВОДАХ, ИМЕЮЩИХ КАНТОВАТЕЛИ

РАБОЧИЕ ЧЕРТЕЖИ

19547 - 01
ЦЕНА 2-01

ЦЕНТРАЛЬНЫЙ ИНСТИТУТ ТИПОВОГО ПРОЕКТИРОВАНИЯ
ГОССТРОЯ СССР

Москва, А-445, Смольная ул., 22

Сдано в печать 9 1984 года

Заказ № 7022 Тираж 1950 экз.

ТИПОВЫЕ КОНСТРУКЦИИ, ИЗДЕЛИЯ И УЗЛЫ ЗДАНИЙ И СООРУЖЕНИЙ

СЕРИЯ 1.832.1-10

ДВУХСЛОЙНЫЕ СТЕНОВЫЕ ЛЕГКОБЕТОННЫЕ ПАНЕЛИ ПОВЫШЕННОЙ ЗАВОДСКОЙ ГОТОВНОСТИ ДЛЯ СЕЛЬСКОХОЗЯЙСТВЕННЫХ ЗДАНИЙ

ВЫПУСК 3

ПАНЕЛИ, ИЗГОТОВЛЯЕМЫЕ НА ЗАВОДАХ, ИМЕЮЩИХ КАНТОВАТЕЛИ

РАБОЧИЕ ЧЕРТЕЖИ

Разработана:

ГИПРОНИСЕЛЬХОЗ МИНСЕЛЬХОЗА СССР

Гл. инж. института — Л.С. Бутаев
Нач. отдела СК — И.Н. Котов
Гл. инж. отдела — В.Н. Цудечкис
Гл. специалист — С.Б. Ерусалимская

С участием

НИИЖБ ГОССТРОЯ СССР

Зам. директора — Н.Н. Коровин
Рук. сектора — Ю.В. Чиненков
Ст. научный сотр. — А.А. Евдокимов

ЦНИИЭП сельстрой МИНСЕЛЬСТРОЯ СССР

Зам. директора — В.А. Заренин
Зав. отделом — А.И. Мангушев
Рук. сектора — А.Т. Ферджулян

Утверждены Госстроем СССР для применения при проектировании и в строительстве сельскохозяйственных зданий, письмо от 23.12.83г № 2/3-419

Обозначение	Наименование	Стр.
1.832.1 - 10 3 - 00ТО	Техническое описание	3-8
1.832.1 - 10.3 - 10	Панель 3ПСД -С (КС) повышенной заводской готовности	9,10
1.832.1 - 10.3 - 10СБ	Панель 3ПСД6 -С(КС) повышенной заводской готовности Сборочный чертеж	11,12
1.832.1 - 10 3 - 20	Панель 4ПСД6 -С(КС) повышенной заводской готовности	13,14
1 832.1 - 10. 3 - 20СБ	Панель 4ПСД6 -С(КС) повышенной заводской готовности Сборочный чертеж	15,16
1.832.1 - 10.3 - 01	Панель 3ПСД6 24	17
1 832.1 - 10 3 - 01СБ	Панель 3ПСД 6 24. Сборочный чертеж	18,19
1.8321 - 10.3 - 02	Панель 3ПСД 6.27	20
1.832 1 - 10.3 - 02СБ	Панель 3ПСД 6 27. Сборочный чертеж	21-23
1.832.1 - 10.3 - 03	Панель 3ПСД 6.30	
1.832.1 - 10 3 - 03СБ	Панель 3ПСД 6.30. Сборочный чертеж	24-26
1.832.1 - 10 3 - 04	Панель 3ПСД 6.33	
1 8321 - 10.3 - 04СБ	Панель 3ПСД 6.33. Сборочный чертеж	27-29

Обозначение	Наименование	Стр.
1 8321 - 10 3 - 05	Панель 4ПСД 6 27	27-29
1 8321 - 10.3 - 05СБ	Панель 4ПСД6.27 Сборочный чертеж	30,31
1.8321 - 10 3 - 06	Панель 4ПСД 6.30	32
1 8321 - 10 3 - 06СБ	Панель 4ПСД 6 30. Сборочный чертеж	33-35
1.8321 - 10.3 - 07	Панель 4ПСД 6 33.	
1.8321 - 10.3 - 07СБ	Панель 4ПСД 6 33. Сборочный чертеж	36,37
1 8321 - 10 3 - 00У	Узел 11	38-40
1 8321 - 10 3 - 00ВМС	Выборка стали на панель	41-43
1.8321 - 10. 3 - 00РМ1	Ведомость расхода стали	44-50
1 8321 - 10.3 - 00РМ2	Ведомость расхода цемента и инертных материалов	51
1.8321 - 10 3 - 00РМ3	Ведомость расхода древесины	

Нач.отд	Котов	
Гл.конст	Цудечкис	
Н.контр	Ахметова	
Гл.спец.	Ерусалимская	
Рук.гр.	Сасонко	
Инженер	Гусева	

1.832.1 - 10 3 - 00

Содержание

Стадия	Лист	Листов
Р		1

ГИПРОНИСЕЛЬХОЗ

Формат А3

Настоящий выпуск содержит номенклатуру и рабочие чертежи двухслойных стеновых легкобетонных панелей повышенной заводской готовности, при распалубке которых применяют кантователи. Применение кантователей позволило снизить расход арматурной стали в панелях на 10-20%.

Панели, разработанные в настоящем выпуске, изготавливаются в опалубочных формах панелей серии 1.832.1-10, вып. 1 и отличаются от них расходом стали.

Маркировка панелей принята по ГОСТ 23009-78.

Марка панелей состоит из трех групп, которые разделены дефисом.

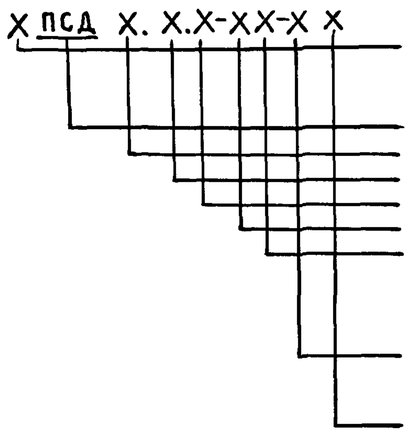

Тип конструкций:
3-с оконными проемами
4-с оконным и дверным проемами
Панель стеновая двухслойная
Длина, м
Высота, дм
Толщина, см
Вид бетона теплоизоляционного слоя
Вид бетона изолирующего слоя.
Т-тяжелый
П-легкий
Дополнительные характеристики
Назначение:
Без индекса - рядовые
К- подкарнизные
Заполнение проемов
Без индекса - не заполнены
С - с заполнением проемов блоками.

Например: 3ПСД 6.27.20-ПТ-С - панель стеновая двухслойная длиной 6м, высотой 27дм, толщиной 20см, с теплоизоляционным слоем на пористых заполнителях, изолирующим слоем из тяжелого бетона, с оконными блоками, рядовая.

Конструкция и расчет панелей, указания по применению, теплотехнические характеристики, примеры решения узлов крепления панелей приведены в выпуске 0.

Материалы по изготовлению и испытанию панелей, транспортированию и хранению приведены в выпуске 1.

Для распалубки панелей применяется универсальный кантователь 2Н1172, предназначенный для кантования и съема из металлической формы крупноразмерных стеновых панелей, разработанный Минским ПКБ Минсельстроя Белорусской ССР (г. Минск, ул Серафимовича д. 11).

Работу с кантователем производить в следующей последовательности:

установить платформу кантователя в горизонтальное положение;
установить на платформу форму с изделием и закрепить с двух сторон фиксаторами;
произвести распалубку формы и закрепить панель;
повернуть платформу в вертикальное положение (угол поворота к горизонтали 82°);
произвести строповку изделия и освободить панель;
извлечь изделие из формы;
повернуть платформу в исходное положение;
закрыть борта формы;
извлечь фиксаторы и снять форму с платформы кантователя.

Нач. отд	Котов		1.832.1-10.3-00ТО	
Гл. констр	Цудечкис		Техническое описание	Стадия Р / Лист 1 / Листов 6
Гл спец	Ерусалимская			ГИПРОНИСЕЛЬХОЗ
Рук. гр	Сасонко			

Взам инв. N | Подпись и дата | Инв. N подл.

Номенклатура панелей

Эскиз	Марка панели	Обозначение	Размеры, мм		Расход материала				Масса панели, т				
			в	н	Цементно-песчаный раствор марки М100, м³	Бетон на пористых заполнителях М50, м³	Бетон тяжелый или напористых заполнителях М200 м³	Сталь, кг	При объемной массе теплоизоляционного слоя, кг/м³				
									800	900	1000	1100	1200
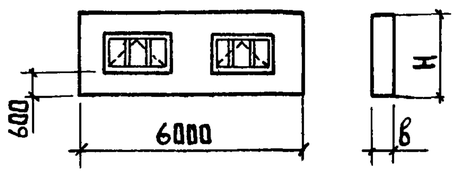	3ПСД 6.24.20 – ПТ – С	1.832.1-10.3-10	200	2400	0,20	1,29	0,50	66,0	3,0	3,1	3,3	3,4	3,6
	3ПСД 6.24.20 – ПП – С	– 01							2,8	3,0	3,1	3,3	3,4
	3ПСД 6.24.20 – ПТ – КС	– 02						69,4	3,0	3,1	3,3	3,4	3,6
	3ПСД 6.24.20 – ПП – КС	– 03							2,8	3,0	3,1	3,3	3,4
	3ПСД 6.24.25 – ПТ – С	– 04	250			1,79		71,8	3,4	3,7	3,9	4,1	4,3
	3ПСД 6.24.25 – ПП – С	– 05							3,3	3,5	3,7	3,9	4,1
	3ПСД 6.24.25 – ПТ – КС	– 06						75,2	3,4	3,7	3,9	4,1	4,3
	3ПСД 6.24.25 – ПП – КС	– 07							3,3	3,5	3,7	3,9	4,1
	3ПСД 6.24.30 – ПТ – С	– 08	300			2,29		74,0	3,9	4,2	4,4	4,7	5,0
	3ПСД 6.24.30 – ПП – С	– 09							3,7	4,0	4,3	4,5	4,8
	3ПСД 6.24.30 – ПТ – КС	– 10						77,4	3,9	4,2	4,4	4,7	5,0
	3ПСД 6.24.30 – ПП – КС	– 11							3,7	4,0	4,3	4,5	4,8
	3ПСД 6.24.40 – ПТ – С	– 12	400			3,29		75,3	4,8	5,2	5,6	6,0	6,3
	3ПСД 6.24.40 – ПП – С	– 13							4,7	5,0	5,4	5,8	6,2
	3ПСД 6.24.40 – ПТ – КС	– 14						78,7	4,8	5,2	5,6	6,0	6,3
	3ПСД 6.24.40 – ПП – КС	– 15							4,7	5,0	5,4	5,8	6,2

1. Масса панели подсчитана при влажности легкого бетона 15%.
   В массу панелей включены оконные и дверные блоки.
2. Панели 3ПСД 6.24 применять только при ограниченных возможностях подъёмно-транспортного оборудования завода-изготовителя или строительно-монтажной организации.

Продолжение

Эскиз	Марка панели	Обозначение	Размеры, мм в	Размеры, мм Н	Расход материала: Цементно-песчаный р-р М100, м³	Расход материала: Бетон на пористых заполнителях М50, м³	Расход материала: Бетон тяжелый или на пористых заполнителях М200 м³	Расход материала: Сталь, кг	Масса панели, т при объёмной массе теплоизоляционного слоя, кг/м³: 800	900	1000	1100	1200
	3ПСД 6.27.20-ПТ-С	1.832.1-10.3-10-16	200	2700	0,24	1,53	0,59	73,9	3,5	3,6	3,8	4,0	4,2
	3ПСД 6.27.20-ПП-С	-17							3,3	3,4	3,7	3,8	4,0
	3ПСД 6.27.20-ПТ-КС	-18						77,3	3,5	3,6	3,8	4,0	4,2
	3ПСД 6.27.20-ПП-КС	-19							3,3	3,4	3,7	3,8	4,0
	3ПСД 6.27.25-ПТ-С	-20	250			2,12		77,3	4,0	4,3	4,5	4,8	5,0
	3ПСД 6.27.25-ПП-С	-21							3,8	4,1	4,3	4,6	4,8
	3ПСД 6.27.25-ПТ-КС	-22						80,7	4,0	4,3	4,5	4,8	5,0
	3ПСД 6.27.25-ПП-КС	-23							3,8	4,1	4,3	4,6	4,8
	3ПСД 6.27.30-ПТ-С	-24	300			2,70		79,1	4,6	4,9	5,2	5,5	5,8
	3ПСД 6.27.30-ПП-С	-25							4,4	4,7	5,0	5,3	5,6
	3ПСД 6.27.30-ПТ-КС	-26						82,5	4,6	4,9	5,2	5,5	5,8
	3ПСД 6.27.30-ПП-КС	-27							4,4	4,7	5,0	5,3	5,6
	3ПСД 6.27.40-ПТ-С	-28	400			3,88		85,8	5,7	6,2	6,5	7,0	7,4
	3ПСД 6.27.40-ПП-С	-29							5,5	6,0	6,4	6,8	7,2
	3ПСД 6.27.40-ПТ-КС	-30						89,2	5,7	6,2	6,5	7,0	7,4
	3ПСД 6.27.40-ПП-КС	-31							5,5	6,0	6,4	6,8	7,2
	3ПСД 6.30.20-ПТ-С	-32	200	3000	0,27	1,76	0,68	81,9	4,0	4,2	4,4	4,6	4,8
	3ПСД 6.30.20-ПП-С	-33							3,7	4,0	4,2	4,4	4,6
	3ПСД 6.30.20-ПТ-КС	-34						85,3	4,0	4,2	4,4	4,6	4,8
	3ПСД 6.30.20-ПП-КС	-35							3,7	4,0	4,2	4,4	4,6
	3ПСД 6.30.25-ПТ-С	-36	250			2,44		85,3	4,6	4,9	5,2	5,5	5,7
	3ПСД 6.30.25-ПП-С	-37							4,4	4,7	5,0	5,2	5,5
	3ПСД 6.30.25-ПТ-КС	-38						88,7	4,6	4,9	5,2	5,5	5,7
	3ПСД 6.30.25-ПП-КС	-39							4,4	4,7	5,0	5,2	5,5

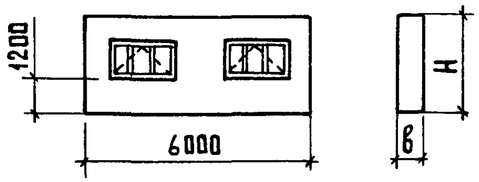

Взам. инв. № | Подпись и дата | Инв. № подл

Продолжение

Эскиз	Марка панели	Обозначение	Размеры, мм в	Размеры, мм н	Расход материала: Цементно-песчаный раствор М100 м³	Расход материала: Бетон на пористых заполнителях М50 м³	Расход материала: Бетон, тяжелый или на пористых заполнителях М200, м³	Расход материала: Сталь, кг	Масса панели, т: При объёмной массе теплоизоляционного слоя, кг/м³ 800	900	1000	1100	1200
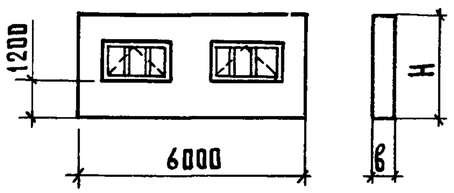	3ПСД 6.30.30-ПТ-С	1.832.1-10.3-10-40	300	3000	0,27	3,12	0,68	91,9	5,3	5,6	6,0	6,3	6,7
	3ПСД 6.30.30-ПП-С	-41							5,1	5,4	5,7	6,1	6,5
	3ПСД 6.30.30-ПТ-КС	-42						95,3	5,3	5,6	6,0	6,3	6,7
	3ПСД 6.30.30-ПП-КС	-43							5,1	5,4	5,7	6,1	6,5
	3ПСД 6.30.40-ПТ-С	-44	400			4,47		103,2	6,5	7,0	7,5	8,0	8,6
	3ПСД 6.30.40-ПП-С	-45							6,3	6,8	7,3	7,8	8,3
	3ПСД 6.30.40-ПТ-КС	-46						106,6	6,5	7,0	7,5	8,0	8,6
	3ПСД 6.30.40-ПП-КС	-47							6,3	6,8	7,3	7,8	8,3
	3ПСД 6.33.20-ПТ-С	-48	200	3300	0,31	2,0	0,77	87,2	4,5	4,7	5,0	5,2	5,4
	3ПСД 6.33.20-ПП-С	-49							4,2	4,4	4,7	4,9	5,2
	3ПСД 6.33.20-ПТ-КС	-50						90,6	4,5	4,7	5,0	5,2	5,4
	3ПСД 6.33.20-ПП-КС	-51							4,2	4,4	4,7	4,9	5,2
	3ПСД 6.33.25-ПТ-С	-52	250			2,76		91,6	5,2	5,5	5,8	6,2	6,5
	3ПСД 6.33.25-ПП-С	-53							5,0	5,3	5,6	5,9	6,2
	3ПСД 6.33.25-ПТ-КС	-54						95,0	5,2	5,5	5,8	6,2	6,5
	3ПСД 6.33.25-ПП-КС	-55							5,0	5,3	5,6	5,9	6,2
	3ПСД 6.33.30-ПТ-С	-56	300			3,53		93,8	5,9	6,3	6,7	7,1	7,5
	3ПСД 6.33.30-ПП-С	-57							5,7	6,1	6,5	6,9	7,3
	3ПСД 6.33.30-ПТ-КС	-58						97,2	5,9	6,3	6,7	7,1	7,5
	3ПСД 6.33.30-ПП-КС	-59							5,7	6,1	6,5	6,9	7,3
	3ПСД 6.33.40-ПТ-С	-60	400			5,06		105,2	7,4	7,9	8,5	9,1	9,7
	3ПСД 6.33.40-ПП-С	-61							7,1	7,7	8,2	8,8	9,4
	3ПСД 6.33.40-ПТ-КС	-62						108,6	7,4	7,9	8,5	9,1	9,7
	3ПСД 6.33.40-ПП-КС	-63							7,1	7,7	8,2	8,8	9,4

Копир Лихачева 19547-01 7 Формат А3

Продолжение

Эскиз	Марка панели	Обозначение	Размеры, мм в	Размеры, мм Н	Расход материала: Цементно-песчаный р-р М100, м³	Расход материала: Бетон на пористых заполнителях М50, м³	Расход материала: Бетон тяжелый или на пористых заполнителях М200, м³	Расход материала: Сталь, кг	Масса панели, т: При объёмной массе теплоизоляционного слоя, кг/м³ 800	900	1000	1100	1200
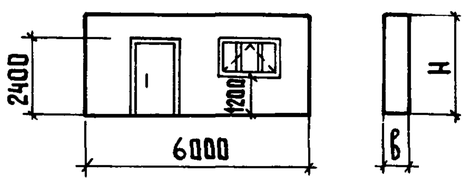	4ПСД 6 27.20 - ПТ - С	1.832.1-10.3-20	200	2700	0,21	1,41	0,57	82,6	3,3	3,5	3,6	3,8	4,0
	4ПСД 6.27.20 - ПП - С	- 01							3,0	3,3	3,4	3,6	3,8
	4ПСД 6.27.20 - ПТ - КС	- 02						86,0	3,3	3,5	3,6	3,8	4,0
	4ПСД 6.27.20 - ПП - КС	- 03							3,0	3,3	3,4	3,6	3,8
	4ПСД 6.27.25 - ПТ - С	- 04	250			1,96		82,6	3,8	4,1	4,3	4,5	4,8
	4ПСД 6.27.25 - ПП - С	- 05							3,5	3,9	4,1	4,3	4,6
	4ПСД 6.27.25 - ПТ - КС	- 06						86,0	3,8	4,1	4,3	4,5	4,8
	4ПСД 6.27.25 - ПП - КС	- 07							3,5	3,9	4,1	4,3	4,6
	4ПСД 6.27.30 - ПТ - С	- 08	300			2,50		87,8	4,3	4,6	4,9	5,2	5,5
	4ПСД 6.27.30 - ПП - С	- 09							4,0	4,4	4,7	5,0	5,3
	4ПСД 6.27.30 - ПТ - КС	- 10						91,2	4,3	4,6	4,9	5,2	5,5
	4ПСД 6.27.30 - ПП - КС	- 11							4,0	4,4	4,7	5,0	5,3
	4ПСД 6.27.40 - ПТ - С	- 12	400			3,58		94,1	5,3	5,8	6,2	6,6	7,0
	4ПСД 6.27.40 - ПП - С	- 13							5,0	5,6	6,0	6,4	6,8
	4ПСД 6.27.40 - ПТ - КС	- 14						97,5	5,3	5,8	6,2	6,6	7,0
	4ПСД 6.27.40 - ПП - КС	- 15							5,0	5,6	6,0	6,4	6,8
	4ПСД 6.30.20 - ПТ - С	- 16	200	3000	0,25	1,65	0,66	90,5	3,8	4,1	4,3	4,4	4,6
	4ПСД 6.30.20 - ПП - С	- 17							3,5	3,9	4,1	4,2	4,4
	4ПСД 6.30.20 - ПТ - КС	- 18						93,9	3,8	4,1	4,3	4,4	4,6
	4ПСД 6.30.20 - ПП - КС	- 19							3,5	3,9	4,1	4,2	4,4
	4ПСД 6.30.25 - ПТ - С	- 20	250			2,28		93,9	4,4	4,7	5,0	5,2	5,5
	4ПСД 6.30.25 - ПП - С	- 21							4,1	4,5	4,8	5,0	5,3
	4ПСД 6.30.25 - ПТ - КС	- 22						97,3	4,4	4,7	5,0	5,2	5,5
	4ПСД 6.30.25 - ПП - КС	- 23							4,1	4,5	4,8	5,0	5,3

Инв. N подл. | Подпись и дата | Взам. инв. N

Продолжение

Эскиз	Марка панели	Обозначение	Размеры, мм		Расход материала				Масса панели, т				
			в	н	Цементно-песчаный р-р М100, м³	Бетон на пористых заполнителях М50, м³	Бетон, тяжелый или на пористых заполнителях М200 м³	Сталь, кг	При объемной массе теплоизоляционного слоя, кг/м³ 800	900	1000	1100	1200
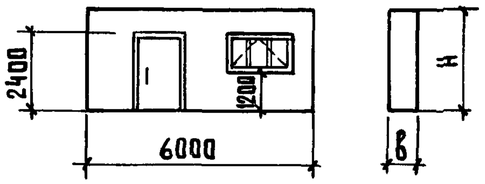	4ПСД 6.30.30 - ПТ - С	1.832.1-10.3-20-24	300	3000	0,25	2,91	0,66	100,4	4,9	5,4	5,7	6,0	6,4
	4ПСД 6.30.30 - ПП - С	-25							4,7	5,2	5,5	5,8	6,2
	4ПСД 6.30.30 - ПТ - КС	-26						103,8	4,9	5,4	5,7	6,0	6,4
	4ПСД 6.30.30 - ПП - КС	-27							4,7	5,2	5,5	5,8	6,2
	4ПСД 6.30.40 - ПТ - С	-28	400			4,17		111,4	6,1	6,7	7,2	7,6	8,1
	4ПСД 6.30.40 - ПП - С	-29							5,8	6,5	7,0	7,4	7,9
	4ПСД 6.30.40 - ПТ - КС	-30						114,8	6,1	6,7	7,2	7,6	8,1
	4ПСД 6.30.40 - ПП - КС	-31							5,8	6,5	7,0	7,4	7,9
	4ПСД 6.33.20 - ПТ - С	-32	200	3300	0,29	1,88	0,75	95,8	4,3	4,6	4,8	5,0	5,2
	4ПСД 6.33.20 - ПП - С	-33							4,0	4,3	4,6	4,8	5,0
	4ПСД 6.33.20 - ПТ - КС	-34						99,2	4,3	4,6	4,8	5,0	5,2
	4ПСД 6.33.20 - ПП - КС	-35							4,0	4,3	4,6	4,8	5,0
	4ПСД 6.33.25 - ПТ - С	-36	250			2,60		100,2	5,0	5,4	5,6	5,9	6,2
	4ПСД 6.33.25 - ПП - С	-37							4,6	5,1	5,4	5,7	6,0
	4ПСД 6.33.25 - ПТ - КС	-38						103,6	5,0	5,4	5,6	5,9	6,2
	4ПСД 6.33.25 - ПП - КС	-39							4,6	5,1	5,4	5,7	6,0
	4ПСД 6.33.30 - ПТ - С	-40	300			3,32		102,3	5,6	6,0	6,5	6,8	7,2
	4ПСД 6.33.30 - ПП - С	-41							5,3	5,7	6,2	6,6	7,0
	4ПСД 6.33.30 - ПТ - КС	-42						105,7	5,6	6,0	6,5	6,8	7,2
	4ПСД 6.33.30 - ПП - КС	-43							5,3	5,7	6,2	6,6	7,0
	4ПСД 6.33.40 - ПТ - С	-44	400			4,77		113,3	7,0	7,6	8,1	8,7	9,2
	4ПСД 6.33.40 - ПП - С	-45							6,6	7,3	7,9	8,4	9,0
	4ПСД 6.33.40 - ПТ - КС	-46						116,7	7,0	7,6	8,1	8,7	9,2
	4ПСД 6.33.40 - ПП - КС	-47							6,6	7,3	7,9	8,4	9,0

Копир. Лихачева 19547-01 9 Формат А3

Формат	Зона	Поз.	Обозначение	Наименование	Кол.	Примечание
				Документация		
А3			1.832.1-10.3-10 СБ	Сборочный чертеж		
А4			1.832.1-10.1.0.0.0.0.0 ПЗ	Пояснительная записка		
А3			1.832.1-10.3-00ТО	Техническое описание		
				Детали		
Б4		1	1.832.1-10.3-11	Подкладка		
				Доска $\frac{100\times25\ ГОСТ\ 8486-66}{сосна, ель\ \varphi\leq20\%}\ \ell=50$		
					4	0,0005 м³
Б4		2	1.832.1-10.3-12	Костыль К1		
				Полоса $\frac{-40\times4\ ГОСТ\ 103-76}{В\ Ст3кп2-1, ТУ14-1-3023-80}\ \ell=70$		
					12	1,2 кг
А4		3	1.832.1-10.4-0130	Слив СЛ1	2	
				Стандартные изделия		
		4		Оконный блок СВД12-18 ГОСТ 12506-81	2	
		5		Гвоздь К1,4×40 ГОСТ 4028-63	42	
		6		Гвоздь К2,5×60 ГОСТ 4028-63	28	
		7		Гвоздь К4×120 ГОСТ 4028-63	14	
				Материалы		
		9		Доска $\frac{50\times16\ ГОСТ\ 8486-66}{сосна, ель\ \varphi\leq20\%}$		
					8,4 пм	0,0067 м³
		10		Пакля смоленая ГОСТ 16183-77	0,03	м³

Формат	Зона	Поз.	Обозначение	Наименование	Кол.	Примечание
		11		Пороизол ГОСТ 19177-81 ⌀30	12	п м
		12		Мастика „Бутэпрол 2М"		
				ТУ-21-29-58-77	16,0	кг
		13		Антикоррозионное покрытие		См. докум. -10.10.00.00ПЗ

Формат	Зона	Для исполнения с порядковым номером [1]	Обозначение	Кол.	Примечание
		Переменные данные			
			Сборочные единицы		
А3		Поз. 14	Панель ЗПСД 6		
		-00	1.832.1-10.3-01	1	
		-01	-01	1	
		-02	-02	1	
		-03	-03	1	
		-04	-04	1	
		-05	-05	1	
		-06	-06	1	
		-07	-07	1	
		-08	-08	1	
		-09	-09	1	
		-10	-10	1	
		-11	-11	1	
		-12	-12	1	
		-13	-13	1	
		-14	-14	1	
		-15	-15	1	
А3		-16	1.832.1-10.3-02	1	

[1] Основное исполнение, не имеющее порядкового номера обозначено „00".

Нач.отд.	Котов	
Гл.констр	Цудечкис	
Н.контр.	Ахметова	
Гл.спец.	Ерусалимская	
Рук.гр.	Сасонко	
Инженер	Гусева	
Проверил	Платонова	

1.832.1-10.3-10

Панель ЗПСД6 -С(КС) повышенной заводской готовности

Стадия	Лист	Листов
Р	1	4

ГИПРОНИСЕЛЬХОЗ

Взам. инв. № | Подпись и дата | Инв. № подл.

1.832.1-10.3-10 Лист 2

Копировал Лихачева 19547-01 10

Формат А4

Формат	Зона	Для исполнения с порядковым номером[1]	Обозначение	Кол.	Примеч.
А3		-17	1.832.1-10.3-02 -01	1	
		-18	-02	1	
		-19	-03	1	
		-20	-04	1	
		-21	-05	1	
		-22	-06	1	
		-23	-07	1	
		-24	-08	1	
		-25	-09	1	
		-26	-10	1	
		-27	-11	1	
		-28	-12	1	
		-29	-13	1	
		-30	-14	1	
		-31	-15	1	
А3		-32	1.832.1-10.3-03	1	
		-33	-01	1	
		-34	-02	1	
		-35	-03	1	
		-36	-04	1	
		-37	-05	1	
		-38	-06	1	
		-39	-07	1	
		-40	-08	1	
		-41	-09	1	
		-42	-10	1	
		-43	-11	1	
		-44	-12	1	
		-45	-13	1	

Формат	Зона	Для исполнения с порядковым номером[1]	Обозначение	Кол.	Примеч.
А3		-46	1.832.1-10.3-03 -14	1	
		-47	-15	1	
А3		-48	1.832.1-10.3-04	1	
		-49	-01	1	
		-50	-02	1	
		-51	-03	1	
		-52	-04	1	
		-53	-05	1	
		-54	-06	1	
		-55	-07	1	
		-56	-08	1	
		-57	-09	1	
		-58	-10	1	
		-59	-11	1	
		-60	-12	1	
		-61	-13	1	
		-62	-14	1	
		-63	-15	1	
			ДЕТАЛИ		
А4		Поз. 15	Слив СЛ		
		-00 ... -03; -16 ... -19;			
		-32 ... -35; -48 ... -51;	1.832.1-10.4-0130 -01	2	СЛ2
		-04 ... -07; -20 ... -23;			
		-36 ... -39; -52 ... -55;	-02	2	СЛ3
		-08 ... -11; -24 ... -27;			
		-40 ... -43; -56 ... -59;	-03	2	СЛ4
		-12 ... -15; -28 ... -31;			
		-44 ... -47; -60 ... -63	-04	2	СЛ5

Инв. № подл. | Подпись и дата | Взам. инв. №

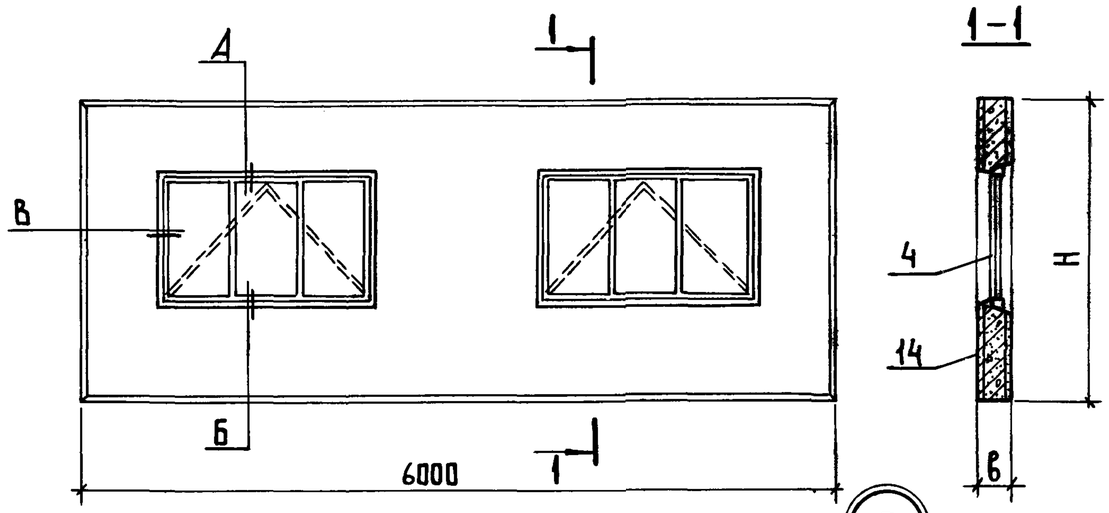

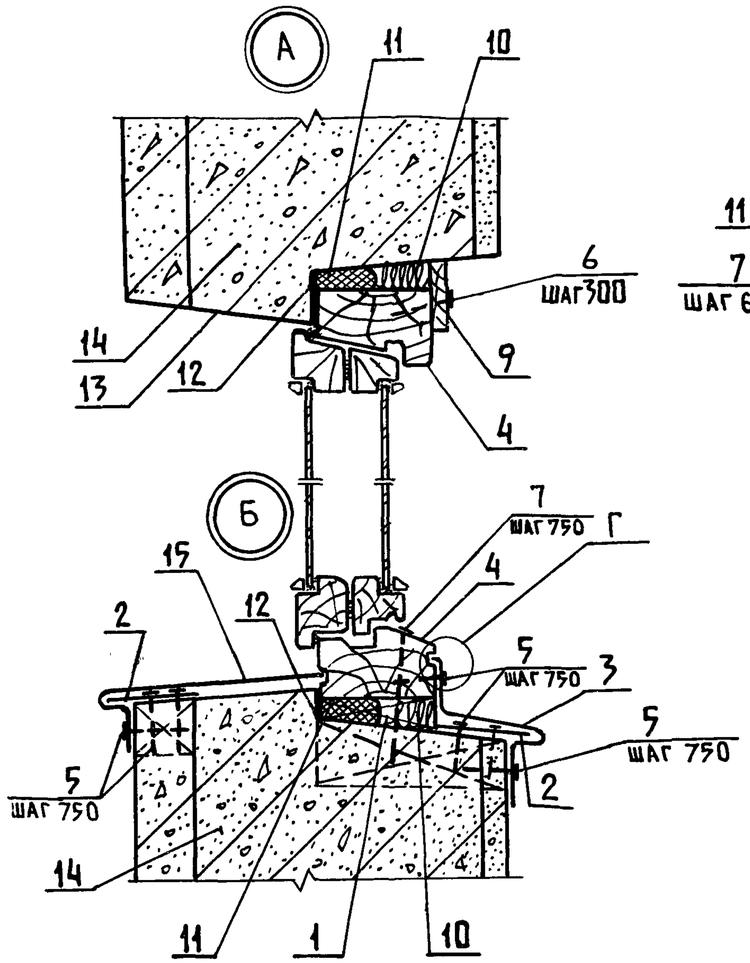

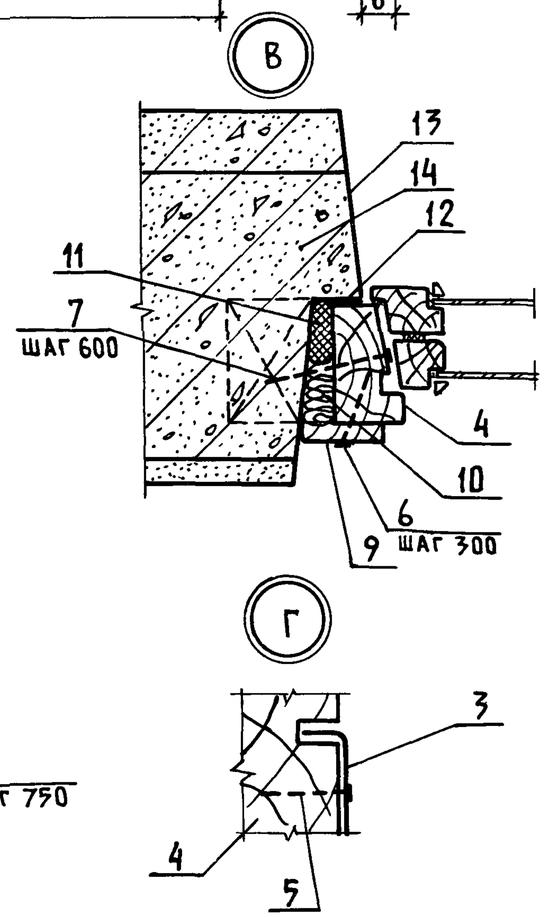

Поз. 2 Костыль К1

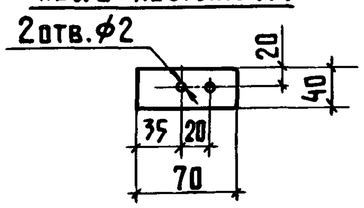

Обозначение	Марка	Размеры, мм		Масса, т
		Н	В	
1.832.1-10.3-10	3ПСД 6.24.20-ПТ-С	2400	200	3,6
-01	3ПСД 6.24.20-ПП-С			3,4
-02	3ПСД 6.24.20-ПТ-КС			3,6
-03	3ПСД 6.24.20-ПП-КС			3,4
-04	3ПСД 6.24.25-ПТ-С		250	4,3
-05	3ПСД 6.24.25-ПП-С			4,1
-06	3ПСД 6.24.25-ПТ-КС			4,3
-07	3ПСД 6.24.25-ПП-КС			4,1
-08	3ПСД 6.24.30-ПТ-С		300	5,0
-09	3ПСД 6.24.30-ПП-С			4,8
-10	3ПСД 6.24.30-ПТ-КС			5,0
-11	3ПСД 6.24.30-ПП-КС			4,8
-12	3ПСД 6.24.40-ПТ-С		400	6,3
-13	3ПСД 6.24.40-ПП-С			6,2
-14	3ПСД 6.24.40-ПТ-КС			6,3
-15	3ПСД 6.24.40-ПП-КС			6,2
-16	3ПСД 6.27.20-ПТ-С	2700	200	4,2
-17	3ПСД 6.27.20-ПП-С			4,0
-18	3ПСД 6.27.20-ПТ-КС			4,2
-19	3ПСД 6.27.20-ПП-КС			4,0
-20	3ПСД 6.27.25-ПТ-С		250	5,0
-21	3ПСД 6.27.25-ПП-С			4,8

Нач.отд.	Котов		
Гл.констр.	Цудечкис		
Н.контр.	Ахметова		
Гл.спец.	Ерусалимская		
Рук.гр.	Сасонко		
Инженер	Гусева		
Проверил	Платонова		

1.832.1-10.3-10 СБ

Панель 3ПСД6 -С(КС) повышенной заводской готовности. Сборочный чертеж

Стадия	Масса	Масштаб
Р	см. табл.	—
Лист 1	Листов 2	

ГИПРОНИСЕЛЬХОЗ

Инв.№ подл. | Подпись и дата | Взам.инв.№

Копировал Лихачева

Формат А3

19547-01 12

Обозначение	Марка	Размеры, мм		Масса, т
		Н	В	
1.832.1-10.3-10 - 22	ЗПСД 6.27.25-ПТ-КС	2700	250	5,0
- 23	ЗПСД 6.27.25-ПП-КС			4,8
- 24	ЗПСД 6.27.30-ПТ-С		300	5,8
- 25	ЗПСД 6.27.30-ПП-С			5,6
- 26	ЗПСД 6.27.30-ПТ-КС			5,8
- 27	ЗПСД 6.27.30-ПП-КС			5,6
- 28	ЗПСД 6.27.40-ПТ-С		400	7,4
- 29	ЗПСД 6.27.40-ПП-С			7,2
- 30	ЗПСД 6.27.40-ПТ-КС			7,4
- 31	ЗПСД 6.27.40-ПП-КС			7,2
- 32	ЗПСД 6.30.20-ПТ-С	3000	200	4,8
- 33	ЗПСД 6.30.20-ПП-С			4,6
- 34	ЗПСД 6.30.20-ПТ-КС			4,8
- 35	ЗПСД 6.30.20-ПП-КС			4,6
- 36	ЗПСД 6.30.25-ПТ-С		250	5,7
- 37	ЗПСД 6.30.25-ПП-С			5,5
- 38	ЗПСД 6.30.25-ПТ-КС			5,7
- 39	ЗПСД 6.30.25-ПП-КС			5,5
- 40	ЗПСД 6.30.30-ПТ-С		300	6,7
- 41	ЗПСД 6.30.30-ПП-С			6,5
- 42	ЗПСД 6.30.30-ПТ-КС			6,7
- 43	ЗПСД 6.30.30-ПП-КС			6,5
- 44	ЗПСД 6.30.40-ПТ-С		400	8,6
- 45	ЗПСД 6.30.40-ПП-С			8,3
- 46	ЗПСД 6.30.40-ПТ-КС			8,6
- 47	ЗПСД 6.30.40-ПП-КС			8,3

Обозначение	Марка	Размеры, мм		Масса, т
		Н	В	
1.832.1-10.3-10 - 48	ЗПСД 6.33.20-ПТ-С	3300	200	5,4
- 49	ЗПСД 6.33.20-ПП-С			5,2
- 50	ЗПСД 6.33.20-ПТ-КС			5,4
- 51	ЗПСД 6.33.20-ПП-КС			5,2
- 52	ЗПСД 6.33.25-ПТ-С		250	6,5
- 53	ЗПСД 6.33.25-ПП-С			6,2
- 54	ЗПСД 6.33.25-ПТ-КС			6,5
- 55	ЗПСД 6.33.25-ПП-КС			6,2
- 56	ЗПСД 6.33.30-ПТ-С		300	7,5
- 57	ЗПСД 6.33.30-ПП-С			7,3
- 58	ЗПСД 6.33.30-ПТ-КС			7,5
- 59	ЗПСД 6.33.30-ПП-КС			7,3
- 60	ЗПСД 6.33.40-ПТ-С		400	9,7
- 61	ЗПСД 6.33.40-ПП-С			9,4
- 62	ЗПСД 6.33.40-ПТ-КС			9,7
- 63	ЗПСД 6.33.40-ПП-КС			9,4

Копировал Лихачева 19547-01 13 Формат А3

Формат	Зона	Поз.	Обозначение	Наименование	Кол.	Примечание
				Документация		
А3			1.832.1-10.3-20 СБ	Сборочный чертеж		
А3			1.832.1-10.3-10 СБ	Узлы А, Б, В, Г		
А4			1.832.1-10.1.0.0.0.0.0 ПЗ	Пояснительная записка		
А3			1.832.1-10.3-00ТО	Техническое описание		
				Детали		
Б4		1	1.832.1-10.3-11	Подкладка		
				Доска $\frac{100\times25\ ГОСТ\ 8486-66}{сосна\ или\ ель\ \varphi\leq20\%}$ $\ell=50$	2	0,0003 м³
Б4		2	1.832.1-10.3-12	Костыль К1		
				Полоса $\frac{-40\times4\ ГОСТ\ 103-76}{ВСт3кп2-1, ТУ14-1-3023-80}$ $\ell=70$	6	0,6 кг
А4		3	1.832.1-10.4-0130	Слив СЛ1	1	
				Стандартные изделия		
		4		Оконный блок СВД12-18 ГОСТ 12506-81	1	
		5		Гвоздь К1,4×40 ГОСТ 4028-63	21	
		6		Гвоздь К2,5×60 ГОСТ 4028-63	33	
		7		Гвоздь К4×120 ГОСТ 4028-63	13	
		8		Дверной блок Д72 ГОСТ 17324-71	1	

Нач.отд	Котов		1.832.1-10.3-20
Гл.констр	Цудечкис		
Н.контр.	Ахметова		
Гл.спец.	Ерусалимская		Панель 4ПСД6 -С(КС) повышенной заводской готовности
Рук.гр.	Сасонко		Стадия: Р; Лист: 1; Листов: 4
Инженер	Гусева		ГИПРОНИСЕЛЬХОЗ
Проверил	Платонова		

Взам. инв. № | Подпись и дата | Инв. № подл.

Формат	Зона	Поз.	Обозначение	Наименование	Кол.	Примечание
				Материалы		
		9		Доска $\frac{50\times16\ ГОСТ\ 8486-66}{сосна\ или\ ель\ \varphi\leq20\%}$	102 пм	0,008 м³
		10		Пакля смоленая ГОСТ 16183-77	0,03	м³
		11		Пороизол ГОСТ 19177-81 d=30	12,0	п м
		12		Мастика „Бутепрол 2М"		
				ТУ-21-29-58-77	16	кг
		13		Антикоррозионное покрытие		См. документ 1010000ПЗ

Формат	Зона	Для исполнения с порядковым номером 1	Обозначение	Кол.	Примечание
		Переменные данные			
		Сборочные единицы			
А3		**Поз. 14**	**Панель 4ПСД 6**		
		-00	1.832.1-10.3-05	1	
		-01	-01	1	
		-02	-02	1	
		-03	-03	1	
		-04	-04	1	
		-05	-05	1	
		-06	-06	1	
		-07	-07	1	
		-08	-08	1	

Взам. инв. № | Подпись и дата | Инв. № подл.

1.832.1-10.3-20 Лист 2

Формат	Зона	Для исполнения с порядковым номером[1]	Обозначение	Кол.	Примечание
А3		-09	1.832.1-10.3-05 -09	1	
		-10	-10	1	
		-11	-11	1	
		-12	-12	1	
		-13	-13	1	
		-14	-14	1	
		-15	-15	1	
А3		-16	1.832.1-10.3-06	1	
		-17	-01	1	
		-18	-02	1	
		-19	-03	1	
		-20	-04	1	
		-21	-05	1	
		-22	-06	1	
		-23	-07	1	
		-24	-08	1	
		-25	-09	1	
		-26	-10	1	
		-27	-11	1	
		-28	-12	1	
		-29	-13	1	
		-30	-14	1	
		-31	-15	1	
А3		-32	1.832.1-10.3-07	1	
		-33	-01	1	
		-34	-02	1	
		-35	-03	1	
		-36	-04	1	

Формат	Зона	Для исполнения с порядковым номером[1]	Обозначение	Кол.	Примечание
		-37	1.832.1-10.3-07 -05	1	
		-38	-06	1	
		-39	-07	1	
		-40	-08	1	
		-41	-09	1	
		-42	-10	1	
		-43	-11	1	
		-44	-12	1	
		-45	-13	1	
		-46	-14	1	
		-47	-15	1	
		Детали			
А4		Поз. 15 Слив СЛ			
		-00...-03; -16...-19; -32...-35	1.832.1-10.4-0130 -01	1	СЛ2
		-04...-07, -20..-23; -36...-39	-02	1	СЛ3
		-08...-11; -24...-27; -40...-43	-03	1	СЛ4
		-12...-15; -28...-31; -44...-47	-04	1	СЛ5

[1] Основное исполнение, не имеющее порядкового номера, обозначено „00"

Инв. № подл. | Подпись и дата | Взам. инв. №

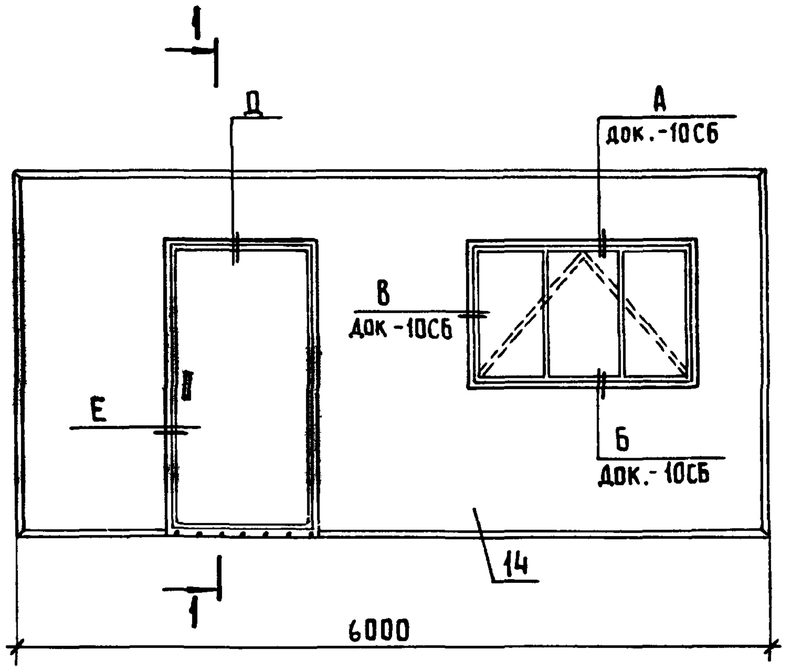

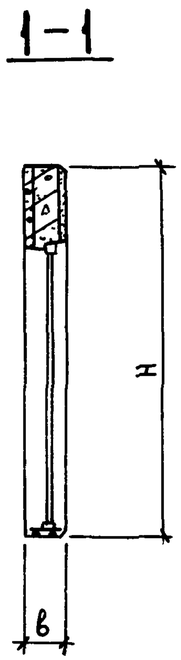

Обозначение	Марка	Размеры, мм		Масса, т
		Н	В	
1.832.1-10.3-20	4ПСД 6.27.20-ПТ-С	2700	200	4,0
-01	4ПСД 6.27.20-ПП-С			3,8
-02	4ПСД 6.27.20-ПТ-КС			4,0
-03	4ПСД 6.27.20-ПП-КС			3,8
-04	4ПСД 6.27.25-ПТ-С		250	4,8
-05	4ПСД 6.27.25-ПП-С			4,6
-06	4ПСД 6.27.25-ПТ-КС			4,8
-07	4ПСД 6.27.25-ПП-КС			4,6
-08	4ПСД 6.27.30-ПТ-С		300	5,5
-09	4ПСД 6.27.30-ПП-С			5,3
-10	4ПСД 6.27.30-ПТ-КС			5,5
-11	4ПСД 6.27.30-ПП-КС			5,3
-12	4ПСД 6.27.40-ПТ-С		400	7,0
-13	4ПСД 6.27.40-ПП-С			6,8
-14	4ПСД 6.27.40-ПТ-КС			7,0
-15	4ПСД 6.27.40-ПП-КС			6,8
-16	4ПСД 6.30.20-ПТ-С	3000	200	4,6
-17	4ПСД 6.30.20-ПП-С			4,4

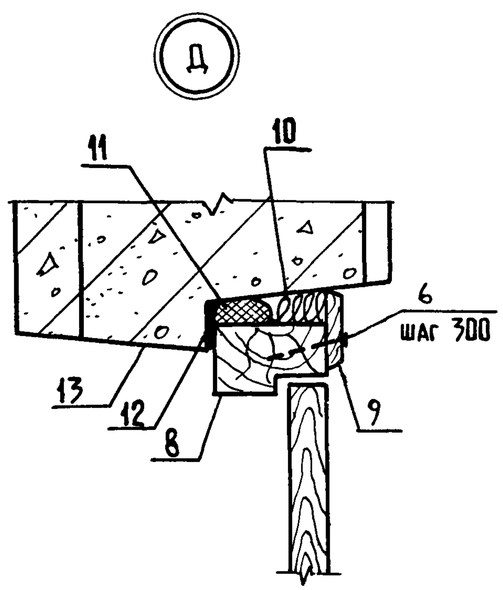

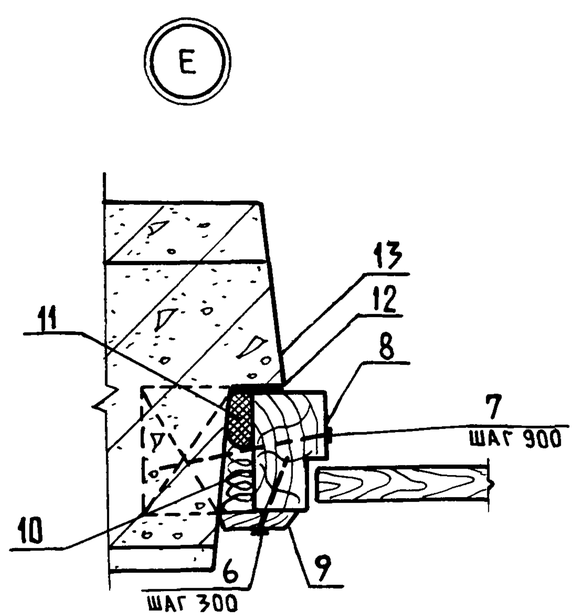

Нач отд	Котов	
Гл.констр	Цудечкис	
Н контр	Ахметова	
Гл спец	Ерусалимская	
Рук гр	Сасонко	
Инженер	Гусева	
Проверил	Платонова	

1.832.1-10.3-20 СБ

Панель 4ПСД6 -С(КС) повышенной заводской готовности

Сборочный чертеж

Стадия	Масса	Масштаб
Р	см. табл.	—
Лист 1	Листов 2	

ГИПРОНИСЕЛЬХОЗ

Взам.инв.№ | Подпись и дата | Инв.№ подл

Обозначение	Марка	Размеры, мм		Масса, т
		Н	В	
1.832.1-10.3-20-18	4ПСД 6.30.20-ПТ-КС	3000	200	4,6
-19	4ПСД 6.30.20-ПП-КС			4,4
-20	4ПСД 6.30.25-ПТ-С		250	5,5
-21	4ПСД 6.30.25-ПП-С			5,3
-22	4ПСД 6.30.25-ПТ-КС			5,5
-23	4ПСД 6.30.25-ПП-КС			5,3
-24	4ПСД 6.30.30-ПТ-С		300	6,4
-25	4ПСД 6.30.30-ПП-С			6,2
-26	4ПСД 6.30.30-ПТ-КС			6,4
-27	4ПСД 6.30.30-ПП-КС			6,2
-28	4ПСД 6.30.40-ПТ-С		400	8,1
-29	4ПСД 6.30.40-ПП-С			7,9
-30	4ПСД 6.30.40-ПТ-КС			8,1
-31	4ПСД 6.30.40-ПП-КС			7,9
-32	4ПСД 6.33.20-ПТ-С	3300	200	5,2
-33	4ПСД 6.33.20-ПП-С			5,0
-34	4ПСД 6.33.20-ПТ-КС			5,2
-35	4ПСД 6.33.20-ПП-КС			5,0
-36	4ПСД 6.33.25-ПТ-С		250	6,2
-37	4ПСД 6.33.25-ПП-С			6,0
-38	4ПСД 6.33.25-ПТ-КС			6,2
-39	4ПСД 6.33.25-ПП-КС			6,0
-40	4ПСД 6.33.30-ПТ-С		300	7,2
-41	4ПСД 6.33.30-ПП-С			7,0
-42	4ПСД 6.33.30-ПТ-КС			7,2

Обозначение	Марка	Размеры, мм		Масса, т
		Н	В	
1.832.1-10.3-20-43	4ПСД 6.33.30-ПП-КС	3300	300	7,0
-44	4ПСД 6.33.40-ПТ-С		400	9,2
-45	4ПСД 6.33.40-ПП-С			9,0
-46	4ПСД 6.33.40-ПТ-КС			9,2
-47	4ПСД 6.33.40-ПП-КС			9,0

Копировал Лихачева 19547-01 17 Формат А3

Формат	Зона	Поз.	Обозначение	Наименование	Кол	Примечание
				Документация		
А3			1.832.1-10.3-00ТО	Техническое описание		
А3			1.832.1-10.3-01СБ	Сборочный чертеж		
А3			1.832.1-10.3-00ВМС	Выборка стали на панель		
				Сборочные единицы		
А4		1	1.832.1-10.4-0120	Изделие закладное М2	2	
				Детали		
				Пиломатериалы ГОСТ 8486-66		
				сосна или ель У≤20%		
Б4		2	1.832.1-10.3-08	Пробка 150×60, ℓ=60	6	
Б4		3	-01	Пробка 100×60, ℓ=60	8	
Б4		4	-02	Пробка 50×50, ℓ=60	6	
				Материалы		
		5		Цементно-песчаный		
				раствор М100; γ=1800кг/м³	0,20	м³

Взам инв № | Подпись и дата | Инв № подл

Нач отд	Котов	
Гл констр	Цудечкис	
Н.контр	Ахметова	
Гл спец	Ерусалимская	
Рук гр	Сасонко	
Инженер	Гусева	
Проверил	Платонова	

1.832.1-10.3-01

Панель 3ПСД6.24

Стадия	Лист	Листов
Р	1	2

ГИПРОНИСЕЛЬХОЗ

Формат	Зона	Для исполнения с порядковым номером[1]	Обозначение	Кол.	Примечание
		Переменные данные			
		Документация			
А4		Узел 11			
		-00...-03	1.832.1-10.3-00У		11-1
		-04...-15	-01		11-2
		Сборочные единицы			
А3		поз.6 Каркас пространственный КП			
		-00...-03	1.832.1-10.4-1000	1	КП1
		-04...-07	-01	1	КП2
		-08...-11	-02	1	КП3
		-12...-15	-03	1	КП4
А4		поз.7 Изделие закладное М1			
		-00;-01;-04;-05;-08;	Отсутствует		
		-09;-12;-13;			
		-02;-03;-06;-07;-10			
		-11;-14;-15	1.832.1-10.4-0100	2	
		Материалы			
		поз.8 Внутренний изолирующий слой			
		-00;-02;-04,-06;-08;-10;-12;-14	Тяжелый бетон М200; γ=2400кг/м³	0,50	м³
		-01;-03;-05;-07;-09;-11;-13;-15	Легкий бетон М200, γ=1800кг/м³	0,50	м³
		поз.9 Теплоизоляционный слой			
		Легкий бетон			
		М50, γ=800-1200 кг/м³			
		-00...-03		1,29	м³
		-04...-07		1,79	м³
		-08...-11		2,29	м³
		-12...-15		3,29	м³
		[1] Основное исполнение, не имеющее порядкового номера, обозначено „00"			

Взам инв № | Подпись и дата | Инв. № подл.

1.832.1-10.3-01

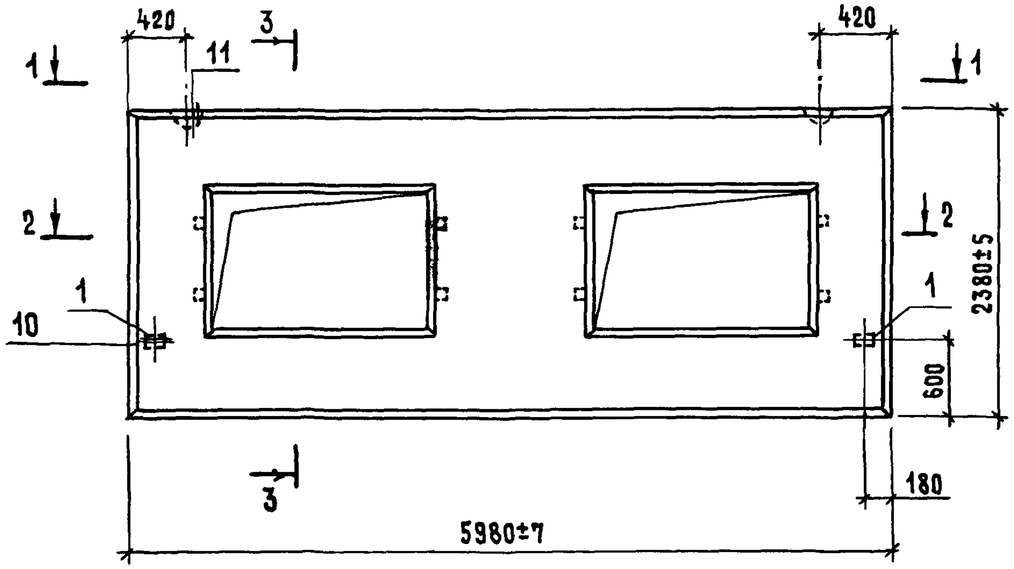

1-1

Рис.1

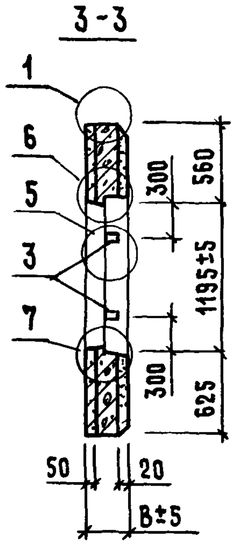

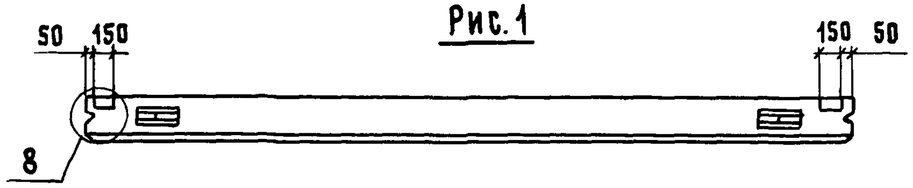

Рис. 2

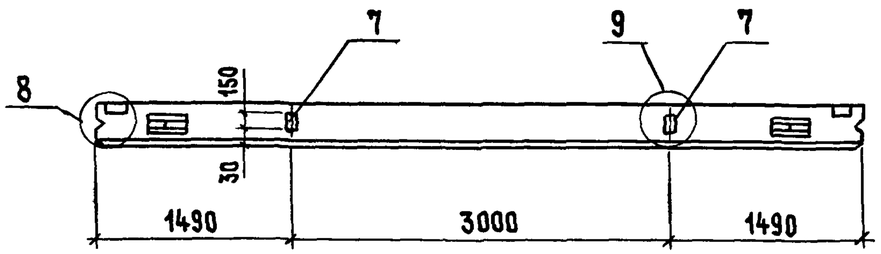

2-2

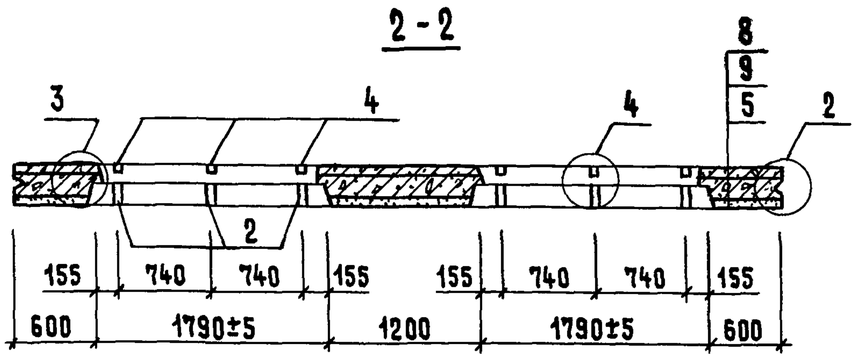

Обозначение	Марка	Рис для 1-1	В, мм	Масса, т
1.832.1-10.3-01	3ПСД 6.24 20-ПТ	1	200	3,5
-01	3ПСД 6.24.20-ПП			3,3
-02	3ПСД 6 24.20-ПТ-К	2		3,5
-03	3ПСД 6.24 20-ПП-К			3,3
-04	3ПСД 6 24 25-ПТ	1	250	4,2
-05	3ПСД 6.24 25-ПП			4,0
-06	3ПСД 6.24.25-ПТ-К	2		4,2
-07	3ПСД 6.24 25-ПП-К			4,0
-08	3ПСД 6 24 30-ПТ	1	300	4,9
-09	3ПСД 6.24.30-ПП			4,7
-10	3ПСД 6.24 30-ПТ-К	2		4,9
-11	3ПСД 6.24.30-ПП-К			4,7
-12	3ПСД 6.24 40-ПТ	1	400	6,2
-13	3ПСД 6.24.40-ПП			6,1
-14	3ПСД 6.24.40-ПТ-К	2		6,2
-15	3ПСД 6.24 40-ПП-К			6,1

1 Масса панели подсчитана при объемной массе легкого бетона γ=1200 кг/м^3 с учетом максимальной отпускной влажности легкого бетона $\omega^{max.}_{отп.}$=15%.

2 При установке пространственного каркаса поперечные стержни, попадающие в углубление для петли, вырезать по месту.

3 Закладные изделия поз. 7 предварительно установить в пространственный каркас по детали 2 докум 1 832 1-10.4-1000 СБ.

4 Проектное положение закладного изделия поз. 1 обеспечивается фиксацией ее к опалубке.

Нач отд.	Котов		
Гл.констр.	Цудечкис		
Н.контр.	Ахметова		
Гл.спец.	Ерусалимская		
Рук. гр.	Сасонко		
Инженер	Гусева		
Проверил	Платонова		

1.832.1-10.3-01 СБ

Панель 3ПСД 6 24

Сборочный чертеж

Стадия	Масса	Масштаб
Р	См. таблицу	-

Лист 1 Листов 3

ГИПРОНИСЕЛЬХОЗ

Копировал Козлова

Формат А3

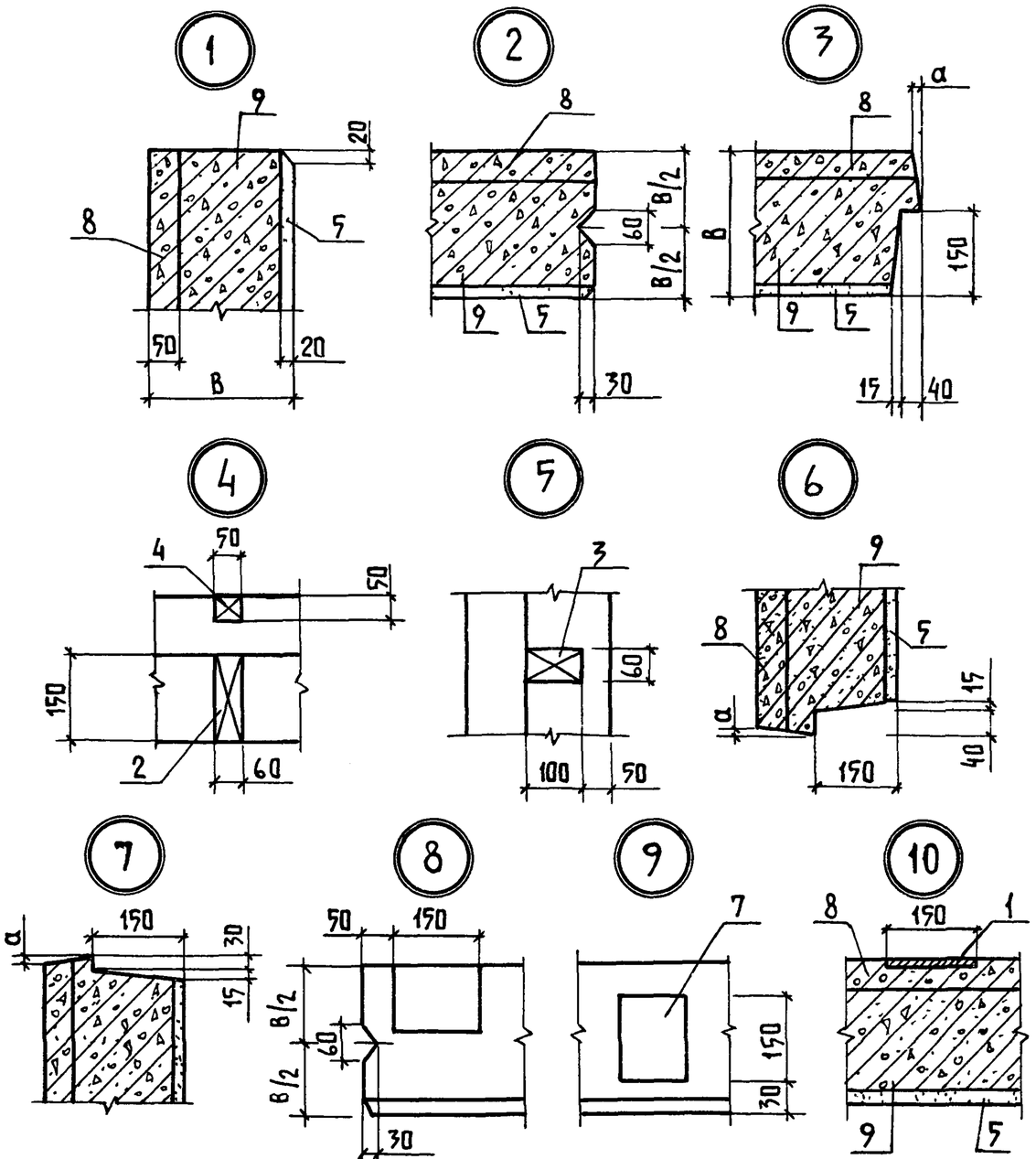

Обозначение	a, мм
...00 - ...03	5
...04 - ...07	10
...08 - ...11	15
...12 - ...15	25

Инв № подл. | Подпись и дата | Взам. инв. №

Схема армирования

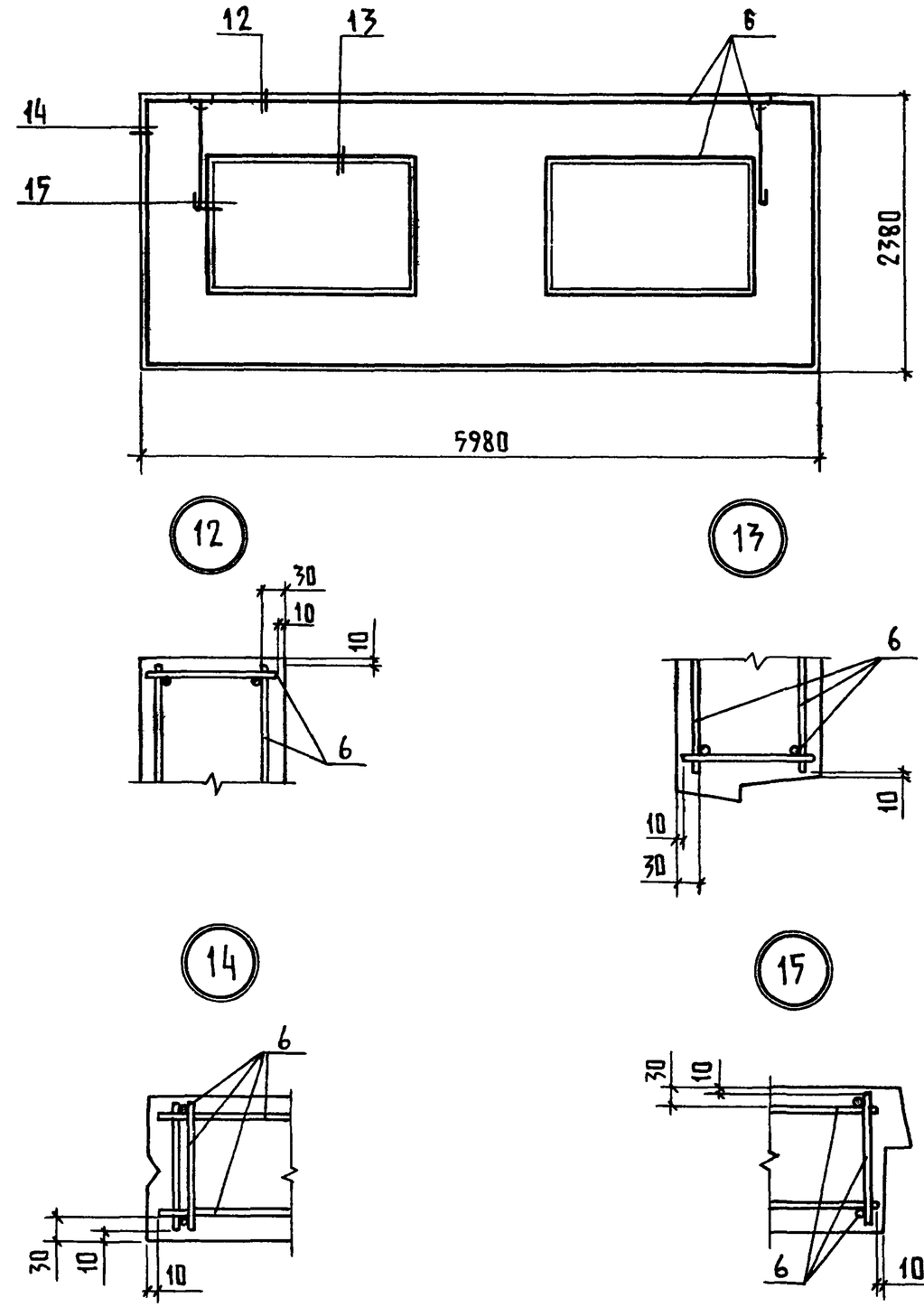

Инв № подл. | Подпись и дата | Взам. инв. №

Формат	Зона	Поз	Обозначение	Наименование	Кол.	Примечание
				Документация		
13			1.832.1-10.3-00ТО	Техническое описание		
13			1.832.1-10.3-02СБ	Сборочный чертеж		
14			1.832.1-10.3-01СБ	Узлы 1-10; 12-15		
13			1.832.1-10.3-00ВМС	Выборка стали на панель		
				Сборочные единицы		
14		1	1.832.1-10.4-0120	Изделие закладное М2	2	
				Детали		
				Пиломатериалы ГОСТ 8486-66		
				сосна или ель $\mathcal{Y} \leq 20\%$		
54		2	1.832.1-10.3-08	Пробка 150×60, ℓ=60	6	
64		3	-01	Пробка 100×60, ℓ=60	8	
54		4	-02	Пробка 50×50, ℓ=60	6	
				Материалы		
		5		Цементно-песчаный		
				раствор М100; γ=1800 кг/м^3	0,24	м^3

Нач.отд.	Котов		1.832.1-10.3-02
Гл констр.	Цудечкис		
Н контр	Ахметова		
Гл спец	Ерусалимская		Панель ЗПСД 6.27
Рук гр	Сасонко		
Инженер	Гусева		
Проверил	Платонова		

Стадия	Лист	Листов
Р	1	2

ГИПРОНИСЕЛЬХОЗ

Формат А4

Формат	Зона	Для исполнения с порядковым номером[1]	Обозначение	Кол.	Примечание
		Переменные данные			
		Документация			
А4		Узел 11			
		-00 .... -03	1.832.1-10.3-00У		11-1
		-04 .... -15	-01		11-2
		Сборочные единицы			
А3		поз.6 Каркас пространственный КП			
		-00 .... -03	1.832.1-10.4-2000	1	КП5
		-04 .... -07	-01	1	КП6
		-08 .... -11	-02	1	КП7
		-12 .... -15	-03	1	КП8
А4		поз.7 Изделие закладное М1			
		-00; -01, -04; -05, -08			
		-09, -12, -13	Отсутствует		
		-02, -03; -06; -07; -10			
		-11; -14; -15	1.832.1-10.4-0100	2	
		Материалы			
		поз.8 Внутренний изолирующий слой			
		-00; -02; -04; -06; -08; -10; -12; -14	Бетон тяжелый М200, γ=2400 кг/м^3	0,59	м^3
		-01; -03; -05; -07; -09; -11, -13; -15	Легкий бетон М200, γ=1800 кг/м^3	0,59	м^3
		поз.9 Теплоизоляционный слой			
		Легкий бетон			
		М50, γ= 800 – 1200 кг/м^3			
		-00 ... -03		1,53	м^3
		-04 ... -07		2,12	м^3
		-08 ... -11		2,70	м^3
		-12 ... -15		3,88	м^3
		[1] Основное исполнение, не имеющее порядкового номера, обозначено „00"			

Инв.№ подл. | Подпись и дата | Взам инв.№

1.832.1-10.3-02

Лист 2

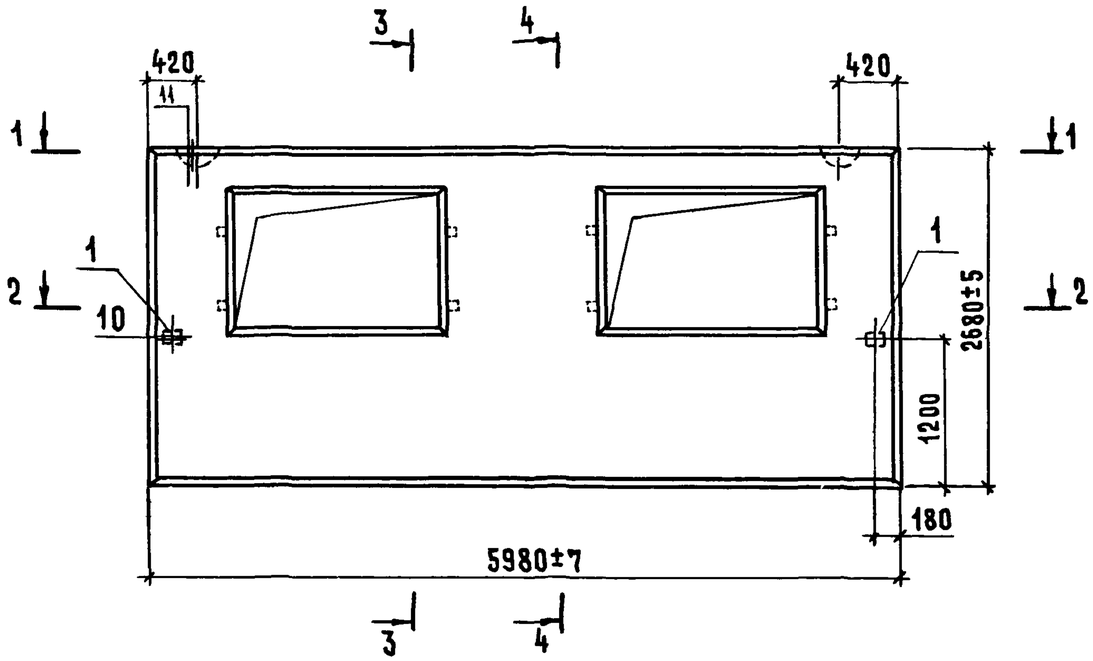

1-1

Рис. 1

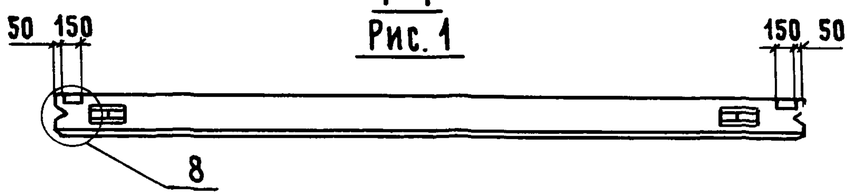

Рис. 2

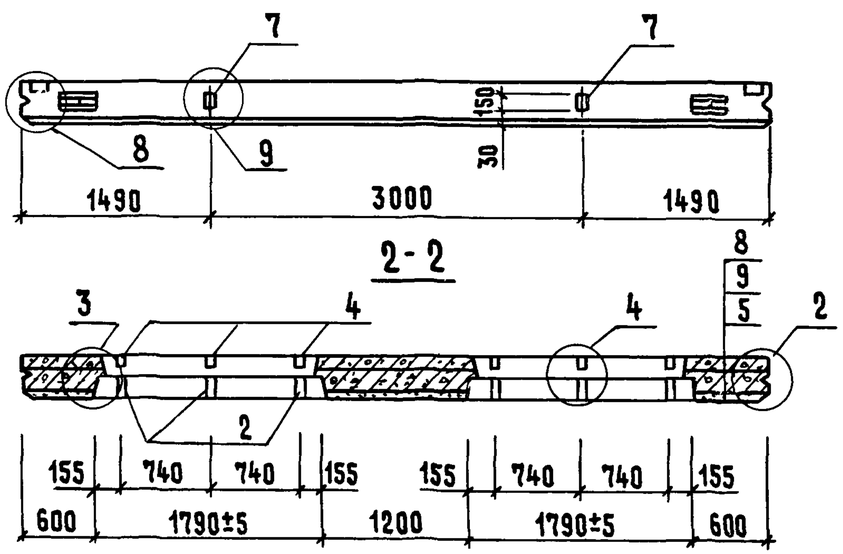

3-3

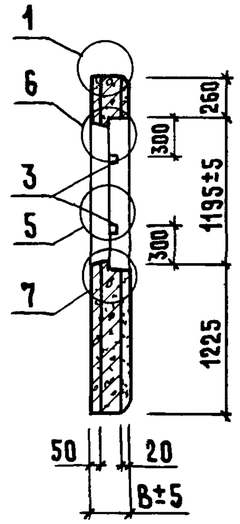

4-4

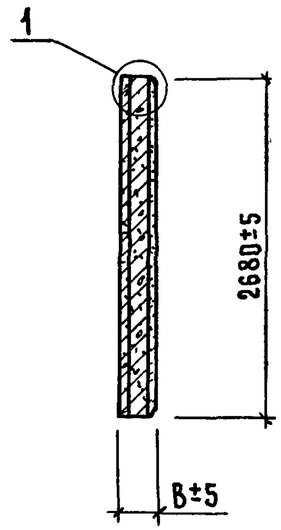

1 Масса панели подсчитана при объемной массе легкого бетона γ=1200 кг/м^3 с учетом максимальной отпускной влажности легкого бетона $\omega^{max}_{отп.}$=15%.

2 При установке пространственного каркаса поперечные стержни, попадающие в углубление для петли, вырезать по месту.

3 Закладные изделия поз. 7 предварительно установить в пространственный каркас по детали 2 докум 1.832.1-10.4-2000 СБ.

4 Проектное положение закладного изделия поз.1 обеспечивается фиксацией ее к опалубке.

				1.832.1-10.3-02 СБ		
Нач.отд	Котов			Панель 3ПСД 6.27 Сборочный чертеж	Стадия	Масса	Масштаб
Гл констр.	Цудечкис				Р	См. таблицу	–
Н.контр	Ахметова				Лист 1	Листов 2	
Гл спец	Ерусалимская						
Рук.гр.	Сасонко				ГИПРОНИСЕЛЬХОЗ	
Инженер	Гусева					
Проверил	Платонова					

Инв № подл. | Подпись и дата | Взам инв.№

Копировал 19547-01 Формат А3

Схема армирования

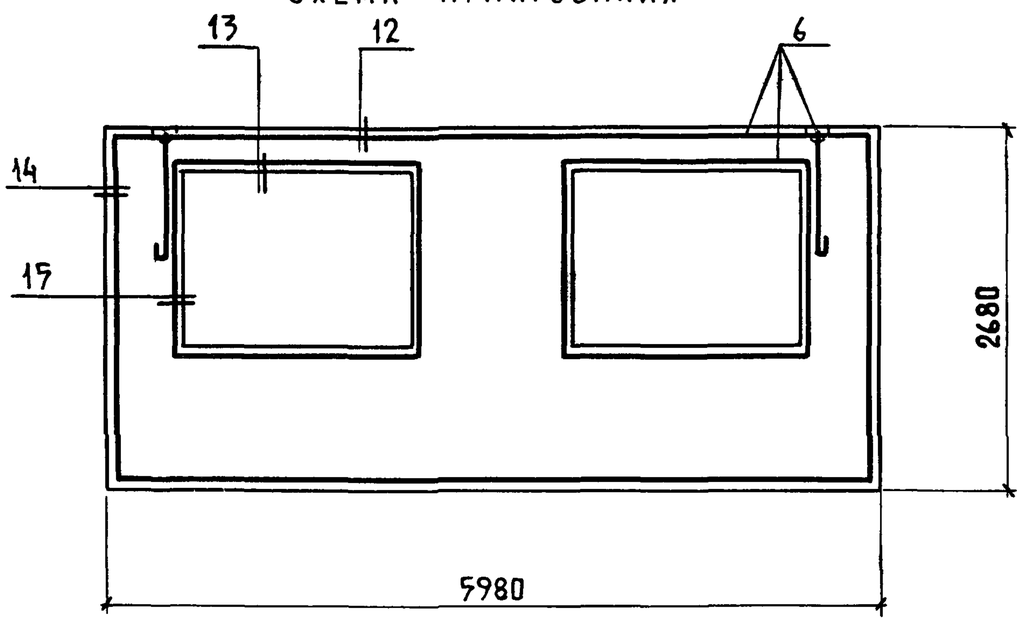

Обозначение	Марка	Рис для 1-1	В, мм	Масса, т
1.832.1-10.3 - 02	ЗПСД 6.27.20-ПТ	1	200	4,1
- 01	ЗПСД 6.27.20-ПП			3,9
- 02	ЗПСД 6.27.20-ПТ-К	2		4,1
- 03	ЗПСД 6.27.20-ПП-К			3,9
- 04	ЗПСД 6.27.25-ПТ	1	250	4,9
- 05	ЗПСД 6.27.25-ПП			4,7
- 06	ЗПСД 6.27.25-ПТ-К	2		4,9
- 07	ЗПСД 6.27.25-ПП-К			4,7
- 08	ЗПСД 6.27.30-ПТ	1	300	5,7
- 09	ЗПСД 6.27.30-ПП			5,5
- 10	ЗПСД 6.27.30-ПТ-К	2		5,7
- 11	ЗПСД 6.27.30-ПП-К			5,5
- 12	ЗПСД 6.27.40-ПТ	1	400	7,3
- 13	ЗПСД 6.27.40-ПП			7,1
- 14	ЗПСД 6.27.40-ПТ-К	2		7,3
- 15	ЗПСД 6.27.40-ПП-К			7,1

1.832.1-10.3-02СБ

Лист 2

Формат А4

Формат	Зона	Поз.	Обозначение	Наименование	Кол.	Примечание
				Документация		
А3			1.832.1-10.3 - ПОТО	Техническое описание		
А3			1.832.1-10.3 - 03СБ	Сборочный чертеж		
А4			1.832.1-10.3 - 01СБ	Узлы 1-10; 12-15		
А3			1.832.1-10.3 - ПОВМС	Выборка стали на панель		
				Сборочные единицы		
А4		1	1.832 1-10.4- 0120	Изделие закладное М2	2	
				Детали		
				Пиломатериалы ГОСТ8486-66 Сосна или ель φ= 20%		
Б4		2	1.832.1-10.3 - 08	Пробка 150×60, ℓ=60	6	
Б4		3	- 01	Пробка 100×60, ℓ=60	8	
Б4		4	- 02	Пробка 50×50, ℓ=60	6	
				Материалы		
		5		Цементно-песчаный раствор М100, γ=1800 кг/м^3	0,27	м^3

Взам. инв. № | Подпись и дата | Инв. № подл.

Нач отд	Котов	
Гл. констр	Цудечкис	
Н контр.	Ахметова	
Гл. спец.	Ерусалимская	
Рук. гр.	Сасонко	
Инженер	Гусева	
Проверил	Платонова	

1.832.1-10.3-03

Панель ЗПСД 6.30

Стадия	Лист	Листов
Р	1	3

ГИПРОНИСЕЛЬХОЗ

Формат	Зона	Для исполнения с порядковым номером[1]	Обозначение	Кол	Примечание
		Переменные данные			
			Документация		
А4			Узел 11		
		-00... -03	1.832.1-10.3-004		11-1
		-04... -11	-01		11-2
		-12... -15	-02		11-3
			Сборочные единицы		
А3		Поз. 6. Каркас пространственный КП			
		-00... -03	1.832.1-10.4-3000	1	КП9
		-04... -07	-01	1	КП10
		-08... -11	-02	1	КП11
		-12... -15	-03	1	КП12
А4		Поз. 7. Изделие закладное М1			
		-00; -01; -04; -05; -08;			
		-09; -12; -13;	Отсутствует		
		-02; -03; -06; -07; -10, -11			
		-14; -15	1.832.1-10.4-0100	2	
		[1] Основное исполнение, не имеющее порядкового			
		номера, обозначено „00"			

Инв № подл | Подпись и дата | Взам инв №

Формат	Зона	Для исполнения с порядковым номером[1]	Обозначение	Кол.	Примечание
			Материалы		
		Поз. 8. Внутренний изолирующий слой			
		-00; -02; -04; -06; -08; -10, -12; -14	Тяжелый бетон М200; γ=2400кг/м^3	0,68	м^3
		-01; -03; -05; -07; -09; -11; -13; -15	Легкий бетон М200; γ=1800кг/м^3	0,68	м^3
		Поз. 9. Теплоизоляционный слой			
		Легкий бетон			
		М50, γ=800-1200кг/м^3			
		-00... -03		1,76	м^3
		-04... -07		2,44	м^3
		-08... -11		3,12	м^3
		-12... -15		4,47	м^3

Инв № подл | Подпись и дата | Взам инв №

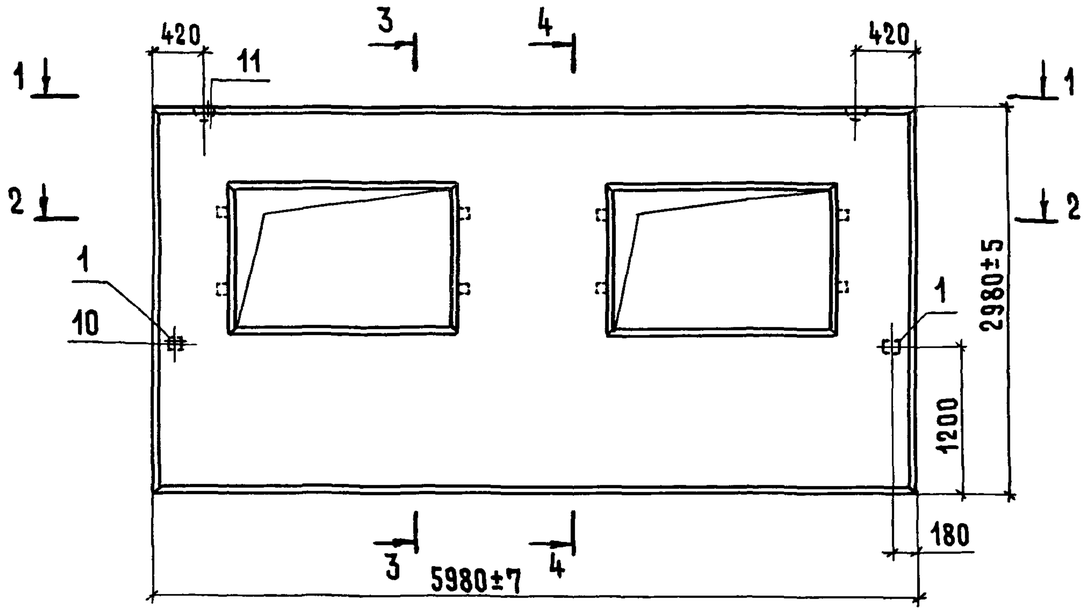

1-1

Рис 1

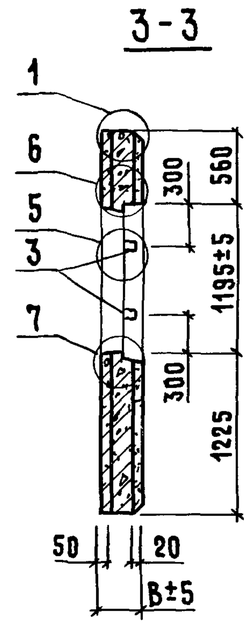

3-3

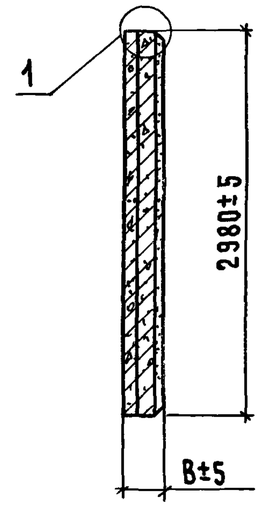

4-4

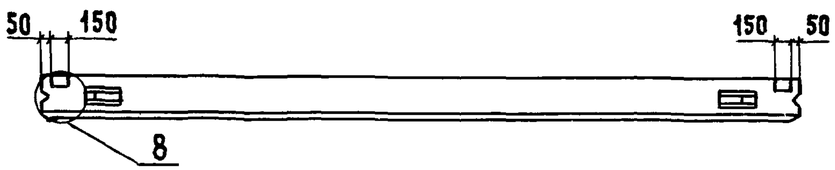

Рис 2

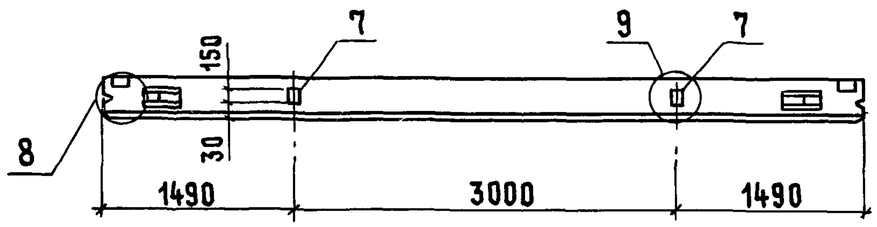

2-2

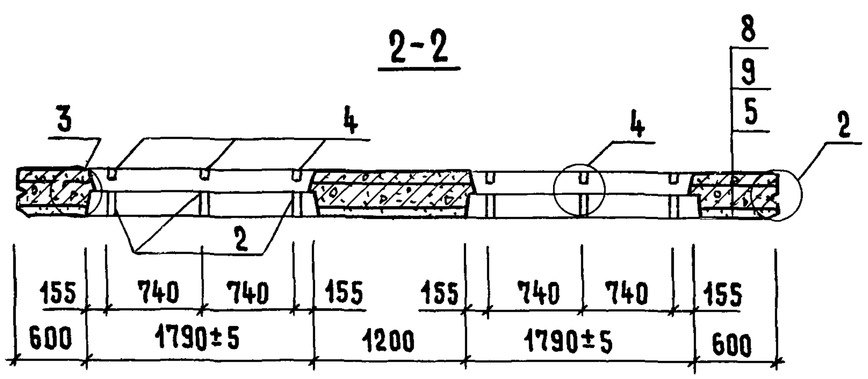

1 Масса панели подсчитана при объемной массе легкого бетона $\gamma = 1200$ кг/м^3 с учетом максимальной отпускной влажности легкого бетона $W^{max}_{отп.} = 15\%$

2 При установке пространственного каркаса поперечные стержни, попадающие в углубление для петли, вырезать по месту

3 Изделия закладные поз. 7 предварительно установить в пространственный каркас по детали 2 докум. 1.832 1-10.4-3000СБ.

4 Проектное положение закладного изделия поз 1 обеспечивается фиксацией ее к опалубке.

Нач отд	Котов		
Гл констр	Цудечкис		
Н контр	Ахметова		
Гл спец	Ерусалимская		
Рук гр	Сасонко		
Инженер	Гусева		
Проверил	Платонова		

1.832 1-10.3-03 СБ

Панель 3ПСД 6 30
Сборочный чертеж

Стадия	Масса	Масштаб
Р	См таблицу	–
Лист 1	Листов 2	

ГИПРОНИСЕЛЬХОЗ

Копировал

Формат А3

19547-01 25

Схема армирования

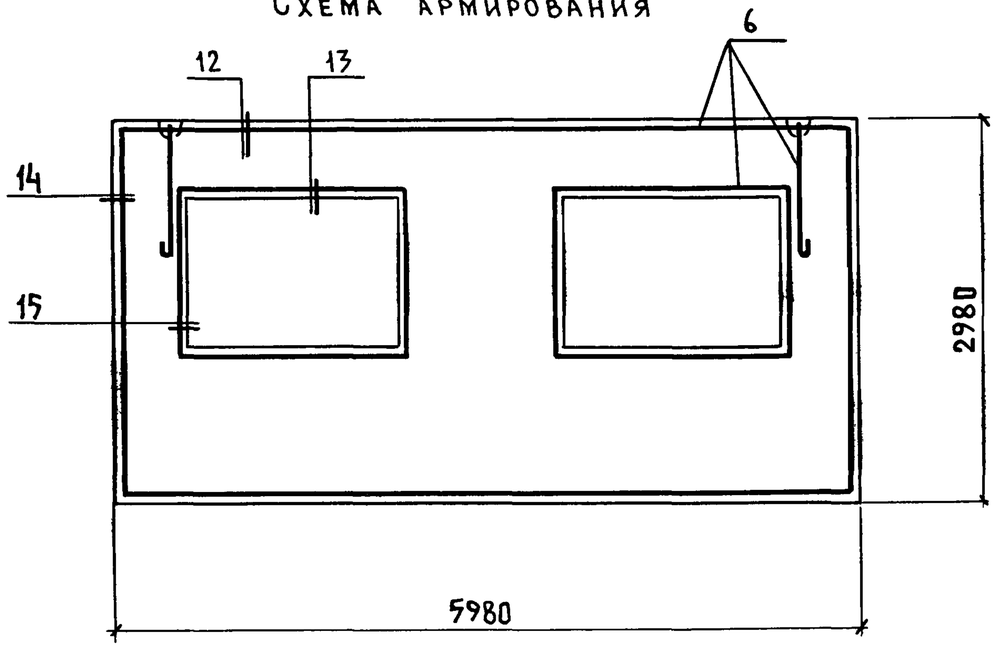

Обозначение	Марка	Рис для 1-1	В, мм	Масса, т
1.8321-10.3-03	3ПСД 6.30.20-ПТ	1	200	4.7
-01	3ПСД 6.30.20-ПП			4.5
-02	3ПСД 6.30.20-ПТ-К	2		4.7
-03	3ПСД 6.30.20-ПП-К			4.5
-04	3ПСД 6.30.25-ПТ	1	250	5.6
-05	3ПСД 6.30.25-ПП			5.4
-06	3ПСД 6.30.25-ПТ-К	2		5.6
-07	3ПСД 6.30.25-ПП-К			5.4
-08	3ПСД 6.30.30-ПТ	1	300	6.6
-09	3ПСД 6.30.30-ПП			6.4
-10	3ПСД 6.30.30-ПТ-К	2		6.6
-11	3ПСД 6.30.30-ПП-К			6.4
-12	3ПСД 6.30.40-ПТ	1	400	8.5
-13	3ПСД 6.30.40-ПП			8.2
-14	3ПСД 6.30.40-ПТ-К	2		8.5
-15	3ПСД 6.30.40-ПП-К			8.2

1.832.1-10.3-03СБ — Лист 2

Инв № подл. | Подпись и дата | Взам инв. №

Формат А4

Формат	Зона	Поз.	Обозначение	Наименование	Кол	Примечание
				Документация		
А3			1.832.1-10.3-00ТО	Техническое описание		
А3			1.832.1-10.3-04СБ	Сборочный чертеж		
А4			1.832.1-10.3-01СБ	Узлы 1-10; 12-15		
А3			1.832.1-10.3-00ВМС	Выборка стали на панель		
				Сборочные единицы		
А4		1	1.832.1-10.4-012ПО	Изделие закладное М2	2	
				Детали		
				Пиломатериалы ГОСТ 8486-66 / Сосна или ель $\varphi \leq 20\%$		
Б4		2	1.832.1-10.3-08	Пробка 150×60, ℓ=60	6	
Б4		3	-01	Пробка 100×60, ℓ=60	8	
Б4		4	-02	Пробка 50×50, ℓ=60	6	
				Материалы		
		5		Цементно-песчаный раствор М100, γ=1800 кг/м^3	0,31	м^3

Нач отд.	Котов	
Гл констр.	Цудечкис	
Н контр	Ахметова	
Гл спец.	Ерусалимская	
Рук груп	Сасонко	
Инженер	Гусева	
Проверил	Платонова	

1.832.1-10.3-04

Панель 3ПСД 6 33

Стадия	Лист	Листов
Р	1	3

ГИПРОНИСЕЛЬХОЗ

Инв № подл. | Подпись и дата | Взам инв. №

Копировал Лихачева 10647-01 26 Формат А4

Формат	Зона	Для исполнения с порядковым номером[1]	Обозначение	Кол	Примечание
		Переменные данные			
			Документация		
А4			Узел 11		
		-00...-11	1.832.1-10.3-ООУ-01		11-2
		-12...-15	-02		11-3
			Сборочные единицы		
А3		поз. 6 Каркас пространственный КП			
		-00...-03	1832.1-10.4-4000	1	КП13
		-04...-07	-01	1	КП14
		-08...-11	-02	1	КП15
		-12...-15	-03	1	КП16
А4		поз 7 Изделие закладное М1			
		-00;-01;-04;-05;-08;			
		-09,-12;-13;	Отсутствует		
		-02;-03;-06;-07,-10,			
		-11;-14;-15	1832.1-10.4-0100	2	
		[1] Основное исполнение, не имеющее порядкового номера, обозначено „00"			

Формат	Зона	Для исполнения с порядковым номером[1]	Обозначение	Кол.	Примечание
			Материалы		
		Поз. 8. Внутренний изолирующий слой			
		-00;-02,-04,-06;-08,-10;-12,-14	Тяжелый бетон М200, γ=2400кг/м^3	0,77	м^3
		-01;-03;-05;-07;-09,-11;-13;-15	Легкий бетон М200; γ=1800кг/м^3	0,77	м^3
		поз. 9 Теплоизоляционный слой			
		Легкий бетон			
		М50, γ= 800-1200 кг/м^3			
		-00...-03		1,99	м^3
		-04...-07		2,76	м^3
		-08...-11		3,53	м^3
		-12...-15		5,06	м^3

Инв. № подл. | Подпись и дата | Взам. инв. №

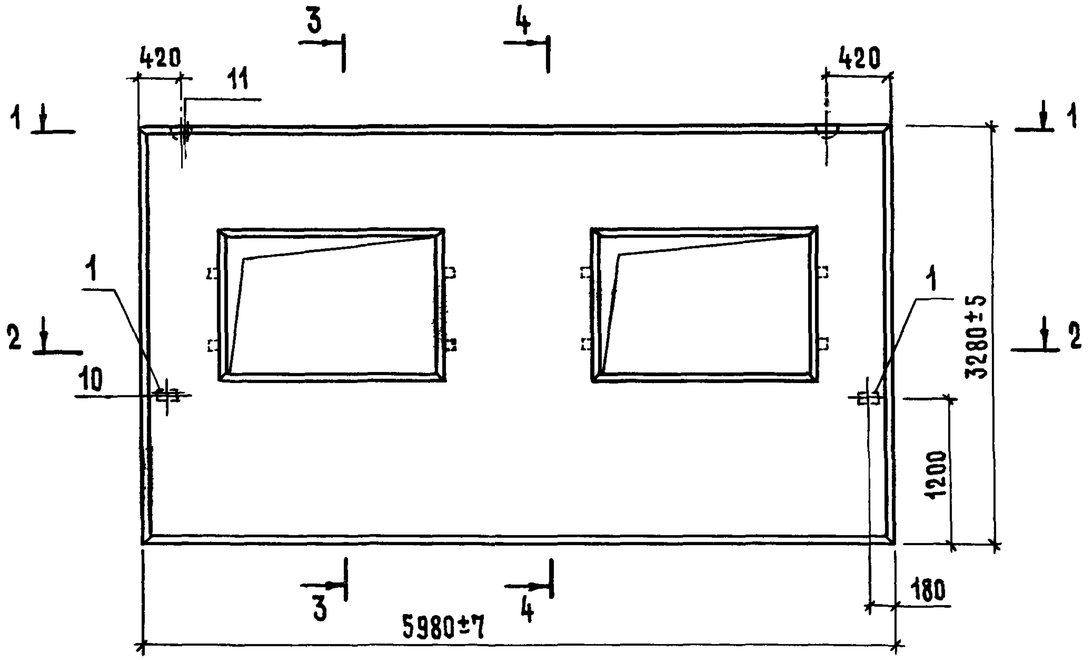

1-1

Рис. 1

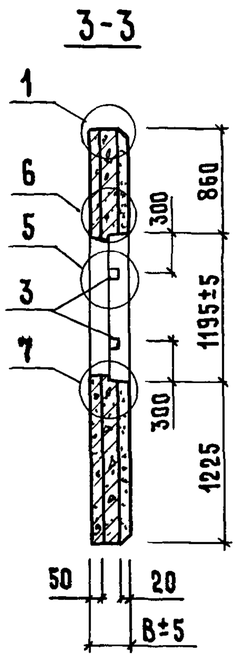

3-3

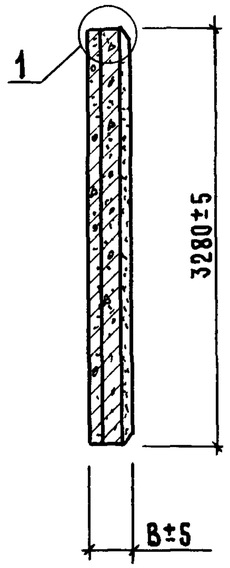

4-4

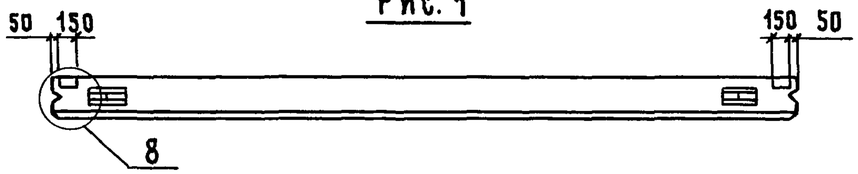

Рис. 2

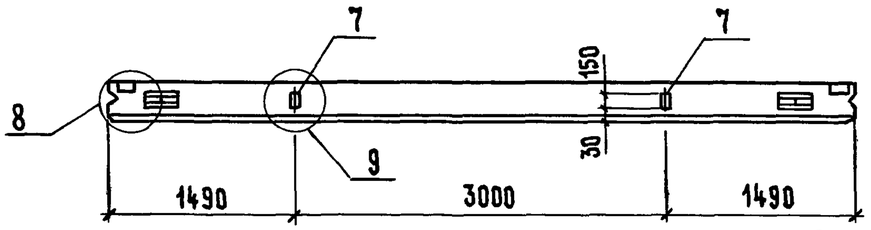

2-2

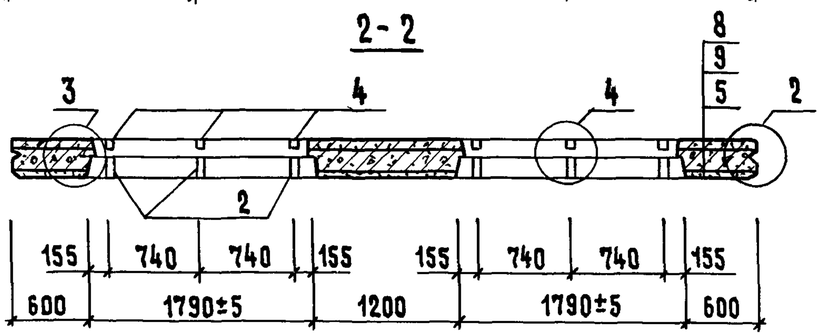

1 Масса панели подсчитана при объемной массе легкого бетона γ=1200 кг/м^3 с учетом максимальной отпускной влажности легкого бетона $W^{max}_{отп}$ =15%.

2 При установке пространственного каркаса поперечные стержни, попадающие в углубление для петли, вырезать по месту.

3 Закладные изделия поз. 7 предварительно установить в пространственный каркас по детали 2 докум 1.832.1-10.4-4000СБ.

4 Проектное положение закладного изделия поз 1 обеспечивается фиксацией ее к опалубке.

Нач отд	Котов		1.832.1-10.3-04 СБ	
Гл.констр.	Цудечкис		Панель 3ПСД 6.33 Сборочный чертеж	Стадия: Р; Масса: См. таблицу; Масштаб: –
Н контр.	Ахметова			Лист 1; Листов 2
Гл.спец.	Ерусалимская			
Рук.гр.	Сасонко			ГИПРОНИСЕЛЬХОЗ
Инженер	Гусева			
Проверил	Платонова			

Копировал Козлова

Формат А3

Инв № подл | Подпись и дата | Взам инв.№

Схема армирования

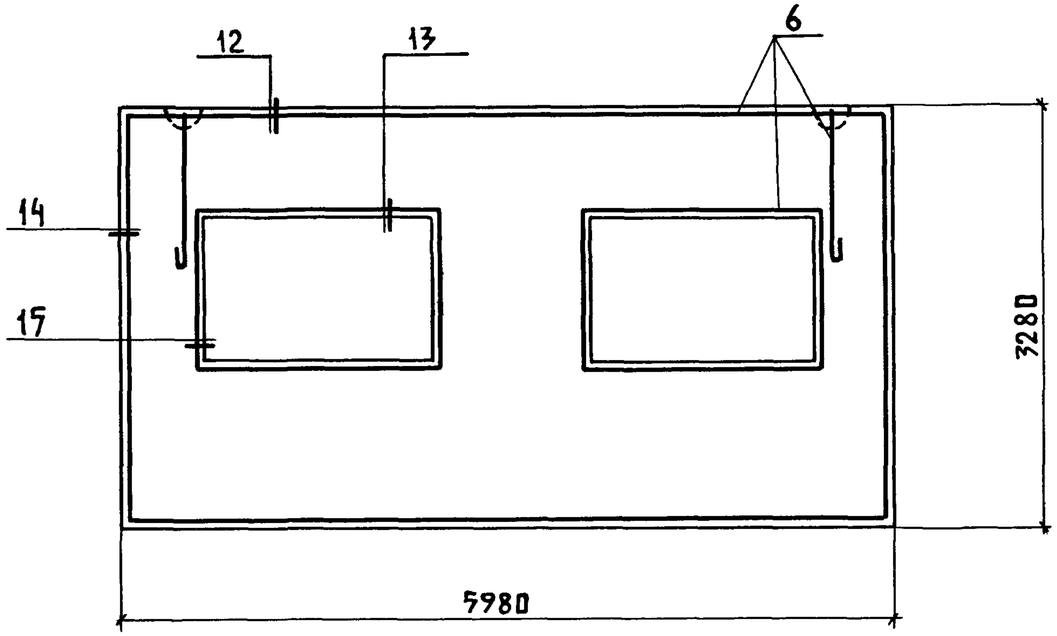

Обозначение	Марка	Рис для 1-1	В, мм	Масса, т
1.832.1-10.3-04	3ПСД 6.33.20-ПТ	1	200	5,3
-01	3ПСД 6.33.20-ПП			5,1
-02	3ПСД 6.33.20-ПТ-К	2		5,3
-03	3ПСД 6.33.20-ПП-К			5,1
-04	3ПСД 6.33.25-ПТ	1	250	6,4
-05	3ПСД 6.33.25-ПП			6,1
-06	3ПСД 6.33.25-ПТ-К	2		6,4
-07	3ПСД 6.33.25-ПП-К			6,1
-08	3ПСД 6.33.30-ПТ	1	300	7,4
-09	3ПСД 6.33.30-ПП			7,2
-10	3ПСД 6.33.30-ПТ-К	2		7,4
-11	3ПСД 6.33.30-ПП-К			7,2
-12	3ПСД 6.33.40-ПТ	1	400	9,6
-13	3ПСД 6.33.40-ПП			9,3
-14	3ПСД 6.33.40-ПТ-К	2		9,6
-15	3ПСД 6.33.40-ПП-К			9,3

1.832.1-10.3-04 СБ — Лист 2

Формат А4

Формат	Зона	Поз.	Обозначение	Наименование	Кол.	Примечание
				Документация		
А3			1.832.1-10.3-00ТО	Техническое описание		
А3			1.832.1-10.3-05СБ	Сборочный чертеж		
А4			1.832.1-10.3-01СБ	Узлы 1-10		
А3			1.832.1-10.3-00ВМС	Выборка стали на панель		
				Сборочные единицы		
А4		1	1.832.1-10.4-0120	Изделие закладное М2	2	
				Детали		
				Пиломатериалы ГОСТ 8486-66 Сосна или ель $\varphi \le 20\%$		
Б4		2	1.832.1-10.3-08	Пробка 150×60, ℓ=60	3	
Б4		3	-01	Пробка 100×60, ℓ=60	10	
Б4		4	-02	Пробка 50×50, ℓ=60	3	
				Материалы		
		5		Цементно-песчаный раствор М100, γ=1800 кг/м^3	0,21	м^3

Взам. инв № | Подпись и дата | Инв № подл.

Нач отд	Котов	
Гл.констр	Цудечкис	
Н. контр	Ахметова	
Гл спец	Ерусалимская	
Рук.гр.	Сасонко	
Инженер	Гусева	
Проверил	Платонова	

1.832.1-10.3-05

Панель 4ПСД 6.27

Стадия	Лист	Листов
Р	1	3

ГИПРОНИСЕЛЬХОЗ

Копировал Лихачева — Формат А4

Формат	Зона	Для исполнения с порядковым номером[1]	Обозначение	Кол.	Примечание
		Переменные данные			
		Документация			
А4		Узел 11			
		...-00 ...-07	1.832.1-10.3-00У		11-1
		...-08 ...-15	-01		11-2
		Сборочные единицы			
А3		Поз.6. Каркас пространственный КП			
			1.832.1-10.4-5000	1	КП17
			-01	1	КП18
			-02	1	КП19
			-03	1	КП20
А4		Поз. 7. Изделие закладное М1			
		-00;-01;-04;-05;-08;-09;-12;-13	Отсутствует		
		-02;-03;-06;-07;-10,-11;-14;-15	1.832.1-10.4-0100	2	

Взам.инв.№ | Подпись и дата | Инв.№ подл

Формат	Зона	Для исполнения с порядковым номером[1]	Обозначение	Кол.	Примечание
			Материалы		
		Поз.8. Внутренний изолирующий слой			
		-00,-02;-04;-06;-08;-10;-12;-14	Тяжелый бетон М200, γ=2400кг/м^3	0,57	м^3
		-01;-03,-05;-07;-09;-11;-13;-15	Легкий бетон М200, γ=1800кг/м^3	0,57	м^3
		Поз.9. Теплоизоляционный слой			
			Легкий бетон М50, γ=800-1200кг/м^3		
		...-00 ... -03		1,41	м^3
		...-04 ... -07		1,96	м^3
		...-08 ... -11		2,50	м^3
		...-12 ... -15		3,58	м^3
		[1] Основное исполнение, не имеющее порядкового номера, обозначено „00"			

Взам.инв.№ | Подпись и дата | Инв.№ подл

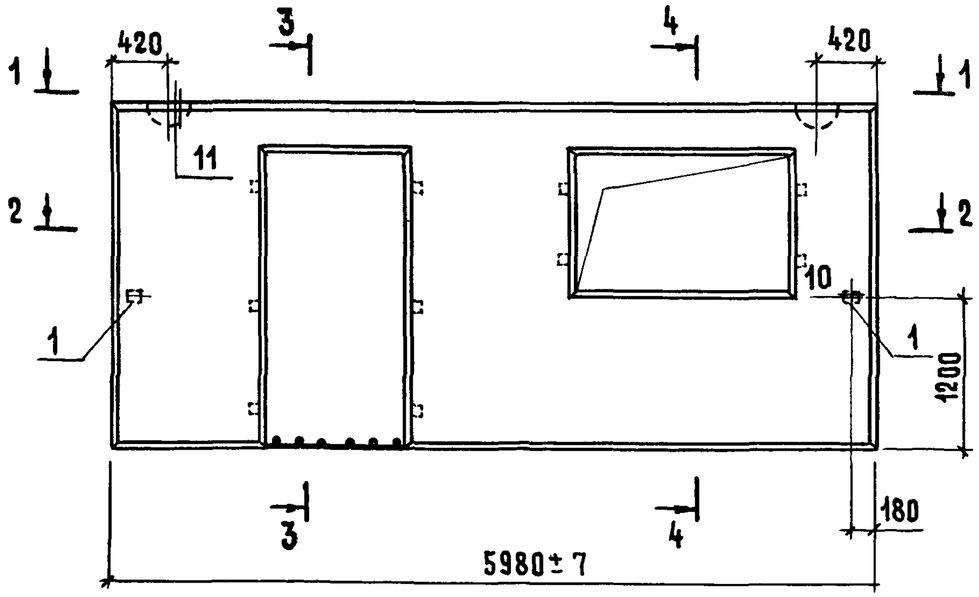

1-1

Рис 1

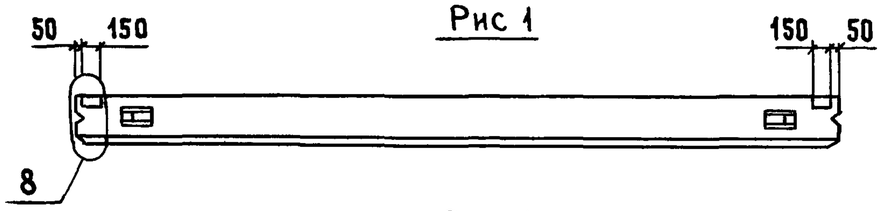

Рис 2

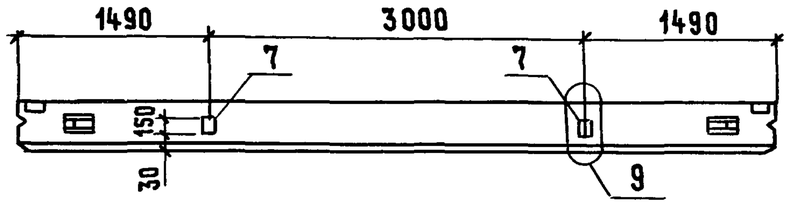

2-2

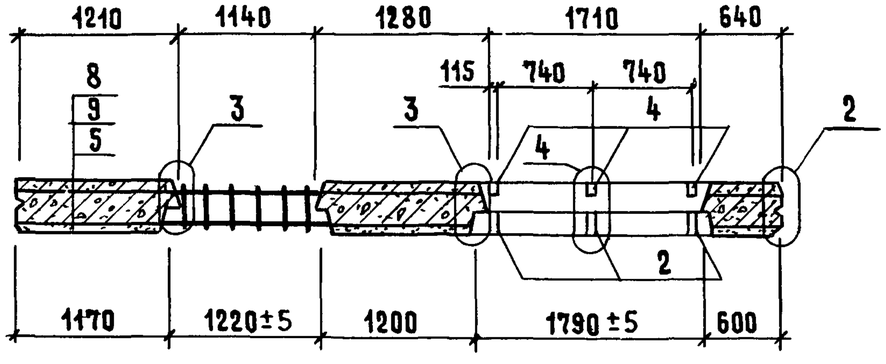

3-3

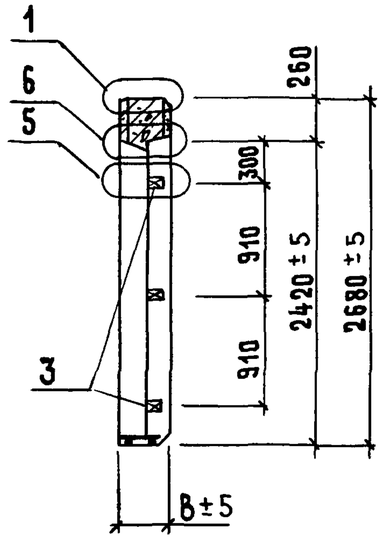

4-4

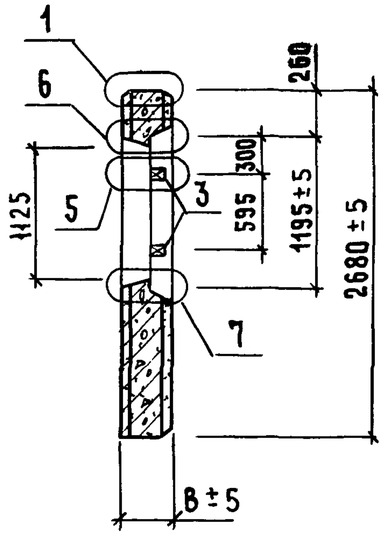

1 При установке пространственного каркаса поперечные стержни, попадающие в углубление для петли, вырезать по месту
2 Изделия закладные поз. 7 предварительно установить в пространственный каркас по детали 2 докум 1.832.1-10.4-5000СБ.
3 Проектное положение закладного изделия поз 1 обеспечивается фиксацией ее к опалубке.

				1.832.1-10.3-05 СБ		
Нач.отд	Котов			Панель ЧПСД 6.27 Сборочный чертеж	Стадия	Масса	Масштаб
Гл.констр	Цудечкис				Р	См. таблицу	—
Н.контр.	Ахметова				Лист 1	Листов 2	
Гл спец	Ерусалимская						
Рук гр.	Сасонко				ГИПРОНИСЕЛЬХОЗ	
Инженер	Гусева					
Проверил	Платонова					

Схема армирования

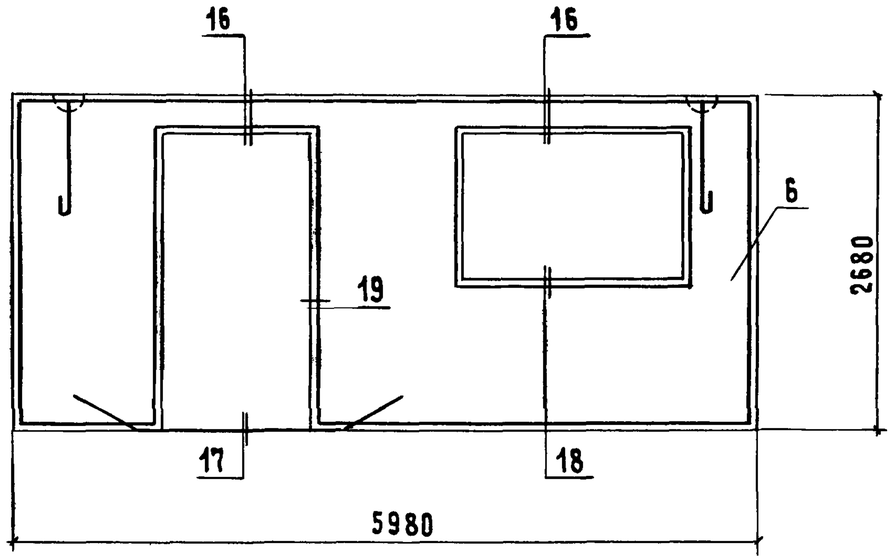

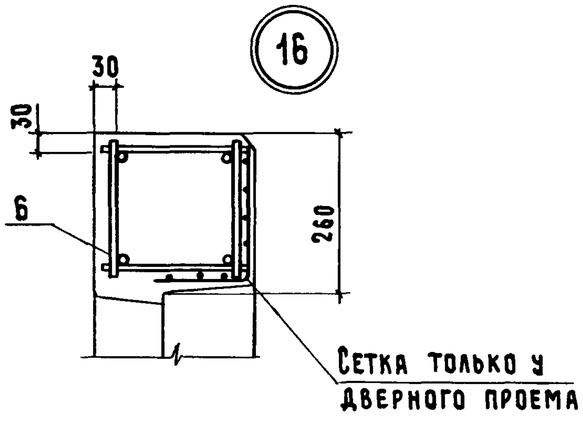

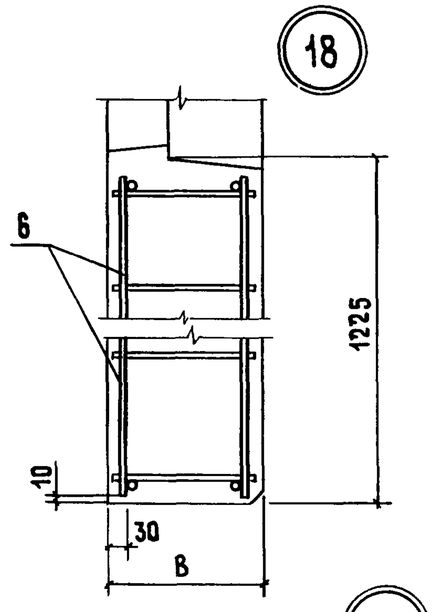

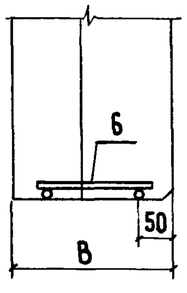

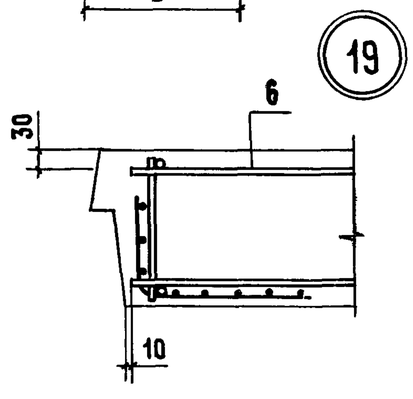

Обозначение	Марка	Рис. для 1-1	B, мм	Масса,[1] т
1.832.1-10.3-05	ЧПСД 6.27.20-ПТ	1	200	3,8
-01	ЧПСД 6.27.20-ПП			3,6
-02	ЧПСД 6.27.20-ПТ-к	2		3,8
-03	ЧПСД 6.27.20-ПП-к			3,6
-04	ЧПСД 6.27.25-ПТ	1	250	4,6
-05	ЧПСД 6.27.25-ПП			4,4
-06	ЧПСД 6.27.25-ПТ-к	2		4,6
-07	ЧПСД 6.27.25-ПП-к			4,4
-08	ЧПСД 6.27.30-ПТ	1	300	5,3
-09	ЧПСД 6.27.30-ПП			5,1
-10	ЧПСД 6.27.30-ПТ-к	2		5,3
-11	ЧПСД 6.27.30-ПП-к			5,1
-12	ЧПСД 6.27.40-ПТ	1	400	6,8
-13	ЧПСД 6.27.40-ПП			6,6
-14	ЧПСД 6.27.40-ПТ-к	2		6,8
-15	ЧПСД 6.27.40-ПП-к			6,6

[1] Масса панели подсчитана при объемной массе легкого бетона $\gamma = 1200$ кг/м^3 с учетом максимальной отпускной влажности легкого бетона $W_{отп}^{max.} = 15\%$

Инв. № подл. | Подпись и дата | Взам. инв. №

Формат	Зона	Поз.	Обозначение	Наименование	Кол	Примечание
				Документация		
А3			1.832.1-10.3-00ТО	Техническое описание		
А3			1.832.1-10.3-06СБ	Сборочный чертеж		
А4			1.832.1-10.3-01СБ	Узлы 1-10		
А3			1.832.1-10.3-05СБ	Узлы 16-19		
А3			1.832.1-10.3-00ВМС	Выборка стали на панель		
				Сборочные единицы		
А4		1	1.832.1-10.4-0120	Изделие закладное М2	2	
				Детали		
				Пиломатериалы ГОСТ 8486-66 Сосна или ель φ=20%		
Б4		2	1.832.1-10.3-08	Пробка 150×60, ℓ=60	3	
Б4		3	-01	Пробка 100×60, ℓ=60	10	
Б4		4	-02	Пробка 50×50, ℓ=60	3	
				Материалы		
		5		Цементно-песчаный раствор		
				М100; γ=1800 кг/м^3	0,25	м^3

Нач.отд	Котов		1.832.1-10.3-06
Гл.конст	Цудечкис		
Н.контр.	Ахметова		
Гл.спец.	Ерусалимская		
Рук гр	Сасонко		Панель ЧПСД 6.30
Инженер	Гусева		
Проверил	Платонова		

Стадия	Лист	Листов
Р	1	2

ГИПРОНИСЕЛЬХОЗ

Формат А4

Формат	Зона	Для исполнения с порядковым номером[1]	Обозначение	Кол.	Примечание
		Переменные данные			
			Документация		
А4			Узел 11		
		...-00....-03	1.832.1-10.3-00У		11-1
		...-04....-11	-01		11-2
		...-12....-15	-02		11-3
		Сборочные единицы			
А3		поз.6 Каркас пространственный КП			
		...-00....-03	1.832.1-10.4-6000	1	КП 21
		...-04....-07	-01	1	КП 22
		...-08....-11	-02	1	КП 23
		...-12....-15	-03	1	КП 24
А4		поз.7 Изделие закладное М1			
		-00,-01;-04;-05;-08;-09;-12;-13	Отсутствует		
		-02;-03;-06;-07;-10;-11;-14;-15	1.832.1-10.4-0100	2	
		Материалы			
		поз.8 Внутренний изолирующий слой			
		-00,-02,-04;-06;-08;-10;-12;-14	Тяжелый бетон М200, γ=2400кг/м^3	0,66	м^3
		-01;-03;-05;-07;-09;-11,-13;-15	Легкий бетон М200, γ=1800кг/м^3	0,66	м^3
		поз.9 Теплоизоляционный слой			
		Легкий бетон М50, γ=800-1200кг/м^3			
		...-00...-03		1,65	м^3
		...-04...-07		2,28	м^3
		...-08...-11		2,91	м^3
		...-12...-15		4,17	м^3
		[1] Основное исполнение, не имеющее порядкового номера, обозначено „00"			

Взам. инв. N | Подпись и дата | Инв. N подл.

1.832.1-10.3-06 | Лист 2

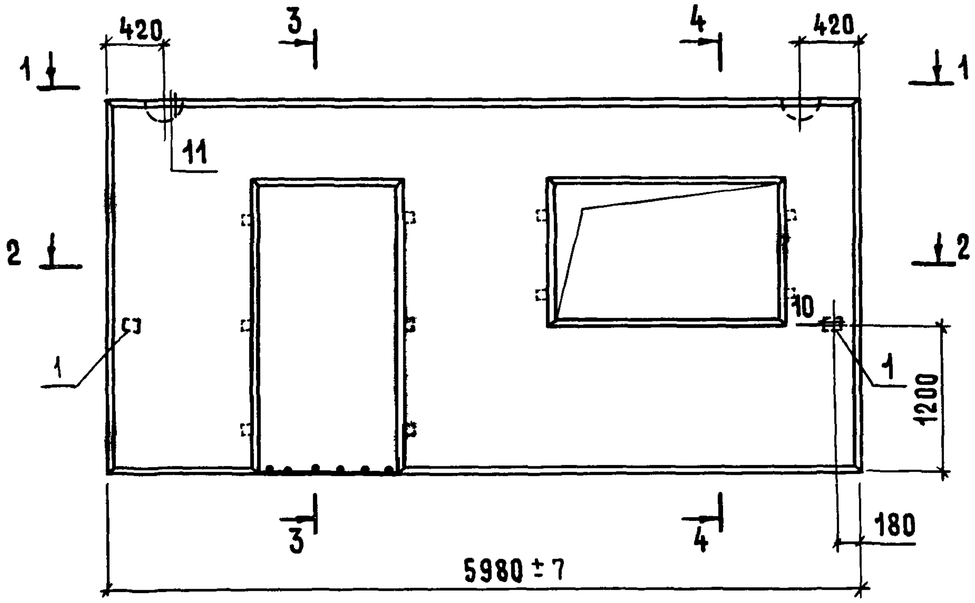

1-1

Рис 1

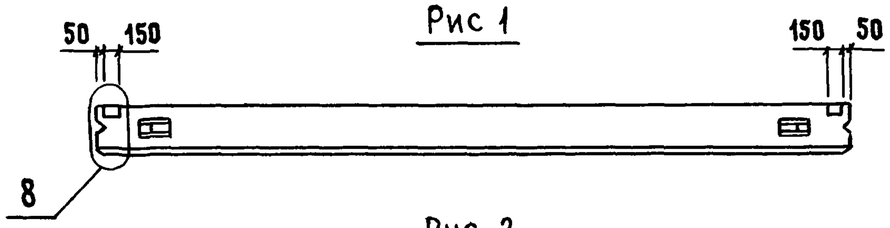

Рис 2

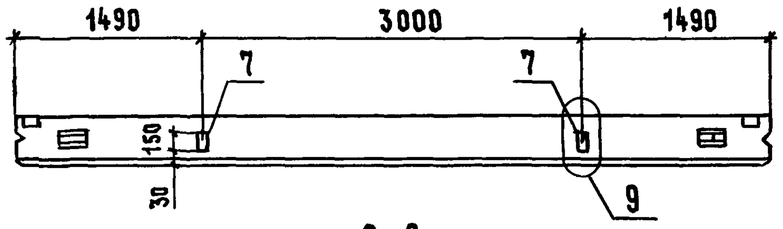

2-2

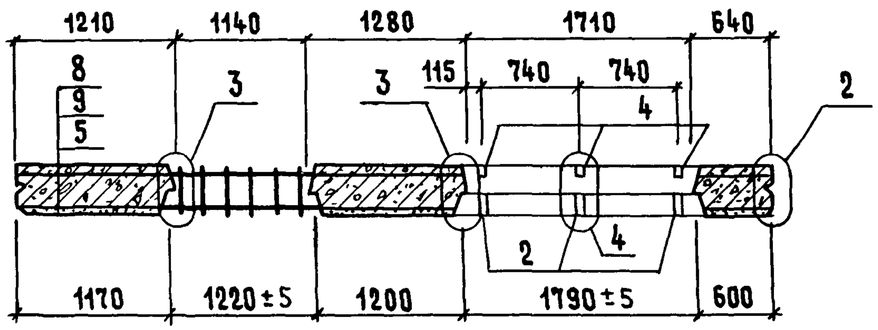

3-3

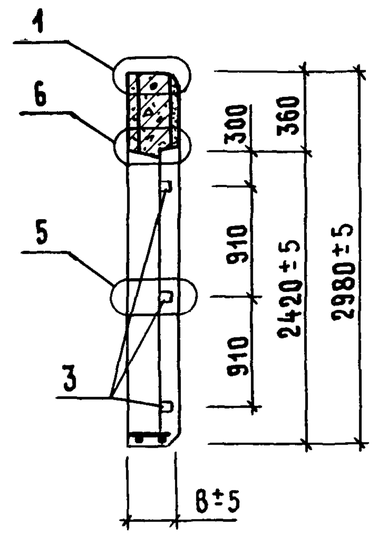

4-4

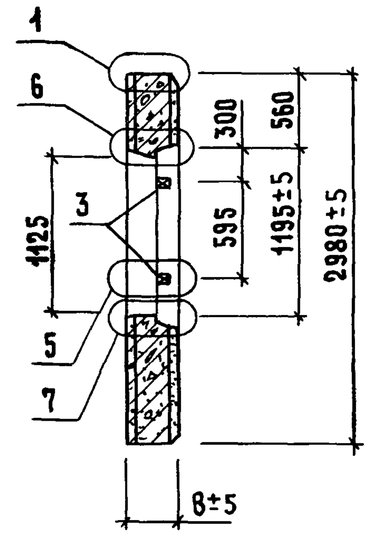

1 При установке пространственного каркаса поперечные стержни, попадающие в углубление для петли, вырезать по месту.

2. Изделия закладные поз. 7 предварительно установить в пространственный каркас по детали 2 докум. 1.832.1-10.4-6000СБ.

3 Проектное положение закладного изделия поз.1 обеспечивается фиксацией ее к опалубке.

Нач отд	Котов		
Гл.констр.	Цудечкис		
Н контр.	Ахметова		
Гл.спец.	Ерусалимская		
Рук.гр.	Сасонко		
Инженер	Гусева		
Проверил	Платонова		

1.832.1-10.3-06 СБ

Панель ЧПСД 6.30
Сборочный чертеж

Стадия	Масса	Масштаб
Р	См. таблицу	-
Лист 1	Листов 2	

ГИПРОНИСЕЛЬХОЗ

Формат А3

Инв. № подл. | Подпись и дата | Взам. инв. №

Схема армирования

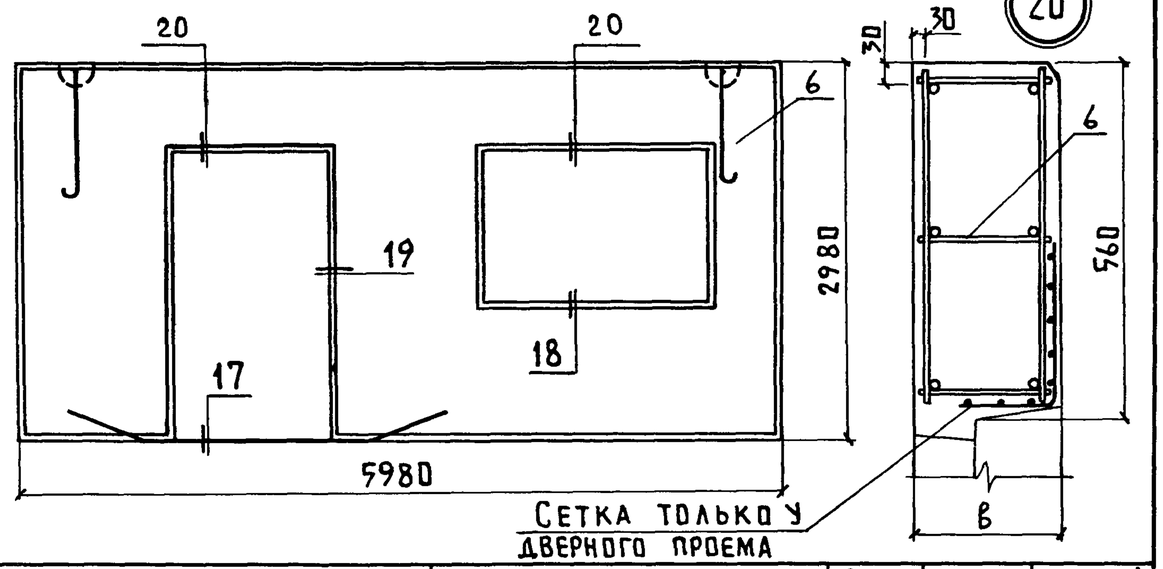

Обозначение	Марка	Рис. для 1-1	в мм	Масса[1] т
1.832.1-10.3-06	4ПСД 6.30.20-ПТ	1	200	4,4
-01	4ПСД 6.30.20-ПП			4,2
-02	4ПСД 6.30.20-ПТ-К	2		4,4
-03	4ПСД 6.30.20-ПП-К			4,2
-04	4ПСД 6.30.25-ПТ	1	250	5,3
-05	4ПСД 6.30.25-ПП			5,1
-06	4ПСД 6.30.25-ПТ-К	2		5,3
-07	4ПСД 6.30.25-ПП-К			5,1
-08	4ПСД 6.30.30-ПТ	1	300	6,2
-09	4ПСД 6.30.30-ПП			6,0
-10	4ПСД 6.30.30-ПТ-К	2		6,2
-11	4ПСД 6.30.30-ПП-К			6,0
-12	4ПСД 6.30.40-ПТ	1	400	7,9
-13	4ПСД 6.30.40-ПП			7,7
-14	4ПСД 6.30.40-ПТ-К	2		7,9
-15	4ПСД 6.30.40-ПП-К			7,7

[1] Масса панели подсчитана при объёмной массе легкого бетона γ=1200кг/м^3 с учетом макс. отпускной влажности легкого бетона $W^{макс}_{отп}$=15%

	1.832.1-10.3-06 СБ	Лист 2

Формат А4

Формат	Зона	Поз.	Обозначение	Наименование	Кол.	Примечание
				Документация		
А3			1 832.1-10.3-00ТО	Техническое описание		
А3			1.832.1-10.3-07СБ	Сборочный чертеж		
А4			1.832.1-10.3-01СБ	Узлы 1-10		
А3			1.832.1-10.3-05СБ	Узлы 17-19		
А3			1.832.1-10.3-00ВМС	Выборка стали на панель		
				Сборочные единицы		
А4		1	1.832.1-10.4-0120	Изделие закладное М2	2	
				Детали		
				Пиломатериалы ГОСТ 8486-66 сосна или ель ℓ=20%		
Б4		2	1.832.1-10.3-08	Пробка 150×60, ℓ=60	3	
Б4		3	-01	Пробка 100×60, ℓ=60	10	
Б4		4	-02	Пробка 50×50, ℓ=60	3	
				Материалы		
		5		Цементно-песчаный раствор		
				М100, γ=1800 кг/м^3	0,29	м^3

Взам. инв. N | Подпись и дата | Инв. N подл.

Нач. отд.	Котов	
Гл. констр.	Цудечкис	
Н. контр	Ахметова	
Гл спец.	Ерусалимская	
Рук. гр.	Сасонко	
Инженер	Гусева	
Проверил	Платонова	

1.832.1-10.3-07

Панель 4ПСД 6.33

Стадия	Лист	Листов
Р	1	3

ГИПРОНИСЕЛЬХОЗ

Формат	Зона	Для исполнения с порядковым номером[1]	Обозначение	Кол.	Примечание
		Переменные данные			
			Документация		
А4			Узел 11		
		-00...-11	1.832.1-10.3-00У-01		11-2
		...-12...-15	-02		11-3
		Сборочные единицы			
А3		поз.6 Каркас пространственный КП			
		-00...-03	1.832.1-10.4-7000	1	КП 25
		...-04...-07	-01	1	КП 26
		...-08...-11	-02	1	КП 27
		...-12...-15	-03	1	КП 28
А4		поз.7 Изделие закладное М1			
		-00;-01;-04;-05;-08;-09;-12;-13	Отсутствует		
		-02;-03;-06;-07;-10;-11;-14;-15	1.832.1-10.4-0100	2	

Инв.№ подл. | Подпись и дата | Взам. инв.№

Формат	Зона	Для исполнения с порядковым номером[1]	Обозначение	Кол.	Примечание
			Материалы		
		поз.8 Внутренний изолирующий слой			
		-00;-02;-04;-06;-08;-10;-12;-14,	Тяжелый бетон М200, γ=2400кг/м^3	0,75	м^3
		-01,-03,-05;-07,-09,-11;-13;-15	Легкий бетон М200, γ=1800кг/м^3	0,75	м^3
		поз 9 Теплоизоляционный слой			
		Легкий бетон М50, γ=800-1200кг/м^3			
		...-00...-03		1,88	м^3
		...-04...-07		2,60	м^3
		...-08...-11		3,32	м^3
		...-12...-15		4,77	м^3

[1] Основное исполнение, не имеющее порядкового номера, обозначено „00"

Инв.№ подл. | Подпись и дата | Взам. инв.№

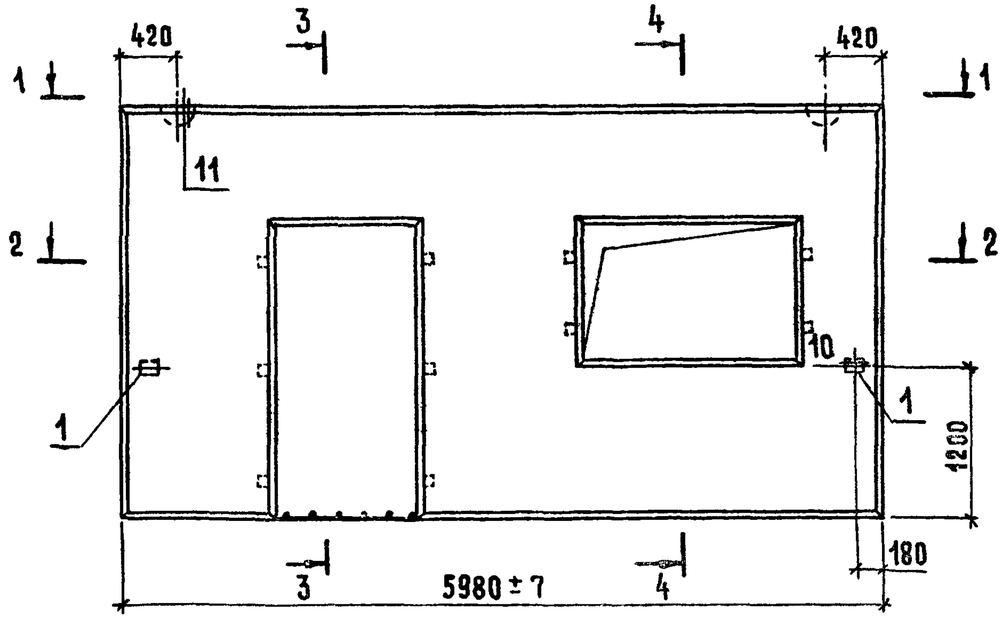

1-1

Рис. 1

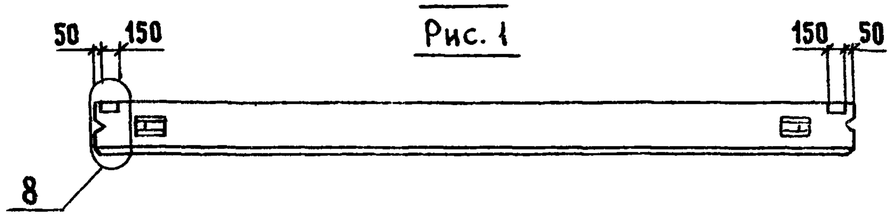

Рис. 2

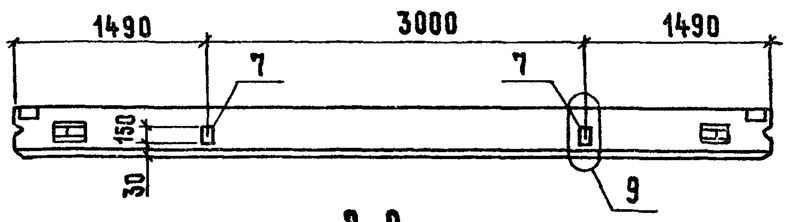

2-2

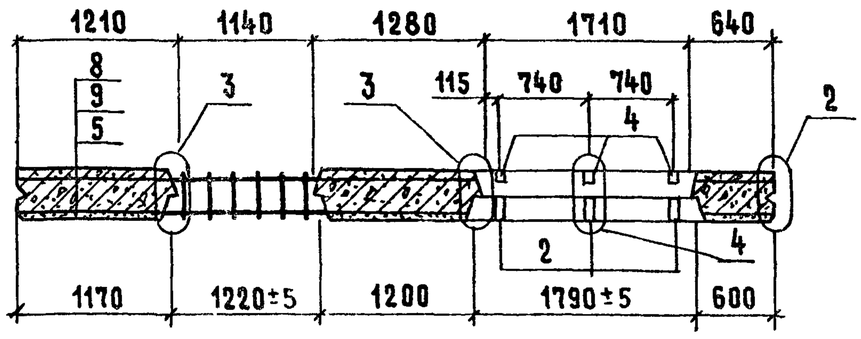

3-3

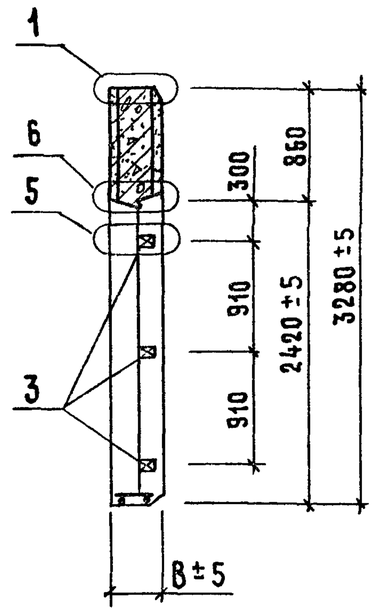

4-4

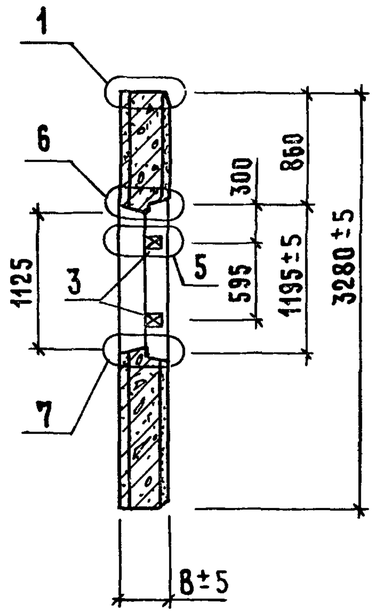

1. При установке пространственного каркаса поперечные стержни, попадающие в углубление для петли, вырезать по месту.
2. Изделия закладные поз. 7 предварительно установить в пространственный каркас по детали 2 докум. 1.832.1-10.4-7000СБ.
3. Проектное положение закладного изделия поз. 1 обеспечивается фиксацией ее к опалубке.

Нач отд	Котов		1.832.1-10.3-07 СБ	
Гл.констр	Цудечкис		Панель ЧПСД 6.33 Сборочный чертеж	Стадия: Р; Масса: См. таблицу; Масштаб: –
Н.контр	Ахметова			Лист 1; Листов 2
Гл спец	Ерусалимская			
Рук гр	Сасонко			ГИПРОНИСЕЛЬХОЗ
Инженер	Гусева			
Проверил	Платонова			

Копировал 14547-01 Формат А3

Схема армирования

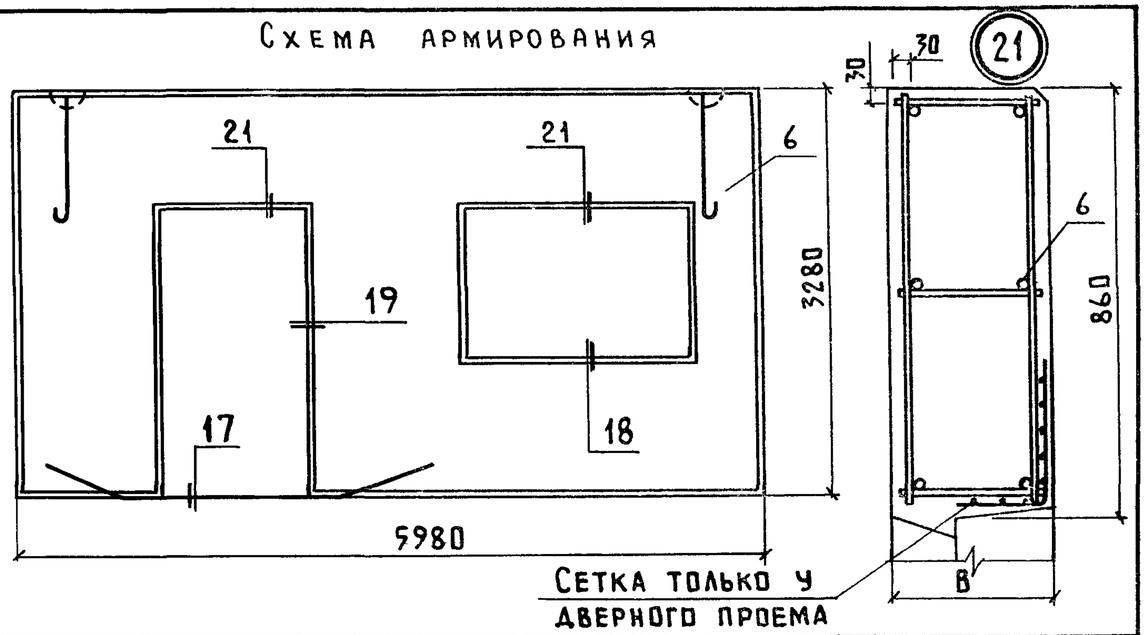

Обозначение	Марка	Рис для 1-1	в, мм	Масса[1], т
1.832.1-10.3-07	4ПСД 6.33.20-ПТ	1	200	5,0
-01	4ПСД 6.33.20-ПП			4,8
-02	4ПСД 6.33.20-ПТ-К	2		5,0
-03	4ПСД 6.33.20-ПП-К			4,8
-04	4ПСД 6.33.25-ПТ	1	250	6,0
-05	4ПСД 6.33.25-ПП			5,8
-06	4ПСД 6.33.25-ПТ-К	2		6,0
-07	4ПСД 6.33.25-ПП-К			5,8
-08	4ПСД 6.33.30-ПТ	1	300	7,0
-09	4ПСД 6.33.30-ПП			6,8
-10	4ПСД 6.33.30-ПТ-К	2		7,0
-11	4ПСД 6.33.30-ПП-К			6,8
-12	4ПСД 6.33.40-ПТ	1	400	9,0
-13	4ПСД 6.33.40-ПП			8,8
-14	4ПСД 6.33.40-ПТ-К	2		9,0
-15	4ПСД 6.33.40-ПП-К			8,8

[1] Масса панели подсчитана при объемной массе легкого бетона $\gamma = 1200$ кг/м³ с учетом максимальной отпускной влажности легкого бетона $W^{макс}_{отп} = 15\%$

1.832.1-10.3-07 СБ

Лист 2

Формат А4

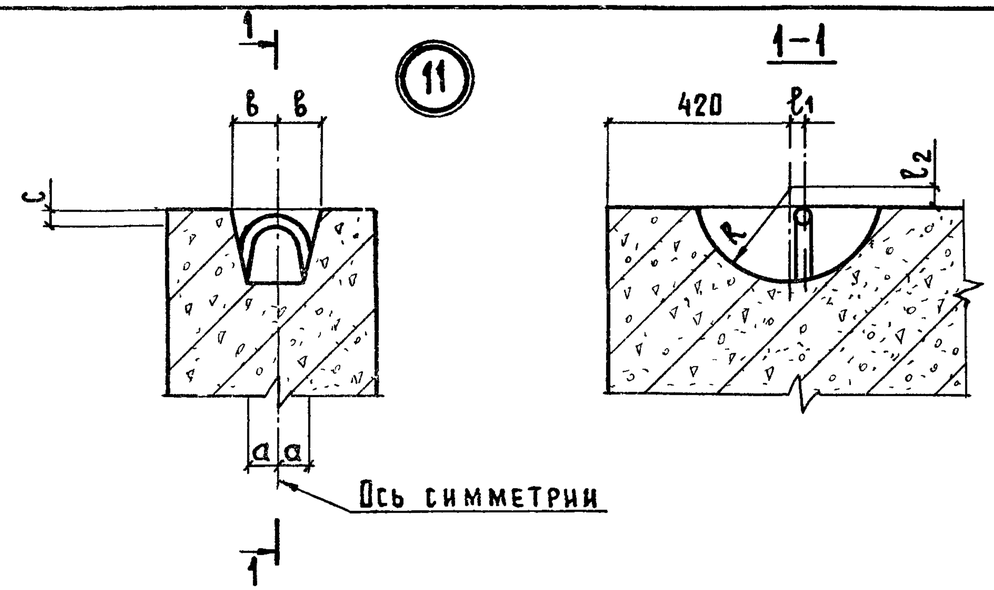

Обозначение	Марка узла	Размеры, мм					
		а	в	с	R	ℓ_1	ℓ_2
1.832.1-10.3-00У	11-1	30	50	30	125	25	30
-01	11-2	40	65	35	150	30	30
-02	11-3	60	100	40	225	35	55

Нач.отд.	Котов	
Гл.констр.	Цудечкис	
Н.контр.	Ахметова	
Гл.спец.	Ерусалимская	
Рук.груп.	Галочко	
Инжен.	Гусева	
Проверил	Платонова	

1.832.1-10.3-00У

Узел 11

Стадия	Лист	Листов
Р		1

ГИПРОНИСЕЛЬХОЗ

Инв.№ подл. | Подпись и дата | Взам.инв.№

Копир. Лихачева

Формат А4

19547-01 38

в кг

Марка панели	Изделия арматурные							Изделия закладные													Общий расход
	Арматура класса						Всего	Арматура класса								Прокат марки				Всего	
	А-III				Вр-I			А-III		А-I						ВСт3кп2-1					
	ГОСТ 5781-82				ГОСТ 6727-80			ГОСТ 5781-82		ГОСТ 5781-82						ГОСТ 103-76					
	Ф6	Ф8	Ф12	Итого	Ф4	Итого		Ф10	Итого	Ф16	Ф18	Ф20	Ф22	Ф25	Итого	-8×4	-8×6	-8×12	Итого		
3ПСД 6.24.20		48,4		48,4	5,6	5,6	54,0	1,2	1,2	6,6					6,6	0,8	1,2	2,2	4,2	12,0	66,0
3ПСД 6.24.20-к		48,4		48,4	5,6	5,6	54,0	2,0	2,0	6,6					6,6	1,2	1,2	4,4	6,8	15,4	69,4
3ПСД 6.24.25		48,4		48,4	5,6	5,6	54,0	1,2	1,2	0,8		11,6			12,4	0,8	1,2	2,2	4,2	17,8	71,8
3ПСД 6.24.25-к		48,4		48,4	5,6	5,6	54,0	2,0	2,0	0,8		11,6			12,4	1,2	1,2	4,4	6,8	21,2	75,2
3ПСД 6.24.30		48,4		48,4	7,8	7,8	56,2	1,2	1,2	0,8		11,6			12,4	0,8	1,2	2,2	4,2	17,8	74,0
3ПСД 6.24.30-к		48,4		48,4	7,8	7,8	56,2	2,0	2,0	0,8		11,6			12,4	1,2	1,2	4,4	6,8	21,2	77,4
3ПСД 6.24.40	6,2	37,0		43,2	9,9	9,9	53,1	1,2	1,2	1,6			15,2		16,8	0,8	1,2	2,2	4,2	22,2	75,3
3ПСД 6.24.40-к	6,2	37,0		43,2	9,9	9,9	53,1	2,0	2,0	1,6			15,2		16,8	1,2	1,2	4,4	6,8	25,6	78,7
3ПСД 6.27.20		54,4		54,4	5,1	5,1	59,5	1,2	1,2	0,8	8,2				9,0	0,8	1,2	2,2	4,2	14,4	73,9
3ПСД 6.27.20-к		54,4		54,4	5,1	5,1	59,5	2,0	2,0	0,8	8,2				9,0	1,2	1,2	4,4	6,8	17,8	77,3
3ПСД 6.27.25		54,4		54,4	5,1	5,1	59,5	1,2	1,2	0,8		11,6			12,4	0,8	1,2	2,2	4,2	17,8	77,3
3ПСД 6.27.25-к		54,4		54,4	5,1	5,1	59,5	2,0	2,0	0,8		11,6			12,4	1,2	1,2	4,4	6,8	21,2	80,7
3ПСД 6.27.30		54,4		54,4	6,9	6,9	61,3	1,2	1,2	0,8		11,6			12,4	0,8	1,2	2,2	4,2	17,8	79,1
3ПСД 6.27.30-к		54,4		54,4	6,9	6,9	61,3	2,0	2,0	0,8		11,6			12,4	1,2	1,2	4,4	6,8	21,2	82,5
3ПСД 6.27.40		54,4		54,4	9,2	9,2	63,6	1,2	1,2	1,6			15,2		16,8	0,8	1,2	2,2	4,2	22,2	85,8
3ПСД 6.27.40-к		54,4		54,4	9,2	9,2	63,6	2,0	2,0	1,6			15,2		16,8	1,2	1,2	4,4	6,8	25,6	89,2
3ПСД 6.30.20		61,0		61,0	6,5	6,5	67,5	1,2	1,2	0,8	8,2				9,0	0,8	1,2	2,2	4,2	14,4	81,9
3ПСД 6.30.20-к		61,0		61,0	6,5	6,5	67,5	2,0	2,0	0,8	8,2				9,0	1,2	1,2	4,4	6,8	17,8	85,3
3ПСД 6.30.25		61,0		61,0	6,5	6,5	67,5	1,2	1,2	0,8		11,6			12,4	0,8	1,2	2,2	4,2	17,8	85,3
3ПСД 6.30.25-к		61,0		61,0	6,5	6,5	67,5	2,0	2,0	0,8		11,6			12,4	1,2	1,2	4,4	6,8	21,2	88,7

В марках панелей условно отсутствуют индексы, характеризующие материал изолирующего и теплоизоляционного слоев, от которых не зависит расход стали

Нач. отд.	Котов	
Гл констр	Цудечкис	
Н. контр.	Ахметова	
Гл спец	Ерусалимская	
Рук гр	Сасонко	
Инженер	Гусева	
Проверил	Ахметова	

1.832.1-10.3-00 ВМС

Выборка стали на панель

Стадия	Лист	Листов
Р	1	3

ГИПРОНИСЕЛЬХОЗ

в кг

Марка панели	Изделия арматурные							Изделия закладные													Общий расход
	Арматура класса						Всего	Арматура класса								Прокат марки				Всего	
	А-III				Вр-I			А-III		А-I						Вст3 кп 2-1					
	ГОСТ 5781-82				ГОСТ 6727-80			ГОСТ 5781-82		ГОСТ 5781-82						ГОСТ 103-76					
	Ф6	Ф8	Ф12	Итого	Ф4	Итого		Ф10	Итого	Ф16	Ф18	Ф20	Ф22	Ф25	Итого	-8×4	-8×6	-8×12	Итого		
3ПСД 6.30.30		61,0		61,0	8,7	8,7	69,7	1,2	1,2	1,6			15,2		16,8	0,8	1,2	2,2	4,2	22,2	91,9
3ПСД 6.30.30-к		61,0		61,0	8,7	8,7	69,7	2,0	2,0	1,6			15,2		16,8	1,2	1,2	4,4	6,8	25,6	95,3
3ПСД 6.30.40		61,0		61,0	11,2	11,2	72,2	1,2	1,2	1,6				24,0	25,6	0,8	1,2	2,2	4,2	31,0	103,2
3ПСД 6.30.40-к		61,0		61,0	11,2	11,2	72,2	2,0	2,0	1,6				24,0	25,6	1,2	1,2	4,4	6,8	34,4	106,6
3ПСД 6.33.20		62,8		62,8	6,6	6,6	69,4	1,2	1,2	0,8		11,6			12,4	0,8	1,2	2,2	4,2	17,8	87,2
3ПСД 6.33.20-к		62,8		62,8	6,6	6,6	69,4	2,0	2,0	0,8		11,6			12,4	1,2	1,2	4,4	6,8	21,2	90,6
3ПСД 6.33.25		62,8		62,8	6,6	6,6	69,4	1,2	1,2	1,6			15,2		16,8	0,8	1,2	2,2	4,2	22,2	91,6
3ПСД 6.33.25-к		62,8		62,8	6,6	6,6	69,4	2,0	2,0	1,6			15,2		16,8	1,2	1,2	4,4	6,8	25,6	95,0
3ПСД 6.33.30		62,8		62,8	8,8	8,8	71,6	1,2	1,2	1,6			15,2		16,8	0,8	1,2	2,2	4,2	22,2	93,8
3ПСД 6.33.30-к		62,8		62,8	8,8	8,8	71,6	2,0	2,0	1,6			15,2		16,8	1,2	1,2	4,4	6,8	25,6	97,2
3ПСД 6.33.40		62,8		62,8	11,4	11,4	74,2	1,2	1,2	1,6				24,0	25,6	0,8	1,2	2,2	4,2	31,0	105,2
3ПСД 6.33.40-к		62,8		62,8	11,4	11,4	74,2	2,0	2,0	1,6				24,0	25,6	1,2	1,2	4,4	6,8	34,4	108,6
4ПСД 6.27.20		47,5	5,6	53,1	15,1	15,1	68,2	1,2	1,2	0,8	8,2				9,0	0,8	1,2	2,2	4,2	14,4	82,6
4ПСД 6.27.20-к		47,5	5,6	53,1	15,1	15,1	68,2	2,0	2,0	0,8	8,2				9,0	1,2	1,2	4,4	6,8	17,8	86,0
4ПСД 6.27.25		47,5	5,6	53,1	15,1	15,1	68,2	1,2	1,2	0,8	8,2				9,0	0,8	1,2	2,2	4,2	14,4	82,6
4ПСД 6.27.25-к		47,5	5,6	53,1	15,1	15,1	68,2	2,0	2,0	0,8	8,2				9,0	1,2	1,2	4,4	6,8	17,8	86,0
4ПСД 6.27.30		47,5	5,6	53,1	16,9	16,9	70,0	1,2	1,2	0,8		11,6			12,4	0,8	1,2	2,2	4,2	17,8	87,8
4ПСД 6.27.30-к		47,5	5,6	53,1	16,9	16,9	70,0	2,0	2,0	0,8		11,6			12,4	1,2	1,2	4,4	6,8	21,2	91,2
4ПСД 6.27.40		47,5	5,6	53,1	18,8	18,8	71,9	1,2	1,2	1,6			15,2		16,8	0,8	1,2	2,2	4,2	22,2	94,1
4ПСД 6.27.40-к		47,5	5,6	53,1	18,8	18,8	71,9	2,0	2,0	1,6			15,2		16,8	1,2	1,2	4,4	6,8	25,6	97,5

Инв. № подл. | Подпись и дата | Взам. инв. №

в кг

Марка панели	Изделия арматурные							Изделия закладные													Общий расход
	Арматура класса						Всего	Арматура класса								Прокат марки				Всего	
	А-III				Вр-I			А-III		А-I						ВСт3 кп2-1					
	ГОСТ 5781-82				ГОСТ 6727-80			ГОСТ 5781-82		ГОСТ 5781-82						ГОСТ 103-76					
	Ф6	Ф8	Ф12	Итого	Ф4	Итого		Ф10	Итого	Ф16	Ф18	Ф20	Ф22	Ф25	Итого	-8×4	-8×6	-8×12	Итого		
ЧПСД 6.30.20		54,1	5,6	59,7	16,4	16,4	76,1	1,2	1,2	0,8	8,2				9,0	0,8	1,2	2,2	4,2	14,4	90,5
ЧПСД 6 30 20-к		54,1	5,6	59,7	16,4	16,4	76,1	2,0	2,0	0,8	8,2				9,0	1,2	1,2	4,4	6,8	17,8	93,9
ЧПСД 6 30 25		54,1	5,6	59,7	16,4	16,4	76,1	1,2	1,2	0,8		11,6			12,4	0,8	1,2	2,2	4,2	17,8	93,9
ЧПСД 6 30 25-к		54,1	5,6	59,7	16,4	16,4	76,1	2,0	2,0	0,8		11,6			12,4	1,2	1,2	4,4	6,8	21,2	97,3
ЧПСД 6 30 30		54,1	5,6	59,7	18,5	18,5	78,2	1,2	1,2	1,6			15,2		16,8	0,8	1,2	2,2	4,2	22,2	100,4
ЧПСД 6.30 30-к		54,1	5,6	59,7	18,5	18,5	78,2	2,0	2,0	1,6			15,2		16,8	1,2	1,2	4,4	6,8	25,6	103,8
ЧПСД 6 30.40		54,1	5,6	59,7	20,7	20,7	80,4	1,2	1,2	1,6				24,0	25,6	0,8	1,2	2,2	4,2	31,0	111,4
ЧПСД 6 30.40-к		54,1	5,6	59,7	20,7	20,7	80,4	2,0	2,0	1,6				24,0	25 6	1,2	1,2	4,4	6,8	34,4	114,8
ЧПСД 6 33 20		55,9	5,6	61,5	16,5	16,5	78,0	1,2	1,2	0,8		11,6			12.4	0,8	1,2	2,2	4,2	17,8	95,8
ЧПСД 6 33.20-к		55.9	5,6	61,5	16,5	16,5	78,0	2,0	2,0	0,8		11,6			12 4	1,2	1,2	4,4	6,8	21,2	99,2
ЧПСД 6.33 25		55,9	5,6	61,5	16,5	16,5	78,0	1,2	1,2	1,6			15,2		16.8	0,8	1,2	2,2	4,2	22,2	100,2
ЧПСД 6 33.25-к		55,9	5,6	61,5	16,5	16,5	78,0	2,0	2,0	1,6			15,2		16 8	1,2	1,2	4,4	6,8	25,6	103,6
ЧПСД 6.33. 30		55,9	5,6	61,5	18,6	18,6	80,1	1,2	1,2	1,6			15,2		16,8	0,8	1,2	2,2	4,2	22,2	102,3
ЧПСД 6 33 30-к		55,9	5,6	61,5	18,6	18,6	80,1	2,0	2,0	1,6			15,2		16,8	1,2	1,2	4,4	6,8	25,6	105,7
ЧПСД 6 33 40		55,9	5,6	61,5	20,8	20,8	82,3	1,2	1,2	1,6				24,0	25,6	0,8	1,2	2,2	4,2	31,0	113,3
ЧПСД 6 33 40-к		55,9	5,6	61,5	20,8	20,8	82,3	2,0	2,0	1,6				24,0	25,6	1,2	1,2	4,4	6,8	34,4	116,7

Марка изделия	Код изделия	Расход арматурной стали, кг: По классам: А-III, ГОСТ 5781-82			Вр-I, ГОСТ 6727-80			По укрупненному сортаменту: метизы	катанка	мелкосортная	Итого приведенной к классу А-I	Закладные изделия: Наименование и код: мелкосортная сталь 093300, 095300				среднесортная сталь 093200		крупносортная сталь 095100	
		Код						Код				Расход, кг							
		093004			121400			120000	093400	093300									
		по серии	с учетом Котх=1,01	привед. к А-I Ка-I=1,43	по серии	с учетом Котх=1,02	привед. к А-I Ка-I=1,47	проволока стальная	ф от 6 до 9	ф от 10 до 18		полоса от 12 до 45	ф от 10 до 18	Итого	с учетом Котх=1,01	ф от 20 до 30	с учетом Котх=1,01	полоса от 60 до 200	с учётом Котх=1,01
3ПСД 6.24.20-	583120	48,4	48,9	69,9	5,6	5,7	8,4	5,7	48,9	—	78,3	0,8	7,8	8,6	8,7	—	—	3,4	3,4
3ПСД 6.24.20-К												1,2	8,6	9,8	9,9			5,6	5,7
3ПСД 6.24.25-												0,8	2,0	2,8	2,8	11,6	11,7	3,4	3,4
3ПСД 6.24.25-К												1,2	2,8	4,0	4,0			5,6	5,7
3ПСД 6.24.30-					7,8	8,0	11,8	8,0			81,7	0,8	2,0	2,8	2,8			3,4	3,4
3ПСД 6.24.30-К												1,2	2,8	4,0	4,0			5,6	5,7
3ПСД 6.24.40-		43,2	43,6	62,3	9,9	10,1	14,8	10,1	43,6		77,1	0,8	2,8	3,6	3,6	15,2	15,4	3,4	3,4
3ПСД 6.24.40-К												1,2	3,6	4,8	4,8			5,6	5,7
3ПСД 6.27.20-		54,4	54,9	78,5	5,1	5,2	7,6	5,2	54,9		86,1	0,8	10,2	11,0	11,1	—	—	3,4	3,4
3ПСД 6.27.20-К												1,2	11,0	12,2	12,3			5,6	5,7
3ПСД 6.27.25-												0,8	2,0	2,8	2,8	11,6	11,7	3,4	3,4
3ПСД 6.27.25-К												1,2	2,8	4,0	4,0			5,6	5,7
3ПСД 6.27.30-					6,9	7,0	10,3	7,0			88,8	0,8	2,0	2,8	2,8			3,4	3,4
3ПСД 6.27.30-К												1,2	2,8	4,0	4,0			5,6	5,7
3ПСД 6.27.40-					9,2	9,4	13,8	9,4			92,3	0,8	2,8	3,6	3,6	15,2	15,4	3,4	3,4
3ПСД 6.27.40-К												1,2	3,6	4,8	4,8			5,6	5,7
3ПСД 6.30.20-		61,0	61,6	88,1	6,5	6,6	9,7	6,6	61,6		97,8	0,8	10,2	11,0	11,1	—	—	3,4	3,4
3ПСД 6.30.20-К												1,2	11,0	12,2	12,3			5,6	5,7
3ПСД 6.30.25-												0,8	2,0	2,8	2,8	11,6	11,7	3,4	3,4
3ПСД 6.30.25-К												1,2	2,8	4,0	4,0			5,6	5,7

В МАРКАХ ПАНЕЛЕЙ УСЛОВНО ОТСУТСТВУЮТ ИНДЕКСЫ, ХАРАКТЕРИЗУЮЩИЕ МАТЕРИАЛ ИЗОЛИРУЮЩЕГО И ТЕПЛОИЗОЛЯЦИОННОГО СЛОЕВ, ОТ КОТОРЫХ НЕ ЗАВИСИТ РАСХОД СТАЛИ

Взам инв. N | Подпись и дата | Инв. N подл

Нач отд.	Котов	
Гл конст	Цудечкис	
Н.контр.	Сасонко	
Гл спец	Ерусалимская	
Рук гр	Сасонко	
Инженер	Гусева	
Проверил	Орлова	

1.832.1-10.3-00РМ1

Ведомость расхода стали

Стадия	Лист	Листов
Р	1	3

ГИПРОНИСЕЛЬХОЗ

Копир Лихачева 19547-01 10 Формат А3

Марка изделия	Код изделия	Расход арматурной стали, кг									Итого приведенной к классу А-I	Закладные изделия							
		По классам						По укрупненному сортаменту				Наименование и код							
		А-III, ГОСТ 5781-82			Вр-I, ГОСТ 6727-80			Метизы	Катанка	Мелкосортная		Мелкосортная сталь 093300, 095300				Среднесортная сталь 093200		Крупносортная сталь 095100	
		Код						Код				Расход, кг							
		093004			121400			120000	093400	093300									
		По серии	С учётом Котх=1,01	Привед. к А-I Ка-I=1,43	По серии	С учетом Котх=1,02	Привед. к А-I Ка-I=1,47	Проволока стальная	⌀ от 6 до 9	⌀ от 10 до 18		Полоса от 12 до 45	⌀ от 10 до 18	Итого	С учётом Котх=1,01	⌀ от 20 до 30	С учётом Котх=1,01	Полоса от 60 до 200	С учётом Котх=1,01
3ПСД 6.30.30-	583120	61,0	61,6	88,1	8,7	8,9	13,1	8,9	61,6	—	101,2	0,8	2,8	3,6	3,6	15,2	15,4	3,4	3,4
3ПСД 6.30.30-К												1,2	3,6	4,8	4,8			5,6	5,7
3ПСД 6.30.40-					11,2	11,4	16,8	11,4			104,9	0,8	2,8	3,6	3,6	24,0	24,2	3,4	3,4
3ПСД 6.30.40-К												1,2	3,6	4,8	4,8			5,6	5,7
3ПСД 6.33.20-		62,8	63,4	90,7	6,6	6,7	9,8	6,7	63,4		100,5	0,8	2,0	2,8	2,8	11,6	11,7	3,4	3,4
3ПСД 6.33.20-К												1,2	2,8	4,0	4,0			5,6	5,7
3ПСД 6.33.25-												0,8	2,8	3,6	3,6	15,2	15,4	3,4	3,4
3ПСД 6.33.25-К												1,2	3,6	4,8	4,8			5,6	5,7
3ПСД 6.33.30-					8,8	9,0	13,2	9,0			103,9	0,8	2,8	3,6	3,6			3,4	3,4
3ПСД 6.33.30-К												1,2	3,6	4,8	4,8			5,6	5,7
3ПСД 6.33.40-					11,4	11,6	17,1	11,6			107,8	0,8	2,8	3,6	3,6	24,0	24,2	3,4	3,4
3ПСД 6.33.40-К												1,2	3,6	4,8	4,8			5,6	5,7
4ПСД 6.27.20-		53,1	53,6	76,6	15,1	15,4	22,6	15,4	48,0	5,6	99,2	0,8	10,2	11,0	11,1	—	—	3,4	3,4
4ПСД 6.27.20-К												1,2	11,0	12,2	12,3			5,6	5,7
4ПСД 6.27.25-												0,8	10,2	11,0	11,1			3,4	3,4
4ПСД 6.27.25-К												1,2	11,0	12,2	12,3			5,6	5,7
4ПСД 6.27.30-					16,9	17,2	25,3	17,2			101,9	0,8	2,0	2,8	2,8	11,6	11,7	3,4	3,4
4ПСД 6.27.30-К												1,2	2,8	4,0	4,0			5,6	5,7
4ПСД 6.27.40-					18,8	19,2	28,2	19,2			104,8	0,8	2,8	3,6	3,6	15,2	15,4	3,4	3,4
4ПСД 6.27.40-К												1,2	3,6	4,8	4,8			5,6	5,7

Марка изделия	Код изделия	Расход арматурной стали, кг									Итого приведенной к классу А-I	Закладные изделия							
		По классам						По укрупненному сортаменту				Наименование и код							
		А-III, ГОСТ 5781-82			Вр-I, ГОСТ 6727-80			Метизы	Катанка	Мелкосортная		Мелкосортная сталь 093300, 095300				Среднесортная сталь 093200		Крупносортная сталь 095100	
		Код						Код				Расход, кг							
		093004			121400			120000	093400	093300									
		По серии	С учетом Котх=1,01	Привед. к А-I Ка-I=1,43	По серии	С учетом Котх=1,02	Привед к А-I Ка-I=1,47	Проволока стальная	ф от 6 до 9	ф от 10 до 18		Полоса от 12 до 45	ф от 10 до 18	Итого	С учётом Котх=1,01	ф от 20 до 30	С учётом Котх=1,01	Полоса от 60 до 200	С учетом Котх=1,01
4ПСД 6.30.20-	583120	59,7	60,3	86,2	16,4	16,7	24,5	16,7	54,6	5,7	110,7	0,8	10,2	11,0	11,1	—	—	3,4	3,4
4ПСД 6.30.20-К												1,2	11,0	12,2	12,3			5,6	5,7
4ПСД 6.30.25-												0,8	2,0	2,8	2,8	15,2	15,4	3,4	3,4
4ПСД 6.30.25-К												1,2	2,8	4,0	4,0			5,6	5,7
4ПСД 6.30.30-					18,5	18,9	27,8	18,9			114,0	0,8	2,8	3,6	2,8			3,4	3,4
4ПСД 6.30.30-К												1,2	3,6	4,8	4,0			5,6	5,7
4ПСД 6.30.40-					20,7	21,1	31,0	21,1			117,2	0,8	2,8	3,6	3,6	24,0	24,2	3,4	3,4
4ПСД 6.30.40-К												1,2	3,6	4,8	4,8			5,6	5,7
4ПСД 6.33.20-		61,5	62,1	88,8	16,5	16,8	24,7	16,8	56,4	5,7	113,5	0,8	2,0	2,8	2,8	11,6	11,7	3,4	3,4
4ПСД 6.33.20-К												1,2	2,8	4,0	4,0			5,6	5,7
4ПСД 6.33.25-												0,8	2,8	3,6	3,6	15,2	15,4	3,4	3,4
4ПСД 6.33.25-К												1,2	3,6	4,8	4,8			5,6	5,7
4ПСД 6.33.30-					18,6	19,0	27,9	19,0			116,7	0,8	2,8	3,6	3,6			3,4	3,4
4ПСД 6.33.30-К												1,2	3,6	4,8	4,8			5,6	5,7
4ПСД 6.33.40-					20,8	21,2	31,2	21,2			120,0	0,8	2,8	3,6	3,6	24,0	24,2	3,4	3,4
4ПСД 6.33.40-К												1,2	3,6	4,8	4,8			5,6	5,7

Инв.№ подл | Подпись и дата | Взам.инв.№

Марка изделия	Код изделия	Бетон: Марка по прочности на сжатие	Бетон: Расход, м³: Тяжелый	Бетон: Расход, м³: На пористых заполнителях	Бетон: Расход, м³: Цементно-песчаный раствор М100	Цемент: Марка (табл 3 МУ) / Код	Цемент: Кд (табл 3 МУ)	Цемент: Расход, т: Кол.	Цемент: Расход, т: Итого	Цемент: Расход, т: Итого с учетом Котх=1,006 (п 1.5 МУ)	Инертные заполнители: Наименование; код; расход, м³: Гравий 571120, Кин*) = 0,8	Щебень 571110, Кин*) = 0,8	Пористый заполнит. 571200, Кин*) = 0,9	Песок естественный 571140, Кин*) = 0,6	Песок естественный 571140, Кин*) = 1,15	Песок искусств. 571140, Кин*) = 0,5
3ПСД 6.24.20-ПТ- 3ПСД 6.24.20-ПТ-К	583120	50		1,29		400 573113	0,225	0,29	0,51	0,51			1,16			0,64
		100			0,20		0,360	0,07							0,23	
		200	0,50				0,295	0,15			0,4			0,3		
3ПСД 6.24.20-ПП- 3ПСД 6.24.20-ПП-К		50		1,29			0,225	0,29	0,54	0,54			1,16			0,64
		100			0,20		0,360	0,07							0,23	
		200		0,50			0,355	0,18					0,45	0,3		
3ПСД 6.24.25-ПТ- 3ПСД 6.24.25-ПТ-К		50		1,79			0,225	0,40	0,62	0,62			1,61			0,89
		100			0,20		0,360	0,07							0,23	
		200	0,50				0,295	0,15			0,4			0,3		
3ПСД 6.24.25-ПП- 3ПСД 6.24.25-ПП-К		50		1,79			0,225	0,40	0,65	0,65			1,61			0,89
		100			0,20		0,360	0,07							0,23	
		200		0,50			0,355	0,18					0,45	0,3		
3ПСД 6.24.30-ПТ- 3ПСД 6.24.30-ПТ-К		50		2,29			0,225	0,52	0,74	0,74			2,06			1,15
		100			0,20		0,360	0,07							0,23	
		200	0,50				0,295	0,15			0,4			0,3		
3ПСД 6.24.30-ПП- 3ПСД 6.24.30-ПП-К		50		2,29			0,225	0,52	0,77	0,77			2,06			1,15
		100			0,20		0,360	0,07							0,23	
		200		0,50			0,355	0,18					0,45	0,3		
3ПСД 6.24.40-ПТ- 3ПСД 6.24.40-ПТ-К		50		3,29			0,225	0,74	0,96	0,97			3,00			1,65
		100			0,20		0,360	0,07							0,23	
		200	0,50				0,295	0,15			0,4			0,3		
3ПСД 6.24.40-ПП- 3ПСД 6.24.40-ПП-К		50		3,29			0,225	0,74	0,99	1,0			3,00			1,65
		100			0,20		0,360	0,07							0,23	
		200		0,50			0,355	0,18					0,45	0,3		

* Коэффициент Кин принят по таблице 22 „Методических указаний по определению потребности в материалах, конструкциях и деталях в составе проектной документации на строительство" (МУ)

Нач отд	Котов	
Гл.констр	Цудечкис	
Н.контр	Сасонко	
Гл спец.	Ерусалимская	
Рук.гр	Сасонко	
Инженер	Гусева	
Проверил	Орлова	

1.832.1-10.3-ООРМ2

Ведомость расхода цемента и инертных материалов

Стадия	Лист	Листов
Р	1	7

ГИПРОНИСЕЛЬХОЗ

Копир Лихачева

Формат А3

Марка изделия	Код изделия	Бетон: Марка по прочности на сжатие	Бетон: Расход, м³: Тяжелый	Бетон: Расход, м³: На пористых заполнителях	Бетон: Расход, м³: Цементно-песчаный раствор М100	Цемент: Марка (табл 3 МУ) / Код	Цемент: Кд (табл.3 МУ)	Цемент: Расход, т: Кол.	Цемент: Расход, т: Итого	Цемент: Итого с учетом Котх=1.006 (п.1.5 МУ)	Инертные заполнители: Наименование; код; расход, м³: Гравий 571120 ($K^{*)}_{ин}$ = 0.8	Щебень 571110 ($K^{*)}_{ин}$ = 0.8	Пористый заполнит. 571200 ($K^{*)}_{ин}$ = 0.9	Песок естественный 571140 ($K^{*)}_{ин}$ = 0.6	Песок естественный 571140 ($K^{*)}_{ин}$ = 1.15	Песок искусств ($K^{*)}_{ин}$ = 0.5
3ПСД 6.27.20-ПТ- 3ПСД 6.27.20-ПТ-к	583120	50		1,53		400 573113	0,225	0,34	0,60	0,60			1,38			0,77
		100			0,24		0,360	0,09							0,28	
		200	0,59				0,295	0,17			0,47			0,35		
3ПСД 6.27.20-ПП- 3ПСД 6.27.20-ПП-к		50		1,53			0,225	0,34	0,64	0,64			1,38			0,77
		100			0,24		0,360	0,09							0,28	
		200		0,59			0,355	0,21					0,53	0,35		
3ПСД 6.27.25-ПТ- 3ПСД 6.27.25-ПТ-к		50		2,12			0,225	0,48	0,74	0,74			1,91			1,06
		100			0,24		0,360	0,09							0,28	
		200	0,59				0,295	0,17			0,47			0,35		
3ПСД 6.27.25-ПП- 3ПСД 6.27.25-ПП-к		50		2,12			0,225	0,48	0,78	0,78			1,91			1,06
		100			0,24		0,360	0,09							0,28	
		200		0,59			0,355	0,21					0,53	0,35		
3ПСД 6.27.30-ПТ- 3ПСД 6.27.30-ПТ-к		50		2,70			0,225	0,61	0,87	0,88			2,43			1,35
		100			0,24		0,360	0,09							0,28	
		200	0,59				0,295	0,17			0,47			0,35		
3ПСД 6.27.30-ПП- 3ПСД 6.27.30-ПП-к		50		2,70			0,225	0,61	0,91	0,92			2,43			1,35
		100			0,24		0,360	0,09							0,28	
		200		0,59			0,355	0,21					0,53	0,35		
3ПСД 6.27.40-ПТ- 3ПСД 6.27.40-ПТ-к		50		3,88			0,225	0,87	1,13	1,14			3,50			1,94
		100			0,24		0,360	0,09							0,28	
		200	0,59				0,295	0,17			0,47			0,35		
3ПСД 6.27.40-ПП- 3ПСД 6.27.40-ПП-к		50		3,88			0,225	0,87	1,17	1,18			3,50			1,94
		100			0,24		0,360	0,09							0,28	
		200		0,59			0,355	0,21					0,53	0,35		

Инв. № подл. | Подпись и дата | Взам. инв. №

Марка изделия	Код изделия	Бетон: Марка по прочности на сжатие	Бетон: Расход, м³: Тяжелый	Бетон: Расход, м³: На пористых заполнителях	Бетон: Расход, м³: Цементно-песчаный раствор М100	Цемент: Марка (табл.3 МУ) / Код	Цемент: Кд (табл 3 МУ)	Цемент: Расход, т: Кол.	Цемент: Расход, т: Итого	Цемент: Расход, т: Итого с учетом Котх=1.006 (п.1.5 МУ)	Инертные заполнители: Наименование; код; расход, м³: Гравий 571120, $K^{*)}_{ин}$=0.8	Щебень 571110, $K^{*)}_{ин}$=0.8	Пористый заполнит. 571200, $K^{*)}_{ин}$=0.9	Песок естественный 571140, $K^{*)}_{ин}$=0.6	Песок естественный 571140, $K^{*)}_{ин}$=1.15	Песок искусств $K^{*)}_{ин}$=0.5
3ПСД 6.30.20-ПТ- 3ПСД 6.30.20-ПТ-к	583120	50		1,76		400 573113	0,225	0,40	0,70	0,70			1,58			0,88
		100			0,27		0,360	0,10							0,31	
		200	0,68				0,295	0,20			0,54			0,41		
3ПСД 6.30.20-ПП- 3ПСД 6.30.20-ПП-к		50		1,76			0,225	0,40	0,74	0,74			1,58			0,88
		100			0,27		0,360	0,10							0,31	
		200		0,68			0,355	0,24					0,61	0,41		
3ПСД 6.30.25-ПТ- 3ПСД 6.30.25-ПТ-к		50		2,44			0,225	0,55	0,85	0,86			2,20			1,22
		100			0,27		0,360	0,10							0,31	
		200	0,68				0,295	0,20			0,54			0,41		
3ПСД 6.30.25-ПП- 3ПСД 6.30.25-ПП-к		50		2,44			0,225	0,55	0,89	0,90			2,20			1,22
		100			0,27		0,360	0,10							0,31	
		200		0,68			0,355	0,24					0,61	0,41		
3ПСД 6.30.30-ПТ- 3ПСД 6.30.30-ПТ-к		50		3,12			0,225	0,70	1,0	1,01			2,81			1,56
		100			0,27		0,360	0,10							0,31	
		200	0,68				0,295	0,20			0,54			0,41		
3ПСД 6.30 30-ПП- 3ПСД 6.30.30-ПП-к		50		3,12			0,225	0,70	1,04	1,05			2,81			1,56
		100			0,27		0,360	0,10							0,31	
		200		0,68			0,355	0,24					0,61	0,41		
3ПСД 6.30.40-ПТ- 3ПСД 6 30.40-ПТ-к		50		4,47			0,225	1,01	1,31	1,32			4,02			2,24
		100			0,27		0,360	0,10							0,31	
		200	0,68				0,295	0,20			0,54			0,41		
3ПСД 6.30.40-ПП- 3ПСД 6.30.40-ПП-к		50		4,47			0,225	1,01	1,35	1,36			4,02			2,24
		100			0,27		0,360	0,10							0,31	
		200		0,68			0,355	0,24					0,61	0,41		

Марка изделия	Код изделия	Бетон: Марка по прочности на сжатие	Бетон: Расход, м³: Тяжелый	Бетон: Расход, м³: На пористых заполнителях	Бетон: Расход, м³: Цементно-песчаный раствор М100	Цемент: Марка (табл 3 МУ) / Код	Цемент: Кд (табл 3 МУ)	Цемент: Расход, т: Кол.	Цемент: Расход, т: Итого	Цемент: Итого с учетом Котх=1.006 (п.1.5 МУ)	Инертные заполнители: Наименование; код; расход, м³: Гравий 571120	Щебень 571110	Пористый заполнит. 571200	Песок естественный 571140		Песок искусств.
											$K^{*)}_{ин}$ = 0.8		$K^{*)}_{ин}$ = 0.9	$K^{*)}_{ин}$ = 0.6	$K^{*)}_{ин}$ = 1.15	$K^{*)}_{ин}$ = 0.5
3ПСД 6 33.20-ПТ- 3ПСД 6.33.20-ПТ-к	583120	50		2,0		400 573113	0,225	0,45	0,79	0,79			1,8			1,0
		100			0,31		0,360	0,11							0,36	
		200	0,77				0,295	0,23			0,62			0,46		
3ПСД 6.33.20-ПП- 3ПСД 6.33.20-ПП-к		50		2,0			0,225	0,45	0,83	0,83			1,8			1,0
		100			0,31		0,360	0,11							0,36	
		200		0,77			0,355	0,27					0,69	0,46		
3ПСД 6 33.25-ПТ- 3ПСД 6.33.25-ПТ-к		50		2,76			0,225	0,70	1,04	1,05			2,48			1,38
		100			0,31		0,360	0,11							0,36	
		200	0,77				0,295	0,23			0,62			0,46		
3ПСД 6.33.25-ПП- 3ПСД 6.33.25-ПП-к		50		2,76			0,225	0,70	1,08	1,09			2,48			1,38
		100			0,31		0,360	0,11							0,36	
		200		0,77			0,355	0,27					0,69	0,46		
3ПСД 6.33.30-ПТ- 3ПСД 6.33.30-ПТ-к		50		3,53			0,225	0,79	1,13	1,14			3,18			1,77
		100			0,31		0,360	0,11							0,36	
		200	0,77				0,295	0,23			0,62			0,46		
3ПСД 6.33.30-ПП- 3ПСД 6.33.30-ПП-к		50		3,53			0,225	0,79	1,17	1,18			3,18			1,77
		100			0,31		0,360	0,11							0,36	
		200		0,77			0,355	0,27					0,69	0,46		
3ПСД 6 33.40-ПТ- 3ПСД 6.33.40-ПТ-к		50		5,06			0,225	1,14	1,48	1,49			4,55			2,53
		100			0,31		0,360	0,11							0,36	
		200	0,77				0,295	0,23			0,62			0,46		
3ПСД 6.33.40-ПП- 3ПСД 6.33.40-ПП-к		50		5,06			0,225	1,14	1,52	1,53			4,55			2,53
		100			0,31		0,360	0,11							0,36	
		200		0,77			0,355	0,27					0,69	0,46		

Инв № подл | Подпись и дата | Взам инв. №

Марка изделия	Код изделия	Бетон: Марка по прочности на сжатие	Бетон: Расход, м³ Тяжелый	Бетон: Расход, м³ На пористых заполнителях	Бетон: Расход, м³ Цементно-песчаный раствор М 100	Цемент: Марка (табл.3 МУ) / Код	Цемент: Кд (табл 3 МУ)	Цемент: Расход, т Кол.	Цемент: Расход, т Итого	Цемент: Итого с учетом $K_{отх}$=1.006 (п.1.5 МУ)	Инертные заполнители: Наименование; код; расход, м³ Гравий 571120 $K^{*)}_{ин}$ = 0.8	Щебень 571110	Пористый заполнит. 571200 $K^{*)}_{ин}$ = 0.9	Песок естественный 571140 $K^{*)}_{ин}$ = 0.6	$K^{*)}_{ин}$ = 1.15	Песок искусств $K^{*)}_{ин}$ = 0.5
4ПСД 6.27.20-ПТ- 4ПСД 6.27.20-ПТ-к	583120	50		1,41		400 573113	0,225	0,32	0,57	0,57			1,27			0,71
		100			0,21		0,360	0,08							0,24	
		200	0,57				0,295	0,17			0,46			0,34		
4ПСД 6.27.20-ПП- 4ПСД 6.27.20-ПП-к		50		1,41			0,225	0,32	0,60	0,60			1,27			0,71
		100			0,21		0,360	0,08							0,24	
		200		0,57			0,355	0,20					0,51	0,34		
4ПСД 6.27.25-ПТ- 4ПСД 6.27.25-ПТ-к		50		1,96			0,225	0,44	0,69	0,69			1,76			0,98
		100			0,21		0,360	0,08							0,24	
		200	0,57				0,295	0,17			0,46			0,34		
4ПСД 6.27.25-ПП- 4ПСД 6 27 25-ПП-к		50		1,96			0,225	0,44	0,72	0,72			1,76			0,98
		100			0,21		0,360	0,08							0,24	
		200		0,57			0,355	0,20					0,51	0,34		
4ПСД 6.27.30-ПТ- 4ПСД 6 27.30-ПТ-к		50		2,50			0,225	0,56	0,81	0,81			2,25			1,25
		100			0,21		0,360	0,08							0,24	
		200	0,57				0,295	0,17			0,46			0,34		
4ПСД 6.27.30-ПП- 4ПСД 6.27.30-ПП-к		50		2,50			0,225	0,56	0,84	0,84			2,25			1,25
		100			0,21		0,360	0,08							0,24	
		200		0,57			0,355	0,20					0,51	0,34		
4ПСД 6 27.40-ПТ- 4ПСД 6 27 40-ПТ-к		50		3,58			0,225	0,81	1,06	1,07			3,22			1,79
		100			0,21		0,360	0,08							0,24	
		200	0,57				0,295	0,17			0,46			0,34		
4ПСД 6.27.40-ПП- 4ПСД 6.27.40-ПП-к		50		3,58			0,225	0,81	1,09	1,10			3,22			1,79
		100			0,21		0,360	0,08							0,24	
		200		0,57			0,355	0,20					0,51	0,34		

Марка изделия	Код изделия	Бетон: Марка по прочности на сжатие	Бетон: Расход, м³: Тяжелый	Бетон: Расход, м³: На пористых заполнителях	Бетон: Расход, м³: Цементно-песчаный раствор М100	Цемент: Марка (табл 3 МУ) / Код	Цемент: Кд (табл 3 МУ)	Цемент: Расход, т: Кол.	Цемент: Расход, т: Итого	Цемент: Итого с учетом Котх=1.006 (п 1.5 МУ)	Инертные заполнители: Наименование; код; расход, м³: Гравий 571120	Щебень 571110	Пористый заполнит. 571200	Песок естественный 571140		Песок искусств.
											$K^{*)}_{ин}$ = 0 8		$K^{*)}_{ин}$ = 0.9	$K^{*)}_{ин}$ = 0 6	$K^{*)}_{ин}$ = 1.15	$K^{*)}_{ин}$ = 0.5
4ПСД 6.30 20-ПТ- 4ПСД 6.30 20-ПТ-к	583120	50		1,65		400 / 573113	0,225	0,37	0,65	0,65			1,49			0,83
		100			0,25		0,360	0,09							0,29	
		200	0,66				0,295	0,19			0,53			0,40		
4ПСД 6.30.20-ПП- 4ПСД 6.30.20-ПП-к		50		1,65			0,225	0,37	0,69	0,69			1,49			0,83
		100			0,25		0,360	0,09							0,29	
		200		0,66			0,355	0,23					0,59	0,40		
4ПСД 6.30.25-ПТ- 4ПСД 6.30. 25-ПТ-к		50		2,28			0,225	0,51	0,79	0,79			2,05			1,14
		100			0,25		0,360	0,09							0,29	
		200	0,66				0,295	0,19			0,53			0,40		
4ПСД 6. 30.25-ПП- 4ПСД 6.30 25-ПП-к		50		2,28			0,225	0,51	0,83	0,83			2,05			1,14
		100			0,25		0,360	0,09							0,29	
		200		0,66			0,355	0,23					0,59	0,40		
4ПСД 6.30.30-ПТ- 4ПСД 6.30.30-ПТ-к		50		2,91			0,225	0,65	0,93	0,94			2,62			1,46
		100			0,25		0,360	0,09							0,29	
		200	0,66				0,295	0,19			0,53			0,40		
4ПСД 6 30 30-ПП- 4ПСД 6 30.30-ПП-к		50		2,91			0,225	0,65	0,97	0,98			2,62			1,46
		100			0,25		0,360	0,09							0,29	
		200		0,66			0,355	0,23					0,59	0,40		
4ПСД 6.30.40-ПТ- 4ПСД 6.30.40-ПТ-к		50		4,17			0,225	0,94	1,22	1,23			3.75			2,09
		100			0,25		0,360	0,09							0,29	
		200	0,66				0,295	0,19			0,53			0,40		
4ПСД 6.30.40-ПП- 4ПСД 6.30 40-ПП-к		50		4,17			0,225	0,94	1,26	1,27			3,75			2,09
		100			0,25		0,360	0,09							0,29	
		200		0,66			0,355	0,23					0,59	0,40		

Взам инв. N | Подпись и дата | Инв. N подл.

Марка изделия	Код изделия	Бетон: Марка по прочности на сжатие	Бетон: Расход, м³: Тяжелый	Бетон: Расход, м³: На пористых заполнителях	Бетон: Расход, м³: Цементно-песчаный раствор М100	Цемент: Марка (табл 3 МУ) / Код	Цемент: Кд (табл 3 МУ)	Цемент: Расход, т: Кол.	Цемент: Расход, т: Итого	Цемент: Расход, т: Итого с учетом Котх=1006 (п.1.5 МУ)	Инертные заполнители: Наименование; код, расход, м³: Гравий 571120 Кин*) = 0.8	Щебень 571110 Кин*) = 0.8	Пористый заполнит. 571200 Кин*) = 0.9	Песок естественный 571140 Кин*) = 0.6	Песок естественный 571140 Кин*) = 1.15	Песок искусств. Кин*) = 0.5
4ПСД 6.33.20-ПТ- 4ПСД 6.33.20-ПТ-к	583120	50		1,88		400 573113	0,225	0,42	0,74	0,74			1,69			0,94
		100			0,29		0,360	0,10							0,33	
		200	0,75				0,295	0,22			0,60			0,45		
4ПСД 6.33.20-ПП- 4ПСД 6.33.20-ПП-к		50		1,88			0,225	0,42	0,79	0,79			1,69			0,94
		100			0,29		0,360	0,10							0,33	
		200		0,75			0,355	0,27					0,68	0,45		
4ПСД 6.33.25-ПТ- 4ПСД 6.33.25-ПТ-к		50		2,60			0,225	0,59	0,91	0,92			2,34			1,30
		100			0,29		0,360	0,10							0,33	
		200	0,75				0,295	0,22			0,60			0,45		
4ПСД 6.33.25-ПП- 4ПСД 6.33.25-ПП-к		50		2,60			0,225	0,59	0,96	0,97			2,34			1,30
		100			0,29		0,360	0,10							0,33	
		200		0,75			0,355	0,27					0,68	0,45		
4ПСД 6.33.30-ПТ- 4ПСД 6.33.30-ПТ-к		50		3,32			0,225	0,75	1,07	1,08			2,99			1,66
		100			0,29		0,360	0,10							0,33	
		200	0,75				0,295	0,22			0,60			0,45		
4ПСД 6.33.30-ПП- 4ПСД 6.33.30-ПП-к		50		3,32			0,225	0,75	1,12	1,13			2,99			1,66
		100			0,29		0,360	0,10							0,33	
		200		0,75			0,355	0,27					0,68	0,45		
4ПСД 6.33.40-ПТ- 4ПСД 6.33.40-ПТ-к		50		4,77			0,225	1,07	1,39	1,40			4,29			2,39
		100			0,29		0,360	0,10							0,33	
		200	0,75				0,295	0,22			0,60			0,45		
4ПСД 6.33.40-ПП- 4ПСД 6.33.40-ПП-к		50		4,77			0,225	1,07	1,44	1,45			4,29			2,39
		100			0,29		0,360	0,10							0,33	
		200		0,75			0,355	0,27					0,68	0,45		

Марка панели	Код панели	Оконный проем: ГОСТ и марка блока в сборе / код	Оконный проем: Площадь, м² т.10 МУ	Оконный проем: Расход пиломатериалов на 100м² блоков, м³ т.12 МУ	Оконный проем: Расход пиломатериалов на блоки, м³	Оконный проем: Пиломатериалы качественные (необрезные), м³ / код	Дверной проем: ГОСТ и марка блока в сборе / код	Дверной проем: Площадь, м² т.12 МУ	Дверной проем: Расход пиломатериалов на 100м² блоков, м³ т.13 МУ	Дверной проем: Расход пиломатериалов на блоки, м³	Дверной проем: Пиломатериалы качественные (необрезные) м³ / код	Дверной проем: Плиты древесноволокнистые твёрдые на 100м² блоков, м³ т.13 МУ	Дверной проем: Плиты древесноволокнистые твёрдые на блоки, м³ / код	Итого пиломатериалов, приведенных к круглому лесу К=1,5 т.23 МУ м³	Итого древесноволокнистых плит, приведенных к круглому лесу К=3 т.23 МУ м³	Всего древесины, приведенной к круглому лесу, м³
ЗПСД6	583120	12506-81 СВД12-18 / 536130	2,03	7,3	0,296	0,0072 / 533100								0,455	—	0,455
4ПСД6		12506-81 СВД12-18 / 536130	2,03	7,3	0,148	0,0036 / 533100	17324-71 Д72 / 536110	2,84	9,98	0,283	0,0044 / 533100	0,76	0,0216 / 553622	0,6585	0,0648	0,7233

Нач.отд	Котов	
Гл констр.	Цудечкис	
Н контр.	Ахметова	
Гл спец	Ерусалимская	
Рук.гр	Сасонко	
Ст.инж.	Орлова	
Провер	Гусева	

1.832.10-3-00 РМ3

Ведомость расхода древесины

Стадия	Лист	Листов
Р		1

ГИПРОНИСЕЛЬХОЗ

Инв. № подл. | Подпись и дата | Взам. инв. №