ТИПОВЫЕ КОНСТРУКЦИИ, ИЗДЕЛИЯ И УЗЛЫ ЗДАНИЙ И СООРУЖЕНИЙ

СЕРИЯ 2.210-1

ДЕТАЛИ ЦОКОЛЯ И СТЕН ПОДВАЛА ОБЩЕСТВЕННЫХ ЗДАНИЙ

Выпуск 10

Цоколь и наружные стены подвала каркасно-панельных зданий в конструкциях серии 1.020-1/83

Рабочие чертежи

Разработаны:
ЦНИИЭП учебных зданий
Гл. инженер А.Ляхович
Нач. отдела В.Греков
Гл.инж. отдела Э.Шахова

©ЦИТП Госстроя СССР, 1988

Утверждены и введены
в действие с 01.03.88
Госкомархитектуры
Приказ N 44 от 17.02.88

Обозначение	Наименование	Стр.
2.2I0-I.I0-00 ТО	Техническое описание	3
2.2I0-I.I0-00 Д	Маркировка типовых деталей на фрагментах	
	подземной части зданий	5
2.2I0-I.I0-0I	Деталь ТДI	9
2.2I0.I.I0-02	Деталь ТД2	I0
2.2I0-I.I0-03	Деталь ТД3	I0
2.2I0-I.I0-04	Деталь ТД4	II
2.2I0-I.I0-05	Деталь ТД5	II
2.2I0-I.I0-06	Деталь ТД6, ТД7	I2
2.2I0-I.I0-07	Деталь ТД8, ТД9	I2
2.2I0-I.I0-08	Деталь ТДI0...ТДI3	I3
2.2I0-I.I0-09	Деталь ТДI4	I5
2.2I0-I.I0-I0	Деталь ТДI5, ТДI6	I5
2.2I0-I.I0-II	Деталь ТДI7, ТДI8	I6
2.2I0-I.I0-I2	Деталь ТДI9, ТД20	I7
2.2I0-I.I0-I3	Деталь ТД2I, ТД22	I8
2.2I0-I.I0-I4	Деталь ТД23...ТД26	I9
2.2I0-I.I0-I5	Деталь ТД27, ТД28	I9
2.2I0-I.I0-I6	Деталь ТД29	20
2.2I0-I.I0-I7	Деталь ТД30	20
2.2I0-I.I0-I8	Деталь ТД3I	2I
2.2I0-I.I0-I9	Деталь ТД32	22
2.2I0-I.I0-20	Деталь ТД33, ТД34	22
2.2I0-I.I0-2I	Деталь ТД35	23
2.2I0-I.I0-22	Деталь ТД36, ТД37	23
2.2I0-I.I0-23	Деталь ТД38, ТД39	24
2.2I0-I.I0-24	Деталь ТД40, ТД4I	25

			2.2I0-I.I0-00
НАЧ. ОТД.	ГРЕКОВ		Содержание
ГЛ.ИНЖ.ОТД.	ШАХОВА		
РУК. ГР.	МАДОЯН		

Стадия	Лист	Листов
Р	I	2

ЦНИИЭП учебных зданий

ФОРМАТ А4

Обозначение	Наименование	Стр.
2.2I0-I.I0-25	Деталь ТД42...ТД45	26
2.2I0-I.I0-26	Деталь ТД46	27
2.2I0-I.I0-27	Деталь ТД47	27
2.2I0-I.I0-28	Деталь ТД48	28
2.2I0-I.I0-29	Деталь ТД49	28
2.2I0-I.I0-30	Деталь ТД50, ТД5I	29
2.2I0-I.I0-3I	Деталь ТД52, ТД53	30
2.2I0-I.I0-32	Деталь ТД54	3I
2.2I0-I.I0-33	Деталь ТД55...ТД58	3I
2.2I0-I.I0-34	Деталь ТД59...ТД62	32
2.2I0-I.I0-35	Деталь ТД63...ТД66	33
2.2I0-I.I0-36	Деталь ТД67, ТД68	34
2.2I0-I.I0-37	Деталь ТД69, ТД70	35
2.2I0-I.I0-38	Деталь ТД7I, ТД72	37
2.2I0-I.I0-39	Спецификация на деталь ТДI...ТД9	38
2.2I0-I.I0-40	Спецификация на деталь ТДI0...ТДI8	39
2.2I0-I.I0-4I	Спецификация на деталь ТДI9...ТД27	40
2.2I0-I.I0-42	Спецификация на деталь ТД28...ТД36	4I
2.2I0-I.I0-43	Спецификация на деталь ТД37...ТД4I	42
2.2I0-I.I0-44	Спецификация на деталь ТД42...ТД48	44
2.2I0-I.I0-45	Спецификация на деталь ТД49...ТД54	45
2.2I0.I.I0-46	Спецификация на деталь ТД55...ТД63	46
2.2I0.I.I0-47	Спецификация на деталь ТД64...ТД72	47

Взам инв.№ | Подп. и дата | Инв.№ подл.

В настоящий выпуск включены типовые детали цоколя и наружных стен подвала каркасно-панельных общественных зданий I-У степени огнестойкости, решаемых в конструкциях серии I.020-I/83 и возводимых в обычных условиях строительства.

Типовые детали решены с применением панелей цокольных ПСЦ и балок цокольных БЦ по серии I.030.I-I выпуск I-I.

В альбоме на документе 2.2I0-I.I0-00 Д даны фрагменты подземной части зданий с замаркированными на них типовыми деталями. Представленные фрагменты не являются техническими решениями для применения в проектах и даны только для маркировки типовых деталей и удобства их подбора.

В выпуске разработаны следующие типовые детали цоколя и наружных стен подвала для зданий с полами по грунту, с техподпольем глубиной 2,0 м и подвалом глубиной 3,0 и 3,2 м:

- детали наружного угла, прямолинейного участка и внутреннего угла;
- детали прямолинейного участка и внутреннего угла с перепадами высот подземной части здания;
- детали входа в подвал здания;
- деталь отмостки здания;
- детали вводов электрокабелей в здание.

Детали внутреннего угла здания и вводов электрокабелей в здание решены с применением индивидуальных цокольных панелей, обозначенных в рабочих чертежах знаком *). Указанные панели должны разрабатываться при конкретном проектировании здания.

Панели цокольные ПСЦ и балки цокольные БЦ устанавливаются на обрезы фундаментов колонн. В пролете могут устанавливаться две или три панели при условии их опирания на дополнительные промежуточные фундаменты.

При решении цоколя с применением промежуточных фунда-

				2.2I0-I.I0-00 ТО		
				Техническое описание	Стадия	Лист	Листов
					Р	I	3
Нач отд.	Грехов				ЦНИИЭП учебных зданий	
Гл инж отд	Шахова					
Рук. гр	Мадоян					

ментов необходимо в проекте проверять разницу осадок между соседними фундаментами в соответствии со СНиП 2.02.01-83.

В зданиях с полами по грунту балки цокольные БЦ устанавливаются на фундамент по слою цементного раствора марки М100. Швы между цокольными балками замоноли чиваются цементным раствором марки М100.

В зданиях с техподпольем или подвалом цокольная панель устанавливается на фундамент по слою цементного раствора состава 1:2.

Гидроизоляция от капиллярной влаги наносится на вертикальную поверхность панелей цоколя от низа панелей до верха отмостки здания.

Устройство окрасочной гидроизоляции производить в соответствии с СН 301-65*.

Горизонтальное давление грунта на стены технического подполья и подвала передается на диск перекрытия и подготовку пола подвала.

Для обеспечения опоры панели цоколя в уровне пола первого этажа необходимо тщательно замонолитить цементным раствором марки М100 зазор между панелью цоколя и ригелем или плитой перекрытия.

Давление на подготовку пола подвала в пролете между осями колонн должно восприниматься лежачей монолитной балкой, которая должна быть разработана в конкретном проекте в зависимости от величины горизонтальной нагрузки на подготовку пола. При этом передача горизонтального давления на колонны не допускается. Крепление панелей цоколя к колоннам рассчитаны только на нагрузки, действующие в процессе монтажа.

Все монтажные работы должны выполняться по проекту производства работ с соблюдением требований СНиП III-16-80 и СНиП III-4-80.

Монтаж цокольных панелей ПСЦ и цокольных балок БЦ производить после монтажа каркаса нулевого цикла и диска перекрытия над техподпольем или подвалом.

Инв. № подл. | Подп. и дата | Взам. инв. №

При выполнении монтажных работ нельзя допускать повреждения облицованных поверхностей панелей цоколя.

Мероприятия по антикоррозионной защите закладных и монтажных соединительных изделий и сварных швов следует выполнять в соответствии с указаниями конкретного проекта здания, определенными согласно требованиям СНиП 2.03.II-85.

Заделку горизонтальных и вертикальных стыков цокольных панелей ПСЦ раствором и герметиками производить с соблюдением требований СНиП Ш-I6-80 и СН 420-7I только после выверки и правильности установки панелей, выполнения антикоррозионной защиты сварных соединений и их приемки.

При конкретном проектировании в зависимости от местных условий и условий строительства допускается применение других герметизирующих мастик и уплотняющих прокладок, предусмотренных СН 420-7I.

На документе 2.2I0-I.I0-00 Д обозначение типовой детали дано в виде дроби, где в числителе указан номер типовой детали, а в знаменателе указан сокращенный номер документа, на котором она изображена (номер серии и выпуска опущены), например

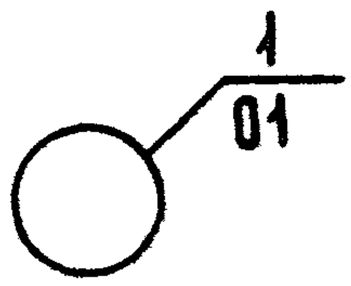

В ссылках на документы настоящего выпуска в их обозначениях условно опущен номер серии и выпуска.

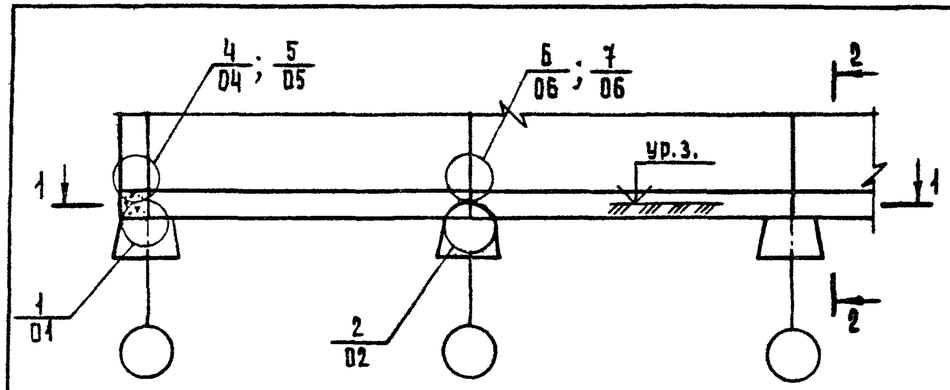

1-1

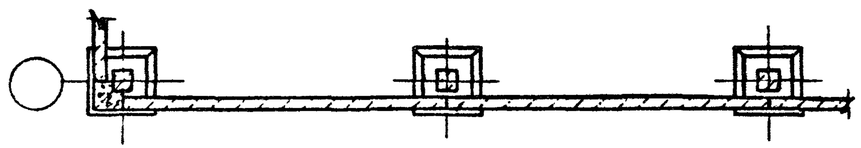

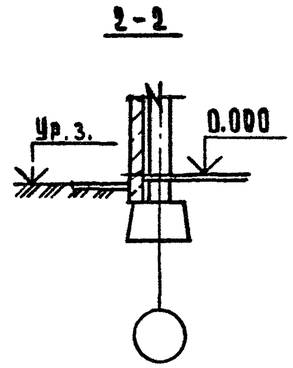

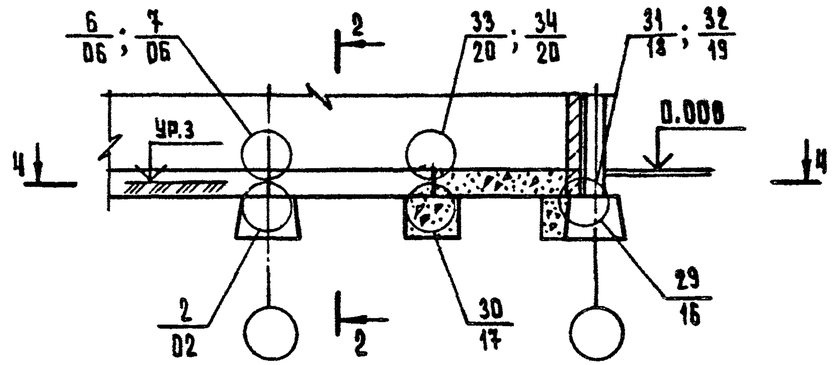

4-4

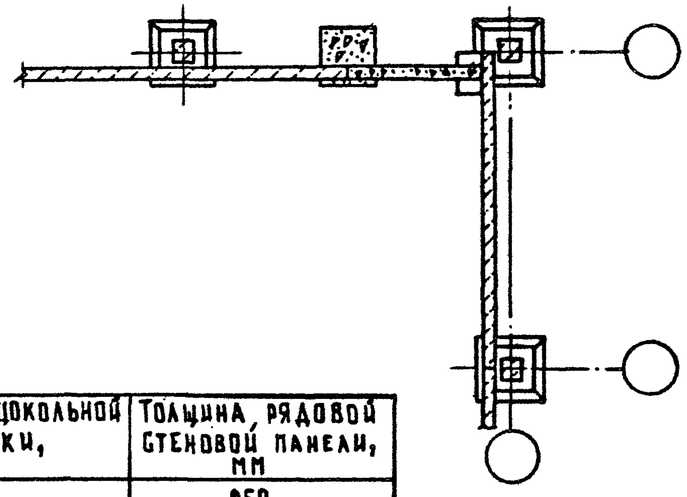

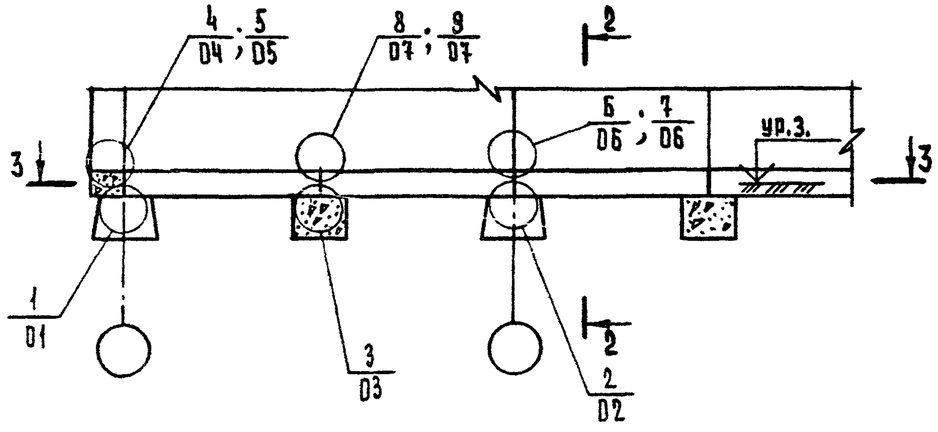

3-3

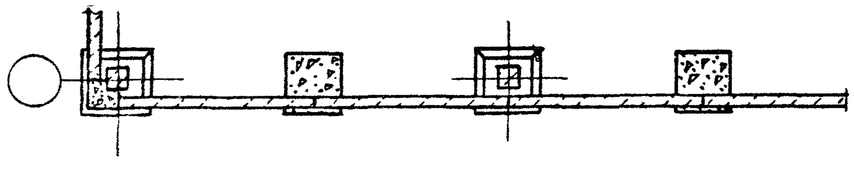

N ТД	Толщина цокольной балки, мм	Толщина рядовой стеновой панели, мм
4, 6, 8, 31, 33	250	250
	350	350
5, 7, 9, 32, 34	250	300
	350	400

				2.210-1.10-00Д			
Нач.отд.	Греков		21.06.83	Маркировка типовых деталей на фрагментах подземной части зданий.	Стадия	Лист	Листов
Н.контр.	Маадян				Р	1	4
Гл.инж.отд.	Шахова				ЦНИИЭП учебных зданий		
Рук.гр.	Маадян						
Ст.техн.	Шишкина						

23058 6

Формат А3

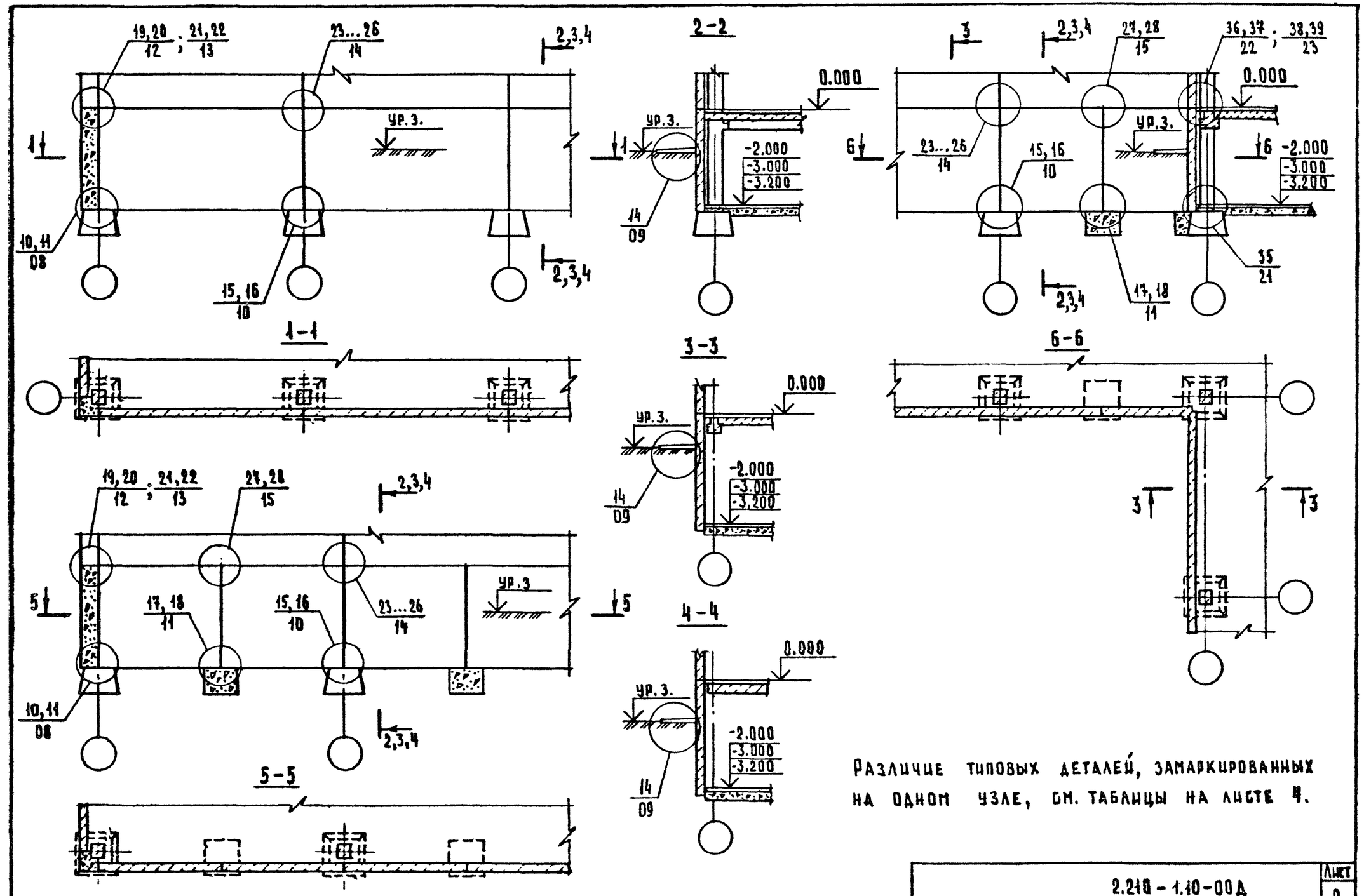

Различие типовых деталей, замаркированных на одном узле, см. таблицы на листе 4.

2.210-1.10-00Д	Лист 2

23058 7 Формат А3

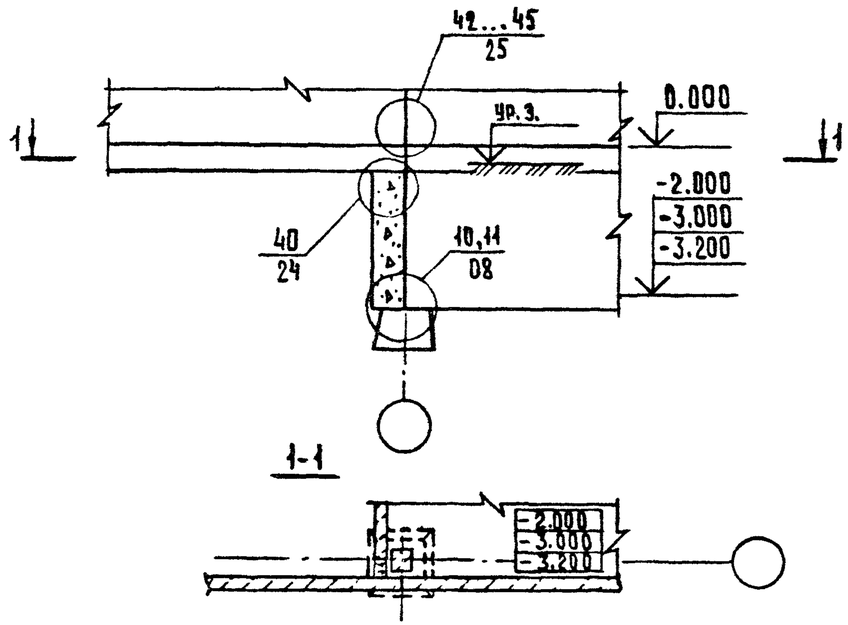

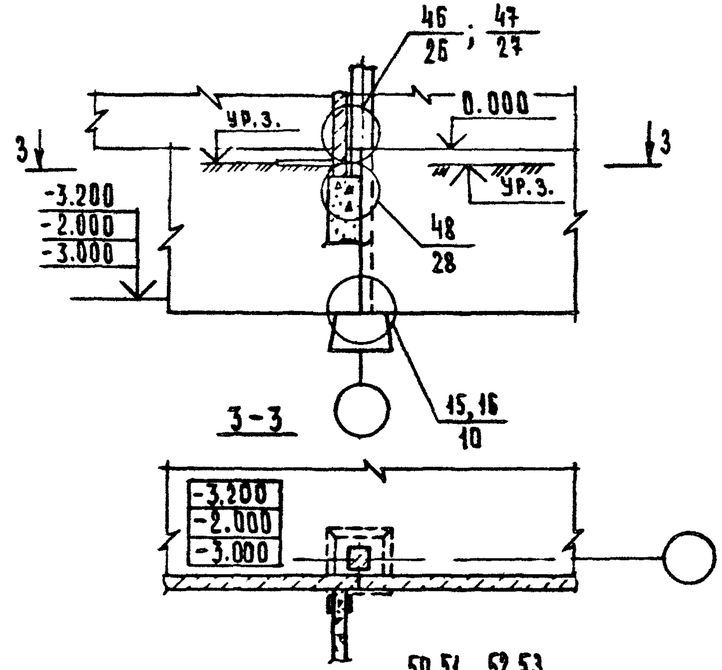

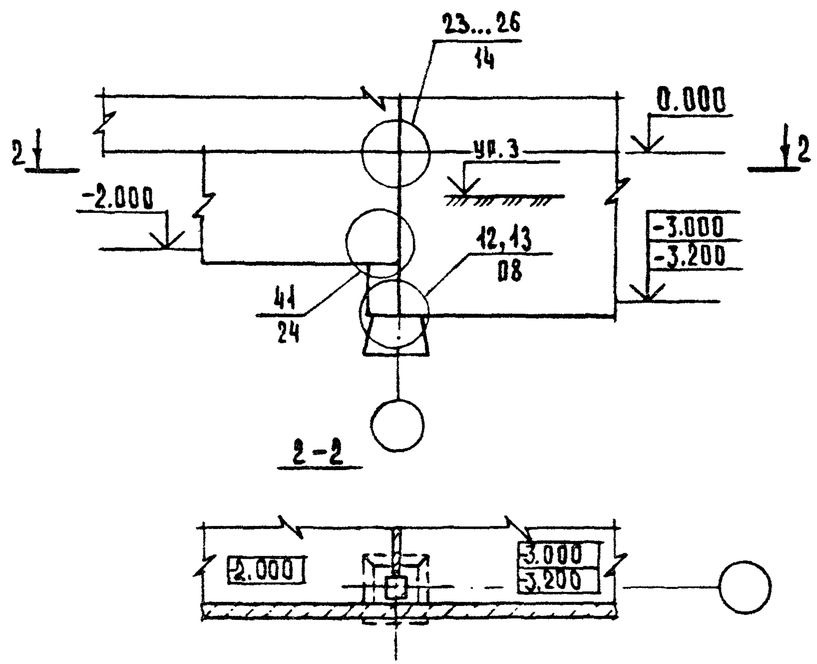

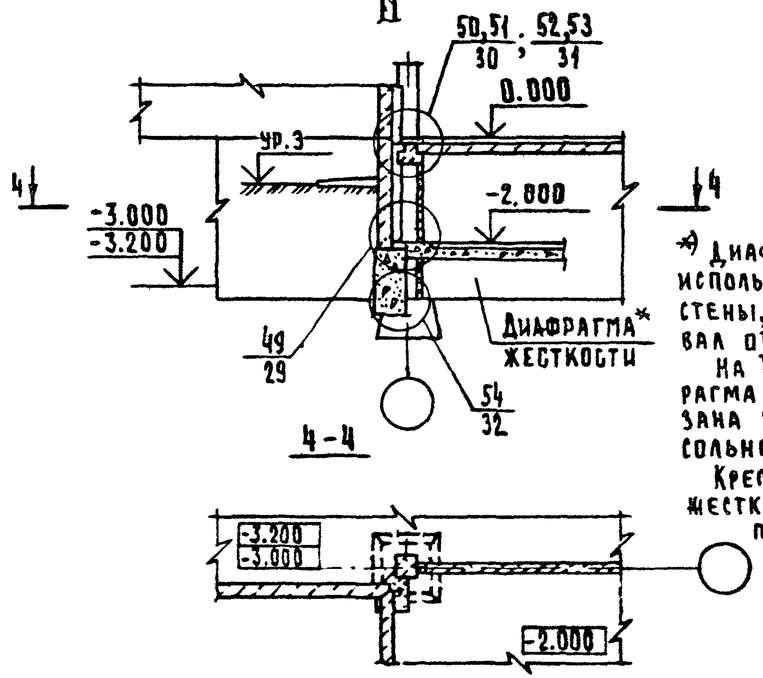

*) Диафрагма жесткости используется в качестве стены, отделяющей подвал от техподполья.
На ТД 50... ТД 53 диафрагма жесткости показана условно однокон-сольной.
Крепление диафрагмы жесткости к колонне выполнять по серии 1.020-1/83 выпуск 6-1

Различие типовых деталей, замаркированных на одном узле, см. таблицы на листе 4.

2.210-1.10-00Д	Лист 3

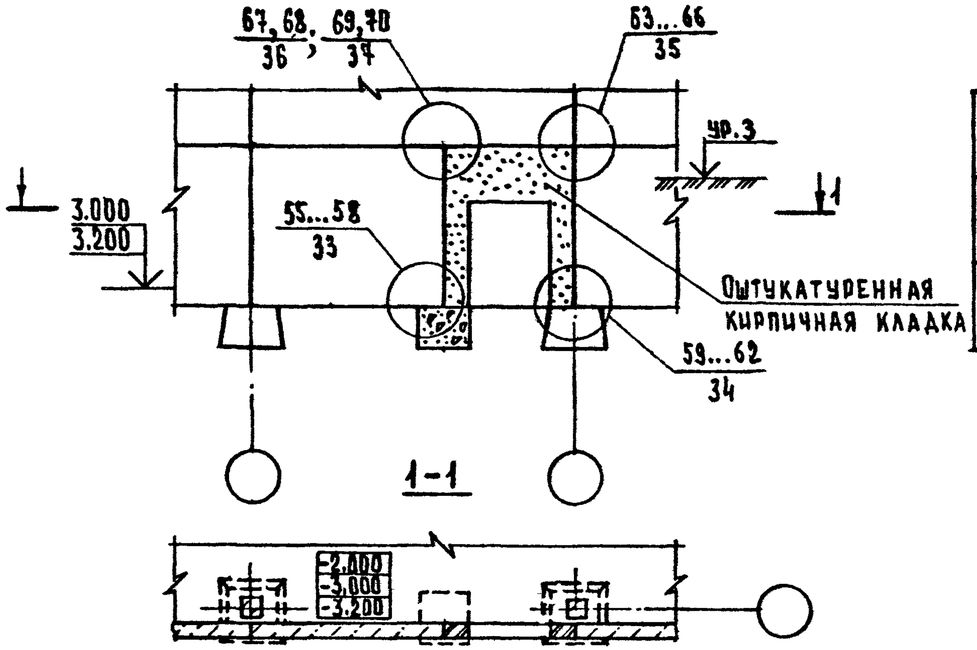

N ТД		Толщина цокольных балок или панели, мм	Толщина рядовой стеновой панели, мм
19,20,23,24, 27, 42,43	36,50,55,59,67	250	250
46,63,64,71	37,51,57,61,68	350	350
21,22,25,26, 28, 44,45	38,52,56,60,69	250	300
47,65,66,72	39,53,58,62,70	350	400

N ТД	
При продольном расположении рам каркаса	При поперечном расположении рам каркаса
19, 21,23,25, 27 36, 37, 42, 44, 63, 65, 67,68	20, 22, 24, 26, 28 38, 39, 43, 45, 64, 66, 69, 70

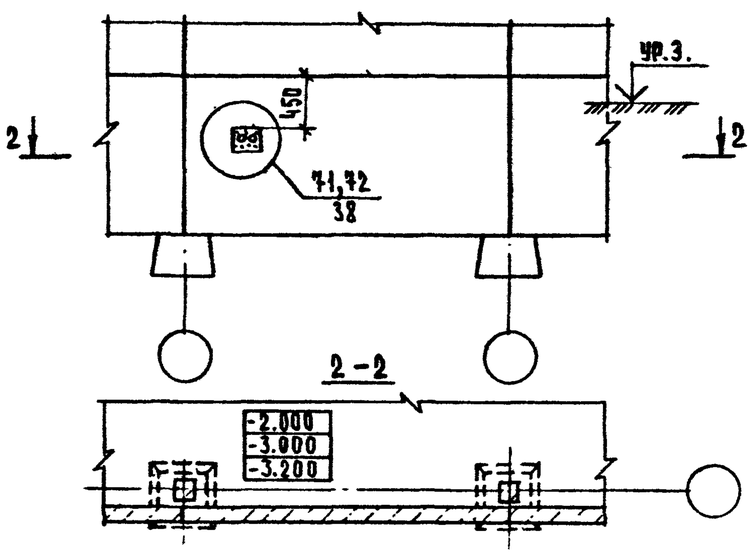

N ТД	
при H подвала =2,0м; 3,2м	при H подвала = 3,0 м
10, 12, 15, 17, 55, 57, 59, 61	11, 13, 16, 18, 56, 58, 60, 62

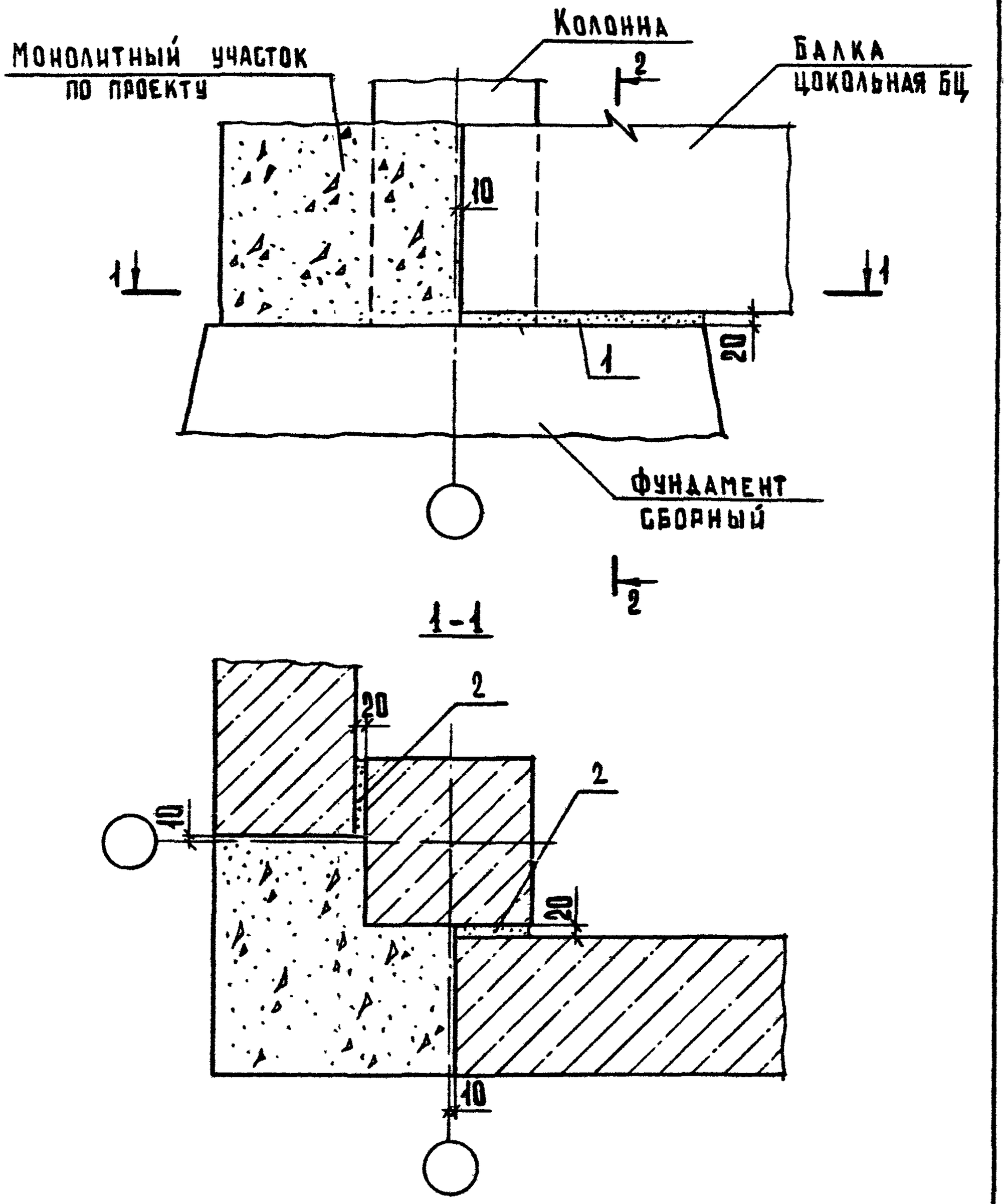

				2.210 - 1.10 - 01			
Нач. отд.	Греков		21.06.87	Деталь ТД 1	Стадия	Лист	Листов
Н. контр.	Мадоян				Р	1	2
Гл. инж. пр.	Шахова				ЦНИИЭП учебных зданий		
Рук. гр.	Мадоян						
Ст. техн.	Мишкина						

Формат А4

2 - 2

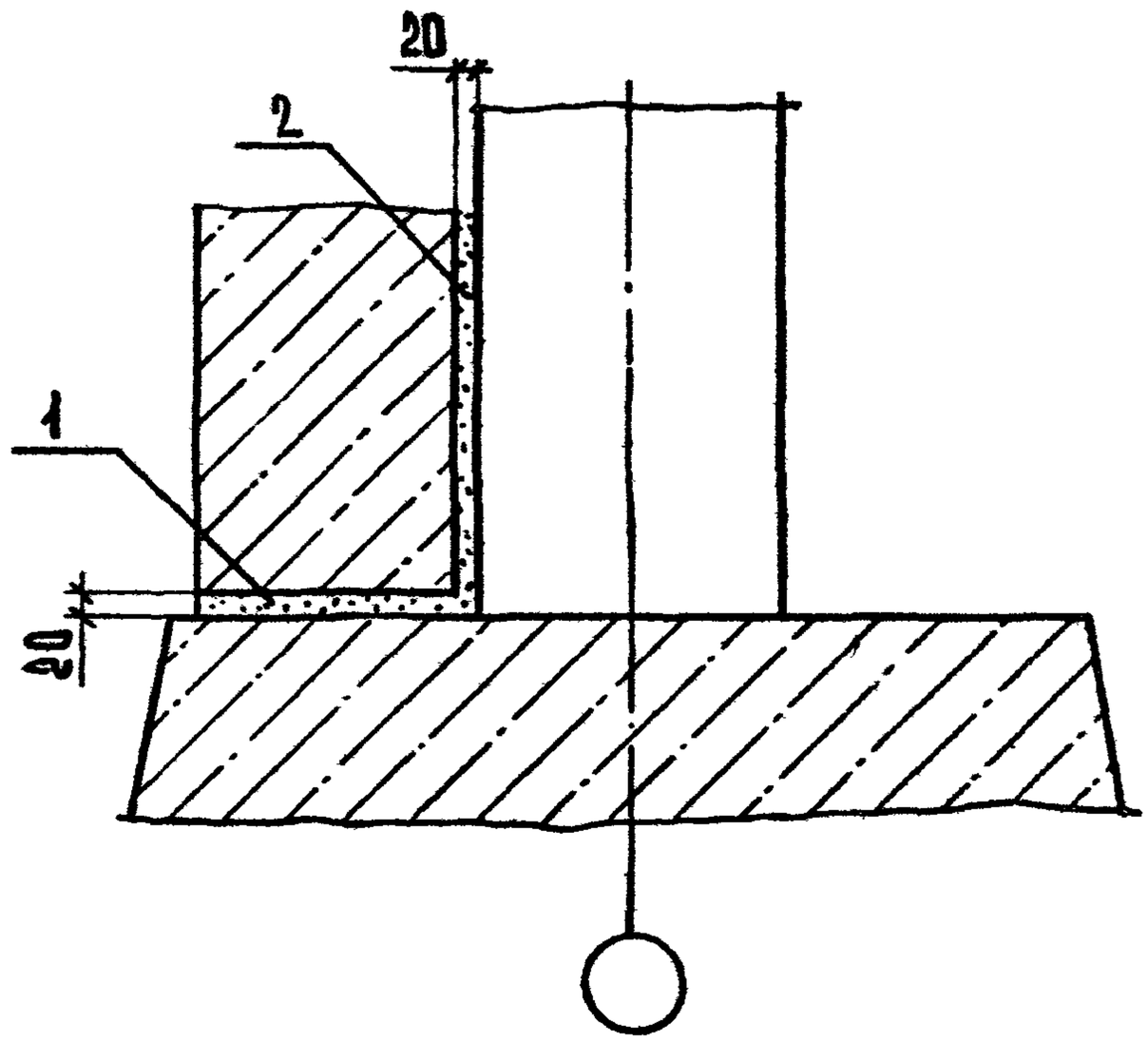

Инв.N подл.	Подп. и дата	Взам.инв.N

2.210 - 1.10 - 01

Лист 2

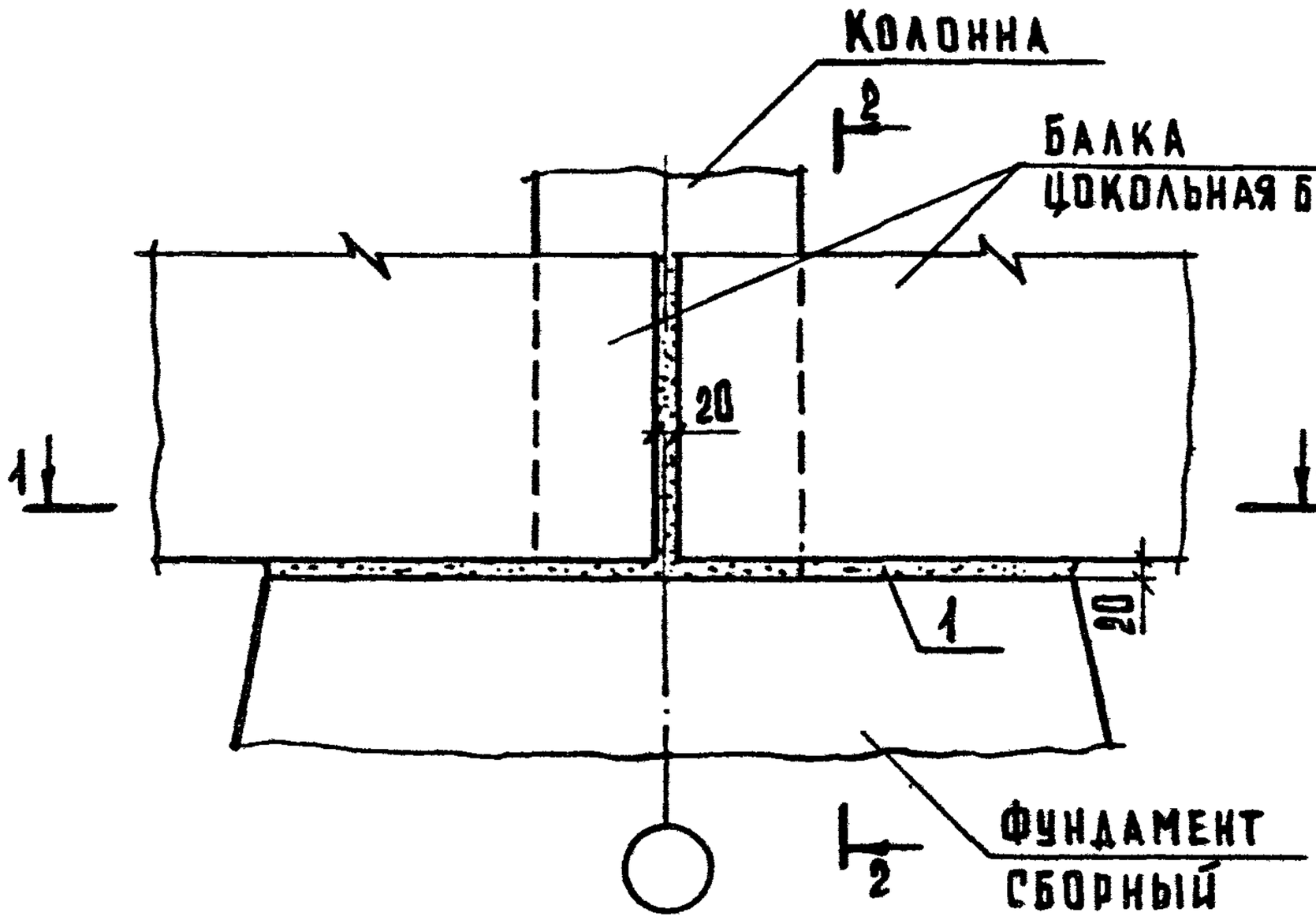

1-1

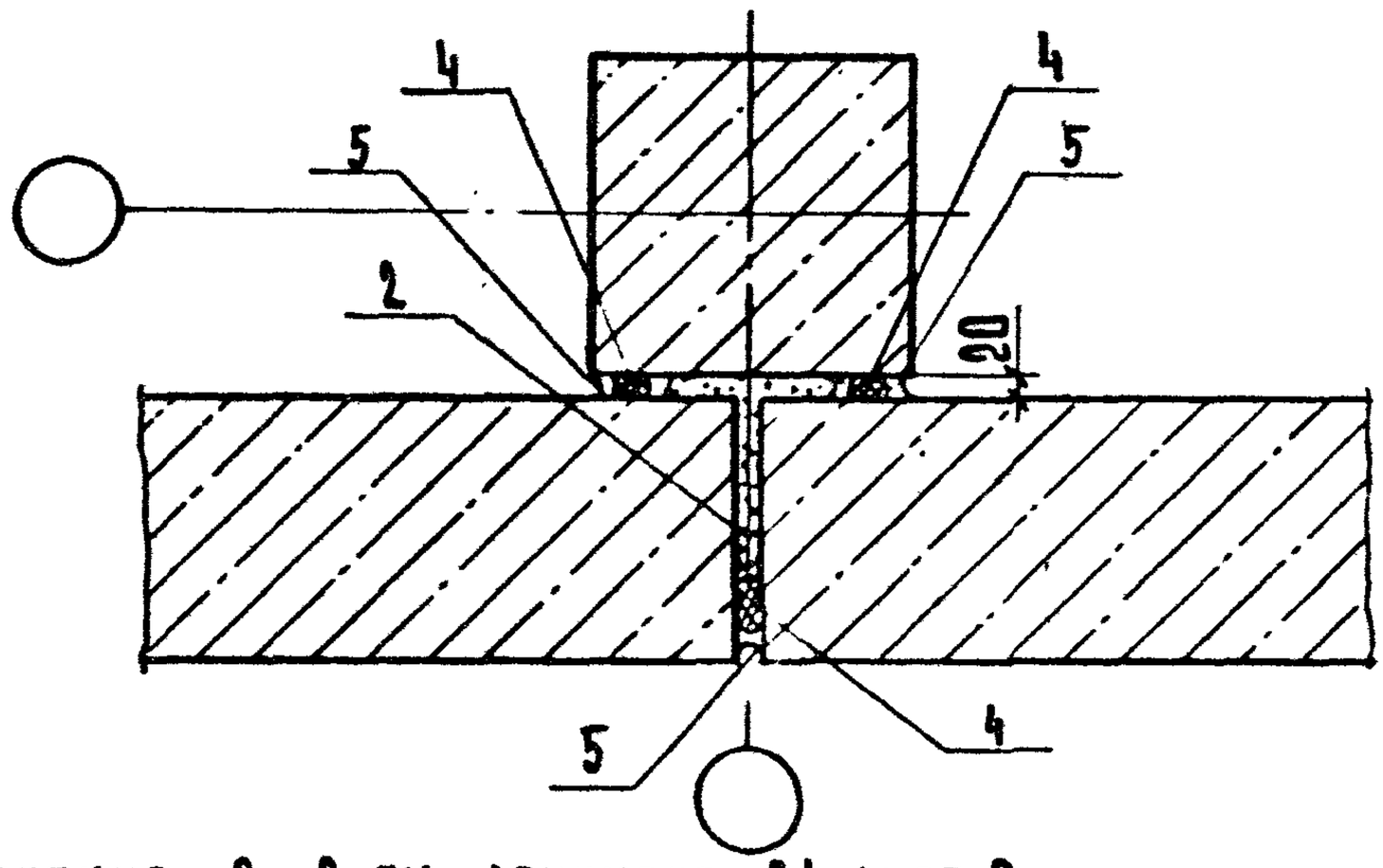

Сечение 2-2 см. документ 01 лист 2.

				2.210 - 1.10 - 02			
Нач.отд.	Греков		21.06.87	Деталь ТД 2	Стадия	Лист	Листов
Н.контр.	Маарян				Р		1
Гл.инж.отд	Шахова				ЦНИИЭП учебных зданий		
Рук.гр	Маарян						
Ст.техн.	Шишкина						

Формат А4

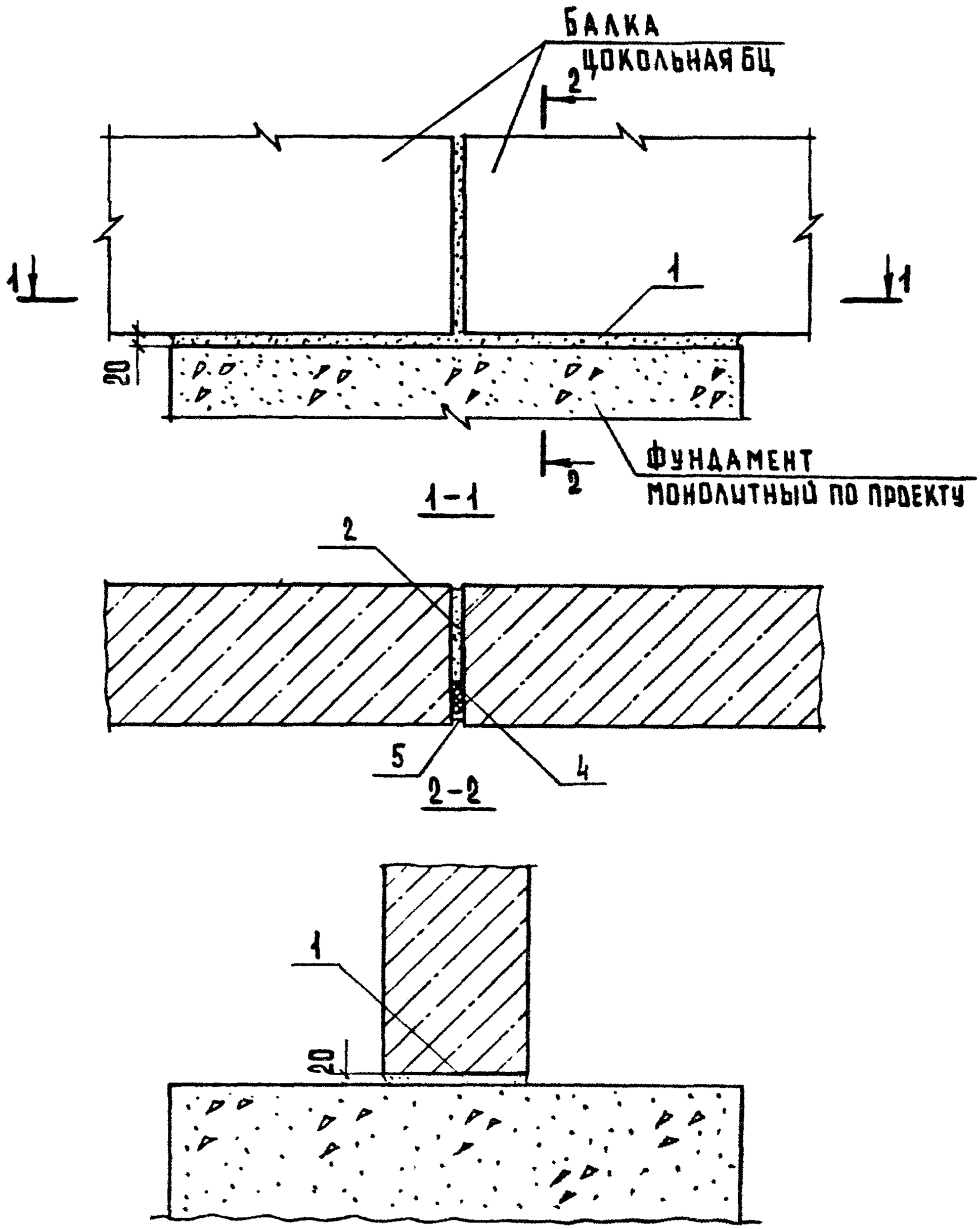

ПОДП. И ДАТА					2.210 - 1.10 - 03		
ИНВ. N ПОДЛ.	НАЧ. ОТД.	ГРЕКОВ		210687	ДЕТАЛЬ ТД3	СТАДИЯ	ЛИСТ	ЛИСТОВ
	Н. КОНТР.	МАДОЯН				Р		1
	ГЛ. ИНЖ. ОТД.	ШАХОВА				ЦНИИЭП УЧЕБНЫХ ЗДАНИЙ		
	РУК. ГР.	МАДОЯН						
	СТ. ТЕХН.	ШИШКИНА						
ВЗАМ. ИНВ. N								

23058 11 ФОРМАТ А4

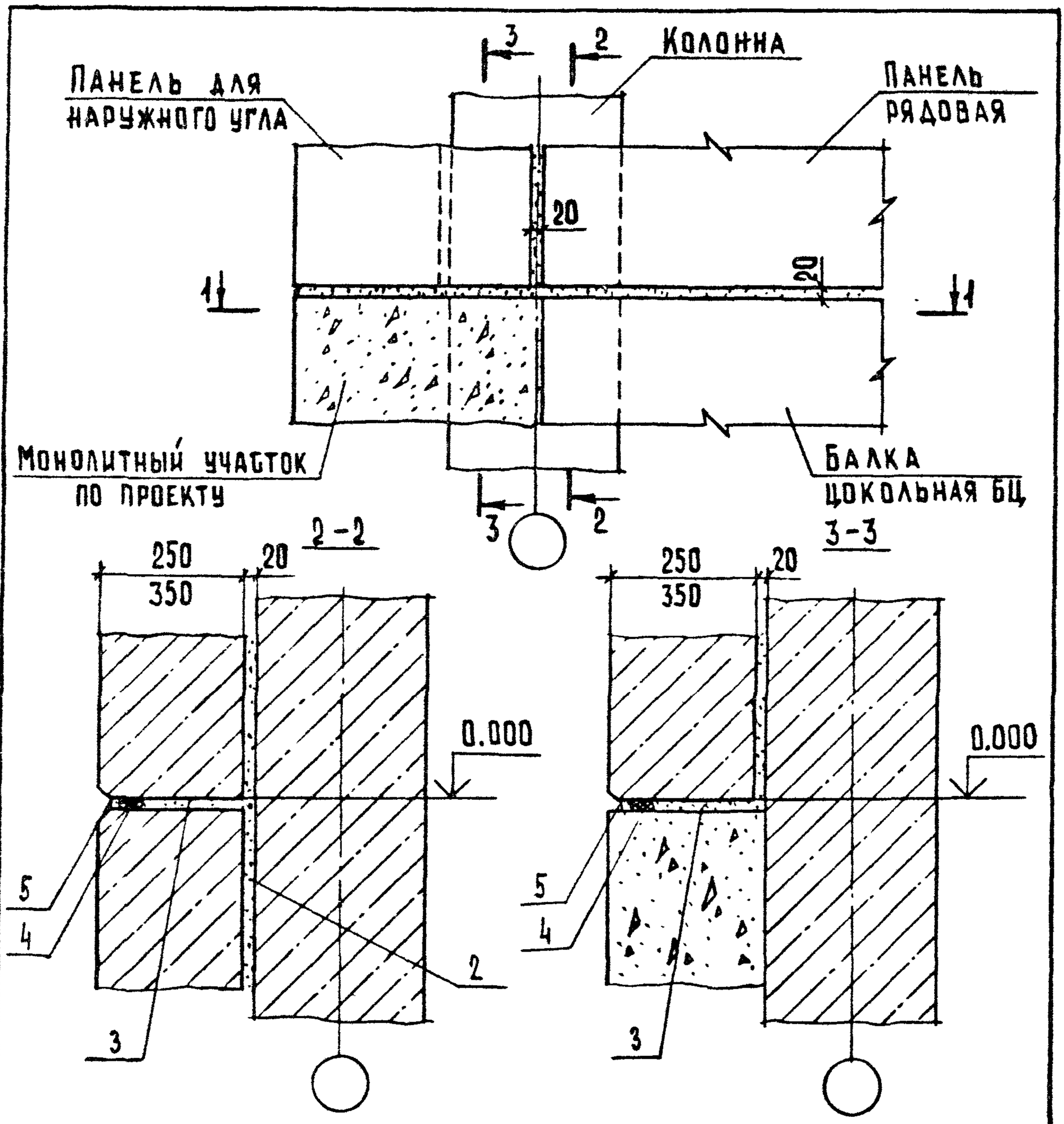

Сечение 1-1 см. документ 01 лист 1.

				2.210 - 1.10 - 04			
Нач.отд.	Грехов		21.06.87	Деталь ТД4	Стадия	Лист	Листов
Н.контр.	Мадоян				Р		1
Гл.инж.отд.	Шахова				ЦНИИЭП учебных зданий		
Рук.гр.	Мадоян						
Ст.техн.	Шишкина						

Формат А4

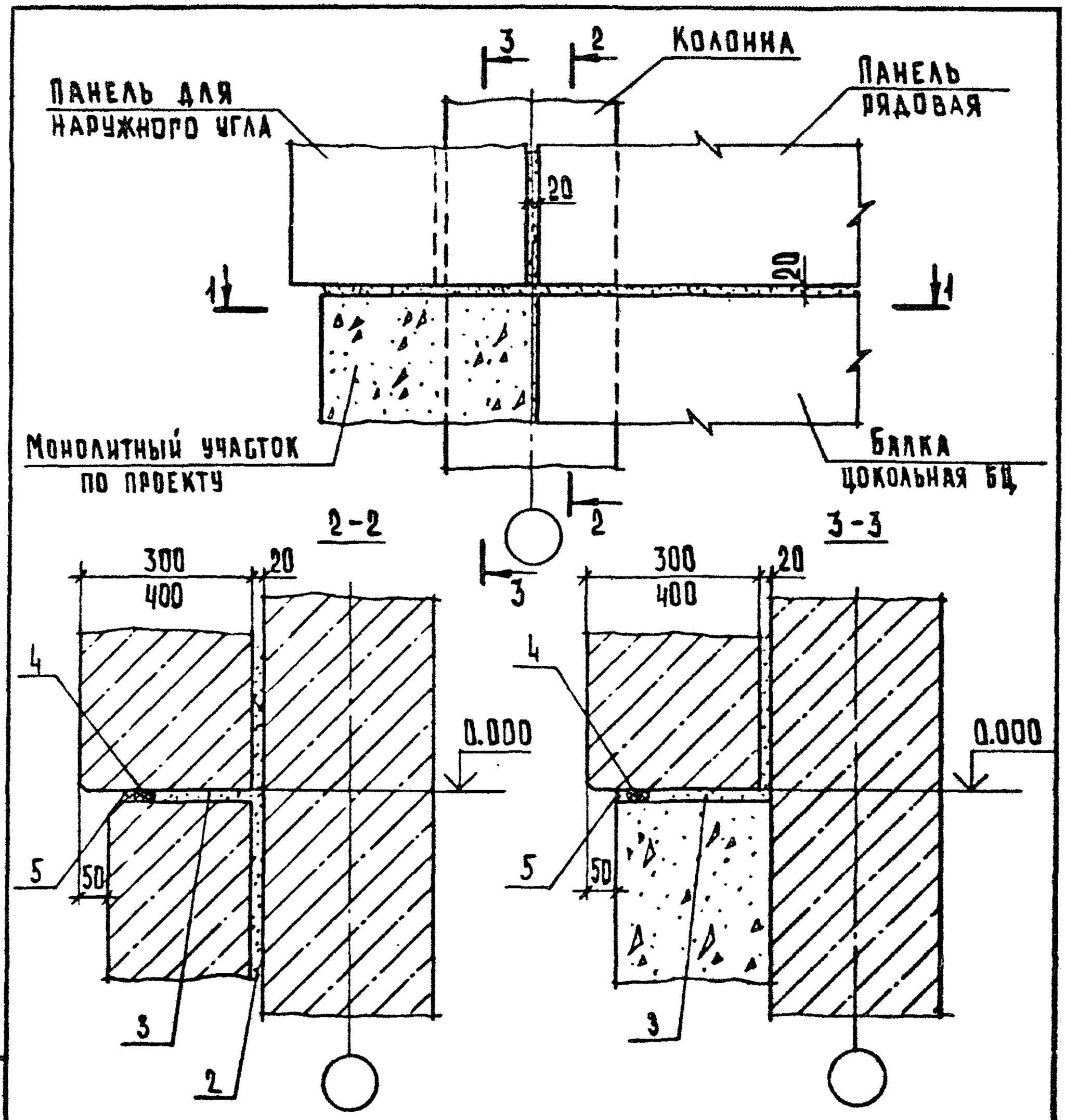

Сечение 1-1 см. документ 01 лист 1.

				2.210 - 1.10 - 05			
Нач.отд.	Греков		21.06.87	Деталь ТА5	Стадия	Лист	Листов
Н.контр.	Мадоян				Р		1
Гл.инж.отд	Шахова				ЦНИИЭП учебных зданий		
Рук.гр.	Мадоян						
Ст.техн.	Шишкина						

Инв.№ подл. | Подп. и дата | Взам.инв.№

23058 12 Формат А4

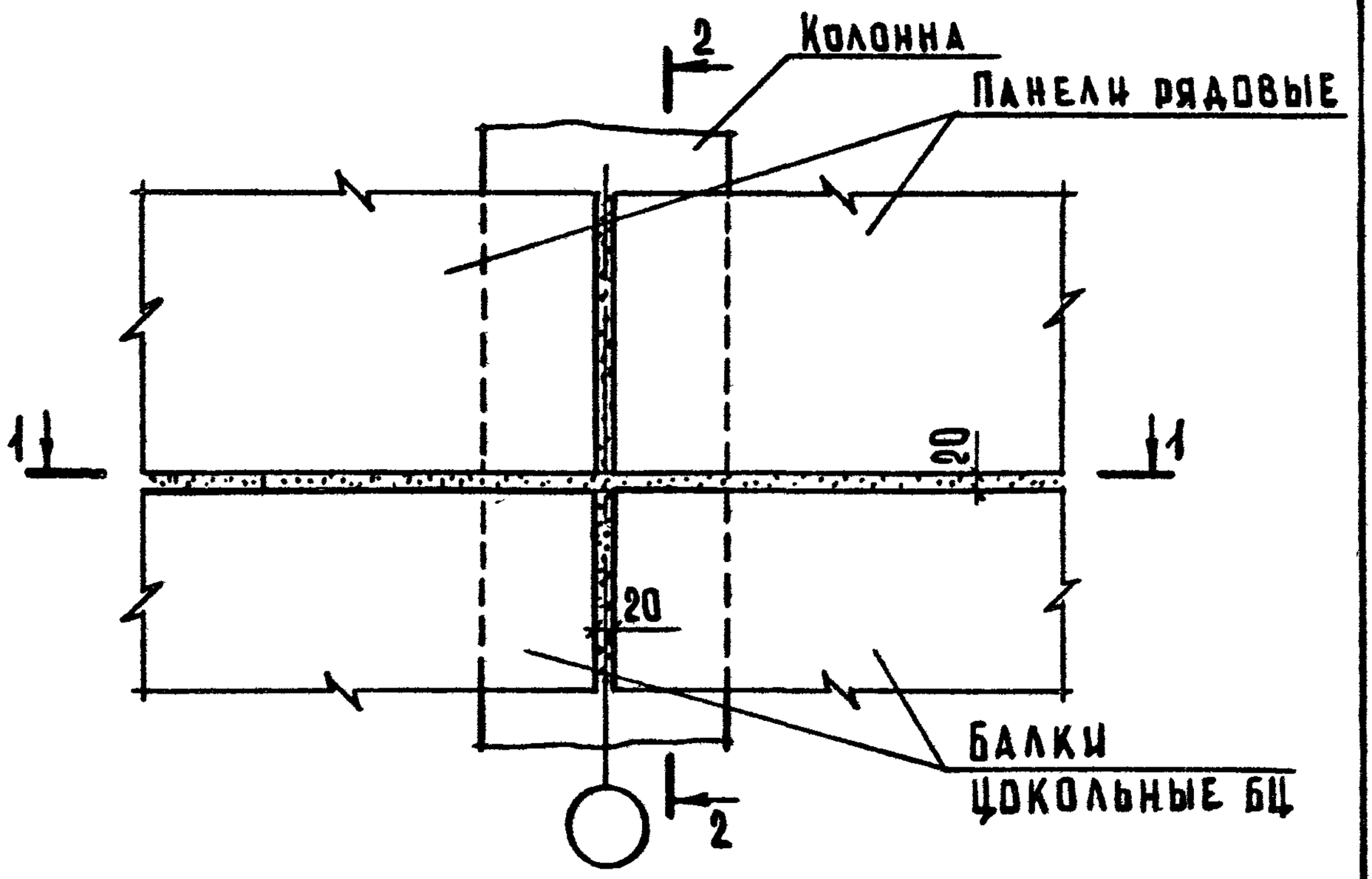

1-1

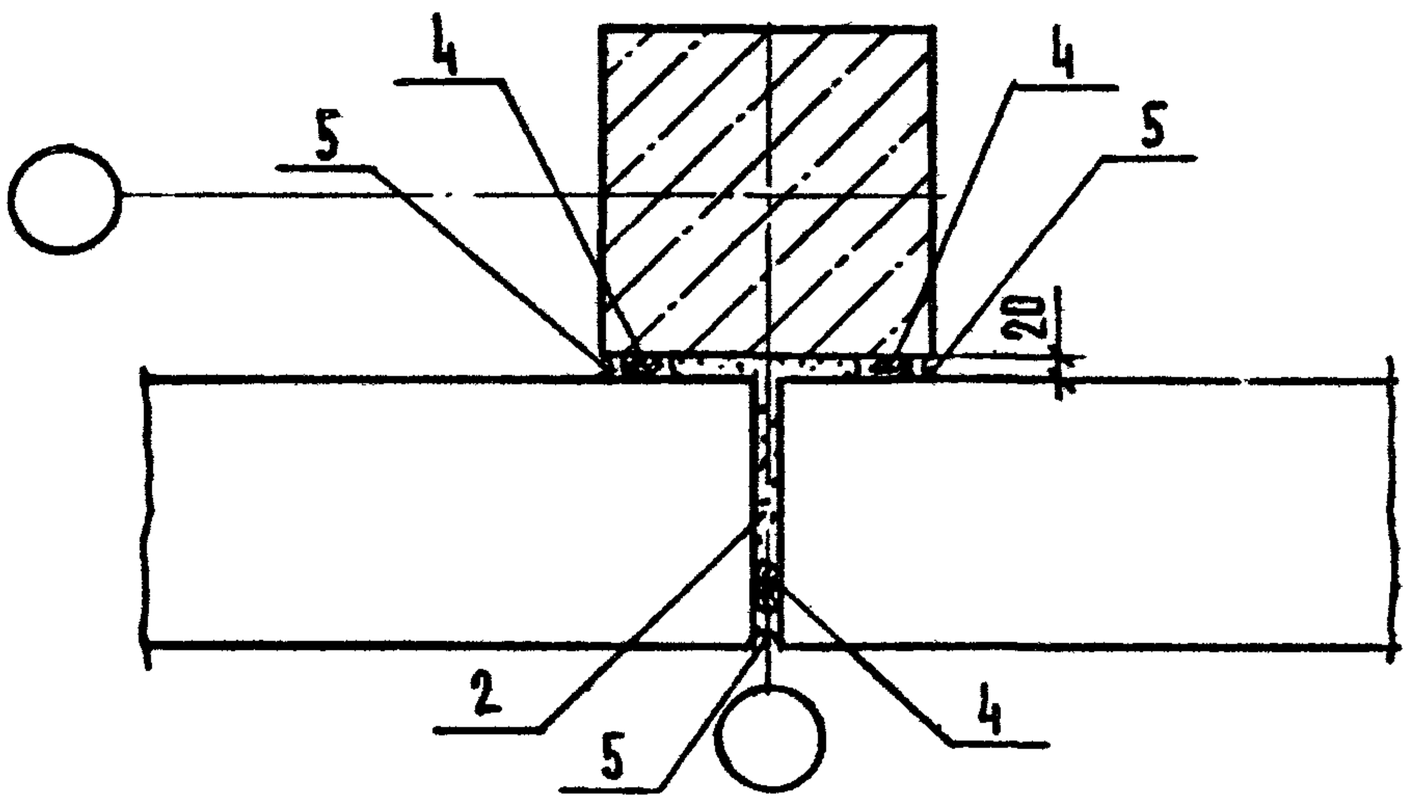

Обозначение	№ ТД	Сечение 2-2
2.210-1.10-06	6	см. документ 04
-01	7	см. документ 05

				2.210-1.10-06			
Нач.отд.	Греков		21.06.87	Деталь ТД6, ТД7	Стадия	Лист	Листов
Н.контр.	Маарян				Р		1
Гл.инж.отд.	Шахова				ЦНИИЭП учебных зданий		
Рук.гр.	Маарян						
Ст.техн.	Шишкина						

Формат А4

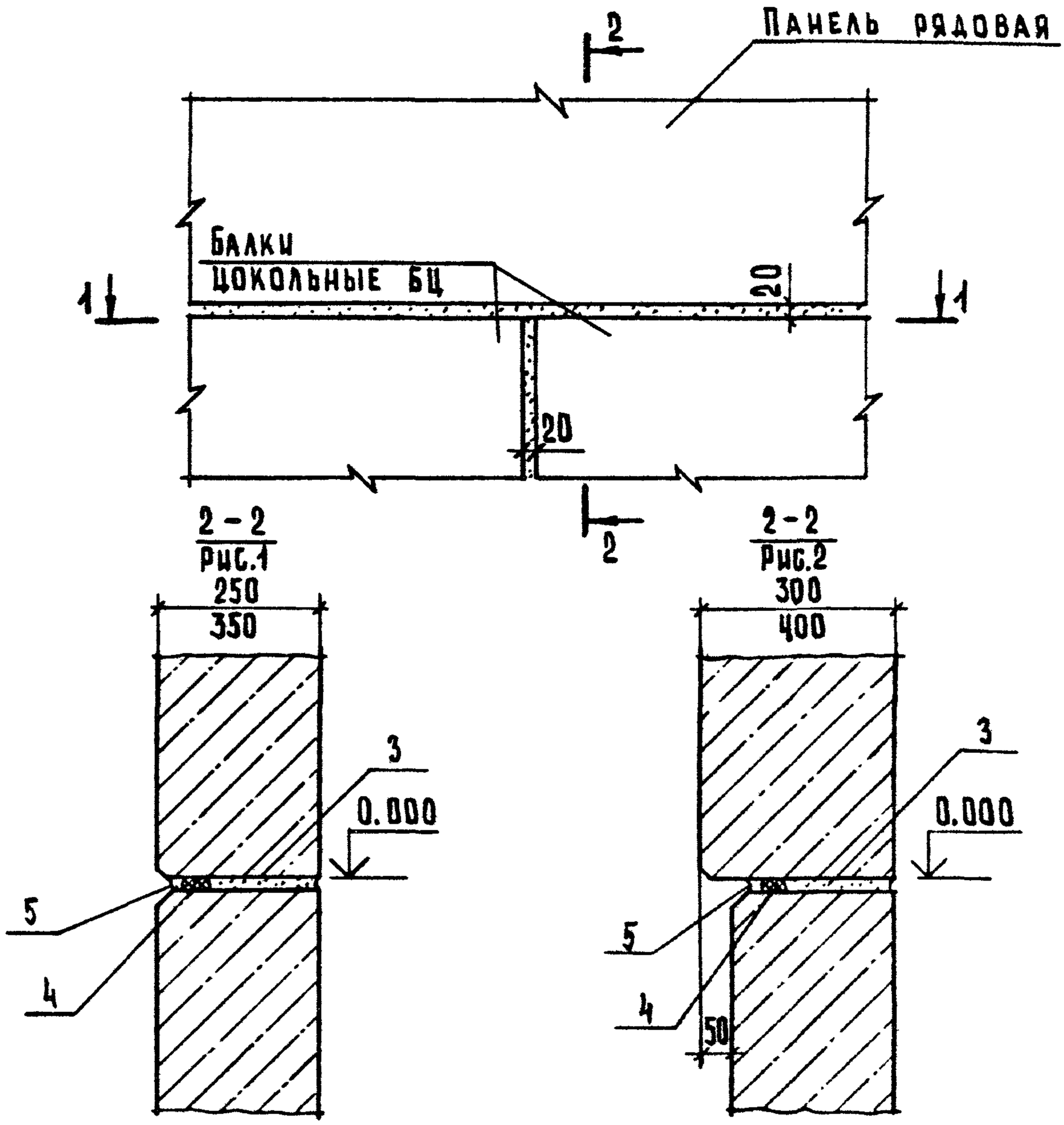

Сечение 1-1 см. документ 03.

Обозначение	№ ТД	Рис.
2.210 - 1.10-07	8	1
-01	9	2

Нач.отд.	Грековв		21.06.87	2.210 - 1.10 - 07
Н.контр.	Мадоян			Деталь ТД 8, ТД 9
Гл.инж.отд.	Шахова			
Рук.гр.	Мадоян			
Ст.техн.	Шишкина			

Стадия	Лист	Листов
Р		1

ЦНИИЭП учебных зданий

Инв.№ подл. | Подп. и дата | Взам.инв.№

23058 13 Формат А4

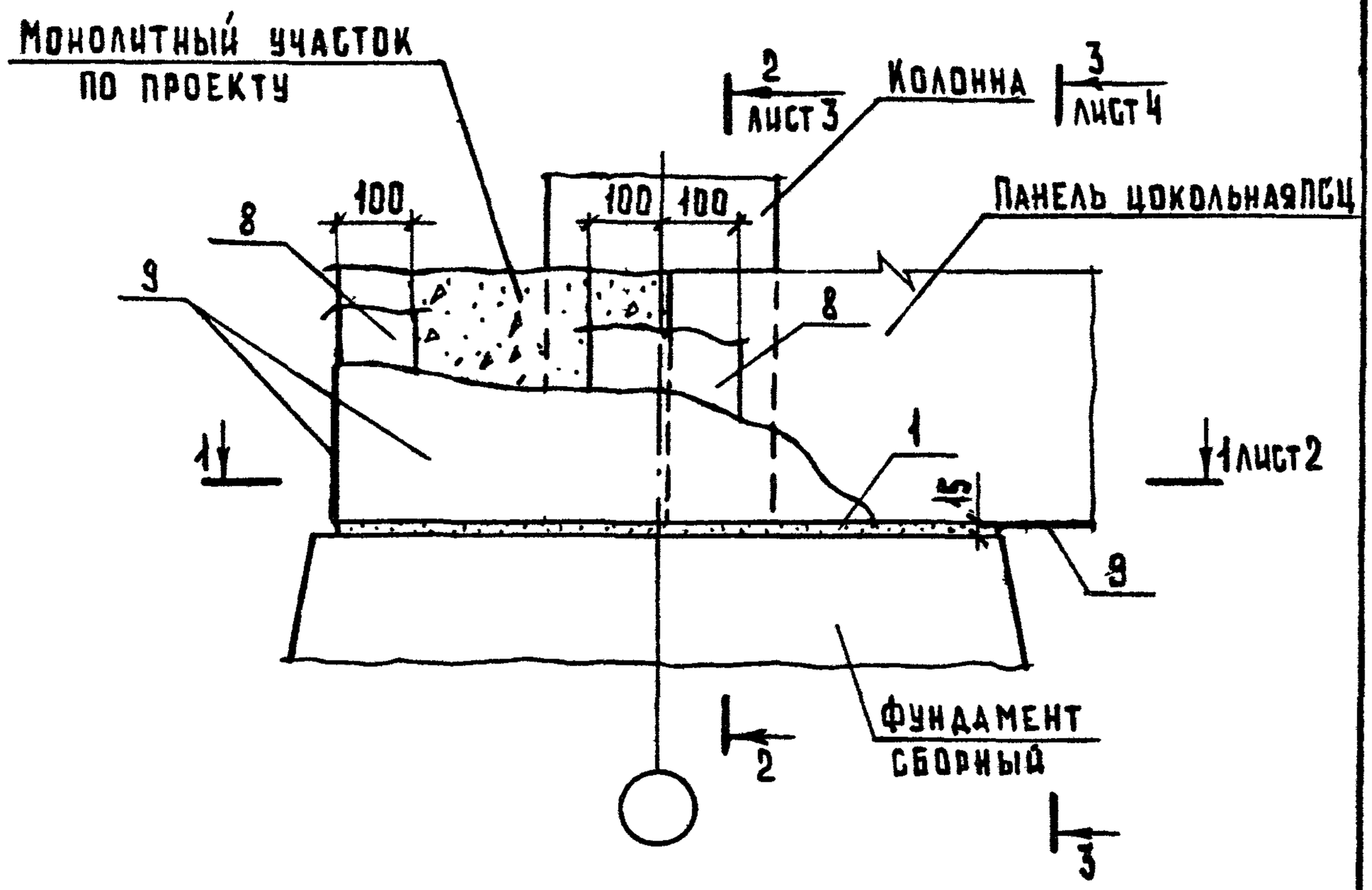

Обозначение	№ ТД	Рис. сечения	
		1-1	2-2, 3-3
2.210-1.10-08	10	1	1
-01	11	1	2
-02	12	2	1
-03	13	2	2

				2.210 - 1.10 - 08			
Нач. отд.	Греков		21.06.87	Деталь ТД10...ТД13	Стадия	Лист	Листов
Н. контр.	Маадян				Р	1	4
Гл. инж. отд.	Шахова				ЦНИИЭП учебных зданий		
Рук. гр.	Маадян						
Ст. техн.	Шишкина						

Формат А4

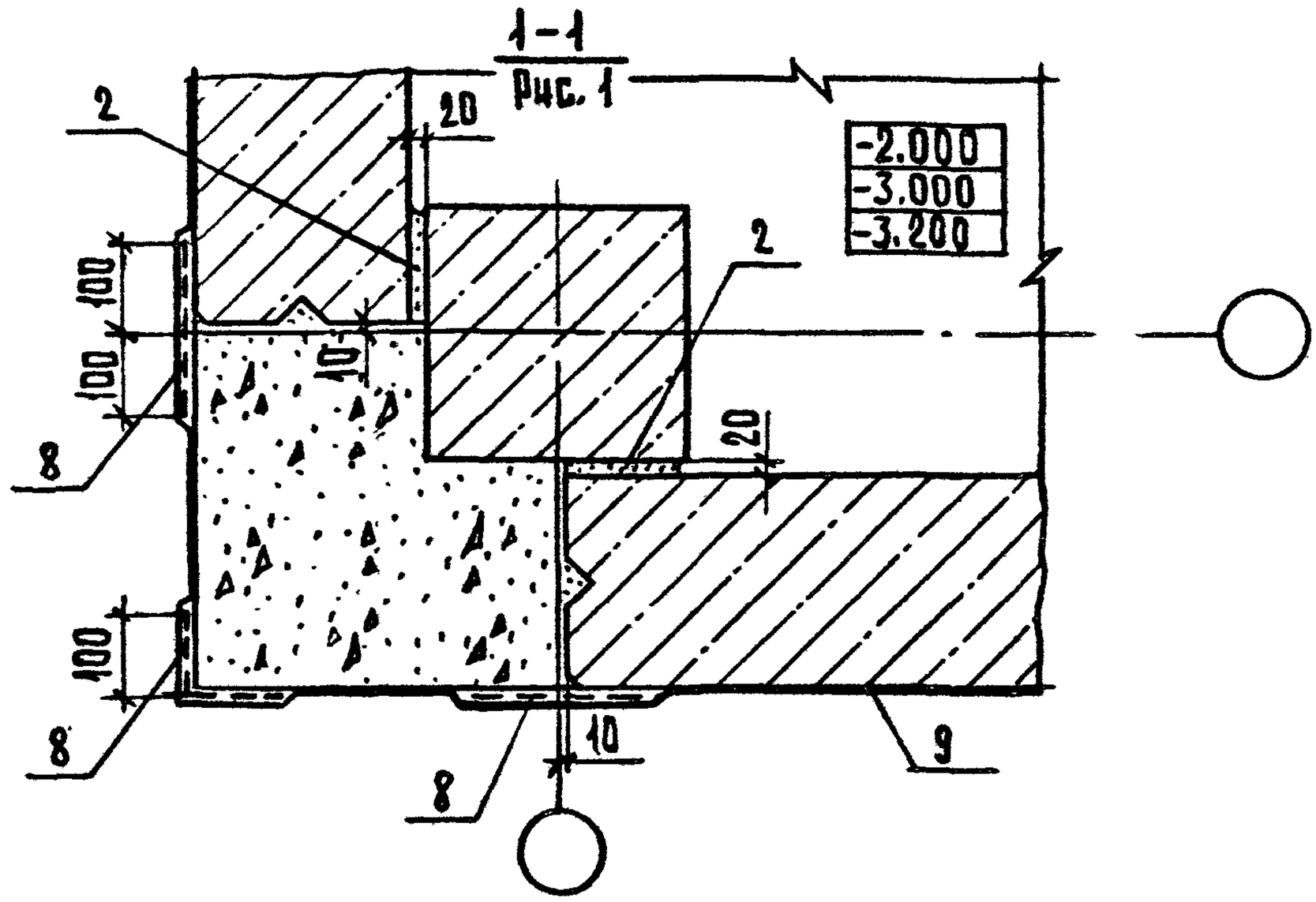

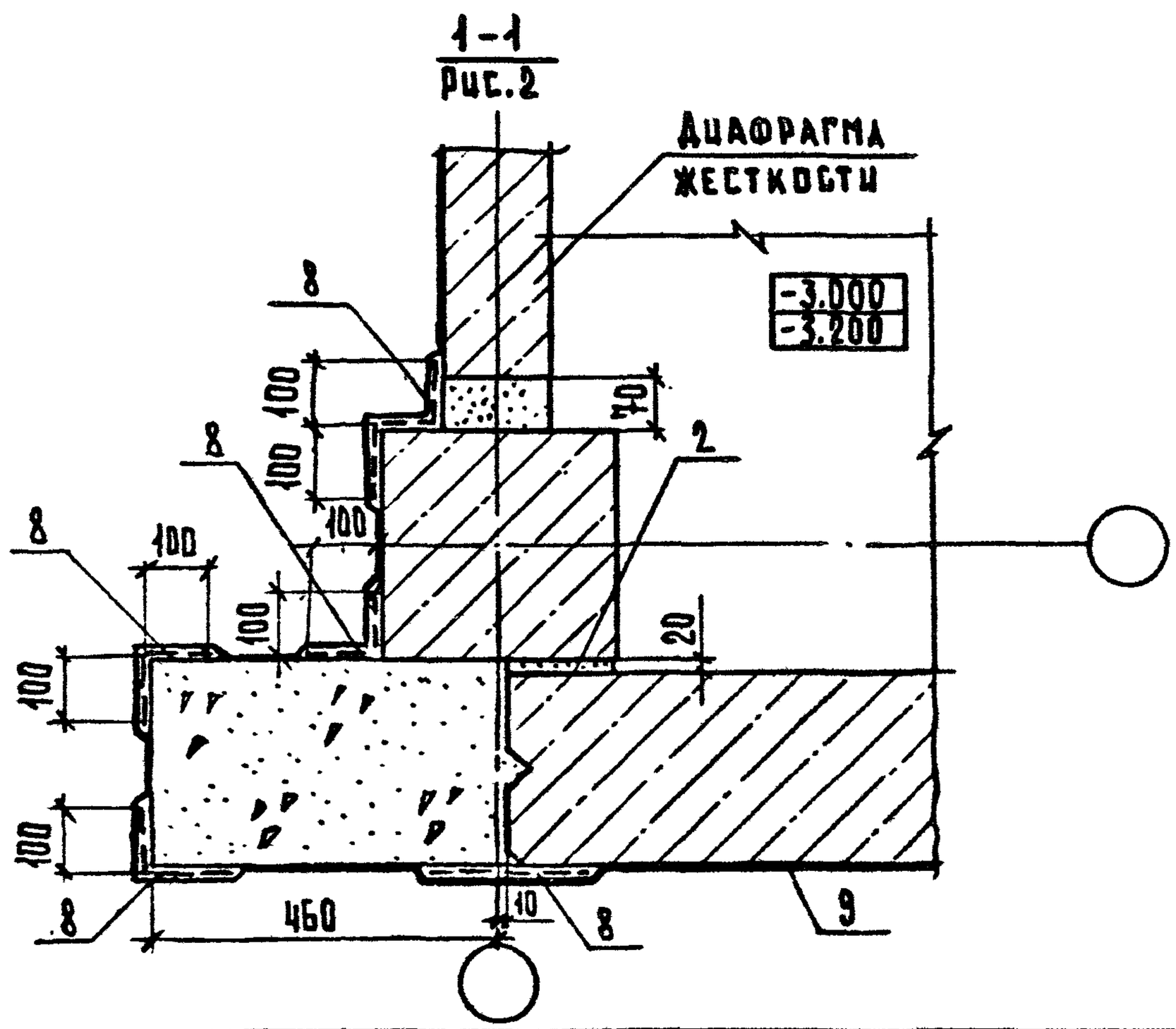

Инв. N подл.	Подп. и дата	Взам. инв. N

2.210 - 1.10 - 08

Лист 2

2 – 2
Рис.1

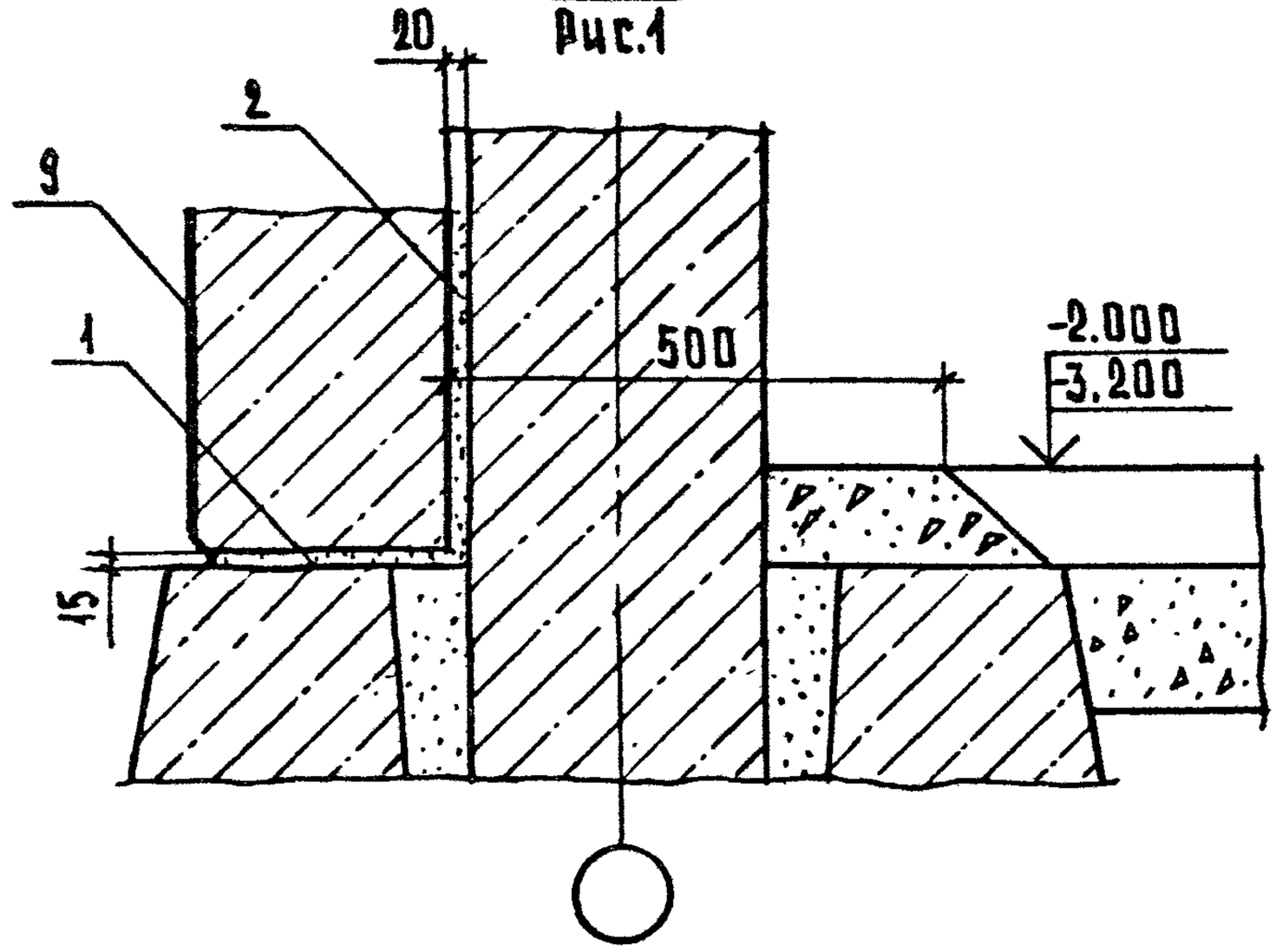

2 – 2
Рис.2

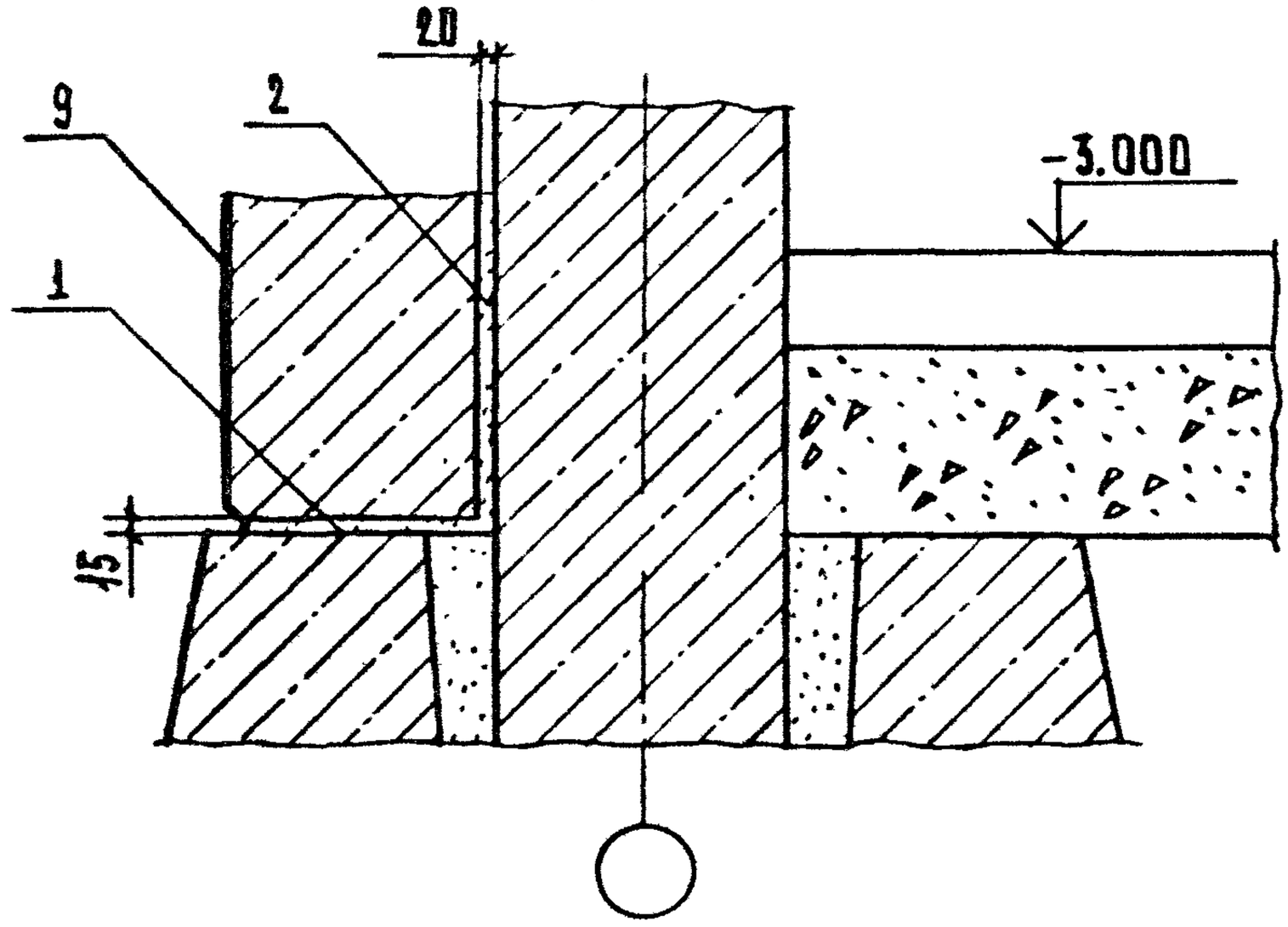

3 – 3
Рис.1

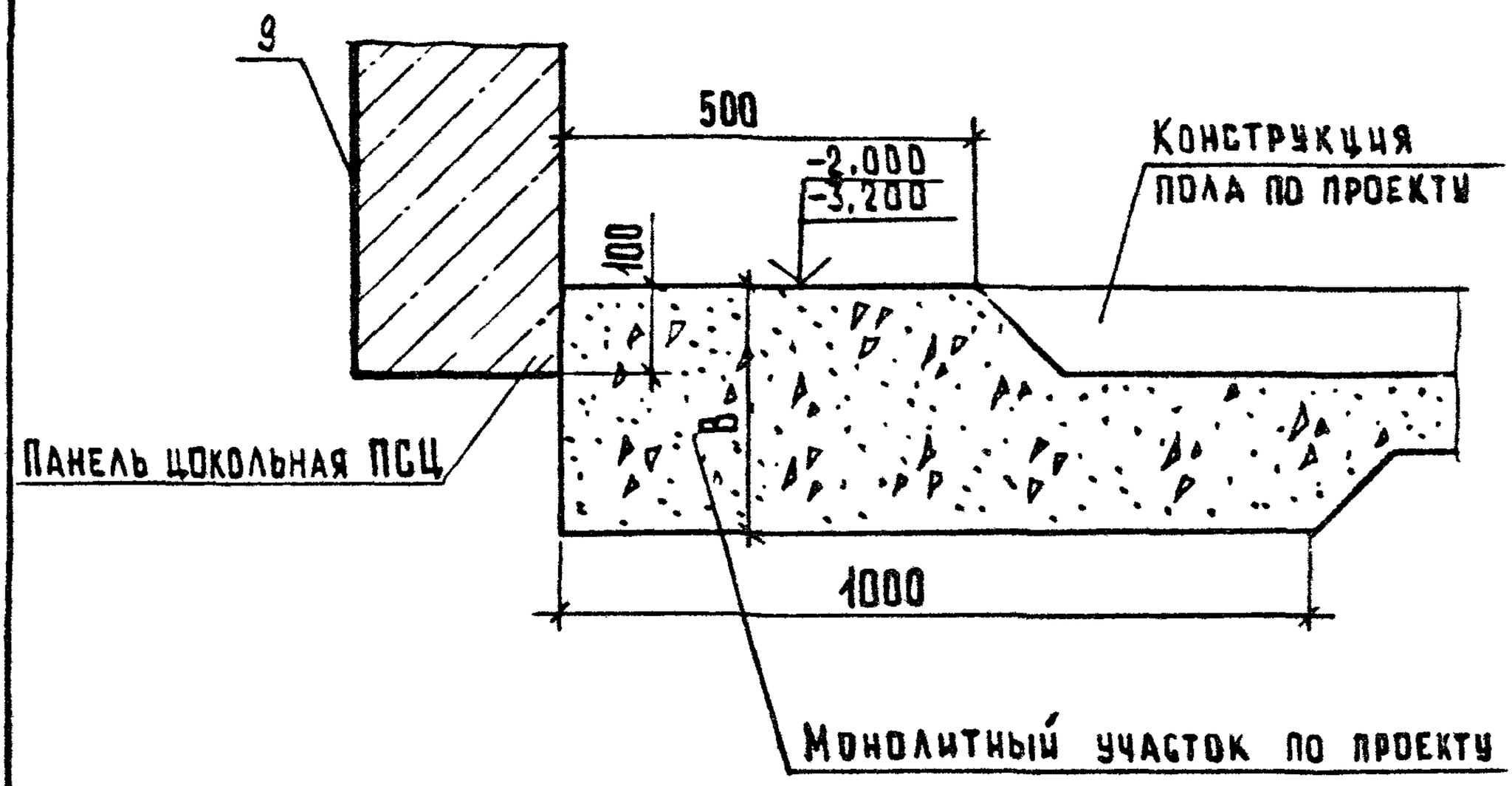

3 – 3
Рис.2

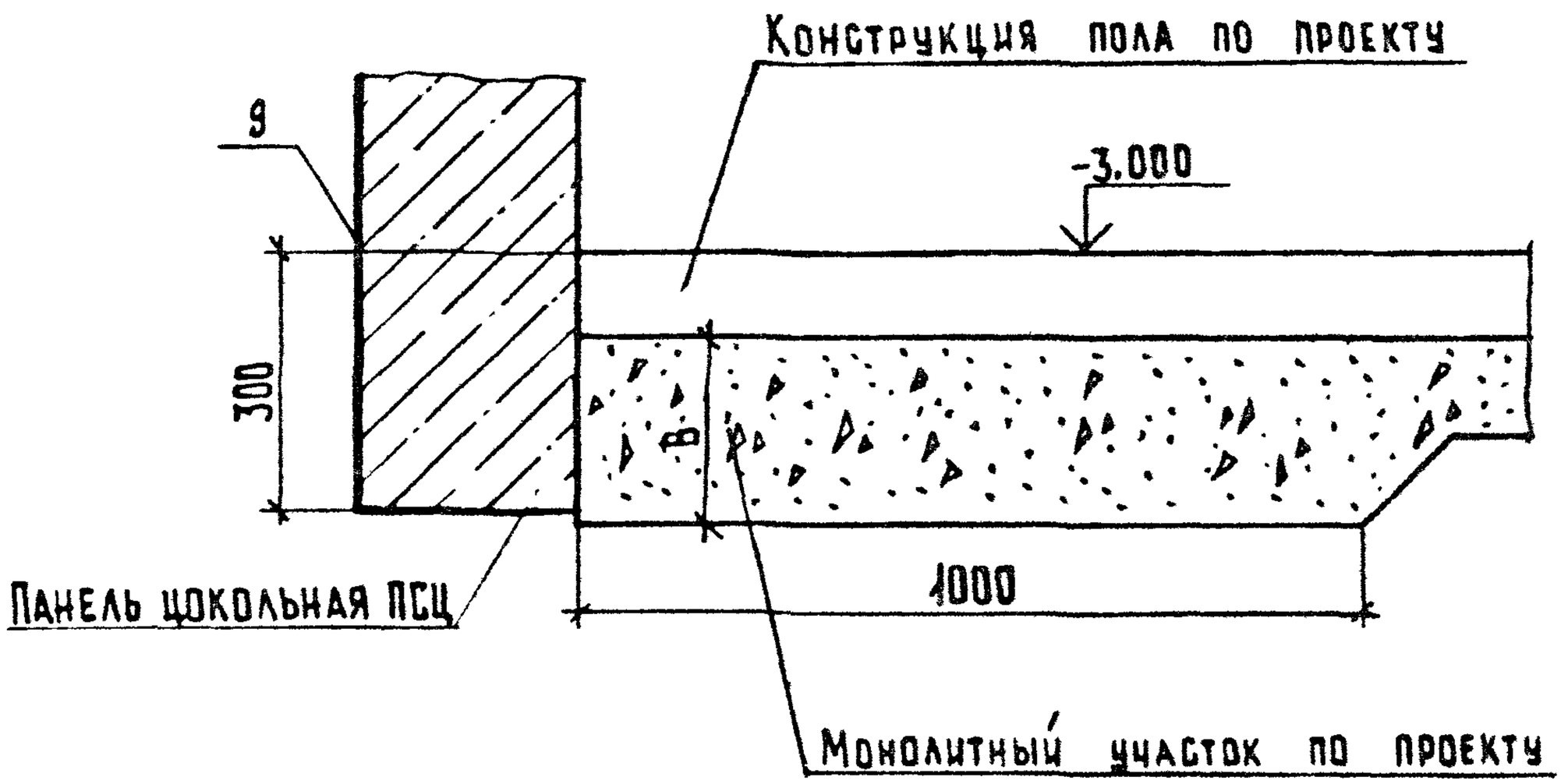

Размер „В" – по расчету.

Инв.№ подл. | Подп. и дата | Взам.инв.№

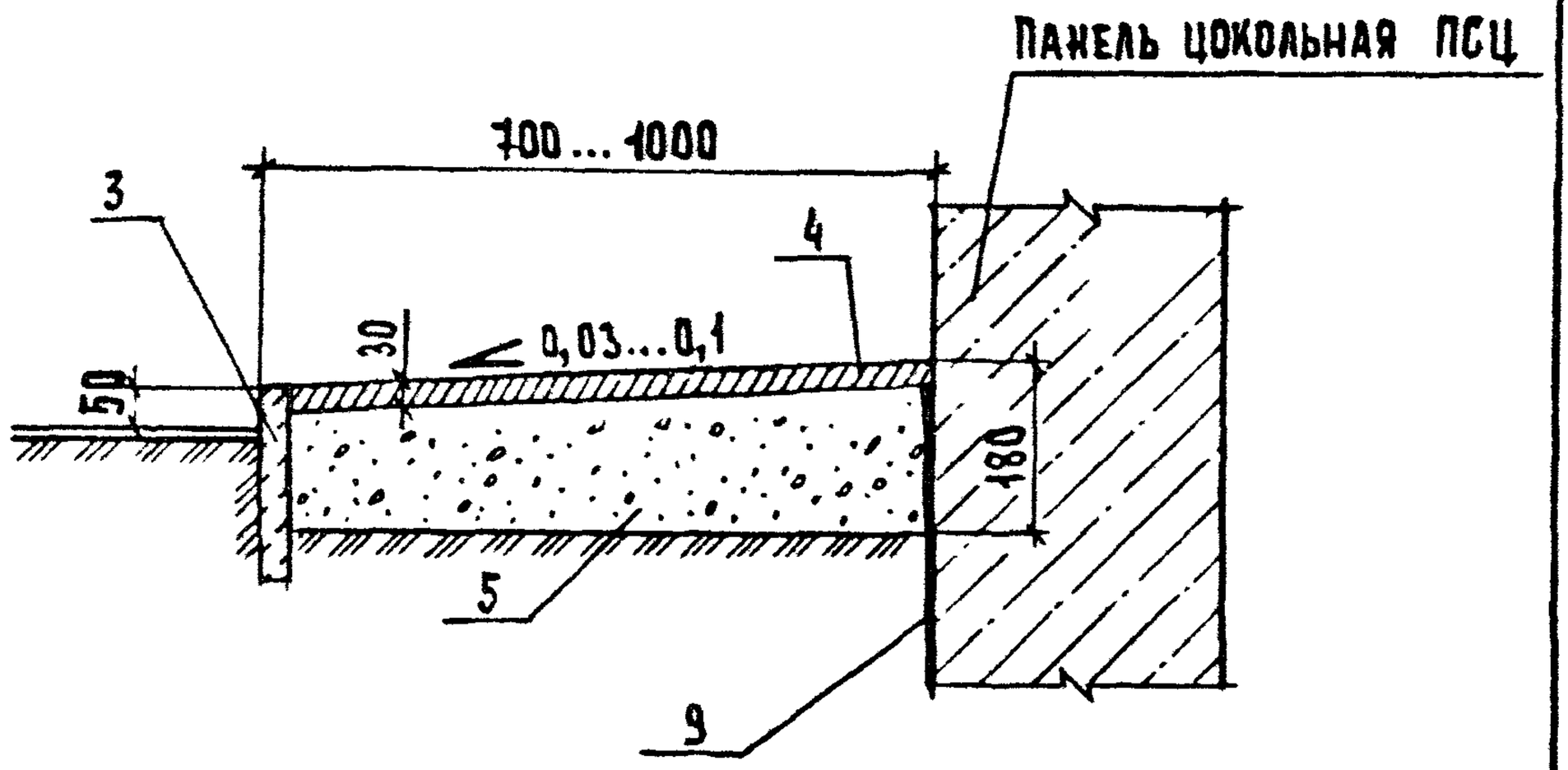

				2.210 - 1.10 - 09		
Нач. отд.	Грехов		210657	Деталь ТД 14	Стадия	Лист	Листов
Н. контр.	Маадян				Р		1
Гл. инж. отд.	Шахова				ЦНИИЭП учебных зданий		
Рук. гр.	Маадян						
Ст. техн.	Шишкина						

Формат А4

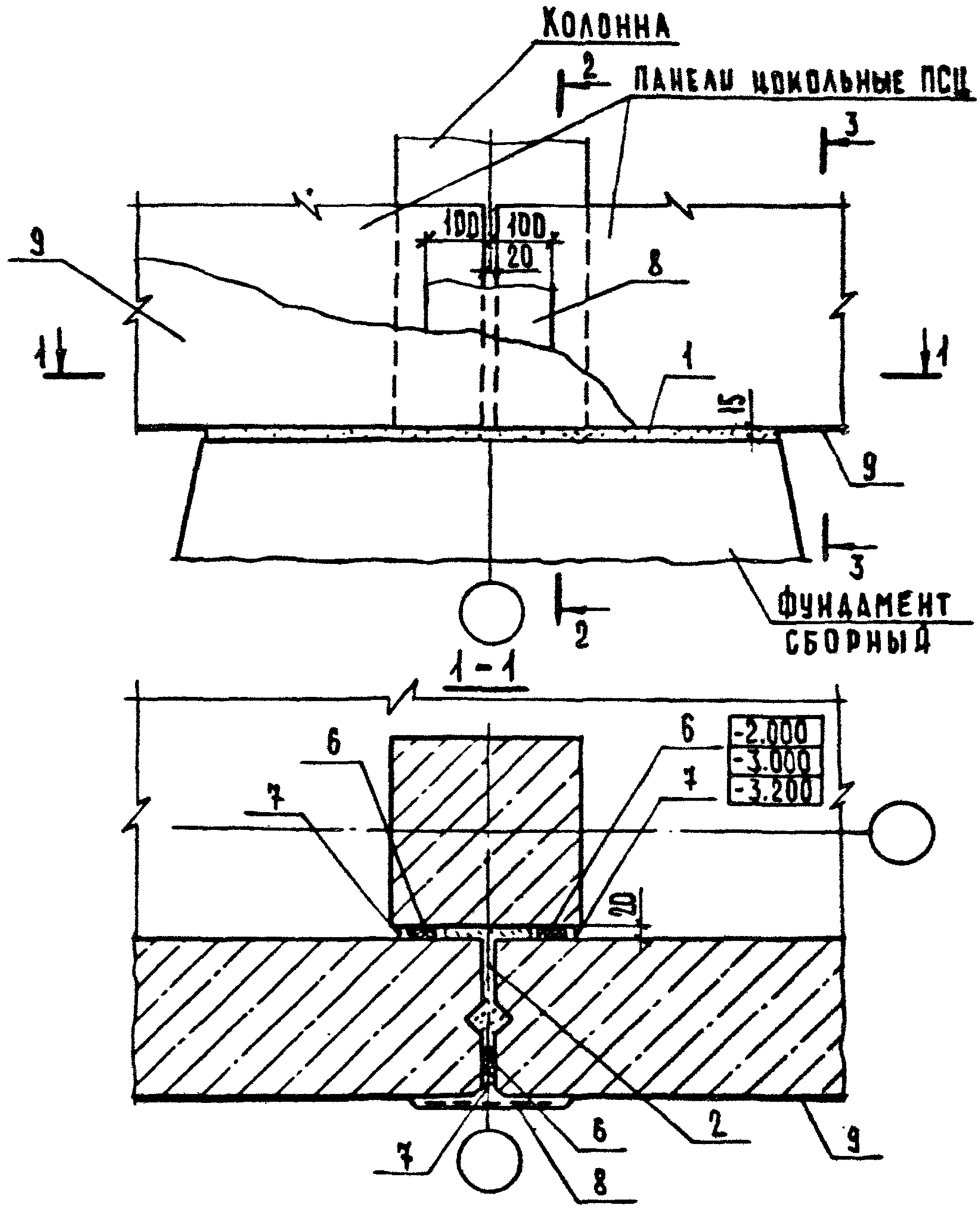

Обозначение	№ ТД	Сечение 2-2; 3-3
2.210-1.10-10	15	Рис.1 см. документ 08 листы 3,4
-01	16	Рис.2 см. документ 08 листы 3,4

Нач отд.	Грехов		21.05.87	2.210 - 1.10 - 10
Н.контр.	Мадоян			Деталь ТД 15, ТД 16
Гл.инж.отд	Шахова			
Рук.гр	Мадоян			
Ст.техн.	Шишкина			

Стадия	Лист	Листов
Р		1

ЦНИИЭП учебных зданий

Инв. N подл. | Подп. и дата | Взам. инв. N

23058 16 Формат А4

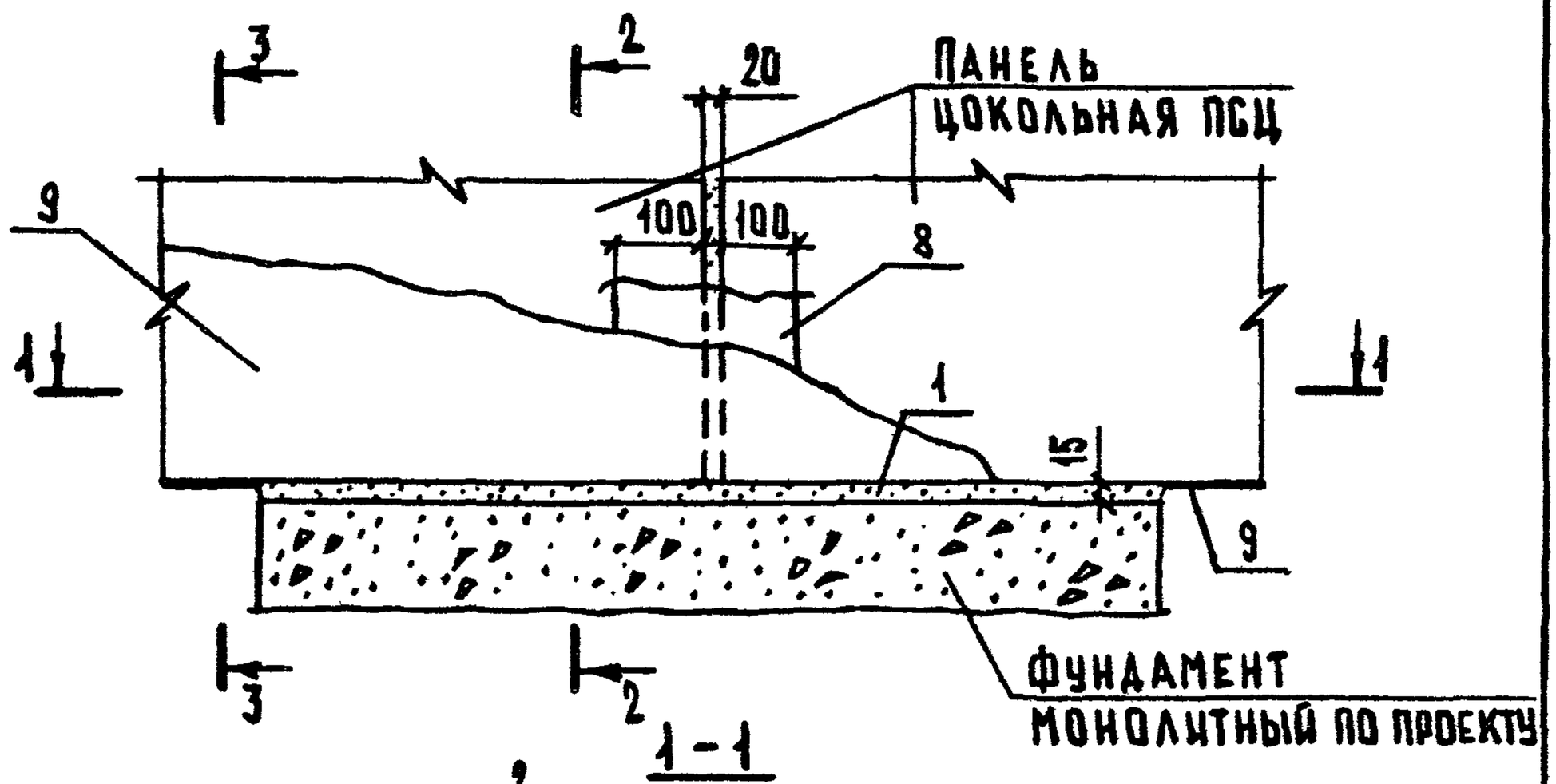

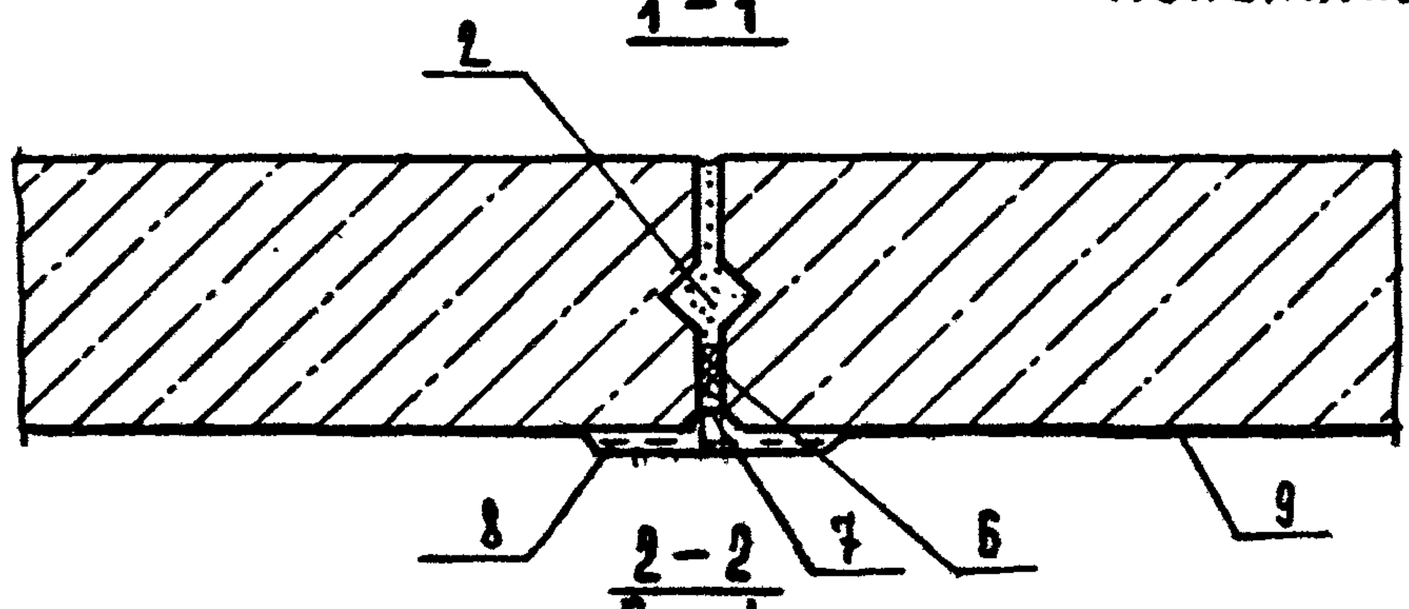

Рис.1

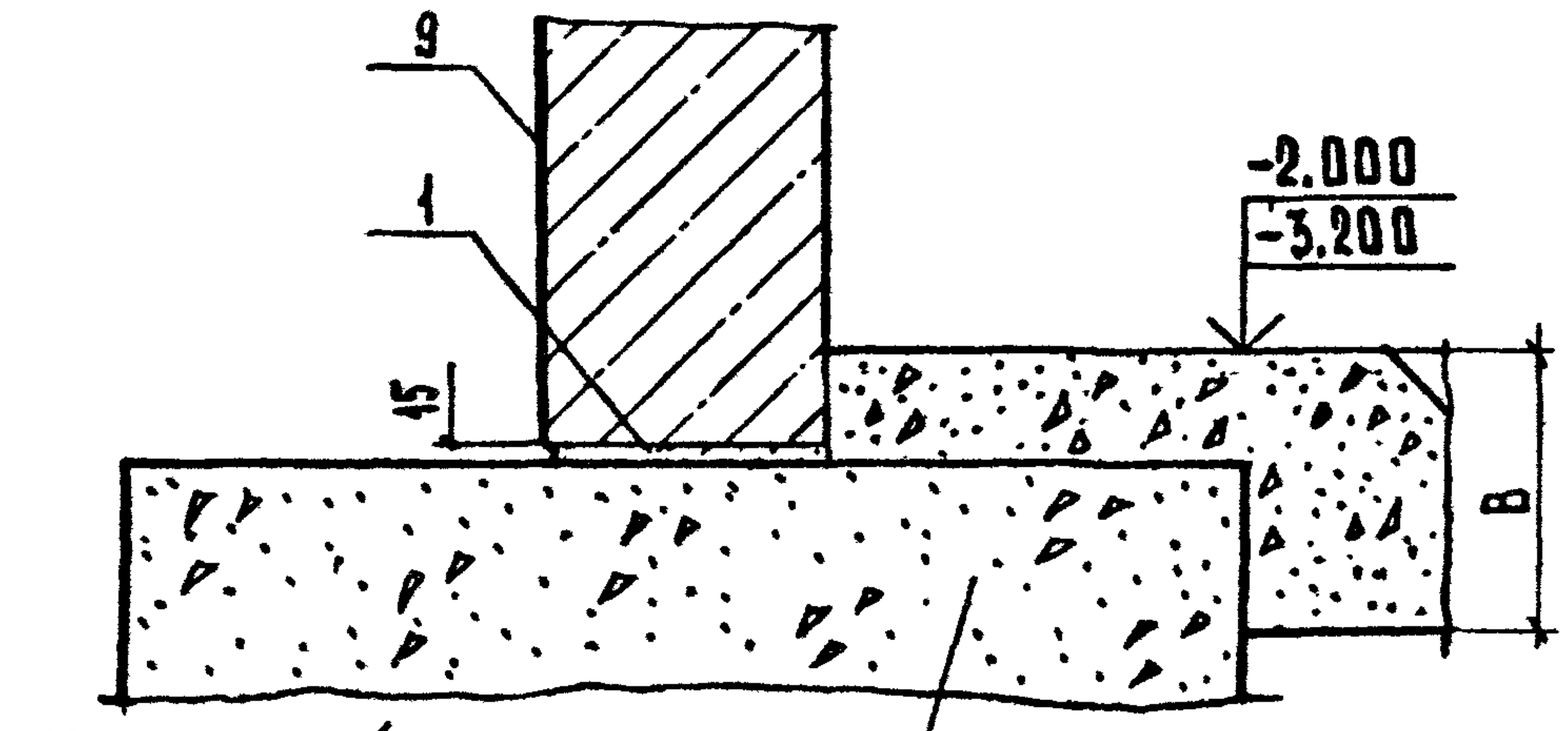

МОНОЛИТНЫЙ УЧАСТОК ПО ПРОЕКТУ

РАЗМЕР „В" – ПО РАСЧЕТУ.

				2.210 - 1.10 - 11			
НАЧ.ОТД.	РОЕКОВ		21.06.87	ДЕТАЛЬ ТД 17, ТД 18	СТАДИЯ	ЛИСТ	ЛИСТОВ
					Р	1	2
Н.КОНТР.	МАДОЯН				ЦНИИЭП УЧЕБНЫХ ЗДАНИЙ		
ГЛ.ИНЖ.ОТД	ШАХОВА						
РУК. ГР.	МАДОЯН						
СТ.ТЕХН.	ШИШКИНА						

ФОРМАТ А4

2 - 2
Рис. 2

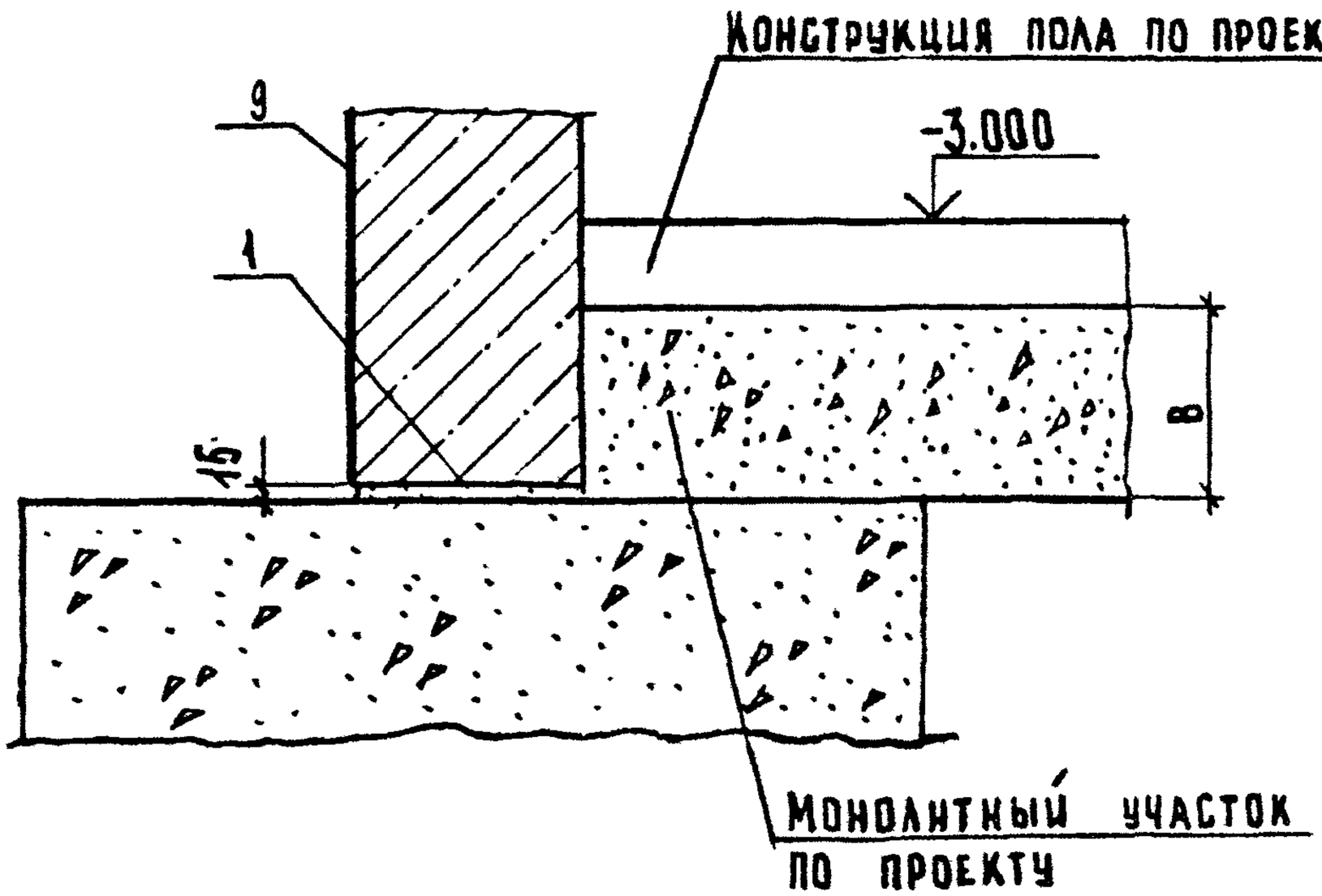

Обозначение	№ ТД	Сечение 2-2	Сечение 3-3
2.210 – 1.10-11	17	Рис.1	Рис.1 см. документ 08 лист 4
-01	18	Рис.2	Рис.2 см. документ 08 лист 4

Сечение 3-3 см. документ 08.

Размер „В"- по расчету.

Инв.№ подл.	Подп. и дата	Взам. инв.№

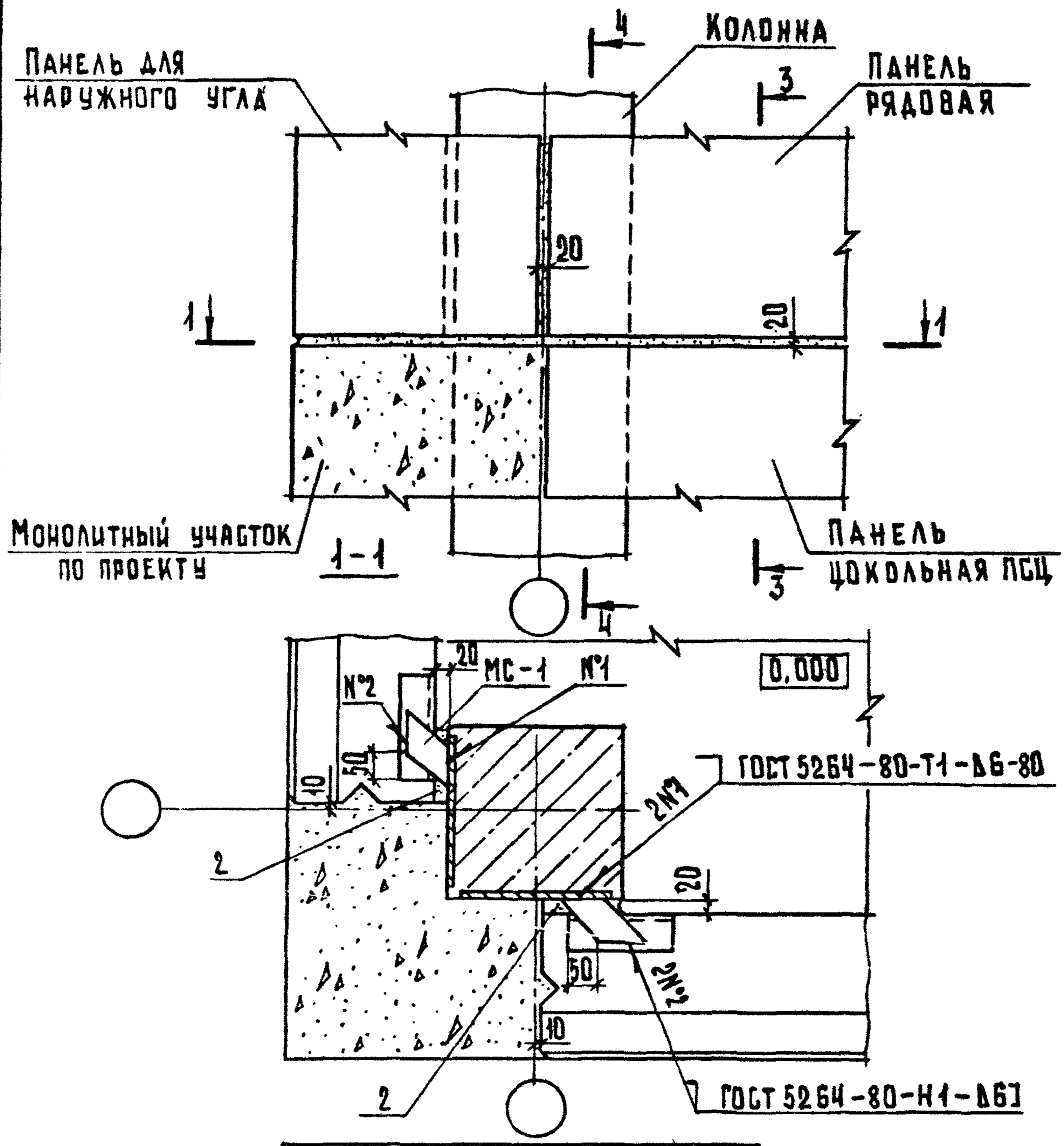

Обозначение	№ ТД	Рис.
2.250 – 1.10-12	19	1
-01	20	2

				2.210 – 1.10 – 12			
Нач.отд.	Грехов		21.06.87	Деталь ТД 19, ТД 20	Стадия	Лист	Листов
					Р	1	2
Н.контр.	Маадян				ЦНИИЭП учебных зданий		
Гл.инж.отд.	Шахова						
Рук.гр.	Маадян						
Ст.техн.	Шишкина						

Формат А4

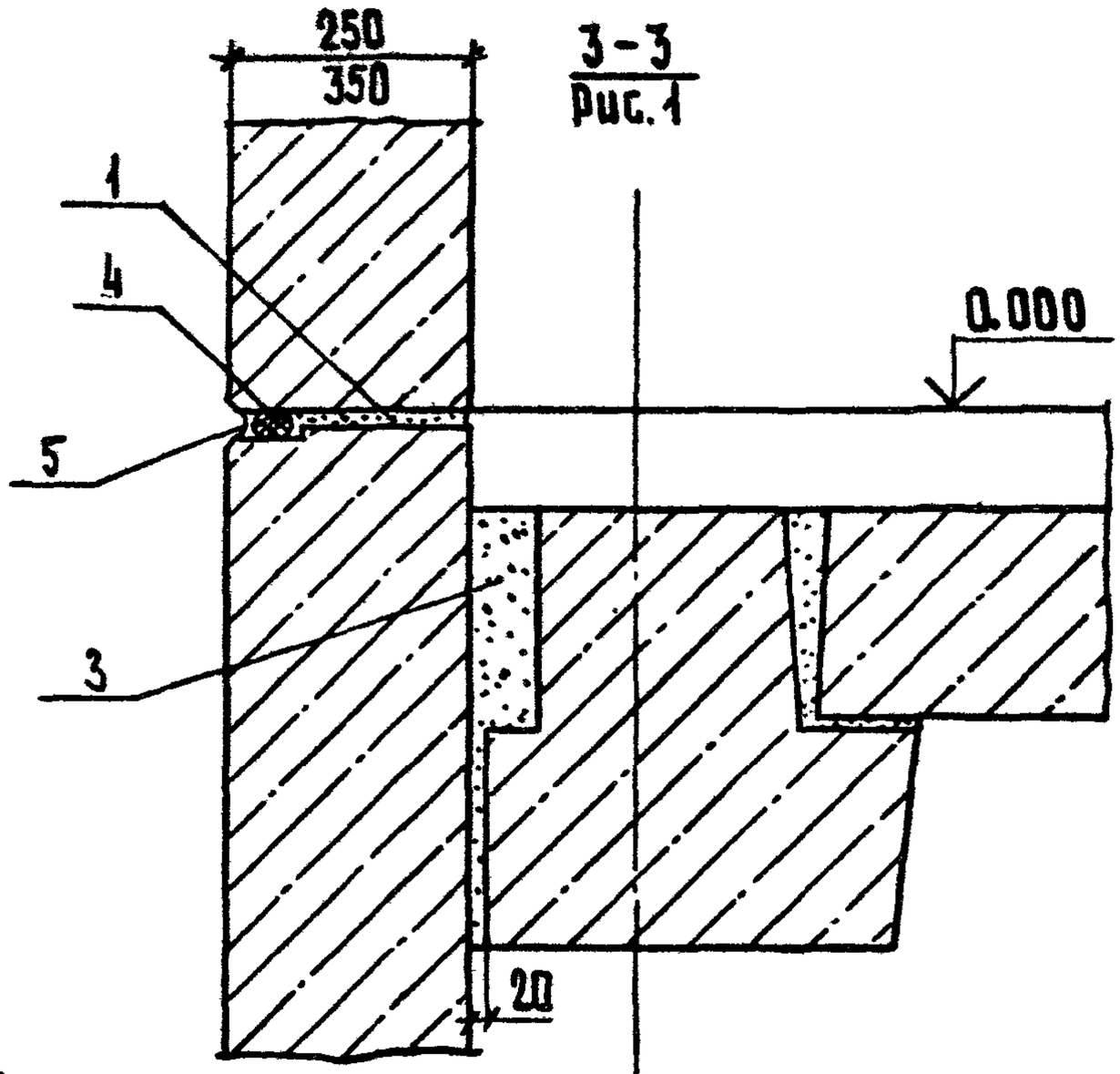
250
350
3-3
Рис.1
1
4
5
3
0.000
20

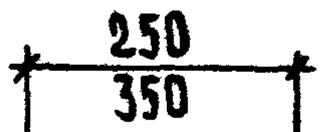
3-3
Рис.2
250
350
1
4
5
0.000
25
3

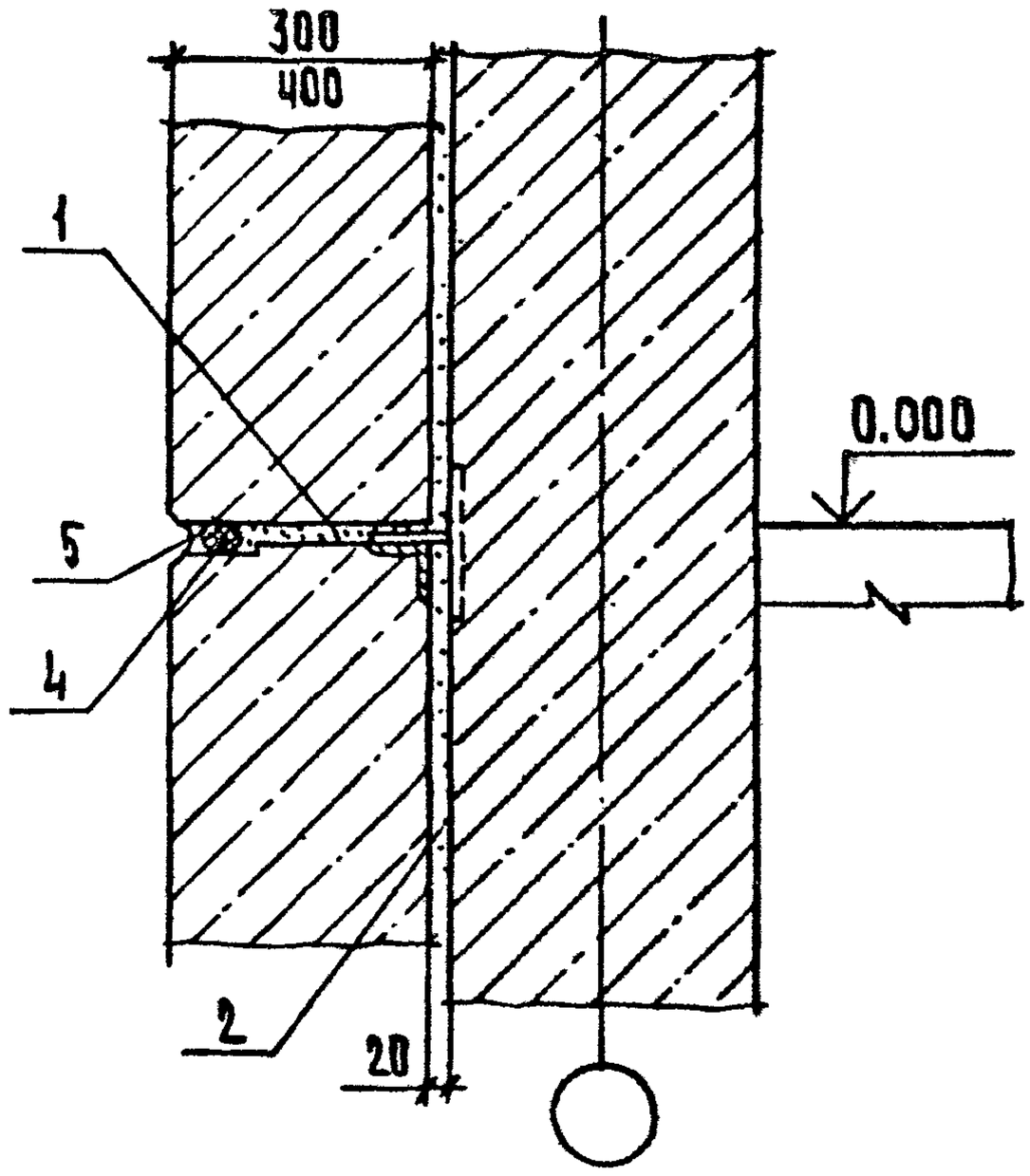
4-4
300
400
1
5
4
2
20
0.000

| | | |

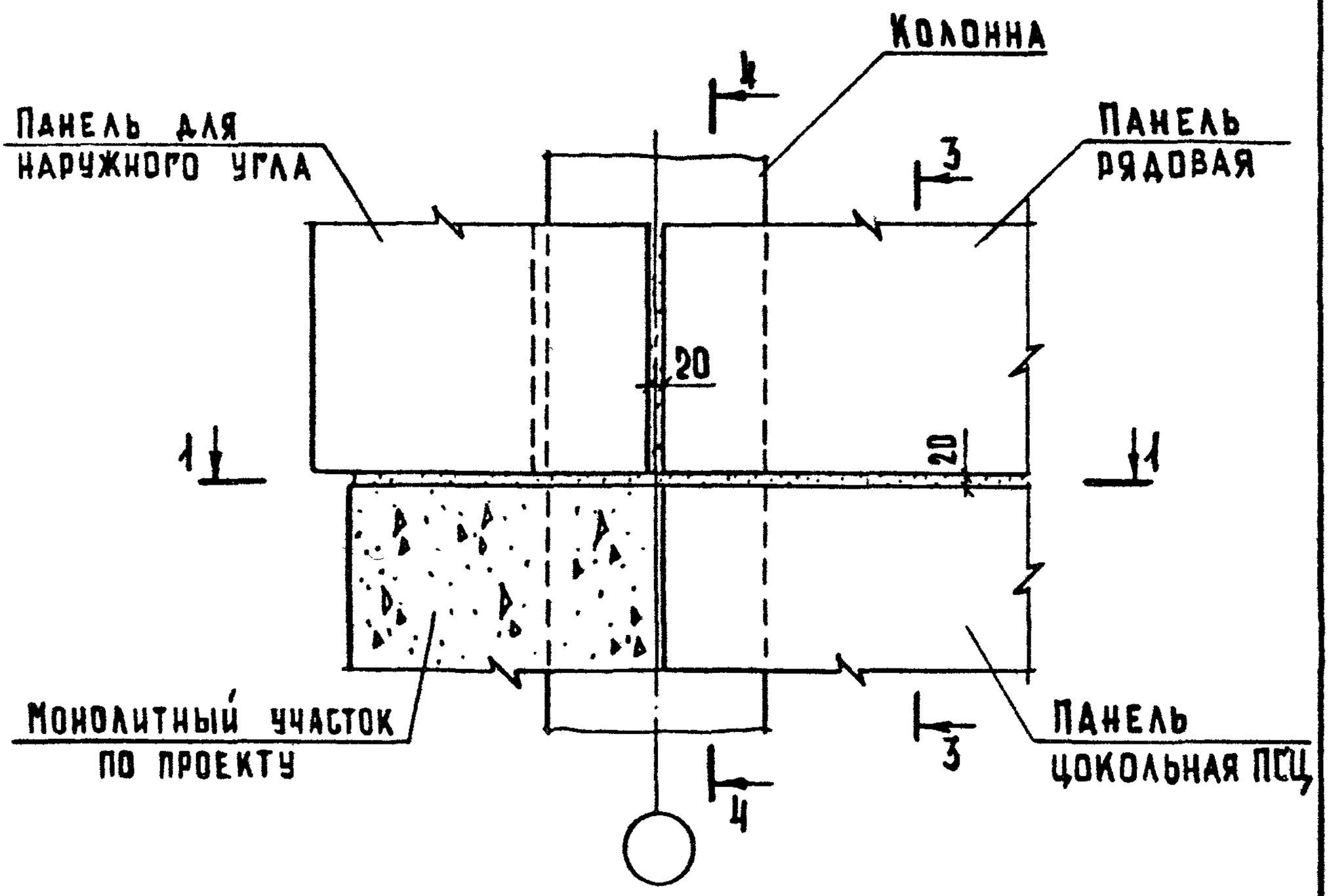

Сечение 1-1 см. документ 12 лист 1.

Обозначение	№ ТД	Рис.
2.210 - 1.10-13	21	1
-01	22	2

				2.210 - 1.10 - 13			
Нач.отд.	Трехов		01.06.87	Деталь ТД21, ТД22	Стадия	Лист	Листов
Н.контр.	Маадян				Р	1	2
Гл.инж.отд.	Шахова				ЦНИИЭП учебных зданий		
Рук.гр.	Маадян						
Ст.техн.	Шишкина						

Формат А4

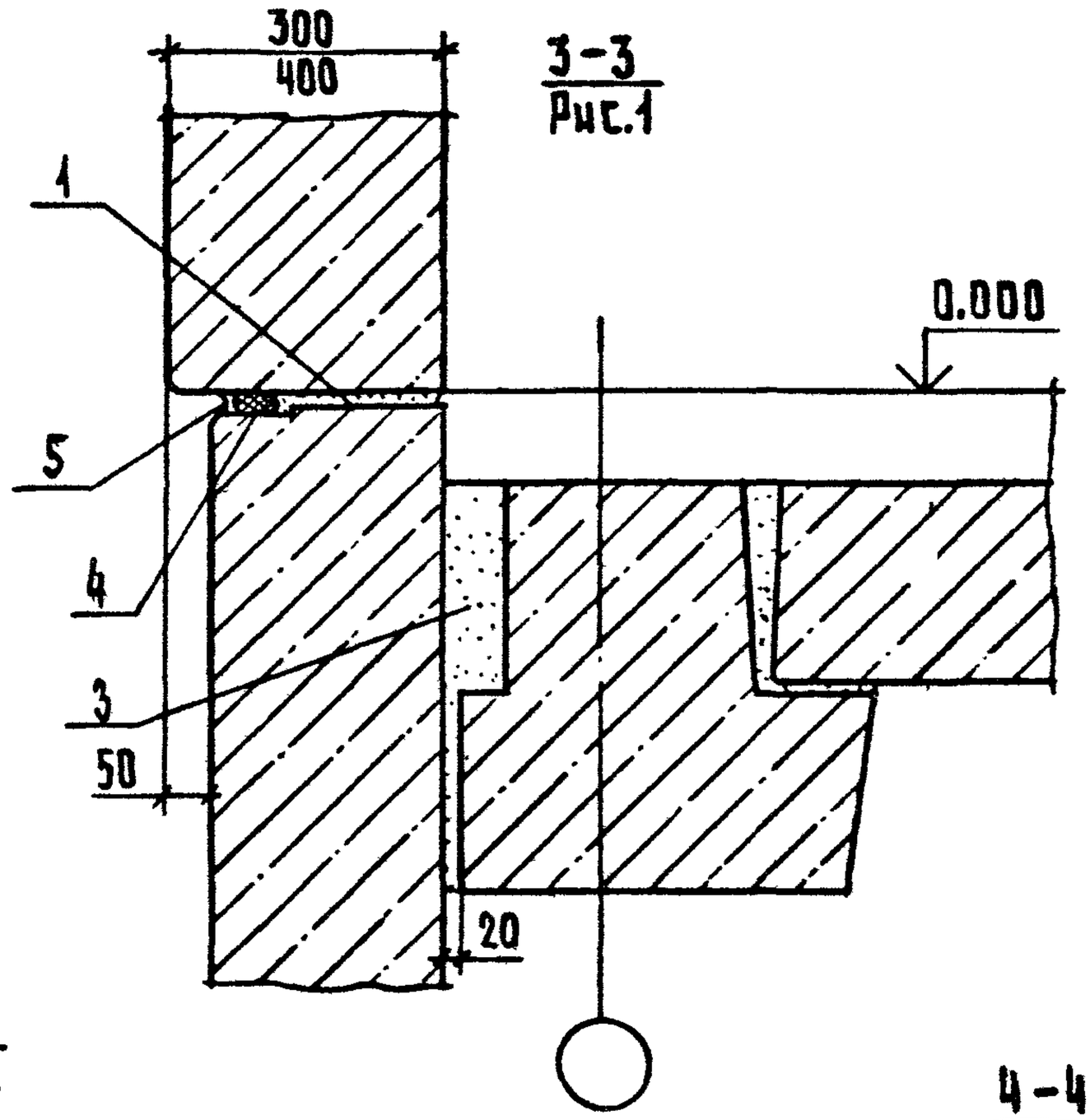

3-3
Рис.1

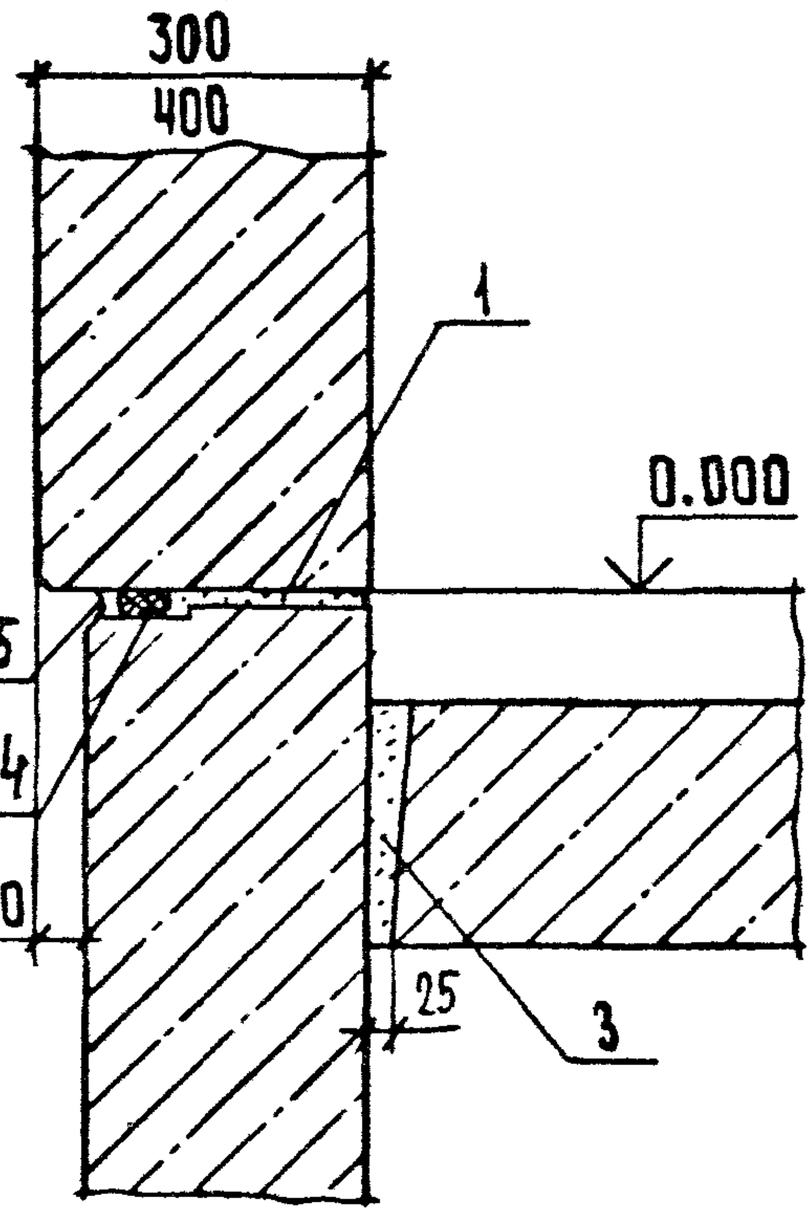

3-3
Рис.2

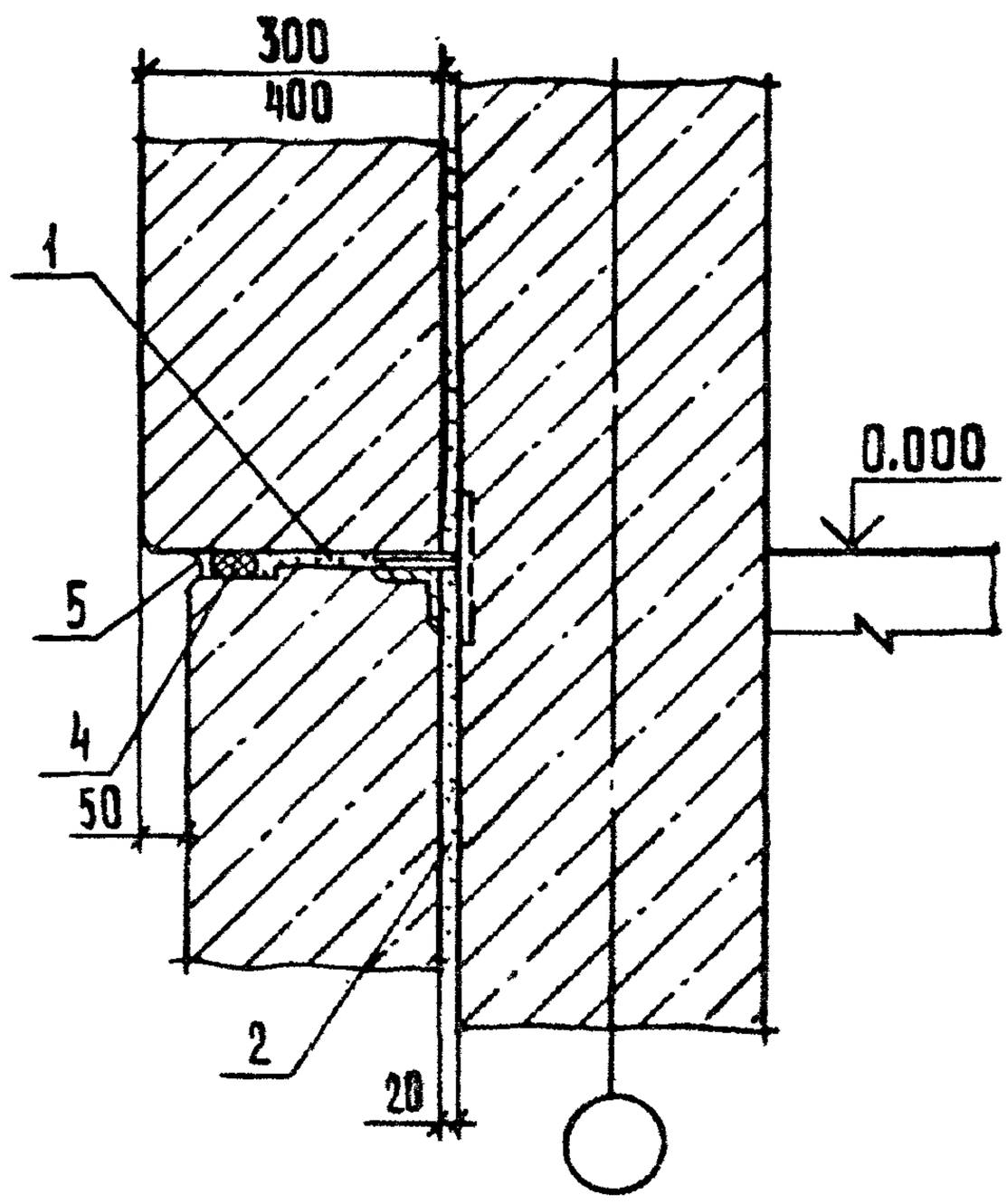

4-4

Инв.N подл.	Подп. и дата	Взам.инв.N				

2.210 - 1.10 - 13

Лист 2

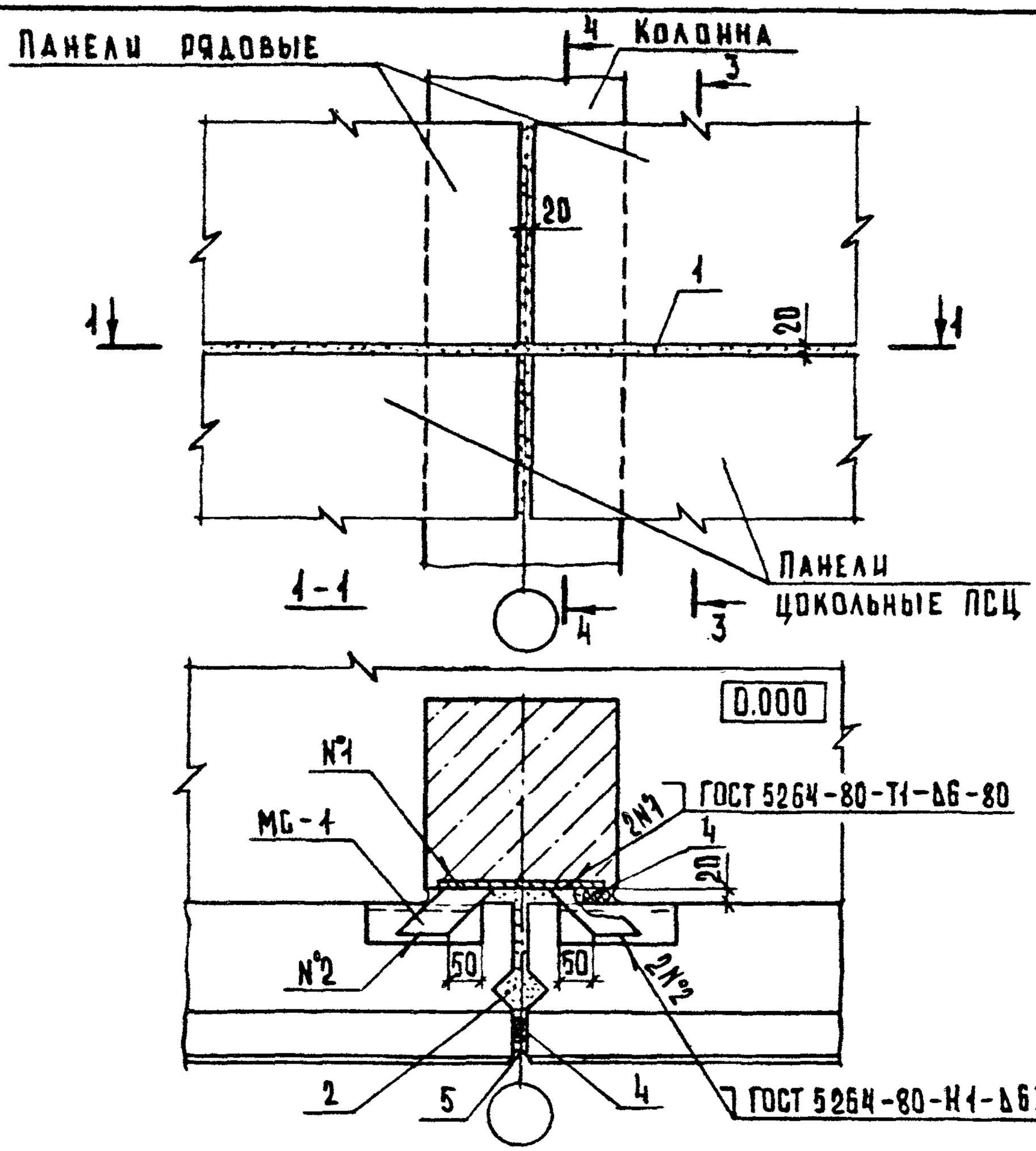

Обозначение	№ ТД	Сечение 3-3	Сечение 4-4
2.210 – 1.10 – 14	23	Рис.1 см. документ 12 лист 2	См. документ 12 лист 2
–01	24	Рис.2 см. документ 12 лист 2	
–02	25	Рис.1 см. документ 13 лист 2	См. документ 13 лист 2
–03	26	Рис.2 см. документ 13 лист 2	

				2.210 – 1.10 – 14			
Нач.отд.	Грехов		21.06.87	Деталь ТД23...ТД26	Стадия	Лист	Листов
Н.контр.	Мадоян				Р		1
Гл.инж.отд.	Шахова				ЦНИИЭП учебных зданий		
Рук.гр.	Мадоян						
Ст.техн.	Шишкина						

Формат А4

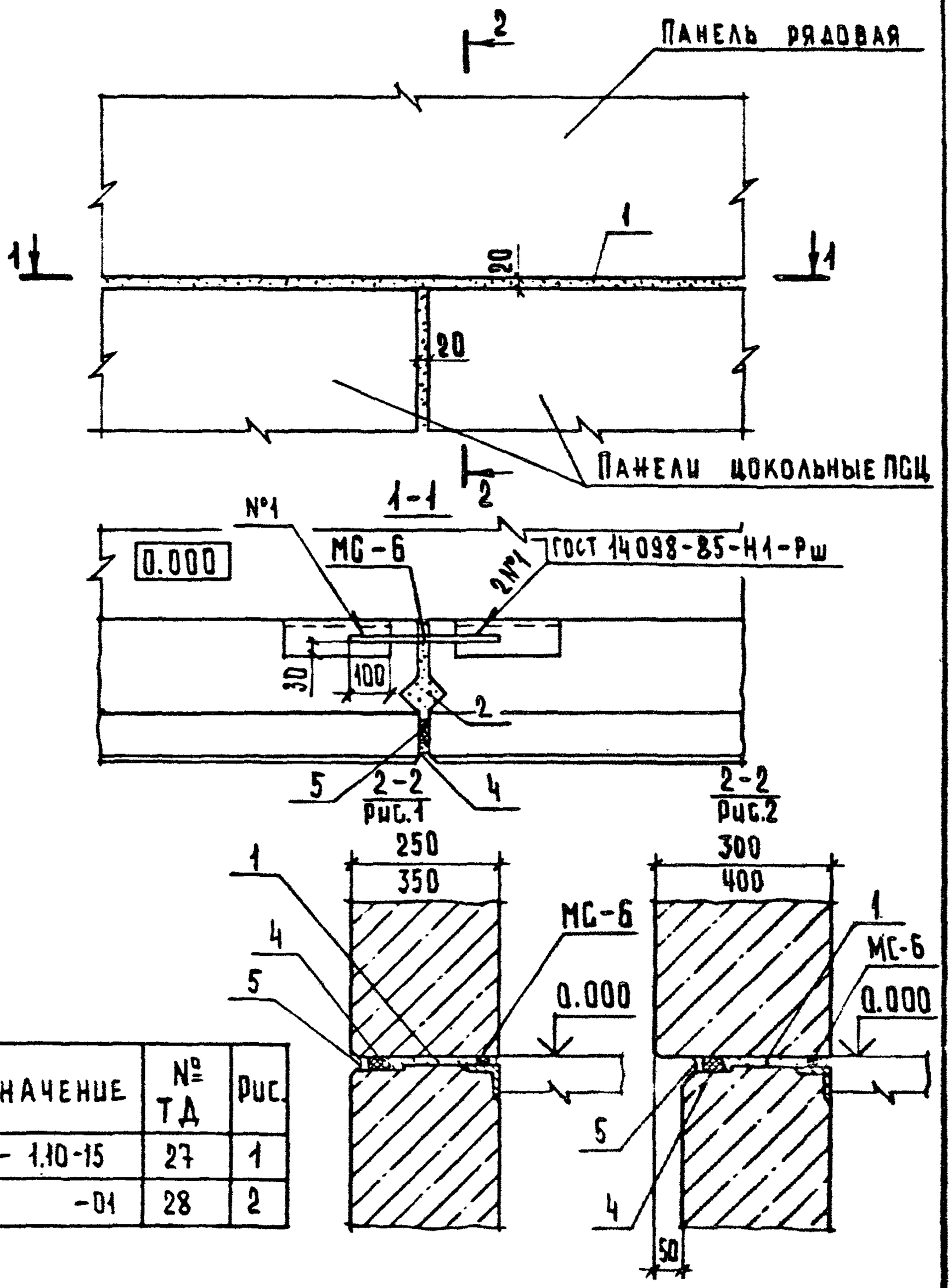

Обозначение	№ ТД	Рис.
2.210 – 1.10-15	27	1
-01	28	2

Нач. отд.	Грехов		21.06.87	Деталь ТД27, ТД28
Н. контр.	Мадоян			
Гл. инж. пр.	Шахова			
Рук. гр.	Мадоян			
Ст. техн.	Шишкина			

2.210 – 1.10 – 15

Стадия	Лист	Листов
Р		1

ЦНИИЭП учебных зданий

Инв. № подл. | Подп. и дата | Взам. инв. №

23058 20 Формат А4

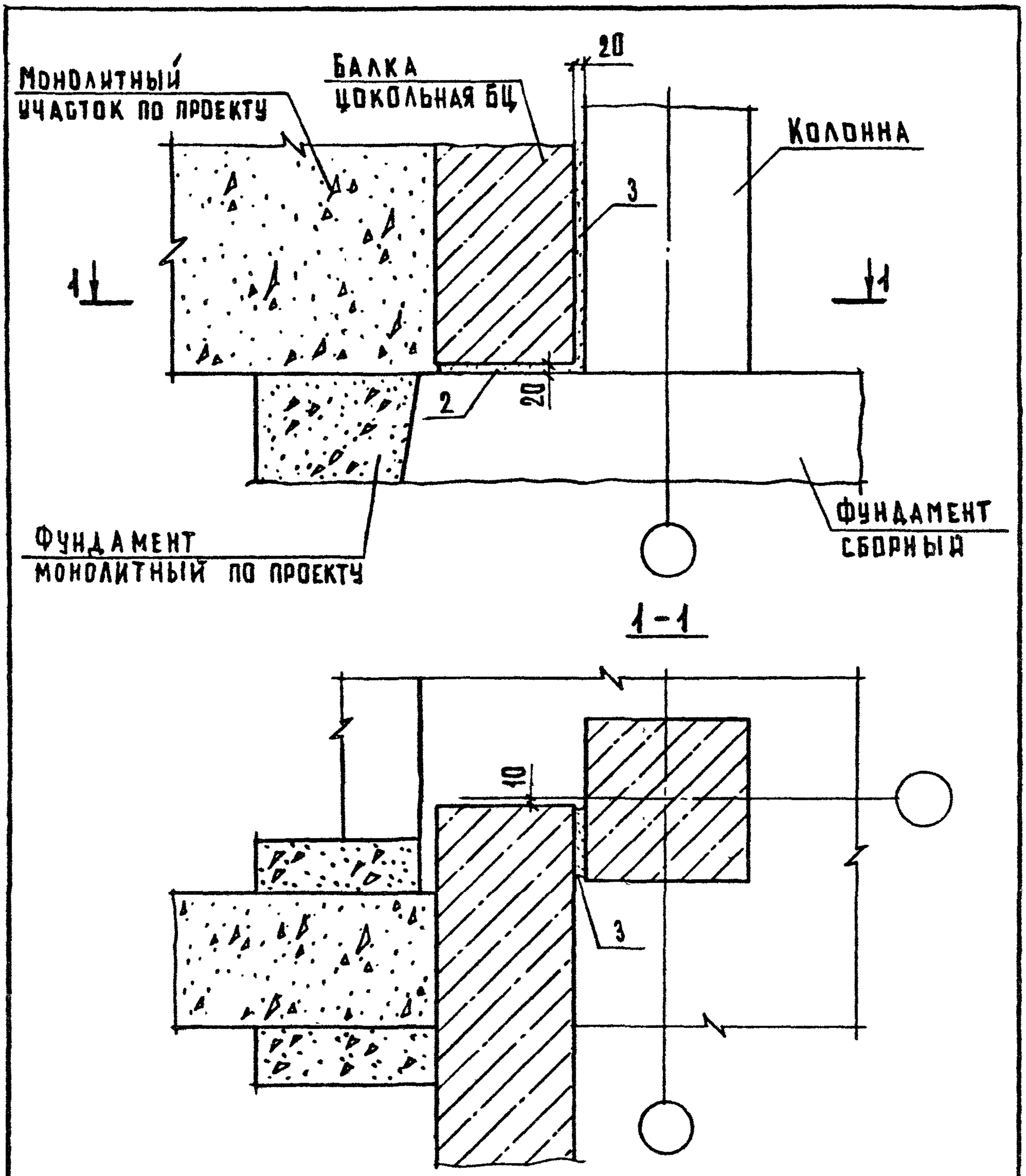

				2.210 - 1.10 - 16			
Нач. отд.	Греков		21.06.87	Деталь ТД 29	Стадия	Лист	Листов
Н. контр.	Мадоян				Р		1
Гл. инж. отд.	Шахова				ЦНИИЭП учебных зданий		
Рук. гр.	Мадоян						
Ст. техн.	Шишкина						

Формат А4

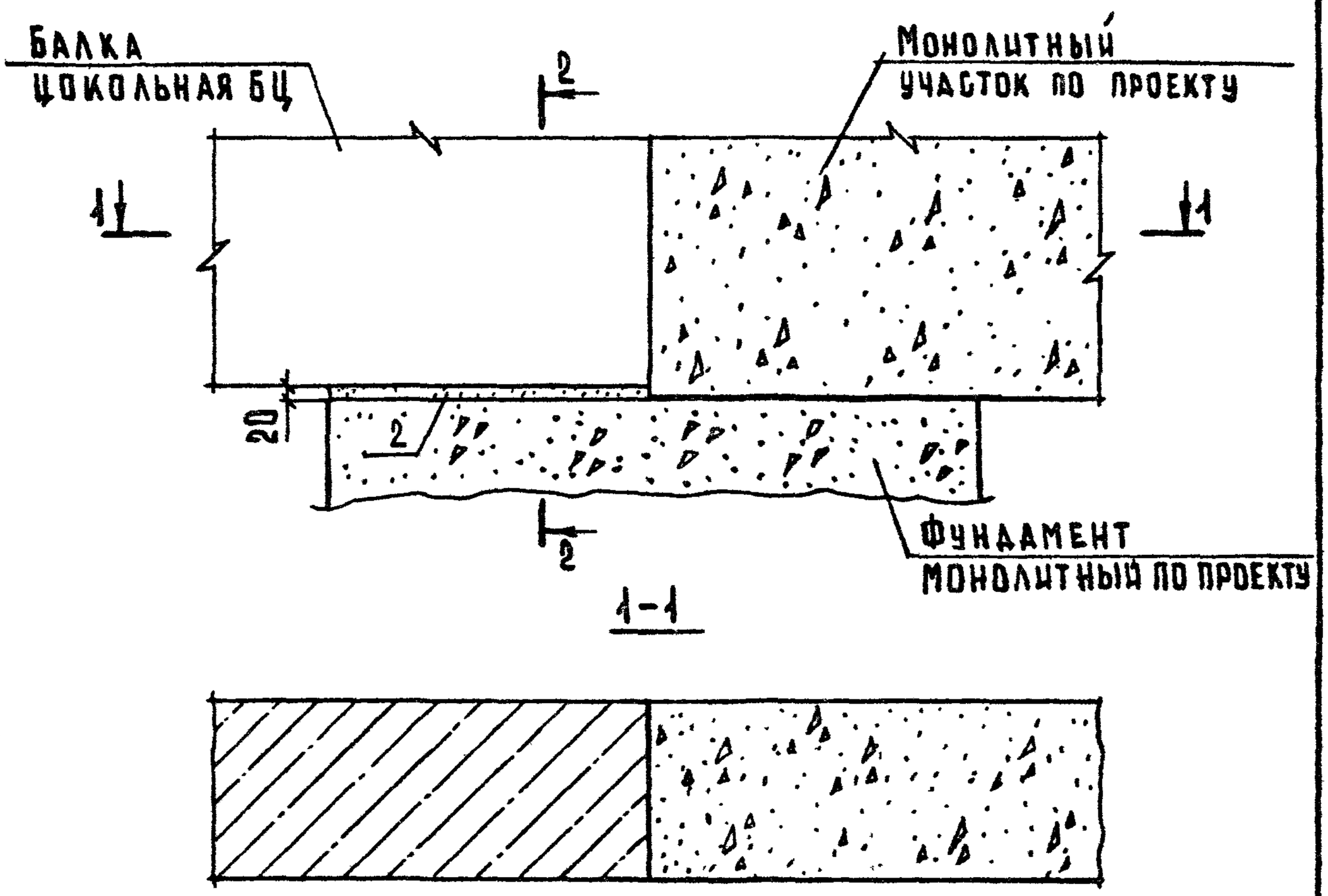

Сечение 2-2 см. документ 03.

				2.210 - 1.10 - 17			
Нач.отд.	Грехов		21.06.87	Деталь ТД 30	Стадия	Лист	Листов
Н.контр.	Маадян				Р		1
Гл.инж.отд.	Шахова				ЦНИИЭП учебных зданий		
Рук.гр.	Маадян						
Ст.техн.	Шишкина						

Взам.инв.№ | Подп. и дата | Инв.№ подл.

23058 21 Формат А4

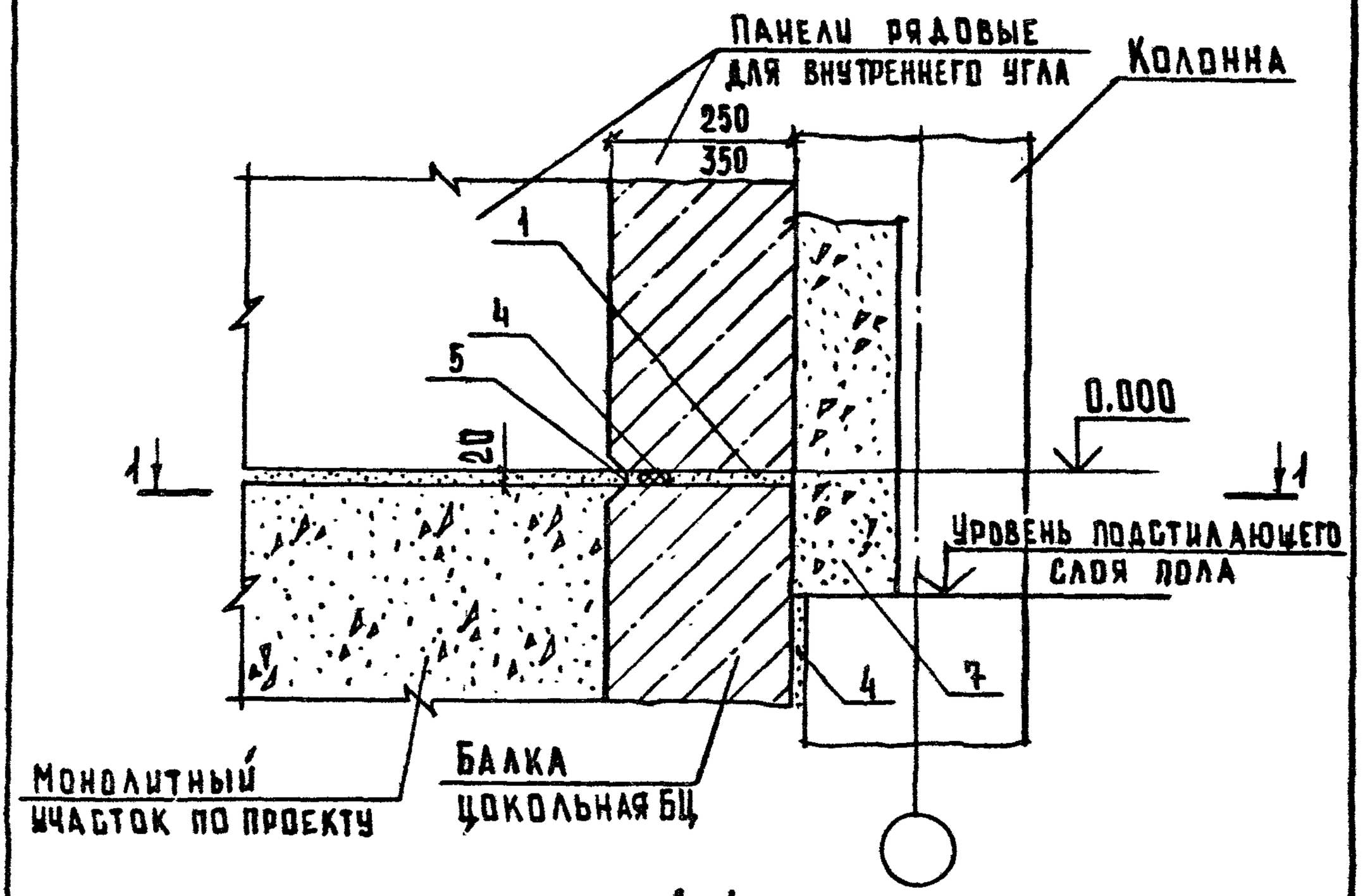

1-1

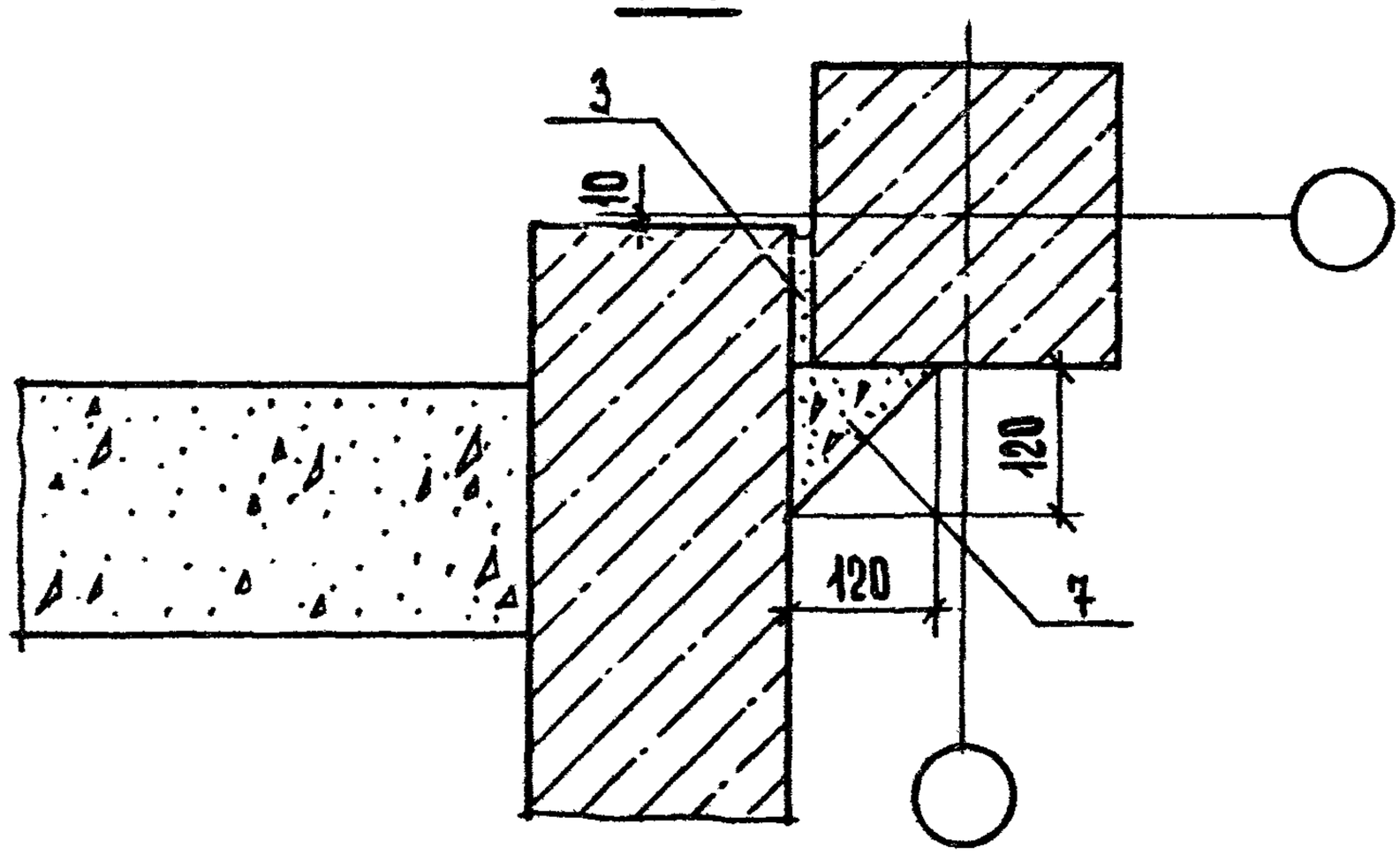

				2.210 - 1.10 - 18			
Нач.отд.	Греков		21.06.87	Деталь ТД31	Стадия	Лист	Листов
					Р		1
Н.контр.	Мадоян				ЦНИИЭП учебных зданий		
Гл.инж.отд.	Шахова						
Рук.гр.	Мадоян						
Ст.техн.	Шишкина						

Формат А4

ИНВ.N ПОДЛ.	ПОДП. И ДАТА	ВЗАМ.ИНВ.N

23058 22

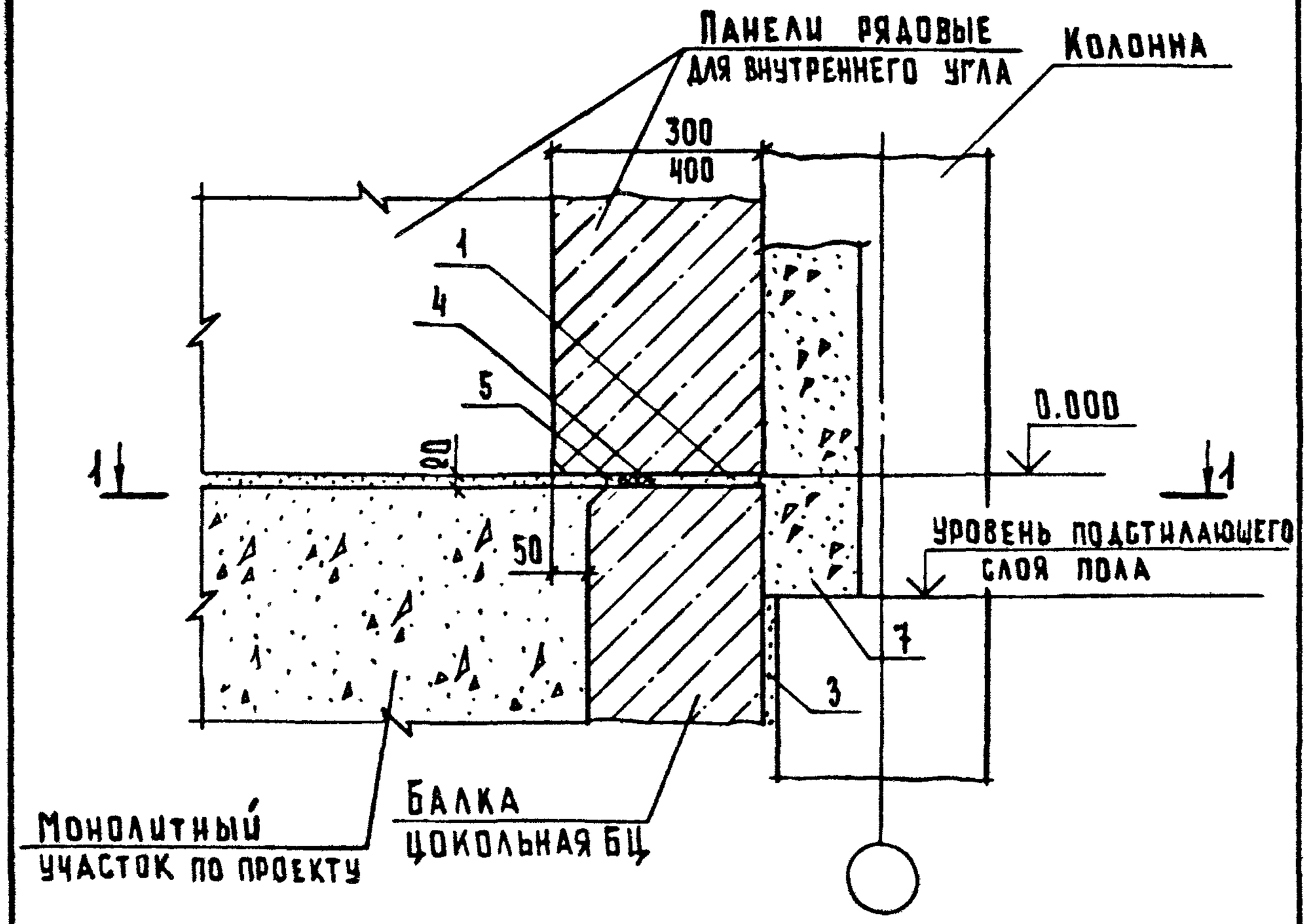

Сечение 1-1 см. документ 18.

				2.210 – 1.10 – 19			
Нач.отд.	Греков		21.06.87	Деталь ТД 32	Стадия	Лист	Листов
Н.контр.	Маадян				Р		1
Гл.инж.отд.	Шахова				ЦНИИЭП учебных зданий		
Рук.гр.	Маадян						
Ст.техн.	Шишкина						

Формат А4

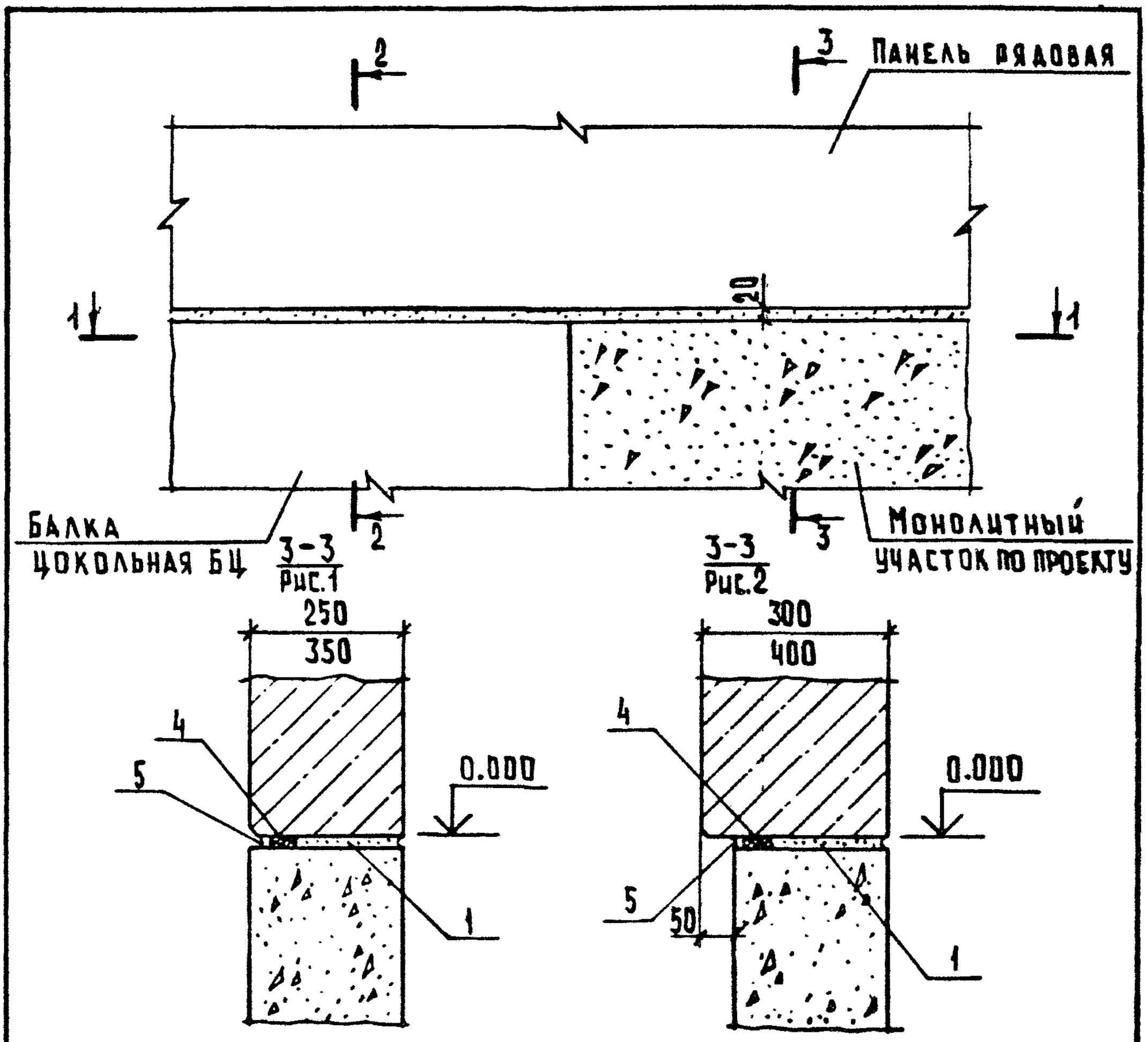

Сечение 1-1 см. документ 17. Сечение 2-2 см. документ 03.

Обозначение	№ ТД	Рис.
2.210 - 1.10-20	33	1
-01	34	2

Нач. отд.	Грехов		210637	
Н. контр.	Мадоян			
Гл. инж. отд.	Шахова			
Рук. гр.	Мадоян			
Ст. техн.	Шишкина			

2.210 - 1.10 - 20

Деталь ТД 33, ТД 34

Стадия	Лист	Листов
Р		1

ЦНИИЭП учебных зданий

Взам. инв. N | Подп. и дата | Инв. N подл.

23058 23

Формат А4

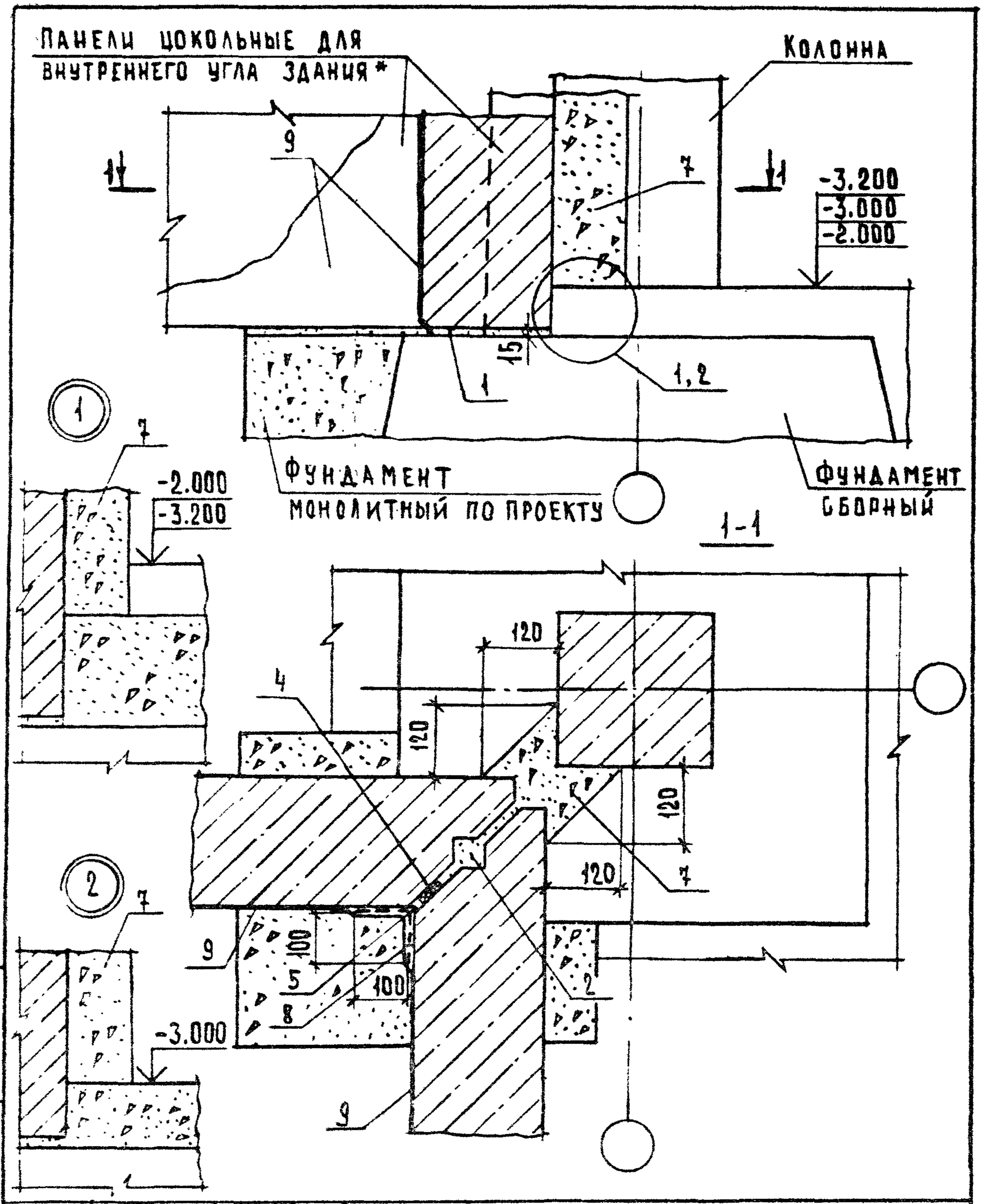

				2.210 - 1.10 - 21		
НАЧ.ОТД.	ГРЕКОВ		21.06.87	ДЕТАЛЬ ТД 35	СТАДИЯ	ЛИСТ	ЛИСТОВ
Н.КОНТР.	МАДОЯН				Р		1
ГА.ИНЖ.ОТД	ШАХОВА				ЦНИИЭП УЧЕБНЫХ ЗДАНИЙ		
РУК.ТР.	МАДОЯН						
ГТЕХН.	ШИШКИНА						

ФОРМАТ А4

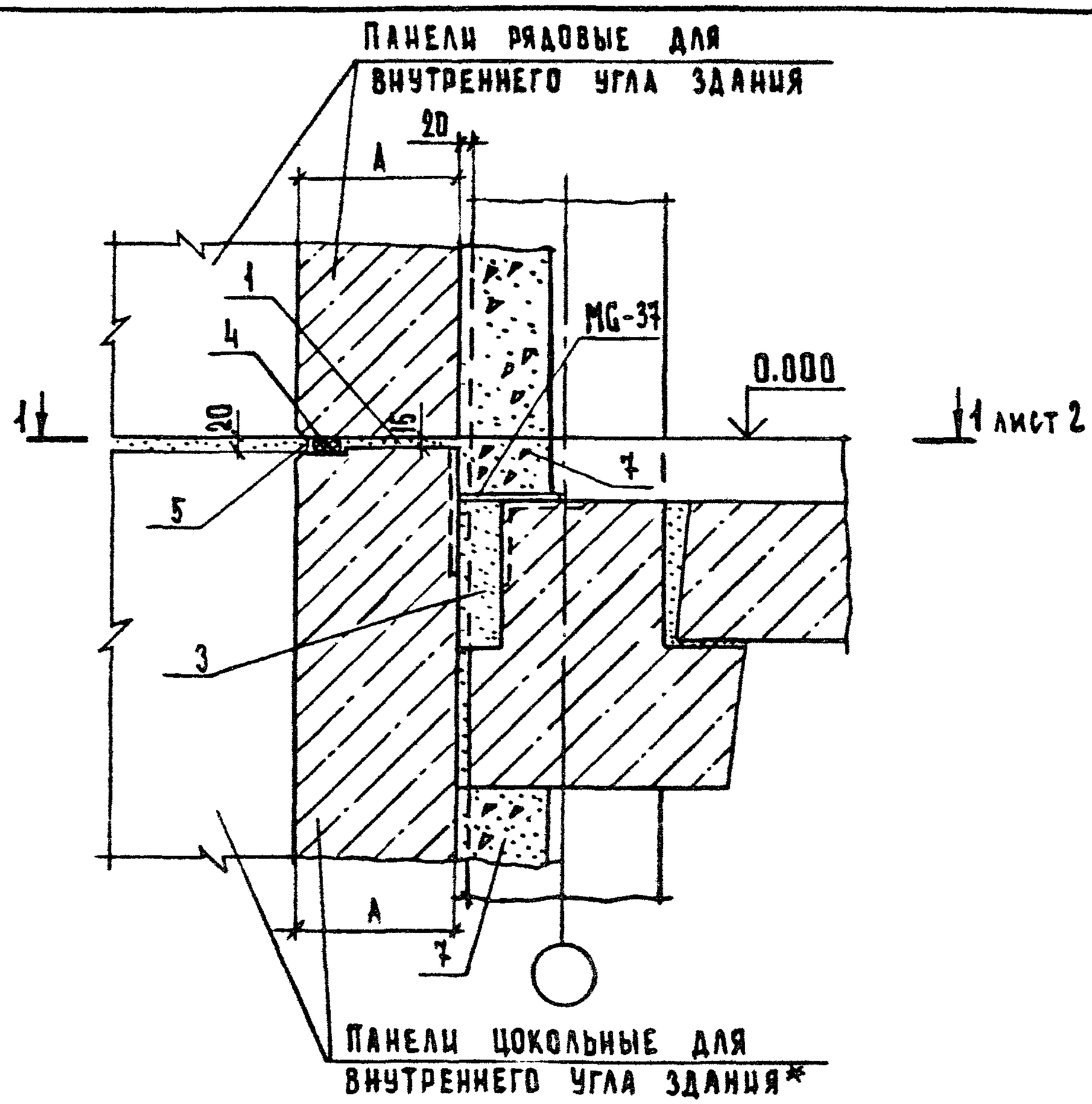

Обозначение	№ ТД	№ МС	Размера, мм
2.210-1.10-22	36	37, 11, 12	250
-01	37	37, 11, 14	350

Нач. отд.	Грехов		21.06.87	2.210 - 1.10 - 22
Н. контр.	Маадян			
Гл. инж. отд.	Шахова			Деталь ТД 36, ТД 37
Рук. гр.	Маадян			
Ст. техн.	Шишкина			

Стадия	Лист	Листов
Р	1	2

ЦНИИЭП учебных зданий

Взам. инв. N | Подп. и дата | Инв. N подл.

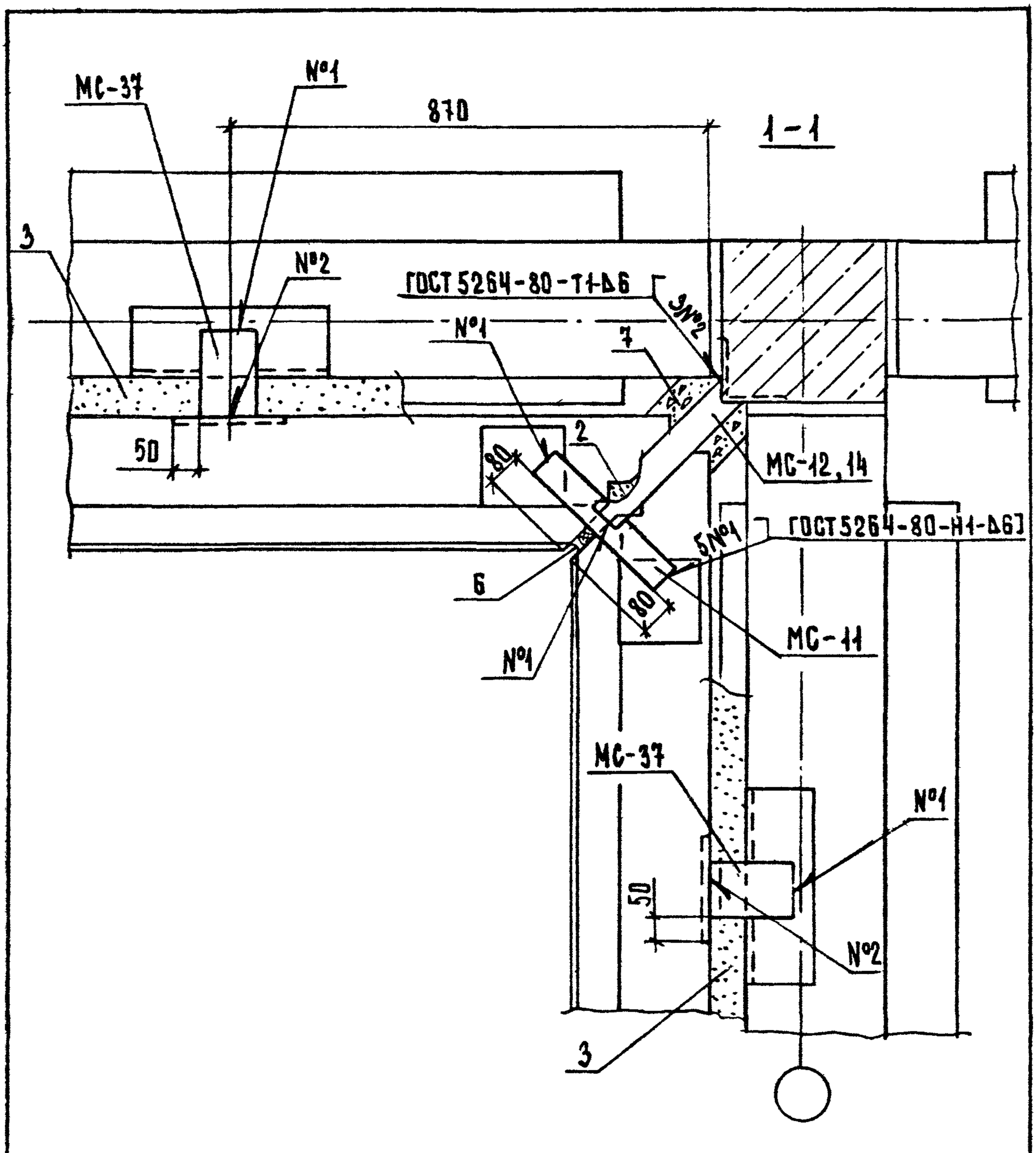

На сечении 1-1 конструкция пола и плиты перекрытия условно не показаны.

2.210-1.10-22	Лист 2

Формат А4

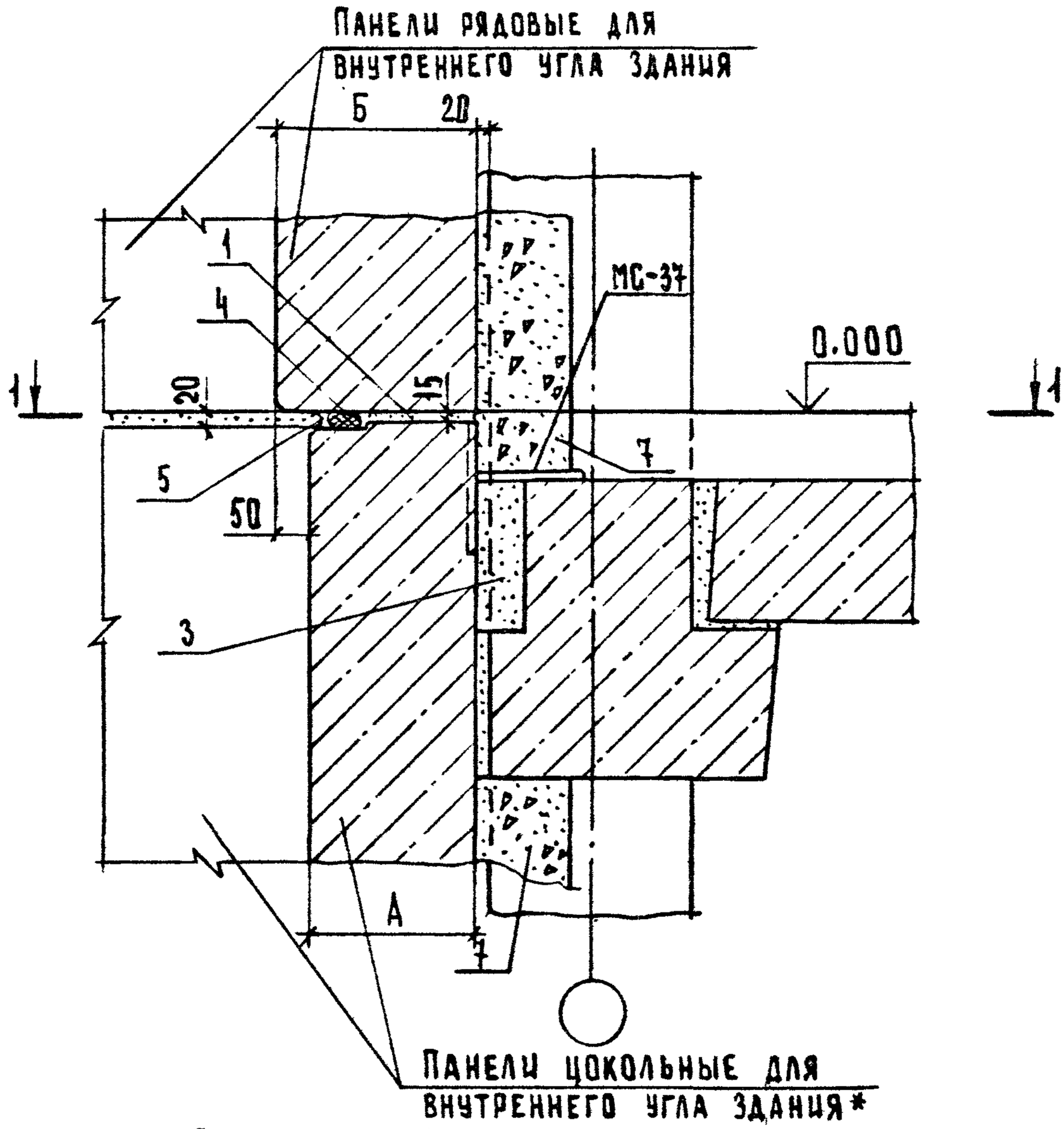

Сечение 1-1 см. документ 22 лист 2.

Обозначение	№ ТД	№ МС	Размеры, мм	
			А	Б
2.210-1.10-23	38	37,11,12	250	300
-01	39	37,11,14	350	400

Взам. инв. №					2.210 - 1.10 - 23		
Подп. и дата							
Инв. № подл.	Нач. отд.	Грековъ		21.06.87	Деталь ТД 38, ТД 39	Стадия: Р	Лист	Листов: 1
	Н. контр.	Мадоян				ЦНИИЭП учебных зданий	
	Гл. инж. отд.	Шахова					
	Рук. гр.	Мадоян					
	Ст. техн.	Шишкина					

Формат А4

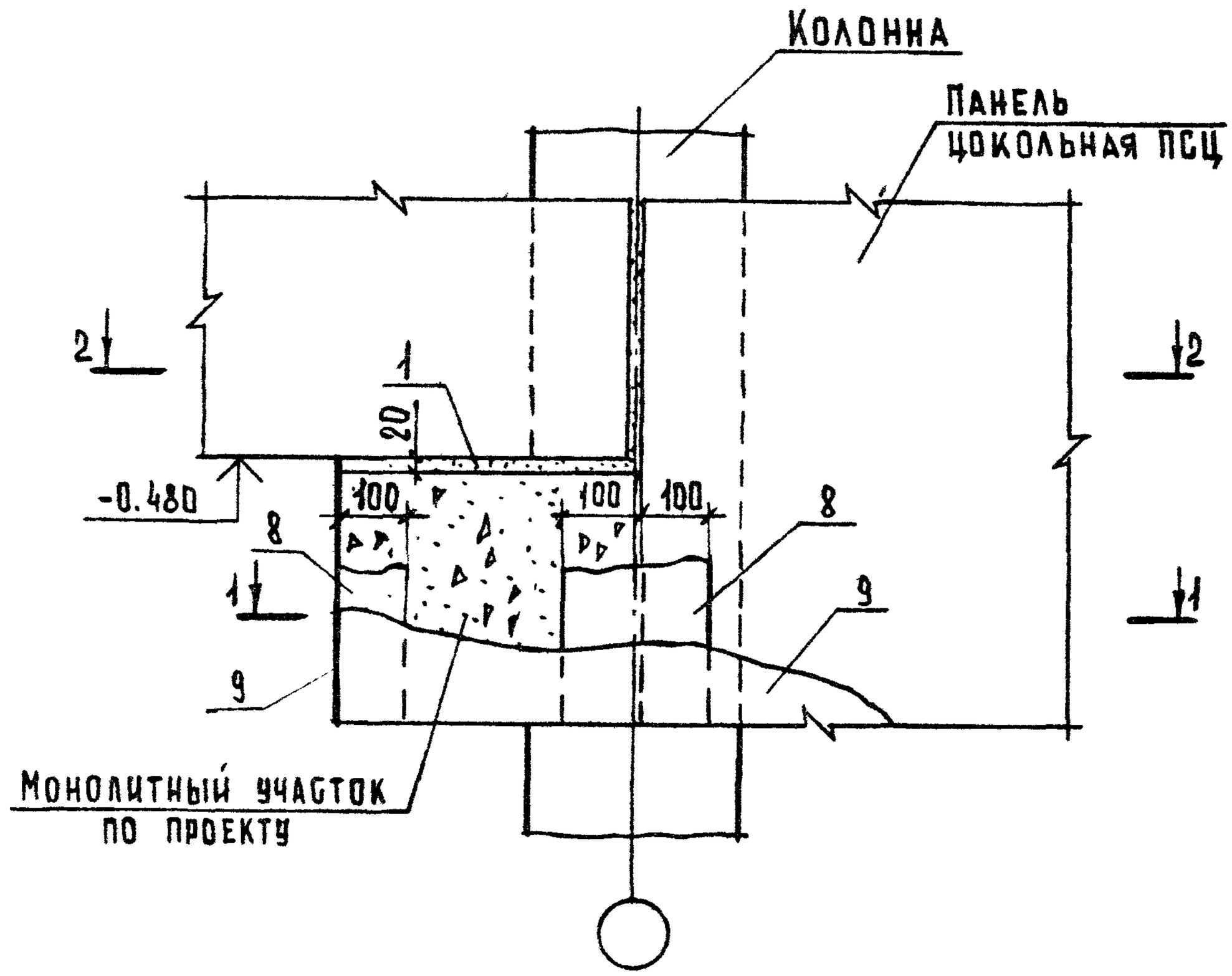

Обозначение	№ ТД	Сечение 1-1	Сечение 2-2
2.210-1.10-24	40	Рис.1 см.документ 08 лист 2	Рис.1
-01	41	Рис.2 см.документ 08 лист 2	Рис.2

Рук.гр.	Греков		21.06.87	2.210 - 1.10 - 24			
Н.контр.	Маадян			Деталь ТД40, ТД41	Стадия	Лист	Листов
Гл.инж.отд.	Шахова				Р	1	2
Рук.гр.	Маадян				ЦНИИЭП учебных зданий		
Ст.техн.	Шишкина						

Формат А4

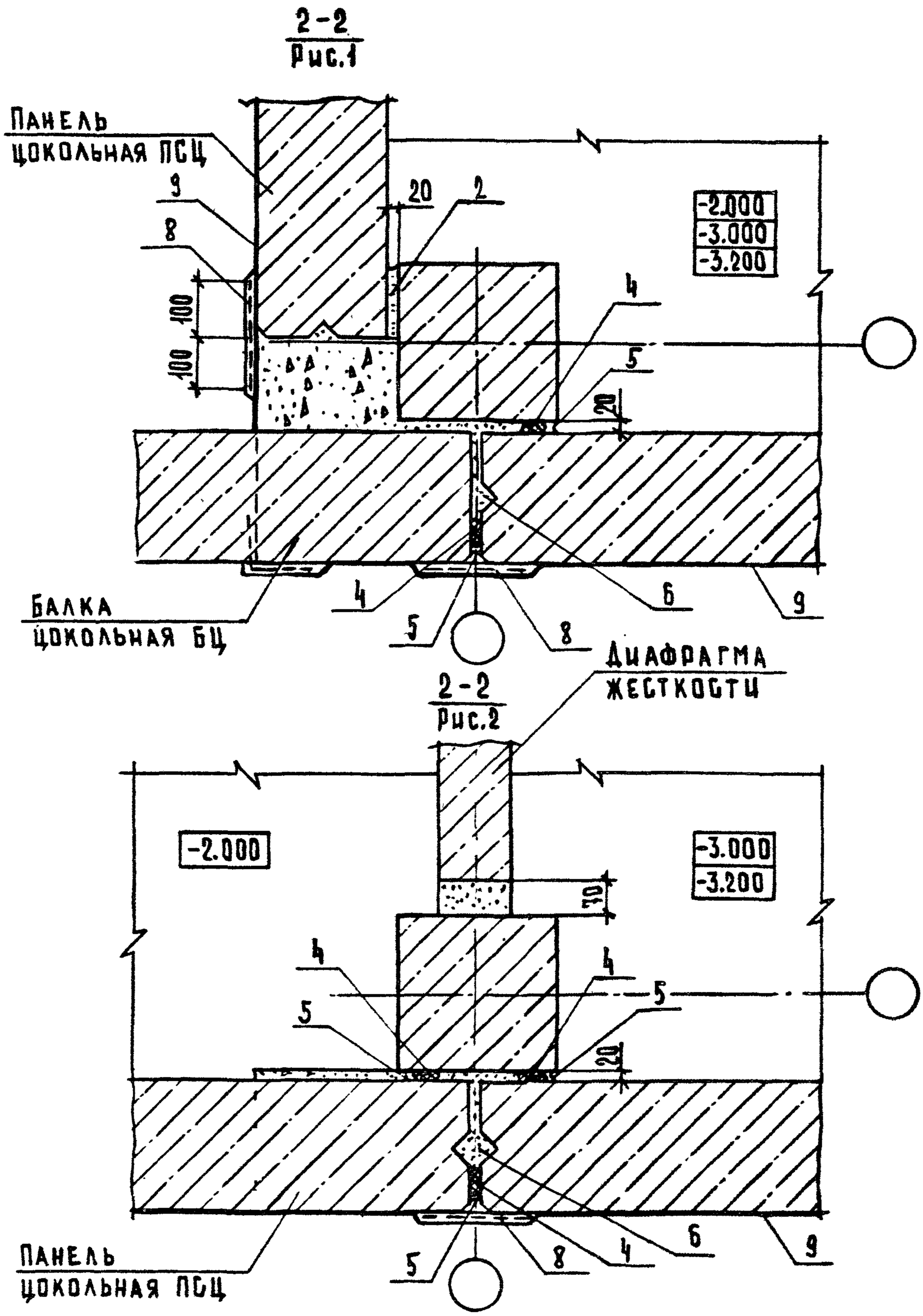

Взам. инв.N | Подп. и дата | Инв.N подл.

2.210 - 1.10 - 24

Лист 2

23058 26 Формат А4

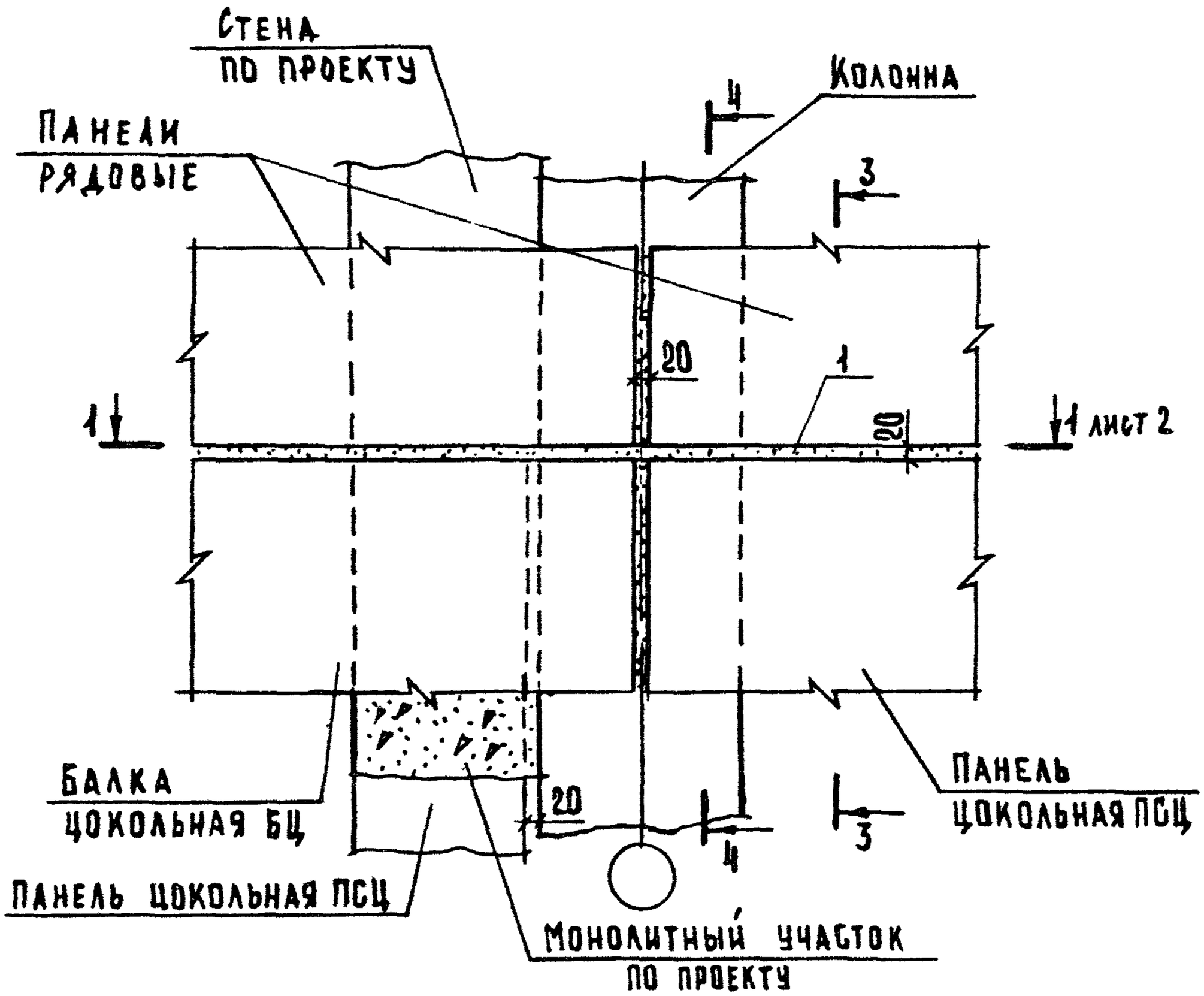

Обозначение	№ ТД	Сечение 3-3	Сечение 4-4
2.210 - 1.10 - 25	42	Рис.1 см. документ 12 лист 2	см. документ 12 лист 2
-01	43	Рис.2 см. документ 12 лист 2	
-02	44	Рис.1 см. документ 13 лист 2	см. документ 13 лист 2
-03	45	Рис.2 см. документ 13 лист 2	

				2.210 - 1.10 - 25			
Нач.отд.	Грековов		21.06.87	Деталь ТД 42...ТД 45	Стадия	Лист	Листов
Н.контр.	Мадоян				Р	1	2
Гл.инж.отд	Шахова				ЦНИИЭП учебных зданий		
Рук.гр.	Мадоян						
Ст.техн.	Шишкина						

Формат А4

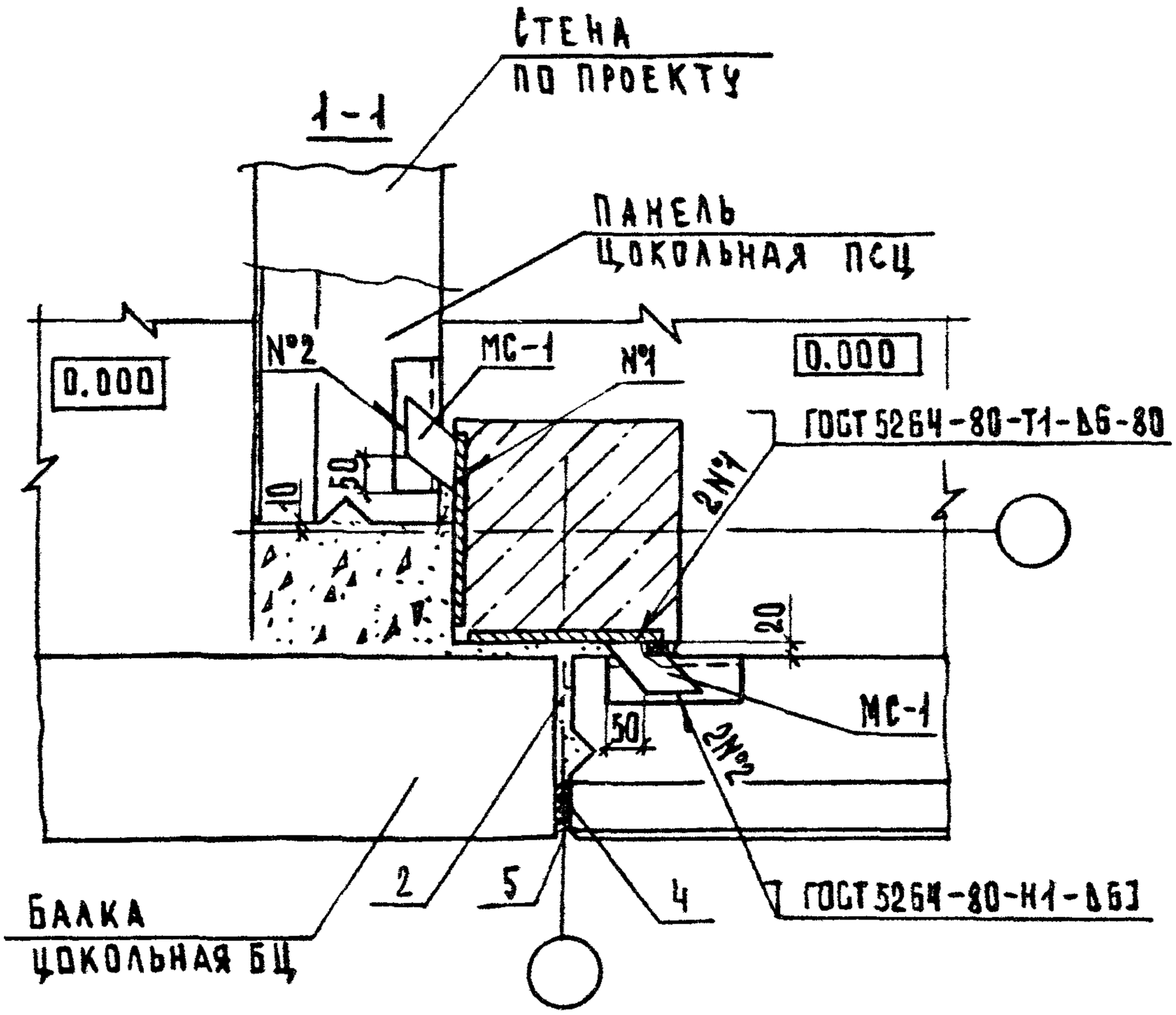

Инв. N подл.	Подп. и дата	Взам. инв. N

	Лист
2.210 - 1.10 - 25	2

Формат А4

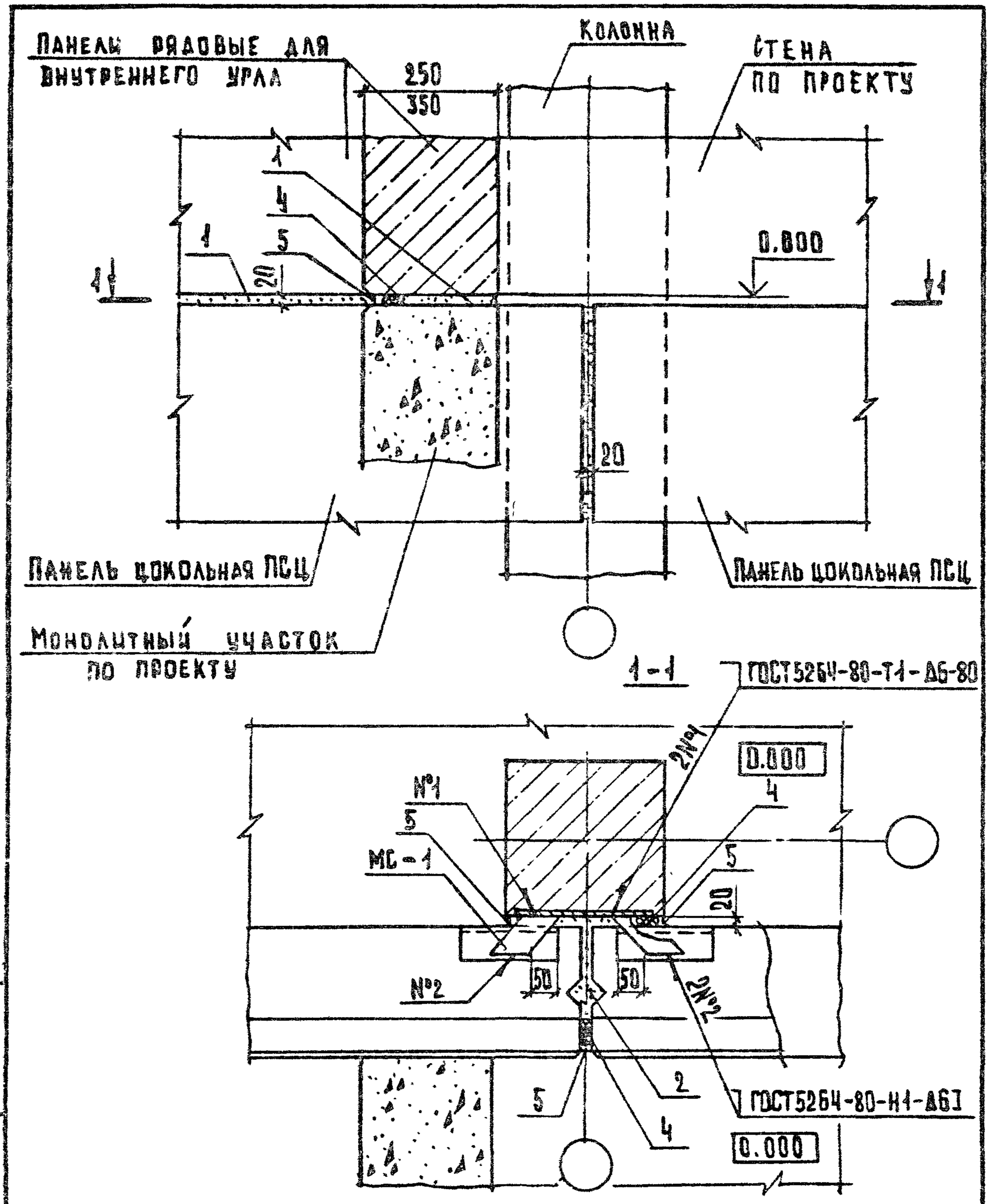

				2.240 - 1.10 - 26		
НАЧ.ОТД.	ТРЕКОВ		21.06.87	ДЕТАЛЬ ТД 46	СТАДИЯ	ЛИСТ	ЛИСТОВ
Н.КОНТР.	МАДОЯН				Р		1
ГЛ.ИНЖ ОТД	ШАХОВА				ЦНИИЭП УЧЕБНЫХ ЗДАНИЙ		
РУК. ГР.	МАДОЯН						
СТ ТЕХН.	ШИШКИНА						

ФОРМАТ А4

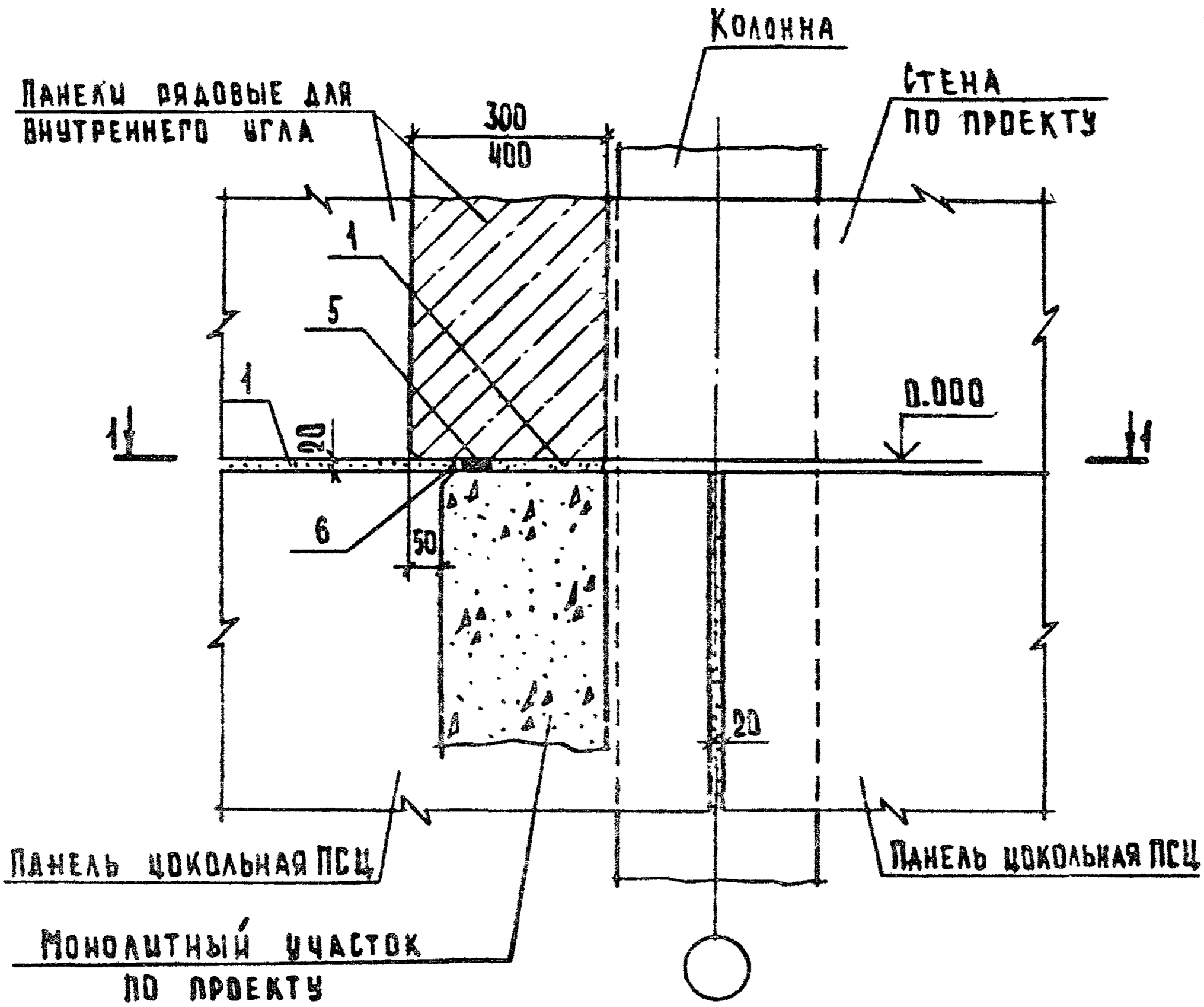

Сечение 1-1 см. документ 26.

				2.210 - 1.10 - 27			
Нач. отд.	Греков			Деталь ТД 47	Стадия	Лист	Листов
Н. контр.	Мадоян				Р		1
Гл. инж. отд.	Шахова				ЦНИИЭП учебных зданий		
Рук. гр.	Мадоян						
Ст. техн.	Шишкина						

Взам. инв. N | Подп. и дата | Инв. N подл.

23058 28

Формат А4

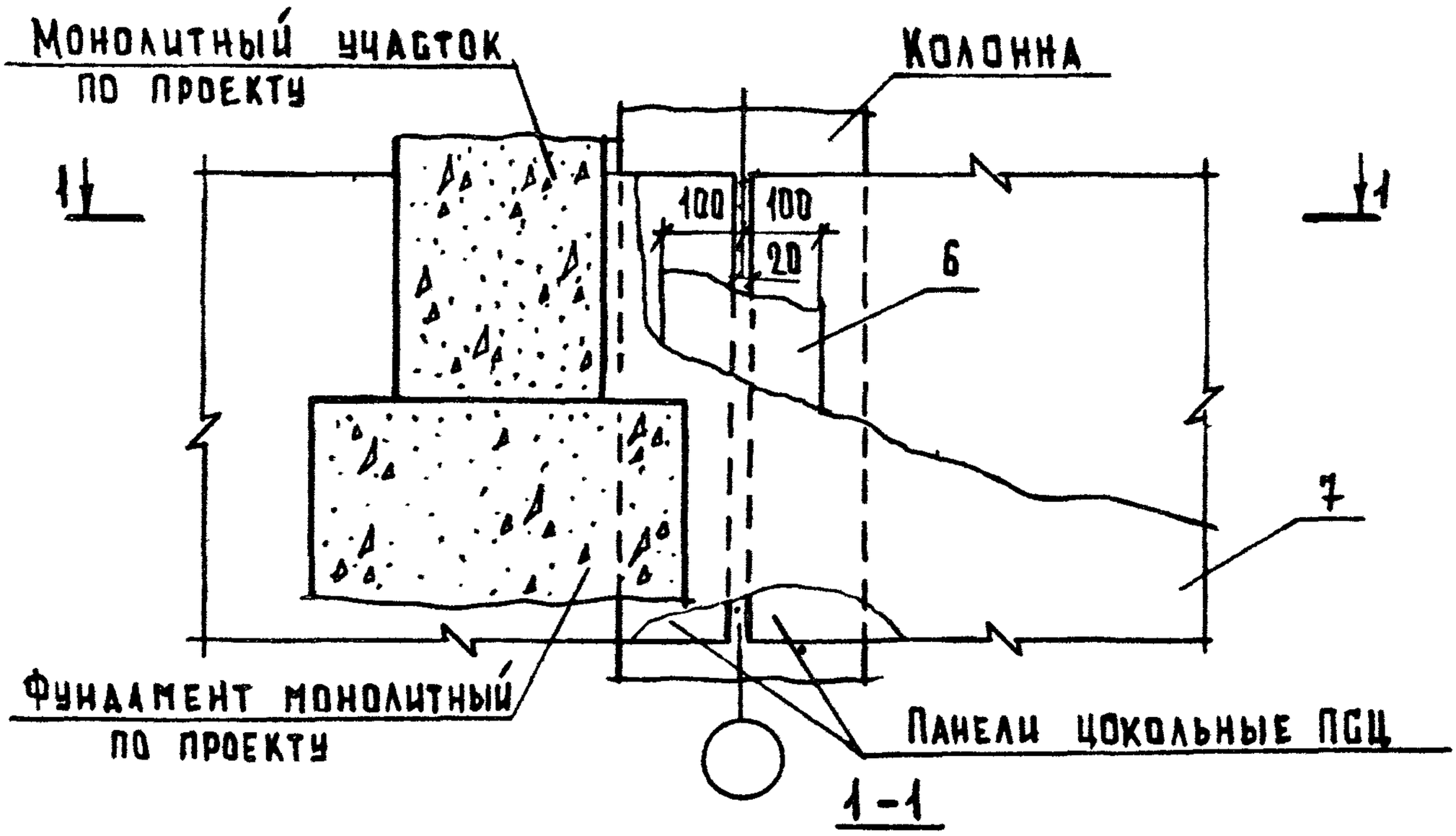

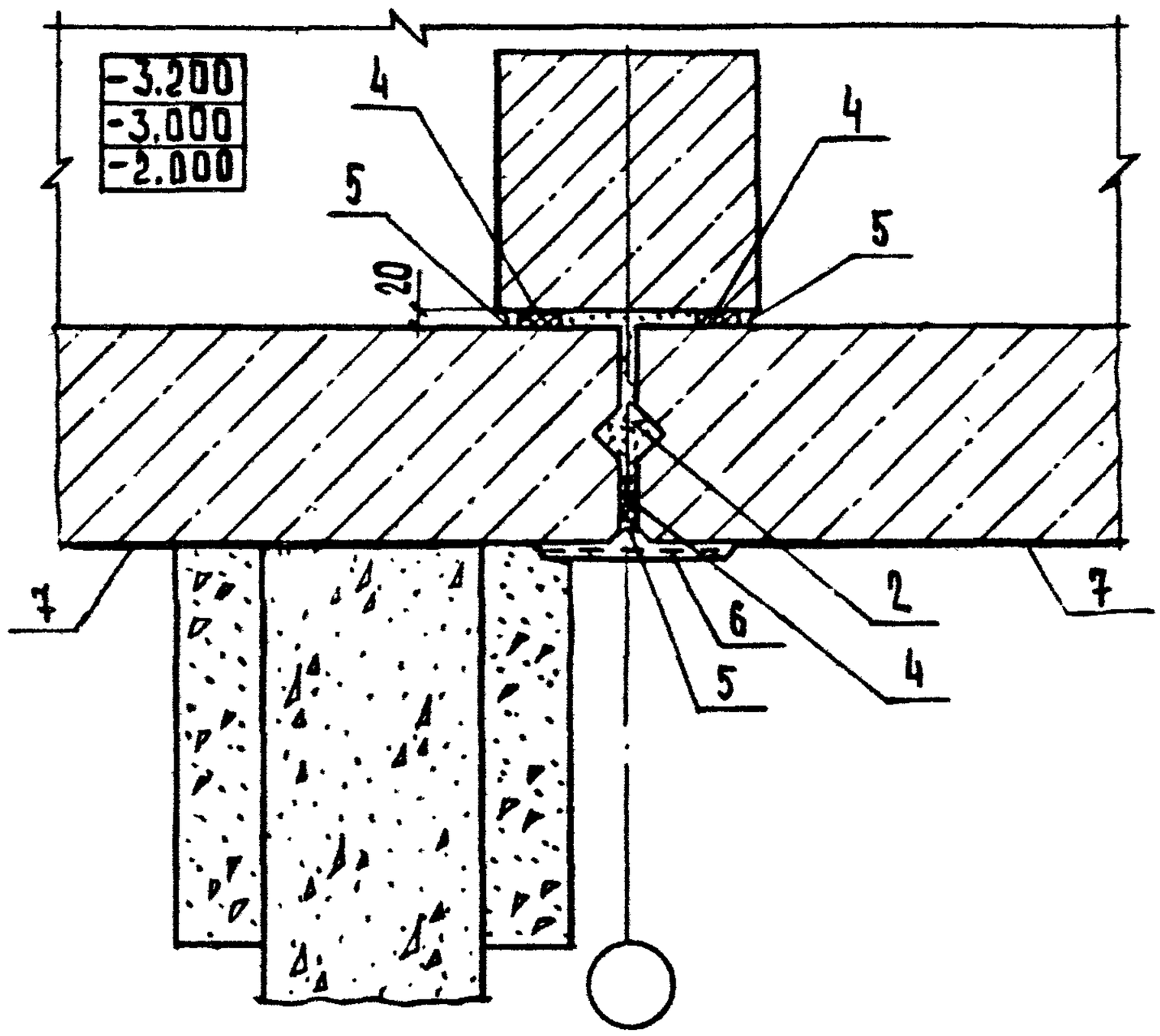

				2.210 - 1.10 - 28			
Нач. отд.	Грехов		21.06.87	Деталь ТД 48	Стадия	Лист	Листов
					Р		1
Н. контр.	Мадоян				ЦНИИЭП учебных зданий		
Гл. инж. отд.	Шахова						
Рук. гр.	Мадоян						
Ст. техн.	Шишкина						

Формат А4

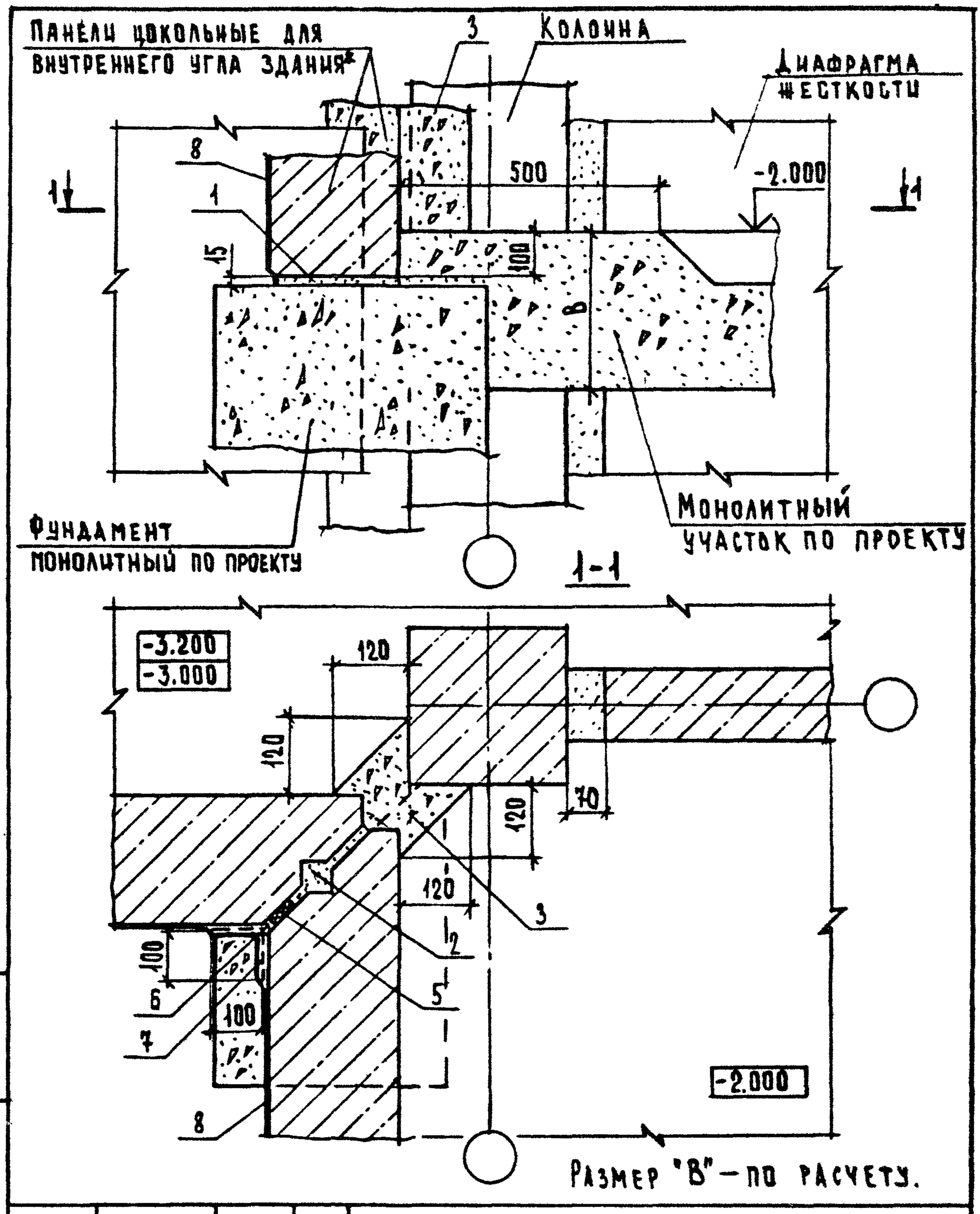

					2.210 – 1.10 – 29		
Нач.отд.	Греков		21.06.87	Деталь ТД 49	Стадия	Лист	Листов
Н.контр.	Мадоян				Р		1
Гл.инж.отд	Шахова				ЦНИИЭП учебных зданий		
Рук.гр.	Мадоян						
Ст.техн.	Шишкина						

Взам.инв.№ | Подп. и дата | Инв.№ подл.

23058 29

Формат А4

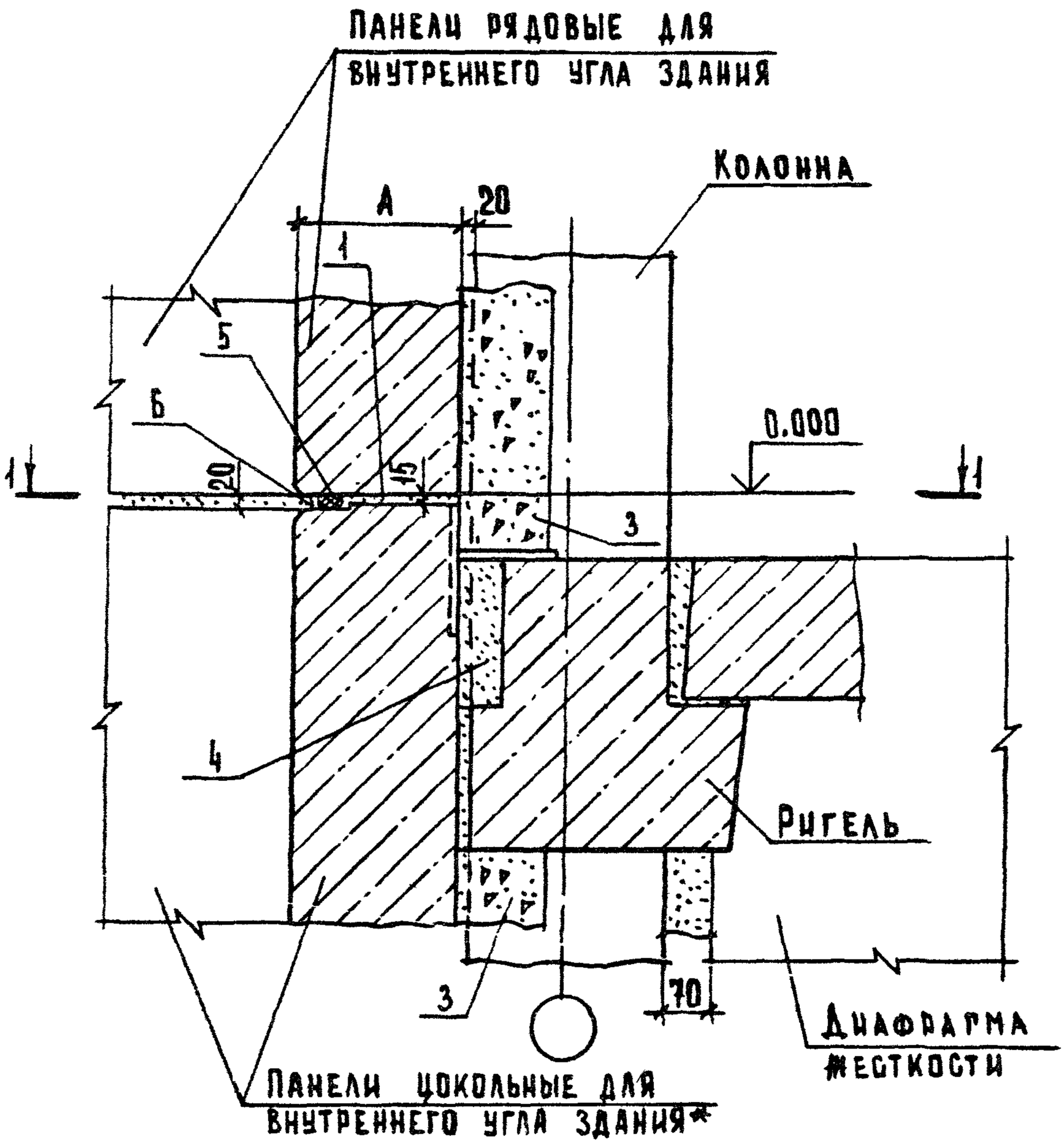

Обозначение	№ ТД	№ МС	Размер А, мм
2.210-1.10-30	50	37, 11, 12	250
-01	51	37, 11, 14	350

Нач. отд.	Грехов		21.06.87	2.210-1.10-30		
Н. контр.	Мадоян			Деталь ТД 50, ТД 51	Стадия	Лист	Листов
Гл. инж. отд.	Шахова				Р	1	2
Рук. гр.	Мадоян				ЦНИИЭП учебных зданий	
Ст. техн.	Шишкина					

Формат А4

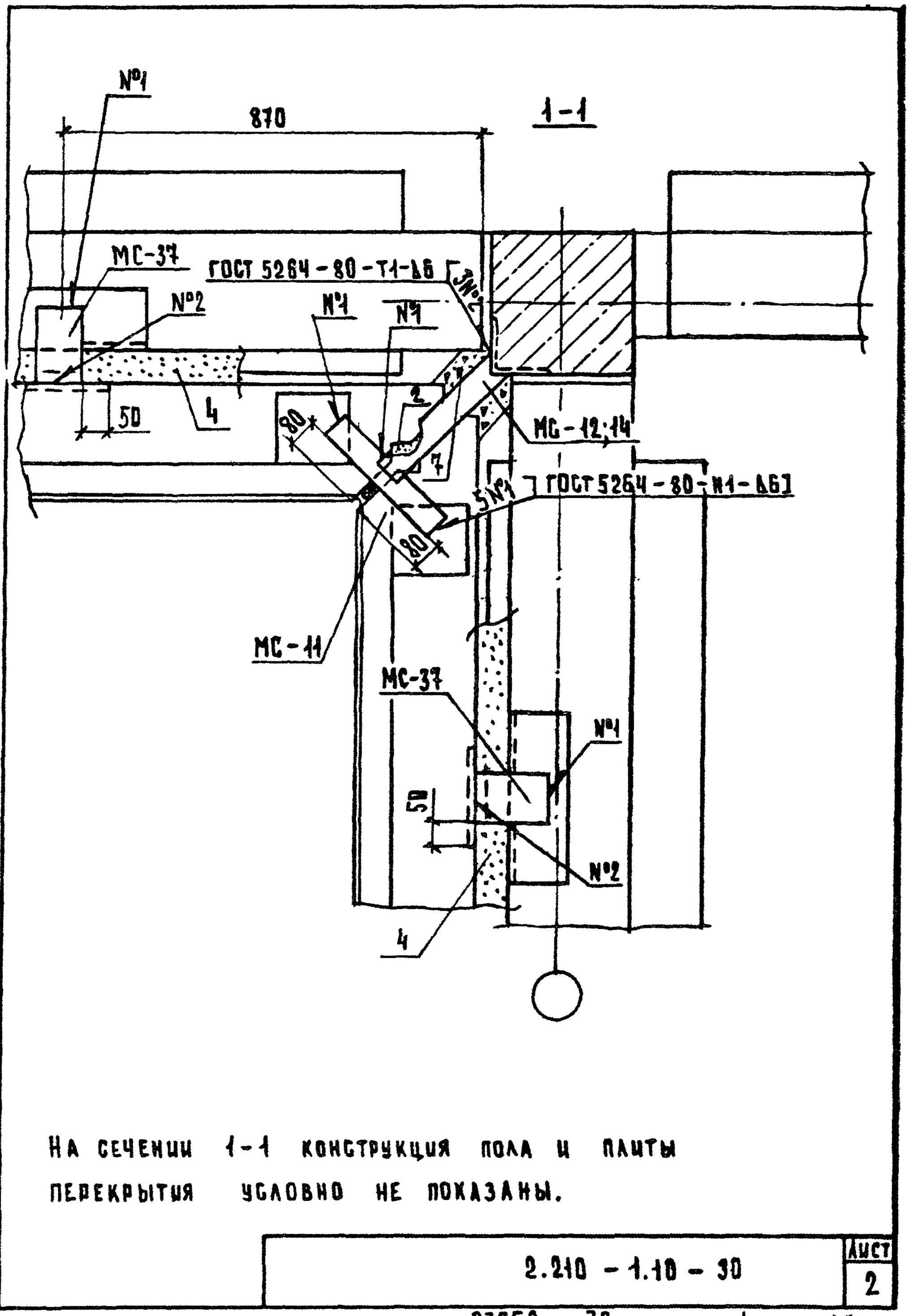

На сечении 1-1 конструкция пола и плиты перекрытия условно не показаны.

Инв.№ подл.	Подп.и дата	Взам.инв.№

2.210-1.10-30

Лист 2

23058 30 Формат А4

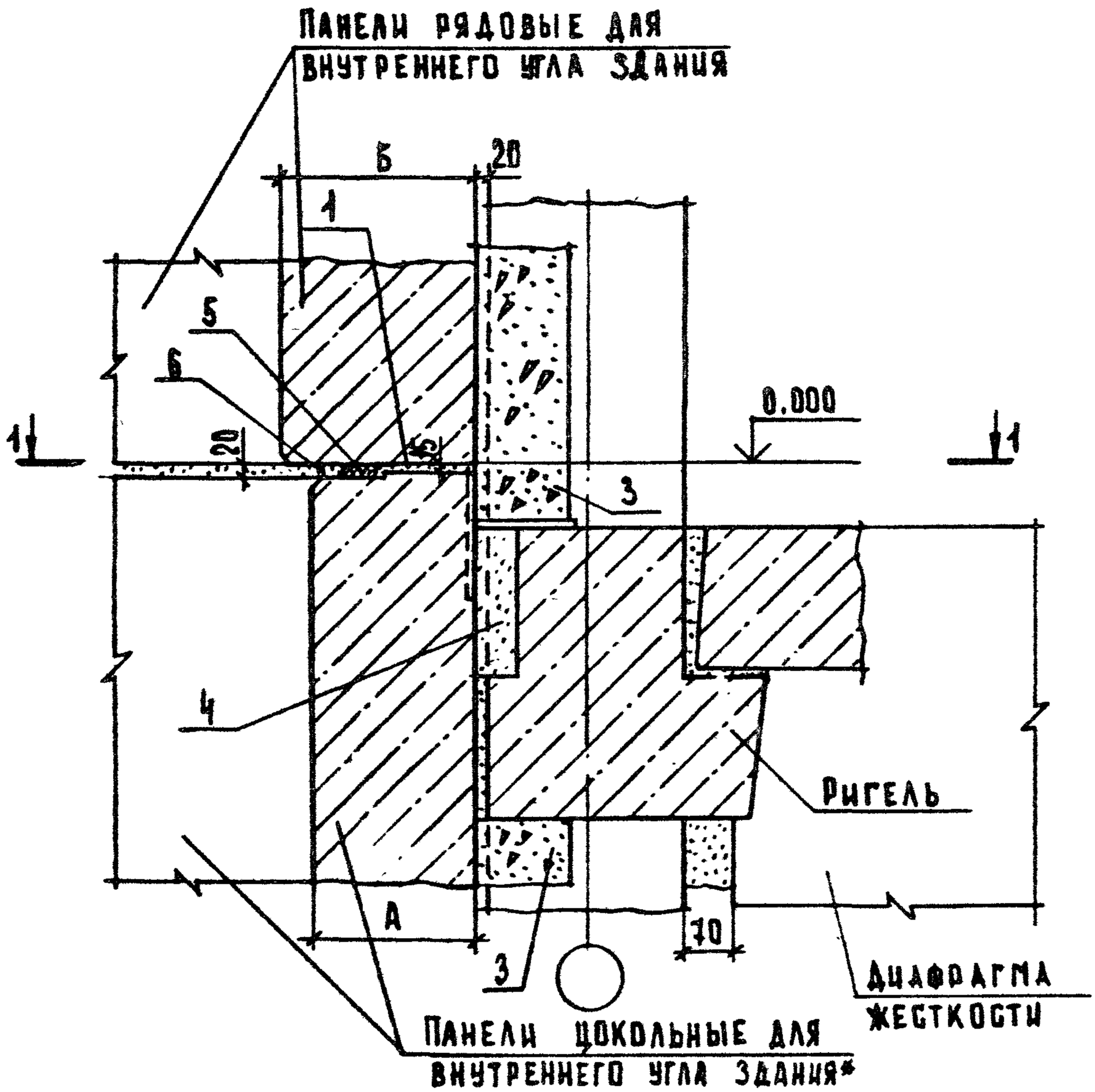

Сечение 1-1 см. документ 30 лист 2.

Обозначение	№ ТД	№ МС	Размеры, мм	
			А	Б
2.210-1.10-31	52	37,11,12	250	300
-01	53	37,11,14	350	400

				2.210-1.10-31			
Нач.отд.	Греков		21.06.87	Деталь ТД 52, ТД 53	Стадия	Лист	Листов
Н.контр.	Маадян				Р		1
Гл.инж.отд.	Шахова				ЦНИИЭП учебных зданий		
Рук.гр.	Маадян						
Ст.техн.	Шишкина						

Формат А4

23058 31

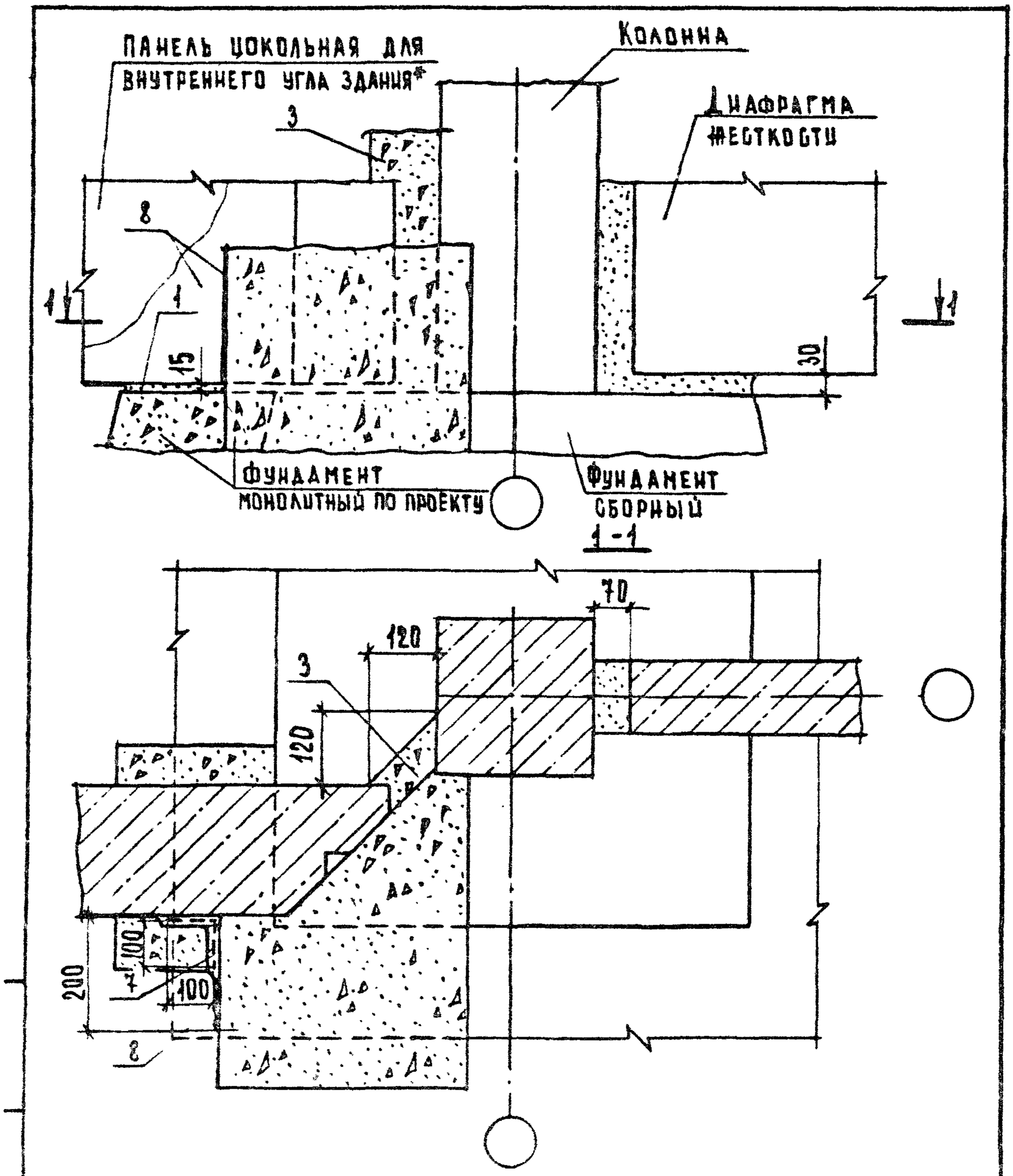

				2.210-1.10-32			
Нач.отд.	ГРЕКОВ		21.05.87	Деталь ТД 54	Стадия	Лист	Листов
Н.контр.	МАДОЯН				Р		1
Гл.инж.отд.	ШАХОВА				ЦНИИЭП учебных зданий		
Рук.гр.	МАДОЯН						
Ст.техн.	ШИШКИНА						

Формат А4

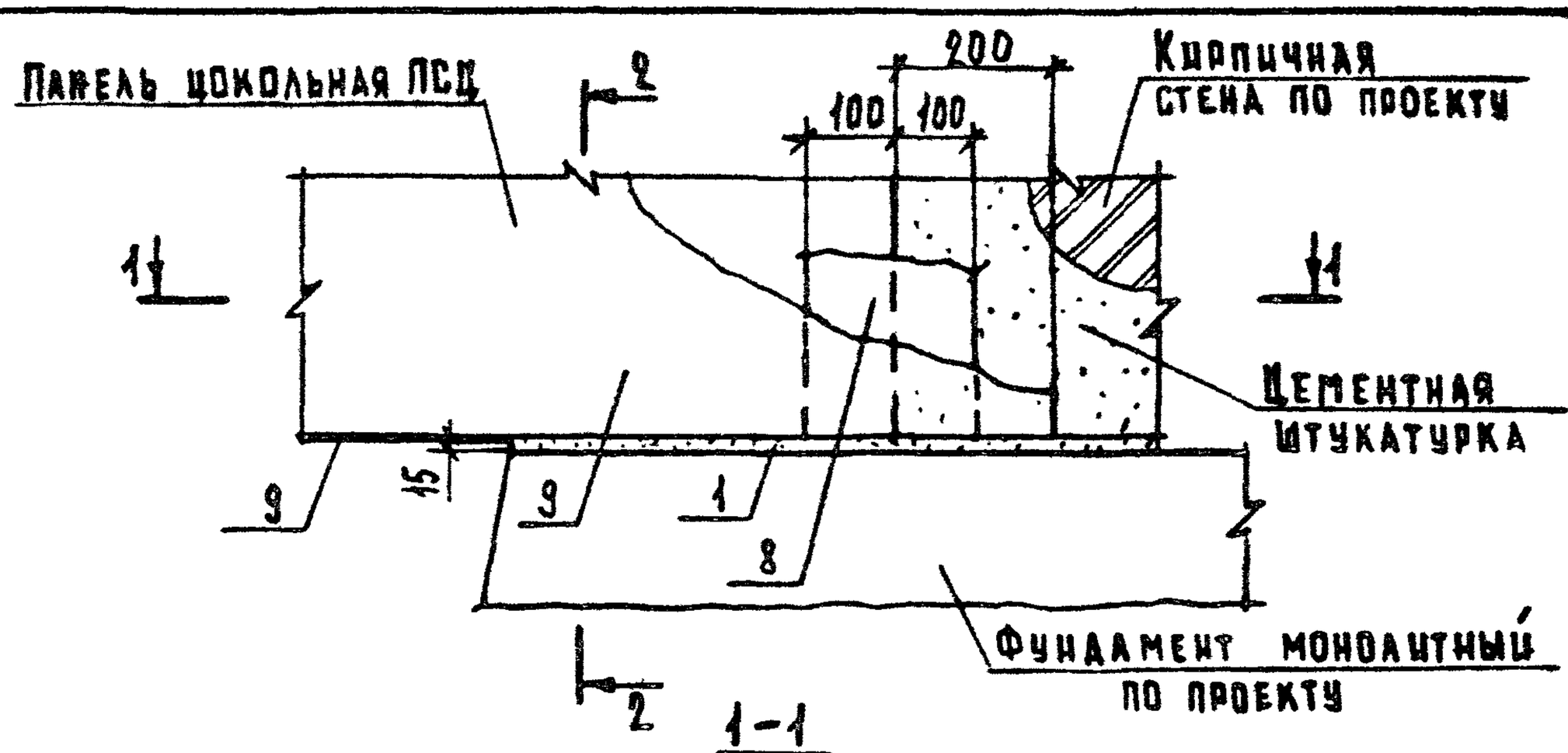

1-1
Рис.1

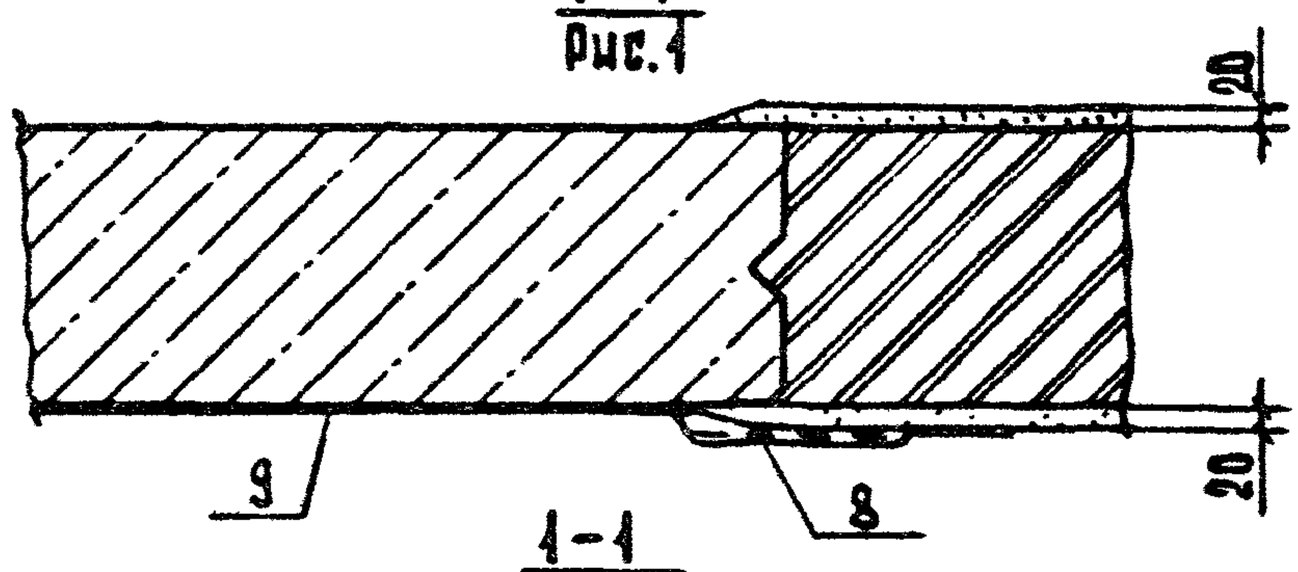

1-1
Рис.2

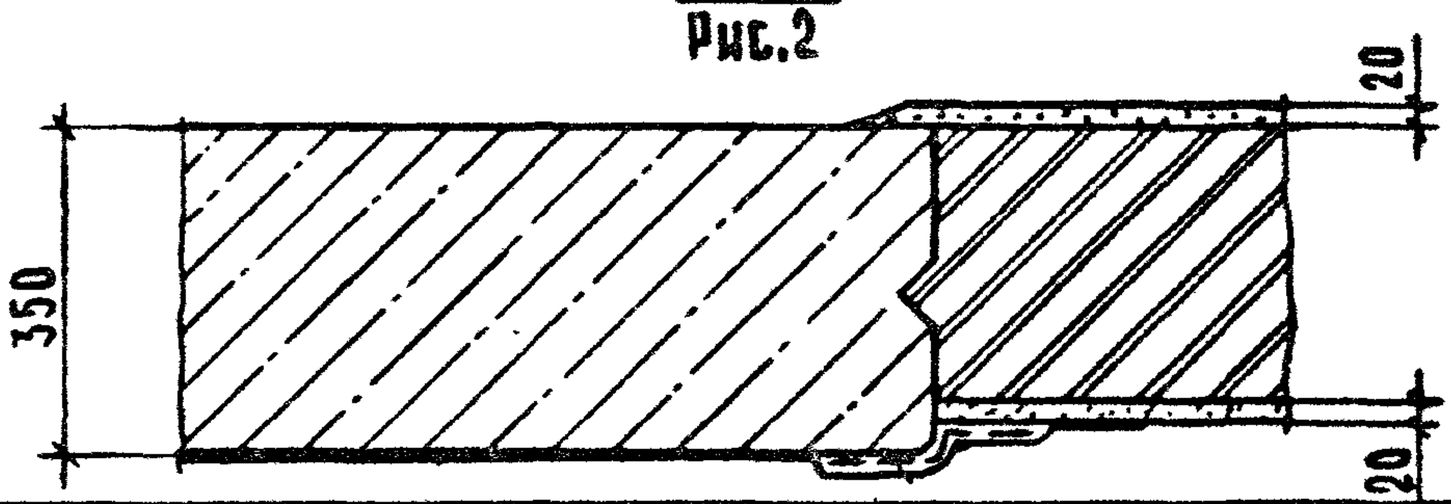

Обозначение	№ ТД	Сечение 1-1	Сечение 2-2
2.210-1.10-33	55	Рис.1	Рис.1 см. документ 11 лист 1
-01	56	Рис.1	Рис.2 см. документ 11 лист 2
-02	57	Рис.2	Рис.1 см. документ 11 лист 1
-03	58	Рис.2	Рис.2 см. документ 11 лист 2

Взам. инв. N | Подп. и дата | Инв. N подл.

Нач.отд.	Грехов		21.06.82
Н.контр.	Маадян		
Гл.инж.отд.	Шахова		
Рук.гр.	Маадян		
Ст.техн.	Шишкина		

2.210-1.10-33

Деталь ТД 55...ТД 58

Стадия	Лист	Листов
Р		1

ЦНИИЭП учебных зданий

Формат А4

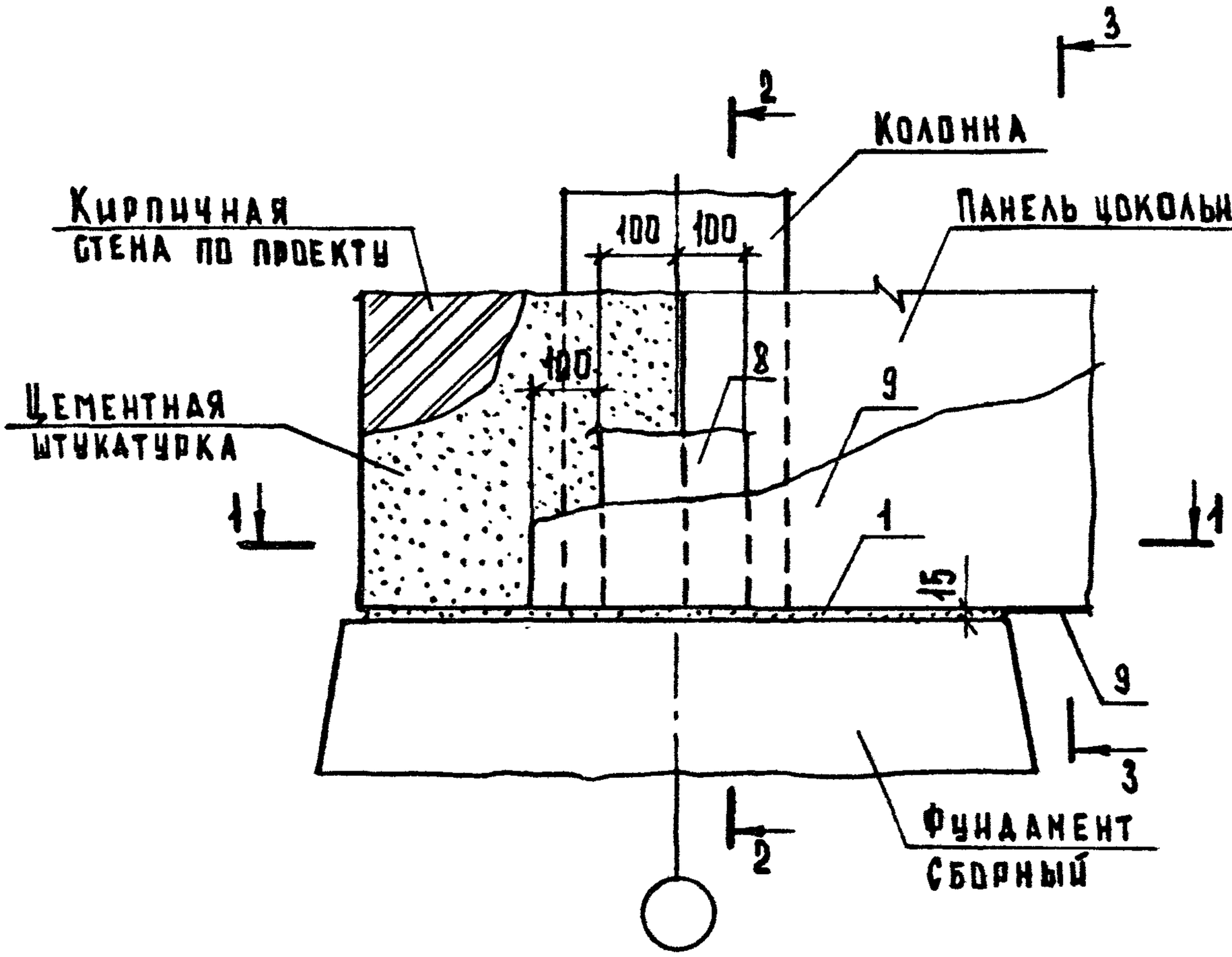

Обозначение	№ ТД	Сечение 1-1	Сечение 2-2,3-3
2.210 - 1.10 - 34	59	Рис.1	Рис.1 см. документ 08 листы 3,4
-01	60	Рис.1	Рис.2 см. документ 08 листы 3,4
-02	61	Рис.2	Рис.1 см. документ 08 листы 3,4
-03	62	Рис.2	Рис.2 см. документ 08 листы 3,4

				2.210 - 1.10 - 34			
Нач.отд.	Грехов		21.06.87	Деталь ТД59... ТД62	Стадия	Лист	Листов
Н.контр.	Мадоян				Р	1	2
Гл.инж.отд.	Шахова				ЦНИИЭП учебных зданий		
Рук.гр.	Мадоян						
Ст.техн.	Шишкина						

Формат А4

1-1
Рис.1

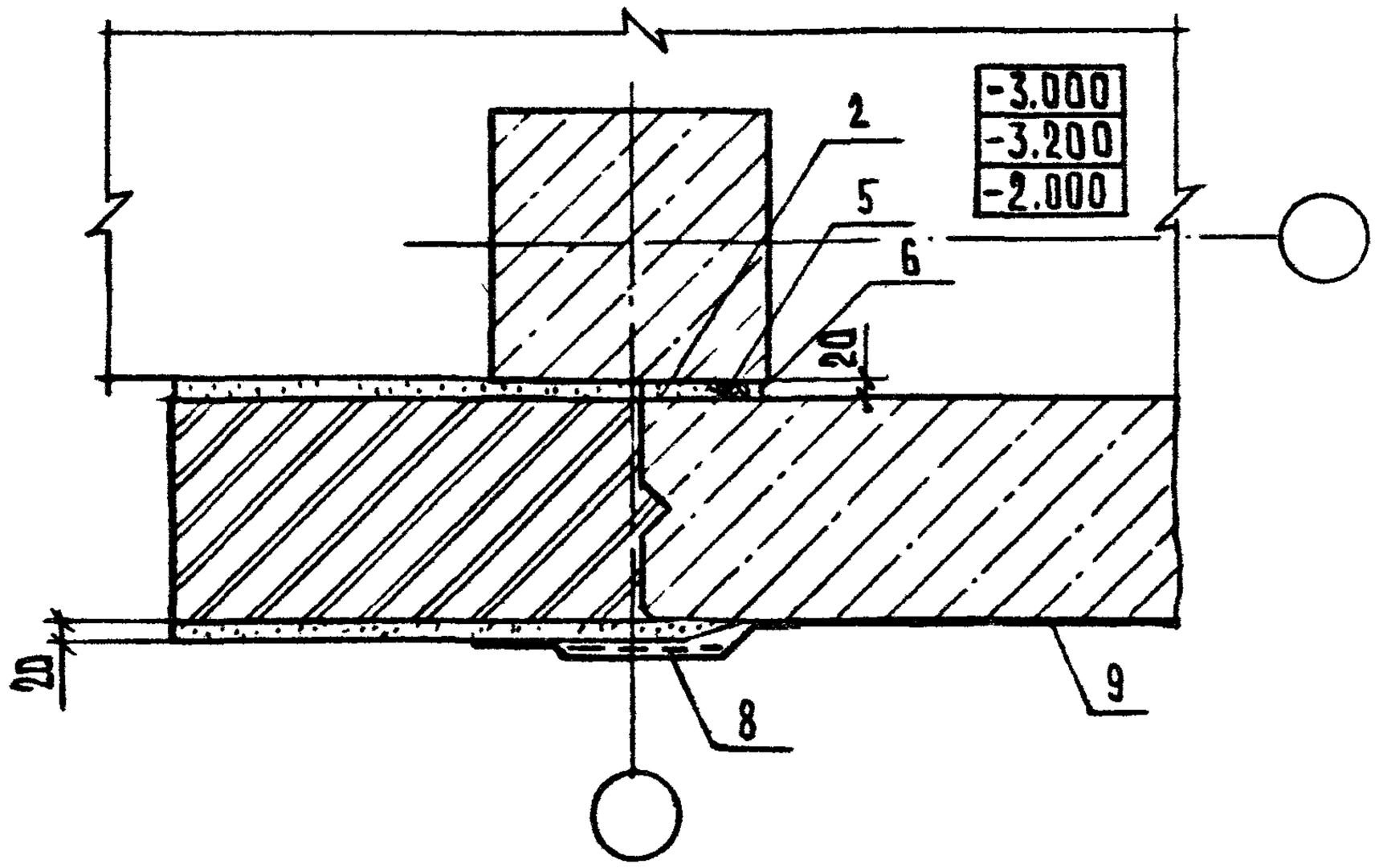

1-1
Рис.2

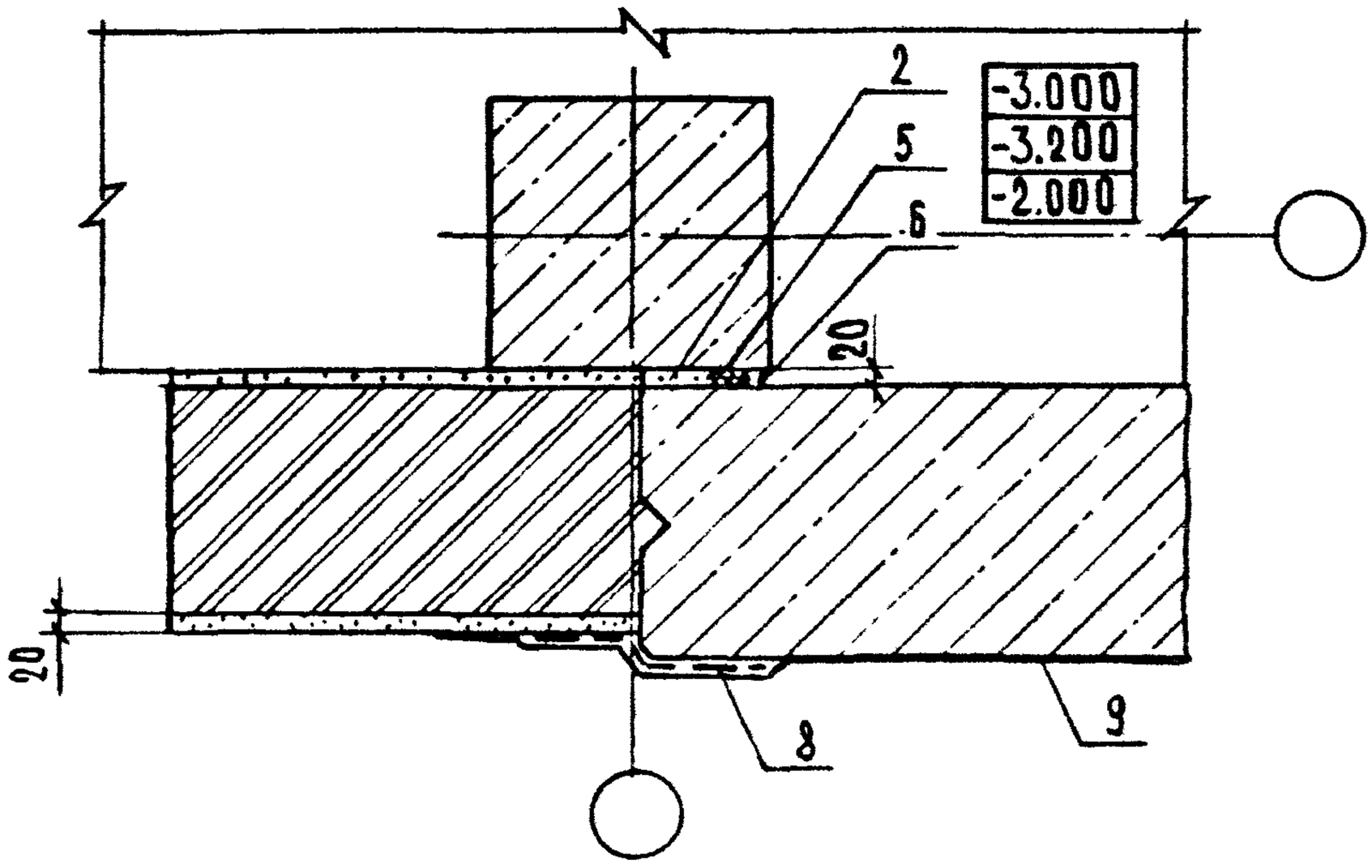

Инв.№ подл.	Подп. и дата	Взам. инв.№

2.210 - 1.10 - 34

Лист 2

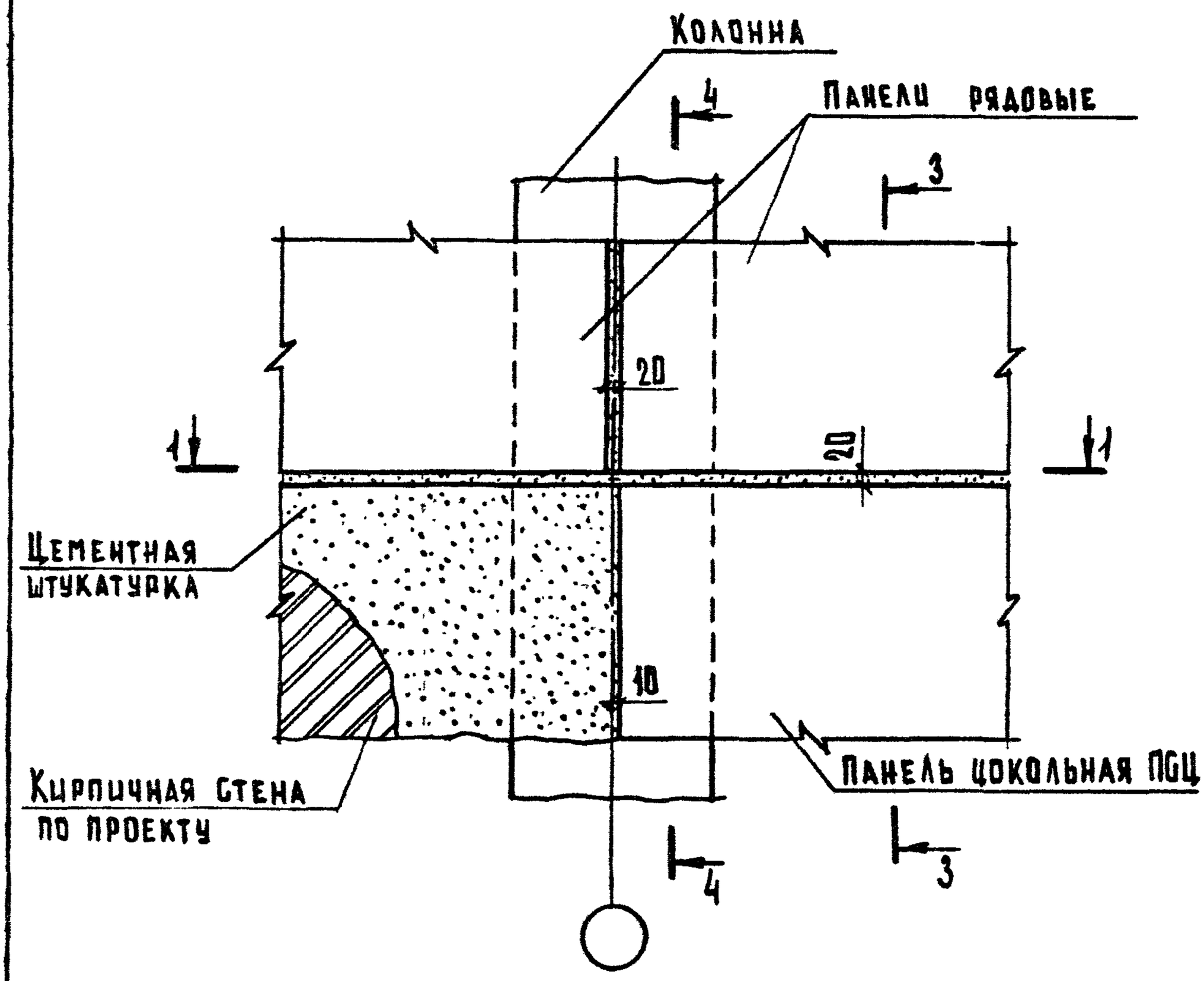

Обозначение	№ ТД	Сечение 1-1	Сечение 3-3	Сечение 4-4
2.210-1.10-35	63	Рис.1	Рис.1 см.документ 12 лист 2	см. документ 12 лист 2
-01	64	Рис.1	Рис.2 см.документ 12 лист 2	
-02	65	Рис.2	Рис.1 см.документ 13 лист 2	см.документ 13 лист 2
-03	66	Рис.2	Рис.2 см.документ 13 лист 2	

Нач.отд.	Греков		21.06.93	
Н.контр.	Мадоян			
Гл.инж.отд.	Шахова			
Рук.гр.	Мадоян			
Ст.техн.	Шишкина			

2.210-1.10-35

Деталь ТД63...ТД66

Стадия	Лист	Листов
Р	1	2

ЦНИИЭП учебных зданий

Формат А4

1-1
Рис.1

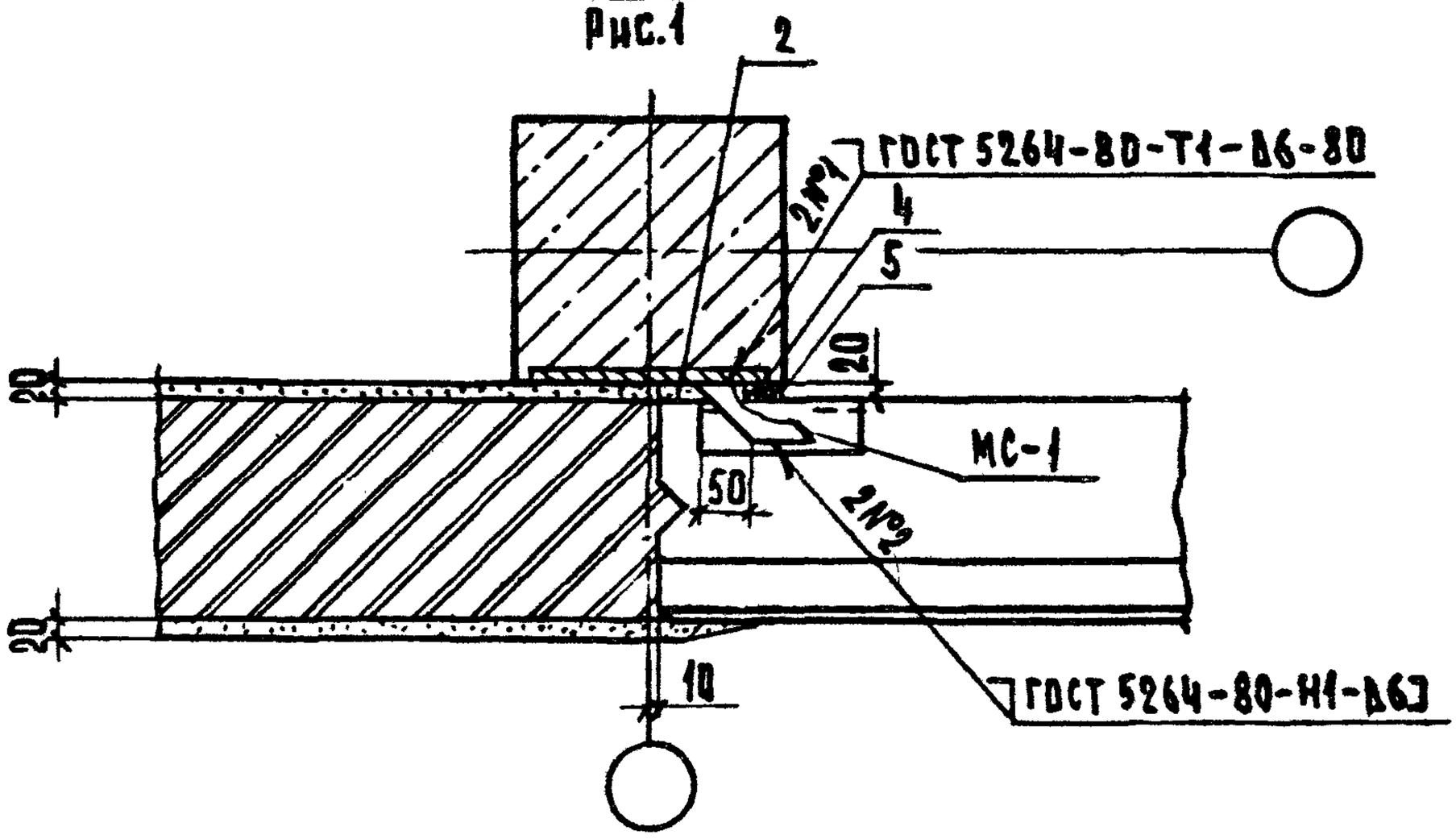

1-1
Рис.2

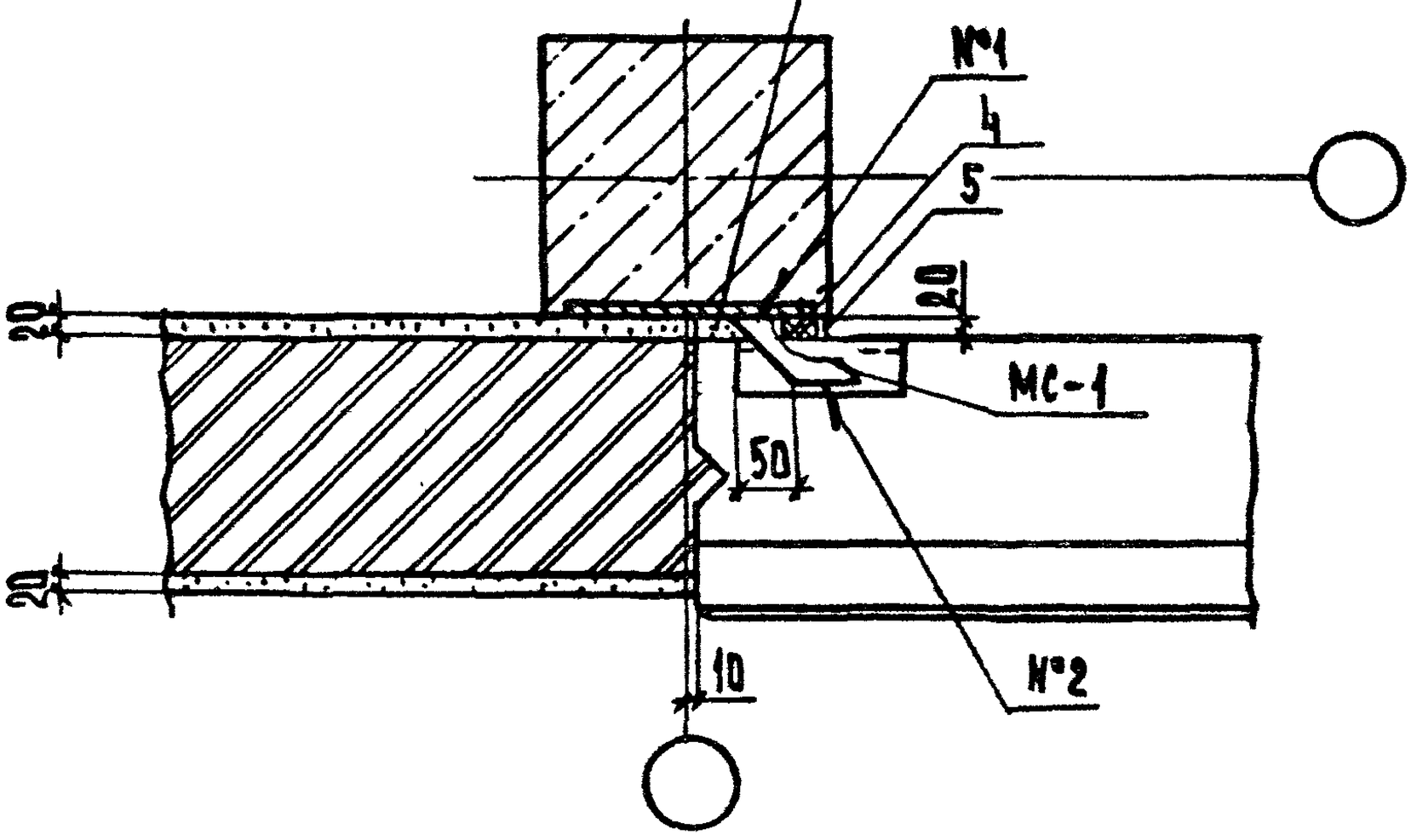

Инв. № подл.	Подп. и дата	Взам. инв. №

2.210-1.10-35

Лист 2

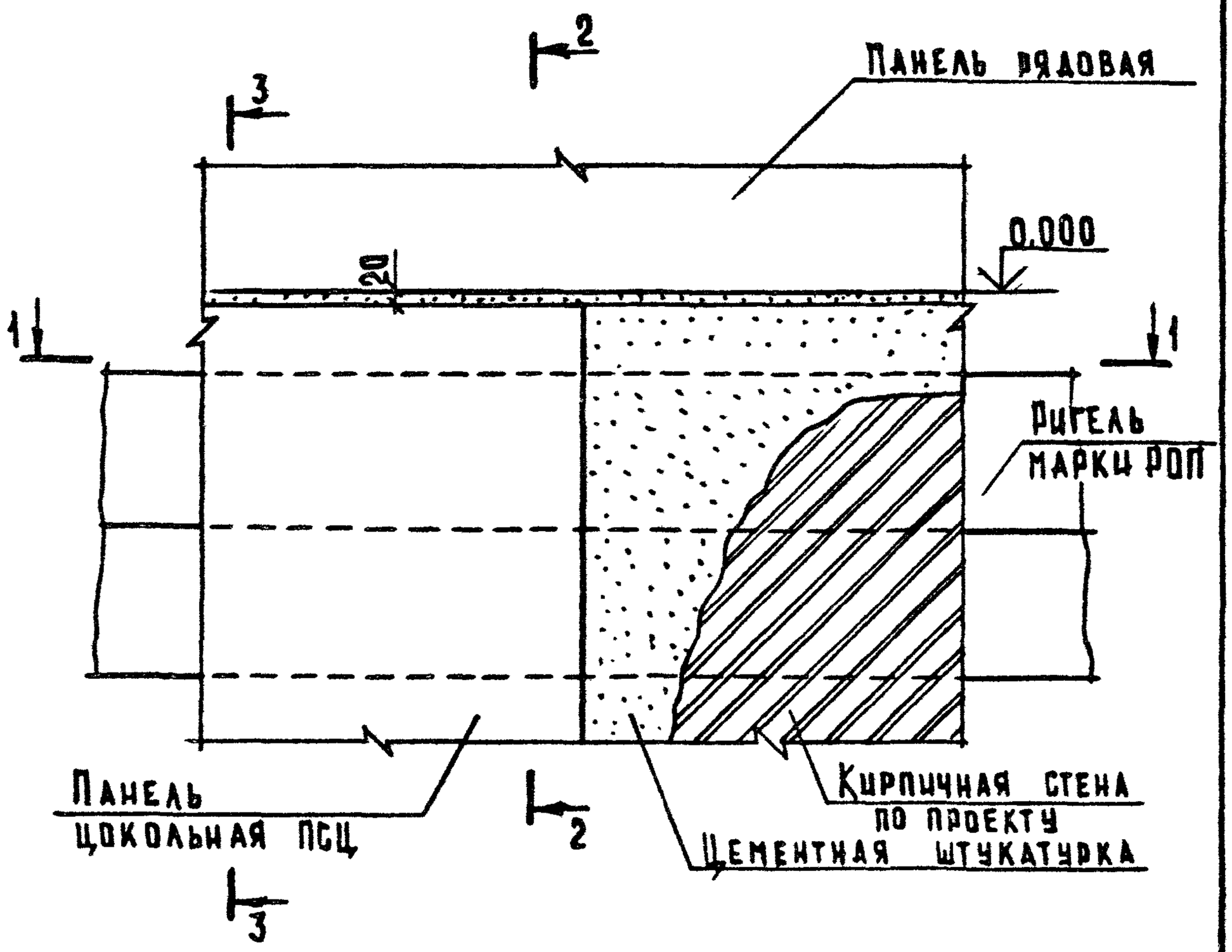

Обозначение	№ ТД	Сечение 1-1, 2-2	Сечение 3-3
2.210-1.10-36	67	Рис.1	Рис.1 см. документ 12 лист 2
-01	68	Рис.2	Рис.1 см. документ 13 лист 2

				2.210-1.10-36			
Нач.отд.	Греков		21.06.87	Деталь ТД 67, ТД 68	Стадия	Лист	Листов
Н.контр.	Маадян				Р	1	3
Гл.инж.пр.	Шахова				ЦНИИЭП учебных зданий		
Рук.гр.	Маадян						
Ст.техн.	Шишкина						

Формат А4

1-1
Рис.1

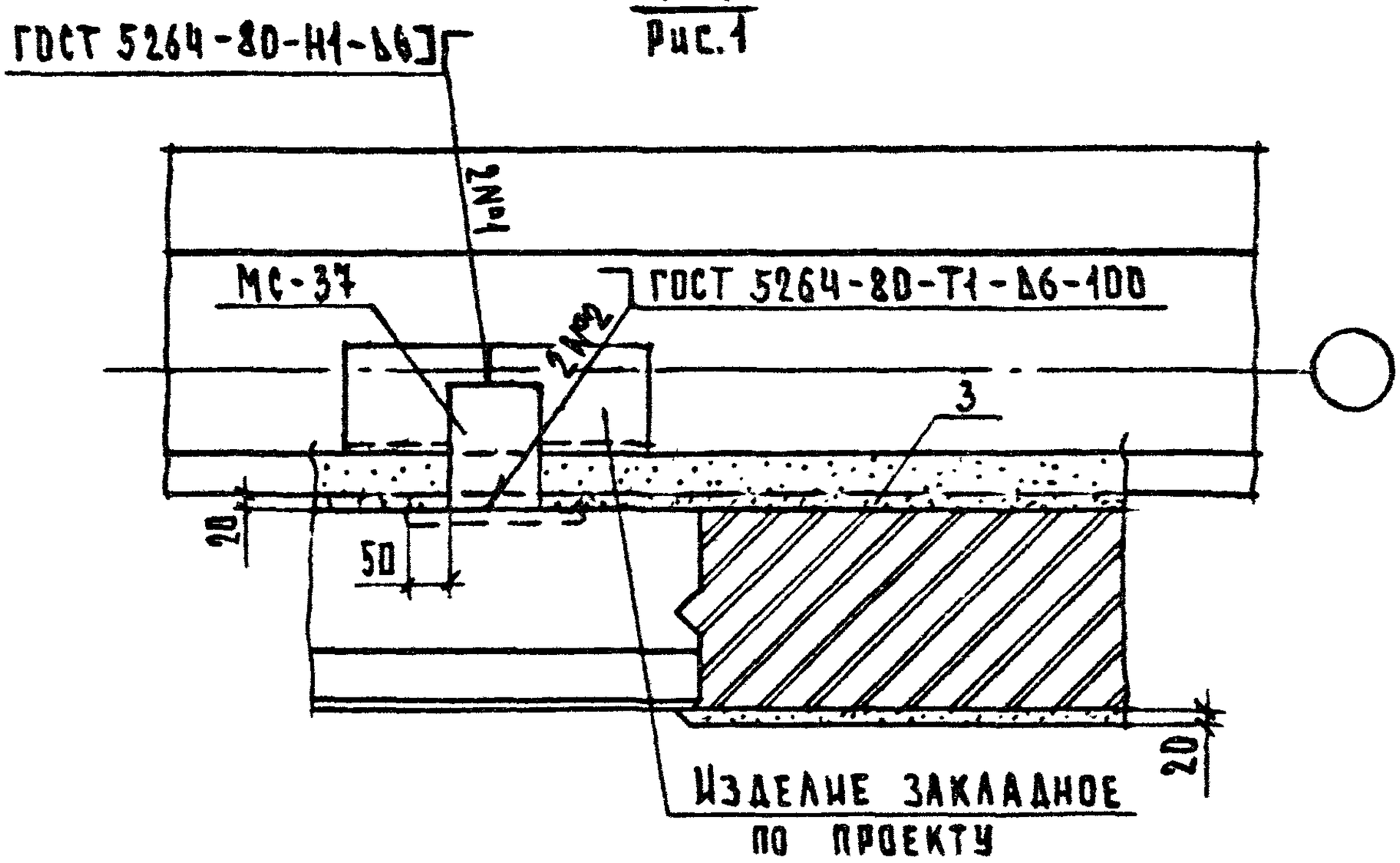

1-1
Рис.2

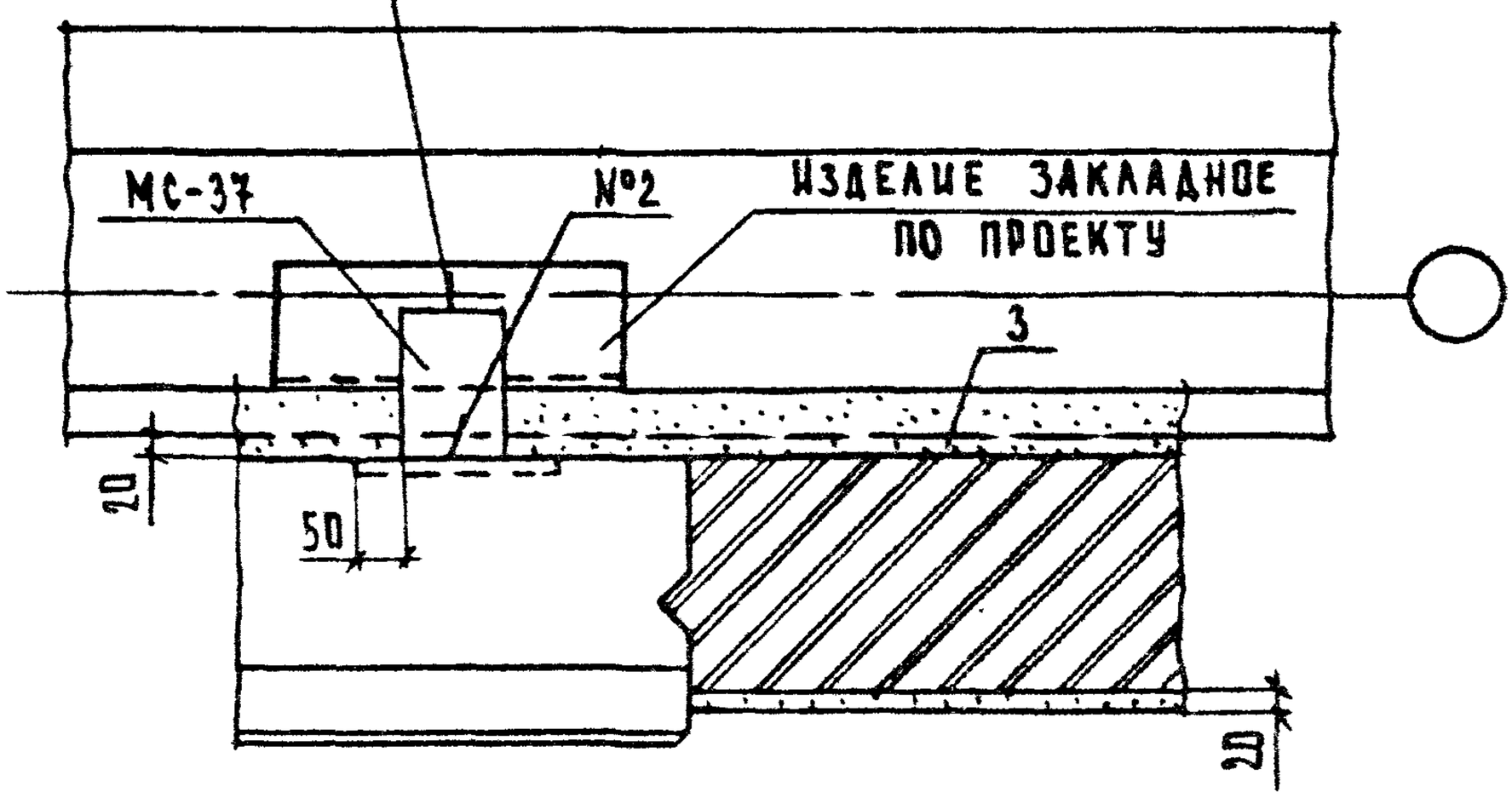

Инв.N подл.	Подп. и дата	Взам. инв.N

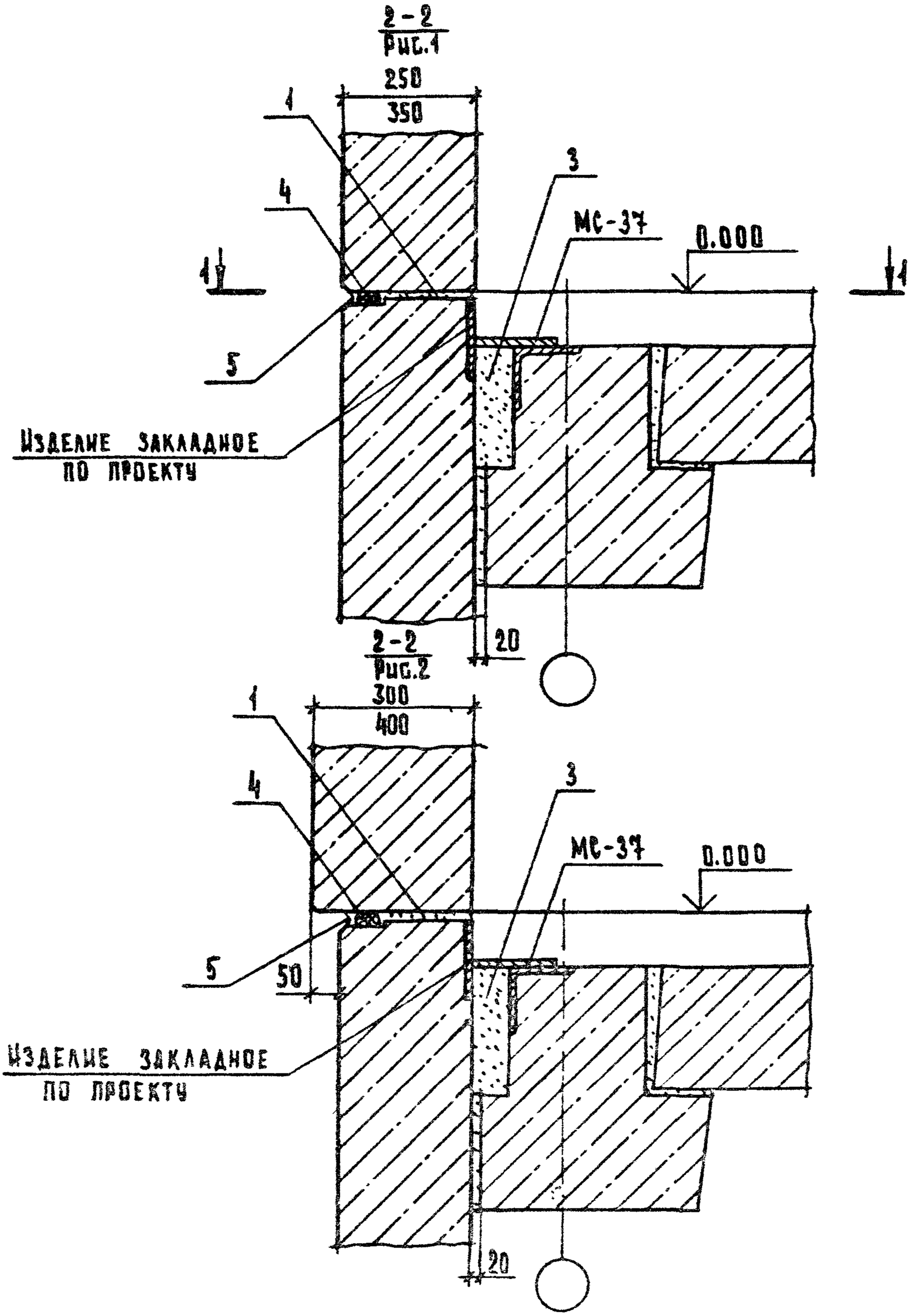

2.210 - 1.10 - 36	Лист 3

Формат А4

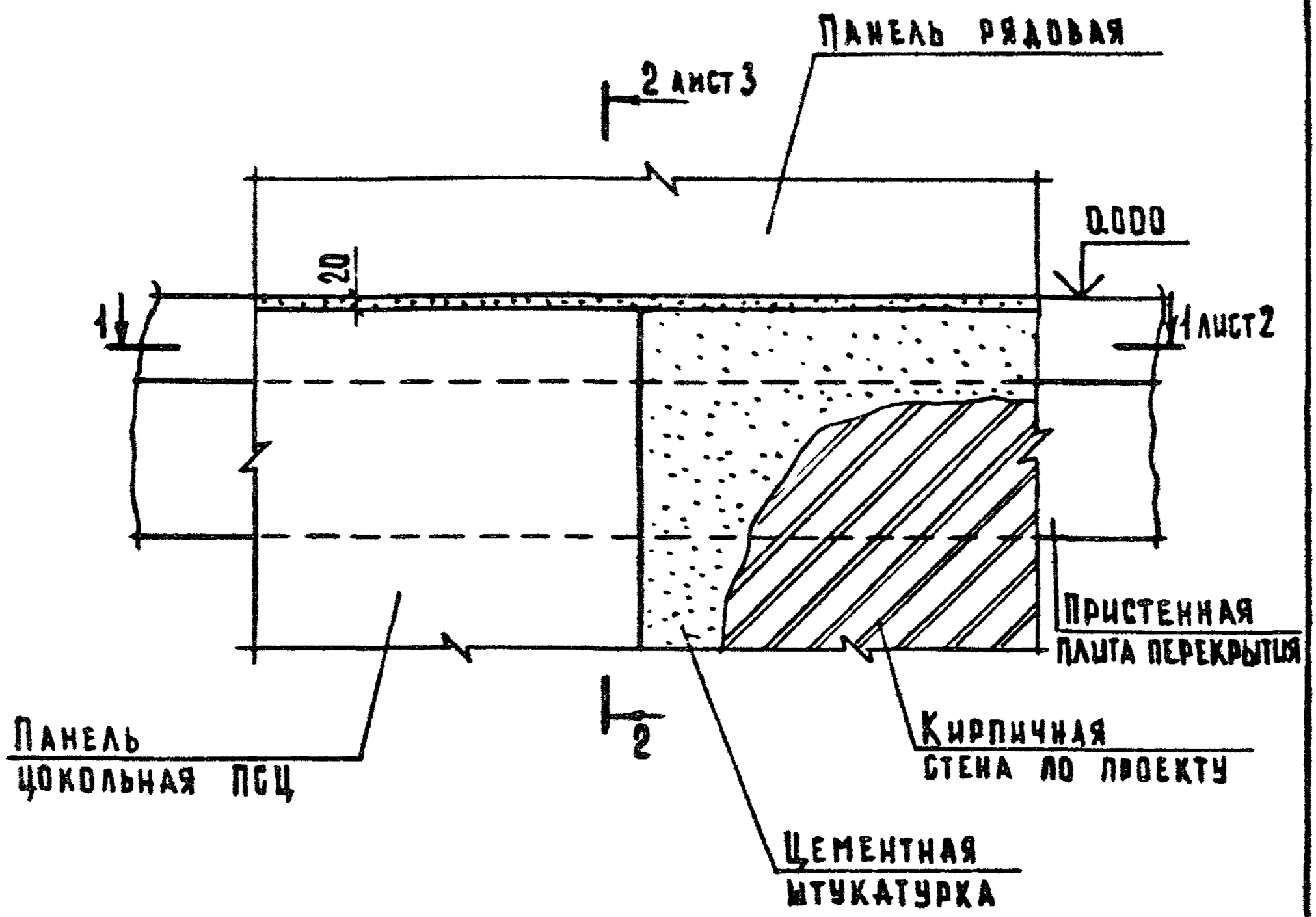

Обозначение	№ ТД	Сечение 1-1, 2-2
2.210-1.10-37	69	Рис.1
-01	70	Рис. 2

Нач.отд.	Греков		21.06.87	2.210-1.10-37
Гл.контр.	Мадоян			
Гл.инж.пр.	Шахова			Деталь ТД 69, ТД 70
Рук.гр.	Мадоян			
Ст.техн.	Шишкина			

Стадия	Лист	Листов
Р	1	3

ЦНИИЭП учебных зданий

Инв. № подл. | Подп. и дата | Взам. инв. №

23058 36 Формат А4

1-1
Рис.1

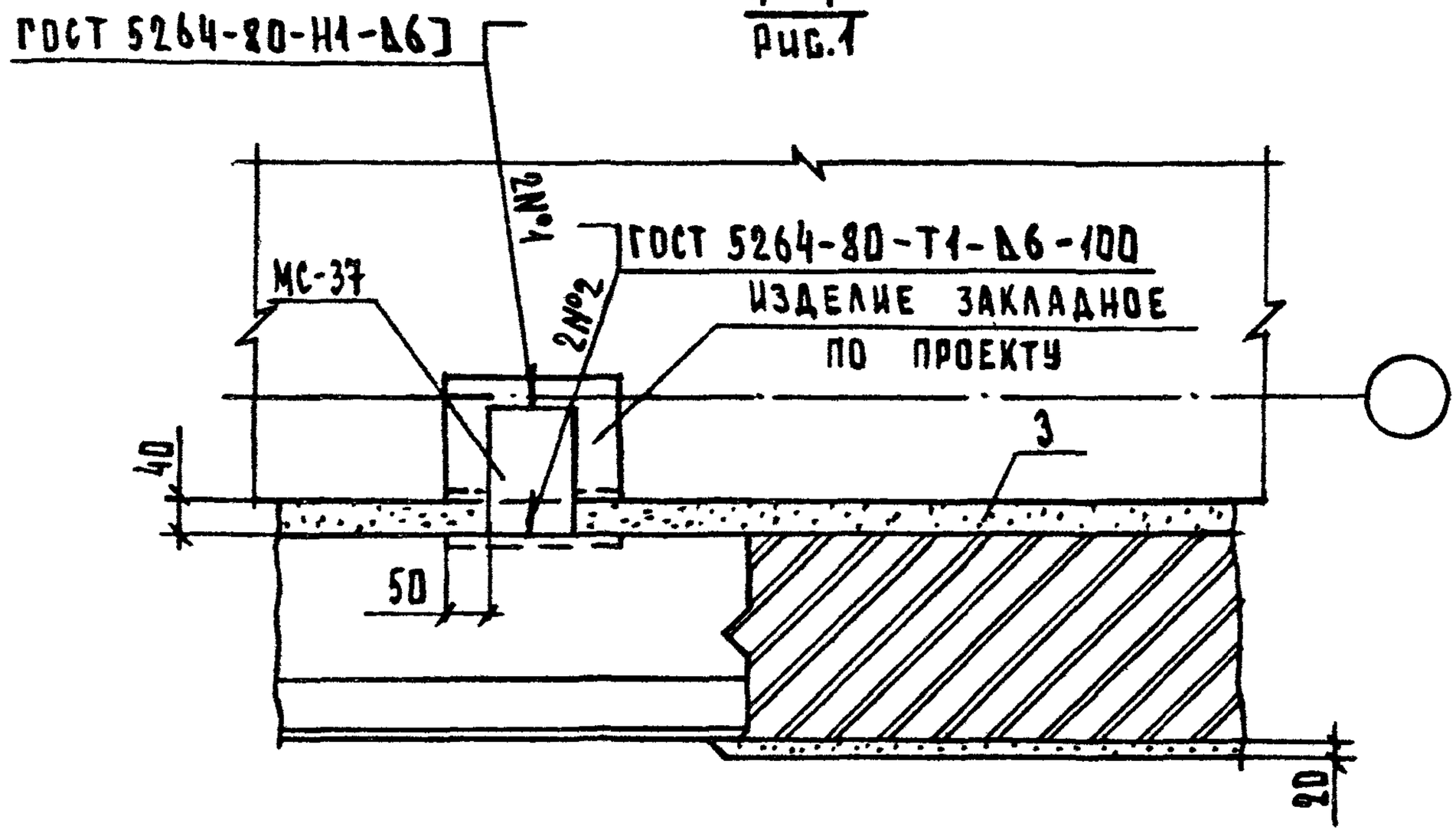

1-1
Рис.2

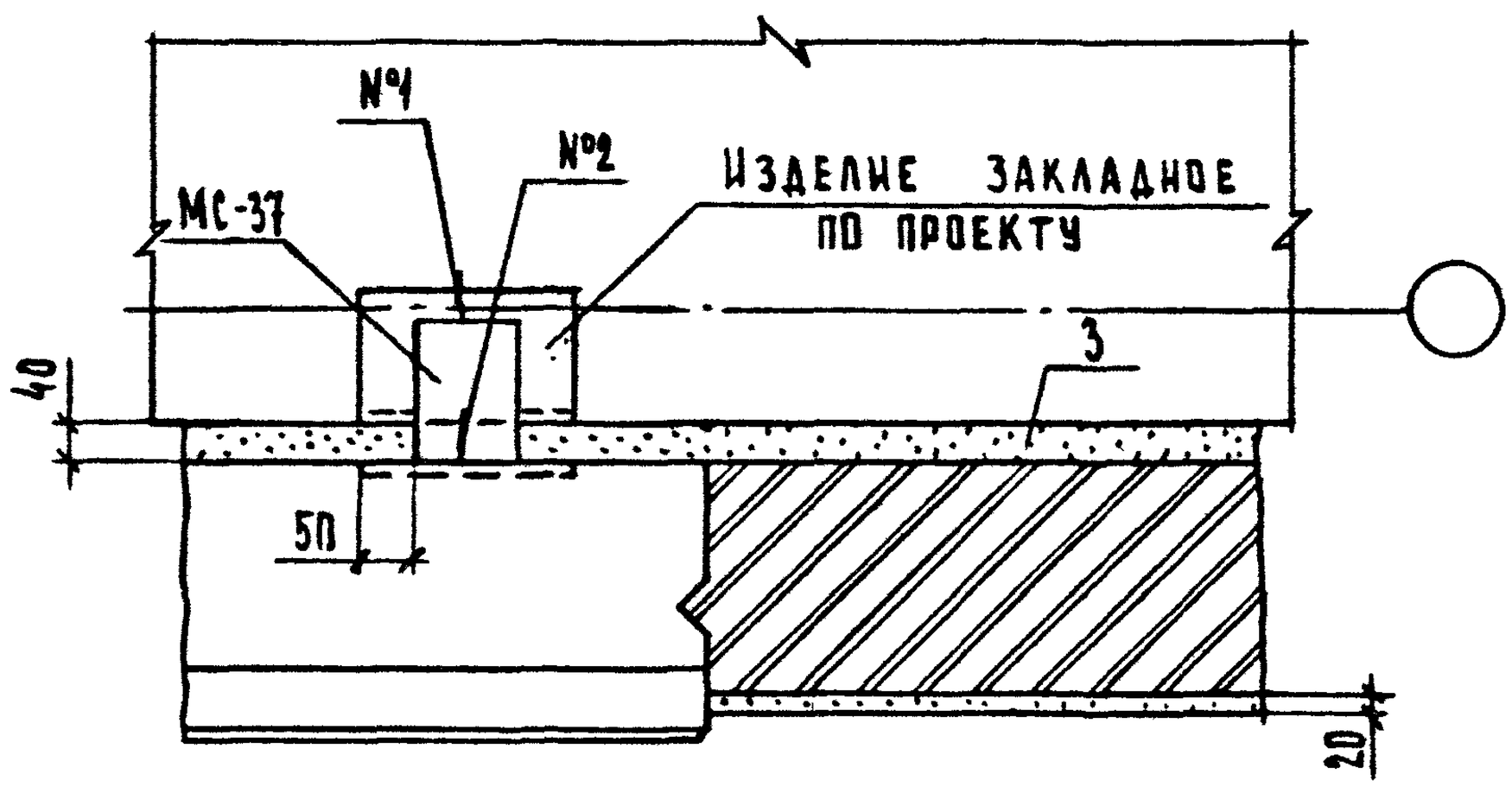

2-2
Рис.1

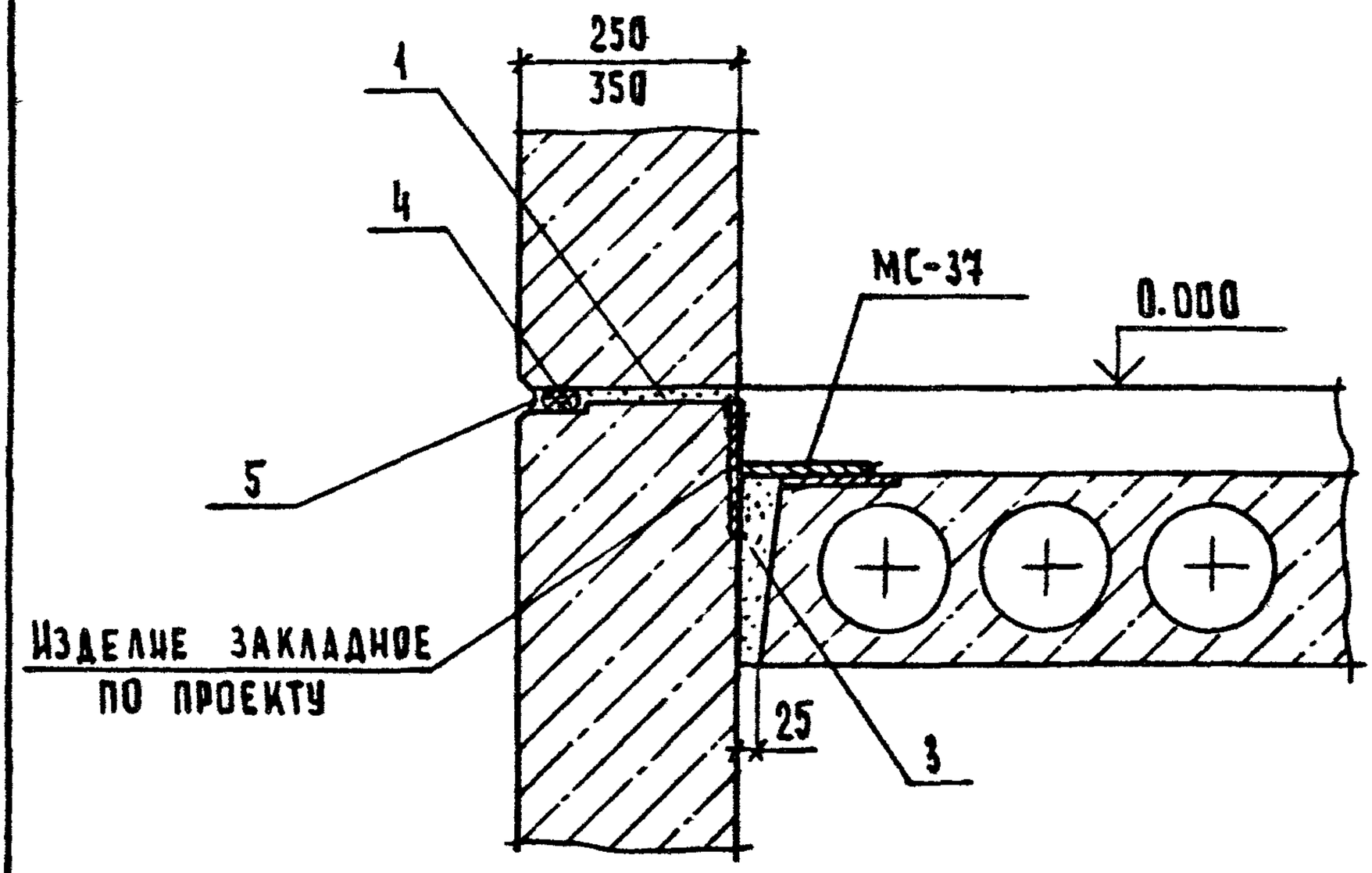

2-2
Рис.2

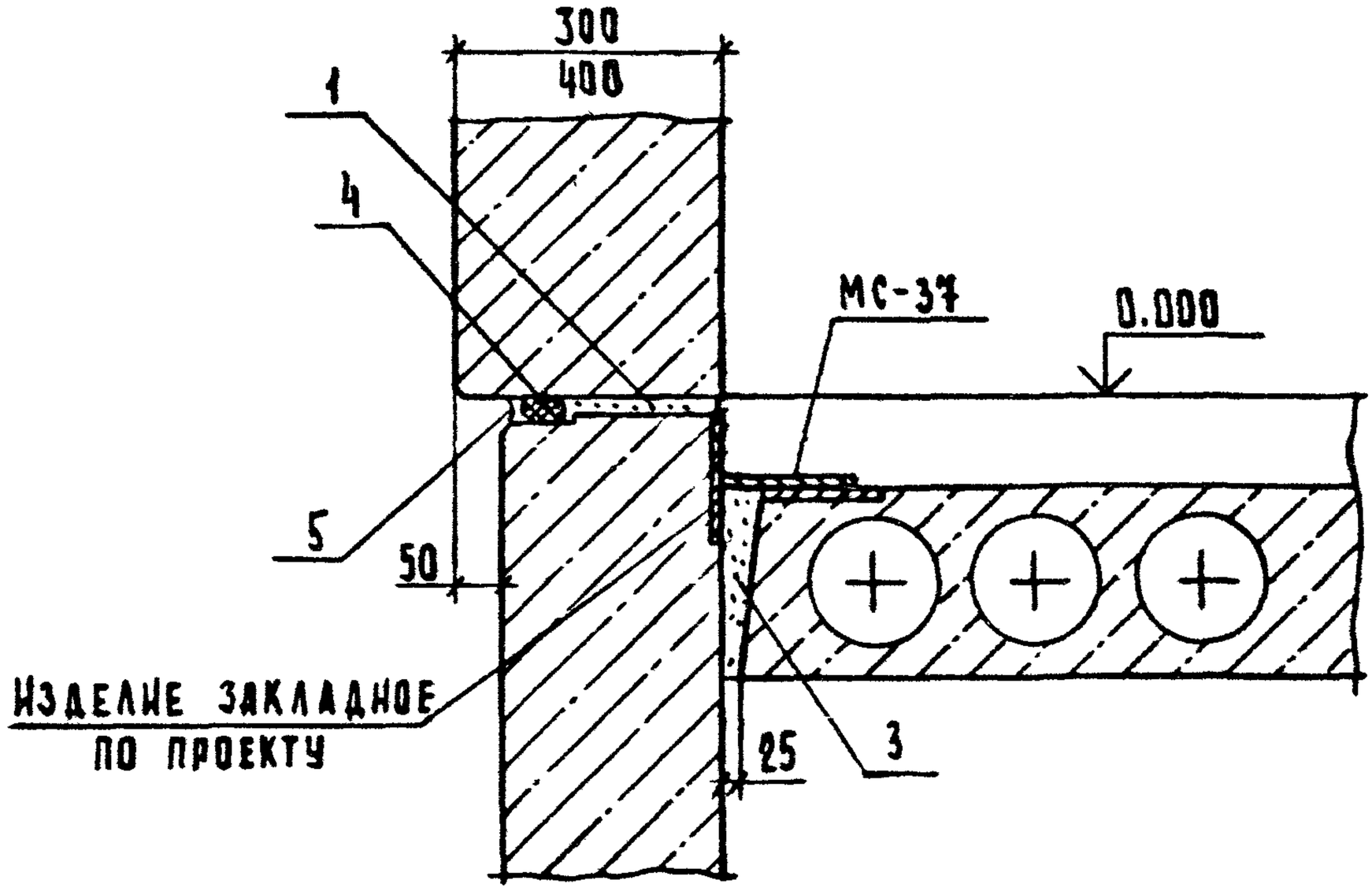

Инв. № подл. | Подп. и дата | Взам. инв. №

2.210 - 1.10 - 37

Лист 3

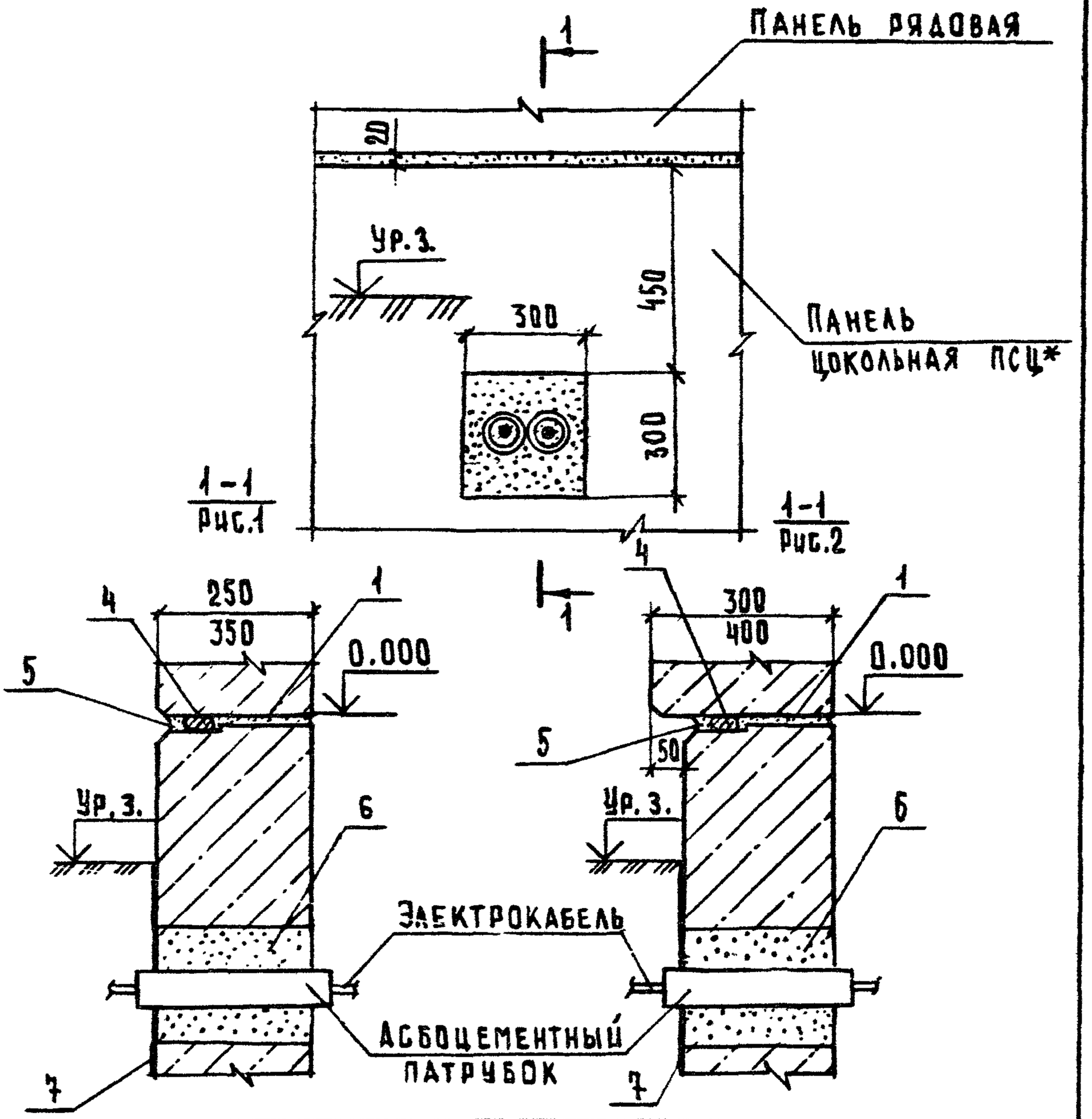

Обозначение	№ ТД	Рис.
2.210-1.10-38	71	1
-01	72	2

				2.210-1.10-38			
Нач. отд.	Грехов		21.06.88	Деталь ТД 71, ТД 72	Стадия	Лист	Листов
Н. контр.	Мадоян				Р		1
Гл. инж. отд.	Шахова				ЦНИИЭП учебных зданий		
Рук. гр.	Мадоян						
Ст. техн.	Шишкина						

Формат А4

23058 38

Марка	Обозначение	Наименование	Кол. на деталь ТД									Масса ед. кг	Примечание
			1	2	3	4	5	6	7	8	9		
		Материалы											
1		Цементный раствор М100											
		для толщины балок:											
		250 мм	0,005	0,005	0,005								$м^3$ на 1 п.м
		350 мм	0,007	0,007	0,007								
2		Цементный раствор М100											
		для толщины балок:											
		250 мм	0,003	0,008	0,004	0,003	0,003	0,008	0,008	0,004	0,004		$м^3$ на 1 п.м
		350 мм	0,003	0,010	0,006	0,003	0,003	0,010	0,010	0,006	0,006		$м^3$ на 1 п.м
3		Цементный раствор											
		состава 1:2											
		для толщины балок:											
		250 мм				0,004	0,004	0,004	0,004	0,004	0,004		$м^3$ на 1 п.м
		350 мм				0,006	0,006	0,006	0,006	0,006	0,006		$м^3$ на 1 п.м

Нач. отд.	Трков		21.06.91	
Н.контр.	Мадоян			
Гл.инж.отд.	Шахова			
Рук.гр.	Мадоян			
Ст.техн.	Шишкина			

2.210-1.10-39

Спецификация на деталь ТД1...ТД9

Стадия	Лист	Листов
Р	1	2

ЦНИИЭП учебных зданий

Формат А4

Инв. N подл	Подп. и дата	Взам. инв. N

Марка	Обозначение	Наименование	Кол. на деталь ТД 1	2	3	4	5	6	7	8	9	Масса ед. кг	Примечание
4		Прокладка резиновая											
		Пористая уплотняющая											
		ГОСТ 19177-81		3,15	1,05	1,05	1,05	4,20	4,20	2,10	2,10		м на 1 п.м
5		Мастика герметизирующая											
		нетвердеющая строительная											
		ГОСТ 14791-79		1,5	0,5	0,5	0,5	2,0	2,0	1,0	1,0		кг на 1 п.м

23058 39

Марка	Обозначение	Наименование	Кол. на деталь ТД									Масса ед. кг	Примечание
			19	20	21	22	23	24	25	26	27		
		Детали											
МС-1	1.030.1-1.4-1-270	Изделие соединительное	2	2	2	2	2	2	2	2			
МС-6	12.011.300	Изделие соединительное											
		⌀12АIГОСТ 5781-82*											
		ℓ = 300									1	0,26	Б4
		Материалы											
1		Цементный раствор											
		состава 1:2											
		для толщины панелей:											
		250 мм	0,004	0,004	0,004	0,004	0,004	0,004	0,004	0,004	0,004		$м^3$ на 1п.м
		350 мм	0,006	0,006	0,006	0,006	0,006	0,006	0,006	0,006	0,006		$м^3$ на 1п.м
2		Цементный раствор М100											
		для толщины панелей:											
		250 мм	0,003	0,003	0,003	0,003	0,008	0,008	0,008	0,008	0,004		$м^3$ на 1п.м

Нач.отд.	Греков		21.06.87
Н.контр.	Маадян		
Гл.инж.отд.	Шахова		
Рук.гр	Маадян		
Ст.техн.	Шишкина		

2.210-1.10-41

Спецификация на деталь ТД19...ТД27

Стадия	Лист	Листов
Р	1	2

ЦНИИЭП учебных зданий

Формат А4

Инв. N подл.	Подп. и дата	Взам. инв. N

Марка	Обозначение	Наименование	Кол. на деталь ТД 19	20	21	22	23	24	25	26	27	Масса ед. кг	Примечание
		350 мм	0,003	0,003	0,003	0,003	0,010	0,010	0,010	0,010	0,006		$м^3$ на 1п.м
3		Цементный раствор М100	0,02	0,01	0,02	0,01	0,02	0,01	0,02	0,01			$м^3$ на 1п.м
4		Прокладка резиновая											
		пористая уплотняющая											
		ГОСТ 19177 - 81	1,05	1,05	1,05	1,05	4,20	4,20	4,20	4,20	2,10		м на 1п.м
5		Мастика герметизирующая											
		нетвердеющая строительная											
		ГОСТ 14791 - 79	0,5	0,5	0,5	0,5	2,0	2,0	2,0	2,0	1,0		кг на 1п.м

23058 41

Формат А4

Марка	Обозначение	Наименование	Кол. на деталь ТД									Масса ед. кг	Примечание
			28	29	30	31	32	33	34	35	36		
5		Мастика герметизирующая											
		нетвердеющая строительная											
		ГОСТ 14791-79	1,00			1,0	1,0	0,5	0,5	0,5	1,00		кг на 1п.м
7		Бетон В 15				0,007	0,007			0,014	0,014		$м^3$ на 1п.м
8		Гидроизол ГИ-Г											
		ГОСТ 7415-86								0,2			$м^2$ на 1пм
9		Битум строительный											
		БН 70/30 ГОСТ 6617-76								4,0			кг на 1 $м^2$

Формат А4

Инв. N подл.	Подп. и дата	Взам. инв. N

Марка	Обозначение	Наименование	Кол. на деталь 37	38	39	40	41					Масса ед. кг	Примечание
		Детали											
МС-37	5.100.060.160	Изделие соединительное											
		Полоса $\frac{Б-2\ 6\times100\ ГОСТ\ 103-76^*}{Вст\ 3сп\ 5\ ГОСТ\ 535-79^*}$											
		$\ell = 160$	2	2	2							0,71	Б.Ч.
МС-11	60.6.060.300	Изделие соединительное											
		Полоса $\frac{Б-2\ 6\times60\ ГОСТ\ 103-76^*}{Вст\ 3пс\ ГОСТ\ 535-79^*}$											
		$\ell = 300$	1	1	1							1,25	Б.Ч.
МС-12	1.030.1-1.4-1-310-01	Изделие соединительное		1									
МС-14	1.030.1-1.4-1-310-03	Изделие соединительное	1		1								
		Материалы											
1		Цементный раствор											
		состава 1:2											
		для толщины панелей:											
		250 мм	0,004	0,004	0,004	0,005	0,005						$м^3$ на 1 п.м

23058

43

Нач. отд.	Греков		21.06.87
Н. контр.	Мадоян		
Гл. инж. пр.	Шахова		
Рук. гр.	Мадоян		
Ст. техн.	Шишкина		

2.210-1.10-43

Спецификация на деталь ТД37...ТД41

Стадия	Лист	Листов
Р	1	3

ЦНИИЭП учебных зданий

Формат А4

Марка	Обозначение	Наименование	Кол. на деталь ТД									Масса ед. кг	Примечание
			28	29	30	31	32	33	34	35	36		
5		Мастика герметизирующая											
		нетвердеющая строительная											
		ГОСТ 14791-79	1,00			1,0	1,0	0,5	0,5	0,5	1,00		кг на 1п.м
7		Бетон В 15				0,007	0,007			0,014	0,014		$м^3$ на 1п.м
8		Гидроизол ГИ-Г											
		ГОСТ 7415-86								0,2			$м^2$ на 1пм
9		Битум строительный											
		БН 70/30 ГОСТ 6617-76								4,0			кг на 1 $м^2$

Формат А4

Инв. N подл.	Подп. и дата	Взам. инв. N

Марка	Обозначение	Наименование	Кол. на деталь 37	38	39	40	41					Масса ед. кг	Примечание
		Детали											
МС-37	6.100.060.160	Изделие соединительное											
		Полоса $\frac{Б-2\ 6\times100\ ГОСТ\ 103-76^*}{ВСТ\ 3СП\ 5\ ГОСТ\ 535-79^*}$											
		$\ell = 160$	2	2	2							0,71	Б.Ч.
МС-11	60.6.060.300	Изделие соединительное											
		Полоса $\frac{Б-2\ 6\times60\ ГОСТ\ 103-76^*}{ВСТ\ 3СП\ ГОСТ\ 535-79^*}$											
		$\ell = 300$	1	1	1							1,25	Б.Ч.
МС-12	1.030.1-1.4-1-310-01	Изделие соединительное		1									
МС-14	1.030.1-1.4-1-310-03	Изделие соединительное	1		1								
		Материалы											
1		Цементный раствор											
		состава 1:2											
		для толщины панелей:											
		250 мм	0,004	0,004	0,004	0,005	0,005						$м^3$ на 1 п.м

23058

43

Нач. отд.	Грехов		21.06.87
Н. контр.	Мадоян		
Гл. инж. пр.	Шахова		
Рук. гр.	Мадоян		
Ст. техн.	Шишкина		

2.210-1.10-43

Спецификация на деталь ТД37...ТД41

Стадия	Лист	Листов
Р	1	3

ЦНИИЭП учебных зданий

Формат А4

Марка	Обозначение	Наименование	Кол. на деталь ТД 49	50	51	52	53	54				Масса ед. кг	Примечание
		Детали											
МС-37	6.100.060.160	Изделие соединительное											
		Полоса $\frac{Б-2\ 6\times100\ ГОСТ\ 103-76^*}{ВСТ3сп5\ ГОСТ\ 535-79^*}$											
		$\ell = 160$		2	2	2	2					0,71	Б4
МС-11	60.6.060.300	Изделие соединительное											
		Полоса $\frac{Б-2\ 6\times60\ ГОСТ\ 103-76^*}{ВСТ3пс5\ ГОСТ\ 535-79^*}$											
		$\ell = 300$		1	1	1	1					1,25	Б4
МС-12	1.030.1-1.4-1-310-01	Изделие соединительное		1		1							
МС-14	1.030.1-1.4-1-310-03	Изделие соединительное			1		1						
		Материалы											
1		Цементный раствор											
		состава 1:2											
		для толщины панелей:											
		250 мм	0,004	0,004	0,004	0,004	0,004	0,004					$м^3$ на 1п.м
		350 мм	0,005	0,005	0,005	0,005	0,005	0,005					$м^3$ на 1п.м
2		Цементный раствор М100											

Нач.отд.	Грехов		21.06.87
Н.контр.	Мадоян		
Гл.инж.отд.	Шахова		
Рук.гр.	Мадоян		
Ст.техн.	Шишкина		

2.210-1.10-45

Спецификация на деталь ТД49...ТД54

Стадия	Лист	Листов
Р	1	2

ЦНИИЭП учебных зданий

Формат А4

Инв. N подл.	Подп. и дата	Взам. инв. N

Марка	Обозначение	Наименование	Кол. на деталь ТД									Масса ед. кг	Примечание
			49	50	51	52	53	54					
		для толщины панелей:											
		250 мм	0,010	0,010	0,010	0,010	0,004						$м^3$ на 1п.м
		350 мм	0,012	0,012	0,012	0,012	0,006						$м^3$ на 1п.м
3		Бетон В15	0,014	0,014	0,014	0,014	0,014	0,007					$м^3$ на 1п.м
4		Цементный раствор М100		0,02	0,02	0,02	0,02						$м^3$ на 1п.м
5		Прокладка резиновая											
		пористая уплотняющая											
		ГОСТ 19177-81	1,05	2,10	2,10	2,10	2,10						м на 1п.м
6		Мастика герметизирующая											
		нетвердеющая строительная											
		ГОСТ 14791-79	0,5	1,0	1,0	1,0	1,0						кг на 1п.м
7		Гидроизол ГИ-Г											
		ГОСТ 7415-86	0,2					0,2					$м^2$ на 1п.м
8		Битум строительный											
		БН 70/30 ГОСТ 6617-76	4,0					4,0					кг на $1м^2$

23058 46

Марка	Обозначение	Наименование	Кол. на деталь ТД									Масса, ед. кг	Примечание
			55	56	57	58	59	60	61	62	63		
		Детали											
МС-1	1.030.1-1.4-1-270	Изделие соединительное									1		
		Материалы											
1		Цементный раствор											
		состава 1:2											
		для толщины панелей:											
		250 мм	0,004	0,004	0,004	0,004	0,004	0,004	0,004	0,004	0,004		$м^3$ на 1 п.м
		350 мм	0,005	0,005	0,005	0,005	0,005	0,005	0,005	0,005	0,006		$м^3$ на 1 п.м
2		Цементный раствор М100					0,003	0,003	0,003	0,003	0,003		$м^3$ на 1 п.м
3		Цементный раствор М100									0,02		$м^3$ на 1 п.м
4		Прокладка резиновая											
		пористая уплотняющая											
		ГОСТ 19177-81					1,05	1,05	1,05	1,05	1,05		м на 1 п.м

Нач. отд.	Греков		21.06.87	
Н. контр.	Мадоян			
Гл. инж. отд	Шахова			
Рук. гр.	Мадоян			
Ст. техн.	Шишкина			

2.210-1.10-46

Спецификация на деталь ТД55...ТД63

Стадия	Лист	Листов
Р	1	2

ЦНИИЭП учебных зданий

Инв. N подл.	Подп. и дата	Взам. инв. N

Марка	Обозначение	Наименование	Кол. на деталь ТД									Масса ед. кг	Примечание
			55	56	57	58	59	60	61	62	63		
5		Мастика герметизирующая											
		нетвердеющая строительная											
		ГОСТ 14791-79					0,5	0,5	0,5	0,5	0,5		кг на 1 п.м
8		Гидроизол ГИ-Г											
		ГОСТ 7415-86	0,2	0,2	0,2	0,2	0,2	0,2	0,2	0,2			$м^2$ на 1 п.м
9		Битум строительный											
		БН 70/30 ГОСТ 6617-76	4,0	4,0	4,0	4,0	4,0	4,0	4,0	4,0			кг на $1 м^2$

23058 47

Формат А4

Марка	Обозначение	Наименование	Кол. на деталь ТД									Масса ед. кг	Примечание
			49	50	51	52	53	54					
		Детали											
МС-37	6.100.060.160	Изделие соединительное											
		Полоса $\frac{Б-2\ 6\times100\ ГОСТ\ 103-76^*}{ВСТ3СП5\ ГОСТ\ 535-79^*}$											
		$\ell = 160$		2	2	2	2					0,71	Б4
МС-11	60.6.060.300	Изделие соединительное											
		Полоса $\frac{Б-2\ 6\times60\ ГОСТ\ 103-76^*}{ВСТ3ПС5\ ГОСТ\ 535-79^*}$											
		$\ell = 300$		1	1	1	1					1,25	Б4
МС-12	1.030.1-1.4-1-310-01	Изделие соединительное		1		1							
МС-14	1.030.1-1.4-1-310-03	Изделие соединительное			1		1						
		Материалы											
1		Цементный раствор											
		состава 1:2											
		для толщины панелей:											
		250 мм	0,004	0,004	0,004	0,004	0,004	0,004					$м^3$ на 1п.м
		350 мм	0,005	0,005	0,005	0,005	0,005	0,005					$м^3$ на 1п.м
2		Цементный раствор М100											

Нач.отд.	Греков		21.06.87
Н.контр.	Мадоян		
Гл.инж.отд.	Шахова		
Рук.гр.	Мадоян		
Ст.техн.	Шишкина		

2.210 - 1.10 - 45

Спецификация на деталь ТД49...ТД54

Стадия	Лист	Листов
Р	1	2

ЦНИИЭП учебных зданий

Формат А4

Инв. N подл.	Подп. и дата	Взам. инв. N

Марка	Обозначение	Наименование	Кол. на деталь ТД 49	50	51	52	53	54				Масса ед. кг	Примечание
		для толщины панелей:											
		250 мм	0,010	0,010	0,010	0,010	0,004						$м^3$ на 1п.м
		350 мм	0,012	0,012	0,012	0,012	0,006						$м^3$ на 1п.м
3		Бетон В15	0,014	0,014	0,014	0,014	0,014	0,007					$м^3$ на 1п.м
4		Цементный раствор М100		0,02	0,02	0,02	0,02						$м^3$ на 1п.м
5		Прокладка резиновая											
		пористая уплотняющая											
		ГОСТ 19177-81	1,05	2,10	2,10	2,10	2,10						м на 1п.м
6		Мастика герметизирующая											
		нетвердеющая строительная											
		ГОСТ 14791-79	0,5	1,0	1,0	1,0	1,0						кг на 1п.м
7		Гидроизол ГИ-Г											
		ГОСТ 7415-86	0,2					0,2					$м^2$ на 1п.м
8		Битум строительный											
		БН 70/30 ГОСТ 6617-76	4,0					4,0					кг на $1м^2$

23058 46

Марка	Обозначение	Наименование	Кол. на деталь ТД 64	65	66	67	68	69	70	71	72	Масса ед.кг	Примечание
		Детали											
МС-1	1.030.1-1.4-1.270	Изделие соединительное	1	1	1								
МС-37	6.100.060.160	Изделие соединительное											
		Полоса $\frac{Б-2\ Б\times100\ ГОСТ\ 103-76^*}{ВСт3сп5\ ГОСТ\ 535-79^*}$											
		ℓ = 160				1	1	1	1			0,71	Б4
		Материалы											
1		Цементный раствор											
		состава 1:2											
		для толщины панелей:											
		250 мм	0,004	0,004	0,004	0,004	0,004	0,004	0,004	0,004	0,004		$м^3$ на 1п.м
		350 мм	0,006	0,006	0,006	0,006	0,006	0,006	0,006	0,006	0,006		$м^3$ на 1п.м
2		Цементный раствор М100	0,003	0,003	0,003								$м^3$ на 1п.м

Нач. отд.	Греков		21.06.87
Н.контр.	Мадоян		
Гл.инж.отд.	Шахова		
Рук.гр.	Мадоян		
Ст.техн.	Шишкина		

2.210-1.10-47

Спецификация на деталь ТД64..ТД72

Стадия	Лист	Листов
Р	1	2

ЦНИИЭП учебных зданий

Формат А4

Инв.№ подл.	Подп.и дата	Взам.инв.№

Марка	Обозначение	Наименование	Кол. на деталь ТД 64	65	66	67	68	69	70	71	72	Масса ед.кг	Примечание
3		Цементный раствор М100	0,01	0,02	0,01	0,02	0,02	0,01	0,01				$м^3$ на 1п.м
4		Прокладка резиновая											
		пористая уплотняющая											
		ГОСТ 19177-81	1,05	1,05	1,05	1,05	1,05	1,05	1,05	1,05	1,05		м на 1п.м
5		Мастика герметизирующая											
		нетвердеющая строительная											
		ГОСТ 14791-79	0,5	0,5	0,5	0,5	0,5	0,5	0,5	0,5	0,5		кг на 1п.м
6		Цементный раствор М100											
		для толщины панелей:											
		250 мм								0,021	0,021		$м^3$
		350 мм								0,031	0,031		$м^3$
7		Битум строительный											
		БН 70/30 ГОСТ 6617-76								4,0	4,0		кг на 1п.м

23058

(48)