ТИПОВЫЕ СТРОИТЕЛЬНЫЕ КОНСТРУКЦИИ,
ИЗДЕЛИЯ И УЗЛЫ ДЛЯ КАПИТАЛЬНОГО РЕМОНТА
В ЛЕНИНГРАДЕ.

СЕРИЯ 3.006-КР-1.

ПОДПОЛЬНЫЕ КАНАЛЫ, ПРИЯМКИ И ПРОХОДЫ ТЕПЛОТРАСС ЧЕРЕЗ ФУНДАМЕНТЫ И ПЕРЕГОРОДКИ ПОДВАЛОВ.

ВЫПУСК 2

МОНОЛИТНЫЕ ПРИЯМКИ. РАБОЧИЕ ЧЕРТЕЖИ.

РАЗРАБОТАНЫ ИНСТИТУТОМ „ЛЕНЖИЛПРОЕКТ"

ГЛАВНЫЙ ИНЖЕНЕР ИНСТИТУТА — В.А. Иванов
НАЧАЛЬНИК ТЕХНИЧЕСКОГО ОТДЕЛА — В.И. Кановский
ГЛАВНЫЙ СПЕЦИАЛИСТ - КОНСТРУКТОР — В.В. Мусин
ГЛАВНЫЙ СПЕЦИАЛИСТ ТЕХНИЧЕСКОГО ОТДЕЛА — Б.М. Винер

Согласовано:
Начальник технического отдела „Главленинградстроя" — М.Б. Гольдин

Утверждены
техническим советом
протокол N 28
от 18.08.88 г.

ТИПОВЫЕ СТРОИТЕЛЬНЫЕ КОНСТРУКЦИИ,
ИЗДЕЛИЯ И УЗЛЫ ДЛЯ КАПИТАЛЬНОГО РЕМОНТА
В ЛЕНИНГРАДЕ.

СЕРИЯ 3.006-КР-1.

ПОДПОЛЬНЫЕ КАНАЛЫ, ПРИЯМКИ И ПРОХОДЫ ТЕПЛОТРАСС ЧЕРЕЗ ФУНДАМЕНТЫ И ПЕРЕГОРОДКИ ПОДВАЛОВ.

ВЫПУСК 2

МОНОЛИТНЫЕ ПРИЯМКИ. РАБОЧИЕ ЧЕРТЕЖИ.

Номера серии и выпусков	Наименование альбома	Документ ввода в действие	Документ изменения.
Серия 3.006-КР-1	Подпольные каналы, приямки и проходы теплотрасс через фундаменты и перегородки подвалов.		
Выпуск 1	Подпольные каналы и проходы теплотрасс.		
Выпуск 2	Монолитные приямки. Рабочие чертежи.		

Взам.инв.N | Подпись и дата 22.08.88. | Инв.N подл. 1948

Разраб.	Арнаутова		07.88
Рассчит.	Тарасова		07.88
Провер.	Тарасова		07.88
Н.контр.	Хомич	Хомич	08.88

3.006-КР-1-2 СС

Состав серии.

Стадия	Лист	Листов
Р	1	1

ИНСТИТУТ ЛЕНЦИВИЛПРОЕКТ

Формат А4

Номер и дата изменения	Краткое содержание изменения	NN чертежей (стр.) корректировка	дополнения	аннулирование
1	Корректировка размеров	3		
09.89		4		
		24		
		25		

Взам.инв.N | Подпись и дата 22.08.88. | Инв.N подл. 1948

Разраб.	Арнаутова		07.88
Рассчит.	Тарасова		07.88
Проверил	Тарасова		07.88
Н.контр.	Хомич	Хомич	08.88

3.006-КР-1-2 ИК

Информационная карта.

Стадия	Лист	Листов
Р	1	1

ИНСТИТУТ ЛЕНЦИВИЛПРОЕКТ

Формат А4

Обозначение докумен.	Наименование	Стр.
	Обложка	
	Титульный лист.	1
3.006-КР-1-2 СС	Состав серии.	2
3.006-КР-1-2 ИК	Информационная карта.	3
3.006-КР-1-2 С	Содержание.	4
3.006-КР-1-2 ПЗ	Пояснительная записка.	5-7
3.006-КР-1-2 НИ	Номенклатура монолитных приямков	8
3.006-КР-1-2.1	Варианты расположения	9
	приямков.	
3.006-КР-1-2.2	Деталь гидроизоляции тип 1.	10
3.006-КР-1-2.3	Деталь гидроизоляции тип 2.	11
3.006-КР-1-2.4	Узел 1. Вид А-А	12
3.006-КР-1-2.5	Узлы 2, 3	13
3.006-КР-1-2.6	Спецификация арматуры на	
	приямки ПР-1; ПР-2.	14
3.006-КР-1-2.7	Опалубка и армирование при-	
	ямков ПР-1; ПР-2.	15
3.006-КР-1-2.8	Спецификация арматуры на	
	приямки ПР-3; ПР-4.	16
3.006-КР-1-2.9	Опалубка и армирование	
	приямков ПР-3; ПР-4.	17
3.006-КР-1-2.10	Спецификация арматуры на	
	приямки ПР-5; ПР-6; ПР-7; ПР-8.	18
3.006-КР-1-2.11	Опалубка и армирование	
	приямков ПР-5; ПР-6; ПР-7; ПР-8.	19
3.006-КР-1-2.12	Спецификация арматуры на	
	приямки ПР-9; ПР-10; ПР-11; ПР-12	20
3.006-КР-1-2.13	Опалубка и армирование	
	приямков ПР-9; ПР-10; ПР-11; ПР-12	21-22
3.006-КР-1-2.14	Изделие закладное МН-1	23
3.006-КР-1-2.15И	Щит перекрытия Щ-1; Щ-2	24
3.006-КР-1-2.16И	Щит перекрытия Щ-3; Щ-4	25

Обозначение документа	Наименование	Стр.
3.006-КР-1-2 РС	Ведомость расхода стали	
	на приямки кг	26

Взам. инв. №

Подпись и дата 22.03

Инв. № подл. 1948.

Разраб.	Арнаутова		07.88	3.006-КР-1-2 С
Рассчит.	Тарасова		07.88	Содержание
Провер.	Тарасова		07.88	
Н.контр.	Хомич		08.88	

Стад.	Лист	Листов
Р	1	1

Институт Ленжилпроект

копир:

Формат А3

1. Введение.

1.1. Настоящий выпуск разработан в соответствии с тематическим планом научно-исследовательских и опытно-конструкторских работ технического отдела института „Ленжилпроект" и задания сектора теплоснабжения МКП-3.

1.2. Выпуск содержит рабочие чертежи монолитных приямков на тепловых сетях. Проход трубопроводов через существующие стены и приямки разработаны в серии 3.006-КР-1 Выпуск 1.

1.3. В состав альбома включены

а) Материалы для проектирования:

пояснительная записка

номенклатура изделий.

варианты примыкания приямков к существующим стенам зданий.

б) Рабочая документация:

рабочие чертежи изделий и узлов.

2. Область применения.

2.1. Узлы и детали разработаны применительно к конструктивно-планировочным параметрам кирпичных жилых и общественных зданий Ленинграда и учитывают опыт проектирования примыкания приямков.

3. Общие указания.

3.1. Конструкция приямков запроектирована для устройства в непросадочных грунтах, с максимальным уровнем грунтовых вод на глубине 0.7 м от уровня пола 1го этажа. Грунтовые воды не обладают агрессивностью к бетону нормальной плотности.

3.2. Инженерные изыскания на месте устройства приямков должны включать работы по обследованию фундаментов существующих зданий.

4. Гидроизоляция.

4.1. В зависимости от конкретных гидрогеологических условий, в которых устраиваются приямки, может быть применена гидроизоляция:

а) битумная окрасочная

б) асфальтовая холодная штукатурная.

4.2. Гидроизоляция должна быть выполнена согласно СН 301-65* „Указания по проектированию подземных частей зданий и сооружений", СНиП 2.03.11-85 „Защита строительных конструкций от коррозии."

4.3. При строительстве в мокрых грунтах рекомендуется применение штукатурной асфальтовой гидроизоляции из холодных асфальтовых мастик или рулонной изоляции из 2^х^ слоев гидроизола, или изола на мастике.

4.4. При строительстве в сухих грунтах применяется битумная окрасочная гидроизоляция.

4.5. В мокрых грунтах под днищем приямков устраивается бетонная подготовка.

4.6. Деталь устройства гидроизоляции см. 3.006-КР-1-2.1

4.7. Противонапорная гидроизоляция на стенах предус-

Разраб.	Арнаутова		07.88	3.006 - КР - 1-2 пз		
Рассчит.	Тарасова		07.88	Пояснительная записка	Стадия	Лист	Листов
Провер.	Тарасова		07.88		Р	1	3
Н.конт.	Хомич.		08.88		институт ЛЕНЖИЛПРОЕКТ	

Копир:

Формат А3

Инв.№ подл.	Подпись и дата	Взам.инв.№
1948	22.08.88	

7.6 Арматура принята класса А-II и А-I по ГОСТу 5781-82*. Для закладных элементов принята прокатная сталь ВСт3КП2 по ГОСТу 535-79*.

7.7 Все закладные элементы должны быть окрашены кузбасслаком за 2 раза.

7.8 При бетонировании монолитных конструкций необходимо выполнять требования следующих нормативных и инструктивных элементов:

а) сварку производить электродами типа Э-42 по ГОСТу 9469-75*;

б) закладные детали изготавливать в соответствии с требованиями ГОСТа 10922-75 и „Инструкцией по сварке соединений арматуры и закладных деталей железобетонных конструкций" – СН 393-78.

Инв. N подл.	Подпись и дата	Взам. инв. N
1948	22.08.88.	

Формат А4

Копия №

Обозначение документа	Марка	Эскиз	Габаритные размеры А	Б	Н	с	Размеры отверстия d	h	Марка бетона	Расход материала Бетон м³	Сталь кг	Примеч.
3.006-КР-1-2.7	ПР-1		1000	1000	800	150	700	400	В 12,5 (М150)	0,76	78,1	
	ПР-2		1300	1000			1000	500		0,88	95,9	
3.006-КР-1-2.9	ПР-3		1600	1000			1300	500		1,00	159,6	
	ПР-4		1900	1000			1600	500		1,12	183,3	
3.006-КР-1-2.11	ПР-5		1000	1000	1200	150	700	400		1,04	191,3	
	ПР-6		1300	1000			1000	500		1,17	221,0	
	ПР-7		1600	1000			1300	500		1,32	256,4	
	ПР-8		1900	1000			1600	500		1,44	285,1	
3.006-КР-1-2.13	ПР-9		1000	1000	1500	150	700	400		1,25	209,0	
	ПР-10		1300	1000			1000	500		1,41	232,9	
	ПР-11		1600	1000			1300	500		1,58	277,9	
	ПР-12		1900	1000			1600	500		1,74	308,3	

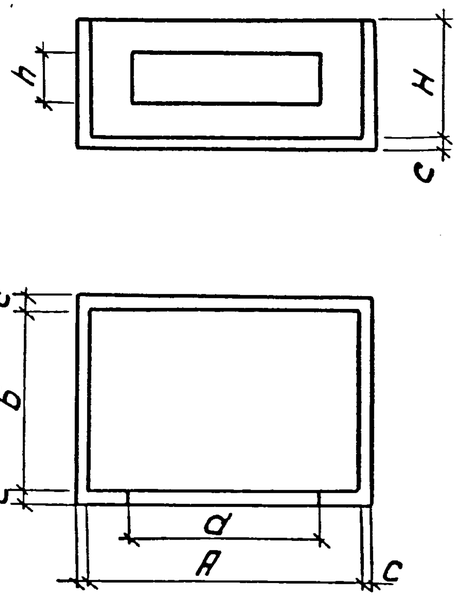

Согласовано:
ГИП Деревянко

Инв. № подл. | Подпись и дата | Взам. инв. №
1948 | 22.08.88г.

Разраб.	Ганина		07.88	3.006-КР-1-2.НИ
Рассчит.	Тарасова		07.88	Номенклатура монолитных приямков
Пров.	Тарасова		07.88	Стадия Р · Лист 1 · Листов 1
Н.контр.	Хомич		0888	Институт Ленниилпроект

Копировала: Формат А3

Вариант 1

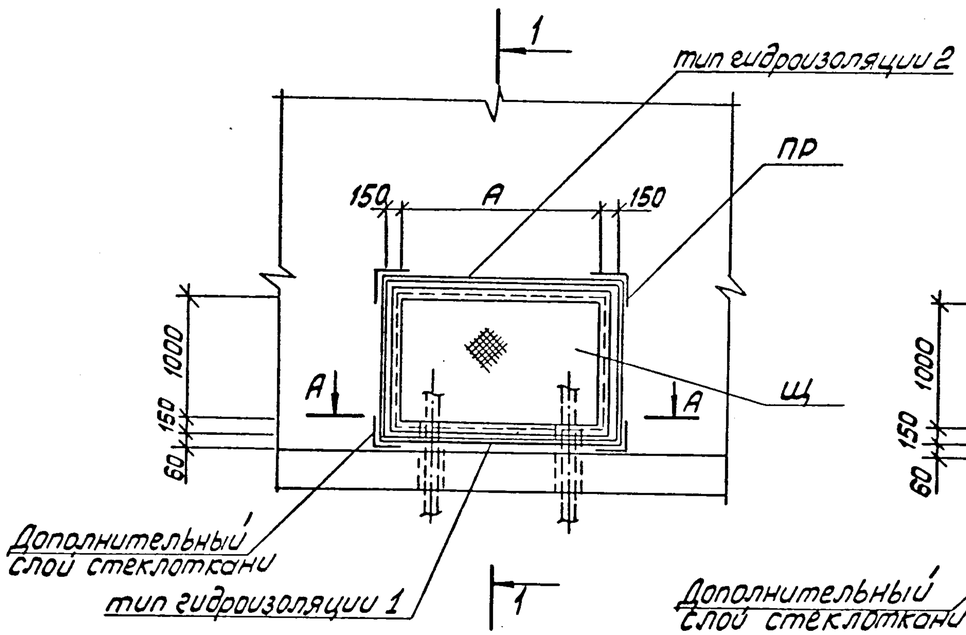

Вариант 2

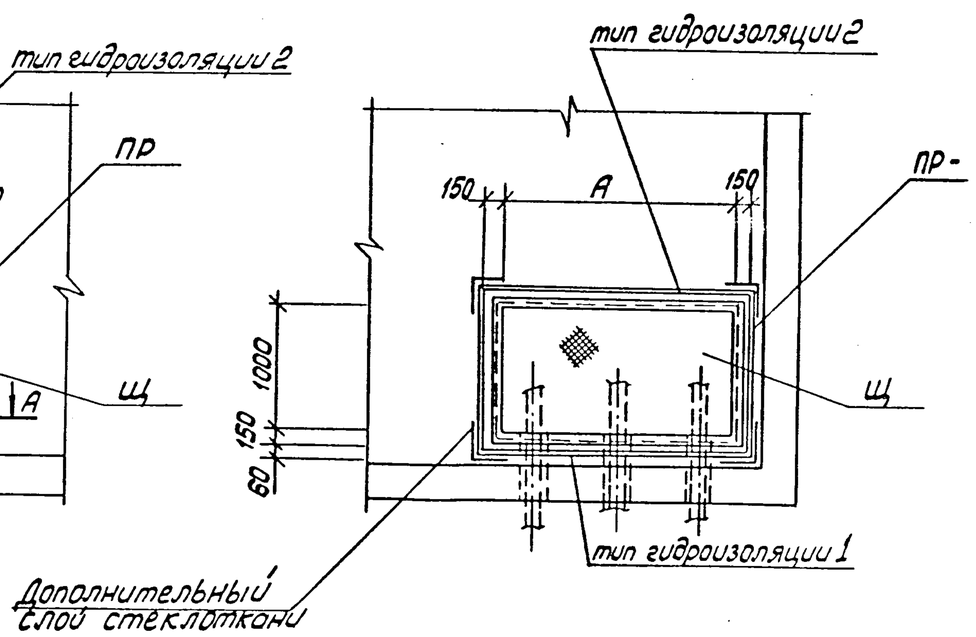

Вариант 3

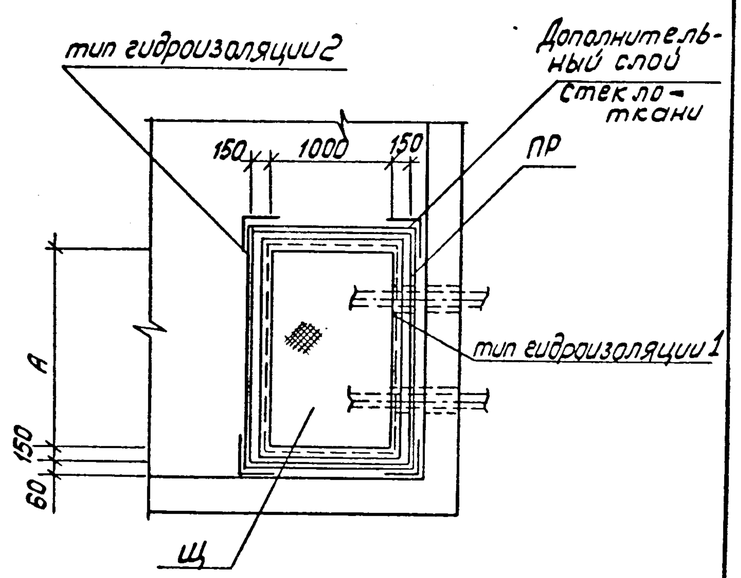

1-1

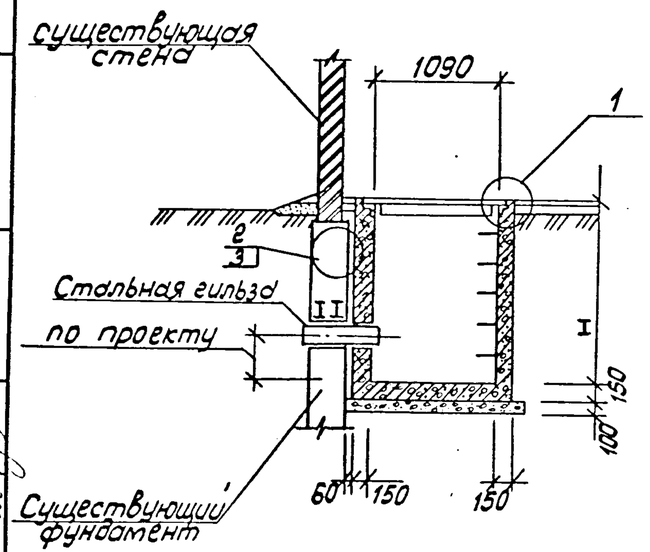

При толщине наружной стены В=500 длина гильзы - 710
При толщине наружной стены В=600 длина гильзы - 810

В случае другой толщины фундаментов длина стальных гильз должна быть соответственно скорректирована

В местах прохода труб через гидроизоляцию наклеить на мастике дополнительный слой стеклоткани с заводкой на трубы

Выбор гидроизоляции см. пояснительную записку

Опалубку и армирование приямков см. 3.006-КР-1-2.7,9,11,13

Марку приямков и щитов см. 3.006-КР-1.2.НИ

Узел 1 см. 3.006-КР-1-2.-4
Узел 2 см. 3.006-КР-1-2.-5
Узел 3 см. 3.006-КР-1-2.-5
Вид А-А см. 3.006-КР-1-2.-4

Деталь гидроизоляции тип 1 см. 3.006-КР-1-2.2

Деталь гидроизоляции тип 2 см. 3.006-КР-1-2.3

Согласовано: ГИП Беренбейн

Взам. инв. №

Подпись и дата

Инв. № подл. 1941

				3.006-КР-1-2.1		
Разраб.	Ганина		07.88	Варианты расположения приямков	Стадия	Лист	Листов
Рассчит.	Тарасова		07.88		Р	1	1
Пров.	Тарасова		07.88		институт ЛЕНГИПРОЕКТ		
Н.контр.	Хомич		08.87				

Копир.

Формат А3

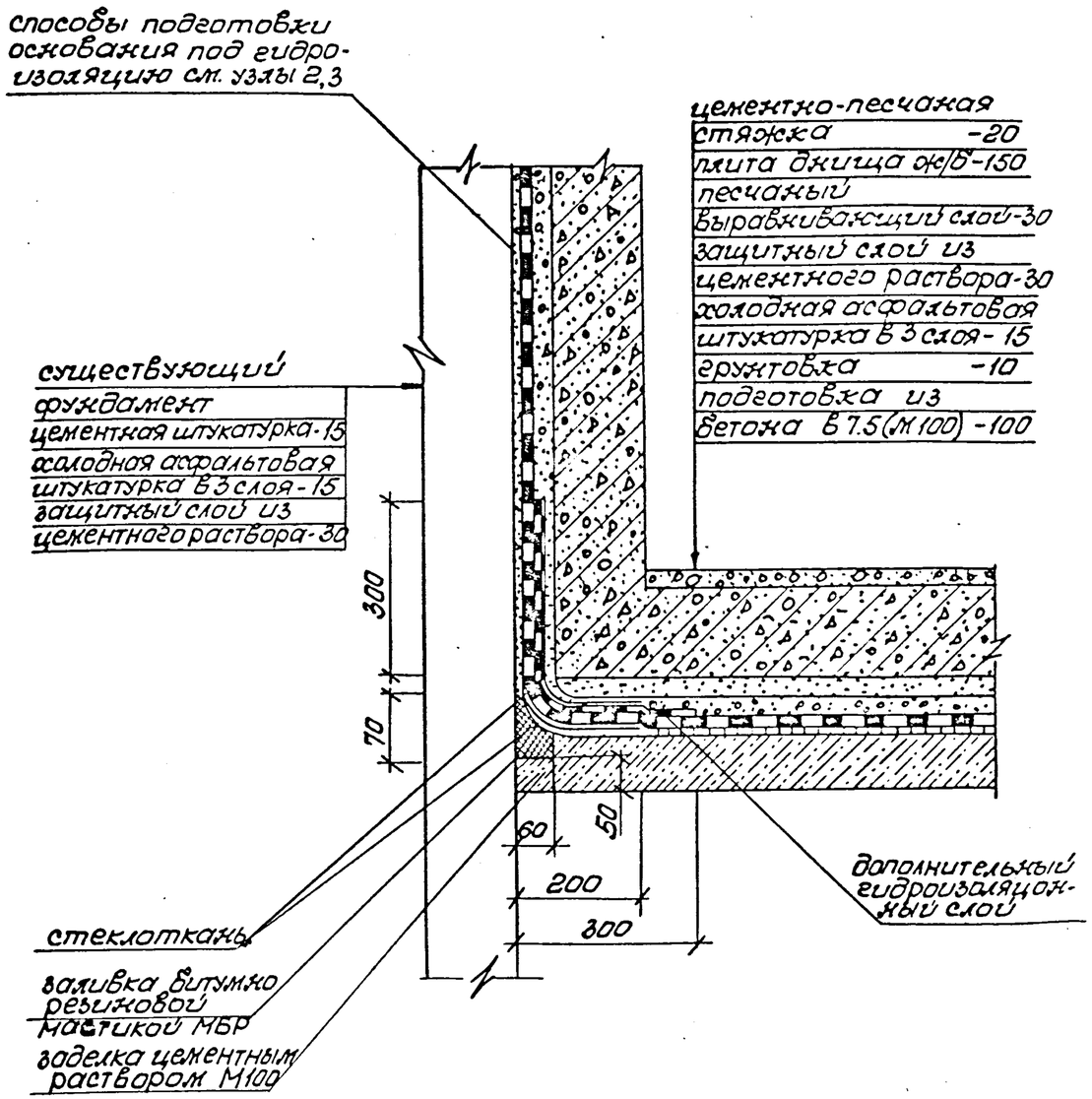

Разраб.	Ганина		07.88	3.006 - КР-1-2.2		
Рассчит.	Тарасова		07.88	Деталь гидроизоляции тип 1	Стадия: Р	Масса:	Масштаб: 1:10
Провер.	Тарасова		07.88		Лист 1	Листов 1
Н.контр.	Хомич		08.88		ИНСТИТУТ ЛЕНЖИЛПРОЕКТ	

Взам.инв.№ | Подпись и дата 22.08.88г | Инв.№подл. 1948

Копир: | Формат А4

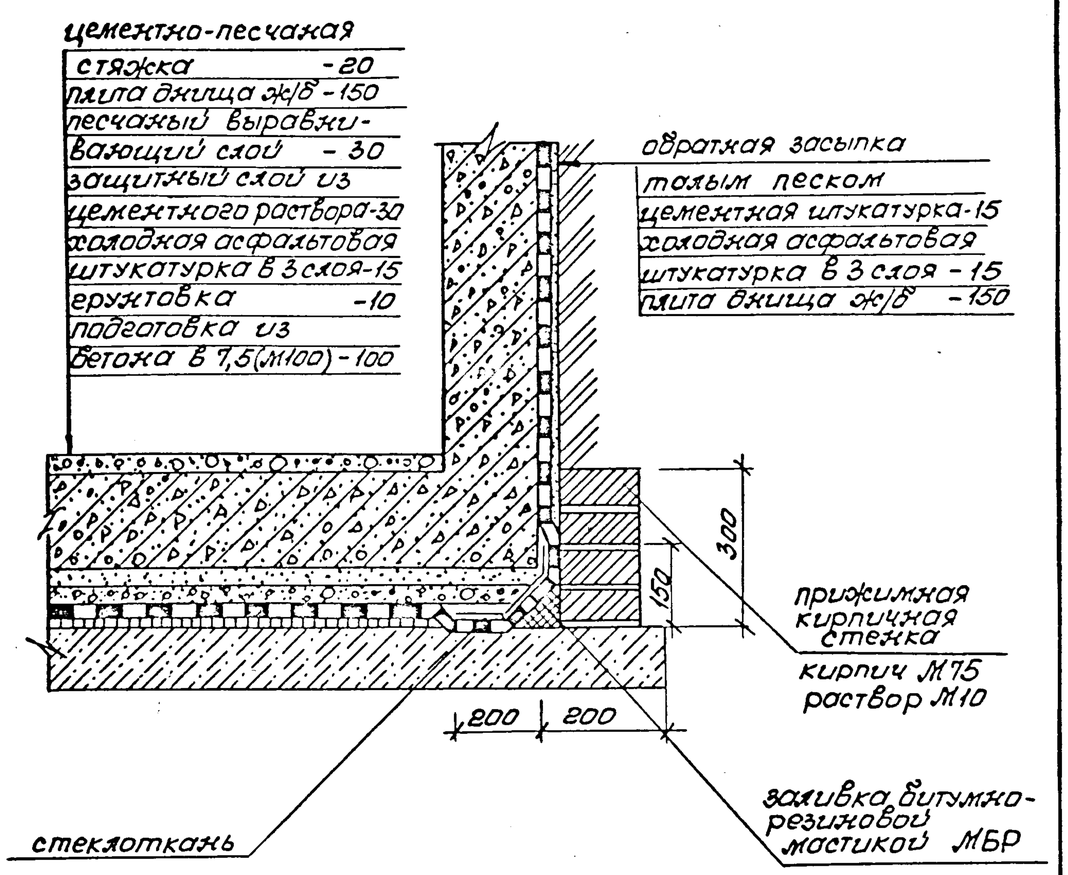

Разраб.	Ганина		07.88	3.006 - КР-1-2.3		
Рассчит.	Тарасова		07.88	Деталь гидроизоляции тип 2	Стадия: Р	Масса:	Масштаб: 1:10
Провер.	Тарасова		07.88		Лист 1	Листов 1
Н.конт.	Хомич		08.88		ИНСТИТУТ ЛЕНЖИЛПРОЕКТ	

Взам.инв.№ | Подпись и дата | Инв.№подл.

Копир: | Формат А4

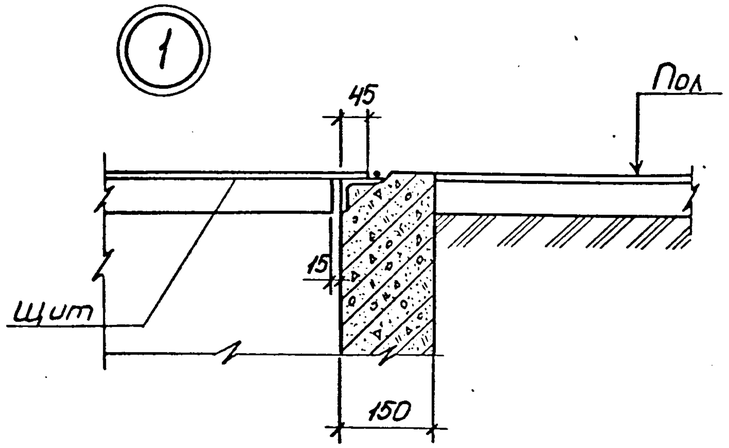

А-А

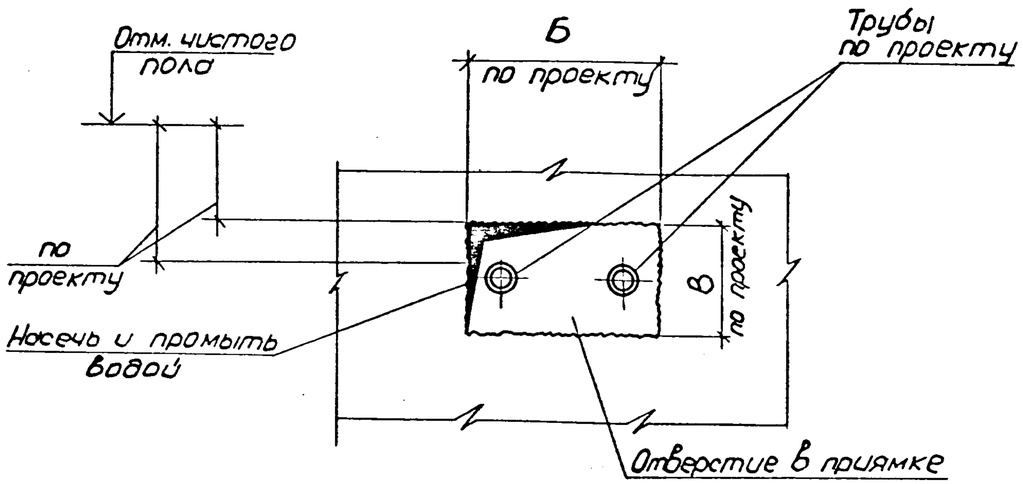

После проводки коммуникаций через стены приямка заделку проемов производить бетоном марки В12.5 с предварительной околкой поверхности бетона по всему периметру проемов.

Разраб.	Ганина		07.88	3.006-КР-1-2.4	
Рассчит.	Тарасова		07.88	Узел 1. Вид А-А.	Стадия: Р; Масса; Масштаб
Провер.	Тарасова		07.88		Лист 1; Листов 1
Н.контр.	Хомич		08.88		ИНСТИТУТ ЛЕНИНИЛПРОЕКТ

Инв. N подл. | 1948 | Подпись и дата | 22.08.88. | Взам. инв. N

Формат А4

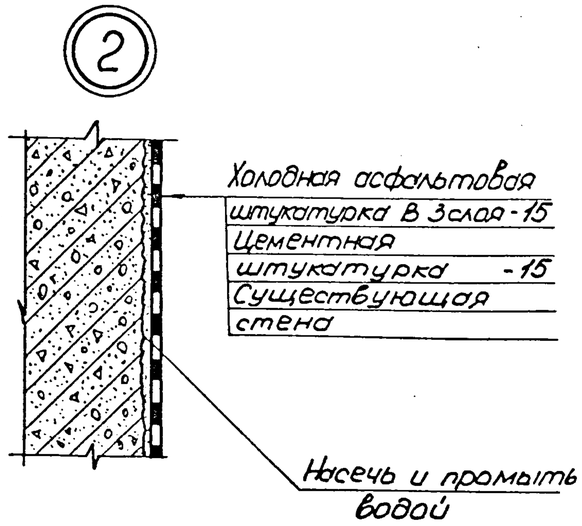

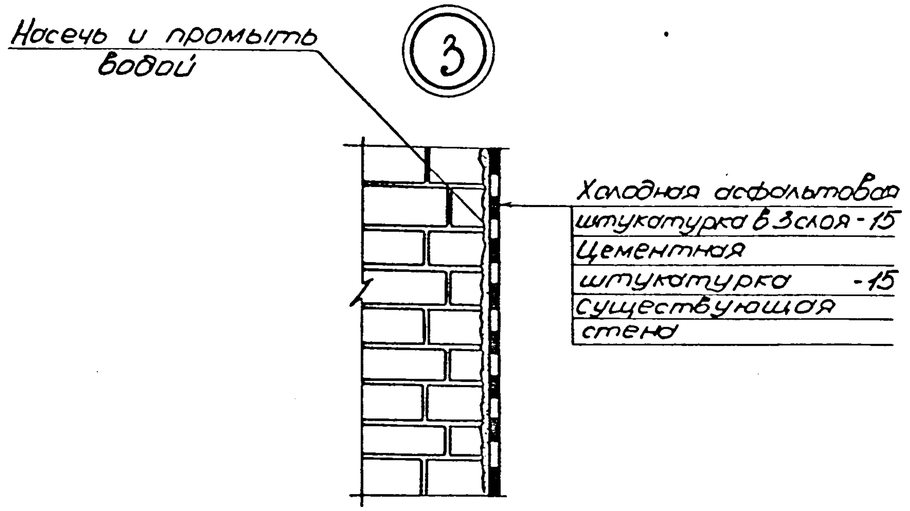

Разраб.	Ганина		07.88	3.006-КР-1-2.5	
Рассчит.	Тарасова		07.88	Узел 2. Узел 3.	Стадия: Р; Масса; Масштаб
Провер.	Тарасова		07.88		Лист 1; Листов 1
Н. контр.	Хомич		08.88		ИНСТИТУТ ЛЕНИНИЛПРОЕКТ

Инв. N подл. | Подпись и дата | Взам. инв. N

Формат А4

Формат	Зона	Поз.	Обозначение	Наименование	Кол. на –	01	02	Примечание
				Детали				
				ГОСТ 5781-82*				
		1	3.006-КР-1-2.7-1	ф14 А II ℓ=1200	2			1.4 кг
		2	-2	ℓ=1500		2		1.8 кг
				Изделие закладное				
			3.006-КР-1-2.14	МН-1 ПМ	4	4.6		5.2 кг
			3.006-КР-1-2.15 и	Щ-1	1			53.7 кг
				Щ-2		1		67.5 кг
				Материалы				
				Бетон класса				
				В-12.5(М150) $м^3$	0.76	0.88		

Подпись и дата 22.08.88

Инв.№ подл. 1948

Взам.инв.№

Разраб.	Розанова		07.88	3.006-КР-1-2.6
Рассчит.	Тарасова		07.88	Спецификация арматуры на приямки ПР-1; ПР-2
Провер.	Тарасова		07.88	
Н.контр.	Хомич		0888	

Стадия	Лист	Листов
Р	1	1

институт ЛЕНЖИЛПРОЕКТ

Копир:

Формат А4

ПР-1; ПР-2

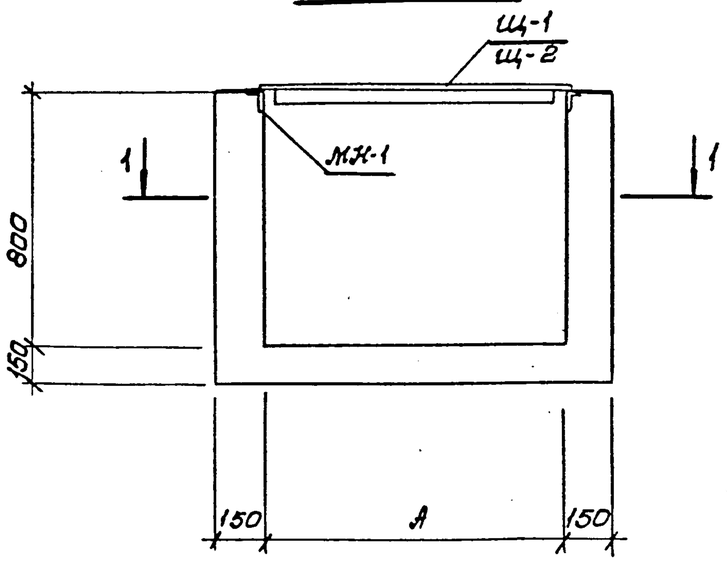

2-2

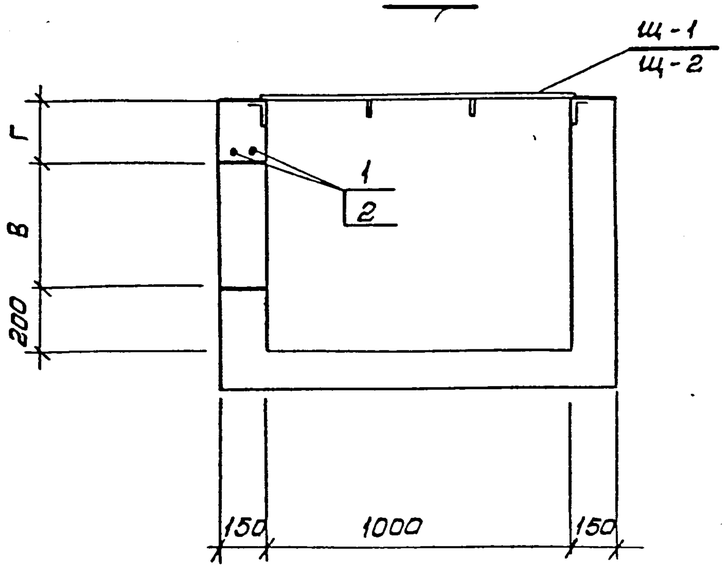

1-1

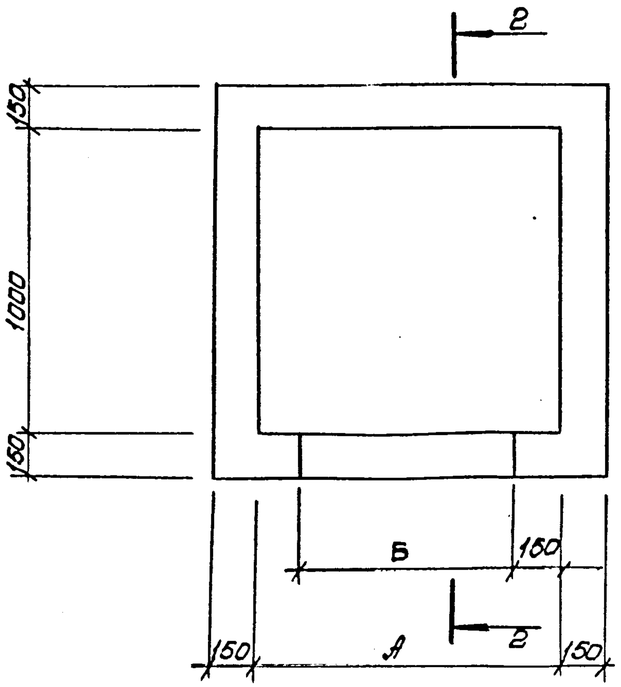

Обозначение	Марка	А	Б	В	Г	Примечание
3.006 - КР-1-2.7	ПР-1	1000	700	400	200	
-01	ПР-2	1300	1000	500	100	

Разраб.	Ромачова		07.88	3.006 - КР-1-2.7		
Рассчит.	Тарасова		07.88	Опалубка и армирование приямков ПР-1; ПР-2	Стадия	Лист	Листов
Провер.	Тарасова		07.88		Р	1	1
Н.конт.	Хомич		08.88		ИНСТИТУТ ЛЕНЖИЛПРОЕКТ		

Инв.№ подл. 1948 | Подпись и дата 22.08.88г. | Взам.инв.№

Копир:

Формат А3

Формат	Зона	Поз.	Обозначение	Наименование	Кол. на –	01	02	Примечание
				Детали				
				ГОСТ 5781-82*				
		3	3.006 - КР-1-2.9 - 3	ф16 А II ℓ=1800	2			2.8кг
		4	- 4	ℓ=2100		2		3.3кг
		5	- 5	ф10 А II ℓ=1850	12			1.1 кг
		6	- 6	ℓ=2150		12		1.3 кг
		7	- 7	ℓ=1250	19	21		0.8кг
		8	- 8	ℓ= 900	12	12		0.6кг
		9	- 9	ℓ= 650	18	22		0.4 кг
				Изделие закладное				
			3.006 - КР-1-2.14	МН-1 пм	5.2	5.8		5.2кг
			3.006 - КР-1-2.16 и	Щ-3	1			83.1кг
				Щ-4		1		96.9кг
				Материалы				
				Бетон класса				
				В-125 (М115) $м^3$	1.00	1.12		

Взам.инв.№

Подпись и дата 22.08.88

Инв.№подл. 1948

Разраб.	Розанова		07.88
Рассчит.	Тарасова		07.88
Провер.	Тарасова		07.88
Н.контр.	Хомич		08.88

3.006 - КР-1-2.8

Спецификация арматуры на приямки ПР-3 ; ПР-4

Стадия	Лист	Листов
Р	1	

институт ЛЕНЖИЛПРОЕКТ

Копир:

Формат А4

ПР-3; ПР-4

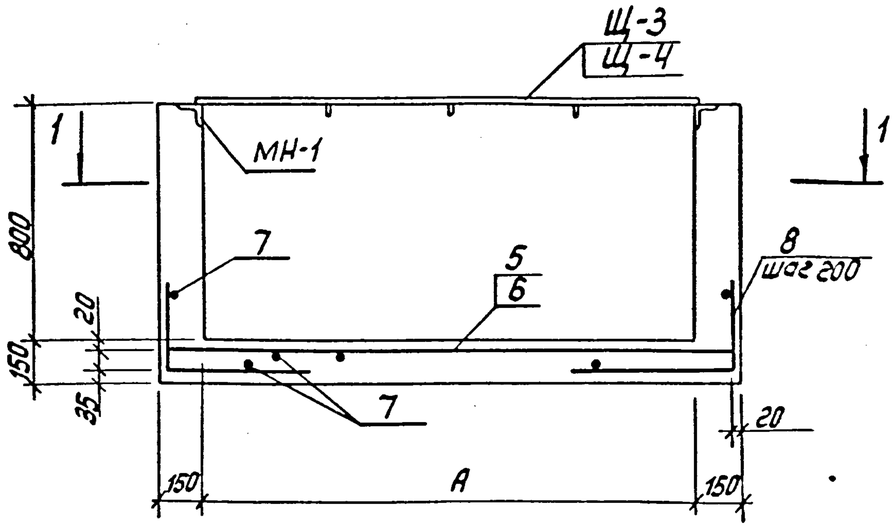

2-2

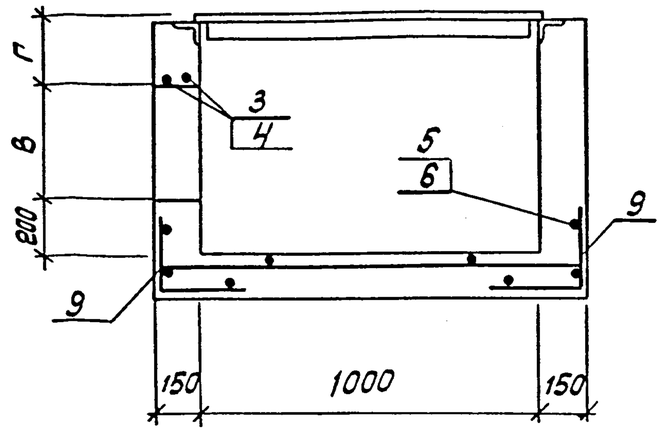

А-А

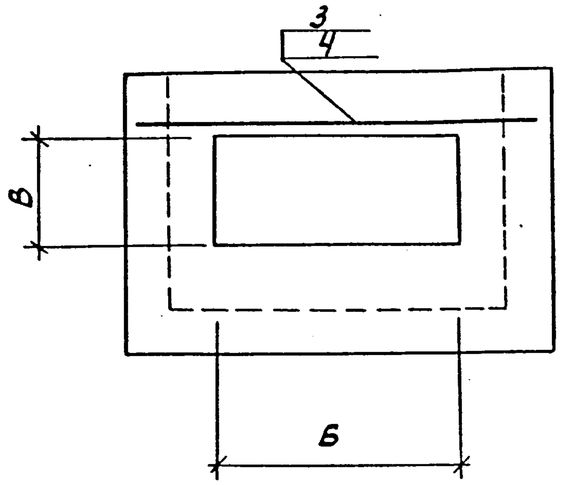

1-1

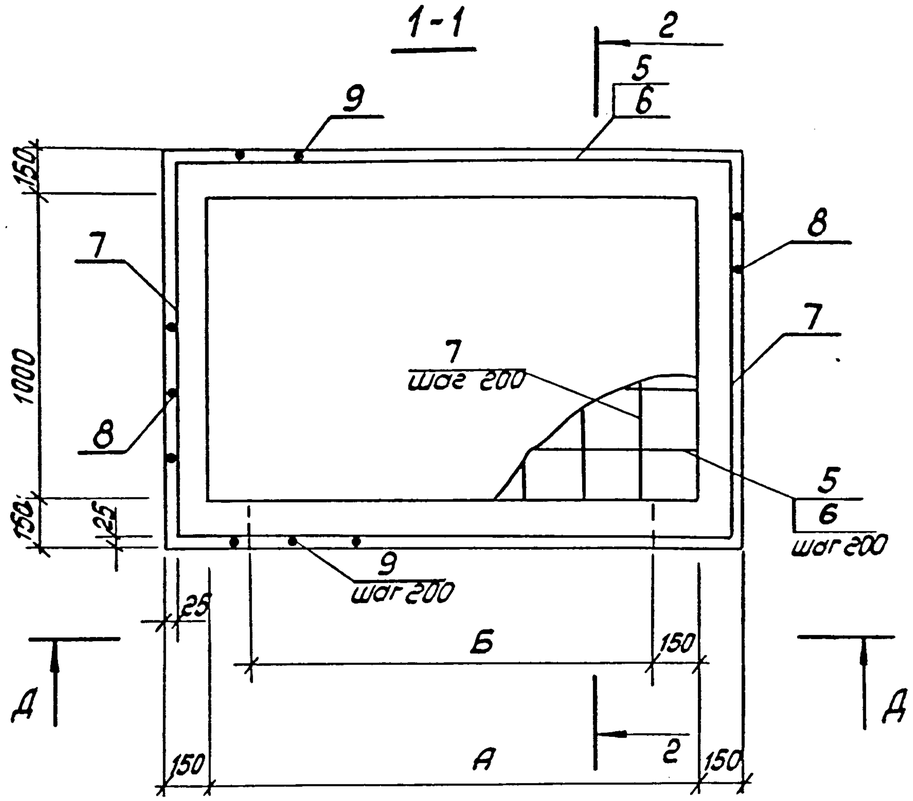

Обозначение	Марка	А	Б	В	Г	Приме-чание
3.006-КР-1-2.9	ПР-3	1600	1300	500	100	
-01	ПР-4	1900	1600	500	100	

Ведомость деталей

Поз.	Эскиз
8	300 / 600
9	300 / 350

Разраб.	Розанова		07.88	3.006-КР-1-2.9		
Рассмот.	Тарасова		07.88	Опалубка и армирование приямков ПР-3; ПР-4	Стадия Р	Лист 1 / Листов 1
Пров.	Тарасова		07.88		институт ЛЕНИНГРАДПРОЕКТ	
Н.контр.	Хомич		08.88			

Формат А3

Копир.

Инв. № подл. | Подпись и дата | Взам. инв. №

Инв. N подл.	Подпись и дата	Взам. инв. N
1948	22.08.88.	

Формат	Зона	Поз.	Обозначение	Наименование	Кол. на исполн. —	01	02	03							Примечание
				Детали.											
				ГОСТ 5781-82*											
		1	3.006-КР-1-2.11-1	ф10 А II ℓ = 1250	54	30	33	35							0.8 кг
		2	-2	ℓ = 1550		26									1.0 кг
		3	-3	ℓ = 1850			26								1.1 кг
		4	-4	ℓ = 2150				26							1.3 кг
		5	-5	ℓ = 900	18	20	9	11							0.6 кг
		6	-6	ℓ = 1050			12	12							0.7 кг
		7	-7	ℓ = 1300	36	38	39	41							0.8 кг
		8	-8	ℓ = 750	34	36	9	9							0.5 кг
		9	-9	ℓ = 900			28	28							0.6 кг
		10	-10	ф20 А I ℓ = 850	3	3	3	3							2.1 кг

Разраб.	Розанова		07.88	3.006-КР-1-2.10		
Рассчит.	Тарасова		07.88	Спецификация арматуры на приямки ПР-5; ПР-6; ПР-7; ПР-8.	Стадия Р	Лист 1	Листов 2
Провер.	Тарасова		07.88		институт ЛЕНЦИЛПРОЕКТ	

Формат А4

Инв. N подл.	Подпись и дата	Взам. инв. N

Формат	Зона	Поз.	Обозначение	Наименование	Кол. на исполн. —	01	02	03							Примечание
		11	-11	ф14 А II ℓ = 1200	4										1.4 кг
		12	-12	ℓ = 900	4										1.1 кг
		13	-13	ℓ = 1500		4									1.8 кг
		14	-14	ℓ = 1000		4									1.2 кг
		15	-15	ф16 А II ℓ = 1800			4								2.8 кг
		16	-16	ℓ = 1000			4	4							1.6 кг
		17	-17	ℓ = 2100				4							3.3 кг
				Изделие закладное											
			3.006-КР-1-2.14	МН-1 ПМ	4	4.6	5.2	5.6							5.3 кг
			3.006-КР-1-2.15 и	Щ-1	1										53.7 кг
			-01	Щ-2		1									67.5 кг
			3.006-КР-1-2.16 и	Щ-3			1								83.1 кг
			-01	Щ-4				1							96.9 кг
				Материалы.											
				Бетон класса											
				В-12.5 (М150) $м^3$	1.04	1.17	1.32	1.44							

ПР-5; ПР-6; ПР-7; ПР-8

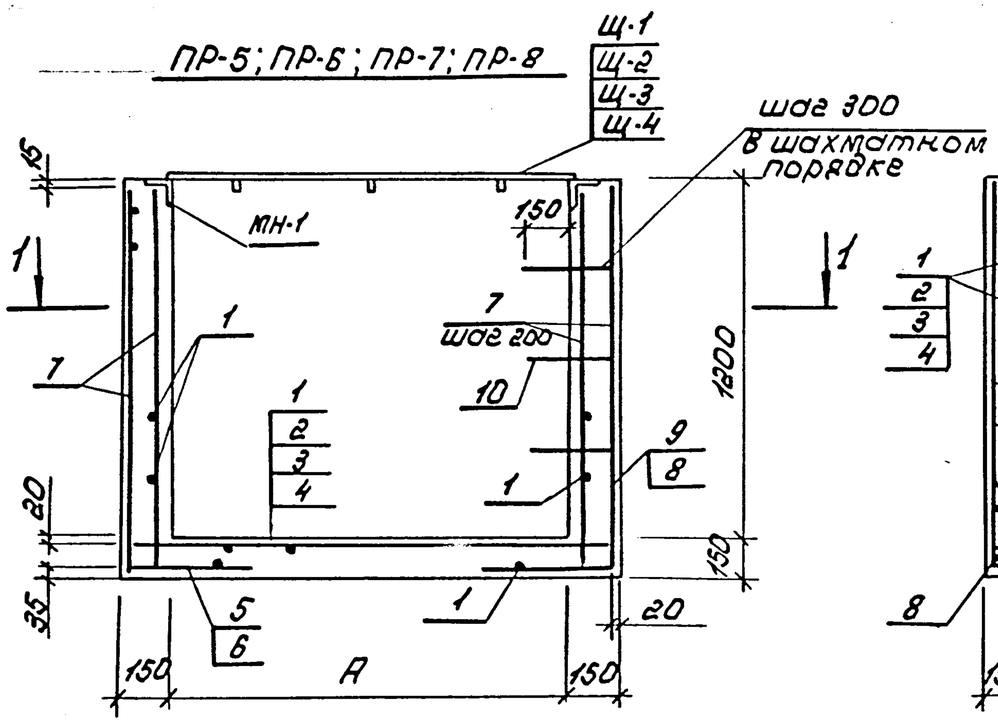

2-2

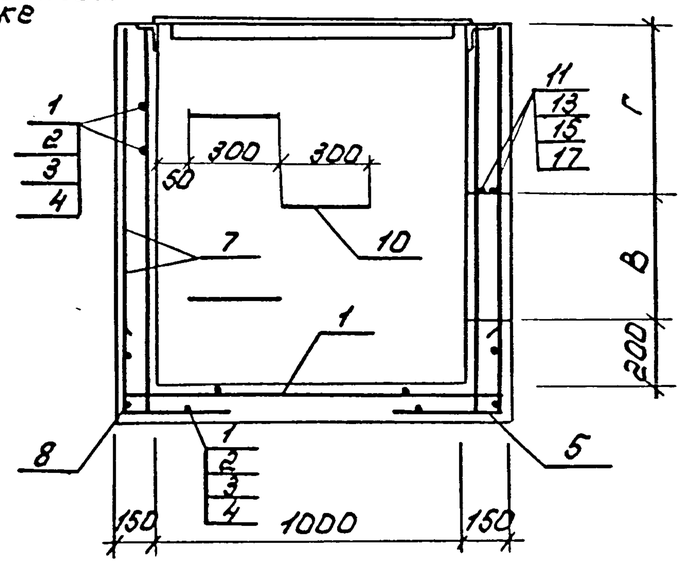

Ведомость деталей

Поз.	Эскиз
5	450 / 450
6	450 / 600
8	300 / 450
9	300 / 600
10	300 / 275

1-1

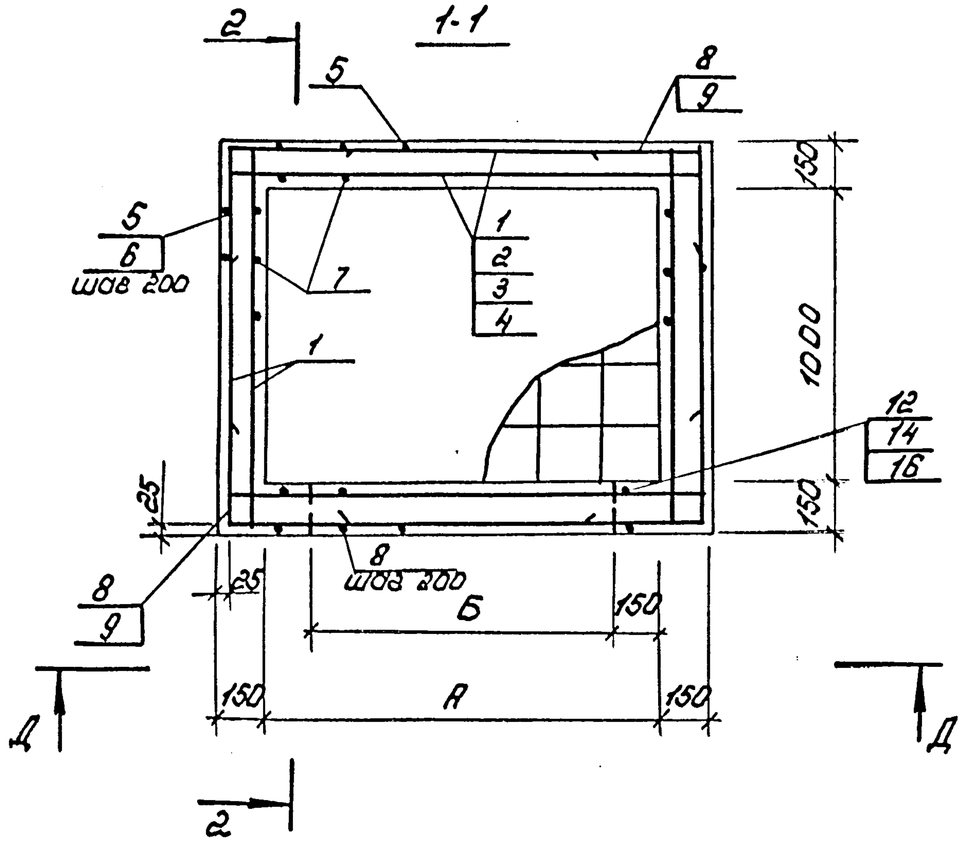

Обозначение	Марка	А	Б	В	Г	Примечание
3.006-кр-1-2.11	ПР-5	1000	700	400	600	
-01	ПР-6	1300	1000	500	500	
-02	ПР-7	1600	1300	500	500	
-03	ПР-8	1900	1600	500	500	

Вид Д-Д см. 3.006-кр-1-2.13 лист 2.
Арматуру в пределах отверстия обрезать по месту.

Разраб.	Розанова		07.88	3.006-кр-1-2.11		
Рассчит.	Тарасова		07.88	Опалубка и армирование приямков ПР-5; ПР-6; ПР-7; ПР-8	Стадия Р	Лист 1 / Листов 1
Пров.	Тарасова		07.88		Институт ЛЕННИЛПРОЕКТ	
Н.контр.	Хомич		07.88			

Инв. № подл. 1948 | Подпись и дата 22.08.88г | Взам. инв. №

Копир:

Формат А3.

ЛЖП. Зк 112 ротапринт тир. 50, 92 г.

Инв.№ подл.	Подпись и дата	Взам.инв.№
1948	22.08.88	

Формат	Зона	Поз.	Обозначение	Наименование	Кол. на исполн. —	01	02	03							Примечание
				Детали											
				ГОСТ 5781-82*											
		1	3.006-КР-1-2.13-1	ф10 АI ℓ=1250	62	34	36	38							0,8 кг
		2	-2	ℓ=1550		30									1,0 кг
		3	-3	ℓ=1850			30								1,1 кг
		4	-4	ℓ=2150				30							1,3 кг
		5	-5	ℓ=900	18	20	9	11							0,6 кг
		6	-6	ℓ=1050			12	12							0,7 кг
		7	-7	ℓ=1500	36	38	39	41							1,0 кг
		8	-8	ℓ=750	38	42	9	10							0,5 кг
		9	-9	ℓ=900			36	36							0,6 кг
		10	-10	ф20 АI ℓ=850	4	4	4	4							2,1 кг
		11	-11	ф14 АII ℓ=1200	4										1,4 кг
		12	-12	ℓ=900	4										1,1 кг

Разраб.	Розанова		07.88	3.006-КР-1-2.12
Рассчит.	Тарасова		07.88	Спецификация арматуры на приямки ПР-9; ПР-10; ПР-11; ПР-12.
Пров.	Тарасова		07.88	Стадия Р · Лист 1 · Листов 2
Н.контр.	Хомич		08.88	Институт ЛЕННИИЛПРОЕКТ

Формат А4

Инв.№ подл.	Подпись и дата	Взам.инв.№

Формат	Зона	Поз.	Обозначение	Наименование	Кол. на исполн. —	01	02	03							Примечание
		13	-13	ф14 АII ℓ=1500		4									1,8 кг
		14	-14	ℓ=1000		4									1,2 кг
		15	-15	ф16 АII ℓ=1800			4								2,8 кг
		16	-16	ℓ=1000			4	4							1,6 кг
		17	-17	ℓ=2100				4							3,3 кг.
				Изделие закладное											
			3.006-КР-1-2.14	МН-1 п.м.	4	4,6	5,2	5,6							5,2 кг
			3.006-КР-1-2.15 и	Ц-1	1										53,7 кг
			-01	Ц-2		1									67,5 кг
			3.006-КР-1-2.16 и	Ц-3			1								83,1 кг
			-01	Ц-4				1							96,9 кг
				Материалы											
				Бетон класса											
				В-12,5 (М150) м³	1,25	1,41	1,58	1,74							

3.006-КР-1-2.12	Лист 2

Копир. Формат А4

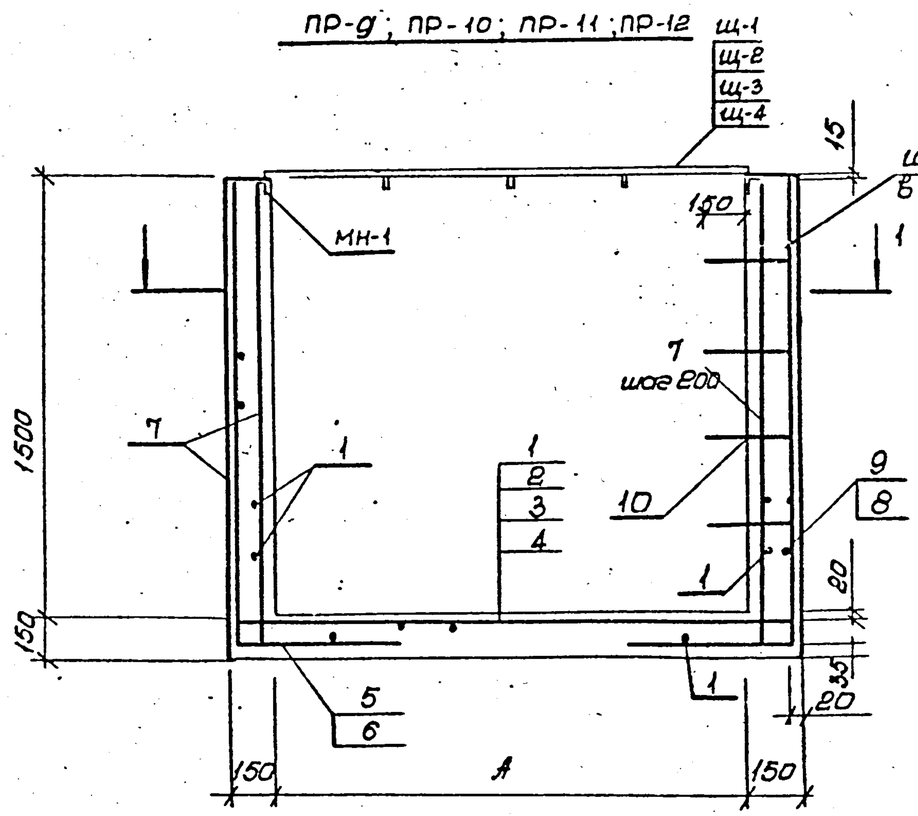

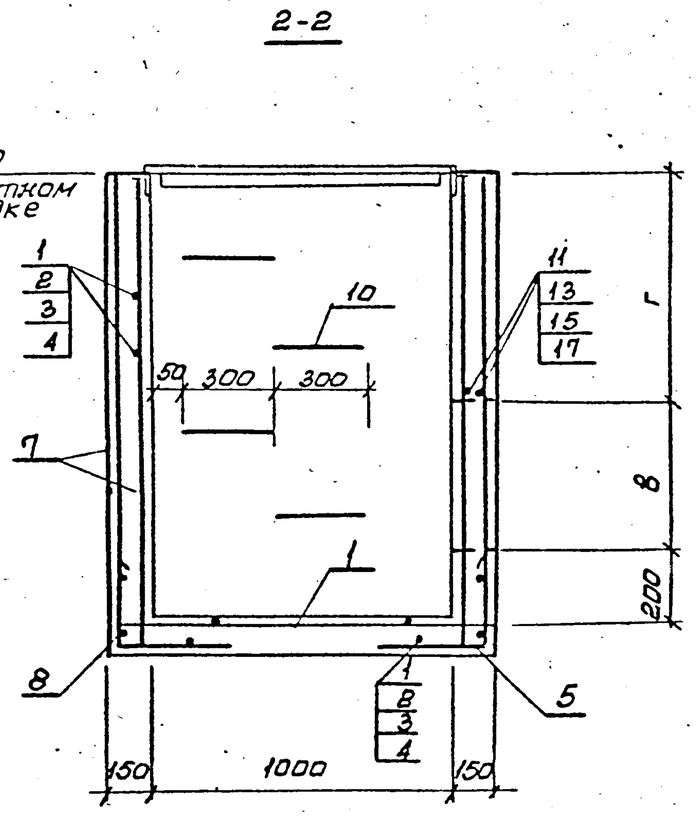

Вид Д-Д см. 3.006-КР-1-2 лист 2

Арматуру в пределах отверстия обрезать по месту.

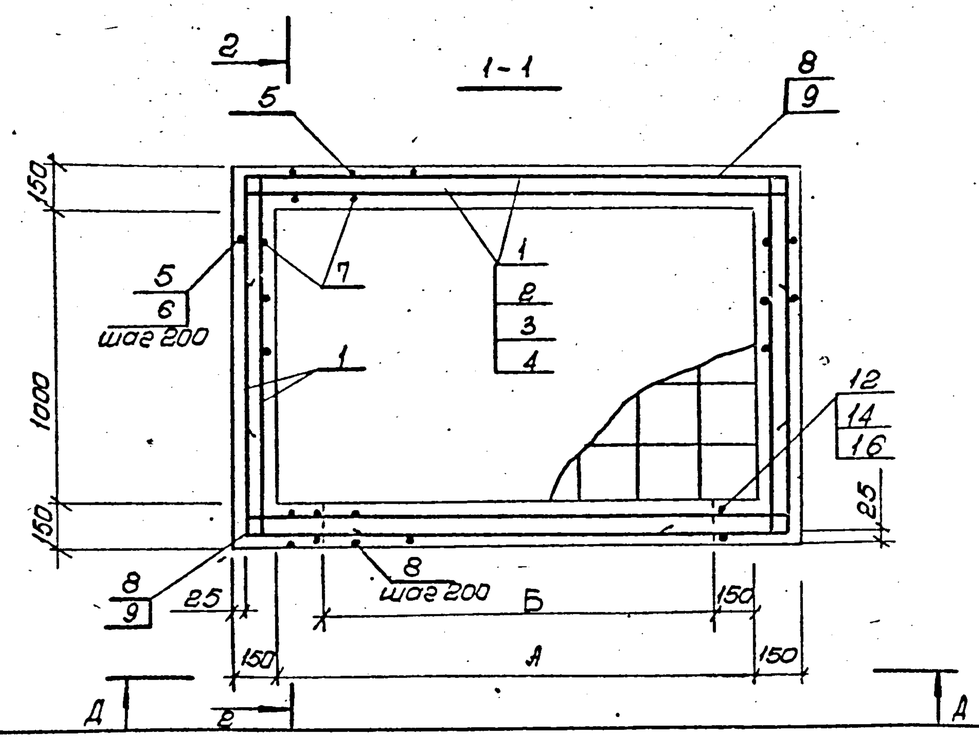

Обозначение	Марка	А	Б	В	Г	Примечание
3.006-КР-1-2.13	ПР-9	1000	700	400	900	
-01	ПР-10	1300	1000	500	800	
-02	ПР-11	1600	1300	500	800	
-03	ПР-12	1900	1600	500	800	

Разраб.	Розанова		07.88	3.006-КР-1-2.13		
Рассчит.	Тарасова		07.88	Опалубка и армирование приямков ПР-9; ПР-10; ПР-11; ПР-12	Стадия Р	Лист 1 / Листов 2
Провер.	Тарасова		07.88		ИНСТИТУТ ЛЕНЖИЛПРОЕКТ	
Н.контр.	Хомич		08.88			

Инв.№подл. 1948 | Подпись и дата 22.08.88г. | Взам.инв.№

ГПКП. Зм. 1/2 ротапринт тир. 50 экз. 92 г.

Формат А3

Копир:

А-А

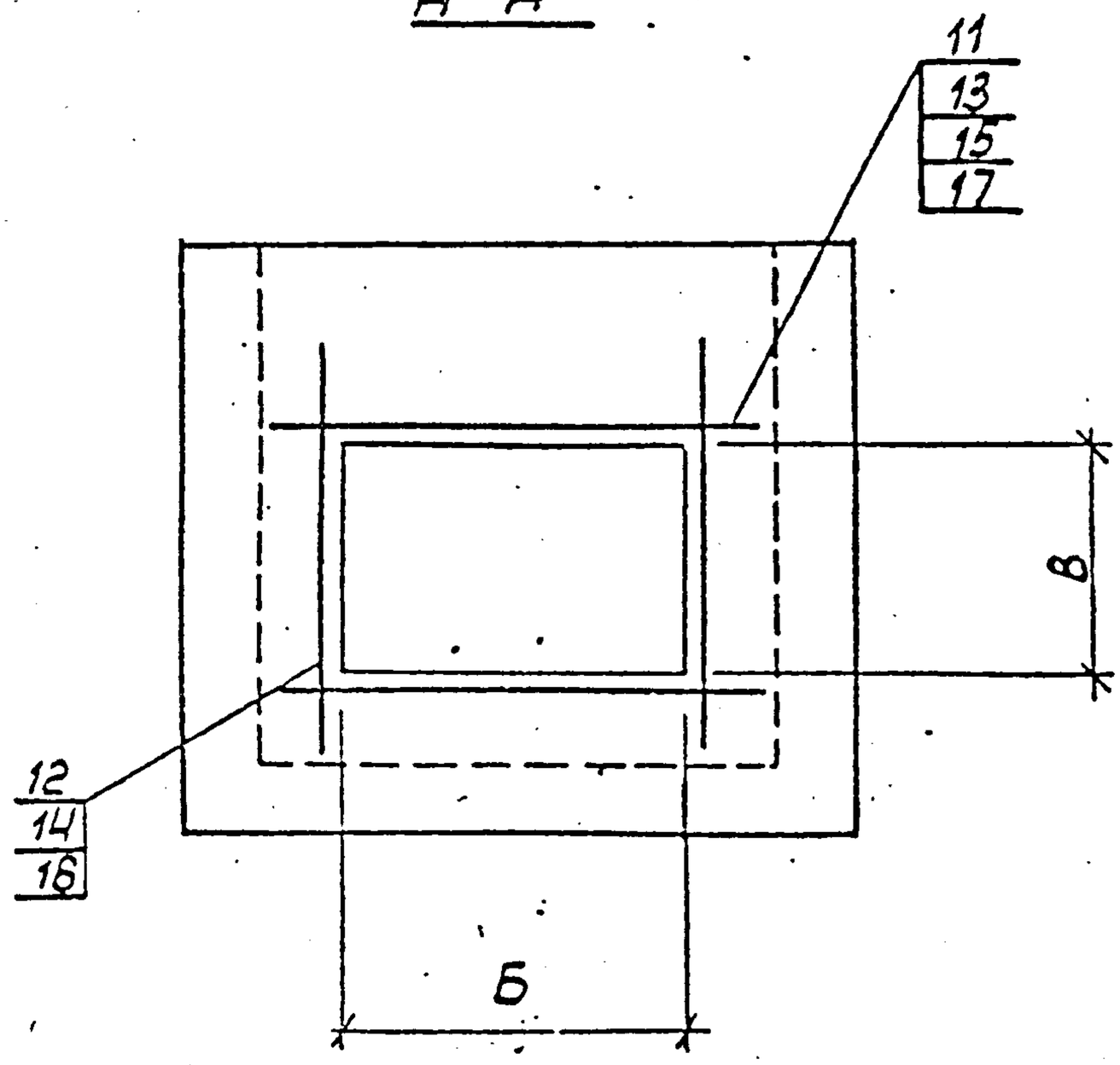

Ведомость деталей

Поз.	Эскиз
5	450 / 450
6	450 / 600
8	300 / 450
9	300 / 600
10	300 / 275

Инв. № подл. 1948 | Подпись и дата 22.08.87 | Взам. инв. №

Инв. № 8227 | Подпись и дата 20.07.91

3.006 - КР-1-2.13	Лист 2

Формат А4

Копир.

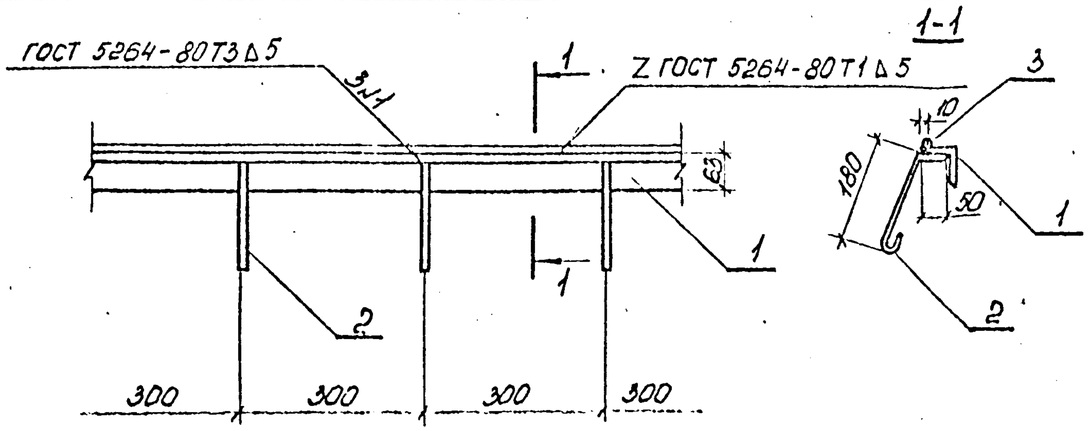

Формат	Зона	Поз.	Обозначение	Наименование	Кол.	Примечание
				Детали.		
		1	3.006-КР-1-2.14 -1	Уголок 63×5 ГОСТ 8509-72* / Вст3кп2 ГОСТ 535-79*	1пм	4.81 кг
		2	3.006-КР-1-2.14	⌀6АI ГОСТ 5781-82*		
		3	3.006-КР-1-2.14 -2	ℓ=270	3	0.1 кг
			-3		1пм	0.3 кг

Взам. инв. N

Подпись и дата 22.08.88

Инв. N подл. 1948

Разраб.	Арнаутова		07.88
Рассчит.	Тарасова		07.88
Провер.	Тарасова		07.88
Н.контр.	Хомич		08.88

3.006-КР-1-2.14

Изделие закладное МН-1.

Стадия	Масса	Масштаб
Р	5.2	1:10

Лист 1 Листов 1

ИНСТИТУТ ЛЕНИНИЛПРОЕКТ

Формат А4

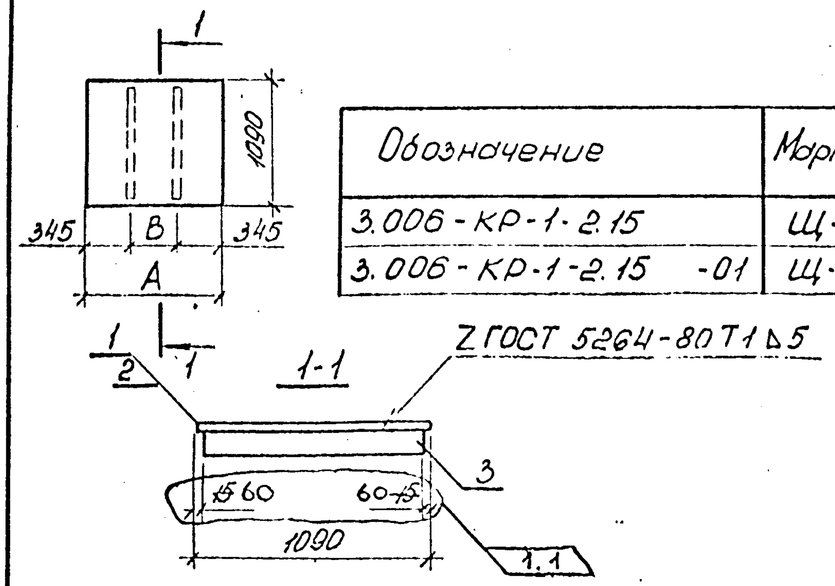

Обозначение	Марка	A	B	Масса ед., кг
3.006-КР-1-2.15	Щ-1	1090	400	53.70
3.006-КР-1-2.15 -01	Щ-2	1390	700	67.50

Формат	Зона	Поз.	Обозначение	Наименование	кол. на исполн.		Примечание
						01	
				Детали.			
				Рифленая сталь 1090×5 ГОСТ 8568-77*			
		1	3.006-КР-1-2.15 -1	ℓ=1090	1		50.3 кг
		2	3.006-КР-1-2.15 -2	ℓ=1390		1	64.1 кг
		3	3.006-КР-1-2.15 -3	Полоса 50×4 ГОСТ 103-76* / Вст3кп ГОСТ 535-79* ℓ=~~1090~~ 970	2	2	1.7 кг

1.2

Изм.	Кол. уч.	Лист	№ док.	Дата	Подп.	Подп.
1	2	Изм.		09.89		
1	1	Изм.		09.89		

Взам. инв. N

Подпись и дата

Инв. N подл.

Разраб.	Арнаутова		07.88
Рассчит.	Тарасова		07.88
Провер.	Тарасова		07.88
Н.контр.	Хомич		08.88

3.006-КР-1-2.15и

Щит перекрытия Щ-1, Щ-2.

Стадия	Масса	Масштаб
Р	см. табл.	1:50

Лист 1 Листов 1

ИНСТИТУТ ЛЕНИНИЛПРОЕКТ

Формат А4

Копир.

Изм.	Кол.уч.	Лист	№ док.	Подп.	Дата
1	1	изм			09.89
1	2	изм			05.88
1	3	изм			09.89

Обозначение	Марка	А	В	Масса кг
3.006-КР-1-2.16	Щ-3	1690	500	83.10
3.006-КР-1-2.16 -01	Щ-4	1990	650	98.90

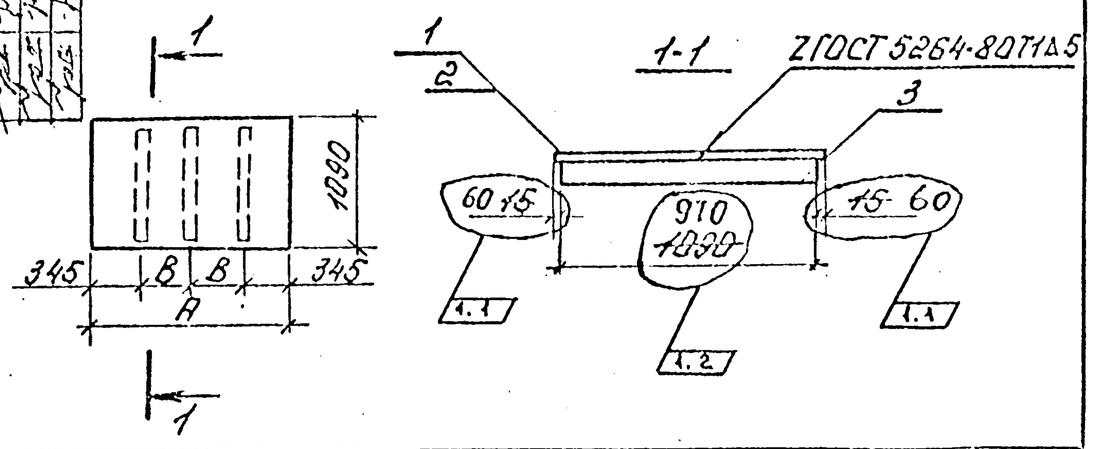

Формат	Зона	Поз.	Обозначение	Наименование	Кол. на исполн.	01	Примечание
				Детали			
				Рифленая сталь 1090×5			
				ГОСТ 8568-77*			
		1	3.006-КР-1-2.16 -1	ℓ= 1690	1		78.0кг
		2	3.006-КР-1-2.16 -2	ℓ= 1990		1	91.8кг
		3	3.006-КР-1-2.16 -3	Полоса 5×4 ГОСТ 103-76* / Ст3кп ГОСТ 535-79*			
				ℓ= 1060 970	3	3	1.7кг

Инв.№ подл.	Подпись и дата	Взам.инв.№
1949	22.02.88	

Разраб.	Арнаутова		07.88
Рассчит.	Тарасова		07.88
Провер.	Тарасова		07.88
Н.контр.	Хомич		08.88

3.006-КР-1-2.16 И

Щит перекрытия Щ-3, Щ-4

Стадия	Масса	Масштаб
Р	СМ. ТАБЛ.	1:50

Лист 1 | Листов 1

Институт ЛЕНЖИЛПРОЕКТ

копир.

Формат А4

Марка элемента	Изделия арматурные						Изделия закладные															Общий расход
	Арматура класса						Арматура класса					Прокат марки									Всего	
	AII						AI					Вст 3 кп2				Вст 3 кп 2						
	ГОСТ 5781-82*						ГОСТ 5781-82 *					ГОСТ 8509 - 72*				ГОСТ103-76*		ГОСТ 535-79*				
	ф10	ф12	ф14	ф16		Итого	ф6	ф20			Итого	∠63×5			Итого	-S=4	Итого	-S=5		Итого		
ПР-1			2,8			2,8	2,4				2,4	19,2			19,2	3,4	3,4	50,3		50,3	75,3	78,1
ПР-2			3,6			3,6	2,7				2,7	22,1			22,1	3,4	3,4	64,1		64,1	92,3	95,9
ПР-3	42,8			5,6		48,4	3,1				3,1	25,0			25,0	5,1	5,1	78,0		78,0	111,2	159,6
ПР-4	48,4			[illegible]6		55,0	3,5				3,5	27,9			27,9	5,1	5,1	91,8		91,8	128,3	183,3
ПР-5	99,8		10,[illegible]			109,8	2,3	6,3			8,6	19,2			19,2	3,4	3,4	50,3		50,3	81,5	191,3
ПР-6	110,4		12,0			122,4	2,7	6,3			9,0	22,1			22,1	3,4	3,4	64,1		64,1	98,6	221,0
ПР-7	121,3			17,6		138,9	3,1	6,3			9,4	25,0			25,0	5,1	5,1	78,0		78,0	117,5	256,4
ПР-8	130,9			19,6		150,5	3,5	6,3			9,8	27,9			27,9	5,1	5,1	91,8		91,8	134,6	285,1
ПР-9	115,4		10,0			125,4	2,3	8,4			10,7	19,2			19,2	3,4	3,4	50,3		50,3	83,6	209,0
ПР-10	120,2		12,0			132,2	2,7	8,4			11,1	22,1			22,1	3,4	3,4	64,1		64,1	100,7	232,9
ПР-11	140,7			17,6		158,3	3,1	8,4			11,5	25,0			25,0	5,1	5,1	78,0		78,0	119,6	277,9
ПР-12	152,0			19,6		171,6	3,5	8,4			11,9	27,9			27,9	5,1	5,1	91,8		91,8	136,7	308,3

Разраб	Розанова		07.88
Рассчит	Тарасова		07.88
Пров.	Тарасова		07.88
Н.контр.	Хомич		08.88

3.006-КР-1-2 РС

Ведомость расхода стали на приямки кг

Стадия	Лист	Листов
Р	1	1

институт ЛЕНИНИЛПРОЕКТ

Инв.№ подл. 1948 | Подпись и дата 22.08.88 | Взам.инв.№

Формат А3

матривается выше максимального уровня грунтовых вод не менее чем на 0,5 м.

5. Основные расчетные положения

5.1 Приямки запроектированы в соответствии со СНиП 2.03.01-84 „Бетонные и железобетонные конструкции."

5.2 При расчете приняты следующие исходные данные.

расчетные значения удельного веса грунта	$\gamma = 1{,}8\ ^{тс}/м^3$
угол внутреннего трения	$\varphi = 20°$
уровень грунтовых вод. от отметки пола 1-го этажа	0,7 м
временная равномерно-распределенная нагрузка на плиты перекрытия приямков.	300 $^{кгс}/м^2$

6. Указания по применению при проектировании

6.1. В выпуске разработаны монолитные приямки 12 типов (см. номенклатуру 3.006 - КР-1.2 НИ)

6.2 После разработки монтажной схемы теплопровода подбирается тип приямка, в зависимости от конкретных условий.

6.3 На схемах расположения приямков в конкретных проектах номера узлов следует обозначать так же, как в настоящей серии; в примечании к схемам расположения следует давать ссылку на настоящую серию.

6.4 В необходимых случаях возможно применение типовых чертежей и узлов с внесением в них уточнений и дополнений, отражающих специфику конкретного проекта.

6.5 В зависимости от гидрогеологических условий выбирается гидроизоляция и антикоррозийная защита

6.6 Все листы (форматки) типовых элементов приямков, примененные в проекте и не требующие проставления дополнительных размеров включаются в „Перечень примененных стандартов и типовых чертежей" на заглавном листе.

6.7 Листы (форматки) типовых элементов приямков, на которых предусматривается проставление дополнительных размеров, оформляются как обычные чертежи привязки.

7. Материал конструкций

7.1 Марки бетона конструкций приняты в соответствии со СНиП 2.03.01-84.

7.2 Приямки изготавливаются из тяжелого бетона класса В 12.5

7.3 Приямки устанавливаются на песчаный выравнивающий слой толщиной 10см - в сухих грунтах или на бетонную подготовку в мокрых грунтах. Бетон марки Вр-7,5 / М-100 /.

7.4 В приямках для прохода труб предусмотрены отверстия. Заделку проемов выполнять по виду А-А на чертежах 3.006-КР-1.2.4.

7.5 Армирование элементов выполняется отдельными стержнями.

Инв.№ подл.	Подпись и дата	Взам.инв.№
1948	22.08.88	