ТИПОВЫЕ КОНСТРУКЦИИ И ДЕТАЛИ ЗДАНИЙ И СООРУЖЕНИЙ
ДЛЯ КАПИТАЛЬНОГО РЕМОНТА В ЛЕНИНГРАДЕ

СЕРИЯ 3.006-КР-1

ПОДПОЛЬНЫЕ КАНАЛЫ ПРИЯМКИ И ПРОХОДЫ ТЕПЛОТРАСС ЧЕРЕЗ ФУНДАМЕНТЫ И ПЕРЕГОРОДКИ ПОДВАЛОВ

Выпуск 1

ПОДПОЛЬНЫЕ КАНАЛЫ И ПРОХОДЫ ТЕПЛОТРАСС

ТИПОВЫЕ КОНСТРУКЦИИ И ДЕТАЛИ ЗДАНИЙ И СООРУЖЕНИЙ
ДЛЯ КАПИТАЛЬНОГО РЕМОНТА В ЛЕНИНГРАДЕ

СЕРИЯ 3.006-КР-1

ПОДПОЛЬНЫЕ КАНАЛЫ, ПРИЯМКИ И ПРОХОДЫ ТЕПЛОТРАСС ЧЕРЕЗ ФУНДАМЕНТЫ И ПЕРЕГОРОДКИ ПОДВАЛОВ

Выпуск 1

ПОДПОЛЬНЫЕ КАНАЛЫ И ПРОХОДЫ ТЕПЛОТРАСС

РАЗРАБОТАНЫ ИНСТИТУТОМ „ЛЕННИИПРОЕКТ"

ГЛАВНЫЙ ИНЖЕНЕР ИНСТИТУТА В.А.Иванов
НАЧАЛЬНИК ТЕХНИЧЕСКОГО ОТДЕЛА В.И.Кановский
ГЛАВНЫЙ СПЕЦИАЛИСТ-КОНСТРУКТОР В.В.Мусин
ГЛАВНЫЙ СПЕЦИАЛИСТ ТЕХНИЧЕСКОГО ОТДЕЛА Б.М.Винер

СОГЛАСОВАНО:
Начальник технического отдела „Главленинградремстроя" М.Б. Гольдин

УТВЕРЖДЕНЫ
ТЕХНИЧЕСКИМ СОВЕТОМ
ПРОТОКОЛ N 28
от 18. 08. 88г.

Обозначение	Наименование	Стр.
3.006-КР-1.1 С.С.	Содержание	3
3.006-КР-1.1 Т.О.	Техническое описание.	4
3.006-КР-1.1 Н.Н. 1	Номенклатура плит пере-	
	крытия каналов.	5
3.006-КР-1.1.1	Каналы подпольные кирпичные	
	для жилых зданий.	6-7
3.006-КР-1.1.2	Каналы подпольные бетонные	
	для жилых зданий	8-9
3.006-КР-1.1.3	Изделие закладное МН-1	10
3.006-КР-1.1.4.	Плиты съемные ПС-1 ÷ ПС-9	11
3.006-КР-1.1.5 С.Б	Плиты съемные ПС-1 ÷ ПС-9	
	Сборочный чертеж.	12
3.006-КР-1.1.6	Плиты съемные ПС1 ÷ ПС3	
	Армирование.	13
3.006-КР-1.1.7 СБ	Плиты съемные ПС1 ÷ ПС3	
	Армирование.	
	Сборочный чертеж.	13
3.006-КР-1.1.8	Рама РМ 1 ÷ РМ3	14
3.006-КР-1.1.9 СБ	Рама РМ 1 ÷ РМ3	
	Сборочный чертеж.	14
3.006-КР-1.1.10	Сетка арматурная С1 ÷ С3.	15
3.006-КР-1.1.11 СБ	Сетка арматурная С1 ÷ С3.	
	Сборочный чертеж.	15
3.006-КР-1.1.12	Петля строповочная П-1.	16
3.006-КР-1.1.13 РС	Ведомость расхода стали	
	на элемент. кг	16

Обозначение	Наименование.	Стр.
3.006-КР-1.1. Н.Н. 2	Номенклатура сборных элемен-	
	тов - лотков, плит покрытия.	17
3.006-КР-1.-1.14	Подпольные каналы из сборных	
	элементов.	18
3.006-КР-1.1.15	Подпольные каналы для про-	
	кладки теплотрасс.	19-20
3.006-КР-1.1.16	Прокладка теплотрасс через	
	наружные стены здания.	21-22
3.006-КР-1.1.17 СБ	Прокладка теплотрасс через	
	наружные стены здания.	
	Сборочный чертеж.	23-24
3.006-КР-1.1.18	Прокладка теплотрасс через	
	внутренние стены подвала.	25-26
3.006-КР-1.1.19 СБ	Прокладка теплотрасс через внутрен-	
	ние стены подвала. Сборочный чертеж.	27-28
3.006-КР-1.1.20	Гильзы Г-1 ÷ Г-8	29
3.006-КР-1.1.21 СБ	Гильзы Г-1÷Г-8. Сборочный чертеж.	30
3.006-КР-1.1.22	Стяжка М20 - 1000×58	
	ГОСТ 7798-70*	31
3.006-КР-1.1.23	Планка МК-1 ÷ МК-8	32
3.006-КР-1.1.24 СБ	Планка МК-1 ÷ МК-8	
	Сборочный чертеж.	32

Гл.спец.	Винер		12.87
Вед. инж	Рекуть		12.87
Ст. инж	Шишлакова		12.87
Техник	Розанова		12.87
Н.контр	Хомич		08.88

3.006-КР-1.1. С С

Содержание.

Стадия	Лист	Листов
Р	1	1

институт ЛЕНГИПРОЕКТ

Взам. инв.N | Подпись и дата | Инв. N подл.

Копир. Нас Формат А3

Альбом серии 3.006-КР-1-1 разработан на основании заданий мастерских института „Ленжилпроект".
Настоящий альбом содержит типовые чертежи сечений подпольных каналов, предназначенных для прокладки в них санитарно-технических, энергетических и теплотехнических коммуникаций, а также вводов теплотрасс через наружные и внутренние стены подвалов.

Стенки каналов могут выполняться:
- из обыкновенного глиняного кирпича (ГОСТ 530-80) марки 75 на растворе марки 25 (в сухих грунтах)
- из бетона В-7,5 (М-100)
- из сборных железобетонных лотков

Перекрытия каналов предусматриваются из сборных плит. Тип перекрытий каналов принимать в зависимости от нагрузок и требований эксплуатации

На участках где требуется доступ к коммуникациям, предусматривается укладка съемных плит, которые разработаны в настоящем альбоме.

Устройство подпольных каналов должно производиться до устройства конструкции полов.

Поверхности стенок каналов, соприкасающихся с грунтом, обмазать горячим битумом за 2 раза.

Производство и приемку работ выполнять в соответствии с требованиями СНиП III-15-76; СНиП III-16-76; СНиП III-17-78; СН 536-81

Инв.№подл.	Подпись и дата	Взам.инв.№

				3.006-КР-1.1. ТО		
Гл.спец.	Винер		12.87	Техническое описание	Стадия	Лист	Листов
Ст.инж.	Шишлакова		12.87		Р	1	1
Ст.техн.	Розанова		12.87		институт ЛЕНЖИЛПРОЕКТ		
Н.контр.	Хомич		08.88				

Копир.

Формат А3

№ п/п	Марка изделия	Эскиз	Размеры мм. в	Размеры мм. l	Размеры мм. h	Класс бетона	Расход материалов на изделие: Бетон м³	Сталь кг: Натур.	Сталь кг: Приведен. к классу А-I	Расход привед. стали на м³ бетона кг	Масса изделия кг.	Ссылка на рабочие чертежи: Организация исполнит.	Ссылка на рабочие чертежи: Серия Выпуск шифр
1.	ПС-1	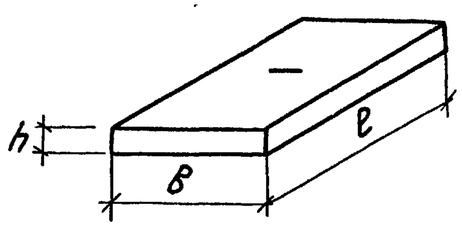	400	1000	63	В7.5	0.016	14.11	14.31	894.4	55	ин-т „Ленинилпроект"	Серия 3.006-КР-1. Выпуск I
2.	ПС-2			1000			0.021	14.11	14.31	681.4	64		
3.	ПС-3			1000			0.015	14.11	14.31	954	64		
4.	ПС-4			700			0.011	11.12	11.28	1025.4	37		
5.	ПС-5			700			0.015	11.12	11.28	752	43		
6.	ПС-6			700			0.011	11.12	11.28	1025.4	43		
7.	ПС-7			500			0.008	9.03	9.14	1142.5	26		
8.	ПС-8			500			0.01	9.03	9.14	914	30		
9.	ПС-9			500			0.008	9.03	9.14	1142.5	30		
10.	П1-8	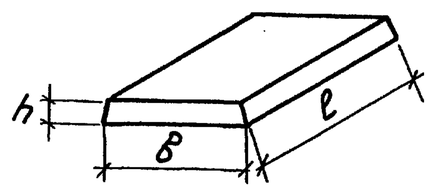	420	740	50	В15	0.02	1.0	2.19	109.5	40	Харьковский промстройниипроект.	Серия 3.006.1-2/82 Выпуск 1-2
11.	П5д-8		780	740	70		0.04	2.7	3.74	93.6	100		
12.	БПР-110	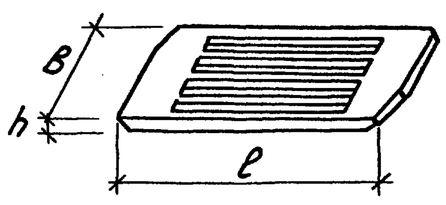	400	1070	50	В15	0.018	0.83	1.154	64.09	45	Производственная база ЛЖУ	Н-00-00-33 1971

Инв. № подл. | Подпись и дата | Взам. инв. №

Гл. спец.	Винер		12.87
Вед. инж.	Рекуть		12.87
Ст. инж.	Шишлакова		12.87
Техник	Розакова		12.87
Н. контр.	Хомич		08.88

3.006-КР-1.1 Н.И 1

Номенклатура плит перекрытия каналов

Стадия	Лист	Листов
Р	1	1

Институт ЛЕНИНИЛПРОЕКТ

Копировал:

Формат А3

Фрагмент плана подпольных каналов

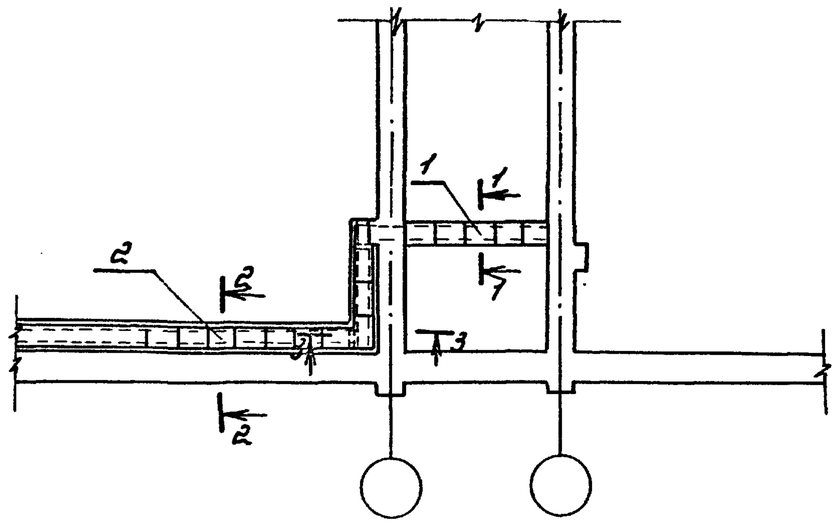

3-3

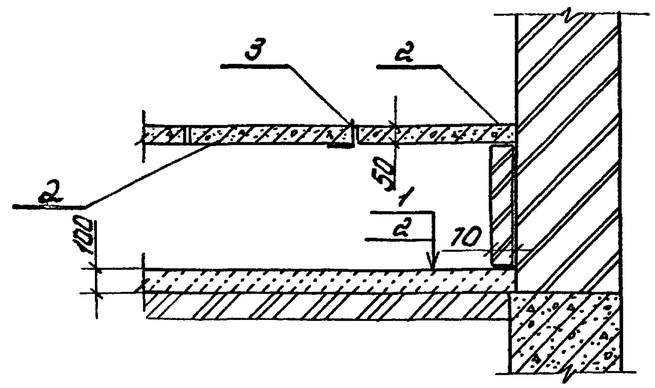

1. Бетонная подготовка из бетона В 7.5
2. Утрамбованный грунт.

2-2

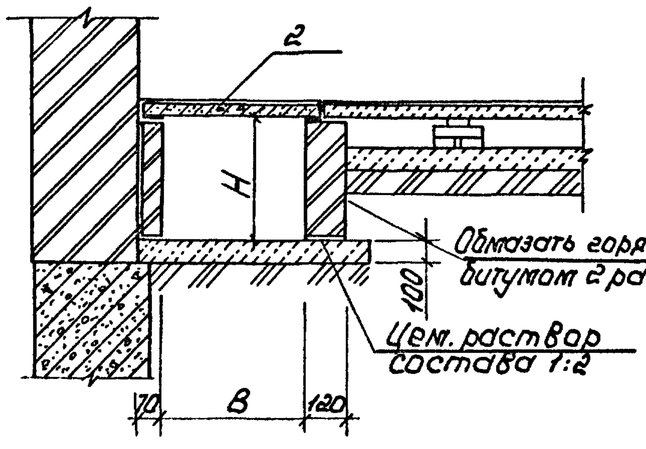

1-1

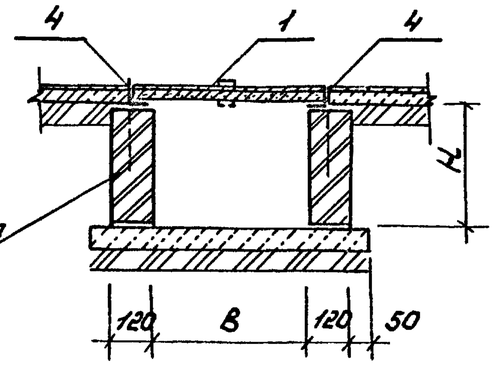

Марка канала	Ширина B, мм.	Высота H, мм	Марка плиты перекрытия	Вес плиты	Марка съёмной плиты
Кл-1	320	300	П1-8	40	ПС7÷ПС9
Кл-2	520	400	П5д-8	100	ПС4÷ПС6
Кл-3	820	400	БПР-110	45	ПС1÷ПС3

1. Расход материала в спецификации дан на 10 п.м. канала.
2. Съемные плиты необходимо применять в зависимости от проекта. В спецификации количество съемных плит показано условно.
3. Марка съемной плиты зависит от типа пола в помещении и от ширины канала.

Гл.спец.	Винер		12.87
Вед.инж.	Рекуть		12.87
Ст.инж.	Шишлакова		12.87
Техник	Розанова		12.87
Н.контр.	Хомич		08.88

3.006-КР-1.1.1

Каналы подпольные кирпичные для жилых зданий.

Стадия	Лист	Листов
Р	1	2

Институт ЛЕНЖИЛПРОЕКТ

Согласовано: ГИП Березовский; Гл. спец. Е.К. Лавочкина; Гл. спец. О.В. Артемонова

Инв.№ подл. | Подпись и дата | Взам. инв.№

Копировал: Формат А-3

Марка поз.	Обозначение	Наименование	Кол.	Масса ед,кг	Примечание
		КЛ-1			
1	3.006-КР-1 в.1	Съемные плиты ПС7	10	22	
2	3.006.1-2/82 в.1-2	Плита П1-8	15	40	
3	ГОСТ 8509-72*	Перемычка L63×5, ℓ=500	1	2.4	
4	3.006-КР-1.1.1	Изделие закладные МН-1	20	1.92	
		Материалы			
		Кирпич марки М75			0.6 м³
		Бетон класса В7.5			0.66 м³
		КЛ-2			
1	3.006-КР-1 в.1	Съемные плиты ПС4	10	30	
2	3.006.1-2/82-в.1-2	Плита П5д-8	9	100	
3	ГОСТ 8509-72*	Перемычка L63×5; ℓ=700	1	3.34	
4	3.006-КР-1.1.1	Изделие закладное МН-1	20	1.92	
		Материалы			
		Кирпич марки М75			0.81 м³
		Бетон класса В7.5			0.86 м³
		КЛ-3			
1	3.006-КР-1 в.1	Съемные плиты ПС1	10	41	
2	III-00.00-33 1971	Плита БПР-110	15	45	
3	ГОСТ 8509-72*	Перемычка L63×5; ℓ=1000	1	4.8	
4	3.006-КР-1.1.1	Изделие закладное МН-1	20	1.92	
		Материалы			
		Кирпич М75			0.81 м³
		Бетон класса В7.5			1.16 м³

Инв. N подл. | Подпись и дата | Взам. инв. N

Копировала: Формат А4

Фрагмент плана подпольных каналов

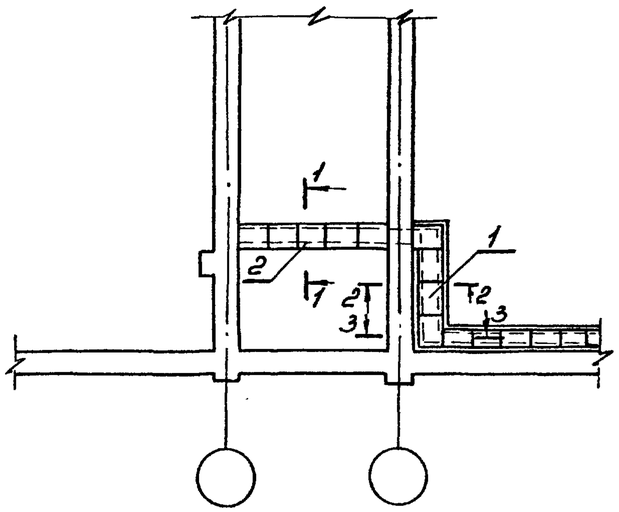

3-3

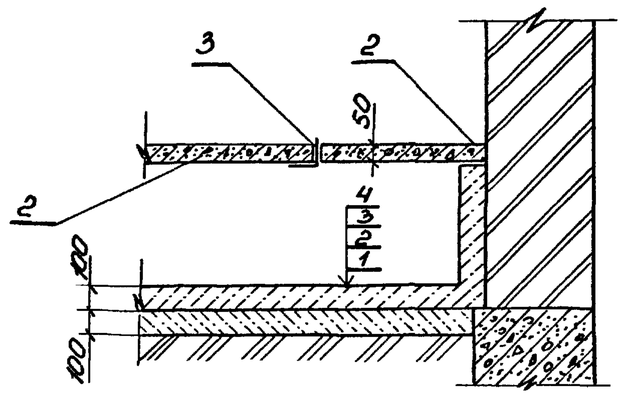

1. Утрамбованный грунт
2. Бетонная подготовка из бетона В 7.5.
3. Обмазка горячим битумом за 2 раза.
4. Бетон класса В 7.5.

2-2

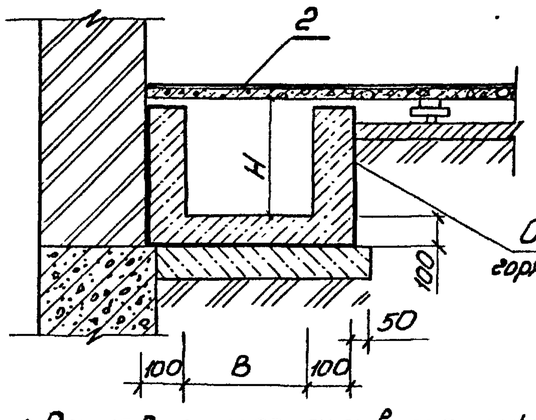

1-1

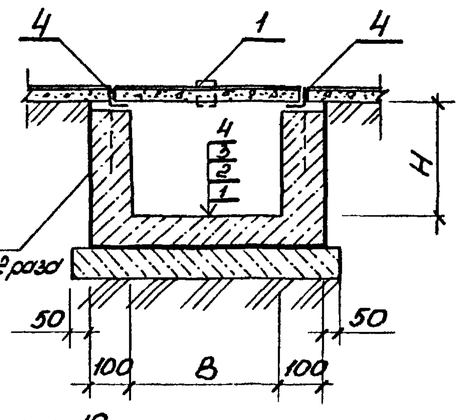

Марка канала	Ширина B, мм	Высота H, мм	Марка плиты перекрытия	Вес плиты	Марка съемной плиты
КЛ-4	320	300	П1-8	40	ПС7÷ПС9
КЛ-5	520	400	П5д-8	100	ПС4÷ПС6
КЛ-6	820	400	БПР-110	45	ПС1÷ПС3

1. Расход материала в спецификации дан на 10 пм канала.
2. Съемные плиты необходимо применять в зависимости от проекта. В спецификации количество съемных плит показано условно.
3. Марка съемной плиты зависит от типа пола в помещении и от ширины канала.

Согласовано: ГИП Гл.спец. Гл.спец. Беренбейн В.К. Ловочкина Автомонова ОВ

Инв.№ подл. | Подпись и дата | Взам.инв.№

Гл.спец.	Винер		12.87	3.006-КР-1.1.2
Вед.инж.	Рекуть		12.87	Каналы подпольные бетонные для жилых зданий.
Ст.инж.	Шишлакова		12.87	Стадия: Р; Лист: 1; Листов: 2
Техник	Розанова		12.87	институт ЛЕНЖИЛПРОЕКТ
Н.контр.	Хомич		08.88	

Копир. Нач.

Формат А3

Марка поз.	Обозначение	Наименование	Кол.	Масса ед. кг	Примечание
		КЛ-4			
1.	3.006-КР-1. В.1	Съемные плиты ПС7	10	22	
2.	3.006.1-2/82 В.1-2	Плита П1-8	15	40	
3.	ГОСТ 8509-72*	Перемычка L 63×5 ℓ=500	1	2,4	
4.	3.006-КР-1.1.2	Изделие закладные МН-1	20	1,92	
		Материалы			
		Бетон класса В7,5			1,74м³
		КЛ-5			
1.	3.006-КР-1 В.1	Съемные плиты ПС4	10	30	
2.	3.006.1-2/8 В.1-2	Плита П5д-8	9	100	
3.	ГОСТ 8509-72*	Перемычка L63×5ℓ=700	1	3,34	
4.	3.006-КР-1.1.2	Изделие закладное МН-1	20	1,92	
		Материалы			
		Бетон класса В7,5			2,34м³
		КЛ-6			
1.	3.006-КР-1 В.1	Съемные плиты ПС1	10	41	
2.	Ж-00.00-33 1971	Плита БПР-110	15	45	
3.	ГОСТ 8509-72*	Перемычка L63×5 ℓ=1000	1	4,8	
4.	3.006-КР-1.1.2	Изделие закладное МН-1	20	1,92	
		Материалы			
		Бетон класса В7,5			2.94м³

Инв.№ подл. | Подпись и дата | Взам.инв.№

Копировал Формат А4

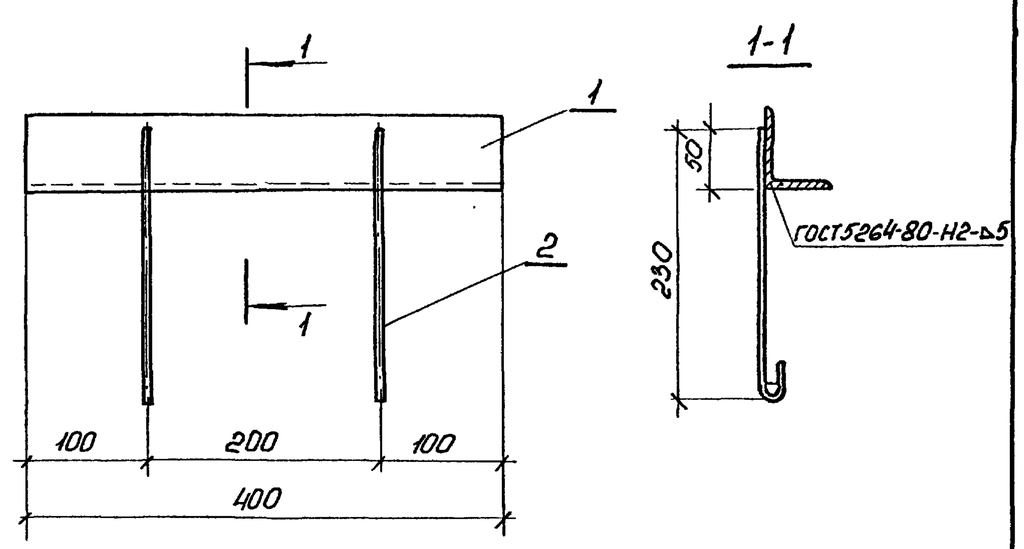

Формат	Зона	Поз.	Обозначение	Наименование	Кол.	Примечание
А4			3.006-КР-1.1.3	МН-1		
				Детали.		
Б4		1	3.006-КР-1.1.3 -1	∠63×5 ГОСТ 8509-72*	1	1.92 кг
				ℓ=400		
Б4		2	3.006-КР-1.1.3 -2	⌀6АI ГОСТ 5781-82*	2	0.06 кг
				ℓ=270		

Гл.спец.	Винер		12.87
Вед.инж.	Рекуть		12.87
Ст.инж.	Шишкова		12.87
Техник	Розанова		12.87
Н.контр.	Хомич		08.88

3.006-КР-1.1.3

Изделие закладное МН-1.

Стадия	Масса	Масштаб
Р	204кг	—
Лист 1	Листов 1	

институт ЛЕНИНИЛПРОЕКТ

Инв.№ подл. 19417 | Подпись и дата | Взам.инв.№

Копир. | Формат А4

Инв.N подл.	Подпись и дата	Взам.инв.N
1424	13.08.88	

Формат	Зона	Поз.	Обозначение	Наименование	Кол. на исполн. 3006-КР-1.1.4										Примечание
					-	-01	-02	-03	-04	-05	-06	-07	-08		
				Документация											
А4			3.006-КР-1.1.5 С.Б.	Сборочный чертеж	X	X	X	X	X	X	X	X	X		
А3			3.006-КР-1.1.6	Опалубочный чертеж	X	X	X	X	X	X	X	X	X		
А3			3.006-КР-1.1 Н.И.1	Номенклатура	X	X	X	X	X	X	X	X	X		
А3			3.006-КР-1.1 Т.О	Техническое описание	X	X	X	X	X	X	X	X	X		
				Сборочные единицы											
				см. чертеж 3.006-КР-1.03.1.00.0											
				Материалы											

Гл.спец.	Винер		12.87	3.006-КР-1.1.4		
Вед.инж.	Рекуть		12.87	Плиты съемные ПС-1÷ПС-9	Стадия Р	Лист 1 / Листов 2
Ст.инж.	Шишлакова		12.87		институт ЛЕНЖИЛПРОЕКТ	
Н.контр.	Хомич		08.88			

Формат А4

Инв.N подл.	Подпись и дата	Взам.инв.N

Формат	Зона	Поз.	Обозначение	Наименование	Кол. на исполн. 3.006-КР-1.1.4										Примечание
				Бетон (γ=2100 кг/м³) ВТ-5	0.016	0.021	0.015	0.011	0.015	0.011	0.008	0.01	0.008		м³
				паркет	0.008			0.006			0.004				м³
				линолеум		0.002			0.0014			0.001			м³
				цементно-песчаный р-р В15			0.008			0.006			0.004		м³

3.006-КР-1.1.4	Лист 2

Копировал: Формат А4

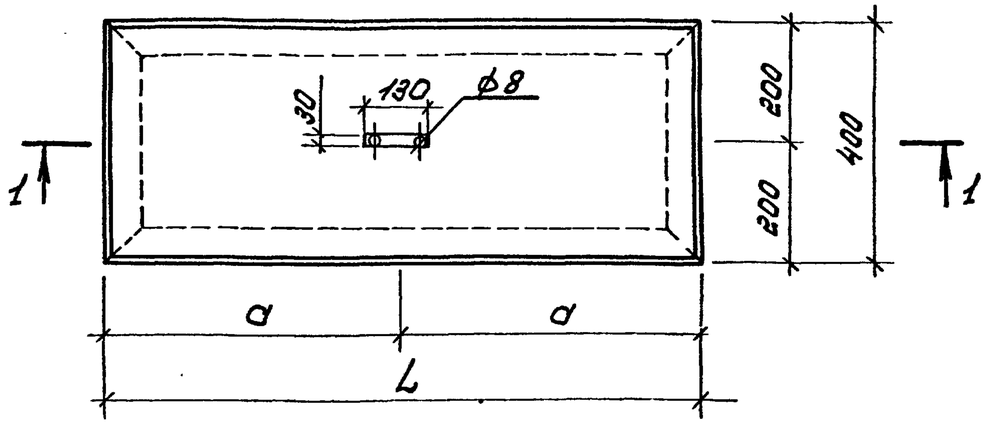

Рис.1

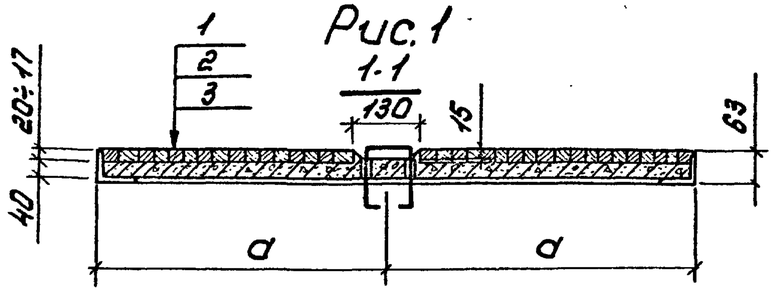

1. Паркет на мастике
2. Бетон (γ=2100 кг/м³) В7,5
3. Уголок L63×5 ГОСТ 8509-72*

Рис 2

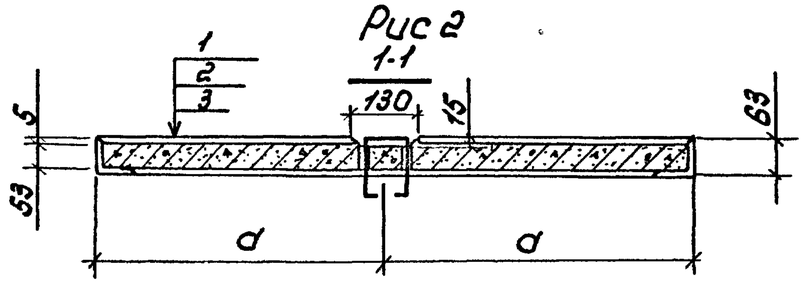

1. Линолеум (γ=1350 кг/м³) или плитка ПХВ на мастике.
2. Бетон (γ=2100 кг/м³) В7,5
3. Уголок L63×5 ГОСТ 8509-72*

Рис.3

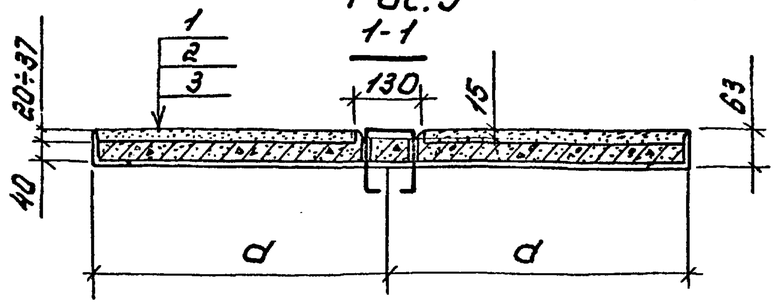

1. Цементно-песчаный р-р В15
2. Бетон (γ=2100 кг/м³) В7,5
3. Уголок L63×5 ГОСТ 8509-72*

Обозначение	Марка плиты	Масса плиты кг.	L	a	Рис.
3.006-КР-1.1.5	ПС-1	55	1000	500	1
-01	ПС-2	64	1000	500	2
-02	ПС-3	64	1000	500	3
-03	ПС-4	37	700	350	1
-04	ПС-5	43	700	350	2
-05	ПС-6	43	700	350	3
-06	ПС-7	26	500	250	1
-07	ПС-8	30	500	250	2
-08	ПС-9	30	500	250	3

Гл.спец.	Винер		12.87
Вед.инж.	Рекуть		12.87
Ст.инж.	Шишлакова		12.87
Техник	Розанова		12.87
Н.контр.	Хомич		08.88

3.006-КР-1.1.5 СБ

Плиты съемные ПС-1÷ПС-9 Сборочный чертеж

Стадия	Лист	Листов
Р	1	1

ИНСТИТУТ ЛЕНЖИЛПРОЕКТ

Копировал: Формат А3

Инв.№ подл. | Подпись и дата | Взам.инв.№

Формат	Зона	Поз.	Обозначение	Наименование	Кол.	Примечан.
				Документация		
А4			3.006-КР-1.1.7 С.Б.	Сборочный чертеж		
А3			3.006-КР-1.1 Т.О	Техническое описание		
			3.006-КР-1.1.7	ПС1 ÷ ПС3		
				Сборочные единицы		
А4		1	3.006-КР-1.1.8	Рама РМ-1	1	
А4		2	3.006-КР-1.1.10	Сетка С-1	1	
				Детали		
А4		3	3.006-КР-1.1.12	Петля П-1	1	
			3.006-КР-1.1.7 -01	ПС4 ÷ ПС-6		
				Сборочные единицы		
А4		1	3.006-КР-1.1.8 -01	Рама РМ-2	1	
А4		2	3.006-КР-1.1.10 -01	Сетка С-2	1	
				Детали		
А4		3	3.006-КР-1.1.12	Петля П-1	1	
			3.006-КР-1.1.7 -02	ПС7 ÷ ПС9		
				Сборочные единицы		
А4		1	3.006-КР-1.1.8 -02	Рама РМ-3	1	
А4		2	3.006-КР-1.1.10 -02	Сетка С-3	1	
				Детали		
А4		3	3.006-КР-1.1.12	Петля П-1	1	

Взам.инв.№ | Подпись и дата | Инв.№подл.

Гл.спец.	Винер		12.87	3.006-КР-1.1.6
Вед.инж.	Рекуть		12.87	Плиты съемные ПС1÷ПС3 Армирование
Ст.инж.	Шишлакова		12.87	Стадия Р · Лист 1 · Листов 1
Техник	Розанова		12.87	институт ЛЕНЖИЛПРОЕКТ
Н.контр.	Хомич		08.88	

Копировала: Формат А4

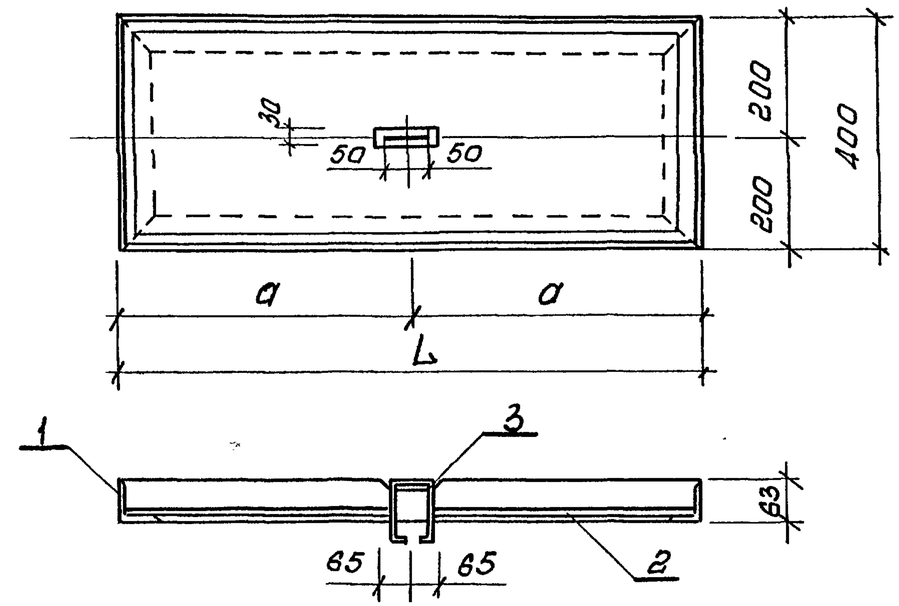

Обозначение	Марка	L	a
3.006-КР-1.1.7	ПС1 ÷ ПС3	1000	500
-01	ПС4 ÷ ПС-6	700	350
-02	ПС7 ÷ ПС-9	500	250

Взам.инв.№ | Подпись и дата | Инв.№подл.

Гл.спец.	Винер		12.87	3.006-КР-1.1.7 СБ
Вед.инж.	Рекуть		12.87	Плиты съемные ПС1÷ПС3 Армирование Сборочный чертеж
Ст.инж.	Шишлакова		12.87	Стадия Р · Масса · Масштаб · Лист 1 · Листов 1
Техник	Розанова		12.87	институт ЛЕНЖИЛПРОЕКТ
Н.конт.	Хомич		08.88	

Копировала: Формат А4

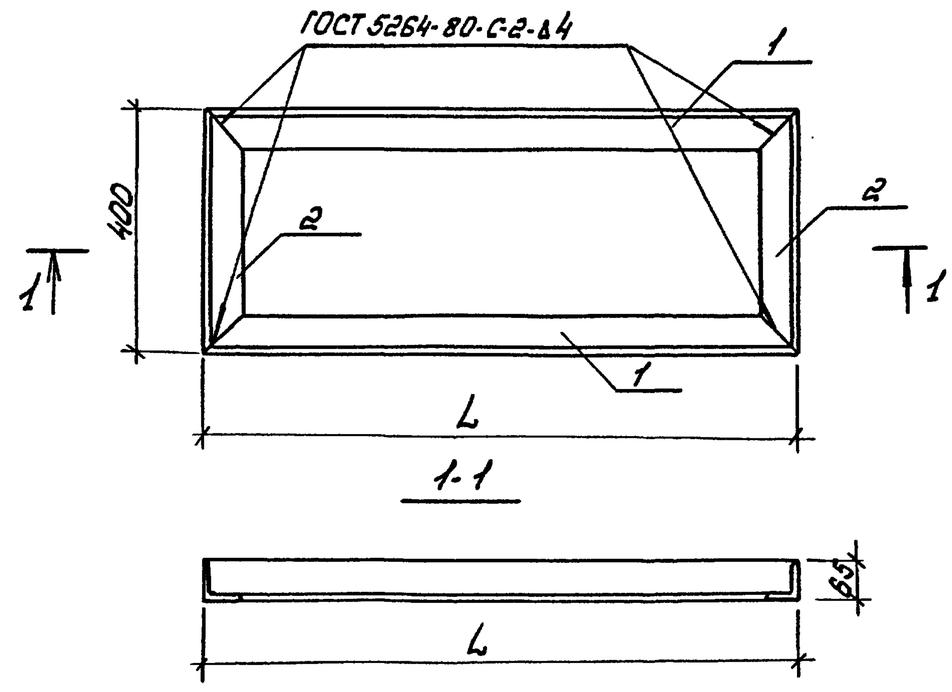

Обозначение	Марка рамы	Длина L мм.	Масса кг
3.006-КР-1.1.9	РМ-1	1000	13,5
-01	РМ-2	700	10,6
-02	РМ-3	500	8,6

Гл.спец.	Викер		12.87	3.006-КР-1.1.9. СБ		
Вед.инж.	Рекуть		12.87	Рама РМ1÷РМ3 Сборочный чертеж	Стадия	Масса	Масштаб
Ст.инж.	Шишлакова		12.87		Р	см. табл.	1:10
Н.контр.	Холич		08.88		Лист 1	Листов 1	
					институт ЛЕННИИПРОЕКТ		

Копир:

Формат А4

Инв.№ подл. | Подпись и дата | Взам.инв.№

Обозначение	Наименование	Кол. на исполн. 3.006-КР-1.03.1.01.0	Примечание
		— / -01 / -02	
	Документация		
3.006.-КР-1.1.9 СБ	Сборочный чертеж	X X X	
	Детали		
	ГОСТ 8509-72*		
1 / 3.006-КР-1.1.8-1.	∠63х5 L = 1000	2	4,81 кг
-01	∠63х5 L = 700	2	3,37 кг
-02	∠63х5 L = 500	2	2,4 кг
2 / 3.006-КР-1.1.8-2	∠63х5 B = 400	2 / 2	1,92 кг

Формат А4 | Поз. | Зона | Кол.

Гл.спец.	Викер		12.87	3.006-КР-1.1.8		
Вед.инж.	Рекуть		12.87	Рама РМ1÷РМ3	Стадия	Лист	Листов
Ст.инж.	Шишлакова		12.87		Р	1	1
Н.контр.	Холич		08.88		институт ЛЕННИИПРОЕКТ		

Копир:

Формат А4

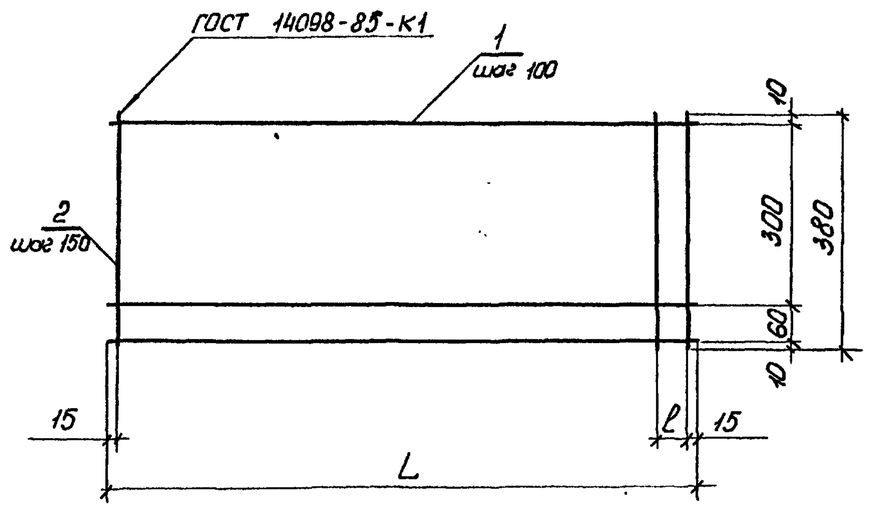

Обозначение	Марка	L, мм	ℓ, мм	Масса, кг
3.006-КР-1.1.11	С-1	980	50	0.41
-01	С-2	680	50	0.32
-02	С-3	480	—	0.23

Гл.спец.	Винер		12.87
Вед.инж.	Рекуть		12.87
Ст.инж.	Шишлакова		12.87
Техник	Розанова		12.87
Н.контр.	Хомич		8.88

3.006-КР-1.1.11 С.Б.

Сетка арматурная С1÷С3
Сборочный чертеж.

Стадия	Масса	Масштаб
Р	см. табл.	
Лист 1	Листов 1	

институт ЛЕНИНГРАДПРОЕКТ

Инв.N подл. | Подпись и дата | Взам.инв.N

Копир. На

Формат А4

Наименование	Обозначение	Кол. на исполн. -01	-02	3.006-КР-1.1.10	Примечание
Документация					
Сборочный чертеж	3.006-КР-1.1.11 СБ				
Детали					
ГОСТ 6727-80*					
Ф3 Вр-I; L=980	3.006-КР-1.1.10-1	5			0.05 кг
Ф3 Вр-I; L=680	-01		5		0.04 кг
Ф3 Вр-I; L=480	-02			5	0.03 кг
Ф3 Вр-I; B=380	3.006-КР-1.1.10-2	8	6	4	0.02 кг
Формат		А4			
Поз.		1		2	

3.006-КР-1.1.10

Сетка арматурная С1÷С3.

Гл.спец.	Винер	12.87
Вед.инж.	Рекуть	12.87
Ст.инж.	Шишлакова	12.87
Техник	Розанова	12.87
Н.контр.	Хомич	08.88

Стадия	Лист	Листов
Р	1	1

институт ЛЕНИНГРАДПРОЕКТ

Формат А4

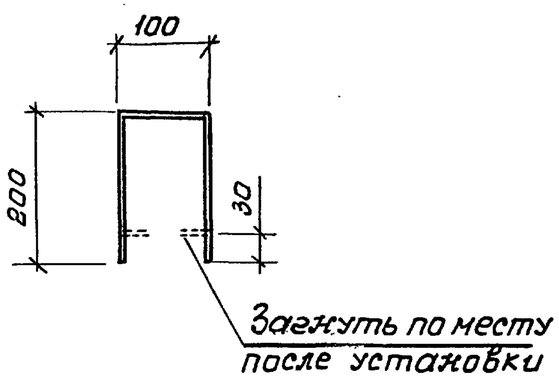

Формат	Зона	Поз.	Обозначение	Наименование	Кол.	Примеч.
А4			3.006-КР-1.1.12	П-1		
				Детали		
				ф8А-I ГОСТ 5781-82*; ℓ=500	1	0.2кг

Гл.спец.	Винер		12.87	3.006-КР-1.1.12			
Вед.ин.	Рекуть		12.87	Петля строповочная П-1	Стадия	Масса	Масштаб
Ст.инж.	Шишлакова		12.87		Р	0.2кг	
Техник			12.87		Лист 1	Листов 1	
Н.контр.	Хомич		11.88		институт ЛЕНЖИЛПРОЕКТ		

Инв.№подл. | Подпись и дата | Взам.инв.№

Формат А4

Марка элемента	Изделия арматурные							Всего	Изделия закладные		Общий расход
	Арматура класса ВрI ГОСТ 6727-80*				Прокат марки ВСт3кп2 ГОСТ 8509-72*				Арматура класса АI ГОСТ 5781-82*		
	ф3			Итого	L63x5		Итого		ф8	Итого	
ПС-1	0.41			0.41	13.5		13.5	13.91	0.2	0-2	14.11
ПС-2	0.41			0.41	135		13.5	13.91	0.2	0.2	14.11
ПС-3	0.41			0.41	13.5		13.5	13.91	0.2	0.2	14.11
ПС-4	0.32			0.32	10.6		10.6	10.92	0.2	0.2	11.12
ПС-5	0.32			0.32	10.6		10.6	10.92	0.2	0.2	11.12
ПС-6	0.32			0.32	10.6		10.6	10.92	0.2	0.2	11.12
ПС-7	0.23			0.23	8.6		8.6	8.83	0.2	0.2	9.03
ПС-8	0.23			0.23	8.6		8.6	8.83	0.2	0.2	9.03
ПС-9	0.23			0.23	8.6		8.6	8.83	0.2	0.2	9.03

Гл.спец.	Винер		12.87	3.006-КР-1.1.13. РС			
Вед.ин.	Рекуть		12.87	Ведомость расхода стали на элемент, кг	Стадия	Лист	Листов
Ст.инж.	Шишлакова		12.87		Р	1	1
Техник	Розакова		12.87		институт ЛЕНЖИЛПРОЕКТ		
Н.контр.	Хомич.		08.86				

Инв.№подл. | Подпись и дата | Взам.инв.№

Копировала:

Формат А1

Марка изделия	Эскиз	Размеры мм L	B	H	в	h	C	Класс бетона	Расход материалов на изделие: Бетон $м^3$	Сталь кг: Натур.	Приведен к классу А-I	Расход привед стали на $м^3$ бетона кг	Масса изделия кг	Ссылка на рабочие чертежи: Организация исполнит.	Серия Выпуск шифрал
П6д-15	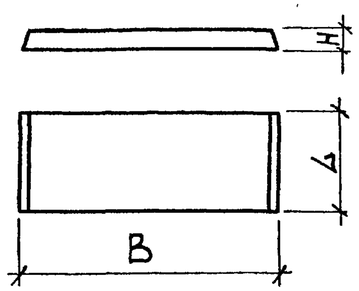	740	780	120				Б22.5	0.07	1.9	2.6	37.2	170	Харьковский промстройНИИпроект	Серия 3.006.1-2/82 Выпуск 1-2
П9д-15		740	1160	120					0.1	5.6	7.9	79.0	260		
П13д-118		740	1480	120					0.13	12.0	17.0	131.1	330		
П15д-8		740	1840	180					0.16	12.8	18.1	113.3	410		
П 17д-3		740	2160	120					0.19	8.9	12.5	66.0	480		
П 21д-5		740	2460	160					0.29	18.0	24.5	84.6	730		
Л5д-8	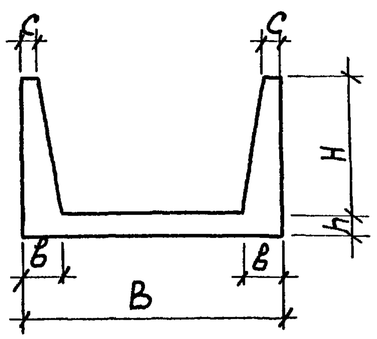	720	780	600	90	80	50	В15	0.11	5.0	6.9	62.4	280	Харьковский промстройНИИпроект	Серия 3.006.1-2/82 Выпуск 1-1
Л7д-5		720	1160	600	110	80	50		0.14	6.7	19.3	66.4	350		
Л11д-5		720	1480	600	100	100	60		0.18	16.2	22.7	126.3	450		
Л16д-5		720	1840	900	130	130	70		0.32	26.7	37.5	117.4	800		
Л19д-5		720	2160	600	120	140	80		0.32	27.3	37.8	118.1	800		
Л24д-5		720	2460	900	140	140	80		0.41	34.6	48.2	117.4	1030		

Гл.спец.	Винер		12.87
Вед.инж.	Рекуть		12.87
Ст.инж.	Шишлакова		12.87
Техник	Розанова		12.87
Н.конт.	Хомич		08.88

3.006 - КР-1.1 Н.И 2

Номенклатура сборных элементов - лотков, плит покрытия.

Стадия	Лист	Листов
Р	1	1

институт ЛЕНЖИЛПРОЕКТ

Взам.инв.№ | Подпись и дата 14.08.88г | Инв.№подл.

Копировала: Формат А3

Фрагмент схемы расположения лотков.

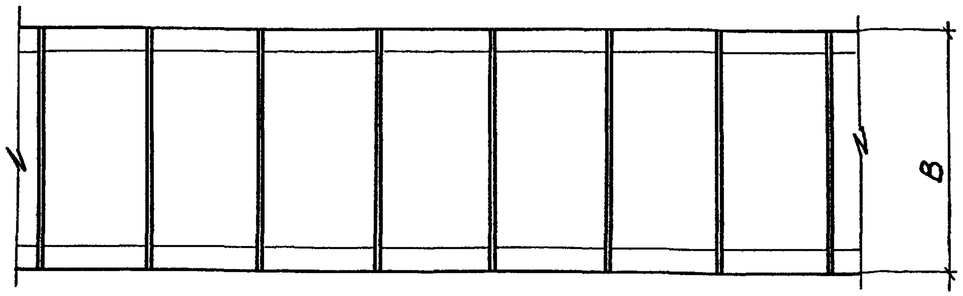

Фрагмент схемы расположения плит покрытия.

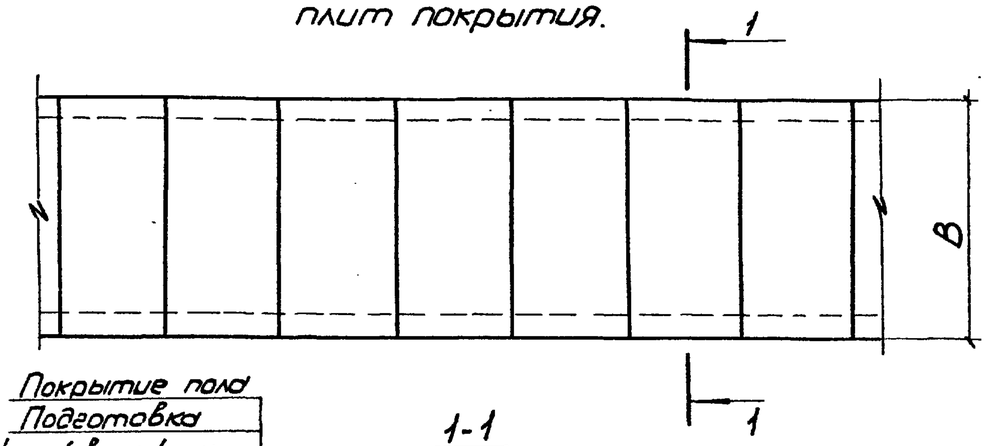

1-1

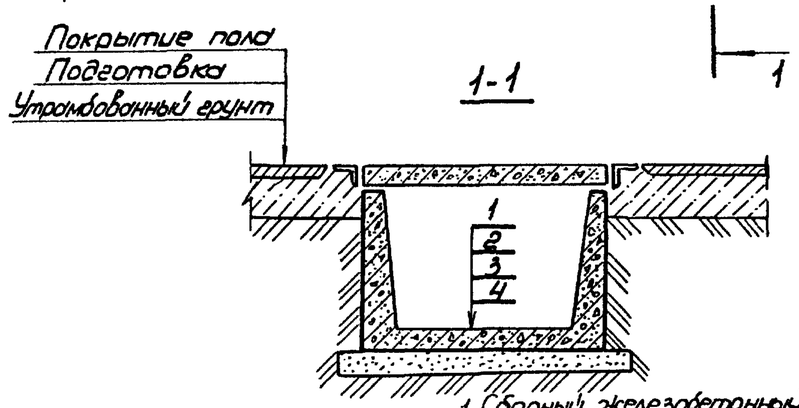

1. Сборный железобетонный лоток.
2. Обмазка битумом за 2 разд.
3. Песчаная подготовка 100 мм.
4. Утрамбованный грунт.

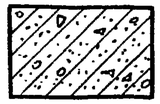
– железобетон

Марка канала	Ширина мм	Высота мм	Марка лотка	Марка плиты
КЛ-13	520	400	Л5g-8	П6g-15
КЛ-14	820	400	Л7g-5	П9g-15
КЛ-15	1100 ÷ 1300	600	Л11g-5	П13g-116
КЛ-16	1500	900	Л16g-5	П15g-8
КЛ-17	1700 ÷ 1800	600	Л19g-5	П17g-3
КЛ-18	2200	900	Л24g-5	П21g-5

Согласовано:
ГИП Беренбейн
Гл. спец. О.В. Артомонова

Инв. N подл. | Подпись и дата | Взам. инв. N

Гл. спец.	Винер		12.87	3.006-КР-1.1.14
Вед. инж.	Рекуть		12.87	Подпольные каналы из сборных элементов.
Ст. инж.	Шишакова		12.87	Стадия: Р; Лист: 1; Листов:
Техник	Розанова		12.87	институт ЛЕНГИПРОЕКТ
Н. контр.	Хомич		08.88	

Копир.

Формат А3

Фрагмент плана

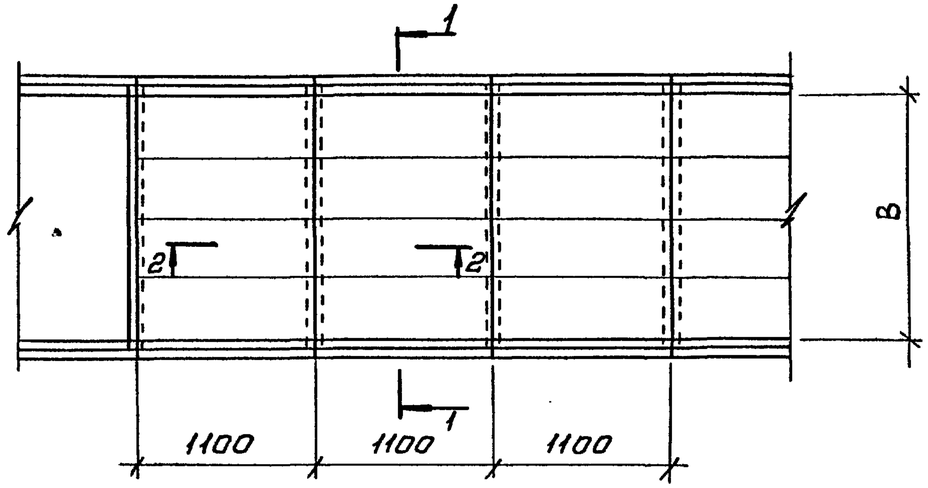

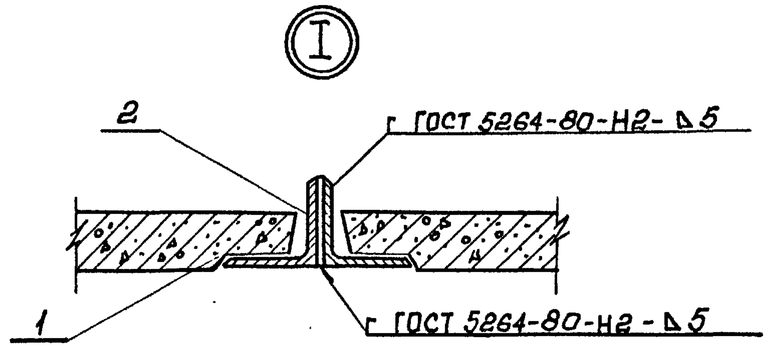

1-1

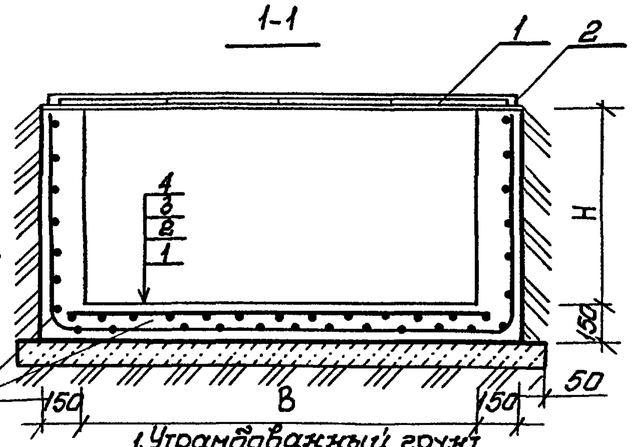

Обмазать горячим битумом за 2 раза

Сетка 150/150/3/3 ГОСТ 8478-81

1. Утрамбованный грунт
2. Бетонная подготовка из бетона В7.5
3. Обмазка горячим битумом за 2 раза
4. Бетон класса В15

2-2

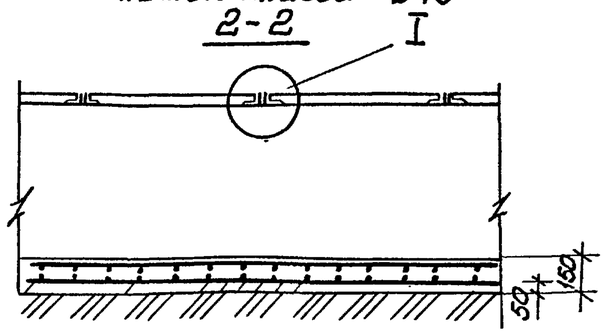

Марка канала	Ширина B мм	Высота H мм	Кол-во плит на 1 п.м.	b×b×d для жилых зданий	b×b×d для обществ зданий	Длина уголка
КЛ-7	1100	700	3	L 63×5	L 63×5	1300
КЛ-8	1300	700	4	L 63×5	L 63×5	1500
КЛ-9	1500	900	4	L 63×5	L 70×5	1700
КЛ-10	2200	900	6	L 70×5	L 90×6	2400
КЛ-11	1700	700	5	L 63×5	L 70×5	1900
КЛ-12	1800	700	5	L 63×5	L 70×5	2000

Гл.спец	Винер		12.87	3.006-КР-1.1 15		
Вед.ин.	Рекуть		12.87	Подпольные каналы для прокладки тепло-трасс	Стадия	Лист	Листов
Ст.ин.	Шишлакова		12.87		Р	1	2
Техн.	Розанова		12.87		институт ЛЕНЖИЛПРОЕКТ		
Н.конт.	Хомич		08.88				

Согласовано
ГИП Березовский
Гл. спец. ОВ Артомонова
Взам. инв. №
Подпись и дата
Инв. № подл.

Копировала:

Формат А3

Марка поз.	Обозначение	Наименование	Кол.	Масса ед., кг	Примечание.
		КЛ-7			
1	ЖС-00-00-33 1971г	Плита БПР-110	27	45	
2	ГОСТ 8510-72*	Уголок ∟63×5 ℓ=1300	20	6.2	
		ф3ВрI ГОСТ 6727-80*	–	30.5	
		Материал			
		Бетон класса В15			4.2 м³
		Бетон класса В7.5			4.1 м³
		КЛ-8			
1	ЖС-00-00-33 1971г.	Плита БПР-110	36	45	
2	ГОСТ 8510-72*	Уголок ∟63×5 ℓ=1500	20	7.2	
		ф3ВрI ГОСТ 6727-80*		33.7	
		Материал			
		Бетон класса В15			4.5 м³
		Бетон класса В7.5			4.5 м³
		КЛ-9			
1	ЖС-00-00-33 1971г.	Плита БПР-110	36	45	
2	ГОСТ 8510-72*	Уголок ∟63×5 ℓ=1700	20	8.2	
		ф3ВрI ГОСТ 6727-80*		40.0	
		Материал			
		Бетон класса В15			5.6 м³

Марка поз.	Обозначение.	Наименование	Кол.	Масса ед., кг	Примечание.
		Бетон класса В7.5			5.3 м³
		КЛ-10			
1	ЖС-00-00-33 1971г	Плита БПР-110	54	45	
2	ГОСТ 8510-72*	Уголок ∟70×5 ℓ=2400	20	12.9	
		ф3Вр ГОСТ 6727-80*		49.4	
		Материал			
		Бетон класса В15			6.45 м³
		Бетон класса В7.5			6.7 м³
		КЛ-11			
1	ЖС-00-00-33 1971г.	Плита БПР-110	45	45	
2	ГОСТ 8510-72*	Уголок ∟63×5 ℓ=1900	20	9.1	
		ф3Вр ГОСТ 6727-80*		39.4	
		Материал			
		Бетон класса В15			5.1 м³
		Бетон класса В7.5			5.3 м³
		КЛ-12			
1	ЖС-00-00-33 1971г.	Плита БПР-110	45	45	
2	ГОСТ 8510-72*	Уголок ∟63×5 ℓ=2000	20	9.6	
		ф3Вр ГОСТ 6727-80*		41.2	
		Материал			
		Бетон класса В15			5.25 м³
		Бетон класса В7.5			5.5 м³

Инв. N подл. | Подпись и дата | Взам. инв. N

Копир. Нат

Формат А3

Инв.№ подл.	Подпись и дата	Взам. инв.№
1747	19.08.88	

Формат	Зона	Поз.	Обозначение	Наименование	Кол. на исполн. 3.006-КР-1.1-16 —	-01	-02	-03	-04	-05	-06	-07	-08	-09	Примечание
				Документация											
А3			3.006-КР-1.1.17 СБ	Сборочный чертеж	X	X	X	X	X	X	X	X	X	X	
			3.006-КР-1.1 Т.О	Техническое описан	X	X	X	X	X	X	X	X	X	X	
				Сборочные единицы											
А4		1	3.006-КР-1.1.16-1 -02	Гильза Г-3	2						3				
			-03	Гильза Г-4		2						3			
			-04	Гильза Г-5			2						3		
			-05	Гильза Г-6				2						3	
			-06	Гильза Г-7					2						
			-07	Гильза Г-8						2					

Гл.спец.	Викер		12.87	3.006-КР-1.1.16
Вед.инж.	Рекуть		12.87	Прокладка тепло-трасс через наружные стены здания.
Ст.инж.	Шишлакова		12.87	Стадия Р · Лист 1 · Листов 4
Н.контр.	Хомич		10.88	Институт ЛЕННИИПРОЕКТ

Копир: Формат А4

Инв.№ подл.	Подпись и дата	Взам. инв.№

Формат	Зона	Поз.	Обозначение	Наименование	Кол. на исполн. 3.006-КР-1.1.16	-01	-02	-03	-04	-05	-06	-07	-08	-09	Примечание
				Детали											
				Швеллер ГОСТ 8240-72*											
БЧ		2	3.006-КР-1.1.16 -2	[№14 ℓ=1400 мм	2	2									17,2 кг
			-01	[№16 ℓ=1700 мм			2	2							24,1 кг
			-02	[№16 ℓ=1900 мм.					2	2					27,0 кг
			-03	[№16 ℓ=1800 мм.							2	2			25,6 кг
			-04	[№16 ℓ=2300 мм									2	2	32,7 кг
АЧ		3	3.006-КР-1.1.16- -3	Стяжка М20-											
				-1000 58 ГОСТ 7798-70*	3	3	3	3	3	3	3	3	3	3	2,5 кг
				Стандартные изделия											
		4		Гайка М20,5 ГОСТ 5915-70*	3	3	3	3	3	3	3	3	3	3	0,01 кг
				Шайба 20.01.019 ГОСТ 11371-78	3	3	3	3	3	3	3	3	3	3	0,002 кг
				Материал											
		5		Бетон класса В7,5	0,28	0,23	0,49	0,34	0,49	0,39	0,36	0,27	0,71	0,48	м³
		6		Стеклоткань Т-13	0,45	0,45	0,78	0,78	1,05	1,05	0,65	0,65	1,2	1,2	м²
				-80(90) ГОСТ 19170-73											
		7		Пакля ГОСТ 16183-77	0,5	0,5	0,5	0,5	0,5	0,5	0,7	0,7	0,7	0,7	м³

3.006-КР-1.1.16 Лист 2

Копир: Формат А4

Инв.№ подл.	Подпись и дата	Взам. инв.№

Формат	Зона	Поз.	Обозначение	Наименование	Кол. на исполн. 3.006-КР-1.1.16 -10	-11	-12	-13	-14						Примечание
				Документация											
А3			3.006-КР-1.1.17 СБ	Сборочный чертеж											
А3			3.006-КР-1.1.1 Т.О	Техническое описание											
				Сборочные единицы											
А4		1	3.006-КР-1.1.16-1-06	Гильза Г-7	3										
			-07	—"— Г-8		3									
			-02	—"— Г-3			4								
			-03	—"— Г-4				4							
			-04	—"— Г-5					4						
				Детали											
				Швеллер ГОСТ 8240-72											
Б4		2	3.006-КР-1.1-16-2 -05	С №18 ℓ = 2600	2	2			2						42,4кг
			-06	С №16 ℓ = 2000			2								28,4кг

Инв.№ подл.	Подпись и дата	Взам. инв.№

Формат	Зона	Поз.	Обозначение	Наименование	Кол. на исполн. 3.006-КР-1.1.16 -10	-11	-12	-13	-14						Примечание
			-07	С №16 ℓ = 2200				2							31,2кг
А4		3	3.006-КР-1.1.16-3	Стяжка М20-1000.58 ГОСТ 7798-70*	3	3	3	3	3						2,5кг
				Стандартные изделия											
Б4		4		Гайка М20,5 ГОСТ 5915-70*	3	3	3	3	3						0,01кг
				Шайба 20.01.019 ГОСТ 11371-78	3	3	3	3	3						0,002кг
				Материал											
		5		Бетон класса В7.5	0.69	0,54	0,34	0,35	0,34						м3
		6		Стеклоткань Т-13-80(90) ГОСТ 19170-73	1,5	1,5	0,75	0,85	1,1						м2
		7		Пакля ГОСТ 16183-77	0,7	0,7	0,9	0,9	0,9						м3

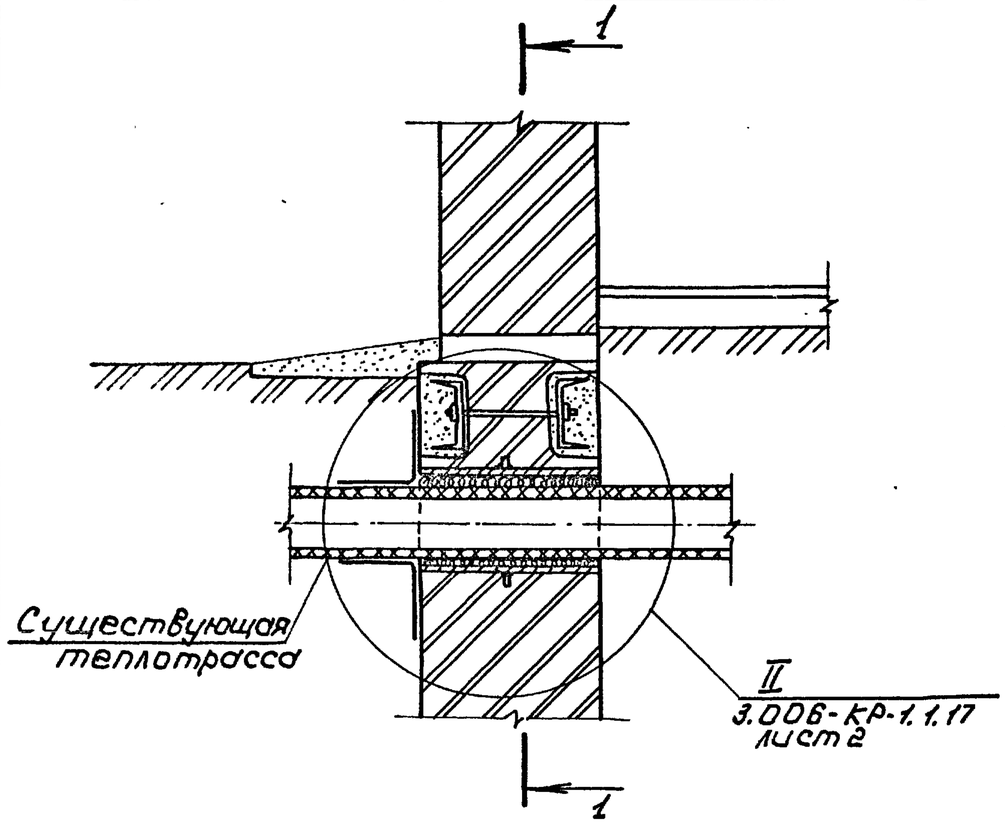

Схема 1

1-1

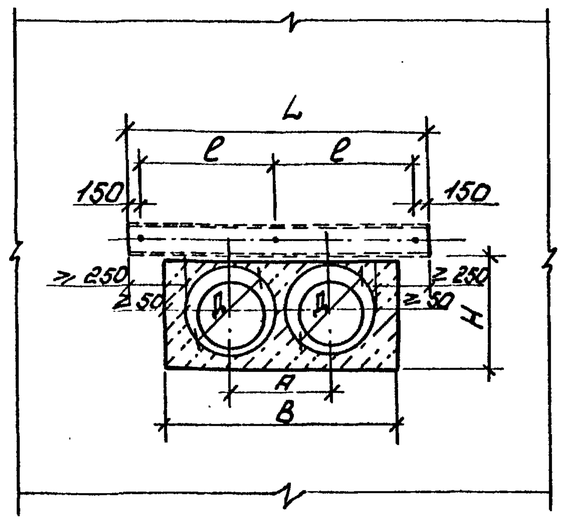

Схема 2

1-1

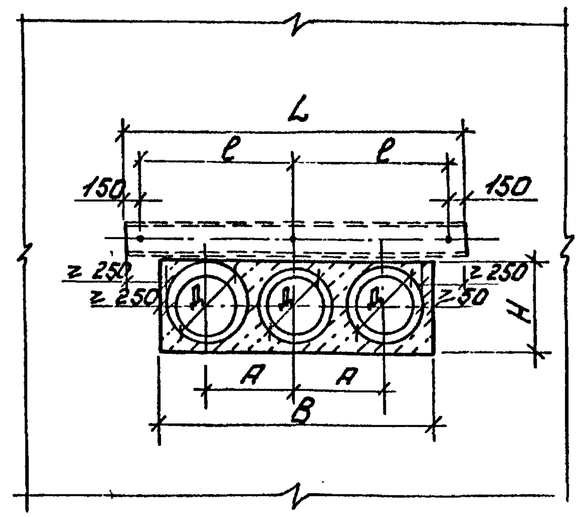

Схема 3

1-1

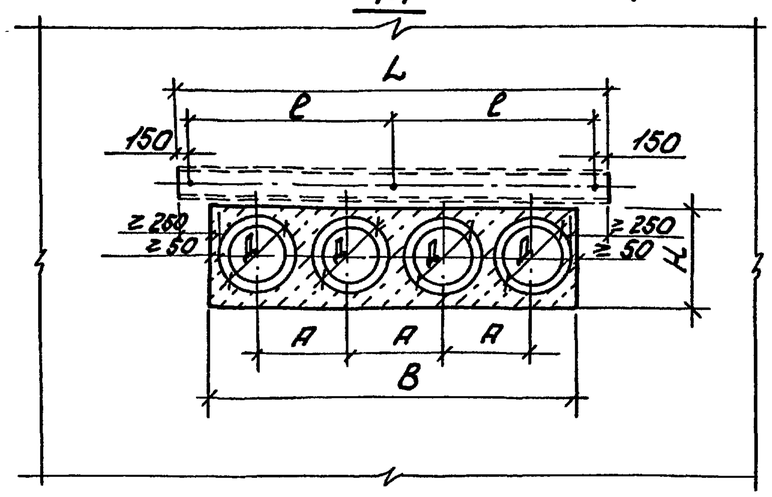

				3.006-КР-1.1.17 СБ		
				Прокладка теплотрассы через наружные стены здания. Сборочный чертеж	Стадия	Масса	Масштаб
Гл.спец.	Винер		12.87		Р	—	—
Вед.инж.	Рекуть		12.87		Лист 1	Листов-2	
Ст.инж.	Шишлакова		12.87		Институт ЛЕНИНИЛПРОЕКТ		
Техник	Розанова		12.87				
Н.контр.	Хомич		08.88				

Копировал:

Формат А3

ГИП	Беренштейн		
Гл.спец.	Артамонова О.В.		
Взам.инв.№			
Подпись и дата	19.08.88		
Инв.№ подл.	1944		

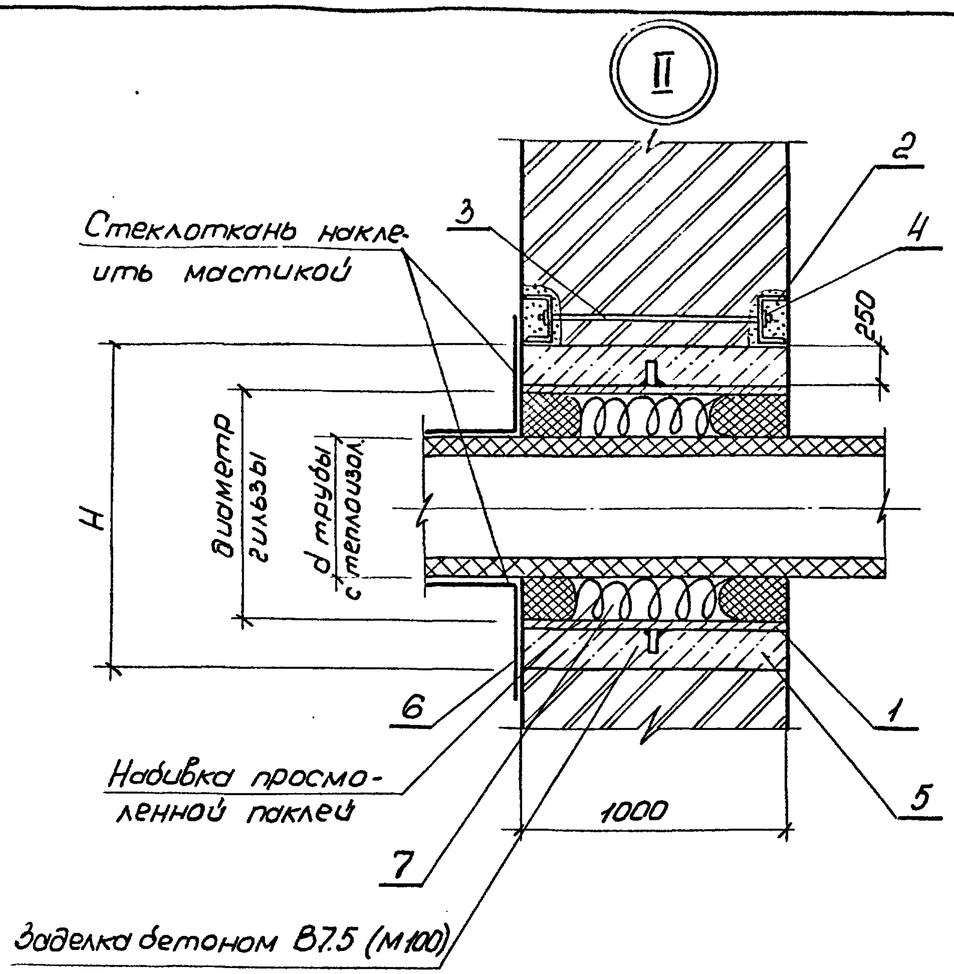

Обозначение	Гильза		Расстояние между трубами A	Проемы		Длина швеллера L, мм	№ швеллера	Расстояние между болтами l	Номер схемы
	Диаметр D	δ мм		B	H				
3.006-КР-1.2.17	325	8	350	900	500	1400	14	550	1
-01	377	9	400	900	500	1400	14	550	1
-02	426	9	500	1200	650	1700	16	700	1
-03	530	9	550	1200	650	1700	16	700	1
-04	600	9	600	1400	750	1900	16	800	1
-05	630	9	650	1400	750	1900	16	800	1
-06	325	8	350	1300	500	1800	16	750	2
-07	377	9	400	1300	500	1800	16	750	2
-08	426	9	500	1750	650	2300	16	1000	2
-09	530	9	550	1750	650	2300	16	1000	2
-10	600	9	600	2050	750	2600	18	1150	2
-11	630	9	650	2050	750	2600	18	1150	2
-12	325	8	350	1500	450	2000	16	850	3
-13	377	9	400	1700	500	2200	16	950	3
-14	426	9	500	2050	550	2600	18	1150	3

ГИП	Берендей Н	
Гл.спец. ОВ	Антонова	
Инв.N подл.	Подпись и дата	Взам.инв.N
1347	29.02.88	

Копир. Най Формат А3

Инв. № подл.	Подпись и дата	Взам. инв. №
1947	19.92	

Формат	Зона	Поз.	Обозначение	Наименование	Кол. на исполн. 3.006-КР-1.1.18 —	-01	-02	-03	-04	-05	-06	-07	-08	-09	Примечание
				Документация											
А3			3.006-КР-1.1.19 СБ	Сборочный чертеж	X	X	X	X	X	X	X	X	X	X	
А3			3.006-КР-1.1 Т.О	Техническое описан.	X	X	X	X	X	X	X	X	X	X	
				Сборочные единицы											
А4		1	3.006-КР-1.1.17 -1	Гильза Г-1	2						3				
			-01	Гильза Г-2		2						3			
			-02	Гильза Г-3			2						3		
			-03	Гильза Г-4				2						3	
			-04	Гильза Г-5					2						
			-05	Гильза Г-6						2					

Гл.спец.	Винер		12.87	3.006-КР-1.1.18	
Вед.инж.	Рекуть		12.87	Прокладка тепло-трасс, через внутренние стены подвала	Стадия Р / Лист 1 / Листов 4
Ст.инж.	Шишакова		12.87		Институт ЛЕННИИПРОЕКТ
Н.контр.	Жолич		08.88		

Копир: Формат А4

Инв. № подл.	Подпись и дата	Взам. инв. №

Формат	Зона	Поз.	Обозначение	Наименование	Кол. на исполн. 3.006-КР-1.1.18 —	-01	-02	-03	-04	-05	-06	-07	-08	-09	Примечание
				Детали											
				Швеллер ГОСТ 8240-72*											
Б4		2	3.006-КР-1.1.18 -2	[№14 ℓ=1100	2	2									
			-01	[№16 ℓ=1350			2	2							
			-02	[№16 ℓ=1600					2	2					
			-03	[№16 ℓ=1500							2	2			
			-04	[№16 ℓ=1900									2	2	
А4		3	3.006-КР-1.1.18 -3	Стяжка М20-1000.58											
				ГОСТ 7798-70*	3	3	3	3	3	3	3	3	3	3	2,5 кг
				Стандартные изделия											
		4		Гайка М20,5 ГОСТ 5915-70*	3	3	3	3	3	3	3	3	3	3	0,01 кг
				Шайба 20,01.019 ГОСТ 11371-78	3	3	3	3	3	3	3	3	3	3	0,002 кг
				Материал											
		5		Бетон класса В7,5	0,24	0,20	0,36	0,30	0,58	0,41	0,36	0,31	0,55	0,46	м³
		6		Пакля ГОСТ 16183-77	0,2	0,2	0,2	0,3	0,3	0,3	0,45	0,45	0,45	0,45	м³

3.006-КР-1.1-18

Лист 2

Копир: Формат А4

Инв. N подл.	Подпись и дата	Взам. инв. N
1047	19.08.86	

Формат	Зона	Поз.	Обозначение	Наименование	Кол. на исполн. 3.006-КР-1.1.18 -10	-11	-12	-13	-14						Примечание
				Документация											
А3			3.006-КР-1.1.19 СБ	Сборочный чертеж.	×	×	×	×	×						
А3			3.006-КР-1.1 ТО	Техническое описание.	×	×	×	×	×						
				Сборочные единицы.											
А4		1	3.006-КР-1.1.18 -1	Гильза Г-1			4								
			-01	» Г-2				4							
			-02	» Г-3					4						
			-04	» Г-5	3										
			-05	» Г-6		3									
				Детали.											
				Швеллер ГОСТ 8240-72*											
Б4		2	3.006-КР-1.1.18-2 -05	[N16 ℓ=2250	2	2			2						
			-04	[N16 ℓ=1900			2	2							

Инв. N подл.	Подпись и дата	Взам. инв. N

Формат	Зона	Поз.	Обозначение	Наименование	Кол. на исполн. 3.006-КР-1.1.18 -10	-11	-12	-13	-14						Примечание
А4		3	3.006-КР-1.1.18 -3	Стяжка М20-1000.58											
				ГОСТ 7798-70*	3	3	3	3	3						2.5кг
				Стандартные изделия.											
Б4		4		Гайка М20.5 ГОСТ 5915-70*	3	3	3	3	3						0.01кг
				Шайба 20.01.019 ГОСТ 11371-78	3	3	3	3	3						0.002кг
				Материал											
		5		Бетон класса В.7.5	0.84	0.60	0.49	0.40	0.55						$м^3$
		6		Пакля ГОСТ 16183-77	0.45	0.45	0.2	0.3	0.4						$м^3$

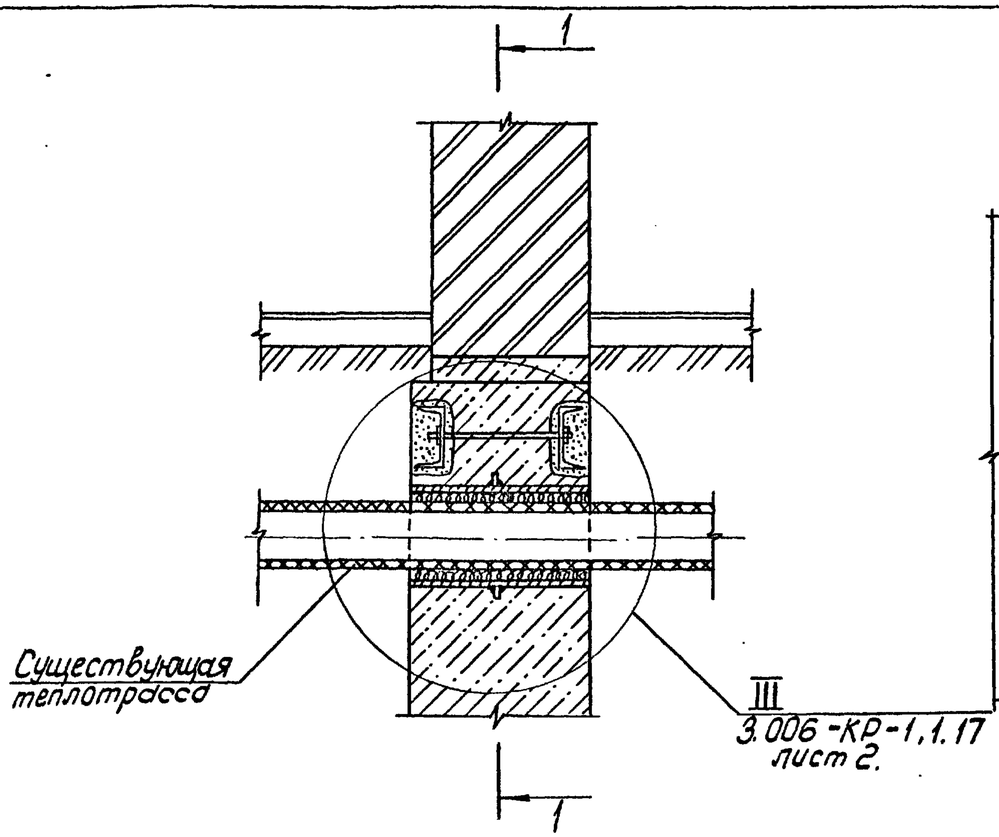

Схема 1

1-1

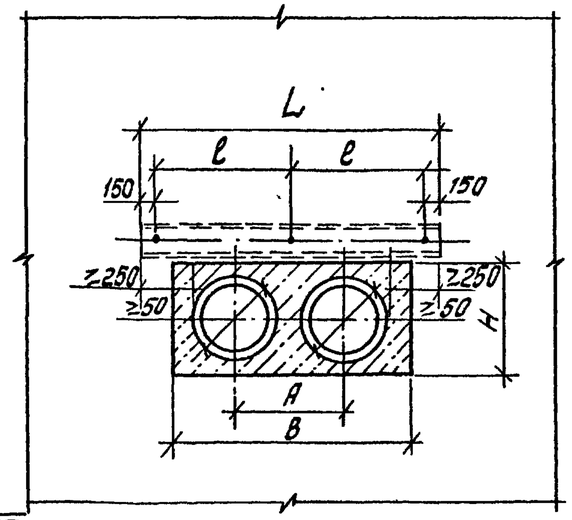

Схема 2

1-1

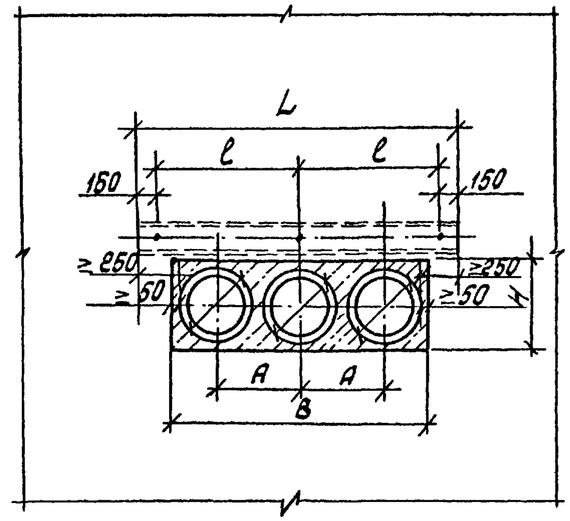

Схема 3

1-1

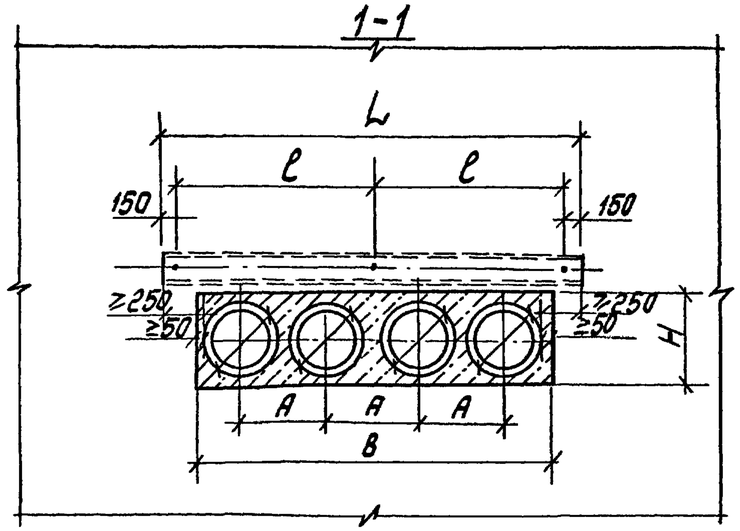

Гл.спец.	Винер		12.87	3.006-КР-1.1.19 СБ		
Вед.инж.	Рекуть		12.87	Прокладка теплотрассы через внутренние стены подвала. Сборочный чертеж.	Стадия	Масса	Масштаб
Ст.инж.	Шишлакова		12.87		Р		
Техник	Роздинова		12.87		Лист 1	Листов 2	
Н.контр.	Хомич.		08.88		институт ЛЕНЖИЛПРОЕКТ		

Копир.

Формат А3

ГИП	Берендейн	
Гл.спец.	Антонова	
Взам.инв.N		
Подпись и дата		
Инв.N подл.		

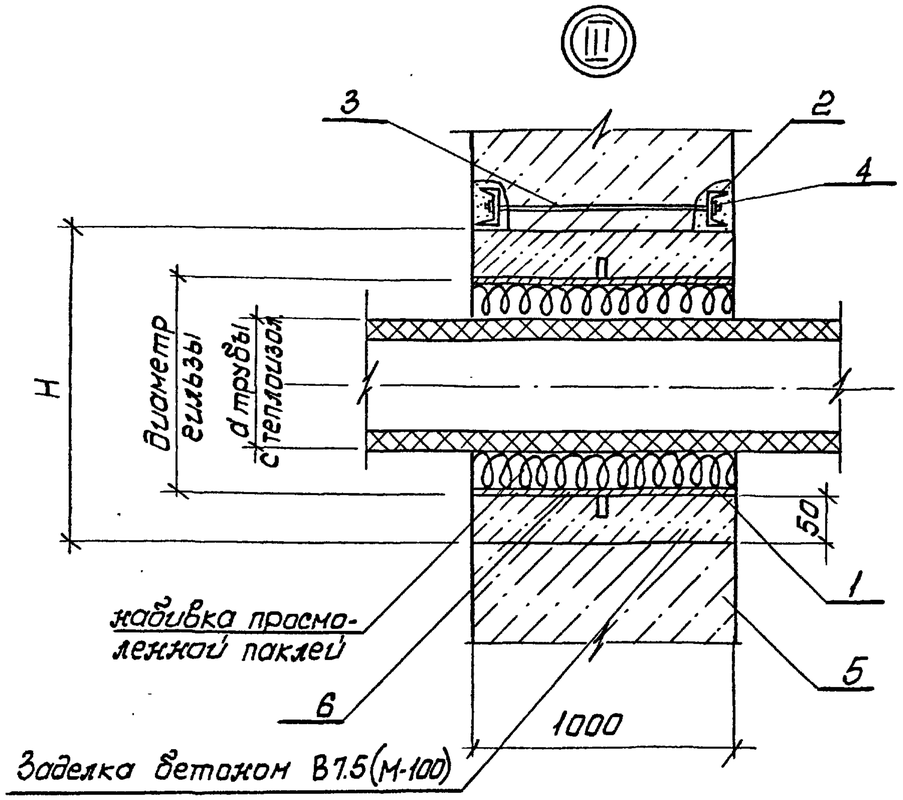

Обозначение	Гильза		Расстояние между трубами	Проемы		Длина швеллера L, мм	№ С швеллера	Расстояние между болтами ℓ, мм	Номер схемы
	Диаметр d мм	δ мм		B, мм	H, мм				
3.006-КР-1.1. 19 0	219	6	350	800	400	1100	14	400	1
-01	273	7	400	800	400	1100	14	400	1
-02	325	8	500	1050	500	1350	16	525	1
-03	377	9	550	1050	500	1350	16	525	1
-04	426	9	600	1300	650	1600	16	650	1
-05	530	9	650	1300	650	1600	16	650	1
-06	219	6	350	1200	400	1500	16	600	2
-07	273	7	400	1200	400	1500	16	600	2
-08	325	8	500	1600	500	1900	16	800	2
-09	377	9	550	1600	500	1900	16	800	2
-10	426	9	600	1950	650	2250	16	975	2
-11	530	9	650	1950	650	2250	16	975	2
-12	219	6	350	1600	400	1900	16	800	3
-13	273	7	400	1600	400	1900	16	800	3
-14	325	8	500	1950	450	2250	16	975	3

ГИП	Березовский		
Гл. спец. ОВ	Артомасов		
Взам. инв. №			
Подпись и дата			
Инв. № подл.	347		

3.006-КР-1.1.19 СБ

Лист 2

Копировала: Формат А3

Инв.№подл.	Подпись и дата	Взам.инв.№

Формат	Зона	Поз.	Обозначение	Наименование	Кол. на исполн. 3.006-КР-1.1.20 –	-01	-02	-03	-04	-05	-06	-07			Примечание
				Документация											
А4			3.006-КР-1.1.21 СБ	Сборочный чертеж											
А3			3.006-КР-1.1. ТО	Техническое описание											
				Детали											
				ГОСТ 8732-78											
Б4		1	3.006-КР-1.1.20 ÷ 1	Труба ф219 ℓ=1000	1										31,5кг
			-01	—"— ф 273 ℓ=1000		1									45,9кг
			-02	—"— ф325 ℓ=1000			1								62,5кг
			-03	—"— ф377 ℓ=1000				1							81,7кг
			-04	—"— ф426 ℓ=1000					1						92,6кг

Гл.спец.	Винер		12.87	3.006-КР-1.1.20	
Вед.инж.	Рекуть		12.87	Гильзы Г1÷Г8	Стадия: Р; Лист: 1; Листов: 2
Ст.инж.	Шишлакова		12.87		институт ЛЕННИИПРОЕКТ
Н.контр.	Хомич		08.88		

Формат А4

Инв.№подл.	Подпись и дата	Взам.инв.№

Формат	Зона	Поз.	Обозначение	Наименование	Кол. на исполн. 3.006-КР-1.1.20 –	-01	-02	-03	-04	-05	-06	-07			Примечание
			-05	—"— ф 530 ℓ=1000						1					115,6кг
			-06	—"— ф 600 ℓ=1000							1				131,2кг
			-07	—"— ф 630 ℓ=1000								1			137,8кг
А4		2	3.006-КР-1.1.20 - 2	Планка МК-1	1										3,2кг
			-01	—"— МК-2		1									4,4кг
			-02	—"— МК-3			1								4,8кг
			-03	—"— МК-4				1							5,7кг
			-04	—"— МК-5					1						6,7кг
			-05	—"— МК-6						1					8,7кг
			-06	—"— МК-7							1				13,0кг
			-07	—"— МК-8								1			15,7кг

3.006-КР-1.1.20	Лист 2	29

Копир. Формат А4

ГОСТ 5264-80-Т1-Δ6

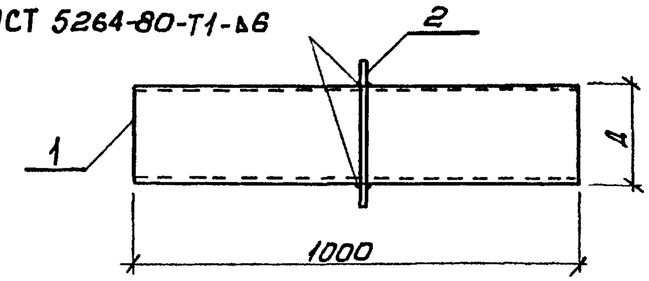

№ п/п	Обозначение	Марка гильзы	Д мм	Марка планки	Вес гильзы
1.	3.006-КР-1.1.21	Г-1	219	МК-1	34.7
2.	-01	Г-2	273	МК-2	50.3
3.	-02	Г-3	325	МК-3	67.3
4.	-03	Г-4	377	МК-4	87.4
5.	-04	Г-5	426	МК-5	99.3
6.	-05	Г-6	530	МК-6	124.3
7.	-06	Г-7	600	МК-7	144.2
8.	-07	Г-8	630	МК-8	153.5

Инв. № подл. | Подпись и дата | Взам. инв. №

Гл.спец.	Винер		12.87	3.006-КР-1.1.21 СБ
Ведин.	Рекуть		12.87	Гильзы Г-1 ÷ Г-8 Сборный чертеж
Ст.инж.	Шишлакова		12.87	
Н.контр.	Хомич		08.88	

Стадия	Масса	Масштаб
Р	см. табл.	
Лист 1	Листов 1	

институт ЛЕНЖИЛПРОЕКТ

Копировало:

Формат А4

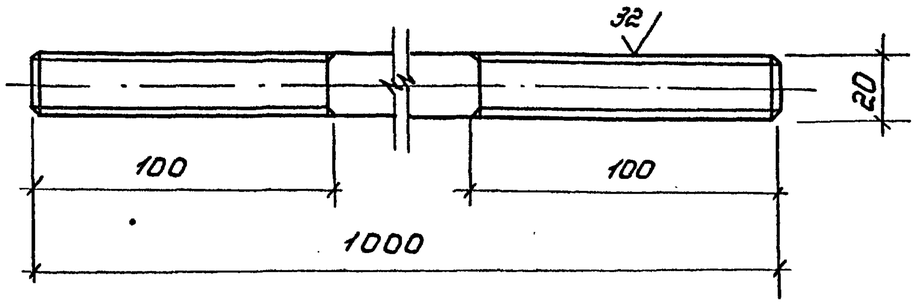

Гл.спец	Викер		12.87	3.006-КР-1.1.22
Вед.инж	Рекуть		12.87	Стяжка М20-1000×58 ГОСТ 7798-70
Ст.инж.	Шишлакова		12.87	
Техник	Розанова		12.87	Пруток ф20 ГОСТ 5781-82* / ст.3 ГОСТ 380-71 l=1000
Н.контр.	Хомич		08.88	

Стад.	Масса	Масштаб
Р	2,5кг	1:2
Лист 1	Листов 2	

Институт ЛЕНЖИЛПРОЕКТ

Копир: Формат А4

Инв.№ подл. | Подпись и дата | Взам.инв.№

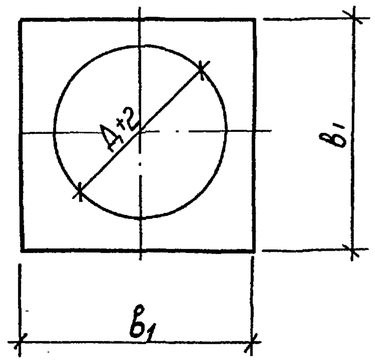

Обозначение	Марка планки	Д+2 мм	B_1 мм
3.006-КР-1.1.-24	МК-1	221	300
-01	МК-2	275	350
-02	МК-3	327	400
-03	МК-4	379	450
-04	МК-5	428	500
-05	МК-6	532	600
-06	МК-7	602	700
-07	МК-8	632	750

Гл.спец.	Винер		12.87
Вед.инж	Рекуть		12.87
Ст.инж.	Шишлакова		12.87
Н.контр.	Хомич		08.88

3.006-КР-1.1.24 СБ

Планка
МК-1 ÷ МК-8
Сборочный чертеж

Стадия	Масса	Масштаб
Р	см. табл.	
Лист 1	Листов 1	

институт ЛЕННИИЛПРОЕКТ

Формат А3

Копир.

Инв.№подл. | Подпись и дата | Взам.инв.№

Обозначение	Наименование	Кол. на исполн. 3.006-КР-1.06.0.01.2							Примечание
		–	-01	-02	-03	-04	-05	-06	-07	
	Документация									
3.006-КР-1.1.24 СБ	Сборочный чертеж									
	Детали									
	ГОСТ 82-70									
3.006-КР-1.1.23	полоса 8х300	1								3.2кг
-01	—"— 8х360		1							4,4кг
-02	—"— 8х400			1						4,8кг
-03	—"— 8х450				1					5.7кг
-04	—"— 8х500					1				6.7кг
-05	—"— 8х600						1			8,7кг
-06	—"— 8х700							1		13,0кг
-07	—"— 8х750								1	15,7кг

Пов. | Зона | Формат

А4 | А4

3.006-КР-1.1.23

Планка
МК-1 ÷ МК-8

Стадия	Лист	Листов
Р	1	1

институт ЛЕННИИЛПРОЕКТ

Формат А4

Гл.спец.	Винер		12.87
Вед.инж	Рекуть		12.87
Ст.инж.	Шишлакова		12.87
Н.контр.	Хомич		08.88

Инв.№подл. | Подпись и дата | Взам.инв.№