ГОСУДАРСТВЕННЫЙ КОМИТЕТ СОВЕТА МИНИСТРОВ СССР
ПО ДЕЛАМ СТРОИТЕЛЬСТВА
/ГОССТРОЙ СССР/

ТИПОВЫЕ КОНСТРУКЦИИ И ДЕТАЛИ ЗДАНИЙ И СООРУЖЕНИЙ

СЕРИЯ 1.494-25

ПОДСТАВКИ ПОД КАЛОРИФЕРЫ

РАБОЧИЕ ЧЕРТЕЖИ

Разработаны
Проектным институтом
Проектпромвентиляция

инв.№-14197

Утверждены
и введены в действие
с 1 августа 1976 г
Главпромстройпроектом
Госстроя СССР
Приказ № 52 от 23.07.1976

Главный инженер Р Гобзд.

Инв.№ подл. | Подп. и дата | Взам. инв.№ | Инв.№ | Дата

Главный инженер Р Гобзов

ГОСУДАРСТВЕННЫЙ КОМИТЕТ СОВЕТА МИНИСТРОВ СССР
ПО ДЕЛАМ СТРОИТЕЛЬСТВА
/ГОССТРОЙ СССР/

ТИПОВЫЕ КОНСТРУКЦИИ И ДЕТАЛИ ЗДАНИЙ И СООРУЖЕНИЙ

СЕРИЯ 1.494-25

ПОДСТАВКИ ПОД КАЛОРИФЕРЫ

РАБОЧИЕ ЧЕРТЕЖИ

Инв. № подл. | Подп. и дата | Взам. инв. № | Инв. № дубл. | Подп. и дата

Разработаны
Проектным институтом
Проектпромвентиляция

Утверждены
и введены в действие
с 1 августа 1976 г
Главпромстройпроектом
Госстроя СССР
Приказ № 52 от 23.07.1976

Серия 1.494-23

Содержание альбома.

Обозначение	Наименование	Стр.
	Титульный лист	1
	Содержание альбома	2
1-9359 ТО	Подставки под калориферы	
	Техническое описание	2÷5
1-9359	Подставка тип 1. Спецификация	6
1-9359-0001	Стойка	6
1-9359 СБ	Подставка тип 1.	
	Сборочный чертеж	7
1-9359-0002	Косынка	8
1-9359-0003	Пята	8
2-9359	Подставка тип 2. Спецификация.	9
2-9359-0001	Косынка	9
2-9359 СБ	Подставка тип 2.	
	Сборочный чертеж	10

Инв. № подл. | Подпись и дата | Взам. инв. № | Инв. № дубл. | Подп. и дата

Копировал: Бер. Формат: 11

Настоящий альбом содержит рабочие чертежи подставок под калориферы многоходовые, выпускаемые по ГОСТ 7601-70.

Разработаны два типа подставок:

тип 1 - высотой 104 мм,

тип 2 - высотой 300 мм.

Подставки типа 1 предназначены для установки калориферов в вентиляционных камерах и вентиляционных системах.

Подставки типа 2 предназначены для случаев установки калориферов в вентиляционных системах между переходными патрубками. Предусматриваются следующие варианты установки калориферов на подставках:

- установка одиночного калорифера на подставках обоих типов - схема 1;
- установка блока из двух калориферов в один ярус на подставках обоих типов - схема 2;
- установка блока из двух калориферов в два яруса на подставках типа 1 - схема 3;
- установка блока из четырех калориферов в два яруса на подставках типа 1 - схема 4.

Подставки крепятся к съемному щитку калорифера электросваркой, как показано на схемах 5 и 6. Места с поврежденным при сварке покрытием должны быть очищены от окислов, загрунтованы одним слоем лака БТ-577 и окрашены двумя слоями краски БТ-177 ГОСТ 5631-70.

При установке одиночного калорифера по схеме 1 к съемному щитку приваривают 4 подставки. При установке калориферов по схеме 2 к съемному щитку одного калорифера приваривают 4 подставки,

Инв. № подл. | Подпись и дата | Взам. инв. № | Инв. № дубл. | Подп. и дата

Изм.	Лист	№ докум.	Подп.	Дата	1-9359 ТО		
Гл. инж.		Гобза			Подставки под калориферы. Техническое описание.	Стад.	Лист	Листов
Нач. ТО		Авраменко				И	1	5
Гл. констр.		Кацен				МЧСС СССР Главпромвентиляция ЦПроектпромвентиляция		
Нач. отд.		Бейзерман						
Гл. спец.		Зейликман						

Копировал: Бер. Формат: 11

Серия 1.494-25

к съемному щитку второго калорифера- 2 подставки, затем щитки сбалчивают между собой, устанавливают на них калориферы и закрепляют болтами

При компоновке калориферов по схеме 3 нижний калорифер устанавливается как одиночный, а верхний устанавливается и закрепляется на нем

При компоновке калориферов по схеме 4 нижний ряд устанавливается по схеме 2, а верхний ряд калориферов устанавливается и закрепляется на нижнем.

При параллельной установке по воздуху отдельных калориферов или блоков, каждый калорифер или блок устанавливается на своих подставках в соответствии со схемами 1÷4. Крепление съемного щитка к калоферу, а также крепление верхнего калорифера к нижнему должно быть выполнено надежно четырьмя болтами. Опорная поверхность пола или фундамента для установки калориферов на подставках должна обеспечить стабильное положение калориферов при монтаже и эксплуатации. Отклонение плоскости фланцев калориферов в установленном положении от линии отвеса не должно превышать 3 мм на 1м.

Пример условного обозначения подставок под калориферы:

высотой 104 мм:

Подставка тип 1, серия 1.494-25;

высотой 300 мм:

Подставка тип 2, серия 1.494-25.

Инв. № подл. | Подп. и дата | Взам. инв. № | Инв. № дубл. | Подп. и дата

Изм.	Лист	№ докум.	Подп.	Дата	1-9359 ТО	Лист 2

Копировал Бер- формат 11

Схемы установки калориферов на подставках.

3

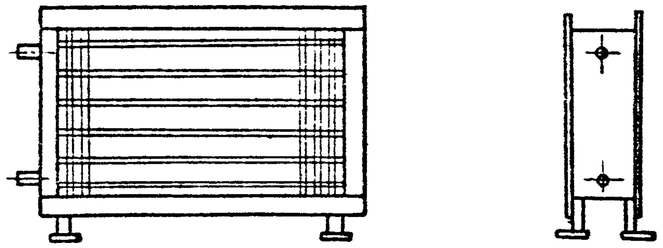

Схема 1.

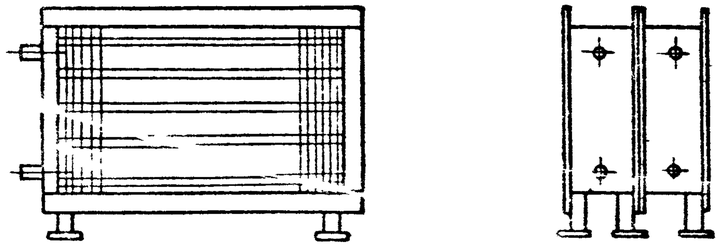

Схема 2.

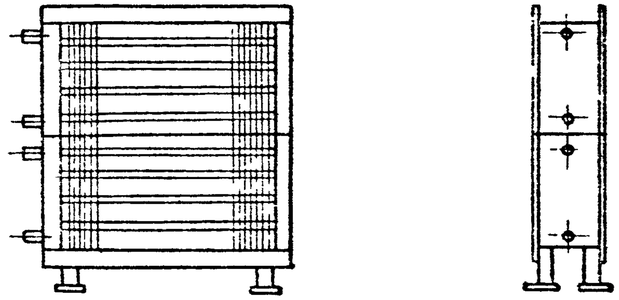

Схема 3

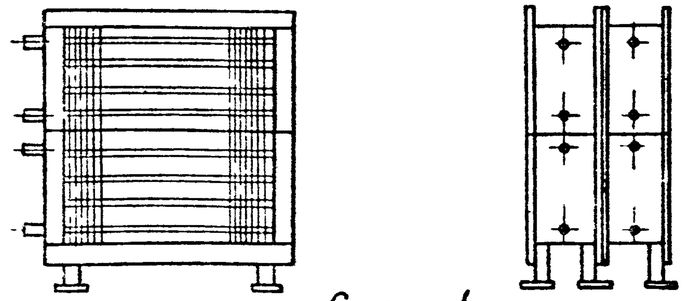

Схема 4.

Инв. № подл. | Подп. и дата | Взам. инв. № | Инв. № дубл. | Подп. и дата

Изм.	Лист	№ докум.	Подп.	Дата	1-9359 ТО	Лист 3

Копировал Бер- формат 11

Серия 1.824-25

Схема заготовки заготовок типа 1 к съемному щитку калорифера

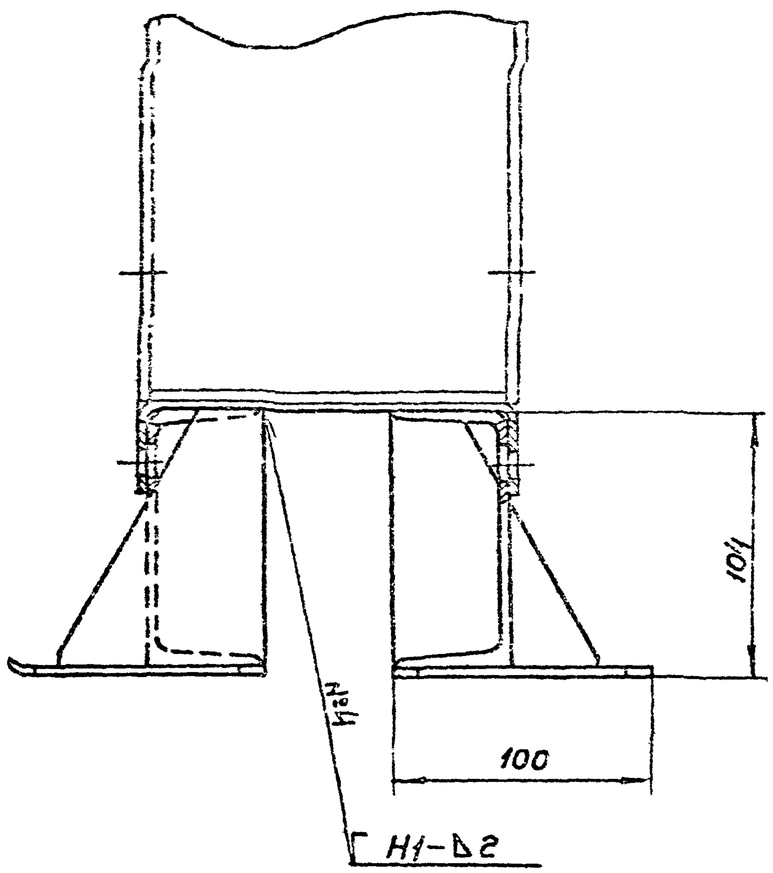

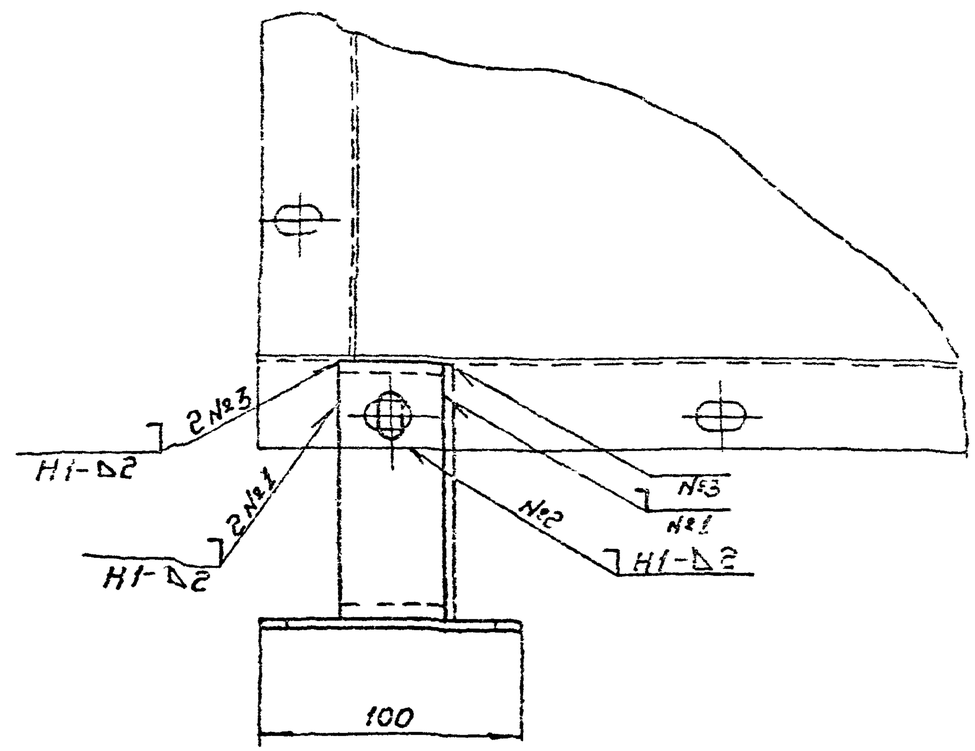

Сварные швы по ГОСТ 14771-69.

Изм.	Лист	№ докум.	Подп.	Дата

1-9359 ТО

Лист 4

Копировал

Формат: 12

Инв. № подл. | Подп. и дата | Взам. инв. № | Инв. № дубл. | Подп. и дата

Серия 1.494-25

Схема бприварки подставок типа 2 к съемному щитку калорифера

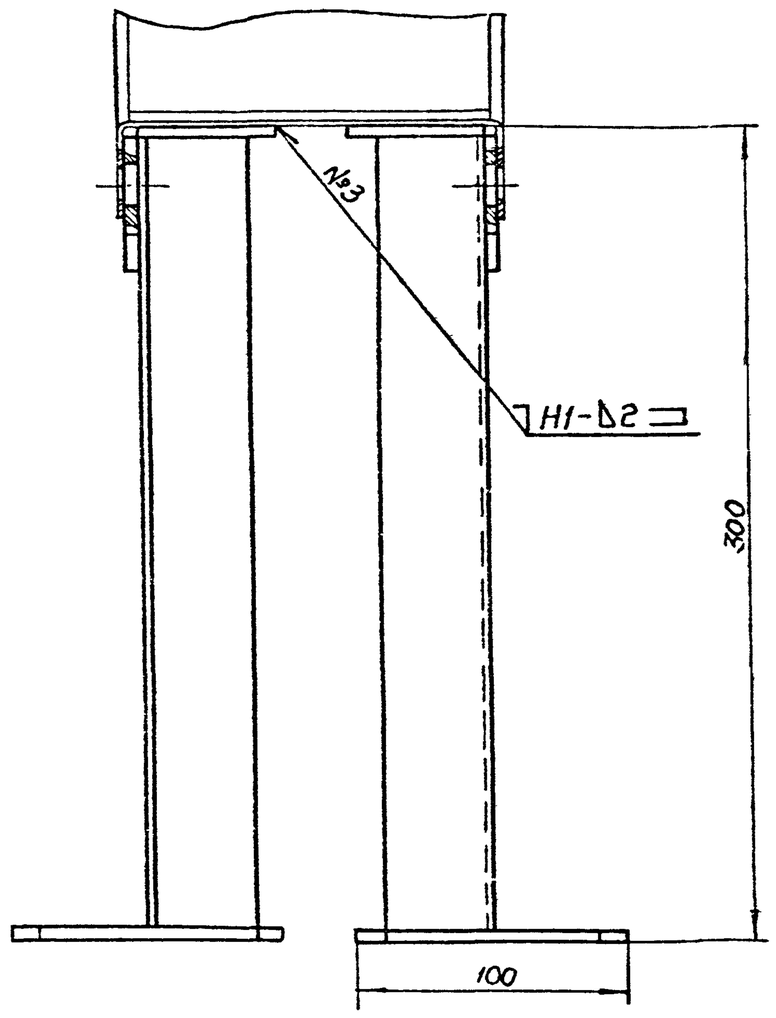

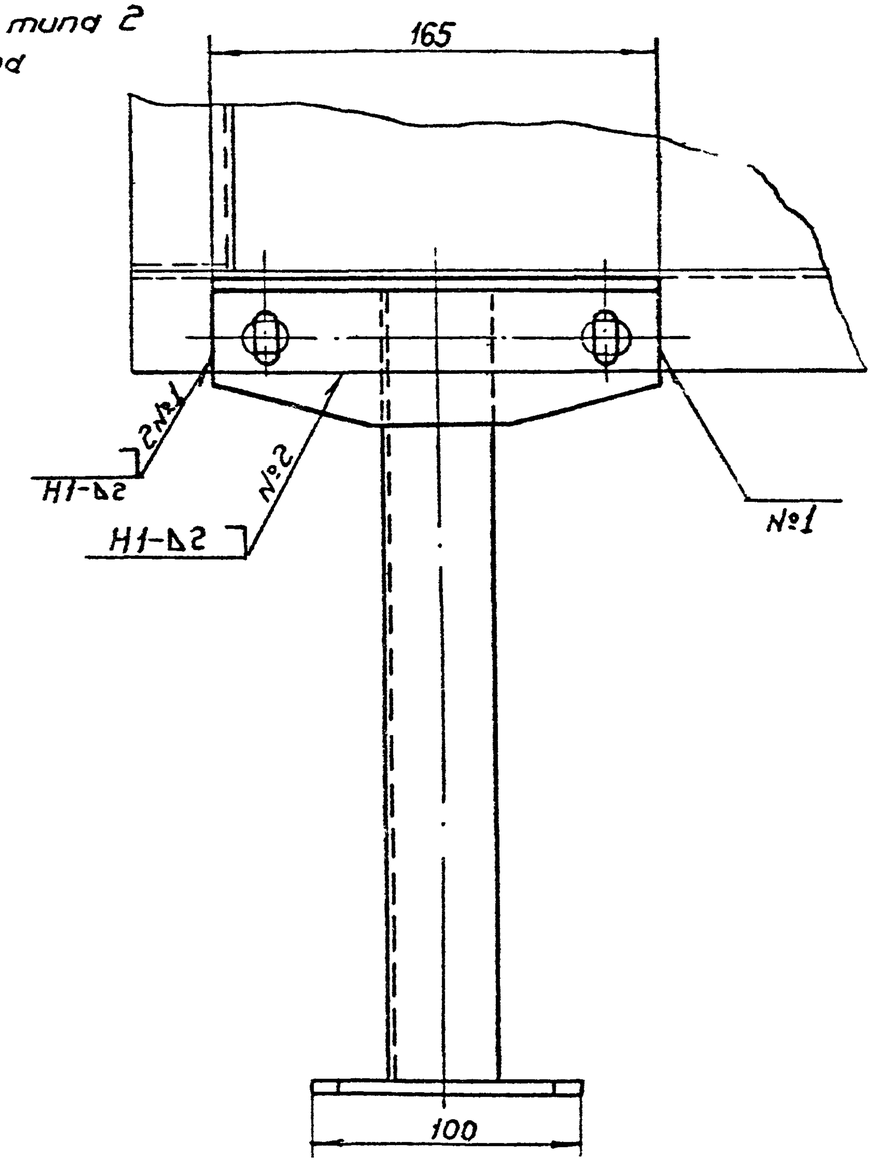

Сварные швы по ГОСТ 14771-69.

Инв № подл	Подп. и дата	Взам. инв №	Инв № дубл	Подп. и дата

Изм	Лист	№ докум	Подп	Дата	1-9359 ТО	Лист 5

Копировал Бр.

Формат: А2

Серия 1.494-25

Формат	Зона	Поз.	Обозначение	Наименование	Кол.	Примечание
				Документация.		
			1-9359 СБ	Сборочный чертеж		
			1-9359 ТО	Техническое описание		[6] 11,12,12,12
				Детали.		
11		1	1-9359-0001	Стойка	1	
11		2	1-9359-0002	Косынка	1	
11		3	1-9359-0003	Пята	1	

Подп. и дата | Инв. № дубл. | Взам. инв. № | Подп. и дата | Инв. № подл.

Изм.	Лист	№ докум.	Подп.	Дата			
Разраб.		Новикова			1-9359		
Пров.		Гроевский					
Н. контр.		Пронский			Подставка тип 1	Лит.	Лист	Листов 1
Утв.		Зейликман				1		
						ММСС СССР Главпромвентиляция ПИ Проектпромвентиляция	

Копировал Сф. Формат 11

1-9359-0001

Предельные отклонения размеров: отверстий – по H_7, остальных – по CM_7.

Изм.	Лист	№ докум.	Подп.	Дата			
Разраб.		Новикова			1-9359-0001		
Пров.		Гроевский					
Т. контр.		Гроевский			Стойка	Лит.	Масса	Масштаб
						VI	0,34	1:1
Н. контр.		Пронский				Лист	Листов 1
Утв.		Зейликман			Швемер 10 ГОСТ 8240-72 / Ст.3 ГОСТ 535-58	ММСС СССР Главпромвентиляция ПИ Проектпромвентиляция	

Копировал: Сф- Формат: 1

Серия 1.494-25

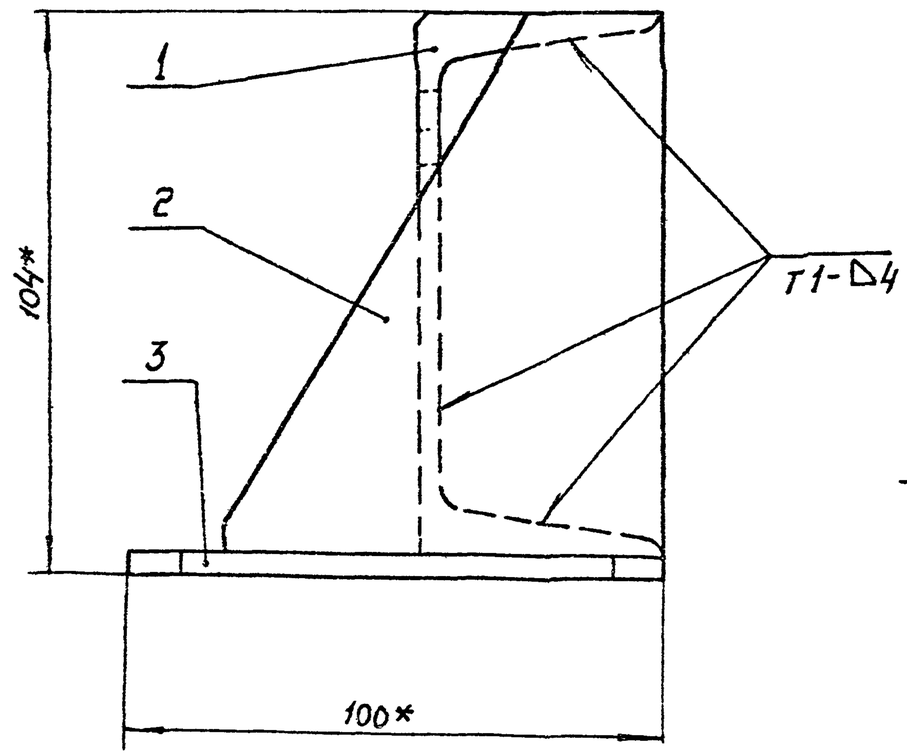

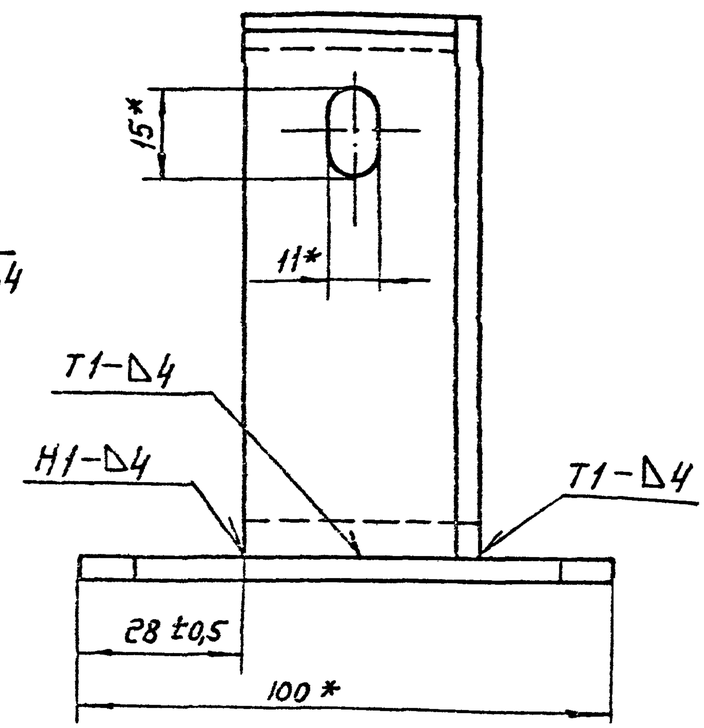

1. Сварные швы по ГОСТ 14771-69.
2.* Размеры для справок.
3. Подставку покрыть грунтом ГФ-020 ГОСТ 4056-63.

Изм.	Лист	№ докум.	Подп.	Дата	1-9359 СБ			
Разраб.		Новикова	Новик.		Подставка тип 1. Сборочный чертеж	Лит.	Масса	Масштаб
Пров.		Годевский				Ц	0,8	1:1
Т. контр.		Каган				Лист	Листов: 1	
Нач. отд.		Бейзерман		14.2.72		ММСС СССР Главпромвентиляция Ин. Проектпромвентиляция		
Н. контр.		Зейликман						
Утв.		Гобзд						

Инв. № подл. | Подп. и дата | Взам. инв. № | Инв. № дубл. | Подп. и дата

Копировал: Ку- Формат: 12

Серия 1.494-25

1-9359-0002

(√)А

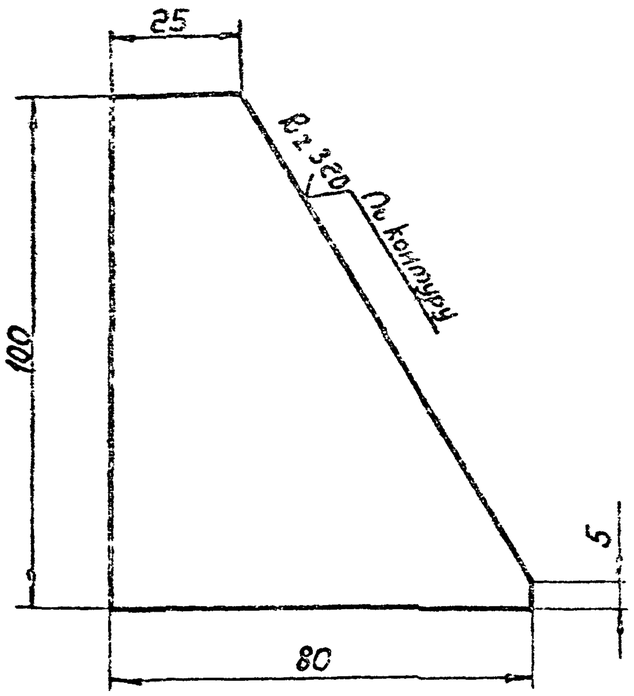

Предельные отклонения размеров - по СМ7

					1-9359-0002		
Изм	Лист	№докум	Подп	Дата	Косынка	Лит	Масса	Масштаб
Разраб		Новикова				У	0,16	1:1
Пров		Грачевский				Лист	Листов 1
Т.контр		Грачевский					
Н.контр		Пронский			Лист Б-ПН-4,0 ГОСТ 19903-74 Ст 3 сп 3 ГОСТ 14637-69	ММСС СССР Главпромвентиляция ЛИ Проектпромвентиляция	
Утв		Зеймукман					

Копировал Бер - Формат 11

Подп. и дата | Инв. № дубл. | Взам. инв. № | Подп. и дата | Инв. № подл.

1-9359-0003

(√)А

8

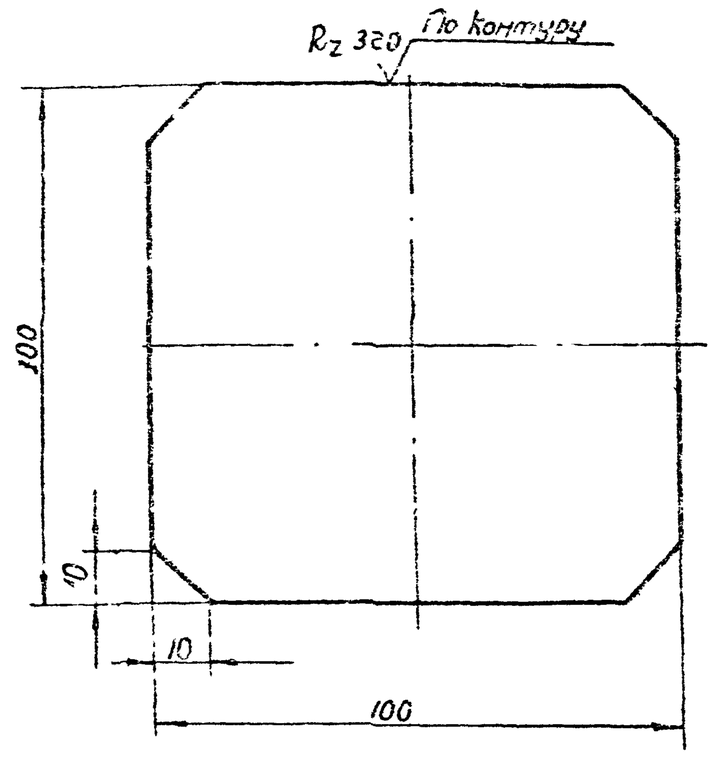

Предельные отклонения размеров - по СМ7.

					1-9359-0003		
Изм	Лист	№докум	Подп	Дата	Пята	Лит	Масса	Масштаб
Разраб		Новикова				У	0,3	1:1
Пров		Грачевский				Лист	Листов 1
Т.контр		Грачевский					
Н.контр		Пронский			Лист Б-ПН-4,0 ГОСТ 19903-74 Ст 3 сп 3 ГОСТ 14637-69	ММСС СССР Главпромвентиляция ЛИ Проектпромвентиляция	
Утв		Зеймукман					

Копировал: Бер - Формат 11

Подп. и дата | Инв. № дубл. | Взам. инв. № | Подп. и дата | Инв. № подл.

Серия 1.494-25

Формат	Зона	Поз.	Обозначение	Наименование	Кол.	Примечание
				Документация		
12			2-9359 СБ	Сборочный чертеж		
*)			1-9359 ТО	Техническое описание		*)11,12/12,12
				Детали		
11		1	1-9359-0003	Пята	1	
11		2	2-9359-0001	Косынка	1	
Б4		3	2-9359-0002	Стойка		
				Уголок Б-40х40х4 ГОСТ 8509-72		
				Ст.3 ГОСТ 535-58		
				ℓ=292	1	0,7 кг
Б4		4	2-9359-0003	Пластина		
				Лист Б-ПН-4,0 ГОСТ 19903-74		
				Ст.3сп.3 ГОСТ 14637-69		
				50×165	1	0,26 кг

Подп. и дата | Инв. № дубл. | Взам. инв. № | Подп. и дата | Инв. № подл.

Изм.	Лист	№ докум.	Подп.	Дата
Разраб.		Исарко		
Пров.		Грдевский		
Н.контр.		Пронский		
Утв.		Зейликман		

2-9359

Подставка тип 2

Лит.	Лист	Листов
И		1

ММСС СССР Главвентиляция ЛИПроектвентиляция

Копировал: Бер- Формат: 11

2-9359-0001

9 (V)А

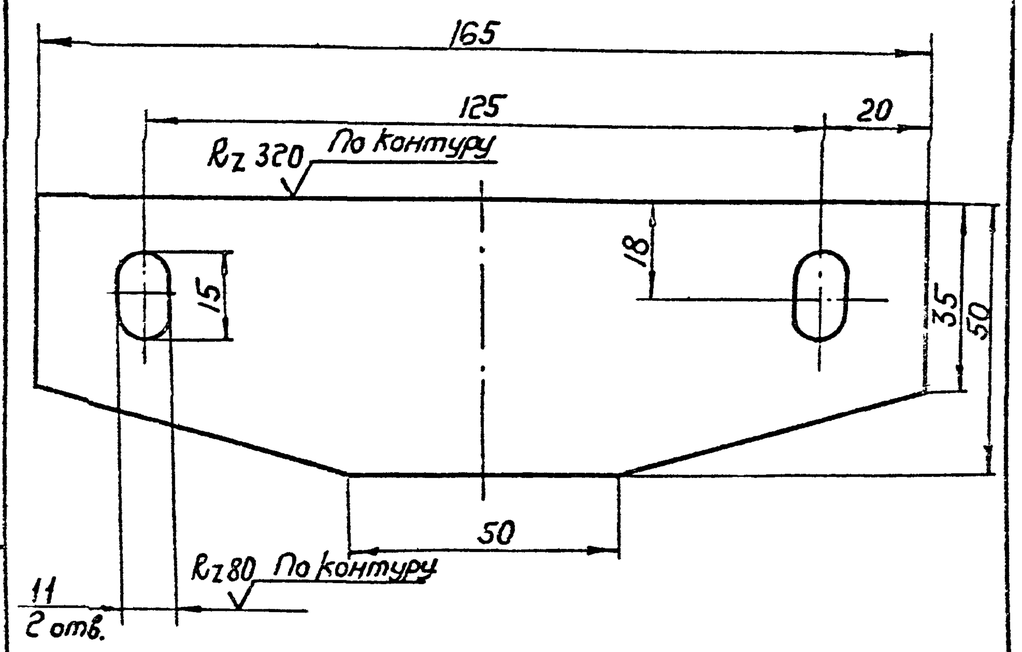

Предельные отклонения размеров:
отверстий – по A_1,
остальных – по CM_1.

Подп. и дата | Инв. № дубл. | Взам. инв. № | Подп. и дата | Инв. № подл.

Изм.	Лист	№ докум.	Подп.	Дата
Разраб.		Исарко		
Пров.		Грдевский		
Т.контр.		Грдевский		
Н.контр.		Пронский		
Утв.		Зейликман		

2-9359-0001

Косынка

Лист Б-ПН-4,0 ГОСТ 19903-74
Ст.3сп3 ГОСТ 14637-69

Лит.	Масса	Масштаб
И	0,23	1:1

Лист | Листов: 1

ММСС СССР Главвентиляция ЛИПроектвентиляция

Копировал: Бер- Формат: 11

2-9359 СБ

Серия 1.494-25

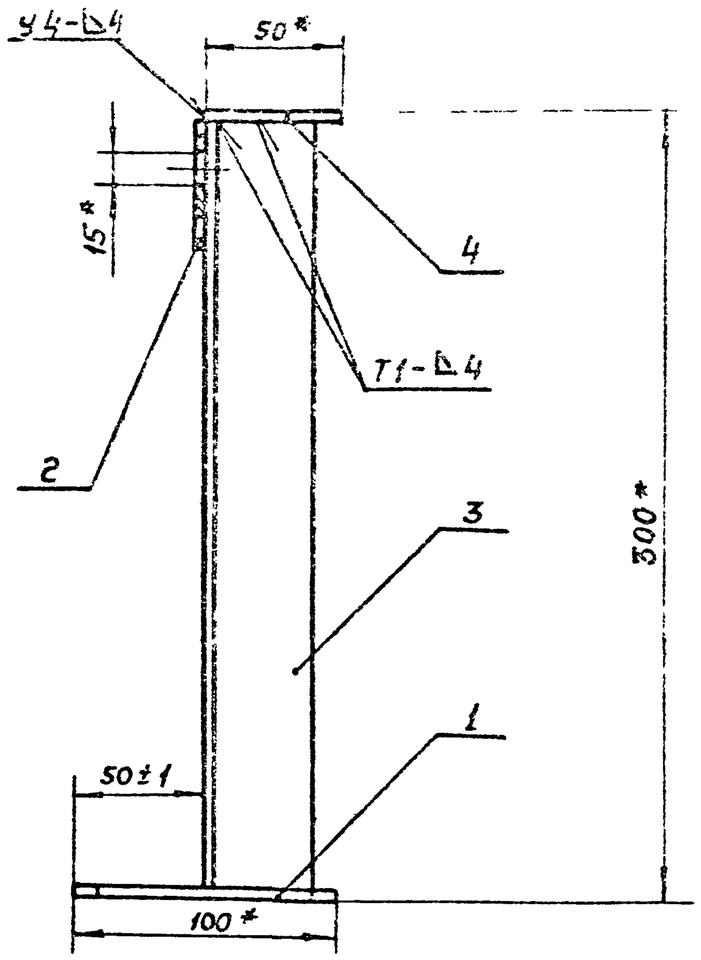

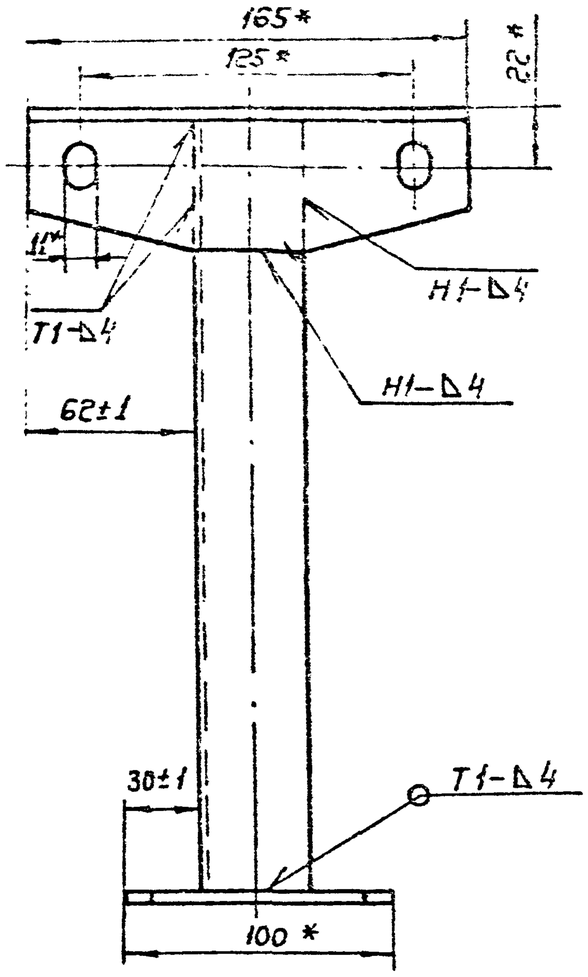

1. Сварные швы по ГОСТ 14771-69.
2. Подставку покрыть грунтом ГФ-020 ГОСТ 4056-63.
3. * Размеры для справок.

Изм.	Лист	№ докум.	Подп.	Дата	2-9359 СБ			
Разраб.		Жарко			Подставка тип 2. Сборочный чертеж.	Лит.	Масса	Масштаб
Пров.		Грачевский				И	1,49	1:2
Т.контр.		Каган				Лист	Листов: 1	
Нач.отд.		Бейзерман		14.7.76		МЧС СССР Главпромвентиляция ЛИ.Проектпромвентиляция		
Н.контр.		Земликман						
Утв.		Гобза						

Копировал: Бер.

Формат: 12

Инв.№ подл. | Подп. и дата | Взам. инв.№ | Инв. № дубл. | Подп. и дата