УДК 666.3.022.49

СОВЕТ ЭКОНОМИЧЕСКОЙ ВЗАИМОПОМОЩИ	СТАНДАРТ СЭВ	СТ СЭВ 3823—82
	Оборудование для *керамической промышленности* **СМЕСИТЕЛИ ПРОПЕЛЛЕРНЫЕ**	Группа Г45

Настоящий стандарт СЭВ является обязательным в рамках Конвенции о применении

Настоящий стандарт распространяется на пропеллерные одновальные переносные и стационарные смесители, предназначенные для смешивания и поддержания в состоянии суспензии керамических масс и глазурей, а также разжижения глинистых материалов.

1. ТИПЫ

Пропеллерные смесители должны изготовляться двух типов:

СП — смесители переносные;

СС — смесители стационарные.

В зависимости от назначения стационарные смесители должны изготовляться в двух исполнениях*:

А — для смешивания и поддержания в состоянии суспензии керамических масс и глазурей;

Б — для разжижения глинистых материалов.

2. ОСНОВНЫЕ ПАРАМЕТРЫ И РАЗМЕРЫ

2.1. Основные параметры и размеры переносных пропеллерных смесителей должны соответствовать указанным на черт. 1 и в табл. 1.

Утвержден Постоянной Комиссией по сотрудничеству
в области стандартизации
Шиофок, декабрь 1982 г.

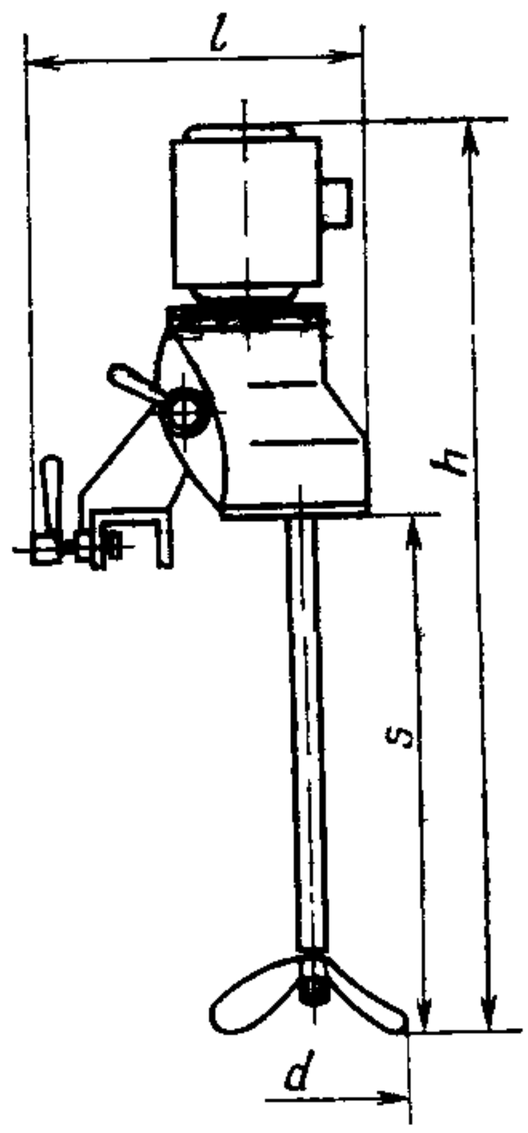

Черт. 1

Таблица 1

Размеры, mm

Типоразмер смесителя	*d*, ±5	*h*, не более	*l*, не более	*s* ±5	Установленная мощность kW, не менее	Частота вращения вала, min^{-1}, не более	Масса, kg, не более
(СП-150)	150	1100	270	600	0,25	500	15
СП-200	200	1170	270	800	0,37	620	25

Примечание. Типоразмер, указанный в скобках, непредпочтителен.

2.2. Основные параметры и размеры стационарных пропеллерных смесителей должны соответствовать указанным на черт. 2 и в табл. 2.

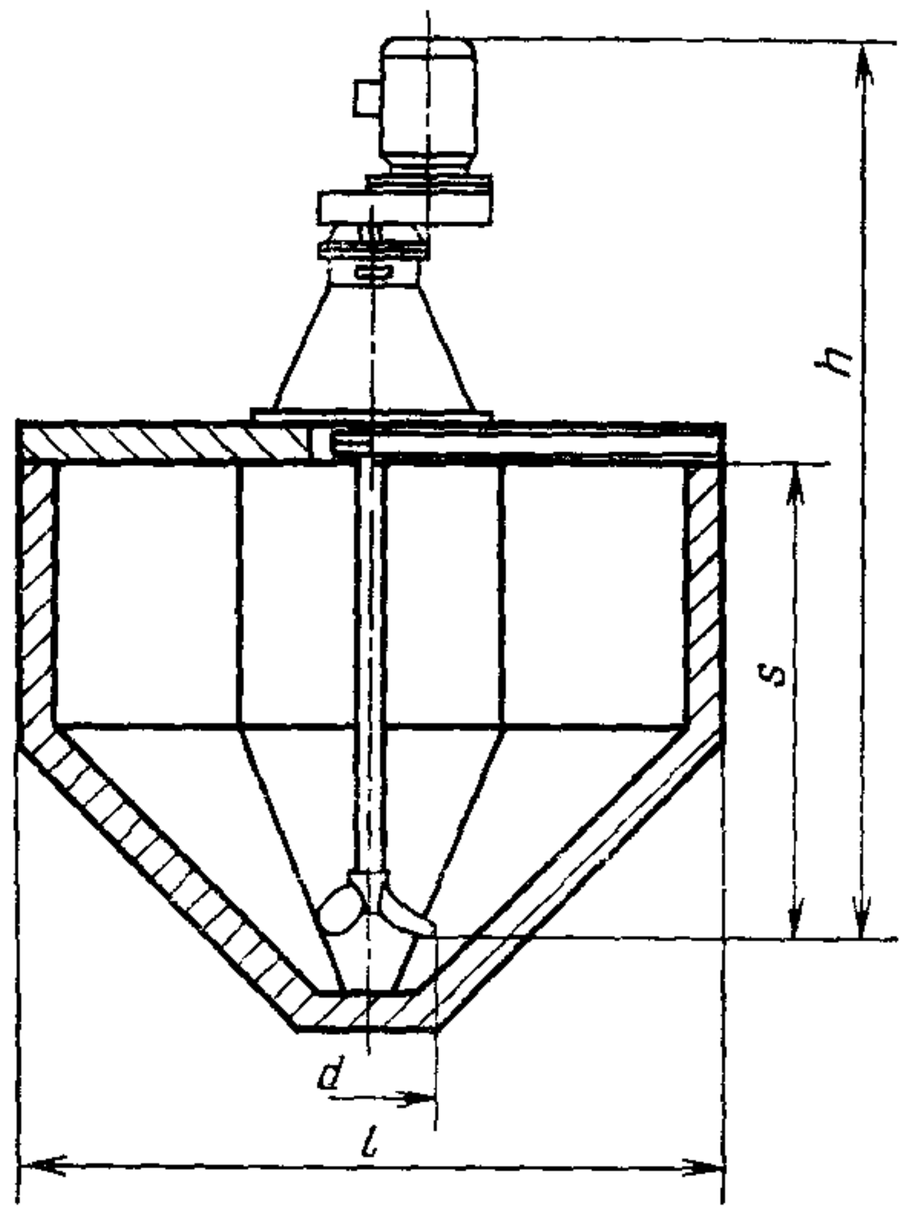

Черт. 2

Примечание. Черт. 1 и 2 не определяют конструкцию.

Таблица 2

Размеры, mm

Типоразмер смесителя	*d* ±5	*h*, не более		*l*, не более	*s* ±5	Установленная мощность, kW, не менее		Частота вращения вала, min^{-1}, не более		Масса, kg, не более
		А	Б			А	Б	А	Б	
СС-300	300	1980	1860	1600	900	0,75	1,5	240	390	230
(СС-315)	315	1460*	1460*	1600	900	0,75	1,5	200	400	190
СС-400	400	2300	2300	1900	1070	1,1	2,2	190	380	300
СС-500	500	2380*; 2730	2380*; 2730	2400	1330	2,2	4	250	350	480
(СС-630)	630	3000	3000	2800	1500	3	5,5	150	300	620
(СС-710)	710	2800*	2800*	3800	1750	5,5	11	160	310	1000
СС-750	750	3400	3200	3800	1750	5,5	11	160	310	630
(СС-900)	900	3440*; 4200	3440*; 4200	4200	2150	11	18,5	160	230	1150
СС-1000	1000	3860*; 4630	3860*; 4850	4800	2400	11	22	100	200	1700
СС-1250	1250	5300	5300	5000	2800	15	30	100	200	1900

* Для смесителей, изготовленных с ременной передачей.

Примечания:
1. Масса смесителей приведена без учета массы рам.
2. Типоразмеры, указанные в скобках, непредпочтительны.

Стационарные смесители должны изготовляться двух вариантов:

на стальной раме

или без нее — для установки на плите резервуара, как указано на черт. 2.

Допускается изготовление стационарных смесителей с различными видами передач, если это не приведет к превышению параметров, указанных в табл. 2.

Примеры условных обозначений и стационарных смесителей:

смеситель пропеллерный одновальный переносной с диаметром пропеллера 200 mm:

Смеситель СП-200 СТ СЭВ 3823—82

смеситель пропеллерный одновальный стационарный для смешивания и поддержания в состоянии суспензии керамических масс и глазурей (исполнение А) с диаметром пропеллера 500 mm:

Смеситель ССА-500 СТ СЭВ 3823—82

смеситель пропеллерный одновальный стационарный для разжижения глинистых материалов (исполнение Б) с диаметром пропеллера 1000 mm:

Смеситель ССБ-1000 СТ СЭВ 3823—82

3. ТЕХНИЧЕСКИЕ ТРЕБОВАНИЯ

3.1. Конструкция смесителя должна обеспечивать защиту передачи, подшипников и двигателя от попадания на них смешиваемой массы.

3.2. Места смазки должны быть легко доступными и защищенными от загрязнений. Места расположения масленок и отверстий для смазки должны быть обозначены.

3.3. Стальные и чугунные детали, соприкасающиеся со смешиваемой массой, должны иметь защитные покрытия.

3.4. Вал с пропеллером должны быть статически сбалансированы.

3.5. Электрооборудование должно подключаться к сети со следующими параметрами:

1) вид тока 3/N 50Hz
2) электрическое напряжение . . . . . 380/220 V±10%

3.6. Степень защиты электродвигателей должна быть не менее IP44 по СТ СЭВ 778—77.

3.7. Пропеллерные смесители должны соответствовать требованиям к безопасности по СТ СЭВ 1085—78, к уровню шума СТ СЭВ 1930—79, к уровню вибрации на рабочем месте по СТ СЭВ 1932—79.

3.8. В качестве показателей надежности следует установить:

1) коэффициент технического использования по СТ СЭВ 292—76 не менее 0,9;

2) ресурс до первого капитального ремонта не менее 12000 h.

4. КОМПЛЕКТНОСТЬ ПОСТАВКИ

4.1. Пропеллерные смесители должны поставляться с комплектом запасных быстроизнашивающихся частей.

4.2. Пропеллерные смесители должны поставляться с комплектом эксплуатационных документов, оформленных в соответствии с требованиями СТ СЭВ 1798—79, а также с комплектом монтажных документов.

4.3. В комплект поставки не входят фундаментные болты и электрическая арматура.

5. ПРАВИЛА ПРИЕМКИ

Каждый смеситель должен быть подвергнут приемо-сдаточным испытаниям на холостом ходу.

6. МАРКИРОВКА, УПАКОВКА, ТРАНСПОРТИРОВАНИЕ И ХРАНЕНИЕ

6.1. На каждом смесителе на видном месте должна быть прикреплена фирменная табличка, содержащая следующие данные:

1) товарный знак предприятия-изготовителя;
2) обозначение (индекс) изделия;
3) заводской номер изделия;
4) год выпуска;
5) массу;
6) клеймо технического контроля (при его отсутствии в эксплуатационной документации).

6.2. Переносные смесители должны быть упакованы в ящик без демонтажа вала. Стационарные смесители во время транспортирования должны закрепляться на деревянных брусьях или поддонах со снятым валом.

Запасные части и снятые детали небольших размеров необходимо упаковывать в ящик.

6.3. Все обработанные поверхности и части машины перед упаковкой должны быть покрыты защитными смазками или другими антикоррозионными средствами, срок действия которых должен быть не менее 6 мес.

6.4. Пропеллерные смесители необходимо хранить в закрытых помещениях или под навесом.

Конец

ИНФОРМАЦИОННОЕ ПРИЛОЖЕНИЕ

Рекомендуемая форма резервуара указана на черт. 3, а размеры — в табл 3

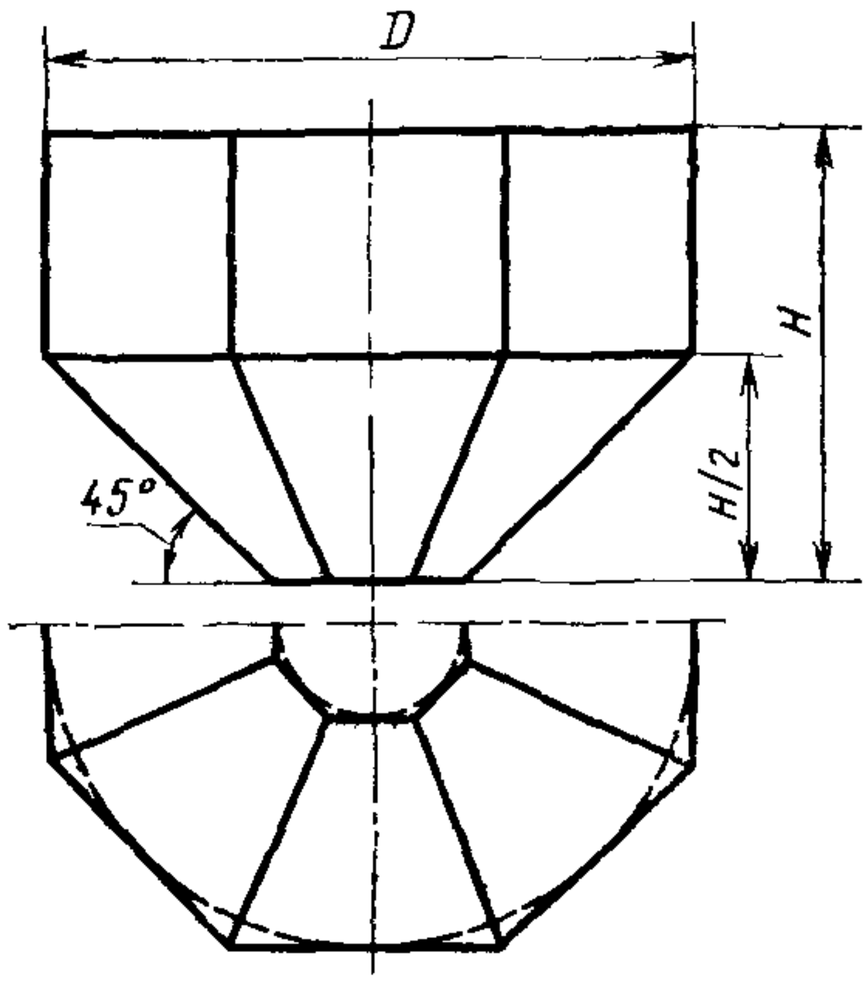

Черт. 3

Таблица 3

Размеры, mm

Типоразмер смесителя	Вместимость резервуара номинальная, m^3	*D*	*H*
СС-300; СС-315	1	1400	1000
СС-400	1,7	1600	1200
СС-500	3,5	2000	1500
СС-630	5	2300	1700
СС-710; СС-750	12	3200	2000
СС-900	18	3600	2450
СС-1000	28	4200	2750
СС-1250	35	4400	3200

ИНФОРМАЦИОННЫЕ ДАННЫЕ

1 Автор — делегация ПНР в Постоянной Комиссии по сотрудничеству в области машиностроения.

2 Тема — 17 092 06—79

3 Стандарт СЭВ утвержден на 52-м заседании ПКС.

4 Сроки начала применения стандарта СЭВ:

Страны—члены СЭВ	Сроки начала применения стандарта СЭВ	
	в договорно правовых отношениях по экономическому и научно техническому сотрудничеству	в народном хозяйстве
НРБ		
ВНР	Июль 1984 г	Январь 1985 г
СРВ		
ГДР	Январь 1984 г.	Июль 1984 г
Республика Куба	—	—
МНР	—	—
ПНР	Январь 1984 г.	Июль 1984 г
СРР	—	—
СССР	Июль 1984 г	Июль 1984 г.
ЧССР	Январь 1985 г.	Январь 1985 г

5 Срок первой проверки — 1990 г, периодичность проверки — 5 лет.

Сдано в наб 15 02 83 Подп в печ 29 04 83 0,5 п л 0,40 уч изд л Тир 860 Цена 3 коп.

Ордена «Знак Почета» Издательство стандартов, Москва, Д 557, Новопресненский пер , д 3,
Вильнюсская типография Издательства стандартов, ул. Миндауго, 12/14 Зак. 1397