ТИПОВОЙ ПРОЕКТ
503-9-27.89

ВОЗДУХОПОДОГРЕВ ГРУЗОВЫХ АВТОМОБИЛЕЙ
/НАЗЕМНЫЙ ВАРИАНТ/

АЛЬБОМ 2

АП.И ЗАДАНИЕ НА ЩИТЫ АВТОМАТИЗАЦИИ ПРОИЗВОДСТВА

ТИПОВОЙ ПРОЕКТ
503-9-27.89

ВОЗДУХОПОДОГРЕВ ГРУЗОВЫХ АВТОМОБИЛЕЙ
/НАЗЕМНЫЙ ВАРИАНТ/

АЛЬБОМ 2

АП.И Задание на щиты автоматизации производства

Разработан
Воронежским филиалом „Гипроавтотранс"
Главный инженер В.П. Шатов
Главный инженер проекта А.Н Шитик

Утвержден и введен в действие
Минавтотрансом РСФСР
Приказ от 20.06.1989г N 6

Альбом 2

Лист	Наименование и обозначение документов. Наименование листа	Стр.
	Задание на щиты автоматизации	
	производства - АП.И	
1	Ведомость материалов для заказа щитов предприятию-	3
	изготовителю „Минэлектротехпрома"	
СО	Спецификация щитов и пультов	4,5
2	Калориферная камера 1(2,5,6,11,13). Щит автоматизации.	6
	Технические данные аппаратов	
3	Калориферная камера 1(2,5,6,11,13). Щит автоматизации. Чертеж общего вида	7
4	Калориферная камера 1(2,5,6,11,13). Щит автоматизации.	8-11
	Схема электрическая соединений	
5	Калориферная камера 1(2,5,6,11,13). Щит автоматизации.	12
	Таблица перечня надписей	
6	Калориферная камера 3(4,7-10,12,14,15). Щит автоматизации.	13
	Технические данные аппаратов	
7	Калориферная камера 3(4,7-10,12,14,15). Щит автоматизации.	14
	Чертеж общего вида	
8	Калориферная камера 3(4,7-10,12,14,15). Щит автоматизации.	15-20
	Схема электрическая соединений	
9	Калориферная камера 3(4,7-10,12,14,15). Щит автоматизации	21
	Таблица перечня надписей	
10	Щит сигнализации. Технические данные	22
	аппаратов	
11	Щит сигнализации. Чертеж общего вида	23
12	Щит сигнализации. Схема электрическая	24
	соединений	
13	Щит сигнализации. Таблица перечня	25
	надписей	

Инв. № подл. | Подпись и дата | Взам. инв. №

ГИП	Шитик		05.89	503-9-27.89
Н.контр.	Бабкина			Содержание альбома 2
Нач.отд.	Малахов			
Зав.гр.	Бочарова			
Инж.I к.	Тамарина			

Стадия	Лист	Листов
Р	—	1

ГИПРОАВТОТРАНС
Воронежский филиал

Копировал-

Формат А3

Альбом 2

Наименование	Обозначение	Кол. листов	Кол. экз.
Ведомость материалов для заказа щитов предприятию-изготовителю „Минэлектротехпрома"	АП.И-1	1	3
Спецификация щитов и пультов	АП.И.СО	2	3
Калориферная камера 1 (2-15). Схема электрическая принципиальная управления	АП-5 Альбом 1	1	2
Калориферная камера 1(2-15). Схема электрическая принципиальная регулирования	АП-6 Альбом 1	1	2
Схемы электрические принципиальные сигнализации	АП-7 Альбом 1	1	2
Калориферная камера 1(2,5,6,11,13). Щит автоматизации. Технические данные аппаратов	АП.И-2	2	3
Калориферная камера 1(2,5,6,11,13). Щит автоматизации. Чертеж общего вида	АП.И-3	1	3
Калориферная камера 1(2,5,6,11,13). Щит автоматизации. Схема электрическая соединений	АП.И-4	4	3
Калориферная камера 1(2,5,6,11,13). Щит автоматизации. Таблица перечня надписей	АП.И-5	2	3
Калориферная камера 3(4,7-10,12,14,15). Щит автоматизации. Технические данные аппаратов	АП.И-6	2	3

Наименование	Обозначение	Кол. листов	Кол. экз.
Калориферная камера 3(4,7-10,12,14,15). Щит автоматизации. Чертеж общего вида	АП.И-7	1	3
Калориферная камера 3(4,7-10,12,14,15). Щит автоматизации. Схема электрическая соединений	АП.И-8	6	3
Калориферная камера 3 (4,7-10,12,14,15). Щит автоматизации. Таблица перечня надписей	АП.И-9	2	3
Щит сигнализации. Технические данные аппаратов	АП.И-10	2	3
Щит сигнализации. Чертеж общего вида	АП.И-11	1	3
Щит сигнализации. Схема электрическая соединений	АП.И-12	1	3
Щит сигнализации. Таблица перечня надписей	АП.И-13	1	3

Привязан

Инв. №

Инв.№подл. | Подпись и дата | Взам.инв.№

503-9-27.89-АП.И-1

Воздухоподогрев грузовых автомобилей (наземный вариант)

Калориферные камеры 1-15

ГИП	Шитик		05.89
Н.контр.	Бабкина		
Нач.отд.	Малахов		
Зав.гр.	Бочарова		
Инж.I к.	Тамарина		

Ведомость материалов для заказа щитов предприятию-изготовителю „Минэлектротехпрома"

Стадия	Лист	Листов
Р	—	1

ГИПРОАВТОТРАНС Воронежский филиал

Копировал-

Формат А3

Позиция	Наименование и техническая характеристика оборудования и материалов. Завод-изготовитель (для импортного оборудования - страна, фирма)	Тип, марка оборудования. Обозначение документа и номер опросного листа	Единица измерения		Код завода-изготовителя	Код оборудования, материала	Цена единицы оборудования тыс. руб.	Количество	Масса единицы оборудования, кг
			Наименование	Код					
1	2	3	4	5	6	7	8	9	10
	1. Щиты и пульты								
1	Ящик (навесной щит) размерами 1000х600х350	ЯУЭ-1063	шт.	796				1	
	для автоматизации камеры 1 (2,5,6,11,13)	ОСТ 160.684.116-							
	(Схемы электрические принципиальные см. альбом	74							
	АП-5- АП-7)	По чертежам							
		АП.И-2- АП.И-5							
2	Ящик (навесной щит) размерами 1200х600х350	ЯУЭ-1263	шт.	796				1	
	для автоматизации камеры 3 (4,7-10,12,14,15)	ОСТ 160.684.116-							
	(Схемы электрические принципиальные см. альбом	74							
	АП-5- АП-7)	По чертежам							
		АП.И-6-АП.И-9							

Привязан

Инв. №

ГИП	Шитик		05.89	503-9-27.89-АП.И.СО
Н.контр.	Бабкина			Спецификация щитов и пультов
Нач.отд.	Малахов			Стадия Р · Лист 1 · Листов 2
Зав.гр.	Бочарова			ГИПРОАВТОТРАНС Воронежский филиал
Инж.I к.	Тамарина			

Копировал

Формат А2

Позиция	Наименование и техническая характеристика оборудования и материалов. Завод-изготовитель/для импортного оборудования-страна, фирма/	Тип, марка оборудования. Обозначение документа и номер опросного листа	Единица измерения		Код завода-изготовителя	Код оборудования, материала	Цена единицы оборудования, тыс.руб.	Количество	Масса единицы оборудования, кг
			Наименование	Код					
1	2	3	4	5	6	7	8	9	10
2	Ящик /навесной щит/ размерами 600х400х350	ЯУЭ-0643	шт.	796				1	
	для сигнализации камер 1-15	ОСТ16.0.684.116-							
	(Схема электрическая принципиальная см. альбом 1	74							
	АП-7/	По чертежам							
		АП.И-10-АПИ-13							

Привязан

Инв. №

Копировал-Белов

Формат А3

Альбом 2

Формат	Зона	Поз.	Обозначение	Наименование	Кол.	Примечание
				Блок зажимов		
				Б324-4П25-В/ВУЗ-10	04	
				Н51 01		
		07	1-SA1	Переключатель		
				ПКУЗ-12-С0102УЗА	01	
				Кнопка КЕ-011УЗ, исп.2		
		08	1-SB2, 1-SB4	толк. черный, надпись „пуск"	02	
		09	1-SB5, 1-SB8, 1-SB9, SB1, SB2	толк. черный, без надписи	05	
		10	1-SB1, 1-SB3	толк. красный, надпись „стоп"	02	
		11	1-SB6, 1-SB7, 1-SB10	толк. красный, без надписи	03	
		12	1-HL1, 1-HL2	Арматура светосигнальная с лампой		
				КМ 24-90 и добавочным		
				резистором АС12013У2,		
				с зеленой линзой,		
				U ~ 220В	02	

Инв. № подл. | Подпись и дата | Взам. инв. №

Изм.	Лист	№ докум.	Подп.	Дата	503-9-27.89-АП.И-2	Лист 2

Копировал-

Формат А4

Альбом 2

Формат	Зона	Поз.	Обозначение	Наименование	Кол.	Примечание
				Документация		
А3			АП.И-3	Чертеж общего вида		
А3			АП.И-4	Схема электрическая		
				соединений		
А4			АПИ-5	Таблица перечня		
				надписей		
				Сборочные единицы		
				Н1 01		
				Выключатель ВА14-26-14-20УХЛ4		
		01	1-SF1	U~380В, Jр=1,6А	01	
		02	1-SF2, SF1	U~380В, Jр=1,0А	02	
				Реле РПУ-2, U~220В, 50Гц		
		03	1-К3	РПУ-2-0662УЗА	01	
		04	1-К1, 1-К2, 1-К7	РПУ-2-0644УЗА	03	
		05	1-К4, 1-К5, 1-К6, К1	РПУ-2-0622УЗА	04	
		06	1-КТ	Реле ВС-10-33, U~220В, 50Гц	01	

Привязан

Инв. №

Инв. № подл. | Подпись и дата | Взам. инв. №

ГИП	Шитик		05.89	503-9-27.89-АП.И-2
Н.контр.	Байкина			Воздухоподогрев грузовых автомобилей (наземный вариант)
Нач.отд.	Малахов			Калориферные камеры 1-15
Зав.гр.	Бочарова			Калориферная камера 1(2,5,6,11,13). Щит автоматизации. Технические данные аппаратов
Инж.I к.	Попова			

Стадия	Лист	Листов
Р	1	2

ГИПРОАВТОТРАНС
Воронежский филиал

Копировал-

Формат А4

Альбом 2

Вид спереди
Дверь не показана

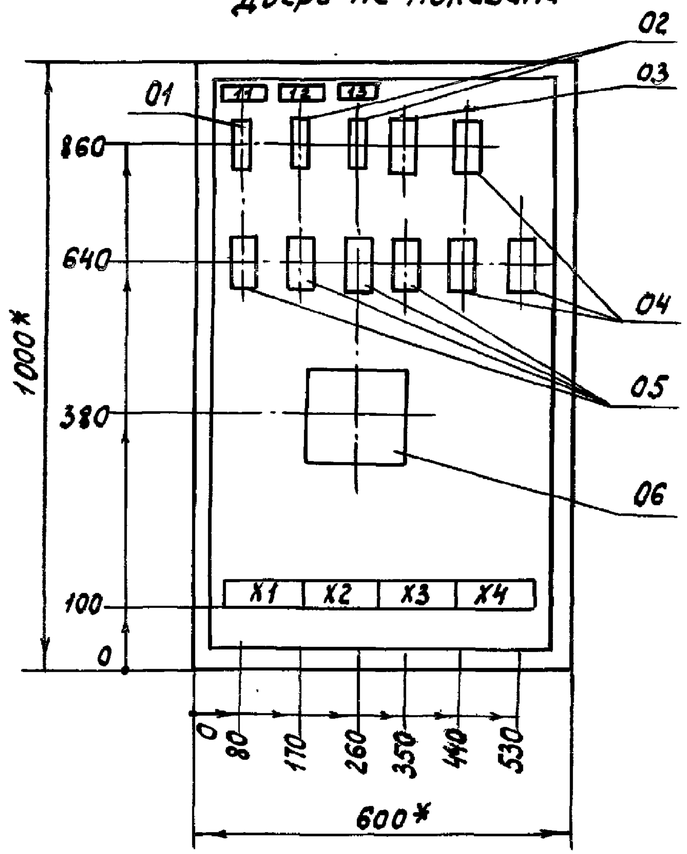

Дверь щита
Вид спереди

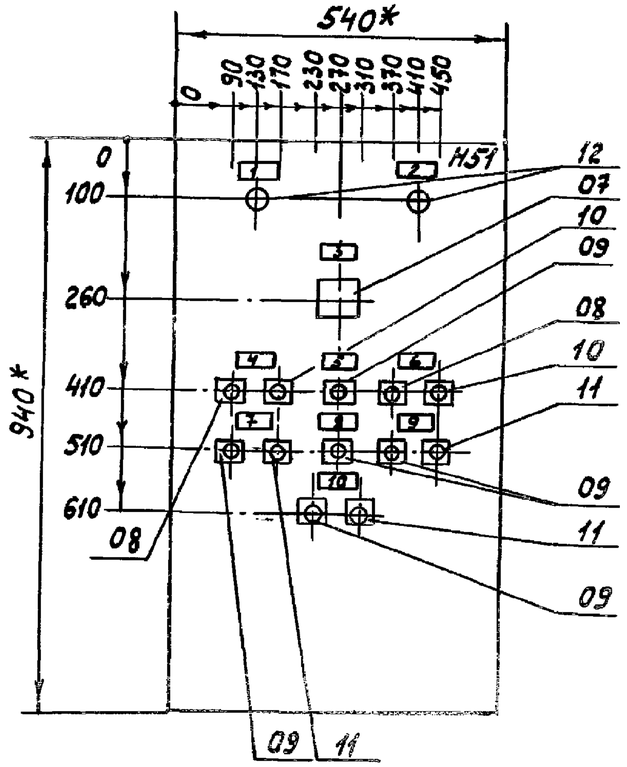

1.* Размеры для справок

2. По данному чертежу изготовить один щит.

3. В крыше щита необходимо предусмотреть два отверстия диаметром 50мм.

4. В контуре табличек номера надписей по перечню надписей см. АП.И-5.

Привязан

Инв.№

ГИП	Шитик		05.89г.	503-9-27.89-АП.И-3
Н.контр.	Бадкина			Воздухоподогрев грузовых автомобилей (наземный вариант)
Нач.отд.	Малахов			Калориферные камеры 1-15
Зав.гр.	Бочарова			Калориферная камера 1,2,5,6,11,13. Щит автоматизации. Чертеж общего вида
Инж.I к.	Попова			

Стадия	Лист	Листов
Р	—	1

ГИПРОАВТОТРАНС
Воронежский филиал

Копировал-

Формат А3

Инв.№ подл. | Подпись и дата | Взам.инв.№

Альбом 2

Вид спереди

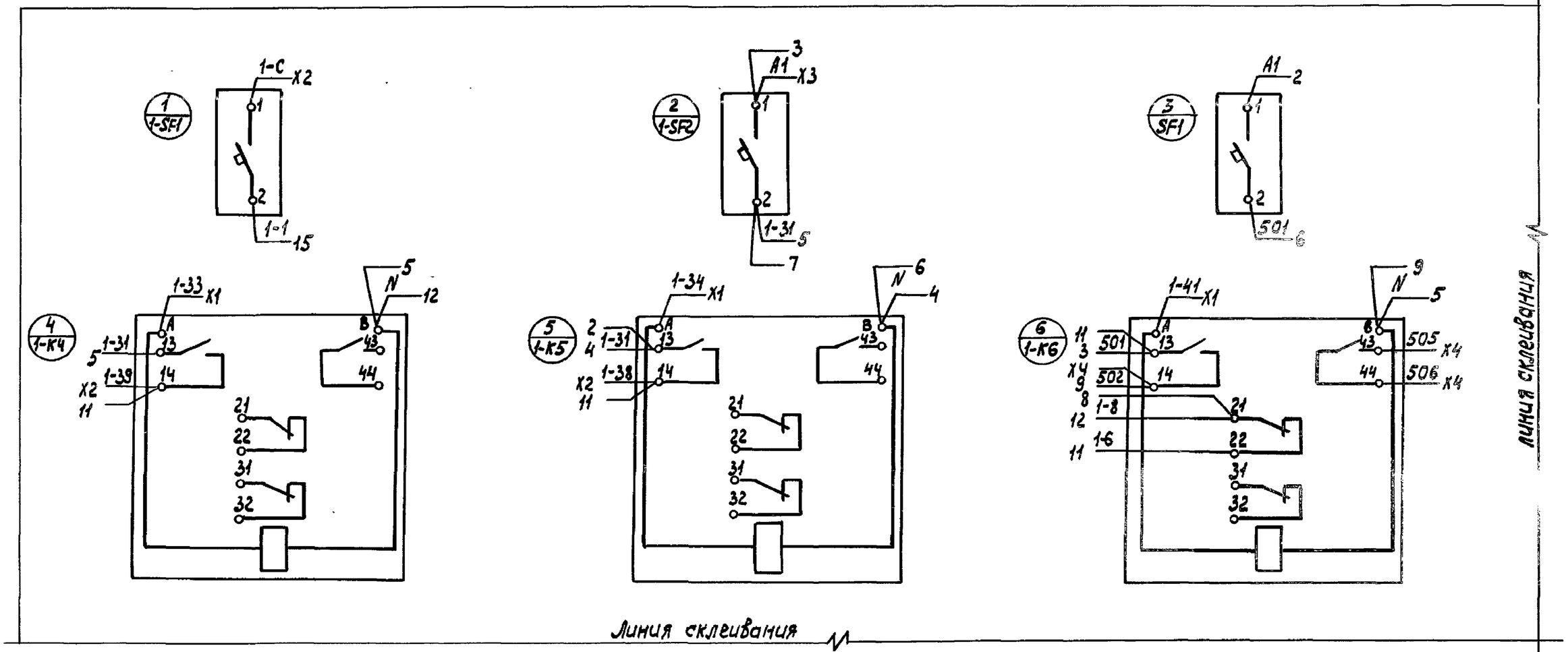

Линия склеивания

1. Схемы электрические принципиальные см. альбом 1 АП-5-АП-7.

Привязан					
Инв. №					

ГИП	Щитик		05.89г.
Н.контр.	Бавкина		
Нач.отд.	Малахов		
Зав.гр.	Бочарова		
Инж.I кат.	Тамарина		

503-9-27.89-АП.И-4

Воздухоподогрев грузовых автомобилей (наземный вариант)

Калориферные камеры 1-15

Стадия	Лист	Листов
Р	1	4

Калориферная камера 1(2,5,6,11,13). Щит автоматизации. Схема электрическая соединений

ГИПРОАВТОТРАНС Воронежский филиал

Копировал-

Формат А3

Инв. № подл. | Подпись и дата | Взам. инв. №

Альбом 2

Вид спереди

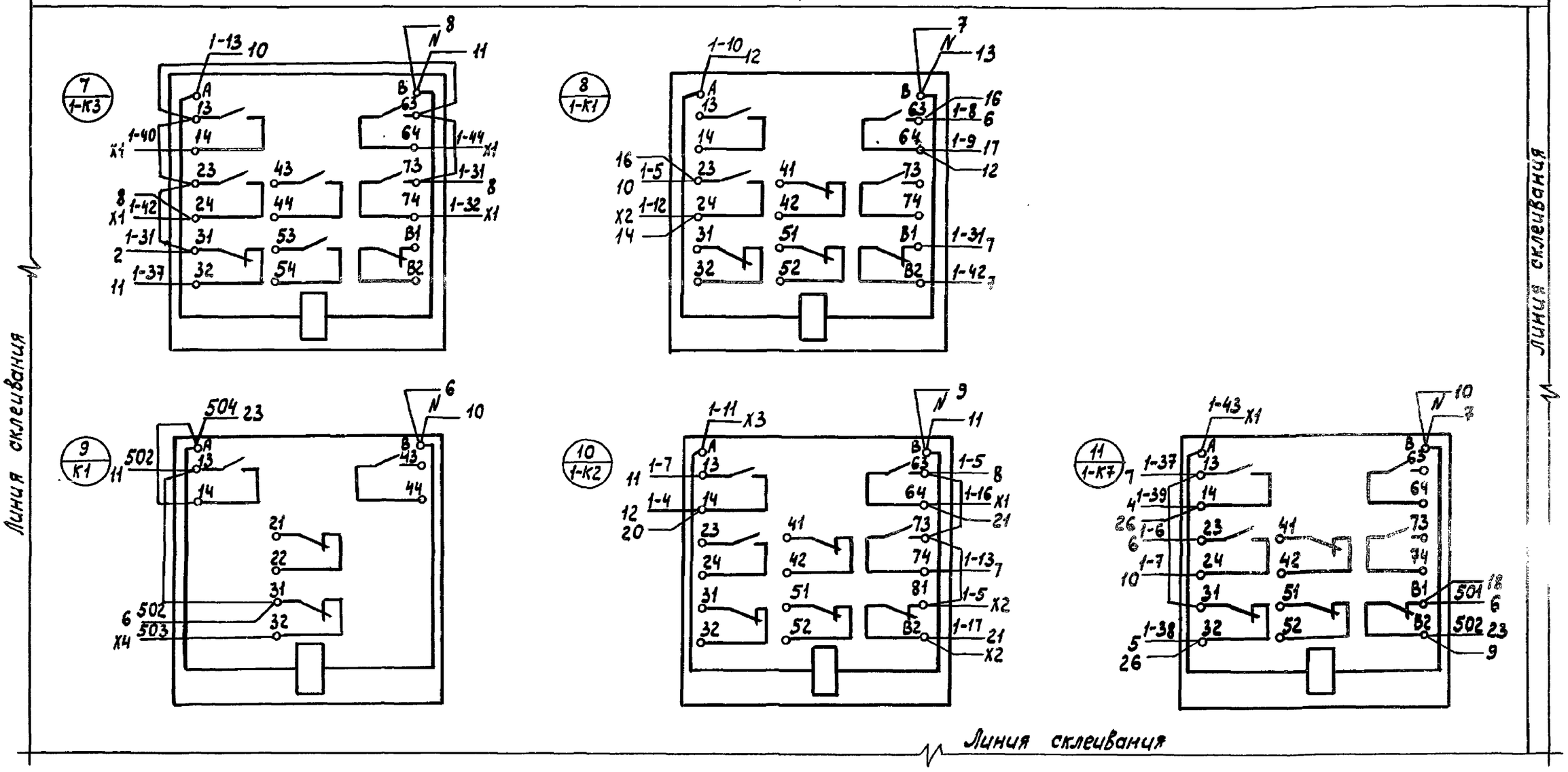

Инв. № подл.	Подпись и дата	Взаим. инв. №

Привязан

Инв. №

Изм.	Лист	№ докум.	Подпись	Дата	503-9-27.89-АП.И-4	Лист 2

Копировал-

Формат А3

Альбом 2

Линия склеивания

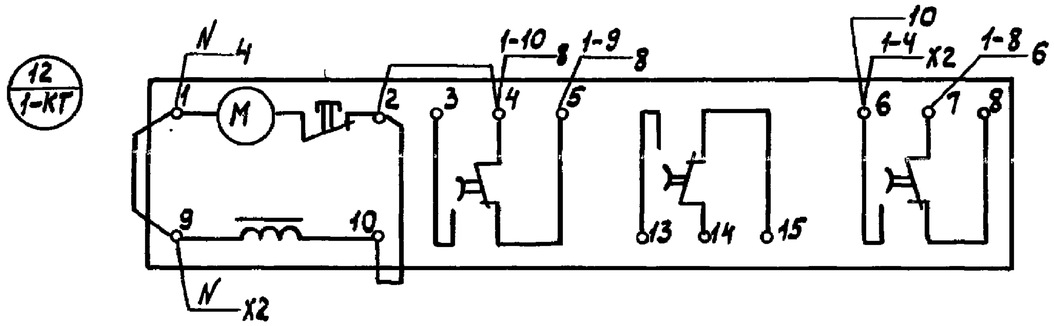

Линия склеивания

Линия склеивания

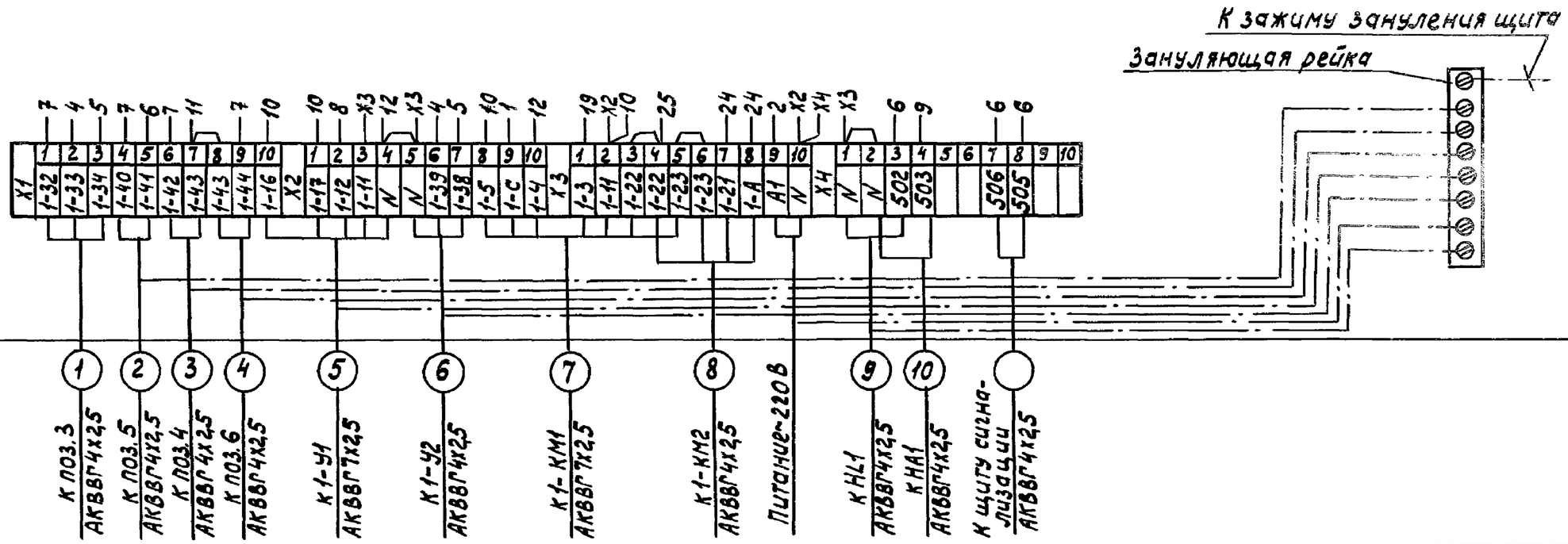

Привязан			
Инв.№			

Изм	Лист	№ докум.	Подпись	Дата	503-9-27.89-АП.И-4	Лист 3

Инв.№ подл. | Подпись и дата | Взаим. инв.№

Копировал-

Формат А3

Альбом 2

Дверь щита
Вид со стороны монтажа

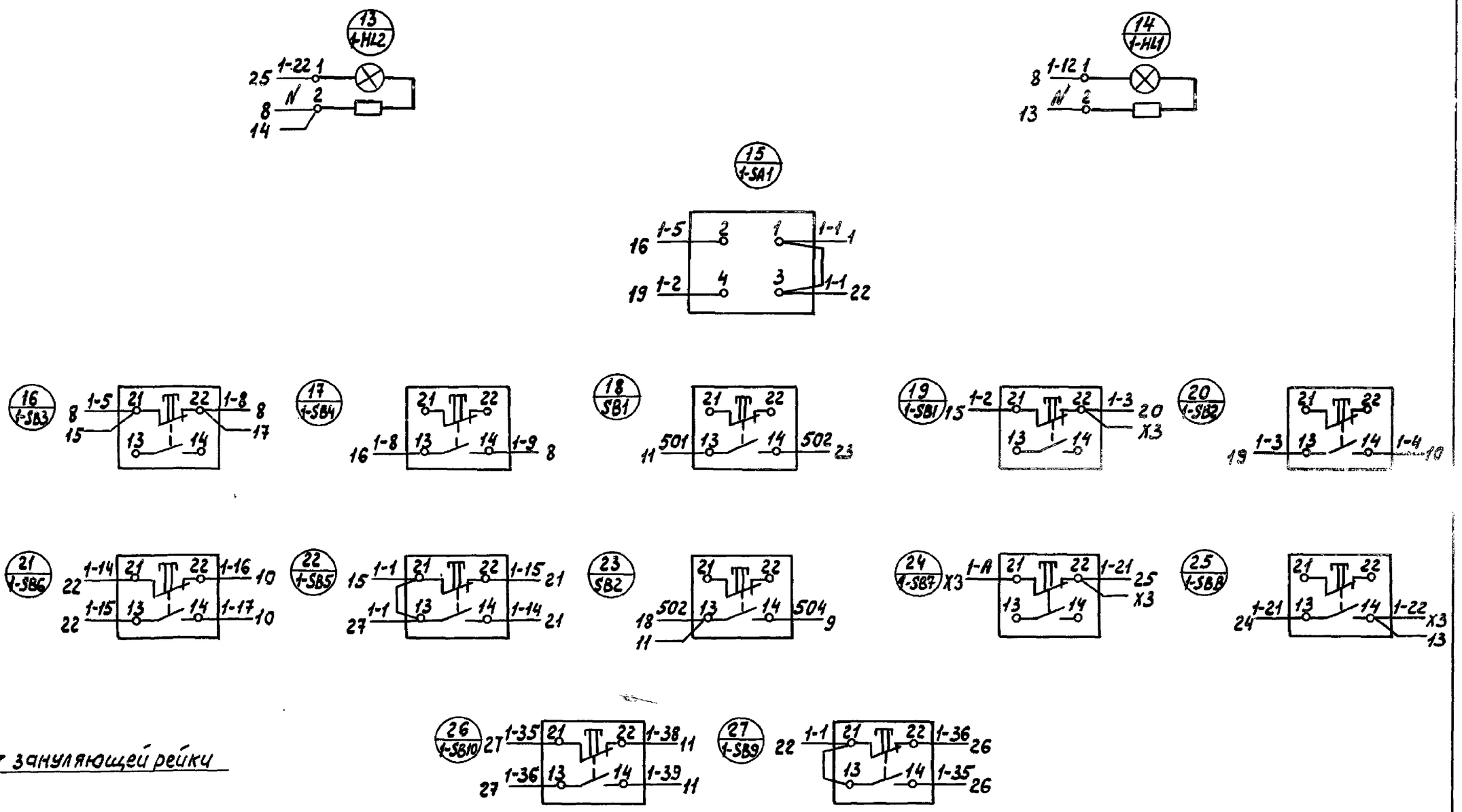

Привязан

Инв. №

Изм.	Лист	№ докум.	Подпись	Дата

503-9-27.89-АП.И-4

Лист 4

Копировал

Формат А3

Инв. № подл. | Подпись и дата | Взам. инв. №

Альбом 2

Панель	Строка	Надпись	Поз. обозначение	Место надписи	Текст	Кол.	Вид шрифта	Заготовка
		10	1-SB9,	Табличка	Клапан на обратном трубо-			
			1-SB10		проводе: открыть-закрыть	01		
		11	1-SF1	То же	~220В. Цепи управления	01		
		12	1-SF2	"	~220В. Цепи регулирования	01		
		13	SF1	"	~220В. Цепи сигнализации	01		

Инв. № подл. | Подпись и дата | Взам. инв. №

Изм.	Лист	№ докум.	Подп.	Дата

503-9-27.89-АП.И-5

Лист 2

Копировал-

формат А4

Альбом 2

Панель	Строка	Надпись	Поз. обозначение	Место надписи	Текст	Кол.	Вид шрифта	Заготовка
		1	1-HL1	Табличка	Вентилятор. Нормальная работа	01		
		2	1-HL2	То же	Электронагреватели			
					Включены	01		
		3	1-SA1	"	Вентилятор	01		
				На ключе	Местное - отключено-			
					Сблокированное	01		
		4	1-SB1	Табличка	Вентилятор			
			1-SB2		/опробование/	01		
		5	SB1	Тоже	Опробование аварийной			
					сигнализации	01		
		6	1-SB3,	"	Вентилятор	01		
			1-SB4					
		7	1-SB7	"	Электронагреватели:			
			1-SB8		Включить - отключить	01		
		8	SB2	"	Съем звукового			
					сигнала	01		
		9	1-SB5	"	Заслонка наружного воздуха:			
			1-SB6		открыть - закрыть	01		

Привязан

Инв. №

Инв. № подл. | Подпись и дата | Взам. инв. №

ГИП	Шитик		05.89.
Н. контр.	Байкина		
Нач. отд.	Малахов		
Зав. гр.	Бочарова		
Инж. 1 кат.	Попова		

503-9-27.89-АП.И-5

Воздухоподогрев грузовых автомобилей (наземный вариант)

Калориферные камеры 1-15

Стадия	Лист	Листов
РП	1	2

Калориферная камера 1(2,5,6,11,13) Щит автоматизации. Таблица перечня надписей

ГИПРОАВТОТРАНС Воронежский филиал

Копировал-

формат А4

Альбом 2

Формат	Зона	Поз.	Обозначение	Наименование	Кол.	Примечание
		06	1-KT, 2-KT	Реле ВС-10-33, Ц~220В, 50Гц	02	
				Блок зажимов		
				Б324-4П25-В/В У3-10	08	
				H51 01		
		07	1-SA1, 2-SA1	Переключатель		
				ПК У3-12-СО102 У3А	02	
				Кнопка КЕ-011 У3, исп. 2		
		08	1-SB2, 1-SB4, 2-SB2, 2-SB4	толк. черный, надпись „пуск"	04	
		09	1-SB5, 1-SB8, 2-SB5, 2-SB8, 1-SB9	толк. черный, без надписи	08	
			2-SB9, SB3, SB4			
		10	1-SB1, 1-SB3, 2-SB1, 2-SB3	толк. красный, надпись „стоп"	04	
		11	1-SB6, 1-SB7, 1-SB10, 2-SB6, 2-SB7, 2-SB10	толк. красный, без надписи	06	
		12	1-HL1, 1-HL2, 2-HL1, 2-HL2	Арматура светосигнальная		
				с лампой КМ24-90 и добавоч-		
				ным резистором		
				АС12013 У2 с зеленой		
				линзой, Ц~220В	04	

Изм.	Лист	№ докум.	Подп.	Дата

503-9-27.89-АП.И-6

Лист 2

Инв. № подл. | Подпись и дата | Взам. инв. №

Альбом 2

Формат	Зона	Поз.	Обозначение	Наименование	Кол.	Примечание
				Документация		
А3			АП.И-7	Чертеж общего вида		
А3			АП.И-8	Схема электрическая		
				соединений		
А4			АП.И-9	Таблица перечня		
				надписей		
				Сборочные единицы		
				H1 01		
				Выключатель		
				ВА 14-26-14-20 УХЛ4		
		01	1-SF1, 2-SF1	Ц~380В, Jр = 1,6А	02	
		02	1-SF2, 2-SF2, SF2	Ц~380В, Jр = 1,0А	03	
				Реле РПУ-2 Ц~220В, 50Гц		
		03	1-K3, 2-K3	РПУ-2-06620 У3А	02	
		04	1-K1, 1-K2, 1-K7, 2-K1, 2-K2, 2-K7	РПУ-2-06440 У3А	06	
		05	1-K4, 1-K5, 1-K6, 2-K4, 2-K5, 2-K6, K2	РПУ-2-06220 У3А	07	

Привязан

Инв. №

Инв. № подл. | Подпись и дата | Взам. инв. №

503-9-27.89-АП.И-6

Воздухоподогрев грузовых автомобилей (наземный вариант)

ГИП	Шитик		05.89
Н.контр.	Бабкина		
Нач.отд.	Малахов		
Зав.гр.	Бочарова		
Инж.I к.	Тамарина		

Калориферные камеры 1-15

Стадия	Лист	Листов
Р	1	2

калориферная камера 3, 4, 7-10, 12, 14, 15. Щит автоматизации. Технические данные аппаратов

ГИПРОАВТОТРАНС Воронежский филиал

Копировал

Формат А4

Альбом 2

Вид спереди
Дверь не показана

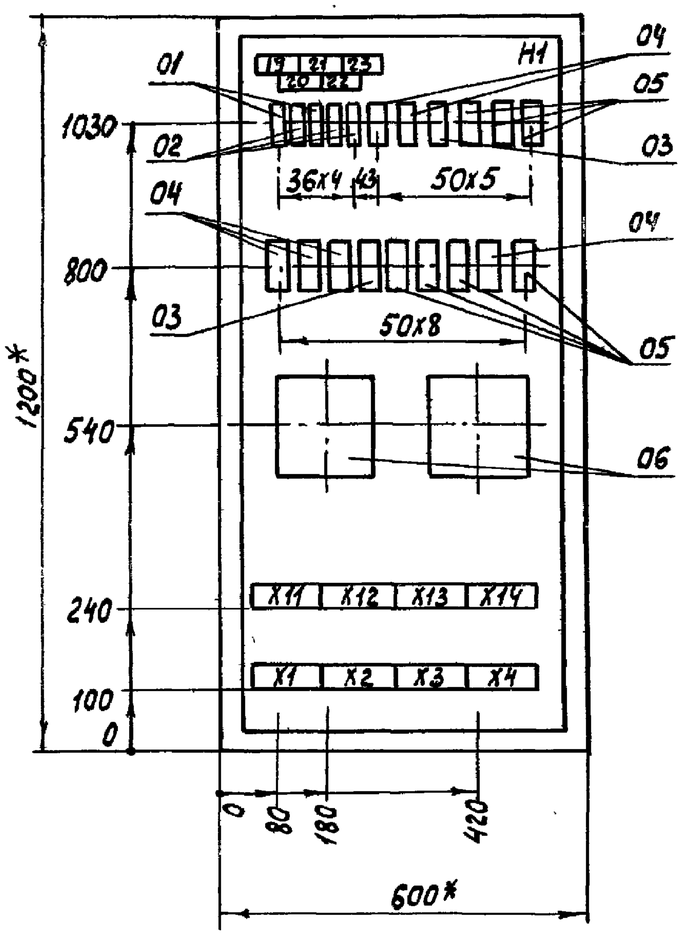

Дверь щита
Вид спереди

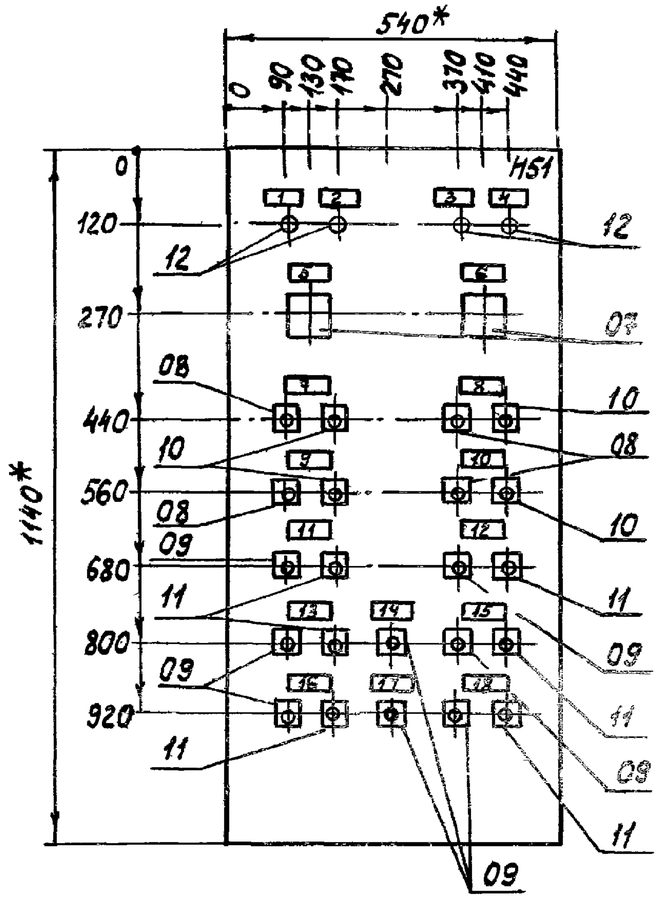

1.* Размеры для справок.

2. По данному чертежу изготовить один щит.

3. В крыше щита необходимо предусмотреть три отверстия диаметром 60 мм.

4. В контуре табличек номера надписей по перечню надписей см. АП.И-9.

Привязан

Инв. №

				503-9-27.89-АП.И-7		
				Воздухоподогрев грузовых автомобилей (Наземный вариант)		
ГИП	Шитик		05.89	Калориферные камеры 1-15	Стадия	Лист	Листов
					Р	—	1
Н.контр.	Бадкина						
Нач.отд.	Малахов			Калориферная камера 3(4,7-10,12,14,15). Щит автоматизации. Чертеж общего вида	ГИПРОАВТОТРАНС Воронежский филиал	
Зав.гр.	Бочарова					
Инж.I к.	Тамарина					

Копировал-

Формат А3

Инв. № подл. | Подпись и дата | Взам. инв. №

Альбом 2

Вид спереди

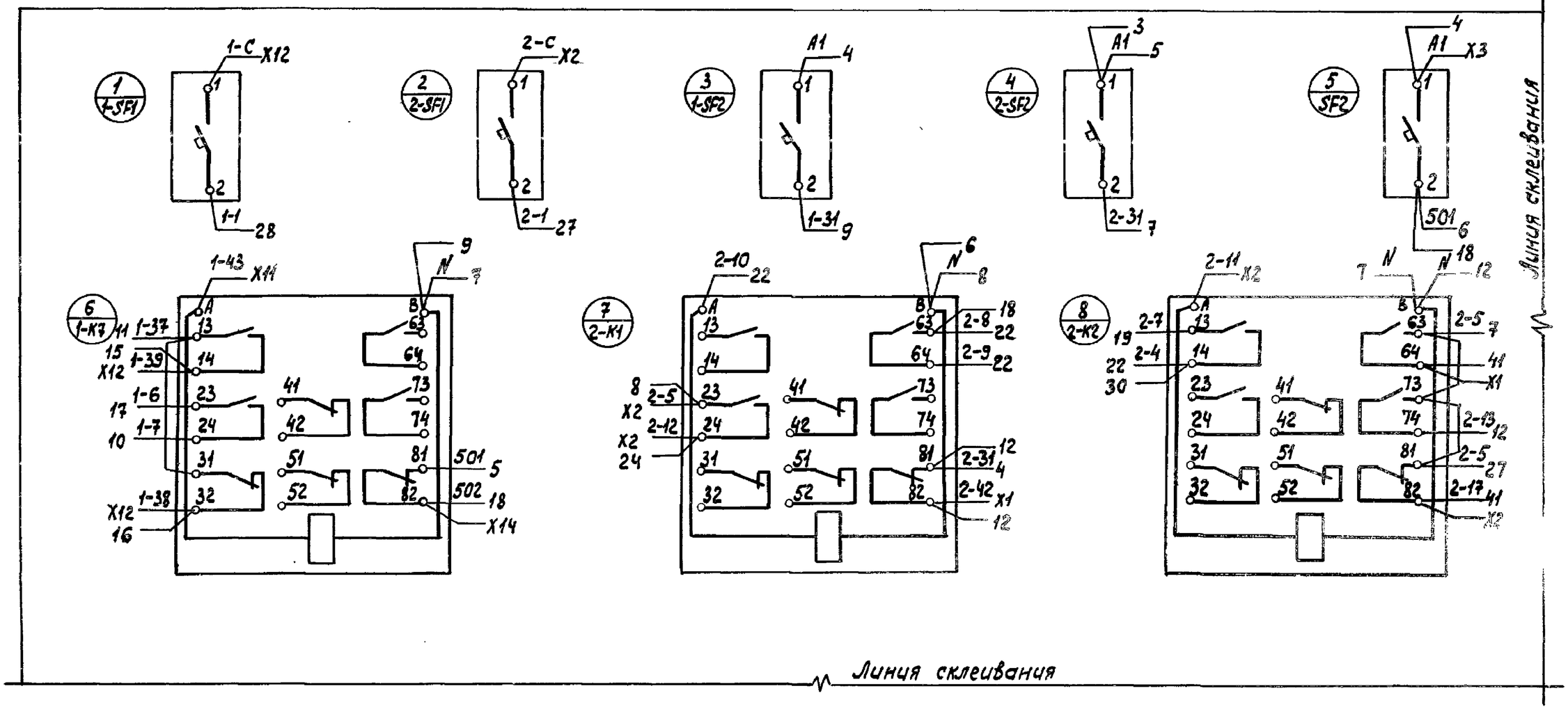

Линия склеивания

1. Схемы электрические принципиальные см. альбом 1 АП-5 – АП-7.

Привязан					
Инв. №					

ГИП	Шитик		05.89	
Н.контр.	Бабкина			
Нач. отд.	Малахов			
Зав. гр.	Бочарова			
Инж. I к.	Тамарина			

503-9-27.89-АП.И-8

Воздухоподогрев грузовых автомобилей (наземный вариант)

Калориферные камеры 1-15

Стадия	Лист	Листов
Р	1	6

Калориферная камера 3(4,7-10,12,14,15). Щит автоматизации. Схема электрическая соединений

ГИПРОАВТОТРАНС Воронежский филиал

Копировал-

формат А3

Инв. № подл. | Подпись и дата | Взаим. инв. №

Альбом 2

Вид спереди

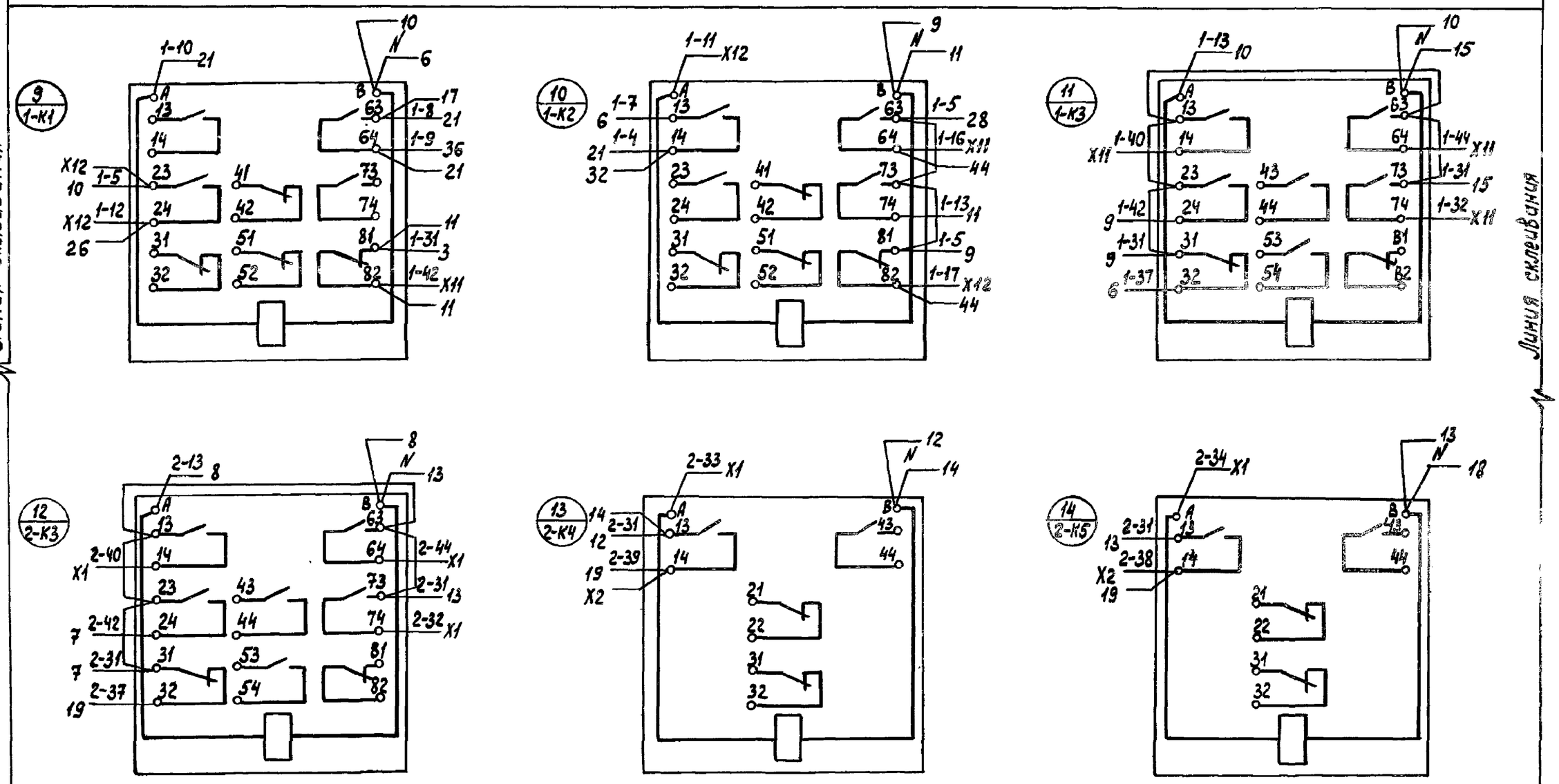

Привязан										
									503-9-27.89-АП.И-8	Лист 2
Инв. №				Изм.	Лист	Недокум.	Подпись	Дата		

Инв. № подл. | Подпись и дата | Взаим. инв. №

Копировал-

Формат А3

Альбом 2

Вид спереди

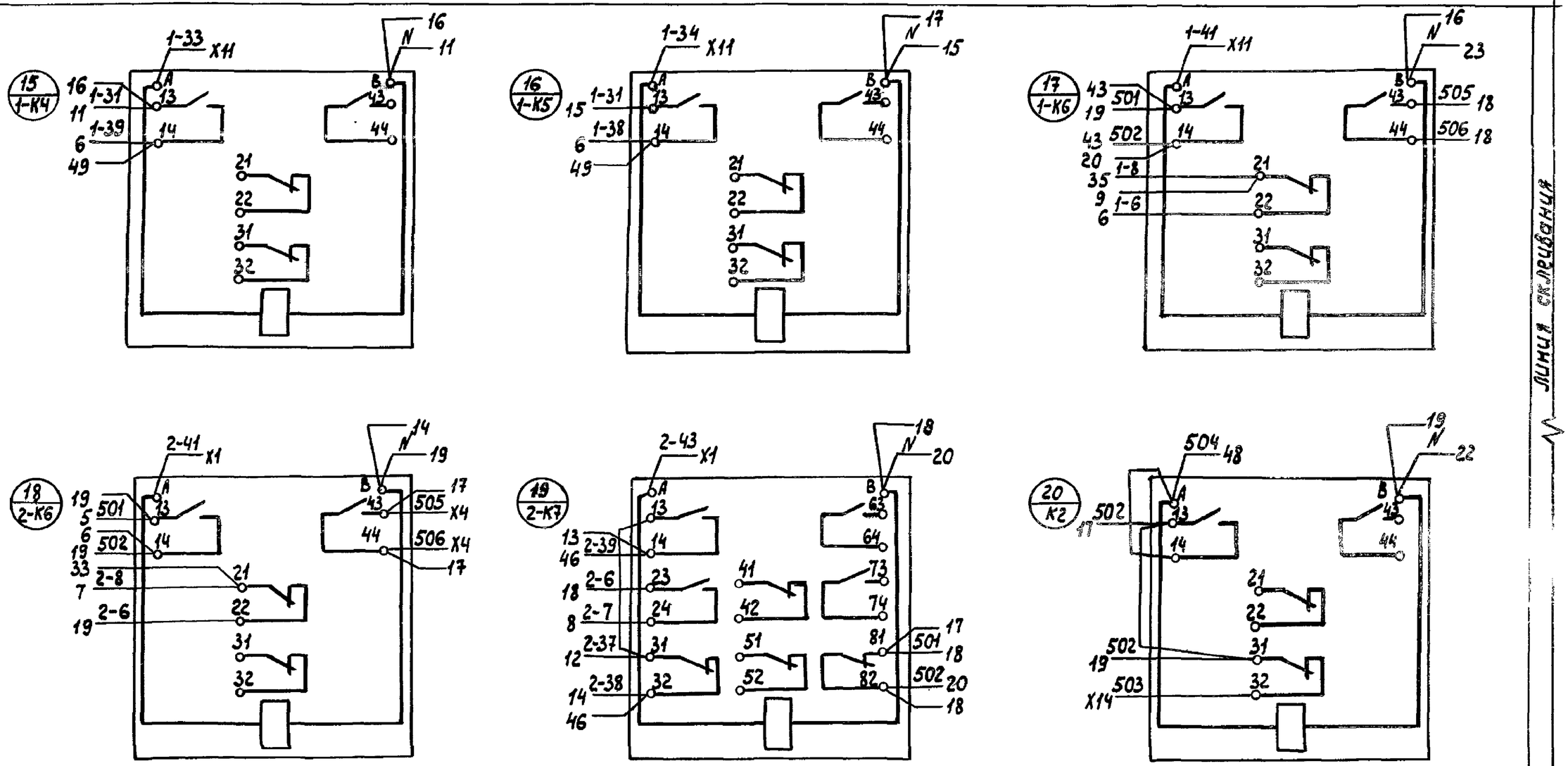

Линия склеивания

Линия склеивания

Линия склеивания

Привязан											
Инв. №				Изм.	Лист	№ докум.	Подпись	Дата	503-9-27.89-АП.И-8		Лист 3

Инв. № подл. | Подпись и дата | Взамен инв. №

Копировал-

Формат А3

Альбом 2

Линия склеивания

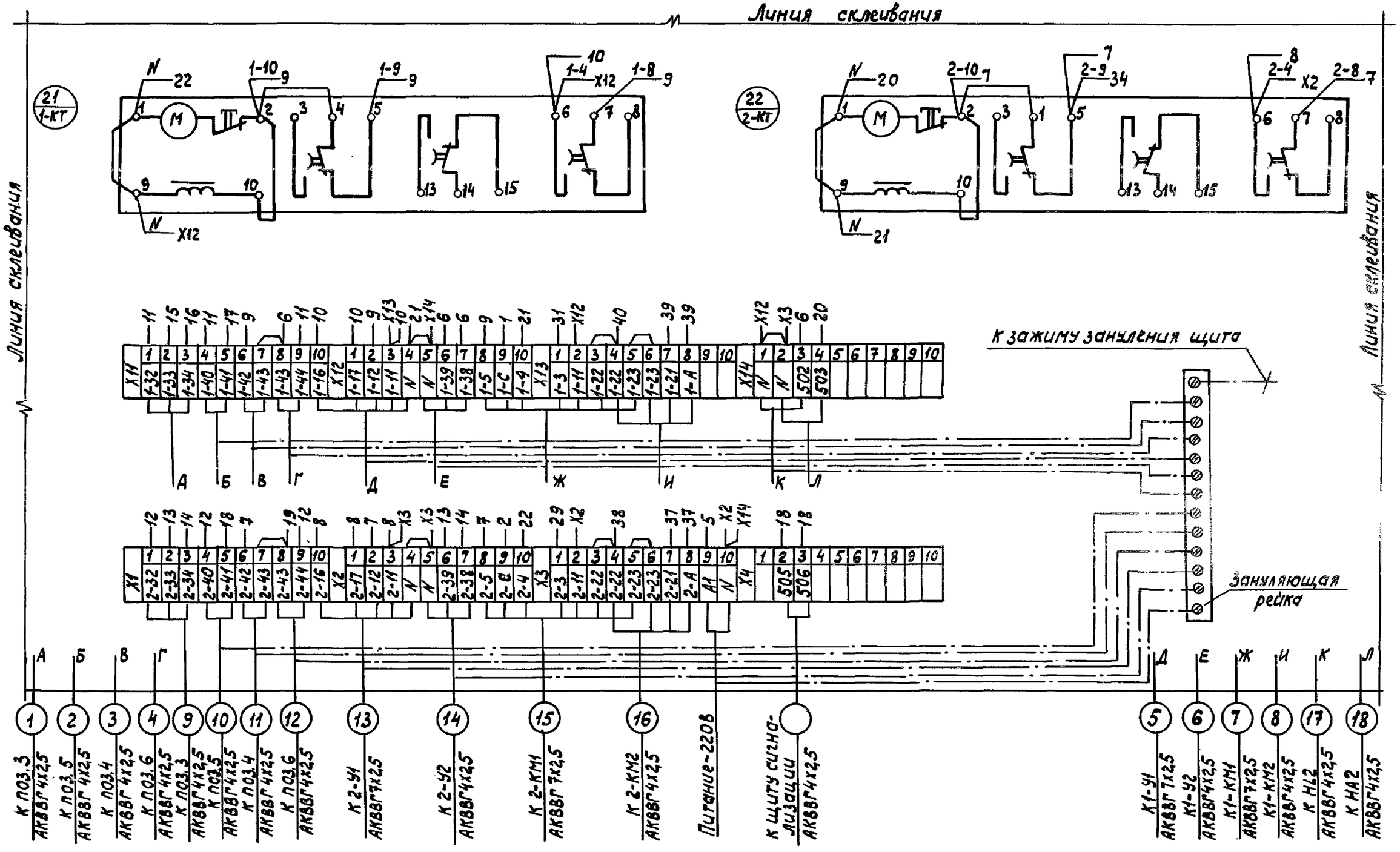

Привязан

Инв. №

Изм.	Лист	№ докум.	Подпись	Дата

503-9-27.89-АП.И-8

Лист 4

Инв. № подл. | Подпись и дата | Взам. инв. №

Копировал

Формат А3

Альбом 2

Дверь щита
Вид со стороны монтажа

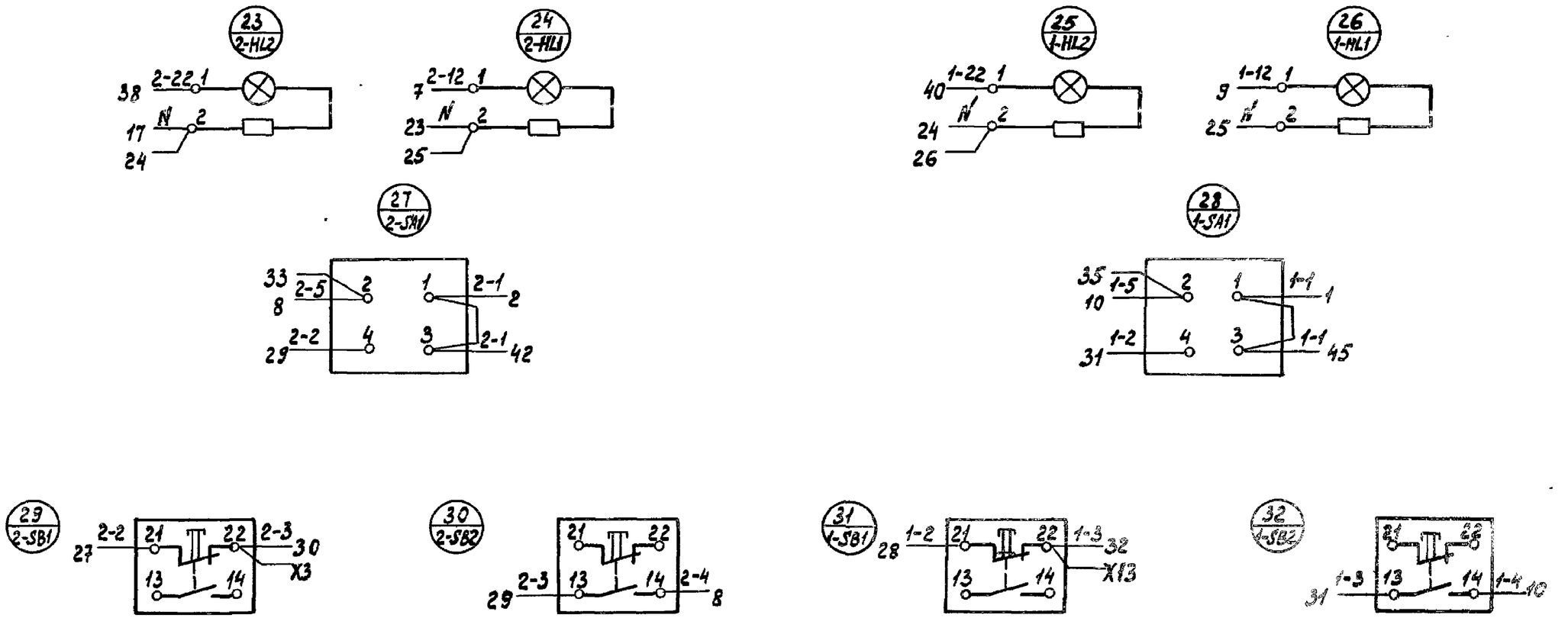

Линия склеивания

Линия склеивания

Привязан									
Инв. №				Изм.	Лист	№ докум.	Подпись	Дата	503-9-27.89-АП.И-8	Лист 5

Инв. № подл. | Подпись и дата | Взаим. инв. №

Копировал-

Формат А3

Альбом 2

Линия склеивания

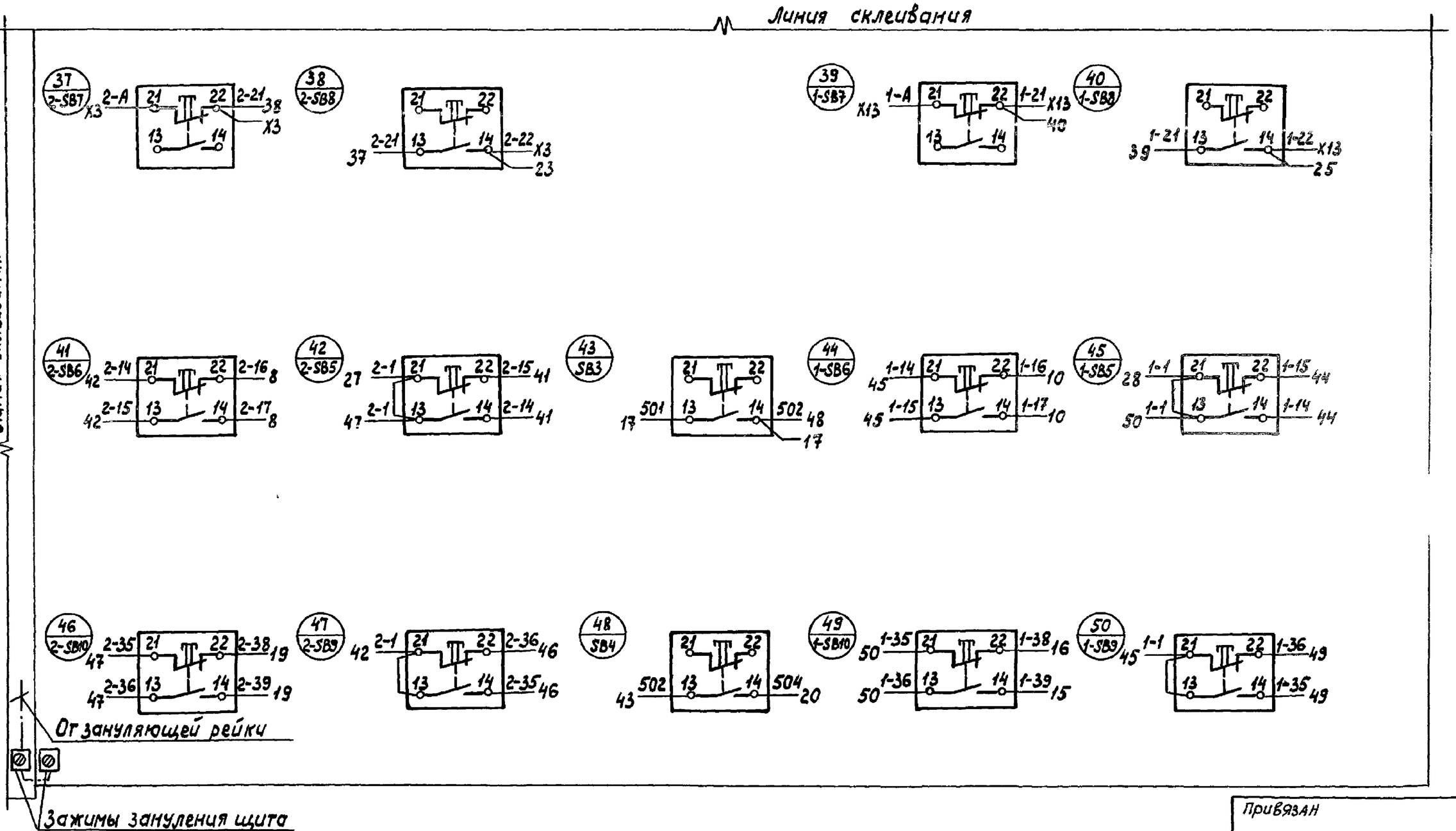

Линия склеивания

Инв. № подл.	Подпись и дата	Взам. инв. №

Привязан

Инв. №

Изм	Лист	№ докум	Подпись	Дата	503-9-27.89-АП.И-8	Лист 6

Копировал-

Формат А3

Альбом 2

Панель	Строка	Надпись	Поз. обозначение	Место надписи	Текст	Кол.	Вид шрифта	Заготовка
		10	2-SB3	Табличка	Вентилятор №2	01		
			2-SB4					
		11	1-SB7	То же	Электронагреватели №1:			
			1-SB8		Включить-отключить	01		
		12	2-SB7	"	Электронагреватели №2:			
			2-SB8		Включить-отключить	01		
		13	1-SB5	"	Заслонка наружного воздуха №1			
			1-SB6		открыть-закрыть	01		
		14	SB3	"	Опробование аварийной			
					сигнализации	01		
		15	2-SB5	"	Заслонка наружного воздуха №2:			
			2-SB6		открыть-закрыть	01		
		16	1-SB9	"	Клапан на обратном трубопро-			
			1-SB10		воде №1: открыть-закрыть	01		
		17	SB4	"	Съем звукового сигнала	01		
		18	2-SB9	"	Клапан на обратном трубопро-			
			2-SB10		воде №2: открыть-закрыть	01		
		19	1-SF1	"	~220В. Цепи управления			
					вентилятора №1	01		
		20	2-SF1	"	~220В. Цепи управления			
					вентилятора №2	01		
		21	1-SF2	"	~220В. Цепи регулирования			
					температуры в воздуховоде №1	01		
		22	2-SF2	"	~220В. Цепи регулирования			
					температуры в воздуховоде №2	01		
		23	SF2	"	~220В. Цепи сигнализации	01		

Взам. инв. № | Подпись и дата | Инв. № подл.

Изм.	Лист	№ докум.	Подп.	Дата	503-9-27.89-АП.И-9	Лист 2

Копировал: Демб Формат А4

Альбом 2

Панель	Строка	Надпись	Поз. обозначение	Место надписи	Текст	Кол.	Вид шрифта	Заготовка
		1	1-HL1	Табличка	Вентилятор №1. Нормальная работа	01		
		2	1-HL2	То же	Электронагреватели №1			
					включены	01		
		3	2-HL1	"	Вентилятор №2. Нормальная работа	01		
		4	2-HL2	"	Электронагреватели №2			
					включены	01		
		5	1-SA1	"	Вентилятор №1	01		
				На ключе	Местное-отключено-			
					сблокированное			
		6	2-SA1	Табличка	Вентилятор №2	01		
				На ключе	Местное- отключено-			
					сблокированное	01		
		7	1-SB1	Табличка	Вентилятор №1 (опробование)	01		
			1-SB2					
		8	2-SB1	То же	Вентилятор №2 (опробование)	01		
			2-SB2					
		9	1-SB3	"	Вентилятор №1	01		
			1-SB4					

Привязан

Инв. №

Взам. инв. № | Подпись и дата | Инв. № подл.

ГИП	Шитик		05.89	503-9-27.89-АП.И-9
Н.контр.	Бабкина			Воздухоподогрев грузовых автомобилей (наземный вариант)
Нач.отд.	Малахов			Калориферные камеры 1-15
Зав.гр.	Бочарова			Калориферная камера 3 (4,7-10,12,14,15). Щит автоматизации. Таблица перечня надписей.
Инж.I к.	Тамарина			

Стадия	Лист	Листов
Р	1	2

ГИПРОАВТОТРАНС Воронежский филиал

Копировал: Формат А4

Альбом 2

Формат	Зона	Поз.	Обозначение	Наименование	Кол.	Примечание
				Блок зажимов		
				Б 324-4П25-В/ВУЗ-10	01	
				Н 51 01		
		04	SB5, SB6	Кнопка КЕ-011УЗ, исп.2,		
				толк. черный, без надписи	02	
		05	HL	Арматура светосиг-		
				нальная с лампой		
				КМ 24-90 и добавочным		
				резистором		
				АС 1201УЗ, с красной		
				линзой, U~220В	01	

Изм. Лист № докум. Подп. Дата

503-9-27.89-АП.И-10

Лист 2

Копировал-Фемов

Формат А4

Формат	Зона	Поз.	Обозначение	Наименование	Кол.	Примечание
				Документация		
А3			АП.И-11	Чертеж общего вида		
А3			АП.И-12	Схема электрическая		
				соединений		
А4			АП.И-13	Таблица перечня		
				надписей		
				Сборочные единицы		
				Н1 01		
		01	SF	Выключатель		
				ВА 14-26-14-20 УХЛ4		
				U ~ 380 В, Jр = 1,0 А	01	
		02	К	Реле РПУ-2-0622ОУЗА		
				U ~ 220В, 50 Гц	01	
		03	НА	Звонок-ревун		
				ЗВРП 220УХЛ5, U~220В	01	

Привязан

Инв. №

Взам. инв. № | Подпись и дата | Инв. № подл.

ГИП	Шитик		05.89
Н.контр.	Бадкина		
Нач.отд.	Малахов		
Зав.гр.	Бочарова		
Инж.I к.	Попова		

503-9-27.89-АП.И-10

Воздухоподогрев грузовых автомобилей (наземный вариант)

Калориферные камеры 1-15

Стадия	Лист	Листов
Р	1	2

Щит сигнализации. Технические данные аппаратов

ГИПРОАВТОТРАНС Воронежский филиал

Копировал-Фемов

Формат А4

Левая боковая стенка

Вид спереди
Дверь не показана

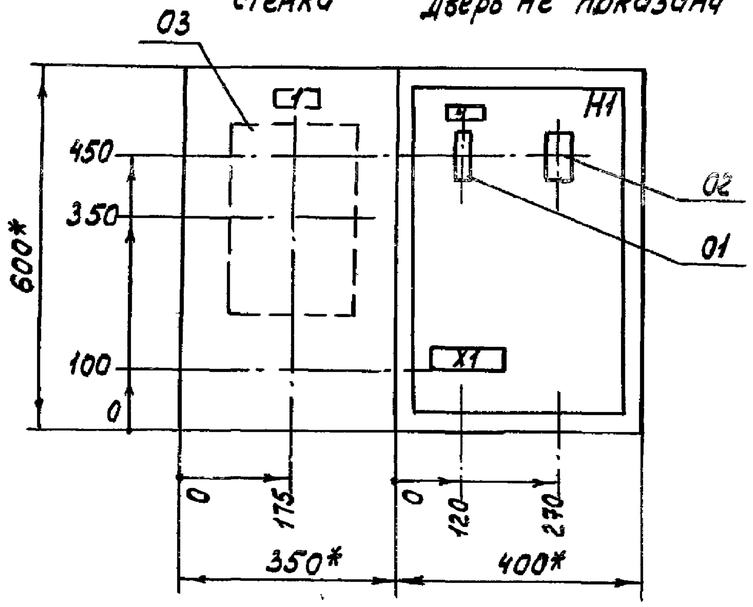

Дверь щита
Вид спереди

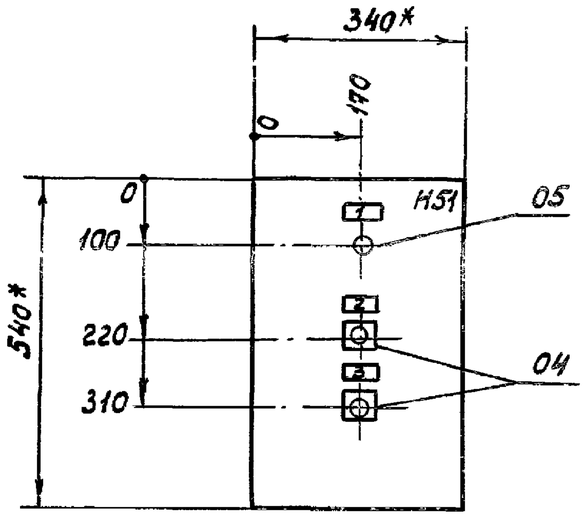

1. * Размеры для справок.
2. По данному чертежу изготовить один щит.
3. В крыше щита необходимо предусмотреть отверстие диаметром 30 мм.
4. В контуре табличек номера надписей по перечню надписей см. АП.И-13.

Привязан

Инв. №

ГИП	Шитик		05.89
Н.контр.	Бабкина		
Нач.отд.	Малахов		
Зав.гр.	Бочарова		
Инж.I к.	Попова		

503-9-27.89-АП.И-11

Воздухоподогрев грузовых автомобилей (наземный вариант)

Калориферные камеры 1-15

Стадия	Лист	Листов
Р	—	1

Щит сигнализации. Чертеж общего вида

ГИПРОАВТОТРАНС Воронежский филиал

Копировал-

формат А3

Инв. № подл. | Подпись и дата | Взам. инв. №

Альбом 2

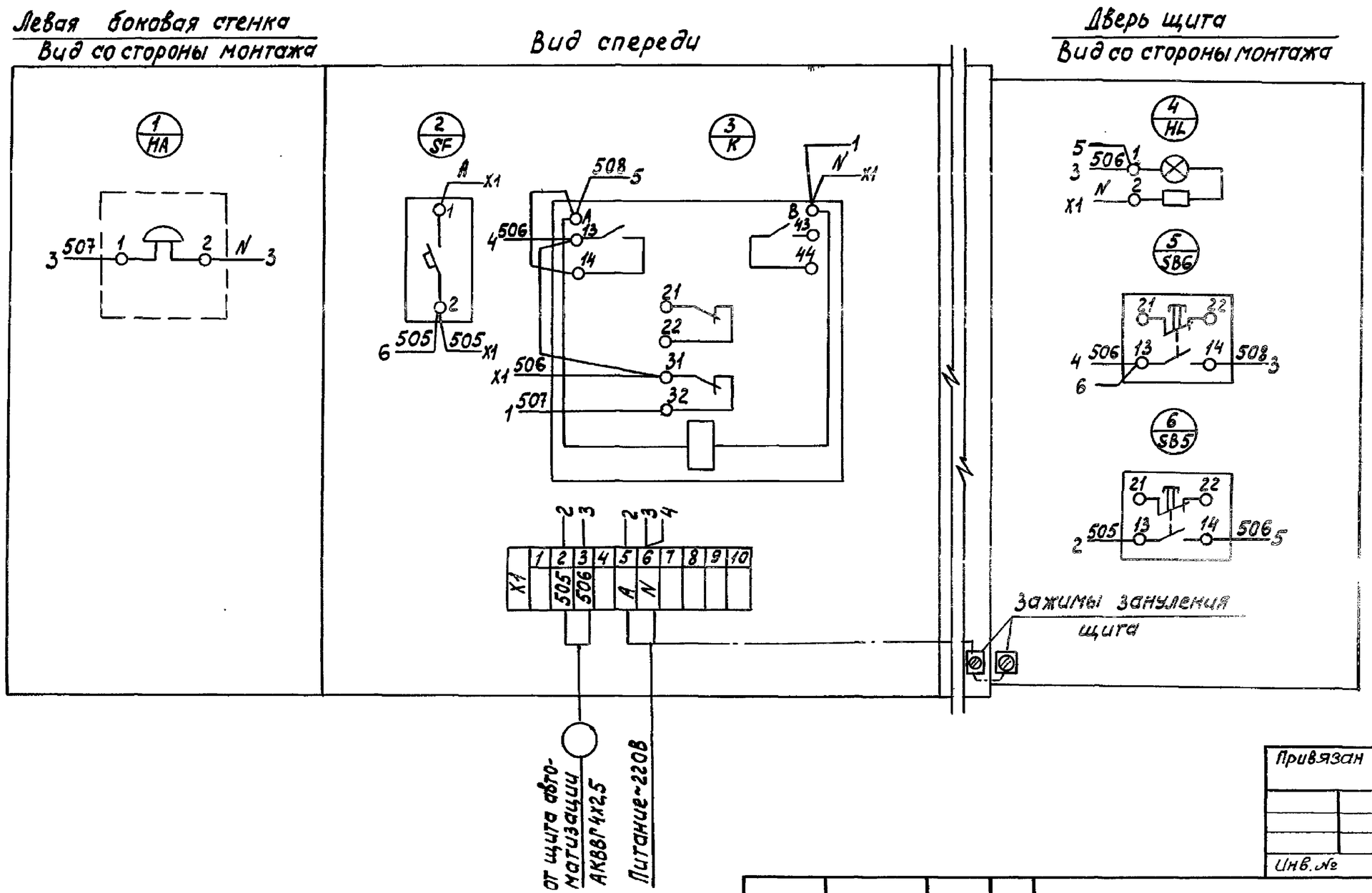

1. Схему электрическую принципиальную см. альбом 1 АП-7.

Привязан			
Инв. №			

ГИП	Шитик		05.89	503-9-27.89-АП.И-12
Н. контр.	Бабкина			Воздухоподогрев грузовых автомобилей (наземный вариант)
Нач. отд.	Малахов			Калориферные камеры 1-15
Зав. гр.	Бочарова			Щит сигнализации. Схема электрическая соединений
Инж. I к.	Попова			

Стадия	Лист	Листов
Р	—	1

ГИПРОАВТОТРАНС
Воронежский филиал

Копировал

Формат А3

Инв. № подл. | Подпись и дата | Взам. инв. №

Альбом 2

Панель	Строка	Надпись	Поз. обозначение	Место надписи	Текст	Кол.	Вид шрифта	Заго-товка

Инв. № подл. | Подпись и дата | Взам. инв. №

Изм.	Лист	№ докум.	Подп.	Дата

Лист

Копировал-

Формат А4

Альбом 2

Панель	Строка	Надпись	Поз. обозначение	Место надписи	Текст	Кол.	Вид шрифта	Заго-товка
		1	HA, HL	Табличка	Аварийная сигнализация	02		
		2	SB6	То же	Съем звукового сигнала	01		
		3	SB5	"	Опробование сигнализа-			
					ции	01		
		4	SF	"	~220В. Цепи сигнализации	01		

Привязан

Инв. №

Инв. № подл. | Подпись и дата | Взам. инв. №

503-9-27.89-АП.И-13

Воздухоподогрев грузовых автомобилей (наземный вариант).

Калориферные камеры 1-15

Стадия	Лист	Листов
Р	—	1

ГИП	Шитик		05.89г.
Н. контр.	Бавкина		
Нач. отд.	Малахов		
Зав. гр.	Бочарова		
Инж. I кат.	Попова		

Щит сигнализации. Таблица перечня надписей

ГИПРОАВТОТРАНС
Воронежский филиал

Копировал-

Формат А4