ТИПОВОЙ ПРОЕКТ

503-6-3

АВТОЗАПРАВОЧНАЯ СТАНЦИЯ ОБЩЕГО ПОЛЬЗОВАНИЯ НА 500 ЗАПРАВОК АВТОМОБИЛЕЙ В СУТКИ

АЛЬБОМ IV

Нестандартизированное оборудование

				Привязан.
Инв. №				

ТИПОВОЙ ПРОЕКТ
503-6-3
АВТОЗАПРАВОЧНАЯ СТАНЦИЯ ОБЩЕГО ПОЛЬЗОВАНИЯ НА 500 ЗАПРАВОК АВТОМОБИЛЕЙ В СУТКИ

АЛЬБОМ IV

СОСТАВ ПРОЕКТА:

Альбом I - Технологическая, генплан, санитарно-техническая и электротехническая части
Альбом II - Здание станции, технологическая, архитектурно-строительная, санитарно-техническая, электротехническая части и слаботочные устройства (стены кирпичные)
Альбом III - Сооружения АЗС, санитарно-техническая и архитектурно-строительная части.
Альбом IV - Нестандартизированное оборудование.
Альбом V - Нестандартизированное оборудование, вертикальный резервуар емкостью 25 м³ Стальные конструкции. Оборудование резервуара
Альбом VI - Заказные спецификации
Альбом VII - Сметы.

Разработан проектным институтом „Гипронефтетранс"

Главный инже[illegible]итута Г.А. Грознов
Главный инже[illegible]кта В.В. Новиков

Утвержден Госкомнефтепродуктом РСФСР Приказ № 63 от 28.02.1981г
Введен в действие „Гипронефтетрансом" Приказ № 95 от 18.03.1981г

Инв. №

СОДЕРЖАНИЕ АЛЬБОМА

N п/п	Наименование	Обозначение	N стр.
1	Титульный лист		
2	Содержание альбома		2-3
3	Спецификации		4-9
4	Колодец технологический для резервуара V=5м³	ТМ 01.00.00СБ	10
5	Корпус колодца	ТМ 01.01.00СБ	11
6	Обечайка	ТМ 01.01.01	12
7	Кольцо	ТМ 01.01.02	13
8	Накладка	ТМ 01.01.03	13
9	Воротник	ТМ 01.01.04	14
10	Разметка отверстий в крышке горловины резервуара для масла	ТМ 00.00.01	14
11	Крышка технологического колодца	ТМ 01.02.00СБ	15
12	Круг	ТМ 01.02.01	16
13	Кольца	ТМ 01.02.02	16
14	Уголок N1	ТМ 01.02.03	17
15	Уголок N2	ТМ 01.02.04	17
16	Планка	ТМ 01.02.05	18
17	Накладка	ТМ 01.02.06	18
18	Крышка смотрового люка:	ТМ 01.03.00СБ	19
19	Уголок	ТМ 01.03.01	19
20	Прокладка	ТМ 00.00.02	20
21	Дыхательное устройство резервуара топлива	ТМ 02.00.00СБ	20
22	Сливное устройство для масла	ТМ 03.00.00СБ	21
23	Дыхательное устройство для масла	ТМ 04.00.00СБ	21
24	Сливное устройство для отработанных масел.	ТМ 05.00.00СБ	22
25	Воронка	ТМ 05.01.00	22
26	Обечайка воронки (развертка)	ТМ 05.01.01	23
27	Конус воронки (развертка)	ТМ 05.01.02	23
28	Кольцо наружное	ТМ 05.01.03	24
29	Кольцо внутреннее	ТМ 05.01.04	24
30	Сетка № 1.25	ТМ 05.01.05	25
31	Ручка	ТМ 05.01.06	25
32	Патрубок всасывающий	ТМ 06.00.00СБ	26
33	Фланец	ТМ 06.00.01	26
34	Патрубок	ТМ 06.00.03	27
35	Прокладка	ТМ 06.00.04	27
36	Стремянка	ТМ 07.00.00СБ	28
37	Разметка отверстий в крышке горловины резервуара топлива	ТМ 00.00.03	28
38	Стеллаж полочный для хранения расфасованных нефтепродуктов.	ТМ 08.00.00СБ	29
39	Шкаф для хранения инвентаря	ТМ 09.00.00СБ	30
40	Патрубок монтажный	ТМ 00.00.04	31
41	Воротник	ТМ 00.00.05	31
42	Воротник	ТМ 00.00.05	32
43	Заглушка	ТМ 00.00.07	32

Альбом IV

Типовой проект 603-6-3

Инв. N подл. | Подпись и дата | Взам. инв. N

Разраб.	Ульянова		
Пров.	Каменский		
Рук. гр.	Каменский		
Нач. отд.	Бунтин		
Н. контр.	Александров		
Зам. нач.	Бутенко		
Гл. инж. пр.	Новиков		

Содержание альбома.

Стадия	Лист	Листов
РП	1	2

Госкомнефтепродукт РСФСР
ГИПРОНЕФТЕТРАНС
г. Волгоград

№ п/п	Наименование	Обозначение	№ стр
44	Спецификации		33÷39
45	Полупогружная перегородка	ВК 01.00.00 СБ	40
46	Перегородка левая	ВК 01.01.00 СБ	41
47	Перегородка правая	ВК 01.02.00 СБ	41
48	Водослив левый	ВК 01.03.00 СБ	42
49	Водослив правый	ВК 01.04.00 СБ	42
50	Стойка	ВК 01.05.00 СБ	43
51	Швеллер	ВК 01.00.01	43
52	Обечайка	ВК 01.01.01	44
53	Основание	ВК 01.01.02	44
54	Обечайка	ВК 01.01.03	45
55	Водослив	ВК 01.01.04	45
56	Основание	ВК 01.03.01	46
57	Обечайка	ВК 01.03.02	46
58	Водослив	ВК 01.03.04	47
59	Обечайка	ВК 01.04.01	47
60	Нефтесборник	ВК 02.00.00 СБ	48
61	Воронка	ВК 02.00.01	49
62	Стойка	ВК 02.00.02	49
63	Привод нефтесборника	ВК 03.00.00 СБ	50
64	Штурвал	ВК 03.01.00 СБ	51
65	Шток	ВК 03.00.01	52
66	Гайка	ВК 03.00.02	52
67	Винт	ВК 03.00.03	53
68	Шайба	ВК 03.00.04	53
69	Фильтр	ВК 04 00 00 СБ	54
70	Корпус	ВК 04 01.00 СБ	55
71	Рамка	ВК 04.00.01	55
72	Ручка	ВК 04 00.02	56
73	Рамка	ВК 04.02.00 СБ	56
74	Прижим в сборе	ВК 05.00.00 СБ	57

№ п/п	Наименование	Обозначение	№ стр
75	Прижим	ВК 05.01.00 СБ	57
76	Шток	ВК 05.00 01	58
77	Прижим	ВК 05.01.01	58
78	Шайба	ВК 05.01.02	58

Типовой проект 503-6-3 Альбом IV

Инв. № подл. | Подпись и дата | Взам. инв. №

Разраб.	Герлингер		
Провер.	Голустьяну		
Рук. гр.	Пучкова		
Н. контр.	Александров		01.82
Нач. сект.	Голустьяну		
Нач. отд.	Забулонов		01.82

Содержание альбома

Стадия	Лист	Листов
РП	2	

Госкомнефтепродукт РСФСР
ГИПРОНЕФТЕГРАНС
г. Волгоград

Формат	Зона	Поз.	Обозначение	Наименование	Кол.	Примеч.
				Документация		
12			ТМ 01.00.00 СБ	Сборочный чертеж		
				Сборочные единицы		
12		1	ТМ 01.01.00 СБ	Корпус колодца	1	
12		2	ТМ 01.02.00.СБ	Крышка технологического колодца	1	
11		3	ТМ.01.03.00.СБ	Крышка смотрового люка	1	

Разраб.	Ульянова		
Пров.	Каменский		
Н.контр.	Александрова		04.82
Рук.гр.	Каменский		
Нач.отд.	Бунтин		
Заклучал.	Бутенко		
Гл.инж.пр.	Новиков		

ТМ 01.00.00

Колодец технологический для резервуара V=5 м³

Стадия	Лист	Листов
РП		1

Госкомнефтепродукт РСФСР ГИПРОНЕФТЕТРАНС г. Волгоград

Альбом IV

Типовой проект 503-6-3

Инв. № подл. | Подпись и дата | Взам. инв. №

Формат	Зона	Поз.	Обозначение	Наименование	Кол.	Примеч.
				Документация		
12			ТМ 01.01.00 СБ	Сборочный чертеж		
				Детали		
12		1	ТМ 01.01.01	Обечайка	1	
11		2	ТМ 01.01.02	Кольцо	1	
11		3	ТМ 01.01.03	Накладка	1	
11		4	ТМ 01.01.04	Воротник	1	
6.4		5	ТМ 01.01.05	Патрубок		0.7 кг
				Труба $\frac{33\times2.5\ ГОСТ\ 10704-76}{Ст10\ ГОСТ\ 10705-80}$		для рез-ра
				ℓ: 365	1	под масла
6.4		6	ТМ 01.01.06	Патрубок		1.2 кг
				Труба $\frac{48\times3\ ГОСТ\ 10704-76}{Ст10\ ГОСТ\ 10705-80}$		для
				ℓ: 343	1	рез-ра
6.4		7	ТМ 01.01.07	Патрубок		под
				Труба $\frac{48\times3\ ГОСТ\ 10704-76}{Ст10\ ГОСТ\ 10705-80}$		топлива
				ℓ: 235	1	0.8 кг
				Стандартные изделия		
		8		Заклепка алюминиевая 5×10.37 ГОСТ 10300-80	24	

Разраб.	Ульянова		
Пров.	Каменский		
Н.контр.	Александрова		04.82
Рук.гр.	Каменский		
Нач.отд.	Бунтин		
Заклучал.	Бутенко		
Гл.инж.пр.	Новиков		

ТМ 01.01.00

Корпус колодца

Стадия	Лист	Листов
РП		1

Госкомнефтепродукт РСФСР ГИПРОНЕФТЕТРАНС г. Волгоград

Зона	Поз.	Обозначение	Наименование	Кол.	Примеч.
			Документация		
12		ТМ 01.02.00 СБ	Сборочный чертеж		
			Детали		
11	1	ТМ 01.02.01	Круг	1	
11	2	ТМ 01.02.02	Кольцо	1	
11	3	ТМ 01.02.03	Уголок №1	2	
11	4	ТМ 01.02.04	Уголок №2	2	
11	5	ТМ 01.02.05	Планка	12	
11	6	ТМ 01.02.06	Накладка	6	
			Стандартные изделия		
	7		Винт М4х22 ГОСТ 17475-80*	12	
	8		Гайка М4.8 ГОСТ 5915-70*	12	

Типовой проект 503-6-3 Альбом IV

Взам. инв. № | Подпись и дата | Инв. № подл.

Разраб	Ульянова		
Пров	Каменский		
Рук. гр.	Каменский		
Нач. отд.	Бинтин		
Н. контр.	Александрова		
Зам. нач.	Бутенко		
Гл. инж. пр.	Новиков		

ТМ 01.02.00

Крышка технологического колодца.

Стадия	Лист	Листов
РП		1

Госкомнефтепродукт РСФСР
ГИПРОНЕФТЕТРАНС
г. Волгоград

Зона	Поз.	Обозначение	Наименование	Кол.	Примеч.
			Документация		
11		ТМ 01.03.00 СБ	Сборочный чертеж		
			Детали		
11		ТМ.01.03.01	Уголок	4	
Б.Ч.		ТМ 01.03.02	Лист		
			Лист 2 ГОСТ 19904-74 / Ст3 ГОСТ 16523-70*		
			290 х 290	1	1.32 кг
Б.Ч.		ТМ 01.03.03	Скоба		
			Круг 8б ГОСТ 2590-71* / Ст 3 ГОСТ 535-79		
			L развертки = 200	2	0.03 кг

Типовой проект 503-6-3 Альбом IV

Взам. инв. № | Подпись и дата | Инв. № подл.

Разраб	Ульянова		
Пров	Каменский		
Рук. гр.	Каменский		
Нач. отд.	Бинтин		
Н. контр.	Александрова		
Зам. нач.	Бутенко		
Гл. инж. пр.	Новиков		

ТМ 01.03.00

Крышка смотрового люка

Стадия	Лист	Листов
РП		1

Госкомнефтепродукт РСФСР
ГИПРОНЕФТЕТРАНС
г. Волгоград

Формат	Зона	Поз.	Обозначение	Наименование	Кол.	Примеч.
				Документация		
11			ТМ 02.00.00 СБ	Сборочный чертеж		
				Детали		
Б4		1	ТМ 02.00.01	Патрубок		
				Труба $\frac{48\times3\ ГОСТ\ 10704-76}{Ст.10\ ГОСТ\ 10705-80}$ $\ell = 3240$	1	10.8 кг
Б4		2	ТМ 02.00.02	Патрубок		
				Труба $\frac{48\times3\ ГОСТ\ 10704-76}{Ст.10\ ГОСТ\ 10705-80}$ $\ell = 820$	1	2.1 кг
Б4		3	ТМ 02.00.03	Прокладка ф 90		
				Паронит ПО-12		
				750 × 1000 ГОСТ 481-80	4	0.02 кг
				Стандартные изделия		
		4		Дыхательный клапан		Армавирский маш. з-д
				СМДК-50	1	
		5		Отвод 90° 57×3		
				ГОСТ 17375-77	1	
		6		Фланец 50-2.5 ГОСТ 1255-67*	2	
		7		Болт М 12×40.58		
				ГОСТ 7798-70*	16	
		8		Гайка 12.8 ГОСТ 5915-70*	16	
		9		Шайба 12 ГОСТ 11371-78	16	

Альбом IV 503-6-3 Типовой проект

Подпись и дата | Взам. инв. №

Разраб.	Ульянова		
Пров.	Каменский		
Рук. гр.	Каменский		
Нач. отд.	Бунтин		
Н. контр.	Александров		04.82
Зам. нач.	Бутенко		
Гл. инж.	Новиков		

ТМ 02.00.00

Дыхательное устройство резервуара топлива

Стадия	Лист	Листов
РП		1

Госкомнефтепродукт КРСР ГИПРОНЕФТЕТРАНС г. Волгоград

Формат	Зона	Поз.	Обозначение	Наименование	Кол.	Примеч.
				Документация		
			ТМ 03.00.00 СБ	Сборочный чертеж		
				Детали		
Б4		1	ТМ 03.00.01	Патрубок		
				Труба $\frac{89\times3\ ГОСТ\ 10704-76}{Ст.10\ ГОСТ\ 10705-80}$		
				$\ell = 2000 \pm 5$	1	12.8 кг
Б4		2	ТМ 03.00.02	Патрубок		
				Труба $\frac{89\times3\ ГОСТ\ 10704-76}{Ст.10\ ГОСТ\ 10705-80}$		
				$\ell = 300 \pm 5$	1	2.0 кг
Б4		3	ТМ 03.00.03	Прокладка ф 160		
				Паронит ПОН-2		
				750 × 1000 ГОСТ 481-80	1	0.05 кг
				Стандартные изделия		
		4		Муфта сливная МС-1	1	Армавирский маш. з-д
		5		Отвод 90° 89×3.5		
				ГОСТ 17375-77	2	
		6		Сливной фильтр Ду 80	1	Вторчермет продукт з-д
		7		Фланец 80-16		
				ГОСТ 1255-67*	2	
		8		Болт М 16×75.58 ГОСТ 7798-70*	8	
		9		Гайка 16.8 ГОСТ 5915-70*	8	
		10		Шайба 16 ГОСТ 11371-78	8	

Альбом IV 503-6-3 Типовой проект

Подпись и дата | Взам. инв. № | Инв. № подл.

Разраб.	Ульянова		
Пров.	Каменский		
Рук. гр.	Каменский		
Нач. отд.	Бунтин		
Н. контр.	Александров		04.82
Зам. нач.	Бутенко		
Гл. инж.	Новиков		

ТМ 03.00.00

Сливное устройство для масла

Стадия	Лист	Листов
РП		1

Госкомнефтепродукт КРСР ГИПРОНЕФТЕТРАНС г. Волгоград

Формат	Зона	Поз.	Обозначение	Наименование	Кол.	Примеч.
				Документация.		
11			ТМ 04.00.00 СБ	Сборочный чертеж		
				Детали.		
Б.4		1	ТМ 04.00.01	Патрубок		
				Труба $\frac{48\times3\ ГОСТ\ 10704-76}{Ст.10\ ГОСТ\ 10705-80}$		
				С = 50±5	1	0,2 кг
Б.4		2	ТМ 04.00.02	Патрубок		
				Труба $\frac{48\times5\ ГОСТ\ 10704-76}{Ст.10\ ГОСТ\ 10705-80}$		
				С = 3150±5	1	10,5 кг
				Стандартные изделия.		
		3		Фланец 140-25		
				ГОСТ 1255-67*	1	
		4		Огневой предохрани-		Армавирский
				тель ОП-50	1	маш. з-д
		5		Отвод 90° 45×4		
				ГОСТ 17375-77	2	

Альбом IV

Типовой проект 503-6-3

Разраб.	Ульянова		
Пров.	Каменский		
Рук.гр.	Каменский		
Нач.отд.	Бунтин		
Н.контр.	Александрова		
Зам.нач.ОП	Бутенко		
Гл.инж.пр.	Новиков		

ТМ 04.00.00

Дыхательное устройство масла

Стадия	Лист	Листов
РП		1

Госкомнефтепродукт РСФСР
ГИПРОНЕФТЕТРАНС
г. Волгоград

Инв. № подл. | Подпись и дата | Взам. инв. №

Формат	Зона	Поз.	Обозначение	Наименование	Кол.	Примеч.
				Документация.		
11			ТМ 05.00.00 СБ	Сборочный чертеж		
				Сборочные единицы.		
11		1	ТМ 05.01.00	Воронка	1	
				Детали		
Б.4		2	ТМ 05.00.01	Патрубок		
				Труба $\frac{48\times3\ ГОСТ\ 10704-76}{Ст.10\ ГОСТ\ 10705-80}$		
				С = 700±5	1	2,4 кг
Б.4		3	ТМ 05.00.02	Патрубок		
				Труба $\frac{48\times3\ ГОСТ\ 10704-76}{Ст.10\ ГОСТ\ 10705-80}$		
				С = 2000±5	1	6,7 кг
				Стандартные изделия		
		4		Отвод 90° 45×2,5		
				ГОСТ 17375-77	2	

Альбом IV

Типовой проект 503-6-3

Разраб.	Ульянова		
Пров.	Каменский		
Рук.гр.	Каменский		
Нач.отд.	Бунтин		
Н.контр.	Александрова		
Зам.нач.ОП	Бутенко		
Гл.инж.пр.	Новичков		

ТМ 05.00.00

Сливное устройство для отработанных масел.

Стадия	Лист	Листов
РП		1

Госкомнефтепродукт РСФСР
ГИПРОНЕФТЕТРАНС
г. Волгоград

Инв. № подл. | Подпись и дата | Взам. инв. №

Формат	Зона	Поз	Обозначение	Наименование	Кол.	Примеч.
				Документация		
11			ТМ 05.01.00 СБ	Сборочный чертеж		
				Детали.		
11		1	ТМ 05.01.01	Обечайка воронки (разв.)	1	
11		2	ТМ 05.01.02	Конус воронки (разв.)	1	
11		3	ТМ 05.01.03	Кольцо наружное	1	
11		4	ТМ 05.01.04	Кольцо внутреннее	1	
11		5	ТМ.05.01.05	Сетка № 1,25	1	
11		6	ТМ.05.01.06	Ручка	1	
				Стандартные изделия		
		7		Заклепка 4×6 ГОСТ 10300-80	4	

Альбом II

503-6-3

Типовой проект

Инв. № подл. | Подпись и дата | Взам. инв. №

Разраб	Ульянова		
Пров	Каменский		
Рук. гр.	Каменский		
Нач.отд	Бунтин		
Н.контр.	Александрова		
Зам.нач.от	Бутенко		
Г. инж.пр	Новиков		

ТМ 05 01 00

Воронка

Стадия	Лист	Листов
РП		1

Госкомнефтепродукт РСФСР
ГИПРОНЕФТЕТРАНС
г. Волгоград

Формат	Зона	Поз	Обозначение	Наименование	Кол.	Примеч.
				Документация		
11			ТМ 06.00.00 СБ	Сборочный чертеж		
				Детали.		
11		1	ТМ 06.00.01	Фланец	2	
Б4		2	ТМ 06.00.02	Переход		
				Труба 33×2,5 ГОСТ 10704-76 / Ст.10 ГОСТ 10705-80		
				ℓ = 30 ± 5	2	0,06кг
11		3	ТМ 06.00.03	Патрубок	1	ℓ = 500
11		4	ТМ 06.00.04	Прокладка	1	
				Стандартные изделия		
		5		Болт М8×16.58 ГОСТ 7798-70*	8	
		6		Гайка М8.8 ГОСТ 5915-70*	8	
		7		Шайба 8 ГОСТ 11371-78	8	

Альбом II

503-6-3

Типовой проект

Инв. № подл. | Подпись и дата | Взам. инв. №

Разраб	Ульянова		
Пров	Каменский		
Рук. гр	Каменский		
Нач.отд	Бунтин		
Н.контр.	Александрова		
Зам.нач.от	Бутенко		
Гл.инж.пр	Новиков		

ТМ 06 00 00

Патрубок всасывающий

Стадия	Лист	Листов
РП		1

Госкомнефтепродукт РСФСР
ГИПРОНЕФТЕТРАНС
г. Волгоград

Формат	Зона	Поз.	Обозначение	Наименование	Кол.	Примеч.
				Документация		
11			ТМ 07.00.00.СБ	Сборочный чертеж		
				Детали		
Б.у.		1	ТМ 07.00.01	Боковина		
				Уголок $\frac{Б75\times75\times6\ ГОСТ\ 8509-72^*}{Ст3\ ГОСТ\ 535-79}$ ℓ=980	2	70 кг
Б.у.		2	ТМ 07.00.02	Перекладина		
				Круг $\frac{Б18\ ГОСТ\ 2590-71^*}{Ст3\ ГОСТ\ 535-79}$ ℓ=570	3	1,2 кг
Б.у.		3	ТМ 07.00.03	Скоба		
				Круг $\frac{Б18\ ГОСТ\ 2.30-71^*}{Ст3\ ГОСТ\ 535-79}$ ℓ=400	2	0,6 кг
Б.у.		4	ТМ 07.00.04	Упор		
				Круг $\frac{Б18\ ГОСТ\ 2590-71^*}{Ст3\ ГОСТ\ 535-79}$ ℓ=800	2	1,6 кг
Б.у.		5	ТМ 07.00.05	Манжета		
				Резинотканевый рукав ф18 ГОСТ 18698-79* ℓ=400	1	0,3 кг
Б.у.		6	ТМ 07.00.СБ	Манжета		
				Резинотканевый рукав ф18 ГОСТ 18698-79* ℓ=300	2	0,2 кг

Альбом IV

503-6-3

Типовой проект

Инв. № подл. | Подпись и дата | Взам. инв. №

Разраб.	Ульянова		
Пров.	Каменский		
Рук. гр.	Каменский		
Нач. отд.	Бунтин		
Н. контр.	Александрова		04.84
Зам. нач.	Бутенко		
Гл. инж. пр.	Новиков		

ТМ 07.00.00

Стремянка

Стадия	Лист	Листов
РП		1

Госкомнефтепродукт РСФСР
ГИПРОНЕФТЕТРАНС
г. Волгоград

Формат	Зона	Поз.	Обозначение	Наименование	Кол.	Примеч.
				Документация		
12			ТМ 08.00.00.СБ	Сборочный чертеж		
				Материал		
Б.у.		1	ТМ 08.00.01	Уголок $\frac{Б32\times32\times4\ ГОСТ\ 8509-72^*}{Ст3сп\ ГОСТ\ 535-79}$ ℓ=30,0 м	34	кг 57,3
Б.у.		2	ТМ 08.00.02	Уголок $\frac{Б50\times50\times5\ ГОСТ\ 8509-72^*}{Ст3сп\ ГОСТ\ 535-79}$ ℓ=21,0 м	14	кг 79,2
Б.у.		3	ТМ 08.00.03	Лист $\frac{2\ ГОСТ\ 19904-74^*}{Ст3\ ГОСТ\ 16523-70^*}$ ℓ=18,0 м	15	кг 112,0
Б.у.		4	ТМ 08.00.04	Лист $\frac{8\ ГОСТ\ 19903-74^*}{Ст3\ ГОСТ\ 19637-79}$	6	кг 114
Б.у.		5	ТМ 08.00.05	Сосна ГОСТ 24454-80Е	0,19 м³	кг 11,7

Альбом IV

503-6-3

Типовой проект

Инв. № подл. | Подпись и дата | Взам. инв. №

Разраб.	Ульянова		
Пров.	Каменский		
Рук. гр.	Каменский		
Нач. отд.	Бунтин		
Н. контр.	Александрова		04.84
Зам. нач.	Бутенко		
Гл. инж. пр.	Новиков		

ТМ 08.00.00

Стеллаж полочный для хранения расфасованных нефтепродуктов

Стадия	Лист	Листов
РП		1

Госкомнефтепродукт РСФСР
ГИПРОНЕФТЕТРАНС
г. Волгоград

ТМ 01.00.00 СБ

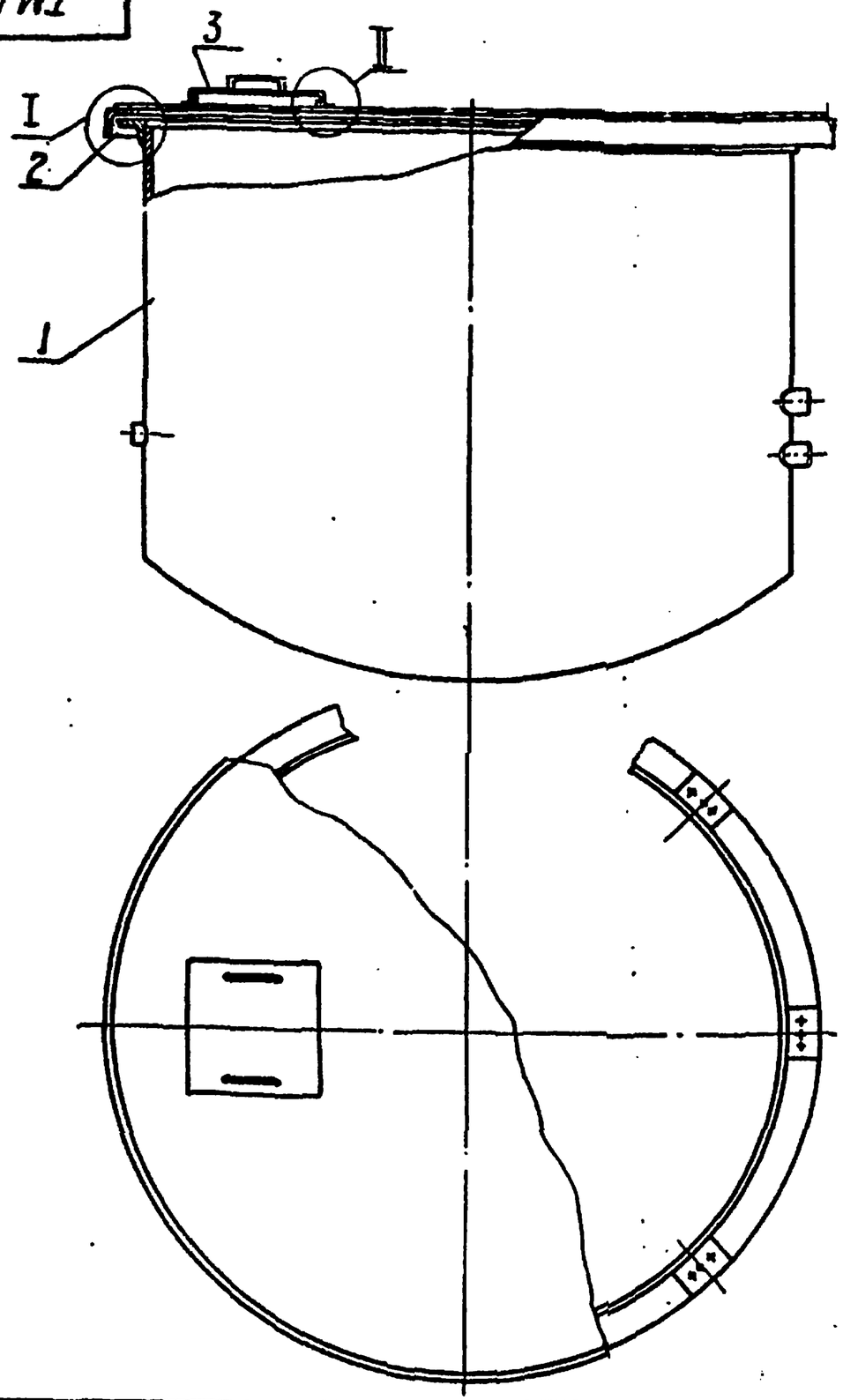

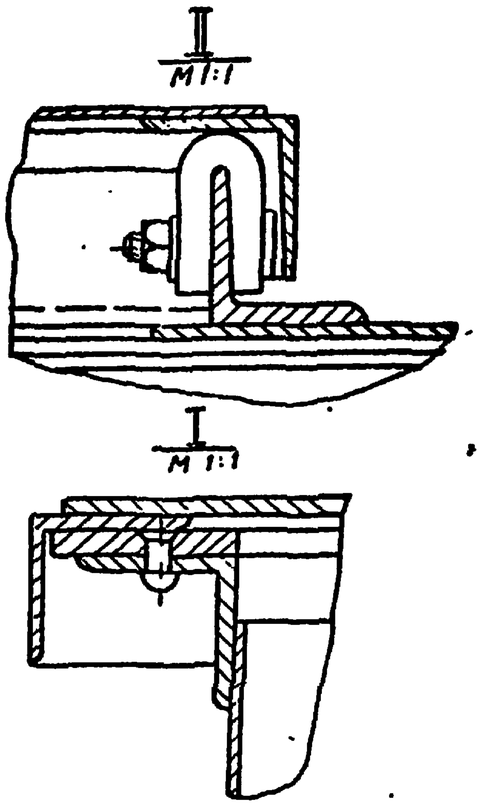

Типовой проект 503-6-3 Альбом II

Разраб.	Ульянова		
Пров.	Каменский		
Н контр.	Александров		07.12
Рук гр.	Каменский		
Нач отд.	Бунтин		
Зам.нач.отд.	Бутенко		
Гл.инж.пр.	Новиков		

ТМ 01.00.00 СБ

Колодец технологический для резервуара V=5м³

Стадия	Масса	Масштаб
РП	149.3	1:10
Лист	Лист 1	

Госкомнефтепродукт РСФСР
ГИПРОНЕФТЕТРАНС
г. Волгоград

Инв. № подл. | Подпись и дата | Взам. инв. №

ТМ 01 01 00 СБ

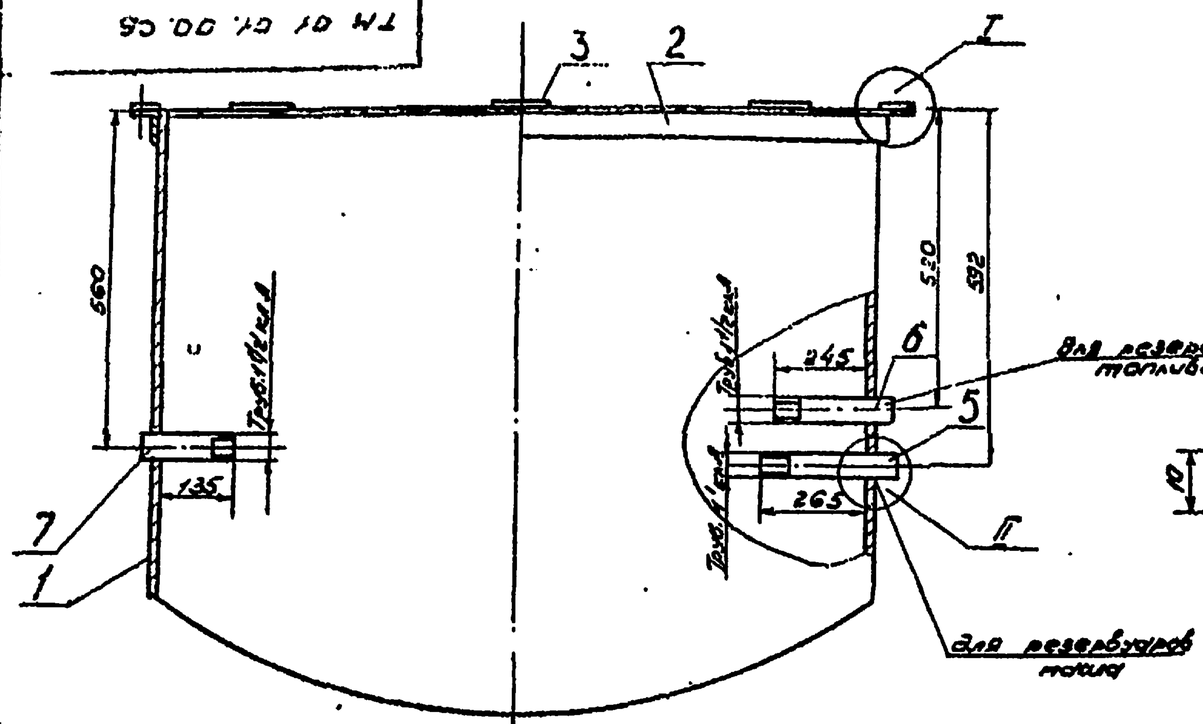

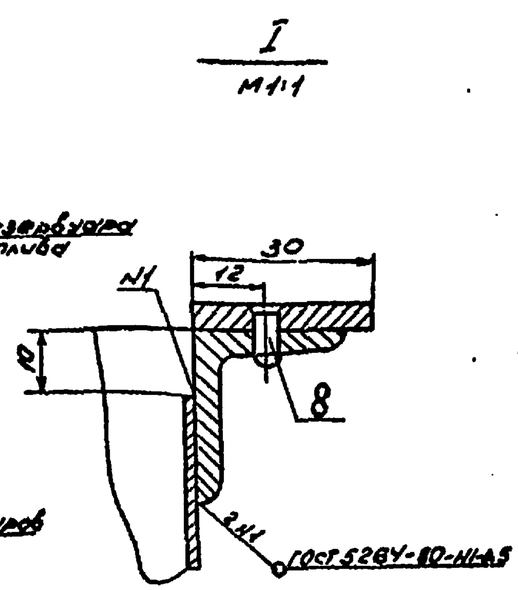

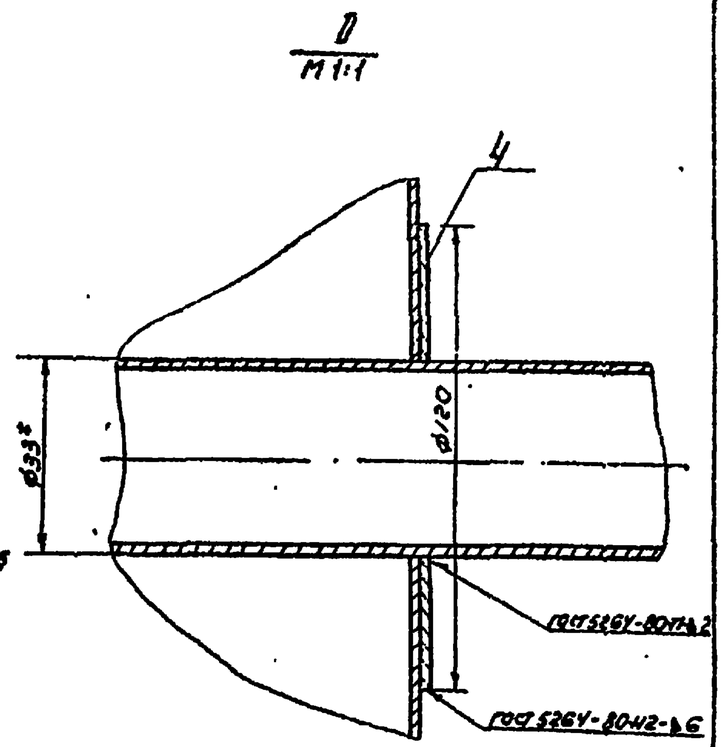

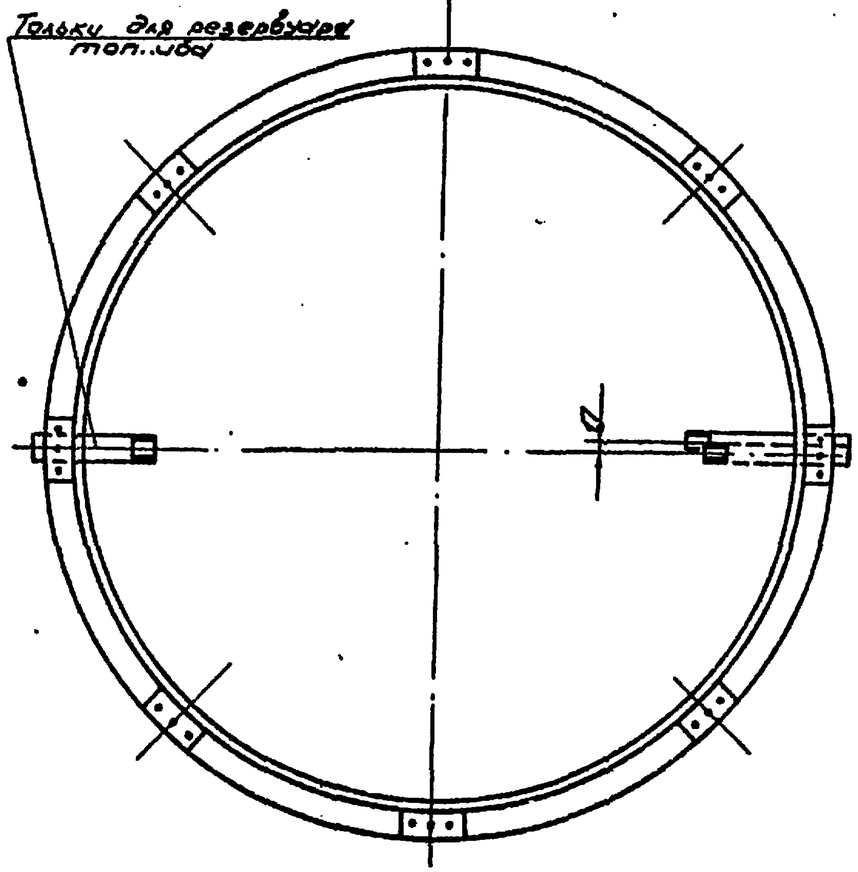

1. Врезка патрубков в колодец для резервуара топлива аналогична.
2.* Размеры для справок.
3. Длина нарезки резьбы не менее 50 мм.

Разраб.	Ульянова			ТМ 01.01.00.СБ		
Провер.	Каменский					
Н.контр.	Александрова			Корпус колодца	Стадия	Масса	Масштаб
Рук.гр.	Каменский				РП	99.5	1:10
Нач.отд.	Бунтин				Лист	Листов 1	
Зам.нач.отд.	Бутенко				Госкомнефтепродуктсервис ГИПРОНЕФТЕТРАНС г. Волгоград		
Гл.инж.пр.	Новиков						

Типовой проект 503-6-3 Альбом IV

Инв.№ подл. | Подпись и дата | Взам.инв.№

ТМ 01.01.01

Развертка

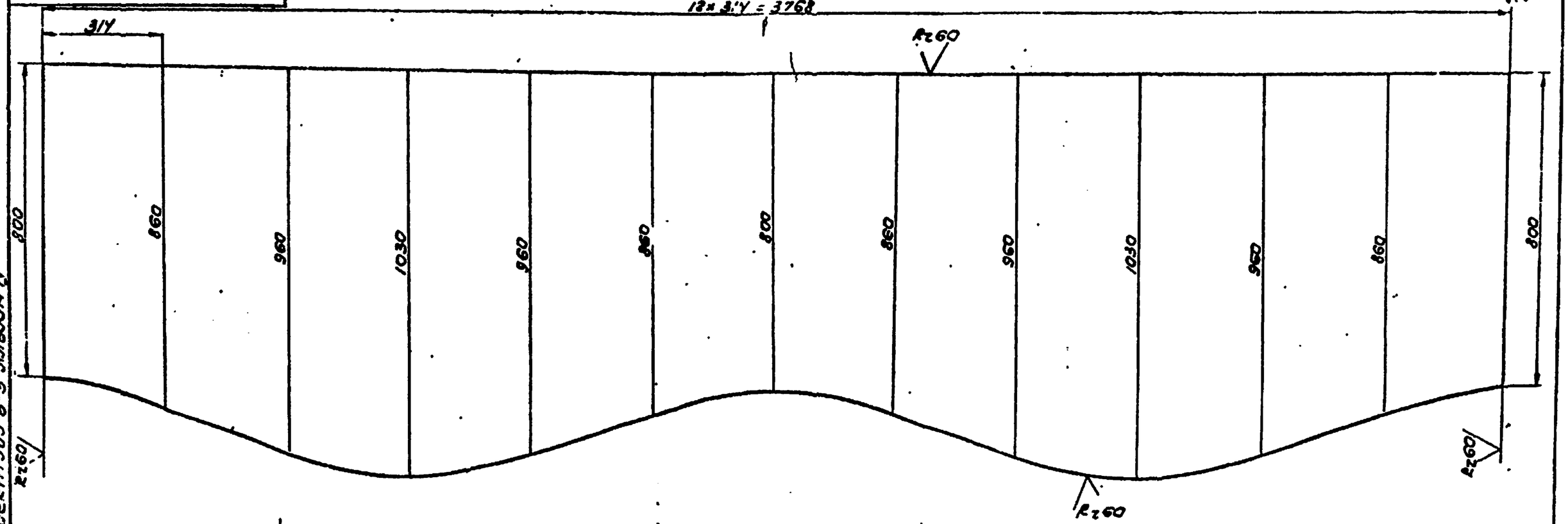

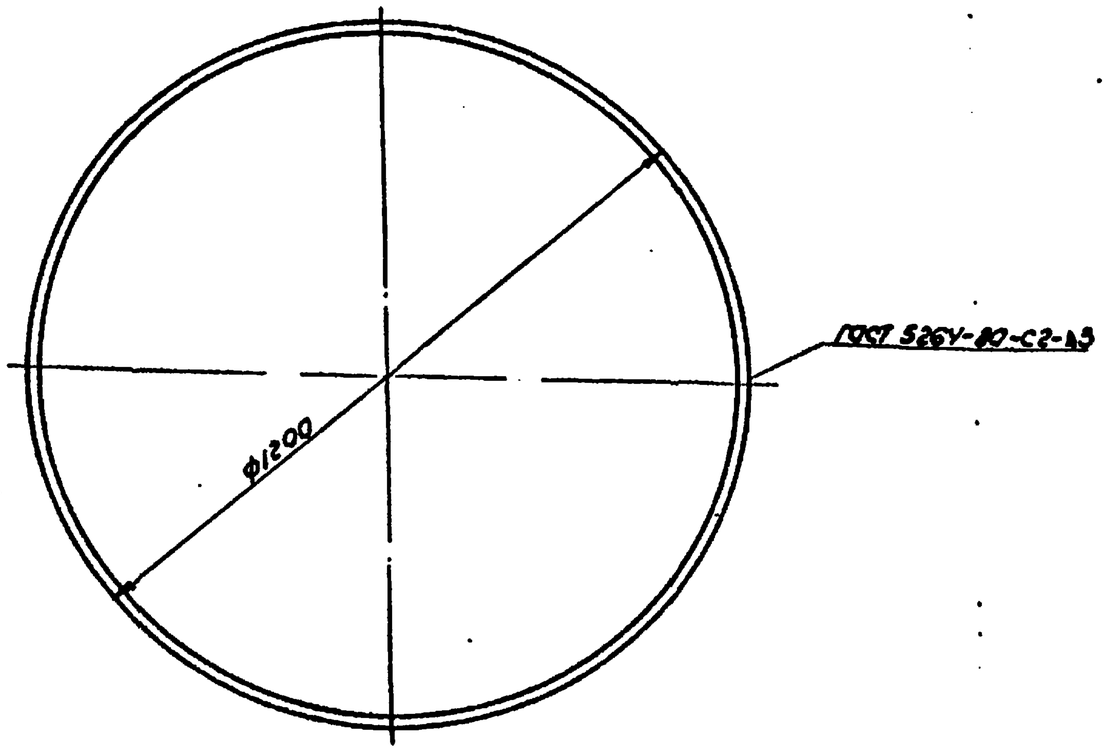

Типовой проект 503-6-3 Альбом IV

Разраб.	Ульянова			ТМ 01.01.01		
Провер.	Каменский					
Н.контр.	Александров			Обечайка	Стадия	Масса	Масштаб
Рук.гр.	Каменский				РП	91.6	1:10
Нач.отд.	Бунтин				Лист	Листов 1
Зам.нач.отд.	Бутенко					
Гл.инж.пр.	Новиков			Лист 3 ГОСТ 19903-74* / Ст3 ГОСТ 16523-70*	Госкомнефтепродукт РСФСР ГИПРОНЕФТЕТРАНС г.Волгоград	

Типовой проект 503-6-3 Альбом IV

ТМ 01.01.02

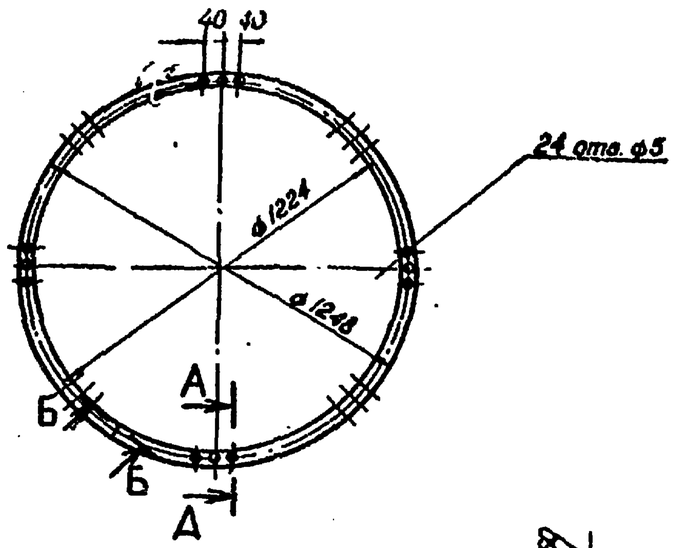

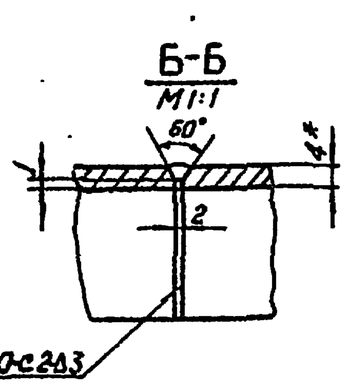

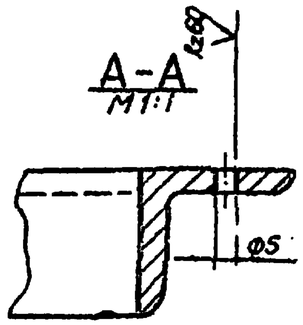

1* Размер для справок.
2. Длина развертки 3919 мм.

Разраб.	Ульянова			ТМ 01.01.02		
Провер.	Каменский					
Н.контр.	Александров		04.82			
Рук.гр.	Каменский			Кольцо.	Стадия	Масса	Масштаб
Нач.отд.	Бунтин				РП	7.3	1:20
Зам.нач.от.	Бутенко				Лист	Листов 1
Гл.инж.пр.	Новиков			Уголок. 625×25×4 ГОСТ 8509-72* / Ст.3 ГОСТ 535-79	Госкомнефтепродукт РСФСР ГИПРОНЕФТЕТРАНС г. Волгоград	

Инв.№ подл. | Подпись и дата | Взам.инв.№

Типовой проект 503-6-3 Альбом IV

ТМ 01.01.03

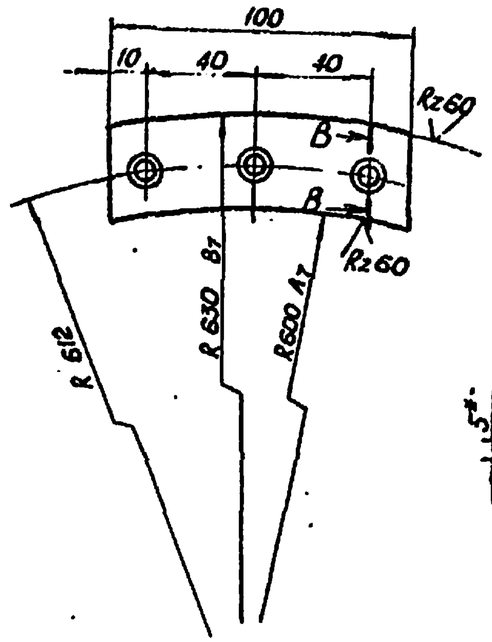

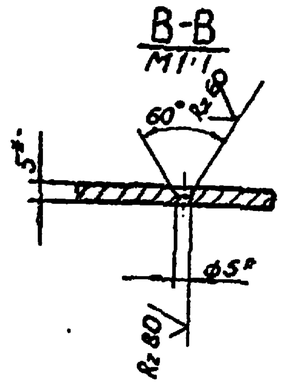

* Размер для справок

Разраб.	Ульянова			ТМ 01.01.03		
Пров.	Каменский					
Н.контр.	Александров		04.82			
Рук.гр.	Каменский			Накладка.	Стадия	Масса	Масштаб
Нач.отд.	Бунтин				РП	0.04	1:2
Зам.нач.от.	Бутенка				Лист	Листов 1
Гл.инж.пр.	Новиков			Лист АД1-5 ГОСТ 21631-75	Госкомнефтепродукт РСФСР ГИПРОНЕФТЕТРАНС г. Волгоград	

Инв.№ подл. | Подпись и дата | Взам.инв.№

ТМ 00.00.01

Типовой проект 503-6-3 Альбом IV

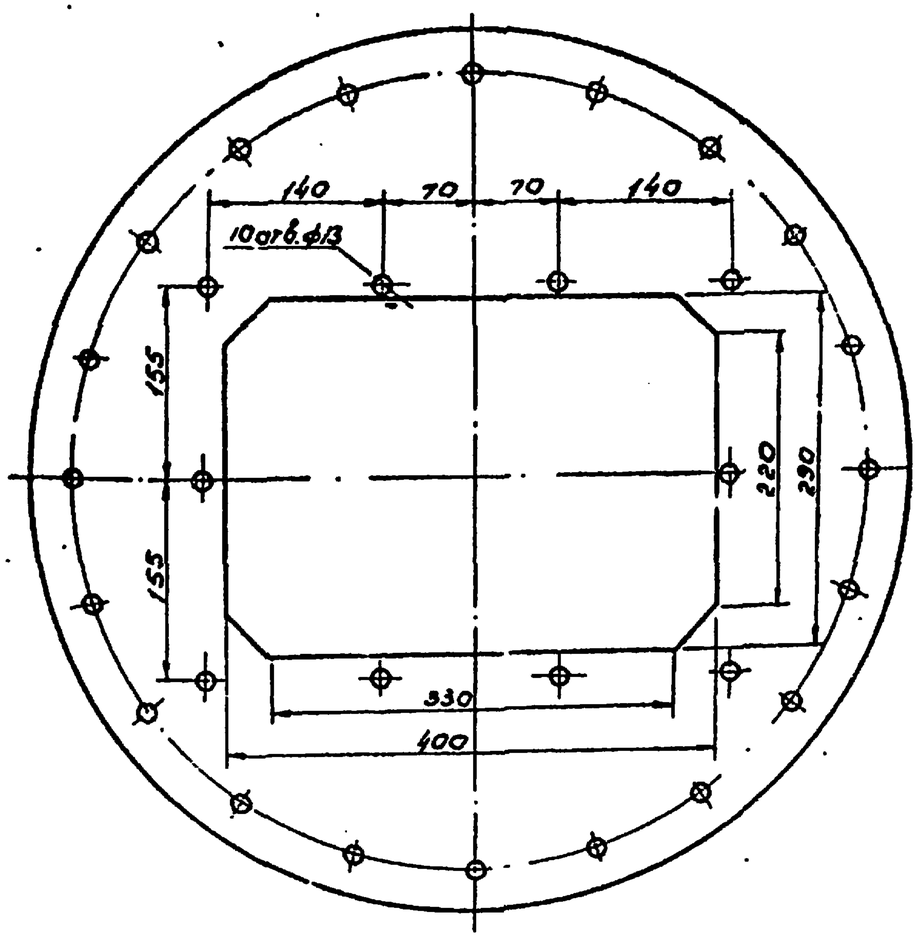

1. Крышка комплектуется с резервуаром.
2. Сверление отверстий ⌀13 выполняется совместно с монтажной плитой под насосную установку.

Разраб.	Ульянова			ТМ 00.00.С'			
Провер.	Каменский						
Н. контр.	Александров						
Рук. гр.	Каменский			Разметка отверстий в крышке горловины резервуара для масла	Стадия	Масса	Масштаб
Нач. отд.	Бунтин				РП	13.51	1:5
Зам. нач. отд.	Бутенко				Лист	Листов 1	
Гл. инж. пр.	Новиков			Заготовка	Госсоюзнефтепродуктпроект ГИПРОНЕФТЕТРАНС г. Волгоград		

Инв. № подл. | Подпись и дата | Взам. инв. №

ТМ 01.01.04

Типовой проект 503-6-3 Альбом IV

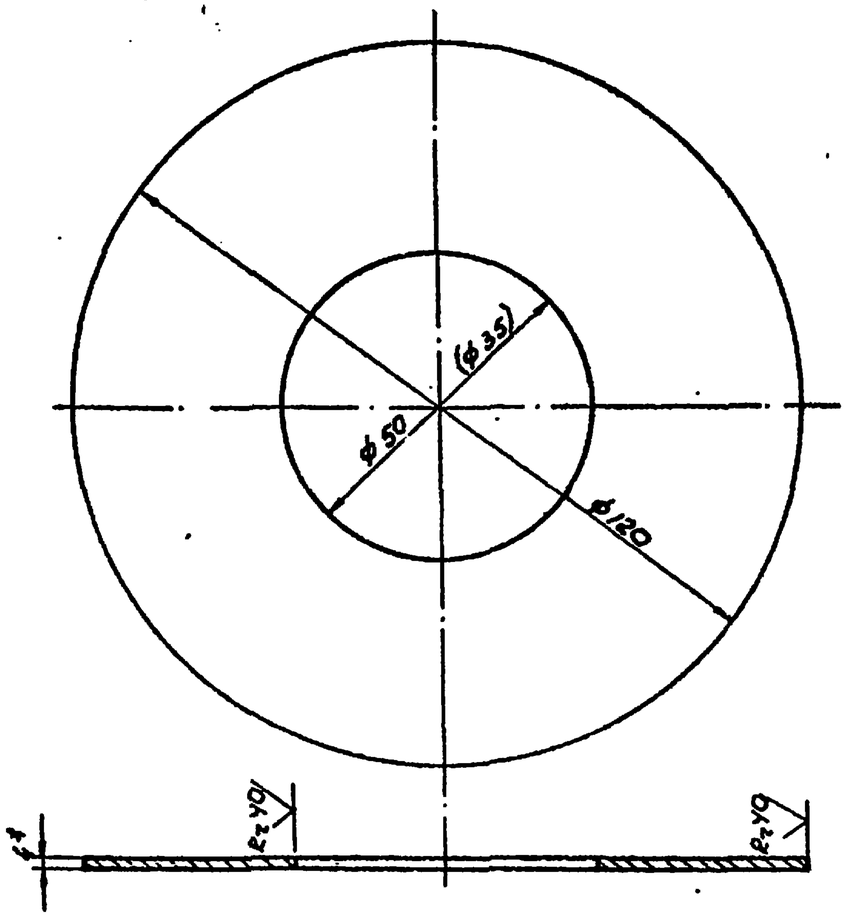

1. * Размер для справок.
2. Размер в скобках для резервуара масла.

Разраб.	Ульянова			ТМ 01.01.04			
Провер.	Каменский						
Н. контр.	Александров						
Рук. гр.	Каменский			Всротник	Стадия	Масса	Масштаб
Нач. отд.	Бунтин				РП	0.5	1:1
Зам. нач. отд.	Бутенко				Лист	Листов 1	
Гл. инж. пр.	Новиков			Лист У ГОСТ 19903-74* / Ст.3 ГОСТ 16523-70*	Госсоюзнефтепродуктпроект ГИПРОНЕФТЕТРАНС г. Волгоград		

Инв. № подл. | Подпись и дата | Взам. инв. №

ТМ 01.02.00 СБ

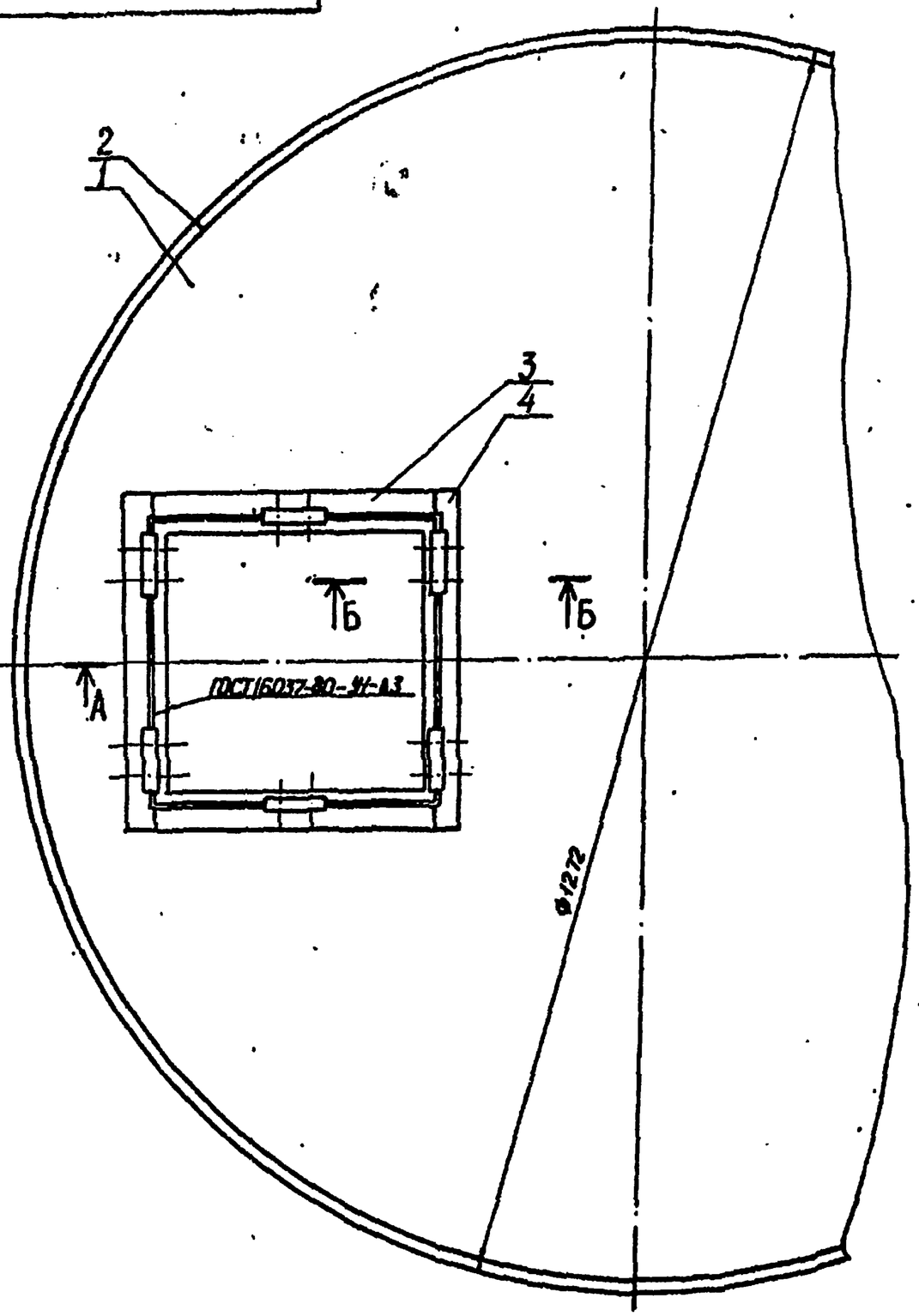

Б-Б
М1:1

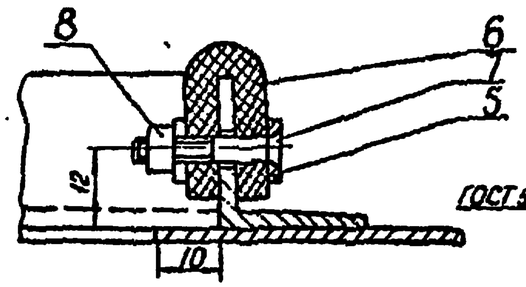

А-А
М1:1

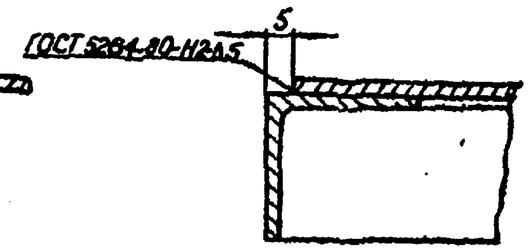

Типовой проект 503-6-3 Альбом IV

Инв. № подл. | Подпись и дата | Взам. инв. №

Разраб.	Ульянова			ТМ 01.02.00 СБ		
Провер.	Каменский					
Н.контр.	Александров			Крышка технологического колодца.	Стадия	Масса	Масштаб
Рук. гр.	Каменский				РП	45,3	1:5
Нач. отд.	Бунтин				Лист	Листов 1
Зам. нач. отд.	Бутенко				Госкомнефтепродукт РСФСР ГИПРОНЕФТЕТРАНС г. Волгоград	
Гл. инж. пр.	Новиков					

ТМ 01.02.02

Типовой проект 503-6-3 Альбом IV

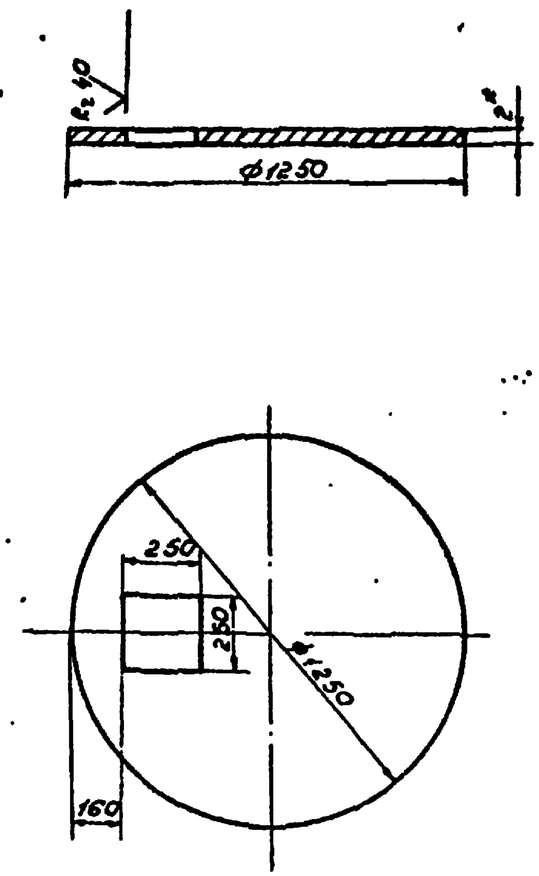

*Размер для справок.

Разраб.	Ульянова		
Провер.	Каменский		
Н.контр.	Александрова		
Рук.гр.	Камчский		
Нач.отд.	Бунтин		
Зам.нач.отд.	Бутенко		
Гл.инж.пр.	Новиков		

ТМ 01 02.01

Круг

Стадия	Масса	Масштаб
РП	19.13	1:20

Лист | Листов 1

Лист 2 ГОСТ 19903-74* / Ст3 ГОСТ 16523-70*

Госкомнефтепродукт РСФСР ГИПРОНЕФТЕТРАНС г. Волгоград

Инв.№ подл. | Подпись и дата | Взам.инв.№

ТМ 01.02.02

Типовой проект 503-6-3 Альбом IV

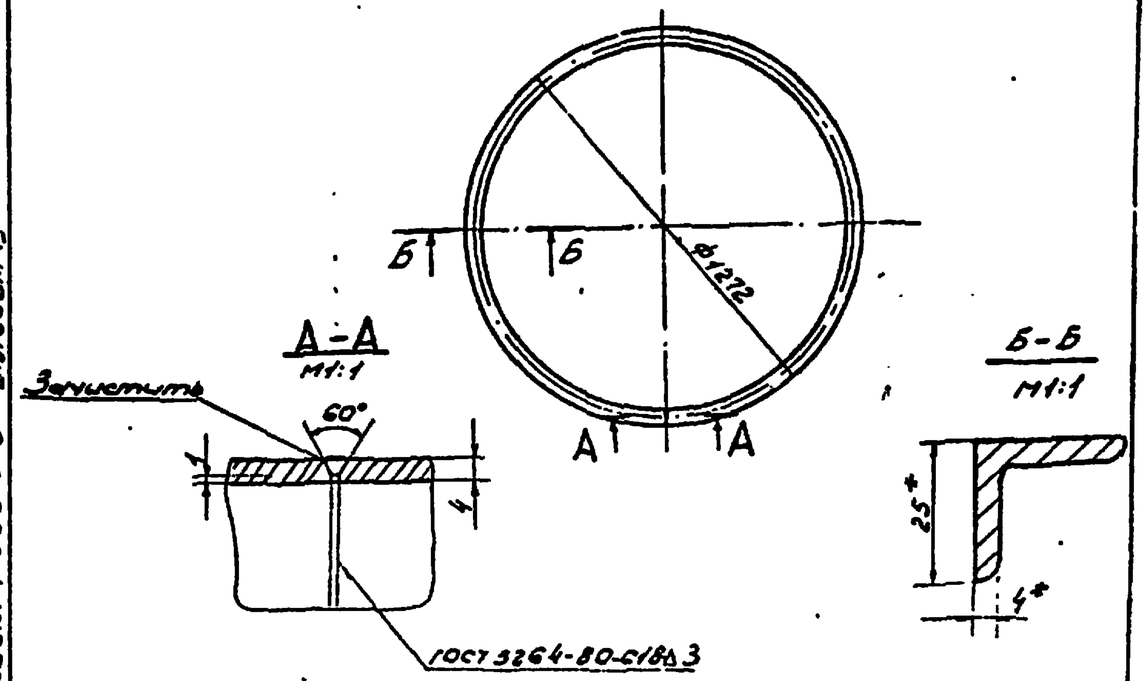

1.* Размер для справок.

2. Длина развертки 4007мм.

Разраб.	Ульянова		
Провер.	Каменский		
Н.контр.	Александрова		
Рук.гр.	Камчский		
Нач.отд.	Бунтин		
Зам.нач.отд.	Бутенко		
Гл.инж.пр.	Новиков		

ТМ 01.02.02

Кольцо

Стадия	Масса	Масштаб
РП	5.84	1:20

Лист | Листов 1

Уголок 25х25хV ГОСТ 8509-72* / Ст.3сп ГОСТ 535-79

Госкомнефтепродукт РСФСР ГИПРОНЕФТЕТРАНС г. Волгоград

Инв.№ подл. | Подпись и дата | Взам.инв.№

Типовой проект 503-6-3 Альбом IV

ТМ 01.02.03

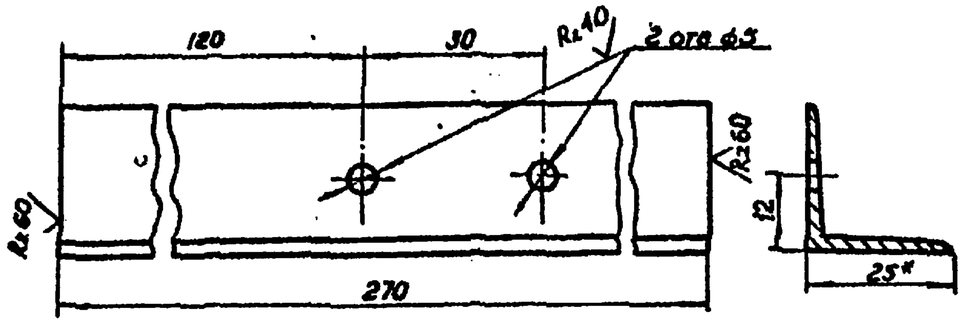

* Размер для справок.

Разраб	Ульянова		
Пров.	Каменский		
Н контр	Александров		
Рук гр.	Каменский		
Нач отд	Бунтин		
Зам нач от	Бутенко		
Гл инж пр	Новиков		

ТМ 01.02.03

Уголок 1

Стадия	Масса	Масштаб
РП	0,3	1:1
Лист	Листов 1	

Уголок $\frac{525 \times 25 \times 3 \text{ ГОСТ } 8509\text{-}72^*}{\text{Ст 3сп ГОСТ } 535\text{-}79}$

Госкомнефтепродукт РСФСР
ГИПРОНЕФТЕТРАНС
г. Волгоград

Взам инв № | Подпись и дата | Инв № подл

Типовой проект 503-6-3 Альбом IV

ТМ 01.02.04

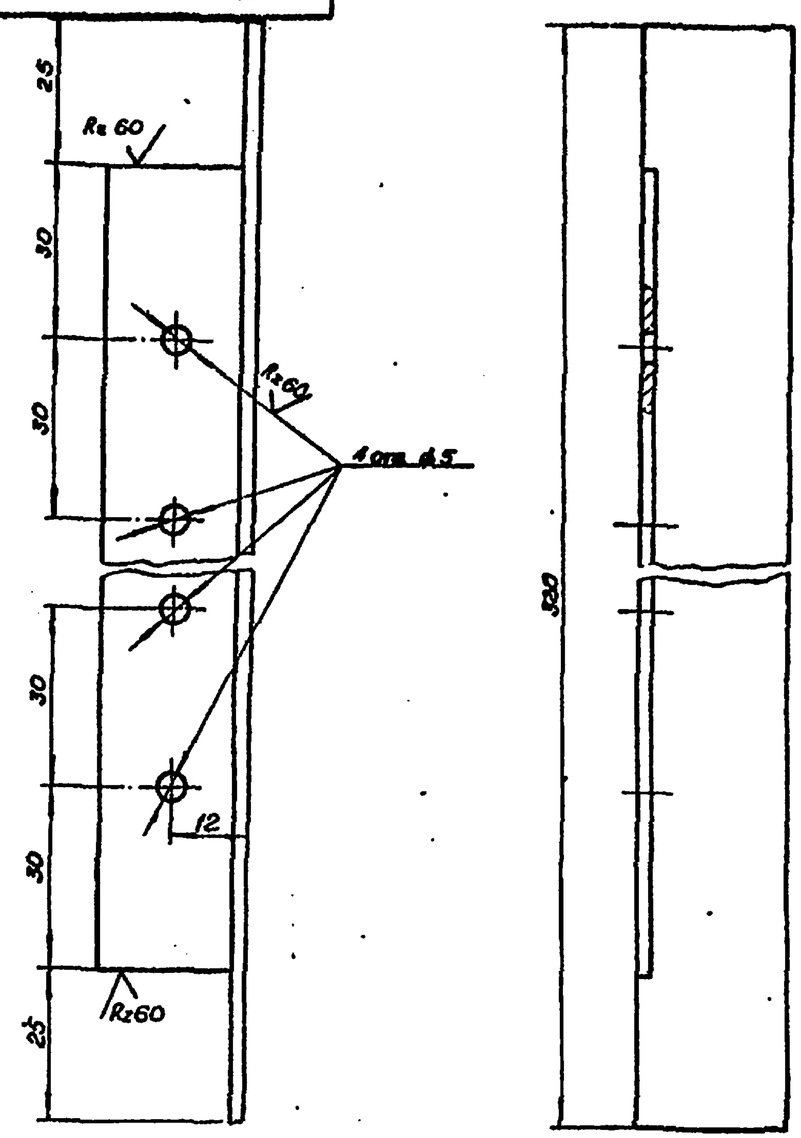

Разраб.	Ульянова		
Пров.	Каменский		
Н контр	Александров		
Рук. гр.	Каменский		
Нач. отд.	Бунтин		
Зам нач от.	Бутенко		
Гл. инж. пр.	Новиков		

ТМ 01.02 04

Уголок 2

Стадия	Масса	Масштаб
РП	0,47	1:1
Лист	Листов 1	

Уголок $\frac{626 \times 25 \times 4 \text{ ГОСТ } 8509\text{-}72^*}{\text{Ст 3сп ГОСТ } 535\text{-}79}$

Госкомнефтепродукт РСФСР
ГИПРОНЕФТЕТРАНС
г. Волгоград

Взам. инв. № | Подп. и дата | Инв № подл

ТМ 01.02.06

Типовой проект 503-6-3 Альбом IV

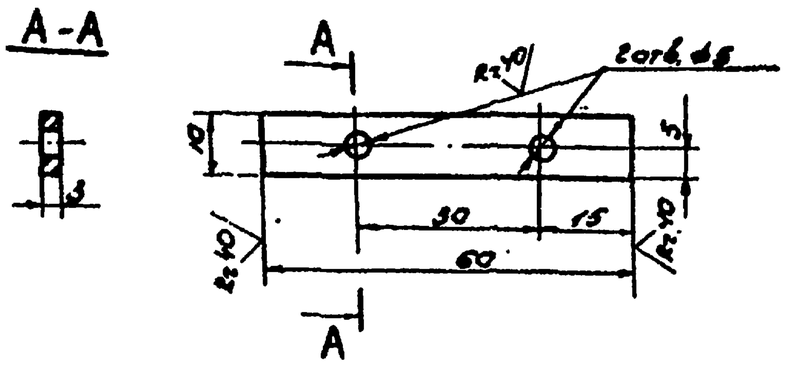

Разраб.	Ульянова			ТМ 01.02.05		
Провер.	Каменский					
Н.контр.	Александров			Планка	Стадия	Масса	Масштаб
Рук.гр.	Каменский				РП	14.13	1:1
Нач.отд.	Бунтин				Лист	Листов
Зам.нач.отд.	Бутенко			Лист 3 ГОСТ 19904-74* / Ст3 ГОСТ 16523-70*	Госкомнефтепродукт РСФСР ГИПРОНЕФТЕТРАНС г. Волгоград	
Гл.инж.пр.	Новиков					

Инв.№ подл. | Подпись и дата | Взам.инв.№

ТМ 01.02.06

Типовой проект 503-6-3 Альбом IV

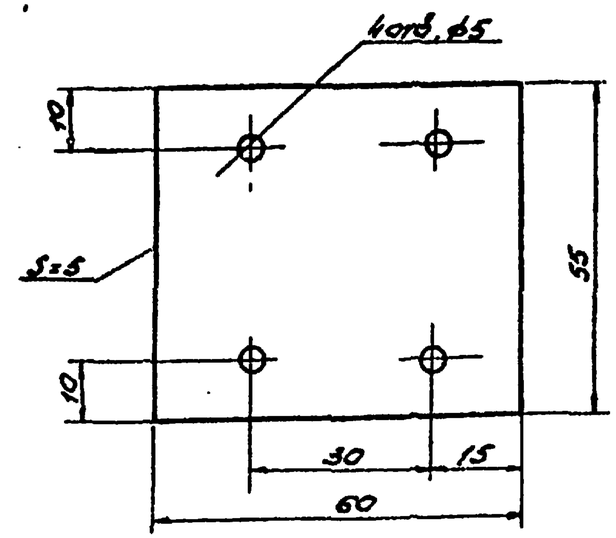

Разраб.	Ульянова			ТМ 01.02.06		
Провер.	Каменский					
Н.контр.	Александров			Накладка	Стадия	Масса	Масштаб
Рук.гр.	Каменский				РП	0.020	1:1
Нач.отд.	Бунтин				Лист	Листов
Зам.нач.отд.	Бутенко			Резина-пластина УМБ-А-С ГОСТ 17133-71*	Госкомнефтепродукт РСФСР ГИПРОНЕФТЕТРАНС г. Волгоград	
Гл.инж.пр.	Новиков					

Инв.№ подл. | Подпись и дата | Взам.инв.№

ТМ 01.03.00 СБ

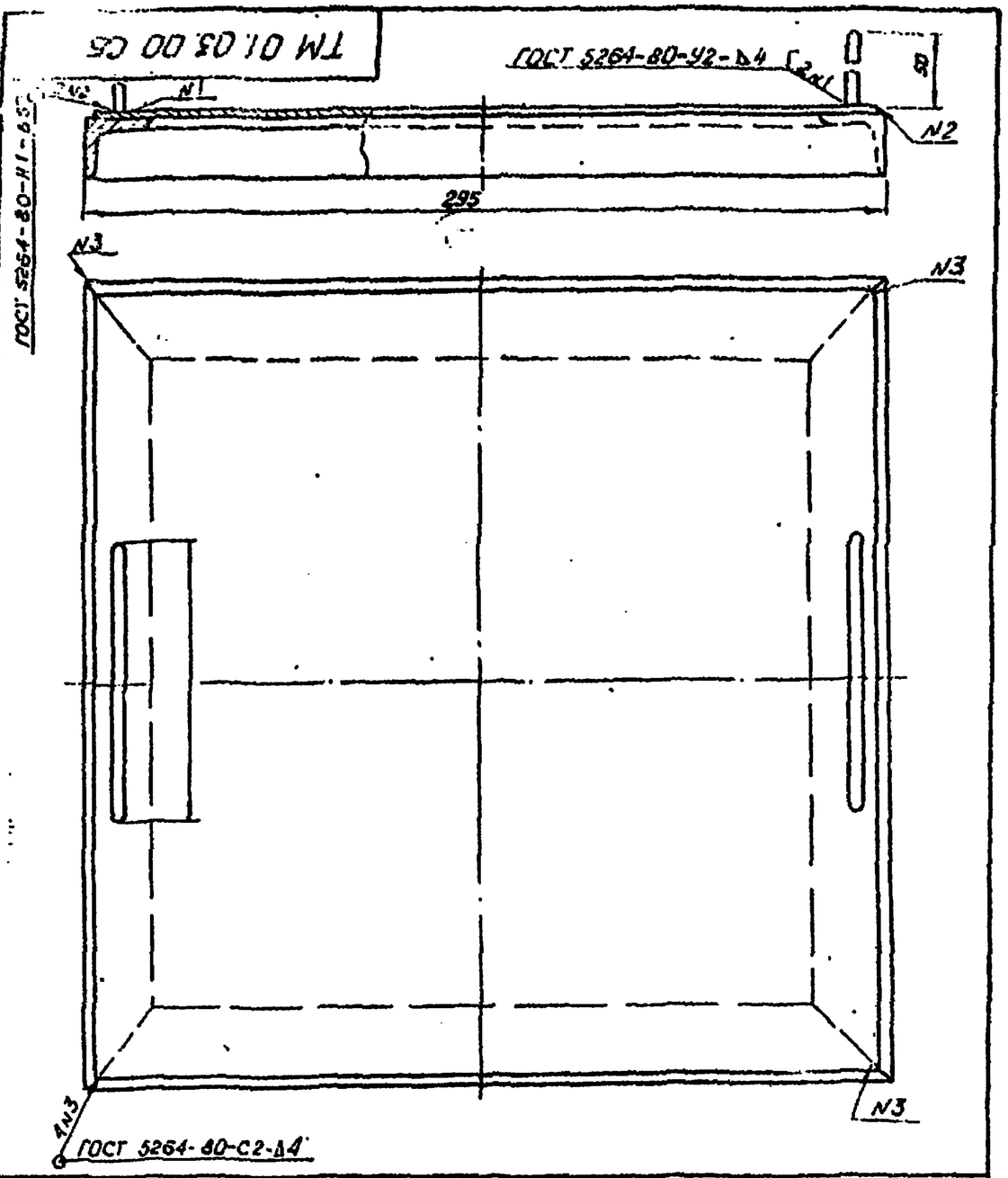

Типовой проект 503-6-3 Альбом IV

Разраб	Ульянова			ТМ 01.03.00 СБ		
Пров	Каменский					
Н.контр	Александров		ФУ.12			
Рук гр	Каменский			Крышка смотрового люка	Стадия	Масса	Масштаб
Нач.отд	Бунтин				РП	4.5	1:2
Зам.нач.отд	Бутенко				Лист	Листов 1
Гл.инж.пр	Новиков				Госкомнефтепродукт РСФСР ГИПРОНЕФТЕТРАНС г. Волгоград	

Инв.№ подл. | Подпись и дата | Взам. инв.№

ТМ 01.03.01

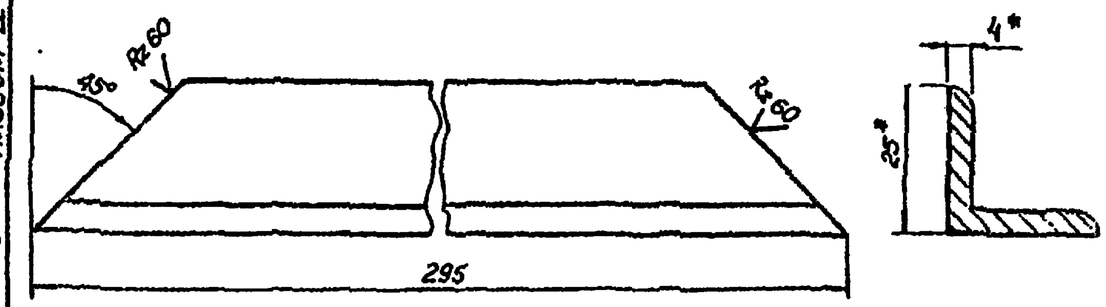

Размер для справок

Типовой проект 503-6-3 Альбом IV

Разраб	Ульянова			ТМ 01.03.01		
Пров.	Каменский					
Н.контр	Александров		ФУ.12			
Рук.гр	Каменский			Уголок.	Стадия	Масса	Масштаб
Нач отд	Бунтин				РП	0,43	1:1
Зам.нач.отд	Бутенко				Лист	Листов 1
Гл.инж.пр	Новиков				Госкомнефтепродукт РСФСР ГИПРОНЕФТЕТРАНС г. Волгоград	

Уголок $\frac{25\times25\times4\ ГОСТ\ 8509-72^{*}}{Ст.3кп\ ГОСТ\ 535-79}$

Инв.№ подл. | Подпись и дата | Взам. инв.№

ТМ 00.00.02

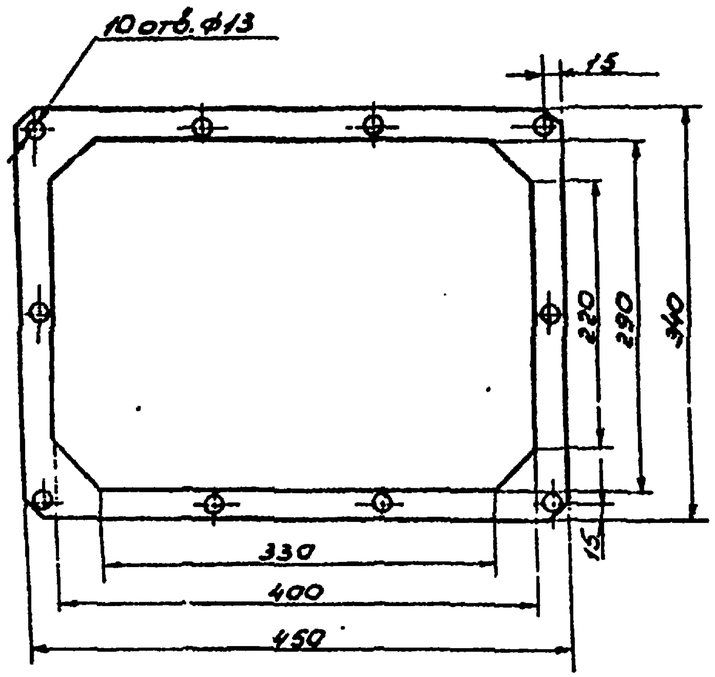

Типовой проект 503-6-3 Альбом IV

Разраб.	Ульянова		
Провер.	Каменский		
Н. контр.	Александров		
Рук. гр.	Каменский		
Нач. отд.	Бунтин		
Зам. нач. отд.	Бутенко		
Гл. инж. пр.	Новиков		

ТМ 00.00.02

Прокладка

Стадия	Масса	Масштаб
РП	0.8	1:5
Лист	Листов 1	

Паронит ПОН 2×500×500 ГОСТ 481-80

Госкомнефтепродуктообеспечения ГИПРОНЕФТЕТРАНС г. Волгоград

Инв. № подл. | Подпись и дата | Взам. инв. №

ТМ 02.00.00.05

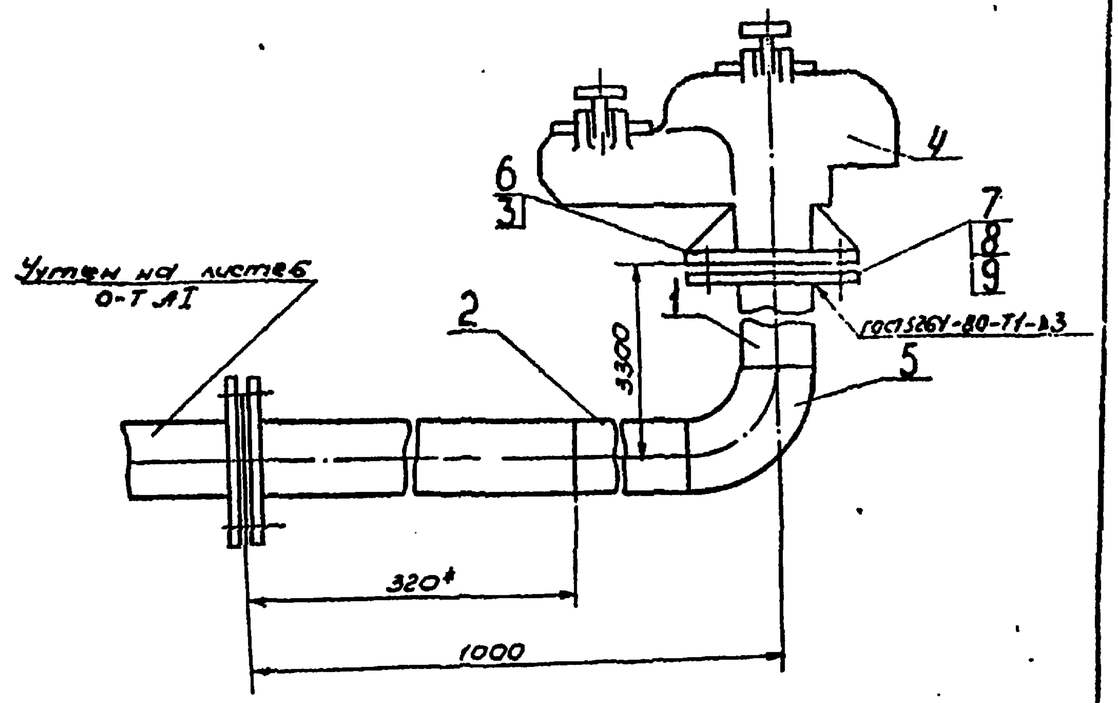

*Размер для справок

Типовой проект 503-6-3 Альбом IV

Разраб.	Ульянова		
Провер.	Каменский		
Н. контр.	Александров		
Рук. гр.	Каменский		
Нач. отд.	Бунтин		
Зам. нач. отд.	Бутенко		
Гл. инж. пр.	Новиков		

ТМ 02.00.00.05

Дыхательное устройство резервуара топлива

Стадия	Масса	Масштаб
РП	36.1Y	1:Y
Лист	Листов 1	

Госкомнефтепродуктообеспечения ГИПРОНЕФТЕТРАНС г. Волгоград

Инв. № подл. | Подпись и дата | Взам. инв. №

ТМ 03.00.00 СБ

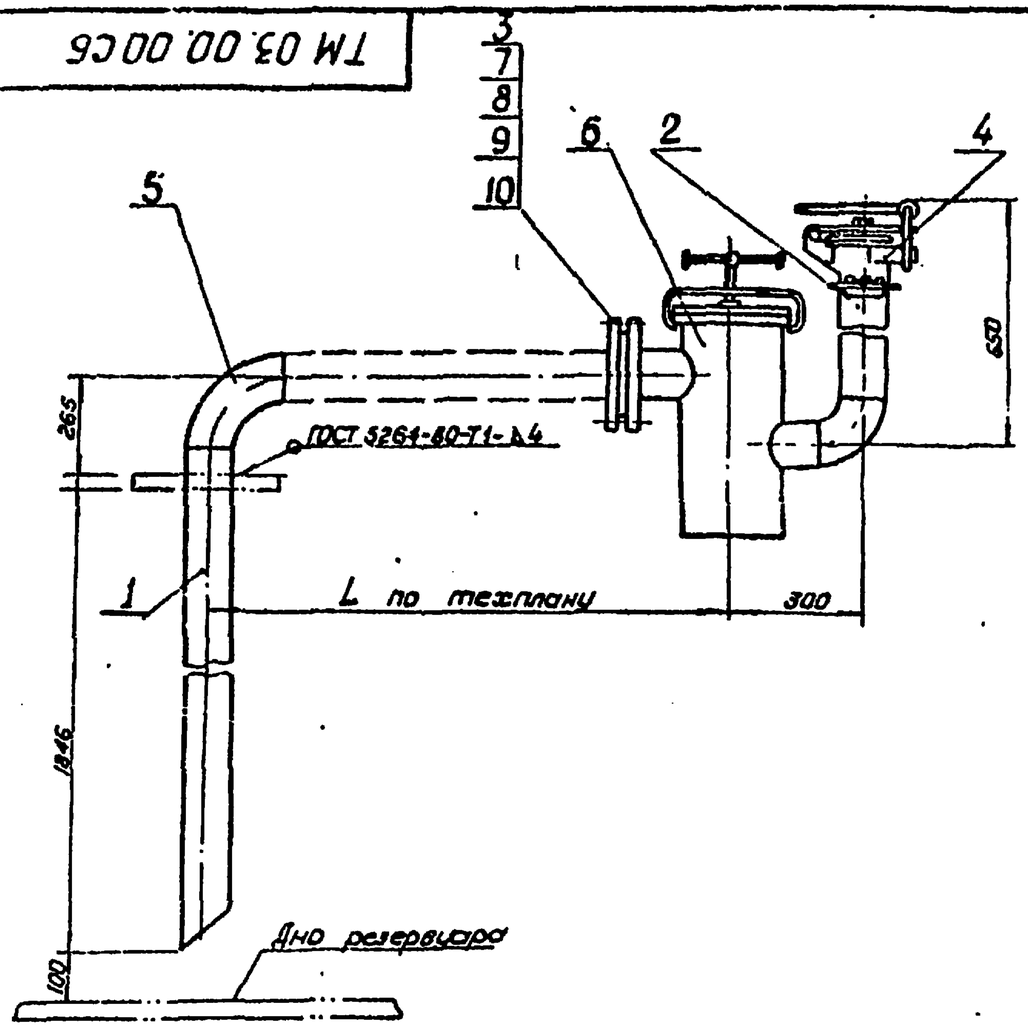

Типовой проект 503-6-3 Альбом IV

Разраб	Ульянова			ТМ 03 00 00 СБ		
Пров	Каменский					
Н.контр	Мухамедова		ОУ.ВД	Сливное устройство для масел	Стадия	Масса	Масштаб
Рук.гр	Каменский				РП	—	1:10
Нач.отд	Бучтин				Лист	Листов 1
Зам.нач.отд	Битенко				Госкомнефтепродукт РСФСР ГИПРОНЕФТЕТРАНС г. Волгоград	
Гл.инж.пр	Новиков					

Взам.инв.№ | Подпись и дата | Инв.№ подл.

ТМ 04.00.00 СБ

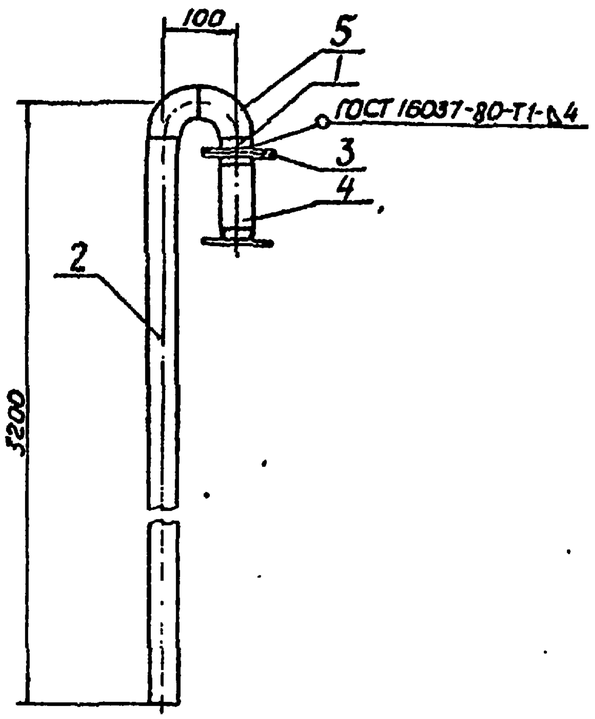

Типовой проект 503-6-3 Альбом IV

Разраб	Ульянова			ТМ 04.00.00 СБ		
Пров	Каменский					
Н.контр	Мухамедова		ОУ.ВД	Дыхательное устройство для масла	Стадия	Масса	Масштаб
Рук.гр	Каменский				РП	21.19	1:10
Нач.отд	Бучтин				Лист	Листов 1
Зам.нач.отд	Битенко				Госкомнефтепродукт РСФСР ГИПРОНЕФТЕТРАНС г. Волгоград	
Гл.инж.пр	Новиков					

Взам.инв.№ | Подпись и дата | Инв.№ подл.

ТМ 05.00.00.СБ

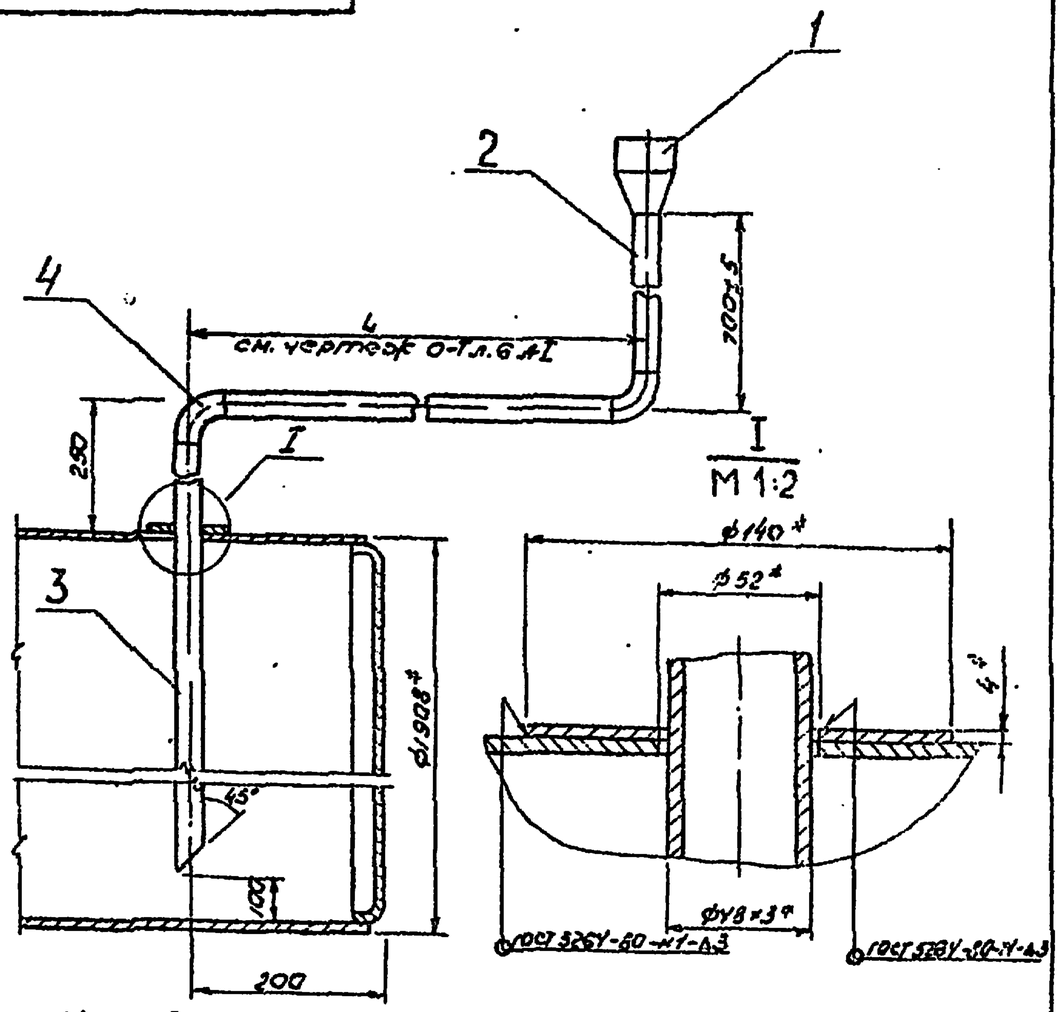

1. Усиливающее кольцо приварить после приварки трубы к стенке резервуара и проварки этого шва на плотность.
2. * Размеры для справок.
3. Сварные соединения выполнить по ГОСТ 5264-80-С3-Δ3

Типовой проект 803-6-3 Альбом IV

Инв. N подл. | Подпись и дата | Взам. инв. N

Разраб.	Ульянова			ТМ 05.00.00.СБ		
Провер.	Каменский					
Н.контр.	Александрова					
Рук. гр.	Каменский			Сливное устройство для отработанных масел.	Стадия: РП	Масса: —	Масштаб: 1:10
Нач. отд.	Бунтин				Лист	Листов 1
Зам.нач.отд.	Бутенко			—	Госкомнефтепродукт РСФСР ГИПРОНЕФТЕТРАНС г. Волгоград	
Гл.инж.пр.	Новиков					

ТМ 05.01.00.СБ

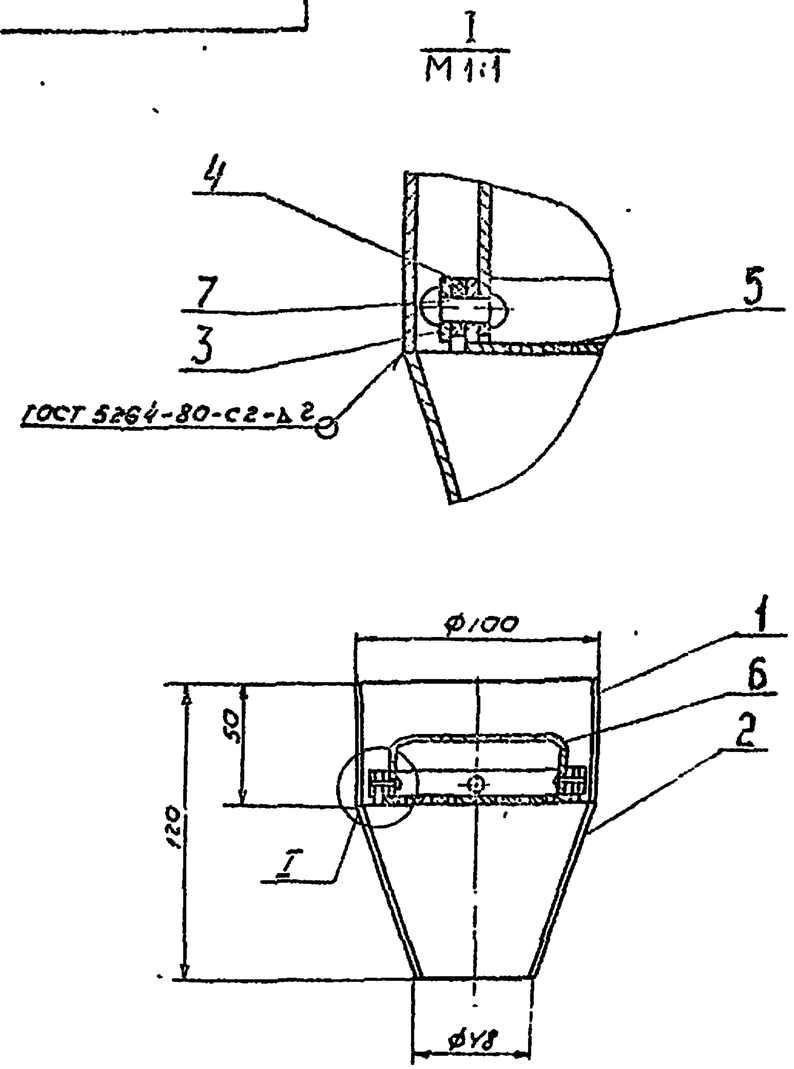

Типовой проект 803-6-3 Альбом IV

Инв. N подл. | Подпись и дата | Взам. инв. N

Разраб.	Ульянова			ТМ 05.01.00.СБ		
Провер.	Каменский					
Н.контр.	Александрова					
Рук. гр.	Каменский			Воронка	Стадия: РП	Масса: 1.7	Масштаб: 1:2.5
Нач. отд.	Бунтин				Лист	Листов 1
Зам.нач.отд.	Бутенко				Госкомнефтепродукт РСФСР ГИПРОНЕФТЕТРАНС г. Волгоград	
Гл.инж.пр.	Новиков					

ТМ 05 01 02

(√) А

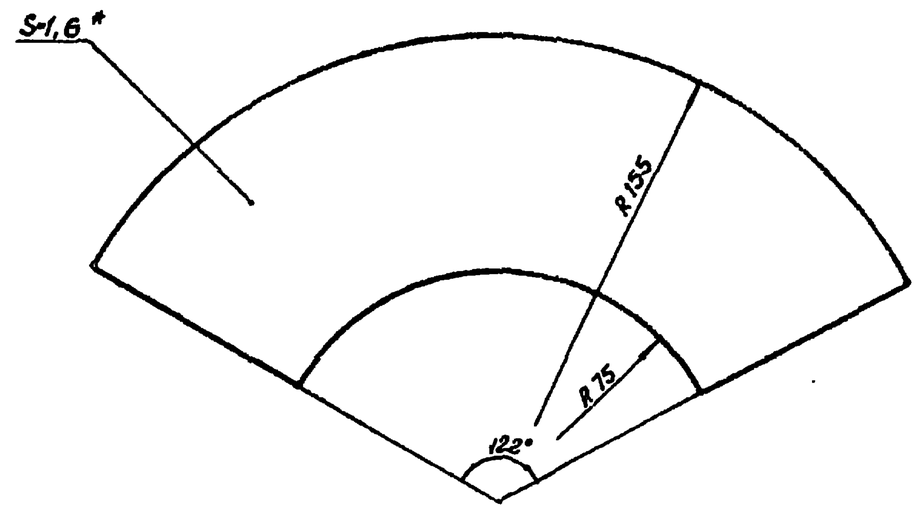

* Размер для справок.

Типовой проект 503-6-3 Альбом IV

Разраб.	Ульянова			ТМ 05.01.02		
Пров	Каменский					
Н контр	Александрова					
Рук гр.	Каменский			Конус воронки (развертка)	Стадия	Масса	Масшт.
Нач отд	Бунтин				РП	1,3	1:2,5
Зам.нач.отд.	Бутенка				Лист	Листов 1
Гл.инж.пр.	Новиков			Лист 1,6 ГОСТ 19904-74 * / Ст3 ГОСТ 16523-70*	Госкомнефтепродукт РСФСР ГИПРОНЕФТЕТРАНС г. Волгоград	

Инв. № подл. | Подпись и дата | Взам. инв. №

ТМ 05 01 01

(√) А

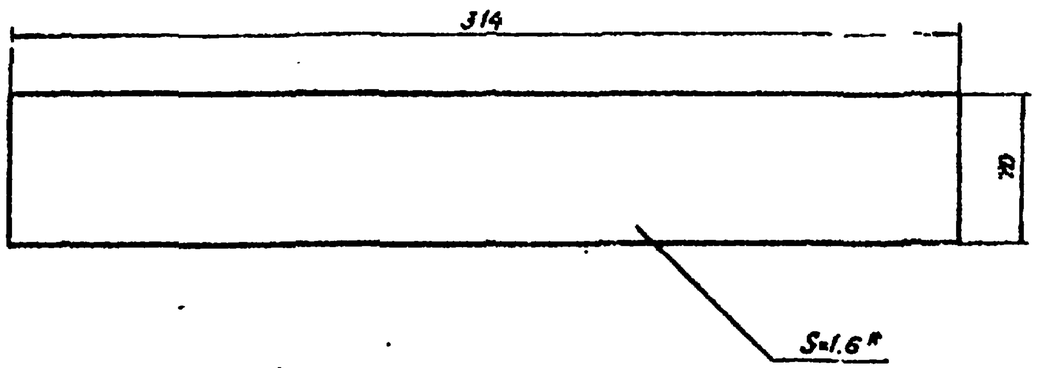

* Размер для справок.

Типовой проект 503-6-3 Альбом IV

Разраб	Ульянова			ТМ 05.01.01		
Пров	Каменский					
Н контр	Александрова					
Рук.гр.	Каменский			Обечайка воронки (развертка)	Стадия	Масса	Масшт
Нач отд	Бунтин				РП	0.3	1 2
Зам.нач.отд.	Бутенка				Лист	Листов 1
Гл.инж.пр.	Новиков			Лист 1,6 ГОСТ 19904-74 * / Ст3. ГОСТ 16523-70*	Госкомнефтепродукт РСФСР ГИПРОНЕФТЕТРАНС г. Волгоград	

Инв. № подл. | Подпись и дата | Взам. инв. №

ТМ 05.01.03

Rz 60 √(√)

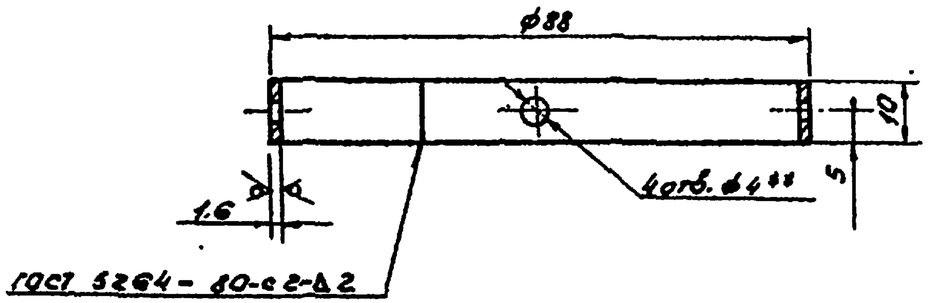

1.* Размер для справок.
2.** Размер для инструмента.
3. Длина развертки 285 мм.

Типовой проект 503-6-3 Альбом IV

Разраб.	Ульянова			ТМ 05.01.03		
Провер.	Каменский					
Н.контр.	Александров					
Рук.гр.	Каменский			Кольцо наружное	Стадия	Масса	Масштаб
Нач.отд.	Бунтин				РП	0,015	1:1
Зам.нач.	Бутенко				Лист	Листов 1
Гл.инж.пр.	Новиков			Лист 1.6 ГОСТ 19904-74* / Ст.3 ГОСТ 16523-70*	Госкомнефтепродукт РСФСР ГИПРОНЕФТЕТРАНС г. Волгоград	

Инв.№ подл. | Подпись и дата | Взам.инв.№

ТМ 05.01.04

Rz 60 √(√)

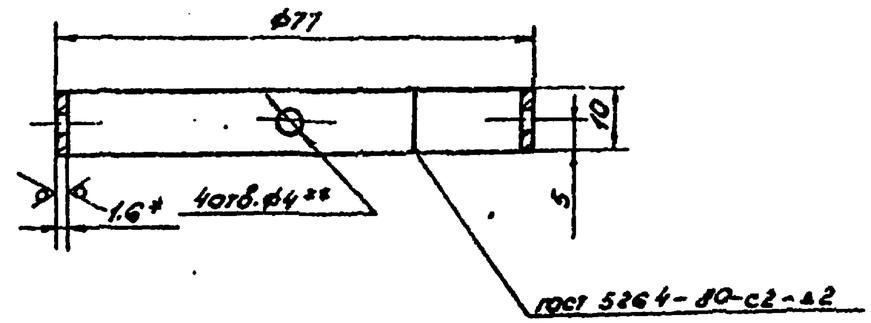

1.* Размер для справок.
2.** Размер для инструмента.
3. Длина развертки 255 мм.

Типовой проект 503-6-3 Альбом IV

Разраб.	Ульянова			ТМ 05.01.04		
Провер.	Каменский					
Н.контр.	Александров					
Рук.гр.	Каменский			Кольцо внутреннее	Стадия	Масса	Масштаб
Нач.отд.	Бунтин				РП	0,015	1:1
Зам.нач.	Бутенко				Лист	Листов 1
Гл.инж.пр.	Новиков			Лист 1.6 ГОСТ 19904-74* / Ст.3 ГОСТ 16523-70*	Госкомнефтепродукт РСФСР ГИПРОНЕФТЕТРАНС г. Волгоград	

Инв.№ подл. | Подпись и дата | Взам.инв.№

ТМ 05.01.05

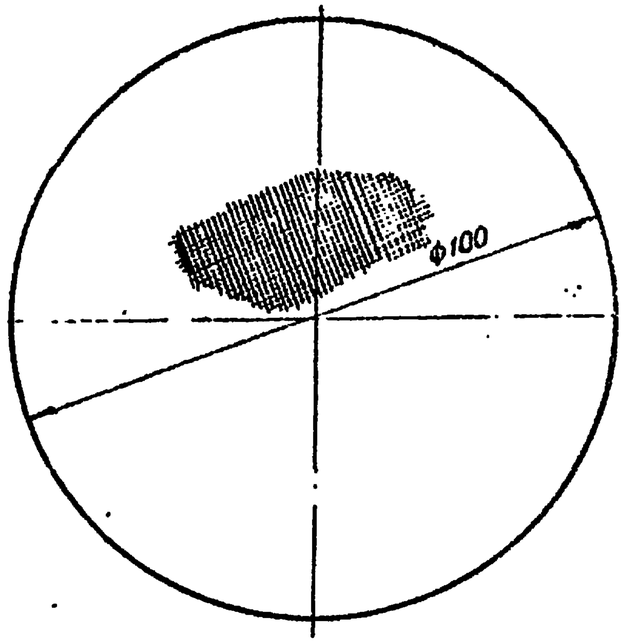

Типовой проект. 503-6-3 Альбом IV

Разраб.	Ульянова		ТМ 05.01.05			
Пров.	Каменский					
Н.контр.	Александрова					
Рук. гр.	Каменский		Сетка N 1.25	Стадия	Масса	Масштаб
Нач отд	Бунтин			РП	0.01	1:1
Зам нач отд.	Бутенко			Лист	Листов 1	
Гл.инж.пр.	Новиков		Сетка $\frac{N^{\circ}\ 1.25\ ГОСТ\ 6613-73^{*}}{Л\ 80\ ГОСТ\ 17711-80}$	Госкомнефтепродукт РСФСР ГИПРОНЕФТЕТРАНС г. Волгоград		

Инв. N подл. | Подпись и дата | Взам. инв. N

ТМ 05.01.06

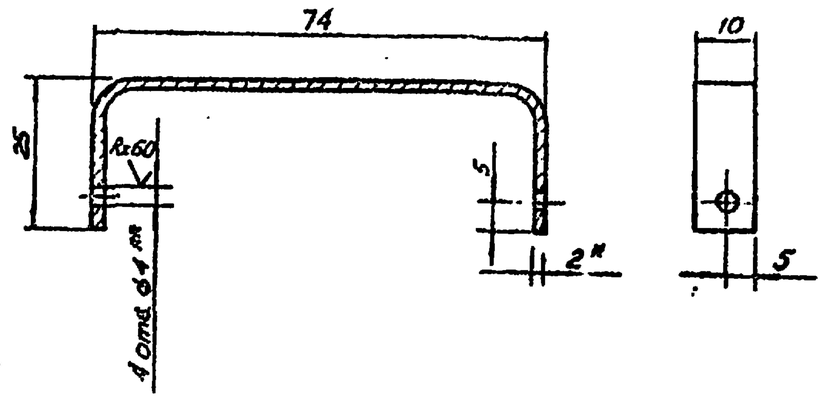

1.* Размер для справок.
2.** Размер для инструмента.

Типовой проект 503-6-3 Альбом IV

Разраб	Ульянова		ТМ 05.01.05			
Пров.	Каменский					
Н.контр.	Александрова					
Рук. гр.	Каменский		Ручка	Стадия	Масса	Масштаб
Нач отд.	Бунтин			РП	0.035	1:1
Зам.нач.от.	Бутенко			Лист	Листов 1	
Гл.инж.пр.	Новиков		Лист $\frac{2\ ГОСТ\ 19904-74^{*}}{Ст3\ ГОСТ\ 16523-70^{*}}$	Госкомнефтепродукт РСФСР ГИПРОНЕФТЕТРАНС г. Волгоград		

Инв. N подл. | Подпись и дата | Взам. инв. N

ТМ 06.00.00 СБ

Типовой проект 503-6-3 Альбом IV

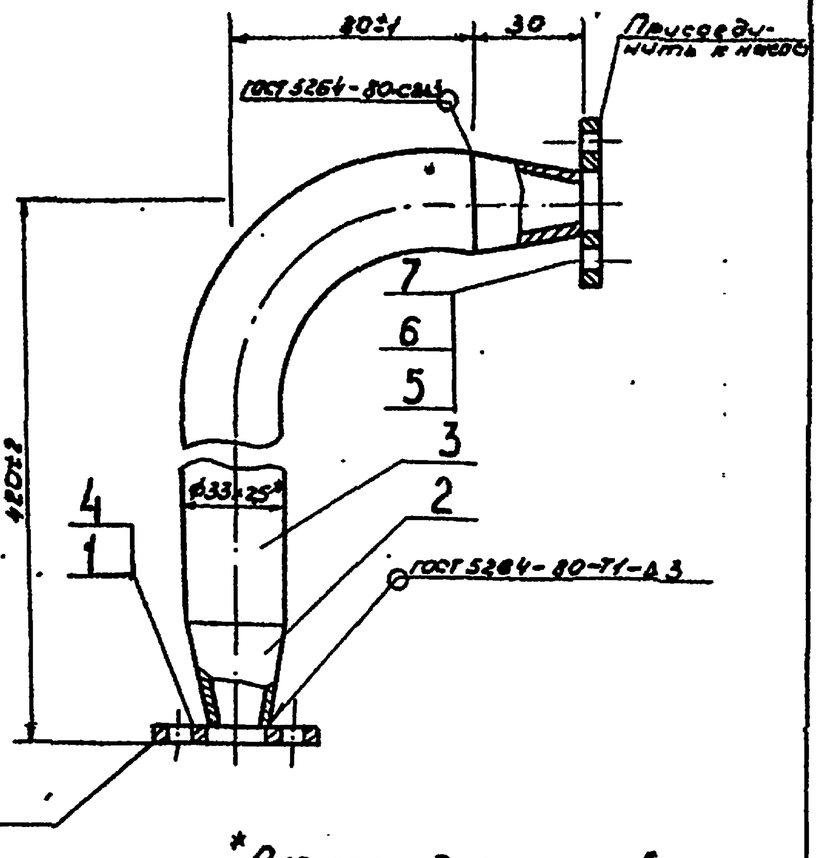

*Размер для справок.

Разраб.	Ульянова			ТМ.06.00.00.СБ		
Провер.	Каменский					
Н.контр.	Александров		04.82			
Рук.гр.	Каменский			Патрубок всасывающий	Стадия: РП	Масса: 1.5 / Масштаб: 1:2
Нач.отд.	Бунтин				Лист	Листов 1
Зам.нач.отд.	Бутенко			—	Госкомнефтепродукт РСФСР ГИПРОНЕФТЕТРАНС г. Волгоград	
Гл.инж.пр.	Новиков					

Инв.№ подл. | Подпись и дата | Взам.инв.№

ТМ 06.00.01

Типовой проект 503-6-3 Альбом IV

$R_z 60$ (√)

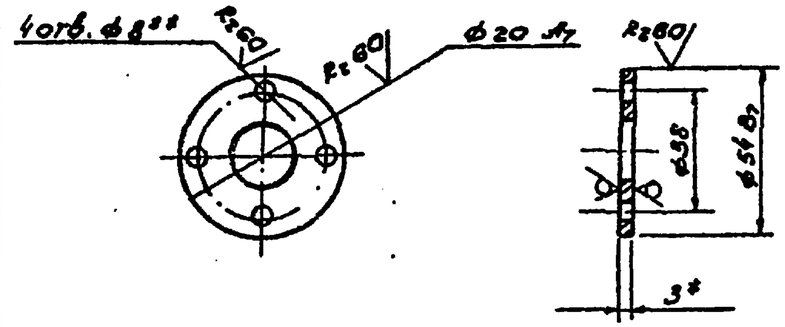

1.* Размер для справок.
2.** Размер для инструмента.

Разраб.	Ульянова			ТМ 06.00.01		
Провер.	Каменский					
Н.контр.	Александров		04.82			
Рук.гр.	Каменский			Фланец	Стадия: РП	Масса: 0.1 / Масштаб: 1:2
Нач.отд.	Бунтин				Лист	Листов 1
Зам.нач.отд.	Бутенко			Лист 3 ГОСТ 19904-74* / Ст3 ГОСТ 16523-70*	Госкомнефтепродукт РСФСР ГИПРОНЕФТЕТРАНС г. Волгоград	
Гл.инж.пр.	Новиков					

Инв.№ подл. | Подпись и дата | Взам.инв.№

ТМ 06.00.03

Rz 60 √(√)

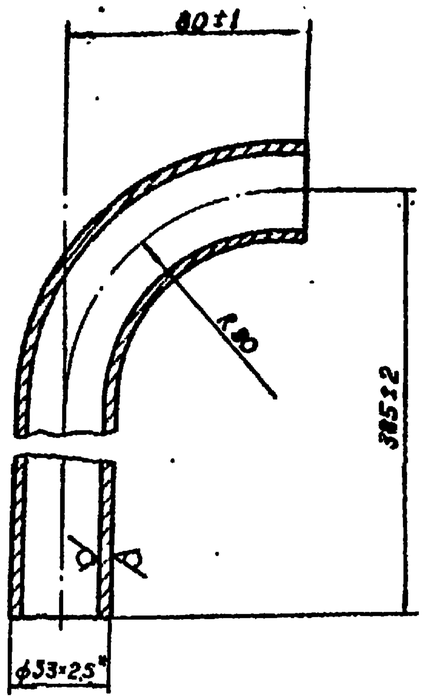

* Размер для справок.

Типовой проект 503-6-3 Альбом IV

Разраб	Ульянова			ТМ 06 00.03		
Пров	Каменский					
Н контр	Александрова		ОУ.82	Патрубок.	Стадия	Масса	Масштаб
Рук гр	Каменский				РП	1.0	1:2
Нач отд	Бунтин				Лист	Листов 1
Зам.нач.отд	Бутенко					
Гл.инж.пр	Новиков			Труба 33×2,5 ГОСТ 10704-76 / Ст 10 ГОСТ 10705-80	Госкомнефтепродукт РСФСР ГИПРОНЕФТЕТРАНС г. Волгоград	

ТМ 06 00 04

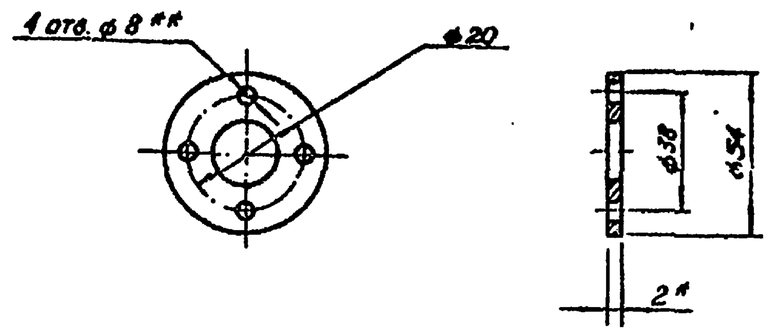

1.* Размер для справок.

2.** Размер для инструмента.

Типовой проект 503-6-3 Альбом IV

Взам. инв. N | Подпись и дата | Инв. N подл.

Разраб.	Ульянова			ТМ 06.00.04		
Пров	Каменский					
Н контр	Александрова		ОУ.82	Прокладка.	Стадия	Масса	Масштаб
Рук гр	Каменский				РП	0.1	1:2
Нач отд	Бунтин				Лист	Лист 1
Зам.нач.отд	Бутенко					
Гл.инж.пр.	Новиков			Паронит ПОН2 ГОСТ 481-80	Госкомнефтепродукт РСФСР ГИПРОНЕФТЕТРАНС г. Волгоград	

ТМ 07.00.00.СБ

Вид Б

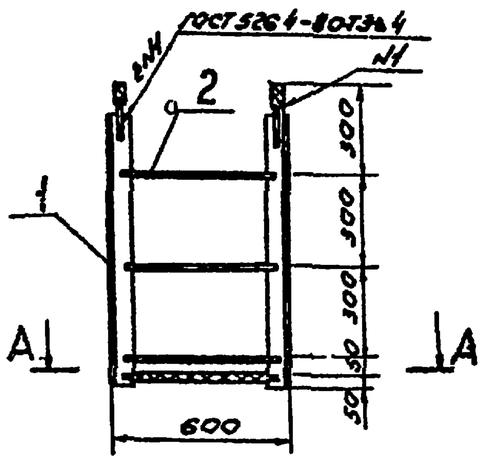

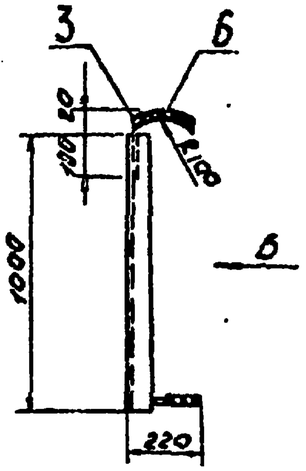

А-А
М1:1

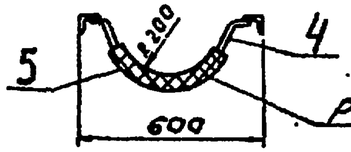

Рукав одеть до приварки

Типовой проект 503-6-3 Альбом IV

Разраб.	Ульянова		ТМ 07.00.00.СБ			
Провер.	Каменский					
Н.контр.	Александрова					
Рук.гр.	Каменский		Стремянка	Стадия	Масса	Масштаб
Нач.отд.	Бунтин			РП	21.5	1:20
Зам.нач.	Бутенко			Лист	Листов 1	
Гл.инж.	Новиков			Госкомнефтепродукт СССР ГИПРОНЕФТЕТРАНС г. Волгоград		

Инв.№подл. | Подпись и дата | Взам.инв.№

ТМ 00.00.03

Rz40 √(√)

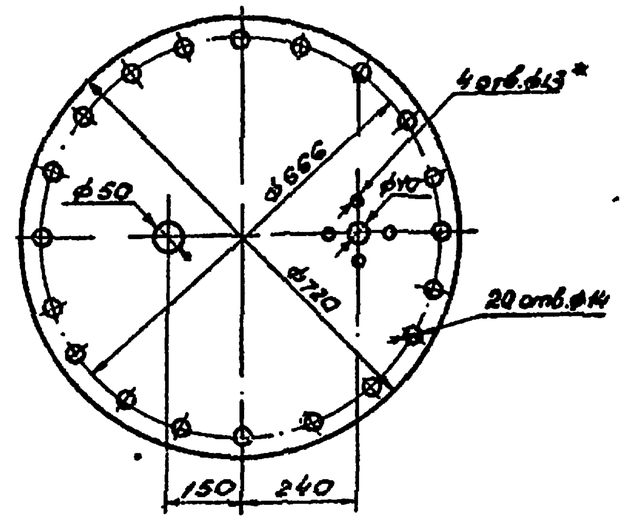

1. Крышка комплектуется с резервуаром.
2. Непараллельность осей отверстий не более 0.05 мм.
3. Размеры выполнять по 7кл. точности.
4.* Размер для инструмента.

Типовой проект 503-6-3 Альбом IV

Разраб.	Ульянова		ТМ.00.00.03			
Провер.	Каменский					
Н.контр.	Александрова					
Рук.гр.	Каменский		Разметка отверстий в крышке горловины резервуара для топлива	Стадия	Масса	Масштаб
Нач.отд.	Бунтин			РП	19.17	1:10
Зам.нач.	Бутенко			Лист	Листов 1	
Гл.инж.	Новиков		Заготовка	Госкомнефтепродукт СССР ГИПРОНЕФТЕТРАНС г. Волгоград		

Инв.№подл. | Подпись и дата | Взам.инв.№

ТМ 08.00.00 СБ

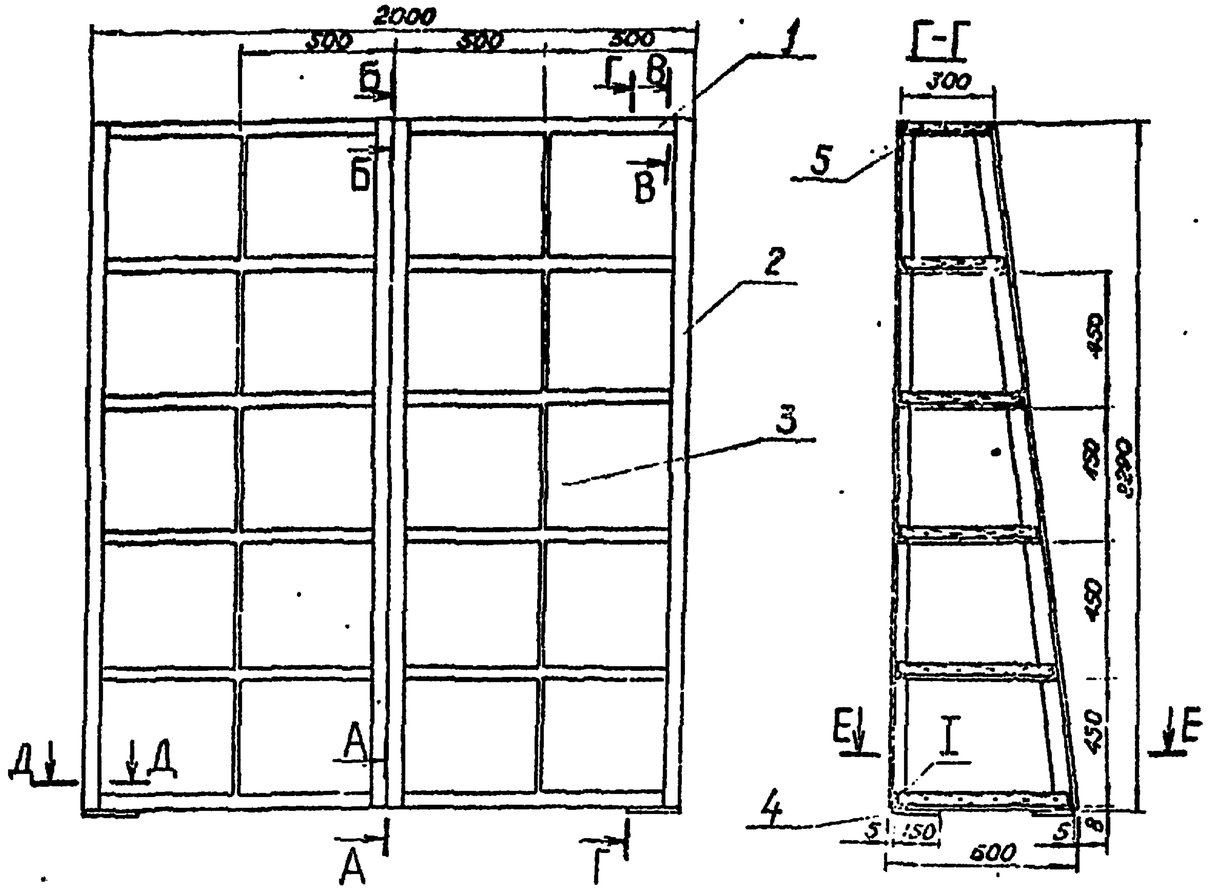

Е - Е
повернуто

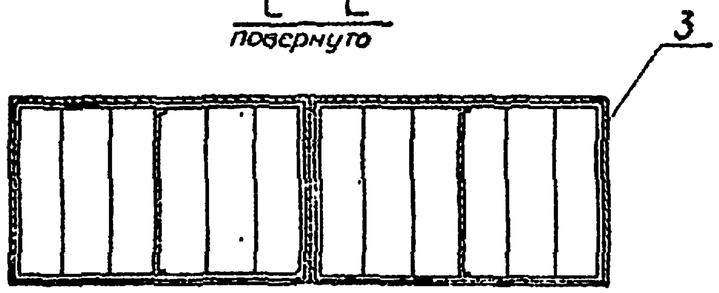

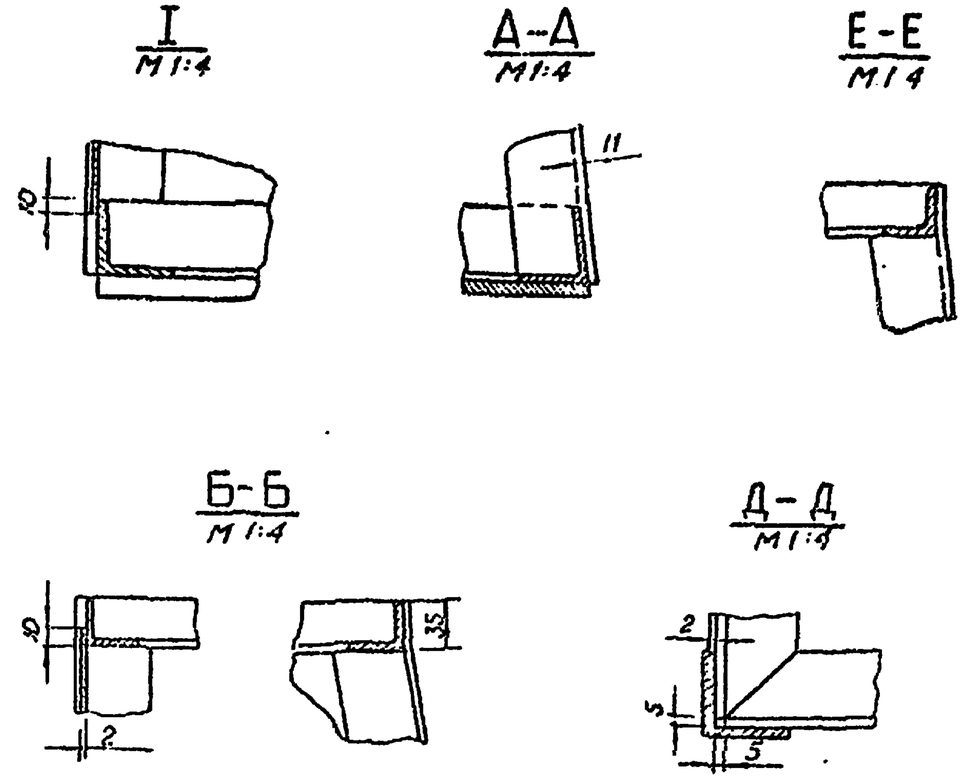

Сварку производить сплошным нормальным швом ГОСТ 5264-80 по всем кромкам примыкания деталей электродом типа Э-42 по ГОСТ 9467-75. Высоту шва принимать по наименьшей толщине свариваемых деталей.

Техническая характеристика

1. Габаритные размеры:

длина	2000 мм
ширина	600 мм
высота	2290 мм

2. Вес 337 кг.

Разраб	Ульянова		
Провер	Каменский		
Н контр	Александрова		
Рук. гр	Каменский		
Нач отд	Бунтин		
Зам. нач. отд	Бутенко		
Гл инж пр	Новиков		

ТМ 08.00.0С СБ

Стеллаж полочный для хранения расфасованных нефтепродуктов.

Стадия	Масса	Масштаб
РП	260,0	1:20
Лист	Листов 1	

Госкомнефтепродукт РСФСР
ГИПРОНЕФТЕТРАНС
г. Волгоград

Альбом IV
503-6-3
Типовой проект

ТМ.09.00.00.СБ

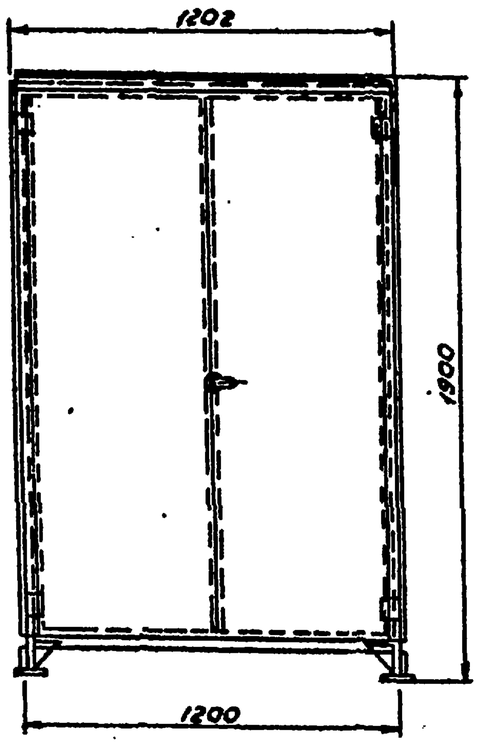

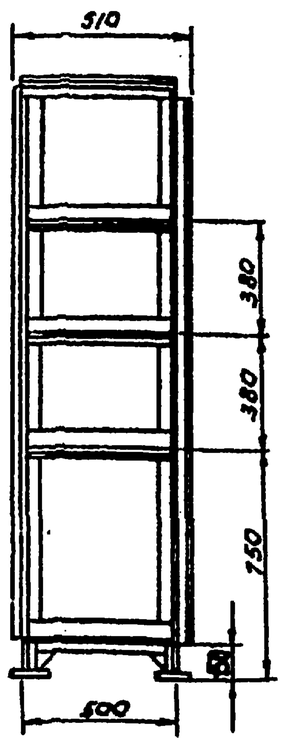

Типовой проект 503-634.альбом IV

Разраб.	Ульянов			ТМ 09.00.00.СБ
Провер.	Каменский			
Н. контр.	Александров		04.82	
Рук. гр.	Каменский			Шкаф для хранения инвентаря
Нач. отд.	Бунтин			
Зам. нач. отд.	Бутенко			
Гл. инж. пр.	Новиков			

Стадия	Масса	Масштаб
РП	185	1:20
Лист	Листов 1	

Гипронефтестройдортранс ЦБТИ ТЕГРАНС

ТМ.ОС.00.04

Rz 60

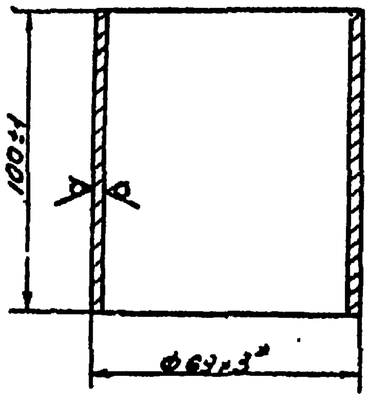

* Размер для справок.

Типовой проект 503-6-3 Альбом IV

Разраб.	Ульянова		
Провер.	Каменский		
Н.контр.	Александров		
Рук.гр.	Каменский		
Нач.отд.	Бунтин		
Зам.нач.отд.	Бутенко		
Гл.инж.пр.	Новиков		

ТМ.00.00.04

Патрубок монтажный

Стадия	Масса	Масштаб
РП	0.7	1:2
Лист	Листов 1	

Труба $\frac{89\times3\ ГОСТ\ 10704-76}{Ст.10\ ГОСТ\ 10705-80}$

Госкомнефтепродукт РСФСР ГИПРОНЕФТЕТРАНС г.Волгоград

Инв.№ подл. | Подпись и дата | Взам.инв.№

ТМ.00.00.05

Rz 60

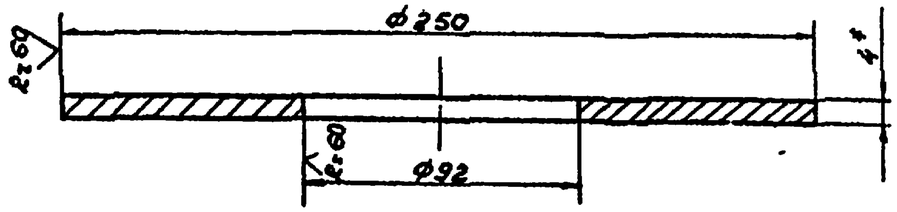

* Размер для справок.

Типовой проект 503-6-3 Альбом IV

Разраб.	Ульянова		
Провер.	Каменский		
Н.контр.	Александров		
Рук.гр.	Каменский		
Нач.отд.	Бунтин		
Зам.нач.отд.	Бутенко		
Гл.инж.пр.	Новиков		

ТМ ОС 00.05

Воротник

Стадия	Масса	Масштаб
РП	2.5	1:2
Лист	Листов 1	

Лист $\frac{4\ ГОСТ\ 19903-74^{*}}{Ст.3\ ГОСТ\ 16523-70^{*}}$

Госкомнефтепродукт РСФСР ГИПРОНЕФТЕТРАНС г.Волгоград

Инв.№ подл. | Подпись и дата | Взам.инв.№

ТМ 00.00.06

Типовой проект 503-6-3 Альбом IV

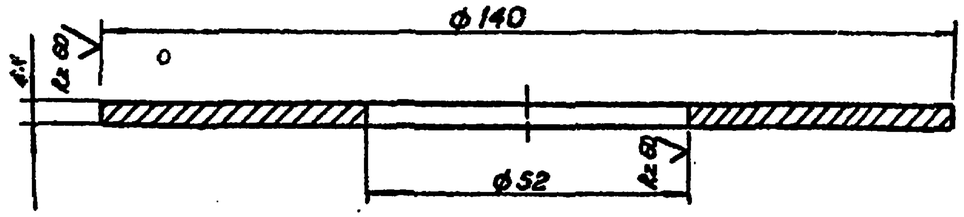

* Размер для справок.

Разраб	Ульянова		ТМ 00.00.06		
Провер	Каменский				
Н контр	Александров				
Рук гр	Каменский				
Нач отд	Бунтин		Воротник	Стадия	Масса	Масштаб
Зам нач отд	Бутенко			РП	0,65.	1:1
Гл инж пр	Новиков			Лист	Листов 1
			Лист 4 ГОСТ 19903-74* / Ст.3 ГОСТ 16523-70*	Госкомнефтепродукт РСФСР ГИПРОНЕФТЕТРАНС г. Волгоград	

Инв. № подл. | Подпись и дата | Взам. инв. №

ТМ 00.00.07

Типовой проект 503-6-3 Альбом IV

Rz 60

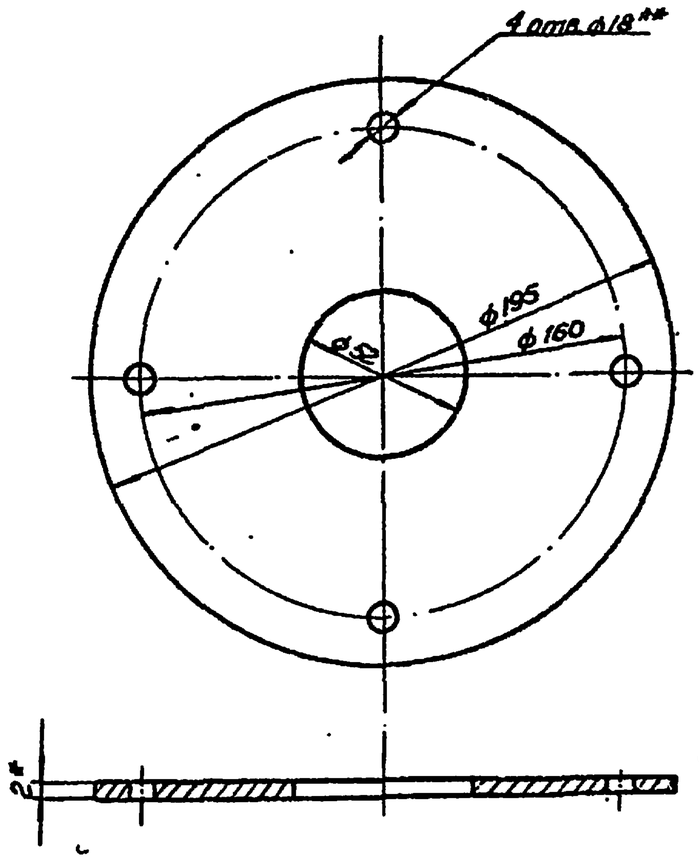

1.* Размер для справок.

2.** Размер для инструмента

Разраб	Ульянова		ТМ 00.00.07		
Пров	Каменский				
Н контр	Александров				
Рук. гр.	Каменский				
Нач. отд	Бунтин		Заглушка.	Стадия	Масса	Масштаб
Зам. нач. отд	Бутенко			РП	0,65	1:2
Гл. инж. пр.	Новиков			Лист	Листов 1
			Лист 2 ГОСТ 19903-74* / Ст 3 ГОСТ 16523-70*	Госкомнефтепродукт РСФСР ГИПРОНЕФТЕТРАНС г. Волгоград	

Инв. № подл. | Подпись и дата | Взам. инв. №

Формат	Зона	Поз.	Обозначение	Наименование	Кол.	Примечание
				Документация:		
12			ВК 01. 00. 00. СБ	Сборочный чертеж		
				Сборочные единицы		
11		1	ВК 01 01.00	Перегородка левая	1	
11		2	ВК 01. 02.00	Перегородка правая	1	
11		3	ВК.01. 03.00	Водослив левый	1	
11		4	ВК 01. 04. СО	Водослив правый	1	
11		5	ВК 01. 05. 00	Стойка	1	
				Детали		
11		6	ВК 01. 00.01	Швеллер	2	

Альбом IV

5003-6-3

Типовой проект

Разраб.	Герлингер		
Пров	Голустьяни		
Рук. гр.	Пучкова		
Н. контр	Александрова		01.11г
Нач. сект	Голустьяни		01.11г
Нач. отд	Зобулонов		

ВК 01.00.00

Полупоружная перегородка

Стадия	Лист	Листов
		1

Госкомнефтепродукт РСФСР
ГИПРОНЕФТЕТРАНС
г. Волгоград

Формат	Зона	Поз.	Обозначение	Наименование	Кол.	Примечание
				Документация		
11			ВК 01. 01. 00 СБ	Сборочный чертеж		
				Детали		
		1	ВК 01.01.01	Обечайка	1	
		2	ВК. 01. 01. 02	Основание	1	
		3	ВК 01. 01. 03	Обечайка	1	
		4	ВК. 01. 01. 04.	Водослив	4	
				Стандартные изделия		
		5		Винт М5×10 ГОСТ 17473-80	16	
		6		Шайба 5 65Г 029 ГОСТ 6402-70*	16	

Альбом IV

5003-6-3

Типовой проект

Инв. № подл. | Подпись и дата | Взам. инв. №

Разраб.	Герлингер		
Пров	Голустьяни		
Рук. гр.	Пучкова		
Н. контр	Александрова		01.11г
Нач. сект	Голустьяни		
Нач. отд	Зобулонов		01.11г

ВК 01.01.00

Перегородка левая

Стадия	Лист	Листов
РП		1

Госкомнефтепродукт РСФСР
ГИПРОНЕФТЕТРАНС
г. Волгоград

Формат	Зона	Поз.	Обозначение	Наименование	Кол.	Примечание
				Документация		
11			ВК 01.03.00 СБ	Сборочный чертеж		
				Детали		
11		1	ВК 01.03.01	Основание	1	
11		2	ВК 01.03.02	Обечайка	1	
61/4		3	ВК.01.03.03	Платик 150×250×4мм Лист 4 ГОСТ 19903-74* / Ст 3 ГОСТ 14637-79	1	0,03 кг
11		4	ВК 01.03.04	Водослив	3	
				Стандартные изделия		
		5		Винт М5×10 ГОСТ 17473-80	12	
		6		Шайба 5.65Г 02 ГОСТ 6402-70*	12	

Альбом IV 503-6-3 Типовой проект

Подпись и дата | Взам. инв. № | Инв. № подл.

Разраб.	Герлинцер			ВК 01.03.00
Пров.	Голустьяни			
Рук. гр.	Пучкова			
Н. контр.	Александров		01.82	Водослив левый
Нач. сект.	Голустьяни		01.82	
Нач. отд.	Забулонов			

Стадия	Лист	Листов
		1

Госкомнефтепродукт РСФСР ГИПРОНЕФТЕТРАНС г. Волгоград

Формат	Зона	Поз.	Обозначение	Наименование	Кол.	Примечание
				Документация		
11			ВК 01.04.00 СБ	Сборочный чертеж		
				Детали		
11		1	ВК.01.03.01	Основание	1	
11		2	ВК.01.04.01	Обечайка	1	
61/4		3	ВК.01.04.02	Платик Лист 4 ГОСТ 19903-74* / Ст 3 ГОСТ 14637-79 15×250×4 мм	1	0,03 кг
11		4	ВК.01.03.04	Водослив	4	
				Стандартные изделия		
		5		Винт М5×10 ГОСТ 17473-80	16	
		6		Шайба 5.65Г 02 9 ГОСТ 6402-70*	16	

Альбом IV 503-6-3 Типовой проект

Подпись и дата | Взам. инв. № | Инв. № подл.

Разраб.	Герлинцер			ВК 01.04.00
Пров.	Голустьяни			
Рук. гр.	Пучкова			
Н. контр.	Александров		01.82	Водослив правый
Нач. сект.	Голустьяни		01.82	
Нач. отд.	Забулонов			

Стадия	Лист	Листов
РП		1

Госкомнефтепродукт РСФСР ГИПРОНЕФТЕТРАНС г. Волгоград

Формат	Зона	Поз.	Обозначение	Наименование	Кол.	Примечание.
				Документация.		
11			ВК 01.02.00 СБ	Сборочный чертеж		
				Детали.		
11		1	ВК 01.01.01	Обечайка	1	
11		2	ВК 01.01.02	Основание	1	
11		3	ВК.01.01.03	Обечайка	1	
11		4	ВК.01.01.04	Водослив	4	
				Стандартные изделия.		
		5		Винт М5х10 ГОСТ 17473-80	16	
		6		Шайба 5 . 65Г.029 ГОСТ 6402-70*	16	

Альбом IV

Типовой проект 503-6-3

Подпись и дата	Инв. № подл.

Разраб.	Герлингер			ВК 01.02.00
Провер.	Голустьянц			
Рук. гр.	Пучкова			
Н. контр.	Александрова		02.82г	Перегородка правая
Нач. сект.	Голустьянц		02.82г	
Нач. отд.	Забулонов			

Стадия	Лист	Листов
		1

Госкомнефтепродукт РСФСР
ГИПРОНЕФТЕТРАНС
г. Волгоград

Формат	Зона	Поз.	Обозначение	Наименование	Кол.	Примечания
				Документация.		
12			ВК.01.05.00 СБ	Сборочный чертеж		
				Детали.		
6/4		1	ВК 01.05.01	Швеллер		
				Швеллер $\frac{10\ ГОСТ\ 8240-72}{Ст3\ ГОСТ\ 535-79}$		
				ℓ = 1190 мм	1	10,22 кг
6/4		2	ВК 01.05.01	Втулка		
				Лист $\frac{100\ ГОСТ\ 19903-74*}{Ст3кп\ ГОСТ\ 14637-79}$		
				80 х 80 мм	1	6,3 кг

Альбом IV

Типовой проект 503-6-3

Подпись и дата	Инв. № подл.

Разраб.	Герлингер			ВК 01.05.00
Провер.	Голустьянц			
Рук. гр.	Пучкова			
Н. контр.	Александрова		02.82г	Стойка
Нач. сект.	Голустьянц			
Нач. отд.	Забулонов		02.82г	

Стадия	Лист	Листов
РП		1

Госкомнефтепродукт РСФСР
ГИПРОНЕФТЕТРАНС
г. Волгоград

Формат	Зона	Поз.	Обозначение	Наименование	Кол.	Примечание
				Документация		
22			ВК.02.00.00СБ	Сборочный чертеж		
				Детали		
11		1	ВК.02.00.01	Воронка	1	
11		2	ВК.02.00.02	Стойка	1	
				Стандартные изделия		
9/4		3		Труба		
				Труба $\frac{53\times3\times5000\ II\ ГОСТ\ 10704-76}{Б-20\ Ст3сп\ ГОСТ\ 10706-76}$		
				р. 350 мм	1	1.30 кг

Типовой проект 503-6-3 Альбом IV

Разраб.	Герлингер			ВК 02 00 00			
Пров.	Голуступяни						
Рук. гр.	Пучкова						
Н. контр.	Александров		02.82	Нефтесборник	Стадия	Лист	Листов
Нач. сект.	Голуступяни		02.82			1	
Нач. отд.	Зобулонов				Госкомнефтепродукт РСФСР ГИПРОНЕФТЕТРАНС г. Куйбышев		

Формат	Зона	Поз.	Обозначение	Наименование	Кол.	Примечание
				Документация		
12			ВК.03.00.00СБ	Сборочный чертеж		
				Сборочные единицы		
11		1	ВК.03.01.00	Штурвал	1	
				Детали		
11		2	ВК.03.00.01	Шток	1	
11		3	ВК.03.00.02	Гайка	1	
11		4	ВК.03.00.03	Винт	1	
11		5	ВК.03.00.04	Шайба	1	
				Стандартные изделия		
		6		Болт М10×30 ГОСТ 7805-70*	1	
		7		Болт М12×40 ГОСТ 7805-70*	2	
		8		Гайка М12 ГОСТ 5927-70*	2	
		9		Шайба 12 65Г 029 ГОСТ 6402-70*	2	
		10		Шайба 12 01 29 ГОСТ 10906-78	2	

Типовой проект 503-6-3 Альбом IV

Инв. № подл. | Подпись и дата | Взам. инв. №

Разраб.	Герлингер			ВК.03 00 00			
Пров.	Голуступяни						
Рук. гр.	Пучкова						
Н. контр.	Александров		02.82	Привод нефтесборника	Стадия	Лист	Листов
Нач. сект.	Голуступяни		02.82		РП		1
Нач. отд.	Зобулонов				Госкомнефтепродукт РСФСР ГИПРОНЕФТЕТРАНС г. Куйбышев		

Формат	Зона	Поз.	Обозначение	Наименование	Кол.	Примечание
				Документация		
12			ВК.03.01.00 СБ	Сборочный чертеж		
				Детали		
5/4		1	ВК 03.01.01	Обод		
				Труба $\frac{28\times3\times2000\ кр}{Б\text{-}20}$ ГОСТ 10704-76* ГОСТ 10705-80		
				ℓ=942 мм	1	1.74 кг
5/4		2	ВК 03.01.02	Спица		
				Труба $\frac{20\times2\times2000\ кр}{Б\text{-}20}$ ГОСТ 10704-76* ГОСТ 10705-80		
				ℓ=105 мм	4	0.37 кг
5/4		3	ВК 03.01.03	Ступица		
				круг $\frac{80}{Ст.3}$ ГОСТ 2590-71 ГОСТ 535-79		
				ℓ=50 мм	1	2.0 кг

Типовой проект 503-6-3 Альбом IV

Инв. N подл. | Подпись и дата | Взам. инв. N

Разраб.	Герлингер			ВК 03.01.00
Пров.	Голуствянц			
Рук. гр.	Пучкова			
Н.контр.	Александрова		02.82	Штурвал
Нач.сект.	Голуствянц		02.82	
Нач.отд.	Забулонов			

Стадия	Лист	Листов
		1

Госкомнефтепродукт РСФСР ГИПРОНЕФТЕТРАНС г. Волгоград

Формат	Зона	Поз.	Обозначение	Наименование	Кол.	Примечание
				Документация		
12			ВК 04.00.00 СБ	Сборочный чертеж		
				Сборочные единицы		
11		1	ВК 04.01.00	Корпус	1	
12		2	ВК 04.02.00	Рамка	1	
				Детали		
11		3	ВК 04.00.01	Рамка	1	
11		4	ВК 04.00.02	Ручка	1	
5/4		5	ВК 04.00.03	Мешковина ГОСТ 8516-78		
				ϕ 1600 мм	2	2.44 кг
5/4		6	ВК 04.00.04	Сетка №4,5-1,0 ГОСТ 3826-66*	2	4.6 кг
5/4		7		Резина: пластина 3МБ-М-М		
				ГОСТ 7338-77* 5×250×500 мм	1	10.0 кг
				Стандартные изделия		
		8		Винт М5×12 ГОСТ 1486-75*	28	
		9		Шайба 5.65Г.02.9		
				ГОСТ 6402-70*	28	
		10		Заполнитель		
				сипрон	1,9 м³	

Типовой проект Альбом IV

Инв. N подл. | Подпись и дата | Взам. инв. N

Разраб.	Герлингер			ВК 04.00.00
Пров.	Голуствянц			
Рук. гр.	Пучкова			
Н.контр.	Александрова		02.82г.	Фильтр
Нач.сект.	Голуствянц		02.82г.	
Нач.отд.	Забулонов			

Стадия	Лист	Листов
РП		1

Госкомнефтепродукт РСФСР ГИПРОНЕФТЕТРАНС г. Волгоград

Формат	Зона	Поз.	Обозначение	Наименование	Кол.	Примечание
				Документация		
12			ВК. 04. 01. 00. СБ	Сборочный чертеж		
				Детали		
61		1	ВК. 04. 01. 01	Труба		
				4 ГОСТ 10903-74* / лист Ст3сп ГОСТ 14637-79		
				4 × 360 × 4900 мм	1	27,08 кг
61		2	ВК. 04. 01. 02	Стенка		
				Уголок 63×50×5 ГОСТ 8509-72* / Ст3сп ГОСТ 535-79	1	18,47 кг
				ℓ = 4900 мм		

Альбом IV

503-6-3

Типовой проект

Инв. № подл. | Подпись и дата | Взам. инв. №

Разраб.	Горлинеев		
Пров.	Голустьянц		
Рук. гр.	Лучкова		
Н. контр.	Александров		02.82
Нач. сект.	Голустьянц		02.82
Нач. отд.	Забулонов		

ВК 04 01 00

Корпус

Стадия	Лист	Листов
		1

Госкомнефтегазпрома РСФСР
ГИПРОНЕФТЕТРАНС
г. Волгоград

Формат	Зона	Поз.	Обозначение	Наименование	Кол.	Примечание
				Документация		
12			ВК. 04. 02. 00 СБ	Сборочный чертеж		
				Детали		
				Рамка		
61		1	ВК. 04. 02. 01	Уголок 63×50×5 ГОСТ 8509-72* / Ст3сп ГОСТ 535-79		
				ℓ = 4860 мм	1	14,33 кг
31		2	ВК. 04. 02. 02	Сетка		
				Сетка № 4,5-1,0 ГОСТ 3826-66*		
				φ 1600 мм	1	4,6 кг

Альбом IV

503-6-3

Типовой проект

Инв. № подл. | Подпись и дата | Взам. инв. №

Разраб.	Горлинеев		
Пров.	Голустьянц		
Рук. гр.	Лучкова		
Н. контр.	Александров		02.82
Нач. сект.	Голустьянц		02.82
Нач. отд.	Забулонов		

ВК 04 02 00

Рамка

Стадия	Лист	Листов
РП		1

Госкомнефтегазпрома РСФСР
ГИПРОНЕФТЕТРАНС
г. Волгоград

Формат	Зона	Поз.	Обозначение	Наименование	Кол.	Примечание
				Документация		
11			ВК 05.00.00.СБ	Сборочный чертеж		
				Сборочные единицы		
11		1	ВК 05.01.00	Прижим		
				Детали		
12		2	ВК.05.00.01	Шток	1	
				Стандартные изделия		
		3		Гайка М10×5 ГОСТ 5927-70*	1	

Альбом IV

503-6-3

Типовой проект

Инв. № подл. | Подпись и дата | Взам. инв. №

Разраб.	Герлингер		
Пров.	Голустьяни		
Рук. гр.	Пучкова		
Н. сектора	Александров		02.82
Нач. сект.	Голустьяни		02.82г.
Нач. отд.	Забулонов		

ВК 05.00.00

Прижим в сборе

Стадия	Лист	Листов
		1

Госкомнефтепродукт РСФСР
ГИПРОНЕФТЕТРАНС
г. Волгоград

Формат	Зона	Поз.	Обозначение	Наименование	Кол.	Примечание
				Документация		
11			ВК.05.01.00.СБ	Сборочный чертеж		
				Детали		
11		1	ВК.05.01.01	Прижим	1	
11		2	ВК.05.01.02	Шайба	1	
6/4		3	ВК.05.01.03	Корпус		
				Труба $\frac{20\times2\times2000\ кр\ I\ ГОСТ\ 10704-76^*}{Б\text{-}20\ ГОСТ\ 10705-80}$		
				С=235 мм	1	0,21кг

Альбом IV

503-6-3

Типовой проект

Инв. № подл. | Подпись и дата | Взам. инв. №

Разраб.	Герлингер		
Пров.	Голустьяни		
Рук. гр.	Пучкова		
Н. контр.	Александров		02.82
Нач. сект.	Голустьяни		02.82г.
Нач. отд.	Забулонов		

ВК.05.01.00

Прижим

Стадия	Лист	Листов
РП		1

Госкомнефтепродукт РСФСР
ГИПРОНЕФТЕТРАНС
г. Волгоград

ВК 01.00.00 СБ

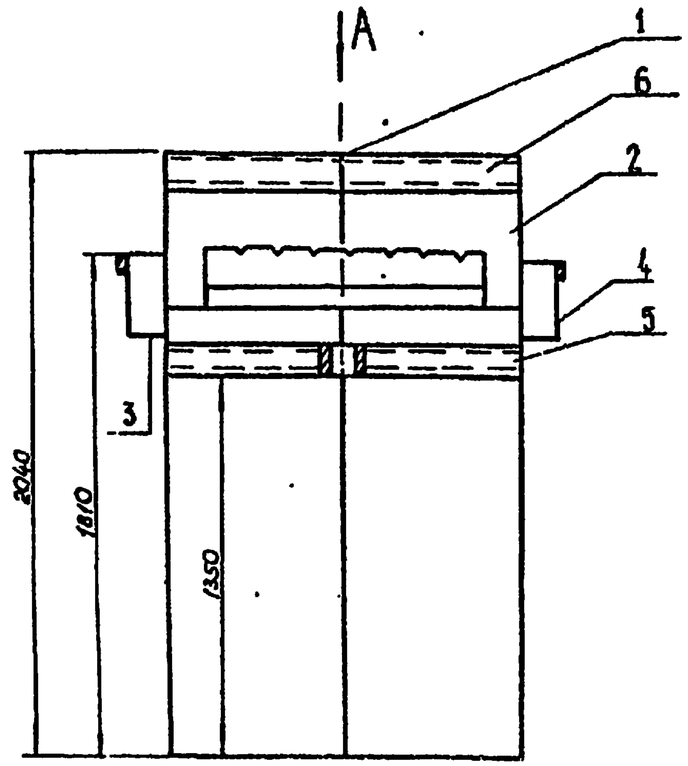

Вид А

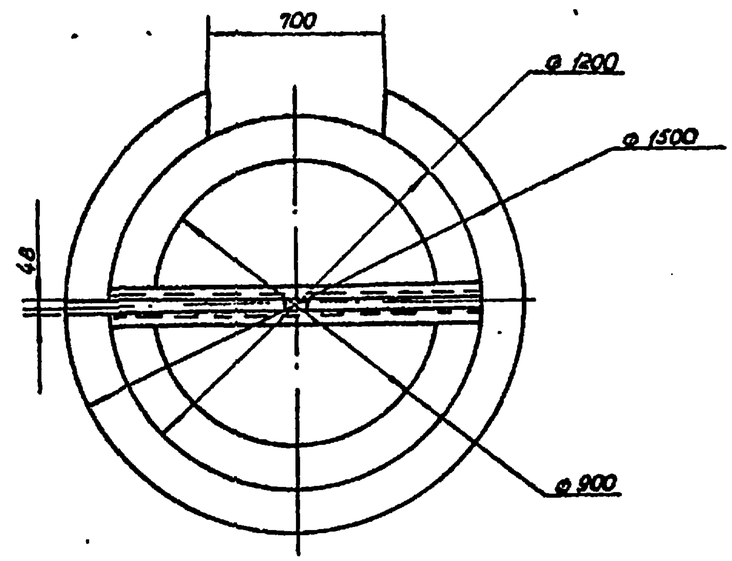

1 Отверстие ф 200 для подающей трубы вырезать после сборки.

2 Сварку производить по ГОСТ 5264-80 электродами 342А по ГОСТ 9467-75

3 Предельные отклонения размеров отверстий - H14, валов - h14; остальных $\pm \frac{IT14}{2}$.

Разраб.	Герлингер			ВК 01 00.00 СБ			
Пров	Голусьонц						
Рук. гр.	Пучкова						
Н. контр.	Алексеенко		02.83	Полупогружная перегородка	Стадия	Лист	Листов
Нач. сект.	Голубятник		02.83		РП	216.4	1 20
Нач. отд.	Забулонов				Лист	Листов 1	
Гл. инж. пр.	Новиков		02.83		Госкомнефтепродукт РСФСР ГИПРОНЕФТЕТРАНС г. Волгоград		

Альбом IV

503-6-3

Типовой проект

Инв. № подл. | Подпись и дата | Взам. инв. №

ВК 01.01.00 СБ

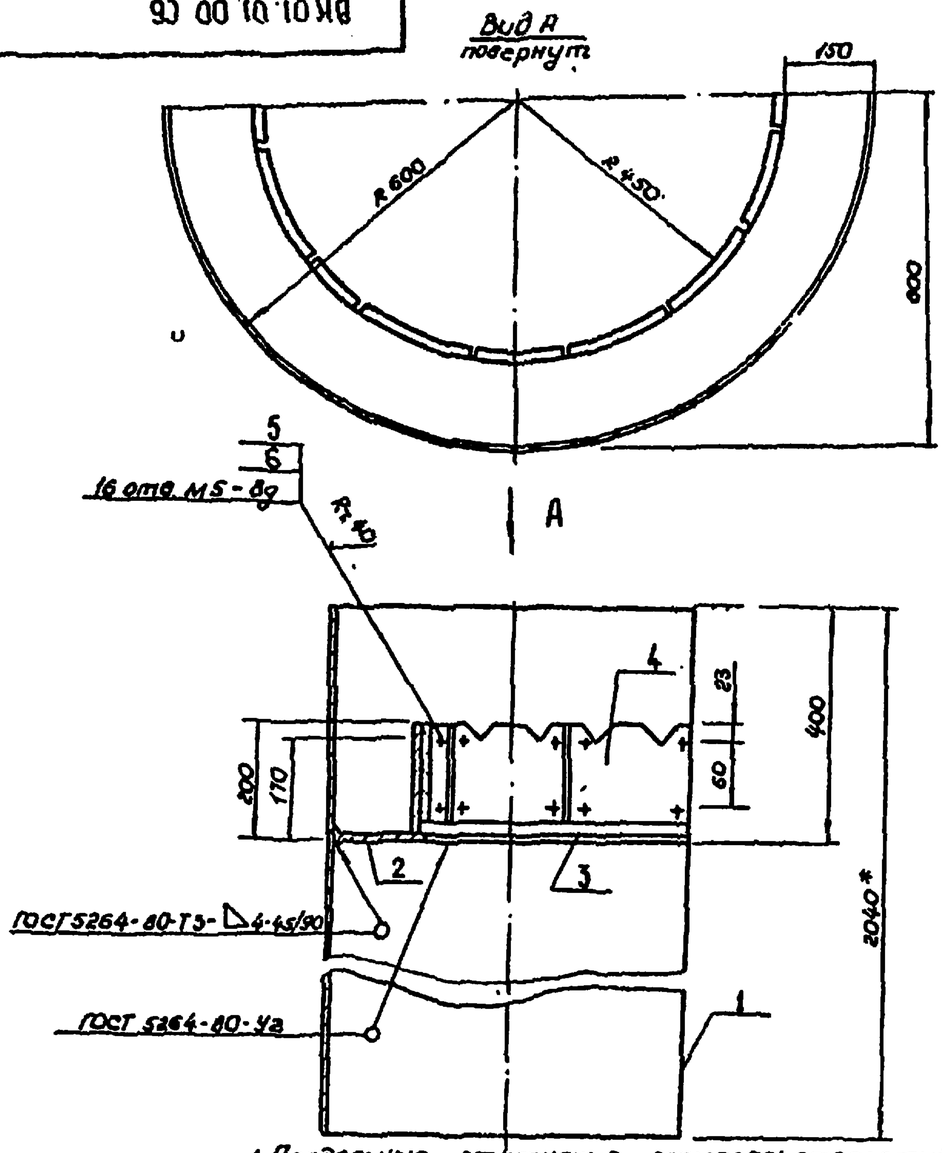

1 Предельные отклонения размеров: отверстий - H14; валов - h14; остальных ± $\frac{IT14}{2}$.
2 Отверстия сверлить при сборке.
3 * Размер для справок.
4 Сварку производить по ГОСТ 5264-80 электродом Э-42А по ГОСТ 9467-75

Альбом IV 503-6-3 Типовой проект

Взам. инв. № | Подпись и дата | Инв. № подл.

Разраб.	Герлингер			ВК 01.01.00 СБ		
Провер.	Голусьяни					
Рук. гр.	Пучкова					
Н. контр.	Александров		01.82	Перегородка левая	Стадия: РП	Масса: 76,7 / Масштаб: 1:10
Нач. сект.	Голусьяни		01.82		Лист	Листов 1
Нач. отд.	Забулонов				Госкомнефтепродукт РСФСР ГИПРОНЕФТЕТРАНС г. Волгоград	
Гл. инж. пр.	Новиков		05.82			

ВК 01.02.00 СБ

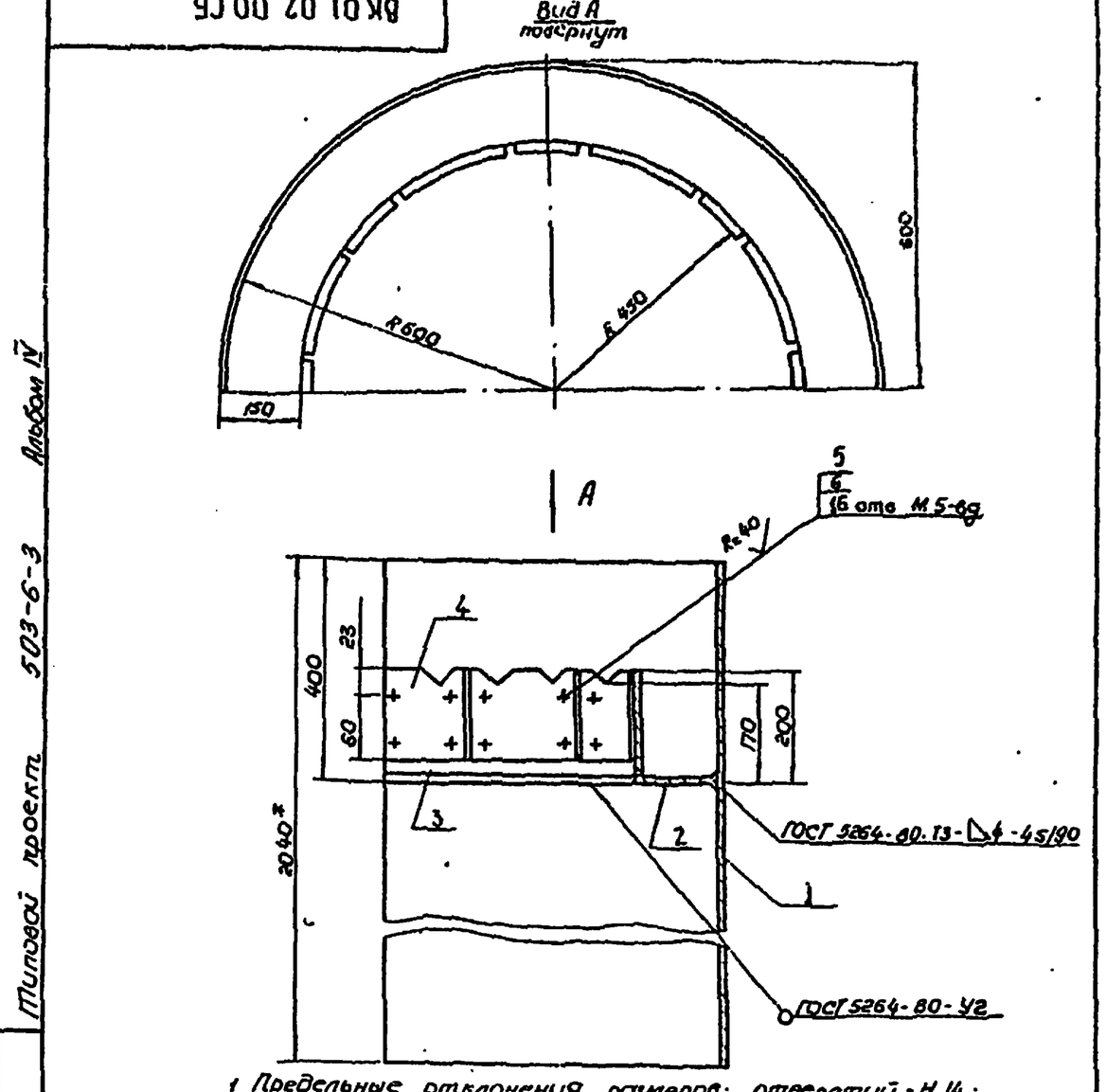

1 Предельные отклонения размеров: отверстий - H14; валов - h14; остальных - ± $\frac{IT14}{2}$.
2. Отверстия сверлить при сборке.
3 * Размер для справок.

Альбом IV 503-6-3 Типовой проект

Взам. инв. № | Подпись и дата | Инв. № подл.

Разраб.	Герлингер			ВК.01 02.00СБ		
Провер.	Голусьяни					
Рук. гр.	Пучкова					
Н. контр.	Александров		01.82	Перегородка правая	Стадия: РП	Масса: 76,7 / Масштаб: 1:10
Нач. сект.	Голусьяни		01.82		Лист	Листов 1
Нач. отд.	Забулонов				Госкомнефтепродукт РСФСР ГИПРОНЕФТЕТРАНС г. Волгоград	
Гл. инж. пр.	Новиков		05.82			

ВК 01.04.00 СБ

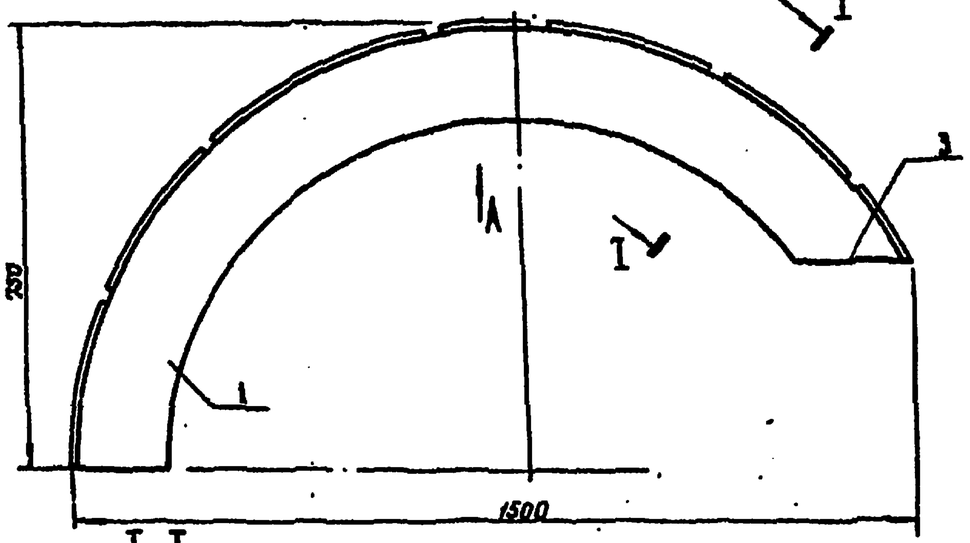

I I
повернуто

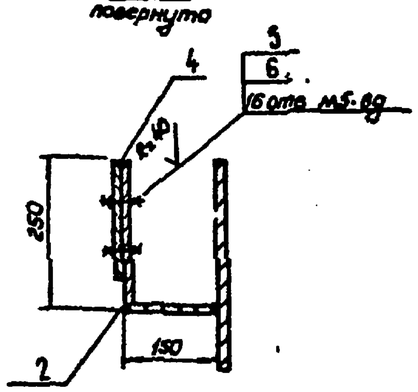

Вид А
повернуто

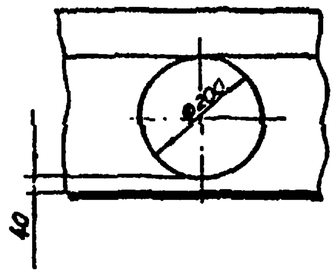

1. Предельные отклонения размеров: отверстий - H14, валов - h14; остальных $\pm \frac{IT14}{2}$

2. Сварку производить по ГОСТ 5264-80 электродами 342А по ГОСТ 9467-75.

Типовой проект 503-6-3 Альбом IV

Разраб.	Герлинцер			ВК.01.04.00 СБ		
Провер.	Голустьяни					
Рук. гр.	Пучкова					
Н. контр.	Александров		02.82	Водослив правый	Стадия	Масса	Масштаб
Нач. сект.	Голустьяни		01.82		РП	25.7	1:10
Нач. отд.	Забулонов				Лист	Листов 1
Гл. инж. пр.	Новиков		05.82		Госкомнефтепродукт РСФСР ГИПРОНЕФТЕТРАНС г. Волгоград	

Инв. № подл. | Подпись и дата | Взам. инв. №

ВК 01.03.00 СБ

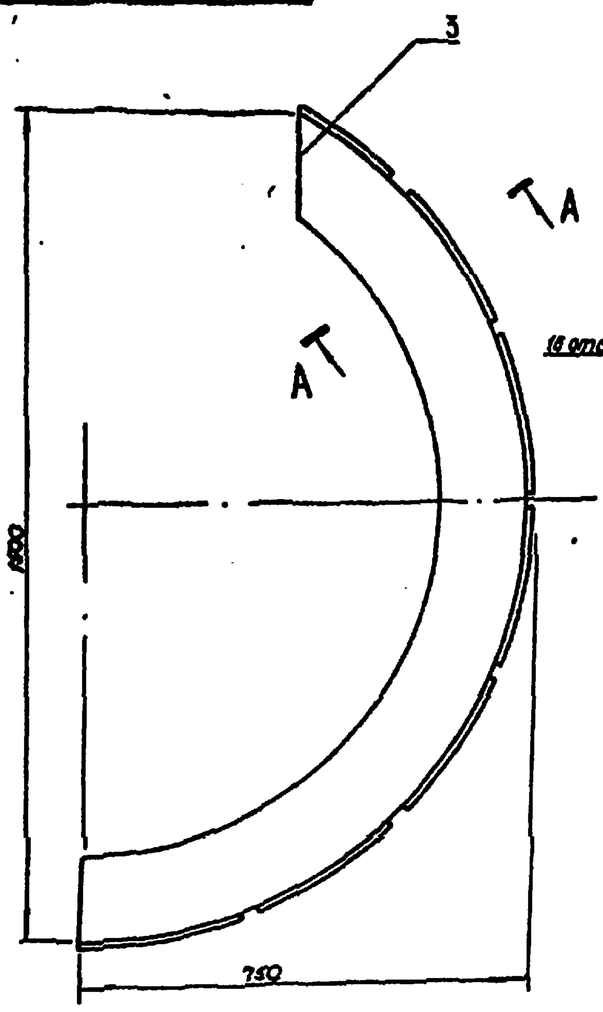

А-А
повернуто

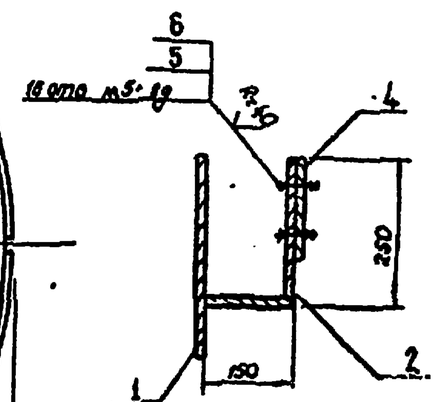

1. Сварку производить по ГОСТ 5264-80 электродами 342А по ГОСТ 9467-75.

2. Предельные отклонения размеров: отверстий - H14; валов - h14; остальные $\pm \frac{IT14}{2}$.

Типовой проект 503-6-3 Альбом IV

Разраб.	Герлинцер			ВК 01.03.00 СБ		
Провер.	Голустьяни					
Рук. гр.	Пучкова					
Н. контр.	Александров		02.82	Водослив левый	Стадия	Масса	Масштаб
Нач. сект.	Голустьяни		01.82		РП	25.7	1:10
Нач. отд.	Забулонов				Лист	Листов 1
Гл. инж. пр.	Новиков		05.82		Госкомнефтепродукт РСФСР ГИПРОНЕФТЕТРАНС г. Волгоград	

Инв. № подл. | Подпись и дата | Взам. инв. №

ВК 01.05.00.СБ

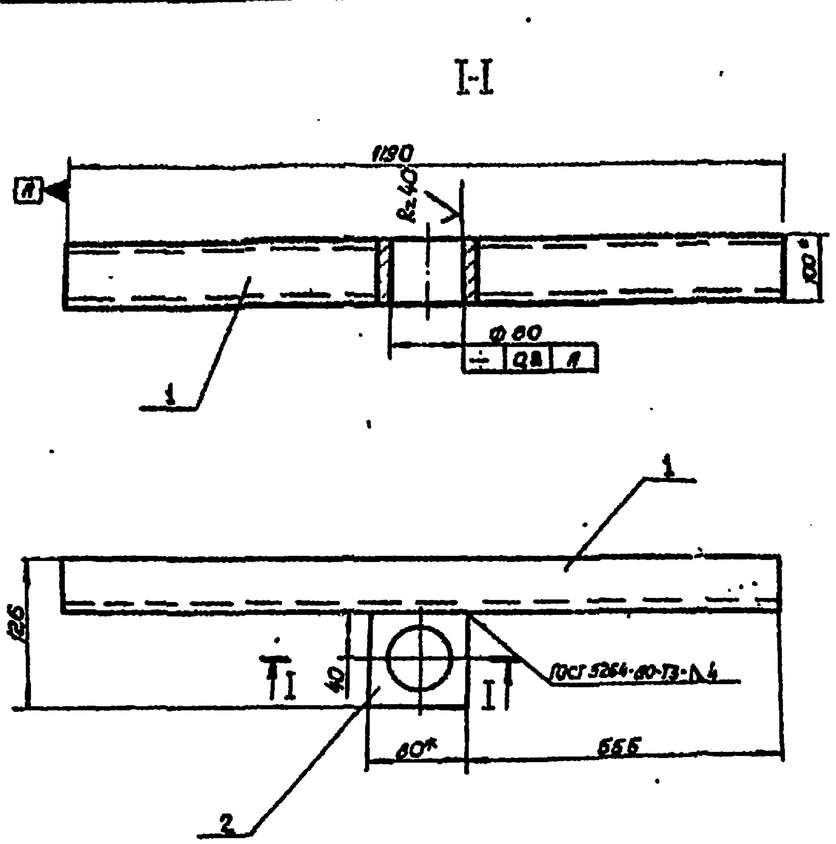

1. * Размеры для справок
2. Предельные отклонения размеров: отверстий - H14; валов - h14; остальные $\pm\frac{IT14}{2}$.
3. Сварку производить по ГОСТ 5264-80 электродами 342А по ГОСТ 9467-75

Разраб.	Герлингер			ВК 01.05.00 СБ		
Провер.	Голустьяни					
Рук. гр.	Пучкова					
Н. контр.	Александрова		02.82	Стойка	Стадия: РП	Масса: 10,60	Масштаб: 1:5
Нач. сект.	Голустьяни		02.82				
Нач. отд.	Забулонов					
Гл. инж. пр.	Новиков		05.82		Лист	Листов 1
					Госкомнефтепродукт РСФСР ГИПРОНЕФТЕТРАНС г. Волгоград	

Альбом IV

Типовой проект 503-6-3

Инв. № подл. | Подпись и дата | Взам. инв. №

ВК 01.00.01

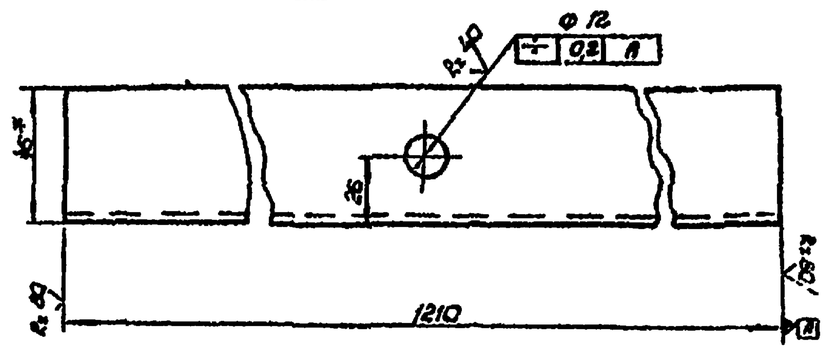

1* Размер для справок.
2 Предельные отклонения размеров: отверстий - H14; валов - h14; остальных $\pm\frac{IT14}{2}$.

Разраб.	Герлингер			ВК 01.00.01		
Пров.	Голустьяни					
Рук. гр.	Пучкова					
Н. контр.	Александрова		02.82	Швеллер	Стадия: РП	Масса: 10	Масштаб: 1:10
Нач. сект.	Голустьяни		02.82				
Нач. отд.	Забулонов					
Гл. инж. пр.	Новиков		05.82		Лист	Листов 1
				Швеллер ГОСТ 8240-72 / СТ3 ГОСТ 535-79	Госкомнефтепродукт РСФСР ГИПРОНЕФТЕТРАНС г. Волгоград	

Альбом IV

Типовой проект 503-6-3

Инв. № подл. | Подпись и дата | Взам. инв. №

ВК 04.04.01

А(1)

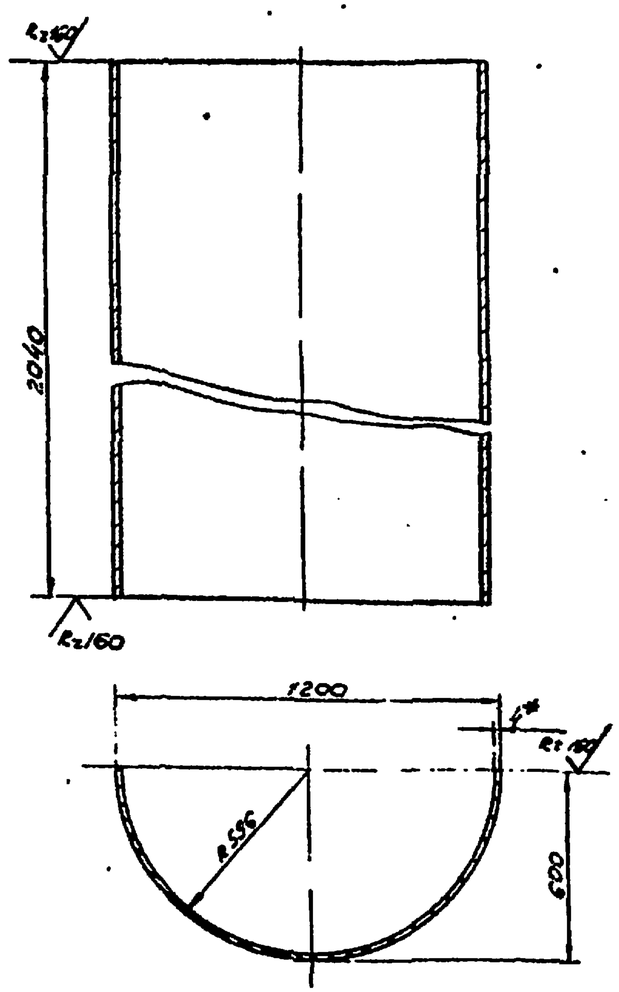

1.* Размер для справок
2. Предельные отклонения размеров:
отверстия – H14; валов h14; остальные – $\pm \frac{IT14}{2}$

Типовой проект 503-6-3 Альбом IV

Разраб	Герлинтер			ВК 01 01 01			
Провер	Голустьянц						
Рук гр	Пучкова						
Н контр	Александров		02.82	Обечайка	Стадия	Масса	Масштаб
Нач сект	Голустьянц		02.82		РП	590	1:20
Нач отд	Забулонов				Лист	Листов 1	
Гл инж пр	Новиков		05.82				
				Лист 4 ГОСТ 19903-74* Ст 3сп ГОСТ 14637-79	Госкомнефтепродуктсервис ГИПРОНЕФТЕТРАНС г. Волгоград		

Типовой проект 503-6-3 Альбом IV

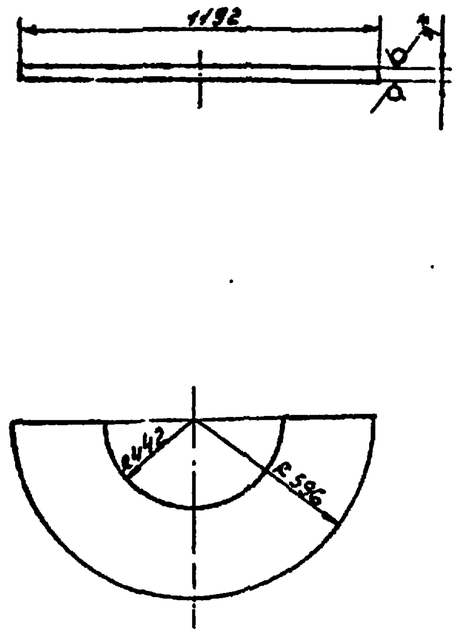

1.* Размер для справок.
2. Предельные отклонения размеров.
отверстия – H14; валов – h14; остальные – $\pm \frac{IT14}{2}$

Разраб	Герлинтер			ВК 01 01 02			
Провер	Голустьянц						
Рук гр	Пучкова						
Н контр	Александров		02.82	Основание	Стадия	Масса	Масштаб
Нач сект	Голустьянц		02.82		РП	8 05	1:10
Нач отд	Забулонов				Лист	Листов 1	
Гл инж пр	Новиков		05.82				
				Лист 4 ГОСТ 19903-74* Ст 3сп ГОСТ 14637-79	Госкомнефтепродуктсервис ГИПРОНЕФТЕТРАНС г. Волгоград		

ВК 01.01.03

Rz 80 √(√)

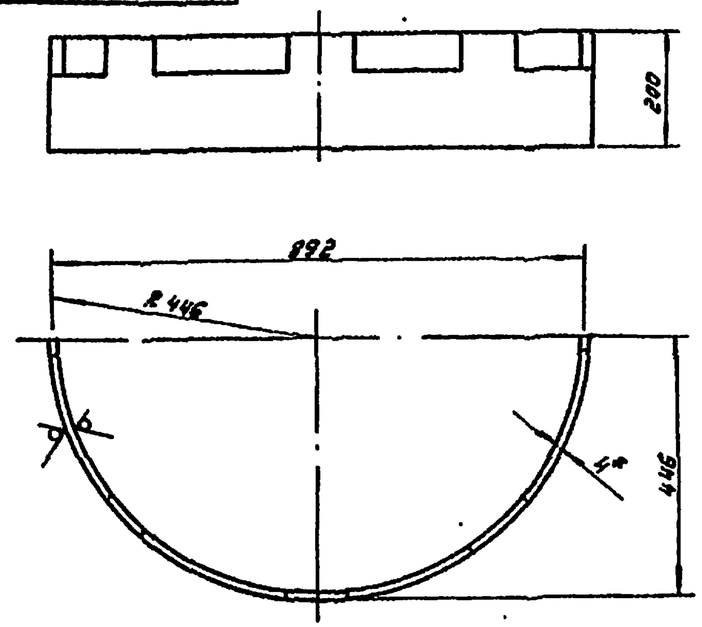

Развертка

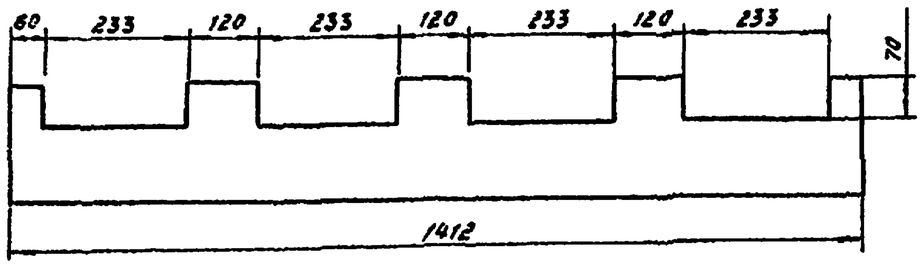

1. * Размер для справок
2. Предельные отклонения размеров: отверстий - H14; валов - h14; остальные - $\pm \frac{IT14}{2}$

Разраб.	Герлингер			ВК 01.01.03			
Провер.	Голуцьянц						
Рук. гр.	Пучкова						
Н. контр.	Александрова		02.82	Обечайка	Стадия	Масса	Масштаб
Нач. сект.	Голуцьянц		02.82		РП	8.76	1:10
Нач. отд.	Забулонов				Лист	Листов 1	
Гл. инж. пр.	Новиков		05.82		Госкомнефтепродукт РСФСР ГИПРОНЕФТЕТРАНС г. Волгоград		

Лист 4 ГОСТ 19903-74* Ст.3 ГОСТ 14637-79

Типовой проект

Альбом IV

503-6-3

Взам. инв. №

Подпись и дата

Инв. № подл.

ВК 01.01.04

Rz 80 √(√)

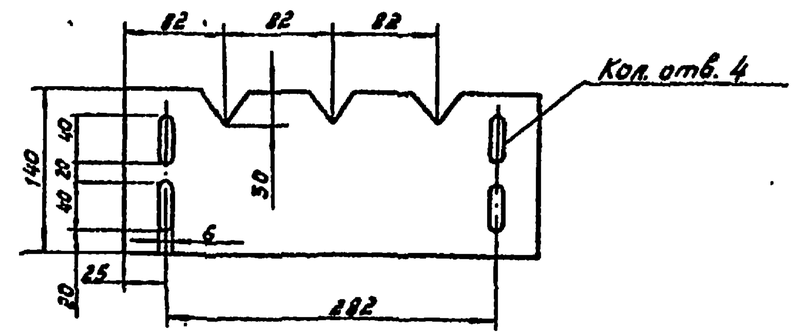

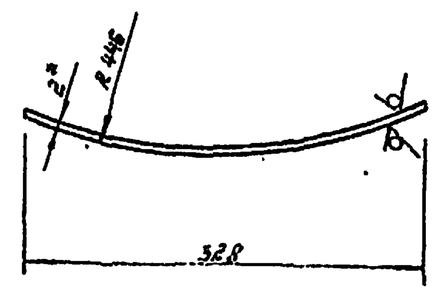

1. * Размер для справок
2. Предельные отклонения размеров: отверстий - H14; валов - h14; остальные - $\pm \frac{IT14}{2}$

Разраб.	Герлингер			ВК 01.01.04			
Пров.	Голуцьянц						
Рук. гр.	Пучкова						
Н. контр.	Александрова		02.82	Водослив	Стадия	Масса	Масштаб
Нач. сект.	Голуцьянц		02.82		РП	0.85	1:5
Нач. отд.	Забулонов				Лист	Листов 1	
Гл. инж. пр.	Новиков		05.82		Госкомнефтепродукт РСФСР ГИПРОНЕФТЕТРАНС г. Волгоград		

Лист 2 ГОСТ 19904-74* Ст.3 ГОСТ 14637-79

Типовой проект

Альбом IV

503-6-3

Взам. инв. №

Подпись и дата

Инв. № подл.

ВК 01.03.02

Типовой проект 503-6-3 Альбом IV

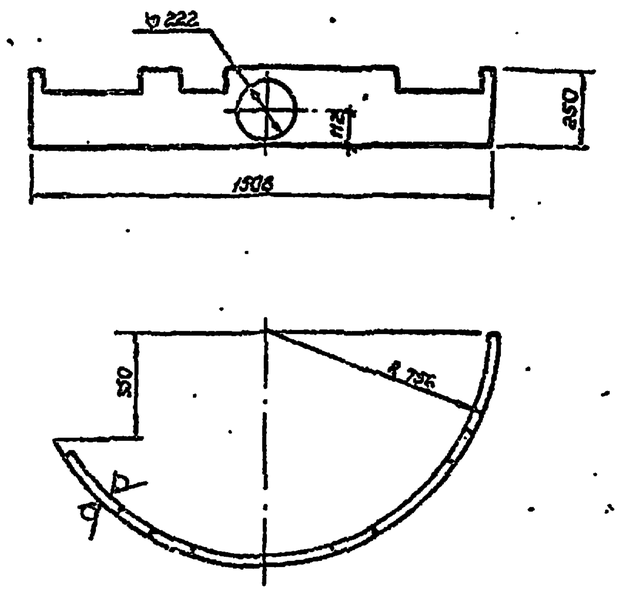

Развертка

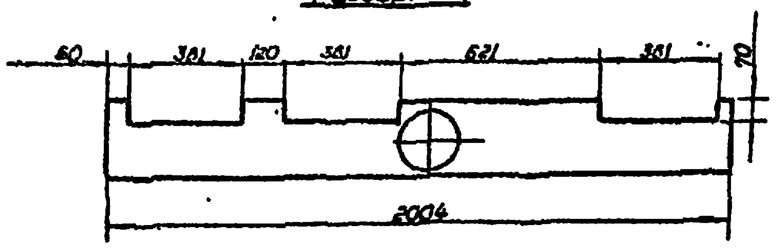

1. Предельные отклонения размеров: отверстий - H14; валов - h 14; остальные $\pm\frac{IT14}{2}$

Разраб.	Герлинцер			ВК 01.03.02		
Провер.	Голустьяни					
Рук. гр.	Пучкова					
Н. контр.	Александрова		02.82	Обечайка	Стадия	Масса	Масштаб
Нач. сект.	Голустьяни		02.82		РП	16,0	1:20
Нач. отд.	Забулонова				Лист	Листов 1
Гл. инж. пр.	Колыков		05.82		Госкомархитектуры СССР Гипрокоммунстрой	

Лист 4 ГОСТ 10528-79 * ст 3 ГОСТ 14637-79

Инв. № подл. | Подпись и дата | Взам. инв. №

ВК 01.03.01

Типовой проект 503-6-3 Альбом IV

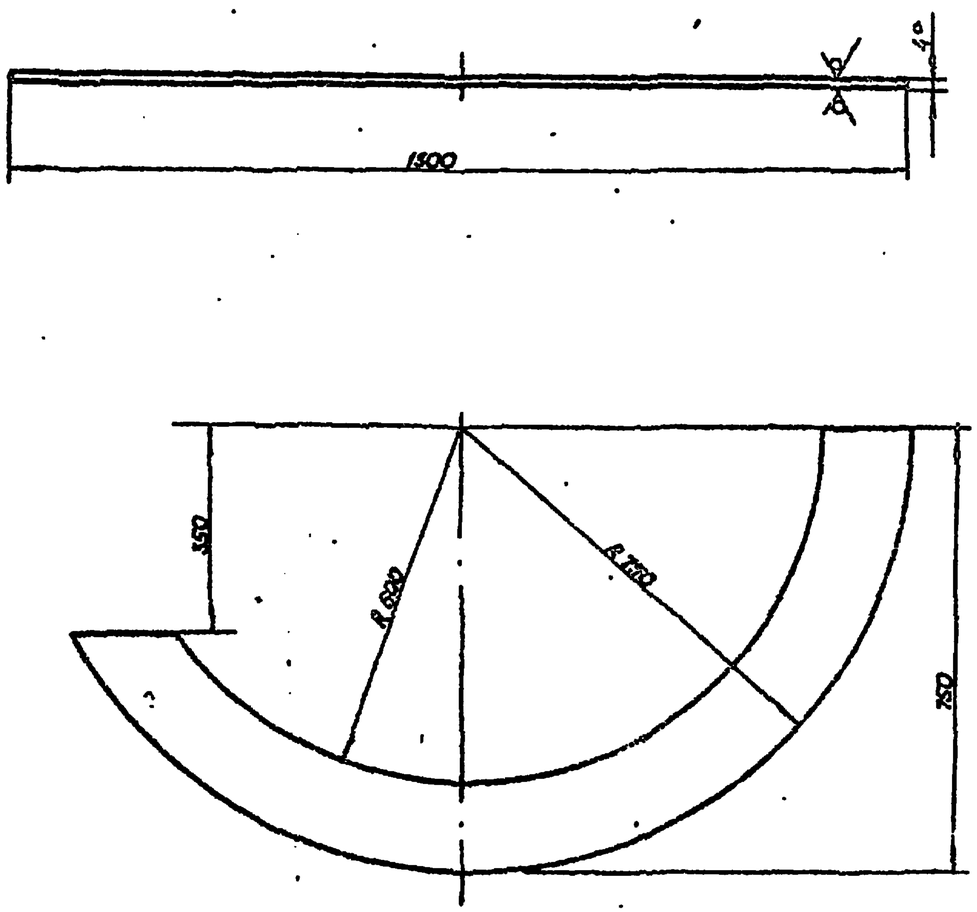

1* Размер для справок

2. Предельные отклонений размеров: отверстий - H14; валов - h 14; остальные $\pm\frac{IT14}{2}$

Разраб.	Герлинцер			ВК 01.03.01		
Провер.	Голустьяни					
Рук. гр.	Пучкова					
Н. контр.	Александрова		02.82	Основание	Стадия	Масса	Масштаб
Нач. сект.	Голустьяни		02.82		РП	10,0	1:10
Нач. отд.	Забулонова				Лист	Листов 1
Гл. инж. пр.	Колыков		05.82		Госкомархитектуры СССР Гипрокоммунстрой	

Лист 4 ГОСТ 10528-79 * ст 3 ГОСТ 14637-79

Инв. № подл. | Подпись и дата | Взам. инв. №

Типовой проект 503-6-3 Альбом IV

ВК 01.03.04

Rz 80 (√)

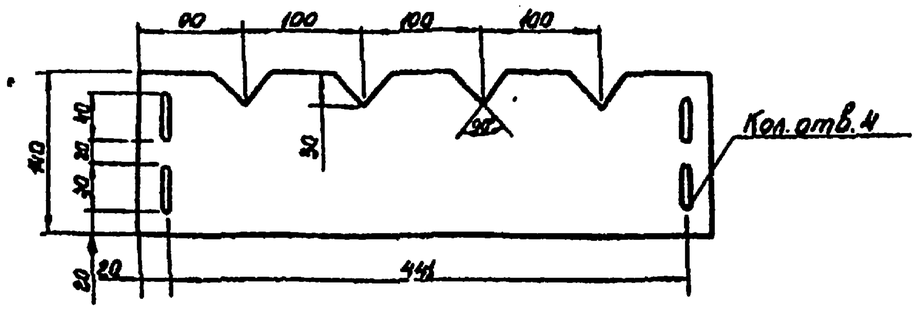

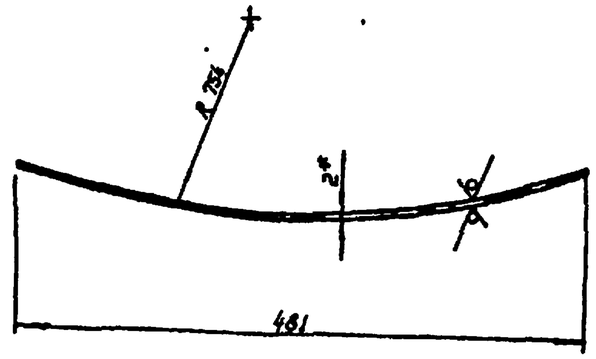

1* Размер для справок

2. Предельные отклонения размеров: отверстий - H14; валов - h14; остальные $\pm\frac{IT14}{2}$.

Разраб.	Герлингер			ВК 01.03.04			
Пров.	Голустьянц						
Рук. гр.	Пучкова						
Н. контр.	Александров		02.82	Водослив 490×140×2	Стадия	Масса	Масштаб
Нач. сект.	Голустьянц		02.82		РП	1,09	1:5
Нач. отд.	Забулонов				Лист	Листов 1	
Гл. инж. пр.	Новиков		05.82				
				Лист 2 ГОСТ 19904-74* / Ст3 ГОСТ 14637-79	Госкомнефтепродукт РСФСР ГИПРОНЕФТЕТРАНС г. Волгоград		

Инв. № подл. | Подпись и дата | Взам. инв. №

Типовой проект 503-6-4 Альбом IV

ВК 01.04.01

Rz 80 (√)

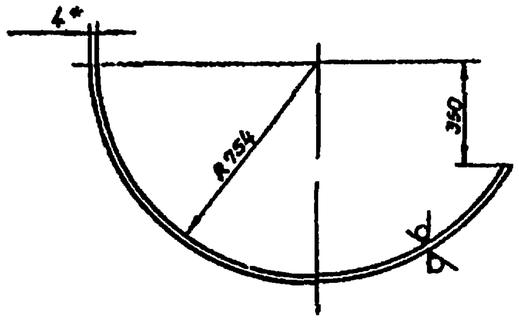

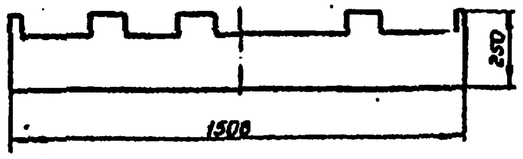

Развертка

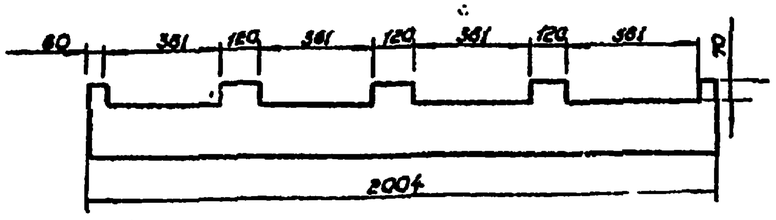

1. * Размеры в скобках сверлить после сборки

2. Предельные отклонения размеров: отверстий - H14; валов - h14; остальные $\pm\frac{IT14}{2}$

Разраб.	Герлингер			ВК 01.04.01			
Пров.	Голустьянц						
Рук. гр.	Пучкова						
Н. контр.	Александров		02.82	Обечайка	Стадия	Масса	Масштаб
Нач. сект.	Голустьянц		02.82		РП	15,0	1:20
Нач. отд.	Забулонов				Лист	Листов 1	
Гл. инж. пр.	Новиков		05.82				
				Лист 4 ГОСТ 19903-74* / Ст3 ГОСТ 14637-79	Госкомнефтепродукт РСФСР ГИПРОНЕФТЕТРАНС г. Волгоград		

Инв. № подл. | Подпись и дата | Взам. инв. №

ВК 02.00.00 СБ

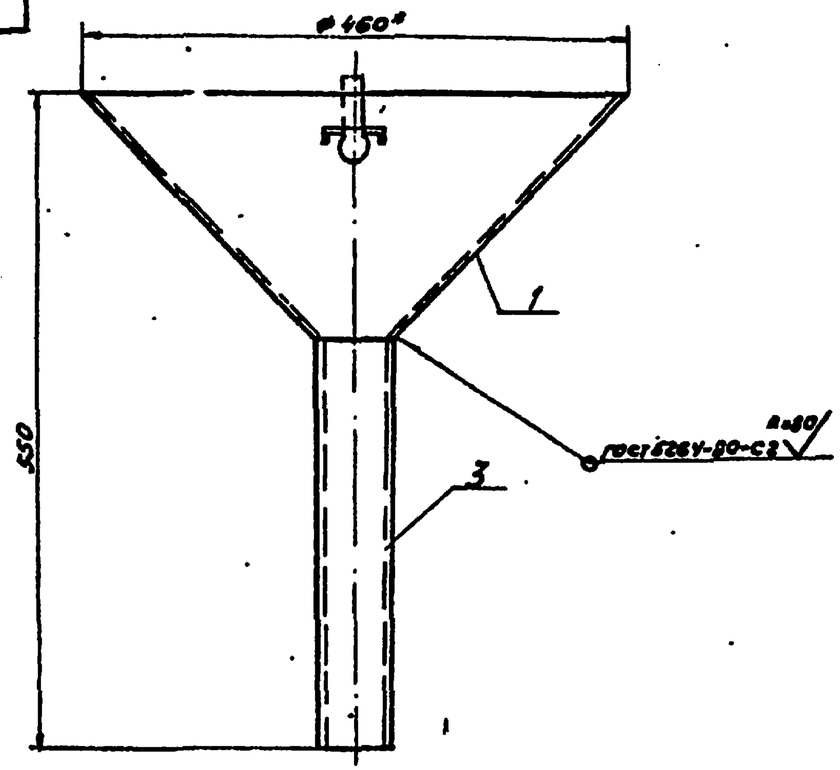

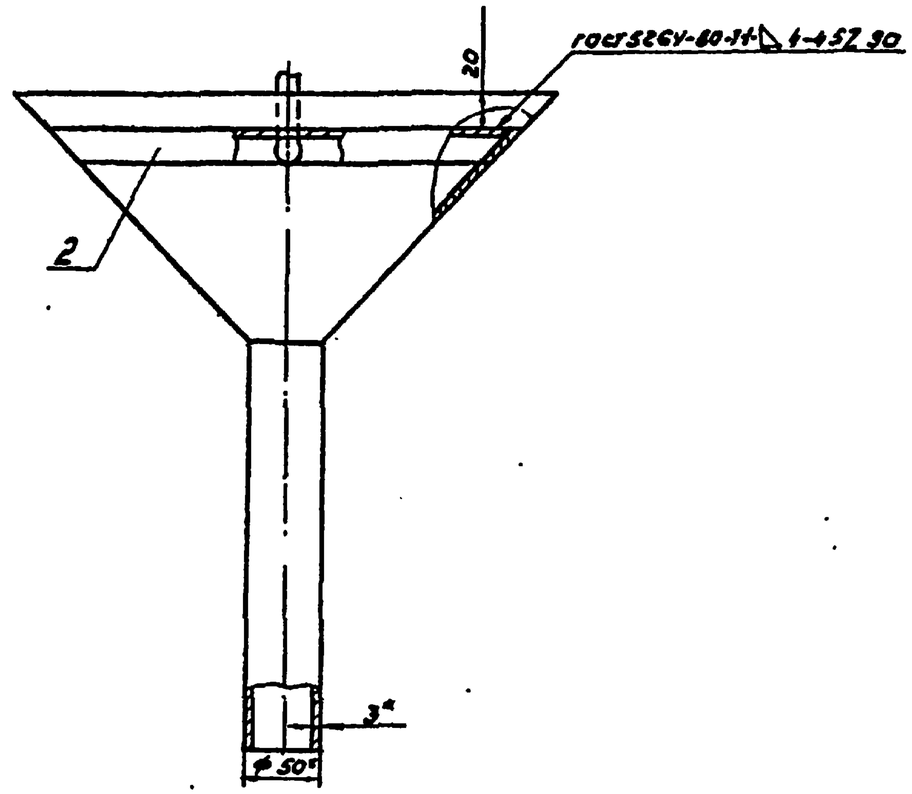

1.* Размеры для справок
2. Предельные отклонения размеров $\pm \frac{IT14}{2}$

Разраб.	Германтер			ВК 02.00.00 СБ		
Провер.	Голуславцев					
Рук.гр.	Пучкова					
Н.контр.	Алексеенко		02.82	Нефтесборник	Стадия	Масса	Масштаб
Нач.сект.	Голуславцев		02.82		РП	4.3	1:5
Нач.отд.	Забулонов				Лист	Листов 1	
Гл.инж.пр.	Новиков		02.82		Гипронефтепроводстройпроект ГИПРОНЕФТЕТРАНС г. Волгоград		

Типовой проект 901-5-65.85 Альбом VIII

Инв.№ подл. | Подпись и дата | Взам.инв.№

ВК 02.00.01

А(√)

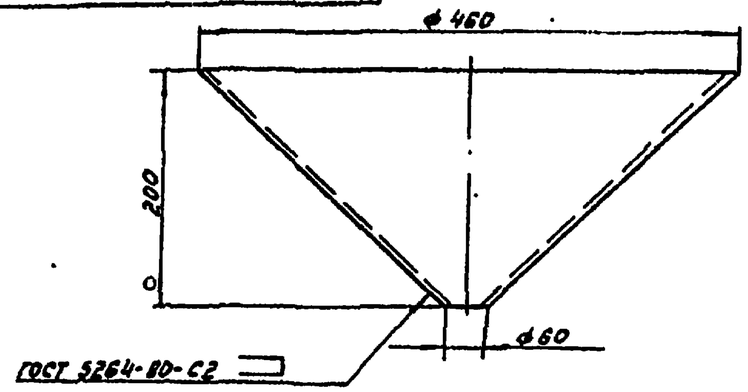

Развертка

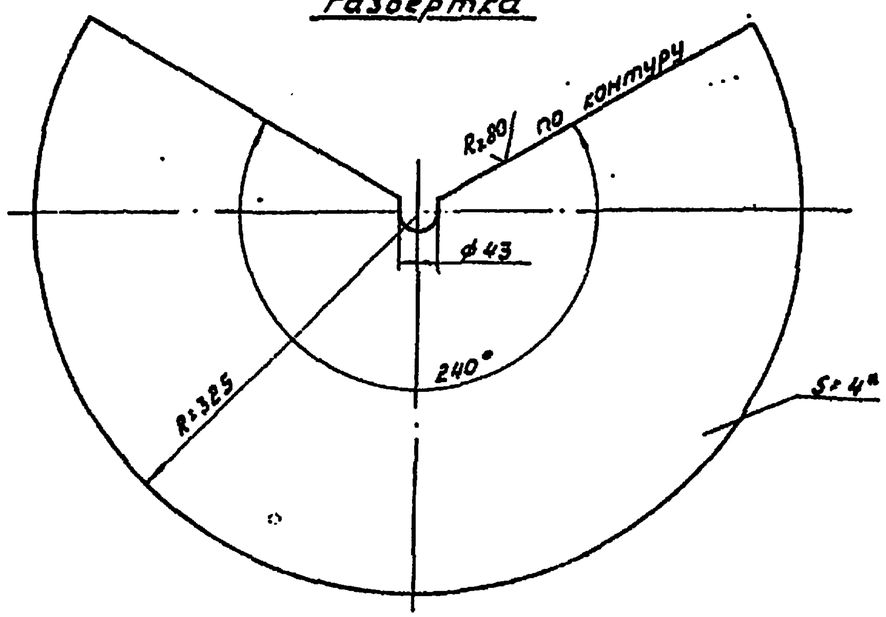

1.*Размер для справок.
2. Предельные отклонения размеров: отверстий - H14; валов - h14; остальные - $\pm \frac{IT14}{2}$

Альбом IV

Типовой проект 503-6-3

Разраб.	Герлингер			ВК 02.00.01		
Пров.	Голустьянц					
Рук. гр.	Пучкова					
Н. контр.	Александрова		02.82	Воронка	Стадия	Масса	Масштаб
Нач. сект.	Голустьянц		02.82		РП	2,7	1:5
Нач. отд.	Забулонов				Лист	Листов 1
Гл. инж. пр.	Новиков		05.82			
				Лист 4 ГОСТ 19903-74* / Ст.3 ГОСТ 14637-79	Госкомнефтепродукт РСФСР ГИПРОНЕФТЕТРАНС г. Волгоград	

Инв. N подл. | Подпись и дата | Взам. инв. N

ВК 02.00.02

А(√)

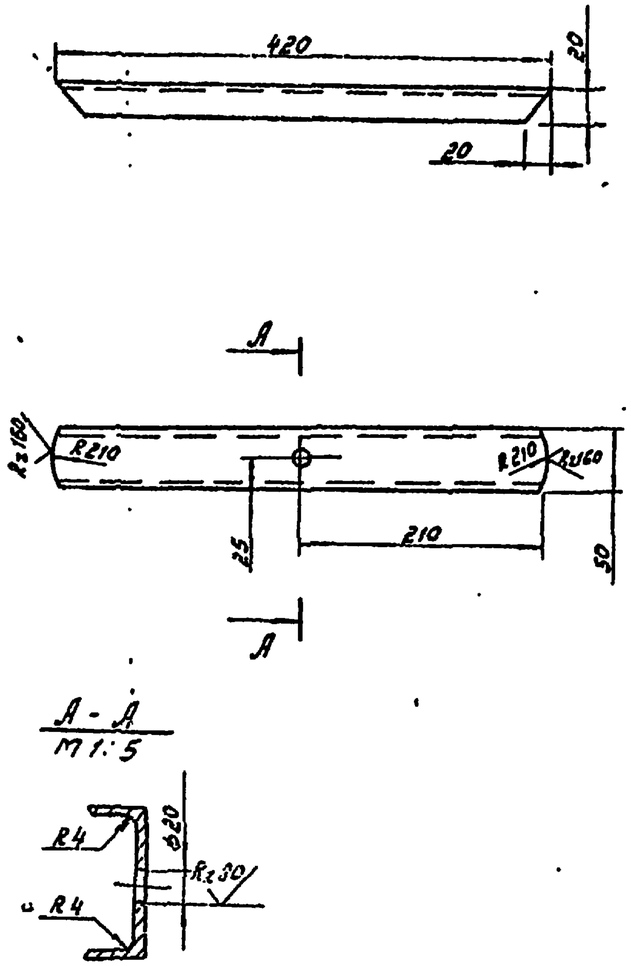

1. Предельные отклонения размеров: отверстий - H14; валов - h14; остальные - $\pm \frac{IT14}{2}$

Альбом IV

Типовой проект 503-6-3

Разраб.	Герлингер			ВК 02.00.02		
Пров.	Голустьянц					
Рук. гр.	Пучкова					
Н. контр.	Александрова		02.82	Стойка	Стадия	Масса	Масштаб
Нач. сект.	Голустьянц		02.82		РП	0,3	1:5
Нач. отд.	Забулонов				Лист	Листов 1
Гл. инж. пр.	Новиков		05.82			
				Лист 4 ГОСТ 19903-74* / Ст.3сп ГОСТ 14637-79	Госкомнефтепродукт РСФСР ГИПРОНЕФТЕТРАНС г. Волгоград	

Инв. N подл. | Подпись и дата | Взам. инв. N

ВК.03.00.00СБ

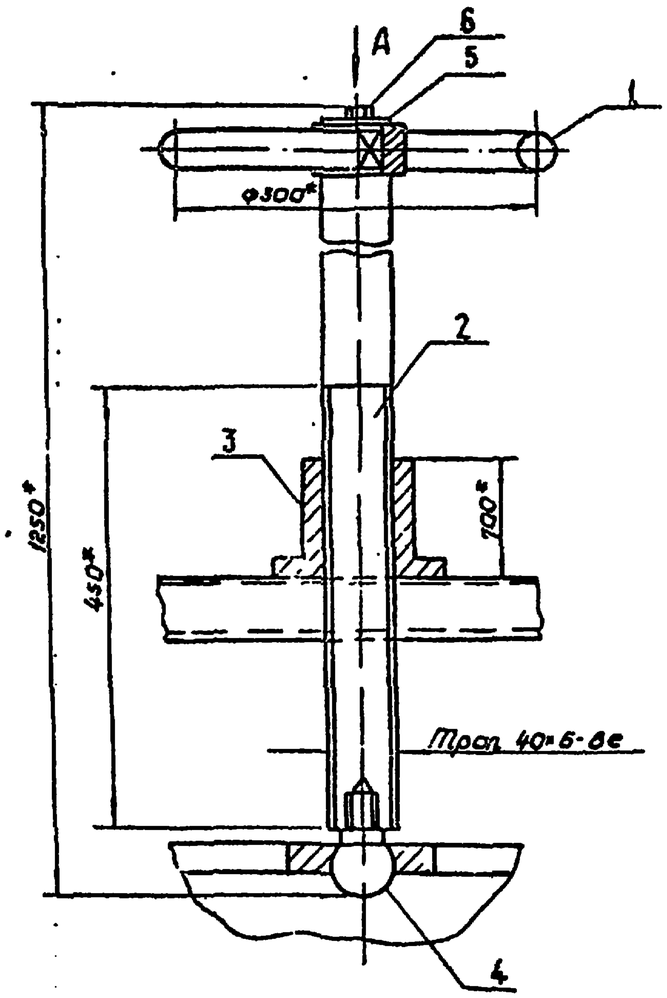

Вид А

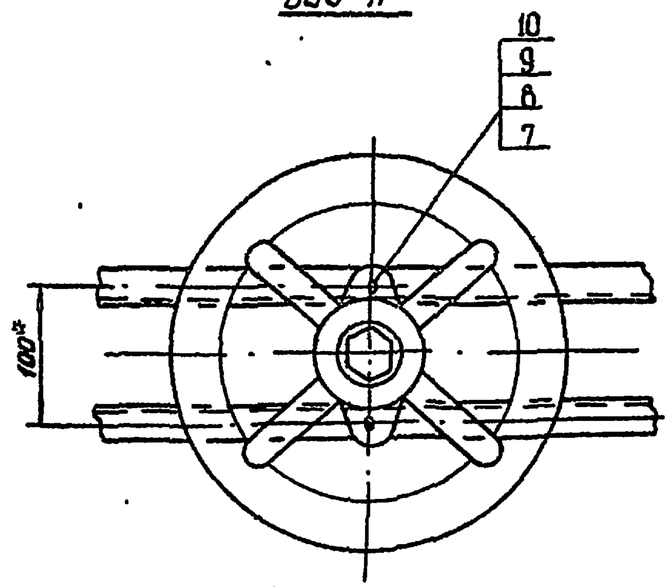

* Размеры для справок

Разраб.	Герлингер			ВК. 03. 00. 00 СБ			
Пров.	Голустяни						
Рук. гр.	Пучкова						
Н. контр.	Александров		02.82г	Привод нефтесборника	Стадия	Масса	Масштаб
Нач. сект.	Голустяни		02.82г		РП	16,1	1:5
Нач. отд.	Забулонов				Лист	Листов 1	
Гл. инж. пр.	Новиков		02.82г		Госкомнефтепродукт РСФСР ГИПРОНЕФТЕТРАНС г. Волгоград		

Инв. № подл. | Подпись и дата | Взам. инв. №

Альбом IV

Типовой проект

ВК 03.01.00.СБ

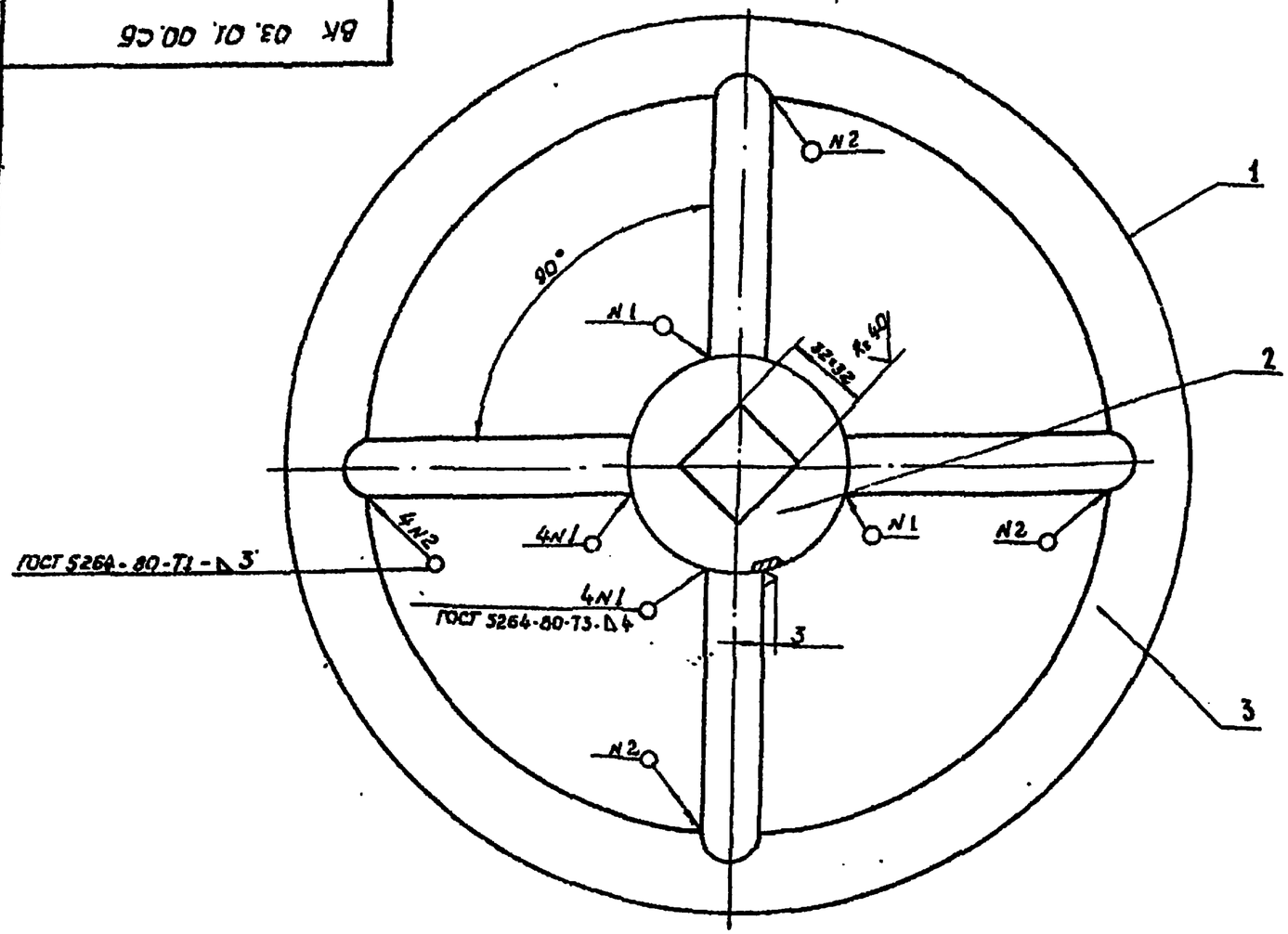

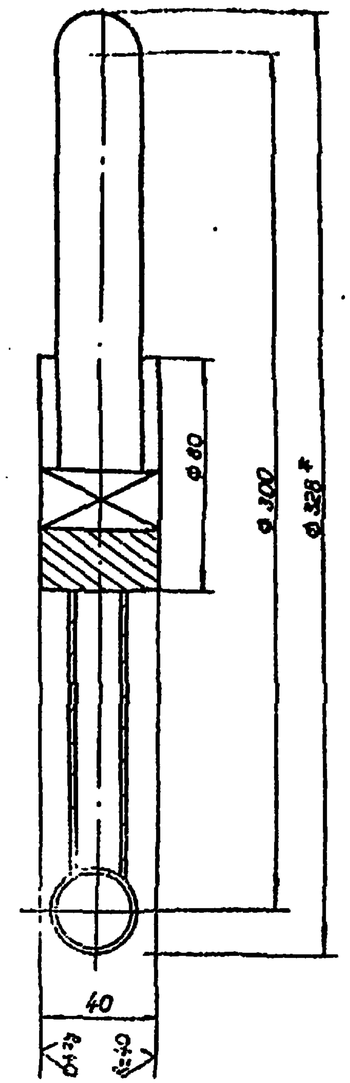

1. * Размер для справок.
2. Предельные отклонения размеров: отверстий - H14; валов - h14; остальные $\pm\frac{IT14}{2}$.

Разраб.	Герлингер		
Провер.	Голустьянц		
Рук. гр.	Пучкова		
Н. контр.	Александров		02.82
Нач. сект.	Голустьянц		02.82
Нач. отд.	Забулонов		
Гл. инж. пр.	Новиков		05.82

ВК 03.01.00.СБ

Штурвал

Стадия	Масса	Масштаб
РП	3,77	1:2
Лист	Листов 1	

Госкомнефтепродукт РСФСР
СИРОНЕФТЕТРАНС
г. Волгоград

Типовой проект 503-6-3 Альбом IV

Инв. № подл. | Подпись и дата | Взам. инв. №

ВК 03.00.02

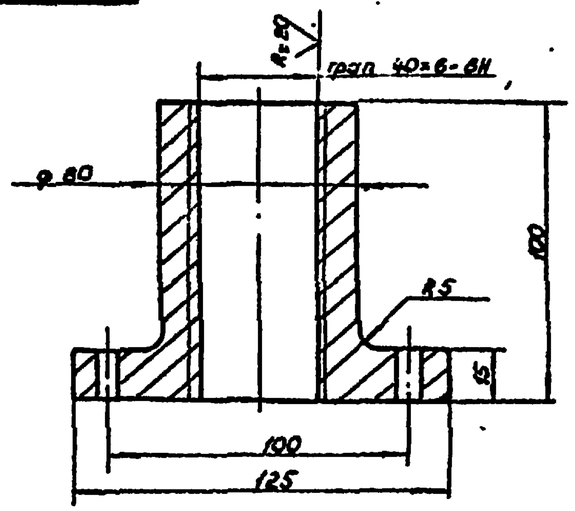

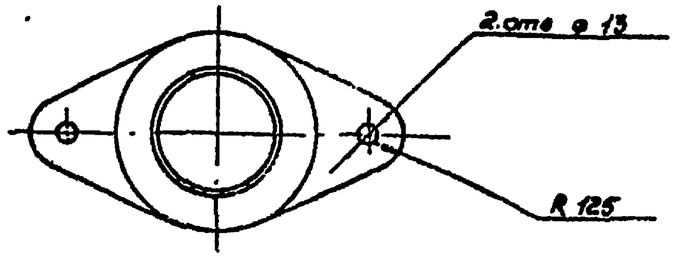

1. Предельные отклонения размеров: отверстий - H14; валов - h 14; остальные $\pm \frac{IT14}{2}$

Разраб.	Герлинцер			ВК 03 00.02		
Пров.	Блуатьян					
Рук. гр.	Пучкова					
Н. контр.	Шевченко		02.82	Гайка	Стадия	Масса	Масштаб
Гл. спец.	Блуатьян		02.82			0,3	1:2
Нач. отд.	Забулонов				Лист	Листов 1
Гл. инж. пр.	Новиков		02.82	Бронза БРАЖМ4 ГОСТ 1628-78	Госкомнефтепродукт РСФСР ГИПРОНЕФТЕТРАНС г. Ленинград	

Альбом IV 503-6-3 Типовой проект

Инв. № подл. | Подпись и дата | Взам. инв. №

ВК 03.00.01

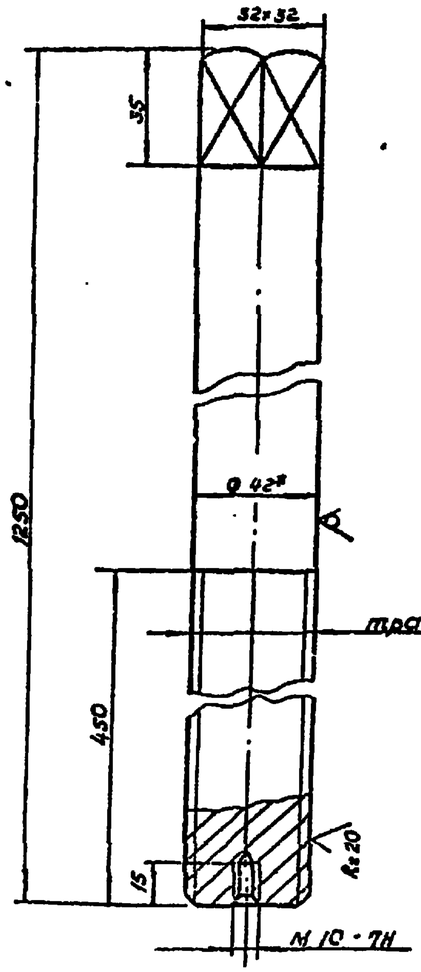

1 * Размеры для справок

2. Предельные отклонения размеров: отверстий - H14; валов - h 14, остальных $\pm \frac{IT14}{2}$.

Разраб.	Герлинцер			ВК 03.00.01			
Пров.	Блуатьян						
Рук. гр.	Пучкова						
Н. контр.	Шевченко		02.82	Шток	Стадия	Масса	Масштаб
Гл. спец.	Блуатьян		02.82		РП	11,2	1:2
Нач. отд.	Забулонов				Лист	Листов 1
Гл. инж. пр.	Новиков		02.82	Круг А14 ГОСТ 6636-71* Ст3 ГОСТ 380-79	Госкомнефтепродукт РСФСР ГИПРОНЕФТЕТРАНС г. Ленинград	

Альбом IV 503-6-3 Типовой проект

Инв. № подл. | Подпись и дата | Взам. инв. №

ВК 03.00.04

Rz40

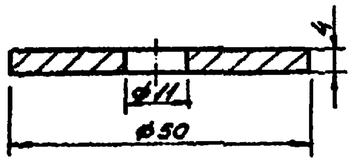

1. Предельные отклонения размеров:
отверстий – H14; валов – h14; остальные – $\pm\frac{IT14}{2}$

Типовой проект 503-6-3 Альбом IV

Разраб.	Герлингер			ВК 03.00.04		
Провер.	Голустьянц					
Рук.гр.	Пучкова					
Н.контр.	Александрова		02.82г.	Шайба	Стадия	Масса	Масштаб
Нач.сект.	Голустьянц		02.82г.		РП	0.04	1:1
Нач.отд.	Забулонов				Лист	Листов 1
Гл.инж.пр.	Новиков		05.82.		Госкомнефтепродукт РСФСР ГИПРОНЕФТЕТРАНС г. Волгоград	
				ст.3 ГОСТ 380-71*		

Инв.№ подл. | Подпись и дата | Взам.инв.№

ВК 03.00.03

Rz40

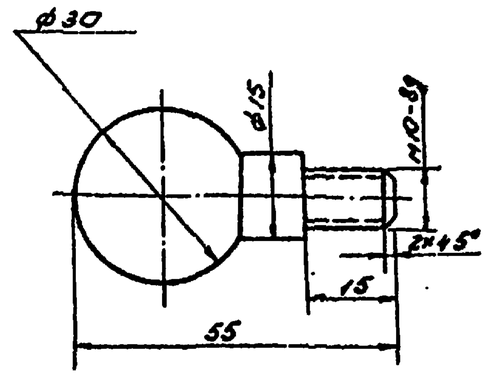

1. Предельные отклонения размеров:
отверстий – H14; валов – h14; остальные – $\pm\frac{IT14}{2}$

Типовой проект 503-6-3 Альбом IV

Разраб.	Герлингер			ВК 03.00.03		
Провер.	Голустьянц					
Рук.гр.	Пучкова					
Н.контр.	Александрова		02.82г.	Винт	Стадия	Масса	Масштаб
Нач.сект.	Голустьянц		02.82г.		РП	0,1	1:1
Нач.отд.	Забулонов				Лист	Листов 1
Гл.инж.пр.	Новиков		05.82.		Госкомнефтепродукт РСФСР ГИПРОНЕФТЕТРАНС г. Волгоград	
				ст 3 ГОСТ 380-71*		

Инв.№ подл. | Подпись и дата | Взам. инв.№

ВК 04.00.00.СБ

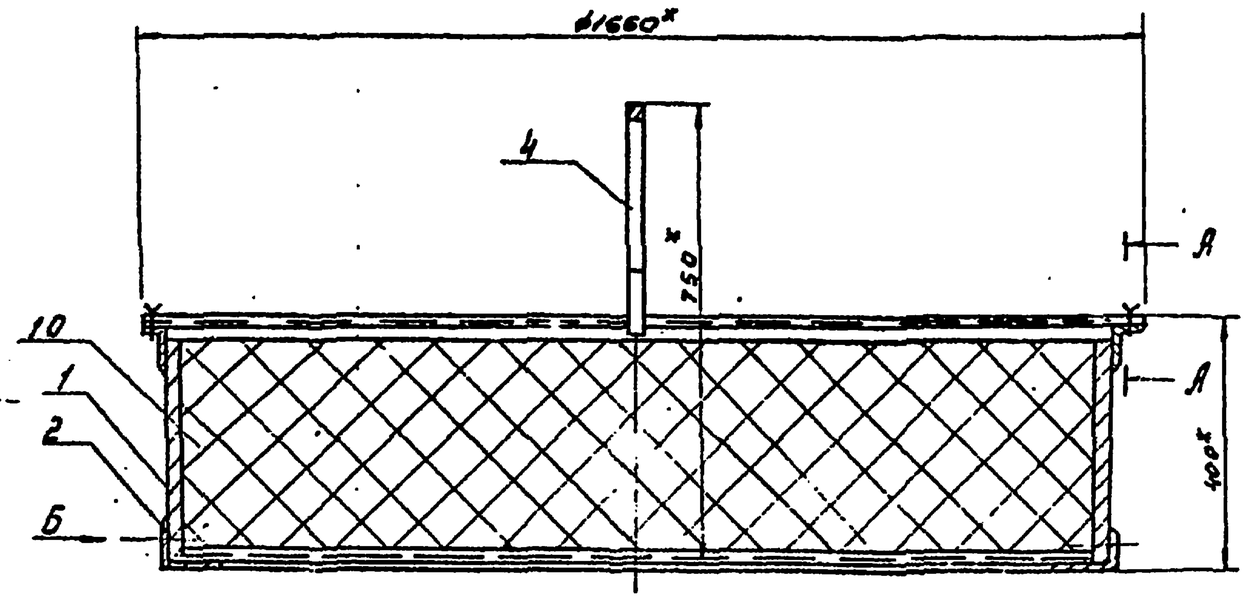

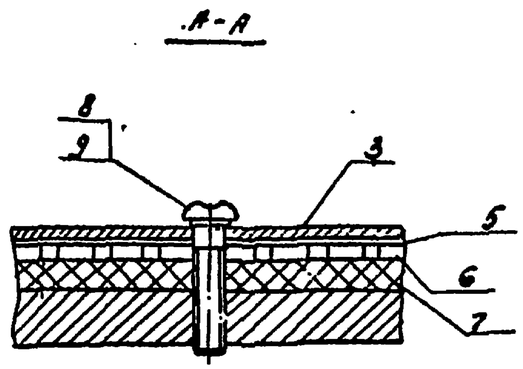

1. Фильтр покрасить эмалью ЭП-51 серая ГОСТ 6940-74* наносится по грунтовке ВЛ-02 или ВЛ-08 ГОСТ 12707-77

2. Размеры для справок

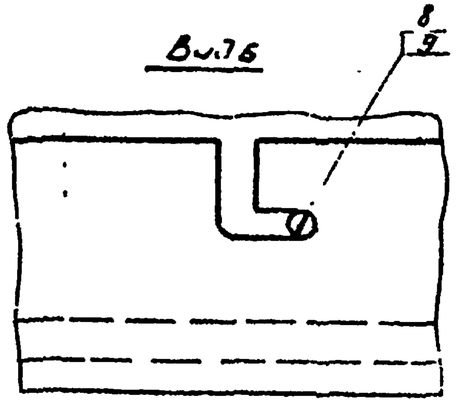

Разраб.	Берлинцер			ВК 04.00.00 СБ		
Провер.	Голустян					
Рук.гр.	Пучкова			Фильтр	Стадия	Масса	Масштаб
Н.контр.	Александров		02.82		РП	136.9	1:10
Нач.сект.	Голустян		02.82		Лист	Листов 1
Нач.отд.	Забулонов				Госкомнефтепродукт РСФСР ГИПРОНЕФТЕТРАНС г. Волгоград	
Гл.инж.пр.	Новиков		02.82			

Инв.№ подл. | Подпись и дата | Взам.инв.№

Подпись и дата | Инв.№ дубл.

ВК 04.04.00.СБ

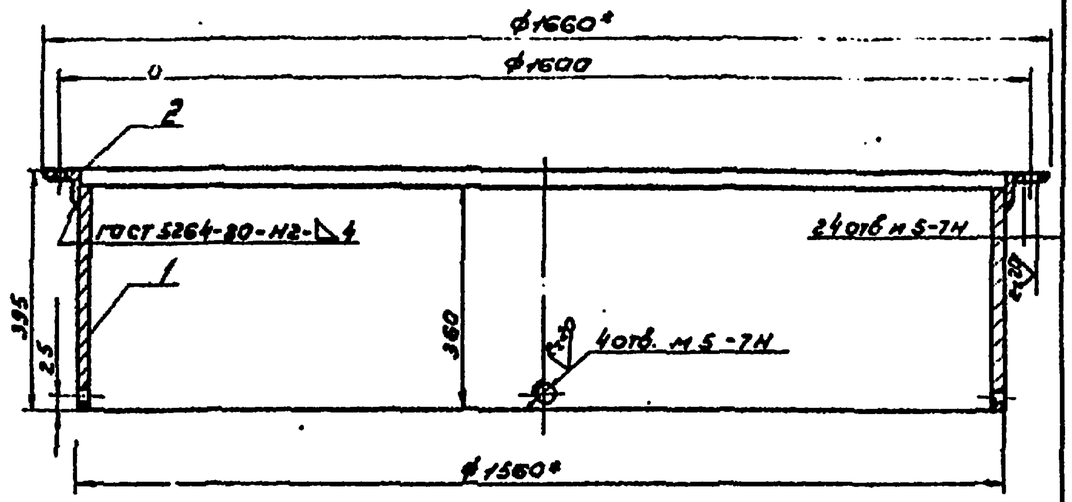

1.* Размеры для справок.
2. Предельные отклонения размеров:
отверстия - Н14; валов - h14; остальные - $\pm \frac{IT14}{2}$

Типовой проект 503-6-3 Альбом IV

Разраб.	Герлингер			ВК 04.01.00 СБ		
Провер.	Голустьяну					
Рук. гр.	Пучкова					
Н. контр.	Александрова		02.82	Корпус Сборочный чертеж	Стадия: РП	Масса: 79.0	Масштаб: 1:10
Нач. сект.	Голустьяну		02.82		Лист	Листов 1
Нач. отд.	Забулонов				Госкомнефтепродукт РСФСР ГИПРОНЕФТЕТРАНС г. Волгоград	
Гл. инж. пр.	Новиков		05.82			

Инв. № подл. | Подпись и дата | Взам. инв. №

ВК 04.00.01

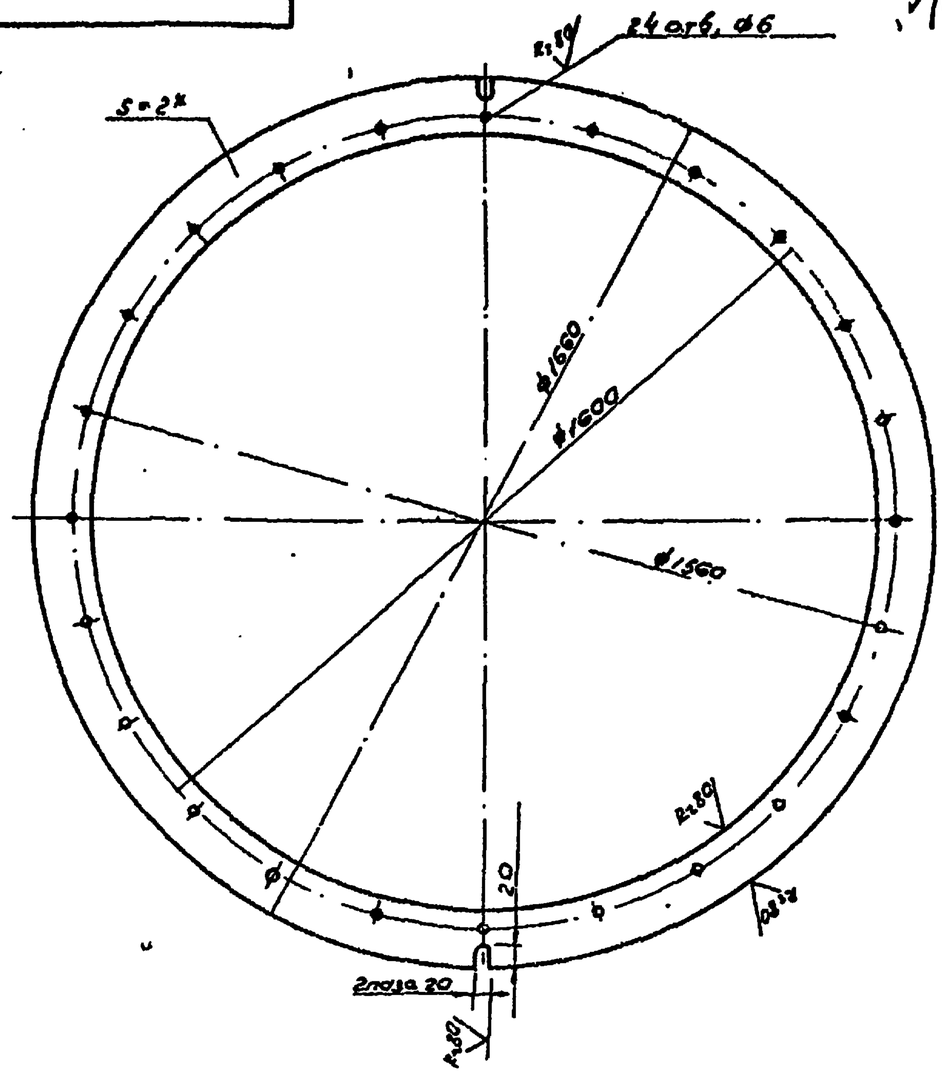

1.* Размер для справок
2. Предельные отклонения размеров.
отверстий - Н14, валов - h14; остальных - $\pm \frac{IT14}{2}$

Типовой проект 503-6-3 Альбом IV

Разраб.	Герлингер			ВК 04.00.01		
Провер.	Голустьяну					
Рук. гр.	Пучкова					
Н. контр.	Александрова		02.82	Рамка	Стадия: РП	Масса: 7.8	Масштаб: 1:10
Нач. сект.	Голустьяну		02.82		Лист	Листов 1
Нач. отд.	Забулонов				Госкомнефтепродукт РСФСР ГИПРОНЕФТЕТРАНС г. Волгоград	
Гл. инж. пр.	Новиков		05.82			
				Лист $\frac{2\ ГОСТ\ 19904-74^*}{Ст.3\ ГОСТ\ 19637-79}$		

Инв. № подл. | Подпись и дата | Взам. инв. №

ВК 04.00.02

Типовой проект 503-6-3 Альбом IV

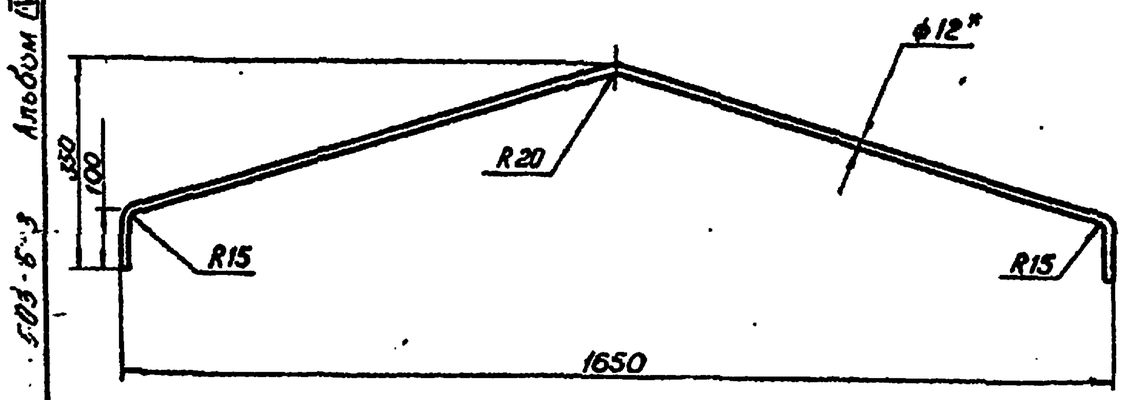

1.* Размер для справок

2. Предельные отклонения размеров $\pm \frac{IT14}{2}$

Разраб	Герлингер			ВК 04.00.02		
Пров	Голустьянц					
Рук. гр	Пучкова					
Н контр	Алекс-фров		02.82	Ручка.	Стадия	Масса	Масштаб
Нач сект	Голустьянц		02.82		РП	2.5	1:10
Нач отд	Забулонов				Лист	Листов 1
Гл инж пр	Новиков		05.82	Круг $\frac{B12\ ГОСТ\ 2590-71}{Ст3\ ГОСТ\ 535-79}$	Госкомнефтепродукт РСФСР ГИПРОНЕФТЕТРАНС	

Подпись и дата | Взам инв №

Типовой проект 503-6-3 Альбом IV

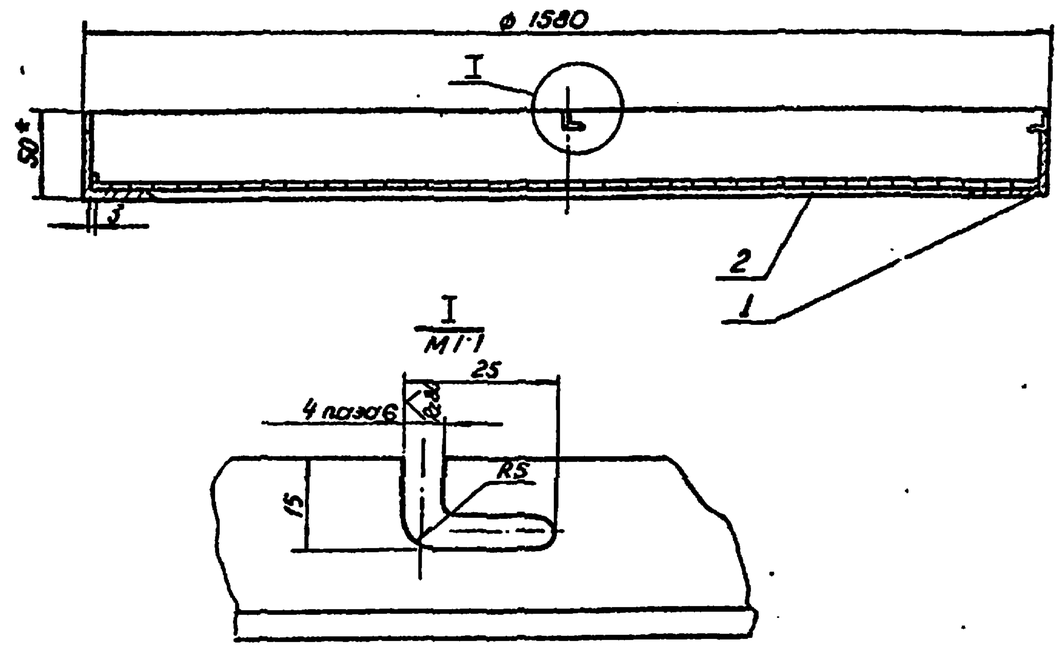

1. Сварку производить по ГОСТ 5264-80 электродами Э-42А по ГОСТ 9467-75.

2.* Размер для справок.

3. Предельные отклонения размеров отверстий - H14, валов - h14, остальные $\pm \frac{IT14}{2}$

Разраб	Герлингер			ВК 04.02.00 СБ		
Пров	Голустьянц					
Рук гр	Пучкова					
Н контр	Александров		02.82	Рамка.	Стадия	Масса	Масштаб
Нач сект	Голустьянц		02.82		РП	29,3	1:10
Нач отд	Забулонов				Лист	Листов 1
Гл инж пр	Новиков		05.82		Госкомнефтепродукт РСФСР ГИПРОНЕФТЕТРАНС г. Волгоград	

Подпись и дата | Взам инв №

ВК 05.00.00 СБ

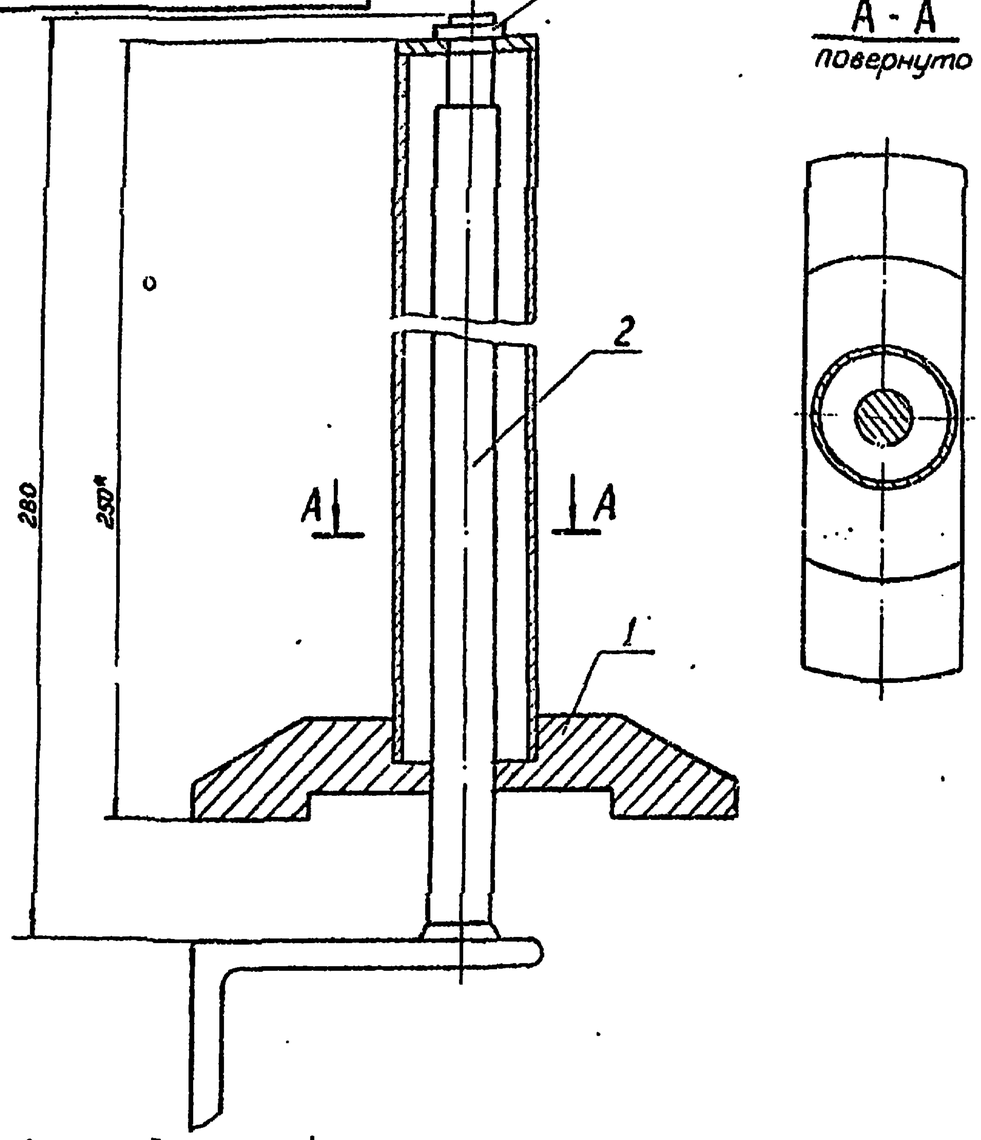

1* Размер для справок.
2. Предельные отклонения размеров: $\pm \frac{JT14}{2}$

Типовой проект 503-6-3 Альбом IV

Разраб	Герлингер			ВК 05.00.00 СБ
Пров	Голуцьянц			
Рук гр	Пучкова			
Н.контр	Александров		02.82	Прижим. Сборочный чертеж.
Нач сект	Голуцьянц		02.82	
Нач отд	Забулонов			
Гл инж пр	Новиков		02.82	

Стадия	Масса	Масштаб
РП	0,66	1:2
Лист	Листов 1	

Госкомнефтепродукт РСФСР
ГИПРОНЕФТЕТРАНС
г Волгоград

Инв. № подл. | Подпись и дата | Взам. инв. №

ВК 05.01.00 СБ

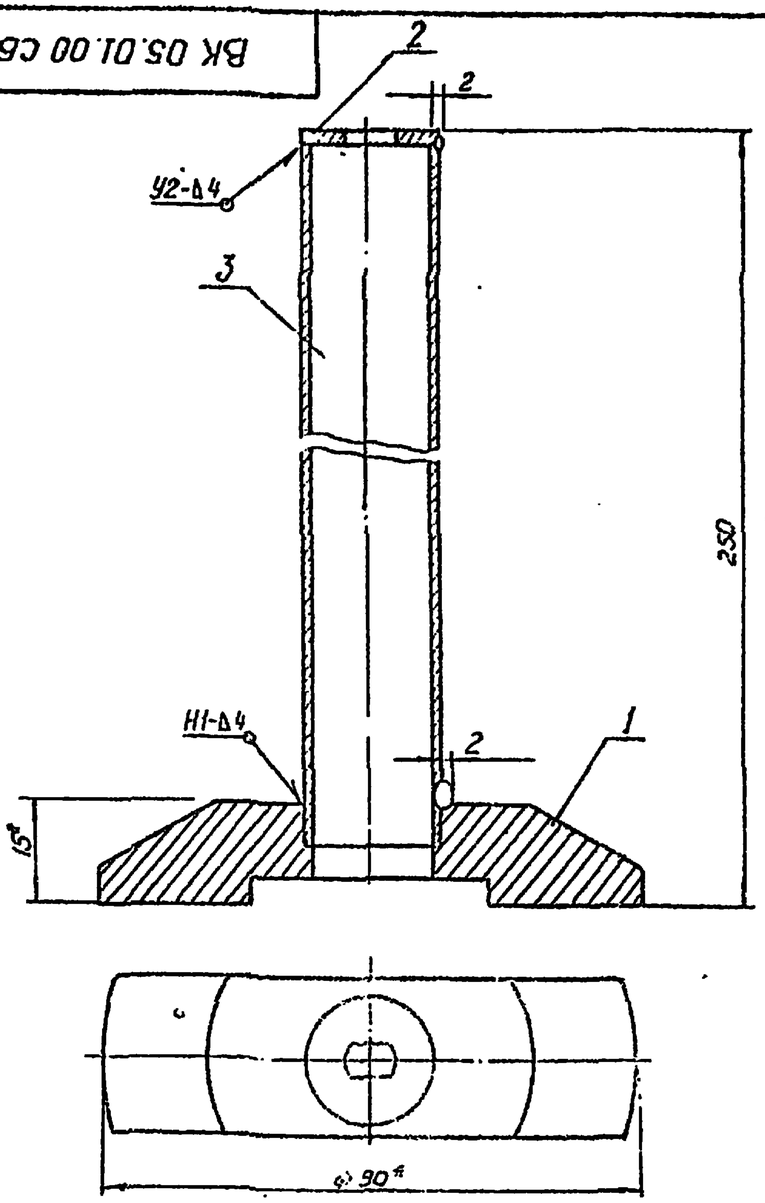

1. Сварку производить по ГОСТ 5264-80 электродом Э-42А по ГОСТ 9467-75
2. * Размеры для справок.
3. Предельные отклонения размеров – $\pm \frac{JT14}{2}$

Типовой проект 503-6-3 Альбом IV

Разраб.	Герлингер			ВК 05.01.00 СБ
Провер.	Голуцьянц			
Рук гр.	Пучкова			
Н контр	Александров		02.82	Прижим.
Нач сект	Голуцьянц		02.82	
Нач отд	Забулонов			
Гл.инж.пр	Новиков		05.82	

Стадия	Масса	Масштаб
РП	0,5	1:2
Лист	Листов 1	

Госкомнефтепродукт РСФСР
ГИПРОНЕФТЕТРАНС
г Волгоград

Инв. № подл. | Подпись и дата | Взам. инв. №

ВК 05.00.01

Типовой проект 503-5-3 Альбом IV

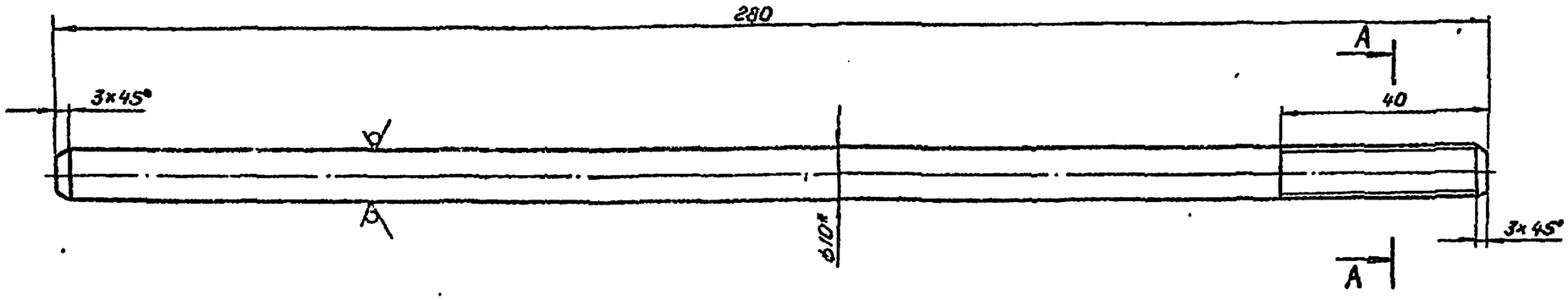

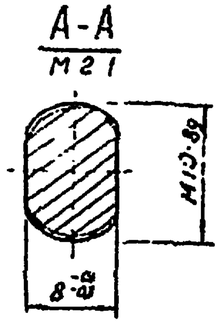

1* Размер для справок.

2. Предельные отклонения размеров: валов – h 14; остальные – $\pm \frac{IT14}{2}$

Разраб	Герлингер			ВК 05.00 01			
Просер.	Голустьянц						
Рук. гр.	Пучкова						
Н. контр	Александрова		06.82	Шток	Стадия	Масса	Масштаб
Нач. сект	Голустьянц		06.82		РП	0,16	1:1
Нач. отд.	Забулонова				Лист	Листов 1	
Гл. инж. пр	Норилов		06.82		Госкомнефтепродукт РСФСР ГИПРОНЕФТЕТРАНС г. Волгоград		
				Круг В 10 ГОСТ 2590-71* / Ст3 ГОСТ 535-79			

Инв. № подл. | Подпись и дата | Взам. инв. №

ВК 05.01.01

$R_z 80$

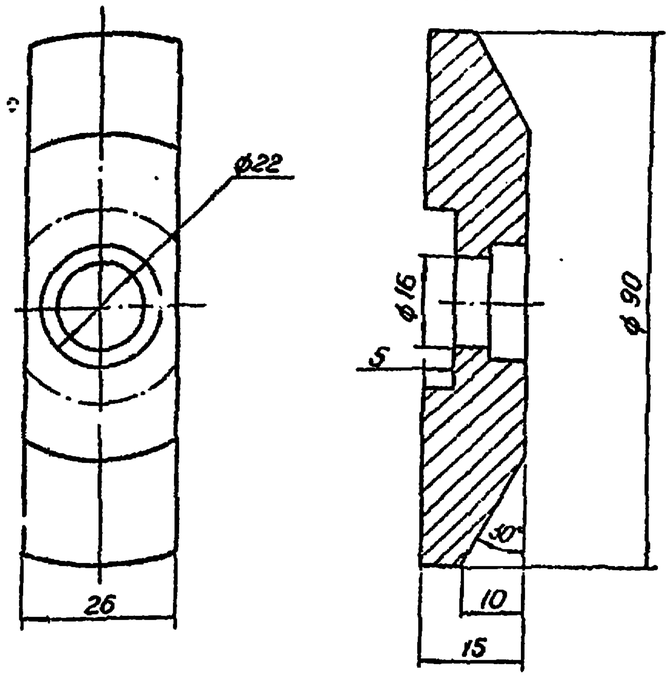

1. Предельные отклонения размеров отверстий – H14; валов – h14; остальных – $\pm \frac{IT14}{2}$

Разраб.	Герлингер			ВК 05.01.01			
Провер.	Голустьянц						
Рук. гр	Пучкова						
Н. контр.	Александров		12.82	Прижим.	Стадия	Масса	Масштаб
Нач. сект	Голустьянц		12.82г		РП	0.2	1:1
Нач. отд	Забулонов				Лист	Листов 1	
Гл. инж. пр	Новиков		05.82				
				Ст.3 ГОСТ 380-71*	Госкомнефтепродукт РСФСР ГИПРОНЕФТЕТРАНС г. Волгоград		

Типовой проект 503-6-3 Альбом IV

Инв. № подл. | Подпись и дата | Взам. инв. №

ВК 05.01.02

$R_z 30$

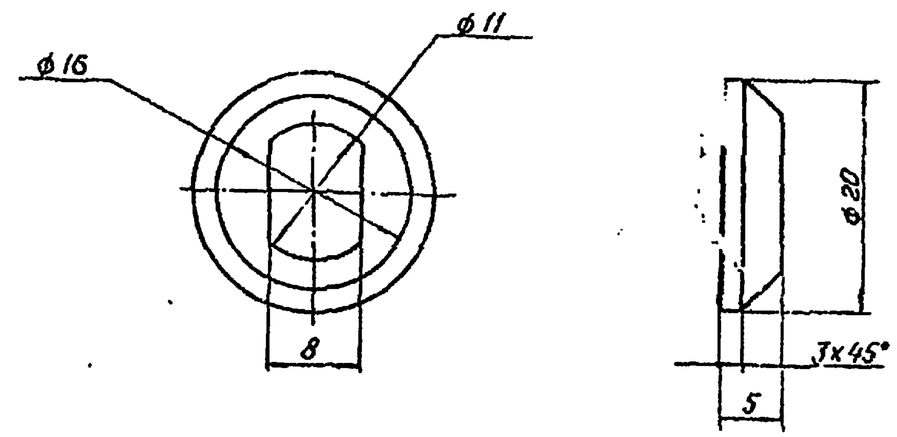

1. Предельные отклонения размеров: отверстий – H14; валов – h14; остальные – $\pm \frac{IT14}{2}$

Разраб	Герлингер			ВК 05.01.02			
Провер	Голустьянц						
Рук. гр	Пучкова						
Н. контр.	Александров		12.82	Шайба.	Стадия	Масса	Масштаб
Нач. сект	Голустьянц		12.82г		РП	0.05	2:1
Нач. отд	Забулонов				Лист	Листов 1	
Гл. инж. пр	Новиков		05.82				
				Ст.3 ГОСТ 380-71*	Госкомнефтепродукт РСФСР ГИПРОНЕФТЕТРАНС г. Волгоград		