ТИПОВОЙ ПРОЕКТ

503-6-3

АВТОЗАПРАВОЧНАЯ СТАНЦИЯ ОБЩЕГО ПОЛЬЗОВАНИЯ НА 500 ЗАПРАВОК АВТОМОБИЛЕЙ В СУТКИ

АЛЬБОМ II

ЗДАНИЕ СТАНЦИИ. ТЕХНОЛОГИЧЕСКАЯ, АРХИТЕКТУРНО-СТРОИТЕЛЬНАЯ, САНИТАРНО-ТЕХНИЧЕСКАЯ, ЭЛЕКТРОТЕХНИЧЕСКАЯ ЧАСТИ И СЛАБОТОЧНЫЕ УСТРОЙСТВА (СТЕНЫ КИРПИЧНЫЕ)

Цена 3-80

ТИПОВОЙ ПРОЕКТ
503-6-3

АВТОЗАПРАВОЧНЫЕ СТАНЦИИ ОБЩЕГО ПОЛЬЗОВАНИЯ НА 500 ЗАПРАВОК АВТОМОБИЛЕЙ В СУТКИ

АЛЬБОМ II

СОСТАВ ПРОЕКТА:

АЛЬБОМ I – ТЕХНОЛОГИЧЕСКАЯ. ГЕНПЛАН, САНИТАРНО-ТЕХНИЧЕСКАЯ И ЭЛЕКТРОТЕХНИЧЕСКАЯ ЧАСТИ.

АЛЬБОМ II – ЗДАНИЕ СТАНЦИИ. ТЕХНОЛОГИЧЕСКАЯ, АРХИТЕКТУРНО-СТРОИТЕЛЬНАЯ, САНИТАРНО-ТЕХНИЧЕСКАЯ, ЭЛЕКТРОТЕХНИЧЕСКАЯ ЧАСТИ И СЛАБОТОЧНЫЕ УСТРОЙСТВА (СТЕНЫ КИРПИЧНЫЕ).

АЛЬБОМ III – СООРУЖЕНИЯ АЗС. САНИТАРНО-ТЕХНИЧЕСКАЯ И АРХИТЕКТУРНО-СТРОИТЕЛЬНАЯ ЧАСТИ.

АЛЬБОМ IV – НЕСТАНДАРТИЗИРОВАННОЕ ОБОРУДОВАНИЕ.

АЛЬБОМ V – НЕСТАНДАРТИЗИРОВАННОЕ ОБОРУДОВАНИЕ. ВЕРТИКАЛЬНЫЙ РЕЗЕРВУАР ЁМКОСТЬЮ 25 м^3. СТАЛЬНЫЕ КОНСТРУКЦИИ. ОБОРУДОВАНИЕ РЕЗЕРВУАРА.

АЛЬБОМ VI – ЗАКАЗНЫЕ СПЕЦИФИКАЦИИ.

АЛЬБОМ VII.87 – СМЕТЫ. ЧАСТИ 1, 2

АЛЬБОМ VIII – ВЕДОМОСТИ ПОТРЕБНОСТИ В МАТЕРИАЛАХ.

Разработан
проектным институтом
«Гипронефтетранс»

Главный инженер института (Г.А. Грознов)
Главный инженер проекта (В.В. Новиков)

Альбомы VII.87 и VIII
введены в действие
«Гипронефтетрансом»,
приказ №162 от 03.09.1987 г.

Утвержден
Госкомнефтепродуктом РСФСР
Приказ №53 от 26.02.1981 г.

Введен в действие
«Гипронефтетрансом»
Приказ №94 от 18.03.1981 г.

				Привязан:	
Инв. №					

СОДЕРЖАНИЕ АЛЬБОМА

NN п/п	Наименование чертежей	Марка листа	Стр.
1	Обложка		
2	Титульный лист		2
3	Содержание альбома		3
	Архитектурно-строительная часть		
	Здание станции		
4	Общие данные	АР-1	4
5	План на отм. 0.000. Разрезы 1-1÷2-2. Фрагмент 1	АР-2	5
6	Фасады. Схема расположения проемов под стеклоблоки по оси „Б"	АР-3	6
7	План кровли. План полов. Схема расположения перемычек и отв. в перегородках	АР-4	7
8	Ведомости и спецификации	АР-5	8
9	План разбивки закладных деталей МН1÷МН3. Узлы 1÷6	АР-6	9
10	Схемы расположения плит покрытия. План фундаментов. Узел 8	АР-7	10
11	Узлы. Устройство подачи талонов	АР-8	11
12	Общие данные (начало)	КМ-1	12
13	Общие данные (окончание)	КМ-2	13
14	Схема расположения элементов каркаса. Узлы 1÷4. Разрезы 1-1÷3-3	КМ-3	14
15	Схемы расположения элементов витража. План витража. Сечения (вариант с двойным остеклением)	КМ-4	15
16	Схемы расположения элементов витража. План витража. Сечения (вариант с тройным остеклением)	КМ-5	16
17	Витраж. Узлы 5÷14 (вариант с двойным остеклением)	КМ-6	17
18	Витраж. Узлы 15÷25 (вариант с тройным остеклением)	КМ-7	18
19	Б1; Б2; СБ1; МБ1; МБ1а; МБ2; МБ2а; МБ2б. Разрезы 1-1÷5-5	КМ-8	19
20	Витраж. Ригели Р1÷Р16. Стойки СТ-1÷СТ-9. (вариант с двойным остеклением)	КМ-9	20
21	Витраж. Спецификации (вариант с двойным остеклением)	КМ-10	21
22	Витраж. Ригели Р1÷Р19. Стойки СТ1÷СТ18 (вариант с тройным остеклением)	КМ-11	22
23	Витраж. Спецификации (вариант с тройным остеклением)	КМ-12	23
	Технологическая часть		
24	План размещения оборудования. Общие данные	1-Т	24
	Сантехническая часть		
	Водопровод и канализация		
25	Общие данные (начало)	ВК-1	25
26	Общие данные (окончание)	ВК-2	26
27	Водопровод и канализация. План. Схемы систем В1; К1	ВК-3	27
28	Водопровод и канализация. Спецификация	ВК-4	28
29	Общие данные (начало)	ОВ-1	29
30	Общие данные (продолжение)	ОВ-2	30
31	Общие данные (продолжение)	ОВ-3	31
32	Общие данные (продолжение)	ОВ-4	32
33	Общие данные (продолжение)	ОВ-5	33
34	Общие данные (окончание)	ОВ-6	34
35	Вентиляция. План. Схемы систем В1, ВЕ1.....ВЕ3	ОВ-7	35
36	Отопление. План. Схемы отопления и обогрева витража		
	Узел управления (вариант I)	ОВ-8	36
37	Отопление. План. Схемы отопления, обвязки ручного насоса и обогрева витража (вариант II)	ОВ-9	37
	Электротехническая часть		
38	Общие данные (начало)	Э-1	38
39	Общие данные (окончание)	Э-2	39
40	Принципиальная однолинейная схема распределительной сети	Э-3	40
41	Принципиальная однолинейная схема распределительной сети	Э-4	41
42	Принципиальная однолинейная схема распределительной сети	Э-5	42
43	Силовое электрооборудование. Электроосвещение. Заземление. Планы	Э-6	43
44	Силовое электрооборудование. Электроосвещение. Заземление. План	Э-7	44
45	Силовое электрооборудование. Электроосвещение. Заземление. Планы	Э-8	45
46	Принципиальная схема управления	Э-9	46
47	Схема подключений и управления	Э-10	47
48	Схемы подключений.	Э-11	48
49	Громкоговорящая связь, телефонизация и радиофикация	Э-12	49

Альбом №

Типовой проект 503-6-3

Инв. № подл.	Подпись и дата	Взам. инв. №

Разраб.	Присяжникова		503-6-3
Пров.	Моисеев		Автозаправочная станция общего пользования на 500 заправок автомобилей в сутки
Рук. гр.	Моисеев		
Н. контр.	Фридкович		
Нач. сект.	—		
Привязан:	Нач. отд.	Лукьяновский	Здание станции.
	Гл. инж. пр.	Новиков	Содержание альбома.

Стадия	Лист	Листов
РП		

Госкомнефтепродукт РСФСР
ГИПРОНЕФТЕТРАНС
г. Волгоград

Инв. №

Альбом I

Типовой проект 503-6-3

Инв. № подл. | Подпись и дата | Взам. инв. №

1.1. Общие указания.

Настоящая часть типового проекта разработана для следующих условий строительства:

сейсмичность района – не выше 6 баллов, расчетная зимняя температура воздуха -20°С, -30°С, -40°С. Скоростной напор ветра – 270 Па для I^го ветрового района. Вес снегового покрова – 1 КПа для III^го снегового района. Рельеф территории спокойный.

Грунт в основании непросадочный со следующими нормативными характеристиками: угол внутреннего трения φ=28°, коэффициент сцепления $C^н$=200 Па, модуль деформации E = 1,5 МПа, объемный вес грунта γ= 18кН/м³.

Грунтовые воды отсутствуют.

1.2. Архитектурно-строительная часть.

1.2.1. – архитектурно-планировочное решение:

здание АЗС-500 заправок в сутки запроектировано одноэтажным с размерами в осях 12×6 м. Высота от пола до низа покрытия 3м.

1.2.2. Конструктивные решения:

За относительную отметку 0.000 условно принят уровень пола здания, что соответствует абсолютной отметке [ ] по генеральному плану.

Фундаменты – из сборных бетонных блоков по ГОСТ 13579-78.

Стены – из силикатного или эффективного кирпича М-100 на растворе М 26.

Наружную отделку стен здания смотри чертеж АР-3.

Перегородки-кирпичные. В санузлах и душевой перегородки выполняются из красного кирпича М 75 на растворе М25.

Покрытие из сборных железобетонных плит по серии 1.141-1 вып. 59.

Перемычки - сборные железобетонные по ГОСТ 948-76.

Полы – из поливинилхлоридного линолеума, керамической плитки, цементные (по бетонной подготовке).

Кровля – совмещенная с наружным водоотводом.

Водоизоляционный ковер состоит из 4^х слоев рубероида марки РэМ-350 на битумной мастике.

Утеплитель - легкий бетон, плитный $\gamma = 4 \frac{кН}{м^3}$.

Витраж принят из электросварных труб с остеклением стеклом δ= 5 мм.

Окна деревянные по ГОСТ 11214-78.

Двери деревянные по ГОСТ 6629-74 и серии 1.136-11.

Отмостку выполнить из асфальта h=30 мм по щебеночной подготовке h = 100 мм, шириной 750 мм.

Степень огнестойкости здания- II, класс ответственности-II.

При возведении каменных конструкций в зимних условиях руководствоваться главой СНиП III-Б. 4-72.

В ведомости объемов сборных бетонных и железобетонных конструкций в знаменателе проставлен объем для температур воздуха -30°С и -40°С.

Архитектурно-строительная часть проекта разработана в соответствии с действующими нормами и правилами и предусматривает мероприятия, обеспечивающие взрывобезопасность и пожаробезопасность при эксплуатации здания.

Главный инженер проекта Новиков.

Ведомость рабочих чертежей основного комплекта АР.

Лист	Наименование	Примечание
АР-1	Общие данные.	
АР-2	План на отм. 0.000. Разрезы 1-1; 2-2.	
–	Элемент плана.	
АР-3	Фасады. Разбивка проемов под стеклоблоки	
	по оси «Б».	
АР-4	План кровли. План полов. Схема расположения	
	перемычек и отверстий в перегородках.	
АР-5	Ведомость и спецификации.	
АР-6	План разбивки закладных деталей МН1÷МН3.	
	Узлы 1÷6.	
АР-7	Схемы расположения плит покрытия.	
	План фундаментов. Узел 8.	
АР-8	Узлы. Устройства подачи талонов	

Ведомость ссылочных и прилагаемых документов.

Обозначение	Наименование	Примечание
	Ссылочные документы.	
ГОСТ 11214-78	Окна и балконные двери с двойным	
	остеклением для жилых и обществен-	
	ных зданий.	
ГОСТ 6629-74	Двери деревянные внутренние для жи-	
	лых и общественных зданий.	
ГОСТ 18124-75*	Листы асбестоцементные плоские	
ГОСТ 16233-77	Листы асбестоцементные волнистые	
	унифицированного профиля и детали к ним	
ГОСТ 9272-81	Блоки стеклянные пустотелые	
ГОСТ 1.3519-78	Блоки бетонные для стен подвалов	
Серия 1.136-11	Двери деревянные входные и служебные	
часть 1.	для жилых и общественных зданий.	
ГОСТ 948-76	Перемычки железобетонные для зданий	
	с кирпичными стенами.	
Серия 1.141-1 вып. 59	Панели перекрытий железобетонные	
	многопустотные	
Серия 1.436-2-15 вып.3	Стальные панельные переплеты.	
Серия 1.494-24 вып.1	Стаканы для крепления крышных	
	вентиляторов, дефлекторов и зонтов.	
Серия 3.006-2 вып.1, II-1	Сборные железобетонные каналы и	
	тоннели из лотковых элементов	

Основные показатели.

Наименование	Ед. изм.	Расчетная температура		
		t°=-20°c	t°=-30°c	t°=-40°c
Площадь застройки	м²	85.54	87.23	88.92
Полезная площадь	м²	64.87		
Строительный объем	м³	290.84	296.58	302.33

Ведомость спецификаций.

Лист	Наименование	Примечание
АР-6	Спецификация к схеме расположения	
	закладных деталей.	
АР-7	Спецификация к схеме расположения	
	элементов.	

Ведомость объемов сборных бетонных и железобетонных конструкций по рабочим чертежам основного комплекта марки АР

№№ п/п	Наименование группы элементов конструкции	Код	Кол. м³	Примечание
1	Плиты покрытия	584211	8.4	
2	Блоки для стен подвалов	581121	26.33 / 29.37	
3	Перемычки железобетонные	582821	0.26 / 0.3	
4	Стаканы	589321	0.49	
5	Плиты покрытия каналов	584221	0.04	
	Всего бетона и железобетона		35.54 / 38.6	

Привязан:

Инв. №

Разраб.	Прикозчиков		
Провер.	Сивалов		
Рук. гр.	Сивалов		
Н. контр.	Фрадмович		
Нач. сект	—		
Нач. отд	Муравьевский		
Гл. инж. пр.	Новиков		06.82

503-6-3 АР

Автозаправочная станция общего пользования на 500 заправок автомобилей в сутки

Здание станции. Стадия: РП; Лист: 1; Листов: 8

Общие данные

Госкомнефтепродукт РСФСР ГИПРОНЕФТЕТРАНС г. Волгоград

Типовой проект 503-6-3 Альбом II

Согласовано:

Нач. отдела	КИП и А	Митюшин
Гл. спец. по пож. безопасности		Косенко
	Нач. технол. отд.	Бунтин

Инв. № подл. | Подпись и дата | Взам. инв. №

Разрез 1-1

Слой гравия на антисептированной битумной мастике МБК-Г-65 ГОСТ 2889-80
4 слоя рубероида на антисептированной мастике с эластичным покровным слоем марки РэМ-350 ТУ21-27-70-72
Асбестоцементные листы по металлической раме

Слой гравия на антисептированной битумной мастике МБК-Г-65 ГОСТ 2889-80
4 слоя рубероида на антисептированной мастике с эластичным покровным слоем марки РэМ-350 ТУ21-27-70-72
Цементно-песчаная стяжка р-р М 50 - 15мм
Утеплитель - легкий бетон, плитный, γ - 4 кН/м³
Пароизоляция - обмазка битумом в один слой
Сборные ж-б. плиты

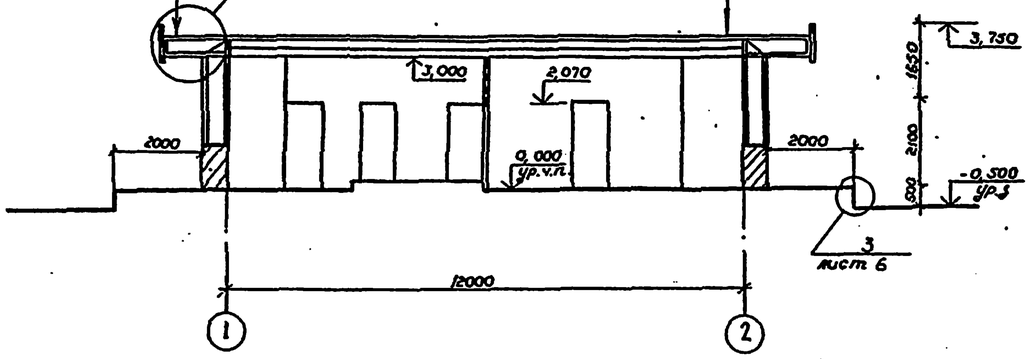

Разрез 2-2

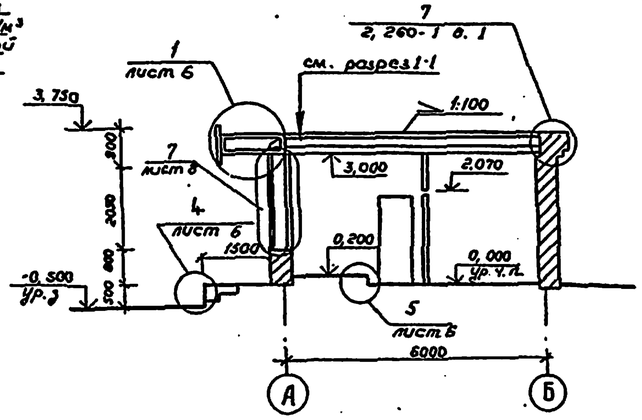

План на отм 0,000

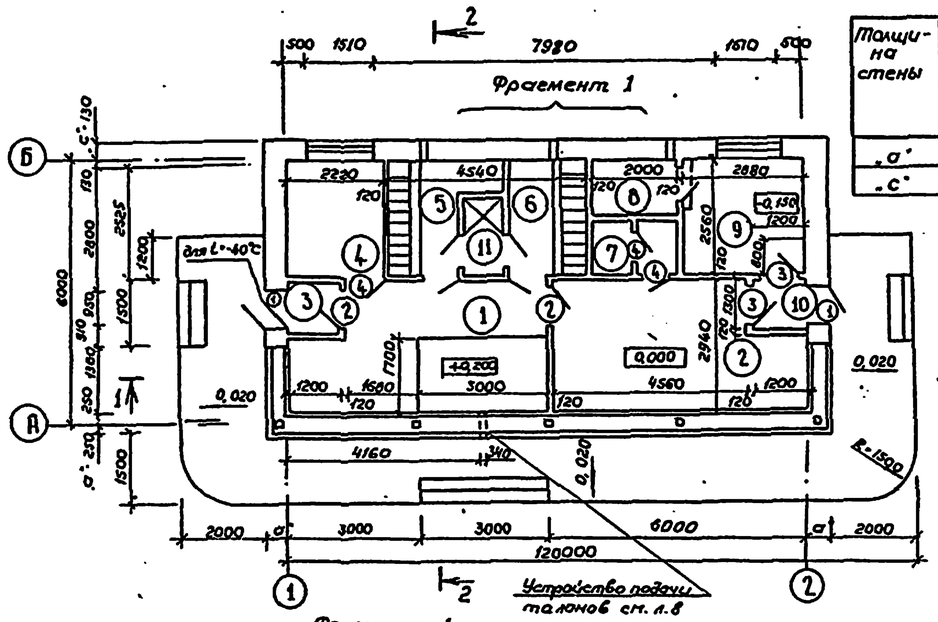

Фрагмент 1

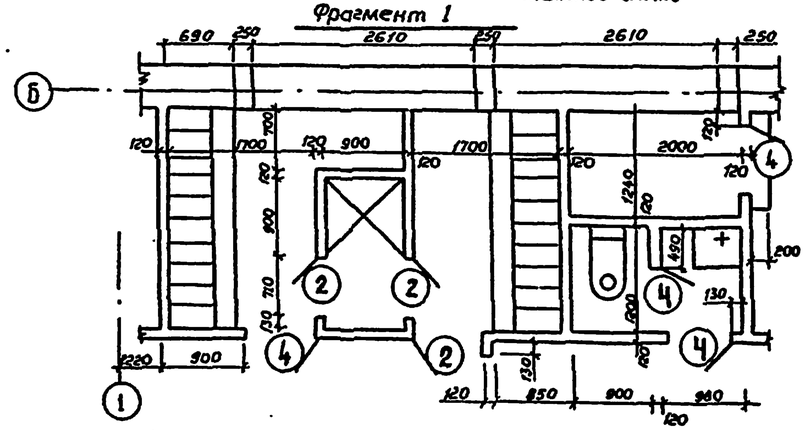

Таблица толщин стен

Толщина стены	Расчетная температура наружного воздуха					
	Силикатный кирпич γ - 18 кН/м³			Эффективный кирпич γ - 12 кН/м³		
	-20°	-30°	-40°	-20°	-30°	-40°
„а"	510		640	510		
„с"	380	510	640	250	380	510

Таблица толщин утеплителя

Толщина утеплителя в мм	Расчетная температура наружного воздуха		
	Легкий бетон плитный γ - 4 кН/м³		
	-20°	-30°	-40°
h	80	120	150

Экспликация помещений

Номер по плану	Наименование	Площадь м²	Категория производства по взрывной, взрыво-пожарной и пожарной опасности
1	Операторная	16,3	Д
2	Торговый зал	16,3	В
3	Тамбур	1,44	—
4	Комната приема пищи	5,6	—
5	Гардероб уличной и домашней одежды	—	В
6	Гардероб специальной одежды	—	В
7	Санузел	2,56	—
8	Щитовая	2,56	Д
9	Тепловой пункт	7,4	
10	Тамбур	1,44	—
11	Душевая	1,53	—

Ведомость отделки помещений

Наименование или номер помещения	Потолок		Стены или перегородки		Низ стен или перегородок (панель)			Примечание
	Площадь м²	Вид отделки	Площадь м²	Вид отделки	Площадь м²	Вид отделки	Высота мм	
Операторная	16,3	Затирка цементным раствором	37,6	Известковая штукатурка	26,38	Масляная окраска (голубой колер)	2000	
		Окраска мелом						
Торговый зал	16,3	То же	31,48	То же	29,56	То же	2000	
Комната приема пищи	5,6	"	13,37	"	14,5	"	2000	
Гардероб уличной и домашней одежды	—	То же эмульсионная окраска		То же клеевая окраска		Масляная окраска	2100	
Душевая	1,53	Масляная окраска		эмульсионная окраска		Глазурованная плитка	3000	
Щитовая	2,56	Затирка цементным р-м.		известковая штукатурка				
		Окраска мелом		клеевой окраска		—		
Тепловой пункт	7,4	То же	22,85	То же		—		
Тамбур	1,44	То же	5,79	То же	3,56	Масляная окраска	2000	
Санузел	2,56	То же эмульсионная окраска		Цементная штукатурка		Глазурованная плитка	2100	
Гардероб специальной одежды	—	То же		Штукатурка		То же	2100	

1. Дверной блок из торгового зало в операторную обить с 2х сторон кровельной сталью по войлоку, смоченному в глиняном растворе.
2. Уклон в кровле создать за счет монолитного легкого бетона.
3. Отмостка на плане условно не показана.

Привязан

Инв. №

Разраб.	Голова		
Пров.	Сиволов		
Рук. гр.	Сиволов		
Н. контр.	Фраймович		
Нач. сект.	—		
Нач. отд.	Кукьяновский		
Гл. инж. пр.	Новиков		06.82

503-6-3 АР

Автозаправочная станция общего пользования на 500 заправок автомобилей в сутки

Здание станции

Стадия	Лист	Листов
РП	2	

План на отм. 0,000
Разрезы 1-1; 2-2 Фрагмент 1

Госкомнефтепродукт РСФСР
ГИПРОНЕФТЕТРАНС
г. Волгоград

Фасад 1-2

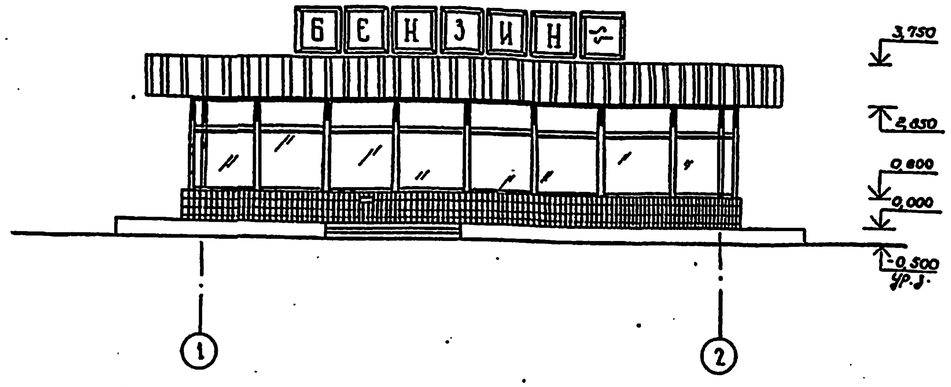

Фасад 2-1

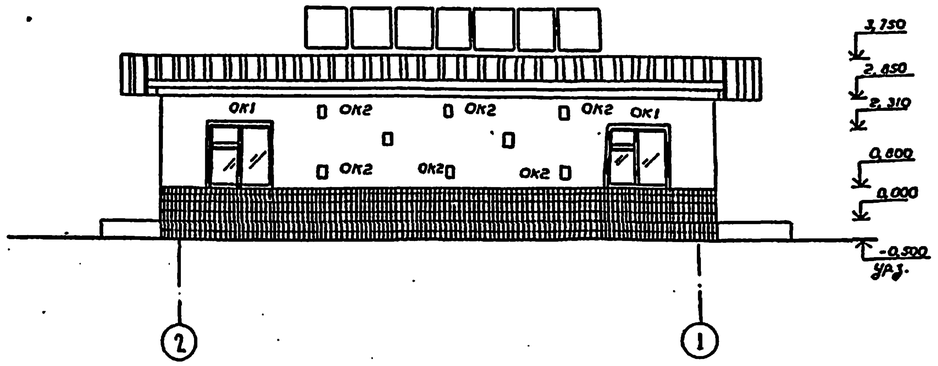

Фасад А-Б

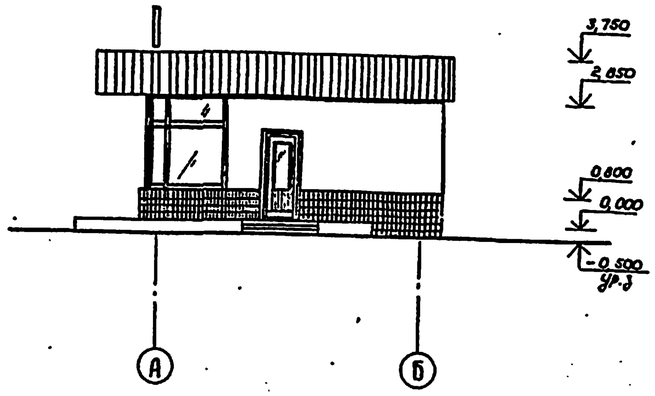

Фасад Б-А

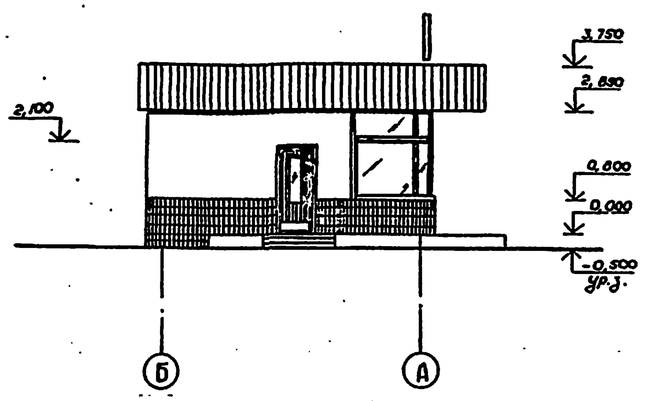

1. Дефлекторы на фасадах условно не показаны.

2. Стены здания с наружной стороны выполняются из отборного кирпича с расшивкой швов. Цоколь здания облицовывается керамической плиткой типа „кабанчик" темных тонов. Верхняя часть боковой поверхности пандуса штукатурится цементным раствором и расшивается под стеновые блоки. По верху стилобата устраивается мозаичное покрытие. Наружные поверхности дверей и окон окрашиваются масляной краской светло-оранжевого цвета. Стальные конструкции витража окрашиваются масляной краской темных тонов. Боковые поверхности козырька окрашиваются масляной краской голубого цвета, нижняя плоскость - краской желтого цвета.

Схема расположения проемов под стеклоблоки по оси Б

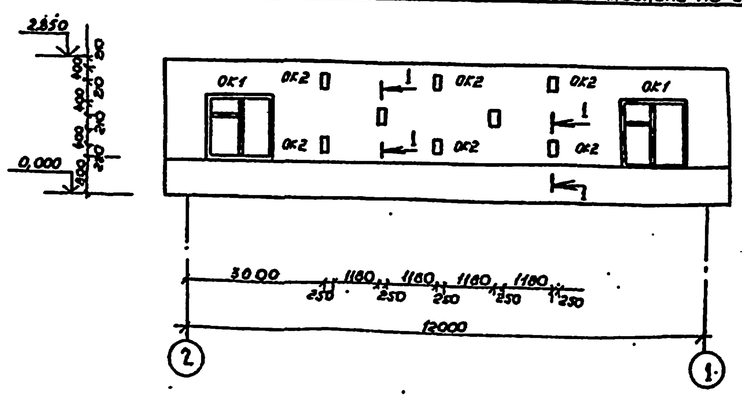

1-1

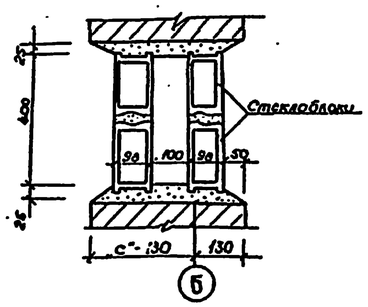

Разраб.	Голова			503-6-3 АР
Пров	Сивалов			Автозаправочная станция общего пользования на 500 заправок автомобилей в сутки
Рук. гр.	Сивалов			
Н. контр.	Фрайманич			
Нач. сект.	—			
Нач. отд.	Лукьяновский			Здание станции
Гл. инж. пр.	Новиков		06.82	

Стадия: РП | Лист: 3 | Листов:

Фасады. Схема расположения проемов под стеклоблоки по оси „Б"

Госкомнефтепродукт РСФСР ГИПРОНЕФТЕТРАНС г. Волгоград

Привязан

Инв. №

Альбом II

503-6-3

Типовой проект

Инв. № подл. | Подпись и дата | Взам. инв. №

План кровли

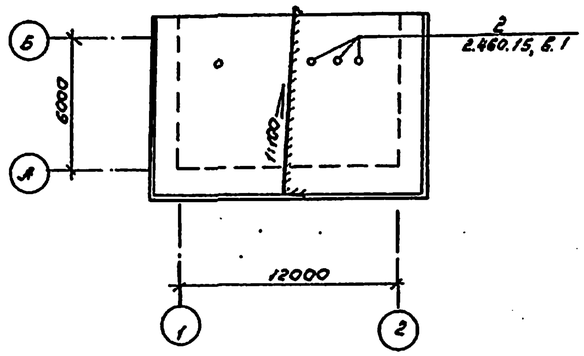

План полов

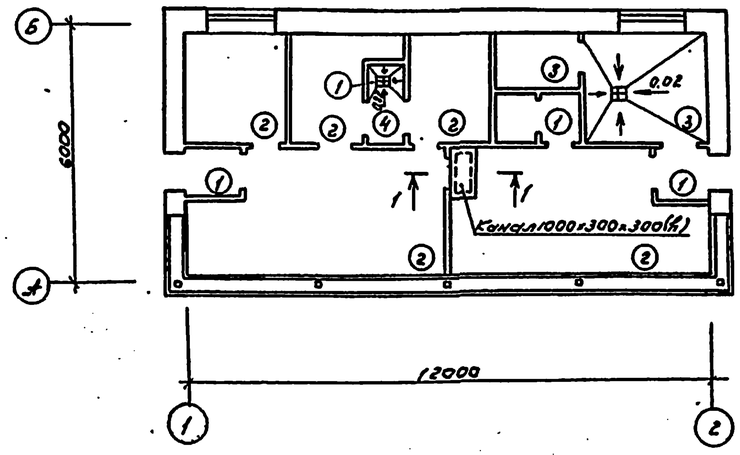

Экспликация полов

Наименование или номер помещения по проекту	Тип пола по проекту	Схема пола или номер узла по серии	Элементы пола и их толщина	Площадь пола м²
3,7,10,11	1	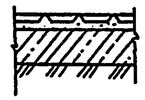	Покрытие-плитка керамическая по ГОСТ 6787-80-13мм. Заполнение швов-цементно-песчаный раствор м150. Прослойка-цементно-песчаный раствор м150-15мм. Подстилающий слой-бетон м100-80мм. Основание-уплотненный грунт	6.97
1,2,4,5,6	2	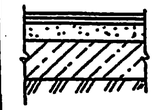	Покрытие-линолеум поливинилхлоридный на тканевой основе ГОСТ 7251-77-25мм. Прослойка-быстротвердеющая мастика на водостойких вяжущих. Стяжка из песка бетона j_0 = 1,1-1,2 КПа-20мм. Подстилающий слой бетон м100-80мм. Основание-уплотненный грунт	38.2
8,9	3	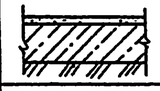	Покрытие-цементно-песчаный раствор м200-20мм. Подстилающий слой-бетон м100-100мм. Основание-уплотненный грунт	9.96
11	4	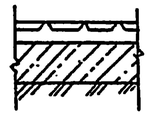	Покрытие-плитка керамическая по ГОСТ 6787-80-13мм. Прослойка-цементно-песчаный раствор м250-25мм. Подстилающий слой-2 слоя гидроизола на битумной мастике-80мм. Основание-уплотненный грунт	1.53

Схема расположения перемычек и отверстий в перегородках

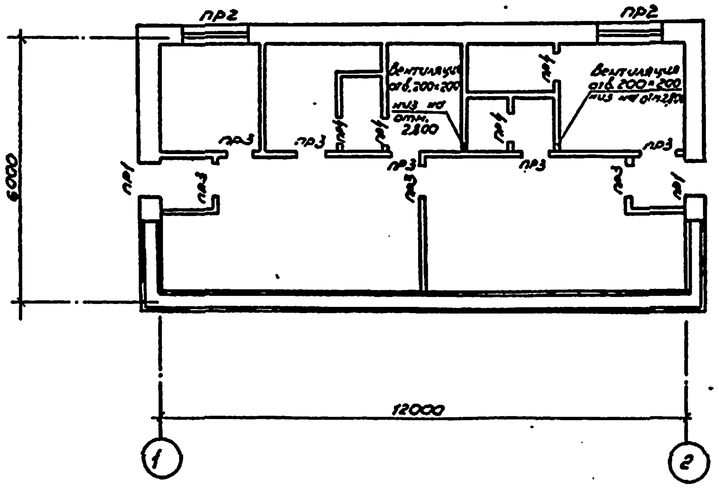

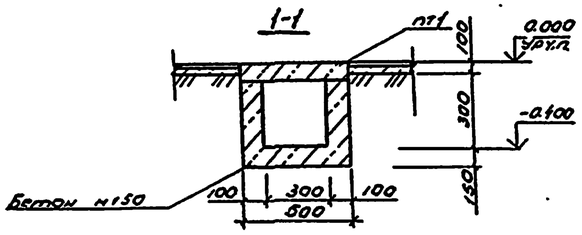

Плита ПТ-1 учтена в спецификации на л. 7.

Разраб.	Приковчикова		503-6-3 АР
Провер.	Сивалов		
Рук. гр.	Сивалов		Автозаправочная станция общего пользования на 500 заправок автомобилей в сутки
Н. контр.	Фраймович		
Нач. сект.	—		
Нач. отд.	Лукьяновский		Задание станции
Гл. инж. пр.	Новиков	06.89	

Стадия: РП | Лист: 4 | Листов:

План кровли. План полов. Схема расположения перемычек и отв. в перегородках.

Госкомнефтепродукт РСФСР ГИПРОНЕФТЕТРАНС г. Волгоград

Привязан:

Инв. №

Инв. № подл. | Подпись и дата | Взам. инв. №

Типовой проект 503-6-3 Альбом II

Ведомость перемычек

Марка, поз.	Схема сечения
пр1	для $t^\circ = -20^\circ C$; $t = -30^\circ C$ 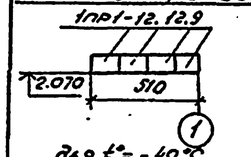 для $t^\circ = -40^\circ C$ 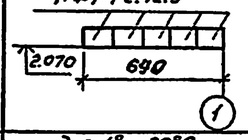
пр2	для $t^\circ = -20^\circ C$ 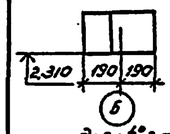 для $t^\circ = -30^\circ C$ 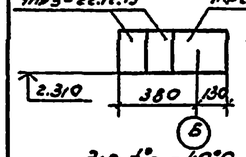 для $t^\circ = -40^\circ C$ 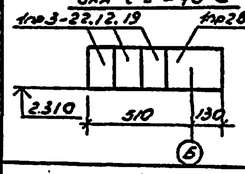
пр3	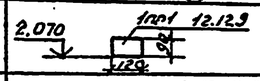
пр4	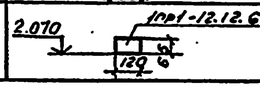

Спецификация элементов заполнения проемов

Марка, поз.	Обозначение	Наименование	Кол.	Масса ед, кг	Примечание
1	Серия 1.136-11 часть 1	Дверной блок ДН20-8-16	2(4)		
2	ГОСТ 6629-74	то же ДГ21-9	2		
3	"	" ДГ21-9л	2		
4	"	" ДГ21-8	3		
5	"	" ДГ21-8л	1		
6	"	" ДГ21-7	3		
7	ГОСТ 6629-74	Дверной блок ДГ21-7л	1		
ок-1	ГОСТ 11214-78	Окно ОР15-15В	2		
ок-2	ГОСТ 9272-75	Стеклоблоки БК194/98	32		

Спецификация перемычек

Марка поз.	Обозначение	Наименование	Кол.	Масса ед, кг	Примечание
пр1		для $t^\circ = -20^\circ C$, $t = -30^\circ C$			
	ГОСТ 948-76	1пр1-12.12.9	4		
		для $t^\circ = -40^\circ C$			
	ГОСТ 948-76	1пр1-12.12.9	5		
пр2		для $t^\circ = -20^\circ C$			
	ГОСТ 948-76	1пр3-22.12-19	1		
	ГОСТ 948-76	1пр28-24.25.19	1		
		для $t^\circ = -30^\circ C$			
	ГОСТ 948-76	1пр3-22.12.19	2		
	ГОСТ 948-76	1пр28-24.26.19	1		
		для $t^\circ = -40^\circ C$			
	ГОСТ 948-76	1пр3-22.12.19	3		
	ГОСТ 948-76	1пр28-24.25.19	1		
пр3	ГОСТ 948-76	1пр1-12.12.9	1		
пр4	ГОСТ 948-76	1пр1-12.12.6	1		

Ведомость проемов

Марка поз.	Размер проема в кладке, мм
1	950×2100
2	910×2070
3	910×2070
4	810×2070
5	810×2070
6	710×2070
7	710×2070

Спецификация гардеробного оборудования

Марка, поз.	Обозначение	Наименование	Кол.	Масса ед, кг	Примечание
	АЗС-500,750				
	ГОСТ 22414-77	Шкаф металл.	7		
	ГОСТ 22414-77	Шкаф металл.	7		
	АЗС-1000				
	ГОСТ 22414-77	Шкаф металл.	10		
	ГОСТ 22414-77	Шкаф металл.	10		

Разраб.	Руденко		
Провер.	Сивалов		
Рук.гр.	Сивалов		
Н.контр.	Фраймович		
Нач.сект.	—		
Нач.отд.	Лукьяновский		
Гл.инж.пр.	Новиков		06.83

Привязан:

Инв.№

503-6-3 АР

Автозаправочная станция общего пользования на 500 заправок автомобилей в сутки

Стадия	Лист	Листов
РП	5	

Здание станции

Ведомости и спецификации

Госкомнефтепродукт РСФСР ГИПРОНЕФТЕТРАНС г. Волгоград

Типовой проект 503-6-3 Альбом II

Инв.№ подл. | Подпись и дата | Взам.инв.№

Схема расположения закладных элементов.

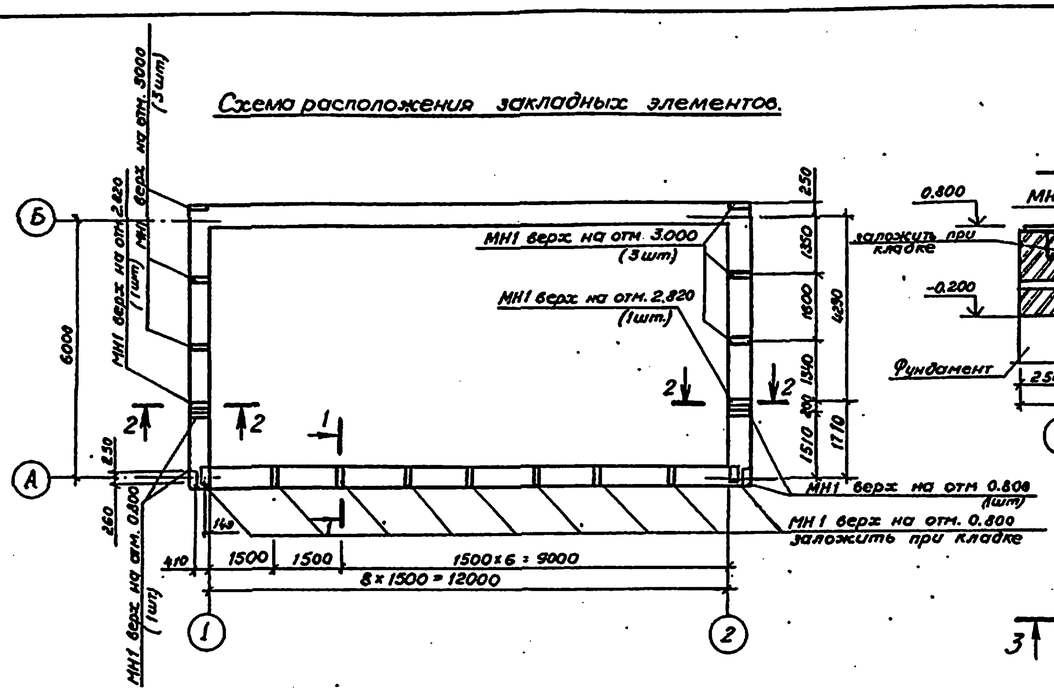

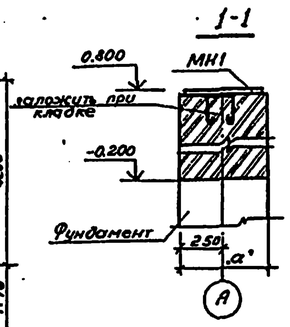

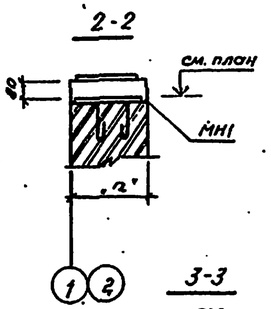

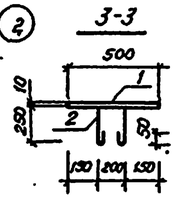

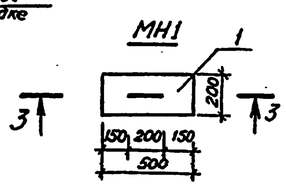

Спецификация к схеме расположения закладных элементов.

Марка, поз.	Обозначение	Наименование	Кол.	Масса ед, кг	Примечание
МН1	ГОСТ 103-76	1. — 200×10, С=500	1	7.9	21 шт
	ГОСТ 5.1459-72	2. ф 12 А I, С=800	1	0.7	
МН2	"	3. ф 16 А I, С=500	18	0.8	18 шт
МН3	"	4. ф 16 А I, С=1770	1	2.72	10 шт
	"	5. ф 16 А I, С=500	1	0.8	
6	ГОСТ 18124-75*	Асбестоцементные плоские листы			74.5 м²
7	ГОСТ 1.6233-77	Асбестоцементные волнистые листы			28 м²
8	ГОСТ 19903-74	Гребёнка δ=1мм		84.0	12 м²

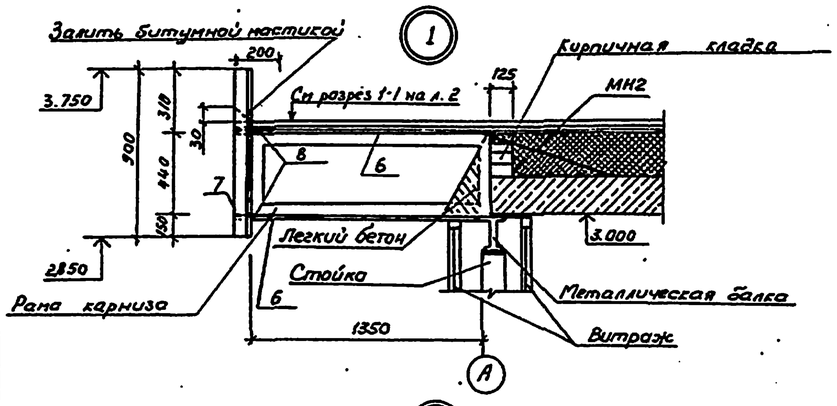

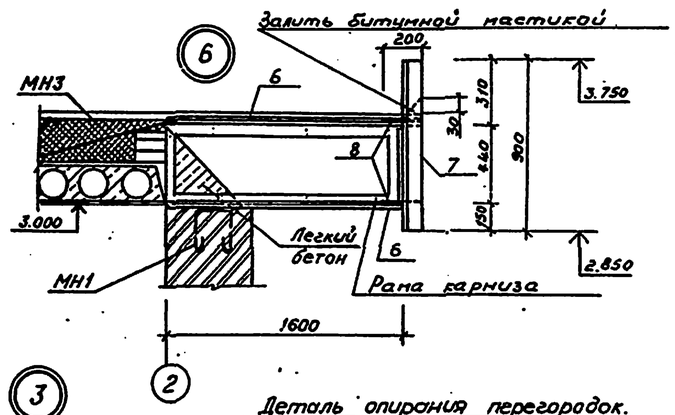

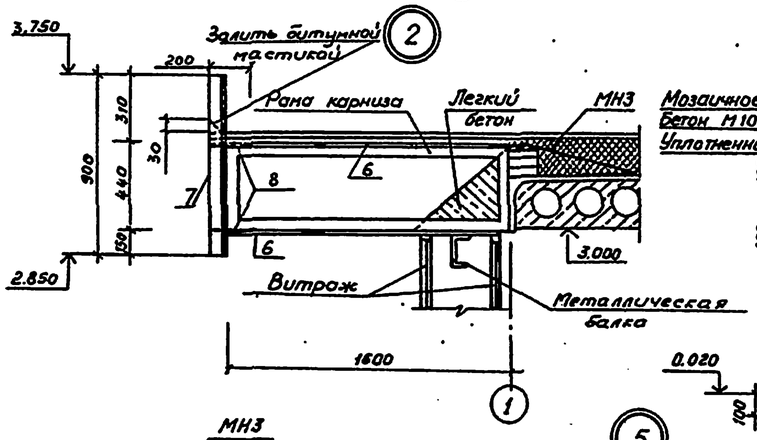

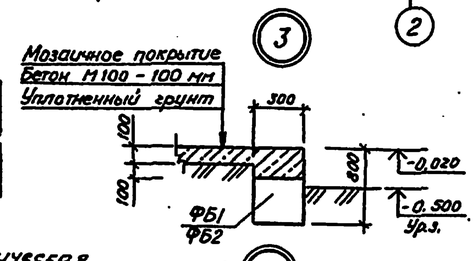

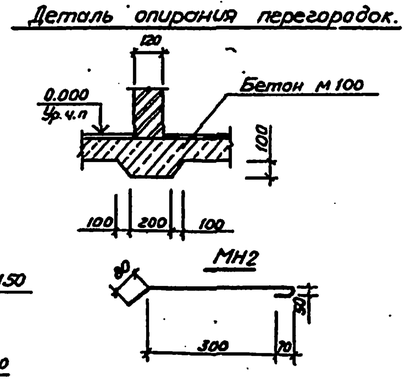

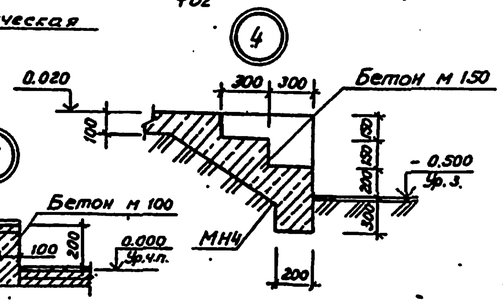

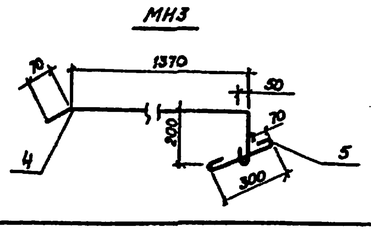

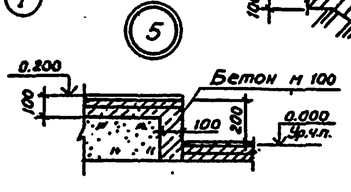

1. Данный лист читать совместно с чертежами АР 2, 4, 5.
2. МН2 и МН3 служат для дополнительного крепления металлических рам карниза.
3. МН2 одним концом приварить к рамам карниза МК2, МК-2а, МК2б, другим к петле плиты покрытия.
4. МН3 одним концом приварить к рамам карниза МК1, МК1а, МК2б, другой конец заделать в шов между плитами покрытия.
5. МН4 смотри на чертеже АР-7.
6. Кладку стеклоблоков выполнить на цементном растворе М50.
7. Асбестоцементные листы крепить к раме карниза винтами М8×70 по ГОСТ 17473-80 с шагом 300 мм.

Разраб.	Голова		
Провер.	Сивалов		
Рук. гр.	Сивалов		
Н. контр.	Фраймович		
Нач. сект.	—		
Нач. отд.	Мукьяновский		
Гл. инж. пр.	Новиков		06.82

Привязан:

Инв. №

503-6-3 АР

Автозаправочная станция общего пользования на 500 заправок автомобилей в сутки

Здание станции.

Стадия	Лист	Листов
РП	6	

План разбивки закладных деталей МН1÷МН3. Узлы 1÷6

Госкомнефтепродукт РСФСР ГИПРОНЕФТЕТРАНС г. Волгоград

Альбом II

Типовой проект 503-6-3

Взам. инв.№ | Подпись и дата | Инв.№ подл.

Схема расположения элементов покрытия

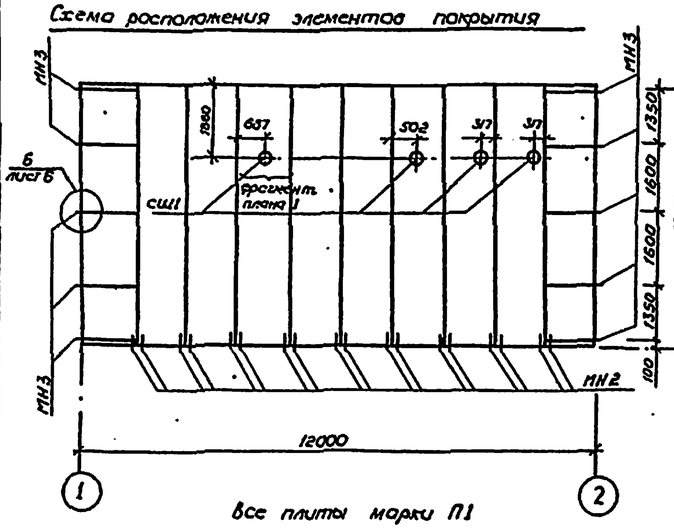

Все плиты марки П1

План фундаментов

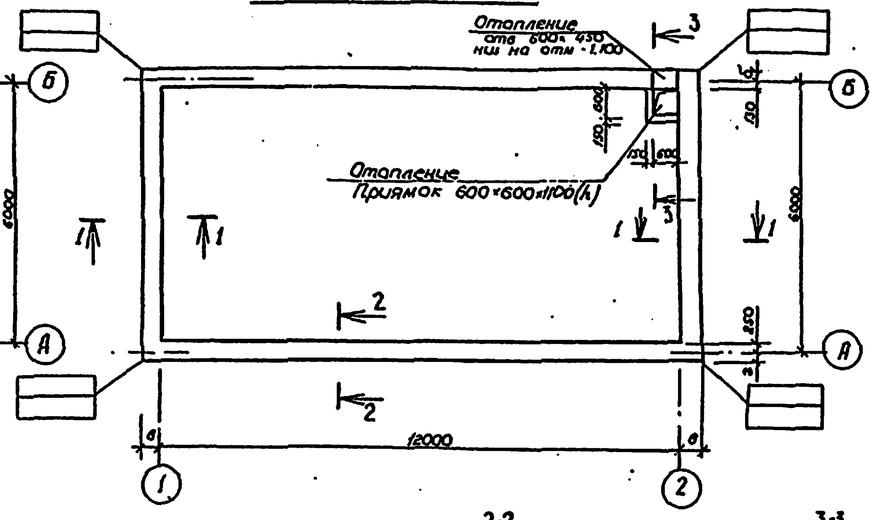

Фрагмент плана 1

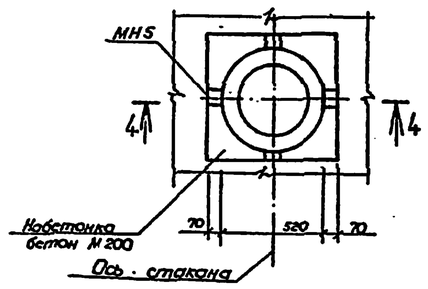

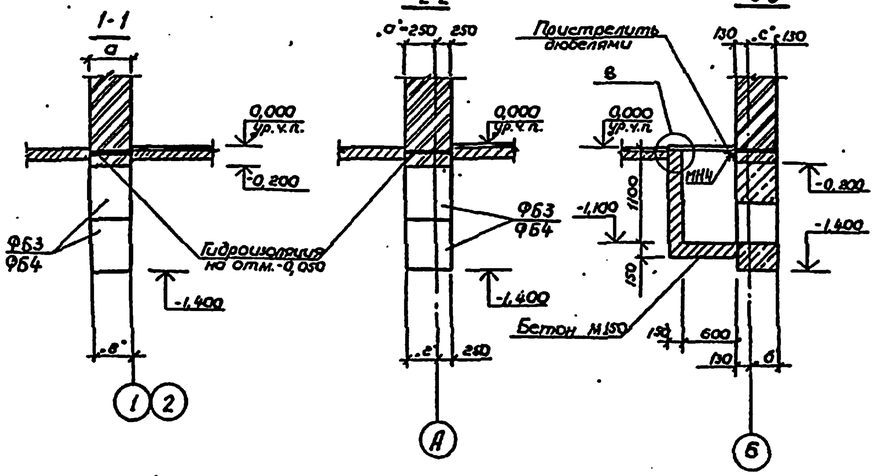

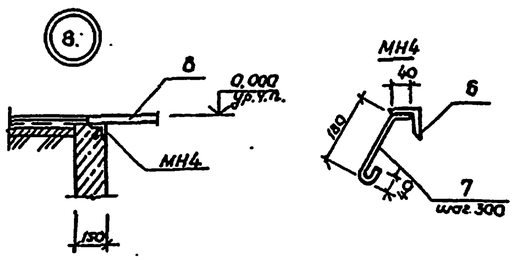

Деталь утепления пола в зоне примыкания к наружным стенам

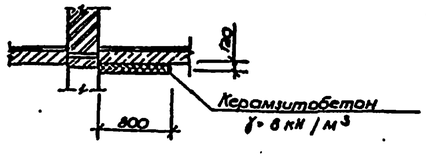

4-4

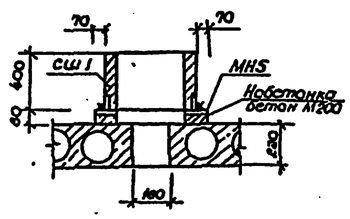

Таблица толщин фундаментов

Толщина фундаментов	Расчетная t° наружного воздуха				
	Силикатный кирпич γ=18 кН/м³		Эффективный кирпич γ=12 кН/м³		
	-20°, -30°	-40°	-20°	-30°	-40°
„в"	500	600	500		
„б"	370	470	270		370
„г"	250	350	250		

Спецификация к схемам расположения элементов

Марка, поз.	Обозначение	Наименование	Кол.	Масса ед. кг	Примечание
		Покрытия			
П1	Серия 1.141-1 вып. 59	Панель ПК 60-12-4А IV 7	10	2 100	
СШ1	Серия 1.494-24 вып. 1	Стакан СБ4А-1	4	160	
МН5	Серия 3,400-6/76	Закладная деталь МН3-1	16	1,7	
		Бетон М100			0.7 м³
		Фундаменты			
ФБ1	ГОСТ 13579-78	Фундаментные блоки ФБС 24-36-Т	10	970	
ФБ2	То же	Фундаментные блоки ФБС 9.3.6-Т	6	350	
ФБ3	"	Фундаментные блоки ФБС 24.5.6-Т (ФБС 24.6.6-Т)	27 (27)	1630 (1960)	
ФБ4	"	Фундаментные блоки ФБС 9.5.6-Т (ФБС 9.6.6-Т)	10 (10)	590 (700)	
МН4	ГОСТ 8509-72	6 L 50×5		77	
	ГОСТ 2590-71	7 ф 6А1; ℓ=260	26	0,06	
	ГОСТ 8568-77	8. Ромбическая сталь			
		d=5		15,55	0.36 м²
ПТ-1	3.006-2 вып. 1, II-1	Плита П1-8	2	50.0	

1. Торцы панелей заделать бетоном на мелком гравии.
2. Отверстия ф160 в плитах покрытия выполнить по месту.
3. Швы между плитами залить цементным раствором М100 после установки анкеров МН2, МН3. (см. узлы на л.6).
4. Монтаж плит покрытия производить одновременно с установкой рам карниза.
5. Монолитные участки фундаментов выполнить из бетона М100
6. Кладку фундаментных блоков вести на растворе М50, толщина швов не более 20мм.
7. Под фундаментами устраивается песчаная подготовка h=100мм;
8. Горизонтальную гидроизоляцию стен на отм -0,050 выполнить из 2х слоев рубероида насухо.
9. Грунтовые условия и общие примечания смотри на листе 1.
10. Спецификация блоков в скобках дана для t°=-40°С.
11. Кирпичная кладка с отметки -0.200 до -0.050 ведется из красного кирпича М100 на растворе М50.

Альбом II

Типовой проект 503-6-3

Разраб.	Голова		
Пров.	Сивалов		
Рук. гр.	Сивалов		
Н.контр.	Фраймович		
Нач. сект.	—		
Нач. отд.	Сукьянович		
Гл. инж. пр.	Новиков		16.82

Привязан

Инв №

503-6-3 АР

Автозаправочная станция общего пользования на 500 заправок автомобилей в сутки

Здание станции

Стадия	Лист	Листов
РП	7	

Схемы расположения плит покрытия. План фундаментов Узел 8

Госкомнефтепродукт РСФСР ГИПРОНЕФТЕТРАНС г. Волгоград

Инв № подл. | Подпись и дата | Взам. инв. № | Нач. к. сант. отд. | Забулонов

(7)

Витраж с двойным остеклением

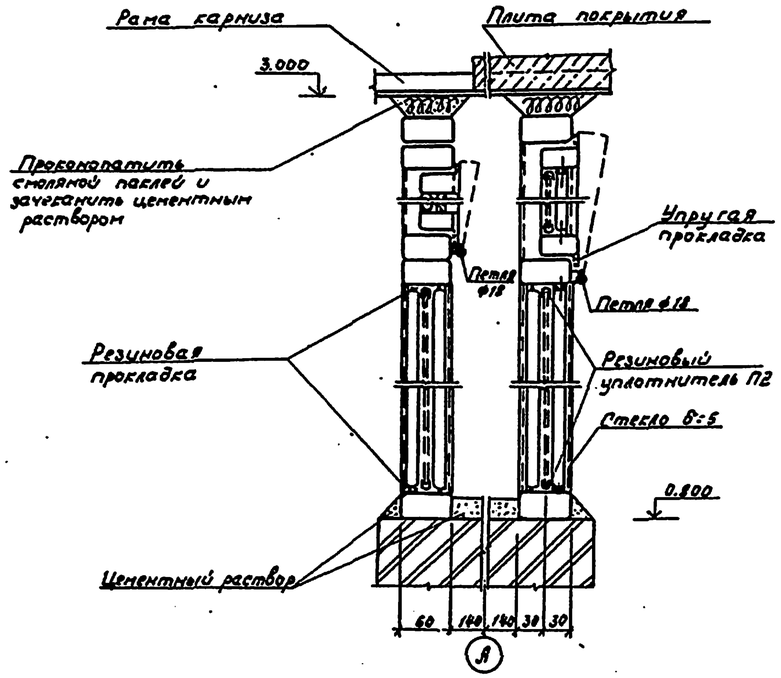

(7)

Витраж с тройным остеклением

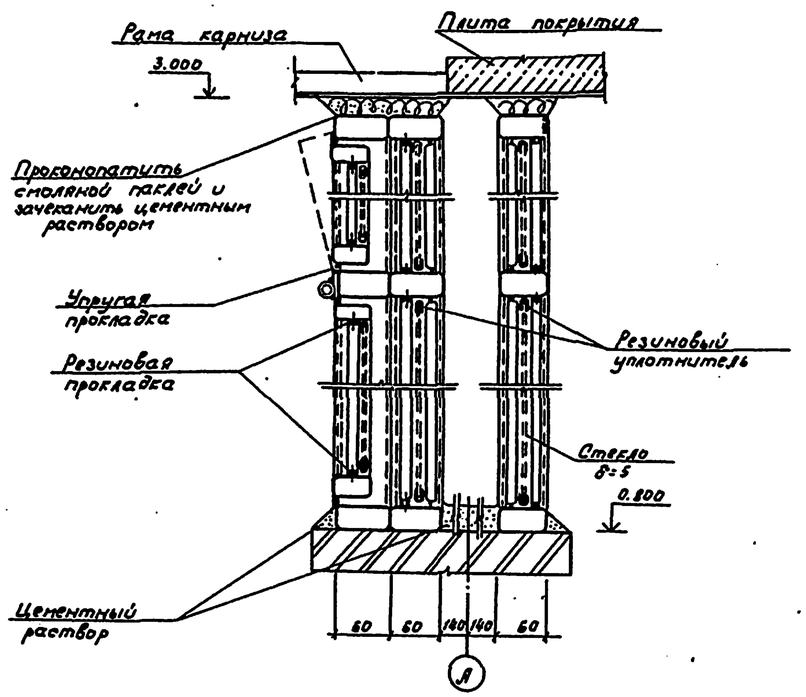

Расход материалов на витраж

	Материал	Ед. измер.	Кол-во	Вес, кг	Примечания
	(с двойным остеклением)				
1	Резиновый уплотнитель П2	п.м.	208.0	—	Серия 1.436.2-15 вып.1
2	Резиновая прокладка	п.м.	173.2	—	ГОСТ 7338-77
3	Упругая прокладка	п.м	48.8	—	Марки Р35 по МРТУ 38-5-204-65
4	Стекло	м²	62.0	—	ГОСТ 111-78
	(с тройным остеклением)				
1	Резиновый уплотнитель П2	п.м.	412.0		Серия 1.436-2-15 вып.1
2	Резиновая прокладка	п.м.	259.8		ГОСТ 7338-77
3	Упругая прокладка	п.м.	73.0		Марки Р-35 по МРТУ 38-5-204-65
4	Стекло	м²	93.0		ГОСТ 111-78

Устройство подачи талонов

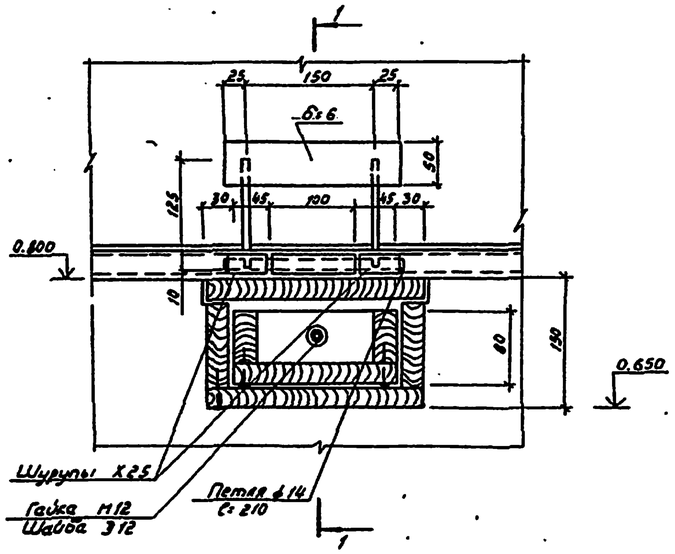

1-1

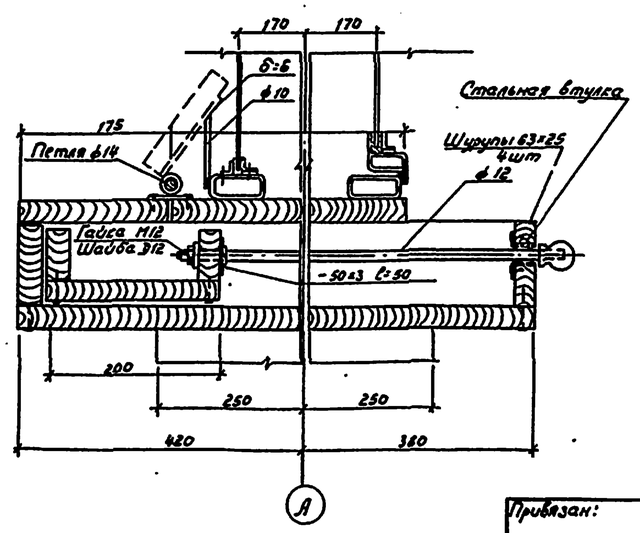

1. Уплотнитель П2 изготавливается из морозостойкой резиновой смеси марки НО-68-2 по МРТУ 38-5-204-65.

2. Допускаемые отклонения для внутренних и внешних габаритных размеров витража в плоскости закрепления стекла по ширине и высоте ± 2 мм. Разность диагоналей не более 4 мм.

3. Для приклеивания резиновых прокладок к трубам и притворам применять клей 88 по ТУ498-471-76.

4. Герметик-тиоколовая мастика У-30 мм, выпускаемая на Клюпинском заводе Мособлисполкома.

Альбом II

503-6-3

Типовой проект

Инв.№подл.	Подп. и дата	Взам.инв.№

Разраб.	Приказчикова		503-6-3 АР	
Пров.	Сивалов			
Рук.гр.	Моисеев			
Н.контр.	Фраймович		Автозаправочная станция общего пользования на 500 заправок автомобилей в сутки	
Нач.сект.				
Нач.отд.	Артемовский		Здание станции.	Стадия: РП; Лист: 8; Листов:
Гл.инж.пр.	Новиков			
Привязан:			Узлы. Устройство подачи талонов.	Госкомнефтепродукт РСФСР ГИПРОНЕФТЕТРАНС г. Волгоград
Инв.№				

Альбом V

Типовой проект 503-6-3

Инв.№ подл. | Подпись и дата | Взам. инв.№

Ведомость рабочих чертежей основного комплекта КМ

Лист	Наименование	Примечание
КМ-1	Общие данные (начало).	
КМ-2	Общие данные (окончание).	
КМ-3	Схема расположения элементов каркаса. Узлы 1÷4.	
	Разрезы 1-1÷3-3.	
КМ-4	Схемы расположения элементов витража. План	
	витража. Сечения (вариант с двойным остеклением).	
КМ-5	Схемы расположения элементов витража. План	
	витража. Сечения (вариант с тройным остеклением).	
КМ-6	Витраж. Узлы 5÷14	
	(вариант с двойным остеклением)	
КМ-7	Витраж. Узлы 15÷25	
	(вариант с тройным остеклением).	
КМ-8	Б1; Б2; СК1; МК1; МК1^{а}; МК2; МК2^{а}; МК2^{б}	
	Разрезы 1-1÷5-5	
КМ-9	Витраж. Ригели Р1÷Р16. Стойки СТ1÷СТ9	
	(вариант с двойным остеклением).	
КМ-10	Витраж. Спецификации (вариант с двойным	
	остеклением).	
КМ-11	Ригели Р1÷Р19. Стойки СТ1÷СТ8	
	(вариант с тройным остеклением).	
КМ-12	Витраж. Спецификации (вариант с тройным остеклением).	

Ведомость спецификаций

Лист	Наименование	Примечание
КМ-2	Техническая спецификация металла.	
КМ-3	Спецификация к схеме расположения элемен-	
	тов каркаса.	
КМ-4	Спецификация к схемам расположения	
	элементов витража (вариант с двойным	
	остеклением).	
КМ-5	Спецификация к схемам расположения	
	элементов витража (вариант с тройным	
	остеклением).	
КМ-8	Спецификация к схеме расположения элемен-	
	тов балки Б1, Б2, стойки СК1, рамы карниза	
	МК1, МК1^{а}, МК2, МК2^{а}, МК2^{б}.	
КМ-9	Спецификация к схеме расположения	
	элементов витража Р1÷Р8.	
КМ-10	Спецификация к схеме расположения	
	элементов витража Р9÷Р16, СТ1÷СТ9.	
КМ-11	Спецификация к схемам расположения	
	элементов витража Р1÷Р8.	
КМ-12	Спецификация к схемам расположения	
	элементов витража Р9÷Р19, СТ1÷СТ8.	

Общие указания

1. Металлические конструкции запроектированы в соответствии с требованиями СНиП II-В.3-72, Стальные конструкции. Нормы проектирования.'

2. Нагрузки приняты на основании СНиП II-6-74 „Нагрузки и воздействия. Нормы проектирования."

3. Монтаж и изготовление металлоконструкций вести в соответствии с указаниями СНиП III-18-75.

4. Сварку металлоконструкций производить электродами Э-42 по ГОСТ 9467-75. Высоту шва $h_{ш}$ принимать по наименьшей толщине свариваемых элементов.

5. Все металлоконструкции окрасить масляной краской за 2 раза по железному сурику.

6. Металлические конструкции витража разработаны для двух вариантов наружных температур: с двойным остеклением ($t°$=-20°С; t=-30°С), с тройным остеклением ($t°$=-40°С.)

7. В ведомости металлоконструкций по видам профилей в знаменателе проставлена масса для варианта с тройным остеклением.

Ведомость металлоконструкций по видам профилей.

Наименование конструкций по номенклатуре прейскуранта № 01-09	Позиция по прейскуранту	№ п.п.	Код конструкций	Масса конструкций, т: Всего стали повышенной и высокой точности	По видам профилей стали: Балки и швеллеры	Крупносортная сталь	Среднесортная сталь	Мелкосортная сталь	Толстолистовая сталь	Универсальная сталь	Толстолистовая сталь	Рифленая сталь	Трубы	Прочие	Всего	Количество шт	Серия типовых конструкций.
1	2	3	4	5	6	7	8	9	10	11	12	13	14	15	16	17	18
Нетиповые конструкции каркасов здания																	
Балки		1	526153		0.25						0.03				0.28		
Стойки		2	526112		0.31										0.31		
Рамы карниза		3	526153				0.32	0.12							0.44		
Витражи вариант с 2 остеклением		4	526221			0.68	0.072	0.2							0.952		
Витражи вариант с 3 остеклением		5	526221			0.84	0.26	0.26							1.36		
Итого		6			0.56	0.68 / 0.84	0.332 / 0.58	0.32 / 0.38			0.03				1.912 / 2.39		
Контрольная сумма		7															

Настоящий проект разработан в соответствии с действующими нормами и правилами и обеспечивает пожаро и взрывобезопасную эксплуатацию при соблюдении предусмотренных проектом мероприятий.

Главный инженер проекта Новиков

Привязан:

Инв.№

Разраб.	Приказчикова		
Пров.	Сивалов		
Рук. гр.	Моисеев		
Н.контр.	Файмович		
Нач.сект.	—		
Нач.отд.	Буланевский		
Гл.инж.пр.	Новиков		06.82

503-6-3 КМ

Автозаправочная станция общего пользования на 500 заправок автомобилей в сутки

Здание станции	Стадия	Лист	Листов
	РП	1	12

Общие данные (начало)

Госкомнефтепродукт РСФСР ГИПРОНЕФТЕТРАНС г. Волгоград

Альбом II

Типовой проект 503-6-3

Техническая спецификация металла.

Вид профиля и ГОСТ, ТУ	Марка металла и ГОСТ	Обозначение и размер профиля мм	№ п.п.	Код: марки металла	Код: вида профиля	Код: размера профиля	Количество, шт	Длина, мм	Масса металла по элементам конструкций, т: Балки 526153	Стойки 526112	Рамы карниза 526153	Витражи, вариант с 2 остеклением 526221	Витражи, вариант с 3 остеклением 526221		Общая масса, т	Масса потребности в металле по кварталам (заполняется заказчиком): I	II	III	IV	Заполняется ВЦ
1	2	3	4	5	6	7	8	9												
Балки двутавровые ГОСТ 8239-72	Вст 3сп5	I 18	1		092580				0,25						0.25					
	ГОСТ 380-71*																			
	Итого		2	12297					0,25						0.25					
Всего профиля			3						0,25						0.25					
Швеллеры ГОСТ 8240-72	Вст.3 сп5	[18	4		092500				0,06						0.06					
	ГОСТ 380-71*	[14	5		092500					0,25					0.25					
	Итого		6	12297					0.06	0,25					0,31					
Всего профиля			7						0,06	0,25					0,31					
Сталь листовая горячекатанная ГОСТ 19903-74	Вст.3 сп5	$-\delta=3$	8		097200				0,01						0,01					
	ГОСТ 380-71*	$-\delta=10$	9		087100					0,02					0,02					
	Итого		10	12297					0,01	0,02					0,03					
Всего профиля			11						0,01	0,02					0,03					
Сталь прокатная угловая равнополочная ГОСТ 8509-72		L 50×4	12		093120						0,12				0,12					
	Вст 3 сп2	L 75×4	13		093120						0,05				0,05					
	ГОСТ 535-79	L 75×6	14		093120						0,27				0,27					
	Итого		15	087019							0,44				0,44					
Всего профиля			16								0,44				0,44					
Уголки стальные гнутые равнополочные ГОСТ 19771-74	Вст 3 Кп 2	L 18×18×1,5	17		526220							0,2	0,26		0,2 / 0,26					
	ГОСТ 380-71*	L 40×40×2,5	18		526220							0,072	0,26		0,072 / 0,26					
	Итого		19	11240								0,272	0,52		0,272 / 0,52					
Всего профиля			20									0,272	0,52		0,272 / 0,52					
Трубы прямоугольного сечения ТУ 14-3-462-76		□ 60×60×3	21		526220							0,68	0,84		0,68 / 0,84					
	Итого		22	11240								0,68	0,84		0,68 / 0,84					
Всего профиля			23									0,68	0,84		0,68 / 0,84					
Всего металла			24						0,32	0,27	0,44	0,952	1,36		1,982 / 2,39					
В том числе по маркам	Вст 3 сп 5	12297	25						0,32	0,27					0,59					
	Вст 3 сп 2	087019	26								0,44				0,44					
	Вст 3 Кп 2	11240	27									0,952	1,36		0,952 / 1,36					
Масса поставки элементов по кварталам (заполняется заказчиком)		I	28																	
		II	29																	
		III	30																	
		IV	31																	

В знаменателе поставлена масса для варианта с тройным остеклением.

Инв. № подл. | Подпись и дата | Взам. инв. №

Разраб.	Ким			503-6-3 .КМ	
Провер.	Сивалов			Автозаправочная станция общего пользования на 500 заправок автомобилей в сутки	
Рук. гр.	Моисеев				
Н. контр.	Фраймович				
Нач. сект.	—				
Нач. отд.	Лукьяновский			Здание станции.	Стадия: РП; Лист: 2; Листов:
Гл. инж. пр.	Новиков		06.82		
Привязан:				Общие данные (окончание).	Госкомнефтепродукт РСФСР ГИПРОНЕФТЕТРАНС г. Волгоград
Инв. №					

Схема расположения элементов каркаса

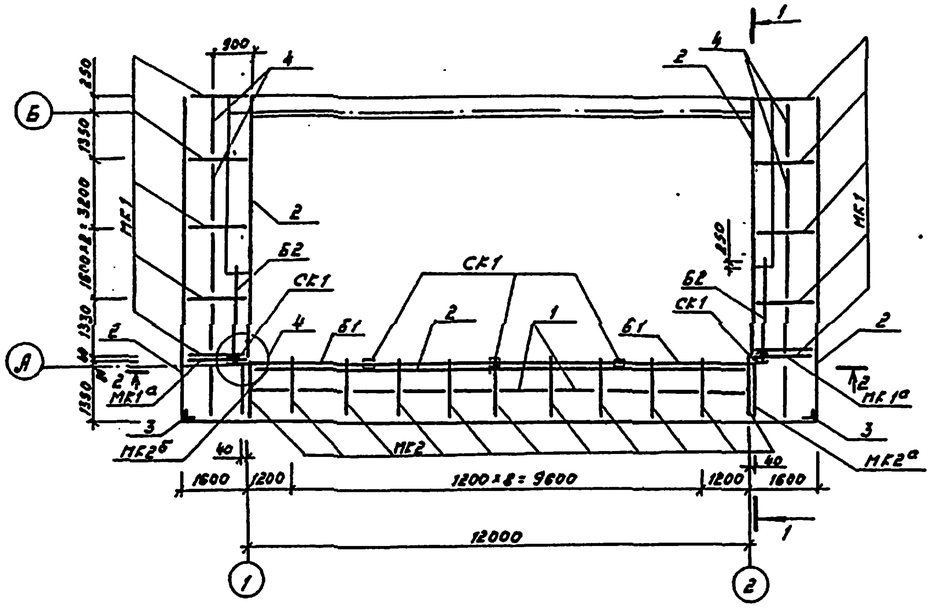

Разрез 1-1

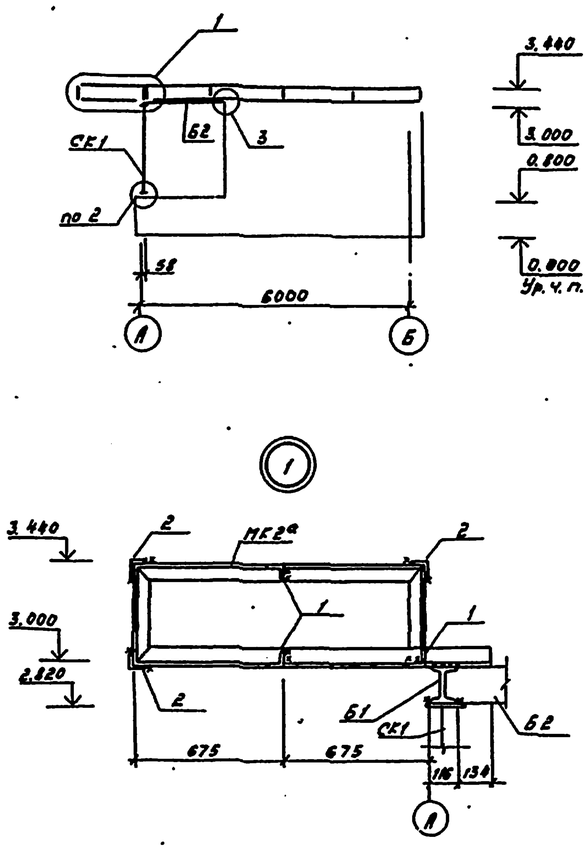

Разрез 2-2

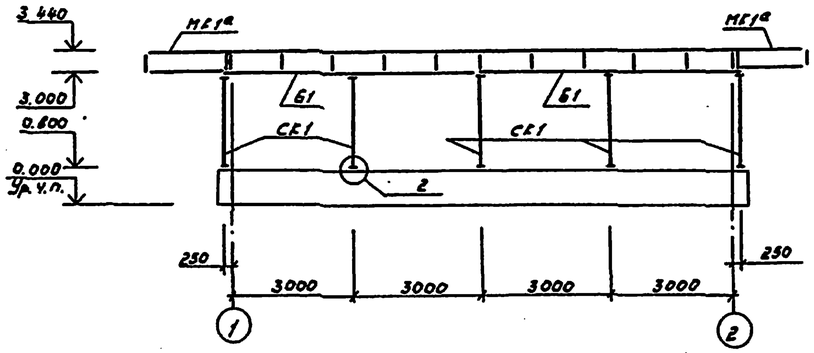

3-3

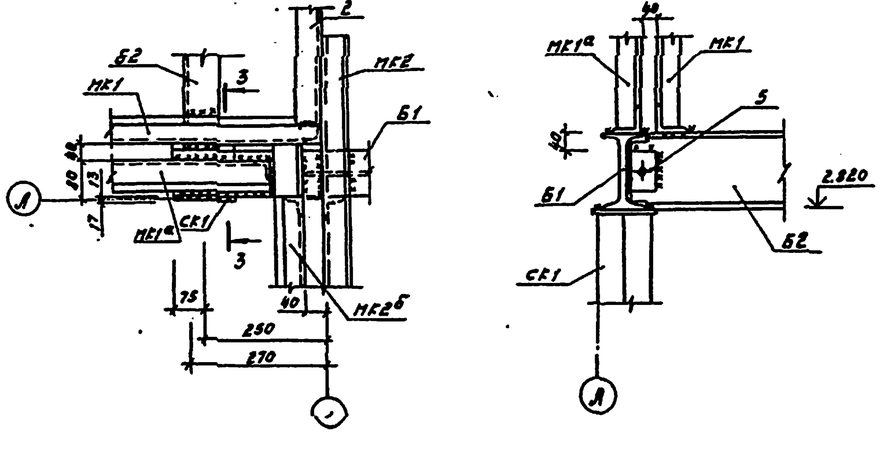

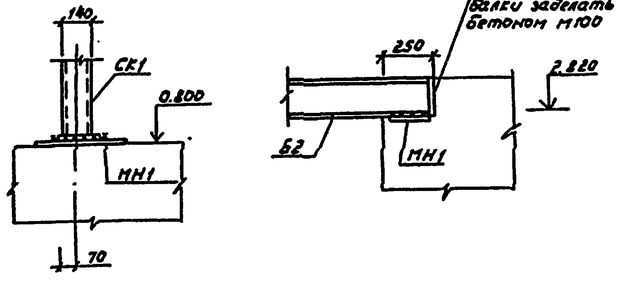

Спецификация к схеме расположения элементов каркаса

Марка, поз.	Обозначение	Наименование	Кол.	Масса ед. кг	Примечание
Б1	лист КМ-8	Балки металлические	2	124.4	
Б2	То же	То же	2	31.0	
СК1	"	Стойка	5	53.4	
МК1	"	Рама карниза	10	18	
МК1а	"	То же	2	16.5	
МК2	"	"	11	17.7	
МК2а	"	"	1	16.8	
МК2б	"	"	1	16.8	
1	ГОСТ 8509-72	L 50×4 ℓ=1194	30	3.61	
2	ГОСТ 8509-72	L 50×4 ℓ=109 м		332.5	
3	То же	L 50×4 ℓ=450	2	7.5	
4	"	L 50×4 ℓ=1594	20	6.2	
5	"	L 75×6 ℓ=100	4	0.7	

1. Конструкцию рам карниза см. на листе КМ-8.

Разраб.	Приказчиков		
Пров.	Сивалов		
Рук. гр.	Моисеев		
Н. контр.	Фраймович		
Нач. сект.	—		
Нач. отд.	Лукьяновский		
Гл. инж. пр.	Новиков		06.82

Привязан:

Инв. №

503-6-3 КМ

Автозаправочная станция общего пользования на 500 заправок автомобилей в сутки

Здание станции.

Стадия	Лист	Листов
РП	3	

Схема расположения элементов каркаса. Узлы 1÷4 Разрезы 1-1÷3-3.

Госкомнефтепродукт РСФСР ГИПРОНЕФТЕТРАНС г. Волгоград

Типовой проект 503-6-3 Альбом II

Инв. № подл. | Подп. и дата | Взам. инв. №

Типовой проект 503-6-3 Альбом II

Инв.№подл. | Подпись и дата | Взам.инв.№

Схема расположения элементов витража по оси „А"
(вид снаружи)

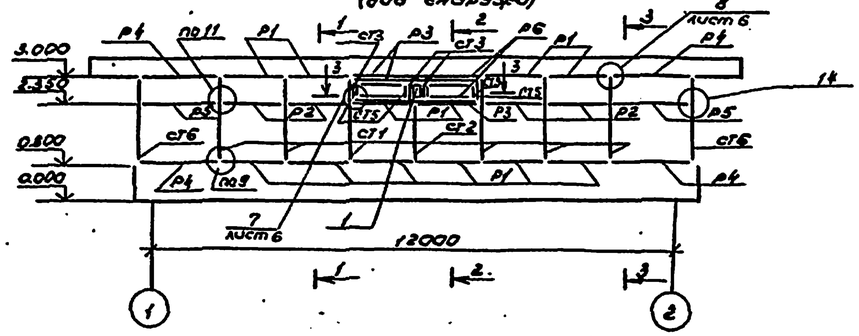

Схема расположения элементов витража по оси „А"
(вид изнутри)

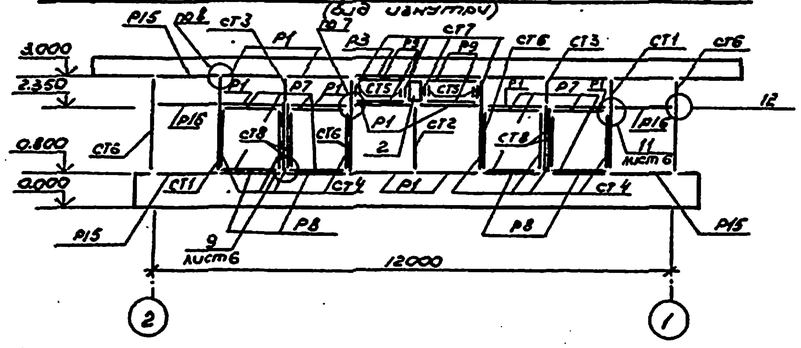

План витража

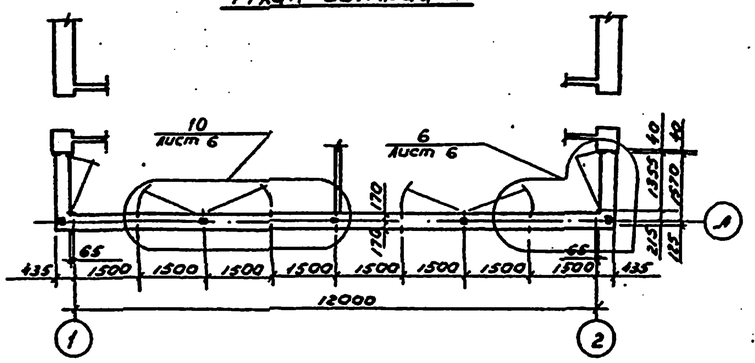

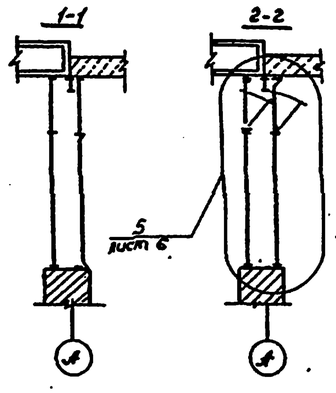

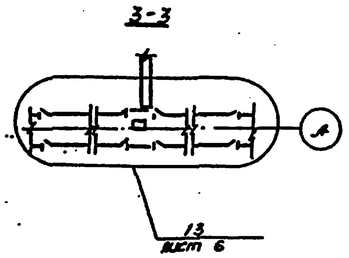

Схема расположения элементов витража по оси „1"
(вид снаружи)

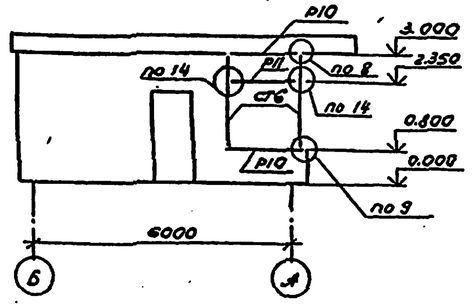

Схема расположения элементов витража по оси „1"
(вид изнутри)

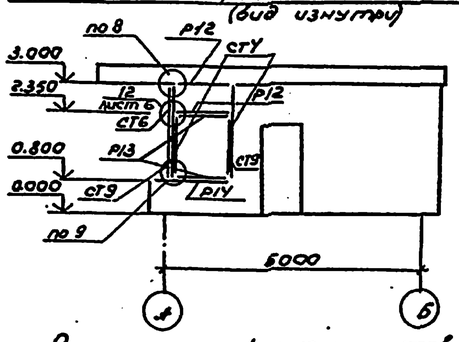

Схема расположения элементов витража по оси „2"
(вид снаружи)

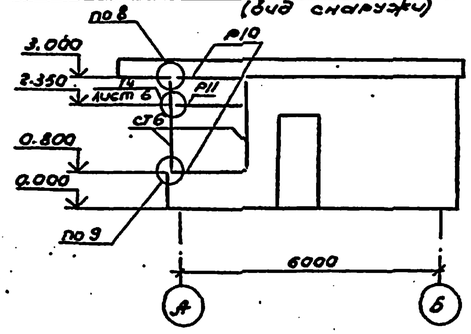

Схема расположения элементов витража по оси „2"
(вид изнутри)

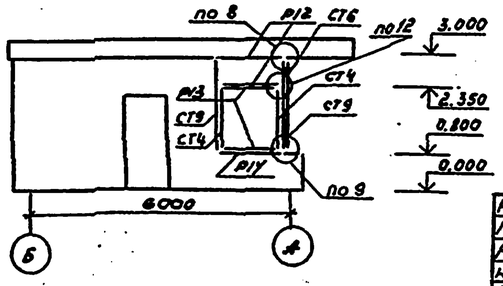

Спецификация к схемам расположения элементов витража

Марка поз.	Обозначение	Наименование	Кол.	Масса ед.,кг	Примечание
Р1	КМ лист 9	Ригель Р1	24	8.02	
Р2	то же	То же Р2	4	10.3	
Р3	"	" Р3	4	11.5	
Р4	"	" Р4	4	10.4	
Р5	"	" Р5	2	13.3	
Р6	"	" Р6	4	4.6	
Р7	"	" Р7	8	5.32	
Р8	"	" Р8	4	5.73	
Р9	"	" Р9	4	4.82	
Р10	"	" Р10	4	8.52	
Р11	"	" Р11	2	10.94	
Р12	"	" Р12	4	7.21	
Р13	"	" Р13	4	4.79	
Р14	"	" Р14	2	5.2	
Р15	"	" Р15	4	8.38	
Р16	"	" Р16	2	10.76	
СТ1	"	Стойка	8	10.92	
СТ2	"	То же	2	8.62	
СТ3	"	"	6	2.43	
СТ4	"	"	12	11.43	
СТ5	"	"	8	4.2	
СТ6	"	"	10	10.2	
СТ7	"	"	4	2.2	
СТ8	"	"	4	6.16	
СТ9	"	"	4	8.48	
	ГОСТ 19903-74	1 - 320×625×3 (мм)	1	4.8	
	то же	2 - 270×625×3 (мм)	1	4.2	

Разраб.	Кривоносов		503-6-3 КМ	
Провер.	Сибалов			
Рук.гр.	Сибалов			
Н.контр.	Фрайлович		Автозаправочная станция общего пользования на 500 заправок автомобилей в сутки	
Нач.сект.	—			
Нач.отд.	Хлевнов		Здание станции	Стадия: РП; Лист: 4; Листов:
Гл.инж.пр.	Новиков	06.82		
Привязан:			Схемы расположения элементов витража. План витража. Сечения (вертикальное, с обозначением осей)	ГИПРОНЕФТЕТРАНС г. Волгоград
Инв.№				

Альбом III

Типовой проект 503-6-3

Инв.№ подл. | Подпись и дата | Взам. инв. №

Схема расположения элементов витража по оси „А"
(вид снаружи)

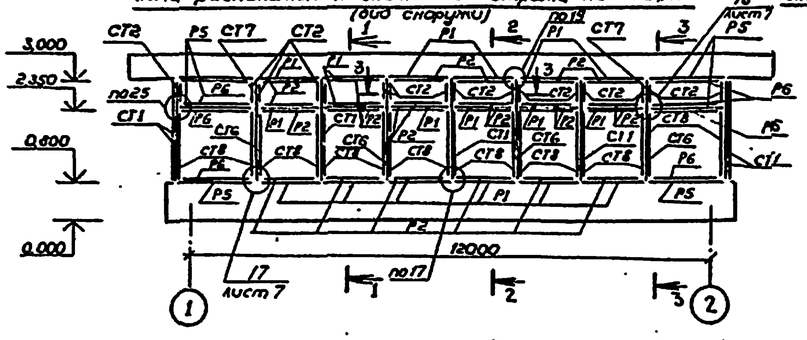

Схема расположения элементов витража по оси „1"
(вид снаружи)

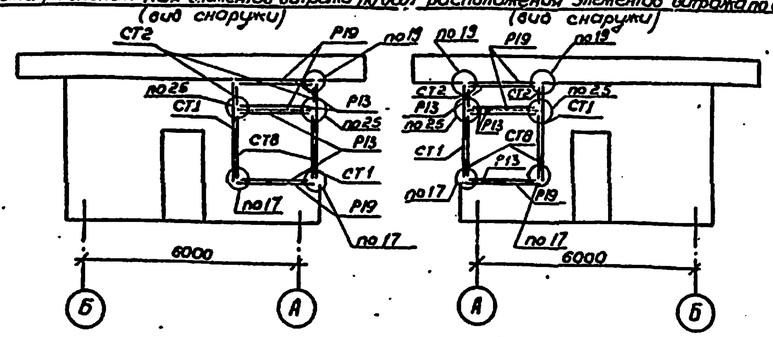

Схема расположения элементов витража по оси „2"
(вид снаружи)

Схема расположения элементов витража по оси „А"
(вид средний)

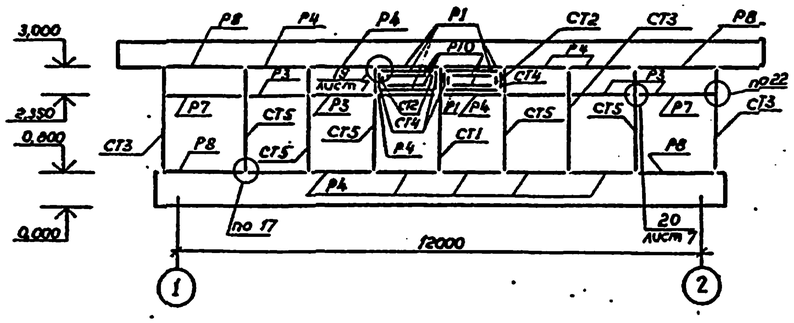

Схема расположения элементов витража по оси „1"
(средний, вид снаружи)

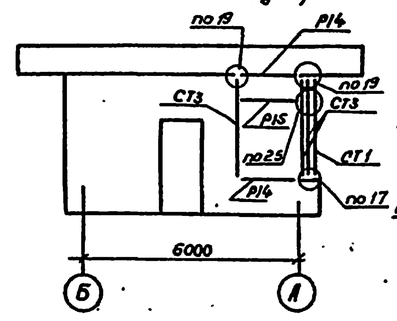

Схема расположения элементов витража по оси „2"
(средний, вид снаружи)

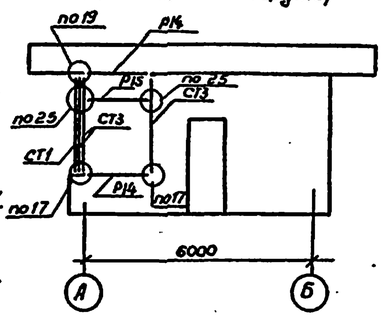

Схема расположения элементов витража по оси „А"
(вид изнутри)

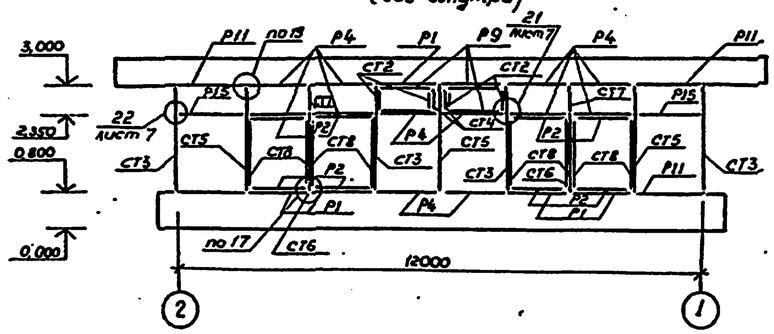

Схема расположения элементов витража по оси „1"
(вид изнутри)

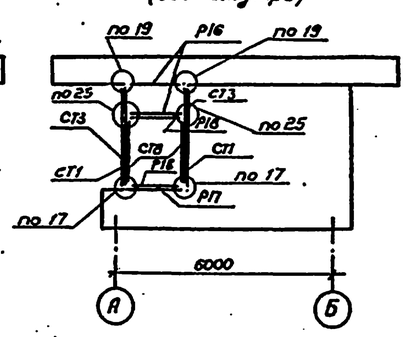

Схема расположения элементов витража по оси „2"

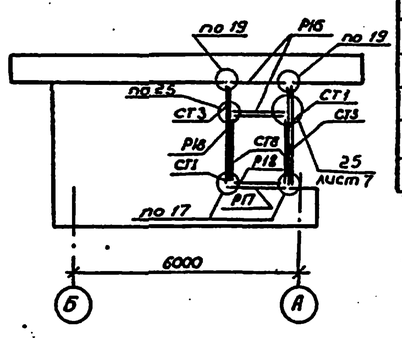

План витража

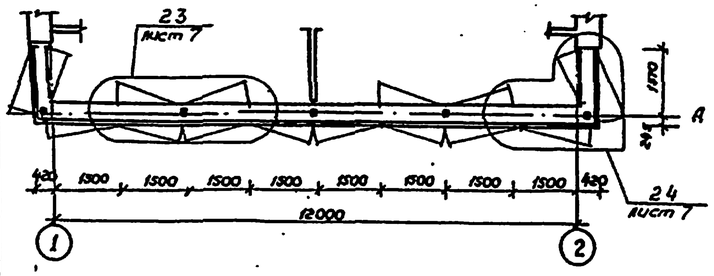

1-1

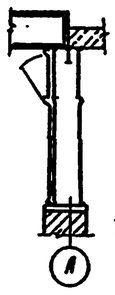

2-2

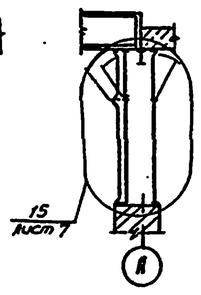

3-3

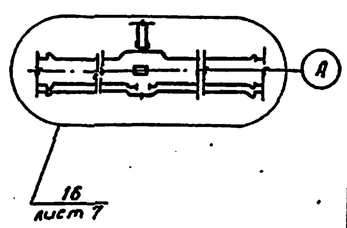

Спецификация к схемам расположения элементов витража

Марка, поз.	Обозначение	Наименование	Кол.	Масса ед. кг.	Примечание
Р1	КМ-11	Ригель	30	5,62	
Р2	То же	То же	32	5,28	
Р3	"	"	4	10,36	
Р4	"	"	20	6,09	
Р5	"	"	6	10,05	
Р6	"	"	4	6,58	
Р7	"	"	2	13,00	
Р8	"	"	4	10,28	
Р9	"	"	4	4,62	
Р10	"	"	4	5,06	
Р11	"	"	4	10,72	
Р12	"	"	2	6,07	
Р13	"	"	8	6,57	
Р14	"	"	4	9,18	
Р15	"	"	4	11,76	
Р16	"	"	4	9,81	
Р17	"	"	2	7,7	
Р18	"	"	2	4,83	
Р19	"	"	6	7,06	
СТ1	"	Стойка	15	8,61	
СТ2	"	То же	28	2,02	
СТ3	"	"	10	10,25	
СТ4	"	"	6	2,24	
СТ5	"	"	10	11,48	
СТ6	"	"	12	6,23	
СТ7	"	"	7	2,4	
СТ8	"	"	32	3,32	

Разраб.	Лукьяновский			503-6-3 КМ	
Провер.	Сивалов				
Рук. гр.	Сивалов				
Н.контр.	Фроймович			Автозаправочная станция общего пользования на 500 заправок автомобилей в сутки	
Нач. сект.	—				
Нач. отд.	Лукьяновский			Здание станции	Стадия: РП; Лист: 5; Листов:
Гл. инж. пр.	Новиков		06.82		
Привязан				Схемы расположения элементов витража План витража Сечения (вариант с тройным остеклением)	Госкомнефтепродукт РСФСР ГИДРОНЕФТЕТРАНС г. Волгоград
Инв.№					

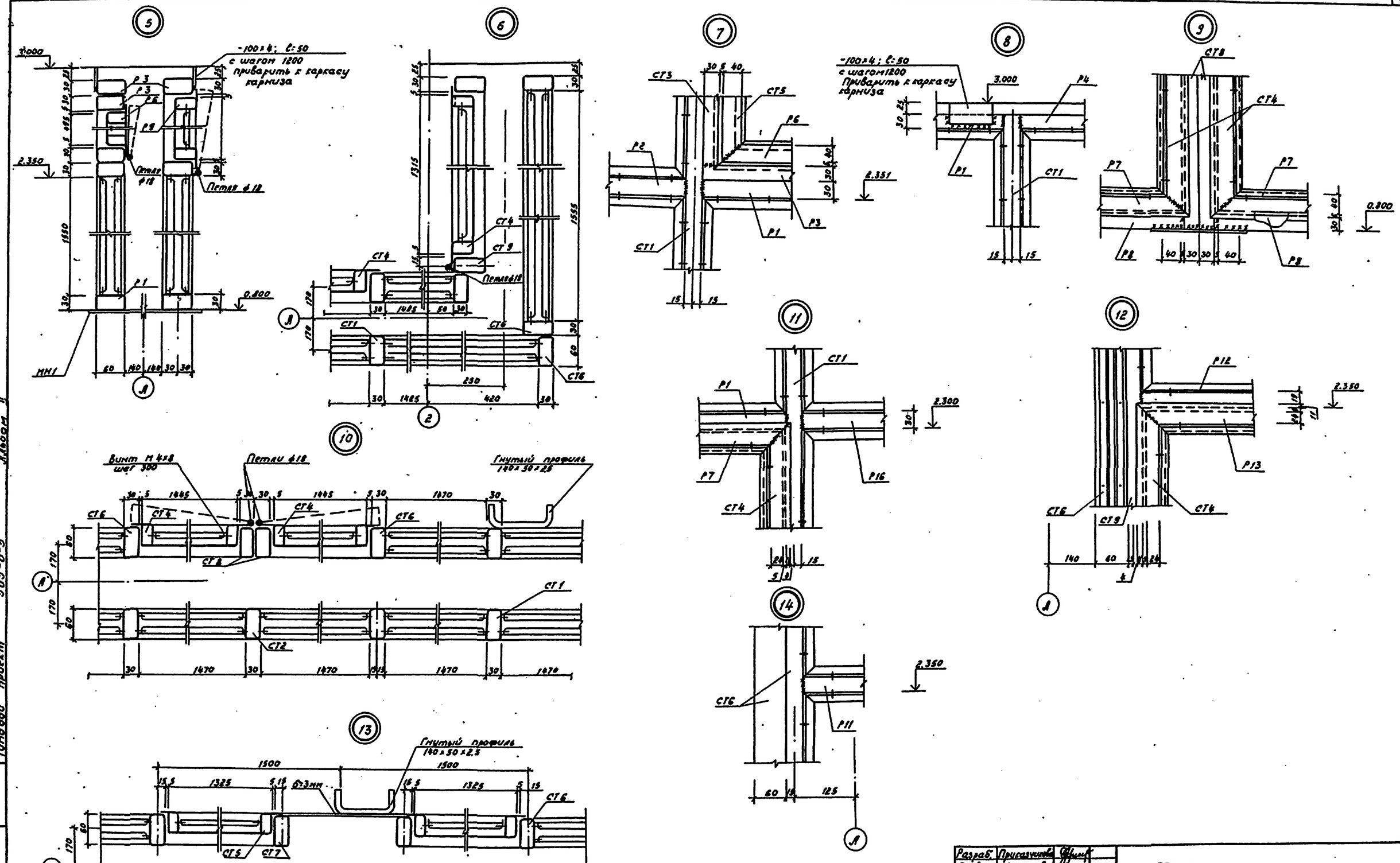

Типовой проект 503-6-3

Альбом II

Разраб.	Приказчикова		503-6-3 КМ
Провер.	Моисеев		Автозаправочная станция общего пользования на 500 заправок автомобилей в сутки
Рук. гр.	Моисеев		
Н. контр.	Фраймович		
Нач. сект.			
Нач. отд.	Лукьяновский		Здание станции
Гл. инж. пр.	Новиков	06.82	

Стадия: РП | Лист: 6 | Листов:

Витраж. Узлы 5÷14. (вариант с двойным остеклением).

Госкомнефтепродукт РСФСР
ГИПРОНЕФТЕТРАНС
г. Волгоград

Привязан:

Инв. №

Инв. № подл. | Подп. и дата | Взам. инв. №

15

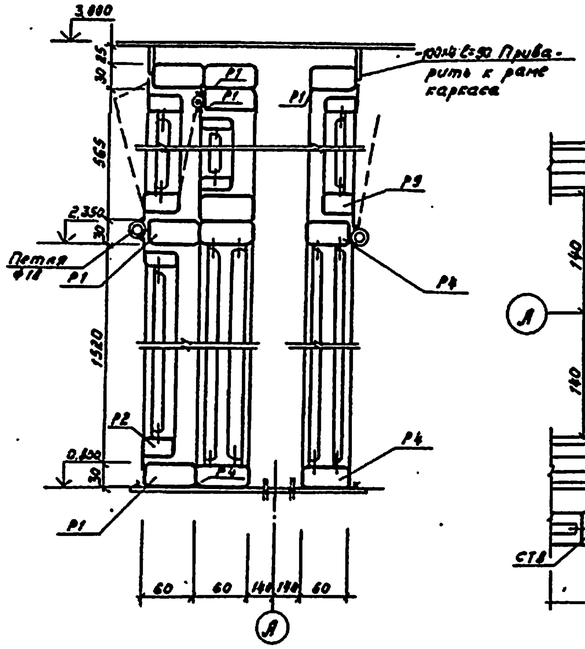

16

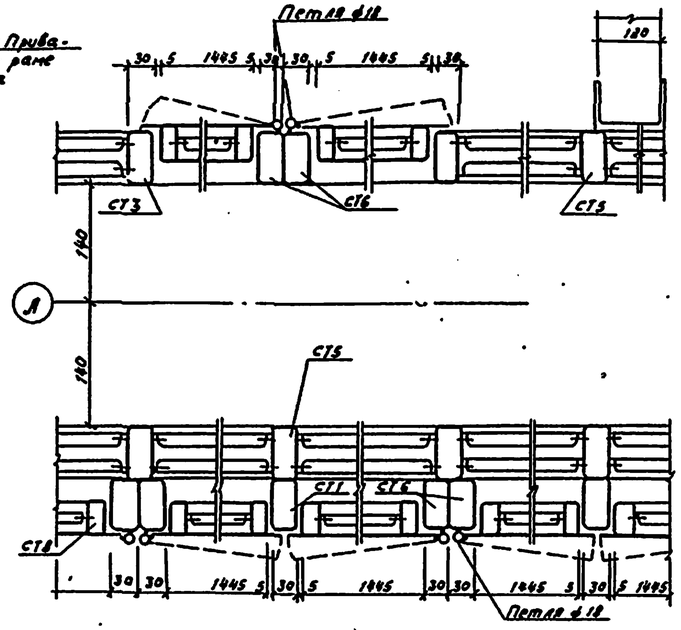

17

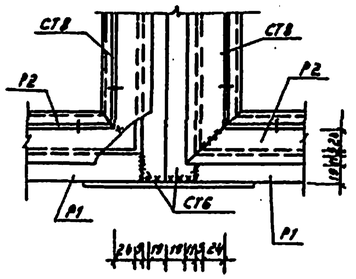

18

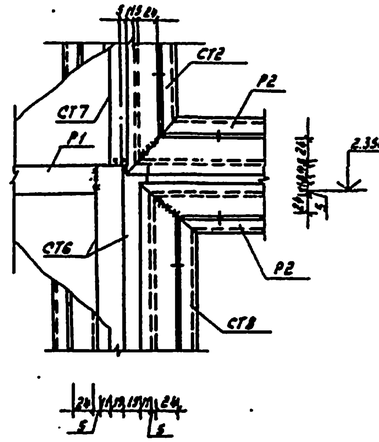

19

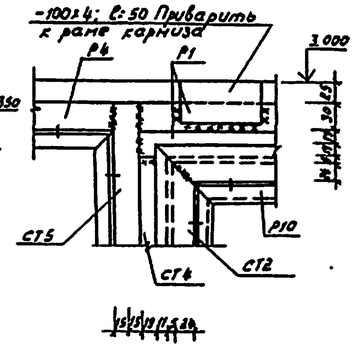

20

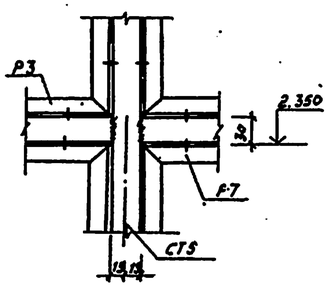

21

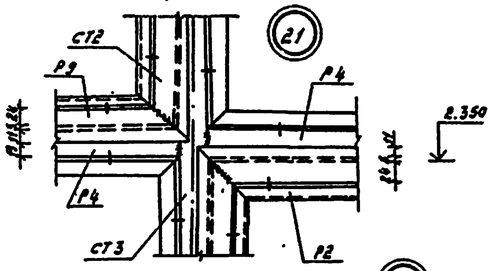

22

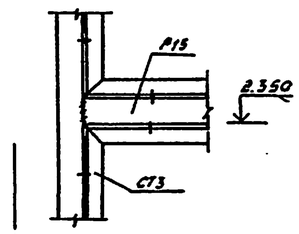

23

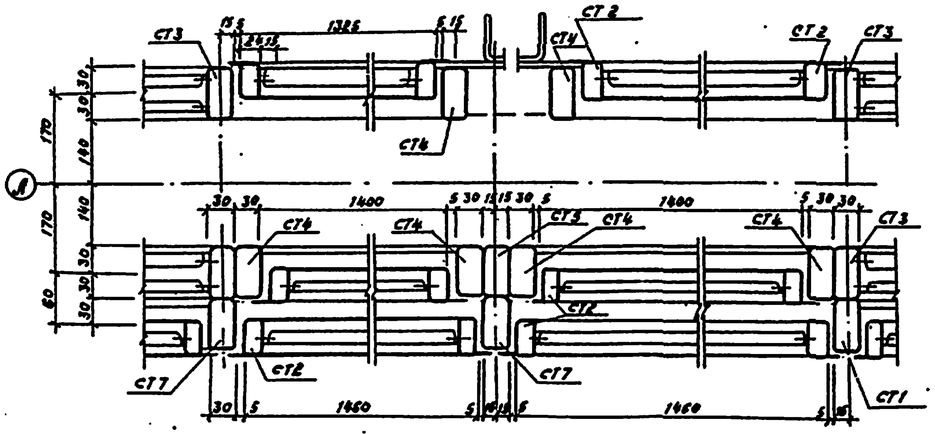

24

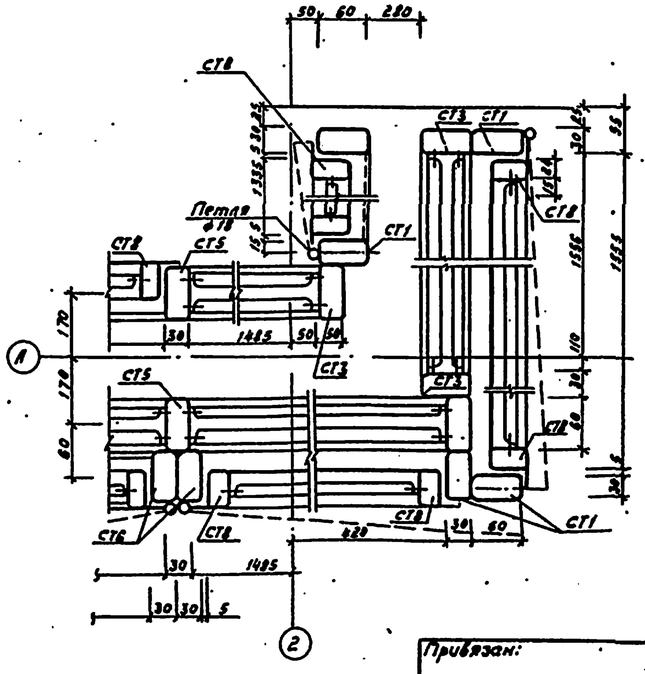

25

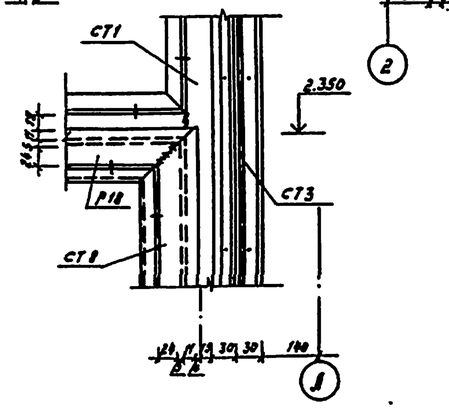

Инв. № подл. | Подп. и дата | Взам. инв. №

Типовой проект 503-6-3

Разраб.	Приказчиков		
Провер.	Моисеев		
Рук. гр.	Моисеев		
Н. контр.	Фридкович		
Начсект.			
Нач. отд.	Лукиновский		
Гл. инж. пр.	Новиков		

503-6-3 КМ

Автозаправочная станция общего пользования на 500 заправок автомобилей в сутки

Здание станции.

Стадия	Лист	Листов
РП	7	

Витраж. Узлы 15÷25. (Вариант с тройным остеклением).

Госкомнефтепродукт РСФСР ГИПРОНЕФТЕТРАНС г. Волгоград

Привязан:

Инв. №

Альбом II

Типовой проект 503-6-3

Инв. № подл. | Подпись и дата | Взам. инв. №

Б1

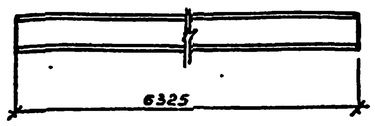

Б2

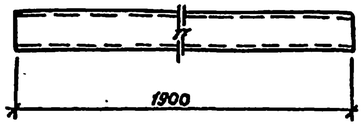

СК1

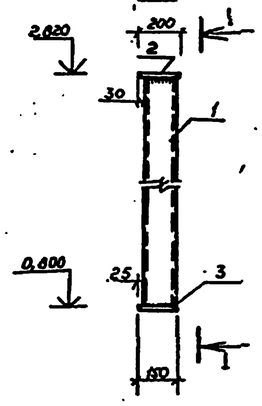

1-1

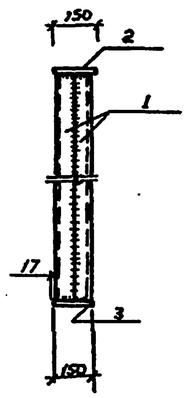

МК1, МК1а

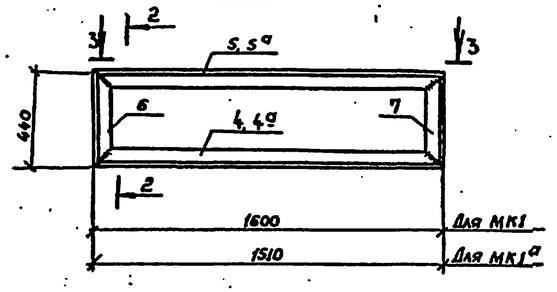

2-2

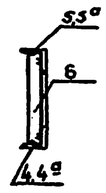

Расчетная схема балки карниза МК1÷МК2б

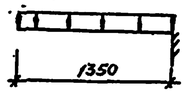

3-3

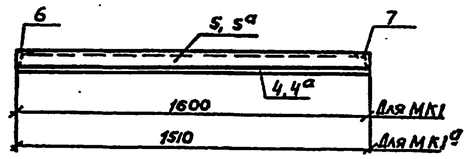

4-4

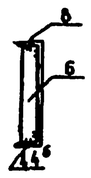

5-5

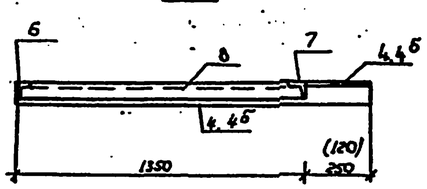

МК2; МК2а; МК2б

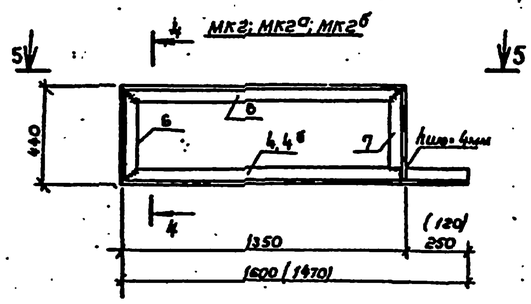

Расчетная схема балки Б1

q = 2,04кН/м; Mmax=2,2,5кН·м; Qmax = 7,5,8 кН<7,5т
q = 2т/п.м. =2,25т.п

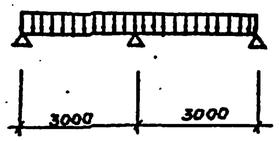

Расчетная схема стойки СК1

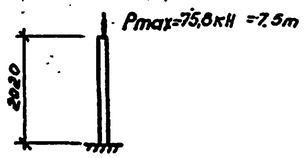

Спецификация к схемам расположения элементов

Марка, поз.	Обозначение	Наименование	Кол.	Масса ед, кг	Примечание
		Балки			
Б1	ГОСТ 8239-72	I 18 ℓ= 6325	2	124,4	
Б2	ГОСТ 8240-72	[18 ℓ= 1900	2	31,0	
		Стойка СК1			
1	ГОСТ 8240-72	[14; ℓ= 2000	2	24,6	
2	ГОСТ 103-76	-150×10; ℓ= 200	1	2,4	
3	ГОСТ 103-76	-150×10; ℓ= 150	1	1,8	
		Рама карниза МК1			
4	ГОСТ 8509-72	L75×6 ℓ= 1600	1	11,0	
5	То же	L50×4; ℓ= 1600	1	4,4	
6	"	L50×4 ℓ= 430	1	1,31	
7	"	L50×4 ℓ= 420	1	1,28	
		Рама карниза МК1а			
4а	ГОСТ 8509-72	L75×6; ℓ= 1510	1	9,3	
5а	То же	L50×4; ℓ= 1510	1	4,6	
6	"	L50×4; ℓ= 430	1	1,31	
7	"	L50×4; ℓ= 420	1	1,28	
		Рама карниза МК2			
4	ГОСТ 8509-72	L75×6; ℓ= 1600	1	11,0	
6	То же	L50×4; ℓ= 430	1	1,31	
7	"	L50×4; ℓ= 420	1	1,28	
8	"	L50×4; ℓ= 1350	1	4,11	
		Рама карниза МК2а; МК2б			
6	ГОСТ 8509-72	L50×4; ℓ= 430	1	1,31	
7	То же	L50×4; ℓ= 420	1	1,28	
4б		L75×6; ℓ= 1470	1	10,1	
8		L50×4; ℓ= 1350	1	4,11	

1. Данный чертеж читать совместно с листом КМ л.3
2. Размеры в скобках даны для МК2а, МК2б.

Привязан

Инв. №

Разраб.	Прикащикова		
Провер	Сивалов		
Рук. гр.	Моисеев		
Н. контр.	Фроймович		
Нач. отд	Кульяновский		
Гл. инж. пр	Новиков		06.82

503-6-3 КМ

Автозаправочная станция общего пользования на 500 заправок автомобилей в сутки

Здание станции

Стадия	Лист	Листов
РП	8	

Б1, Б2, СК1, МК1, МК1а, МК2; МК2а; МК2б, Разрезы 1÷5-5.

Госкомнефтепродукт РСФСР ГИПРОНЕФТЕТРАНС г. Волгоград

Альбом II

Типовой проект 503-6-3

Инв. № подл. | Подпись и дата | Взам. инв. №

Р1, Р4, Р15, Р10, Р12

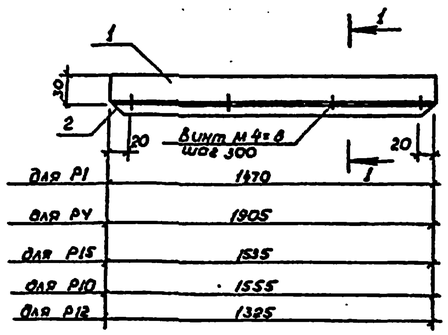

1-1

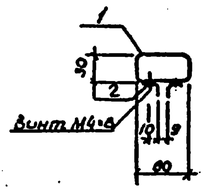

Р2, Р5, Р11, Р16

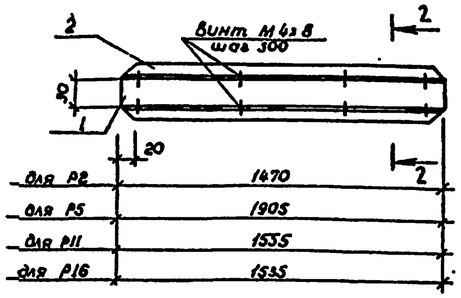

2-2

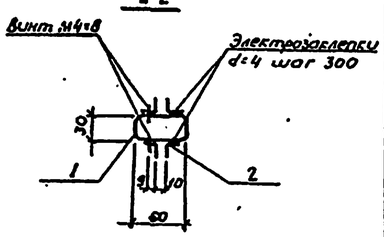

Р3, Р8, Р14

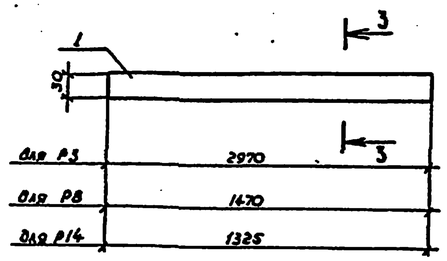

3-3

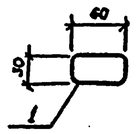

Р6, Р7, Р9, Р13

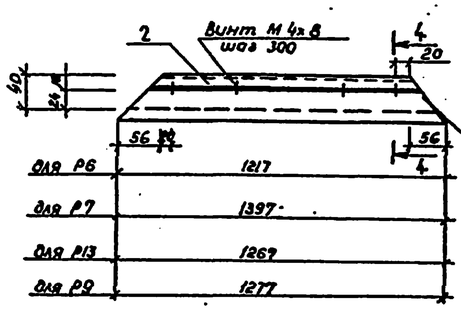

4-4

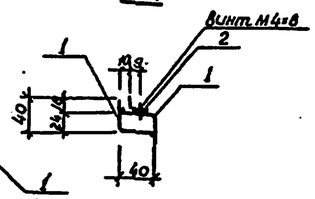

СТ6

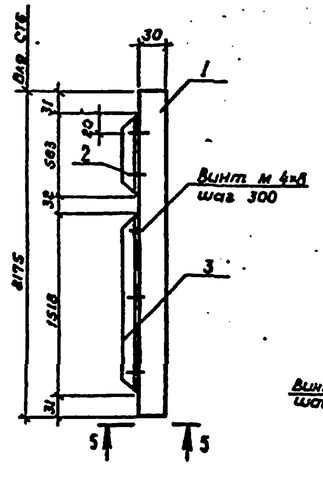

СТ1, СТ2

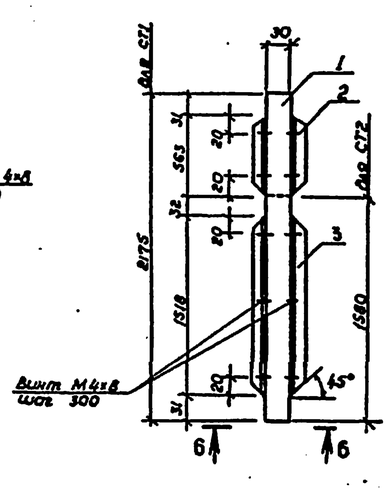

СТ3, СТ7, СТ8, СТ9

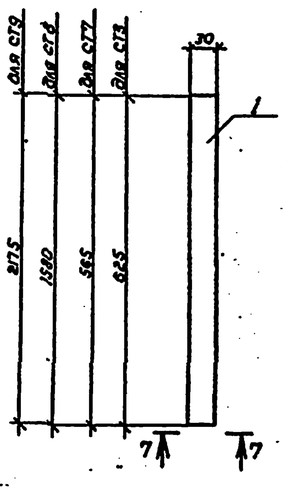

СТ4, СТ5

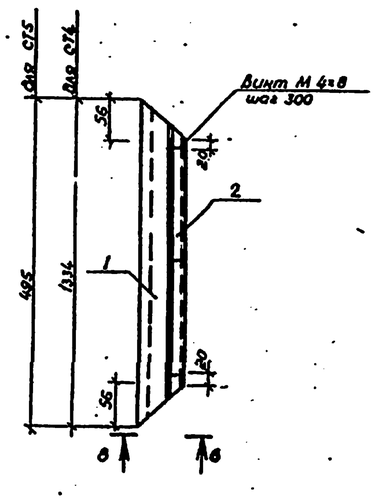

5-5

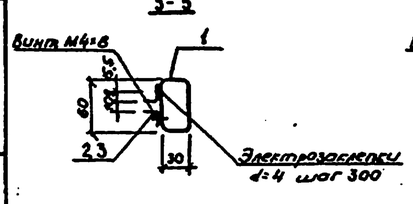

6-6

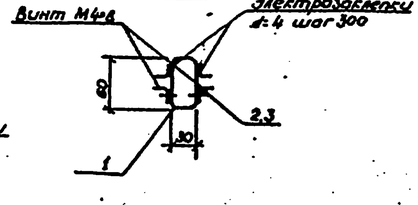

7-7

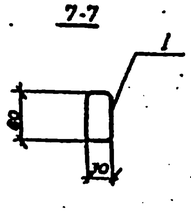

8-8

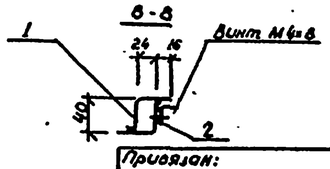

Спецификация к схемам расположения элементов (начало)

Марка, поз.	Обозначение	Наименование	Кол.	Масса ед, кг	Примечание
		Р1			
1	ТУ14-3-462-76	▭ 60×30×3; ℓ=1470мм	1	5,73	
2	ГОСТ 19771-74	∟ 18×18×1,5; ℓ=1470мм	2	1,12	
	ГОСТ 17473-80	Винт М4×8	5	0,01	
		Р2			
1	ТУ14-3-462-76	▭ 60×30×3; ℓ=1470мм	1	5,73	
2	ГОСТ 19771-74	∟ 18×18×1,5; ℓ=1470мм	4	1,12	
	ГОСТ 17473-80	Винт М4×8	10	0,01	
		Р3			
1	ТУ14-3-462-76	▭ 60×30×3; ℓ=2970мм	1	11,5	
		Р4			
1	ТУ14-3-462-76	▭ 60×30×3; ℓ=1905мм	1	7,4	
2	ГОСТ 19771-74	∟ 18×18×1,5; ℓ=1905мм	2	1,45	
	ГОСТ 17473-80	Винт М4×8	5	0,01	
		Р5			
1	ТУ14-3-452-76	▭ 60×30×3; ℓ=1905мм	1	7,4	
2	ГОСТ 19771-74	∟ 18×18×1,5; ℓ=1905мм	4	1,45	
	ГОСТ 17473-80	Винт М4×8	10	0,01	
		Р6			
1	ГОСТ 19771-74	∟ 40×40×2,5; ℓ=1217мм	2	1,81	
2	То же	∟ 18×18×1,5; ℓ=1217мм	1	0,92	
	ГОСТ 17473-80	Винт М4×8	4	0,01	
		Р7			
1	ГОСТ 19771-74	∟ 40×40×2,5; ℓ=1397мм	2	2,1	
2	То же	∟ 18×18×1,5; ℓ=1397мм	1	1,06	
		Винт М4×8	6	0,01	
		Р8			
1	ТУ14-3-462-76	▭ 60×30×3; ℓ=1470мм	1		5,73 кг

1. Данный чертеж читать совместно с чертежами КМ-4.
2. Стойки с ригелями свариваются при монтаже электродами Э42 по ГОСТ 9467-75.

Разраб.	Приказчиков		
Провер.	Моисеев		
Рук. гр.	Моисеев		
Н.контр.	Фроймович		
Нач. сект.			
Нач. отд.	Кульковский		
Гл. инж. пр.	Новиков		06.82

Привязан:

Инв. №

503-6-3 КМ

Автозаправочная станция общего пользования на 500 заправок автомобилей в сутки

Здание станции

Стадия	Лист	Листов
РП	9	

Ригели Р1 ÷ Р16
Стойки СТ1 ÷ СТ9
(вариант с двойным остеклением)

Госкомнефтепродукт РСФСР
ГИПРОНЕФТЕТРАНС
г. Волгоград

Спецификация к схеме расположения элементов (продолжение)

Марка, поз.	Обозначение	Наименование	Кол.	Масса ед,кг.	Примечание
		Р9			
1	ГОСТ 19771-74	∟ 40×40×2,5; ℓ=1277мм	2	1,9	
2	То же	∟ 18×18×1,5; ℓ=1277мм	1	0,97	
	ГОСТ 17473-80	Винт М4×8	5	0,01	
		Р10			
1	ТУ14-3-462-76	▭ 60×30×3; ℓ=1555мм	1	6,1	
2	ГОСТ 19771-74	∟ 18×18×1,5; ℓ=1555мм	2	1,16	
	ГОСТ 17473-80	Винт М4×8	6	0,01	
		Р11			
1	ТУ14-3-462-76	▭ 60×30×3; ℓ=1555мм	1	6,1	
2	ГОСТ 19771-74	∟ 18×18×1,5; ℓ=1555мм	4	1,16	
	ГОСТ 17473-80	Винт М4×8	12	0,01	
		Р12			
1	ТУ14-3-462-76	▭ 60×30×3; ℓ=1325мм	1	5,2	
2	ГОСТ 19771-74	∟ 18×18×1,5; ℓ=1325мм	2	1,0	
	ГОСТ 17473-80	Винт М4×8	5	0,01	
		Р13			
1	ГОСТ 19771-74	∟ 40×40×2,5; ℓ=1267мм	2	1,86	
2	ГОСТ 19771-74	∟ 18×18×1,5; ℓ=1267мм	1	0,96	
	ГОСТ 17473-80	Винт М4×8	5	0,01	
		Р14			
1	ТУ14-3-462-76	▭ 60×30×3; ℓ=1325мм	1	5,2	
		Р15			
1	ТУ14-3-462-76	▭ 60×30×3; ℓ=1535мм	1	6,0	
2	ГОСТ 19771-74	∟ 18×18×1,5; ℓ=1535мм	2	1,16	
	ГОСТ 17473-80	Винт М4×8	6	0,01	
		Р16			
1	ТУ14-3-462-76	▭ 60×30×3; ℓ=1535мм	1	6,0	
2	ГОСТ 19771-74	∟ 18×18×1,5 ℓ=1535мм	4	1,16	
	ГОСТ 17473-80	Винт М4×8	12	0,01	
		СТ1			
1	ТУ14-3-462-76	▭ 60×30×3; ℓ=2175мм	1	8,46	
2	ГОСТ 19771-74	∟ 18×18×1,5; ℓ=363 мм	2	0,28	
3	То же	∟ 18×18×1,5; ℓ=1518мм	2	0,87	
	ГОСТ 17473-80	Винт М4×8	16	0,01	

Спецификация к схеме расположения элементов (окончание)

Марка, поз.	Обозначение	Наименование	Кол.	Масса ед,кг.	Примечание
		СТ2			
1	ТУ14-3-462-76	▭ 60×30×3; ℓ=1580мм	1	6,2	
3	ГОСТ 19771-74	∟ 18×18×1,5; ℓ=1518мм	2	1,15	
	ГОСТ 17473-80	Винт М4×8	12	0,01	
		СТ3			
1	ТУ14-3-462-76	▭ 60×30×3; ℓ=625мм	1	2,43	
		СТ4			
1	ТУ14-3-462-76	▭ 60×30×3; ℓ=1334мм	2	5,2	
2	ГОСТ 19771-74	∟ 18×18×1,5; ℓ=1294мм	1	0,98	
	ГОСТ 17473-80	Винт М4×8	5	0,01	
		СТ5			
1	ТУ14-3-462-76	▭ 60×30×3; ℓ=495мм	2	1,93	
2	ГОСТ 19771-74	∟ 18×18×1,5; ℓ=415мм	1	0,31	
	ГОСТ 17473-80	Винт М4×8	2	0,01	
		СТ6			
1	ТУ14-3-462-76	▭ 60×30×3; ℓ=2175мм	1	8,48	
2	ГОСТ 19771-74	∟ 18×18×1,5; ℓ=563мм	1	0,43	
3	То же	∟ 18×18×1,5; ℓ=1518мм	1	1,15	
	ГОСТ 17473-80	Винт М4×8	9	0,01	
		СТ7			
1	ТУ14-3-462-76	▭ 60×30×3; ℓ=565мм	1	220	
		СТ8			
1	ТУ14-3-462-76	▭ 60×30×3; ℓ=1580мм	1	6,15	
		СТ9			
1	ТУ14-3-462-76	▭ 60×30×3; ℓ=2175мм	1	8,48	

Спецификации составлены на элементы, изображенные на листе КМ 9.

Альбом II

Типовой проект 503-6-3

Инв.№ подл. | Подпись и дата | Взам.инв.№

Привязан:

Инв.№

Разраб.	Приказчиков		
Провер.	Сивалов		
Рук.гр.	Моисеев		
Н.контр.	Фраймович		
Нач.сект.	—		
Нач.отд.	Лукьяновский		
Гл.инж.пр.	Новиков		06.87

503-6-3 КМ

Автозаправочная станция общего пользования на 500 заправок автомобилей в сутки

Здание станции

Стадия	Лист	Листов
РП	1.0	

Витраж
Спецификации
(Вариант с двойным остеклением)

Госкомнефтепродукт РСФСР
ГИПРОНЕФТЕТРАНС
г. Волгоград

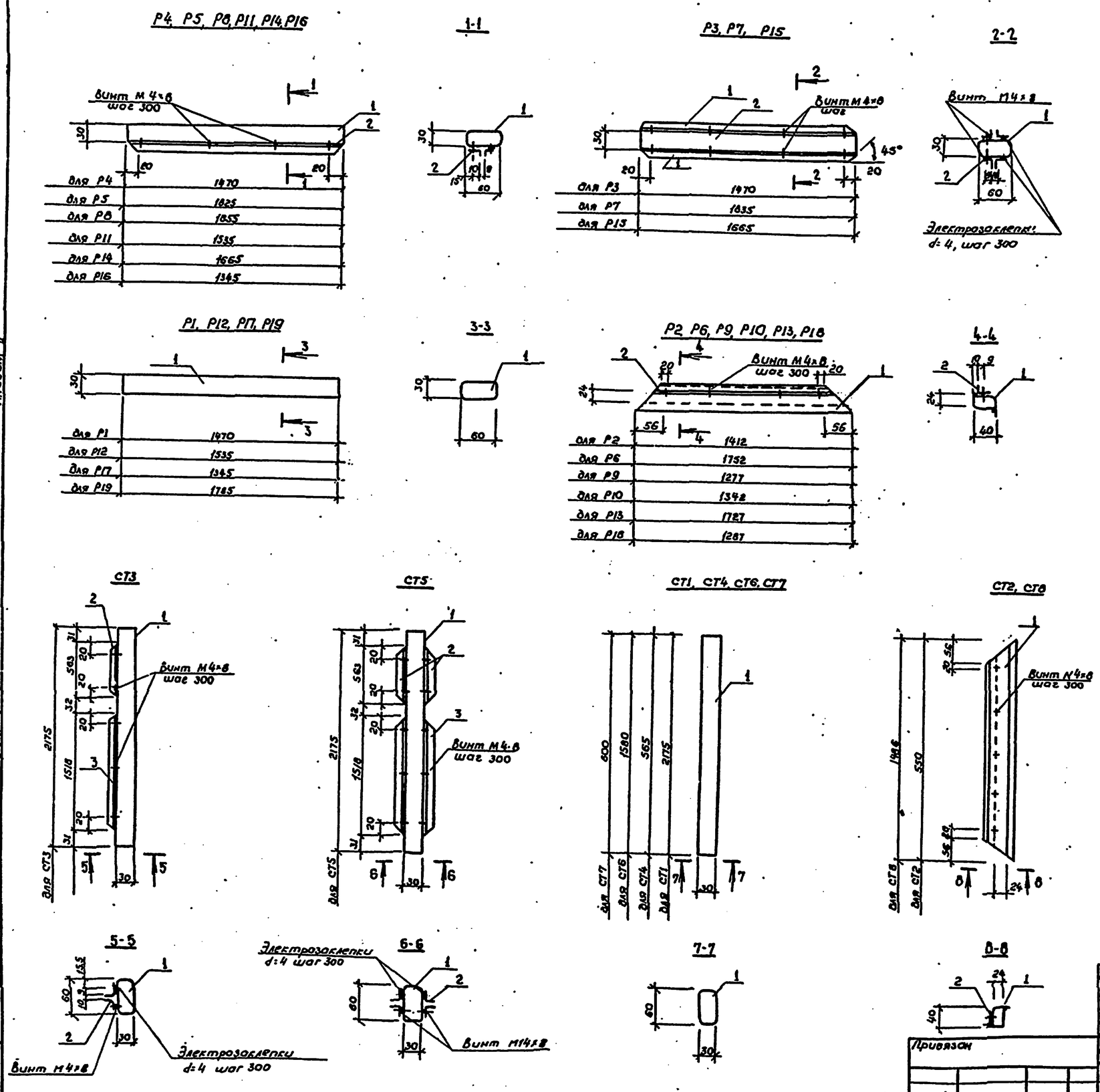

Спецификация к схемам расположения элементов (начало)

Марка, поз.	Обозначение	Наименование	Кол.	Масса ед.кг.	Примечание
		P1			
1	ТУ14-3-462-76	▭ 60×30×3; ℓ=1470мм	1	5,82	
		P2			
1	ГОСТ 19771-74	∟ 40×40×2,5; ℓ=1412мм	2	2,1	
2	То же	∟ 18×18×1,5; ℓ=1412мм	1	1,07	
	ГОСТ 17473-80	Винт М4×8	5	0,01	
		P3			
1	ТУ14-3-462-76	▭ 60×30×3; ℓ=1470мм	1	5,82	
2	ГОСТ 19771-74	∟ 18×18×1,5; ℓ=1470мм	4	1,11	
	ГОСТ 17473-80	Винт М4×8	10	0,01	
		P4			
1	ТУ14-3-462-76	▭ 60×30×3; ℓ=1470мм	1	5,82	
2	ГОСТ 19771-74	∟ 18×18×1,5; ℓ=1470мм	2	1,11	
	ГОСТ 17473-80	Винт М4×8	5	0,01	
		P5			
1	ТУ14-3-462-76	▭ 60×30×3; ℓ=1825мм	1	7,22	
2	ГОСТ 19771-74	∟ 18×18×1,5; ℓ=1825мм	2	1,38	
	ГОСТ 17473-80	Винт М4×8	7	0,01	
		P6			
1	ГОСТ 19771-74	∟ 40×40×2,5; ℓ=1725мм	2	2,60	
2	То же	∟ 18×18×1,5; ℓ=1725мм	1	1,32	
	ГОСТ 17473-80	Винт М4×8	6	0,01	
		P7			
1	ТУ14-3-462-76	▭ 60×30×3; ℓ=1835мм	1	7,3	
2	ГОСТ 19771-74	∟ 18×18×1,5; ℓ=1835мм	4	1,39	
	ГОСТ 17473-80	Винт М4×8	14	0,01	
		P8			
1	ТУ14-3-462-76	▭ 60×30×3; ℓ=1855мм	1	7,4	
2	ГОСТ 19771-74	∟ 18×18×1,5; ℓ=1855мм	2	1,41	
	ГОСТ 17473-80	Винт М4×8	6	0,01	

1. Данный чертеж читать совместно с чертежом КМ-5.
2. Стойки с ригелями свариваются при монтаже электродами типа Э42А по ГОСТ 9467-75

Разраб.	Прикомникова		
Пров.	Сивалов		
Рук. гр.	Моисеев		
Н. контр.	Фраймович		
Нач. сект.			
Нач. отд.	Лукьяновский		
Гл. инж. пр.	Новиков		06.89

Привязан

Инв №

503-6-3 КМ

Автозаправочная станция общего пользования на 500 заправок автомобилей в сутки

Здание станции

Стадия	Лист	Листов
РП	11	

Витраж
Ригели P1÷P19. Стойки СТ-1÷СТ8 (вариант с тройным остеклением)

Госкомнефтепродукт РСФСР
ГИПРОНЕФТЕТРАНС
г. Волгоград

Альбом II

503-6-3

Типовой проект

Инв № подл. | Подпись и дата | Взам. инв №

Спецификация к схеме расположения элементов (продолжение)

Марка, поз.	Обозначение	Наименование	Кол.	Масса ед. кг.	Примечание
		Р9			
1	ГОСТ 19771-74	∟ 40×40×2,5; ℓ=1277мм	2	1,9	
2	То же	∟ 18×18×1,5; ℓ=1277мм	1	0,97	
	ГОСТ 17473-80	Винт М 4×8	5	0,01	
		Р10			
1	ГОСТ 19771-74	∟ 40×40×2,5; ℓ=1342мм	2	1,99	
2	То же	∟ 18×18×1,5; ℓ=1342мм	1	1,02	
	ГОСТ 17473-80	Винт М4×8	5	0,01	
		Р11			
1	ТУ 14-3-462-76	▭ 60×30×3; ℓ=1535мм	1	6,1	
2	ГОСТ 19771-74	∟ 18×18×1,5; ℓ=1535мм	2	2,28	
	ГОСТ 17473-80	Винт М 4×8	6	0,01	
		Р12			
1	ТУ14-3-462-76	▭ 60×30×3; ℓ=1535мм	1	6,07	
		Р13			
1	ГОСТ 19771-74	∟ 40×40×2,5; ℓ=1727мм	2	2,57	
2	То же	∟ 18×18×1,5; ℓ=1725мм	1	1,31	
	ГОСТ 17473-80	Винт М 4×8	6	0,01	
		Р14			
1	ТУ14-3-462-76	▭ 60×30×3; ℓ=1665мм	1	6,6	
2	ГОСТ 19771-74	∟ 18×18×1,5; ℓ=1665мм	2	1,26	
	ГОСТ 17473-80	Винт М 4×8	6	0,01	
		Р15			
1	ТУ14-3-462-76	▭ 60×30×3; ℓ=1665мм	1	6,6	
2	ГОСТ 19771-74	∟ 18×18×1,5 ℓ=1665мм	4	1,26	
	ГОСТ 17473-80	Винт М 4×8	12	0,01	
		Р16			
1	ТУ14-3-462-76	▭ 60×30×3; ℓ=1945мм	1	7,7	
2	ГОСТ 19771-74	∟ 18×18×1,5; ℓ=1945мм	2	1,47	
	ГОСТ 17473-80	Винт М 4×8	7	0,01	
		Р17			
1	ТУ14-3-462-76	▭ 60×30×3; ℓ=1945мм	1	7,7	

Спецификация к схеме расположения элементов (окончание)

Марка, поз.	Обозначение	Наименование	Кол.	Масса ед. кг.	Примечание
		Р18			
1	ГОСТ 19771-74	∟ 40×40×2,5; ℓ=1287мм	2	1,9	
2	То же	∟ 18×18×1,5; ℓ=1287мм	1	0,98	
	ГОСТ 17473-80	Винт М 4×8	5	0,01	
		Р19			
1	ТУ14-3-462-72	▭ 60×30×3; ℓ=1785мм	1	7,06	
		СТ1			
1	ТУ14-3-462-72	▭ 60×30×3; ℓ=2175мм	1	8,61	
		СТ2			
1	ГОСТ 19771-74	∟ 40×40×2,5; ℓ=550мм	2	0,82	
2	То же	∟ 18×18×1,5; ℓ=468мм	1	0,35	
	ГОСТ 17473-80	Винт М 4×8	3	0,01	
		СТ3			
1	ТУ 14-3-462-72	▭ 60×30×3; ℓ=2175мм	1	8,61	
2	ГОСТ 19771-74	∟ 18×18×1,5; ℓ=563мм	1	0,42	
3	То же	∟ 18×18×1,5; ℓ=1518мм	1	1,15	
	ГОСТ 17473-80	Винт М 4×8	7	0,01	
		СТ4			
1	ТУ14-3-462-72	▭ 60×30×3; ℓ=565мм		2,24	
		СТ5			
1	ТУ14-3-462-72	▭ 60×30×3; ℓ=2175мм	1	8,61	
2	ГОСТ 19771-74	∟ 18×18×1,5; ℓ=563мм	2	0,43	
3	То же	∟ 18×18×1,5 ℓ=1518мм	2	1,15	
	ГОСТ 17473-80	Винт М 4×8	14	0,01	
		СТ6			
1	ТУ14-3-462-72	▭ 60×30×3; ℓ=1580мм	1	6,26	
		СТ7			
1	ТУ14-3-462-72	▭ 60×30×3; ℓ=600мм	1	2,4	
		СТ8			
1	ГОСТ 19771-74	∟ 40×40×3,5; ℓ=1486мм	1	2,21	
2	То же	∟ 18×18×1,5; ℓ=1404мм	1	1,06	
	ГОСТ 17473-80	Винт М 4×8	5	0,01	

Спецификации составлены на элементы изображенные на листе КМ-11.

Альбом II

503-6-3 Типовой проект

Инв. № подл. | Подпись и дата | Взам. инв. №

Привязан:

Инв. №

Разраб.	Пономарёв		
Пров.	Сивалов		
Рук. гр.	Моисеев		
Н. контр.	Фрайнович		
Нач. сект.	—		
Нач. отд.	Лукьяновский		
Гл. инж. пр.	Новиков		06.82

503-6-3 КМ

Автозаправочная станция общего пользования на 500 заправок автомобилей в сутки

Здание станции

Стадия	Лист	Листов
РП	1.2	

Витраж. Спецификации (Вариант с тройным остеклением)

Росглавнефтепродукт РСФСР ГИПРОНЕФТЕТРАНС г. Волгоград

Ведомость основных комплектов рабочих чертежей.

Обозначение	Наименование	Примечание
Т	Технологическая часть	Альбом I, II
ГА	Генеральный план и транспорт	Альбом I
НВК	Наружные сети водоснабжения и канализации.	Альбом I, III
АР	Архитектурно-строительная часть	Альбом II
ВК	Внутренний водопровод и канализация	Альбом II
ОВ	Отопление и вентиляция	Альбом II
Э	Электротехническая часть	Альбом I, II
КЖ	Конструкции железобетонные	Альбом III

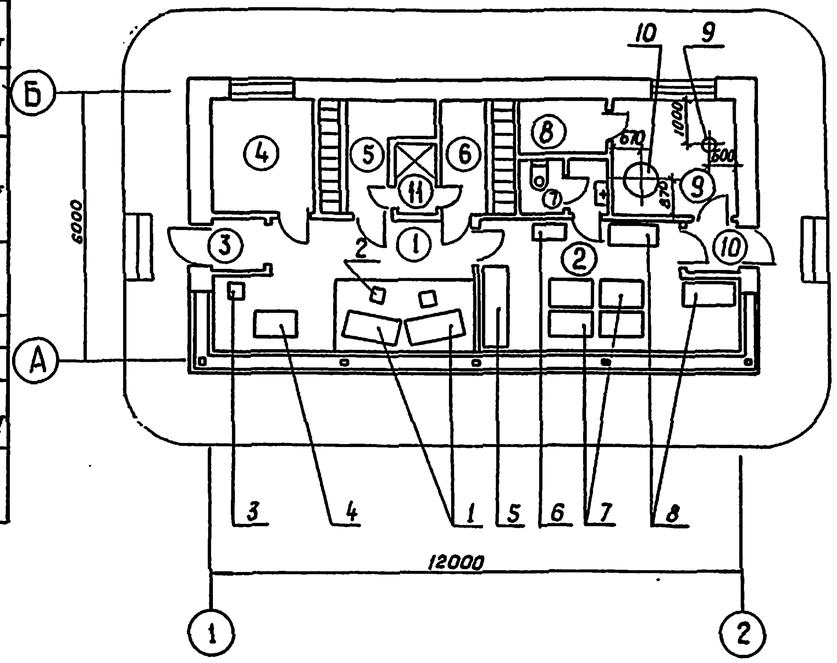

Поз.	Наименование	Ед. изм.	Мат.	Кол.	Ед. вес в кг	Общ. вес в кг	Примечание
10	Электроводонагреватель УАП-400/09	шт.		1	185	185	
9	Электроводонагреватель ЭП3-25/4	шт.		1	69	69	
8	Горка пристенная трех-секционная 2ПТ2-01-1						Вешкинский ап. комбинат
	1226×640×1800	шт.	—	2	87	174	торг. оборуд.
7	Горка островная трех-секционная 1М гос-11						Московский з-д
	960×1290×1900	"	—	2	60	120	торг. машин
6	Шкаф для хранения инвентаря 1200×510×1900						Альбом IV
	модели 1293-П	"	—	1	185	185	ТМ 09.00.00 СБ
5	Стеллаж полочный для хранения расфасованных нефтепродуктов 2000×600×2290						Альбом IV
	модели 399П	"	—	1	309	309	ТМ 08.00.00 СБ
4	Прилавок 4П-4А 900×615×850	"	—	1	45	45	Ивановский з-д торг. машин
3	Шкаф для хранения ценностей, несгораемый 300×400×650	"	—	1	—	—	"
2	Стул	"	—	2	—	—	"
1	Стол	шт.	—	2	—	—	Покупной

Ведомость рабочих чертежей основного комплекта Т.

Лист	Наименование	Примечание
1	Общие данные	Альбом II

Экспликация помещений.

№	Наименование	Категория производств. по взрыво-и пожар. опасн.
1	Операторная	Д
2.	Торговый зал	В
3.	Тамбур	—
4	Комната приема пищи	—
5	Гардероб уличной и домашней одежды	—
6	Гардероб специальной одежды	—
7	Санузел	—
8	Щитовая	—
9	Тепловой пункт	—
10	Тамбур	—
11	Душевая	—

Настоящий проект разработан в соответствии с действующими нормами и правилам обеспечивает пожаро- и взрывобезопасную эксплуатацию при соблюдении предусмотренных проектом мероприятий.

Главный инженер проекта _____ / Новиков /

Привязан:

Инв. №

Разраб.	Костенко	
Провер.	Каменский	
Рук. гр.	Каменский	
Н. контр.	Александров	
Зам. нач. п.	Бутенко	
Нач. отд.	Бунтин	
Гл. инж. пр.	Новиков	

503-6-3 1-Т

Автозаправочная станция общего пользования на 500 заправок автомобилей в сутки.

План размещения оборудования

Стадия	Лист	Листов
РП		1

Общие данные

Госкомнефтепродукт РСФСР ГИПРОНЕФТЕТРАНС г. Волгоград

Инв. № подл. | Подпись и дата | Взам. инв. № | Типовой проект 503-6-3 Альбом II

Альбом II

503-6-3

Типовой проект

Ведомость ссылочных и прилагаемых документов

Обозначение	Наименование	Примечание
	Ссылочные материалы	
ГОСТ 9583-75	Трубы чугунные напорные, изготовленные методами центробежного и полунепрерывного литья	
ГОСТ 3262-75*	Трубы стальные водогазопроводные	
ГОСТ 5525-61*	Трубы чугунные напорные, изготовляемые стационарным литьем в песчаные формы и соединительные части	
ГОСТ 6942.1-80	Трубы чугунные канализационные и фасонные части к ним	
ГОСТ 1839-80	Трубы и муфты асбестоцементные для безнапорных трубопроводов	
ГОСТ 17378-77	Детали трубопроводов бесшовные приварные. Переходы	
15ч8р	Вентиль запорный муфтовый	
15ч18рг	Вентиль запорный муфтовый	
ПЗ 37016	Пробно-спускной сальниковый цапковый латунный кран с прямым выпуском	
ГОСТ 14167-76*	Водомеры	
ГОСТ 17379-77	Детали трубопроводов бесшовные приварные. Заглушки	
ГОСТ 19804-74*	Смесители для ванн и душевых установок	
ГОСТ 22847-77	Унитазы керамические	
ГОСТ 1811-73	Трапы чугунные эмалированные	
ГОСТ 23759-79	Умывальники керамические	
ГОСТ 6924-73	Сифоны-ревизии чугунные	
ГОСТ 20275-74	Краны водоразборные и туалетные	

Типовой проект разработан в соответствии с действующими нормами и правилами и предусматривает мероприятия, обеспечивающие взрывобезопасность и пожаробезопасность при эксплуатации здания и сооружений.
Главный инженер проекта Новиков

Ведомость рабочих чертежей основного комплекта марки ВиК

Лист	Наименование	Примечание
1	Общие данные (начало)	
2	Общие данные (окончание)	
3.	Здание станции. Водопровод и канализация. План. Схема	
4	Здание станции. Водопровод и канализация. Спецификация	

II Водоснабжение, канализация

Данная часть проекта разработана в соответствии с действующими нормами и правилами:

СНиП II-30-76 Внутренний водопровод и канализация зданий

СНиП II-34-76 Горячее водоснабжение

СНиП II М. 2-72 Производственные здания промышленных предприятий.

СНиП II-31-74 Водоснабжение. Наружные сети и сооружения.

1. Водоснабжение

1.1. Ввод водопровода в здание станции выполняется из чугунных водопроводных труб ф65мм ГОСТ 9583-75. На вводе устанавливается водомер УВК-20.

Внутренняя сеть водопровода монтируется из стальных водогазопроводных оцинкованных труб ф15÷25 ГОСТ 3262-75*

Для уборки территории АЗС и для полива зеленых насаждений от внутренней водопроводной сети здания станции предусматривается поливочный кран в стене здания.

Согласно СНиП II 31-74 нормы расхода воды приняты:

хозяйственно-питьевые нужды - 25л на человека в смену;

душевые - 500 л в час;

смыв территории - 0,5 л/м²;

заправка автомобилей - 5л на 1 машину;

полив зеленых насаждений - 4 л/м².

Расчетные расходы воды приняты согласно санитарным приборам и сведены в таблицу 1.

Годовой расход воды составит для АЗС-500-1963 м³/год.

1.2. Горячее водоснабжение

Горячая вода подается к душевой сетке. Приготовление горячей воды обеспечивается с помощью электроводонагревателя УАП-400/0,9 м. Водонагреватель устанавливается в помещении теплового пункта. Расходы горячей воды определены согласно норм СНиП II.34-76 и составляют 0,819 м³/сут; 0,35 м³/ч; 0,14 л/с. Сеть горячего водоснабжения проектируется по тупиковой схеме из оцинкованных стальных труб ф15÷25 ГОСТ 3262-75*.

2. Бытовая канализация

Внутренние сети бытовой канализации выполняются из чугунных канализационных труб ф50÷100мм ГОСТ 6942.3-80. Для вентиляции сети предусматривается стояк ф100мм, который выводится выше кровли на 0.5м.

Норма водоотведения бытовых сточных вод согласно СНиП II-30-76 принята 25л на 1 человека в смену и 500л в час от 1 душевой сетки.

Расходы бытовых стоков приведены в таблице 1.

Инв.№ подл. | Подпись и дата | Взам.инв.№

Инв.№				Привязан:	
Разраб.	Герлингер			503-6-3 ВК	
Пров.	Зарубина			Автозаправочная станция общего пользования на 500 заправок в сутки	
Рук. гр.	Зарубина				
Н.контр.	Александрова				
Нач.сект.	Галактионец				
Нач.отд.	Забулонов			Стадия: РП; Лист: 1; Листов: 4	
Гл.инж.пр.	Новиков			Здание станции	
				Общие данные (начало)	Организация: ГИПРОНЕФТЕТРАНС г. Волгоград

Данные по производственному водопотреблению и водоотведению.

Таблица 1

№ потребителя по плану	Наименование потребителя	Количество потребителей	Количество часов работы в сутки	Водопотребление: Требования к качеству воды	Потребный напор у потребителя, м. вод. ст.	Режим водопотребления	Норма водопотребления	Хозяйственно-питьевые нужды: м³/сут.	м³/ч	л/с	Производственные нужды: м³/сут.	м³/ч	л/с	Водоотведение: Характеристика сточных вод	Режим водоотведения	В бытовую канализацию: м³/сут.	м³/ч	л/с	В производственную канализацию: м³/сут	м³/ч	л/с	Концентрация загрязнений сточных вод после локальных очистных сооружений, мг/л	Примечание
1	Заправка автомобилей					—·—	5л на 1 машину	—	—	—	2.500	0.340	0.400			—	—	—	—	—	—		
2	Полив зеленых насаждений					—·—	4 л/м²	—	—	—	5.200	2.600	0.300			—	—	—	—	—	—		
3	Смыв территории					—·—	0.5 л/м²	—	—	—	0.256	0.128	0.400	Взв. вещ. - 2000 мг/л; Нефтепр. - 250 мг/л; БПК₂₀ - 80 мг/л		—	—	—	0.256	0.128	0.400	Взв. вещ. - 10 мг/л; нефтепр. - 5 мг/л; БПК₂₀ - 5÷10 мг/л	Состав локальных очистных сооружений - фильтр-отстойник
	Итого										7.956	3.068	1.100						0.256	0.128	0.400		

1. Несоответствие производственного водопотребления и водоотведения объясняется безвозвратными потерями при поливе зеленых насаждений и заправке автомобилей.

Основные показатели по чертежам водопровода и канализации.

Таблица 2.

Наименование системы	Потребный напор на вводе, м. вод. ст.	Расчетный расход: м³/сут.	м³/ч	л/с	при пож. р-се, л/с	Установленная мощность электродвигателей, квт	Примечание
1. Хозяйственно-производственный водопровод	10.0	9.301	3.593	1.470	10.0	—	—
2. Бытовая канализация		1.345	0.525	1.870	—	—	—
3. Производственная канализация		0.256	0.128	0.400	—	—	—

Альбом II

Типовой проект 503-6-3

Инв. № подл. | Подпись и дата | Взам. инв. №

Разраб.	Герлингер		503-6-3 ВК
Пров.	Зарубина		Автозаправочная станция общего пользования на 500 заправок в сутки.
Рук. гр.	Зарубина		Здание станции. Стадия: РП; Лист: 2; Листов:
Н. контр.	Александров		Общие данные (окончание)
Нач. сект.	Гацельянц		Госкомнефтепродукт РСФСР ГИПРОНЕФТЕТРАНС г. Волгоград
Нач. отд.	Забулонов		
Гл. инж. пр.	Новиков	06.82	

Привязан

Инв. №

План на отм. 0,000
М 1:100

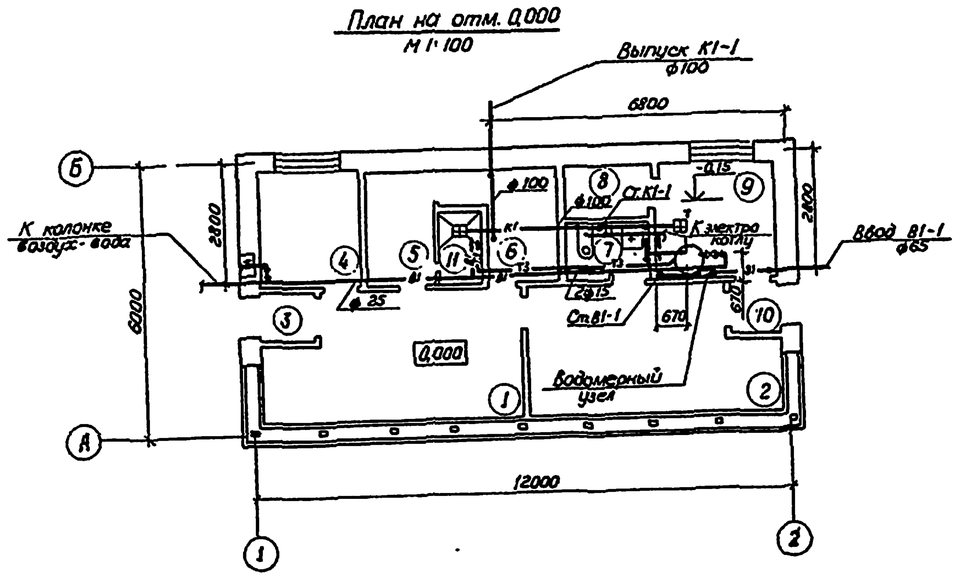

Условные обозначения:

- Электроводонагреватель.
- Водомер
- Т Трап.

Экспликация помещений.

Номер по плану	Наименование.	Площадь м²	Категория производства по взрывной, взрывопожарной и пожарной опасности
1.	Операторная		Д
2.	Торговый зал.		В
3.	Тамбур		—
4.	Комната приема пищи.		—
5.	Гардероб уличной и домашней одежды.		—
6.	Гардероб специальной одежды		Д
7.	Санузел.		—
8.	Щитовая		—
9.	Тепловой пункт		Д
10.	Тамбур		—
11.	Душевая.		—

Схемы систем В1, К1.

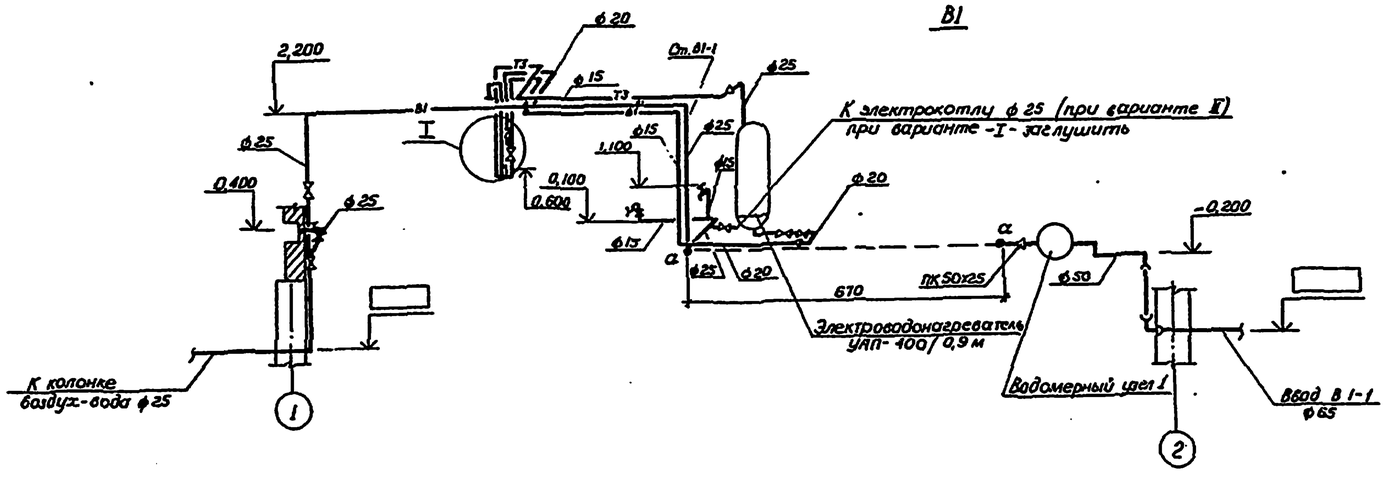

1. Данный лист смотри совместно с листом 4.
2. Отметка пола 0,000 соответствует абсолютной отметке ▭.
3. Разбор воды производить при отключенном от электрической сети электроводонагревателе.
4. Стальные трубы после монтажа очистить от ржавчины и грязи и окрасить масляной краской за 2 раза.
5. Опорожнение водопроводной сети на зимний период к колонке „воздух-вода" предусматривается сжатым воздухом.
6. В проекте предусмотрено отопление в двух вариантах:
   I вариант - от существующих теплосетей;
   II вариант - от собственного источника тепла (электрокотел).

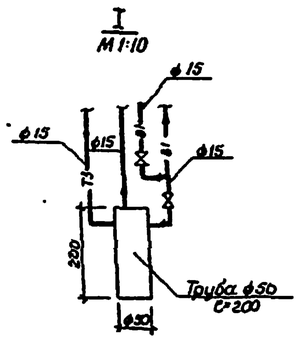

Водомерный узел 1

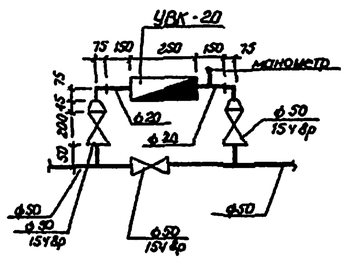

К1

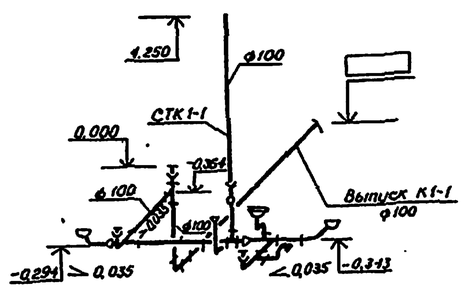

Разраб.	Герлингер		
Провер.	Зарубина		
Рук. гр.	Зарубина		
Н.контр.	Александрова		
Нач.сект.	Голустьяни		03.82
Нач.отд.	Забулонов		
Гл.инж.пр.	Новиков		06.82

Привязан:

Инв.№

503-6-3 ВК

Автозаправочная станция общего пользования на 500 заправок автомобилей в сутки

Здание станции.

Стадия	Лист	Листов
РП	3	

Водопровод и канализация. План. Схемы систем. В1, К1.

Госкомнефтепродукт РСФСР ГИПРОНЕФТЕТРАНС г. Волгоград

Типовой проект 503-6-3 Альбом II

Инв. № подл. | Подпись и дата | Взам. инв. №

Альбом II

Типовой проект 503-6-3

Спецификация систем водопровода и канализации

Марка, поз.	Обозначение	Наименование	Кол.	Масса ед, кг	Примечание
		Водопровод хозяйственно-производственный			
1	Каталог ЦКБА	Вентиль запорный муфтовый Ру-1 мПа ф15 15ч8р	3	0.75	
2	"	То же ф25	4	1.75	
3	"	То же ф50	3	13.7	
4	"	Кран поливочный 15ч18р2 ф25	1		
5	"	Кран пробно-спускной Ру1мПа ф15 ПЗ 37016	1	0.5	
6	Кировобадский приборостроительный з-д	Водомер крыльчатый УВК-20	1	2.35	компл.
7		Трубопровод из чугунных водопроводных труб ф65 ГОСТ 9583-75	8.0	7.4	м
8		Трубопровод из стальных водогазопроводных оцинкованных труб ф15 ГОСТ 3262-75*	12.0	1.28	м
9		То же ф20	1.0	1.86	м
10		То же ф25	19.5	2.39	м
11		То же ф50	6.0	4.88	м
12		Колено УРГ ф50 ГОСТ 5525-61**	1	8.4	
13		Тройник ТР 50х50 ГОСТ 5525-61**	1	14.2	
14		Переход К57х4-25х1.6 ГОСТ 17378-77	2	0.2	
15		Переход К57х4-32х2.0 ГОСТ 17378-77	2	0.2	
16		Заглушка 57х5 ГОСТ 17379-77	2	0.3	

Продолжение спецификации

Марка, поз.	Обозначение	Наименование	Кол.	Масса ед, кг	Примечание
		Горячее водоснабжение			
1	Бакинский з-д "Азэлектротерм"	Электроводонагреватель УАП-400/109м	1	185.0	
2		Смеситель для душевых установок со стационарной душевой трубкой и сеткой СМ-Д-Ст ГОСТ 19874-74*	1		
3		Трубопровод из стальных водогазопроводных оцинкованных труб ф15 ГОСТ 3262-75*	9.0	1.28	м
4		То же ф25	1.0	2.39	м
		Канализация бытовая			
1		Унитаз с косым выпуском "Компакт" ГОСТ 22847-77	1	—	
2		Воронка стальная 108х4-57х3 ГОСТ 17378-77	1	0.74	
3		Трап чугунный с косым выпуском ф50 ГОСТ 1811-73	2	7.0	
4		Умывальник прямоугольный со спинкой, краном туалетным, сифоном-ревизией двухоборотным ГОСТ 23759-79; ГОСТ 6924-73 ГОСТ 20275-74	1	—	

Продолжение спецификации

Марка, поз.	Обозначение	Наименование	Кол.	Масса ед, кг	Примечание
5		Трубопровод из чугунных водопроводных труб ф100 ГОСТ 9583-75	4.0	23.0	м
6		Трубопровод из чугунных канализационных труб ф50 ГОСТ 6942.3-80	2.0	24	м
7		То же ф100	14.0	8.4	м
8		Трубопровод из асбестоцементных безнапорных труб ф100 ГОСТ 1839-80	1.0	18.0	м
9		Крестовина КП 100х100 ГОСТ 6942.18-80	1	8.8	
10		Ревизия Р-100 ГОСТ 6942.24-80	1	1.84	
11		Заглушка 57х5 ГОСТ 17379-77	1	0.3	
12		Заглушка 108х8 ГОСТ 17379-77	2	1.4	
13		Тройник ТП 50х50 ГОСТ 6942.12-80	3	2.7	
14		То же 100х100	3	5.1	
15		Отвод О-135°-50 ГОСТ 6942.9-80	2	1.6	
16		То же О-135°-100	2	3.7	
17		Колено К-50-А ГОСТ 6942.7-80	4	2.1	
18		То же К-100-А	2	5.1	
19		Переход ХР100-50 ГОСТ 5525-61**	2	14.8	

Инв.№ подл. | Подпись и дата | Взам.инв.№

Привязан:

Инв.№

Разраб.	Гердингер		
Пров.	Зарубина		
Рук.гр.	Зарубина		
Н.контр.	Александрова		
Нач.сект.	Голуствяный		
Нач.отд.	Забулонов		
Гл.инж.пр.	Новиков		06.88

503-6-3 ВК

Автозаправочная станция общего пользования на 500 заправок автомобилей в сутки

Здание станции

Стадия	Лист	Листов
РП	4	

Водопровод и канализация. Спецификация.

Госкомнефтепродукт РСФСР ГИПРОНЕФТЕТРАНС г. Волгоград

Альбом II

Типовой проект 503-6-3

Инв. № подл. | Подпись и дата | Взам. инв. №

Ведомость чертежей основного комплекта ОВ

Лист	Наименование	Примечание
1	Общие данные (начало)	
2	Общие данные (продолжение)	
3	Общие данные (продолжение)	
4	Общие данные (продолжение)	
5	Общие данные (продолжение)	
6	Общие данные (окончание)	
7	Вентиляция. План. Схемы систем В1, ВЕ1... ВЕ3.	
8	Отопление. План. Схемы отопления и обогрева витража. Узел управления (вариант I)	
9	Отопление. План. Схема отопления, обвязки ручного насоса и обогрева витража (вариант II)	

План-схема

отопительно-вентиляционных установок

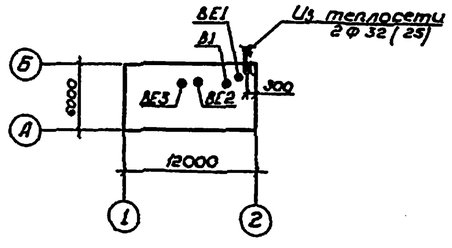

Настоящий проект разработан в соответствии с действующими нормами и правилами и обеспечивает пожаро и взрывобезопасную эксплуатацию при соблюдении предусмотренных проектом мероприятий.

Главный инженер проекта Новиков В.В

Ведомость ссылочных и прилагаемых документов

Обозначение	Наименование	Примечан.
	Ссылочные документы	
ГОСТ 3262-75	Трубы стальные водогазопроводные	
ГОСТ 8690-75	Радиаторы отопительные чугунные	
ГОСТ 10944-75	Краны регулирующие для нагревательных приборов систем водяного отопления зданий	
ГОСТ 10704-76	Трубы стальные электросварные прямошовные. Сортамент	
ГОСТ 23208-78	Цилиндры и полуцилиндры теплоизоляционные из минеральной ваты на синтетическом связующем	
ГОСТ 19903-74	Сталь листовая горячекатанная	
ГОСТ 22739-77	Изделия асбестоцементные	
ГОСТ 2823-73	Термометры стеклянные технические	
ГОСТ 8625-77	Манометры избыточного давления, вакуумметры и мановакуумметры показывающие	
ГОСТ 8948-75	Соединительные части из ковкого чугуна с цилиндрической резьбой для трубопроводов Тройники прямые. Основные размеры.	
ГОСТ 8963-75	То же. Пробки. Основные размеры	
1.494-10	Решетка щелевая регулирующая тип Р	
1.494-30. вып. 2	Установка и крепление вентиляторов к строительным конструкциям. Установка и крепление центробежных вентиляторов Ц4-70	
1.494.32	Зонты и дефлекторы вентиляционных систем	
2.494-1	Узлы прохода вентшахт через покрытие промышленных зданий	
5.904-5	Гибкие вставки для центробежных вентиляторов	
4.903-10 вып. 8	Изделия и детали трубопроводов для тепловых сетей Грязевики.	

Основные показатели по чертежам отопления и вентиляции

Наименование здания (сооружения) помещения	Объём м³	Периоды года при $t_н$, °С	Расход тепла, кДж/ч				Расход холода кДж/ч.	Установленная мощность эл. двигателей кВт.
			на отопление	на вентиляцию	на горячее водоснабжение	Общий		
Здание АЗС	216	холодный -20	52630	—	43340	95970	—	0,12
		-30	62450	—	43340	105790	—	0,12
		-40	63630	—	43340	106970	—	0,12

Привязан

Инв. №

Разраб.	Гуляева		
Пров.			
Рук. гр.	Рыбаков		
Н. контр.	Алексеенко		06.82
Нач. сект.	Юматов		
Нач. отд.	Завуланов		
Гл. инж. пр.	Новиков		

503-6-3 ОВ

Автозаправочная станция общего пользования на 500 заправок автомобилей в сутки

Здание станции	Стадия	Лист	Листов
	РП	1	9

Общие данные (начало)

Госкомнефтепродукт РСФСР
СИПРОНЕФТЕТРАНС
г. Волгоград

Характеристика отопительно-вентиляционных систем.

Обозначение системы	Кол. систем	Наименование обслуживаемого помещения (технологического оборудования).	Тип установки, агрегата	Вентилятор: Тип, исполнение по взрывозащите	Вентилятор: №	Вентилятор: Схема исполнения	Вентилятор: Положение	Вентилятор: L м³/ч	Вентилятор: P кгс/м²	Вентилятор: n об/мин	Электродвигатель: Тип исполнение по взрывозащите	Электродвигатель: N квт	Электродвигатель: n об/мин	Воднонагреватель: Тип	Воднонагреватель: N квт установ.	Воднонагреватель: Кол. шт.	Воднонагреватель: Т-ра нагрева, °С от	Воднонагреватель: Т-ра нагрева, °С до	Воднонагреватель: Расход тепла кдж/ч	Воднонагреватель: N квт расчет.	Примечание
В1	1	Гардероб специ-	А2.5095-1	Ц4-70	2,5	1	Пр 0	250	14	1400	4АА 50 А 4	0,12	1400	–	–	–	–	–	–	–	–
		альной одежды																			
ВЕ1	1	Тепловой пункт	Дефлектор Д 00 000					70													
ВЕ2	1	Санузел	Дефлектор Д 00 000					50													
ВЕ3	1	Душевая	Дефлектор Д 00 000					75													
		Здание АЗС																			
		$t_н$ = -20°С												ЭП3 25/04	25	1	70	95	52830	14,6	
		$t_н$ = -30°С												ЭП3 25/04	25	1	70	95	62450	17,2	
		$t_н$ = -40°С												ЭП3 25/04	25	1	70	95	63830	17,6	

1. Проект разработан в соответствии с действующими нормами, указаниями и правилами.

В качестве руководящих материалов использованы СНиП II-92-76; СНиП II-93-74; СНиП II-33-75; СН 245-71.

2. Отопление и вентиляция здания АЗС запроектированы для районов с расчетной температурой наружного воздуха -20, -30 и -40°С

3. В качестве источника тепла принимаются существующие тепловые сети (основной вариант) или собственный электроводонагреватель, устанавливаемый в специальном помещении - тепловом пункте (вариант II).

4. Расчетным теплоносителем системы отопления здания АЗС принята горячая вода с параметрами 95-70°С (150-70°С).

5. Для создания нормальных санитарно-гигиенических условий работы обслуживающего персонала, все помещения здания АЗС оборудуются вентиляцией с естественным или механическим побуждением движения воздуха.

Воздухообмены в помещениях и общие данные о вентиляции помещений приведены в таблице:

№ п/п	Помещение	Строительный объем, м³	Кратность: вытяжки	Кратность: притока	Объем воздуха м³/ч: вытяжки	Объем воздуха м³/ч: притока	N установок: вытяжки	N установок: притока
1	Операторная	40	1	1	40	40	—	—
2	Торговый зал	40	1	1	40	40	—	—
3	Комната приема							
	пищи	17	1	1	17	17	—	—
4	Гардероб уличной и							
	домашней одежды	15	1	1	15	15	—	—
5	Гардероб специаль-							
	ной одежды	13			250	250	В1	—
6	Санузел	7			50	50	ВЕ2	—
7	Тепловой пункт	22	3	3	70	70	ВЕ1	—
8	Душевая	5			75	75	ВЕ3	—

В помещениях, где не предусмотрена организованная вентиляция, окна оборудуются открывающимися фрамугами, обеспечивающими воздухообмен не менее однократного.

6. Все трубопроводы, приборы и металлоконструкции после монтажа окрасить масляной краской за 2 раза.

7. Трубопроводы, проложенные в подпольном канале и в приямке теплоизолировать полуцилиндрами теплоизоляционными из минеральной ваты на синтетическом связующем $S_{из}$ = 30 мм и покрыть стеклопластиком рулонным для теплоизоляции РСТ.

8. Не указанные диаметры подводок к радиаторам принимать d = 15 мм.

9. Привязку вентиляционных отверстий в перекрытиях смотри в строительной части проекта.

10. Систему и схему горячего водоснабжения смотри раздел ВК.

Альбом II

Типовой проект 503-6-3

Инв. № подл. | Подпись и дата | Взам. инв. №

Разраб.	Гуляева			503-6-3 ОВ		
Провер.						
Рук. гр.	Рыбаков					
Н. контр.	Александрова		11.82	Автозаправочная станция общего пользования на 500 заправок автомобилей в сутки.		
Нач. сект.	Юматов					
Нач. отд	Забулонов			Здание станции.	Стадия: РП	Лист: 2	Листов:
Гл. инж. пр	Новиков					
Привязан:				Общие данные (продолжение).	Госкомнефтепродукт РСФСР ГИПРОНЕФТЕТРАНС г. Волгоград	
Инв. №						

Спецификация систем отопления и вентиляции

Марка, поз.	Обозначение	Наименование	Кол. при t°C -20	-30	-40	всего	Масса ед. кг	Примечание
		Вентиляция						
		В1						
1		Агрегат вентиляторный А2.5095-1	1	1	1		26.0	компл.
		а) вентилятор центробежный ЦЧ-70 №2.5 исполнение 1, положение ПрО°, с колесом Д=0.95 Дном						
		б) электродвигатель 4АА56А4, 0.12 квт 1400 об/мин						
2	5.904-5	Вставка гибкая ВВ-17	1	1	1			
3	то же	То же ВН-10	1	1	1			
4		Переход из листовой стали по ГОСТ 19903-74 S=0.5мм, l=200 мм ф125-(175×175)	1	1	1			
5		То же ф125-ф100 l=270	1	1	1			
6		—"— ф250-ф200 l=270мм	1	1	1			
7		Воздуховод из листовой стали по ГОСТ 19903-74 S=0.5 мм, ф100	0.3	0.3	0.3			м
8		То же ф125	2.4	2.4	2.4			
9	2.494-1, вып.1	Узел прохода вентшахты через покрытие УП1, ф200	1	1	1			
10	1.494-30, вып.2	Кронштейн для установки вентагрегата на стене. Тип 1 Б7А028.000	1	1	1			
11		Короб асбестоцементный 200×200	7.5	7.5	7.5			м
12		Лючок замерный ф60	2	2	2			
13	каталог ЦКБА	Вентиль запорный муфтовый 15кч18п, ф15	1	1	1			
		ВЕ1						
1	1.494-32	Дефлектор Д00000, ф200	1	1	1			
2	2.494-1	Узел прохода вентшахты через покрытие УП1-201, ф200	1	1	1			

Марка, поз.	Обозначение	Наименование	Кол. при t°C -20	-30	-40	всего	Масса ед. кг	Примечание
		ВЕ2,3						
1	1.494-32	Дефлектор Д00000 ф200	2	2	2			
2	1.494-10	Решетка щелевая регулирующая Р150	2	2	2			
3		Короб асбестоцементный 200×200	1	1	1			м
		Отопление						
		I вариант (с внешним источником тепла Т1-Т2 = 95°-70°С)						
1		Трубопровод из водогазопроводных труб по ГОСТ 3262-75, ф15	55	55	55			м
2		То же ф25	25	25	25			
3		—"— ф32	30	30	30			
4	ГОСТ 10944-75	Кран двойной регулировки КДР, ф15	11	11	11			
5	Каталог ЦКБА	Вентиль запорный муфтовый 15кч18п, ф15	2	2	2			
6	то же	То же ф25	6	6	6			
7	—"—	—"— ф32	2	2	2			
8		Воздухосборник горизонтальный из стальной электросварной трубы по ГОСТ 10704-76 ф159×4.5, l=355 мм	1	1	1			шт
9	ГОСТ 8690-75	Радиатор М140АО	20.3/58	25.6/73	26.6/76			экм/секц.
10	ГОСТ 8948-75, 8963-75	Тройник с пробкой, ф25	1	1	1			
11		То же ф32	2	2	2			

Типовой проект 503-6-3 Альбом II

Инв. № подл. | Подпись и дата | Взам. инв. №

Разраб.	Гуляева		
Пров.			
Рук. гр.	Рыбаков		
Н. контр.	Александрова		82
Нач. сект.	Юматов		
Нач. отд.	Забулонов		
Гл. инж. пр.	Новиков		

Привязан:

Инв. №

503-6-3 ОВ

Автозаправочная станция общего пользования на 500 заправок автомобилей в сутки

Здание станции

Стадия	Лист	Листов
РП	3	

Общие данные (продолжение)

Госкомнефтепродукт РСФСР ГИПРОНЕФТЕТРАНС г. Волгоград

Спецификация систем отопления и вентиляции

Марка, поз.	Обозначение	Наименование	Кол. при t°С -20	-30	-40	Всего	Масса ед., кг	Примечание
12		Полуцилиндры теплоизоляционные из минеральной ваты на синтетическом связующем по ГОСТ 23208-78, S=30мм	0.02	0.02	0.02			м³
13		Стеклопластик рулонный для теплоизоляции РСТ по ТУ 6-11-145-74	0.6	0.6	0.6			м²
		Обогрев витража						
1		Трубопровод из водогазопроводных труб по ГОСТ 3262-75, ф15	33	33	33			м
2	57×3 ГОСТ 10704-76 В-В Ст3сп ГОСТ 10705-80	Трубы электросварные ф50	35	35	35			
3		Воздухосборник горизонтальный из стальных электросварных труб по ГОСТ 10704-76 ф159×4.5 l=355мм	1	1	1			шт
4	ГОСТ 8948-75, 8963-75	Тройник с пробкой ф15	3	3	3			
5	Каталог ЦКБА	Вентиль запорный муфтовый 15кч 18п, ф15	2	2	2			
6		Полуцилиндры теплоизоляционные из минеральной ваты на синтетическом связующем по ГОСТ 23208-S=30мм	0.02	0.02	0.02			м³
7		Стеклопластик рулонный для теплоизоляции РСТ по ТУ 6-11-145-74	0.6	0.6	0.6			м²
		Узел ввода						
1	38×2 ГОСТ 10704-75 В-В Ст3 Сп5 ГОСТ 10705-80	Трубы электросварные ф32	4	4	4			м
2	45×2 ГОСТ 10704-76 В-В Ст3 Сп5 ГОСТ 10705-80	то же ф40	4	4	4			
3	Каталог ЦКБА	Вентиль запорный муфтовый 15кч 18п ф15	2	2	2			
4	то же	то же ф25	2	2	2			
5	—·—	—"— ф32	2	2	2			

Марка поз	Обозначение	Наименование	Кол. при t°С -20	-30	-40	Всего	Масса ед., кг	Примечание
6	Каталог ЦКБА	Вентиль запорный фланцевый 15ч19п1 ф40	3	3	3			
7	4.903-10, вып.8	Грязевик абонентский 734.01	1	1	1			
8	ГОСТ 2823-73	Термометр стеклянный технический п5-2-160-66	2	2	2			
9	ГОСТ 8625-77	Манометр технический показывающий МТП-160; 0-10	2	2	2			
10		Полуцилиндры теплоизоляционные из минеральной ваты на синтетическом связующем по ГОСТ 23208-78 S=30мм	0.06	0.06	0.06			м³
11		Стеклопластик рулонный для теплоизоляции РСТ по ТУ 6-11-145-74	2.2	2.2	2.2			м²
		Теплоноситель вода Т1-Т2=150°-70°С						
		Отопление						
1		Трубопровод из водогазопроводных труб по ГОСТ 3262-75 ф15	55	55	55			м
2		ф20	8	8	8			
3		ф25	47	47	47			
4	ГОСТ 10944-75	Кран двойной регулировки КДР, ф15	11	11	11			
5	Каталог ЦКБА	Вентиль запорный муфтовый 15кч 18п, ф15	2	2	2			

Типовой проект 503-6-3 Альбом II

Инв. № подл. | Подпись и дата | Взам. инв. №

Разраб.	Гуляева		
Провер.			
Рук. гр.	Рыбаков		
Н. контр.	Алексеенкова		11.82
Нач. сект.	Юматов		
Нач. отд.	Забулонов		
Гл. инж. пр.	Новиков		

Привязан:

Инв. №:

503-6-3 ОВ

Автозаправочная станция общего пользования на 500 заправок автомобилей в сутки

Здание станции — Стадия: РП; Лист: 4; Листов:

Общие данные (продолжение)

Госкомнефтепродукт РСФСР ГИПРОНЕФТЕТРАНС г. Волгоград

Спецификация систем отопления и вентиляции

Марка, поз.	Обозначение	Наименование	Кол. при t°C -20	-30	-40	всего	Масса ед. кг	Примечание
6	каталог ЦКБА	Вентиль запорный муфтовый 15кч18п, ф20	2	2	2			
7		То же ф25	6	6	6			
8		Воздухосборник горизонтальный из электросварной трубы по ГОСТ 10704-76, ф159×4,5, l=355мм	1	1	1			
9	ГОСТ 8690-75	Радиатор М-140АО	13,3/38	16,1/46	17,15/49			экм/секц.
10	ГОСТ 8948-75, 8963-75	Тройник с пробкой ф25	3	3	3			
11		Полуцилиндры теплоизоляционные из минеральной ваты на синтетическом связующем по ГОСТ 23208-78 S=30мм	0.02	0.02	0.02			$м^3$
12		Стеклопластик рулонный для теплоизоляции РСТ по ТУ 6-11-145-74	0.6	0.6	0.6			$м^2$
		Обогрев витража						
1		Трубопровод из водогазопроводных труб по ГОСТ 3262-75, ф15	33	33	33			м
2	57×3 ГОСТ 10704-76 В-ВСт3сп5 ГОСТ 10705-80	Трубы электросварные ф50	35	35	35			
3		Воздухосборник горизонтальный из стальной электросварной трубы по ГОСТ 10704-76 ф159×4,5 l=355 мм	1	1	1			шт
4	ГОСТ 8948-75, 8963-75	Тройник с пробкой ф15	3	3	3			
5	каталог ЦКБА	Вентиль запорный муфтовый 15кч18п, ф15	2	2	2			
6		Полуцилиндры теплоизоляционные из минеральной ваты на синтетическом связующем по ГОСТ 23208-78 S=30мм	0.02	0.02	0.02			$м^3$
7		Стеклопластик рулонный для теплоизоляции РСТ по ТУ 6-11-145-74	0.6	0.6	0.6			$м^2$

Марка поз.	Обозначение	Наименование	Кол. при t°C -20	-30	-40	всего	Масса ед. кг	Примечание
		Узел ввода						
1	32×2 ГОСТ 10704-76 В-ВСт3сп5 ГОСТ 10705-80	Труба электросварная ф25	4	4	4			м
2	45×2 ГОСТ 10704-76 В-ВСт3сп5 ГОСТ 10705-80	То же ф40	4	4	4			
3	каталог ЦКБА	Вентиль запорный муфтовый 15кч18п, ф15	2	2	2			
4		То же ф25	4	4	4			
5	то же	Вентиль запорный фланцевый 15кч19п1, ф40	3	3	3			
6	4.903-10, вып. 8	Грязевик абонентский Т34.01	1	1	1			
7	ГОСТ 2823-73	Термометр стеклянный технический П5-2-160-66	2	2	2			
8	ГОСТ 8625-77	Манометр технический показывающий МТП-160, 0-10	2	2	2			
9		Полуцилиндры теплоизоляционные из минеральной ваты на синтетическом связующем по ГОСТ 23208-78 S=30мм	0.06	0.06	0.06			$м^3$
10		Стеклопластик рулонный для теплоизоляции РСТ по ТУ 6-11-145-74	2.2	2.2	2.2			$м^2$

Типовой проект 503-6-3 Альбом II

Инв.№ подл. | Подпись и дата | Взам.инв.№

Разраб.	Гуляева		
Провер.			
Рук. гр.	Рыбаков		
Н.контр.	Александрова		11.82
Нач.сект.	Юматов		
Нач.отд.	Забулонов		
Гл.инж.пр.	Новиков		

Привязан:

Инв.№

503-6-3 ОВ

Автозаправочная станция общего пользования на 500 заправок автомобилей в сутки

Здание станции

Стадия	Лист	Листов
РП	5	

Общие данные (продолжение)

Госкомнефтепродукт РСФСР ГИПРОНЕФТЕТРАНС г. Волгоград

Спецификация систем отопления и вентиляции

Марка поз.	Обозначение	Наименование	Кол. при t°C				Масса ед. кг	Примечание
	II вариант (с собственным	источником тепла)						
		Отопление						
1		Электроводонагрева-						
		тель ЭП3-25/0У	1	1	1		69.0	
2		Ручной насос БКФ-2	1	1	1		27.0	
3		Трубопровод из водо-						
		газопроводных труб						
		по ГОСТ 3262-75, ф15	16	16	16			м
4		то же ф20	22	22	22			
5		—"— ф25	30	30	30			
6		—"— ф32	8	8	8			
7		—"— ф40	11	11	11			
8		—"— ф50	15	15	15			
9	ГОСТ 8690-75	радиатор М-140АО	20.3/58	25.5/73	26.6/76			экм/секц
10	ГОСТ 10944-75	Кран двойной регули-						
		ровки КДР ф15	9	9	9			
11		то же ф20	2	2	2			
12	Каталог ЦКБА	Вентиль запорный муф-						
		товый 15КУ18п, ф15	1	1	1			
13	то же	ф25	4	4	4			
14	—"—	ф40	2	2	2			
15	—"—	Клапан обратный флан-						
		цевый 15Ч3бр, ф25	1	1	1			
16	ГОСТ 8948-75, 8963-75	Тройник с пробкой ф25	1	1	1			
17	то же	То же ф40	1	1	1			
18	—"—	—"— ф50	1	1	1			
19		Полуцилиндры тепло-						
		изоляционные из мине-						
		ральной ваты на синте-						
		тическом связующем						
		по ГОСТ 23208-78, S=30мм	0.02	0.02	0.02			м³
20		Стеклопластик рулонный						
		для теплоизоляции РСТ						
		по ТУ 6-11-145-74	0.6	0.6	0.6			м²
21	3.903-10	Бак расширитель-						
		ный №16804/1.000	1	1	1			

Марка поз.	Обозначение	Наименование	Кол. при t°C -20	-30	-40	Всего	Масса ед. кг	Примечание
		Обогрев витража						
1		Трубопровод из водо-						
		газопроводных труб						
		по ГОСТ 3262-75, ф15	33	33	33			
2	57×3 ГОСТ 10704-76	Труба электросварная						
	В-В Ст-3, Сп5 ГОСТ 10705-80	ф50	35	35	35			
3	Каталог ЦКБА	Вентиль запорный муф-						
		товый 15КУ18п, ф25	3	3	3			
4		Полуцилиндры тепло-						
		изоляционные из мине-						
		ральной ваты на син-						
		тетическом связую-						
		щем по ГОСТ 23208-78,						
		S=30мм	0.02	0.02	0.02			м³
5		Стеклопластик ру-						
		лонный для тепло-						
		изоляции РСТ						
		по ТУ-11-145-74	0.6	0.6	0.6			м²

Типовой проект 503-6-3 Альбом II

Разраб.	Гуляева		
Провер.			
Рук.пр.	Рыбаков		
Н.контр.	Александров		V
Нач.сект.	Юматов		
Нач.отд.	Забулонов		
Гл.инж.пр.	Новиков		

Привязан:

Инв.№

503-6-3 ОВ

Автозаправочная станция общего пользования на 500 заправок автомобилей в сутки

Здание станции

Стадия	Лист	Листов
РП	6	

Общие данные (окончание)

Гипронефтепродуктрофор ГИПРОНЕФТЕТРАНС г. Волгоград

План.

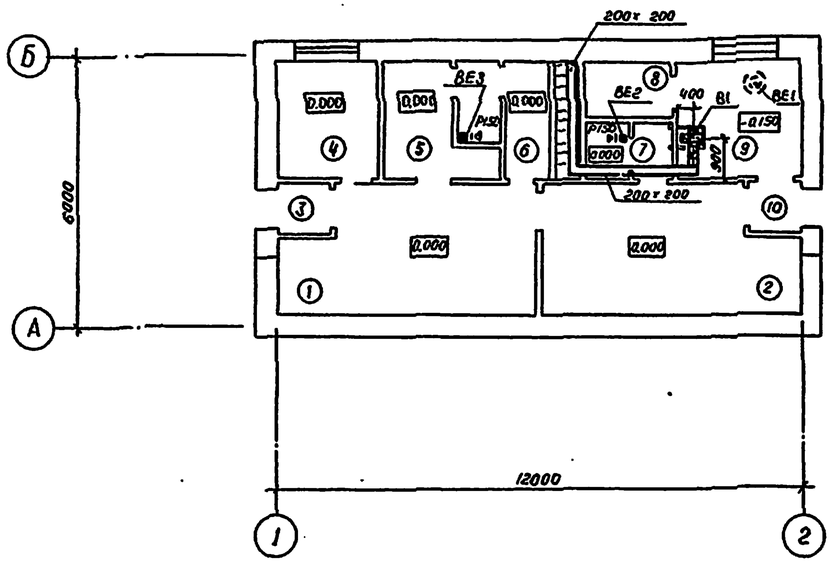

В1

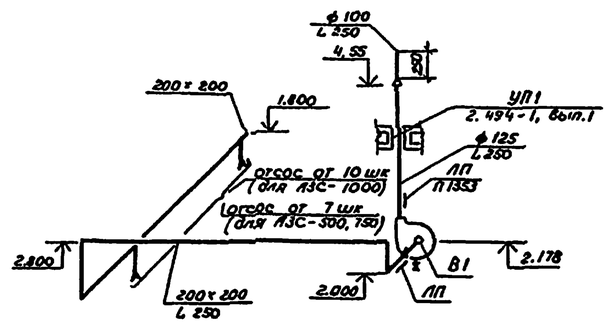

Экспликация помещений.

Номер по плану	Наименование	Площадь м²	Категория производства по взрывной, взрыво-пожарной и пожарной опасности.
1	Операторная		
2	Торговый зал		
3	Тамбур		
4	Комната приема пищи		
5	Гардероб уличной и		
	домашней одежды		
6	Гардероб специальной		Д
	одежды		
7	Санузел		
8	Щитовая		
9	Тепловой пункт		А
10	Тамбур		

ВЕ1

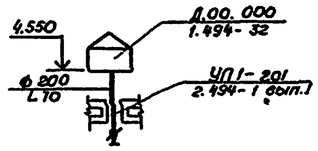

ВЕ2

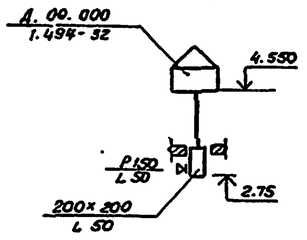

ВЕ3

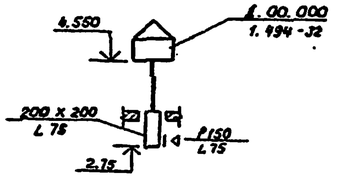

Местные отсосы от технологического оборудования.

Технологическое оборудование			Характеристика выделяющихся вредностей	Объем вытяжки м³/ч		Характеристика местного отсоса		№ вент. системы	Примечание
Поз.	Наименование	Кол.		На ед. оборуд.	Всего	Обозначение	Применяемые документы		
	АЗС- 500, 750								
1	Шкафчики для рабочей	7	пары нефтепродуктов	25	175	—	встроенный	В1	
	одежды								
	АЗС- 1000								
	шкафчики для рабочей	10	пары нефтепродуктов	25	250	—	встроенный	В1	
	одежды								

Альбом II

Типовой проект 503-6-3

Инв. № подл. | Подпись и дата | Взам. инв. №

Привязан:

Инв. №

Разраб.	Гуляева		
Пров.			
Рук. гр.	Рыбакова		
Н. контр.	Александрова		11.82
Нач. сект.	Юматов		
Нач. отд.	Забулонов		
Гл. инж. пр.	Новиков		

503-6-3 ОВ

Автозаправочная станция общего пользования на 500 заправок автомобилей в сутки.

Здание станции.	Стадия	Лист	Листов
	РП	7	

Вентиляция. План. Схемы систем В1, ВЕ1... ВЕ3.

Госкомнефтепродукт РСФСР ГИПРОНЕФТЕТРАНС г. Волгоград

План.

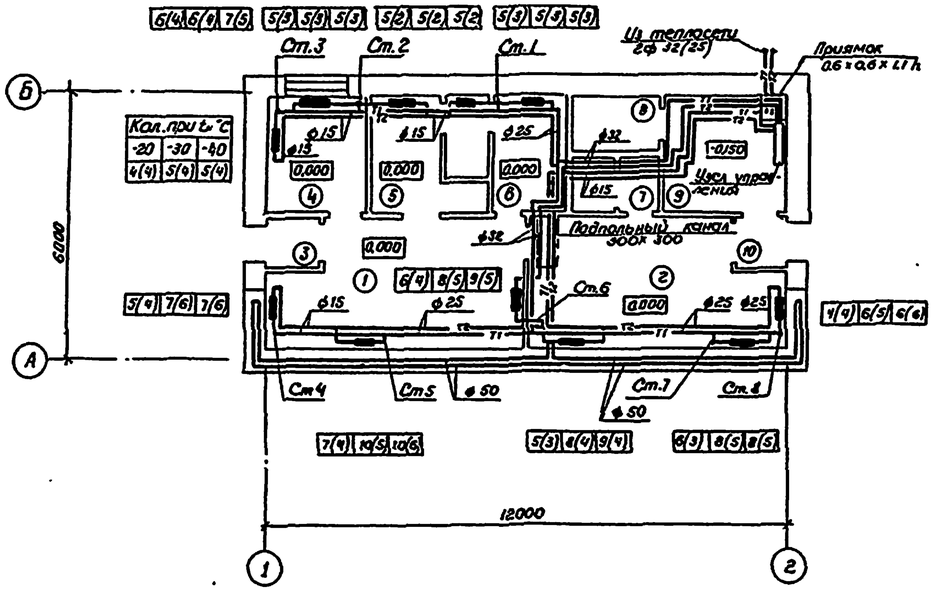

Узел управления

теплоноситель-вода, T1-T2 = 95°-70° (150°-70°)С

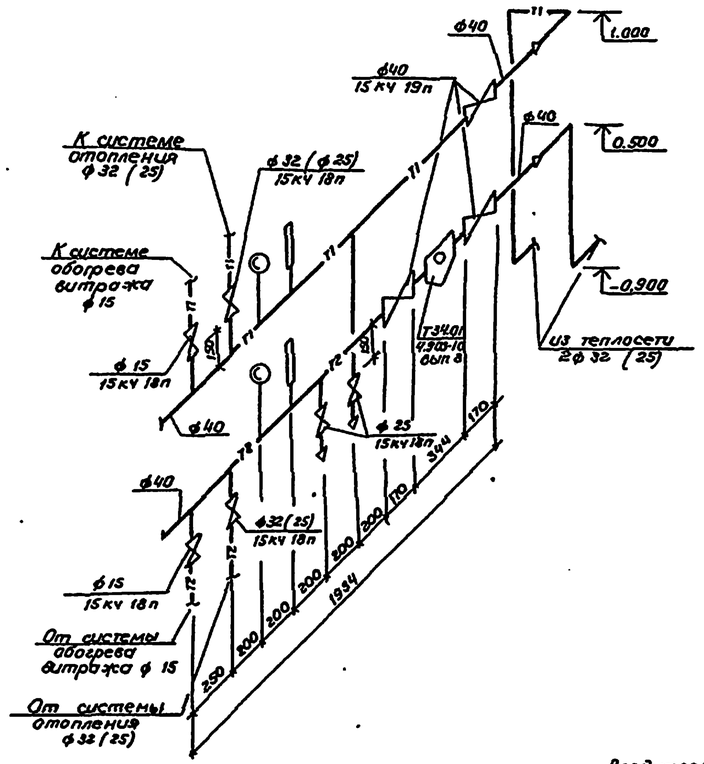

Экспликация помещений.

Номер по плану	Наименование	Площадь, м²	Категория производства по взрывной взрыво-пожарной и пожарной опасности.
1	Операторная		
2	Торговый зал		
3	Тамбур		
4	Комната приема пищи		
5	Гардероб уличной и домашней одежды		
6	Гардероб специальной одежды		А
7	Санузел		
8	Щитовая		
9	Тепловой пункт		А
10	Тамбур		

Схема обогрева витража.

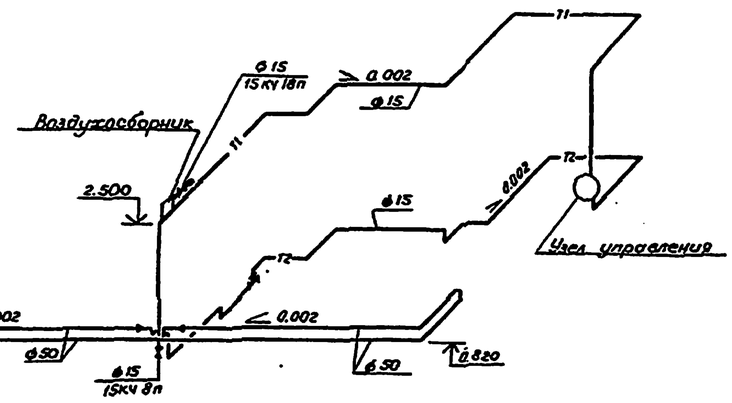

В скобках указаны размеры для внешнего теплоносителя с параметрами T1-T2 = 150°-70°С.

Схема отопления.

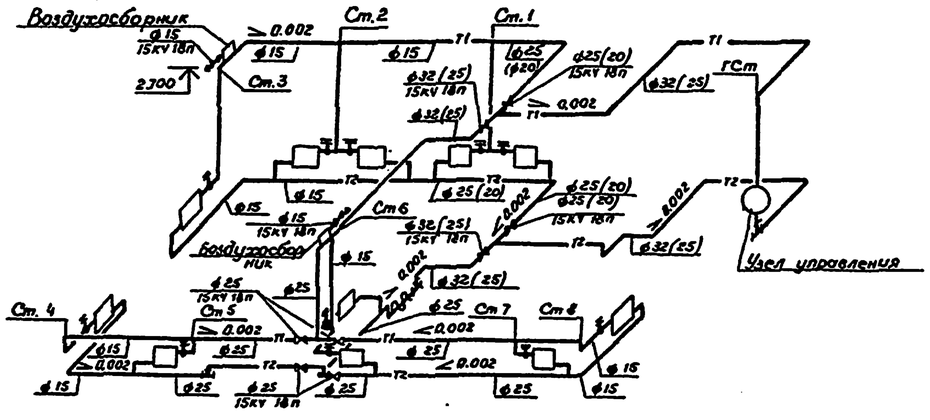

Разраб.	Гуляева			503-6-3 ОВ	
Провер.					
Рук. гр.	Рыбаков				
Н. контр.	Александров		VI.82	Автозаправочная станция общего пользования на 500 заправок автомобилей в сутки.	
Нач. сект.	Юматов				
Нач. отд.	Забулонов			Здание станции.	Стадия: РП; Лист: 8; Листов:
Гл. инж. пр.	Новиков			Отопление. План. Схемы отопления и обогрева витража. Узел управления (вариант I)	Госкомнефтепродукт РСФСР ГИПРОНЕФТЕТРАНС г. Волгоград

Привязан:

Инв. №

Инв. № подл. | Подпись и дата | Взам. инв. №

Типовой проект 503-6-3 Альбом II

План

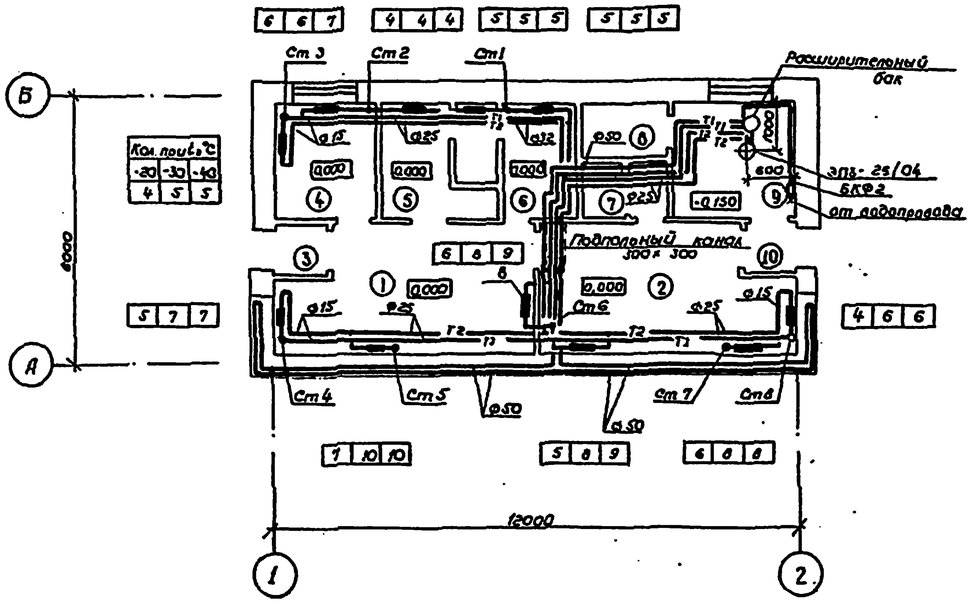

Расширительный бак

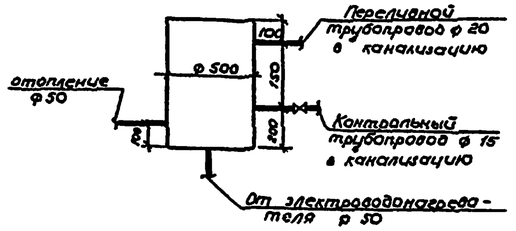

Экспликация помещений

Номер на плану	Наименование	Площадь м²	Категория производства по взрывной взрыво-пожарной и пожарной опасности
1	Операторная		
2	Торговый зал		
3	Тамбур		
4	Комната приема пищи		
5	Гардероб уличной и домашней одежды		
6	Гардероб специальной одежды		Д
7	Санузел		
8	Щитовая		
9	Тепловой пункт		Д
10	Тамбур		

Схема обвязки ручного насоса

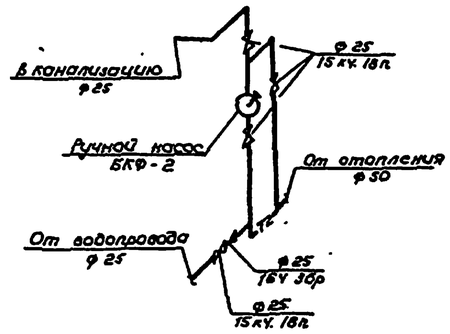

Схема обогрева витража

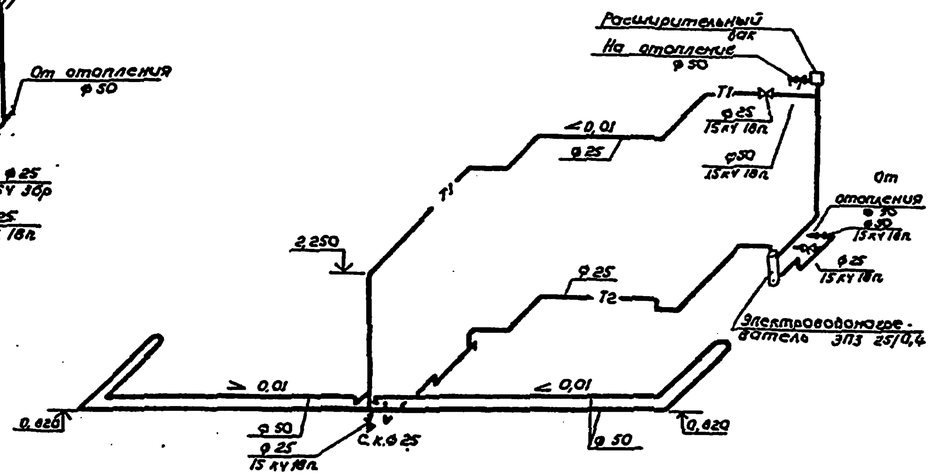

Схема отопления

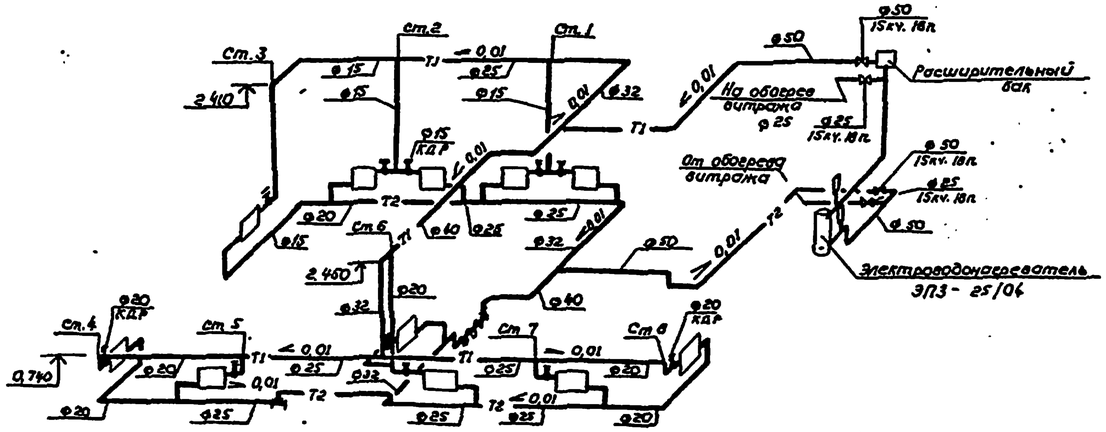

Альбом II

Типовой проект 503-6-3

Инв. № подл. | Подпись и дата | Взам. инв. №

Разраб.	Гуляева			503-6-3 ОВ	
Пров.					
Рук. гр.	Рыбаков			Автозаправочная станция общего пользования на 500 заправок автомобилей в сутки	
Н. контр.	Александров		11.82		
Нач. сект.	Юматов			Здание станции	Стадия: РП; Лист: 9; Листов:
Нач. отд.	Забулонов				
Гл. инжр.	Новиков			Отопление. План. Схемы отопления, обвязки ручного насоса и обогрева витража (вариант I)	Госкомнефтепродукт РСФСР ГИПРОНЕФТЕТРАНС г. Волгоград

Привязан

Инв. №

Электротехническая часть

Пояснительная записка

Силовое электрооборудование и электроосвещение здания станции

Основными потребителями электроэнергии в здании станции являются светильники, электрокотел, электродвигатель вентилятора.

Управление вентилятором местное с помощью выключателя, установленного на стене у вентилятора. Пускорегулирующая аппаратура электрокотла размещена в шкафу, поставляемом комплектно.

Защита электрооборудования и питающих линий от токов К.З. осуществляется плавкими предохранителями, установленными в шкафу ВРУ-Р13, от перегрузок - тепловыми расцепителями магнитных пускателей, установленных в шкафу ДМ-07. Силовые и контрольные проводки в здании АЗС осуществляются голыми небронированными кабелями с пластмассовой изоляцией (АВВГ, АКВВГ, АПВ), проложенными открыто по строительным конструкциям на скобах или в подливке пола в пластмассовых трубах.

Электроосвещение здания станции выполнено люминесцентными светильниками УСП 35-4×40 и ПВАМ 1-2×40 в основных помещениях и светильниками с лампами накаливания во вспомогательных помещениях. Групповая осветительная сеть в здании выполняется проводом марки АППВС - скрыто под штукатуркой и кабелями марки АВВГ открыто на скобах в помещениях без повышенных требований к отделке. Ремонтное освещение в операторной осуществляется переносной лампой РЗО напряжением 36 в. Питание переносной лампы осуществляется от ящика с понизительным трансформатором 220/36 мощностью 0.25 кВА, установленным в операторной.

Установка аппаратов управления

Пульты управления Д-03, Д-03М устанавливаются по месту на столе оператора. Распределительные шкафы ДМ-07 - на стене операторной на высоте 1 м от пола. Соединение пульта с распределительным шкафом выполняется кабелем АКВВГ - 14×2.5, проложенным по стенам операторной.

Телефонизация

Для телефонизации АЗС предусматривается ввод телефонного кабеля и включением его в распределительную коробку КРТП 10×2. Телефонный аппарат ТАН-76 устанавливается в операторной.

Абонентская сеть выполняется проводом ТРП 1×2×0.5.

Радиофикация

Для радиофикации АЗС предусматривается ввод кабеля радиофикации и включение в него через разветвительные коробки типа УК-2П абонентских громкоговорителей типа „Вертикаль."

Громкоговорящая связь.

Проектом предусматривается установка односторонней производственной громкоговорящей связи на базе усилителя УМ-50А. Указания по установке элементов громкоговорящей связи приводятся на чертеже.

Заземление

Заземление электрооборудования осуществляется присоединением его к внутреннему заземляющему устройству стальной полосой сечением 25×4 мм сваркой или болтовым соединением. В качестве заземляющих проводников используется также четвертая (нулевая) жила питающего кабеля. Внутреннее заземляющее устройство соединяется с наружным стальной полосой сечением 40×4 мм в 2х разных местах (см. лист Э-4 альбом I).

Условные обозначения

- $\frac{a}{в}$ — приемник электрической энергии: а - номер по плану; в - номинальная мощность, квт
- электрокотел
- $T\frac{N \times P}{h}$ — маркировка светильников: Т - тип; N - количество ламп; Р - мощность лампы, квт; h - высота подвеса, м
- (100) — освещенность, лк
- (1) — номер помещения по экспликации
- выключатель однополюсный брызгонепроницаемого исполнения
- число проводов в линии, отличное от двух

Указания по привязке проекта

на расчетной схеме проставить значения Рр; Iр; I пл.вст. гр.в в зависимости от расчетной температуры района привязки АЗС;

при теплоснабжении от внешних сетей исключить электрокотел.

Настоящий проект разработан в соответствии с действующими нормами и правилами и обеспечивает пожаро и взрывобезопасную эксплуатацию при соблюдении предусмотренных проектом мероприятий.

Главный инженер проекта В.В. Новиков

Инв. №				Привязан:
Разраб.	Антонов	Волк	6.82	503-6-3 Э
Провер.	Харлашин		06.82	
Рук. гр.	Сорокин	Волк		
Н. контр.	Бала		06.82	Автозаправочная станция общего пользования на 500, 750, 1000 заправок автомобилей в сутки
Нач. сект.				
Нач. отд.	Царегородцев		06.82	Здание станции. — Стадия: РП; Лист: 1; Листов: 12
Гл. инж. пр.	Новиков		06.82	
				Общие данные (начало) — Госкомнефтепродукт РСФСР ГИПРОНЕФТЕТРАНС г. Волгоград

Альбом II

Типовой проект 503-6-3

Инв. № подл. | Подпись и дата | Взам. инв. №

Ведомость ссылочных и прилагаемых документов

Обозначение	Наименование	Примечание
А 397	Установка одиночных ящиков с рубильниками, автоматов, кнопок ПКЕ, ПКУ и сигнальных аппаратов	1977г
А 429	Прокладка проводов в винипластовых трубах в производственных помещениях	1981г
А 430	Прокладка проводов и кабелей в стальных трубах	1981г
А 181	Установка одиночных светильников с лампами накаливания	1981г
А 142	Установка светильников с люминесцентными лампами на железобетонных фермах и перекрытиях	1978г
А 416	Установка навесных и протяжных ящиков, клеммных коробок, щитков освещения и токоподводы	1979г
А 174 (5-407-11)	Заземление и зануление электроустановок. Рабочие чертежи	1980г
М 3085 (ЭК-03-13)	Присоединения к электрическим машинам	1964г

Ведомость рабочих чертежей основного комплекта

Лист	Наименование	Примечание
1	Общие данные (начало)	
2	Общие данные (окончание)	
3-5	Здание станции. Принципиальная однолинейная схема распределительной сети	
6-8	Здание станции. Силовое электрооборудование. Электроосвещение. Заземление. Планы	
9	Маслораздаточная и топливораздаточная колонка. Принципиальная схема управления	
10	Топливораздаточная колонка „Нара 31". Колонка „Воздух-вода". Насос откачки. Схема подключений и управления	
11	Маслораздаточная колонка 367М3Д. Смесераздаточная колонка ГКЭДС-25. Схема подключений.	
12	Громкоговорящая связь, телефонизация, радиофикация	

Продолжение ведомости электромонтажных и строительных работ

	АЗС на 1000 заправок			
1	Установка светильников с лампами накаливания на потолке и стене	шт	12	
2	Установка светильников с люминесцентными лампами на потолке	шт	9	
3	Прокладка винипластовых труб диаметром до 40мм	м	389	
4	Затяжка кабеля в проложенные винипластовые трубы, кабель сеч. до 16 мм²	м	367	
5	Установка распределительного шкафа	шт	1	
6	Установка ящиков:			
	с рубильником	шт	1	
	с трансформатором	шт	1	
7	Установка щитка освещения	шт	1	

Ведомость электромонтажных и строительных работ

Номер строки	Наименование работ	Ед.изм.	Кол.	Примечание
	АЗС на 500 заправок			
1	Установка светильников с лампами накаливания на потолке и стене	шт	12	
2	Установка светильников с люминесцентными лампами на потолке	шт	9	
3	Прокладка винипластовых труб диаметром до 40мм	м	200	
4	Затяжка кабеля в проложенные винипластовые трубы, кабель сеч. до 16 мм²	м	200	
5	Установка распределительного шкафа	шт	1	
6	Установка ящиков:			
	с рубильником	шт	1	
	с трансформатором	шт	1	
7	Установка щитка освещения	шт	1	
	АЗС на 750 заправок			
1	Установка светильников с лампами накаливания на потолке и стене	шт	12	
2	Установка светильников с люминесцентными лампами на потолке	шт	9	
3	Прокладка винипластовых труб диаметром до 40 мм	м	347	
4	Затяжка кабеля в проложенные винипластовые трубы кабель сеч. до 16 мм²	м	344	
5	Установка распределительного шкафа	шт	1	
6	Установка ящиков:			
	с рубильником	шт	1	
	с трансформатором	шт	1	
7	Установка щитка освещения	шт	1	

Альбом II

503-6-3

Типовой проект

Инв.№ подл. | Подпись и дата | Взам.инв.№

Разраб.	Симонова			с.12
Провер.	Харлашин			06.82
Рук.гр.	Сарокин			
Н.контр.	Бала			06.82
Нач.сект.				
Нач.отд.	Царегородцев			06.82
Гл.инж.пр.	Новиков			06.82

503-6-3 Э

Автозаправочная станция общего пользования на 500, 750, 1000 заправок автомобилей в сутки

Здание станции — Стадия: РП; Лист: 2; Листов:

Общие данные (окончание)

Госкомнефтепродукт РСФСР ГИПРОНЕФТЕТРАНС г. Волгоград

Привязан:

Инв.№

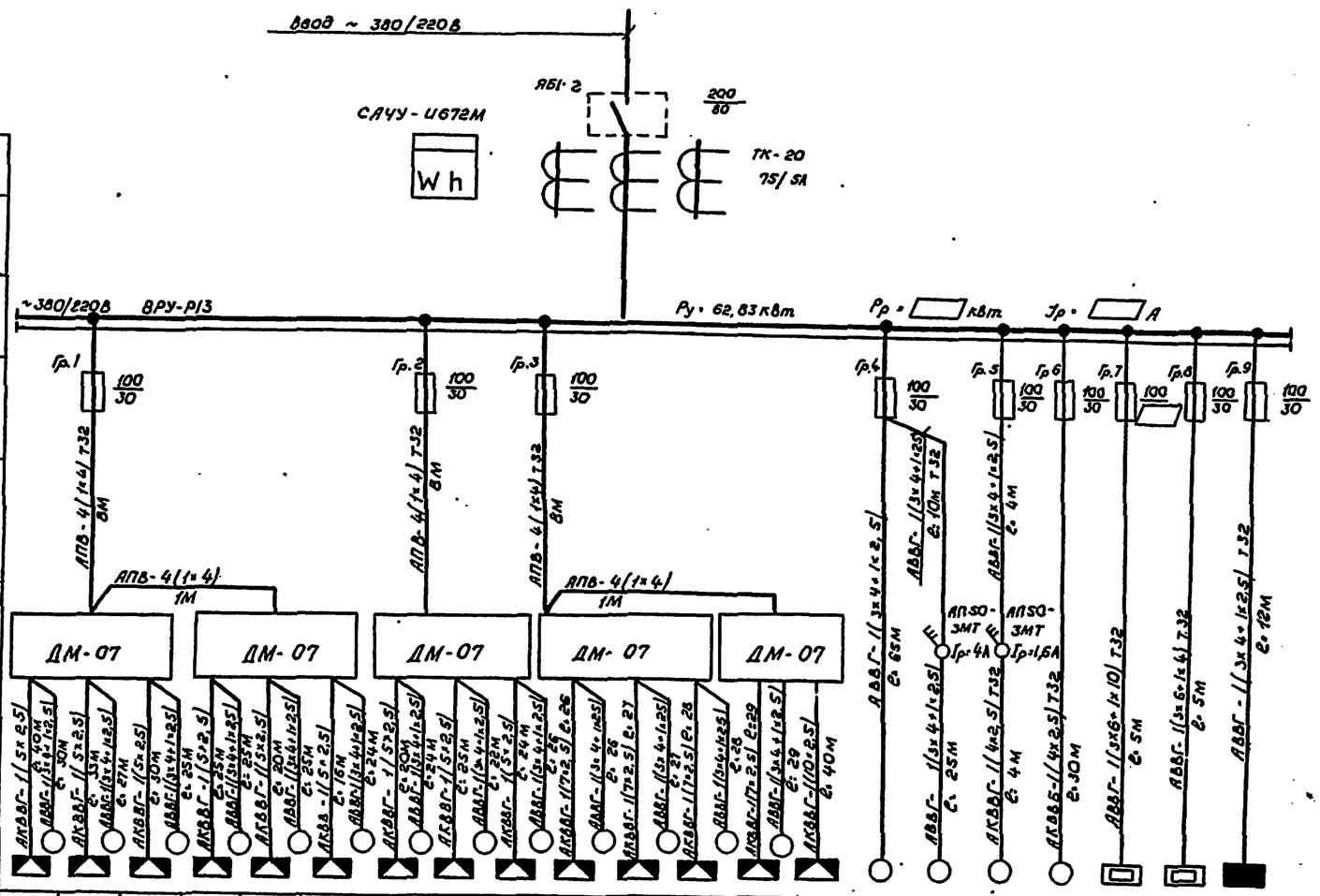

Данные питающей сети	
Шинопровод — Распред. пункт	Тип Iн, А Расцепитель, А
	Тип, напряжение, сечение (шинопровода) Расчетный ток, А Устан. мощность, кВт
Аппарат отходящей линии	Тип Iн, А Расцепитель или плавкая вставка, А
Марка и сечение проводника	Маркировка или длина участка сети
Пусковой аппарат	Тип Iн, А Расцепитель автомата установка, А Нагревательный элемент теплового реле. Т-тепловой, уставка, А
Марка и сечение провод-ника	Маркировка или длина участка сети

Электроприемник																					
Условное обозначение на плане	АКВВГ-1(5×2,5) ℓ=40М; АВВГ-1(3×4+1×2,5) ℓ=30М	АКВВГ-1(5×2,5) ℓ=33М; АВВГ-1(3×4+1×2,5) ℓ=27М	АКВВГ-1(5×2,5) ℓ=30М; АВВГ-1(3×4+1×2,5) ℓ=25М	АКВВГ-1(5×2,5) ℓ=25М; АВВГ-1(3×4+1×2,5) ℓ=25М	АКВВГ-1(5×2,5) ℓ=20М; АВВГ-1(3×4+1×2,5) ℓ=25М	АКВВ-1(5×2,5) ℓ=16М; АВВГ-1(3×4+1×2,5) ℓ=24М	АКВВГ-1(5×2,5) ℓ=20М; АВВГ-1(3×4+1×2,5) ℓ=24М	АКВВГ-1(5×2,5) ℓ=25М; АВВГ-1(3×4+1×2,5) ℓ=22М	АКВВГ-1(5×2,5) ℓ=24М; АВВГ-1(3×4+1×2,5) ℓ=26	АКВВГ-1(7×2,5) ℓ=26; АВВГ-1(3×4+1×2,5) ℓ=26	АКВВГ-1(7×2,5) ℓ=27; АВВГ-1(3×4+1×2,5) ℓ=27	АКВВГ-1(7×2,5) ℓ=28; АВВГ-1(3×4+1×2,5) ℓ=28	АКВВГ-1(7×2,5) ℓ=29; АВВГ-1(3×4+1×2,5) ℓ=29	АКВВГ-1(10×2,5) ℓ=40М	АВВГ-1(3×4+1×2,5) ℓ=65М	АВВГ-1(3×4+1×2,5) ℓ=25М	АКВВГ-1(4×2,5) Т32 ℓ=4М	АКВВБ-1(4×2,5) Т32 ℓ=30М	АВВГ-1(3×6+1×10) Т32 ℓ=5М	АВВГ-1(3×6+1×4) Т32 ℓ=5М	АВВГ-1(3×4+1×2,5) Т32 ℓ=12М
Номер по плану	1	2	3	4	5	6	7	8	9	10	11	12	13	14	15	16	17	18	19	20	—
Тип	ВАО-11-4	ВАО-11-4	ВАО-11-4	ВАО-11-4	ВАО-11-4	ВАО-11-4	ВАО-11-4	ВАО-11-4	ВАО-11-4	АО2-22-4	АО2-22-4	АО2-22-4	АО2-22-4	В71 А4	ВАО32-4	АО2-22-4	АОЛ-11-4	АОЛ2-21-2	ЭП3-25/0,4	УАП-400/09	ОП-12
Рн, кВт	0,6	0,6	0,6	0,6	0,6	0,6	0,6	0,6	0,6	1,5	1,5	1,5	1,5	0,55	4	1,5	0,12	1,5	2,5	12	7,36
Ток, А Iн	1,8	1,8	1,8	1,8	1,8	1,8	1,8	1,8	1,8	3,5	3,5	3,5	3,5	0,80	8,5	3,5	0,45	3,2	▭	18,4	11,3
Ток, А Iп	7,2	7,2	7,2	7,2	7,2	7,2	7,2	7,2	7,2	24,5	24,5	24,5	24,5	4	59,5	24,5	1,8	22,4	—		—
Наименование механизма по плану	Топливораздаточная колонка „НАРА-31"									Маслораздаточная колонка 367М3Д				Колонка смесе раздаточная 1КЭДС-25-05-1	Насос откачки уловленных нефтепродуктов	Насос откачки отработанных нефтепродуктов	Вентилятор	Колонка воздух-вода	Электрокотел ЭП3-25/0,4	Электроводо-нагреватель	Щиток освещения
	Клеммник колонки	Клеммник колонки	Клеммник колонки	Клеммник колонки	Клеммник колонки	Клеммник колонки	Клеммник колонки	Клеммник колонки	Клеммник колонки	Клеммник колонки	Клеммник колонки	Клеммник колонки	Клеммник колонки								

Значения Рр; Iр; Iпл. вст. в зависимости от расчетной температуры

Температура (t°C)	Расчетная мощность Рр (кВт) котла	Расчетная мощность Рр (кВт) на шинах	Расчетный ток Iр (А) котла	Расчетный ток Iр (А) на шинах	Ток плавкой вставки, гр. 7 Iпл. вст (А)
-20	15	33,66	23,1	51,9	30
-30	17,2	39,44	26,4	60,3	40
-40	17,6	39,74	27,2	61	40

Разраб.	Редина	[подпись]	6.82
Пров.	Харлашин	[подпись]	06.82
Рук. гр.	Сорокин	[подпись]	
Н. контр.	Бала	[подпись]	06.82
Нач. сект.			
Нач. отд.	Царегородцев	[подпись]	
Гл. инж. пр.	Новиков	[подпись]	06.82

Привязан

Инв. №

503-6-3 Э

Автозаправочная станция общего пользования на 500 заправок автомобилей в сутки

Здание станции

Стадия	Лист	Листов
РП	3	

Принципиальная однолинейная схема распределительной сети

Госкомнефтепродукт РСФСР ГИПРОНЕФТЕТРАНС г. Волгоград

Типовой проект 503-6-3 Альбом II

Инв. № подл. | Подпись и дата | Взам. инв. №

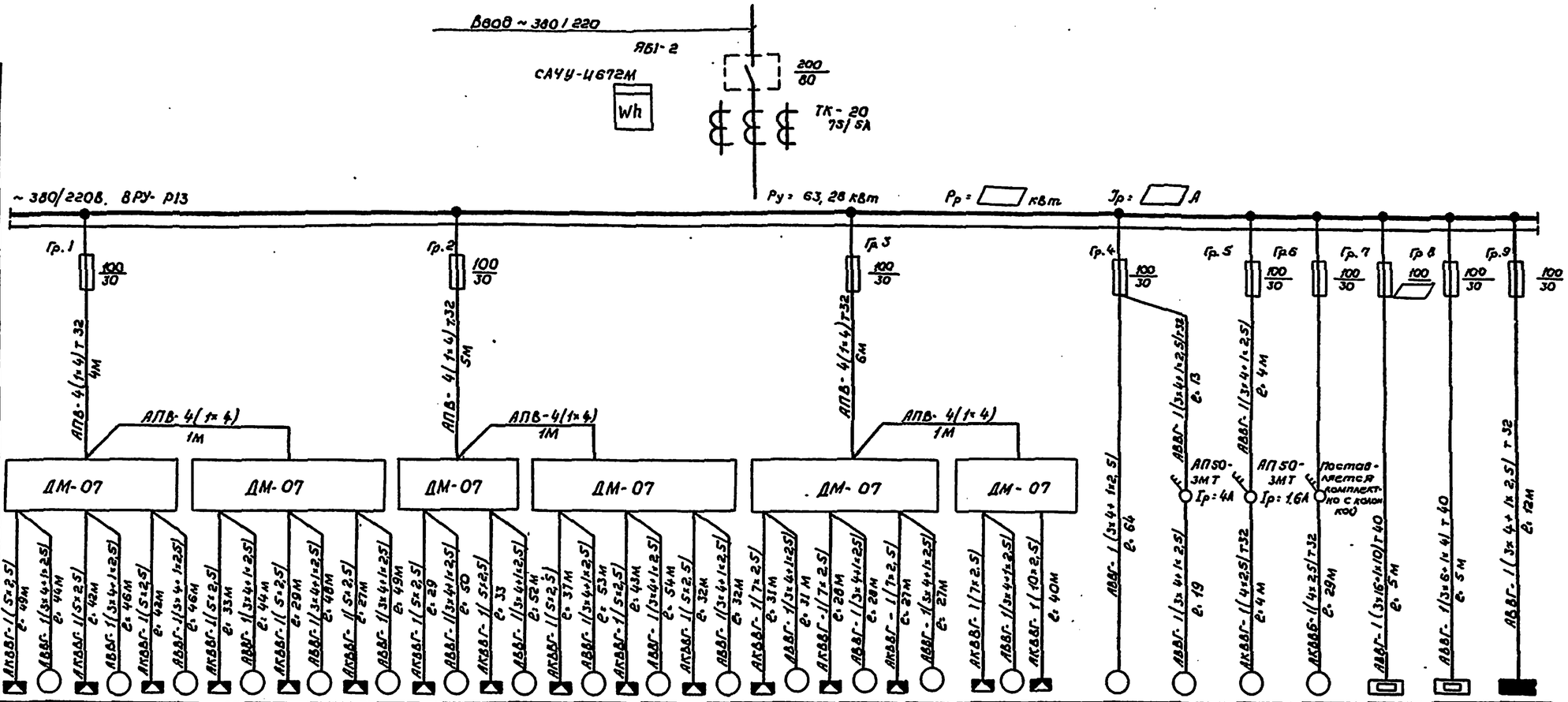

Данные питающей сети																								
Шинопровод. Распред. пункт	Тип $I_н$, А Расцепитель, А																							
	Тип, напряжение, сечение (шинопровода) Расчетный ток, А Устан. мощ																							
Аппарат отходящей линии	Тип, $I_н$, А Расцепитель или плавкая вставка, А																							
Электроприемник	Марка и сечение проводника	Маркировка или длина участка сети	АПВ-4(1×4)Т32 4м	АПВ-4(1×4)Т32 5м	АПВ-4(1×4)Т32 6м	АПВ-4(1×4) 1м	АПВ-4(1×4) 1м	АПВ-4(1×4) 1м	АПВ-4(1×4) 1м	АПВ-4(1×4) 1м	АПВ-4(1×4) 1м	АПВ-4(1×4) 1м	АПВ-4(1×4) 1м	АПВ-4(1×4) 1м	АПВ-4(1×4) 1м	АПВ-4(1×4) 1м	АПВ-4(1×4) 1м	АПВ-4(1×4) 1м	АПВ-4(1×4) 1м	АПВ-4(1×4) 1м	АПВ-4(1×4) 1м	АПВ-4(1×4) 1м	АПВ-4(1×4) 1м	АПВ-4(1×4) 1м
	Пусковой аппарат	Тип $I_н$, А Расцепитель автомата уставка, А Нагревательный элемент теплового реле, Т-тепловой, уставка, А	ДМ-07	ДМ-07	ДМ-07	ДМ-07	ДМ-07	ДМ-07	ДМ-07	ДМ-07	ДМ-07	ДМ-07	ДМ-07	ДМ-07	ДМ-07	ДМ-07	ДМ-07	ДМ-07	ДМ-07	ДМ-07	ДМ-07	ДМ-07	ДМ-07	ДМ-07	ДМ-07
	Марка и сечение проводника	Маркировка или длина участка сети	АКВВГ-1(5×2,5) 49м	АВВГ-1(3×4+1×2,5) 44м	АКВВГ-1(5×2,5) 42м	АВВГ-1(3×4+1×2,5) 46м	АКВВГ-1(5×2,5) 42м	АВВГ-1(3×4+1×2,5) 46м	АКВВГ-1(5×2,5) 33м	АВВГ-1(3×4+1×2,5) 33м	АКВВГ-1(5×2,5) 29	АВВГ-1(3×4+1×2,5) 30	АКВВГ-1(5×2,5) 33	АВВГ-1(3×4+1×2,5) 52м	АКВВГ-1(5×2,5) 31м	АВВГ-1(3×4+1×2,5) 44м	АКВВГ-1(5×2,5) 29м	АВВГ-1(3×4+1×2,5) 48м	АКВВГ-1(5×2,5) 27м	АВВГ-1(3×4+1×2,5) 49м	АКВВГ-1(5×2,5) 29	АВВГ-1(3×4+1×2,5) 30	АКВВГ-1(5×2,5) 33	АВВГ-1(3×4+1×2,5) 52м	АКВВГ-1(5×2,5) 31м	АВВГ-1(3×4+1×2,5) 44м	АКВВГ-1(5×2,5) 53м	АВВГ-1(3×4+1×2,5) 43м	АКВВГ-1(5×2,5) 54м	АВВГ-1(3×4+1×2,5) 32м	АКВВГ-1(7×2,5) 31м	АВВГ-1(3×4+1×2,5) 31м	АКВВГ-1(7×2,5) 26м	АВВГ-1(3×4+1×2,5) 28м	АКВВГ-1(7×2,5) 27м	АВВГ-1(3×4+1×2,5) 27м	АКВВГ-1(7×2,5) 32м	АВВГ-1(3×4+1×2,5) 32м	АКВВГ-1(7×2,5) 31м	АВВГ-1(3×4+1×2,5) 31м	АКВВГ-1(10×2,5) 40м	АВВГ-1(4×2,5)Т32 64м	АВВГ-1(3×4+1×2,5) 19м	АКВВГ-1(4×2,5)Т32 4м	АВВГ-1(3×4+1×2,5) 4м	АКВВГ-1(4×2,5)Т32 29м	АВВГ-1(3×16+1×10)Т40 5м	АВВГ-1(3×6+1×4)Т40 5м	АВВГ-1(3×4+1×2,5)Т32 12м
	Условное обозначение на плане																							
	Номер по плану		1	2	3	4	5	6	7	8	9	10	11	12	13	14	15	16	17	18	19	20	21	22	—
	Тип		ВАО-11-4	ВАО-11-4	ВАО-11-4	ВАО-11-4	ВАО-11-4	ВАО-11-4	ВАО-11-4	ВАО-11-4	ВАО-11-4	ВАО-11-4	ВАО-11-4	АО2-22-4	АО2-22-4	АО2-22-4	АО2-22-4	8Т1-А4	8А032-4	АО2-22-4	АОЛ-11-4	АОЛ2-21-2	ЭП3-25/0,4	УЛП-100/0,5	ОП-12
	$P_н$, кВт		0,6	0,6	0,6	0,6	0,6	0,6	0,6	0,6	0,6	0,6	0,6	1,5	1,5	1,5	1,5	0,55	4	1,5	0,12	1,5	25	12	6,61
	Ток, А	$I_н$	1,8	1,8	1,8	1,8	1,8	1,8	1,8	1,8	1,8	1,8	1,8	3,5	3,5	3,5	3,5	0,80	8,5	3,5	0,48	3,2		18,4	9,92
		$I_п$	7,2	7,2	7,2	7,2	7,2	7,2	7,2	7,2	7,2	7,2	7,2	24,5	24,5	24,5	24,5	4	59,5	24,5	1,8	22,4	—	—	—
	Наименование механизма по плану		Топливораздаточная колонка „НАРА-31"											Маслораздаточная колонка 367 М 3А				Колонка смесераздаточная 1ГЗДС-25-05-1	Насос откачки уловленных нефтепродуктов	Насос откачки отработанных нефтепродуктов	Вентилятор	Колонка „воздух-вода"	Электронагреватель ЭПЗ-25/04	Электронагреватель	Щиток освещения
			Клеммник колонки	Клеммник колонки	Клеммник колонки	Клеммник колонки	Клеммник колонки	Клеммник колонки	Клеммник колонки	Клеммник колонки	Клеммник колонки	Клеммник колонки	Клеммник колонки	Клеммник колонки	Клеммник колонки	Клеммник колонки	Клеммник колонки								

Значения $P_р$; $I_р$; $I_{пл.вст.}$ в зависимости от расчетной температуры

Температура (t °C)	Расчетная мощность $P_р$ (кВт)		Расчетный ток $I_{расч.}$ (А)		Ток плавкой вставки Гр.7 $I_{пл.вст.}$ (А)
	котла	на шинах	котла	на шинах	
— 20	15	33,66	23,1	51,9	30
— 30	17,2	39,44	26,4	60,3	40
— 40	17,6	39,74	27,2	61	40

Разраб.	Редина		6.82
Пров.	Харлашкин		6.82
Рук. гр.	Сорокин		
Н. контр.	Бова		06.82
Нач. сект.			
Нач. отд.	Царегородцев		
Гл. инж. пр.	Новиков		06.82

Привязан

Инв. №

503-6-3 Э

Автозаправочная станция общего пользования на 750 заправок автомобилей в сутки

Здание станции

Стадия	Лист	Листов
РП	4	

Принципиальная однолинейная схема распределительной сети

Госкомнефтепродукта РСФСР ГИПРОНЕФТЕПРОДУКТ г. Волгоград

Альбом II

Типовой проект 503-6-3

Инв. № подл. | Подпись и дата | Взам. инв. №

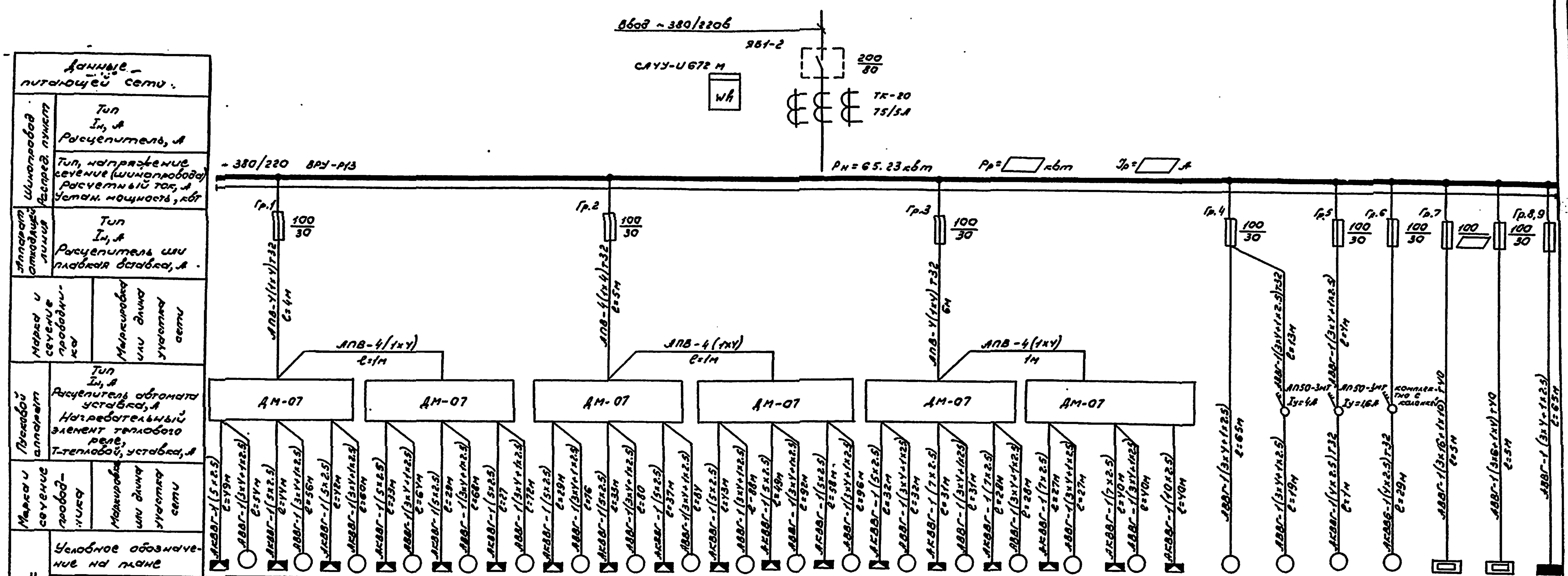

		1	2	3	4	5	6	7	8	9	10	11	12	13	14	15	16	17	18	19	20	21	22	23	24	—
Электроприемник	Номер по плану	1	2	3	4	5	6	7	8	9	10	11	12	13	14	15	16	17	18	19	20	21	22	23	24	—
	Тип	ВАО-11-4	ВАО-11-4	ВАО-11-4	ВАО-11-4	ВАО-11-4	ВАО-11-4	ВАО-11-4	ВАО-11-4	ВАО-11-4	ВАО-11-4	ВАО-11-4	ВАО-11-4	ВАО-11-4	В02-224	А02-22-4	А02-22-4	А02-22-4	В7-1 А4	ВАО32-4	А02-22-4	АОЛ-11-4	АОЛ2-21-2	ЭПЗ-25/04	УАП-100/0,5	ОП-12
	Рн, квт	0.6	0.6	0.6	0.6	0.6	0.6	0.6	0.6	0.6	0.6	0.6	0.6	0.6	1.5	1.5	1.5	1.5	0.55	4	1.5	0.12	1.5	25	12	7.36
Ток, А	Iн	1.8	1.8	1.8	1.8	1.8	1.8	1.8	1.8	7.8	1.8	1.8	1.8	1.8	3.5	3.5	3.5	3.5	0.80	8.5	3.5	0.45	3.2		18.4	11.3
	Iп	7.2	7.2	7.2	7.2	7.2	7.2	7.2	7.2	7.2	7.2	7.2	7.2	7.2	24.5	24.5	24.5	24.5	4	59.5	24.5	1.8	22.4			
Наименование механизма по плану		Топливораздаточная колонка „Нард-31"													Маслораздаточная колонка 367 МЗЛ											
		Клеммник колонки	Клеммник колонки	Клеммник колонки	Клеммник колонки	Клеммник колонки	Клеммник колонки	Клеммник колонки	Клеммник колонки	Клеммник колонки	Клеммник колонки	Клеммник колонки	Клеммник колонки	Клеммник колонки	Клеммник колонки	Клеммник колонки	Клеммник колонки	Клеммник колонки	Колонка раздаточная 1КЭДС-25-0	Насос откачки угловленных нефтепродуктов	Насос откачки отработанных нефтепродуктов	Вентилятор	Колонка „Воздух-вода"	Электрокотел ЭПЗ-25/04	Электроводонагреватель	Щиток освещения

Значения Рр; Iр; I пл. вст. в зависимости от расчетной температуры

Температура (t°c)	Расчетная мощность Рр(квт) котла	Расчетная мощность Рр(квт) на шинах	Расчетный ток I расч.(А) котла	Расчетный ток I расч.(А) на шинах	Ток плавкой вставки Гр.7 Iпл. вст (А)
-20	15	33.66	23.1	51.3	30
-30	17.2	39.44	26.4	60.3	40
-40	17.6	39.74	27.2	61	40

Разраб.	Редина		6.82	503-6-3 Э
Провер.	Харлашин		06.82	
Рук.гр.	Сорокин			Автозаправочная станция общего пользования на 1000 заправок автомобилей в сутки
Н.контр.	Бала		06.82	
Нач.сект.				
Нач.отд.	Царегородцев		06.82	Здание станции — Стадия: РП; Лист: 5; Листов:
Гл.инж.пр.	Новиков		06.82	

Привязан:

Инв.№:

Принципиальная однолинейная схема распределительной сети

Госкомнефтепродукт РСФСР ГИПРОНЕФТЕТРАНС г.Волгоград

Типовой проект 503-6-3 Альбом II

Инв.№ подл. | Подпись и дата | Взам. инв.№

Электроосвещение План на отм. 0.00

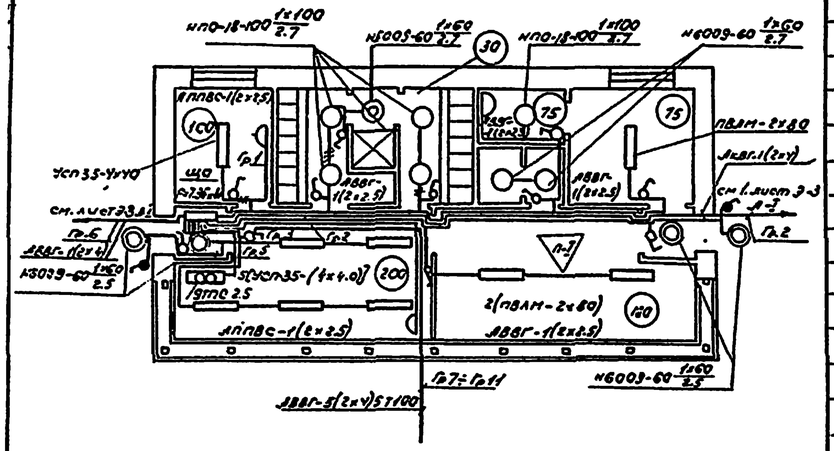

Силовое электрооборудование План на отм. 0.00

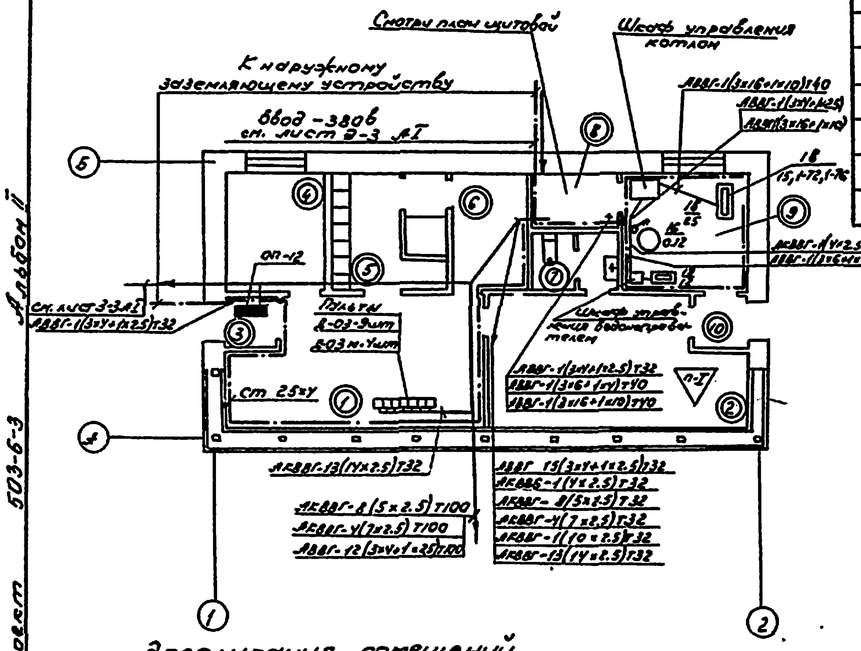

Продолжение спецификации

	02210	Выключатель для скрытой			
		проводки 6А, 250В	5		
	02620	Выключатель брызгоза-			
		щищенного исполнения 6А, 250В	2		
	03210	Розетка для открытой			
		установки 6А, 250В	1		
	03270	Розетка для скрытой			
		установки 6А, 250В	2		
	ТГ-1020	Трансформатор газосветный	7		
		высоковольтная газосветная			
		трубка ф 18мм	70м		
	БК-220-60-2	Лампа накаливания 60вт	8		
	БК-220-100-2	Лампа накаливания 100вт	5		
	ЛБ 40-4	Лампа люминесцентная			
		белого цвета 40вт	26		
	ЛБ 80-4	Лампа люминесцентная			
		белого цвета 80вт	6		
	АВВГ-0.66	Кабель сеч. 2×2.5 мм²	45м		
	АВВГ-0.66	Кабель сеч. 3×2.5 мм²	10м		
	АППВС	Провод сеч. 2×2.5 мм²	35м		
	АППВС	Провод сеч. 3×2.5 мм²	5м		

Расчетная схема сети освещения

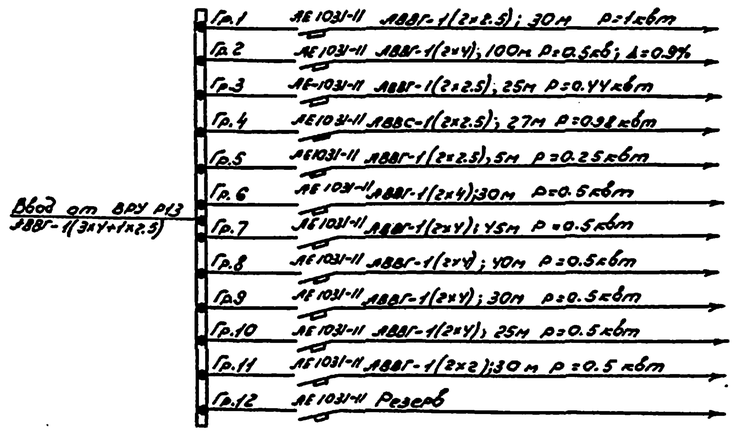

Спецификация

Марка, поз.	Обозначение	Наименование	Кол.	Масса ед, кг	Примечание
		Электрооборудование			
	ВРУ-Р13	Шкаф распределительный			
		8×30+1×40А	1		
	ЯБ1-2	Ящик с рубильником Iпв=60А	1		
	АП50-3МТ	Выключатель автоматичес-			
		кий Iр.а=1.6А	1		
	ДМ-07	Шкаф распределительный	5		поставляется
	ДМ-03	Пульт дистанционного			комплектно с
		управления	9		колонкой
	ДМ-03М	Пульт дистанционного			
		управления	4		
		Шкаф управления котлом			Поставляется
		ЭПЗ-25/0.4	1		комплектно с котлом
	АВВГ-660в	Кабель сеч. 3×6+1×4 мм²	10м		
	АВВГ-660в	Кабель сеч. 3×4+1×2.5 мм²	16м		
	АКВВГ	Кабель сеч. 4×2.5 мм²	4м		
	АКВВГ	Кабель сеч. 14×2.5 мм²	130м		
	АПВ	Провод сеч. 1×4 мм²	60м		
	ГОСТ 10704-76	Полоса сеч. 25×4 мм²	35м	27.65	
	МН 1427-61	Труба винипластовая ф 40мм	10м		
	МН 1427-61	Труба винипластовая ф 32мм	190м		
		Электроосвещение			
	ОП12	Щит освещения на 12 вык-			
		лючателей АЕ1031-11, Iр.а=16А	1		
	ЯТП-0.25-13	Ящик с понизительным			
		трансформатором 220/36в	1		
	УСП 35-4×40	Светильник люминесцентный			
		с лампой 40вт	6		
	ПВЛМ-ДР-2×80	Светильник люминесцентный			
		с лампами по 80вт	3		
	НБО 09×60/Р53-01УУ	Светильник настенный	7		
	НПО 18×100/Р-01УУ	Светильник потолочный	5		
	02020	Выключатель нормального			
		исполнения 6А, 250в	6		

Экспликация помещений

Номер по плану	Наименование	Площадь м²	Категория производства по взрывной взрыво-пожарной и пожарной опасности
1	Операторная		
2	Торговый зал		
3	Тамбур		
4	Комната приема пищи		
5	Гардеров уличной и домаш. одежды		
6	Гардеров специальной одежды		
7	Санузел		
8	Щитовая		
9	Тепловой пункт		
10	Тамбур		

План щитовой

м1:50

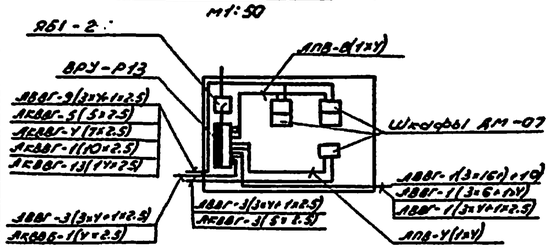

Разраб.	Антонов		6.82	503-6-3 Э
Провер.	Харлашин		06.82	
Рук. гр.	Сорокин			Автозаправочная станция общего пользования на 500 заправок автомобилей в сутки
Н. контр.	Бала		06.82	
Нач. сект.				
Нач. отд.	Царегородцев		06.82	Здание станции
Гл. инж. пр.	Новиков		06.82	

Стадия	Лист	Листов
РП	Б	

Силовое электрооборудование. Электроосвещение. Заземление. Планы.

Госкомнефтепродуктрофи ГИПРОНЕФТЕТРАНС г. Волгоград

Привязан:

Инв. №:

Типовой проект 503-6-3 Альбом II

Инв. № подл. | Подпись и дата | Взам. инв. №

Электроосвещение. План на отм. 0.000

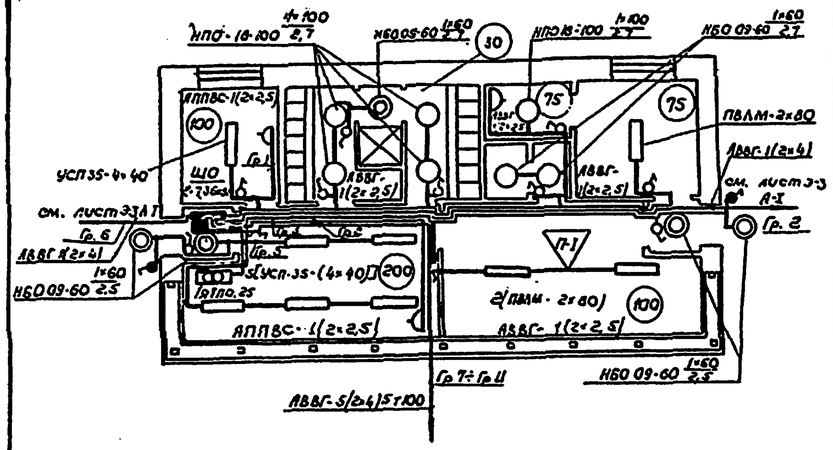

Силовое электрооборудование. План на отм 0.000

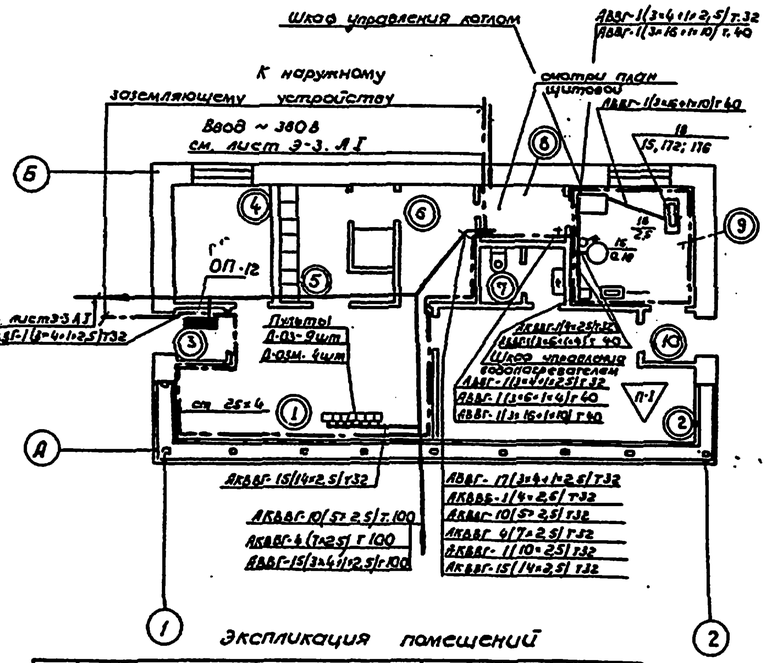

Экспликация помещений

Номер по плану	Наименование	Площадь м²	Категория производства по взрывной, взрыво-пожарной и пожарной опасности
1	Операторная		
2	Торговый зал		
3	Тамбур		
4	Комната приема пищи		
5	Гардероб уличной и домашней одежды		
6	Гардероб специальной одежды		
7	Санузел		
8	Щитовая		
9	Тепловой пункт		
10	Тамбур		

Продолжение спецификации

	НПО 18×100/Р-01У4	Светильник потолочный	5		
	02210	Выключатель для скрытой			
		проводки 6А; 250В	5		
	02020	Выключатель нормального			
		исполнения 6А; 250В	6		
	02620	Выключатель брызгозащи-			
		щенного исполнения 6А; 250В	2		
	БК 220-60-2	Лампа накаливания 60Вт	8		
	БК 220-100-2	Лампа накаливания 100Вт	5		
	ЛБ-40-4	Лампа люминесцентная			
		белого цвета 40Вт	26		
	ЛБ 80-4	Лампа люминесцентная			
		белого цвета 80Вт	6		
	03210	Розетка для открытой			
		установки 6А; 250Вт	1		
	03270	Розетка для утопленной			
		установки 6А; 250В	2		
	ТГ-1020	Трансформатор газосветный	7		
		Высоковольтная газосветная			
		трубка ф 18 мм	60м		
	АВВГ-0,66	Кабель сеч. 2×2,5 мм²	45м		
	АВВГ-0,66	Кабель сеч. 3×2,5 мм²	10м		
	АППВС	Провод сеч. 2×2,5 мм²	35		
	АППВС	Провод сеч. 3×2,5 мм²	5м		

Расчетная схема сети освещения

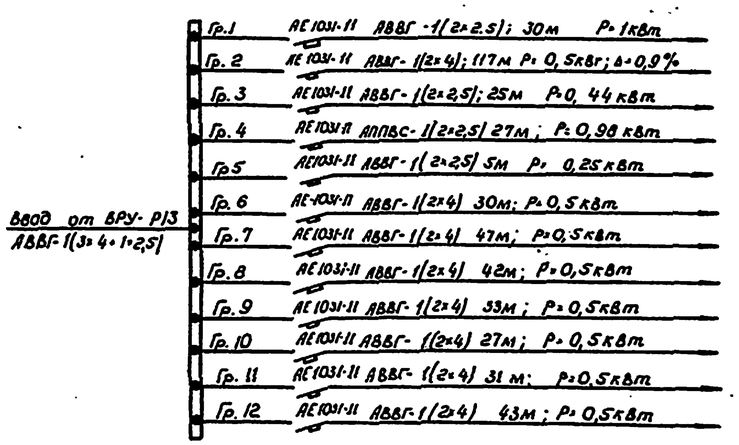

План щитовой

М 1:50

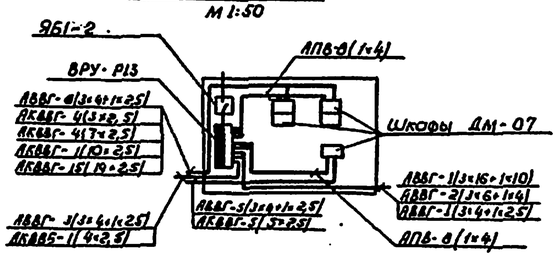

Спецификация

Марка, поз.	Обозначение	Наименование	Кол.	Масса ед, кг.	Примечание
		Электрооборудование			
	ВРУ-Р13	Шкаф распределительный			
		8×30+1×40А	1		
	ЯБ1-2	Ящик с рубильником			
		I пл. вст = 80А	1		
	АП50-3МТ	Выключатель автомати-			
		ческий Jрот 16А	1		
	ДМ-07	Шкаф распределительный	6		поставляется комплектно с колонкой
	ДМ-03	Пульт дистанционного			
		управления	11		
	ДМ-03М	Пульт дистанционного			
		управления	4		
		Шкаф управления			поставляется комплектно с котлом
		котлом ЭП3-25/0,4	1		
	АВВГ-0,66	Кабель сеч. 3×4+1×2,5мм²	16м		
	АВВГ-0,66	Кабель сеч. 3×6+1×4 мм²	5м		
	АВВГ-0,66	Кабель сеч 3×16+1×10мм²	5м		
	АКВВГ	Кабель сеч. 4×2,5 мм²	4м		
	АКВВГ	Кабель сеч. 14×2,5 мм²	150м		
	АПВ	Провод сеч 1×4 мм²	72		
	МН 1427-61	Труба винипластовая ф 40мм	7м		
	МН 1427-61	Труба винипластовая ф32мм	340м		
	ГОСТ 10704-76	Полоса сеч. 25×4 мм²	35м	27,65	
		Электроосвещение			
	ОП-12	Щит освещения на 12			
		выключателей АЕ1031-11, Iрот 16А	1		
	ЯТП-0,25-13	Ящик с понизительным			
		трансформатором 220/36В	1		
	УСП 35-4×40	Светильник с люминесцентны-			
		ми лампами по 40Вт	6		
	ПВЛМ-ДР-2×80	Светильник с люминесцентны-			
		ми лампами по 80Вт	3		
	НБО 09×60/РЗ3-01У4	Светильник настенный	7		

Разраб.	Антонов	[подпись]	6.82
Пров.	Хорлашин	[подпись]	06.82
Рук. гр.	Сорокин	[подпись]	
Н. контр.	Бала	[подпись]	06.82
Нач. сект.			
Нач. отд.	Черегородцев	[подпись]	06.82
Гл. инж. пр.	Новиков	[подпись]	06.82

503-6-3 Э

Автозаправочная станция общего пользования на 750 заправок автомобилей в сутки

Здание станции

Стадия	Лист	Листов
РП	7	

Силовое электрооборудование. Электроосвещение. Заземление. План.

Госкомнефтепродукт РСФСР ГИПРОНЕФТЕТРАНС г. Волгоград

Привязан

Инв №

Типовой проект 503-6-3 Альбом II

Инв. № подл. | Подпись и дата | Взам. инв. №

Электроосвещение

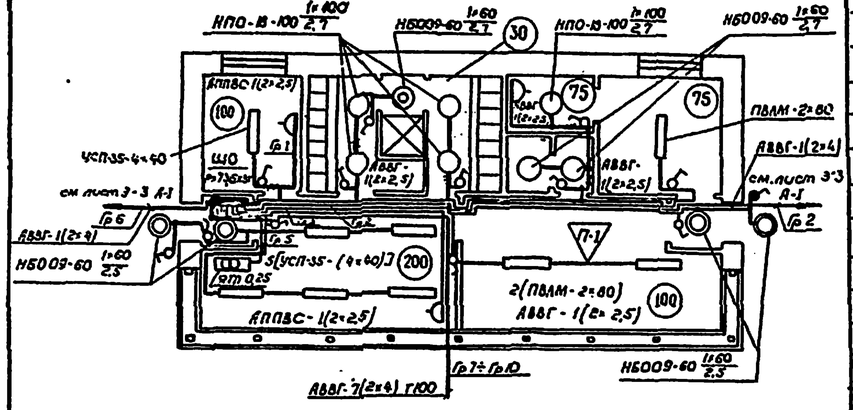

Силовое электрооборудование

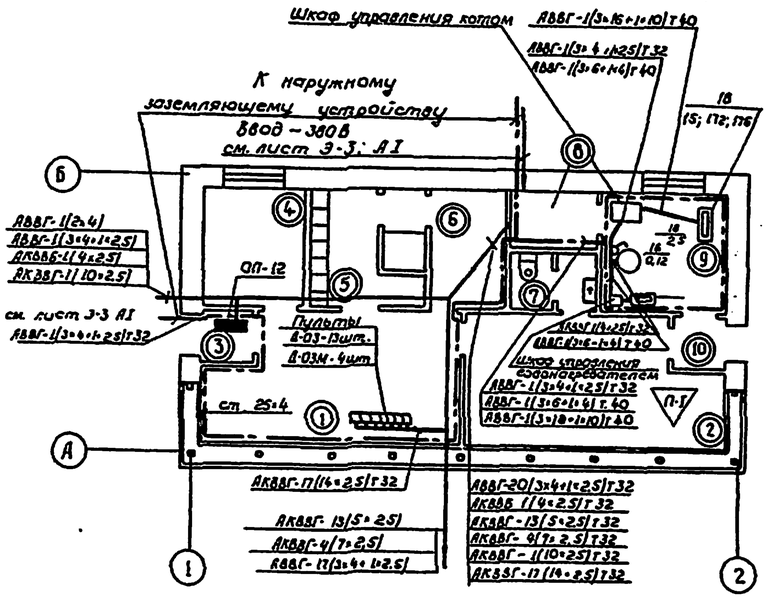

Альбом II

Экспликация помещений

Номер по плану	Наименование	Площадь м²	Категория производства по взрыво-пожарной и пожарной опасности
1	Операторная		
2	Торговый зал		
3	Тамбур		
4	Комната приема пищи		
5	Гардероб уличной и домашней одежды		
6	Гардероб специальной одежды		
7	Санузел		
8	Щитовая		
9	Тепловой пункт		
10	Тамбур		

Продолжение спецификации

	НПО 18-100/Р-01У4	Светильник потолочный	5			
	02210	Выключатель для скрытой				
		проводки 6А; 250В	5			
	02020	Выключатель нормально-				
		го исполнения 6А; 250В	6			
	02620	Выключатель брызгозащи-				
		щенного исполнения 6А	2			
	БК 220-60-2	Лампа накаливания 60Вт	8			
	БК 220-100-2	Лампа накаливания 100Вт	5			
	ЛБ-40-4	Лампа люминесцентная				
		белого цвета 40Вт	26			
	ЛБ-80-4	Лампа люминесцентная				
		белого цвета 80Вт	6			
	03210	Розетка штепсельная				
		2Р полюсная 6А; 250В	1			
	03270	Розетка для утопленной				
		установки 6А; 250В	2			
	ТГ-1020	Трансформатор газосветный.	7			
		Высоковольтная газосвет.				
		ная трубка Ф 18 мм	70м			
	КОР-73	Коробка ответвительная				
		для открытой проводки	25			
	У997	Коробка ответвительная				
		для скрытой проводки	14			
	АВВГ-6608	Кабель сеч. 2×2,5 мм²	45м			
	АВВГ-6608	Кабель сеч 3×2,5 мм²	10м			
	АПВС	Провод сеч. 2×2,5 мм²	35м			
	АПВС	Провод сеч 3×2,5 мм²	5м			

Спецификация

Марка, поз.	Обозначение	Наименование	Кол.	Масса ед.кг	Примечание
		Электрооборудование			
	ВРУ-Р13	Шкаф распределительный			
		8×30+1×40А	1		
	ЯБ1-2	Ящик с рубильником			
		Iпл. вст. =80А	1		
	АП50-3МТ	Выключатель автомати-			
		ческий Iр.а=1,6А	1		
	ДМ-07	Шкаф распределительный	6		поставляется комплектно с котлом
	ДМ-03	Пульт дистанционного			
		управления	13		
	ДМ-03М	Пульт дистанционного			
		управления	4		
		Шкаф управления			комплектно с котлом
		котлом ЭП3-25/0,4	1		
	АВВГ-0,66	Кабель сеч. 3×4+1×2,5 мм²	16м		
	АВВГ-0,66	Кабель сеч. 3×6+1×4 мм²	5м		
	АВВГ-0,66	Кабель сеч. 3×16+1×10мм²	5м		
	АКВВГ	Кабель сеч 4×2,5 мм²	4м		
	АКВВГ	Кабель сеч. 14×2,5 мм²	170м		
	АПВ	Провод сеч 1×4 мм²	72м		
	МН 1427-61	Труба винипластовая Ф32	382м		
	МН 1427-61	Труба винипластовая Ф40	7м		
	ГОСТ 103-76	Полоса сеч. 25×4 мм	35м	27,65	
		Электроосвещение			
	ОП-12	Щит освещения на 12			
		выключателей АЕ1031-11 То-151	1		
	ЯТП-0,25-13	Ящик с понизительным			
		трансформатором 220/36В	1		
	УСП 35-4×40	Светильник люминесцент-			
		ный с лампами по 40Вт	6		
	ПВЛМ-ДР-2×80	Светильник люминесцент-			
		ный с лампами по 80Вт	3		
	НБО 09×60/РЗ3-01У4	Светильник настенный	7		

Расчетная схема сети освещения

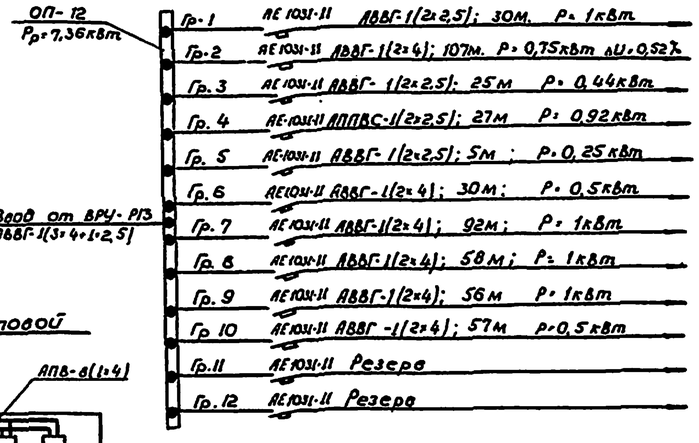

План щитовой

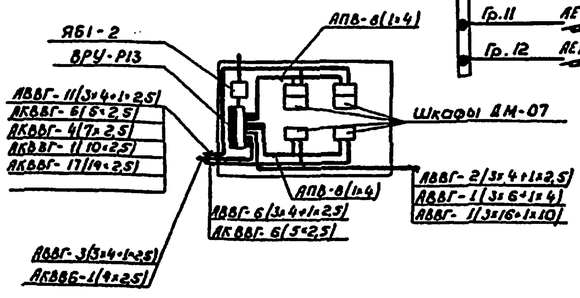

Типовой проект 503-6-3

Инв.№ подл. | Подпись и дата | Взам.инв.№

Разраб.	Антонов			Е.32
Пров.	Харламин			
Рук.гр.	Сорокин			
Н.контр.	Бала			06.82
Нач.сект.				
Нач.отд.	Черепородов			
Гл.инж.пр.	Новиков			06.82

Привязан

Инв.№

503-6-3 Э

Автозаправочная станция общего пользования на 1000 заправок автомобилей в сутки

Здание станции	Стадия	Лист	Листов
	РП	8	

Силовое электрооборудование. Электроосвещение. Заземление. Планы

Госкомнефтепродукт РСФСР ГИПРОНЕФТЕТРАНС г. Волгоград

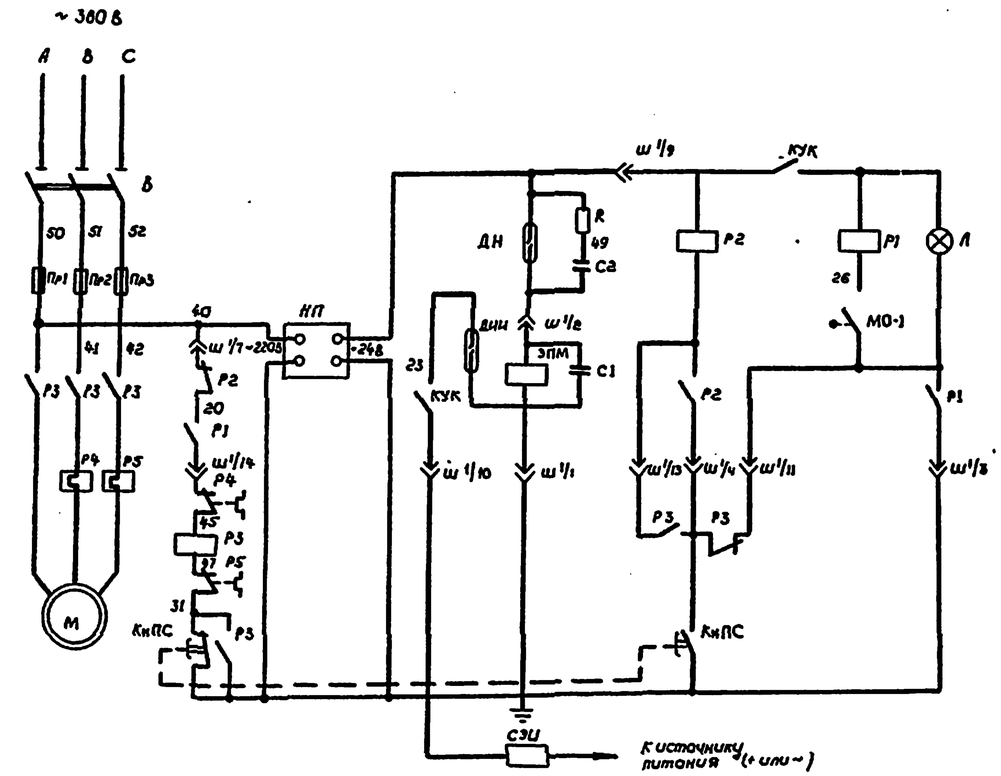

Альбом V

Типовой проект 503-6-3

Инв. № подл. | Подпись и дата | Взам. инв. №

Включение датчика для маслораздаточной колонки

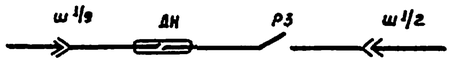

Диаграмма работы ключа управления колонкой КУК

Положение рукоятки ключа	Точек схемы	
	23 - 10	9 - 30
Отпуск разрешен	×	×
Стоп	—	—

Данная схема составлена на основании чертежа Д-00-00-000-03 ЭЗ, выполненного ЦНИП Главнефтеснаба РСФСР в мае 1975 г.

Перечень элементов принципиальной схемы

Поз. Обозначение	Наименование	Кол.	Примечание
R	Резистор МАТ-2 240 Ом	1	
	Конденсатор МБМ УБО 462014 ТУ		
С1	ТУОЖО462, 1мкф; 160 В	1	
	Конденсатор МБМ УБО 462014 ТУ		
С2	ТУОЖО462 2мкф. 160 В	1	
В	Выключатель пакетный ПВ3-10; ~380 В	1	
КУК	Ключ телефонный КТРО IV 3.3 3.3	1	
ДИ	Контакт магнитоуправляемый, КЭМ-1А	1	
	Микропереключатель МЦ-3; СТУ-10459-64		
МО-1	~ 220 В, 10 А	1	
КнПС	Пост управления. КУ-92-83Г; ~380В; 10А	1	
	Лампа коммутаторная. КЭМ-3-24 = 24 В		
Л	= 24 В, 105 мА	1	
	Ламподержатель РРЧ 816009	1	
Пр1 ÷ Пр3	Предохранитель. 5А	3	
Р2	Реле. МКУ48. РАЧ501088. = 24 В, 2п	1	
Р3	Пускатель магнитный ПМЕ-111. 220 В	1	
Р4, Р5	Реле тепловое ~ 220 В	2	
Ш1	Разъём штепсельный РШАГ-КУ-14-1	1	
	Электродвигатель. ВАО-11-4, 0,6 кВт		
М	~ 380 В	1	
ИП	Выпрямитель. СВ-24-3; = 24В, 3А	1	
СЭИ	Счетчик электроимпульсный = 24В	1	
ДИ	Датчик импульсов. Д-02-00-000-03	1	
	Механизм приводной электромагнитный		
ЭПМ	Д-01-02-100-03. = 24 В	1	
Р1	Реле. МКУ 48. РАЧ 501202. = 24В. 2з	1	

Разраб.	Редина		6.82
Пров.	Харлашин		
Рук. гр.	Сорокин		
Н. контр.	Бала		06.82
Нач. сект.			
Нач. отд.	Городецкий		
Гл. инж. пр.	Новиков		06.82

503-6-3 Э

Автозаправочная станция общего пользования на 500, 750, 1000 заправок автомобилей в сутки

Маслораздаточная и топливораздаточная колонки

Стадия	Лист	Листов
РП	9	

Принципиальная схема управления

Госкомнефтепродукт РСФСР ГИПРОНЕФТЕТРАНС г. Волгоград

Привязан

Инв. №

Схема подключений

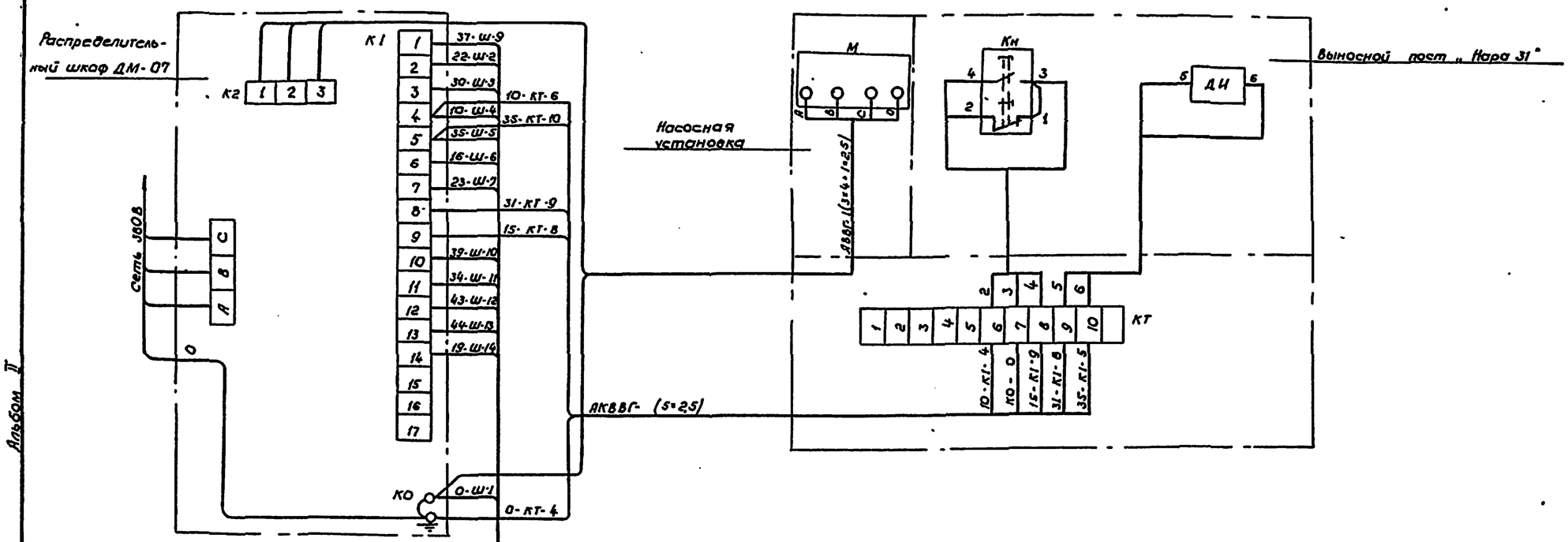

Конт.	Цепь	Конт.	Цепь
1	КО	8	
2	22-К1-2	9	37-К1-7
3	30-К1-3	10	39-К1-10
4	10-К1-4	11	34-К1-11
5	35-К1-5	12	43-К1-12
6	16-К1-6	13	44-К1-13
7	23-К1-7	14	19-К1-14

Схема управления

Колонка „Воздух-вода"

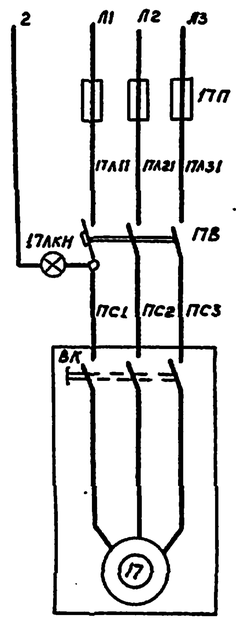

Насос откачки отработанных нефтепродуктов

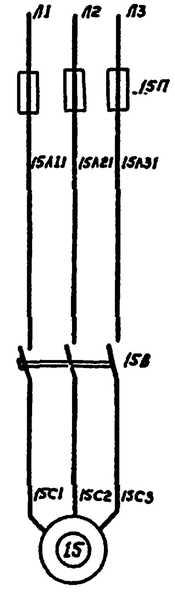

Перечень элементов принципиальной схемы

Поз. Обозначение	Наименование	Кол.	Примечание
17В	Переключатель ПЕ-022; ~500В; 6А	1	
	Лампа контроля напряжения		
17ЛКН	АЕ 31511-43 ~ 220В	1	
ВК	Выключатель	1	
	Выключатель автоматический		
15В	АК63-3МГ, 4,5А	1	

Альбом II

Типовой проект 503-6-3

Инв. № подл. | Подпись и дата | Взам. инв. №

Привязан

Инв. №

Разраб.	Редина		6.82
Пров.	Хальшин		06.82
Рук. гр.	Сорокин		
Н. контр.	Бада		06.82
Нач. сект.			
Нач. отд.	Черезов		
Гл. инж. пр.	Новиков		06.82

503-6-3 Э

Автозаправочная станция общего пользования на 500, 750, 1000 заправок автомобилей в сутки

Топливораздаточная колонка „Нара 31" Колонка „Воздух-вода" Насос откачки

Стадия	Лист	Листов
РП	10	

Схемы подключений и управления

Госкомнефтепродукт РСФСР
ГИПРОНЕФТЕТРАНС
г. Воронеж

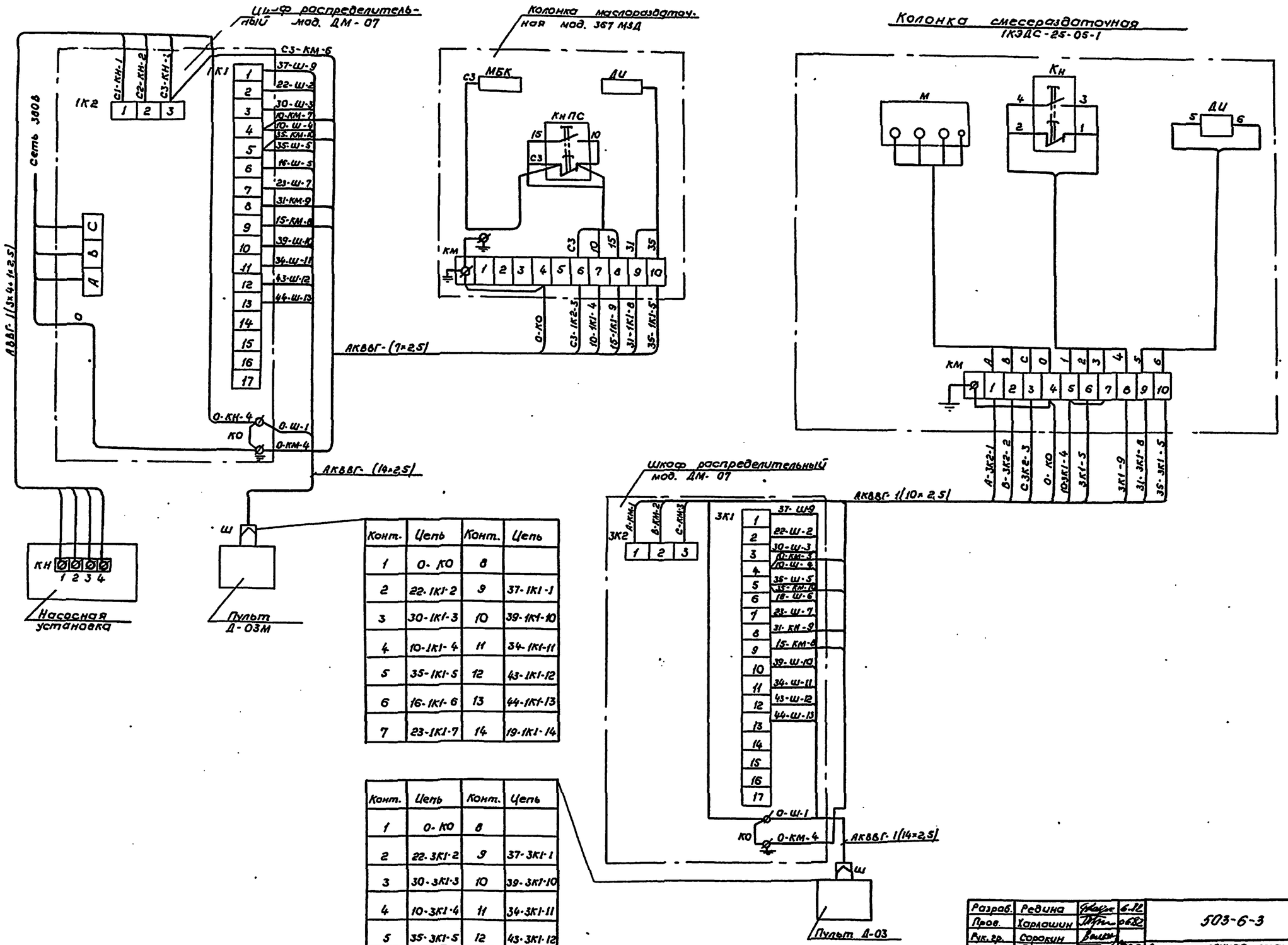

Конт.	Цепь	Конт.	Цепь
1	0-КО	8	
2	22-1К1-2	9	37-1К1-1
3	30-1К1-3	10	39-1К1-10
4	10-1К1-4	11	34-1К1-11
5	35-1К1-5	12	43-1К1-12
6	16-1К1-6	13	44-1К1-13
7	23-1К1-7	14	19-1К1-14

Конт.	Цепь	Конт.	Цепь
1	0-КО	8	
2	22-3К1-2	9	37-3К1-1
3	30-3К1-3	10	39-3К1-10
4	10-3К1-4	11	34-3К1-11
5	35-3К1-5	12	43-3К1-12
6	16-3К1-6	13	44-3К1-13
7	23-3К1-7	14	19-3К1-14

Разраб.	Редина		6.82
Пров.	Харлашин		06.82
Рук. гр.	Сорокин		
Н. контр.	Бала		06.82
Нач. сект.			
Нач. отд.	Царегородцев		06.82
Гл. инж. пр.	Новиков		06.82

503-6-3 Э-

Автозаправочная станция общего пользования на 500, 750, 1000 заправок автомобилей в сутки

Маслораздаточная колонка 367МЗД. Смесераздаточная колонка 1КЭДС-25-05

Стадия	Лист	Листов
РП	11	

Схемы подключений

Госкомнефтепродукт РСФСР ГИПРОНЕФТЕТРАНС г. Волгоград

Привязан

Инв №

Типовой проект 503-6-3 Альбом II

Инв. № подл. | Подпись и дата | Взам. инв. №

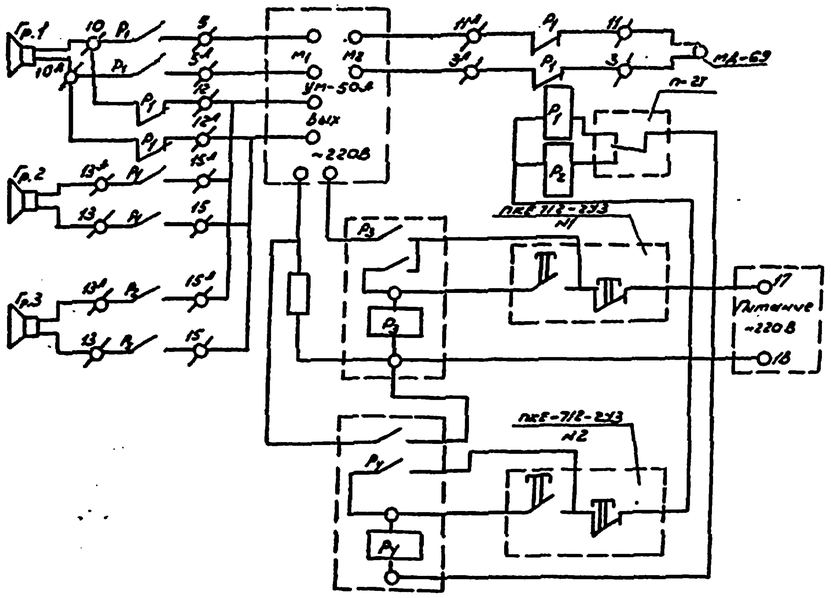

План на отм. 0.000

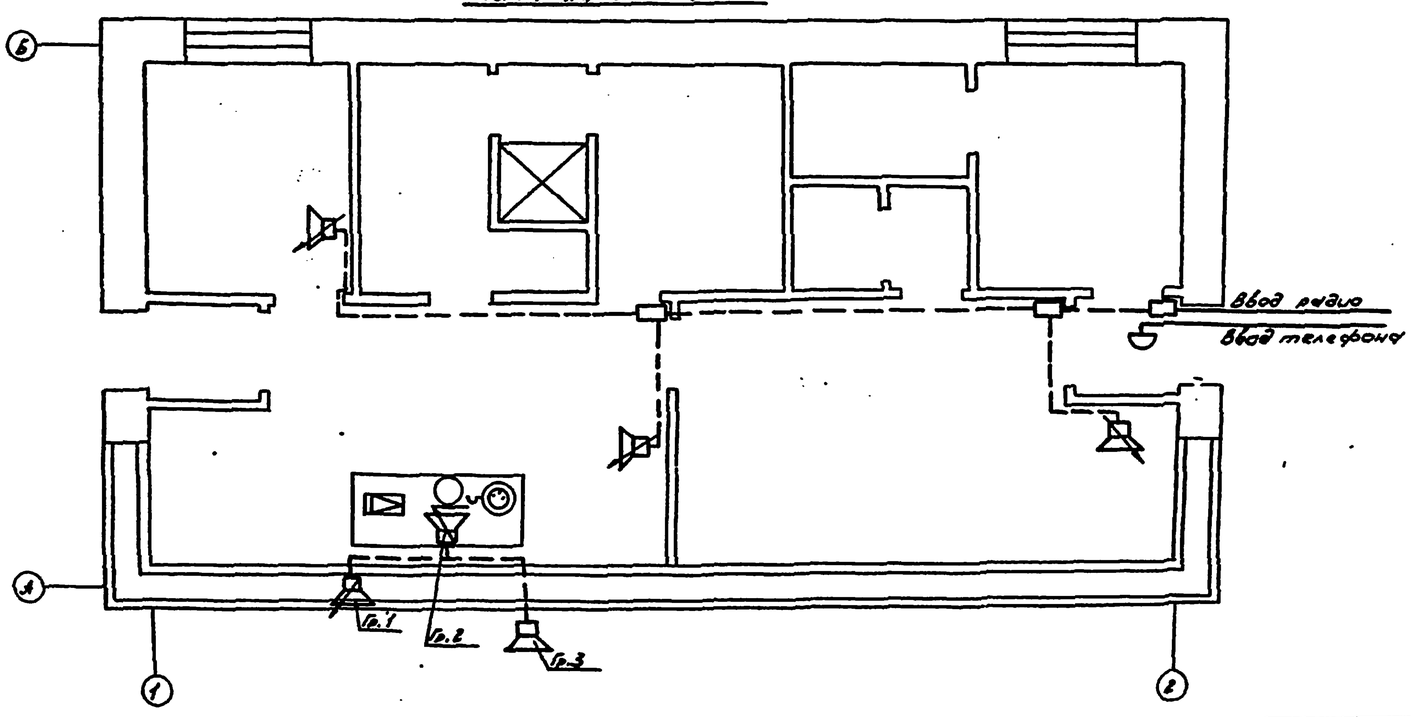

1. Усилитель УМ-50Л и микрофон МД-69 устанавливаются на столе оператора по месту.

2. Реле РПУ-2, кнопки управления и переключатель П2Т крепятся на деревянной панели к столу оператора.

3. Громкоговоритель Гр.2 устанавливается в операторной.

Спецификация

Марка поз.	Обозначение	Наименование	Кол.	Масса ед.кг	Примечание
		Производственная громкоговорящая связь			
	УМ-50Л	Усилитель стационарный	1		
	РПУ-2-662223	Реле электромагнитное универсальное	4		
	П2Т	Переключатель 3А-220В	1		
	ПКЕ 7/2-2У3	Кнопка управления	2		
		Сопротивление экон. 2Вт, 400 ом	1		
	МД-69	Микрофон динамический	1		
	1ГД-0.5	Громкоговоритель	2		
	10ГРД-5	То же, наружной установки Р=10Вт	1		
	РВШЭ	Кабель 2×0.5	15		м
	АВВГ	Кабель 2×2.5	10		м
		Телефонизация			
	ТАН-76	Аппарат телефонный	1		
	КРТП10×2	Коробка телефонная распределительная	1		
	ТРП	Провод 1×2×0.5	35		м
		Радиофикация			
	ТАМУ-10	Трансформатор абонентский	1		
	"Вертикаль"	Громкоговоритель абонентский	3		
	УК-2П	Коробка универсальная	3		
	РШО-1	Розетка штепсельная	3		
	ПТПЖ	Провод 1×2×0.6	40		

Привязан:

Инв.№:

Разраб.	Попова		
Провер.	Логинова		
Рук.гр.	Логинова		
Н.контр.	Белл		
Нач.сект.			
Нач.отд.	Митюшов		
Гл.инж.пр.	Новиков		

503-6-3 3

Автозаправочная станция общего пользования на 500, 750, 1000 заправок в сутки

Здание станции

Стадия Р | Лист 12 | Листов

Громкоговорящая связь, телефонизация и радиофикация

Всесоюзное производственное объединение ГИПРОНЕФТЕТРАНС г. Волгоград

Альбом II

Типовой проект 503-6-3

Инв.№ подл. | Подпись и дата | Взам.инв.№