ТИПОВОЙ ПРОЕКТ
503-5-23.86

АВТОВОКЗАЛ ВМЕСТИМОСТЬЮ 300 ЧЕЛОВЕК

АЛЬБОМ IV

СБОРНЫЕ ЖЕЛЕЗОБЕТОННЫЕ ИЗДЕЛИЯ

				Привязан
Инв. №				

ТИПОВОЙ ПРОЕКТ

503-5-23.86

АВТОВОКЗАЛ ВМЕСТИМОСТЬЮ 300 ЧЕЛОВЕК

АЛЬБОМ IV

СОСТАВ ПРОЕКТНОЙ ДОКУМЕНТАЦИИ.

АЛЬБОМ I – Пояснительная записка. Генеральный план и транспорт. Архитектурные решения.

АЛЬБОМ II – Конструкции железобетонные. Конструкции металлические.

АЛЬБОМ III – Отопление и вентиляция. Водоснабжение и канализация. Электрическое освещение. Силовое электрооборудование. Связь и сигнализация. Автоматизация.

АЛЬБОМ IV – Сборные железобетонные изделия.

АЛЬБОМ V – Стальные арматурные и закладные изделия.

АЛЬБОМ VI – Техническая документация для заводов-изготовителей

АЛЬБОМ VII – Проектная документация по переводу помещений. Камеры хранения на режим укрытия.

АЛЬБОМ VIII – Спецификации оборудования.

АЛЬБОМ IX – Сметы: книга 1
книга 2

АЛЬБОМ X – Ведомости потребности в материалах.

ПРИМЕНЁННЫЕ ТИПОВЫЕ ПРОЕКТЫ.

ТИП. ПР. 503-4-17 АЛЬБОМ II – Устройство для ремонта и осмотра грузовых автомобилей и автобусов. /Распространяет Новосибирский филиал ЦИТП/.

Разработан
Ленинградским филиалом института
"Гипроавтотранс"
Главный инженер В.Ю. Павлович
Главный инженер проекта Б.К. Чекалов

				Привязан	
Инв. №					

Утверждён и введён в действие Минавтотрансом РСФСР протоколом от 12.09.86 г №20

Обозначение	Наименование		Стр	Примечание
ТП503-5-23.86 КЖИ1-ДО	Содержание альбома		2,3,4	
ТП503-5-23.86 КЖИ1-101	Колонна	2К3.33-2,4-1	5	
ТП503-5-23.86 КЖИ1-102	Колонна	2КО3.33-2,4-1	6	
ТП503-5-23.86 КЖИ1-103	Колонна	2КО3.33-2,4-2	7	
ТП503-5-23.86 КЖИ1-104	Колонны	2КО3.33-2,4-3	8	
		2КО3.33-2,4-4		
ТП503-5-23.86 КЖИ1-105	Колонна	2КО3.33-2,4-5	9	
ТП503-5-23.86 КЖИ1-106	Колонна	2КО3.33-2,4-6	10	
ТП503-5-23.86 КЖИ1-107	Колонны	2КО3.33-2,4-7	11	
ТП503-5-23.86 КЖИ1-108	Колонны	2КО3.33-2,4-8	12	
		2КО3.33-2,4-9		
ТП503-5-23.86 КЖИ1-109	Колонны	2КО3.33-2,4-10	13	
		2КО3.33-2,4-11		
ТП503-5-23.86 КЖИ1-110	Колонна	2КО3.33-2,4-12	14	
ТП503-5-23.86 КЖИ1-111	Колонны	2КД3.33-2,4-1	15	
		2КД3.33-2,4-2		
ТП503-5-23.86 КЖИ1-112	Колонны	2КД3.33-2,4-3	16	
		2КД3.33-2,4-4		
ТП503-5-23.86 КЖИ1-113	Колонны	2КД3.33-2,4-5	17	
		2КД3.33-2,4-6		
ТП503-5-23.86 КЖИ1-114	Колонны	2КД3.33-2,4-7	18	
		2КД3.33-2,4-8		

Объект 1259

Инв.№ подл. | Подпись и дата | Взам. инв.№

Н.контр.	Помазов	
Нач.отд.	Иванов	
Гл.констр.	Помазов	
Вед.инж.	Никитина	
Инж.	Ливарова	

ТП 503-5-23.86 - КЖИ1-ДО

Содержание альбома

Стадия	Лист	Листов
РП	1	6

ГИПРОАВТОТРАНС Ленинградский филиал

Обозначение	Наименование		Стр.	Примечание
ТП503-5-23.86 КЖИ1-115	Колонны	2КД3.33-2,4-9	19	
		2КД3.33-2,4-10		
ТП503-5-23.86 КЖИ1-116	Колонны	2КО3.33-2,4-7	20	
		2КО3.33-2,4-8		
		2КО3.33-2,4-9		
		2КО3.33-2,4-10		
		2КО3.33-2,4-11		
		2КО3.33-2,4-12		
ТП503-5-23.86 КЖИ1-117	Колонны	2КД3.33-2,4-1÷	20	
		÷2КД3.33-2,4-1-10		
ТП503-5-23.86 КЖИ1-118	Колонны	1КО3.33-1	21	
		1КО3.33-2		
ТП503-5-23.86 КЖИ1-119	Колонна	1КД3.33-1	22	
ТП503-5-23.86 КЖИ1-201	Ригели	РЛП4.57-45-1;	23	
		РОП4.57-45-1		
		РОП4.27-45-1		
		РОП4.57-45-2		
ТП503-5-23.86 КЖИ1-202	Ригели	РОП4.57-45-3	24	
		РОП4.57-60АтV-2		
ТП503-5-23.86 КЖИ1-203	Ригели	РДП4.57-80АтV-1	25	
		РДП4.57-60АтV-1		
ТП503-5-23.86 КЖИ1-301	Плиты перекрытия	ПРС56.15-10АтVПО	26	
		ПРС56.15-10АтV ПО2		

Объект 1259

Инв.№ подл. | Подпись и дата | Взам. инв.№

ТП 503-5-23.86 - КЖИ1-ДО

Лист 2

Альбом IV

Обозначение	Наименование	Стр	Примечание
ТП503-5-23.86 КЖИ1-302	Плита перекрытия ПРС26.15-10П03	27	
ТП503-5-23.86 КЖИ1-303	Плита покрытия ПРС56.15-6АтV П04	28	
	ПРС56.15-6АтV П08		
ТП503-5-23.86 КЖИ1-304	Плита покрытия ПРС56.15-6АтV П05	29	
ТП503-5-23.86 КЖИ1-305	Плита покрытия ПРС56.15-6АтV П06	30	
ТП503-5-23.86 КЖИ1-306	Плиты покрытия ПРС56.15-6АтV П07	31	
	ПРС56.15-6АтV П09		
ТП503-5-23.86 КЖИ1-307	Плиты перекрытия ПРС26.15-10П010	32	
	ПРС26.15-10П011		
ТП503-5-23.86 КЖИ1-308	Плита перекрытия ПРС26.15-10П012	33	
ТП503-5-23.86 КЖИ1-309	Плита перекрытия ПРС26.15-10П013	34	
ТП503-5-23.86 КЖИ1-310	Плита покрытия ПР30.15-8АIIIт-014	35	
ТП503-5-23.86 КЖИ1-311	Плита покрытия ПР30.15-8АIIIт-015	36	
ТП503-5-23.86 КЖИ1-312	Плита перекрытия ПК42.15-8т-01	37	
ТП503-5-23.86 КЖИ1-401	Панели стеновые ПС60.9.3.0-6л-1	38	
	ПС60.18.3.0-6л-1		
	ПС60.9.2,5-4л-1		
	ПС60.18.2.5-4л-1		
ТП503-5-23.86 КЖИ1-402	Панели стеновые ПС30.9.3.0-6л-1	39	
	ПС30.18.3.0-6л-1		
	ПС30.9.2.5-6л-1		
	ПС30.18.2.5-6л-1		
ТП503-5-23.86 КЖИ1-403	Панели стеновые ПС60.15.3.0-3л-16	40	
	ПС30.15.3.0-6л-16		
	ПС60.15.2.5-5л-16		
	ПС30.15.2.5-6л-16		

Объект 1259

Инв.№ подл. | Подпись и дата | Взам.инв.№

Альбом IV

Обозначение	Наименование	Стр.	Примечание
ТП503-5-23.86 КЖИ1-404	Панели стеновые ПС60.15.3.0-3л-17	41	
	ПС60.15.2.5-6л-17		
	ПС30.15.3.0-6л-17		
	ПС30.15.2.5-6л-17		
ТП503-5-23.86 КЖИ1-405	Панели стеновые	42	
	ПС60.15.3.0-3л-23		
	ПС60.15.2.5-5л-23		
ТП503-5-23.86 КЖИ1-406	Панели стеновые	43	
	ПС60.15.3.0-3л-20		
	ПС60.15.2.5-5л-20		
ТП503-5-23.86 КЖИ1-407	Панели стеновые	44	
	ПС60.15.3.0-3л-32		
	ПС60.15.2.5-5л-32		
ТП503-5-23.86 КЖИ1-408	Панели стеновые	45	
	ПС60.9.3.0-6л-5		
	ПС60.9.3.0-6л-33		
	ПС60.9.2.5-4л-5		
	ПС60.9.2.5-4л-33		
ТП503-5-23.86 КЖИ1-409	Панели стеновые	46	
	1ПС57.5.15.3.0-3л-1.9		
	1ПС57.5.15.2.5-5л-1.9		
ТП503-5-23.86 КЖИ1-410	Панели стеновые	47	
	1ПС57.5.15.3.0-3л-1.11		
	1ПС57.5.15.2.5-5л-1.11		
ТП503-5-23.86 КЖИ1-411	Панели стеновые	48	
	1ПС57.5.9.3.0-6л-2.1		
	1ПС57.5.18.3.0-6л-2.1		

Объект 1259

Инв.№ подл. | Подпись и дата | Взам.инв.№

Обозначение	Наименование	Стр.	Примечание
ТП503-5-23.86 КЖИ1-412	Панели стеновые	49	
	1ПС57.5.9.2,5-4л-1.1; 1ПС57.5.9.2.5-4л-2.1		
	1ПС57.5.18.2.5-4л-2.1; 1ПС57.5.18.2.5-4л-1.1		
ТП503-5-23.86 КЖИ1-413	Панели стеновые	50	
	1ПС57.5.3.0-3л-2,9		
	1ПС57.5.15.2.5-5л-2.9		
ТП503-5-23.86 КЖИ1-414	Панели стеновые	51	
	1ПС57.5.15.3.0-3л-2.11		
	1ПС57.5.15.2.5-5л-2.11		
ТП503-5-23.86 КЖИ1-415	Панели стеновые	52	
	1ПС27.5.15.3.0-6л-1.11		
	1ПС27.5.5.2.5-6л-1.11		
ТП503-5-23.86 КЖИ1-416	Панели стеновые	53	
	2ПС3.18.3.0-л-1		
	2ПС6.18.3.0-л-4		
	2ПС12.18.3.0-л-4		
ТП503-5-23.86 КЖИ1-417	Панели стеновые	54	
	3ПС46.90.30-л-1		
	3ПС46.150.30-л-1		
	3ПС46.180.30-л-1		
	3ПС46.150.30-л-2		
ТП503-5-23.86 КЖИ1-418	Панели стеновые	55	
	2ПС3.18.2.5-л-1		
	2ПС6.18.2.5-л-4		
	2ПС12.18.2.5-л-4		

1259

Инв. № подл. | Подпись и дата | Взам. инв. №

Обозначение	Наименование	Стр.	Примечание
ТП503-5-23.86 КЖИ1-419	Панели стеновые	56	
	3ПС41.90.2.5-л-1		
	3ПС41.150.2.5-л-1		
	3ПС41.180.2.5-л-1		
	3ПС41.150.2.5-л-2		
ТП503-5-23.86 КЖИ1-420	Панели стеновые	57	
	ПС30.9.3.0-6л-33		
	ПС30.9.2.5-6л-33		
ТП503-5-23.86 КЖИ1-501	Блоки шахты лифта	58	
	БШЛ 10гр-33-1-1		
	БШЛ 10гр-33-3-1		

Объект 1259

Инв. № подл. | Подпись и дата | Взам. инв. №

АЛЬБОМ III

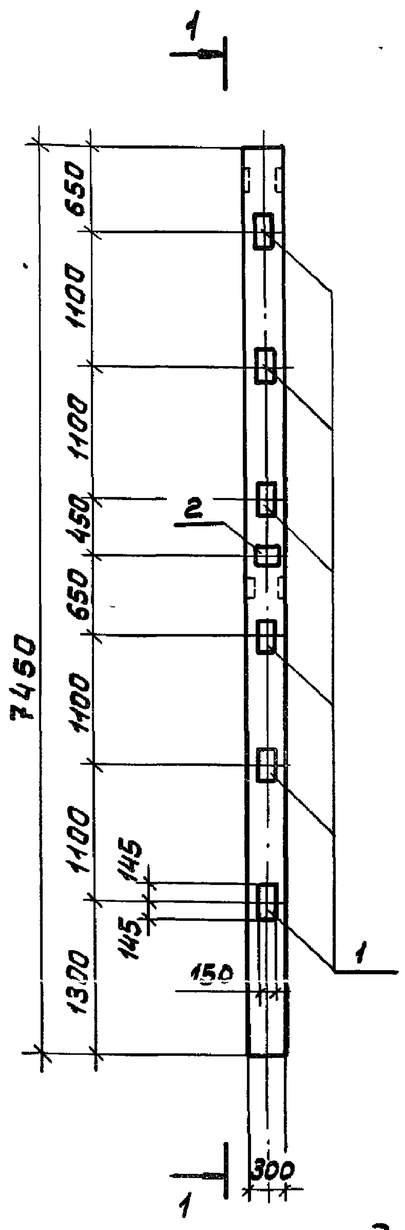

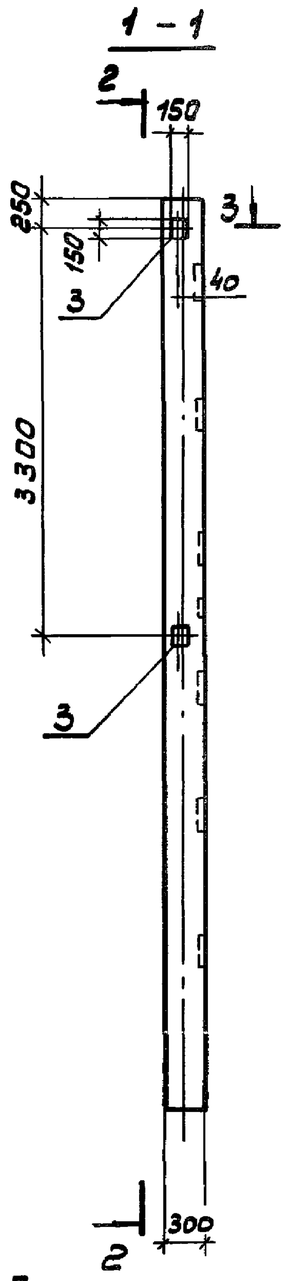

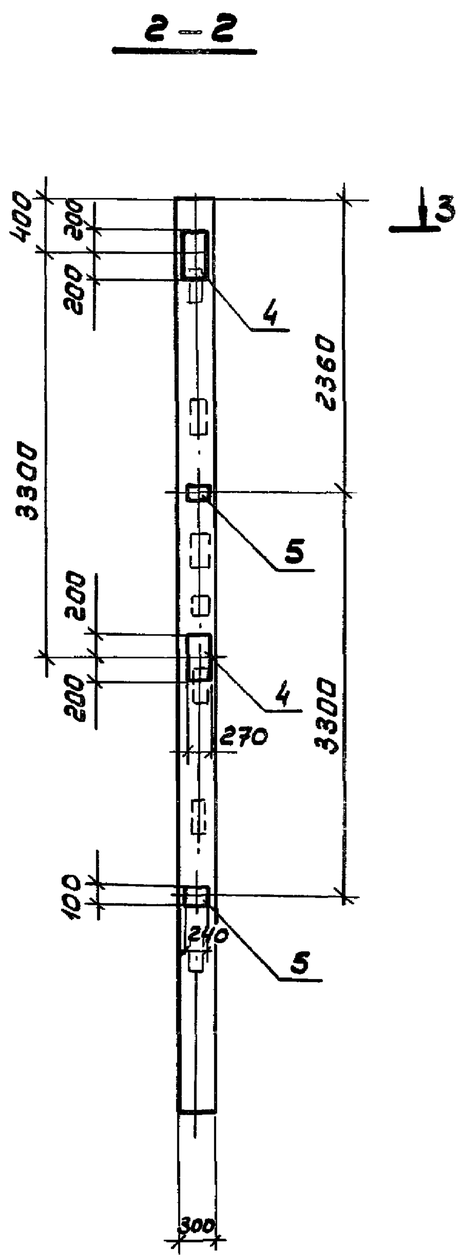

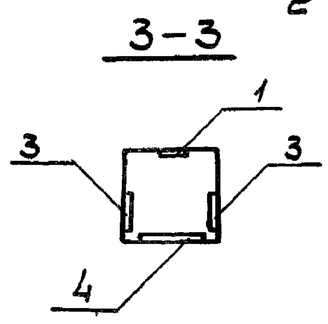

Спецификация дополнительных закладных изделий

Формат	Зона	Поз	Обозначение	Наименование	Кол.	Примечание
				Колонна 2К 3.33-2.4-1		
				Сборочные единицы		
			1.020-1/83 Вып. 2-1	Колонна 2К 3.33-2.4		
				Изделия закладные		
		1	1.020-1/83 Вып. 2-15	МН-13	6	7,39кг
		2	1.020-1/83 Вып. 2-15	МН-19	1	4,85кг
		3	1.020-1/83 Вып. 2-15	МН-41	2	3,86кг
		4	1.020-1/83 Вып. 2-15	МН-25	2	14-39кг
		5	1.020-1/83 Вып. 2-15	МН-33	2	1,53кг

Ведомость расхода стали на дополнительные закладные изделия, кг

Марка элемента	Изделия закладные										Общий расход
	Арматура класса А-III ГОСТ 5781-82					Прокат марки ВСт3кп2 ГОСТ 103-76					
	Ф8	Ф12	Ф16		Итого	S=12	S=8	S=6		Итого	
2К 3.33-2,4-1	0,8	4,0	28,56		33,36	47,83	5,64	2,26		55,73	89,09

Н.контр.	Помазов	
Нач.отд.	Иванов	
Гл.констр	Помазов	
Вед.инж.	Никитина	
Инж.	Горченко	

ТП 503-5-23.86 – КЖИ-101

Колонна 2К 3.33-2,4-1

Стадия	Масса	Масштаб
РП		1:50
Лист 1	Листов 1	

ГИПРОАВТОТРАНС Ленинградский филиал

Инв.№ подл. | Подпись и дата | Взам.инв.№

1259

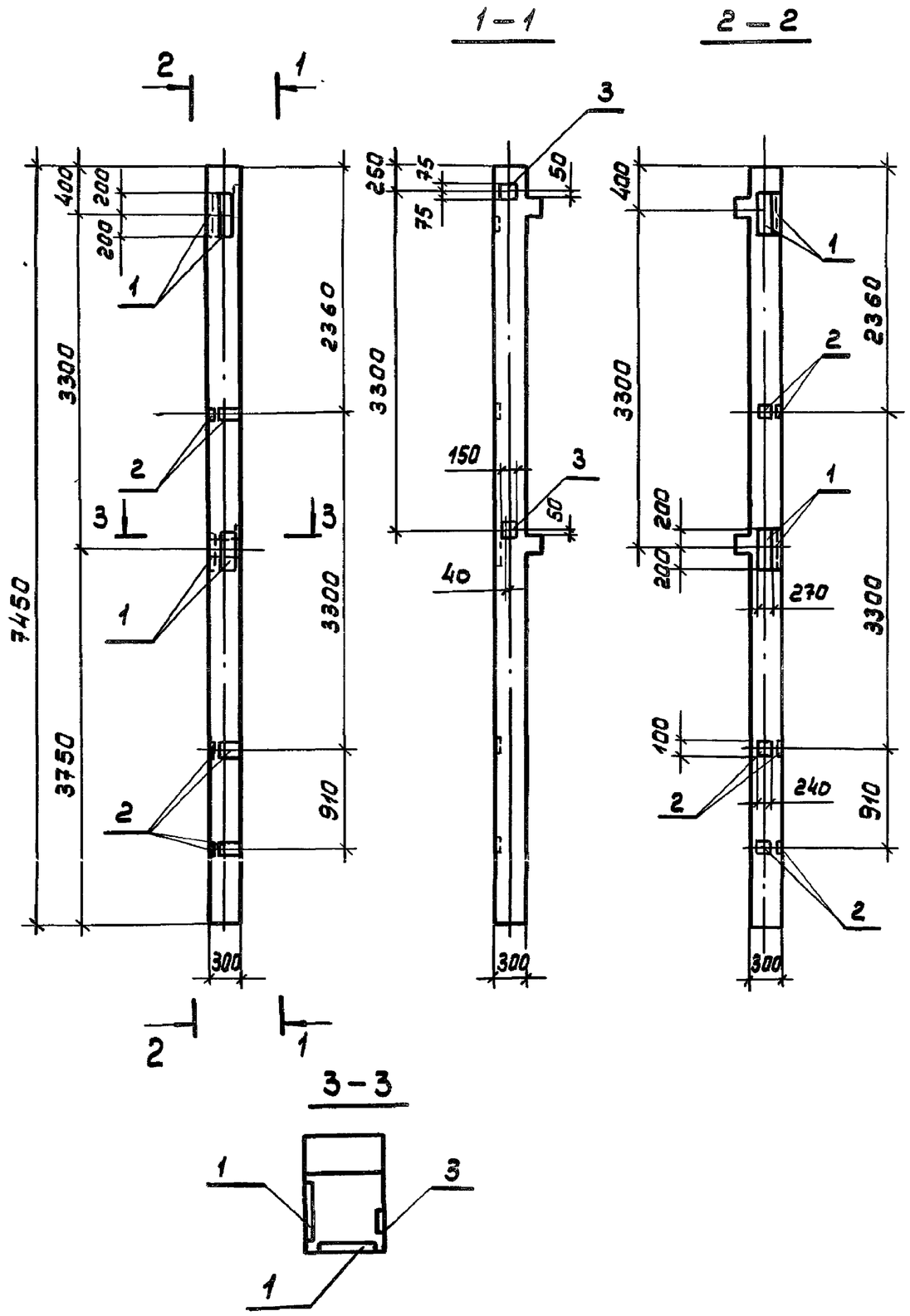

Спецификация дополнительных закладных изделий

Формат	Зона	Поз.	Обозначение	Наименование	Кол	Примечание
				Колонна 2КО 3.33-2.4-1		
				Сборочные единицы		
			1.020-1/83 Вып. 2-1	Колонна 2КО 3.33-2,4		
				Изделия закладные		
		1	1.020-1/83 Вып. 2-15	МН-25	4	14,39кг
		2	1.020-1/83 Вып. 2-15	МН-33	6	1,53кг
		3	1.020-1/83 Вып. 2-15	МН-40	2	2,55кг

Ведомость расхода стали на дополнительные закладные изделия, кг

Марка элемента	Изделия закладные										Общий расход
	Арматура класса А-III ГОСТ 5781-82					Прокат марки ВСт3кп2 ГОСТ 103-76					
	Ф8	Ф12	Ф16		Итого	S=6	S=8	S=12		Итого	
2КО3.33-2,4-1	2,4	2,96	16,32		21,68	6,78	2,82	40,8		50,4	72.08

Н. контр	Помазов	
Нач. отд.	Иванов	
Гл. контр	Помазов	
Вед. инж.	Никитина	
Инж.	Горюненко	

ТП 503-5-23.86-КЖИ1-102

Колонна 2КО 3.33-2,4-1

Стадия	Масса	Масштаб
РП		1:50
Лист 1	Листов 1	

ГИПРОАВТОТРАНС
Ленинградский филиал

Инв. № подл. | Подп. и дата | Взам. инв. №

1259

АЛЬБОМ IV

1259

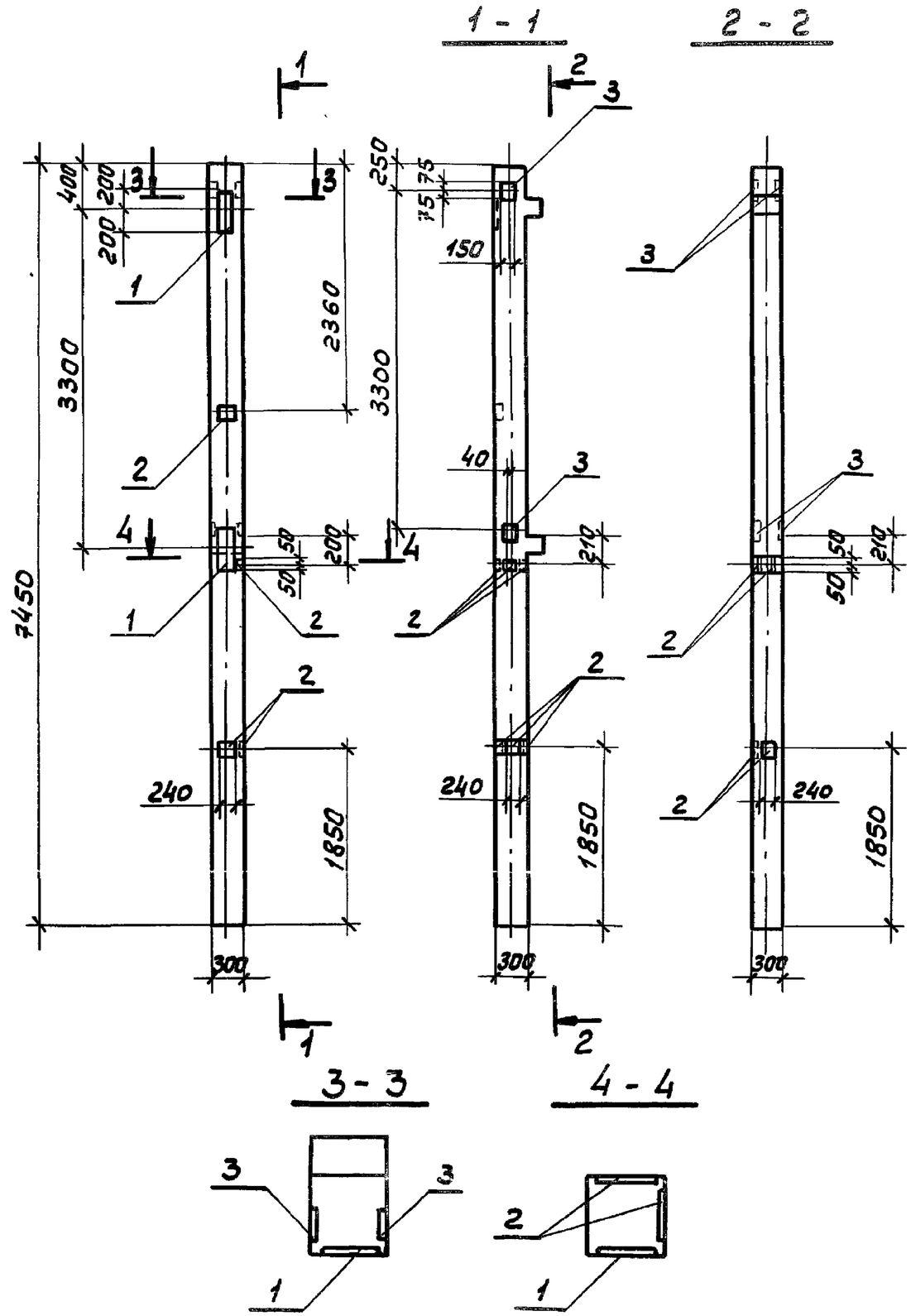

Спецификация дополнительных закладных изделий

Формат	Зона	Поз	Обозначение	Наименование	Кол.	Примечание
				Колонна 2КО 3.33-2,4-2		
				Сборочные единицы		
			1.020-1/83 Вып. 2-1	Колонна 2КО 3.33-2.4		
				Изделия закладные		
		1	1.020-1/83 Вып. 2-15	МН-25	2	14.39кг
		2	1.020-1/83 Вып.2-15	МН-33	6	1.53кг
		3	1.020:1/83 Вып. 2-15	МН-41	2	3.86кг

Ведомость расхода стали на дополнительные закладные изделия, кг

Марка элемента	Изделия закладные										Общий расход
	Арматура класса А-III ГОСТ 5781-82					Прокат марки ВСт3кП2 ГОСТ 103-76					
	Ф8	Ф12	Ф16		Итого	S=6	S=8	S=12		Итого	
2КО 3.33-2,4-2	2,4	2,44	8.16		13,00	6,78	5,64	20,4		32,82	45,82

Н.контр	Помазов	
Нач.отд.	Иваков	
Гл.констр	Помазов	
Вед.инж	Никитина	
Вед.инж	Поликарпова	
Инж.	Горченко	

ТП 503-5-23.86 - КЖИ1-103

Колонна 2КО 3.33-2,4-2

Стадия	Масса	Масштаб
РП		1:50
Лист 1	Листов 1	

ГИПРОАВТОТРАНС Ленинградский филиал

Инв.№подл. | Подпись и дата | Взам.инв.№

АЛЬБОМ III

Колонна 2КО3.33-2,4-3

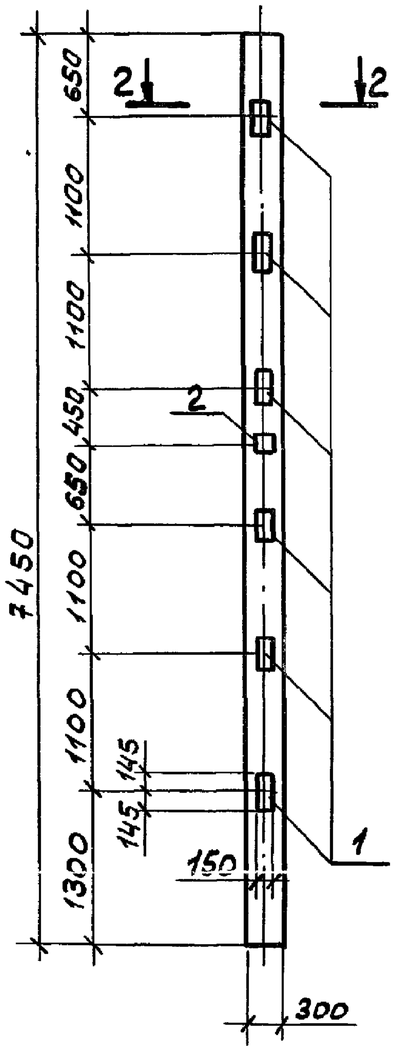

1 - 1

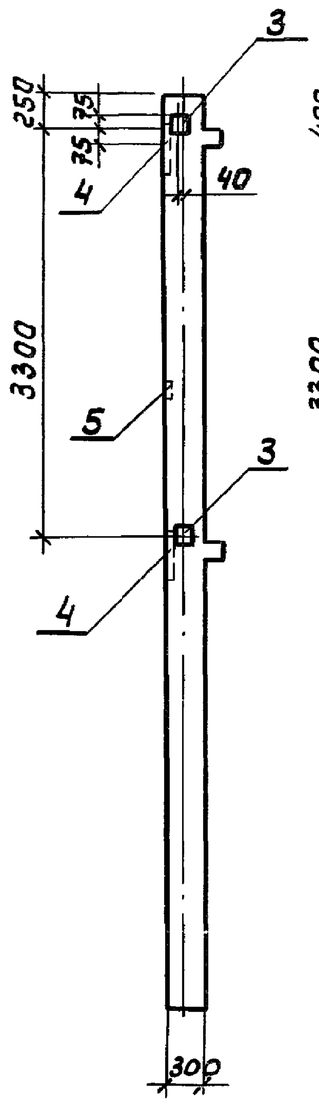

Колонна 2КО3.33-2.4-4

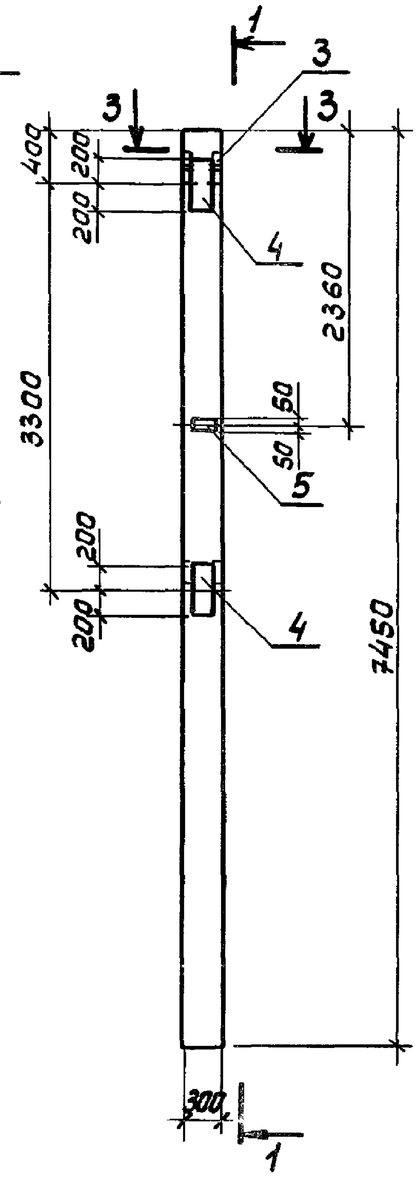

2 - 2

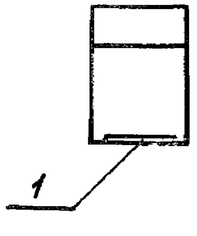

3 - 3

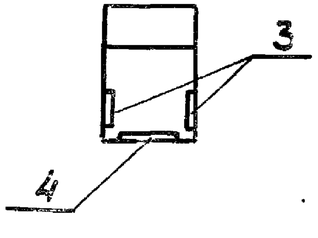

Спецификация дополнительных закладных изделий

Формат	Зона	Поз.	Обозначение	Наименование	Кол.	Примечание
				Колонна 2КО 3,33-2,4-3		
				Сборочные единицы		
			1.020-1/83 Вып. 2-1	Колонна 2КО3.33-24		
				Изделия закладные		
		1	1.020-1/83 Вып. 2-15	МН - 13	6	7,39кг
		2	1.020-1/83 Вып. 2-15	МН - 19	1	4,85кг
				Колонна 2КО3.33-2.4-4		
				Сборочные единицы		
			1.020-1/83 Вып. 2-1	Колонна 2КО 3.33-2.4		
				Изделия закладные		
		3	1.020-1/83 Вып. 2-15	МН-41	2	3.86кг
		4	1.020-1/83 Вып. 2-15	МН-25	2	14,39кг
		5	1.020-1/83 Вып. 2-15	МН-33	1	1.53кг

Ведомость расхода стали на дополнительные закладные изделия кг

Марка элемента	Изделия закладные										Общий расход
	Арматура класса А-III ГОСТ 5781-82					Прокат марки ВСт3кп2 ГОСТ 103-76					
	Ф8	Ф12	Ф16		Итого	-6	S=8	S=12		Итого	
2КО3.33-24-3		1,56	20,4		21.96			27,43		27,43	49.39
2КО3.33-2,4-4	0,4	2,44	8.16		11.0	1,13	5.64	20,4		27,17	38.17

Н.контр	Помазов	
Нач.отд.	Иванов	
Гл.констр	Помазов	
Вед.инж	Никитина	
Вед.инж	Поликарпова	
Инж.	Горчененко	

ТП 503-5-23.86 - КЖИ1-104

Колонны
2КО 3.33-2,4-3
2КО 3.33-2,4-4

Стадия	Масса	Масштаб
РП		1:50
Лист 1	Листов 1	

ГИПРОАВТОТРАНС
Ленинградский филиал

1259

Инв.№ подл. | Подпись и дата | Взам.инв.№

АЛЬБОМ IV

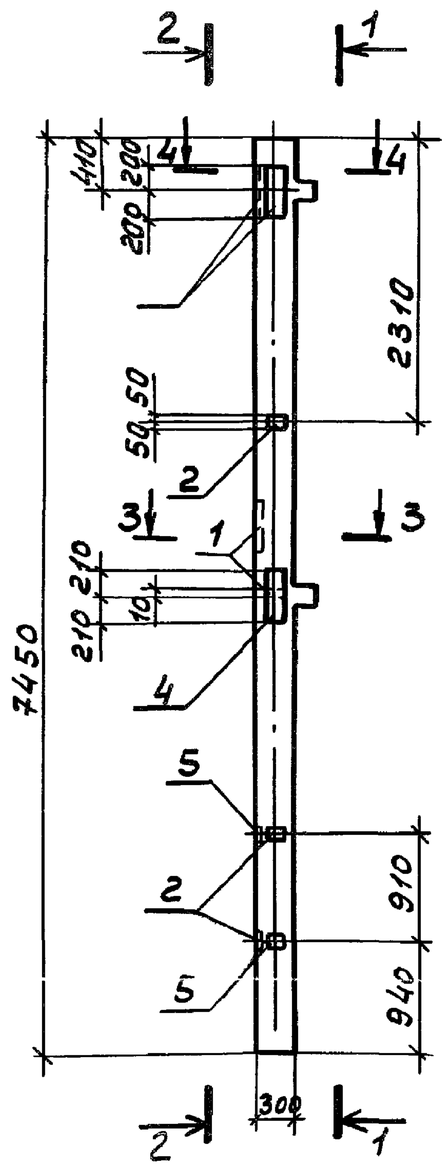

1 - 1

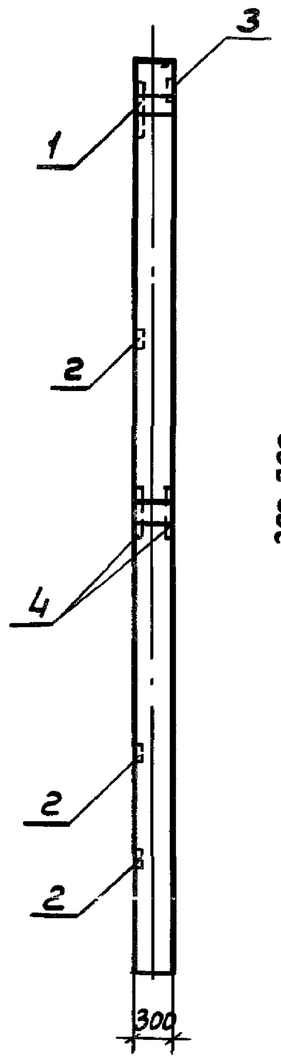

2 - 2

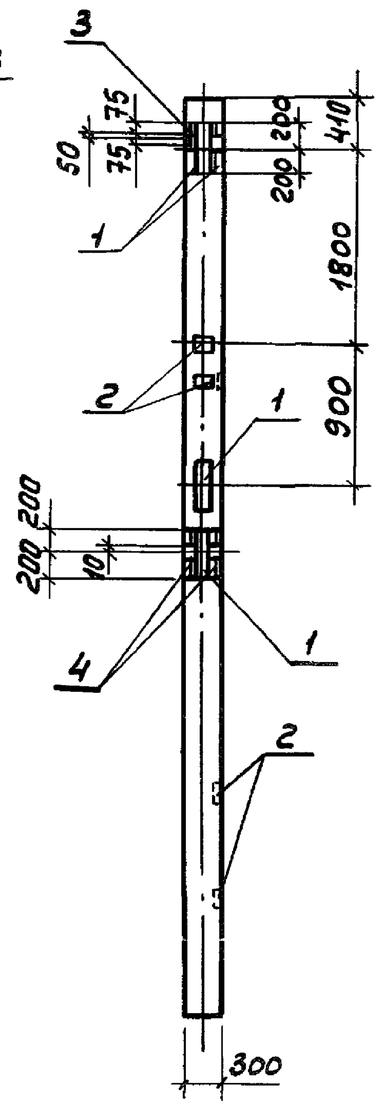

3 - 3

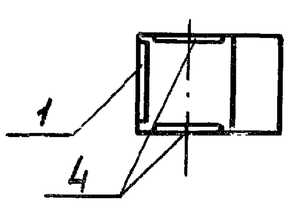

4 - 4

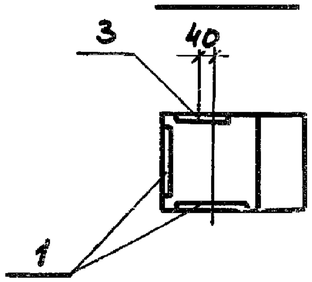

Спецификация дополнительных закладных изделий

Формат	Зона	Поз	Обозначение	Наименование	Кол.	Примечание
				Колонна 2КО3.33-2.4-5		
				Сборочные единицы		
			1.020-1/83 Вып. 2-1	Колонна 2КО3.33-2.4		
				Изделия закладные		
		1	1.020-1/83 Вып. 2-15	МН-27	4	12.98кг
		2	1.020-1/83 Вып. 2-15	МН-34	4	1.53кг
		3	1.020.1/83 Вып. 2-15	МН-40	1	2.55кг
		4	1.020-1/83 Вып. 2-15	МН-38	1	35.33кг
		5	1.020-1/83 Вып. 2-15	МН-33	3	

Ведомость расхода стали на дополнительные закладные изделия, кг

Марка элемента	Изделия закладные										Общий расход
	Арматура класса А-III ГОСТ 5781-82					Прокат марки ВСт3кп2 ГОСТ 103-76					
	Ф8	Ф12	Ф18	Ф22	Итого	S=6	S=8	S=12	S=16	Итого	
2КО3.33-2.4-5	1.6	2.56	15.36	5.1	24.62	1.41	1.41	35.88	29.57	71.38	96.00

Н. контр.	Помазов	
Нач. отд.	Иванов	
Гл. констр.	Помазов	
Вед. инж.	Никитина	
Вед. инж.	Поликарпова	
Инж.	Горченко	

ТП 503-5-23.86 — КЖИ1-105

Колонна 2КО 3.33-2.4-5

Стадия	Масса	Масштаб
РП		1:50

Лист 1 | Листов 1

ГИПРОАВТОТРАНС Ленинградский филиал

1259

Инв. № подл. | Подпись и дата | Взам. инв. №

АЛЬБОМ IV

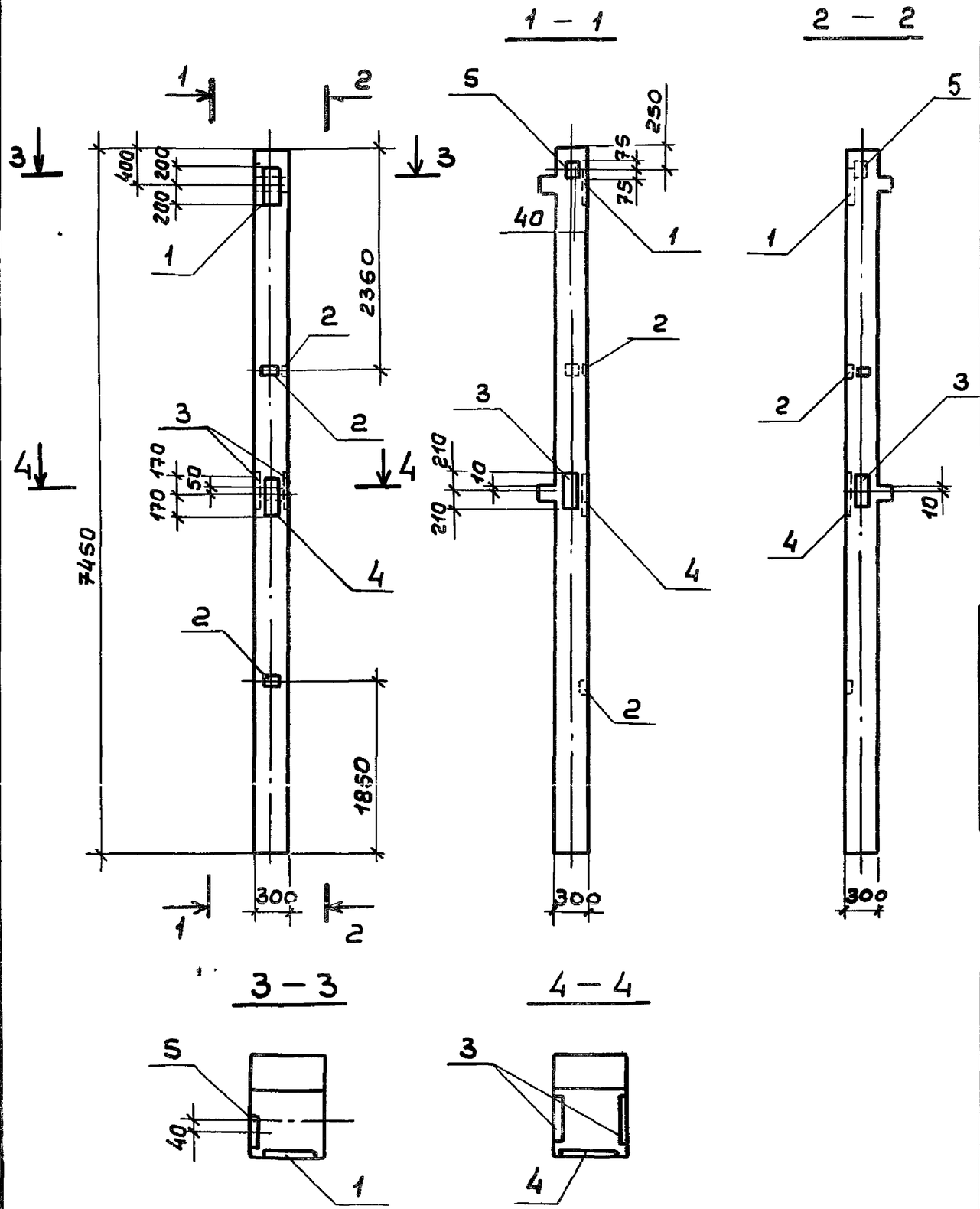

Формат	Зона	Поз	Обозначение	Наименование	Кол	Примечание
				Колонна 2К03.33-24-6		
				Сборочные единицы		
			1.020-1/83 Вып. 2-1	Колонна 2К03.33-2.4		
				Изделия закладные		
		1	1.020-1/83 Вып. 2-15	МН-25	1	14,39
		2	1.020-1/83 Вып. 2-15	МН-33	3	1,53
		3	1.020-1/83 Вып. 2-15	МН-38	1	35,33
		4	1.020-1/83 Вып. 2-15	МН-27	1	12,98
		5	1.020-1/83 Вып. 2-15	МН-40	1	2,55

Ведомость расхода стали на дополнительные закладные изделия, кг

Марка элемента	Изделия закладные											Общий расход
	Арматура класса А-III ГОСТ 5781-82						Прокат марки ВСт3кп2 ГОСТ 103-76					
	Ф8	Ф15	Ф16	Ф18	Ф22	Итого	S=6	S=8	S=12	S=16	Итого	
2К03.33-2,4-6	0,4	2,2	4,08	3,84	5,1	15,62	1.13	1.41	19,17	29,57	51,28	66,9

Н.контр.	Помазов	
Нач.отд.	Иванов	
Гл.констр	Помазов	
Вед.инж.	Никитина	
Вед.инж.	Поликарпова	
Инж.	Горбуненко	

ТП 503-5-23.86 - КЖИ1 106

Колонна 2К0 3.33-2,4-6

Стадия	Масса	Масштаб
РП		1:50
Лист 1	Листов 1	

ГИПРОАВТОТРАНС
Ленинградский филиал

1259

Инв.№подл. | Подп. и дата | Взам.инв.№

АЛЬБОМ IV

1259

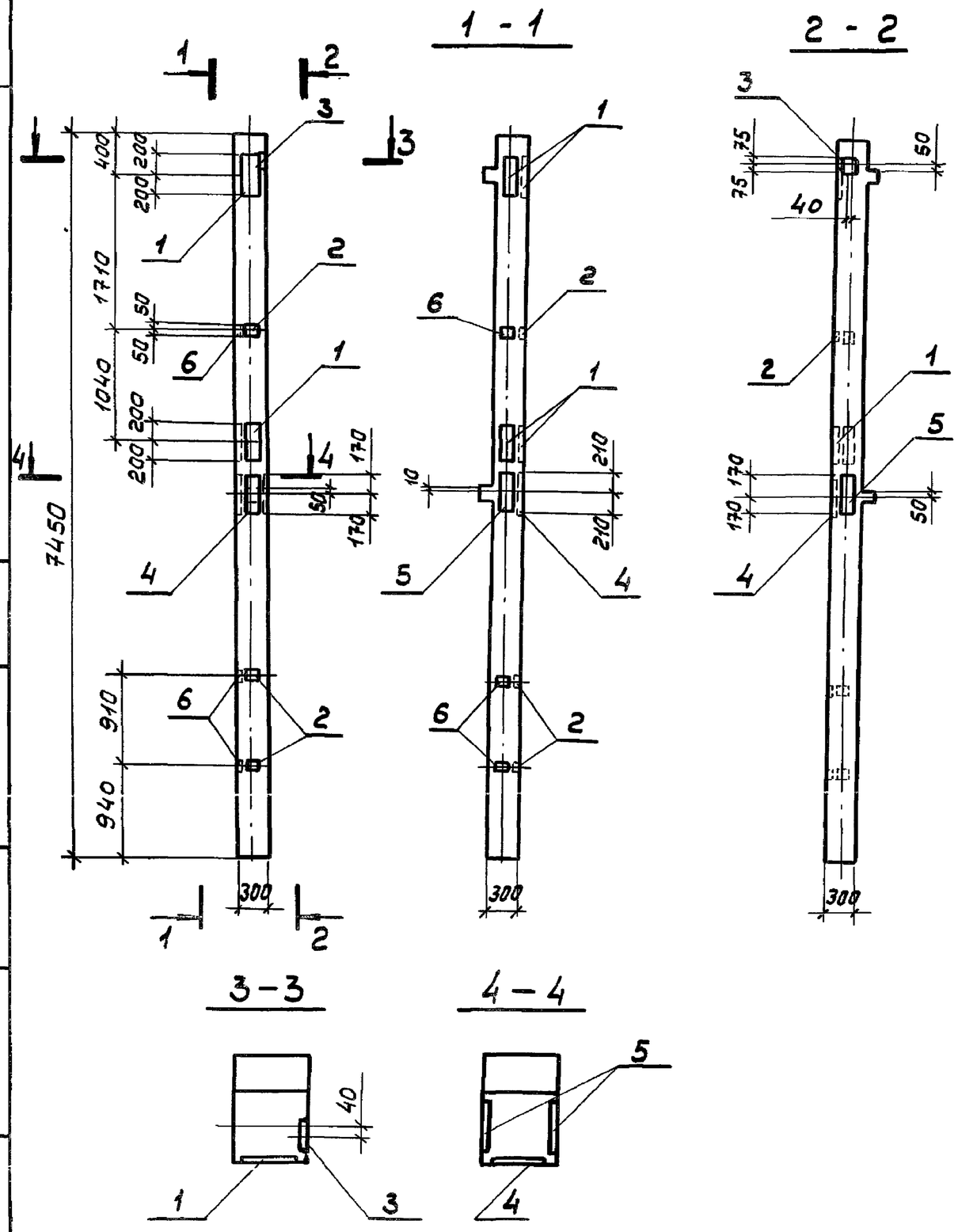

Ведомость расхода стали на дополнительные закладные изделия, кг

Марка элемента	Изделия закладные										Общий расход
	Арматура класса А-III ГОСТ 5781-82					Прокат марки ВСт3кп2 ГОСТ 103-76					
	Ф8	Ф12	Ф16	Ф18	Итого	S=6	S=8	S=12		Итого	
2КО 3.33-2,4-7	0,4	1.64	8.16	3,84	14,06	1.13	1.41	29,37		31.91	45,97

Спецификацию дополнительных закладных изделий см. КЖИ1-116

Н.контр.	Помазов		ТП 503-5-23.86 - КЖИ1-107	
Нач.отд.	Иванов		Колонна 2КО 3.33-2,4-7	Стадия: РП; Масса: ; Масштаб: 1:50
Гл.констр	Помазов			Лист 1; Листов 1
Вед.инж	Никитина			ГИПРОАВТОТРАНС Ленинградский филиал
Вед.инж	Поликарпова			
Инж.	Горчененко			

Инв.№подл. | Подпись и дата | Взам.инв.№

АЛЬБОМ IV

1259

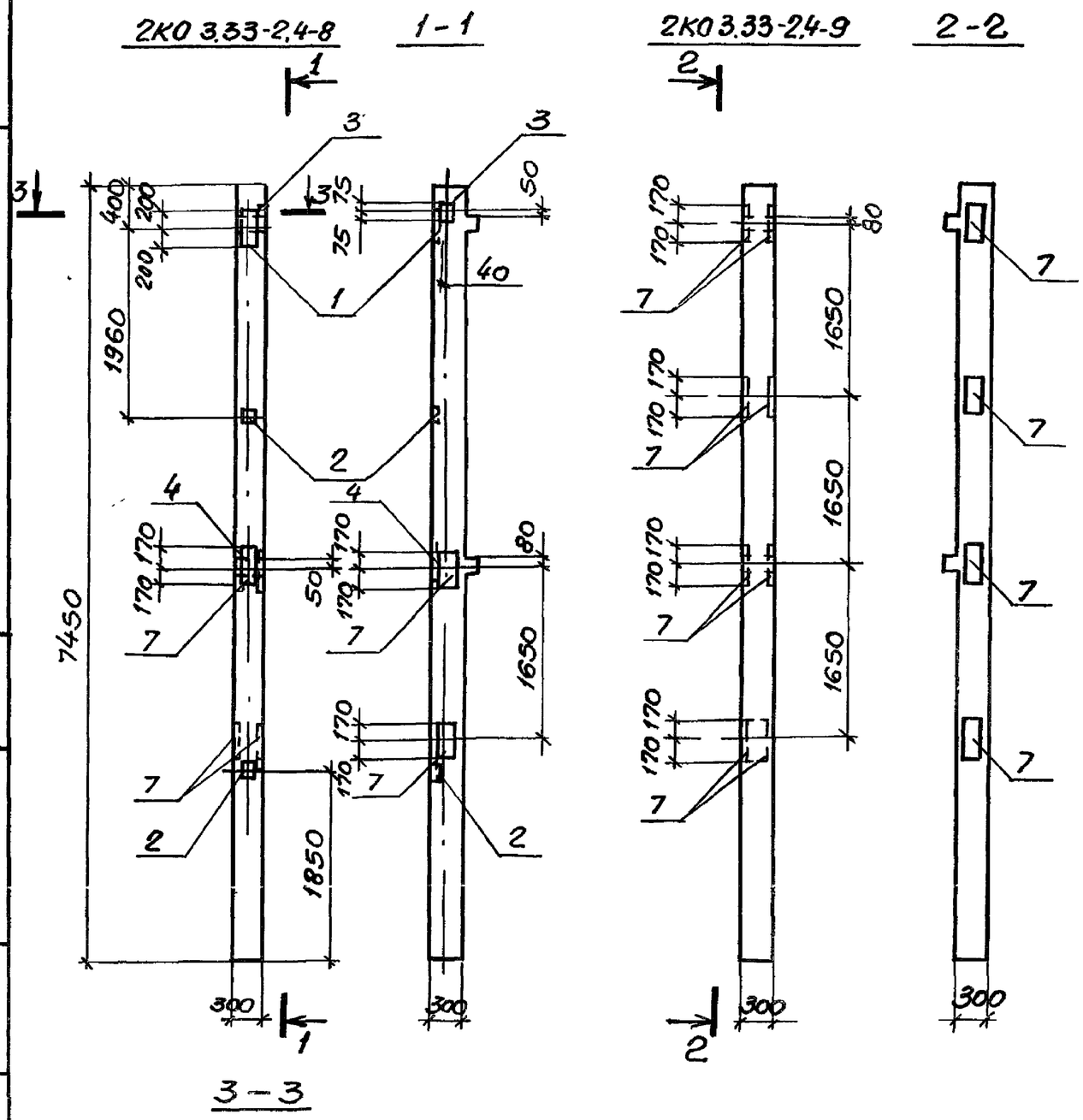

Ведомость расхода стали на дополнительные закладные изделия, кг

Марка элемента	Изделия закладные										Общий расход
	Арматура класса А-III ГОСТ 5781-82					Прокат марки ВСт3кП2 ГОСТ 103-76					
	ф8	ф12	ф16	ф18	Итого	S=6	S=8	S=12		Итого	
2КО 3.33-2,4-8	0.4	2.02	4.08	6.96	13.46	1.13	1.41	46.08		48.62	62.08
2КО 3.33-2,4-9		1.44		13.92	15.36			71.76		71.76	87.12

Спецификацию дополнительных закладных изделий элемент см. КЖИ1-116.

Н.контр.	Помазов	
Нач.отд.	Иванов	
Гл.конст.	Помазов	
Вед.инж.	Поликарпова	
Вед.инж.	Никитина	
Инженер	Горлененко	

ТП503-5-23.86·КЖИ1-10В

Колонны
2КО 3.33-2,4-8
2КО 3.33-2,4-9

Стадия	Масса	Масштаб
РП		1:50
Лист 1	Листов 1	

ГИПРОАВТОТРАНС
Ленинградский филиал

Инв.N подл. | Подп. и дата | Взам.инв.N

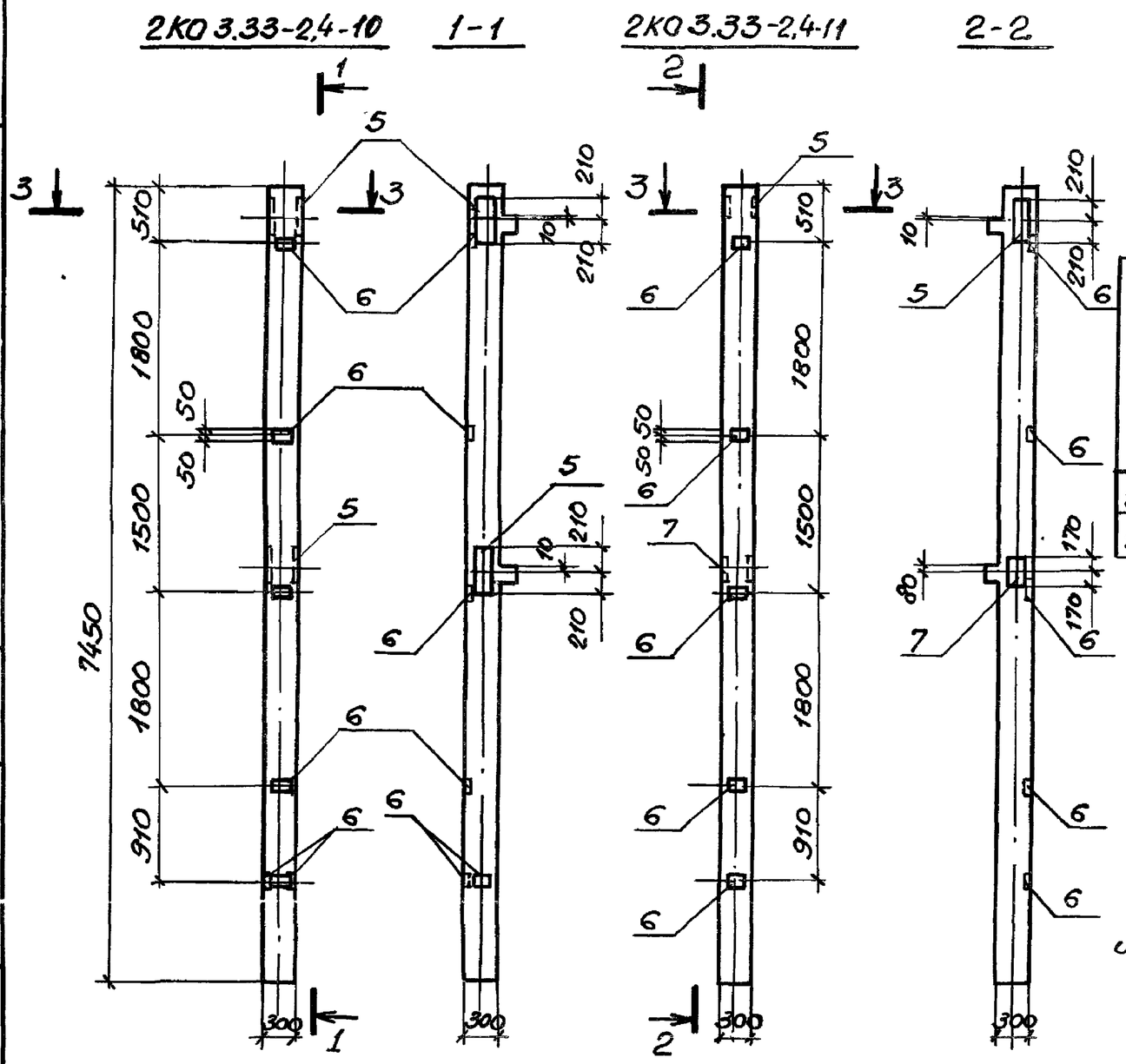

Ведомость расхода стали на дополнительные закладные изделия, кг.

Марка элемента	Изделия закладные										Общий расход
	Арматура класса А-III ГОСТ 5781-82					Прокат марки Вст3кП2 ГОСТ 103-76					
	ф8	ф12	ф18	ф22	Итого	S=6	S=12	S=16		Итого	
2КО 3.33-2,4-10	0.24	1.44		10.2	11.88	6.78		59.14		65.92	77.8
2КО 3.33-2.4-11	2.0	1.08	3.48	5.1	11.66	5.65	17.94	29.57		53.16	64.82

Спецификацию дополнительных закладных изделий на элемент см. КЖИ1-116

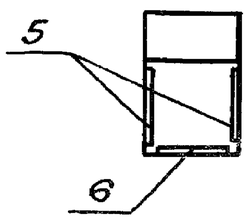

Н.контр.	Помазов	
Нач.отд	Иванов	
Гл.конст.	Помазов	
Вед.инж	Поликарпова	
Вед.инж	Никиткина	
Инженер	Горчененко	

ТП 503-5-23.86- КЖИ1-109

Колонны
2КО 3.33 -2.4 -10
2КО 3.33 -2.4 -11

Стадия	Масса	Масштаб
РП		1:50
Лист 1	Листов 1	

ГИПРОАВТОТРАНС
Ленинградский филиал

1259
Инв.№подл. | Подпись и дата | Взам.инв.№

АЛЬБОМ III

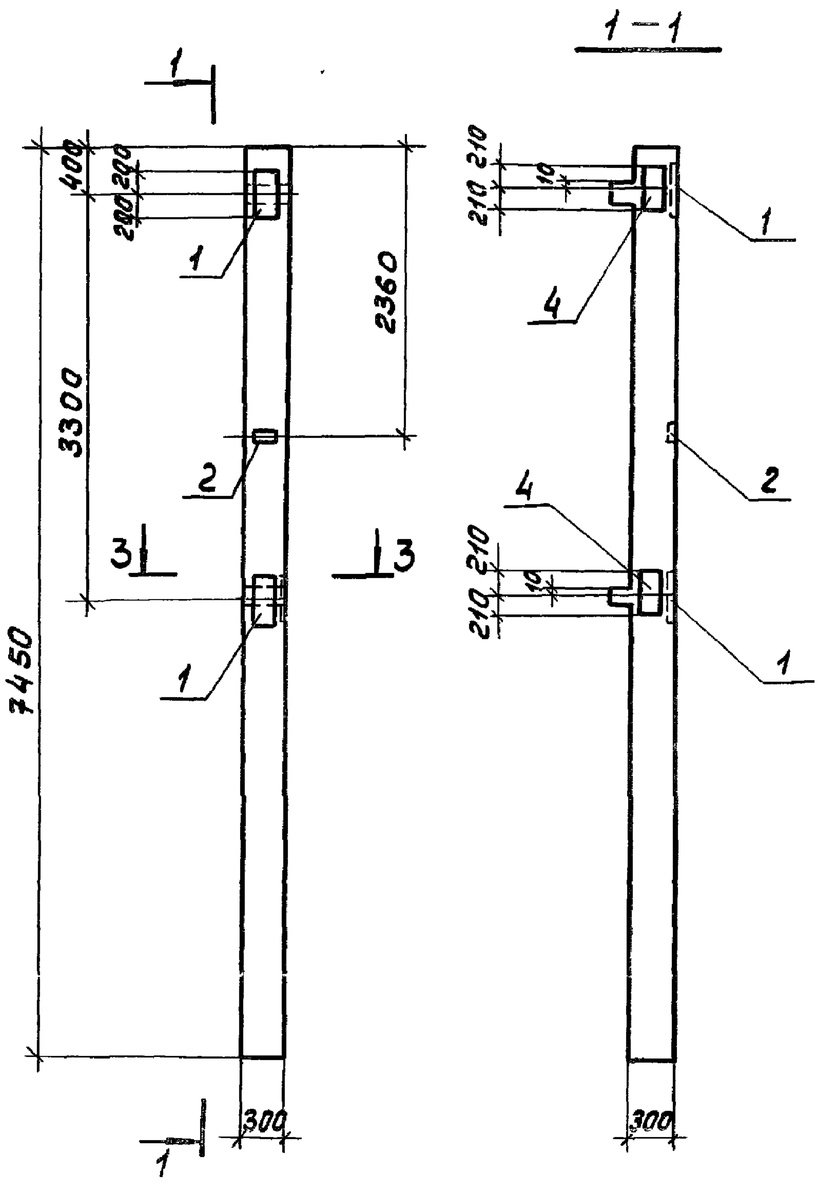

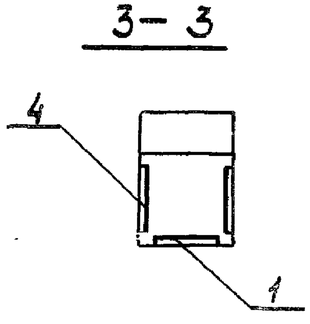

Ведомость расхода стали на дополнительные закладные изделия, кг

Марка элемента	Изделия закладные										Общий расход
	Арматура класса					Прокат марки					
	А-III					ВСт3кП2					
	ГОСТ 5781-82					ГОСТ 103-76					
	Ф8	Ф12	Ф16	Ф22	Итого	S=6	S=12	S=16		Итого	
2КО 3.33-2,4-12	0,4	1,8	8,16	10,2	20,56	1,13	20,4	59,14		80,67	101,23

Спецификацию дополнительных закладных изделий см. на листе КЖИ1-116

Н.контр	Помазов	
Нач.отд.	Иванов	
Гл.констр	Помазов	
Вед.инж	Никитина	
Вед.инж.	Поликарпова	
Инж.	Горченко	

ТП503-5-23.86-КЖИ1-110

Колонна 2КО 3.33-2,4-12

Стадия	Масса	Масштаб
РП		1:50
Лист 1	Листов 1	

ГИПРОАВТОТРАНС Ленинградский филиал

1259

Инв.№подл. | Подп. и дата | Взам.инв.№

АЛЬБОМ IV

1259

2КД 3.33-2.4-1

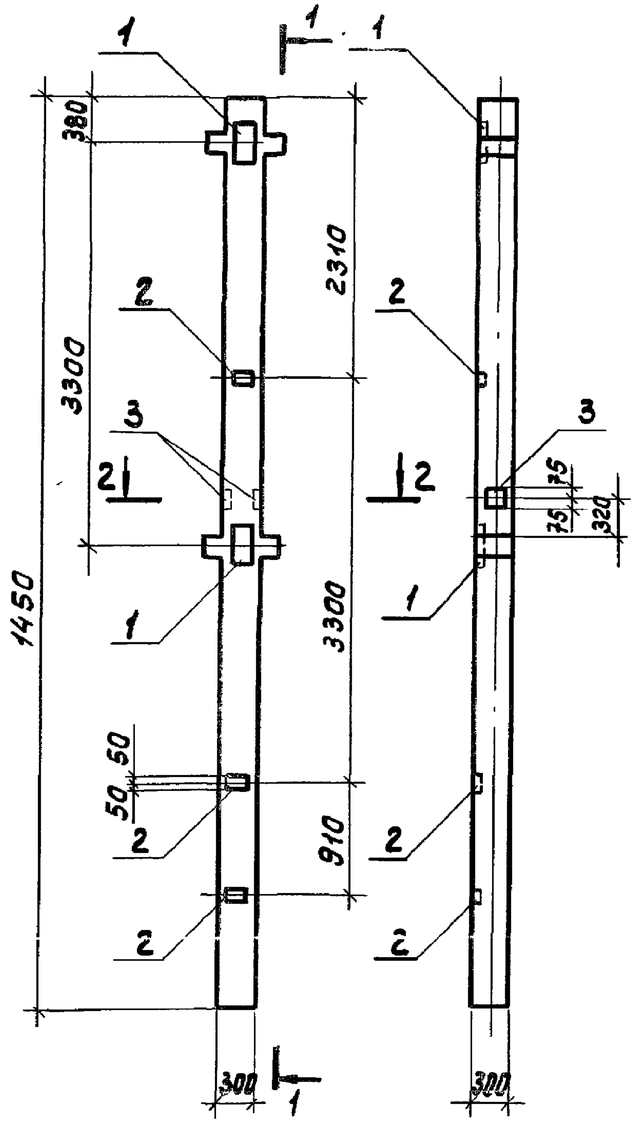

1 - 1

2КД 3.33-2.4-2

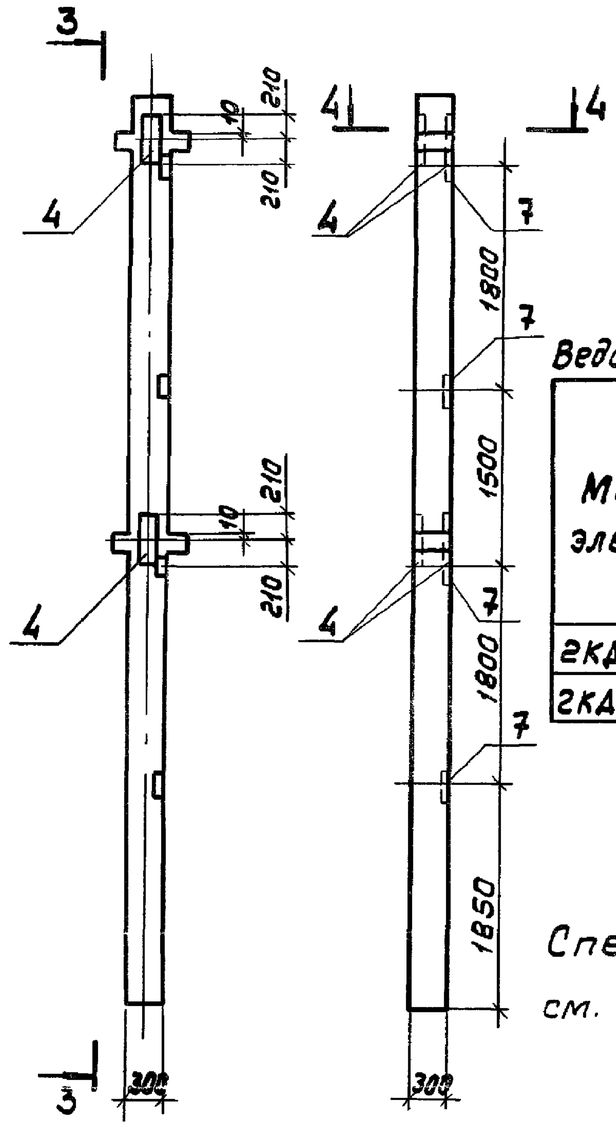

3 - 3

Ведомость расхода стали на дополнительные закладные изделия, кг

Марка элемента	Изделия закладные										Общий расход
	Арматура класса А - III ГОСТ 5781-82					Прокат марки ВСт3кП2 ГОСТ 103-76					
	Ф8	Ф12	Ф18	Ф22	Итого	S=6	S=8	S=12	S=16	Итого	
2КД 3.33-2.4-1	1.2	1.4	7,68		10,28	3,39	2,84	17,94		24,17	34,45
2КД 3.33-2.4-2		1,44		10,2	11,64				59,14	59,14	70,78

Спецификацию дополнительных закладных изделий см. КЖИ1 -117

2 — 2

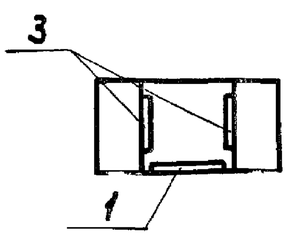

4 — 4

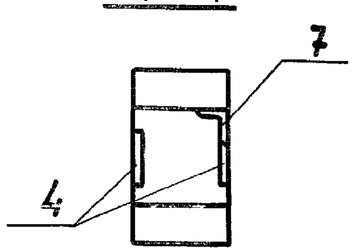

Н. контр.	Помазов	
Нач. отд.	Иванов	
Гл. констр.	Помазов	
Вед. инж.	Никитина	
Вед. инж.	Поликарпова	
Инж.	Горченко	

ТП 503-5-23.86- КЖИ1 - 111

Колонны
2КД 3.33-2.4-1
2КД 3.33-2.4-2

Стадия	Масса	Масштаб
РП		1:50
Лист 1	Листов 1	

ГИПРОАВТОТРАНС
Ленинградский филиал

Инв. № подл. | Подп. и дата | Взам. инв. №

АЛЬБОМ IV

1259

2КД3.33-2.4-3 1—1

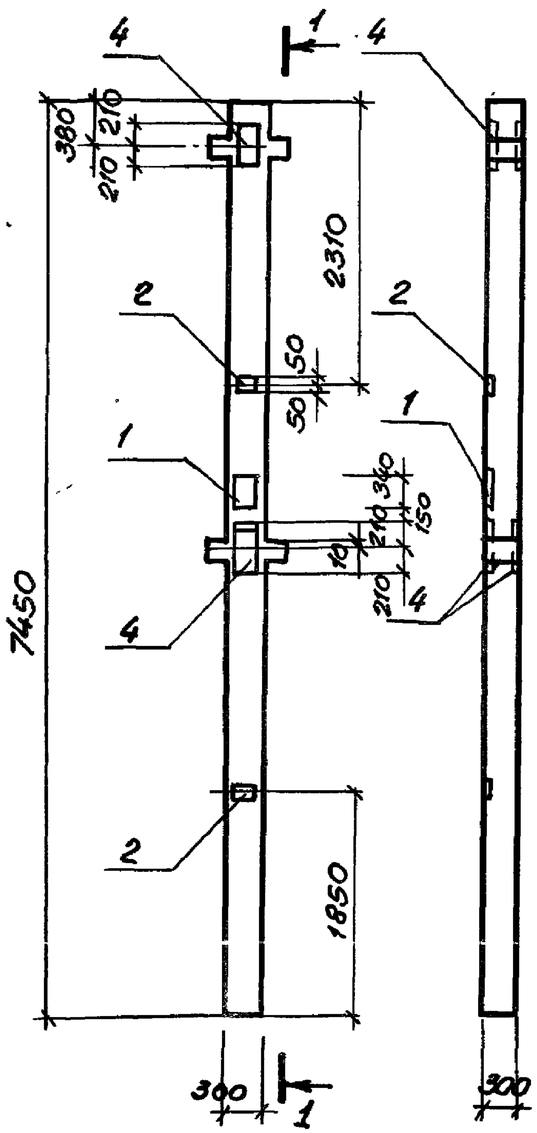

2КД3.33-2.4-4 2—2

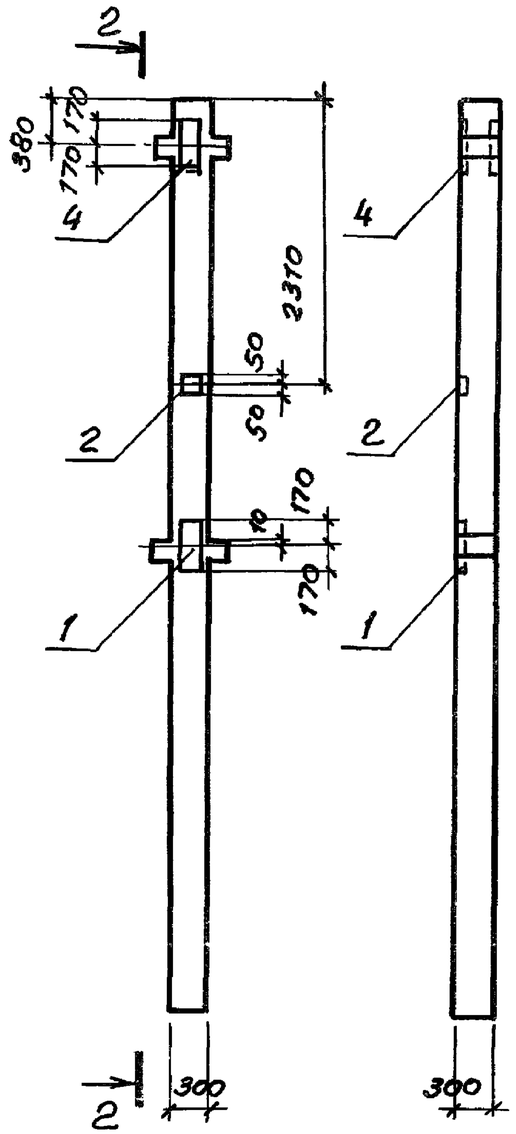

Ведомость расхода стали на дополнительные закладные изделия, кг

Марка элемента	Изделия закладные										Общий расход
	Арматура класса А-III ГОСТ 5781-82					Прокат марки ВСт3кП2 ГОСТ 103-76					
	ф8	ф12	ф18	ф22	Итого	S=6	S=12	S=16		Итого	
2КД3.33-2,4-3	0.4	0.90	0.64	10.2	12.14	1.13	8.97	59.14		69.24	81.38
2КД3.33-2,4-4	0.4	0.9	3.84	5.1	10.24	1.13	8.97	29.57		39.67	49.91

Спецификацию дополнительных закладных изделий см. КЖИ1-117.

Н.контр.	Помазов	
Нач.отд	Иванов	
Гл.конст.	Помазов	
Вед.инж	Поликарпова	
Вед.инж	Никитина	
Инжен.	Горрененко	

ТП 503-5-23.86 - КЖИ1-112

Колонны
2КД 3.33-2,4-3
2КД 3.33-2,4-4

Стадия	Масса	Масштаб
РП		1:50
Лист 1	Листов 1	

ГИПРОАВТОТРАНС
Ленинградский филиал

Инв.№ подл. | Подпись и дата | Взам.инв.№

АЛЬБОМ IV

1259

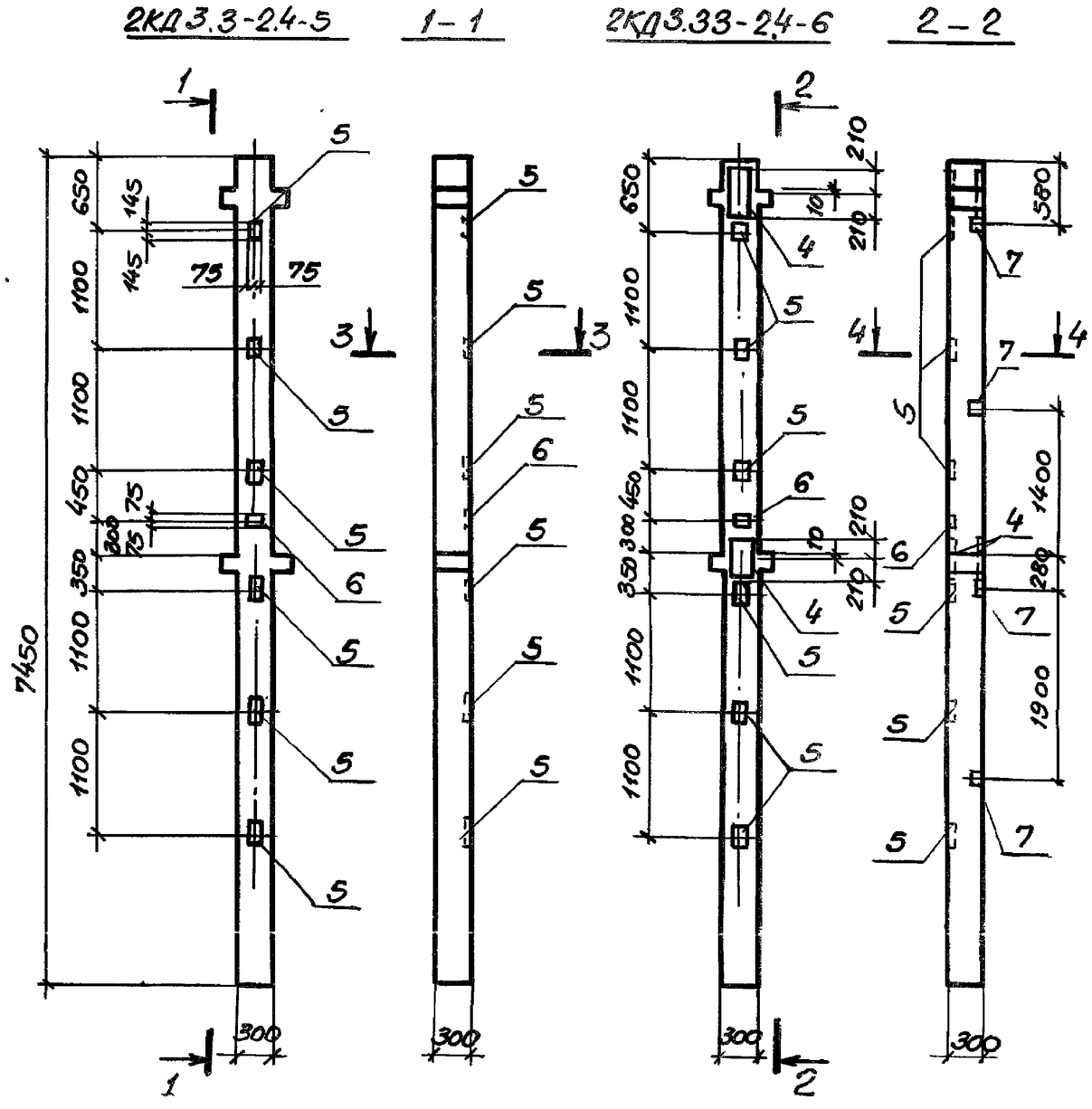

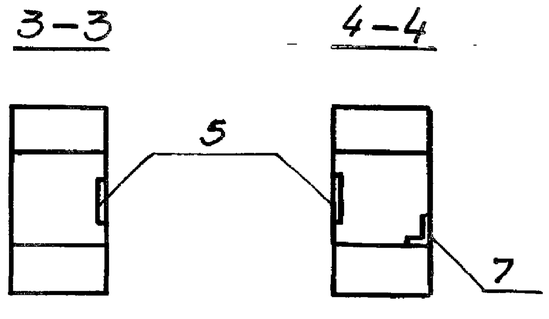

Ведомость расхода стали на дополнительные закладные изделия, кг

Марка элемента	Изделия закладные										Общий расход
	Арматура класса А-III				Прокат марки Вст3кП2						
	ГОСТ 5781-82				ГОСТ 103-76			ГОСТ 8509-72			
	ф8	ф12	ф16	Итого	S=12		Итого	L100×7		Итого	
2КД3.33-2.4-5		1.56	20.4	21.96	27.43		27.43	5.16			49.39
2КД3.33-2.4-6	1.92	1.56	20.4	23.88	27.43		27.43	5.16		5.16	56.47

Спецификацию дополнительных закладных изделий см. КЖИ1-117

Н.контр.	Помазов		
Нач.отд.	Иванов		
Гл.конст.	Помазов		
Вед.инж.	Поликарпова		
Вед.инж.	Никитина		
Инжен.	Горюненко		

ТП 503-5-23.86 - КЖИ1-113

Колонны
2КД 3.33-2,4-5
2КД 3.33-2,4-6

Стадия	Масса	Масштаб
РП		1:50 1:20
Лист 1	Листов 1	

ГИПРОАВТОТРАНС
Ленинградский филиал

Инв.№ подл. | Подп. и дата | Взам. инв.№

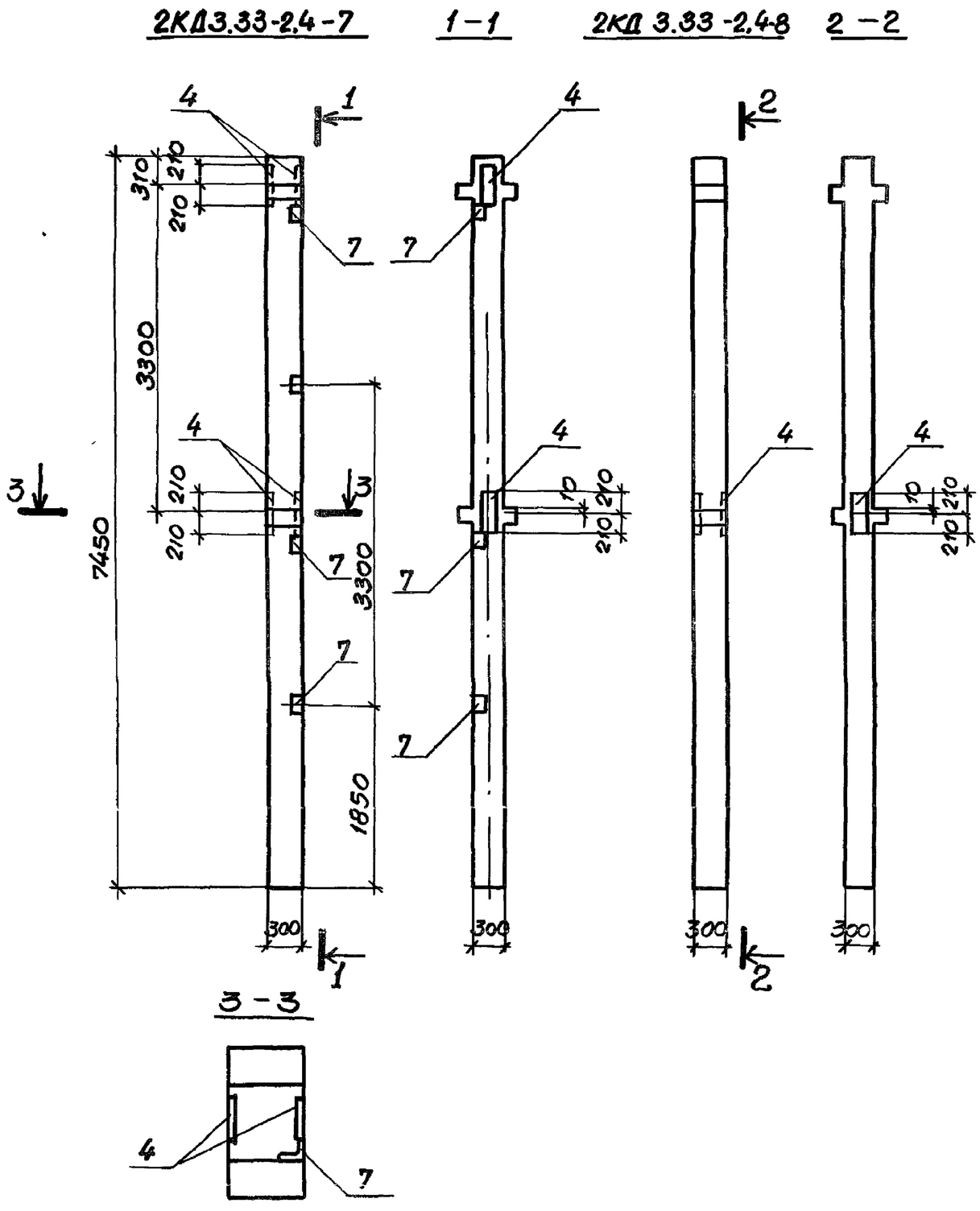

Ведомость расхода стали на дополнительные закладные изделия, кг

Марка элемента	Изделия закладные										Общий расход
	Арматура класса А-III				Прокат марки Вст3кП2						
	ГОСТ 5781-82				ГОСТ 103-76			ГОСТ 8509-72			
	ф8	ф12	ф22	Итого	S=16		Итого	L100x7		Итого	
2КД 3.33-2.4-7	1.92	1.44	10.2	13.56	59.14		59.14	5.16		5.16	77.86
2КД 3.33-2.4-8		0.72	5.10	5.82	29.57		29.57				35.33

Спецификацию дополнительных закладных изделий см. КЖИ1-117

Н.контр.	Помазов		
Нач.отд.	Иванов		
Гл.конст.	Помазов		
Вед.инж.	Поликарпов		
Вед.инж.	Никитина		
Инж.	Горпененко		

ТП 503-5-23.86 - КЖИ1-114

Колонны
2КД 3.33-2.4-7
2КД 3.33-2.4-8

Стадия	Масса	Масштаб
РП		1:50 1:20
Лист 1	Листов 1	

ГИПРОАВТОТРАНС
Ленинградский филиал

Инв.№ подл. | Подпись и дата | Взам. инв.№

1259

АЛЬБОМ IV

1259

2КД3.33-2,4-9 1–1

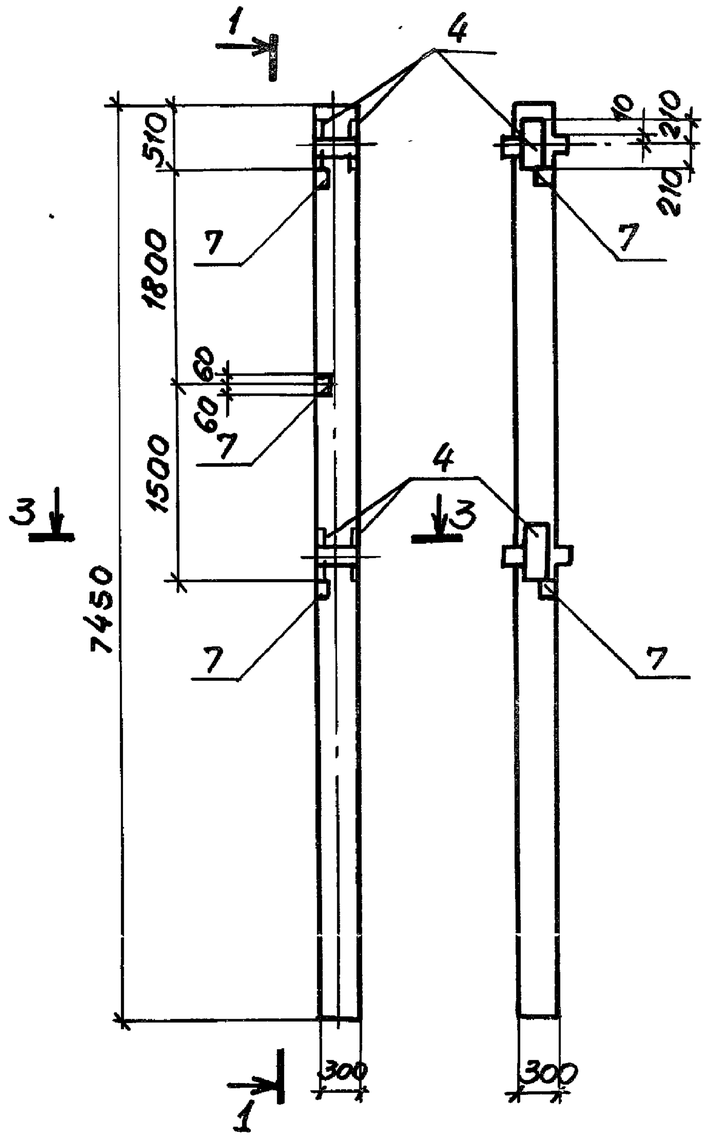

2КД3.33-2,4-10 2–2

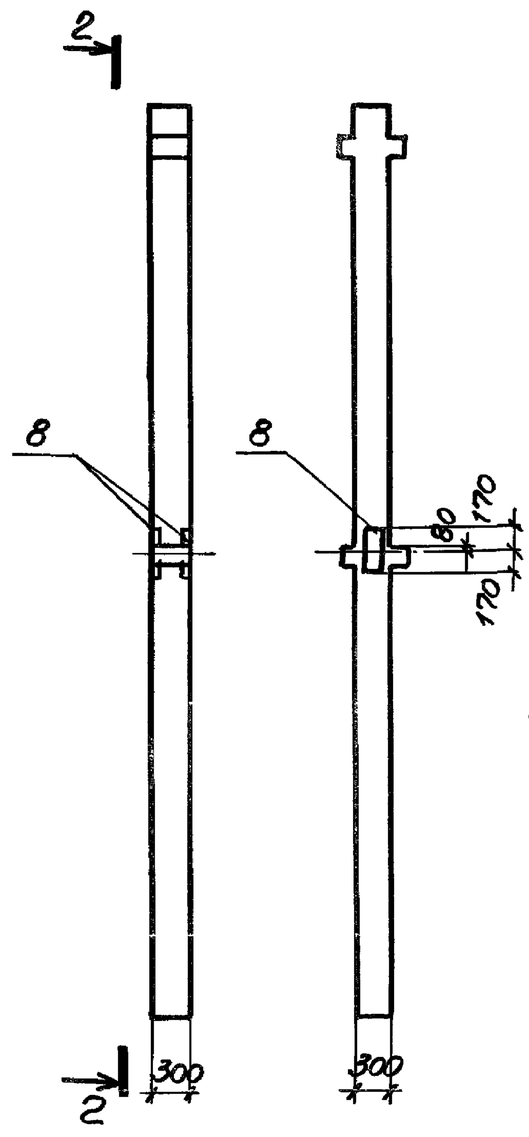

3–3

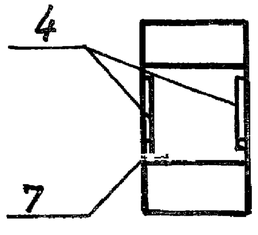

Ведомость расхода стали на дополнительные закладные изделия, кг

Марка элемента	Изделия закладные										Общий расход
	Арматура класса А-III ГОСТ 5781-82					Прокат марки ВСт3кп2 ГОСТ 103-76			ГОСТ 8509-72		
	ф8	ф12	ф18	ф22	Итого	S=12	S=16	Итого	L100×7	Итого	
2КД3.33-2,4-9	1.44	1.44		10.2	13.08		59.14	59.14	3.87	3.87	76.09
2КД3.33-2,4-10		0.36	3.48		3.84	17.94				17.94	21.78

Спецификацию дополнительных закладных изделий на элемент см. КЖИ1-117.

Н.контр.	Помазов		
Нач.отд	Иванов		
Гл.конст	Помазов		
Вед.инж	Поликарпов		
Вед.инж	Максимина		
Инжен.	Горчененко		

ТП 503-5-23.86-КЖИ1-115

Колонны
2КД 3.33-2,4-9
2КД 3.33-2,4-10

Стадия	Масса	Масштаб
РП		1:50 1:20
Лист 1	Листов 1	

ГИПРОАВТОТРАНС
Ленинградский филиал

Инв.N подл. | Подпись и дата | Взам. инв.N

Инв. № подл.	Подпись и дата	Взам. инв. №

1259

АЛЬБОМ IV

Формат	Зона	Поз.	Обозначение	Наименование	Кол. на исполнение 7	8	9	10	11	12					Примечание
				Сборочные единицы											
			1.020-1/83 Вып. 2-1	Колонна 2КО3.33-2.4											
				Изделия закладные											
		1	1.020-1/83 Вып. 2-15	МН-25	4	1				2					
		2	1.020-1/83 Вып. 2-15	МН-33	3	2				1					
		3	1.020-1/83 Вып. 2-15	МН-40	1	1									
		4	1.020-1/83 Вып. 2-15	МН-27	1										
		5	1.020-1/83 Вып. 2-15	МН-38	1			2	1	2					
		6	1.020-1/83 Вып. 2-15	МН-34	3			6	5						
		7	1.020-1/83 Вып. 2-15	МН-36		2	4		1						

Н. контр.	Помазов	
Нач. отд.	Иванов	
Гл. конст.	Помазов	
Вед. инж.	Поликарпова	
Вед. инж.	Никитина	
Инжен.	Горчененко	

ТП 503-5-23.86 - КЖИ1-116

Колонны 2КО3.33-2.4-7
2КО3.33-2.4-8
2КО3.33-2.4-9
2КО3.33-2.4-10
2КО3.33-2.4-11
2КО3.33-2.4-12

Стадия	Лист	Листов
РП	1	1

ГИПРОАВТОТРАНС
Ленинградский филиал

Инв. № подл.	Подпись и дата	Взам. инв. №

Объект 1259

АЛЬБОМ IV

Формат	Зона	Поз.	Обозначение	Наименование	Кол. на исполнение 1	2	3	4	5	6	7	8	9	10	Примечание
				Сборочные единицы											
			1.020-1/83 Вып. 2-1	Колонна 2КД 3,33-2,4											
				Изделия закладные											
		1	1.020-1/83 Вып. 2-15	МН-27	2		1	1							
		2	1.020-1/83 Вып. 2-15	МН-34	3		2	1							
		3	1.020-1/83 Вып. 2-15	МН-41	1										
		4	1.020-1/83 Вып. 2-15	МН-38		2	2	1		2	2	1	2		
		5	1.020-1/83 Вып. 2-15	МН-13					6	6					
		6	1.020-1/83 Вып. 2-15	МН-19					1	1					
		7	1.020-1/83 Вып. 2-15	МН-35		4				4	4		3		
		8	1.020-1/83 Вып. 2-15	МН-36										1	

Н. контр.	Помазов	
Нач. отд.	Иванов	
Гл. конст.	Помазов	
Вед. инж.	Поликарпова	
Вед. инж.	Никитина	
Инжен.	Горчененко	

ТП 503-5-23.86 - КЖИ1-117

Колонны

2КД 3.33-2,4-1÷2КД 3.33-2,4-1-10

Стадия	Лист	Листов
РП	1	1

ГИПРОАВТОТРАНС
Ленинградский филиал

АЛЬБОМ IV

1259

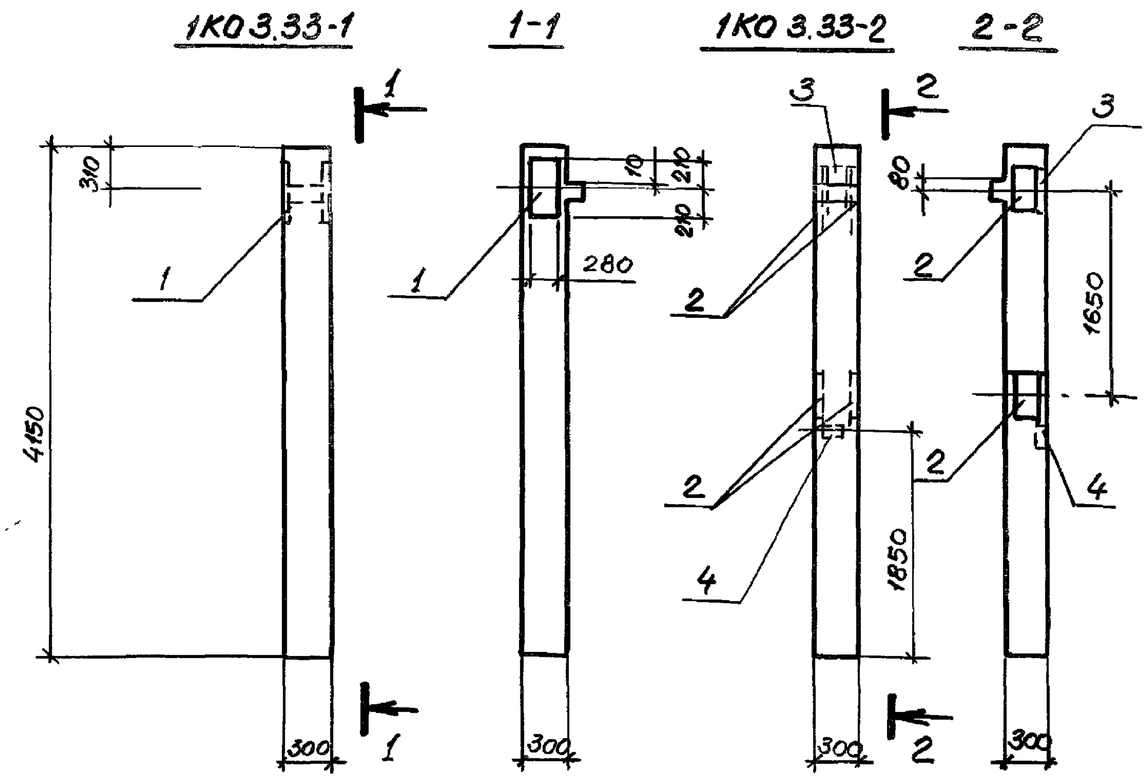

Спецификация дополнительных закладных изделий

Формат	Зона	Поз.	Обозначение	Наименование	Кол.	Примечание
				Колонна 1КО 3.33-1		
				Сборочные единицы		
			1.020-1/83 в. 2-1	Колонна 1КО 3.33		
				Изделия закладные		
		1	1.020-1/83 вып. 2-15	МН-38	1	35.33кг
				Колонна 1КО 3.33-2		
				Сборочные единицы		
			1.020-1/83 в. 2-1	Колонна 1КО 3.33		
				Изделия закладные		
		2	1.020-1/83 в. 2-15	МН-36	2	21.74кг
		3	1.020-1/83 в. 2-15	МН-27	1	
		4	1.020-1/83 в. 2-15	МН-33	1	

Ведомость расхода стали на дополнительные закладные изделия, кг

Марка элемента	Изделия закладные											Общий расход
	Арматура класса А-III ГОСТ 5781-82					Прокат марки ВСт3кП2 ГОСТ 103-76						
	ф12	ф18	ф22		Итого	S=12	S=16				Итого	
1КО 3.33-1	0.75		5.10		5.82		29.57				29.57	35.33
1КО 3.33-2	0.72	6.96			7.68	35.88					35.88	43.36

Н.контр.	Ломазов	
Нач.отд.	Иванов	
Гл.констр.	Ломазов	
Вед.инж.	Поликарпова	
Вед.инж.	Никитина	
Инжен.	Горчененко	

ТП 503-5-23.86-КЖИ1-11В

Колонны
1КО 3.33-1
1КО 3.33-2

Стадия	Масса	Масштаб
РП		1:50
Лист 1	Листов 1	

ГИПРОАВТОТРАНС
Ленинградский филиал

Инв.N подл. | Подпись и дата | Взам. инв.N

АЛЬБОМ IV

1259

1КД 3.33-1

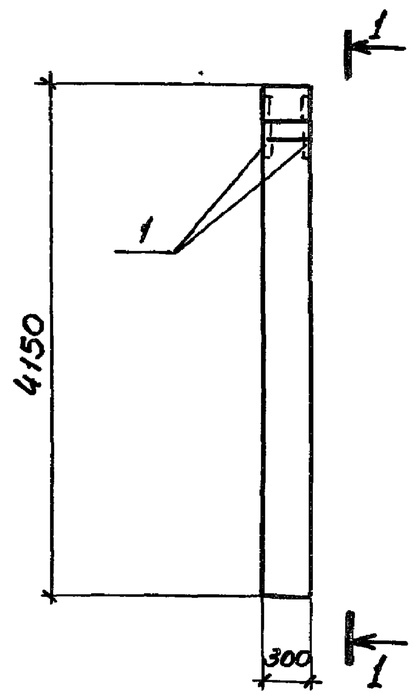

1-1

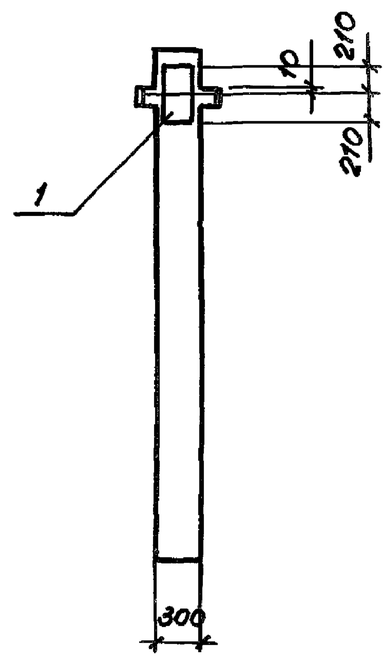

Спецификация дополнительных закладных изделий.

Формат	Зона	Поз.	Обозначение	Наименование	Кол.	Примечание
				Колонна 1КД3.33-1		
				Сборочные единицы.		
			1.020-1/83 Вып. 2-1	Колонна 1КД3.33		
				Изделия закладные		
		1	1.020-1/83 Вып. 2-15	МН-38	1	35.33

Ведомость расхода стали на дополнительные закладные изделия, кг

Марка элемента	Изделия закладные							Общий расход
	Арматура класса А-III ГОСТ 5781-82				Прокат марки ВСт3кп2 ГОСТ 103-76			
	ф12	ф22		Итого	S=16		Итого	
1КД 3.33-1	0,72	5,10		5.82	29.57		29,57	35,33

Н.контр.	Помазов	
Нач.отд.	Иванов	
Гл.конст.	Помазов	
Вед.инж.	Помазов	
Вед.инж.	Никитина	
Инженер	Горчененко	

ТП 503-5-23.86-КЖИ1 - 119

Колонна 1КД 3.33-1

Стадия	Масса	Масштаб
РП		1:50
Лист 1	Листов 1	

ГИПРОАВТОТРАНС
Ленинградский филиал

Взам. инв.№ | Подп. и дата | Инв.№ подл.

АЛЬБОМ IV

1259

РЛП 4.57-45-1

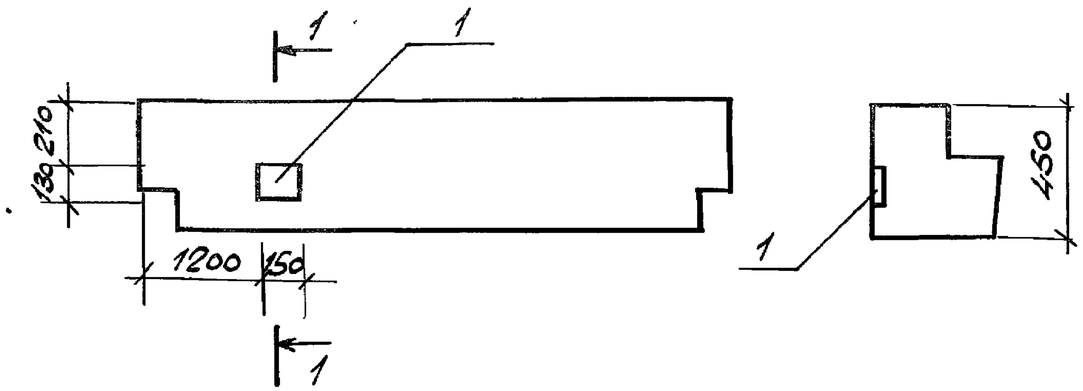

1—1

РОП 4.57-45-1
РОП 4.27-45-1

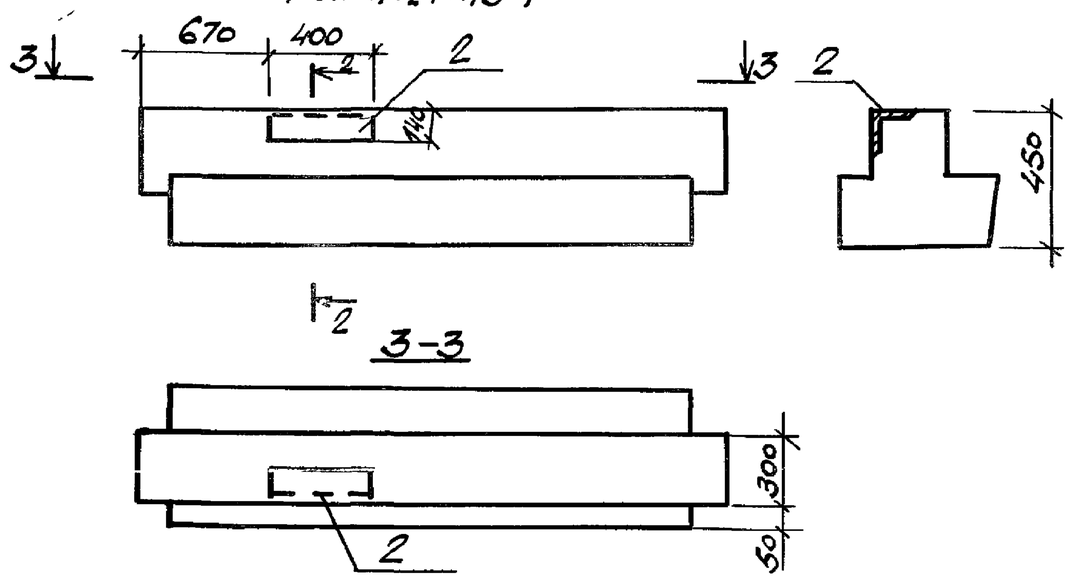

2-2

3-3

РОП 4.57-45-2

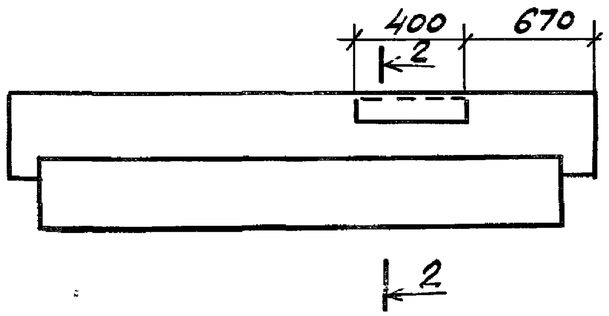

Формат	Зона	Поз.	Обозначение	Наименование	Кол.	Примечание
				Ригель РЛП 4.57-45-1		
				Сборочные единицы		
			1.020-1/83 Б.3-1	Ригель РЛП 4.57-45		
				Изделия закладные		
			1.020-1/83 Б.3-3	МН-33	1	2.41
				Ригели РОП 4.57-45-1, 4.27-45-1, РОП 4.57-45-2		
				Сборочные единицы		
			1.020-1/83 Вып.3-1	Ригели РОП 4.57-45-1, 4.27-45-1, 4.57-45-2		
				Изделия закладные		
			1.020-1/83 Вып.3-3	МН-35	1	10.10

Ведомость расхода стали на дополнительные закладные изделия, кг

Марка элемента	Изделия закладные										Общий расход
	Арматура класса А-III ГОСТ 5781-82					Прокат марки ВСт3кП2 ГОСТ 103-76			ГОСТ 8509-72		
		Ф12			Итого	S=10		Итого	L140мм	Итого	
РЛП 4.57-45-1		0.88			0.88	1.53		1.53			2.41
РОП 4.57-45-1, РОП 4.27-45-1, РОП 4.57-45-2		1.50			1.50				8.60	8.60	10.10

Н.контр.	Помазов	
Нач.отд.	Иванов	
Гл.конст.	Помазов	
Вед.инж.	Никитина	
Инж.	Горченина	

ТП-503-5-23.86 - КЖИ1-201

Ригели
РЛП 4.57-45-1
РОП 4.57-45-1
РОП 4.27-45-1
РОП 4.57-45-2

Стадия	Масса	Масштаб
РП		1:20
Лист 1	Листов 1	

ГИПРОАВТОТРАНС
Ленинградский филиал

Инв.№ подл. | Подпись и дата | Взам. инв.№

РОП 4.57 - 45 - 3

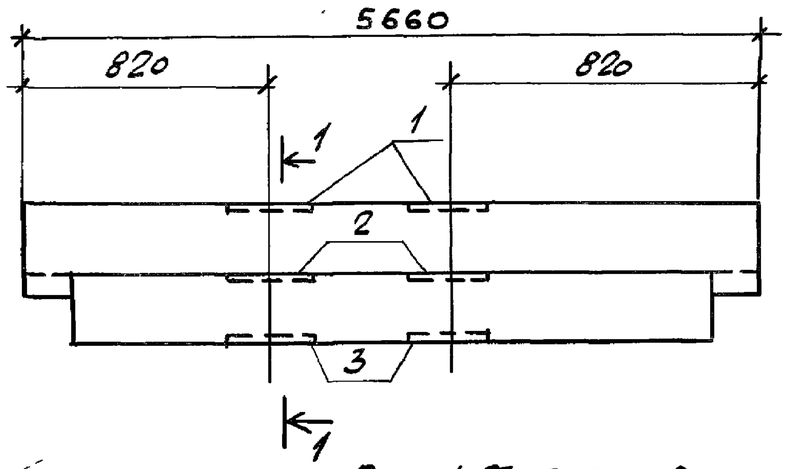

1 – 1

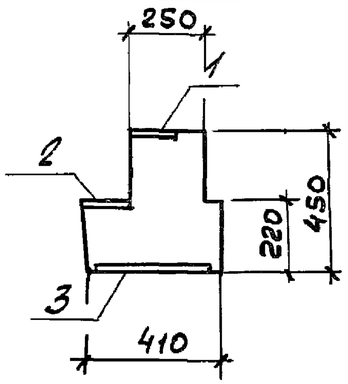

РОП 4.57-60АтV-2

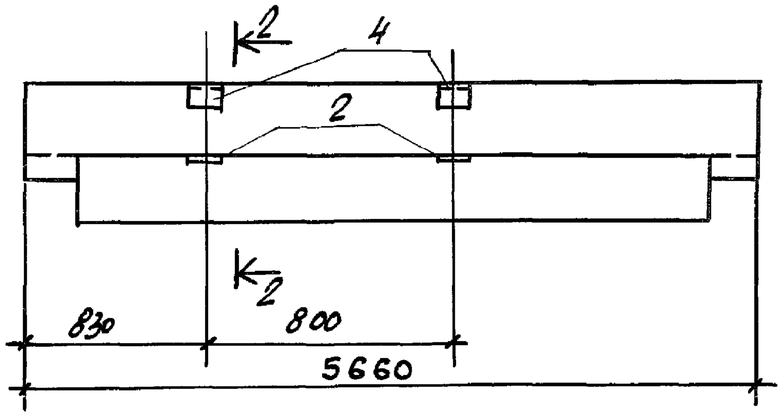

2 – 2

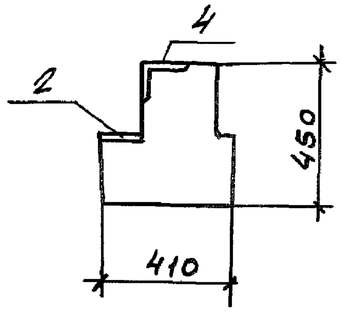

Формат	Зона	Поз.	Обозначение	Наименование	Кол.	Примечание
				Ригель РОП 4.57-45-3		
				Сборочные единицы		
			1.020-1/83 Б. 3-1	Ригель РОП 4.57-45		
				Изделия закладные		
		1	1.020-1/83. Б.3-3	МН-31	2	5.12кг
		2	ТП503-5-23.86 КЖИ2	МН-4	2	2.05кг
		3	ТП503-5-23.86 КЖИ2	МН-6	2	6.51кг
				Ригель РОП 4.57-60АтV-2		
				Сборочные единицы		
			1.020-1/83 Б. 3-1	Ригель РОП 4.57-60АтV		
				Изделия закладные		
		2	ТП503-5-23.86 КЖИ2	МН-4	2	2.05кг
		4	ТП503-5-23.86 КЖИ2	МН-5	2	1.42кг

Ведомость расхода стали на дополнительные закладные изделия

Марка элемента	Изделия закладные										Общий расход
	Арматура класса AIII					Прокат марки Вст3кп2					
	ГОСТ 5781-82					103-76			8509-72		
	ф8	ф16			Итого	-12×115-2×240		Итого	L100×8	Итого	
РОП4.57-45-3	1.6	2.52			4.12	5.20	15.62			20.82	24.94
РОП4.57-60АтV-2	0.4				0.40				2.44	2.44	2.84

Н.контр.	Помазов	
Нач.отд.	Иванов	
Гл.конст.	Помазов	
Вед.инж.	Никитина	
Вед.инж.	Поликарпова	
Инж.	Ключникова	

ТП- 503-5-23.86 - КЖИ1-202

Ригели
РОП 4.57 - 45 - 3
РОП 4.57 - 60АтV-2

Стадия	Масса	Масштаб
РП		1:20
Лист 1	Листов 1	

ГИПРОАВТОТРАНС
Ленинградский филиал

Инв.№ подл. | Подпись и дата | Взам. инв.№

АЛЬБОМ IV

1259

РДП 4.57-80АТV-1

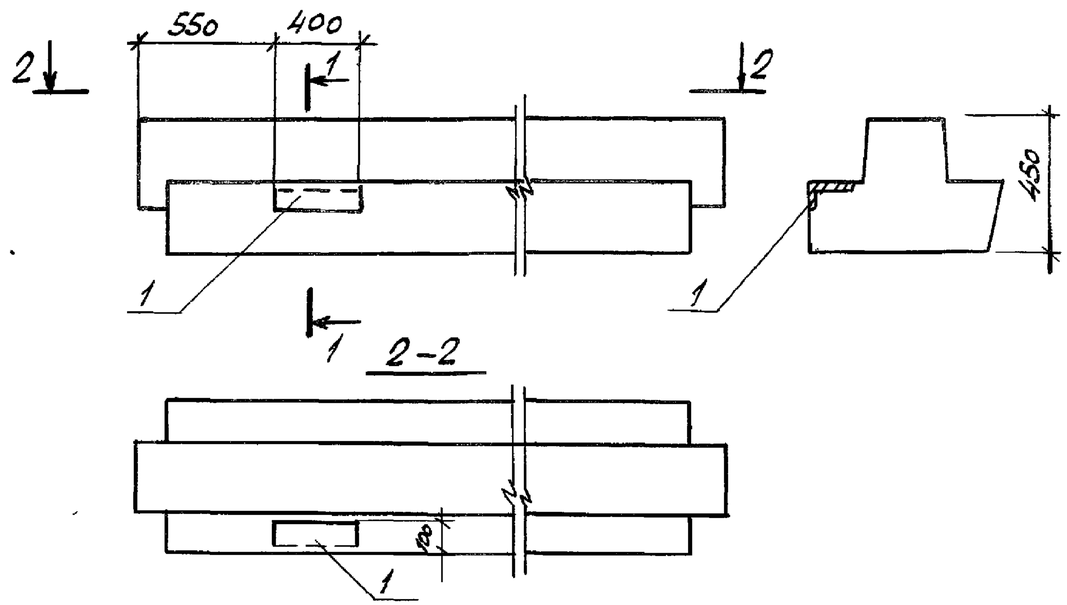

РДП 4.57-60АТV-1

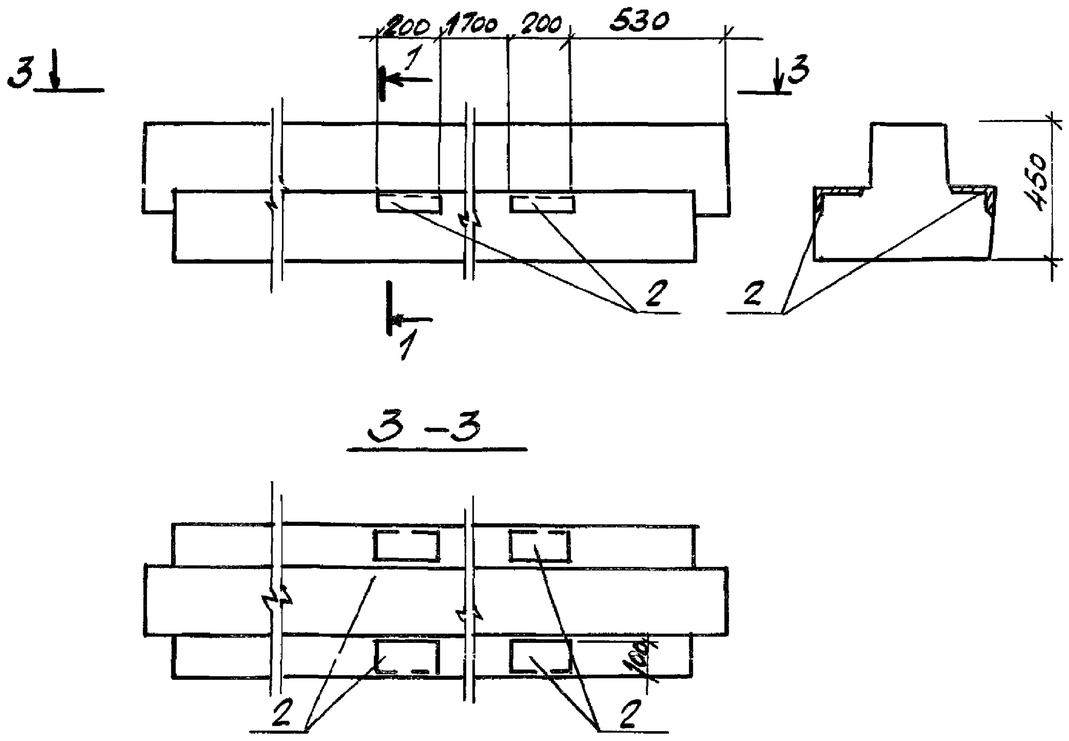

Формат	Зона	Поз.	Обозначение	Наименование	Кол.	Примечание
				Ригель РДП 4.57-80АтV-1		
				Сборочные единицы		
			1.020-1/83 в.3-1	Ригель РДП4.57-80АтV		
				Изделие закладное		
			ТП 503-5-23.86-КЖИ2-008	МН8	1	7.54кг
				Ригель РДП4.57-60АтV-1		
				Сборочные единицы		
			1.020-1/83. Вып.3-1	Ригель РДП 4.57-60АтV		
				Изделие закладное		
			ТП503-5-23.86-КЖИ2-009	МН9	4	4.02кг

Ведомость расхода стали на дополнительные закладные изделия, кг

Марка элемента	Изделия закладные								Общий расход
	Арматура класса А-III ГОСТ 5781-82				Прокат марки ВСт3кп2 ГОСТ 8509-72				
	Ф12			Итого	400×10			Итого	
РДП4.57-80АтV-1	1.5			1.5	6,04			6.04	7.54
РДП4.57-60АтV-1	4.0			4.0	12.08			12.08	16.08

Н.контр.	Помазов	
Нач.отд.	Иванов	
Гл.конст.	Помазов	
Вед.инж.	Никитина	
Инж.	Горбаченко	

ТП-503-5-23.86 -КЖИ1-203

Ригели
РДП 4.57-80АтV-1
РДП 4.57-60АтV-1

Стадия	Масса	Масштаб
РП		1:20
Лист 1	Листов 1	

ГИПРОАВТОТРАНС
Ленинградский филиал

Инв.№подл. | Подп. и дата | Взам. инв.№

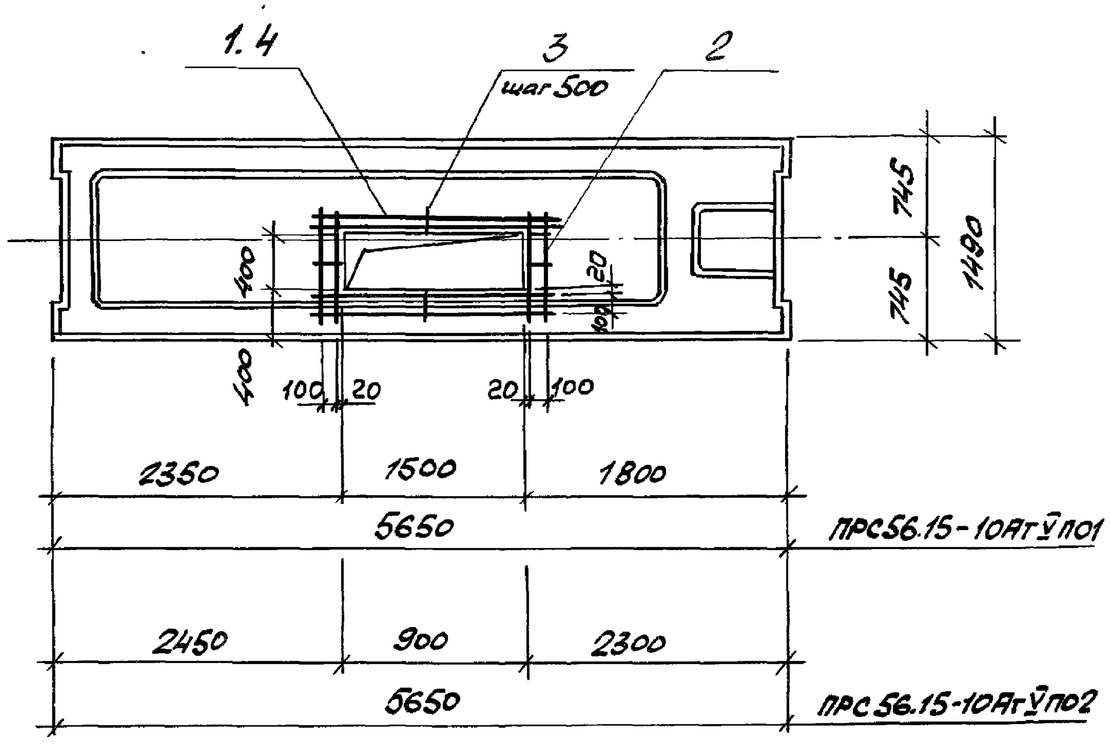

Формат	Зона	Поз.	Обозначение	Наименование	Кол.	Примечание
				Плита ПРС56.15-10АтV П01		
				Сборочные единицы		
			1.041.1-2 Вып.6	Плита ПРС56.15-10АтV П		
				Детали		
Б4		1		ф10АIII ГОСТ 5781-82 ℓ=1800	4	1.1кг
Б4		2		ф6АIII ГОСТ 5781-82 ℓ=700	4	0.2кг
Б4		3		ф6АIII ГОСТ 5781-82 ℓ=150	4	0.03кг
				Плита ПРС56.15-10АтV П02		
				Сборочные единицы		
			1.041.1-2 Вып.6	Плита ПРС56.15-10АтV П		
				Детали		
Б4		2		ф6АIII ГОСТ 5781-82 ℓ=700	4	0.2кг
Б4		3		ф6АIII ГОСТ 5781-82 ℓ=150	4	0.03кг
		4		ф10АIII ГОСТ 5781-82 ℓ=1200	4	0.75кг

Ведомость расхода стали на дополнительные арматурные изделия, кг

Марка элемента	Изделия арматурные						Общий расход
	Арматура класса А-III ГОСТ 5781-82						
	ф6	ф10				Итого	
ПРС56.15-10АтV П01	0.12	5.2	–	–	–	5.62	5.62
ПРС56.15-10АтV П02	0.12	3.0	–	–	–	3.12	3.12

Н.контр.	Помазов	
Нач.отд.	Иванов	
Гл.констр.	Помазов	
Вед.инж.	Никитина	
Инж.	Пиворова	
Инж.	Горченко	

ТП-503-5-23.86 -КЖИ1-301

Плиты перекрытия ПРС56.15-10АтV П01 ПРС56.15-10АтV П02

Стадия	Масса	Масштаб
РП	2210	1:50
Лист 4	Листов 1	

ГИПРОАВТОТРАНС Ленинградский филиал

Инв.№подл. | Подпись и дата | Взам.инв.№

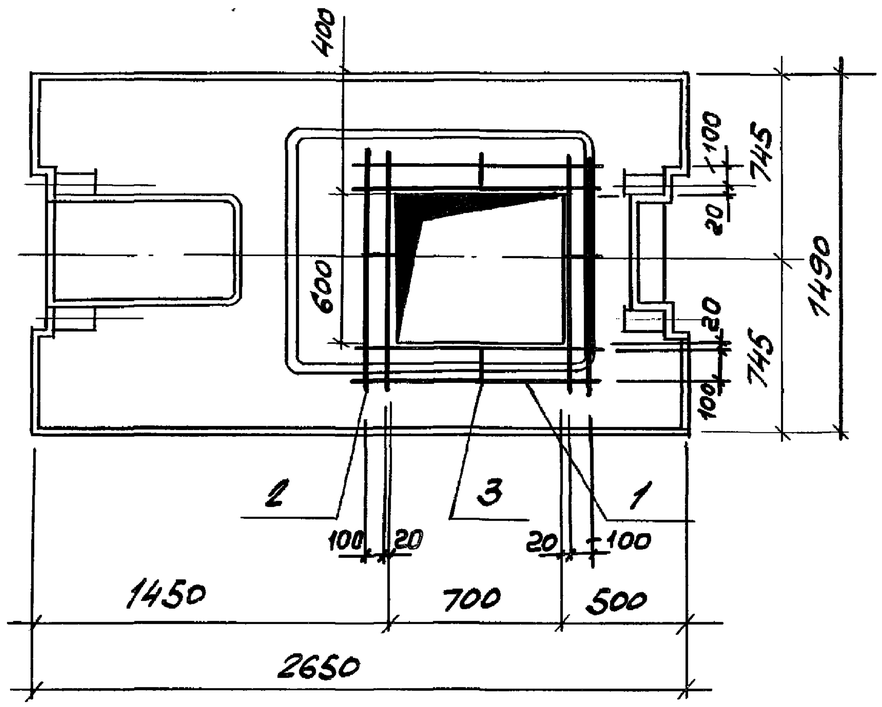

Формат	Зона	Поз	Обозначение	Наименование	Кол.	Примечание
				Плита ПРС 26.15-10П 03		
				Сборочные единицы		
			1.041.1-2. Вып. 6	Плита ПСС 26.15-10П		
				Детали		
Б4		1		ф10 А-III ГОСТ 5781-82 ℓ=1000	4	0.62кг
Б4		2		ф10 А-III ГОСТ 5781-82 ℓ=900	4	0.6кг
Б4		3		ф6 А-III ГОСТ 5781-82 ℓ=150	4	0,05кг

Ведомость расхода стали на дополнительные арматурные изделия, кг

Марка элемента	Арматура класса А-III ГОСТ 5781-82						Общий расход
	ф6	ф10				Итого	
ПРС 26.15-10П03	0,2	4.9				5.1	5.1

Н.контр.	Помазов		
Нач.отд.	Иванов		
Гл.конст.	Помазов		
Вед.инж.	Никитина		
Инж.	Пиворова		
Инж.	Горчененко		

ТП-503-5-23.86 КЖИ1-302

Плита перекрытия ПРС 26.15-10П03

Стадия	Масса	Масштаб
РП		1:20
Лист 1	Листов 7	

ГИПРОАВТОТРАНС Ленинградский филиал

Инв.№ подл. | Подпись и дата | Взам.инв.№

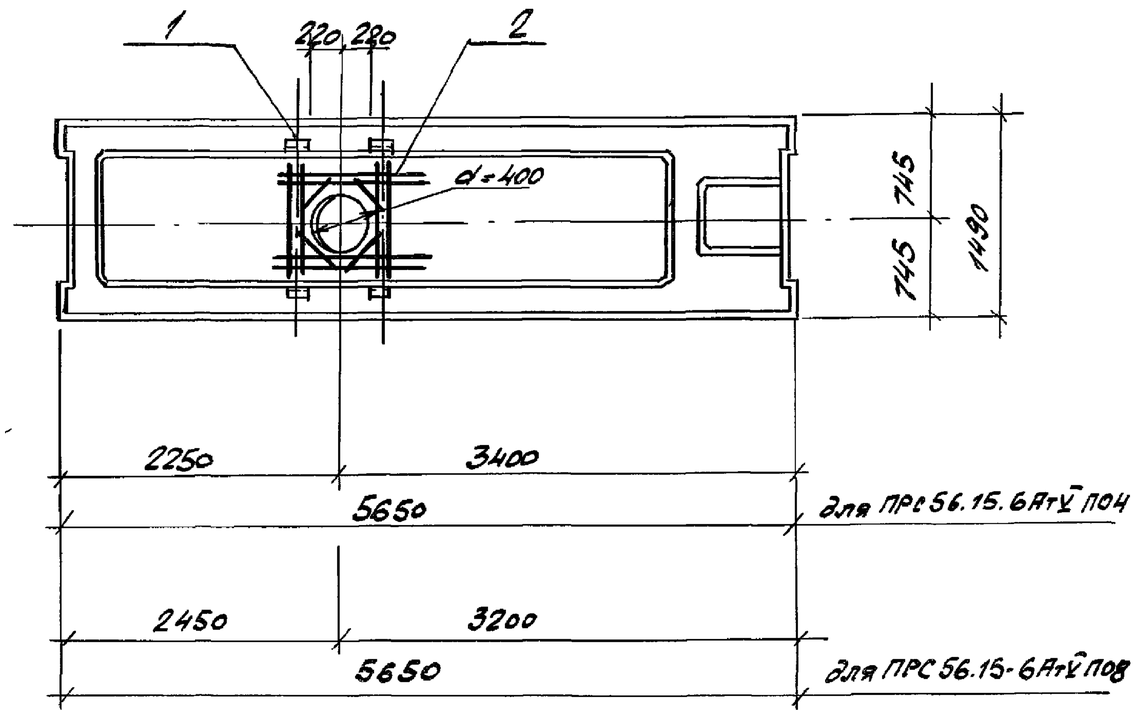

Формат	Зона	Поз.	Обозначение	Наименование	Кол.	Примечание
				Плита ПРС56.15-6АтV П04		
				Сборочные единицы		
			1.041.1-2 Вып.6	Плита ПРС56.15-6АтV П		
		1	1.041-1-2 Вып.6	Изделие закладное МН4	4	2.21кг
		2	1.041-1-2 Вып.6	Сетка арматурная С8	1	1.32кг
				Плита ПРС56.15-6АтV П08		
				Сборочные единицы		
			1.041.1-2 Вып.6	Плита ПРС56.15-6АтV П		
		1	1.041-1-2 Вып.6	Изделие закладное МН4	4	2.21кг
		2	1.041-1-2 Вып.6	Сетка арматурная С8	1	1.32кг

Ведомость расхода стали на дополнительные закладные изделия, кг

Марка элемента	Изделия арматурные			Изделия закладные						Общий расход
	Арматура класса А-III ГОСТ 5781-82			Арматура класса А-III ГОСТ 5781-82			Прокат марки Вст3кп2 ГОСТ 8510-72			
	ф10		Итого	ф10		Итого	L110×70×8		Итого	
ПРС56.15-6АтV П04	1.32		1.32	2.4		2.4	6.6		6.6	
ПРС56.15-6АтV П08	1.32		1.32	2.4		2.4	6.6		6.6	

Н.контр.	Помазов	
Нач.отд.	Иванов	
Гл.спец.	Помазов	
Вед.инж.	Никитина	
Инж.	Горчененко	

ТП-503-5-23.86- -КЖИ1-303

Плиты покрытия ПРС56.15-6АтV П04 ПРС56.15-6АтV П08

Стадия	Масса	Масштаб
РП		1:50
Лист 1	Листов 1	

ГИПРОАВТОТРАНС Ленинградский филиал

Инв.№подл. | Подпись и дата | Взам. инв.№

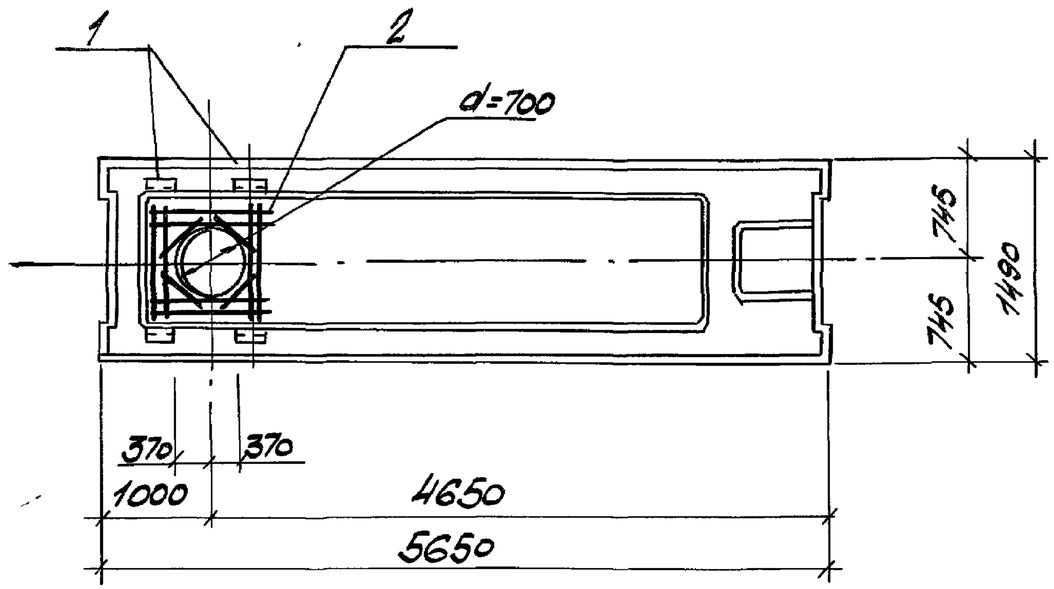

Формат	Зона	Поз.	Обозначение	Наименование	Кол.	Приме-чание
				Плита ПРС56.15-6АтV П05		
				Сборочные единицы		
			1.041.1-2 Вып.6	Плита ПРС56.15-6АтV П	1	4620кг
		1	1.041.1-2 Вып. 6	Изделие закладное МН4	4	2.21кг
		2	1.041-1-2 Вып. 6	Сетка арматурная С9	1	1.9кг

Ведомость расхода стали на дополнительные закладные изделия, кг

Марка элемента	Изделия арматурные					Изделия закладные						Общий расход
	Арматура класса А-III ГОСТ 5781-82					Арматура класса А-III ГОСТ 5781-82			Прокат марки Вст3кп2 ГОСТ 8610-72			
	ф10				Итого	ф10		Итого	110×70×8		Итого	
ПРС56.15-6АтV П05	1.9				1.9	2.4		-	6.6	-	6.6	10.9

Н.контр.	Помазов	
Нач.отд.	Иванов	
Гл.конст.	Помазов	
Вед.инж.	Никитина	
Инж.	Горчененко	

ТП-503-5-23.86 - КЖИ-304

Плита покрытия ПРС56.15-6АтV П05

Стадия	Масса	Масштаб
РП		1:50
Лист 1	Листов 1	

ГИПРОАВТОТРАНС Ленинградский филиал

Инв.№ подл. | Подпись и дата | Взам. инв.№

Альбом IV

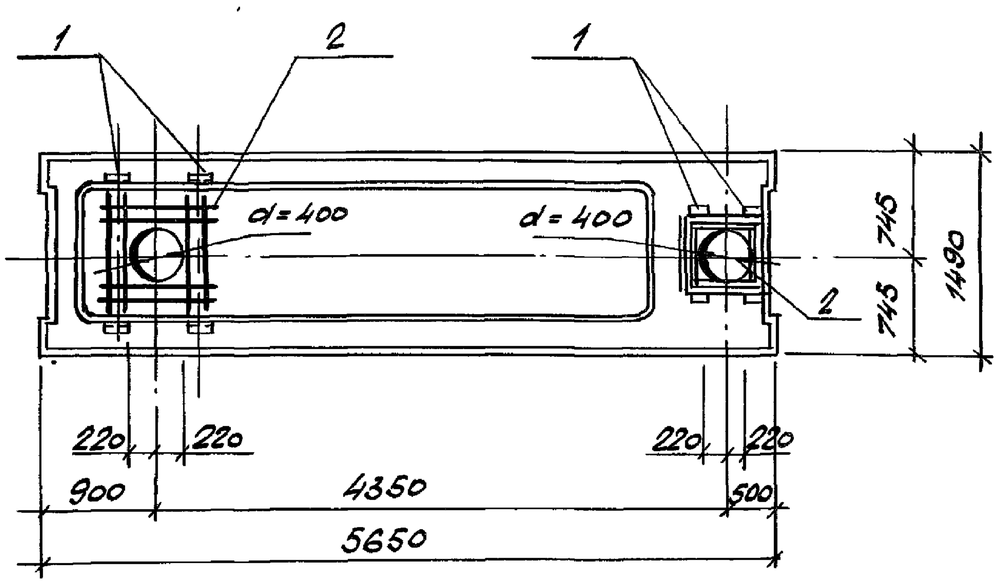

Формат	Зона	Поз.	Обозначение	Наименование	Кол.	Примечание.
				Плита ПРС56.15-6АтV ПО6		
				Сборочные единицы		
			1.041.1-2 Вып. 6	Плита ПРС56.15-6АтV		
		1	1.041-1-2 Вып. 6	Изделие закладное МН4	8	2.21кг
		2	1.041-1-2 Вып. 6	Сетка арматурная С8	2	1.32кг

Ведомость расхода стали на дополнительные закладные изделия, кг.

Марка элемента	Изделия арматурные				Изделия закладные						Общий расход
	Арматура класса А-III ГОСТ 5781-82				Арматура класса А-III ГОСТ 5781-82			Прокат марки Вст3кп2 ГОСТ 8510-72			
	ф10			Итого	ф10		Итого	L110×10×8		Итого	
ПРС56.15-6АтVПО6	2.64			2.64	2.4		2.4	13.12		13.12	18.2

Н. контр.	Помазов	
Нач. отд.	Иванов	
Гл. констр.	Помазов	
Вед. инж.	Никитина	
Инж.	Горчененко	

ТП 503-5-23.86 - КЖИ1-305

Плита покрытия ПРС56.15-6АтV ПО6

Стадия	Масса	Масштаб
РП		1:50
Лист 1	Листов 1	

ГИПРОАВТОТРАНС Ленинградский филиал

Инв. № подл. | Подпись и дата | Взам. инв. №

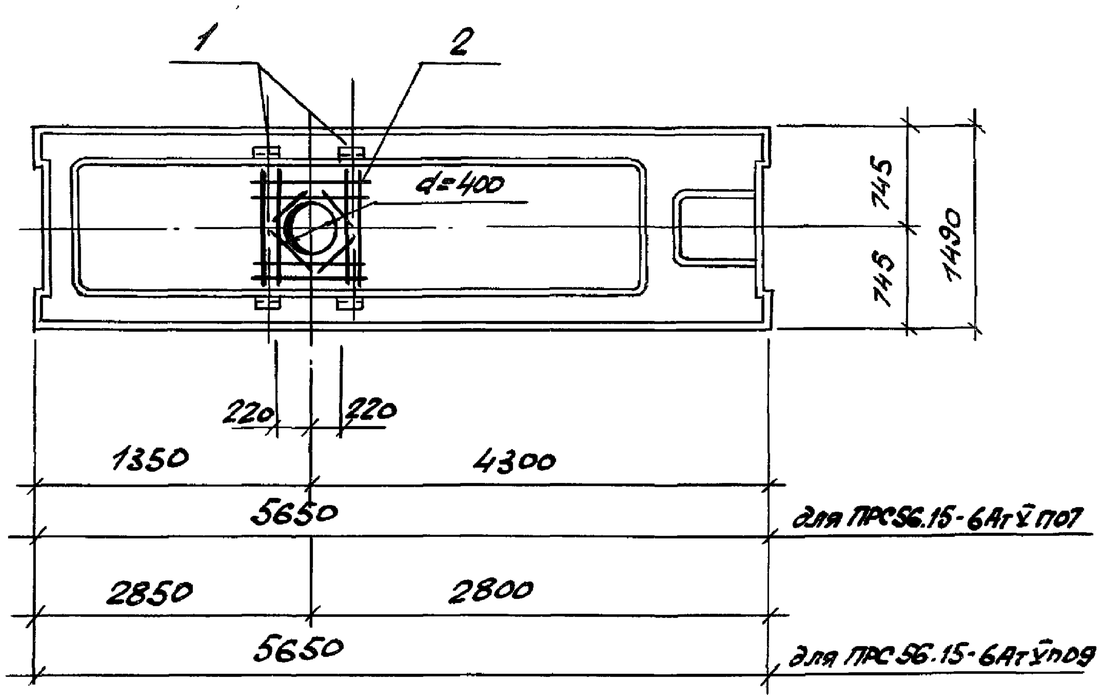

Формат	Зона	Поз.	Обозначение	Наименование	Кол.	Примечание
				Плита ПРС56.15-6АтV П07		
				Сборочные единицы		
			1.041.1-2 Вып.6	Плита ПРС56.15-6АтV П		
		1	1.041.1-1-2 Вып.6	Изделие закладное МН4	4	2.21кг
		2	1.041.1-1-2 Вып.6	Сетка арматурная СВ	1	1.32кг
				Плита ПРС 56.15-6АтV П09		
				Сборочные единицы		
			1.041.1-2 Вып.6	Плита ПРС56.15-6АтV П		
		1	1.041.1-1-2 Вып.6	Изделие закладное МН4	4	2.21кг
		2	1.041.1-1-2 Вып.6	Сетка арматурная СВ	1	1.32кг

Ведомость расхода стали на дополнительные закладные изделия, кг

Марка элемента	Изделия арматурные				Изделия закладные						Общий расход
	Арматура класса А-III ГОСТ 5781-82				Арматура класса А-III ГОСТ 5781-82			Прокат марки Вст3кп2 ГОСТ 8510-72			
	ф10			Итого	ф10		Итого	Ц10х10х8		Итого	
ПРС56.15-6АтV П07	1.32			1.32	2.4		2.4	6.6		6.6	10.32
ПРС56.15-6АтV П09	1.32			1.32	2.4		2.4	6.6		6.6.	10.32

Н.контр.	Помазов	
Нач.отд.	Иванов	
Гл.конст.	Помазов	
Вед.инж.	Никитина	
Инж.	Пиворова	

ТП-503-5-23.86-КЖИ1-306

Плиты покрытия ПРС56.15-6АтV П07 ПРС 56.15-6АтV П09

Стадия	Масса	Масштаб
РП		1:50
Лист 1	Листов 1	

ГИПРОАВТОТРАНС Ленинградский филиал

Инв.№ подл. | Подпись и дата | Взам. инв.№

АЛЬБОМ IV

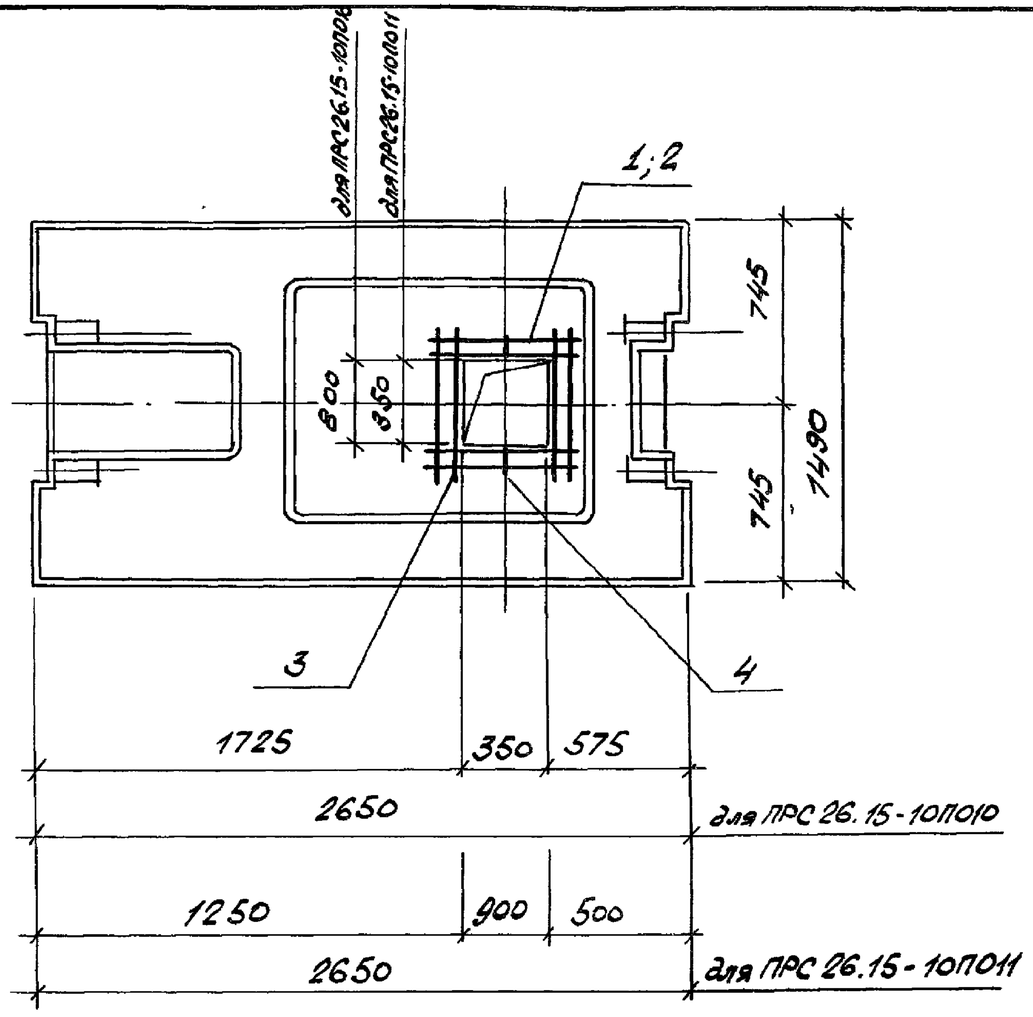

Формат	Зона	Поз.	Обозначение	Наименование	Кол.	Примечание
				Плита ПРС26.15-10П010		
				Сборочные единицы		
			1.041.1-2 вып.1	Плита ПРС26.15-10П		
				Детали		
Б4		1		ф10АIII ГОСТ5781-82 ℓ=900	8	0.6кг
Б4		4		ф6АIII ГОСТ5781-82 ℓ=150	4	0.02кг
				Плита ПРС26.15-10П011		
				Сборочные единицы		
			1.041.1-2.вып.1	Плита ПРС26.15-10П		
				Детали		
Б4		2		ф10АIII ГОСТ5781-82 ℓ=1300	4	0.8кг
Б4		4		ф6АIII ГОСТ5781-82 ℓ=150	4	0.03кг
		3		ф10АIII ГОСТ5781-82 ℓ=1200	4	0.8кг

Ведомость расхода стали на дополнительные арматурные изделия, кг

Марка элемента	Изделия арматурные						Общий расход
	Арматура класса А-III ГОСТ5781-82						
	ф6	ф10				Итого	
ПРС26.15-10П011	0,1	4.8				4,9	4.9
ПРС26.15-10П012	0.1	6.4				6,5	6.5

Н.контр.	Поносов	
Нач.отд.	Иванов	
Гл.констр.	Поносов	
Рук.сект.	Самсонова	
Рук.гр.	Никитина	
Инж.	Пиворова	
Инж.	Горчененко	

ТП-503-5-23.86 -КЖИ1-307

Плиты перекрытия ПРС 26.15-10П010 ПРС 26.15-10П011

Стадия	Масса	Масштаб
РП	1150	1:20
Лист 1	Листов 1	

ГИПРОАВТОТРАНС Ленинградский филиал

Инв.№ подл. | Подпись и дата | Взам.инв.№

1259

АЛЬБОМ IV

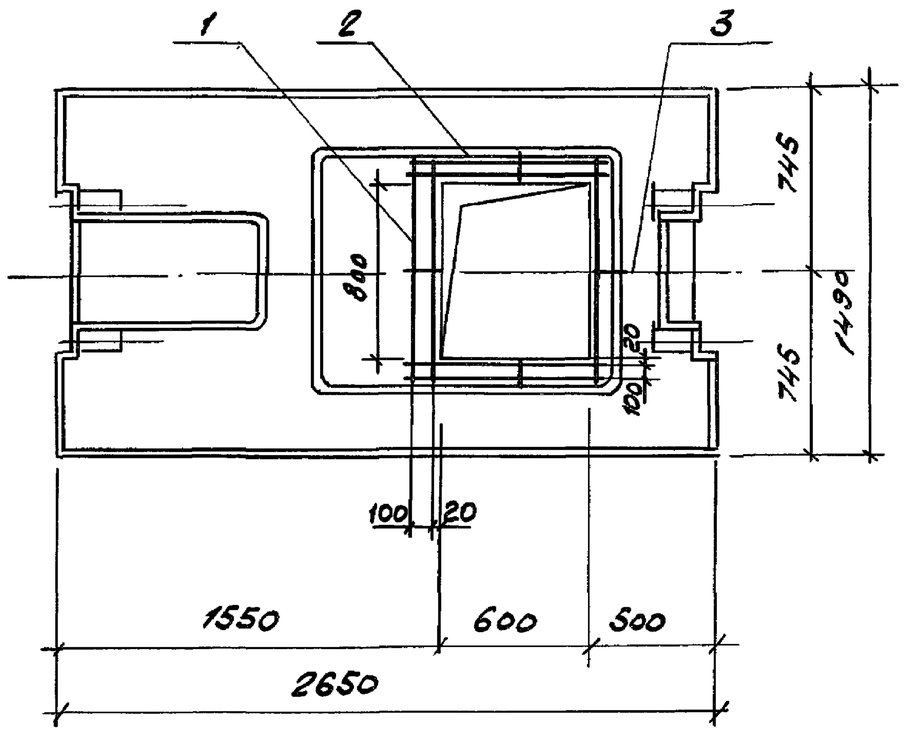

Формат	Зона	Поз.	Обозначение	Наименование	Кол.	Примечание
				Плита ПРС26.15-10П012		
				Сборочные единицы		
			1.041.1-2 вып. 1	Плита ПРС26.15-10П		
				Детали		
БУ		1		ф10А-III ГОСТ 5781-82 ℓ=1200	4	0.74кг
БУ		2		ф10А-III ГОСТ 5781-82 ℓ=1050	4	0.65кг
БУ		3		ф6А-III ГОСТ 5781-82 ℓ=150	4	0.03кг

Ведомость расхода стали на дополнительные арматурные изделия, кг

Марка элемента	Изделия						Общий расход
	Арматура класса А-III ГОСТ 5781-82						
	ф6	ф10				Итого	
ПРС26.15-10П012	0.12	5.6				5.72	5.72

Н.контр.	Поназов	
Нач отд.	Иванов	
Гл.констр	Поназов	
Рук.сект.	Самсонова	
Рук. гр.	Никитина	
Инж.	Пиворова	
Инж.	Горчененко	

ТП-503-5-23.86-КЖИ1-308

Плита перекрытия ПРС26.15-10П012

Стадия	Масса	Масштаб
РП	1150	1:20
Лист 1	Листов 1	

ГИПРОАВТОТРАНС
Ленинградский филиал

1259

Инв.№подл. | Подпись и дата | Взам.инв.№

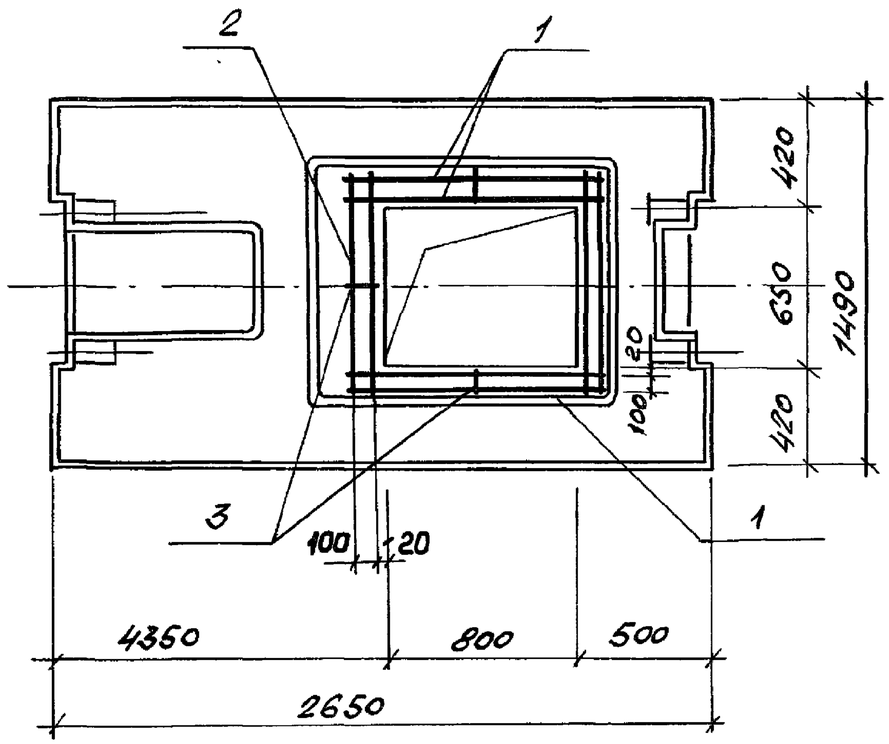

Формат	Зона	Поз.	Обозначение	Наименование	Кол.	Примечание
				Плита ПРС26.15-10П013		
				Сборочные единицы		
			1.041.1-2 Вып.6	Плита ПРС26.15-10П		
				Детали		
Б4		1		ф10 А-III ГОСТ5781-82 ℓ=1200	4	0.74кг
Б4		2		ф10 А-III ГОСТ5781-82 ℓ=1050	4	0.65кг
Б4		3		ф6 А-III ГОСТ5781-82 ℓ=150	4	0,03кг

Ведомость расхода стали на дополнительные закладные изделия, кг

Марка элемента	Изделия арматурные						Общий расход
	Арматура класса А-III ГОСТ 5781-82						
	ф6	ф10				Итого	
ПРС 26.15-10П 0.13	0.12	5.6				5.72	5.72

Н.контр.	Помазов	
Нач. отд.	Иванов	
Гл.конст.	Помазов	
Вед. инж.	Никитина	
Инж.	Горчененко	

ТП-503-5-23.86 -КЖИ1-309

Плита перекрытия ПРС26.15-10П013

Стадия	Масса	Масштаб
РП		1:20
Лист 1	Листов 1	

ГИПРОАВТОТРАНС Ленинградский филиал

Инв.№ подл. | Подпись и дата | Взам. инв.№

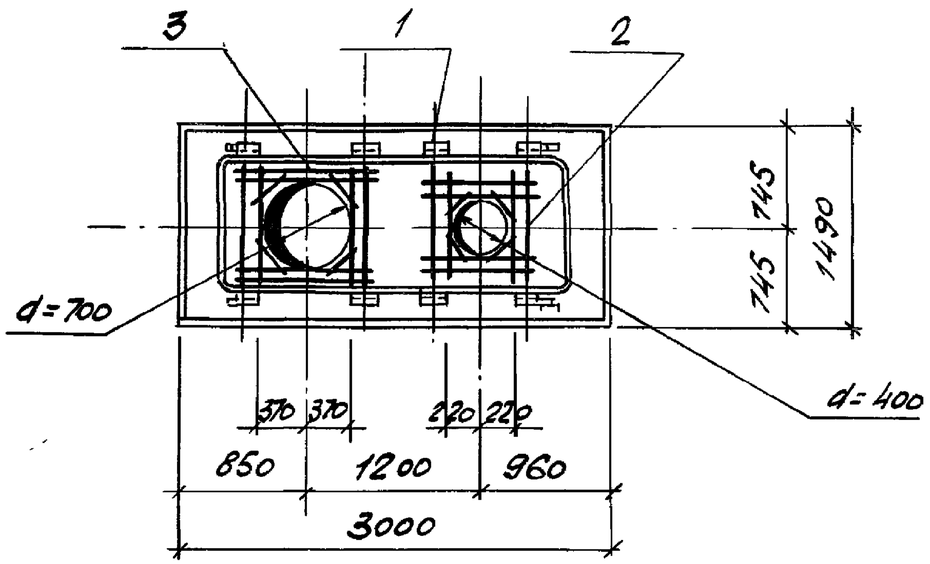

Формат	Зона	Поз.	Обозначение	Наименование	Кол.	Примечание
				Плита ПР30.15-8АIIIт 0.14		
				Сборочные единицы		
			1.242.1-3 Вып. 1	ПР30.15-8АIII 1		
		1	1.041-1-2 Вып. 6	Изделие закладное МН4	8	2.21кг
				Сетка арматурная		
		2	1.041-1-2 Вып. 6	С8	1	1.32кг
		3	1.041-1-2 Вып. 6	С9	1	1.85кг

Ведомость расхода стали на дополнительные закладные изделия, кг

Марка элемента	Изделия арматурные				Изделия закладные						Общий расход
	Арматура класса А-III ГОСТ 5781-82				Арматура класса АIII ГОСТ 5781-82			Прокат марки ВСт3кп2 ГОСТ 8510-72			
	ф10			Итого	ф10		Итого	∟110х70х8		Итого	
ПР30.15-8АIIIт 014	3.2			3.2	2.4		2.4	13.12		13.12	18.72

Н. контр.	Помазов		
Нач. отд.	Иванов		
Гл. конст.	Помазов		
Вед. инж.	Никитина		
Инж.	Пиворова		

ТП-503-5-23.86 -КЖИ1-310

Плита покрытия ПР30.15-8АIIIт. 014

Стадия	Масса	Масштаб
РП		1:50
Лист 1	Листов 1	

ГИПРОАВТОТРАНС Ленинградский филиал

1259
Инв. № подл. | Подпись и дата | Взам. инв. №

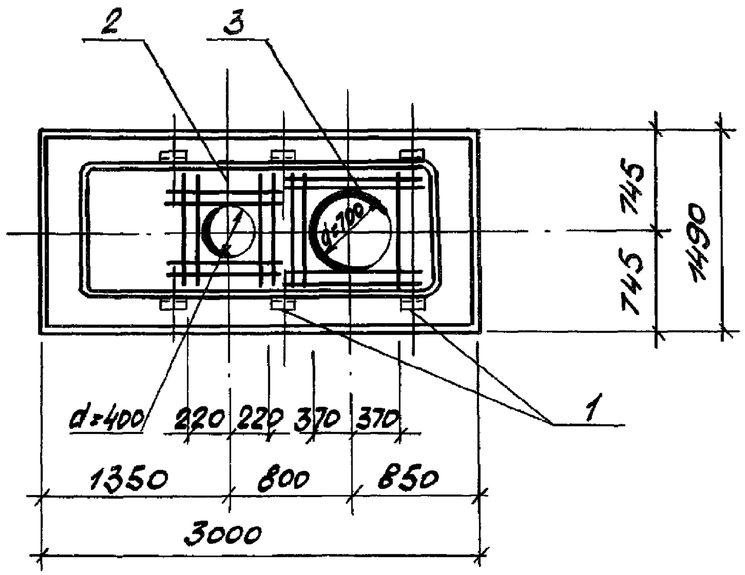

Формат	Зона	Поз.	Обозначение	Наименование	Кол.	Примечание
				Плита ПР30.15-8АIIIт015		
				Сборочные единицы		
			1.242-1 Вып. 1	Плита ПР30.15-8АIIIт-1		
		1	1.041-1-2 Вып. 6	Изделие закладное МН4	8	2.21кг
				Сетка арматурная		
		2	1.041-1-2 Вып. 6	С8	1	1.32кг
		3	1.041-1-2 Вып. 6	С9	1	1.85кг

Ведомость расхода стали на дополнительные закладные изделия, кг

Марка элемента	Изделия арматурные			Изделия закладные						Общий расход
	Арматура класса А-III ГОСТ 5781-82			Арматура класса А-III ГОСТ 5781-82			Прокат марки Вст3кп2 ГОСТ 5781-82			
	ф10		Итого	ф10		Итого	∟110×70×8		Итого	
ПР30.15-8АIIIт015	3.2		3.2	4.8		4.8	13.12		13.12	21.13

Н. контр.	Помазов	
Нач. отд.	Иванов	
Гл. конст.	Помазов	
Вед. инж.	Никитина	
Инж.	Поворова	

ТП-503-5 23.86 -КЖИ1-311

Плита покрытия ПР30.15-8АIIIт015

Стадия	Масса	Масштаб
РП		1:50
Лист 1	Листов 1	

ГИПРОАВТОТРАНС
Ленинградский филиал

1259
Инв. № подл. | Подпись и дата | Взам. инв. №

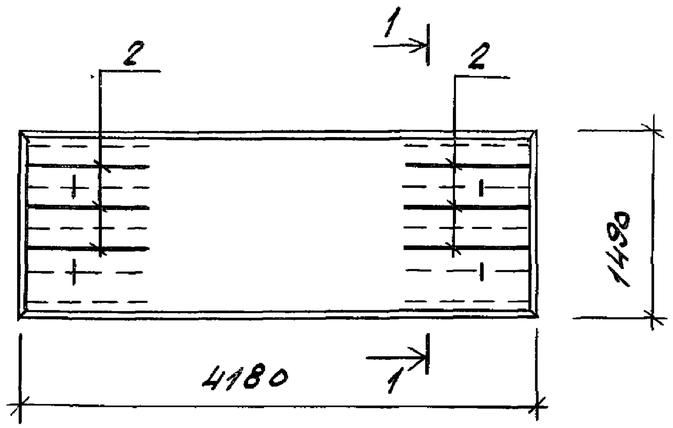

1 - 1

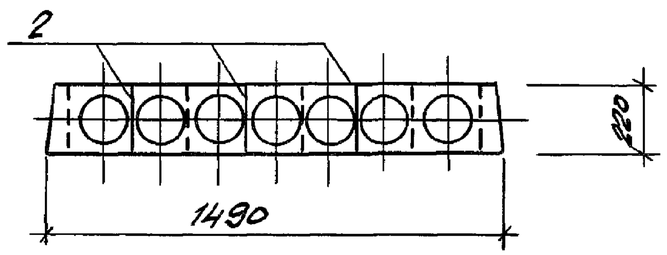

Формат	Зона	Поз.	Обозначение	Наименование	Кол.	Примечание
				Панель ПК·42.15-8т-01		
				Сборочные единицы		
		1	1.141-1 вып. 60	Панель ПК 42.15-8т		
		2	1.141-1 вып 60	Каркас плоский Кр1	6	0,21кг

Ведомость расхода стали на дополнительные изделия, кг.

Марка элемента	Изделия арматурные			Общий расход
	Арматура класса Вр I ГОСТ 6727-80			
	ф3		Итого	
ПК 42.15-8т-01	1.26		1.26	1.26

Н.контр.	Помазов		
Нач.отд.	Иванов		
Гл.конст.	Помазов		
Вед.инж.	Никитина		
Вед.инж.	Поликарпов		
Инж.	Ключникова		

ТП-503-5-23.86 - -КЖИ1-312

Плита перекрытия ПК 42.15-8т-01

Стадия	Масса	Масштаб
РП		1:50
Лист 1	Листов 1	

ГИПРОАВТОТРАНС Ленинградский филиал

Инв.№ подл. | Подпись и дата | Взам.инв.№

1259

АЛЬБОМ IV

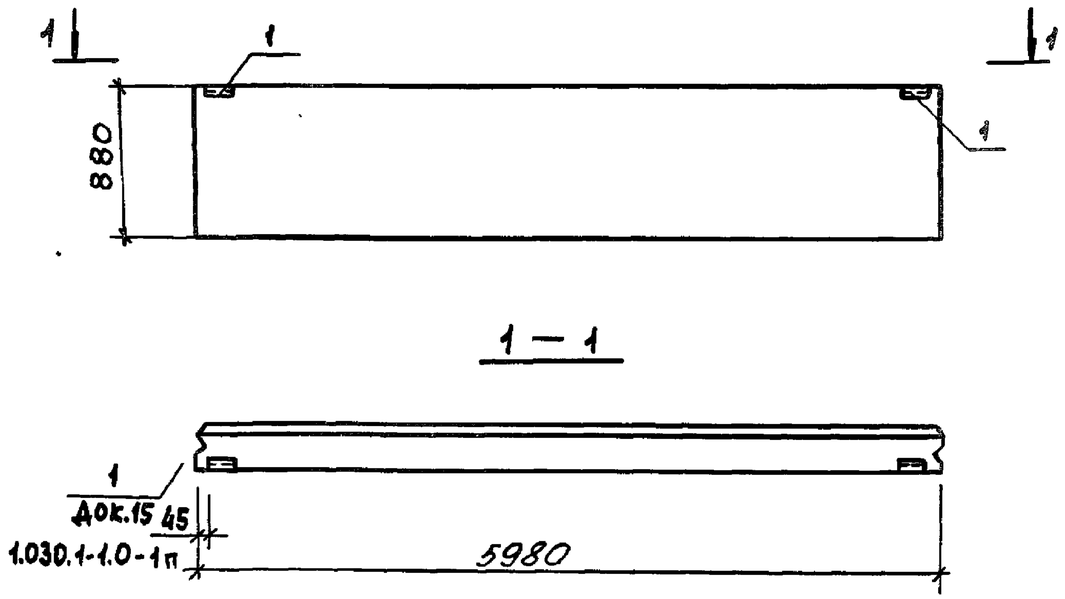

Формат	Зона	Поз.	Обозначение	Наименование	Кол.	Примечание
				Панель стеновая ПС60.9.3.0-6Л-1		
				Сборочные единицы		
			1.030.1-1 Вып. 1-1	Панель стеновая ПС60.9.3.0-6Л	1	
				Изделие закладное		
		1	1.030.1-1 Вып. 1-3	М1	2	1.86кг
				Панель стеновая ПС60.18.3.0-6Л-1		
				Сборочные единицы		
			1.030.1-1 Вып. 1-1	Панель стеновая ПС60.18.3.0-6Л	1	
				Изделие закладное		
		1	1.030.1-1 Вып. 1-3	М1	2	1.86кг
				Панель ПС60.9.2.5-4Л-1		
				Сборочные единицы		
			1.030.1-1 Вып. 1-1	Панель ПС60.9.2,5-4Л	1	
				Изделие закладное		
		1	1.030.1-1 Вып. 1-3	М1	2	1.86кг
				Панель ПС60.18.2.5-4Л-1		
				Сборочные единицы		
			1.030.1-1 Вып. 1-1	Панель ПС60.18.2.5-4Л	1	
				Изделие закладное		
		1	1.030.1-1 Вып. 1-3	М1	2	1.86кг

Ведомость расхода стали на дополнительные закладные изделия, кг

Марка элемента	Изделия закладные							Общий расход
	Арматура класса А-III			Прокат марки ВСт3кп2				
	ГОСТ 5781-82			ГОСТ 19903-74		ГОСТ 8509-72		
	ф10		Итого	-60х6	Итого	L63х6	Итого	
ПС60.9.3.0-6Л-1 ПС60.18.3.0-6Л-1 ПС60.9.2.5-4Л-1 ПС60.18.2.5-4Л-1	0,52		0.52	1.12	1.12	2.06	2.06	3,70

Н.контр	Помазов	
Нач.отд.	Иванов	
Гл.констр	Помазов	
Вед.инж	Никитина	
Вед.инж	Поликарпова	
Инж.	Горченко	

ТП 503-5-23.86 - КЖИ1-401

Панели стеновые
ПС60.9.3.0-6Л-1
ПС60.18.3.0-6Л-1
ПС60.9.2.5-4Л-1
ПС60.18.2.5-4Л-1

Стадия	Масса	Масштаб
РП		1:50
Лист 1	Листов 1	

ГИПРОАВТОТРАНС
Ленинградский филиал

1259

Взам.инв.№ | Подп. и дата | Инв.№подл.

АЛЬБОМ IV

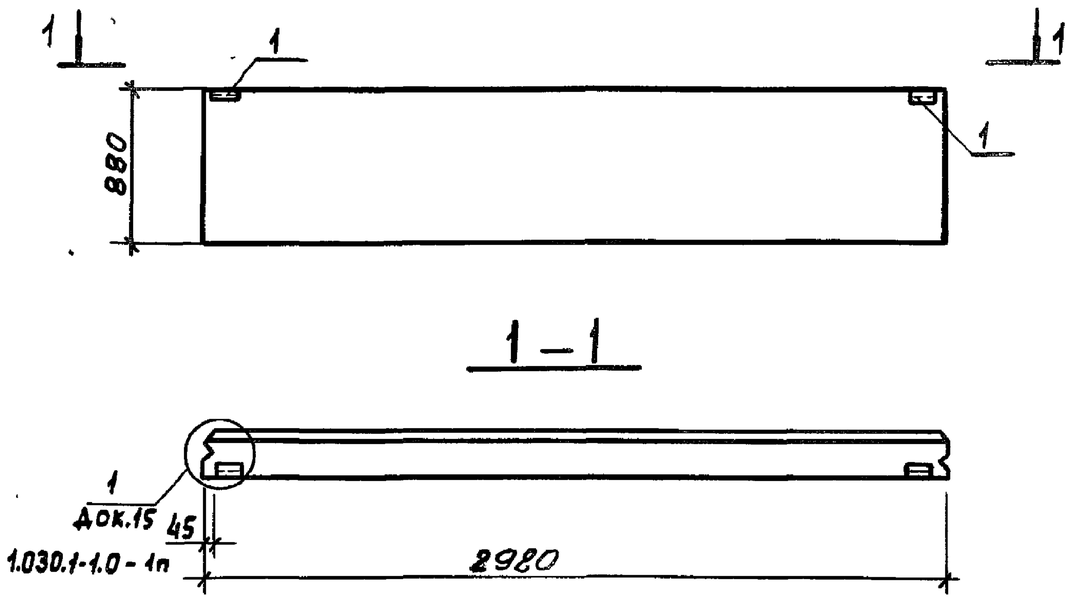

Формат	Зона	Поз.	Обозначение	Наименование	Кол.	Примечание
				Панель стеновая ПС30.9.3.0-6Л-1		
				Сборочные единицы		
			1.030.1-1 Вып. 1-1	Панель стеновая ПС30.9.3.0-6Л	1	
				Изделие закладное		
		1	1.030.1-1 Вып. 1-3	М1	2	1.86кг
				Панель стеновая ПС30.18.3.0-6Л-1		
				Сборочные единицы		
			1.030.1-1 Вып. 1-1	Панель стеновая ПС30.18.3.0-6Л	1	
				Изделие закладное		
		1	1.030.1-1 Вып. 1-3	М1	2	1.86кг
				Панель ПС30.9.2.5-6Л-1		
				Сборочные единицы		
			1.030.1-1 Вып. 1-1	Панель ПС30.9.2.5-6Л	1	
				Изделие закладное		
		1	1.030.1-1 Вып. 1-3	М1	2	1.86кг
				Панель ПС30.18.2.5-6Л-1		
				Сборочные единицы		
			1.030.1-1 Вып. 1-1	Панель ПС30.18.2.5-6Л	1	
				Изделие закладное		
		1	1.030.1-1 Вып. 1-3	М1	2	1.86кг

Ведомость расхода стали на дополнительные закладные изделия кг

Марка элемента	Изделия закладные							Общий расход
	Арматура класса А-III			Прокат марки ВСт3кП2				
	ГОСТ 5781-82			ГОСТ 19903-74		ГОСТ 8509-72		
	Ф10		Итого	-60х6	Итого	L63х6	Итого	
ПС30.9.3.0-6Л-1 ПС30.18.3.0-6Л-1 ПС30.9.2.5-6Л-1 ПС30.18.2.5-6Л-1	0,52		0,52	1.12	1.12	2.06	2.06	3.70

Н.контр	Помазов	
Нач.отд.	Иванов	
Гл.конст.	Помазов	
Вед.инж.	Никитина	
Инж.	Горченко	

ТП503-5-23.86-КЖИ1-402

Панели стеновые
ПС30.93.0-6Л-1
ПС30.18.3.0-6Л-1
ПС30.9.2.5-6Л-1
ПС30.18.2.5-6Л-1

Стадия	Масса	Масштаб
РП		1:50
Лист 1	Листов 1	

ГИПРОАВТОТРАНС
Ленинградский филиал

1259

Взам.инв.№ | Подп.и дата | Инв.№подл.

АЛЬБОМ IV

1259

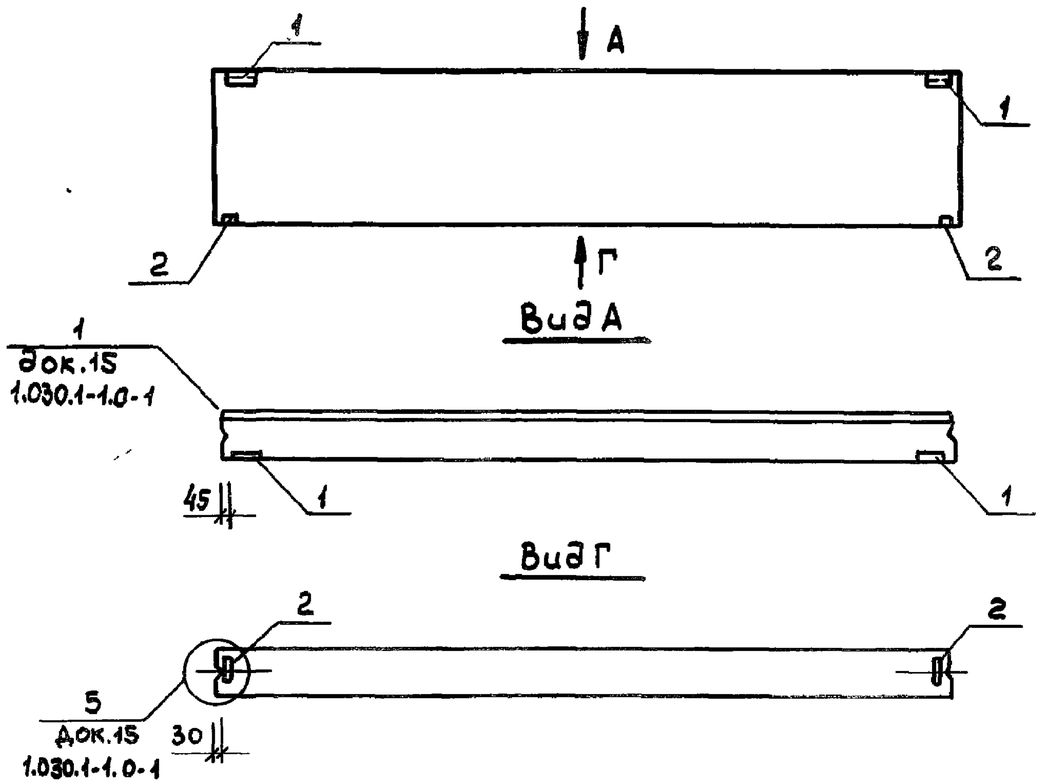

Формат	Зона	Поз.	Обозначение	Наименование	Кол	Примечание
				Панель стеновая ПС60.15.3.0-3Л-16		
				Сборочные единицы		
			1.030.1-1 В.1-1	Панель ПС60.15.3.0-3Л	1	
				Изделия закладные		
		1	1.030.1-1 В.1-3	М1	2	1.86кг
		2	1.030.1-1 В.1-3	М6	2	1.14кг
				Панель ПС30.15.3.0-6Л-16		
				Сборочные единицы		
			1.030.1-1 В.1-1	Панель ПС30.15.3.0-6Л	1	
		1	1.030.1-1 В.1-3	Изделия закладные М1	2	1.86кг
		2	1.030.1-1 В.1-3	М6	2	1.14кг
				Панель ПС60.15.2.5-5Л-16		
				Сборочные единицы		
			1.030.1-1 В.1-1	Панель ПС60.15.2.5-5Л	1	
				Изделия закладные		
		1	1.030.1-1 В.1-3	М1	2	1.86кг
		2	1.030.1-1 В.1-3	М6	2	1.14кг
				Панель ПС30.15.2.5-6Л-16		
				Сборочные единицы		
			1.030.1-1 В.1-1	Панель ПС30.15.2.5-6Л	1	
		1	1.030.1-1 В.1-3	Изделия закладные М1	2	1.86кг
		2	1.030.1-1 В.1-3	М6	2	1.14кг

Ведомость расхода стали на дополнительные закладные изделия, кг

Марка элемента	Изделия закладные								Общий расход
	Арматура класса А-III ГОСТ 5781-82		Прокат марки ВСт3кП2 ГОСТ 19903-74				ГОСТ 8509-72		
	Ф10	Итого	S=6	S=8		Итого	L63x6	Итого	
ПС60.15.3.0-3Л-16 ПС30.15.3.0-6Л-16 ПС60.15.2.5-5Л-16 ПС30.15.2.5-6Л-16	1.52	1.52	1.12	1.28		2.40	2.06	2.06	5.98

Н.контр	Помазов	
Нач.отд.	Иванов	
Гл.констр	Помазов	
Вед.инж	Никитина	
Инж.	Горчененко	

ТП 503-5-23.86 КЖИ-403

Панели стеновые
ПС60.15.3.0-3Л-16
ПС30.15.3.0-6Л-16
ПС60.15.2.5-5Л-16
ПС30.15.2.5-6Л-16

Стадия	Масса	Масштаб
РП		1:50
Лист 1	Листов 1	

ГИПРОАВТОТРАНС
Ленинградский филиал

Взам.инв.№ | Подп. и дата | Инв.№подл.

АЛЬБОМ IV

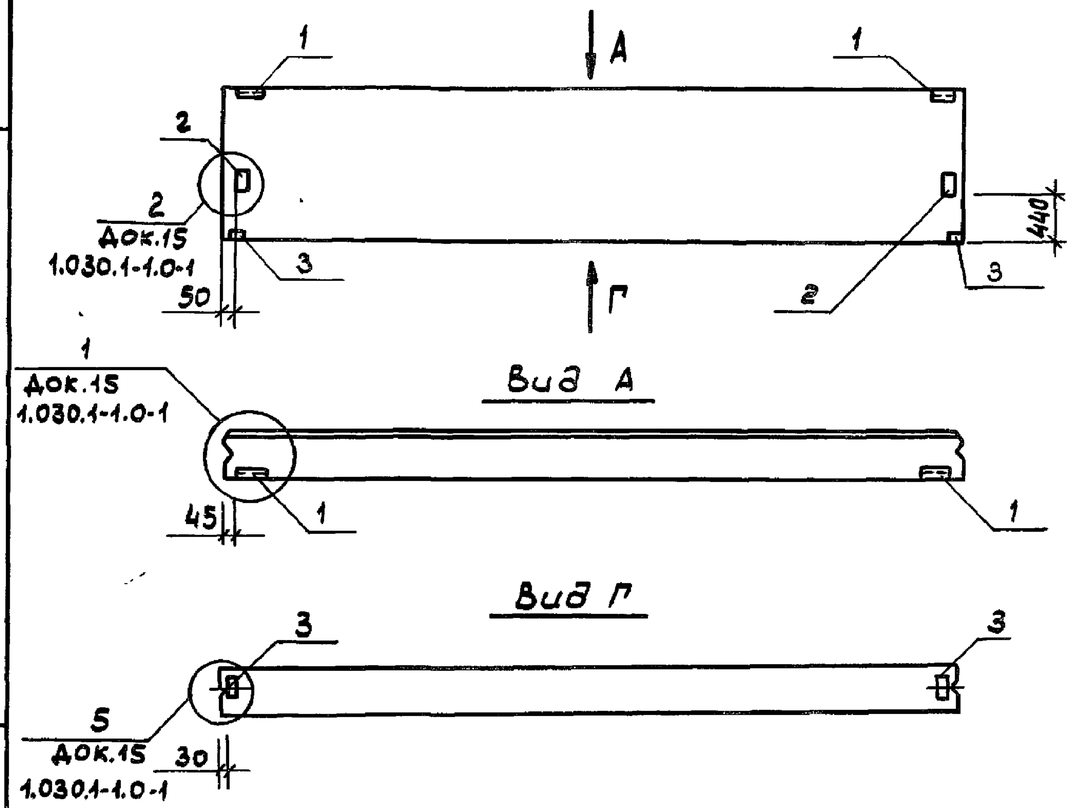

Формат	Зона	Поз.	Обозначение	Наименование	Кол.	Примечание
				Панель стеновая ПС60.15.3.0-3Л-17		
				Сборочные единицы		
			1.030.1-1 Вып. 1-1	Панель ПС 60. 15.3.0-3Л	1	
		1	1.030.1-1 Вып. 1-3	Изделия закладные М1	2	1.86кг
		2	1.030.1-1 Вып. 1-3	М5	2	7,38кг
		3	1.030.1-1 Вып. 1-3	М6	2	1.14кг
				Панель стеновая ПС60.15.2.5-6Л-17		
				Сборочные единицы		
			1.030.1-1 Вып. 1-1	Панель ПС60.15.2,5-5Л	1	
		1	1.030.1-1 Вып. 1-3	Изделия закладные М1	2	1.86кг
		2	1.030.1-1 Вып. 1-3	М5	2	7,38кг
		3	1.020.1-1 Вып. 1-3	М6	2	1.14кг
				Панель стеновая ПС30,15,30-6Л-17		
				Сборочные единицы		
			1.030.1-1 Вып. 1-1	Панель ПС30.15.3.0-6Л	1	
		1	1.030.1-1 Вып. 1-3	Изделия закладные М1	2	1.86кг
		2	1.030.1-1 Вып. 1-3	М5	2	7,38кг
		3	1.030.1-1 Вып. 1-3	М6	2	1.14кг
				Панель ПС30.15.2,5-6Л-17		
				Сборочные единицы		
			1.030.1-1 Вып. 1-1	Панель ПС30.15.2.5-6Л	1	
		1	1.030.1-1 Вып. 1-3	Изделия закладные М1	2	1.86кг
		2	1.030.1-1 Вып. 1-3	М5	2	7,38кг
		3	1.030.1-1 Вып. 1-3	М6	2	1.14кг

Ведомость расхода стали на дополнительные закладные изделия, кг

Марка элемента	Изделия закладные										Общий расход
	Арматура класса А-III ГОСТ 5781-82		Прокат марки ВСт3кп2 ГОСТ 19903-74						ГОСТ 8509-72		
	Ф10	Итого	S=6	S=8	S=10	S=12		Итого	L63x6	Итого	
ПС 60.15.3.0-3Л-17 ПС30.15.3.0-6Л-17	2,4	2,4	1,12	1,28	6,32	7,58		16,30	2,06	2,06	20,76
ПС30.15.2,5-6Л-17 ПС60.15.2,5-6Л-17	2,44	2,41	1.12	1.28	6,32	7,58		16.30	2.06	2.06	20,76

Н.контр.	Помазов	
Нач.отд.	Иванов	
Гл.констр.	Помазов	
Вед.инж.	Никитина	
Вед.инж.	Поликарпова	
Инж.	Горчененко	

ТП 503-5-23.86 КЖИ1-404

Панели стеновые
ПС 60. 15.30-3Л-17
ПС 60. 15.2.5-6Л-17
ПС 30. 15.3.0-6Л-17
ПС 30. 15.2.5-6Л-17

Стадия	Масса	Масштаб
РП		1:50
Лист 1	Листов 1	

ГИПРОАВТОТРАНС
Ленинградский филиал

Инв.№подл. | Подп. и дата | Взам.инв.№

1259

АЛЬБОМ III

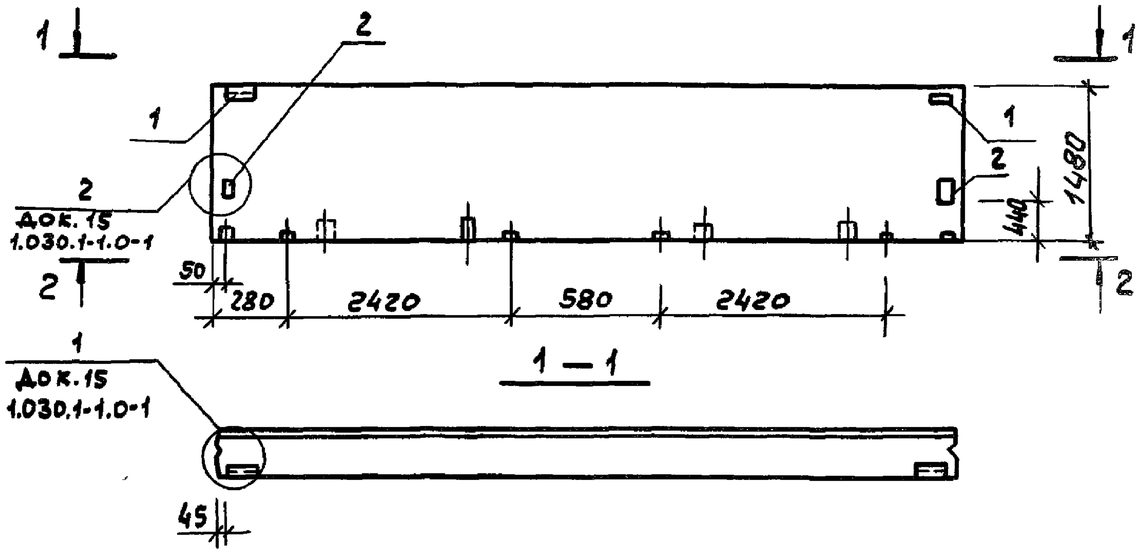

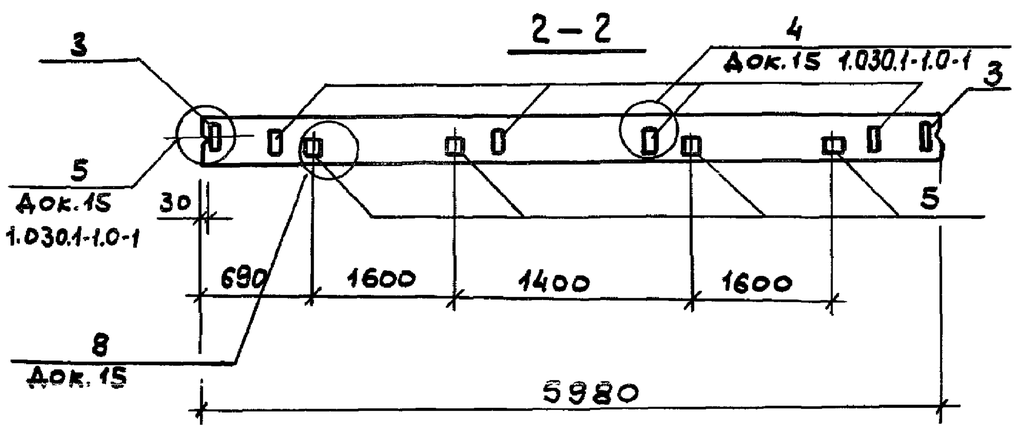

Формат	Зона	Поз.	Обозначение	Наименование	Кол.	Примечание
				Панель стеновая ПС60.15.3.0-3Л-23		
				Сборочные единицы		
			1.030.1-1 Вып. 1-1	Панель ПС60.15.3.0-3Л	1	
		1	1.030.1-1 Вып. 1-3	Изделия закладные М1	2	1.86кг
		2	1.030.1-1 Вып. 1-3	М5	2	7.38кг
		3	1.030.1-1 Вып. 1-3	М6	2	1.14кг
		4	1.030.1-1 Вып. 1-3	М9	4	1.38кг
		5	8486-66	Брус деревянный	4	
				Панель стеновая ПС60.15.2.5-5Л-23		
				Сборочные единицы		
			1.030.1-1 Вып. 1-1	Панель ПС60.15.2.5-5Л	1	
				Изделия закладные		
		1	1.030.1-1 Вып. 1-3	М1	2	1.86кг
		2	1.030.1-1 Вып. 1-3	М5	2	7.38кг
		3	1.030.1-1 Вып. 1-3	М6	2	1.14кг
		4	1.030.1-1 Вып. 1-3	М9	4	1.38кг
		5	8486-66	Брус деревянный	4	

Ведомость расхода стали на дополнительные закладные изделия, кг

Марка элемента	Изделия закладные											Общий расход
	Арматура класса			Прокат марки								
	А-III			ВСт.3КП2								
	ГОСТ 5781-82			ГОСТ 19903-74						ГОСТ 8509-72		
	ф10		Итого	S=6	S=8	S=10	S=12		Итого	L63x6		Итого	
ПС60.15.3.0-3Л-23	3.92		3.92	1.12	5.28	6.32	7.58		20.30	2.06		2.06	26.28
ПС60.15.2.5-5Л-23	3.92		3.92	1.12	5.28	6.32	7.58		20.36	2.06		2.06	26.28

Н.контр.	Помазов	
Нач.отд.	Иванов	
Гл.констр.	Помазов	
Вед.инж.	Никитина	
Инж.	Горченко	

ТП 503-5-23.86 КЖИ1-405

Панели стеновые
ПС 60.15.3.0-3Л-23
ПС 60.15.2.5-5Л-23

Стадия	Масса	Масштаб
РП		1:50
Лист 1	Листов 1	

ГИПРОАВТОТРАНС
Ленинградский филиал

Инв.№ подл. | Подп. и дата | Взам. инв.№

1259

АЛЬБОМ IV

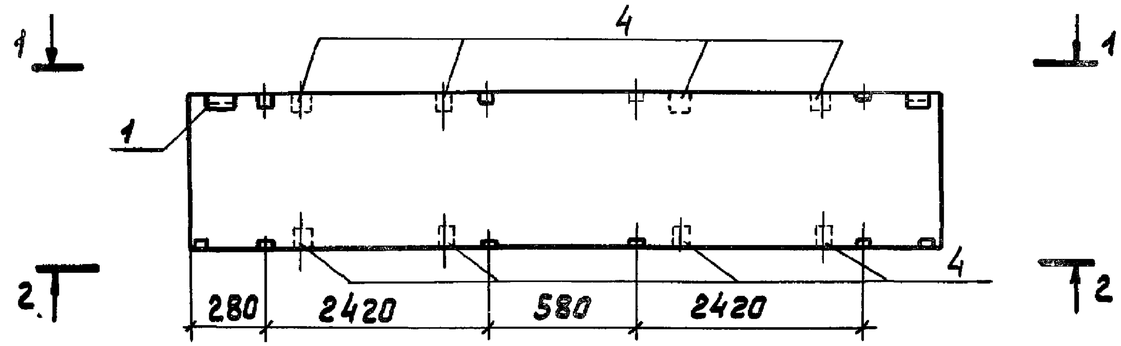

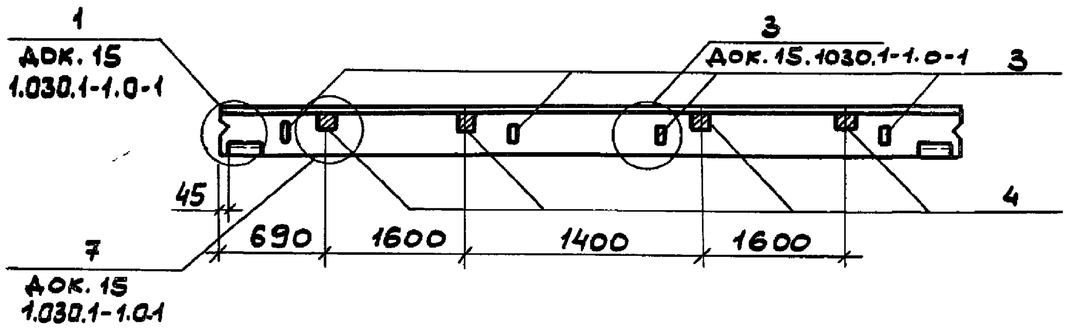

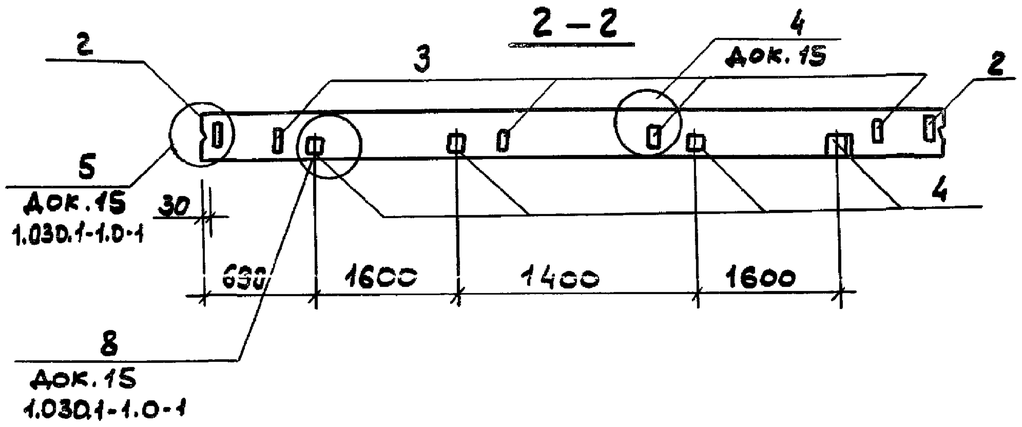

Формат	Зона	Поз.	Обозначение	Наименование	Кол	Примечание
				Панель ПС.60.15.3.0-3Л-20		
				Сборочные единицы		
			1.030.1-1 Вып. 1-1	Панель ПС60.15.3.0-3Л	1	
				Изделия закладные		
		1	1.030.1-1 Вып. 1-3	М1	2	1.86кг
		2	1.030.1-1 Вып. 1-3	М6	2	1,14кг
		3	1.030.1-1 Вып. 1-3	М9	8	1.38кг
		4	8486-66	Брус деревянный		
				Панель ПС 60.15.2.5-5Л-20		
				Сборочные единицы		
			1.030.1-1 Вып. 1-1	Панель ПС 60.15.2.5-5Л	1	
				Изделия закладные		
		1	1.030.1-1 Вып. 1-3	М1	2	1.86кг
		2	1.030.1-1 Вып. 1-3	М6	2	1.14кг
		3	1.030.1-1 Вып. 1-3	М9	8	1.38кг
		4	8486-66	Брус деревянный		

Ведомость расхода стали на дополнительные закладные изделия, кг

Марка элемента	Изделия закладные												Общий расход
	Арматура класса А-III ГОСТ 5781-82			Прокат марки ВСт3кп2 ГОСТ 19903-74						ГОСТ 8509-72			
	Ф10		Итого	S=6	S=8				Итого	L63x6		Итого	
ПС60.15.3.0-3Л-20	4,56		4,56	1,12	9,28				10,40	2,06		2,06	17,02
ПС60.15.2.5-5Л-20	4,56		4,56	1,12	9,28				10,40	2,06		2,06	17,02

Н.контр.	Помазов	
Нач.отд.	Цвяков	
Гл.констр	Помазов	
Вед.инж.	Никитина	
Инж.	Горченко	

ТП 503-5-23.86 - КЖИ1 - 406

Панели стеновые ПС 60.15.3.0-3Л-20 ПС 60.15.2.5-5Л-20

Стадия	Масса	Масштаб
РП		1:50
Лист 1	Листов 1	

ГИПРОАВТОТРАНС Ленинградский филиал

Инв.№ подл. | Подп. и дата | Взам.инв.№

1259

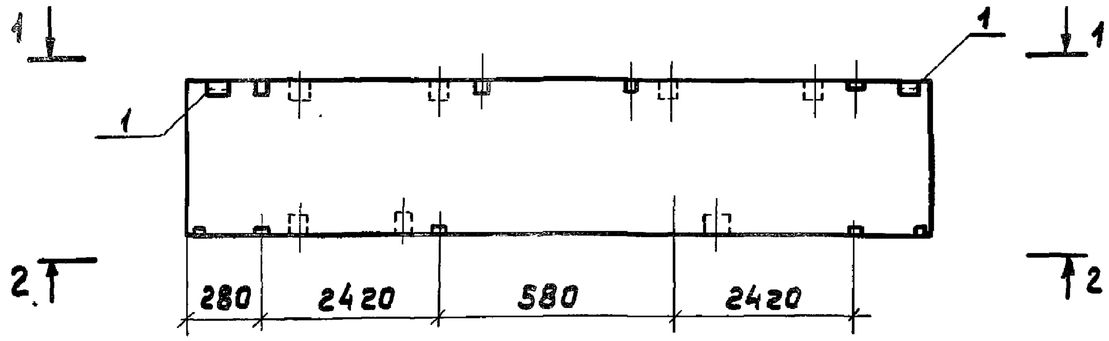

1 - 1

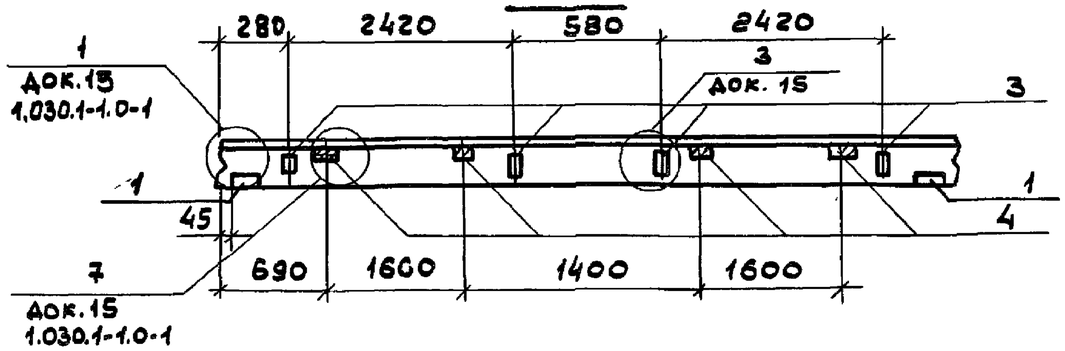

2 - 2

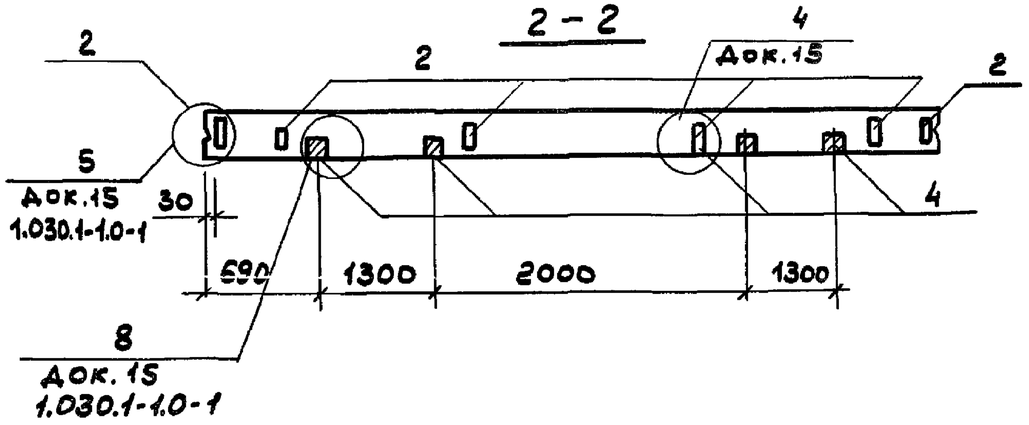

Формат	Зона	Поз.	Обозначение	Наименование	Кол	Примечание
				Панель ПС60.15.3.0-3Л-32		
				Сборочные единицы		
			1.030.1-1 Вып. 1-1	Панель ПС60.15.3.0-3Л	1	
				Изделия закладные		
		1	1.030.1-1 Вып. 1-3	М1	2	1.86кг
		2	1.030.1-1 Вып. 1-3	М6	2	1.14кг
		3	1.030.1-1 Вып. 1-3	М9	8	1.38кг
		4	8486-66	Брус деревянный	8	
				Панель ПС6015.2.5-5Л-32		
				Сборочные единицы		
			1.030.1-1 Вып. 1-1	Панель ПС 60.15.2.5-5Л	1	
				Изделия закладные		
		1	1.030.1-1 Вып. 1-3	М1	2	1.86кг
		2	1.030.1-1 Вып. 1-3	М6	2	1.14кг
		3	1.030.1-1 Вып. 1-3	М9	8	1.38кг
		4	8486-66	Брус деревянный	8	

В данных панелях дана нетиповая разбивка дополнительных закладных изделий

Ведомость расхода стали на дополнительные закладные изделия, кг

Марка элемента	Изделия закладные												Общий расход
	Арматура класса			Прокат марки									
	А-III			ВСТ3КП2									
	ГОСТ 5781-82			ГОСТ 19903-74						ГОСТ 8509-72			
	Ф10		Итого	S=6	S=8				Итого	L63x6		Итого	
ПС60.15.3.0-3Л-32	4,56		4,56	1.12	9,28				10,40	2,06		2,06	17,02
ПС60.15.2,5-5Л-32	4,56		4,56	1.12	9,28				10,40	2,06		2,06	17,02

Н.контр	Помазов	
Нач.отд.	Иванов	
Гл.констр	Помазов	
Вед.инж.	Никитина	
Инж.	Горченко	

ТП 503-5-23.86 - КЖИ1 - 407

Панели стеновые
ПС 60.15.3.0-3Л-32
ПС 60.15.2,5-5Л-32

Стадия	Масса	Масштаб
РП		1:50
Лист 1	Листов 1	

ГИПРОАВТОТРАНС
Ленинградский филиал

Инв.№ подл. | Подп. и дата | Взам. инв.№

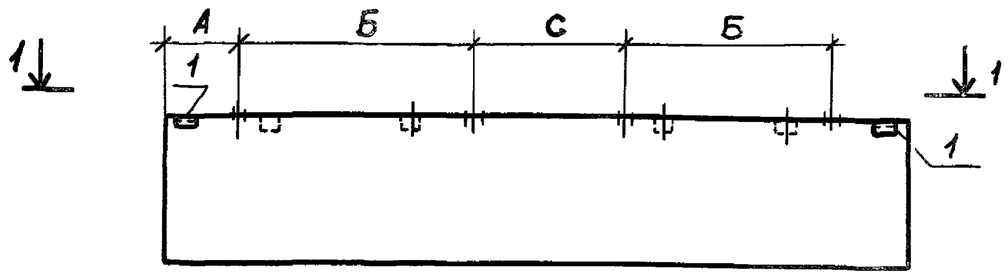

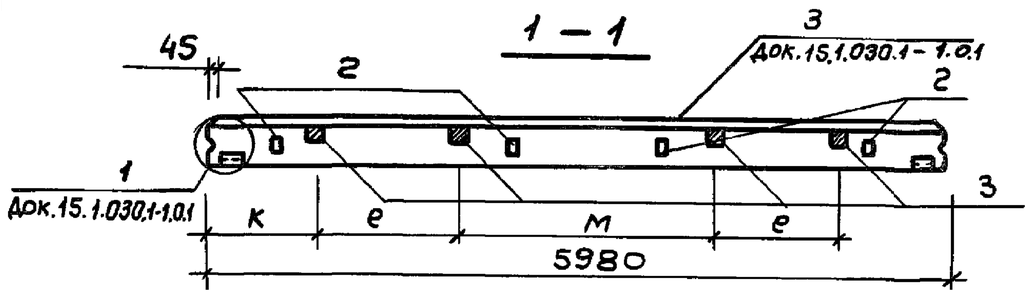

Марка панели	А	Б	С	К	е	М
ПС60.9.3.0-6Л-5 ПС60.9.2.5-4Л-5	280	2420	580	690	1600	1400
ПС60.9.3.0-6Л-33 ПС60.9.2.5-4Л-33	280	2120	1180	360	1300	1340

Ведомость расхода стали на дополнительные закладные изделия, кг

Марка элемента	Изделия закладные									Общий расход
	Арматура класса А-III			Прокат марки ВСт3кп2						
	ГОСТ5781-82			ГОСТ19903-74			ГОСТ8509-72			
	Ф10		Итого	S=6	S=8	Итого	L63x6		Итого	
ПС60.9.3.0-6Л-5 ПС60.9.3.0-6Л-33	2,04		2,04	1.52	4.0	5.52	2.06		2.06	9.62
ПС60.9.2.5-4Л-5 ПС60.9.2.5-4Л-33	2,04		2,04	1.52	4.0	5.52	2.06		2.06	9.62

Формат	Зона	Поз.	Обозначение	Наименование	Кол	Примечание
				Панель ПС60.9.3.0-6Л-5		
				Сборочные единицы		
			1.030.1-1 Вып. 1-1	Панель ПС 60.9.3.0-6Л	1	
		1	1.030.1-1 Вып. 1-3	Изделия закладные М1	2	1,86кг
		2	1.030.1-1 Вып. 1-3	М9	4	1.38кг
		3	8486-66	Брус деревянный	4	
				Панель ПС60.9.3.0-6Л-33		нетиповая разбивка деталей
				Сборочные единицы		
			1.030.1-1 Вып.1-1	Панель ПС60.9.3.0-6Л	1	
		1	1.030.1-1 Вып. 1-3	Изделия закладные М1 М9	2 4	1.86кг 1.38кг
		3	8486-66	Брус деревянный		
				Панель ПС60.9.25-4Л-5		
				Сборочные единицы		
			1.030.1-1 Вып. 1-1	Панель ПС60.9.0.2.5-4Л	1	
		1	1.030.1-1 Вып.1-3	Изделия закладные М1	2	1,86кг
		2	1.030.1-1 Вып. 1-3	М9	4	1.38кг
		3	8486-66	Брус деревянный	4	
				Панель ПС60.9.2.5-4Л-33		нетиповая разбивка деталей
				Сборочные единицы		
			1.030.1-1 Вып.1-1	ПС 60.9.2.5-4Л	1	
		1	1.030.1-1 Вып. 1-3	Изделия закладные М1	2	1.86кг
		2	1.030.1-1 Вып. 1-3	М9	4	1.38кг
		3	8486-66	Брус деревянный	4	

ТП 503-5-23.86 - КЖИ1-408

Н.контр	Помазов	
Нач.отд.	Иванов	
Гл.констр	Помазов	
Вед.инж	Никитина	
Вед.инж.	Поликарпова	
Инж.	Горчренко	

Панели стеновые
ПС60.9.3.0-6Л-5
ПС60.9.3.0-6Л-33
ПС60.9.2.5-4Л-5
ПС60.9.2.5-4Л-33

Стадия	Масса	Масштаб
РП		1:50
Лист 1	Листов 1	

ГИПРОАВТОТРАНС
Ленинградский филиал

1259
Взам.инв.№
Подп. и дата
Инв.№подл.

АЛЬБОМ IV

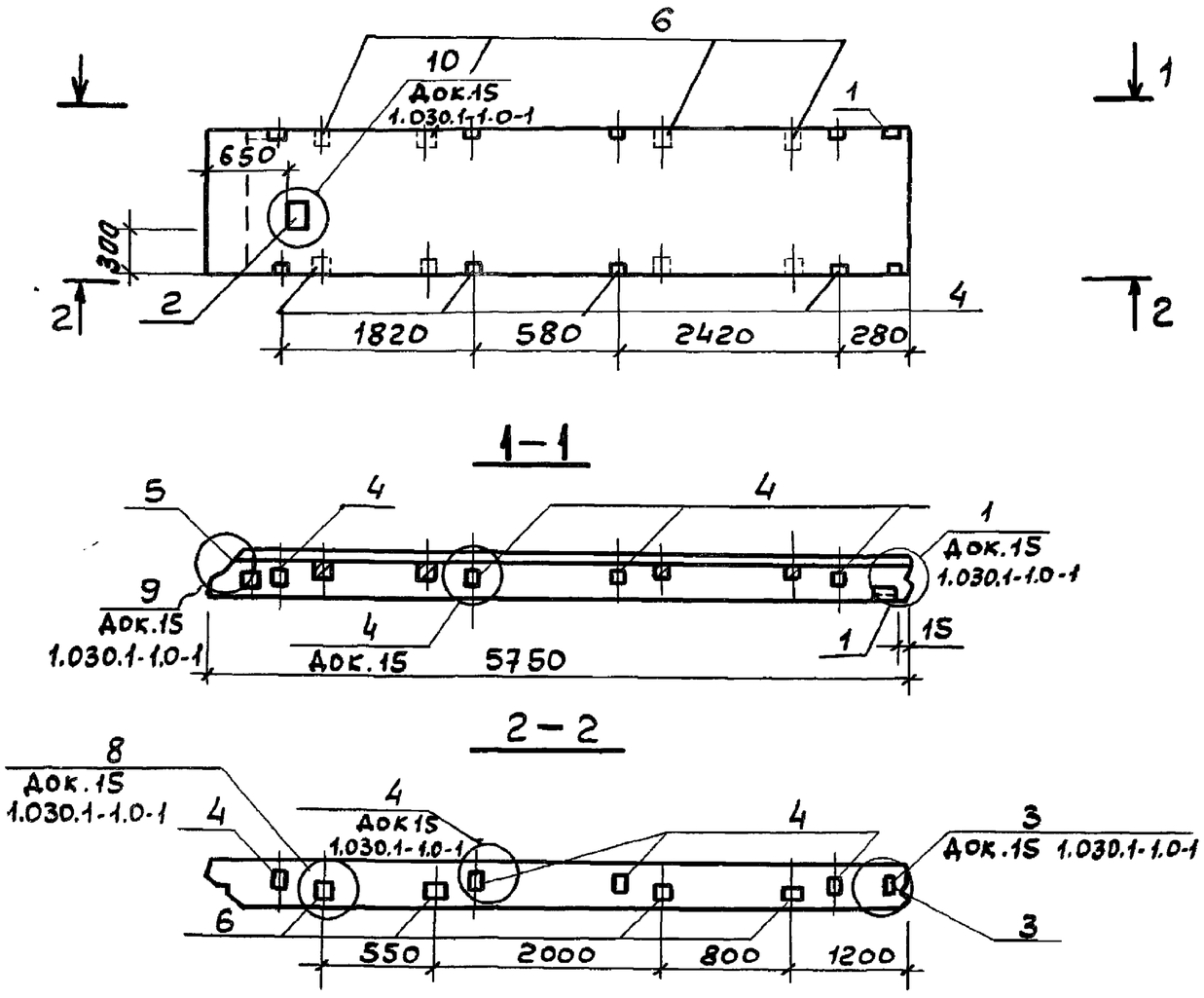

Формат	Зона	Поз.	Обозначение	Наименование	Кол.	Примечание
				Панель стеновая 1ПС57.5.15.3.0-3Л-1.9		
				Сборочные единицы		
			1.030.1-1 Вып. 1-1	Панель 1ПС57.5.15.3.0-3Л	1	
		1	1.030.1-1 Вып. 1-3	Изделия закладные М1	1	1.86кг
		3	1.030.1-1 Вып. 1-3	М6	1	1.14кг
		4	1.030.1-1 Вып. 1-3	М9	8	1.38кг
		5	1.030.1-1 Вып. 1-3	М8	1	2.53кг
		2	1.030.1-1 Вып. 1-3	М12	1	19.18кг
		6	8486-66	Брус деревянный	8	
				Панель 1ПС57.5.15.2.5-5Л-1.9		
				Сборочные единицы		
			1.030.1-1 Вып. 1-1	Панель 1ПС57.5.15.2.5-5Л	1	
				Изделия закладные		
		1	1.030.1-1 Вып. 1-3	М1	1	1.86кг
		2	1.030.1-1 Вып. 1-3	М12	1	19.18кг
		3	1.030.1-1 Вып. 1-3	М6	1	1.14кг
		4	1.030.1-1 Вып. 1-3	М9	8	1.38кг
		5	1.030.1-1 Вып. 1-3	М8	1	2.53кг
		6	8486-66	Брус деревянный	8	

Ведомость расхода стали на дополнительные закладные изделия, кг

Марка элемента	Изделия закладные											Общий расход
	Арматура класса А-III			Прокат марки ВСт.3кп2								
	ГОСТ 5781-82			ГОСТ 19903-74						ГОСТ 8509-72		
	Ф10	Ф14	Итого		S=8	S=10			Итого	L63		Итого	
1ПС57.5.15.3.0-3Л-1.9	4,92	2.64	7.56		10,05	16,54			26,59	1.03		1.03	35.18
1ПС57.5.15.2.5-5Л-1.9	4,92	2.64	7.56		10,05	16,54			26,59	1.03		1.03	35.18

1. Закладное изделие М12 (поз. 2) устанавливается отогнутыми анкерами вниз.

Н. контр.	Помазов	
Нач. отд.	Иванов	
Гл. спец.	Помазов	
Вед. инж.	Никитина	
Вед. инж.	Поликарпова	
Инж.	Горченко	

ТП 503-5-23.86- КЖИ1-409

Панели стеновые
1ПС57.5.15.3.0-3Л-1.9
1ПС57.5.15.2.5-5Л-1.9

Стадия	Масса	Масштаб
РП		1:50
Лист 1	Листов 1	

ГИПРОАВТОТРАНС
Ленинградский филиал

Инв. № подл. | Подп. и дата | Взам. инв. №

1259

АЛЬБОМ IV

1259

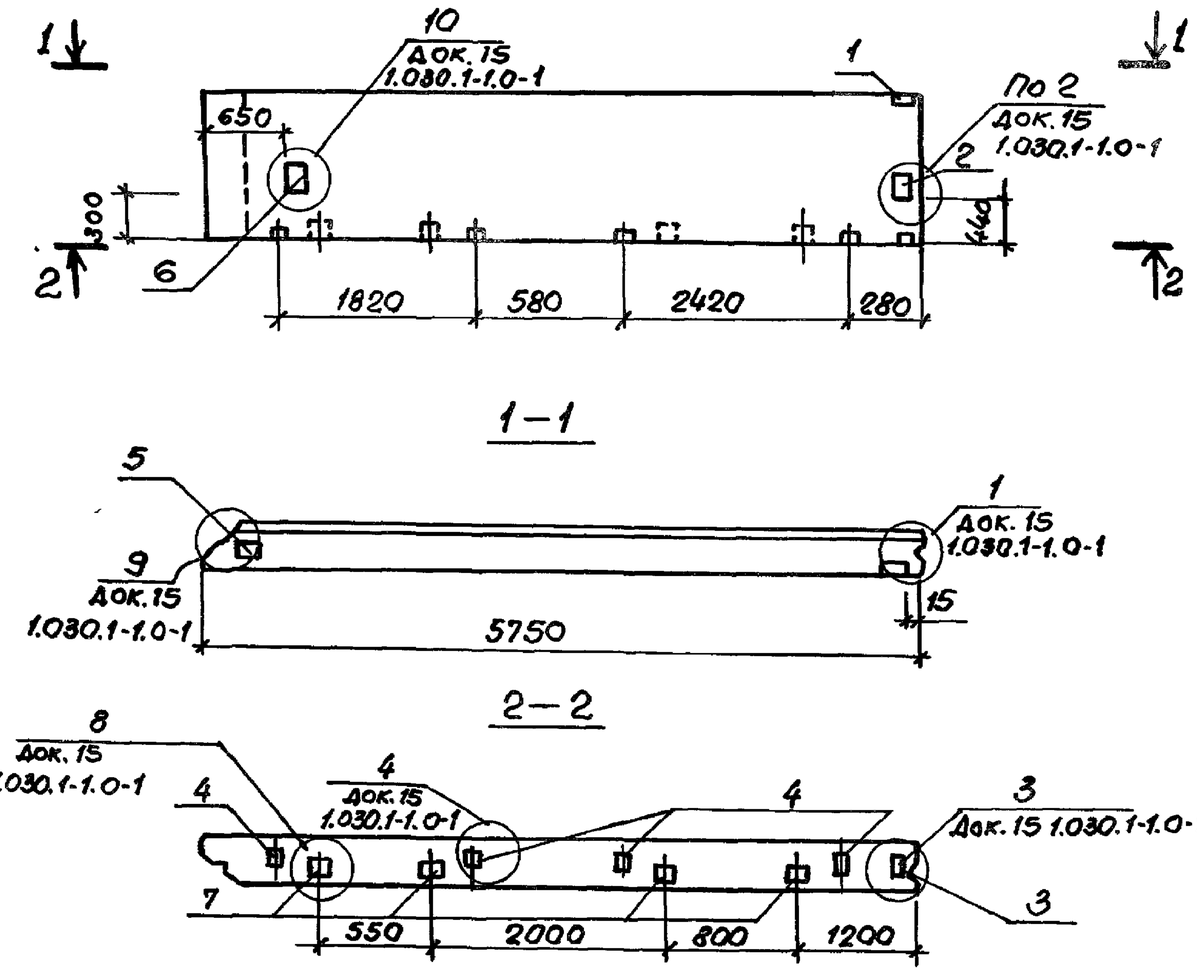

Формат	Зона	Поз.	Обозначение	Наименование	Кол	Примечание
				Панель стеновая 1ПС57.5.15.3.0-3л-1.11		
				Сборочные единицы.		
			1.030.1-1 Вып. 1-1	Панель 1ПС 57.5.15.3.0-3л	1	
		1	1.030.1-1 Вып. 1-3	Изделия закладные М1	1	1.86кг
		2	1.030.1-1 Вып. 1-3	М5	1	7.38кг
		3	1.030.1-1 Вып. 1-3	М6	1	1.14кг
		4	1.030.1-1 Вып. 1-3	М9	4	1.38кг
		5	1.030.1-1 Вып. 1-3	М8	1	2.53кг
		6	1.030.1-1 Вып. 1-3	М12	1	19.18кг
		7	8486-66	Брус деревянный	4	
				Панель 1ПС57.5.15.2.5-5л-1.11		
				Сборочные единицы.		
			1.030.1-1 Вып. 1-1	Панель 1ПС57.5.15.2.5-5л	1	
				Изделия закладные		
		1	1.030.1-1 Вып. 1-3	М1	1	1.86кг
		2	1.030.1-1 Вып. 1-3	М5	1	7.38кг
		3	1.030.1-1 Вып. 1-3	М6	1	1.14кг
		4	1.030.1-1 Вып. 1-3	М9	4	1.38кг
		5	1.030.1-1 Вып. 1-3	М8	1	2.53кг
		6	1.030.1-1 Вып. 1-3	М12	1	19.18кг
		7	8486-66	Брус деревянный	4	

Ведомость расхода стали на дополнительные закладные изделия, кг.

Марка элемента	Изделия закладные												Общий расход
	Арматура класса А-III ГОСТ 5781-82			Прокат марки В.Ст.3 кп2 ГОСТ 19903-74						ГОСТ 8509-72			
	ф10		Итого	S=6	S=8	S=10	S=12		Итого	L63x6		Итого	
1ПС57.5.15.3.0-3л-1.11	4.04		4.04	1.2	6.05	3.16	3.79		14.20	1.03		1.03	19.27
1ПС57.5.15.2.5-5л-1.11	4.04		4.04	1.2	6.05	3.16	3.79		14.20	1.03		1.03	19.27

Закладное изделие М12 (поз. 6) устанавливается отогнутыми анкерами вниз.

Взам. инв.№ | Подпись и дата | Инв.№ подл.

Н. контр.	Помазов	
Нач. отд.	Иванов	
Гл. конст.	Помазов	
Вед. инж.	Поликартова	
Вед. инж.	Никитина	
Инженер	Горученко	

ТП 503-5-23.86-КЖИ1-410

Панели стеновые 1ПС57.5.15.3.0-3л-1.11 1ПС57.5.15.2.5-5л-1.11

Стадия	Масса	Масштаб
РП		1:50
Лист 1	Листов 1	

ГИПРОАВТОТРАНС Ленинградский филиал

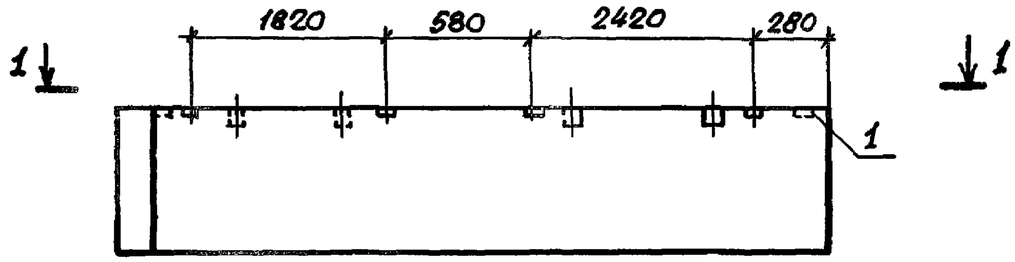

1 — 1

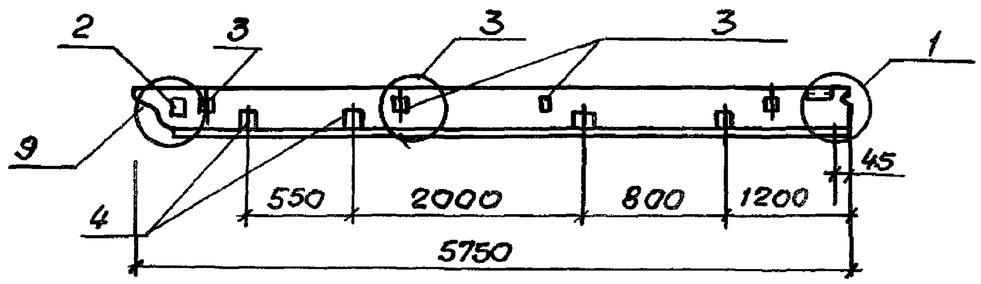

Формат	Зона	Поз.	Обозначение	Наименование	Кол.	Примечание
				Панель 1ПС57.5.9.3.0-6л-2,1		
				Сборочные единицы.		
			1.030.1-1 Вып.1-1	Панель 1ПС57.5.9.3.0-6л	1	
				Изделия закладные		
		1	1.030.1-1. 1-3 30	М1	1	1.86кг
		2	1.030.1-1, 1-3.36-01	М8	1	2,53кг
		3	1.030.1-1.1-3. 36	М9	4	1,38кг
		4	8430-66	Брус деревянный	4	
				Панель 1ПС 57.5.18.3.0-6л-2,1		
				Сборочные единицы.		
			1.030.1-1 Вып.1-1	Панель 1ПС 57.5.18.3.0-6л	1	
				Изделия закладные		
		1	1.030.1-1. 1-3 30	М1	1	1,86кг
		2	1.030.1-1. 1-3 36-01	М8	1	2,53кг
		3	1.030.1-1. 1-3. 36	М9	4	1.38кг
		4	8486-66	Брус деревянный	4	

Узлы приняты по серии 1.030.1-1 вып. 0-1 документ 15.

Ведомость расхода стали на дополнительные закладные изделия, кг

Марка элемента	Изделия закладные											Общий расход
	Арматура класса А-III			Прокат марки ВСт3кП2								
	ГОСТ 5781-82			ГОСТ 19903-74				ГОСТ 8509-72				
	ф10		Итого	δ=8			Итого	L63x6			Итого	
1ПС57.5.9.3.0-6л-2,1 1ПС57.5.18.3.0-6л-2,1	2.9		2.9	5.41			5.41	1.03			1.03	9.34

Н.контр.	Помазов	
Нач.отд.	Иванов	
Гл.конст.	Помазов	
Вед.инж.	Поликарпова	
Вед.инж.	Никитина	
Инжен.	Горученко	

ТП 503-5-23.86-КЖИ1-411

Панели стеновые
1ПС 57.5.9.3.0-6л-2,1
1ПС 57.5.18.3.0-6л-2,1

Стадия	Масса	Масштаб
РП		1:50
Лист 1	Листов 1	

ГИПРОАВТОТРАНС
Ленинградский филиал

Инв.№ подл. | Подпись и дата | Взам.инв.№

АЛЬБОМ IV

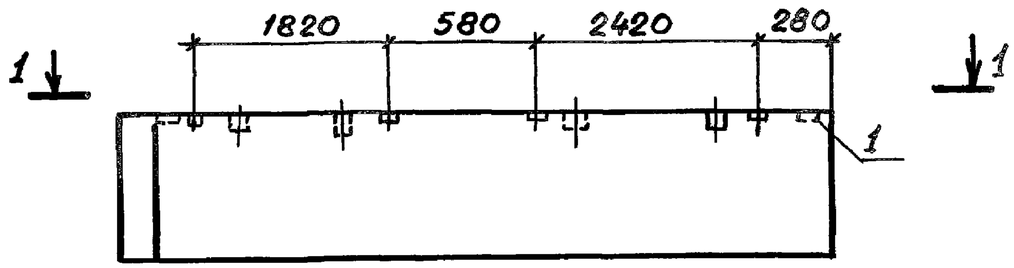

1—1

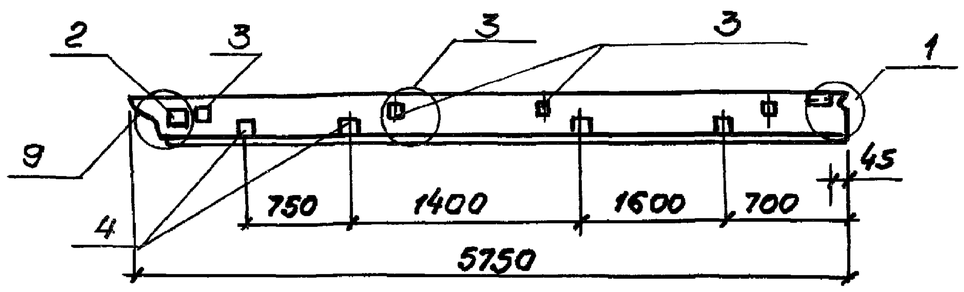

			Обозначение	Наименование	Кол.	Примечание
				Панель 1ПС57.5.9.2.5-4л-1.1 1ПС57.59.2.5-4л-2.1		
				Сборочные единицы.		
			1.030.1-1 Вып. 1-1	Панель 1ПС 57.5 9.2.5-4л	1	
				Изделия закладные		
		1	1.030.1-1. 1-3 30	М1	1	1,86кг
		2	1.030.1-1. 1-3 36-01	М8	1	2,53кг
		3	1.030.1-1. 1-3 36	М9	4	1.38кг
		4	8486-66	Брус деревянный	4	
				Панель 1ПС 57.5.18.2.5-4л-1.1 1ПС57.5.18.2.5-4л-2.1		
				Сборочные единицы		
			1.030.1-1 Вып. 1-1	Панель 1ПС 57.5 18.2.5-4л	1	
				Изделия закладные		
		1	1.030.1-1. 1-3 30	М1	1	1.86кг
		2	1.030.1-1. 1-3 36-01	М8	1	2,53кг
		3	1.030.1-1. 1-3 36	М9	4	1.38кг
		4	8486-66	Брус деревянный	4	

Узлы приняты по серии 1.030.1-1 Вып. 0-1 документ 15.

Ведомость расхода стали на дополнительные закладные изделия, кг

Марка элемента	Изделия закладные										Общий расход
	Арматура класса А-III			Прокат марки ВСт3кп2							
	ГОСТ 5781-82			ГОСТ 19903-74				ГОСТ 8509-72			
	ф10		Итого	S=8			Итого	L63×6			Итого
1ПС57.59.2.5-4л-2.1 1ПС57.518.2.5-4л-2.1 1ПС57.5.9.2.5-4л-1.1 1ПС57.5.18.2.5-4л-1.1	2,9		2,9	5,41			5,41	1,03			1,03	9,34

Взам. инв. №

Подпись и дата

Инв. № подл.

1259

Н. контр.	Помазов	
Нач. отд.	Иванов	
Гл. констр.	Помазов	
Вед. инж.	Поликарпова	
Вед. инж.	Никитина	
Инжен.	Горченко	

ТП503-5-23.86-КЖИ1-412

Панели стеновые
1ПС57.5.9.2.5-4л-1.1
1ПС57.5.9.2.5-4л-2.1
1ПС57.5.18.2.5-4л-2.1
1ПС57.5.18.2.5-4л-1.1

Стадия	Масса	Масштаб
РП		1:50
Лист 1	Листов 1	

ГИПРОАВТОТРАНС
Ленинградский филиал

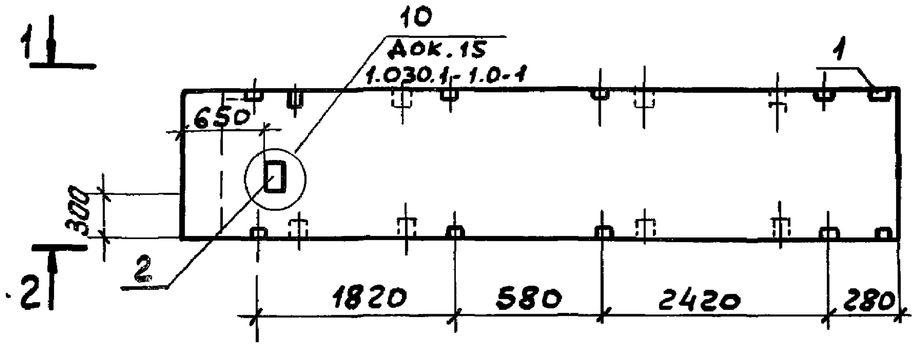

1 – 1

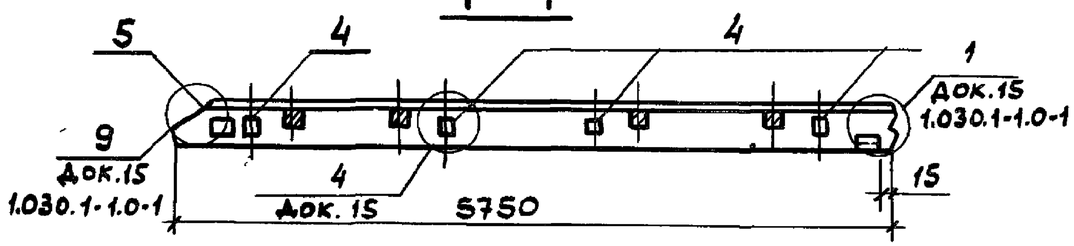

2 – 2

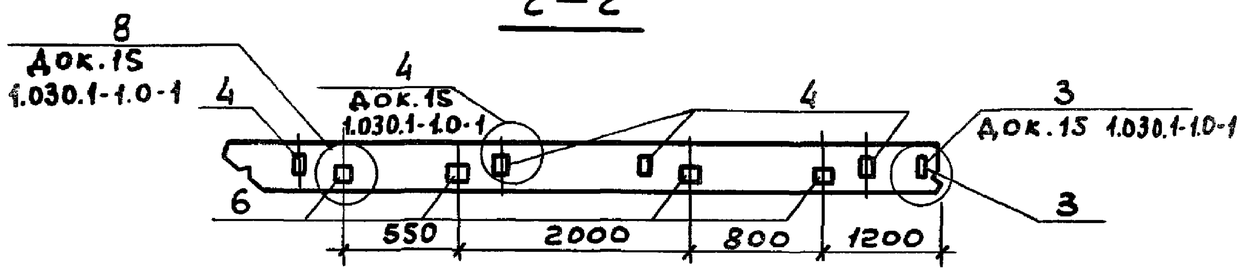

Формат	Зона	Поз.	Обозначение	Наименование	Кол	Примечание
				Панель стеновая 1ПС57.5.15.3.0-3Л-2.9		
				Сборочные единицы		
			1.030.1-1 Вып. 1-1	Панель 1ПС 57,5,15.3.0-3Л	1	
		1	1.030.1-1 Вып. 1-3	Изделия закладные М1	1	1.86кг
		3	1.030.1-1 Вып. 1-3	М6	1	1,14кг
		4	1.030.1-1 Вып. 1-3	М9	8	1,38кг
		5	1.030.1-1 Вып. 1-3	М8	1	2,53кг
		2	1.050.1-1 Вып. 1-3	М12	1	19,18кг
		6	8486-66	Брус деревянный	8	
				Панель 1ПС57.5.15.2.5-5Л-2.9		
				Сборочные единицы		
			1.030.1-1 Вып. 1-1	Панель 1ПС57.5.15.2.5-5Л	1	
				Изделия закладные		
		1	1.030.1-1 Вып. 1-3	М1	1	1,86кг
		2	1.030.1-1 Вып. 1-3	М12	1	19,18кг
		3	1.030.1-1 Вып. 1-3	М6	1	1,4кг
		4	1.030.1-1 Вып. 1-3	М9	8	1,38кг
		5	1.030.1-1 Вып. 1-3	М8	1	2,53кг
		6	8486-66	Брус деревянный	8	

1. Закладное изделие М12 (поз. 2) устанавливается отогнутыми анкерами вниз

Ведомость расхода стали на дополнительные закладные изделия, кг

Марка элемента	Изделия закладные											Общий расход
	Арматура класса А-III ГОСТ 5781-82			Прокат марки В Ст.3 кп2 ГОСТ 19903-74						ГОСТ 8509-72		
	Ф10	Ф14	Итого		S=8	S=10			Итого	L63x6		Итого	
1ПС57.5.15.3.0-3Л-2.9	4,92	2,64	7,56		10,05	16,54			26,59	1,03		1,03	35,18
1ПС57.5.15.2.5-5Л-2.9	4,92	2,64	7,56		10,05	16,54			26,59	1,03		1,03	35,18

Н.контр	Помазов	
Нач.отд.	Иванов	
Гл.констр	Помазов	
Вед.инж.	Никитина	
Вед.инж	Поликарпова	
Инж.	Горченко	

ТП 503-5-23.86 – КЖИ1-413

Панели стеновые 1ПС57.5.15.3.0-3Л-2.9 1ПС57.5.15.2.5-5Л-2.9

Стадия	Масса	Масштаб
РП		1:50
Лист 1	Листов 1	

ГИПРОАВТОТРАНС Ленинградский филиал

Инв.№подл. | Подпись и дата | Взам.инв.№

АЛЬБОМ IV

1259

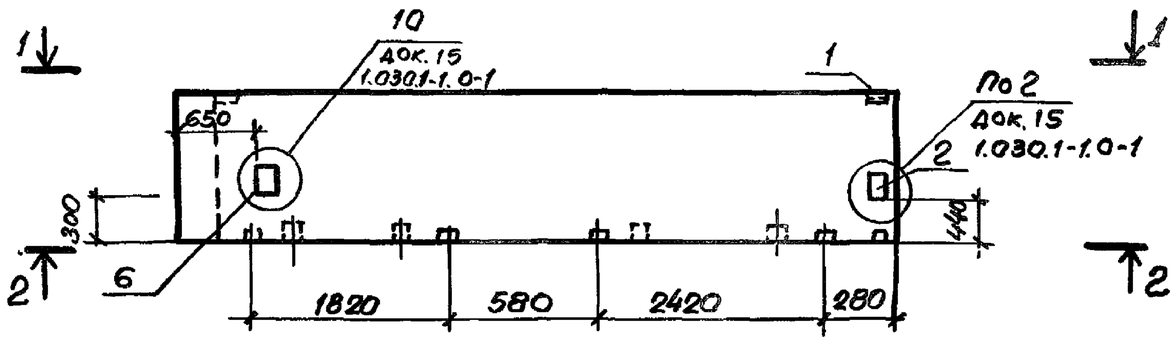

1 – 1

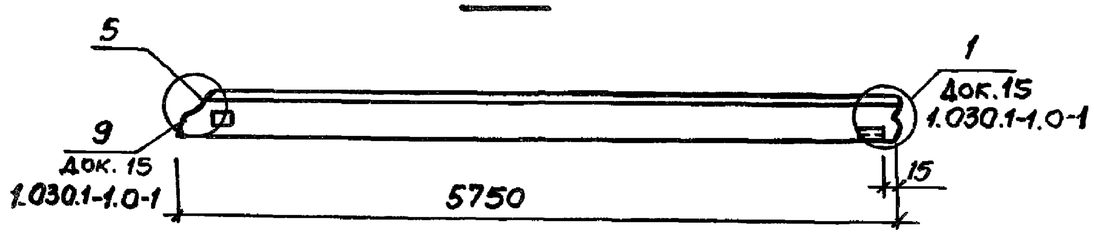

2 – 2

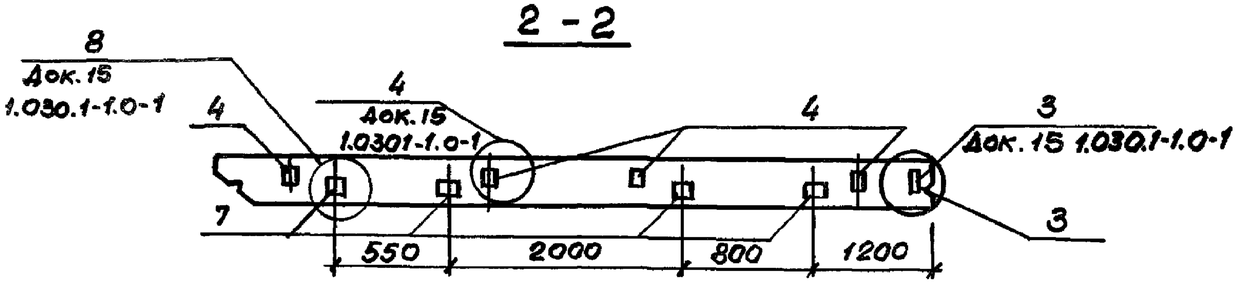

Формат	Зона	Поз.	Обозначение	Наименование	Кол.	Примечание
				Панель стеновая 1ПС57.5.15.3.0-3Л-2.11		
				Сборочные единицы		
			1.030.1-1 Вып.1-1	Панель 1ПС57.5.15.3.0-3Л	1	
		1	1.030.1-1 Вып. 1-3	Изделия закладные М1	1	1.86 кг
		2	1.030.1-1 Вып. 1-3	М5	1	7.38 кг
		3	1.030.1-1 Вып. 1-3	М6	1	1.14 кг
		4	1.030.1-1 Вып. 1-3	М9	4	1.38 кг
		5	1.030.1-1 Вып. 1-3	М8	1	2.53 кг
		6	1.030.1-1 Вып. 1-3	М12	1	19.18 кг
		7	8486-66	Брус деревянный	4	
				Панель 1ПС57.5.15.2.5-5Л-2.11		
				Сборочные единицы		
			1.030.1-1 Вып. 1-1	Панель 1ПС 57.5.15.2.5-5Л	1	
				Изделия закладные		
		1	1.030.1-1 Вып. 1-3	М1	1	1.86 кг
		2	1.030.1-1 Вып. 1-3	М5	1	7.38 кг.
		3	1.030.1-1 Вып. 1-3	М6	1	1.14 кг
		4	1.030.1-1 Вып. 1-3	М9	4	1.38 кг.
		5	1.030.1-1 Вып. 1-3	М8	1	2.53 кг
		6	1.030.1-1 Вып. 1-3	М12	1	19.18 кг
		7	8486-66	Брус деревянный	4	

Ведомость расхода стали на дополнительные закладные изделия, кг.

Марка элемента	Изделия закладные												Общий расход
	Арматура класса А-III ГОСТ 5781-82			Прокат марки ВСт.3кп2 ГОСТ 19903-74						ГОСТ 8509-72			
	ф10		Итого	S=6	S=8	S=10	S=12		Итого	L63×16		Итого	
1ПС57.5.15.3.0-3Л-2.11	4.04		4.04	1.2	6.05	3.16	3.79		14.20	1.03		1.03	19.27
1ПС57.5.15.2.5-5Л-2.11	4.04		4.04	1.2	6.05	3.16	3.79		14.20	1.03		1.03	19.27

1. Закладное изделие М12 (поз. 6) устанавливается отогнутыми анкерами в низ.

Н.контр.	Помазов	
Нач.отд.	Иванов	
Гл.конст.	Помазов	
Вед.инж.	Поликарпова	
Вед.инж.	Никитина	
Инженер	Горученко	

ТП 503-5-23.86 - КЖИ1-414

Панели стеновые
1ПС 57.5.15.3.0-3Л-2.11
1ПС 57.5.15.2.5-5Л-2.11

Стадия	Масса	Масштаб
РП		1:50
Лист 1	Листов 1	

ГИПРОАВТОТРАНС
Ленинградский филиал

Инв.№ подл. | Подпись и дата | Взам. инв.№

АЛЬБОМ IV

1259

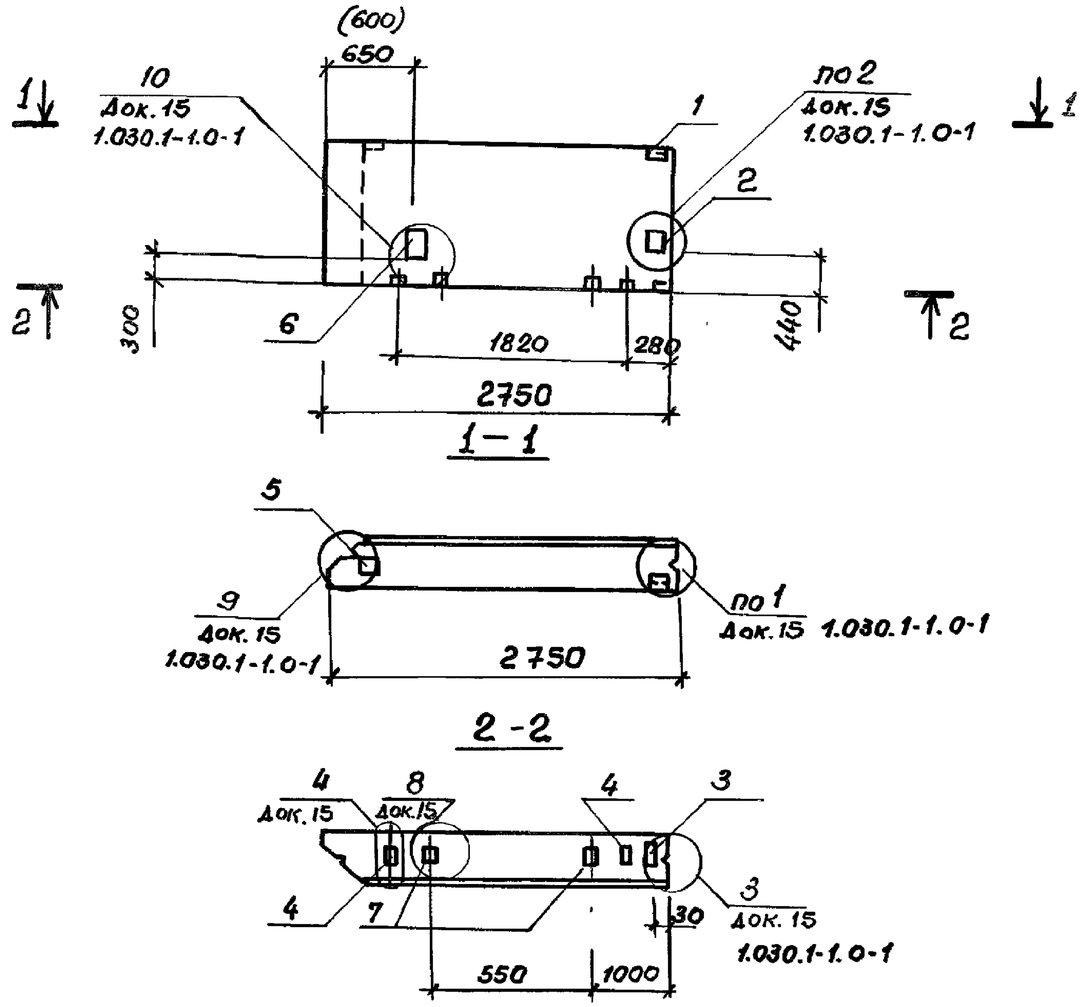

Формат	Зона	Поз.	Обозначение	Наименование	Кол.	Примечание
				Панель 1ПС27.5.15.30-6Л-1.11		
				Сборочные единицы		
			1.030.1-1 Вып. 1-1	Панель 1ПС 27.5.15.3.0-6Л	1	
				Изделия закладные		
		1	1.030.1-1.1-3 30	М1	1	1.86кг
		2	1.030.1-1.1-3 31	М5	1	7.38кг
		3	1.030.1-1.1-3 33	М6	1	1.14кг
		4	1.030.1-1.1-3 36	М9	2	1.38кг
		5	1.030.1-1.1-3 36-01	М8	1	2.53кг
		6	1.030.1-1.1-3 32	М12	1	19.18кг
		7	8486-66	Брус деревянный	2	
				Панель 1ПС 27.5 15.2.5-6Л-1.11		
				Сборочные единицы.		
			1.030.1-1 Вып. 1-1	Панель 1ПС 27.5.15 2.5-6Л	1	
				Изделия закладные		
		1	1.030.1-1.1-3 30	М1	1	1.86кг
		2	1.030.1-1.1-3 31	М5	1	7.38кг
		3	1.030.1-1.1-3 33-01	М6	1	1.14кг
		4	1.030.1-1.1-3 36	М9	2	1.38кг
		5	1.030.1-1.1-3 36-01	М8	1	2.53кг
		6	1.030.1-1.1-3 32	М12	1	19.18кг
		7	8486-66	Брус деревянный	2	

Закладное изделие М12 (поз.6) устанавливается отогнутыми анкерами вниз

Ведомость расхода стали на дополнительные закладные изделия, кг

Марка элемента	Изделия закладные											Общий расход
	Арматура класса			Прокат марки								
	А-III			ВСт3кп2								
	ГОСТ 5781-82			ГОСТ 19903-74					ГОСТ 8509-72			
	ф10	ф14	Итого	S=8	S=10	S=12		Итого	∠63×6		Итого	
1ПС27.5.15.3.0-6Л-1.11	3.08	2.64	5.72	4.05	19.7	3.79		27.54	1.03		1.03	34.29
1ПС27.5.15.2.5-6Л-1.11	3.08	2.64	5.72	4.05	19.7	3.79		27.54	1.03		1.03	34.29

Н.контр.	Помазов	
Нач.отд.	Иванов	
Гл.констр.	Помазов	
Вед.инж.	Поликарпова	
Вед.инж.	Никитина	
Инженер	Горученко	

ТП 503-9-23.86-КЖИ1-415

Панели стеновые
1ПС 27.5.15.3.0-6Л-1.11
1ПС 27.5.15.2.5-6Л-1.11

Стадия	Масса	Масштаб
РП		1:50
Лист 1	Листов 1	

ГИПРОАВТОТРАНС
Ленинградский филиал

Инв.№ подл. | Подпись и дата | Взам.инв.№

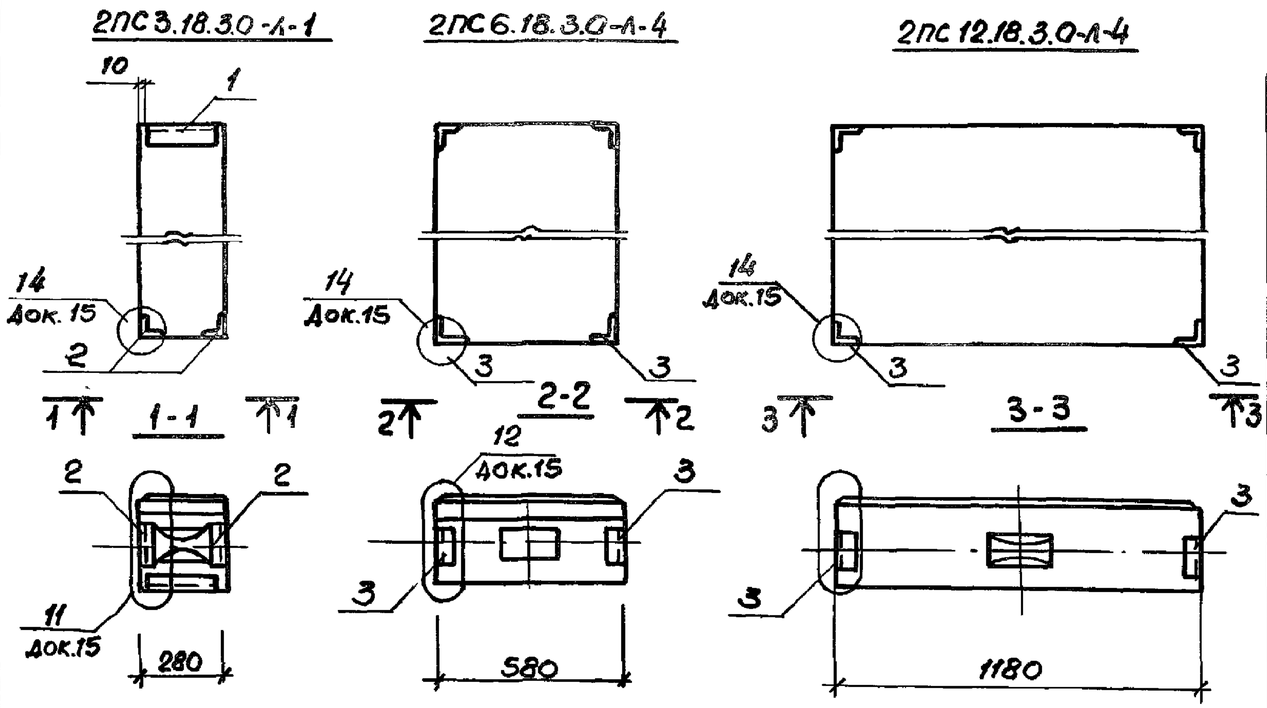

Формат	Зона	Поз.	Обозначение	Наименование	Кол.	Примечание
				Панель 2ПС3.18.3.0-Л-1		
				Сборочные единицы		
			1.030.1-1. 1-1	Панель 2ПС3.18.3.0-Л	1	
				Изделия закладные		
		1	1.030.1-1. 1-3 30-02	М3	1	2,32кг
		2	1.030.1-1. 1-3 35-02	М17	2	0,82кг
				Панель 2ПС6.18.3.0-Л-4		
				Сборочные единицы		
			1.030.1-1.1-1	Панель 2ПС6.18.3.0-Л	1	
		3	1.030.1-1.1-3	Изделие закладное М11	4	11,36кг
				Панель 2ПС12.18.3.0-Л-4		
				Сборочные единицы		
			1.030.1-1. 1-1	Панель 2ПС12.18.3.0-Л	1	
		3	1.030.1-1. 1-3	Изделие закладное М11	4	11,36кг

Ведомость расхода стали на дополнительные закладные изделия, кг

Марка элемента	Изделия закладные												Общий расход
	Арматура класса А-III ГОСТ 5781-82				Прокат марки ВСт3кП2 ГОСТ 8509-72								
		ф10		Итого		L50x5		L63x6				Итого	
2ПС3.18.3.0-Л-1		0.26		0,26		0.76						0.76	1,02
2ПС6.18.3.0-Л-4								3,68				3,68	3.68
2ПС12.18.3.0-Л-4								3,68				3,68	3.68

Н.контр.	Помазов	
Нач.отд.	Иванов	
Гл.констр.	Помазов	
Вед.инж.	Поликарпова	
Вед.инж.	Никитина	
Инженер	Горученко	

ТП 503-5-23.86- КЖИ1-41Б

Панели стеновые
2ПС 3.18.3.0-Л-1
2ПС 6.18.3.0-Л-4
2ПС 12.18.3.0-Л 4

Стадия	Масса	Масштаб
РП		1:50
Лист 1	Листов 1	

ГИПРОАВТОТРАНС
Ленинградский филиал

Инв.№подл. | Подпись и дата | Взам.инв.№

1259

АЛЬБОМ IV

1259

3ПС46.90.30-Л-1.
3ПС46.180.30-Л-1.
3ПС46.150.30-Л-1.

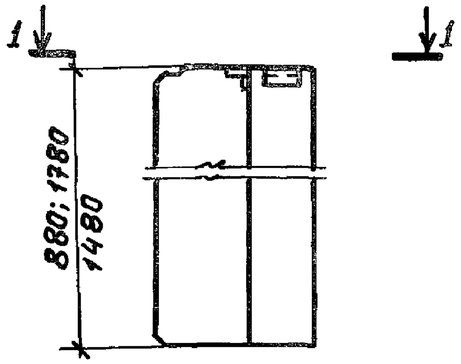

1 – 1

3ПС 46.150.30-Л-2.

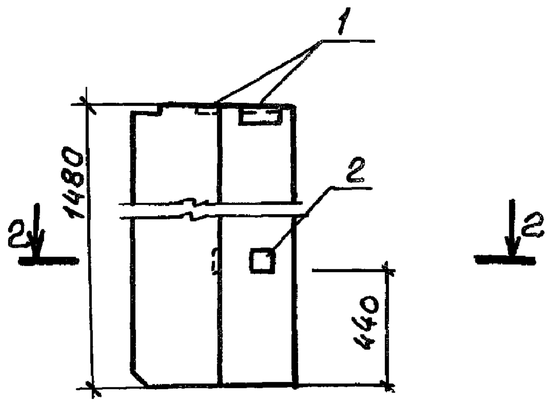

2 – 2

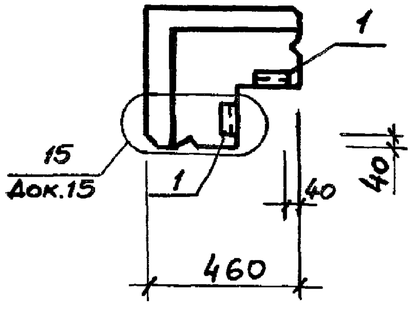

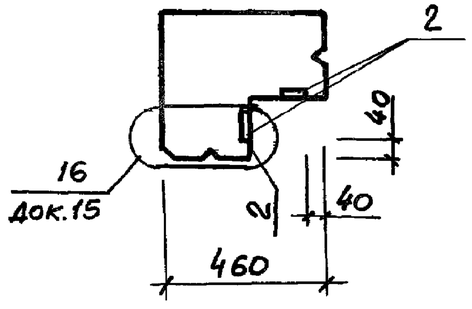

Формат	Зона	Поз.	Обозначение	Наименование	Кол.	Примечание
				Панель 3ПС.46.90.30-Л-1		
				Сборочные единицы.		
			1.030.1-1.1-1	Панель 3ПС46.90.30-Л	1	
		1	1.030.1-1.1-3 30-04	Изделие закладное М18	2	1,40кг
				Панель 3ПС46.180.30-Л-1		
				Сборочные единицы.		
			1.030.1-1.1-1	Панель 3ПС 46.180-30-Л	1	
		1	1.030.1-1.1-3 30-04	Изделие закладное М18	2	1,40кг
				Панель 3ПС 46.150 -30-Л-1		
				Сборочные единицы		
			1.030 1-1.1-1	Панель 3ПС46.150.30-Л	1	
		1	1.030.1-1.1-3 30-04	Изделие закладное М18	2	1,40кг
				Панель 3ПС 46.150.30-Л-2		
				Сборочные единицы		
			1.030.1-1.1-1	Панель 3ПС46 150.30-Л	1	
				Изделие закладное		
		1	1.030.1-1.1-3 30-04	М18	2	1.40кг
		2	1.030.1-1.1-3 34-02	М19	2	1.78кг

Марка элемента	Изделия закладные												Общий расход
	Арматура класса А-III ГОСТ 5781-82				Прокат марки ВСт3кП2 ГОСТ 19903-74				ГОСТ 8509-72				
	ф8	ф10		Итого	S=6	S=8		Итого	L63x6			Итого	
3ПС46.90.30-Л-1		0.4		0.4					1,38			1,38	1,78
3ПС46.150.30-Л-1		0.4		0.4					1,38			1,38	1,78
3ПС46.180.30-Л-1		0.4		0.4					1.38			1,38	1,78
3ПС46.150.30-Л-2	0.36	0.4		0.76	0,68	2,52		3,20	1.38			1,38	5.34

Взам. инв.№ | Подпись и дата | Инв.№ подл.

Н.контр.	Помазов	
Нач.отд.	Иванов	
Гл.конст.	Помазов	
Вед.инж.	Поликарпов	
Вед.инж.	Никитина	
Инжен.	Горученко	

ТП 503-5-23.86 КЖИ1-417

Панели стеновые
3ПС46.90.30-Л-1
3ПС46.150.30-Л-1
3ПС46.180.30-Л-1
3ПС46.150.30-Л-2

Стадия	Масса	Масштаб
РП		1:50
Лист 1	Листов 1	

ГИПРОАВТОТРАНС
Ленинградский филиал.

АЛЬБОМ IV

1259

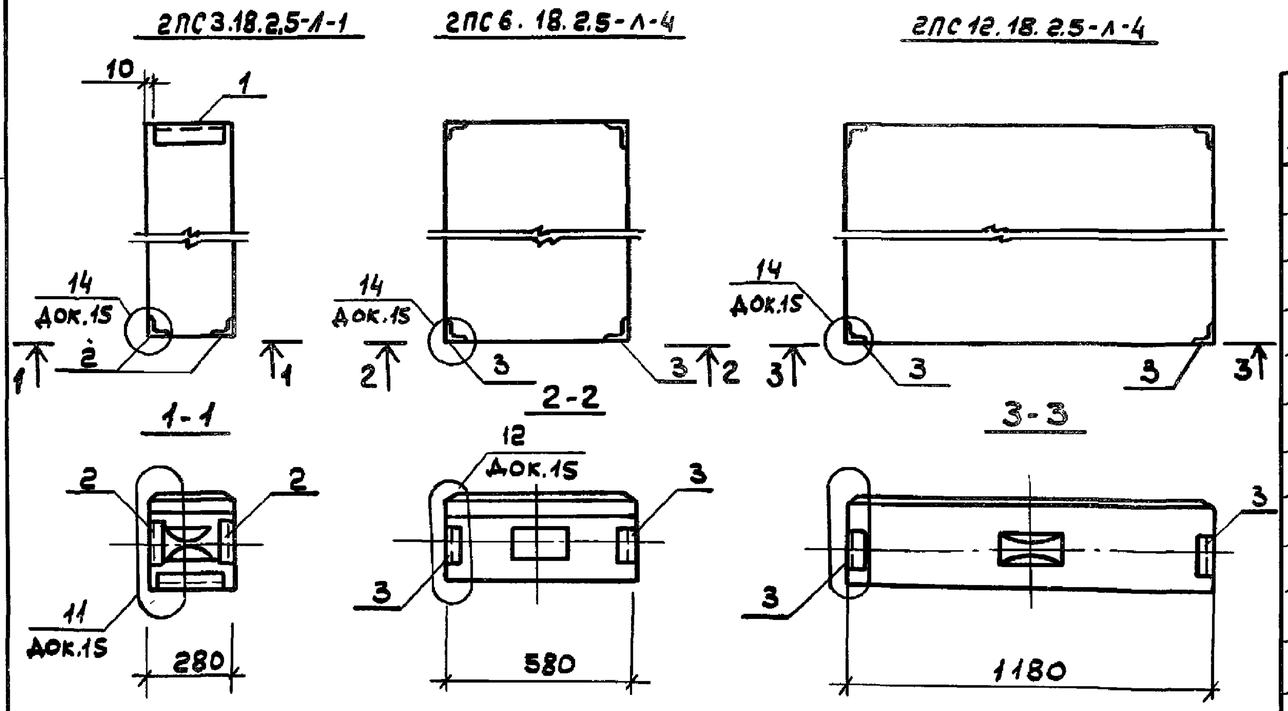

Формат	Зона	Поз.	Обозначение	Наименование	Кол	Примечание
				Панель 2ПС3,18,2,5-1-1		
				Сборочные единицы		
			1.030.1-1, 1-1	Панель 2ПС3.18.2,5-Л	1	
				Изделия закладные		
		1	1.030.1-1.1-3 30-02	М3	1	2,32кг
		2	1.030.1-1, 1-3 35-02	М17	2	0,82кг
				Панель 2ПС6.18.2.5-Л-4		
				Сборочные единицы		
			1.030.1-1, 1-1	Панель 2ПС6.18.2.5-Л	1	
		3	1.030.1-1.1-3	Изделие закладное М11	4	11.36кг
				Панель 2ПС12.18.2,5-Л-4		
				Сборочные единицы		
			1.030.1-1, 1-1	Панель 2ПС12,18.2.5-Л	1	
		3	1.030.1-1, 1-3	Изделие закладное М11	4	11.36кг

Ведомость расхода стали на дополнительные закладные изделия, кг

Марка элемента	Изделия закладные												Общий расход
	Арматура класса А-III ГОСТ 5781-82				Прокат марки ВСт3кП2 ГОСТ 8509-72								
		Ф10		Итого		L50x5		L63x6				Итого	
2ПС3.18.2,5-Л-1		0,26		0,26		0,76						0,76	1,02
2ПС6.18.2.5-Л-4								3,68				3,68	3.68
2ПС12.18.2.5-Л-4								3,68				3,68	3.68

Взам. инв. № | Подп. и дата | Инв. № подл.

Н. контр.	Помазов	
Нач. отд.	Иванов	
Гл. констр.	Помазов	
Вед. инж.	Никитина	
Вед. инж.	Поликарпов	
Инж.	Горчененко	

ТП 503-5-23.86 КЖИ1-4 18

Панели стеновые
2ПС 3.18.2.5-Л-1
2ПС 6.18.2.5-Л-4
2ПС 12.18.2.5-Л-4

Стадия	Масса	Масштаб
РП		1:50
Лист 1	Листов 1	

ГИПРОАВТОТРАНС
Ленинградский филиал

АЛЬБОМ V

1259

ЗПС41.90.2,5-Л-1
ЗПС41.180.2,5-Л-1
ЗПС41.150.2,5-Л-1

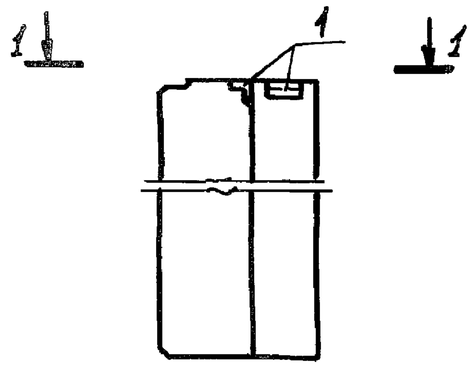

1 – 1

ЗПС41.150.5-Л-2

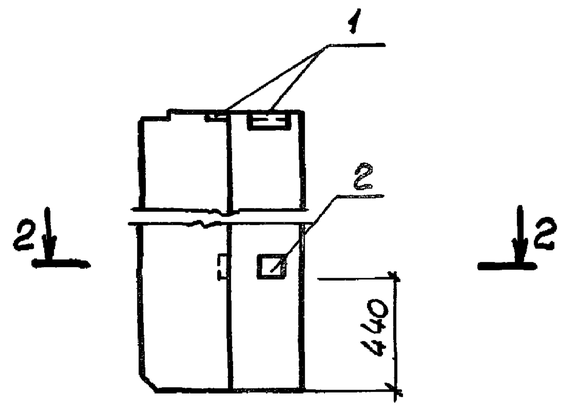

2 – 2

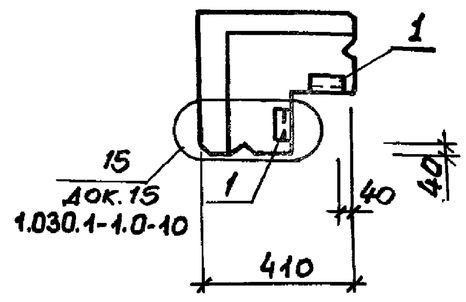

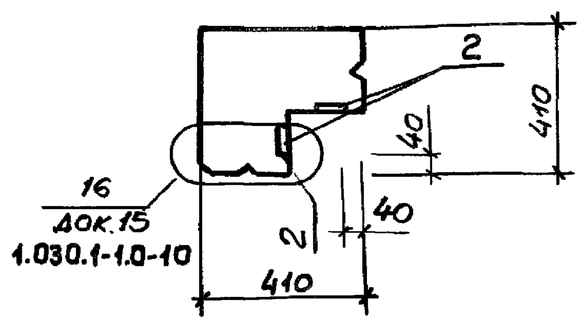

Формат	Зона	Поз.	Обозначение	Наименование	Кол.	Примечание
				Панель ЗПС 41.90.25-Л-1		
				Сборочные единицы		
			1.030.1-1. 1-1	Панель ЗПС 41.90.25-Л	1	
		1	1.030.1-1. 1-3 30-04	Изделие закладное М18	2	1.40кг
				Панель ЗПС 41.180.25-Л-1		
				Сборочные единицы		
			1.030.1-1. 1-1	Панель ЗПС 41.180.25-Л	1	
		1	1.030.1-1. 1-3 30-04	Изделие закладное М18	2	1.40кг
				Панель ЗПС 41.150.25-Л-1		
				Сборочные единицы.		
			1.030.1-1. 1-1	Панель ЗПС 41.150.25Л	1	
		1	1.030.1-1. 1-3 30-04	Изделие закладное М18	2	1.40кг
				Панель ЗПС 41.150.25-Л-2		
				Сборочные единицы.		
			1.030.1-1. 1-1	Панель ЗПС41.150.25-Л	1	
				Изделие закладное		
		1	1.030.1-1. 1-3 30-04	М18	2	1.40кг
		2	1.030.1-1. 1-3 34-02	М19	2	1.78кг

Марка элемента	Изделия закладные												Общий расход
	Арматура класса А-III ГОСТ 5781-82				Прокат марки Вст3кП2 ГОСТ 19903-74				ГОСТ 8509-72				
	ф8	ф10		Итого	S=6	S=8		Итого	L63x6			Итого	
ЗПС41.90.25-Л-1		0.4		0.4					1.38			1.38	1.78
ЗПС41.150.25-Л-1		0.4		0.4					1.38			1.38	1.78
ЗПС41.180.25-Л-1		0.4		0.4					1.38			1.38	1.78
ЗПС41.150.25-Л-2	0.36	0.4		0.76	0.68	2.52		3.20	1.38			1.38	5.34

Взам. инв.№ | Подпись и дата | Инв.№подл.

Н.контр.	Помазов	
Нач. отд.	Иванов	
Гл. констр.	Помазов	
Вед. инж.	Поликарпова	
Вед. инж.	Никитина	
Инженер	Горюненко	

ТП 503-5-23.86 КЖИ1-419

Панели стеновые
ЗПС 41.90.25-Л-1
ЗПС 41.150.25-Л-1
ЗПС 41.180.25-Л-1
ЗПС 41.150.25-Л-2.

Стадия	Масса	Масштаб
РП		1:50
Лист 1	Листов 1	

ГИПРОАВТОТРАНС
Ленинградский филиал

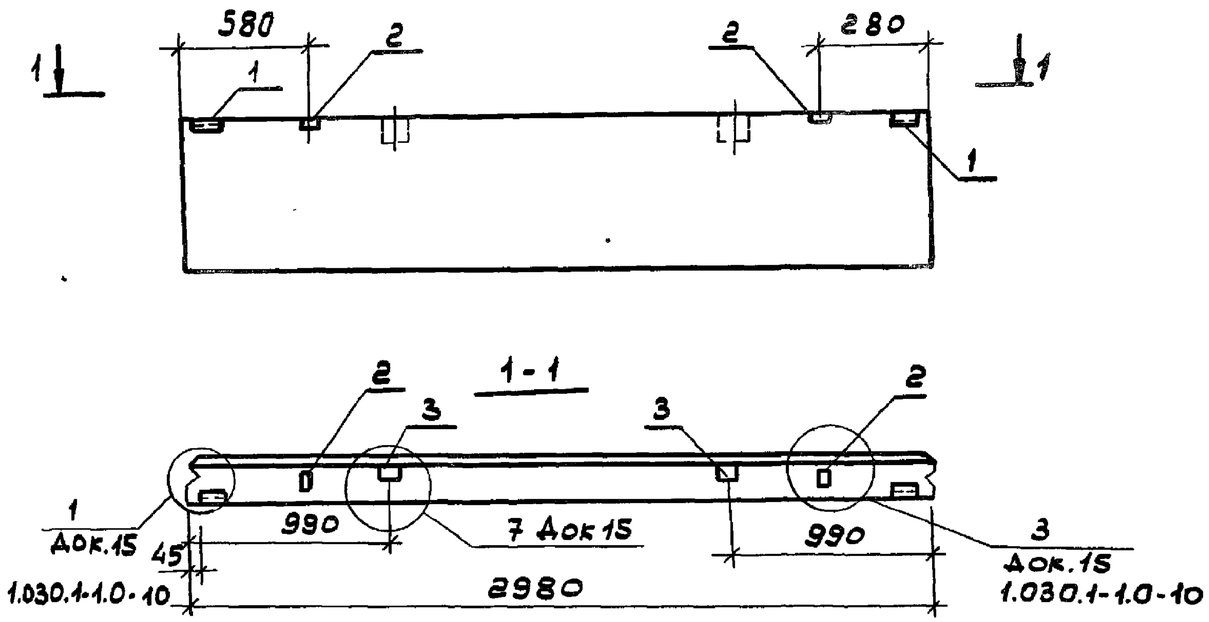

Формат	Зона	Поз.	Обозначение	Наименование	Кол	Примечание
				Панель стеновая ПС30.9.3.0-6Л-33		
				Сборочные единицы		
			1.030.1-1 Вып. 1-1	Панель стеновая ПС30.9.3.0-6Л	1	
				Изделие закладное		
		1	1.030.1-1 Вып. 1-3	М1	2	1.86кг
		2	1.030.1-1 Вып. 1-3	М9	2	1,38кг
		3	8486-66	Брус деревянный	2	
				Изделие закладное		
				Панель ПС30.9.2.5-6Л-33		
				Сборочные единицы		
			1.030.1-1 Вып. 1-1	Панель ПС30.9.2.5-6Л	1	
				Изделие закладное		
		1	1.030.1-1 Вып. 1-3	М1	2	1.86кг
		2	1.030.1-1 Вып. 1-3	М9	2	1.38кг
		3	8486-66	Брус деревянный	2	

Ведомость расхода стали на дополнительные закладные изделия кг

Марка элемента	Изделия закладные							Общий расход
	Арматура класса А-III			Прокат марки ВСт3кп2				
	ГОСТ 5781-82			ГОСТ 19903-74		ГОСТ 8509-72		
	Ф10		Итого	-63х6	Итого	L63х6	Итого	
ПС30.9.3.0-6Л-33								
ПС30.9.2.5-6Л-33	0,52		0,52	1.12	1.12	2.06	2.06	3.70

Н. контр	Помазов	
Нач. отд.	Иванов	
Гл. констр	Помазов	
Вед. инж.	Никитина	
Вед. инж	Поликарпова	
Инж	Горченко	

ТП503-5-23.86 КЖИ1-420

Панели стеновые
ПС30.9.3.0-6Л-33
ПС30.9.2.5-6Л-33

Стадия	Масса	Масштаб
РП		1:50
Лист 1	Листов 1	

ГИПРОАВТОТРАНС
Ленинградский филиал

Инв. № подл. | Подпись и дата | Взам. инв. №

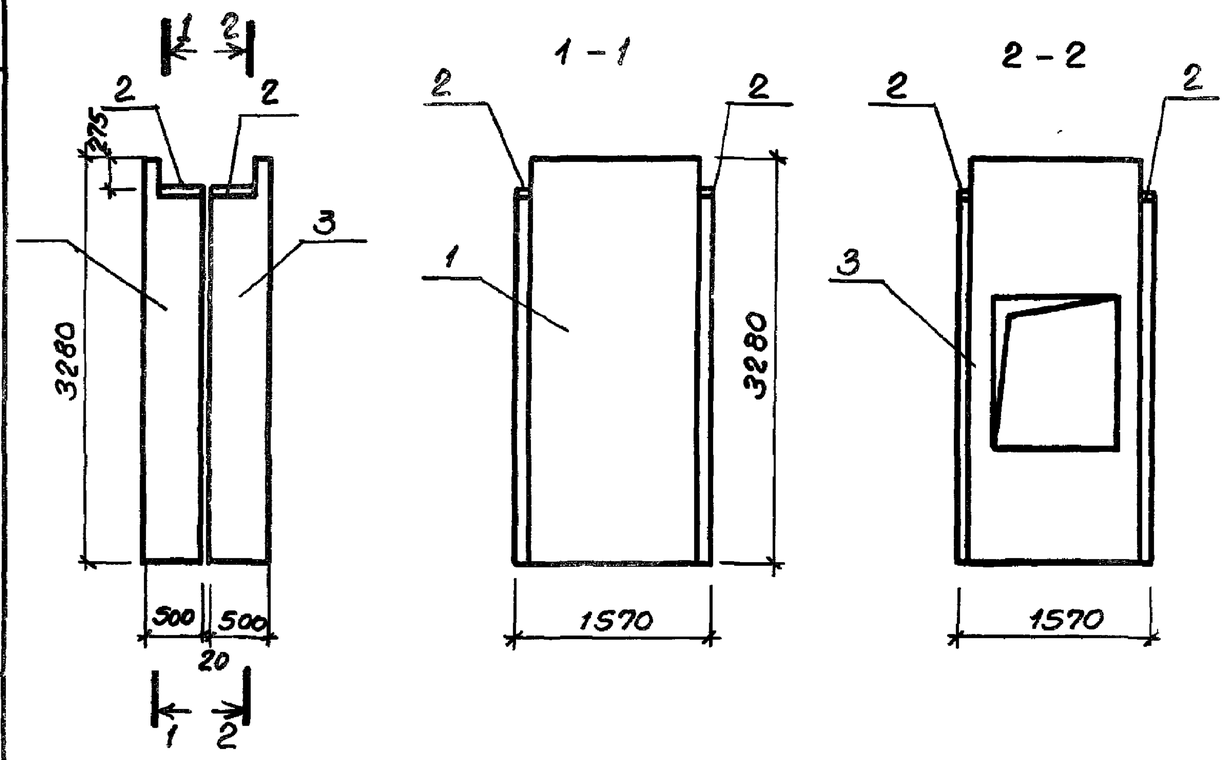

Формат	Зона	Поз	Обозначение	Наименование	Кол.	Масса ед, кг	Примечание
				Блок шахты лифта			
				БШЛ 10Гр-33-1-1			
				Сборочные единицы			
		1	1.289.1-3.2 05	Блок шахты лифта			
				БШЛ 10 Гр-33-1	1	1940	
				Изделие закладное			
		2	1.289.1-3.4 0069.0-01	МН-25	2	2,9	
				Блок шахты лифта			
				БШЛ 10Гр-33-3-1	1		
				Сборочные единицы			
		3	1.289.1-3.2 01	Блок шахты лифта			
				БШЛ 10гр-33-3	1	2340	
				Изделие закладное			
		2	1.289.1-3.400690-01	МН 25	2	2,9	

Ведомость расхода стали на дополнительные закладные изделия, кг

Марка элемента	Изделия закладные											Общий расход
	Арматура класса А-III ГОСТ 5781-82						Прокат марки ВСт3 пс6 ГОСТ 103-76					
	ф10					Итого	-100х8				Итого	
БШЛ10Гр-33-3-1	1.0					1.0	4.8				4.8	5.8
БШЛ10Гр-33-1-1	1.0					1.0	4.8				4.8	5.8

Н. контр.	Помазов	
Нач. отд.	Иванов	
Гл. конст.	Помазов	
Вед. инж.	Никитина	
Вед. инж.	Поликарпова	
Архит.	Ефремов	

ТП503-5-23.86 - КЖИ1-501

Блоки шахты лифта БШЛ 10гр-33-1-1 БШЛ 10гр-33-3-1

Стадия	Масса	Масштаб
РП		1:50
Лист 1	Листов 1	

ГИПРОАВТОТРАНС ленинградский филиал

Инв. № подл. | Подп. и дата | Взам. инв. №