ТИПОВОЙ ПРОЕКТ
503-5-23.86

АВТОВОКЗАЛ
ВМЕСТИМОСТЬЮ 300 ЧЕЛОВЕК

АЛЬБОМ II

СОСТАВ ПРОЕКТНОЙ ДОКУМЕНТАЦИИ.

АЛЬБОМ	I	Пояснительная записка. Генеральный план и транспорт. Архитектурные решения
АЛЬБОМ	II	Конструкции железобетонные. Конструкции металлические.
АЛЬБОМ	III	Отопление и вентиляция. Водоснабжение и канализация Электрическое освещение Силовое электрооборудование. Связь и сигнализация Автоматизация.
АЛЬБОМ	IV	Сборные железобетонные изделия.
АЛЬБОМ	V	Стальные арматурные и закладные изделия.
АЛЬБОМ	VI	Техническая документация для заводов-изготовителей
АЛЬБОМ	VII	Проектная документация по переводу помещений камеры хранения на режим укрытия.
АЛЬБОМ	VIII	Спецификации оборудования
АЛЬБОМ	IX	С м е т ы: книга 1 книга 2
АЛЬБОМ	X	Ведомости потребности в материалах.

ПРИМЕНЕННЫЕ ТИПОВЫЕ ПРОЕКТЫ:

Тип.п. 503-4-17. Альбом II — Устройство для ремонта и осмотра грузовых автомобилей и автобусов.

/Распространяет Новосибирский филиал ЦИТП/

Разработан
Ленинградским филиалом института "Гипроавтотранс"
Главный инженер В.Ю. Павлович
Главный инженер проекта Б.К. Чекалов

				Привязан
Инв.№				

Утверждён и введён в действие
Минавтотрансом РСФСР
протоколом от 12.09.86г N 20

Альбом II

Типовой проект 503-5-23.86

Объект 1259

Инв.№подл. | Подпись и дата | Взам.инв.№

СОДЕРЖАНИЕ АЛЬБОМА

Марка лист	Наименование	Стр.
	Содержание альбома	2
КЖ-1	Общие данные (начало)	3
КЖ-2	Общие данные (продолжение)	4
КЖ-3	Общие данные (окончание)	5
КЖ-4	Схема расположения фундаментов	6
КЖ-5	Схема расположения фундаментов Сечения 1-1; 2-2; 4-4; 17-17÷24-24	7
КЖ-6	Схема расположения фундаментов. Сечения 3-3; 5-5÷8-8; 25-25; 26-26; 27-27; 35-35	8
КЖ-7	Схема расположения фундаментов фундаментов. Сечения 9-9÷16-16; 29-29÷34-34	9
КЖ-8	Схема расположения фундаментов Узлы 1÷6	10
КЖ-9	Схема расположения фундаментов Узлы 7÷11	11
КЖ-10	Схема расположения фундаментов Узлы 12,13,14,15	12
КЖ-11	Схема расположения фундаментов. Спецификация.	13
КЖ-12	Фундаменты Фм-1; Фм-2; Фм-3	14
КЖ-13	Фундаменты Фм-4; Фм-5; Фм-6	15
КЖ-14	Фундаменты Фм-7; Фм-8; Фм-12	16
КЖ-15	Фундаменты Фм-9; Фм-10; Фм-14	17
КЖ-16	Фундаменты Фм-11; Фм-13	18
КЖ-17	Фундаменты Фм-15; Фм-16; Фм-17	19
КЖ-18	Схема расположения колонн и ригелей на отм. 3.300	20
КЖ-19	Схема расположения ригелей на отм.6.600	21
КЖ-20	Разрезы 5-5; 7-7; 3-3 (ось Б)	22
КЖ-21	Разрезы 9-9; 10-10; 6-6; 3-3	23
КЖ-22	Узлы к схемам расположения каркаса	24
КЖ-23	Спецификация к схемам расположения каркаса	25
КЖ-24	Монолитный железобетонный пояс	26
КЖ-25	Схема расположения плит перекрытия на отм. 0.000	27
КЖ-26	Схема расположения плит перекрытия на отм. 0.000 Сечения 4-4÷10-10	28
КЖ-27	Схема расположения плит перекрытия на отм. 3.300 в осях 1-7	29
КЖ-28	Схема расположения плит перекрытия и покрытия на отм 3.300 в осях 7-13	30
КЖ-29	Спецификация к схеме расположения плит перекрытия и покрытия на отм. 3.300	31
КЖ-30	Схема расположения плит покрытия на отм.6.600 в осях 1-7	32
КЖ-31	Схема расположения плит покрытия и перекрытия на отм. 6.600 в осях 7-13	33
КЖ-32	Спецификация к схемах расположения плит покрытия и перекрытия на отм.6.600	34
КЖ-33	Схема расположения плит покрытия на отм. 9.900	35
КЖ-34	Схемы расположения стеновых панелей по осям Б,В,Г,Д,1	36
КЖ-35	Стеновые панели. Фрагменты 1÷9	37
КЖ-36	Схемы расположения стеновых панелей по осям Е 9÷11. Фрагменты 10÷15	38
КЖ-37	Спецификация к схемам расположения стеновых панелей для t=-20°; -30°	39
КЖ-38	Спецификация к схемам расположения стеновых панелей для t=-40°	40
КЖ-39	Схемы расположения опорных столиков	41
КЖ-40	Лифт. Схема расположения. Развертка стен	42
КЖ-41	Лифт. Монолитный участок	43
КЖ-42	Схема расположения лестниц	44
КЖ-43	Схемы расположения элементов лестницы Л-1	45
КЖ-44	Схема расположения элементов лестницы Л-2	46
КЖ-45	Схемы расположения элементов лестниц Л-3; Л-4; Л-6	47
КЖ-46	Лестницы Л-3, Л-4, Л-6. Узлы 1÷11	48
КЖ-47	Схемы расположения элементов лестницы Л-5	49
КЖ-48	Лестница Л-5. Узлы 1÷7 ОПМ-1	50
КЖ-49	Лестница Л-5. Узлы 8÷11	51
КЖ-50	Схема расположения фундамента ФО1; каналов и приямков	52
КЖ-51	Каналы КН1÷КН4	53
КЖ-52	Канал КН5. Приямки ПР2, ПР3	54
КЖ-53	Канал КН6	55
КЖ-54	Канал КН7÷КН8. Приямок ПР1	56
КЖ-55	Схема расположения подпорных стенок крылец	57
КЖ-56	Схема расположения подпорных стенок крылец сеч. 5-5÷10-10	58
КЖ-57	Схема расположения плит покрытия перрона	59
КЖ-58	Схема расположения экструзионного ограждения на перекрытиях.	60
КЖ-59	Схема расположения ограждения крылец	61
КМ-1	Общие данные	62
КМ-2	Техническая спецификация стали	63
КМ-3	Схема расположения витражей в осях „Б-В" 3÷6	64
КМ-4	Схема заполнения витражей в осях Б,В; 3÷6	65
КМ-5	Схема расположения витражей по оси „Д"	66
КМ-6	Схема заполнения остекления по оси „Д"	67
КМ-7	Сечения 4-4; 5-5. Узлы I, II. Схема расположения дверных проемов.	68
КМ-8	Барьер кассовых кабин. Схема расположения элементов витрины.	69
КМ-9	Барьер кассовых кабин. Металлические марки СВОЕ-12-22И; СВОЕ-12-20И; СВОЕ-12-02И. Узлы А,Б	70
КМ-10	Схема расположения металлоконструкций навеса перрона	71
КМ-11	Схема расположения металлоконструкций навеса перрона. Узлы I÷V	72
КМ-12	Схема расположения стоек ограждения	73
КМ-13	Схема расположения стоек ограждения. Узлы I÷III	74
КМ-14	Схема расположения стоек ограждения. Узлы IV÷VI	75
КМ-15	Схема расположения стоек ограждения. Узлы VII÷IX	76
КМ-16	Лестницы Л-3; Л-5; Л-6	77
КМ-17	Схема расположения стремянок С1 и С2	78

АЛЬБОМ II

Ведомость рабочих чертежей основного комплекта КЖ.

Лист	Наименование	Примечание
КЖ-1	Общие данные /начало/.	
КЖ-2	Общие данные /продолжение/.	
КЖ-3	Общие данные /окончание/.	
КЖ-4	Схема расположения фундаментов.	
КЖ-5	Схема расположения фундаментов.	
	Сечения 1-1; 2-2; 4-4; 17-17 ÷ 24-24.	
КЖ-6	Схема расположения фундаментов.	
	Сечения 3-3; 5-5 ÷ 8-8; 25-25 ÷ 26-26; 27-27; 35-35.	
КЖ-7	Схема расположения фундаментов.	
	Сечения 9-9 ÷ 16-16; 29-29 ÷ 34-34.	
КЖ-8	Схема расположения фундаментов.	
	Узлы 1 ÷ 6.	
КЖ-9	Схема расположения фундаментов.	
	Узлы 7 ÷ 11.	
КЖ-10	Схема расположения фундаментов.	
	Узлы 12, 13, 14, 15.	
КЖ-11	Схема расположения фундаментов. Спецификация.	
КЖ-12	Фундаменты Фм-1; Фм-2; Фм-3.	
КЖ-13	Фундаменты Фм-4; Фм-5; Фм-6.	
КЖ-14	Фундаменты Фм-7; Фм-8; Фм-12.	
КЖ-15	Фундаменты Фм-9; Фм-10; Фм-14.	
КЖ-16	Фундаменты Фм-11; Фм-13.	
КЖ-17	Фундаменты Фм-15; Фм-16; Фм-17.	
КЖ-18	Схема расположения колонн и ригелей	
	на отм. 3.300.	
КЖ-19	Схема расположения ригелей на	
	отм. 6.600.	
КЖ-20	Разрезы 5-5; 7-7; 3-3 (ось 6).	
КЖ-21	Разрезы 9-9; 10-10; 6-6; 3-3 (ось В).	
КЖ-22	Узлы к схемам расположения каркаса	
КЖ-23	Спецификация к схемам располо-	
	жения каркаса.	
КЖ-24	Монолитный железобетонный пояс	
КЖ-25	Схема расположения плит перекры-	
	тия на отм. 0.000.	
КЖ-26	Схема расположения плит перекры-	
	тия на отм. 0.000. Сечения 4-4 ÷ 10-10.	
КЖ-27	Схема расположения плит перекры-	
	тия и покрытия на отм. 3.300 в осях 1÷7.	
КЖ-28	Схема расположения плит пере-	
	крытия и покрытия на отм. 3.300	
	в осях 7÷13.	
КЖ-29	Спецификация к схеме расположения	
	плит перекрытия и покрытия на	
	отм. 3.300.	
КЖ-30	Схема расположения плит покры-	
	тия на отм. 6.600 в осях 1÷7.	
КЖ-31	Схема расположения плит покры-	
	тия и перекрытия на отм. 6.600	
	в осях 7÷13.	
КЖ-33	Схема расположения плит покры-	
	тия на отм. 9.900.	
КЖ-32	Спецификации к схемам расположе-	
	ния плит покрытия и перекрытия на	
	отм. 6.600.	
КЖ34	Схемы расположения стеновых пане-	
	лей по осям Б, В, Г, Д, 1.	
КЖ-35	Стеновые панели. Фрагменты 1÷9.	
КЖ-36	Схемы расположения стеновых	
	панелей по осям Е, 9÷11. Фрагменты 10÷15	
КЖ-37	Спецификация к схемам располо-	
	жения стеновых панелей. (НАЧАЛО)	
КЖ-38	Спецификация к схемам располо-	
	жения стеновых панелей. (ОКОНЧАНИЕ)	
КЖ-39	Схемы расположения опорных сто-	
	ликов.	
КЖ-40	Лифт. Схема расположения.	
	Развёртка стен.	
КЖ-41	Лифт. Монолитный участок.	
КЖ-42	Схема расположения лестниц.	
КЖ-43	Схемы расположения элементов	
	лестницы Л-1.	
КЖ-44	Схемы расположения элементов	
	лестницы Л-2.	
КЖ-45	Схемы расположения элементов	
	лестниц Л-3; Л-4; Л-6.	
КЖ-46	Лестницы Л-3, Л-4, Л-6. Узлы 1÷11.	
КЖ-47	Схемы расположения элементов	
	лестницы Л-5.	
КЖ-48	Лестница Л-5. Узлы 1÷7. ОПМ-1.	
КЖ-49	Лестница Л-5. Узлы 8÷11.	
КЖ-50	Схема расположения фундамента	
	ФОМ1, каналов и приямков.	
КЖ-51	Каналы КН1 ÷ КН4.	
КЖ-52	Канал КН5. Приямки Пр2; Пр3.	
КЖ-53	Канал КН6.	
КЖ-54	Каналы КН7 ÷ КН8. Приямок Пр1.	
КЖ-55	Схема расположения подпорных стенок крылец	
КЖ-56	Схема расположения подпорных	
	стенок крылец сеч. 5-5 ÷ 10-10	
КЖ-57	Схема расположения плит покры-	
	тия перрона.	
КЖ-58	Схема расположения экструзион-	
	ного ограждения на перекрытиях.	
КЖ-59	Схема расположения огражде-	
	ния крылец.	

Альбом 1259

Взам. инв. №

Подпись и дата

Инв. № подл.

Проект разработан в соответствии с действующими нормами и правилами и предусматривает мероприятия, обеспечивающие взрывную, взрывопожарную и пожарную безопасность при эксплуатации здания.

Главный инженер проекта /Чекалов/

Привязан

ТП 503-5-23.86 КЖ

Автовокзал вместимостью 300 человек

ГИП	Чекалов	
Н.контр.	Энтелис	
Нач.отд.	Иванов	
Гл.арх.	Энтелис	
Гл.спец.	Помазов	
Рук.сект.	Самсонова	
Вед.инж.	Поликарпов	
Вед.инж.	Никитина Г.	
Архит.	Марютичева	

Здание автовокзала	Стадия	Лист	Листов
	РП	1	59
Общие данные. (начало).	ГИПРОАВТОТРАНС Ленинградский филиал		

Альбом II

Объект 1259

Ведомость ссылочных и прилагаемых документов /начало/

Обозначение	Наименование	Примечание
	Ссылочные документы	
1.020-1/83 Вып.0-0;0-1;1-1; 2-1; 2-2; 2-15; 3-1; 3-2; 4-1; 4-2; 6-1; 7-1	конструкции каркаса межвидово го применения для многоэтажных общественных зданий, производственных и вспомогательных предприятий.	
1.041.1-2 Вып. 1; 5; 6	сборные железобетонные много-пустотные плиты перекрытий многоэтажных общественных зданий, производственных и вспомогательных зданий промышленных предприятий	
1.141-1. Вып. 60	панели перекрытий железобетонные многопустотные	
1.242-1 Вып.1	панели перекрытий железобетонные ребристые для общественных зданий	
1.442-1-2. Вып.1	плиты перекрытий железобетонные ребристые высотой 400мм, укладываемые на ригель прямоугольной формы.	
1.030.1-1 Вып.0-1; 1-1 1-2; 1-3; 3-1; 4-1	стены наружные из однослойных панелей для каркасных общественных зданий, производственных и вспомогательных зданий, промышленных предприятий.	
1.494-24. Вып. 1	стаканы для крепления крышных вентиляторов, дефлекторов и зонтов	
ГОСТ 8717.0-84	ступени железобетонные и бетонные	
1.860.8-7 Вып. 1; 2	покрытия из асбестоцементных экструзионных плит для сельскохозяйственных зданий	
1.412-3/79 Вып. 3	Монолитные железобетонные фундаменты под типовые колонны прямоугольного сечения в многоэтажных промышленных зданиях.	
4.903-14 Вып. III	Типовые детали крепления технологических трубопроводов для котельных установок.	

Ведомость ссылочных и прилагаемых документов /продолжение/

Обозначение	Наименование	Примечание
ГОСТ 13580-85	плиты железобетонные для ленточных фундаментов	
1.225-2 Вып. 10	железобетонные прогоны	
ГОСТ 13579-78	Блоки бетонные для стен и подвалов	
Шифр 34-01-4	узлы крепления стен и перегородок и покрытий из асбестоцементных панелей, получаемых методом экструзии.	
3.006.1-2/82 Вып. 1	Сборные железобетонные каналы и тоннели из лотковых элементов.	
1.400-15 Вып. 1	унифицированные закладные изделия железобетонных конструкций для крепления технологических коммуникаций и устройств.	
1.000.8-1	панели/плиты/асбестоцементные экструзионные для стен покрытий и перегородок зданий различного назначения.	
1412-3/79 Вып. 3	сетки с рабочей арматурой диаметром от 10 до 32 м. сетки сварные для армирования железобетонных конструкций.	
1.423-3 Вып. 1	железобетонные колонны прямоугольного сечения для одноэтажных производственных зданий без мостовых кранов высотой до 9,6 м	
1.289.1-3.0-1	Объемные сборные железобетонные элементы для шахт лифтов общественных зданий	
1.038.1-1 Вып. 1	Перемычки железобетонные	
1.050.1-2 Вып. 1	Лестницы общественных зданий.	

Ведомость ссылочных и прилагаемых документов /окончание/

Обозначение	Наименование	Примечание
	Прилагаемые документы	
ТП503-5-23.86 Альбом IV	Сборные железобетонные изделия	
ТП503-5-23.86 Альбом V	стальные арматурные и закладные изделия.	
ТП503-5-23.86 Альбом X	Ведомости потребности в материалах	

Привязан

Инв. №

Взам. инв. №

Подп. и дата

Инв. № подл.

ГИП	Чекалов		ТП 503-5-23.86 КЖ
Н. контр	Помазов		Автовокзал вместимостью 300 человек
Нач. отд	Иванов		Здание автовокзала — Стадия: РП; Лист: 2; Листов:
Гл. спец	Помазов		
Вед. инж	Никитина		Общие данные /продолжение/ — ГИПРОАВТОТРАНС Ленинградский филиал
Вед. инж	Поликарпова		
Инж	Горученко		

Альбом II

Ведомость спецификаций

Лист	Наименование	Примечание
КЖ-11	Спецификация к схемам расположения фундаментов	
КЖ-12	Спецификация фундаментов Фм-1; Фм2; Фм-3	
КЖ-13	Спецификация фундаментов Фм-4; Фм-5; Фм-6	
КЖ-14	Спецификация фундаментов Фм-7; Фм-8; Фм-12	
КЖ-15	Спецификация фундаментов Фм-9; Фм-10; Фм-14	
КЖ-16	Спецификация фундаментов Фм-11; Фм-13	
КЖ-17	Спецификация фундаментов Фм-15; Фм-16; Фм-17	
КЖ-23	Спецификация к схемам расположения каркаса.	
КЖ-24	Спецификация монолитного железобетонного пояса	
КЖ-25	Спецификация к схеме расположения плит пере-	
	крытия на отм. 0.000	
КЖ-29	Спецификация к схеме расположения плит перекры-	
	тия и покрытий на отм. 3.300	
КЖ-32	Спецификация к схемам расположения плит	
	покрытия и перекрытия на отм. 6.600	
КЖ-33	Спецификация к схемам расположения плит	
	покрытия на отм. 9.900	
КЖ-37	Спецификация к схемам расположения стено-	
	вых панелей /начало/.	
КЖ-38	Спецификация к схемам расположения стеновых	
	панелей /окончание/.	
КЖ-39	Спецификация к схемам расположения опорных столиков	
КЖ-41	Спецификация элементов шахты лифта	
КЖ-42	Спецификация к схеме расположения лестниц	
КЖ-43	Спецификация к схеме расположения лестницы Л-1	
КЖ-44	Спецификация к схеме расположения элементов	
	лестницы Л-2	
КЖ-45	Спецификация к схемам расположения элементов	
	лестниц Л-3, Л-4, П-6	
КЖ-47	Спецификация к схемам расположения элементов	
	лестницы Л-5	
КЖ-48	Спецификация опорных подушек ОПМ-1	
КЖ-50	Спецификация к схеме расположения фунда-	
	ментов и каналов.	
КЖ-51	Спецификация каналов КН1÷КН4	
КЖ-52	Спецификация канала КН5 и приямков ПР2, ПР3	
КЖ-53	Спецификация канала КН-6	
КЖ-54	Спецификация каналов КН-7÷КН 9 и приямка ПР1	
КЖ-55	Спецификация к схеме расположения подпор-	
	ных стенок	
КЖ-57	Спецификация к схеме расположения плит	
	покрытия перрона	
КЖ-58	Спецификация к схеме расположения панелей	
	ограждений.	
КЖ-59	Спецификация к схеме расположения ограж-	
	дения крылец.	

Объект 1259

Взам. инв. №

Подпись и дата

Инв. № подл.

Ведомость объемов сборных бетонных и железобетонных конструкций по рабочим чертежам основного комплекта марки КЖ.

№№ п/п	Наименование группы элементов конструкции	Код	Кол. м³	Примечание
1	Плиты железобетонные для			
	фундаментов	581300	29,9	
2	Фундаменты стаканного типа	581200	41,8	
3	Блоки фундаментов	581100	227,5	
4	Колонны	582100	42,3	
5	Ригели и прогоны	582500	106.6	
6	Диафрагмы	582900	16,7	
7	Панели стеновые	583100	257,6	
8	Плиты покрытий	584100	184,7	
9	Плиты перекрытий	584200	123,0	
10	Элементы лестниц	589100	13,0	
11	Перемычки	582800	1,5	
12	Плиты перекрытия каналов	585500	3,5	
13	Прочие конструкции		0,8	
14	Итого		1048,9	

Общие указания

1. За относительную отметку 0.000 принята отметка чистого пола одноэтажной части здания соответствующая абсолютной отметке ▭

2. Здание автовокзала предназначено для строительства в климатических районах с расчетной зимней температурой $t_н$=-20°С; -30°С (основной вариант), -40°С, весом снегового покрова до 150 кг/м²; скоростным напором ветра до 45 кг/м²; сейсмичностью до 6 баллов

Указания по производству работ.

1. При выполнении нулевого цикла работы вести согласно СНиП III-8-76 и СНиП 3.02.01-83.

2. Монолитные бетонные и железобетонные конструкции выполнять в соответствии со СНиП III-15-76.

3. Монтаж сборных бетонных и железобетонных конструкций выполнять в соответствии со СНиП III-16-80.

4. Антикоррозионную защиту строительных конструкции выполнять в соответствии с указаниями СНиП III-23-76 „Защита строительных конструкций от коррозии" и указаниями типовых серий.

Указания по привязке проекта.

1. При привязке проекта для строительства на конкретной площадке фундаменты должны быть переработаны с учетом местных геологических и гидрологических условий в данных настоящего комплекта чертежей.

2. В случае наличия агрессивной среды предусмотреть защиту фундаментов и подземных конструкций от коррозии в соответствии с требованиями СНиП 2.03.11-85

Привязан

Инв. №

ГИП	Чекалов	
Н.контр.	Помазов	
Нач.отд.	Иванов	
Гл.спец.	Помазов	
Ведущ.	Никитина	
Инжен.	Гарченко	

ТП 503-5-23.86 КЖ

Автовокзал вместимостью 300 человек

Здание автовокзала	Стадия	Лист	Листов
	РП	3	

Общие данные /окончание/

ГИПРОАВТОТРАНС Ленинградский филиал

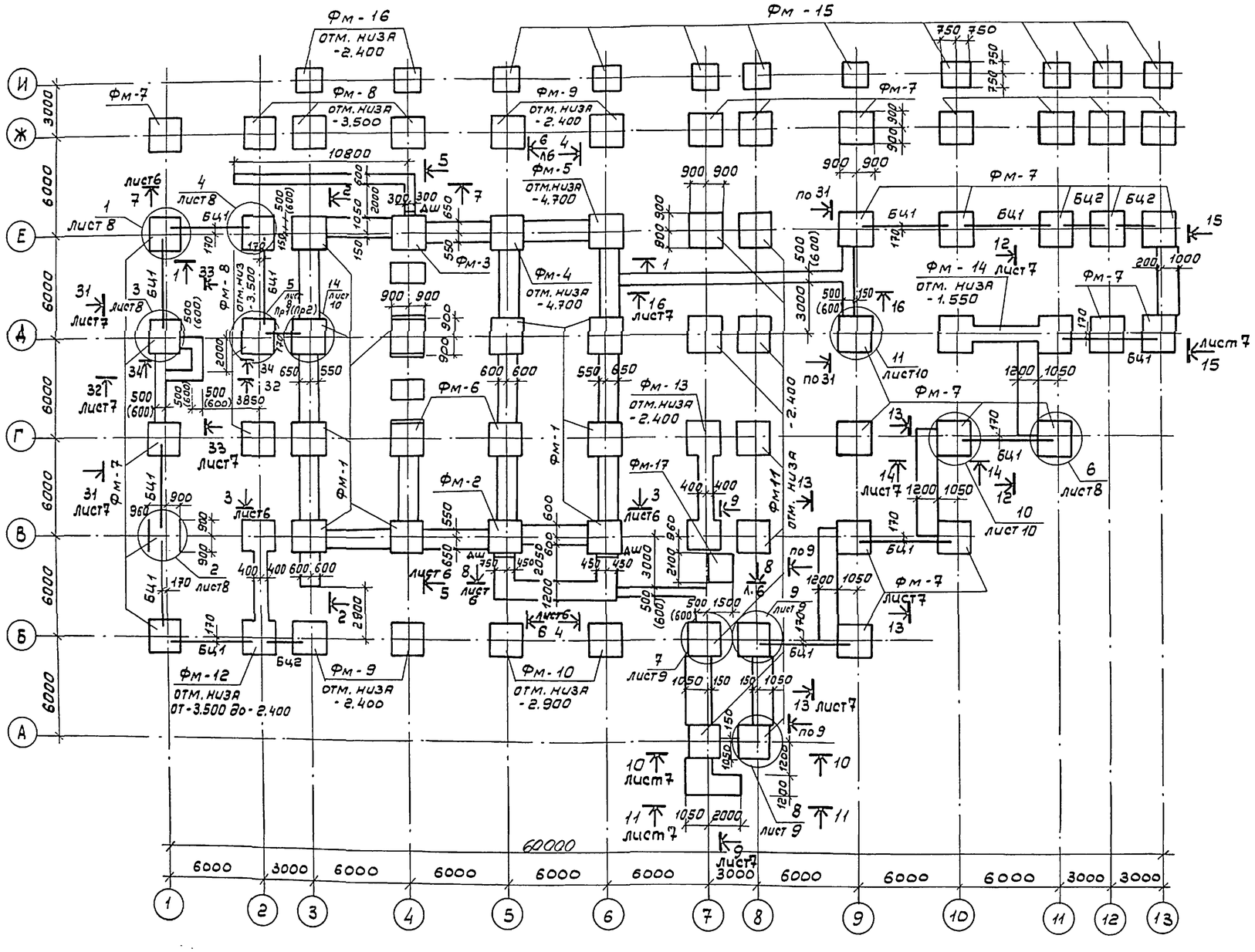

1. Низ фундаментов Фм-1,2,3,6 на отм. -4.100; низ фундаментов Фм-7, 12, 15 на отм. -1.550
Низ фундамента Фм-20 на отметке -2.400
2. Размеры в скобках даны для наружной температуры воздуха t°=-40°

				ТП503-5-23.86 КЖ	
				Автовокзал вместимостью 300 человек	
ГИП	Чекалов			Здание автовокзала	Стадия: РП; Лист: 4; Листов:
Н. контр.	Помазов				
Нач. отд.	Иванов				
Гл. констр	Помазов			Схема расположения фундаментов	ГИПРОАВТОТРАНС Ленинградский филиал
Вед. инж.	Никитина				
Вед. инж.	Поликарпова				
Инж.	Ключникова				

Привязан

Инв. № подл. | Подпись и дата | Взам. инв. №

1 – 1

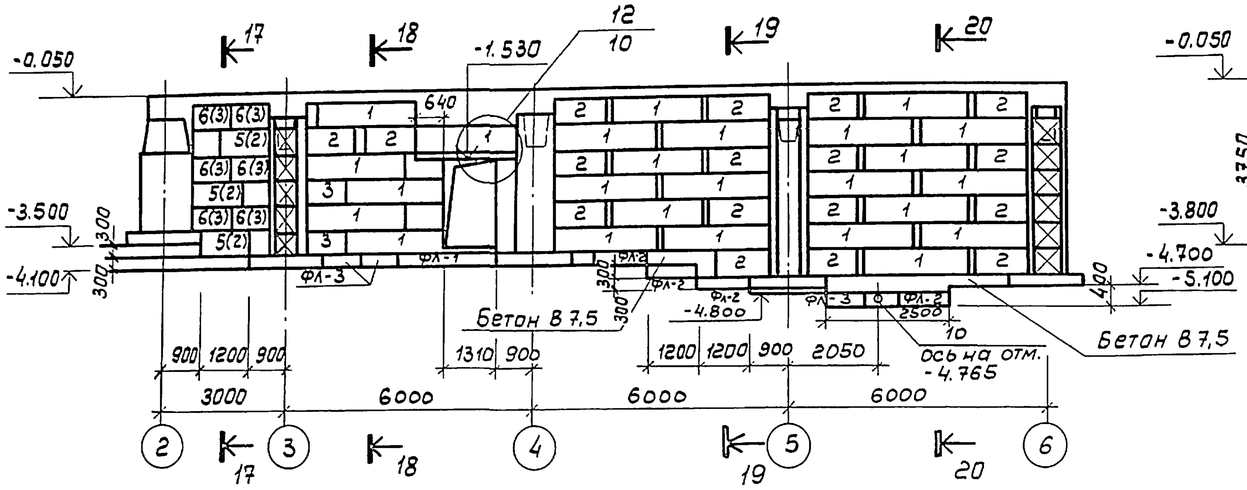

17 – 17

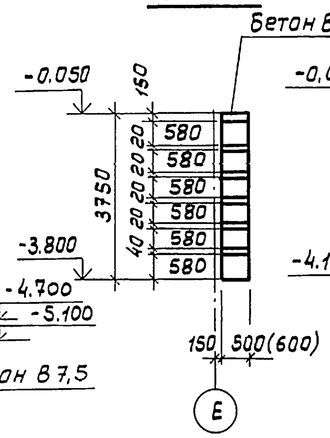

18 – 18

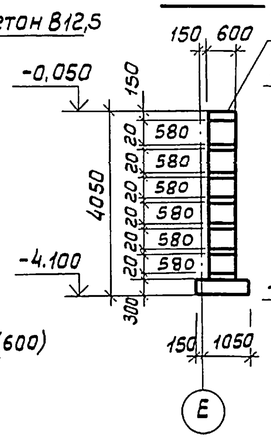

19 – 19

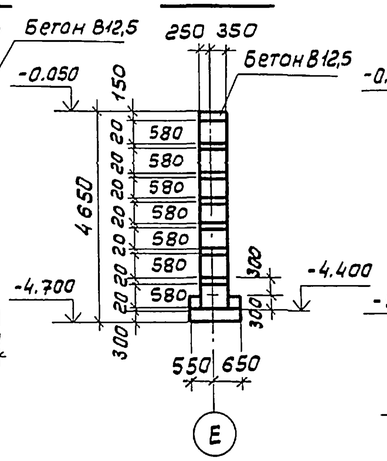

20 – 20

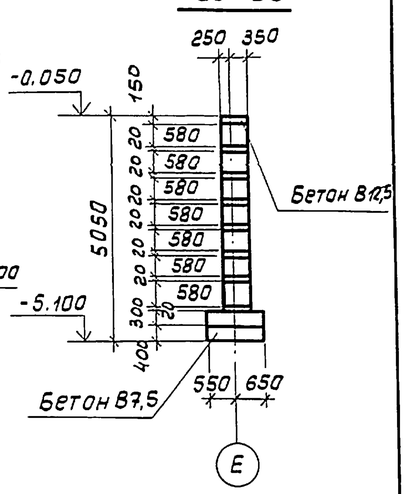

2 – 2

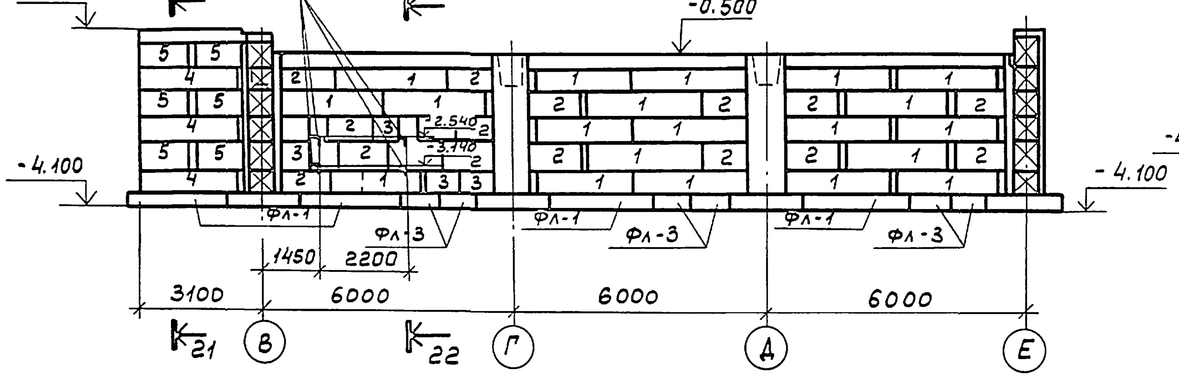

21 – 21

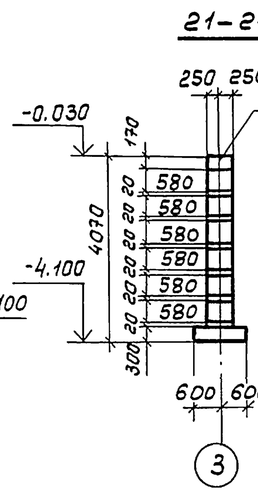

22 – 22

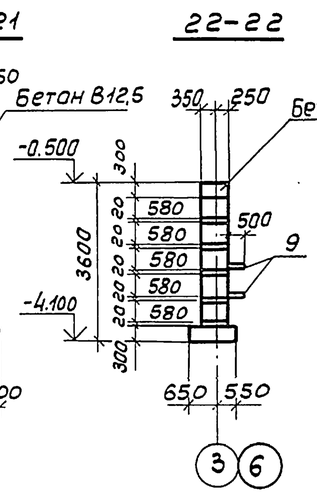

23 – 23

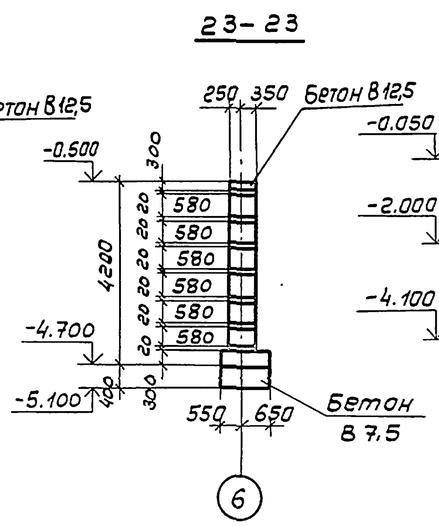

24 – 24

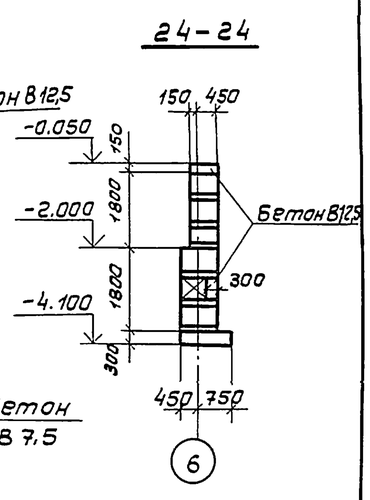

4 – 4

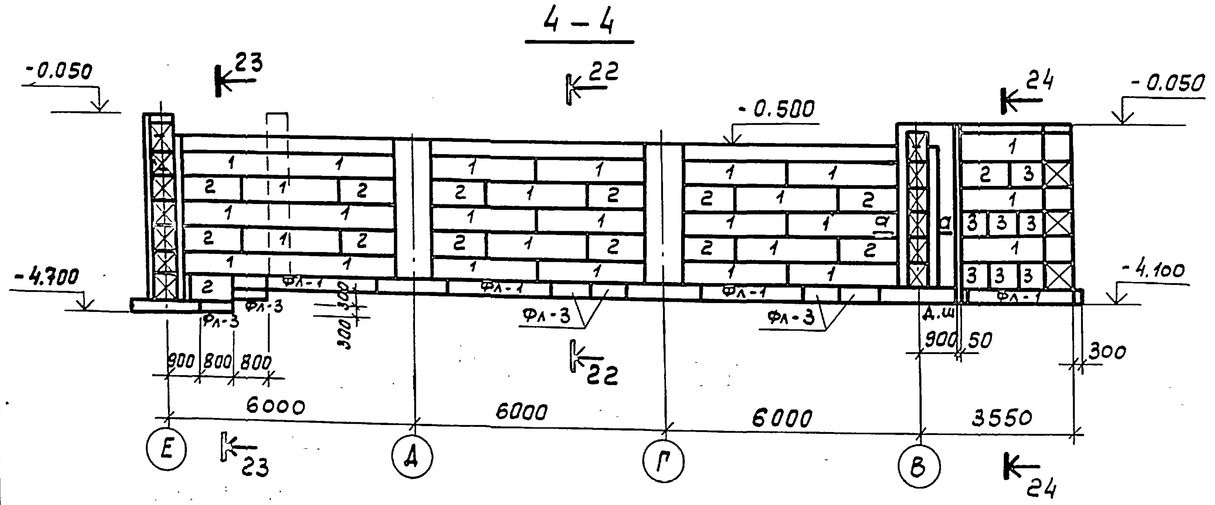

а – а

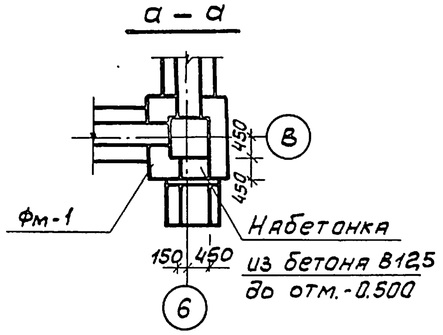

Размеры и позиции в скобках даны для наружной температуры воздуха t° = -40°

				ТП 503-5-23.86 КЖ		
				Автовокзал вместимостью 300 человек		
Привязан				Здание автовокзала	Стадия	Лист	Листов
					РП	5	
	ГИП	Чекалов		Схема расположения фундаментов Сечения 1-1, 2-2, 4-4, 17-17 ÷ 24-24	ГИПРОАВТОТРАНС Ленинградский филиал	
	Н. контр	Помазов				
	Нач. отд.	Иванов				
	Гл. констр	Помазов				
	Вед. инж	Никитина				
	Вед. инж	Поликарпов				
Инв. №	Инж.	Ключникова				

Объект 12 59

Инв. № подл. | Подпись и дата | Взам. инв. №

3 – 3

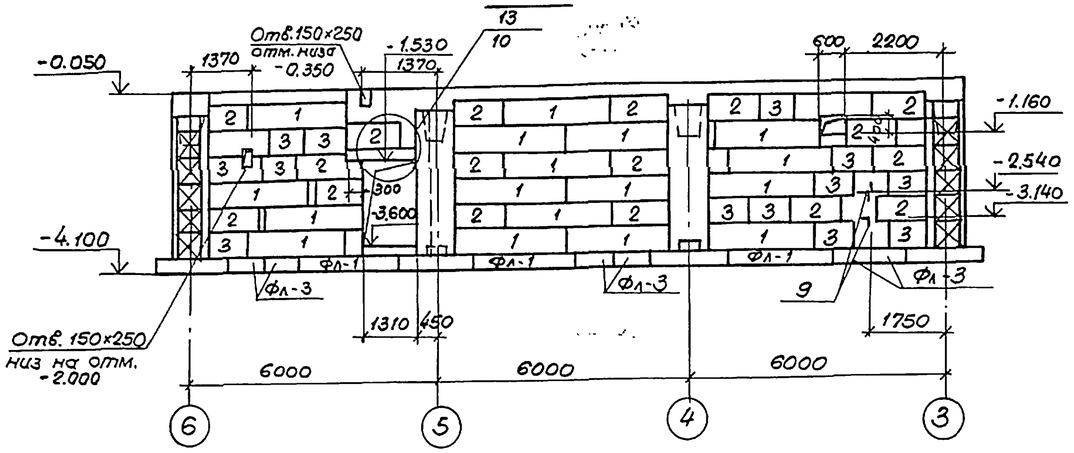

7 – 7

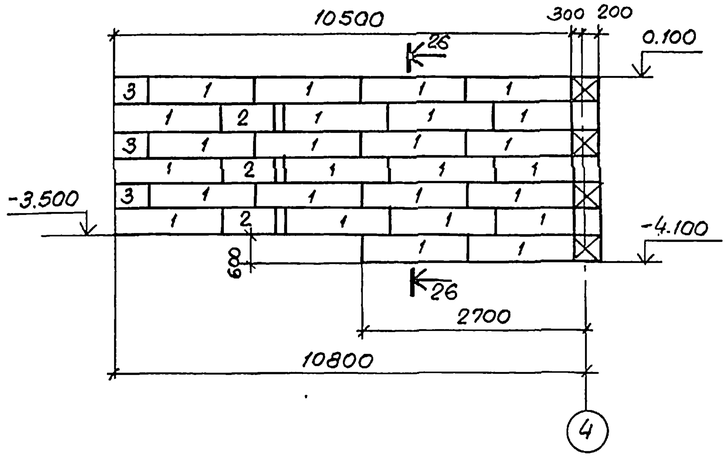

26 – 26

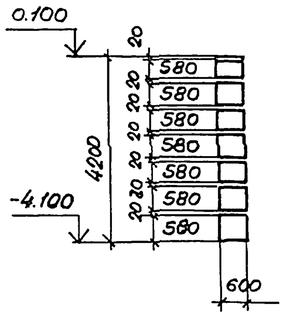

25 – 25

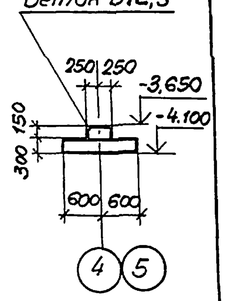

5 – 5

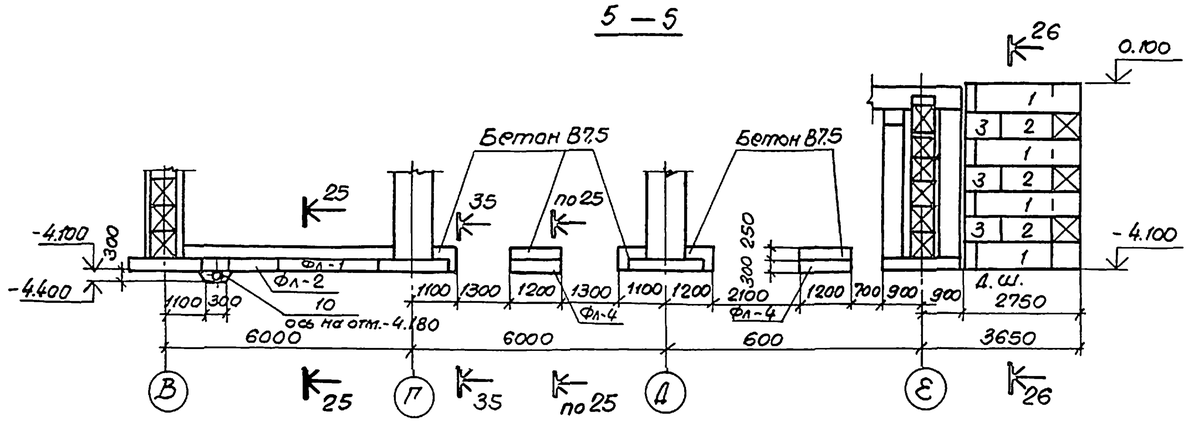

8 – 8

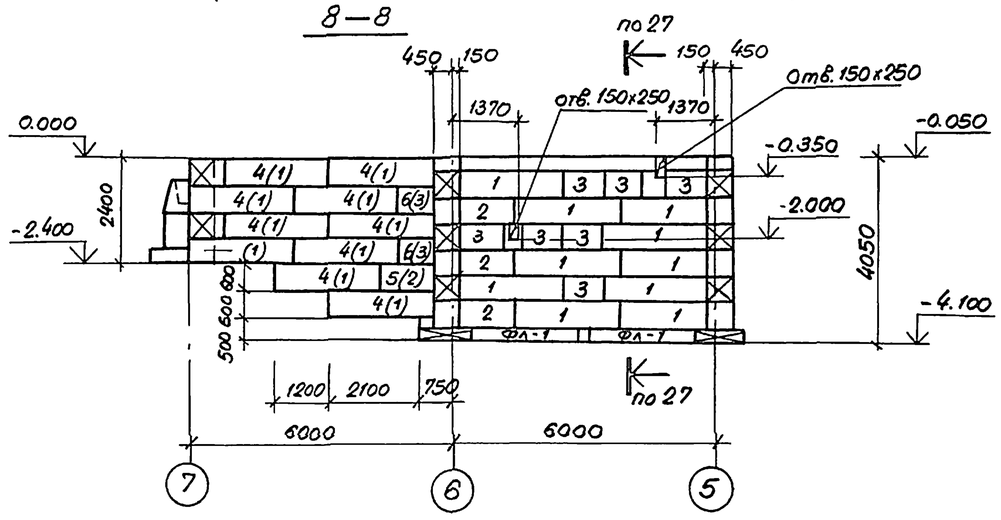

6 – 6

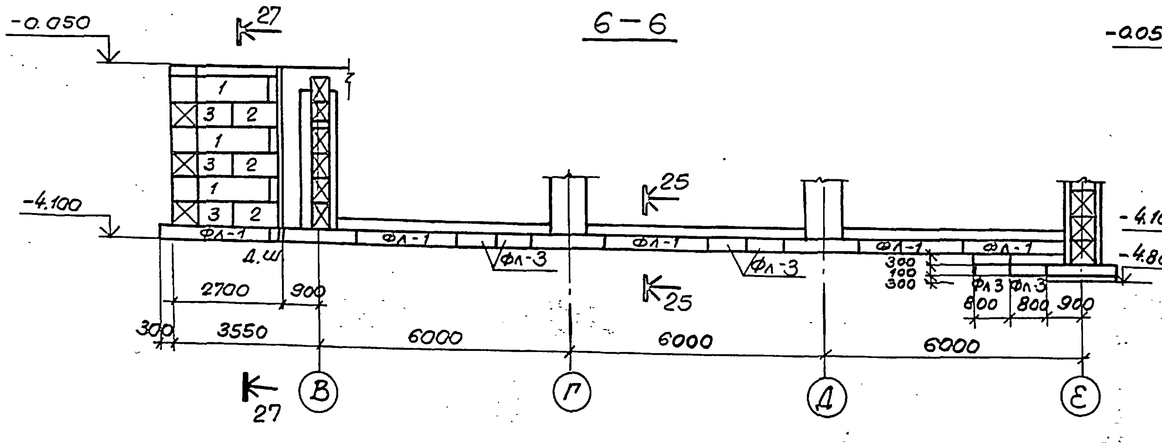

27 – 27

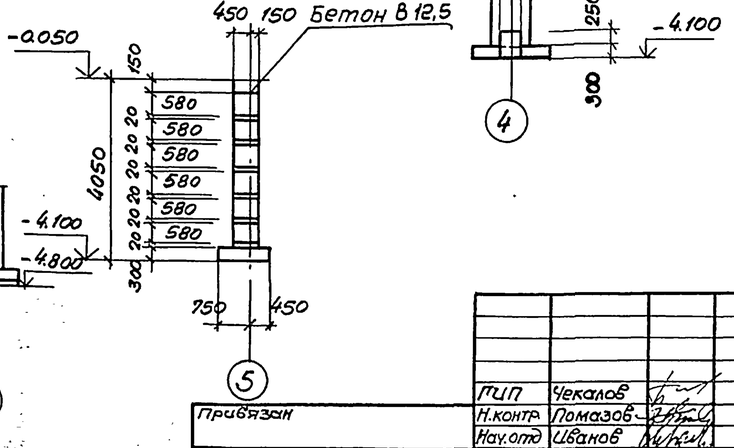

35 – 35

Размеры и позиции в скобках даны для наружной температуры воздуха t°=-40°С

ГИП	Чекалов		
Н.контр.	Ломазов		
Нач.отд.	Иванов		
Гл.конструктор	Ломазов		
Вед.инж.	Никитина		
Вед.инж.	Пономарёва		
Инженер	Ключникова		

Привязан

Инв.№

ТП 503-5-23.86 КЖ

Автовокзал вместимостью 300 человек

Здание автовокзала

Стадия	Лист	Листов
РП	6	

Схема расположения фундаментов. Сечения 3-3; 5-5÷8-8; 25-25; 26-26; 27-27; 35-35.

ГИПРОАВТОТРАНС
Ленинградский филиал

Инв.№ подл. | Подпись и дата | Взам.инв.№

Альбом II

Объект 1259

Инв.№подл. | Подпись и дата | Взам. инв.№

9 – 9

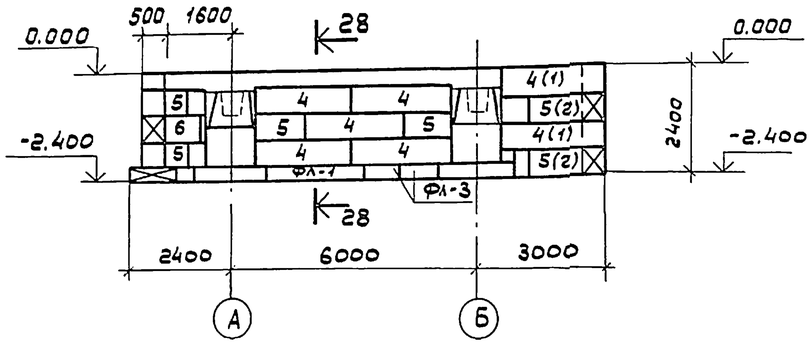

28 – 28

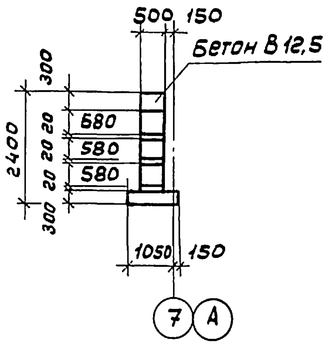

15 - 15

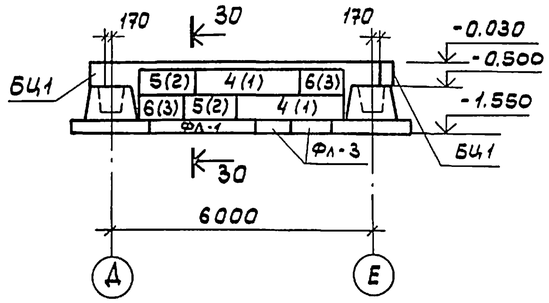

30 - 30

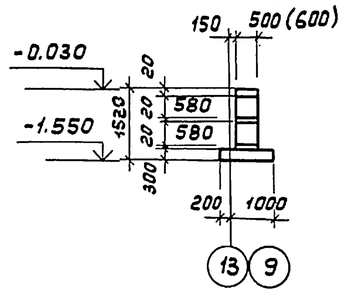

10 – 10

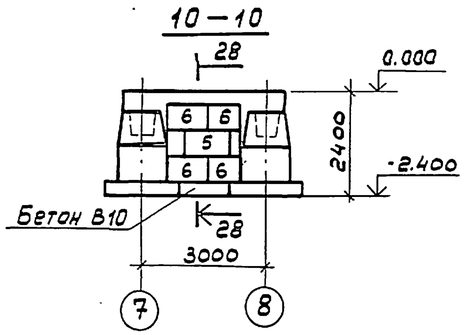

11 – 11

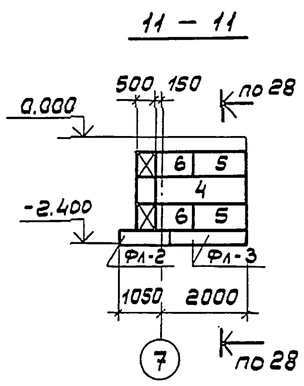

16 – 16

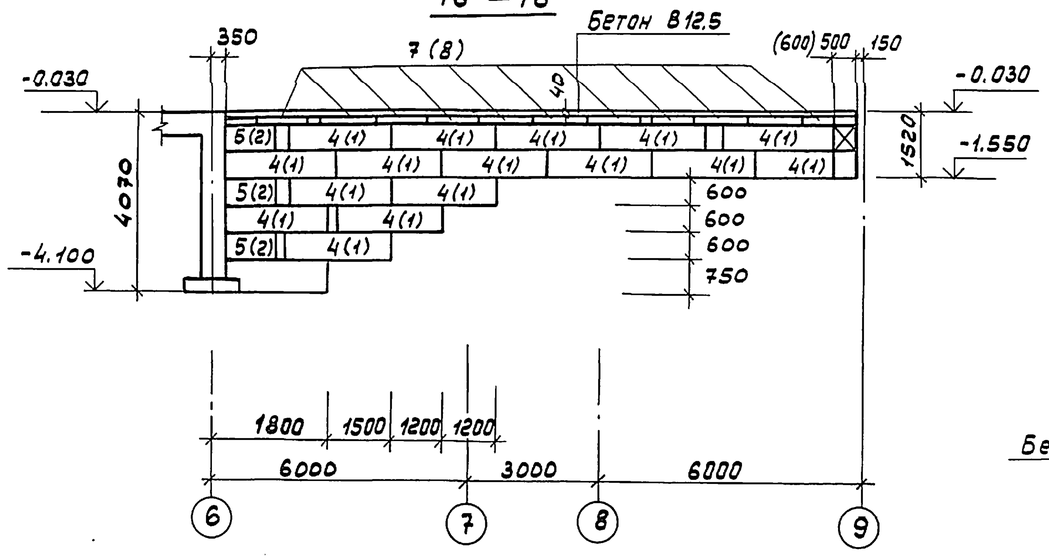

32 – 32

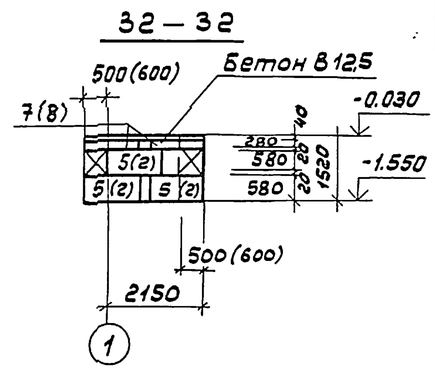

33 – 33

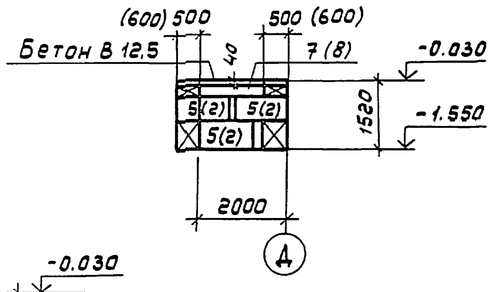

12 – 12

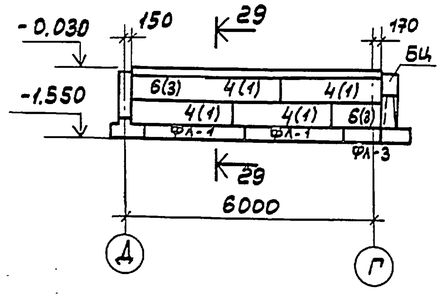

29 – 29

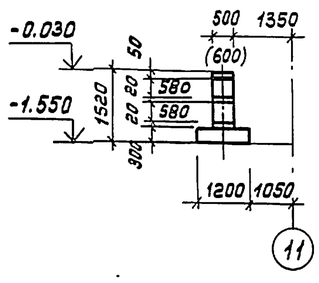

31 – 31

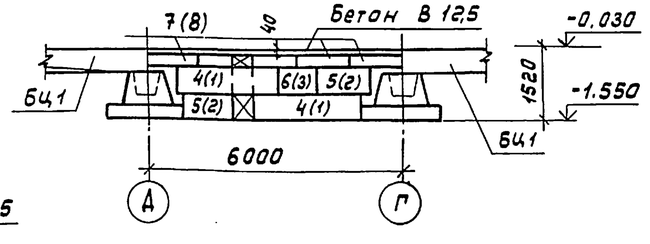

34 – 34

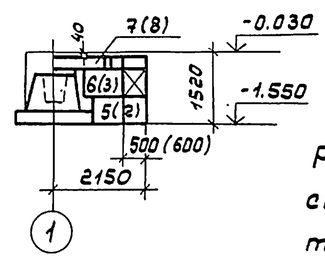

13 – 13

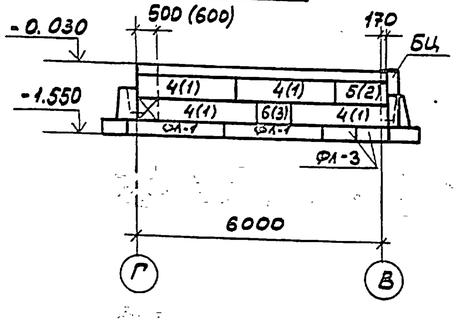

14 – 14

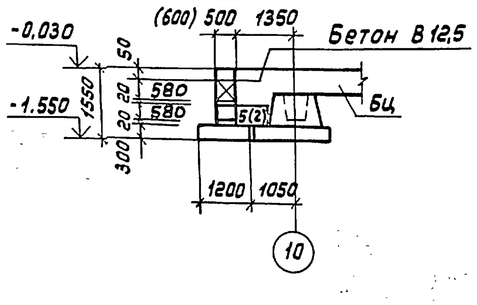

Привязан

Инв.№

ГИП	Чекалов	
Н.контр.	Помазов	
Нач.отд.	Цванов	
Гл.констр.	Помазов	
Вед.инж.	Никитина	
Вед.инж.	Поликарпова	
Инж.	Ключникова	

ТП 503-5-23.86 КЖ

Автовокзал вместимостью 300 человек

Здание автовокзала

Стадия	Лист	Листов
РП	7	

Схема расположения фундаментов сечения 9-9÷16-16; 29-29÷34-34

ГИПРОАВТОТРАНС
Ленинградский филиал

Размеры и позиции в скобках даны для наружной температуры воздуха t°=-40°

Альбом II

Объект 1259

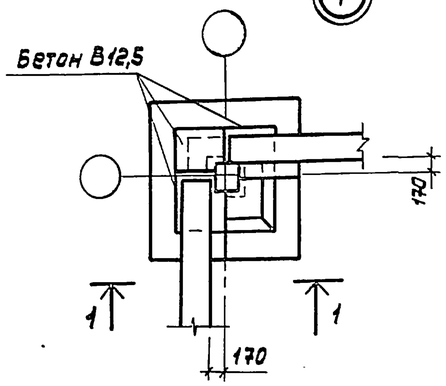

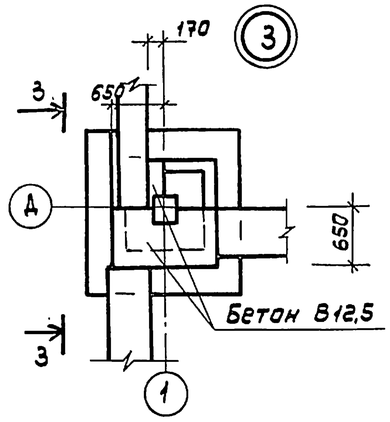

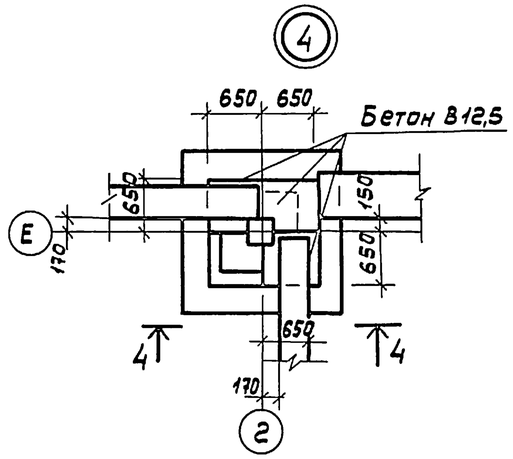

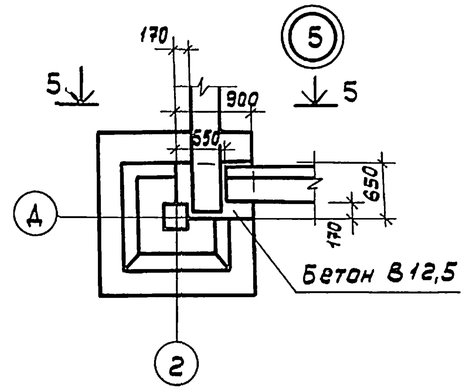

1 – 1

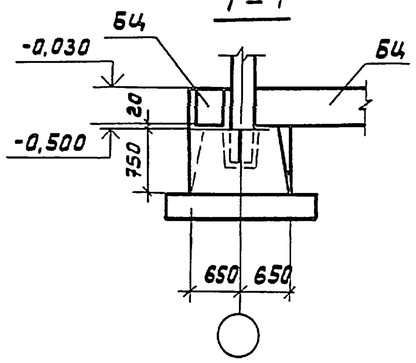

3 – 3

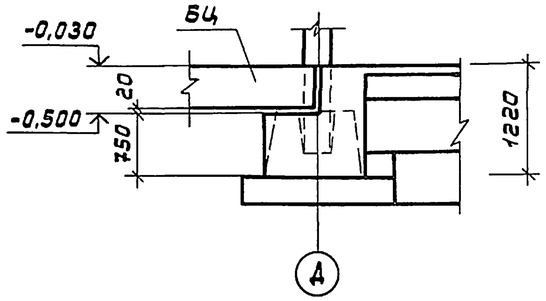

4 – 4

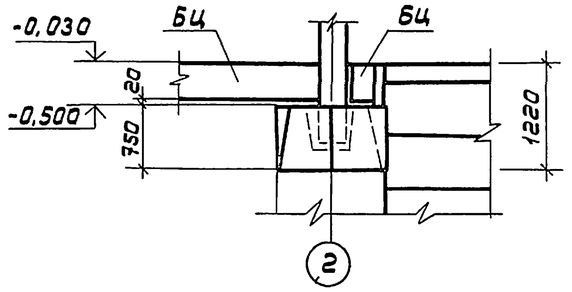

5 – 5

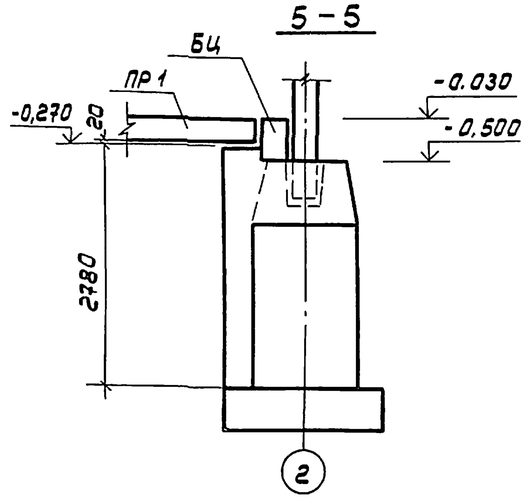

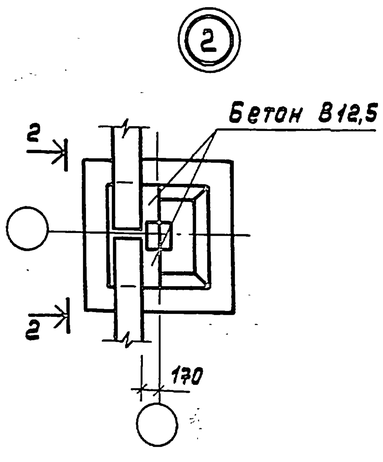

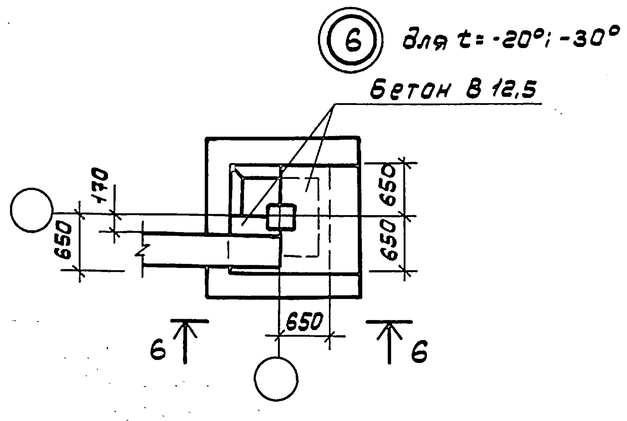

2 – 2

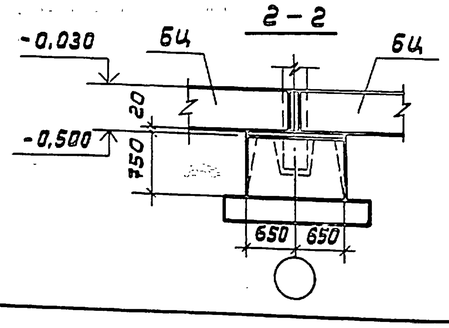

6 – 6

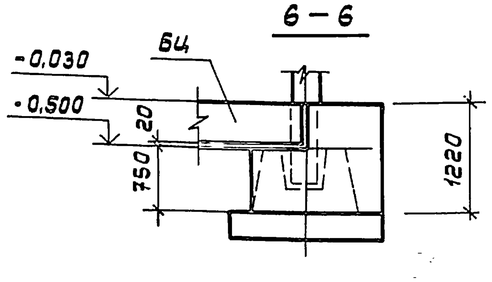

				ТП 503-5-23.86КЖ	
	ГИП	Чекалов		Автовокзал вместимостью 300 человек	
Привязан	Н.контр	Помазов		Здание автовокзала	Стадия: РЛ; Лист: 8; Листов:
	Нач.отд.	Иванов			
	Гл.конст.	Помазов			
	Вед.инж.	Никитина		Схема расположения фундаментов Узлы 1 ÷ 6	ГИПРОАВТОТРАНС Ленинградский филиал
	Вед.инж.	Поликарпова			
Инв.№	Инж.	Ключникова			

Инв.№подл. | Подпись и дата | Взам.инв.№

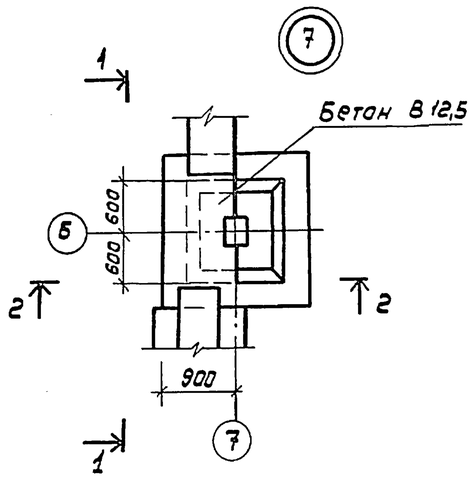

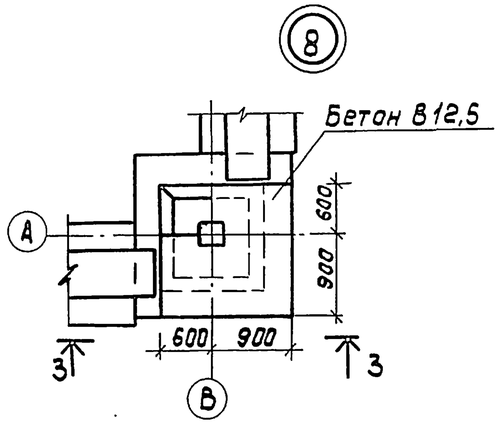

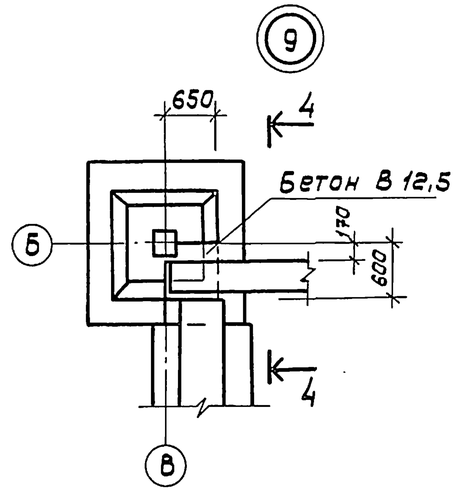

4 – 4

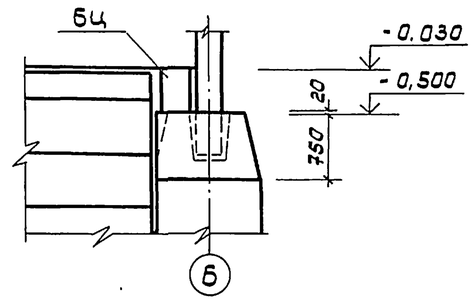

1 – 1

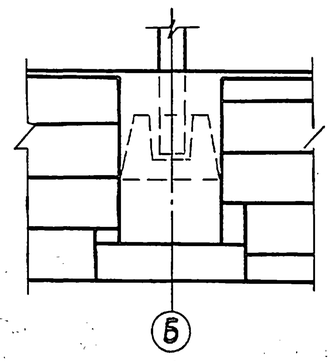

2 – 2

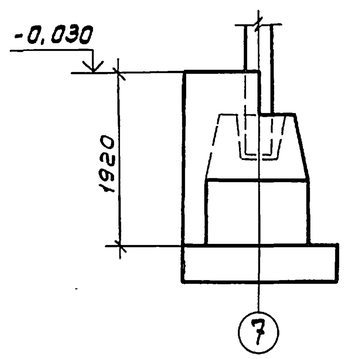

3 – 3

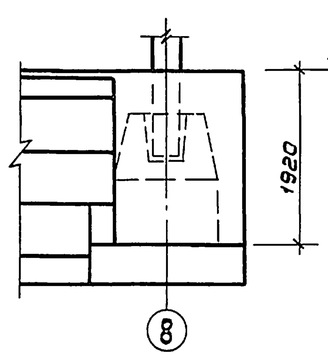

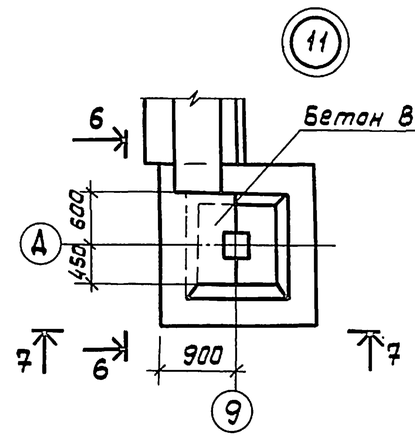

6 – 6

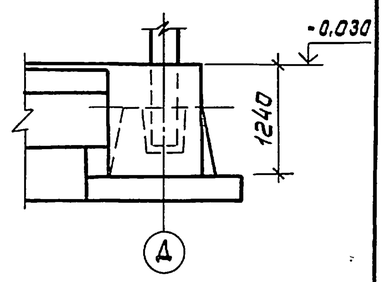

7 – 7

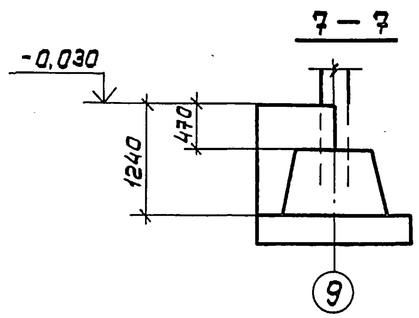

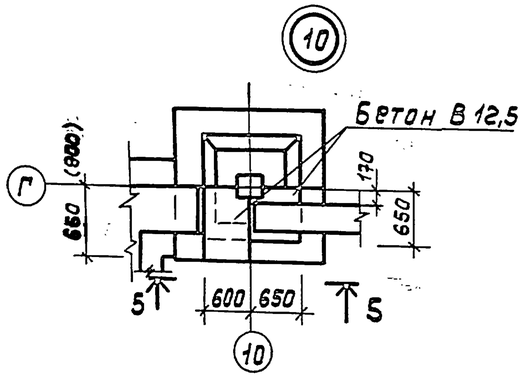

5 – 5

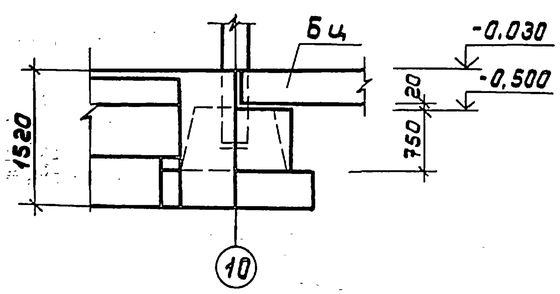

				ТП503-5-23.86 КЖ	
				Автовокзал вместимостью 300 человек	
ГИП	Чекалов			Здание автовокзала	Стадия: РП; Лист: 9; Листов:
Н.контр	Помазов				
Нач.отд	Иванов				
Гл.констр	Помазов				
Вед.инж	Никитина			Схема расположения фундаментов Узлы 7÷11	ГИПРОАВТОТРАНС Ленинградский филиал
Вед.инж	Поликарпова				
Инж.	Ключникова				

Привязан

Инв.№

(12)

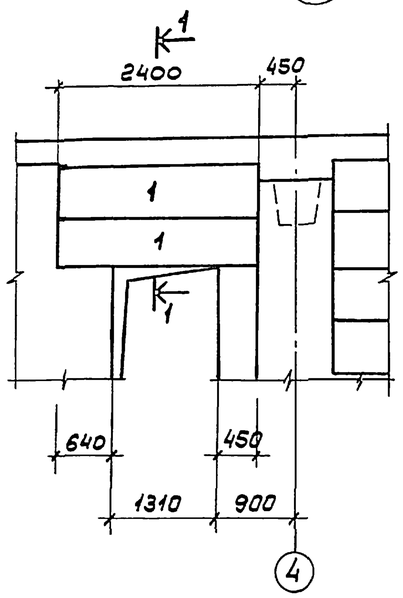

1 – 1

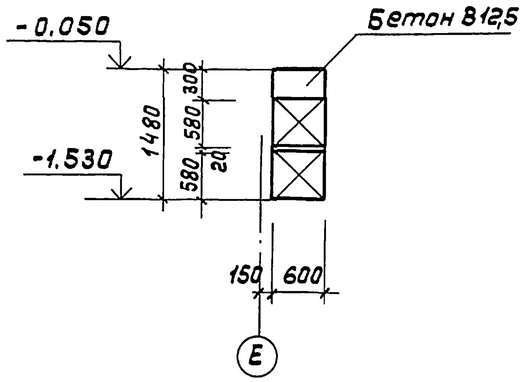

(14)

5 – 5

6 – 6

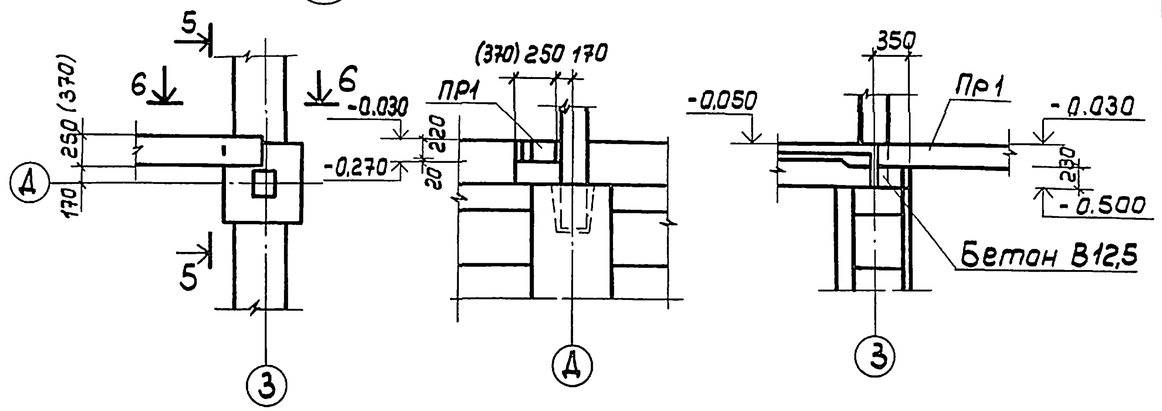

(13)

2 – 2

3 – 3

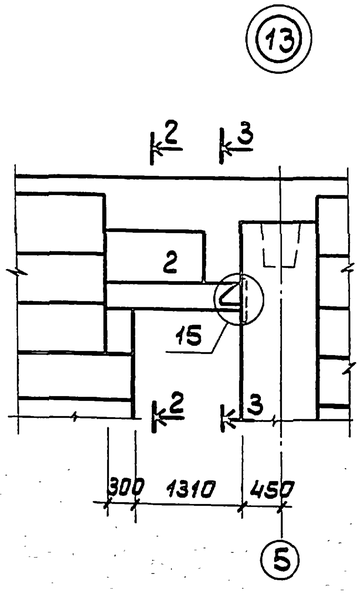

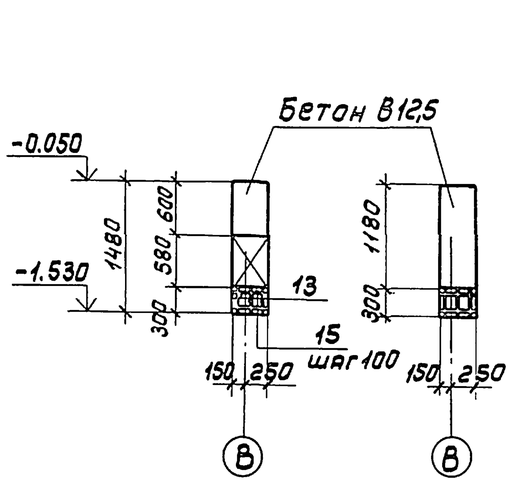

(15)

4 – 4

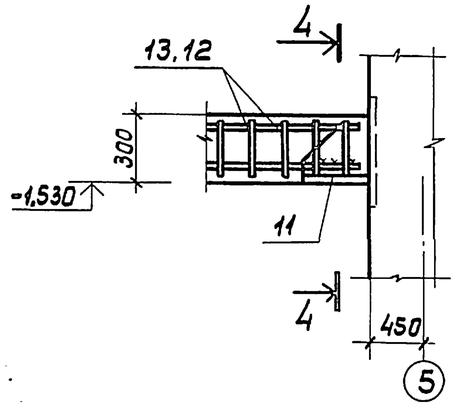

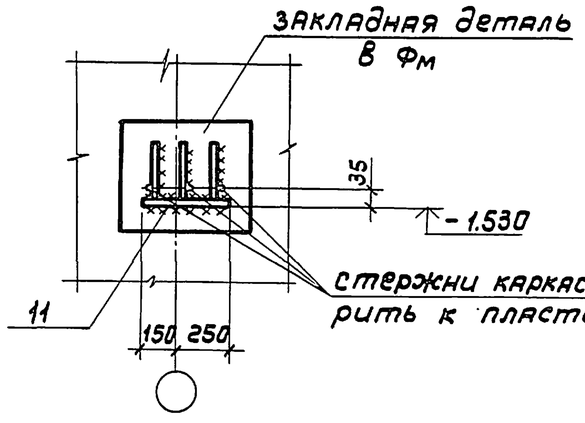

Инв.№подл. | Подпись и дата | Взам.инв.№

				ТП 503-5-23.86КЖ	
				Автовокзал вместимостью 300 человек	
	ГИП	Чекалов			
Привязан	Н.контр.	Помазов		Здание автовокзала	Стадия: РП; Лист: 10; Листов:
	Нач.отд.	Иванов			
	Гл.спец.	Помазов			
	Вед.инж.	Никитина		Схема расположения фундаментов узлы 12, 13, 14, 15	ГИПРОАВТОТРАНС Ленинградский филиал
Инв.№	Вед.инж.	Поликарпов			
	Инж.	Ключникова			

Спецификация к схемам расположения фундаментов

Марка Поз.	Обозначение	Наименование	Кол.	Масса ед, кг	Приме-чание
		Сборные железобетон-ные элементы			
ФЛ1	ГОСТ 13580-85	ФЛ 12-24-3	29	1630	
ФЛ2	—"—	ФЛ 12-12-3	7	0.78	
ФЛ3	—"—	ФЛ 12-8-3	7	0,50	
ФЛ4	—"—	ФЛ 16-12-3	2	1,030	
		Для t°=-20°; -30°С			
1	ГОСТ 13579-78	ФБС 24.6.6Т	179	1960	
2	—"—	ФБС 12.6.6Т	104	960	
3	—"—	ФБС 9.6.6Т	57	700	
4	—"—	ФБС 24.5.6Т	9	1630	
5	—"—	ФБС 12.5.6Т	11	790	
6	—"—	ФБС 9.5.6Т	7	590	
БЦ1	1.030.1-18.1-1	БЦ 60.5.2.5-л-1	12	1470	
БЦ2	—"—	БЦ 30.5.2.5-л-1	3	730	
7	ГОСТ 13579-78	ФБС 12.5.3-Т	18	380	
пр	1.138-10-в.1	5ПБ27-37П	1	338	
	1.038.1-1в.1				
		Для t°=-40°С			
1	ГОСТ 13579-78	ФБС 24.6.6Т	135	1960	
2	—"—	ФБС 12.6.6Т	80	960	
3	—"—	ФБС 9.6.6Т	42	700	
4	—"—	ФБС 24.5.6Т	53	310	
5	—"—	ФБС 9.3.6Т	35	350	
6	—"—	ФБС 24.5.6Т	22	970	
Бц1	1.030.1-18.1-1	Бц60.5.3.5-л-1	12	1470	
Бц2	—"—	Бц 30.5.3.5-л-1	4	730	
8	ГОСТ 13579-78	ФБС 12.6.3-Т	18	460	
ПР1	1.038.1-1 в.1	5ПБ 27-37п	1	338	
ПР2	—"—	3ПБ. 27-8п	1	175	

Спецификация к схемам расположения фундаментов

Марка поз.	Обозначение	Наименование	Кол.	Масса ед, кг	Приме. чание
		Монолитные ж/б и			
		бетонные			
		конструкции			
Фм-1	ТП503-5-23.86-КЖ-12	Фм-1	10		
Фм-2	ТП503-5-23.86-КЖ-12	Фм-2	1		
Фм-3	ТП503-5-23.86-КЖ-12	Фм-3	1		
Фм-4	ТП503-5-23.86-КЖ-13	Фм-4	1		
Фм-5	ТП503-5-23.86-КЖ-13	Фм-5	1		
Фм-6	ТП503-5-23.86-КЖ-13	Фм-6	2		
Фм-15	ТП503-5-23.86-КЖ-17	Фм-15	9		
Фм-16	ТП503-5-23.86-КЖ-17	Фм-16	2		
Фм-17	ТП503-5-23.86-КЖ-17	Фм-17	1		
		Сборно-монолитные			
		конструкции			
Фм-7	ТП503-5-23.86-КЖ-14	Фм-7	27		
Фм-8	ТП503-5-23.86-КЖ-14	Фм-8	6		
Фм-9	ТП503-5-23.86-КЖ-15	Фм-9	4		
Фм-10	ТП503-5-23.86-КЖ-15	Фм-10	2		
Фм-11	ТП503-5-23.86-КЖ-16	Фм-11	10		
Фм-12	ТП503-5-23.86-КЖ-14	Фм-12	1		
Фм-13	ТП503-5-23.86-КЖ-16	Фм-13	1		
Фм-14	ТП503-5-23.86-КЖ-15	Фм-14	1		
		Изделия закладные			
		Соединительные			
9		Уголок $\frac{50\times50\times5\ ГОСТ\ 8509-72}{В\ Ст3\ Кп2\ ГОСТ\ 380-71}$ ℓ=250	6	3,77	1мп
10	ТП503-5-23.86-КЖИ2-001	МН1	2	42,1	
11	ТП503-5-23.86-КЖИ2-010	МС3	1	23,55	
12	ТП503-5-23.86-КЖИ2-018	Кр 6	4	8.23	
13	ТП503-5-23.86-КЖИ2-019	Кр 7	3	5.64	
14		Проволоко Ф6 Вр-II ℓ=580	48	6,2	Всего
15		ГОСТ 7348-81 Вр-II ℓ=380	32	2.70	
		Материал			
		Бетон В12.5			15,5м³
		В7.5			18,7м³
		В3.5			321,6м³

1. За условную отметку 0.000 принята отметка чистого пола первого этажа, соответствующая абсолютной отметке [ ]
2. Фундаменты разработаны для грунтов непучинистых, непросадочных, со следующими нормативными характеристиками: нормативный угол внутреннего трения $\varphi^н$ - 0,49 рад. или 28°; нормативное удельное сцепление $C^н$ = 2 кПа (0,02 кгс/см²); модуль деформации нескальных грунтов E=14,7 мПа (150 кгс/см²); плотность грунта γ = 1.8 т/м³; коэффициент безопасности по грунту k=1; грунтовые воды отсутствуют.
3. Под сборные фундаменты устраивается подготовка из среднезернистого песка толщиной 100 мм. тщательно уплотненная.
4. Под монолитные железобетонные фундаменты устраивается подготовка из бетона класса В3,5 толщиной 100 мм.
5. Монолитные участки между стеновыми блоками выполнять из бетона класса В7,5.
6. Стеновые бетонные блоки укладываются на растворе марки 100.
7. Гидроизоляцию стен от капиллярной влаги выполнять по обрезу фундаментов и цокольных панелей цементным раствором состава 1:2 толщиной 30 мм. Для защиты стен подвала от капиллярной влаги наружные поверхности фундаментов, соприкасающиеся с грунтом, обмазываются горячим битумом марки БН-IV за 2 раза.

Объект 1259

Инв. № подл. | Подпись и дата | Взам. инв. №

Привязан:

Инв. №

ГИП	Чекалов	ТП 503-5-23.86 КЖ	
Н.контр.	Помазов	Автовокзал вместимостью 300 человек	
Нач.отд.	Иванов	Здание автовокзала	Стадия: РП; Лист: 11; Листов:
Гл.конст.	Помазов	Схема расположения фундаментов. Спецификация.	ГИПРОАВТОТРАНС Ленинградский филиал
Вед.инж.	Никитина		
Вед.инж.	Поликарпова		

АЛЬБОМ II

Объект 1259

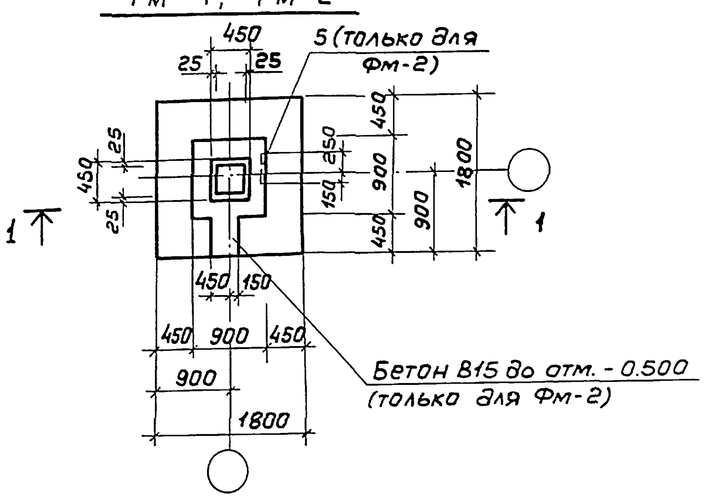

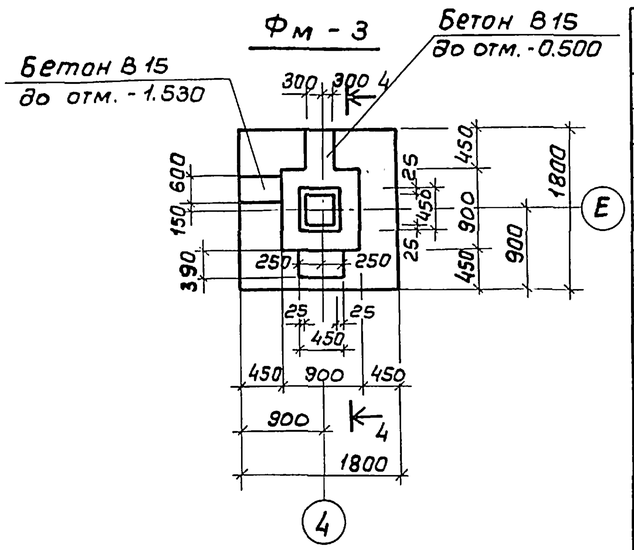

Схема раскладки сеток подошвы

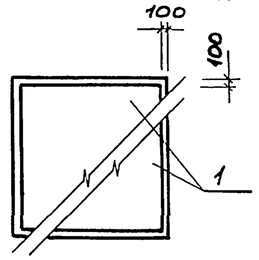

Нагрузки на фундамент

Фундамент	Схема	Нагрузка	N кн	Mx кнм	Qx кн	My кнм	Qy кн
Фм-1		нормат.	420	4,0			
		расчетн.	462	5,0			
Фм-2		нормат.	302	3,0			
		расчетн.	332	4,0			
Фм-3		нормат.	420	4,0			
		расчетн.	462	5,0			

Спецификация фундаментов Фм-1; Фм-2; Фм-3

Формат	Зона	Поз	Обозначение	Наименование	Кол.	Примечание
				Фм-1		
				Сборочные единицы		
				Сетки арматурные		
		1	1.410-3 вып.1	1с $\frac{14А III}{8АI}$ 165×175	2	
		2	1.412-3/79 вып.3	См 12А III-7×36	2	
		3	1.412-3/79 вып.3	САI - 8АI	4	
				Детали		
		4		Ф8АI гост 5781-82 ℓ=870		
				Материал		
				Бетон В15		3,6м³
				Фм-2		
				Сборочные единицы		
				Сетки арматурные		
		1	1.410-3 вып.1	1с $\frac{14А III}{8АI}$ 165×175	2	
		2	1.412-3/79 вып.3	См 12А III-7×36	2	
		3	1.412-3/79 вып.3	САI - 8АI	4	
				Детали		
		4		Ф8АI гост 5781-82 ℓ=870	8	
		5	1.400-15 вып.0	Изделие закладное	1	
				МН-140		
				Материал		
				Бетон В15		4,6м³
				Фм-3		
				Сборочные единицы		
				Сетки арматурные		
		1	1.410-3-вып.1	1с $\frac{14А III}{8АI}$ 165×175	2	
		2	1.412-3/79 вып.3	См 12А III-7×36	2	
		3	1.412-3/79 вып.3	САI - 8АI	4	
				Детали		
		4		Ф8АI гост 5781-82 ℓ=870	8	
		6		Ф6АI гост 5781-82 ℓ=1800	8	
		7		Ф6АI гост 5781-82 ℓ=2950	3	
				Материал		
				Бетон В15		5,2м³

Ведомость расхода стали на элемент, кг

Марка элемента	Изделия арматурные									Изделия закладные							Общий расход
	Арматура класса								Всего	Арматура класса			Прокат марки				
	А III				А I					А III			В ст 3кп				
	гост 5781-82				гост 5781-82					гост 5781-82			гост 380-71				
	Ф14	Ф12		Итого	Ф6	Ф8		Итого		Ф12		Итого	-δ=в			Итого	
Фм-1	38,1	37,8		75,9	2,0	9,4		11,4	85,3								85,3
Фм-2	38,1	37,8		75,9	2,0	9,4		11,4	85,3	2,0		2,0	5,0			7,0	92,3
Фм-3	38,1	37,8		75,9	2,61	9,4		12,0	85,9								85,9

Привязан

Инв. №

ГИП	Чекалов	
Н.контр	Помазов	
Нач.отд.	Иванов	
Гл.спец	Помазов	
Вед.инж.	Никитина	
Вед.инж.	Полинарова	
Инж.	Клюшникова	

ТП 503-5-23.86 КЖ

Автовокзал вместимостью 300 человек

Здание автовокзала

Стадия	Лист	Листов
РП	12	

Фундаменты Фм-1; Фм-2; Фм-3

ГИПРОАВТОТРАНС Ленинградский филиал

Инв. № подл. | Подп. и дата | Взам. инв. №

АЛЬБОМ II

Объект 1259

Фм-4 ; Фм-6

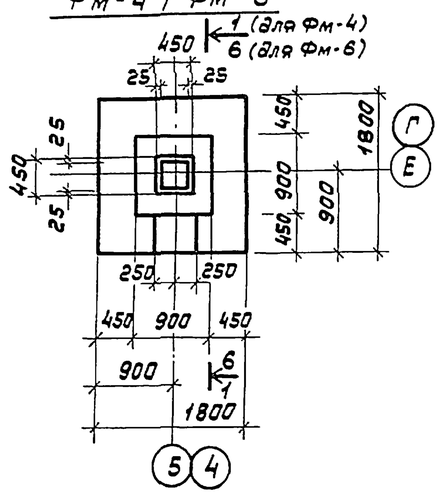

Фм-5

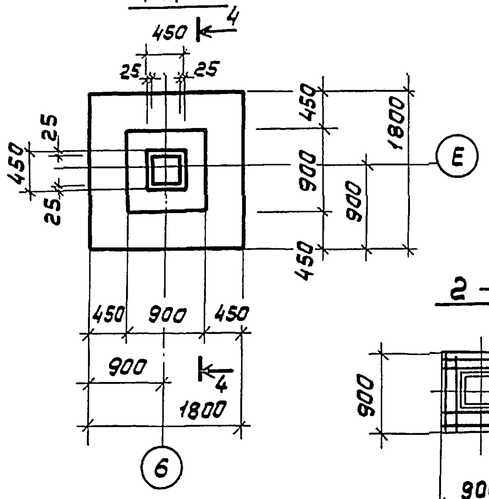

Схема раскладки сеток подошвы

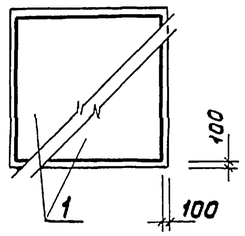

2 – 2

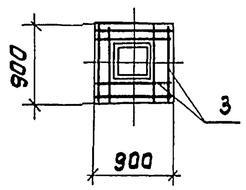

5 – 5

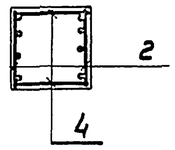

1 – 1

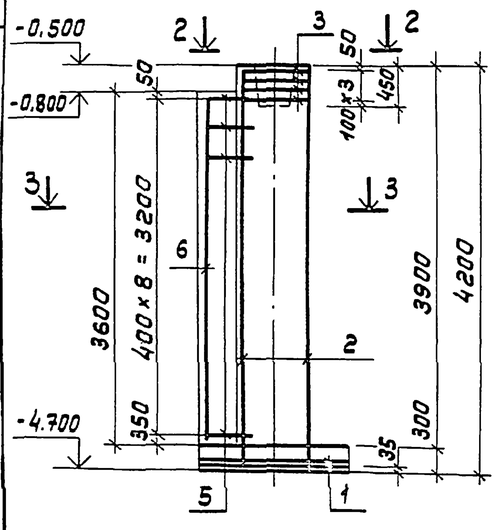

4 – 4

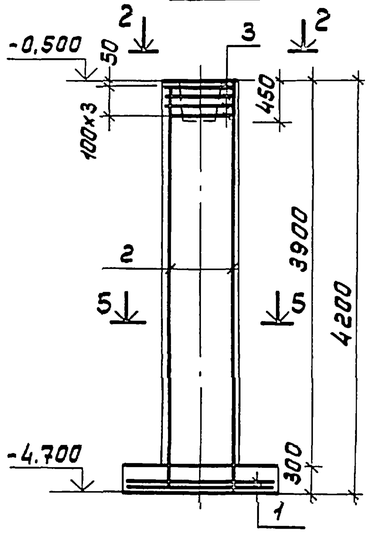

6 – 6

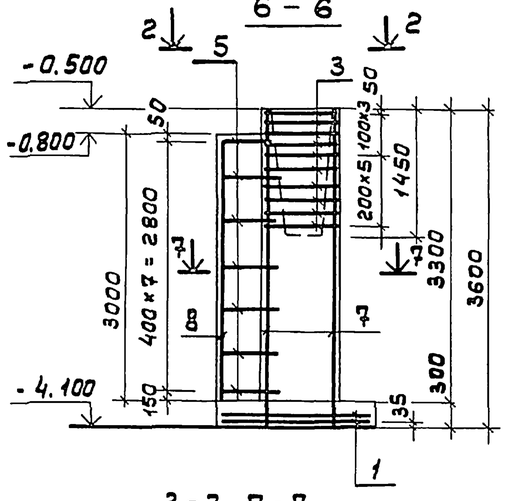

3-3, 7-7

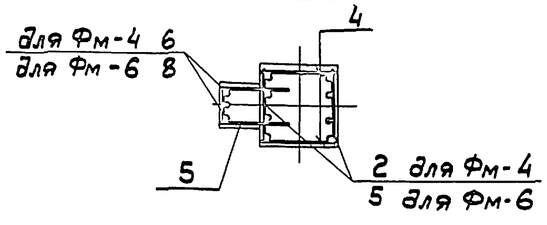

Спецификация фундаментов Фм-4; Фм-5; Фм-6

Формат	Зона	Поз	Обозначение	Наименование	Кол.	Примечание
				Фм-4		
				Сборочные единицы		
				Сетки арматурные		
		1	1.410-3 Вып.1	1с 14AIII / 8AI 165×175	2	
		2	1.412-3/79 Вып.3	см 12AIII-7×42	2	
		3	1.412-3/79 Вып.3	СА I-8AI	4	
				Детали		
		4		Ф8 AI ГОСТ 5781-82 ℓ=870	10	
		5		Ф6 AI ГОСТ 5781-82 ℓ=1800	9	
		6		Ф6 AI ГОСТ 5781-82 ℓ=3550	3	
				Материал		
				Бетон В 15		5,05 м³
				Фм-5		
				Сборочные единицы		
				Сетки арматурные		
		1	1.410-3 Вып.1	1с 14AIII / 8AI 165×175	2	
		2	1.412-3/79 Вып.3	см 12AIII-7×47	2	
		3	1.412-3/79 Вып.3	СА I-8AI	4	
				Детали		
		4		Ф8 AI ГОСТ 5781-82 ℓ=870	10	
				Материал		
				Бетон В 15		4,08 м³
				Фм-6		
				Сборочные единицы		
				Сетки арматурные		
		1	1.410-3 Вып.1	1с 14AIII / 8AI 165×175	2	
		7	1.412-3/79 Вып.3	см 12AIII-7×36	2	
		3	1.412-3/79 Вып.3	СА I-8AI	9	
				Детали		
		4		Ф8 AI ГОСТ 5781-82 ℓ=870	18	
		5		Ф6 AI ГОСТ 5781-82 ℓ=1800	8	
		8		Ф6 AI ГОСТ 5781-82 ℓ=2950	3	
				Материал		
				Бетон В 15		4,6 м³

Нагрузки на фундамент

Фундамент	Схема	Нагрузка	N кН	Mx кНx	Qx кН	My кНy	Qy кНc
Фм-4	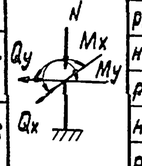	нормат.	302				
		расчетн	332				
Фм-5		нормат.	302				
		расчетн.	332				
Фм-6		нормат.	250	25			
		расчетн	275	30			

Ведомость расхода стали на элемент кг

Марка элемента	Изделия арматурные								Общий расход
	Арматура класса A III ГОСТ 5781-82				Арматура класса A I ГОСТ 5781-82				
	Ф14	Ф12		Итого	Ф6	Ф8		Итого	
Фм-4	38	44,2		82,2	5,96	20,4		26,36	108,56
Фм-5	38	44,2		82,8	2,33	20,4		22,74	104,94
Фм-6	38,1	37,8		75,9	2,61	9,4		12,0	85,9

Привязан

Инв. №

Инв. № подл. | Подпись и дата | Взам. инв. №

ГИП	Чекалов		ТП 503-5-23.86КЖ
Н. контр.	Помазов		Автовокзал вместимостью 300 человек
Нач. отд.	Иванов		Здание автовокзала — Стадия: РП; Лист: 13; Листов:
Гл. спец.	Помазов		
Вед. инж.	Никитина		Фундаменты Фм-4; Фм-5; Фм-6
Вед. инж.	Поликарпова		ГИПРОАВТОТРАНС Ленинградский филиал
Инж.	Ключникова		

АЛЬБОМ II

Объект 1259

Фм 12

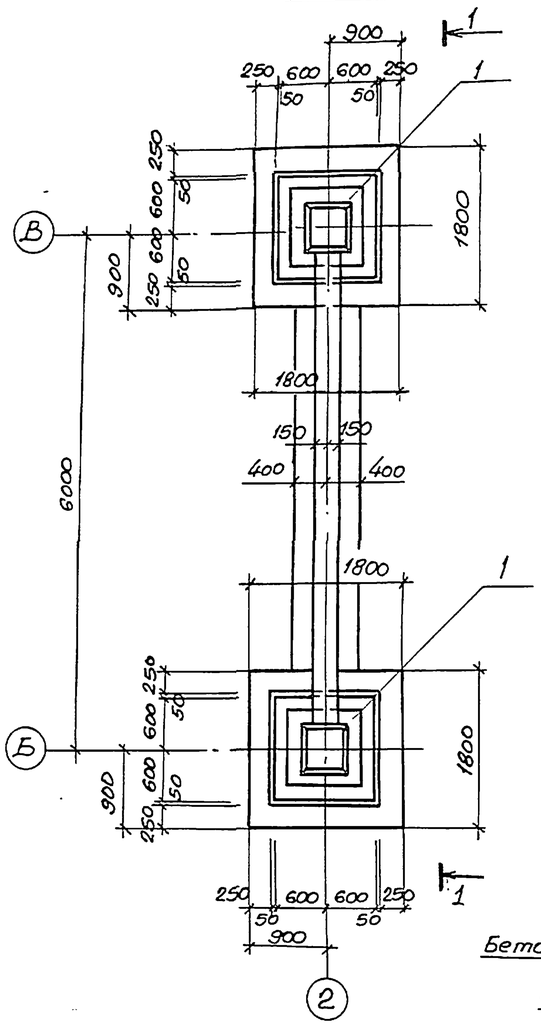

Фм-8

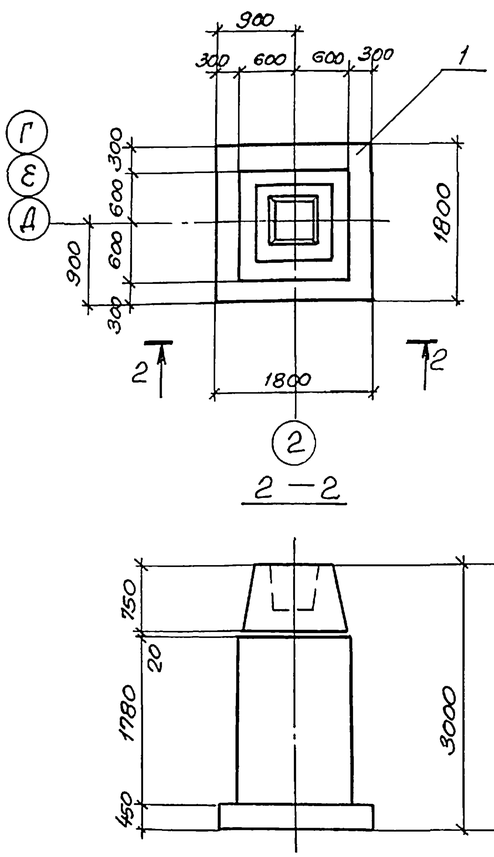

Фм 7

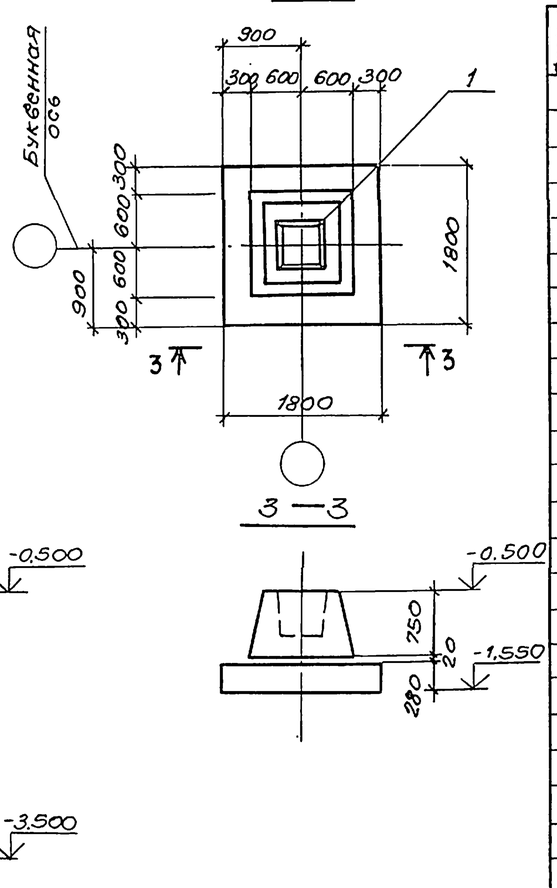

4 — 4

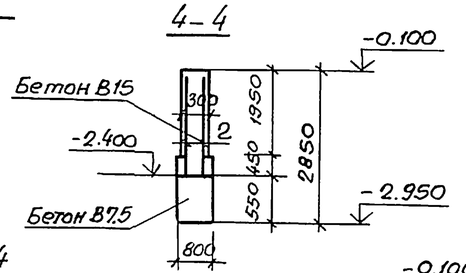

1 — 1

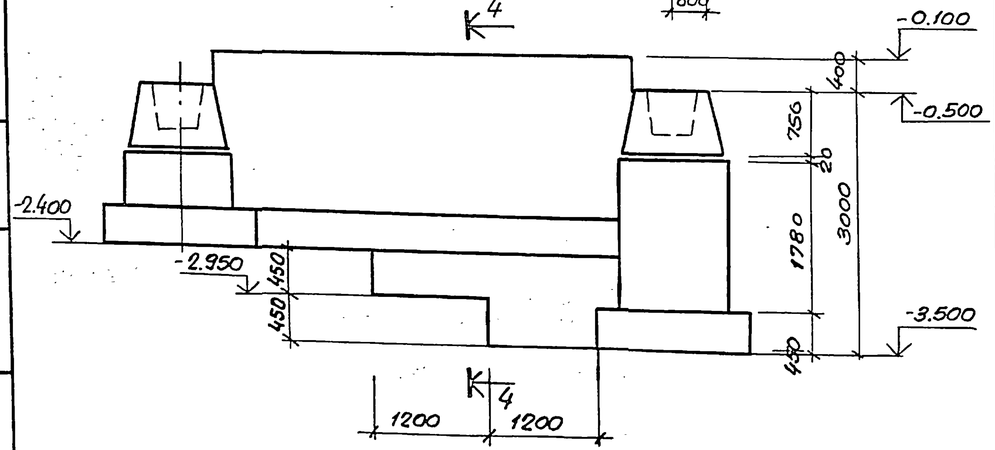

Спецификация фундаментов Фм-7, Фм-8, Фм-12

Формат	Зона	Поз.	Обозначение	Наименование	Кол	Примечание
				Фм-7 – шт 27		
				Сборочные единицы		
		1	1.020-1/83 Вып.1-1	Фундамент 1Ф12.8-2	1	
				Материалы		
				Бетон В 7.5		1.0м³
				Фм-8 – шт 6		
				Сборочные единицы		
		1	1.020-1/83 Вып.1-1	Фундамент 1Ф12.8-2	1	
				Материалы		
				Бетон В 7.5		1.0м³
				Фм-12 – шт 1		
				Сборочные единицы		
		1	1.020-1/83 Вып.1-1	Фундамент 1Ф12.8-2	2	
				Детали		
		2	ГОСТ 23279-85	4С 8АIII-200 / 8АI-200 225×475	2	34.7кг
				Материал		
				Бетон В15		4.42м³
				Бетон В7.5		1.74м³

Нагрузки на фундамент

Фундаменты	Схема	Нагрузки	N кн	Mx кнм	Qx кн	My кнм	Qy кн
Фм-7	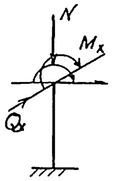	Нормативн.	300	3.0			
		Расчетная	330	3.5			
Фм-8		Нормативн.	450	4.0			
		Расчетная	495	5.0			
Фм-12							

Привязан

Инв.№:

Инв.№ подл. | Подпись и дата | Взам.инв.№

Н.контр.	Помазов		
Нач.отд.	Иванов		
Гл.конст.	Помазов		
Вед.инж.	Поликарпова		
Инжен.	Пивоварова		

ТП503-5-23.86 КЖ

Автовокзал вместимостью 300 человек

Здание автовокзала

Стадия	Лист	Листов
РП	14	

Фундаменты Фм 7, Фм 8; Фм 12

ГИПРОАВТОТРАНС
Ленинградский филиал

Альбом II

Объект 1259

Фм-9, Фм-10

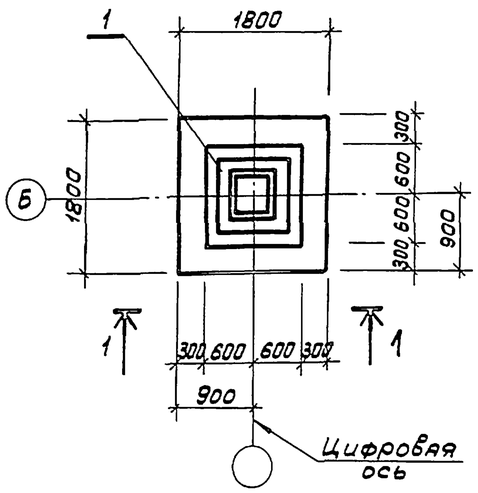

Фм14

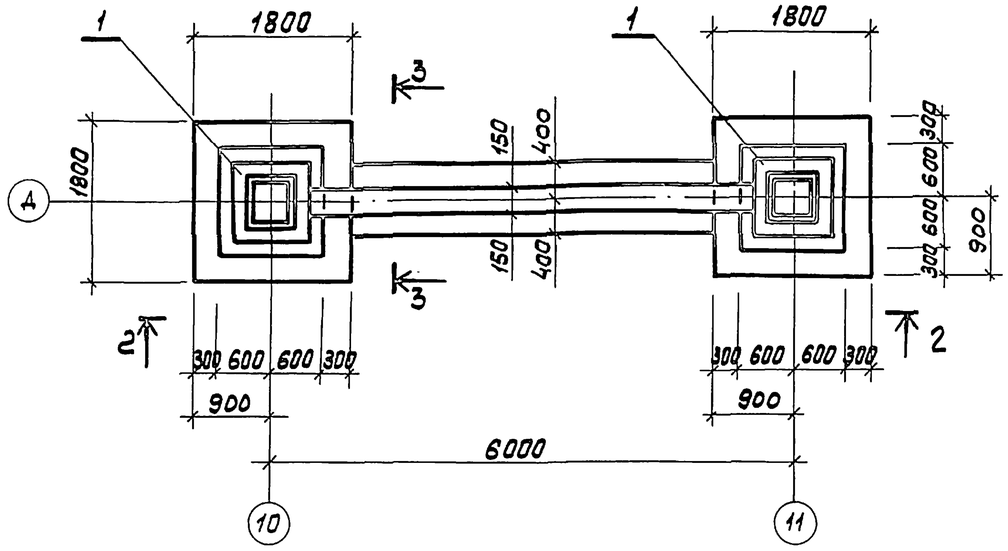

1—1 (Фм-10)

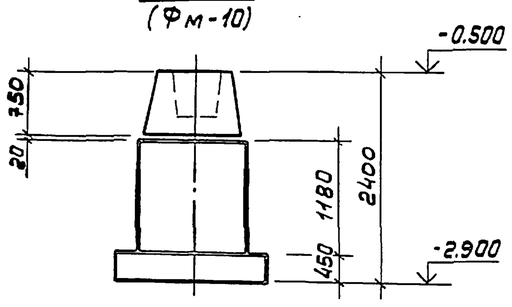

2—2

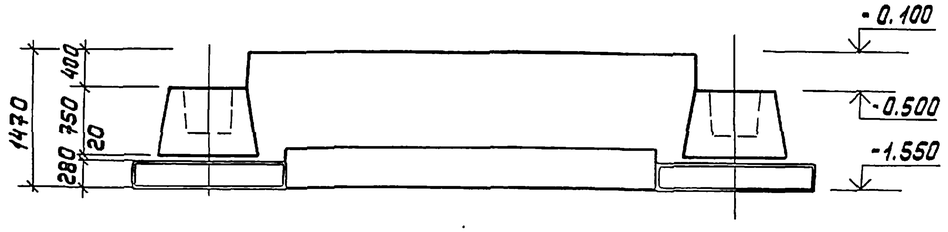

1—1 (Фм-9)

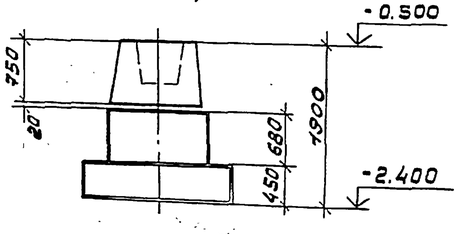

3—3

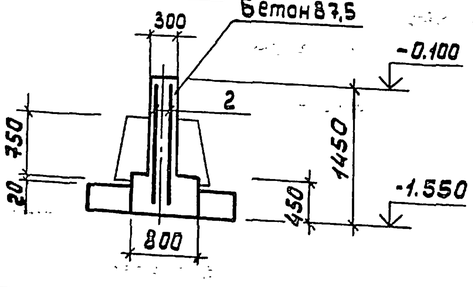

Спецификация фундаментов Фм 9, Фм 10, Фм 14

Формат	Зона	Поз	Обозначение	Наименование	Кол.	Примечание
				Фм9 - шт 4		
				Сборочные единицы		
		1	1.020-1/83 Вып. 1-1	Фундамент 1Ф12.8-2	1	
				Материалы		
				Бетон В7,5		2,44 м³
				Фм 10 - шт 2		
				Сборочные единицы		
		1	1.020-1/83 Вып. 1-1	Фундамент 1Ф12.8-2	1	
				Материалы		
				Бетон В7,5		3,16 м³
				Фм 14 - шт 1		
				Сборочные единицы		
		1	1.020-1/83 Вып. 1-1	Фундамент 1Ф12.8-2	2	
				Детали		
		2	ГОСТ 23279-85	4С 8AIII-200 / 6AI-200 1425×4800	2	20,7 кг
				Материалы		
				Бетон В7,5		6,00 м³

Нагрузки на фундамент

Фундамент	Схема	Нагрузка	N кН	Mx кНМ	Qx кН	My кНМ	Qy кН
Фм 9	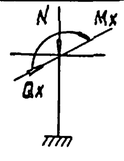	Нормативная	381	34,5	20		
		Расчетная	419,1	38	22		
Фм 10		Нормативная	381	34,5	20		
		Расчетная	419,1	38,0	22		
Фм 14		Нормативная	980	10			
		Расчетная	1078	11			

Привязан

Инв. №

ГИП	Чекалов	
Н.контр.	Ломазов	
Нач.отд.	Иванов	
Гл. конст.	Ломазов	
Вед.инж.	Поликарпова	
Инж.	Тиворова	

ТП 503-5-23.86 КЖ

Автовокзал вместимостью 300 человек

Здание автовокзала

Стадия	Лист	Листов
РП	15	

Фундаменты Фм9; Фм10; Фм-14

Гипроавтотранс Ленинградский филиал

Инв. № подл. | Подпись и дата | Взам. инв. №

Объект 1259

Фм 13

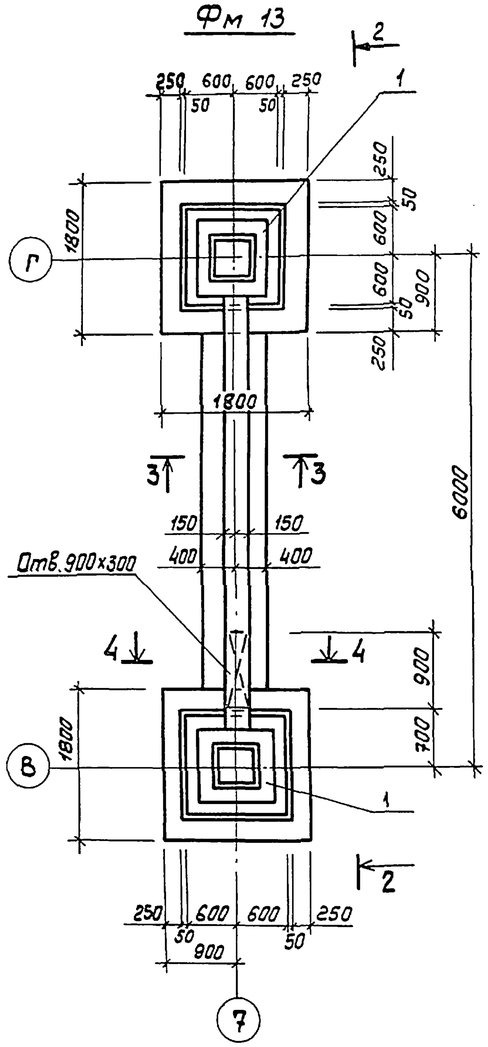

Фм 11

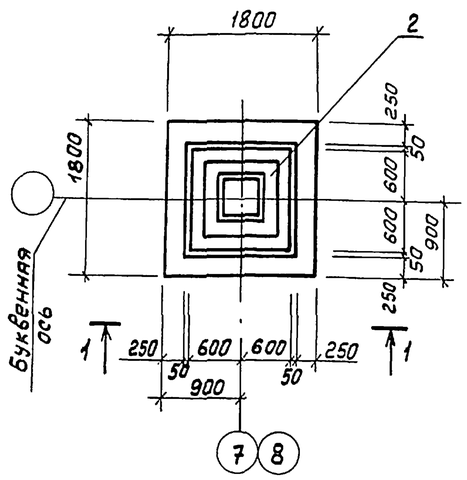

3–3

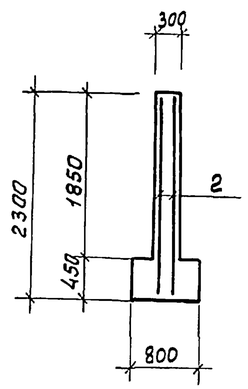

1–1

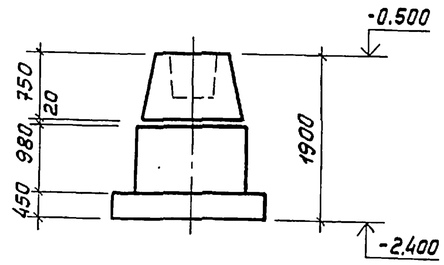

2–2

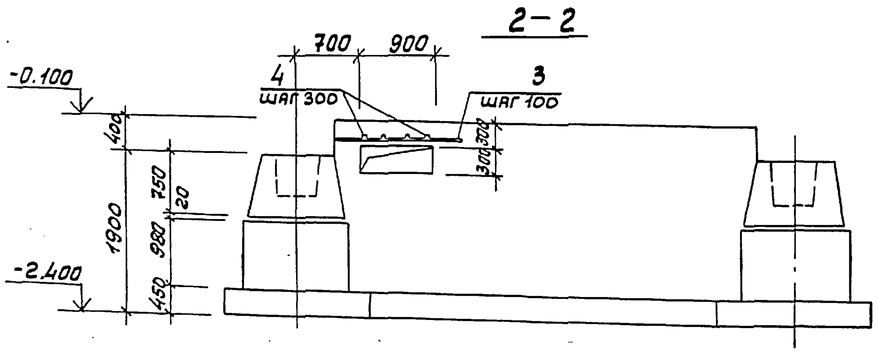

4–4

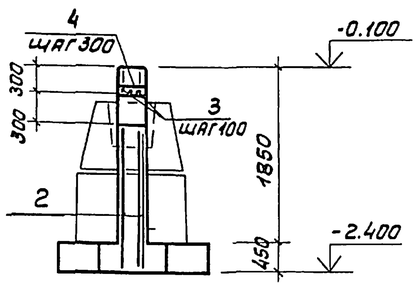

Спецификация фундаментов Фм-11, Фм-13

Формат	Зона	Поз.	Обозначение	Наименование	Кол.	Примечание
				Фм-11 шт 10		
				Сборочные единицы		
		1	1.020-1/83 Вып. 1-1	Фундамент 1Ф12.8-3	1	
				Материалы		
				Бетон В 7,5		2,9м³
				Фм-13 шт 1		
				Сборочные единицы		
		1	1.020-1/83 Вып. 1-1	Фундамент 1Ф12.8-3	2	
				Детали		
		2	ГОСТ 23279-85	4С $\frac{8AIII-200}{6AI-200}$ 237×480	2	35,5кг
		3		Ф10AIII ГОСТ 5781-82 ℓ=1600	3	общий вес 2,96кг
		4		Ф6AI ГОСТ 5781-82 ℓ=280	4	0,25кг
				Материалы		
				Бетон В 7,5		9,4м³

Нагрузки на фундамент

Фундамент	Схема	Нагрузка	N кН	Mx кНм	Qx кН	My кНм	Qy кН
Фм-11	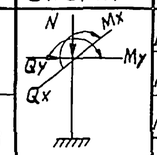	Нормативная	761	21	10		
		Расчетная	837	23	11		
Фм-13		Нормативная	1522	42	20		
		Расчетная	1674	46	22		

В фундаменте Фм13 арматуру сетки, попадающую в отверстие, разрезать и отогнуть в бетон стены.

Привязан

Инв.№

ГИП	Чекалов	
Н.контр.	Помазов	
Нач.отд.	Иванов	
Гл.констр.	Помазов	
Вед.инж.	Поликарпова	
Инж.	Пивоварова	

ТП 503-5-23.86 КЖ

Автовокзал вместимостью 300 человек

Здание автовокзала

Стадия	Лист	Листов
РП	16	

Фундаменты Фм-11 Фм-13

ГИПРОАВТОТРАНС Ленинградский филиал

Инв.№ подл. | Подпись и дата | Взам. инв.№

АЛЬБОМ II

Объект 1259

Фм-16

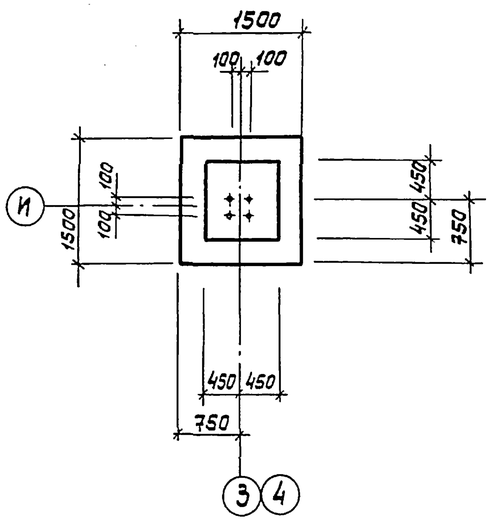

Фм-15

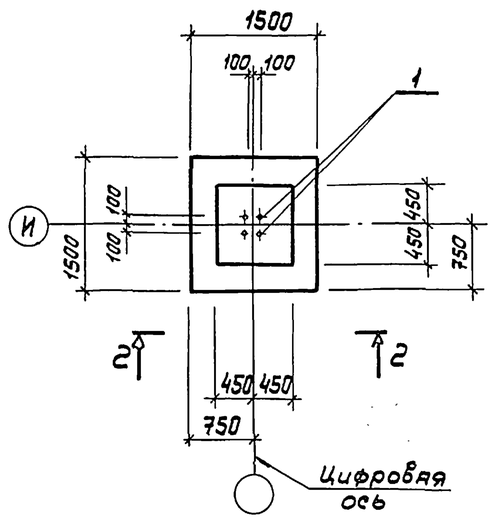

Фм-17

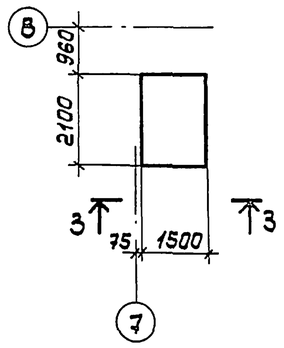

1 — 1

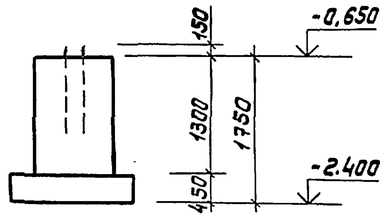

2 — 2

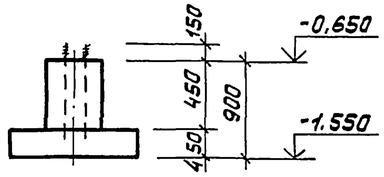

3 — 3

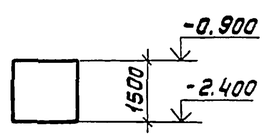

Спецификация фундаментов Фм-15, Фм-16, Фм-17

Формат	Зона	Поз	Обозначение	Наименование	Кол.	Примечание
				Фм-16 -шт.2		
				Детали		
		1		Болт 1,1 М24х1120		
				ГОСТ 24379.1-80 Вст3пс2	4	
				Материал		
				Бетон В 7,5		2,17 м³
				Фм-15 -шт.9		
				Детали		
		1		Болт 1.1 М24х1120		
				ГОСТ 24379.1-80 Вст3пс2	4	
				Материал		
				Бетон В 7,5		1,0 м³
				Фм-17 - шт.1		
				Материал		
				Бетон В 7,5		4,75 м³

Нагрузки на фундамент

Фундамент	Схема	Нагрузка	N кн	Mx кнм	Qx кн	My кнм	Qy кн
Фм 16	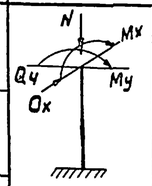	Нормативная	40	30	3,2		
		Расчетная	48	42	3,8		
Фм 15		Нормативная	40	30	3,2		
		Расчетная	48	42	3,8		
Фм 17		Нормативная	98,5				
		Расчетная	118,2				

Ведомость расхода стали на элемент кг

Марка элемента	Изделия закладные			
	Арматура класса А-I ГОСТ 5781-82			Всего
	Ф24		Итого	
Фм 16	16,0		16,0	16,0
Фм 15	16,0		16,0	16,0

Инв. № подл. | Подпись и дата | Взам. инв. №

Привязан	ГИП	Чекалов	
	Н. контр.	Помазов	
	Нач. отд.	Иванов	
	Гл. конст.	Помазов	
Инв. №	Вед. инж.	Поликарпова	
	Инж.	Ливорова	

ТП 503-5-23.86 КЖ

Автовокзал вместимостью 300 человек

Здание автовокзала

Стадия	Лист	Листов
РП	17	

Фундаменты Фм-15; Фм-16; Фм-17

ГИПРОАВТОТРАНС Ленинградский филиал

Объект 1259

Схема расположения колонн и ригелей на отм. 3.300

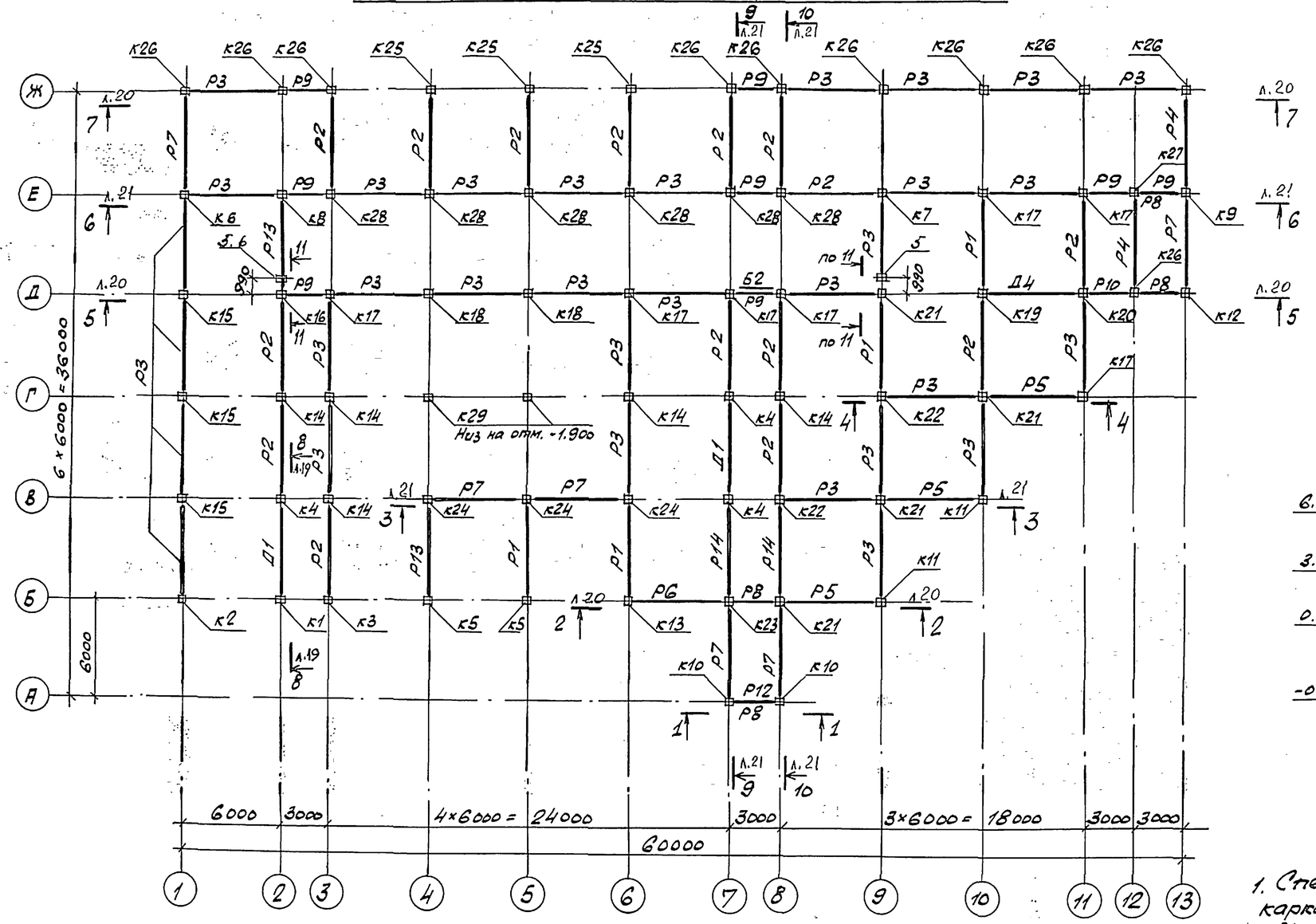

Разрез 1-1

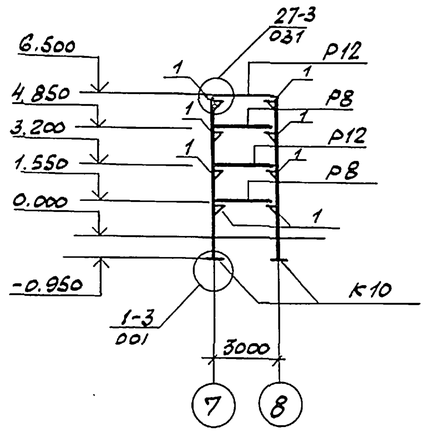

Разрез 4-4

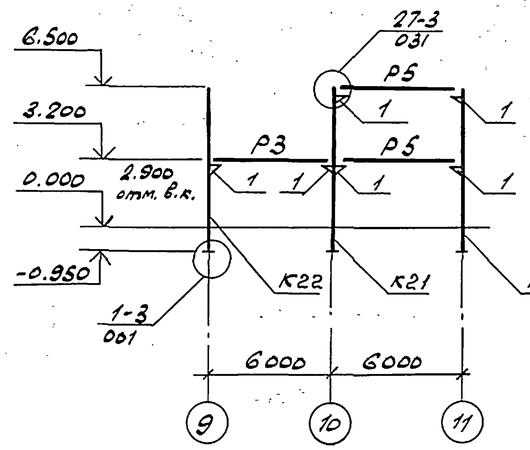

11–11

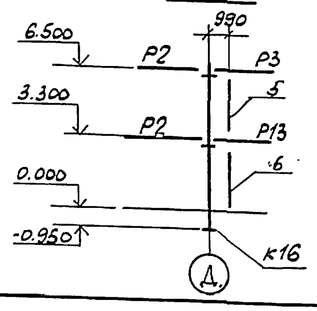

Условные обозначения

— железобетонная консоль колонны

— металлический опорный столик МС-27

1. Спецификация к схеме расположения каркаса дана на л. КЖ-23.
2. Узлы, замаркированные на схемах, см. 1.020-1/83 Вып. 6-1
3. На схемах даны отметки верха ригелей.

Привязан:			ТП 503-5-23.86 КЖ	
			Автовокзал вместимостью 300 человек	
	ГИП	Чекалов	Здание автовокзала	Стадия: РП; Лист: 18; Листов:
	Н.контр.	Помазов		
	Нач.отд.	Иванов		
	Гл.конст.	Помазов	Схема расположения колонн и ригелей на отм. 3.300	ГИПРОАВТОТРАНС Ленинградский филиал
Инв.№	Вед.инж.	Никитина		
	Инж.	Горченко		

Инв.№ подл. | Подпись и дата | Взам. инв.№

АЛЬБОМ II

Объект 1259

Схема расположения ригелей на отм. 6.600

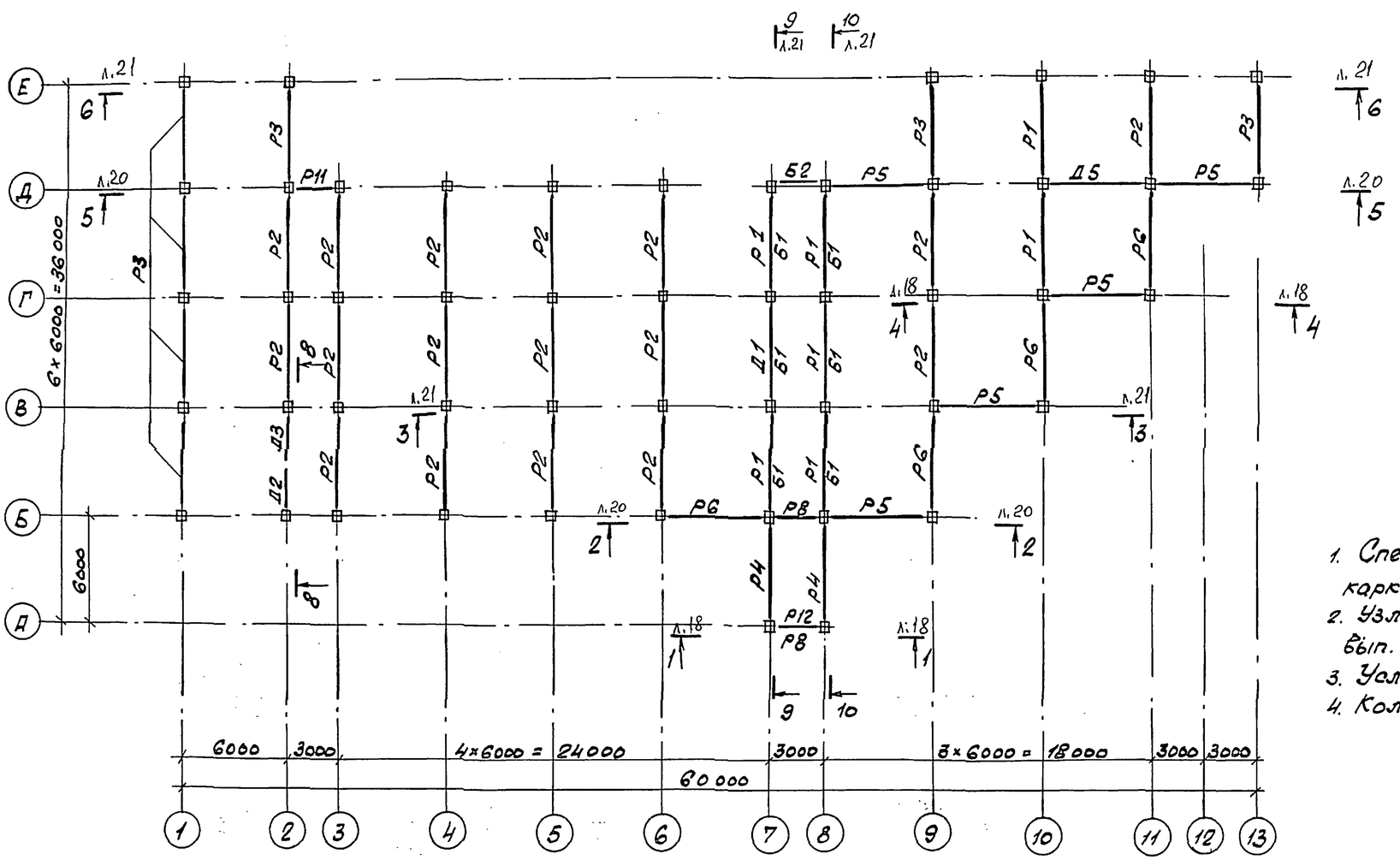

8 – 8

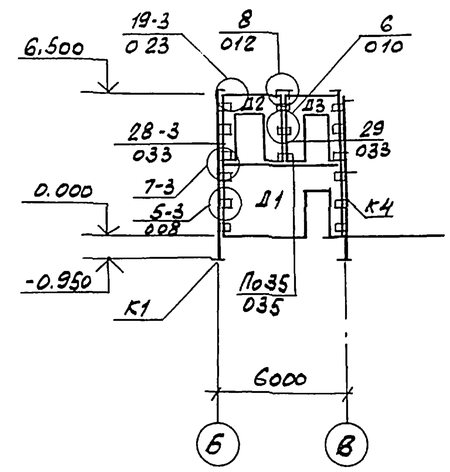

1. Спецификация к схеме расположения каркаса дана на листе КЖ-23
2. Узлы замаркированы по серии 1.020-1/83 Вып. 6-1.
3. Условные обозначения на листе КН-18
4. Колонны замаркированы на листе КН-18

Инв.№ подл. | Подпись и дата | Взам. инв.№

Привязан			ТП-503-5-23.86-КЖ		
				Автовокзал вместимостью 300 человек	
	ГИП	Чекалов		Стадия	Лист	Листов
	Н.контр.	Помазов	Здание автовокзала	РП	19	
	Нач.отд.	Иванов				
	Гл.конст.	Помазов	Схема расположения ригелей на отм. 6.600	ГИПРОАВТОТРАНС Ленинградский филиал		
Инв.№	Вед.инж.	Никитина				
	Инж.	Горченко				

АЛЬБОМ II

Объект 1259

Разрез 5-5 (ось Д)

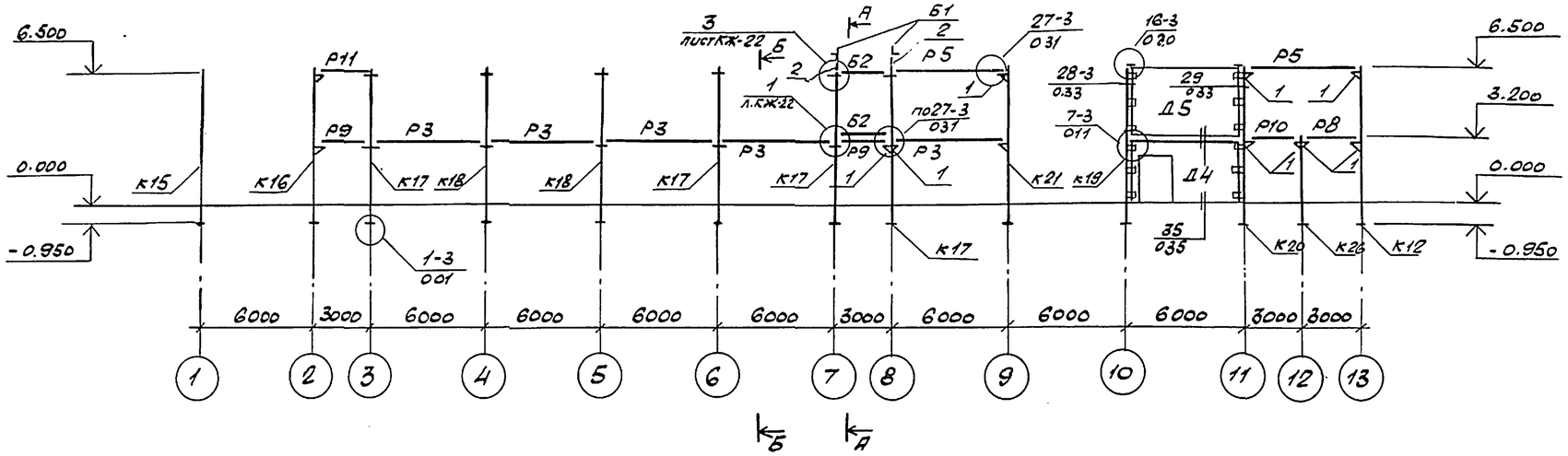

А-А

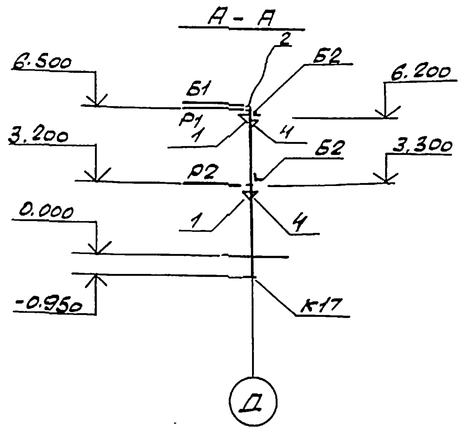

Разрез 7-7 (ось Ж)

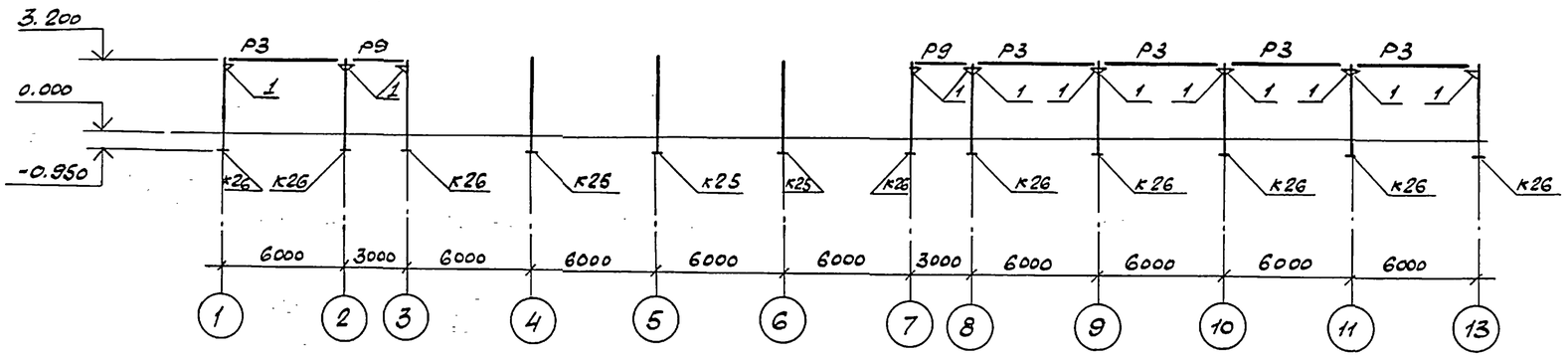

Б-Б

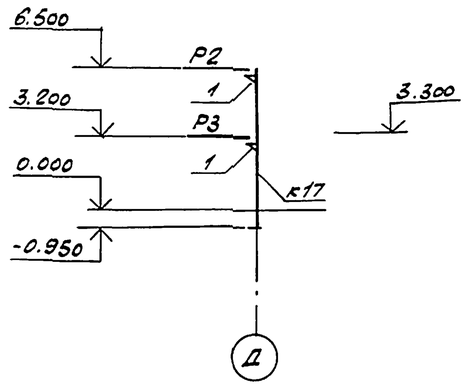

Разрез 2-2 (ось Б)

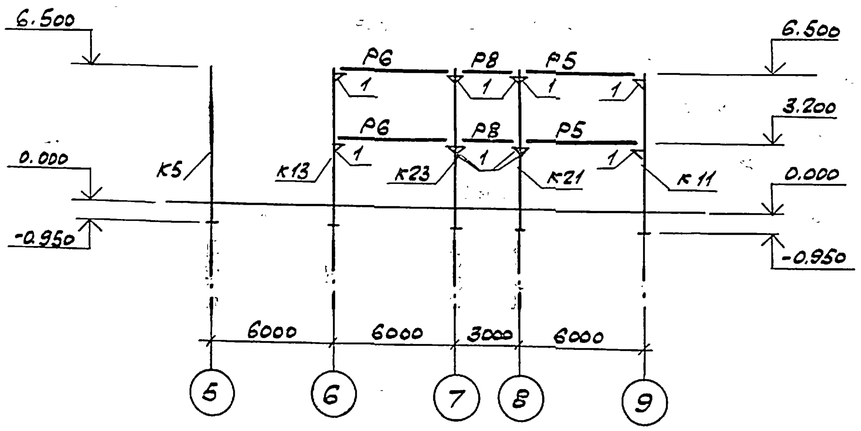

1. Схемы расположения каркаса см. лист КЖ-18, КЖ-19
2. Спецификация к схеме расположения каркаса дана на листе КЖ-23
3. Узлы замаркированы по серии 1.020-1/83 вып. 6-1.
4. Условные обозначения см. лист КЖ-18.
5. В скобках дано количество для $t^{н}=-40°C$.

Привязан	ГИП	Чекалов		ТП 503-5-23.86 КЖ		
	Н.контр.	Помазов		Автовокзал вместимостью 300 человек		
	Нач.отд.	Иванов		Здание автовокзала	Стадия	Лист	Листов
	Гл.инж.	Помазов			РП	20	
	Вед.инж.	Никитина		Разрезы 5-5; 7-7, 2-2 (ось Б)	ГИПРОАВТОТРАНС Ленинградский филиал	
Инв. №	Инж.	Горчаненко				

Инв. № подл. | Подпись и дата | Взам. инв. №

Альбом II

Объект 1259

Разрез 9—9

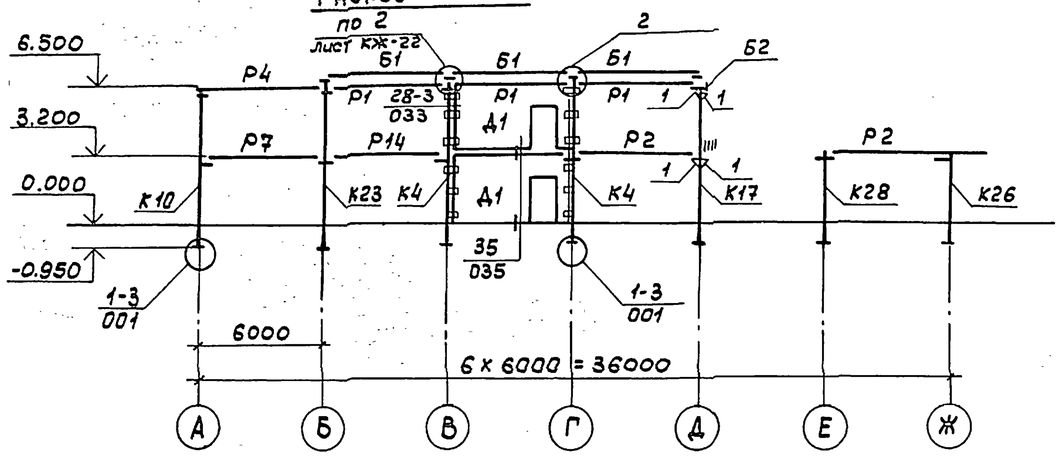

Разрез 10—10

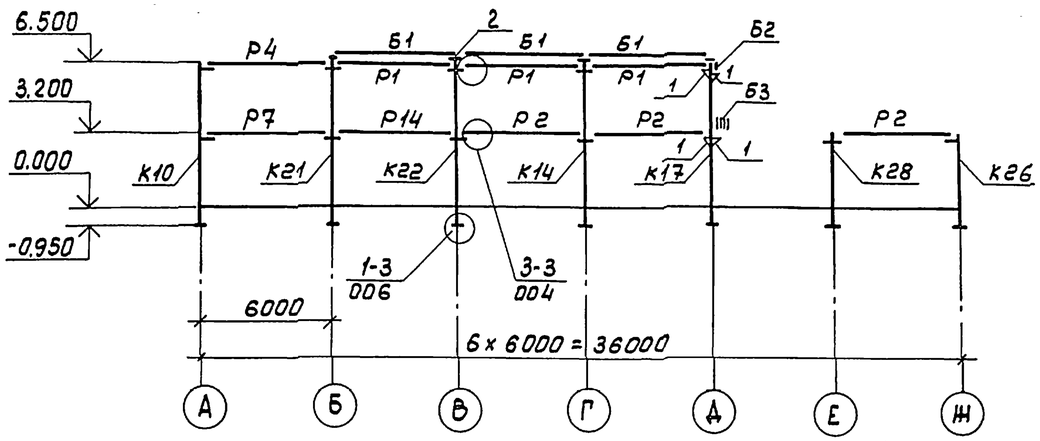

Разрез 6—6 (ось Е)

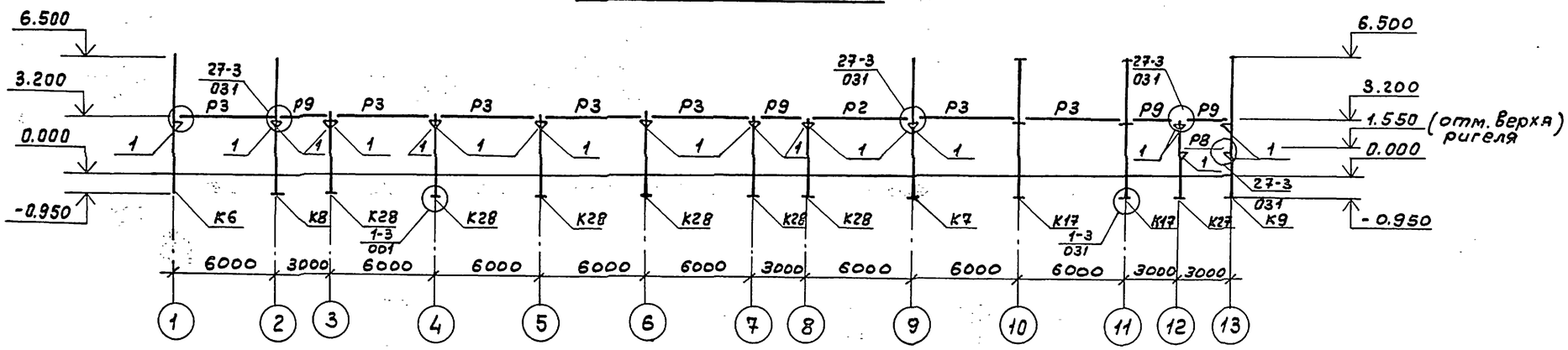

Разрез 3—3 (ось В)

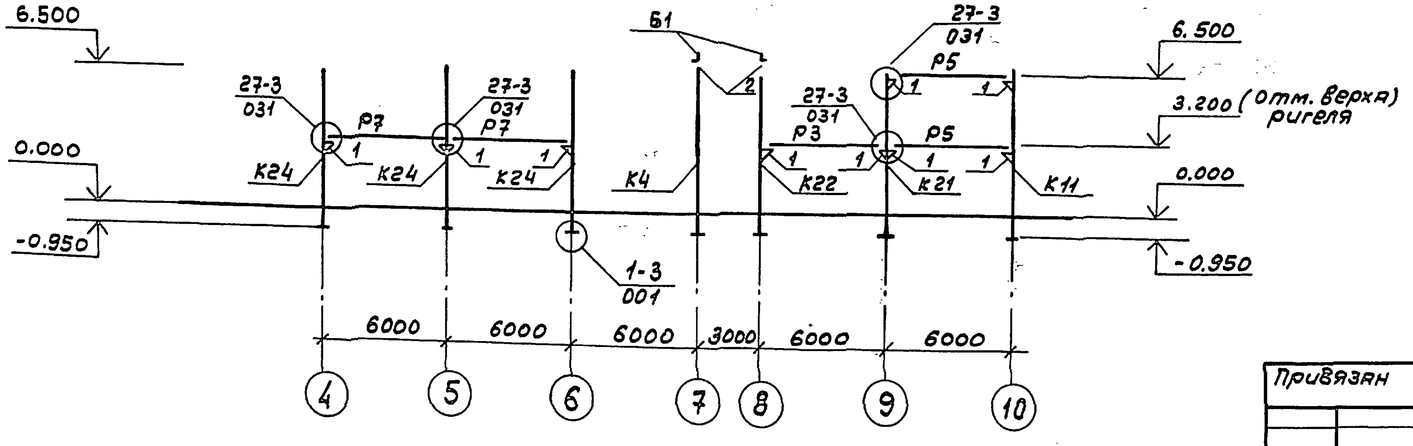

1. Схемы расположения каркаса и маркировку разрезов см. листы КЖ-18,19
2. Спецификация к схемам расположения каркаса дана на листе КЖ-23
3. Узлы, замаркированные на схемах, см. 1.020-1/83 Вып. 6-1
4. Условные обозначения см. лист КЖ-18

Инв.№ подл. | Подпись и дата | Взам.инв.№

Привязан

Инв.№

ГИП	Чекалов	
Н.контр.	Львазов	
Нач.отд.	Иванов	
Гл.конст.	Помазов	
Вед.инж.	Никитина	
Вед.инж.	Поликарпов	
Инж.	Горченко	

ТП 503-5-23.86 КЖ

Автовокзал вместимостью 300 человек

Здание автовокзала

Стадия	Лист	Листов
РП	21	

Разрезы 9-9; 10-10; 6-6; 3-3

ГИПРОАВТОТРАНС Ленинградский филиал

АЛЬБОМ II

Объект 1259

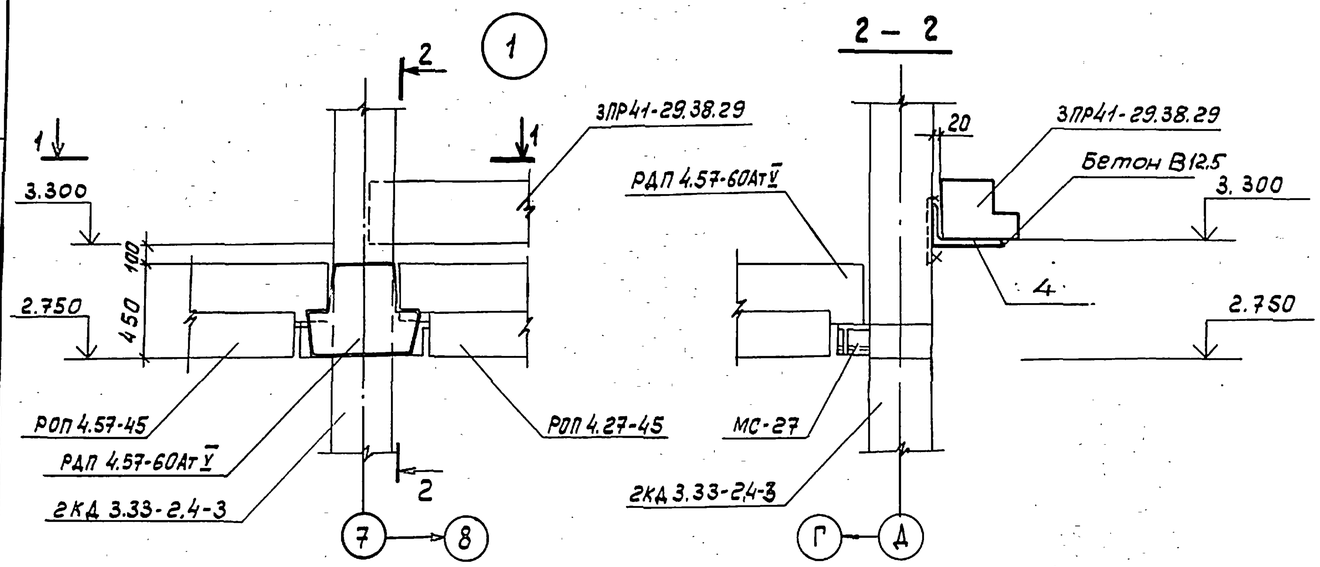

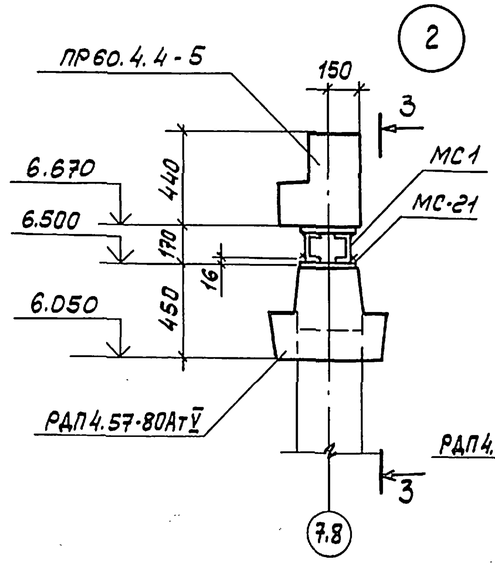

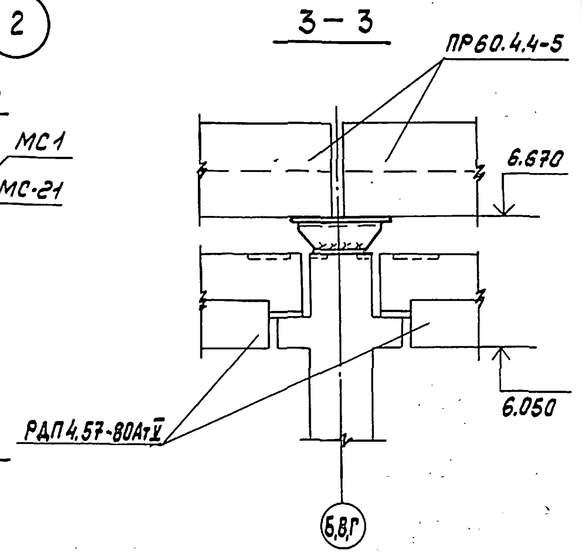

1 – 1

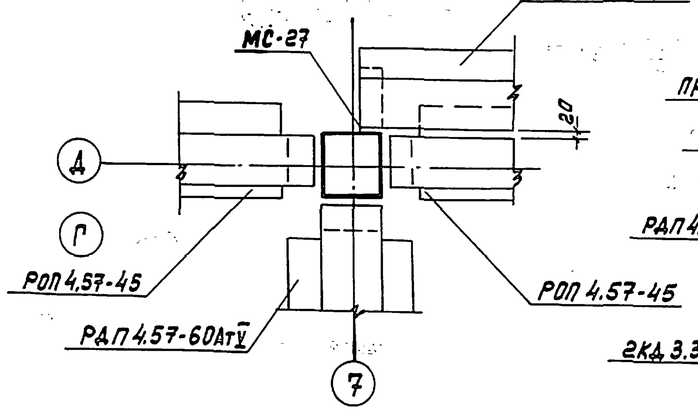

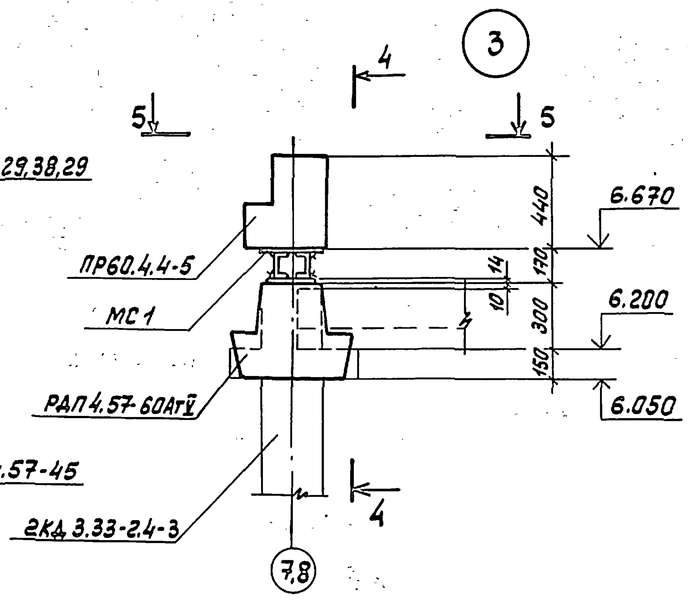

4 – 4

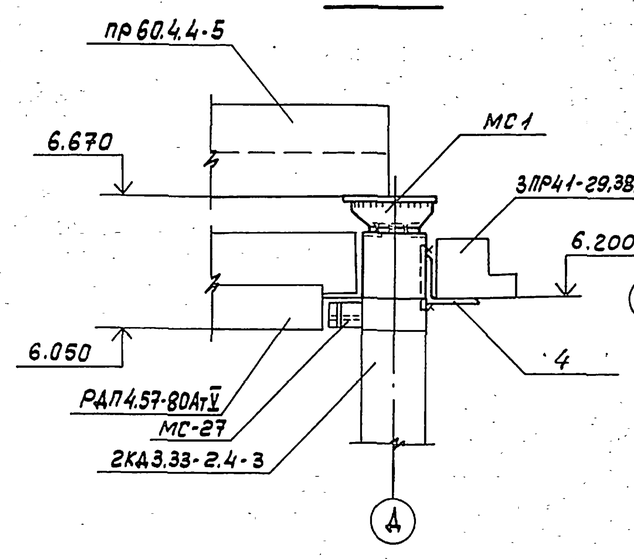

5 – 5

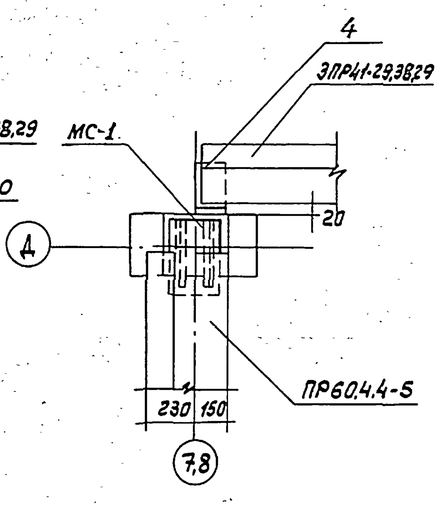

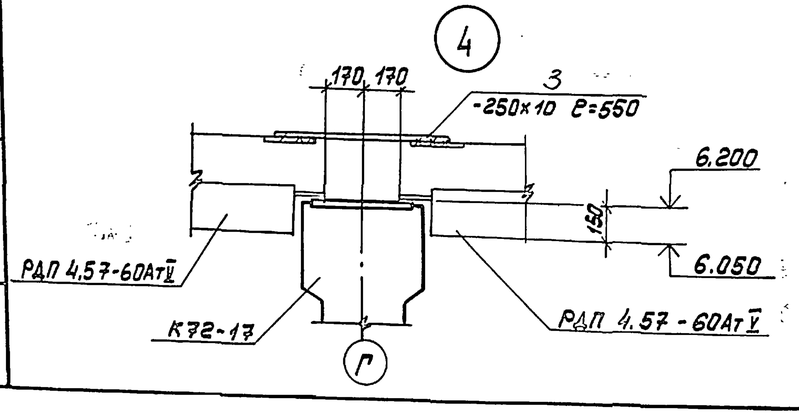

Соединительный элемент МС-21 (узел 2) требуется при креплении связевых плит по узлу $\frac{10}{014}$ серии 1.020-1/83 Вып. 6-1

			ТП 503-5-23.86 КЖ
			Автовокзал вместимостью 300 человек
ГИП	Чекалов		
Н.контр	Ломазов		Здание автовокзала — стадия: РП; лист: 22; листов:
Нач.отд.	Иванов		
Гл.констр	Ломазов		Узлы к схемам расположения каркаса — ГИПРОАВТОТРАНС, Ленинградский филиал
Вед.инж	Никитина		
Вед.инж	Поликарпова		
Инж.	Горученко		

Привязан

Инв. №

Инв. № подл. | Подпись и дата | Взам. инв. №

Альбом II

Объект 1259

Спецификация к схемам расположения каркаса. (Начало)

Марка поз.	Обозначение	Наименование	Кол.	Масса ед.кг	Примечание
		Колонны			
К1	ТП503-5-23.86 -КЖИ1-10	2К 3.33-2.4-1	1	1676	
К2	ТП503-5-23.86 -КЖИ1-102	2КО 3.33-2.4-1	1	1710	
К3	ТП503-5-23.86 -КЖИ1-103	2КО 3.33-2.4-2	1	1710	
К4	ТП503-5-23.86 -КЖИ1-104	2КО 3.33-2.4-3	3	1710	
К5	ТП503-5-23.86-КЖИ1-104	2КО 3.33-2.4-4	2	1710	
К6	ТП503-5-23.86-КЖИ1-105	2КО 3.33-2.4-5	1	1710	
К7	ТП503-5-23.86-КЖИ1-106	2КО 3.33-2.4-6	1	1710	
К8	ТП503-5-23.86-КЖИ1-107	2КО 3.33-2.4-7	1	1710	
К9	ТП503-5-23.86-КЖИ1-108	2КО 3.33-2.4-8	1	1710	
К10	ТП503-5-23.86-КЖИ1-108	2КО 3.33-2.4-9	2	1710	
К11	ТП503-5-23.86-КЖИ1-109	2КО 3.33-2.4-10	3	1710	
К12	ТП503-5-23.86-КЖИ1-109	2КО 3.33-2.4-11	1	1710	
К13	ТП503-5-23.86 -КЖИ1-110	2КО 3.33-2.4-12	1	1710	
К14	1.020-1/83 Вып.2-1	2КД 3.33-2.4	5	1744	
К15	ТП503-5-23.86-КЖИ1-0И	2КД 3.33-2.4-1	3	1744	
К16	ТП503-5-23.86-КЖИ1-111	2КД 3.33-2.4-2	1	1744	
К17	ТП503-5-23.86 -КЖИ1-112	2КД 3.33-2.4-3	6	1744	
К18	ТП503-5-23.86-КЖИ1-112	2КД 3.33-2.4-4	2	1744	
К19	ТП503-5-23.86-КЖИ1-113	2КД 3.33-2.4-5	1	1744	
К20	ТП503-5-23.86-КЖИ1-113	2КД 3.33-2.4-6	1	1744	
К21	ТП503-5-23.86 -КЖИ1-114	2КД 3.33-2.4-7	4	1744	
К22	ТП503-5-23.86-КЖИ1-114	2КД 3.33-2.4-8	2	1744	
К23	ТП503-5-23.86-КЖИ1-115	2КД 3.33-2.4-9	1	1744	
К24	ТП503-5-23.86-КЖИ1-115	2КД 3.33-2.4-10	3	1744	
К25	1.020-1/83.Вып.2-1	1КО 3.33	3	950	
К26	ТП503-5-23.86 -КЖИ1-116	1КО 3.33-1	9	950	
К27	ТП503-5-23.86-КЖИ1-118	1КО 3.33-2	1	950	
К28	ТП503-5-23.86 -КЖИ1-119	1КД 3.33-1	6	967	
К29	1.423-3 Вып.1	К72-17	2	3300	

Спецификация к схемам расположения каркаса. (Продолжение)

Марка поз.	Обозначение	Наименование	Кол	Масса ед.кг	Примечание
		Ригели			
Р1	1.020-1/83 в.3-1	РДП 4.57-80АтV	10	2600	
Р2	1.020-1/83 в.3-1	РДП 4.57-60АтV	32	2600	
Р3	1.020-1/83 в.3-1	РОП 4.57-45	39	2070	
Р4	ТП503-5-23.86 -КЖИ1-201	РЛП 4.57-45-1	4	1920	
Р5	ТП503-5-23.86 -КЖИ1-201	РОП 4.57-45-1	8	2070	
Р6	ТП503-5-23.86 -КЖИ1-201	РОП 4.57-45-2	6	2070	
Р7	1.020-1/83 в.3-1	Р3.57	6	770	
Р8	1.020-1/83 в.3-1	РЛП 4.27-45	6	880	
Р9	1.020-1/83 в.3-1	РОП 4.27-45	8	940	
Р10	ТП503-5-23.86-КЖИ1-201	РОП 4.27-45-1	1	940	
Р11	ТП503-5-23.86 -КЖИ1-201	РОП 4.27-45-2	1	940	
Р12	1.020-1/83 в.3-1	Р3.27	2	370	
Р13	ТП503-5-23.86-КЖИ1-202	РДП 4.57-80АтV-1	1	2600	
Р14	ТП503-5-23.86-КЖИ1-202	РДП 4.57-60АтV-1	2	2600	
		Диафрагмы жесткости			
Д1	1.020-1/83 Вып.4-1	2ДПК 56.33	3	7230	
Д2	1.020-1/83 Вып.4-1	2ДП 26.33	1	2930	
Д3	1.020-1/83 Вып.4-1	2ДП 30.33	1	3380	
Д4	1.020-1/83 Вып.4-1	1ДПК 56.33л	1	6300	
Д5	1.020-1/83 Вып.4-1	1Д56.33	1	7300	
		Прогоны			
Б1	1.225.1-3	ПР 60.4.4-5	6	2050	
		Перемычки			
Б2	1.138-10 Вып.3	ЗПР 41-29.38.29	2	755	
		Изделия соединительные			
5	ТП503-5-23.86 -КЖИ2-033	Стойка Ст 9	2	102,0	
6	ТП503-5-23.86-КЖИ2-034	Стойка Ст10	1	109,0	

Спецификация к схемам расположения каркаса. (Окончание)

Марка поз	Обозначение	Наименование	Кол.	Масса ед.кг	Примечание
		Изделия соединительные			
1	1.020-1/83 Вып.7-1	МС-27	114		
	1.020-1/83 Вып.7-1	МС-3	36		
	1.020-1/83 Вып.7-1	МС-4	36		
	1.020-1/83 Вып.7-1	МС-5	1		
	1.020-1/86 Вып.7-1	МС-7	3		
	1.020-1/83 Вып.7-1	МС-8	3		
	1.020-1/83 Вып.7-1	МС-9	12		
	1.020-1/83 Вып.7-1	МС-21	4		
2	ТП503-5-23.86-КЖИ2-010	МС1	8		
3		Полоса $\frac{250\times10\ ГОСТ1103-76}{В\ Ст3кп2\ ГОСТ380-71}$ ℓ=550	2		
4		Уголок $\frac{250\times16\ ГОСТ8509-72}{В\ Ст3кп2\ ГОСТ380-71}$ ℓ=200	4		
		Материалы			
		Цементный раствор			
		марки 200	1,21		м3
		Бетон В15	7,13		м3

Схемы расположения каркаса на листах НЖ-18; КЖ-19

Взам.инв.№ | Подпись и дата | Инв.№подл.

Привязан

Инв.№

ГИП	Чекалов		ТП 503-5-23.86 КЖ
Н.контр.	Помазов		Автовокзал вместимостью 300 человек
Нач.отд.	Иванов		Здание автовокзала — Стадия: РП; Лист: 23; Листов:
Гл.констр.	Помазов		
Вед.инж.	Никитина		Спецификация к схемам расположения каркаса — ГИПРОАВТОТРАНС, Ленинградский филиал
Вед.инж.	Поликарп		
Инж.	Горбченко		

АЛЬБОМ II

Объект 12159

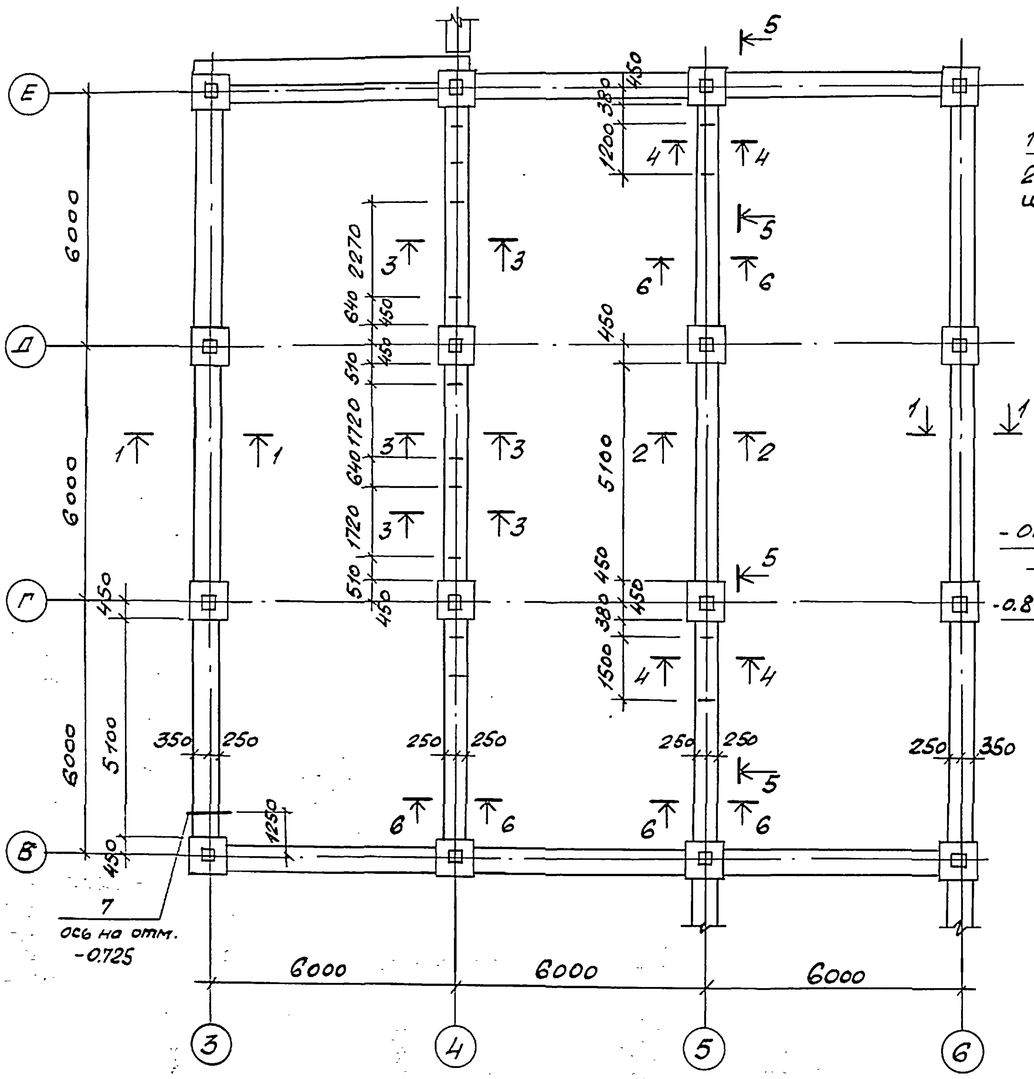

1 – 1

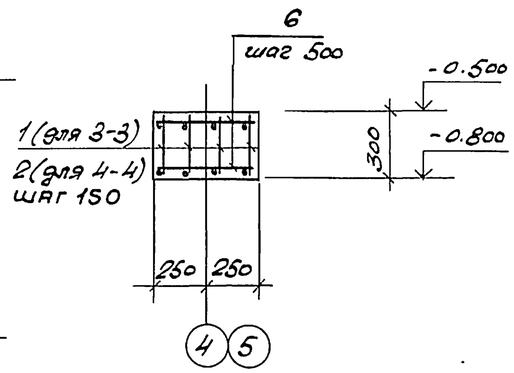

3 – 3 ; 4 – 4

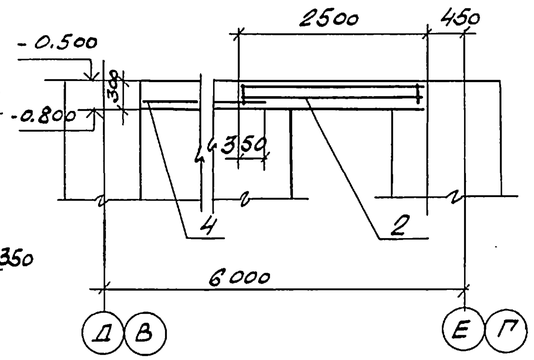

5 – 5

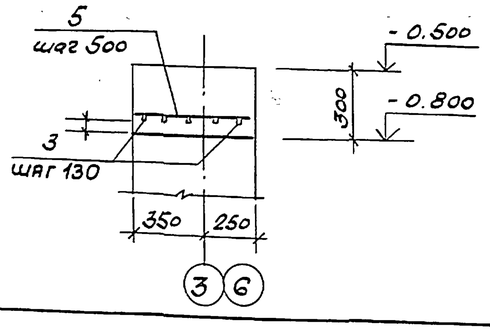

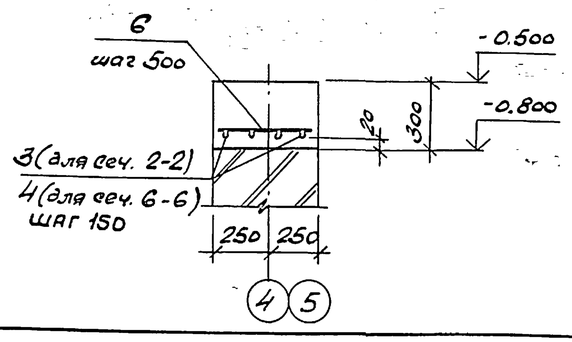

2 – 2 ; 6 – 6

Спецификация монолитного железобетонного пояса

Формат	Зона	Поз.	Обозначение	Наименование	Кол.	Примечание
				Сборочные единицы		
		1	ТП503-5-23.86 - КЖИ2-016	Кр4	8	
		2	ТП503-5-23.86 - КЖИ2-017	Кр5	12	
				Детали :		
		3		Ф10 AIII ГОСТ 5781-82 ℓ=5100	34	3.14 кг
		4		Ф10 AIII ГОСТ 5781-82 ℓ=2550	12	1.82 кг
		5		Ф6 AI ГОСТ 5781-82 ℓ=580	66	0.13 кг
		6		Ф6 AI ГОСТ 5781-82 ℓ=480	105	0.106 кг
		7	ТП503-5-23.86 - КЖИ2-001	Изделие закладное МН1	1	12,6 кг
				Материал		
				Бетон В 12,5	10.0	м3

Ведомость расхода стали на элемент, кг

Марка элемента	Изделия арматурные									Общий расход
	Арматура класса									
	A III ГОСТ 5781-82*				Всего	A I ГОСТ 5781-82*			Всего	
	Ф18	Ф14	Ф10			Ф8	Ф6			
Железобетонный пояс	163,2	72,5	128,6		364.3	52.4	20.13		72,53	436.8

Привязан

Инв. №

ГИП	Чекалов	
Н.контр.	Ломазов	
Нач.отд.	Иванов	
Гл.конст.	Ломазов	
Вед.инж.	Никитина	
Вед.инж.	Полекарпова	
Инж.	Ключникова	

ТП-503-5-23.86-КЖ

Автовокзал вместимостью 300 человек

Здание автовокзала

Монолитный железобетонный пояс

Стадия	Лист	Листов
РП	24	

ГИПРОАВТОТРАНС
Ленинградский филиал

Инв. № подл. | Подпись и дата | Взам. инв. №

АЛЬБОМ II

Объект 1259

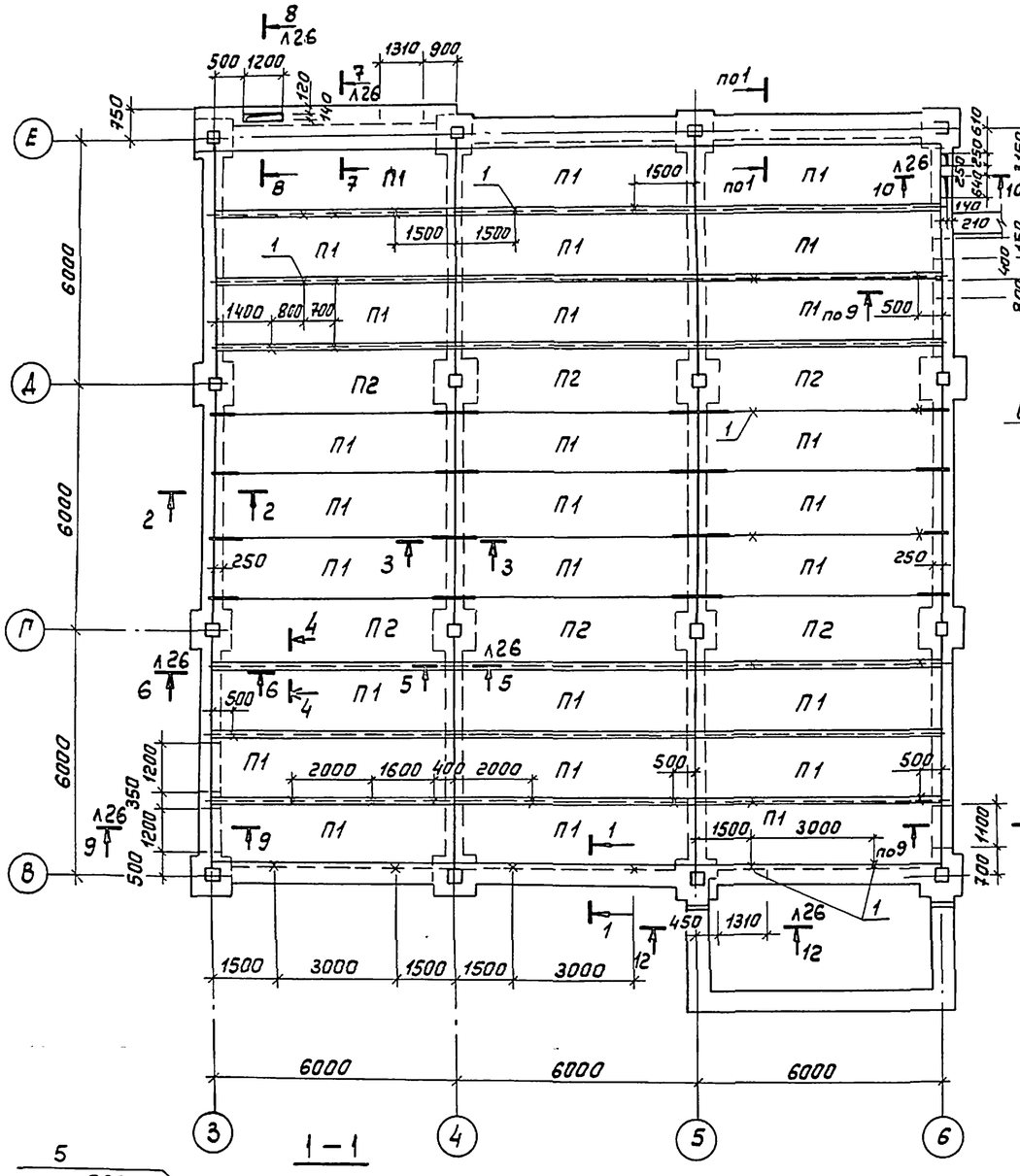

Спецификация к схеме расположения плит перекрытия на отм. 0.000

Марка поз.	Обозначение	Наименование	Кол.	Масса ед.кг	Примечание
		Плиты перекрытия			
П1	1.442.1-2 Вып.1	2П1-4АIVт	27	2400	
П2	1.442.1-2 Вып.1	2П1-4АIVт-3	6	2200	
		Изделия закладные			
1	4.903-14 Вып.3	МН2	30		
2	ТП503-5-23.86-КЖИ2-013	Кр1	18	8.94	
3	ТП503-5-23.86-КЖИ2-014	Кр2	8	1,23	
4	ТП503-5-23.86-КЖИ2-015	Кр3	8	0,75	
5		Ф8AIгост5781-82 ℓ=1200	48		0,47кг
6		Ф8AIгост5781-82 ℓ=1500	10		0,59кг
7		Ф8AIгост5781-82 ℓ=1150	20		0,45кг
8		Ф8AIгост5781-82 ℓ=2100	5		0,83кг
9		Ф6AI гост5781-82		50	
10		Ф10AIII гост5781-82 ℓ=2000	12		1,23кг
11		Ф10AIII гост5781-82 ℓ=3300	3		2,03кг
		Материалы			
		Бетон В10			15,0м³

1. Перекрытие в осях 3÷6 запроектировано на нормативную постоянную нагрузку $P_1 = 590$ кгс/м² и особую эквивалентную нагрузку $P_2 = 1500$ кгс/м²
2. Швы между плитами заполнить бетоном В10
3. Закладные детали поз 1,2,3,4 устанавливаются в швы между плитами.

Ведомость деталей

Поз	Эскиз
5	1075, 125
6	1375, 125
7	250, 125, 775
8	1375, 725

Привязан

Инв. №

Взам. инв. № | Подпись и дата | Инв. № подл.

ГИП	Чекалов		ТП 503-5-23.86 КЖ
Н. контр.	Помазов		Автовокзал вместимостью 300 человек
Нач. отд.	Иванов		Здание автовокзала — Стадия: Р; Лист: 25; Листов:
Гл. спец.	Помазов		
Вед. инж.	Никитина		Схема расположения плит перекрытия на отм. 0.000
Вед. инж.	Поликарпова		ГИПРОАВТОТРАНС Ленинградский филиал
Инж.	Пиварова		

Альбом II

Объект 1259

4 — 4

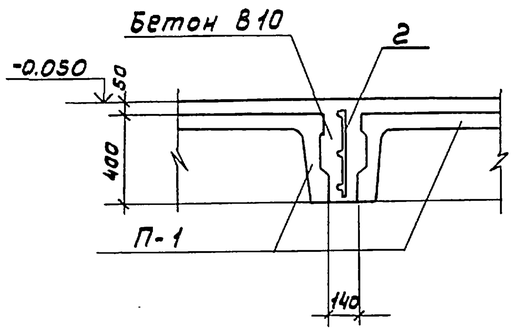

7 — 7

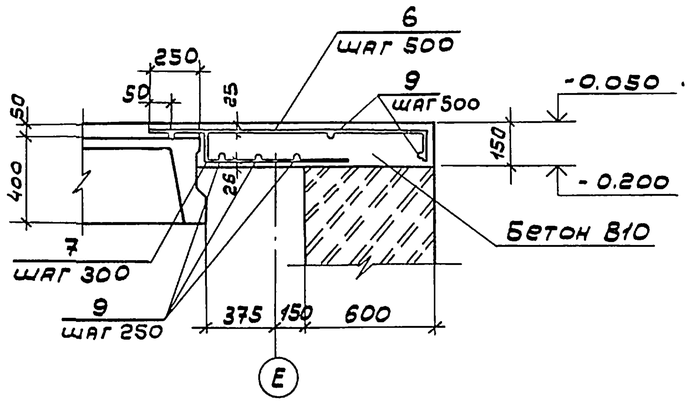

10 — 10

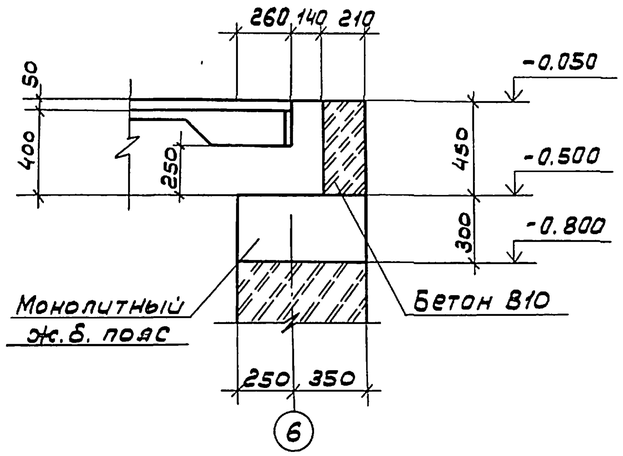

5 — 5

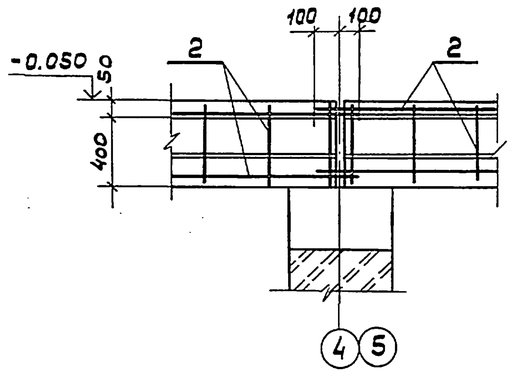

8 — 8

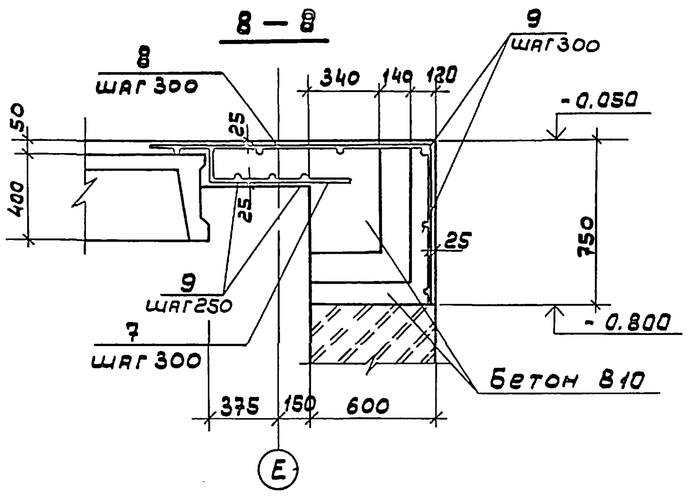

6 — 6

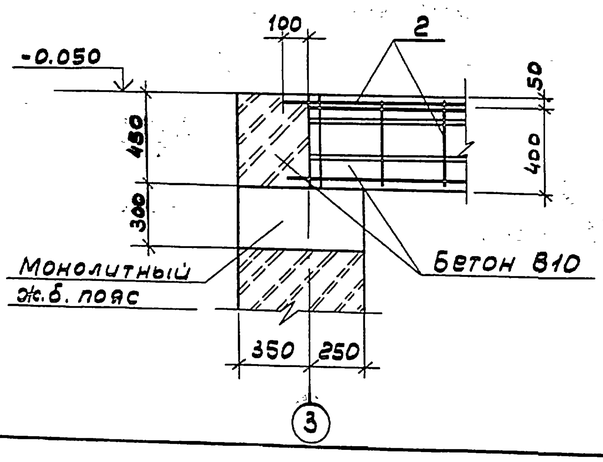

9 — 9

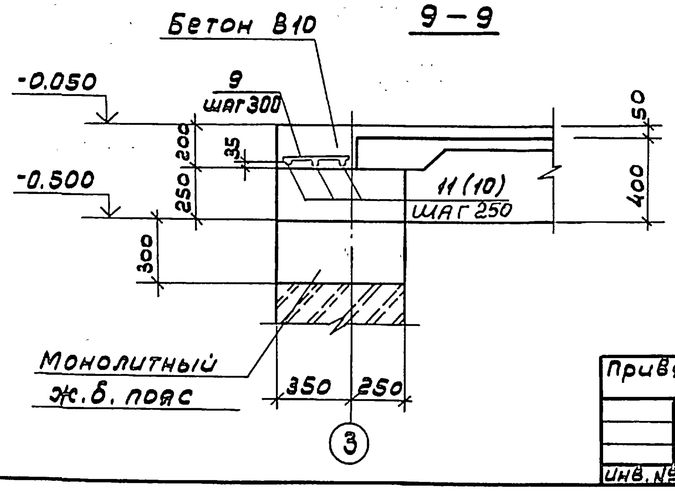

Привязан

Инв. №

Инв. № подл. | Подпись и дата | Взам. инв. №

ГИП	Чекалов	
Н. контр.	Помазов	
Нач. отд.	Иванов	
Гл. спец.	Помазов	
Вед. инж.	Никитина	
Вед. инж.	Поликарпов	
Инж.	Ключникова	

ТП503-5-23.86 КЖ

Автовокзал вместимостью 300 человек

Здание автовокзала

Стадия	Лист	Листов
РП	26	

Схема расположения плит перекрытия на отм. 0.000. Сечения 4-4 ÷ 10-10

ГИПРОАВТОТРАНС Ленинградский филиал

Альбом II

Объект 1259

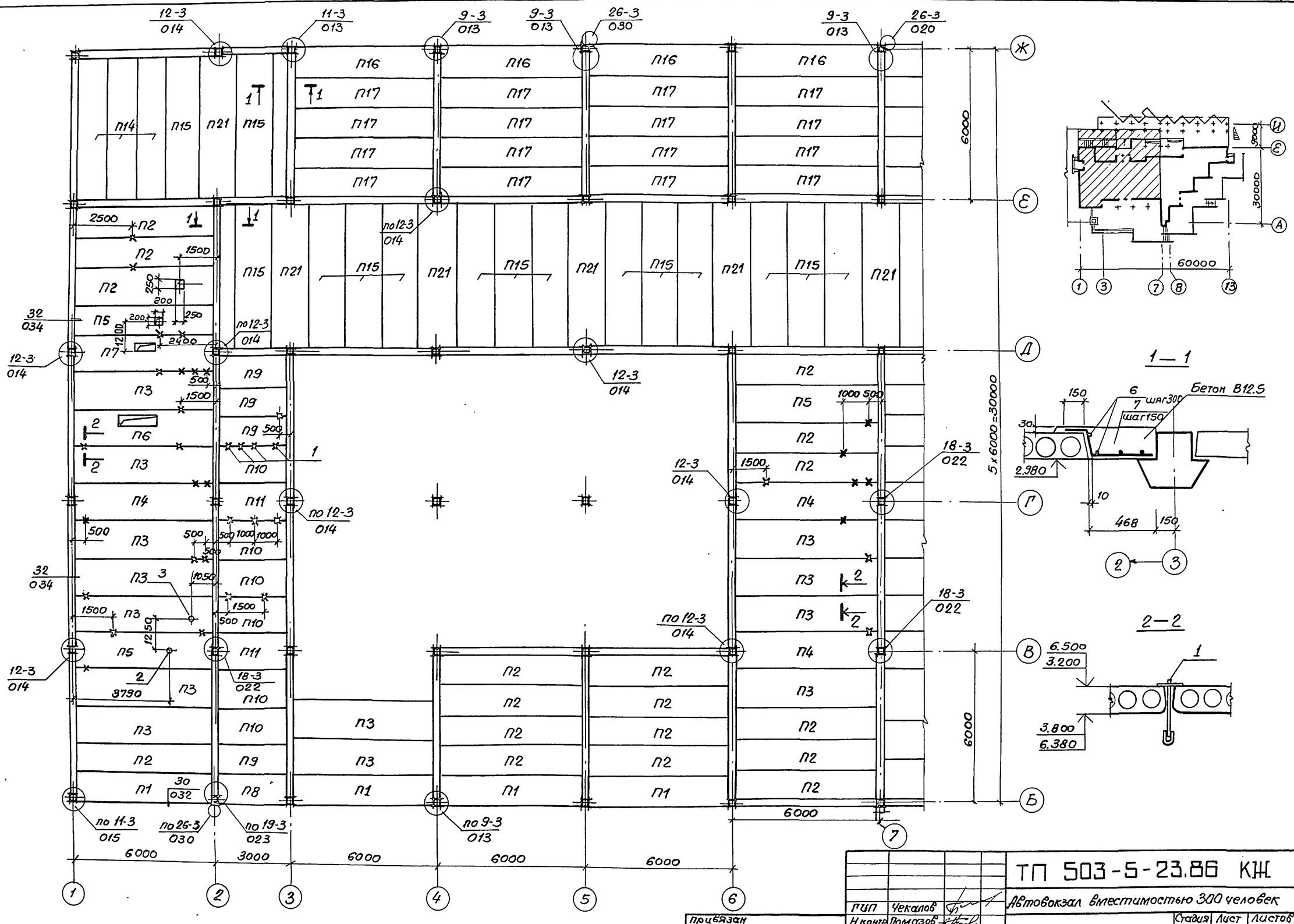

1 — 1

2 — 2

ГИП	Чекалов		
Н.контр.	Ломазов		
Нач.отд.	Иванов		
Гл.конст.	Ломазов		
Вед.инж.	Поликарпова		
Вед.инж.	Никитина		
Инжен.	Пивоварова		

ТП 503-5-23.86 КЖ

Автовокзал вместимостью 300 человек

Здание автовокзала | Стадия: РП | Лист: 27 | Листов:

Схема расположения плит перекрытия на отм. 3.300 в осях 1-7.

ГИПРОАВТОТРАНС Ленинградский филиал

привязан

Инв. №

Инв. № подл. | Подпись и дата | Взам. инв. №

Альбом II

Объект 1259

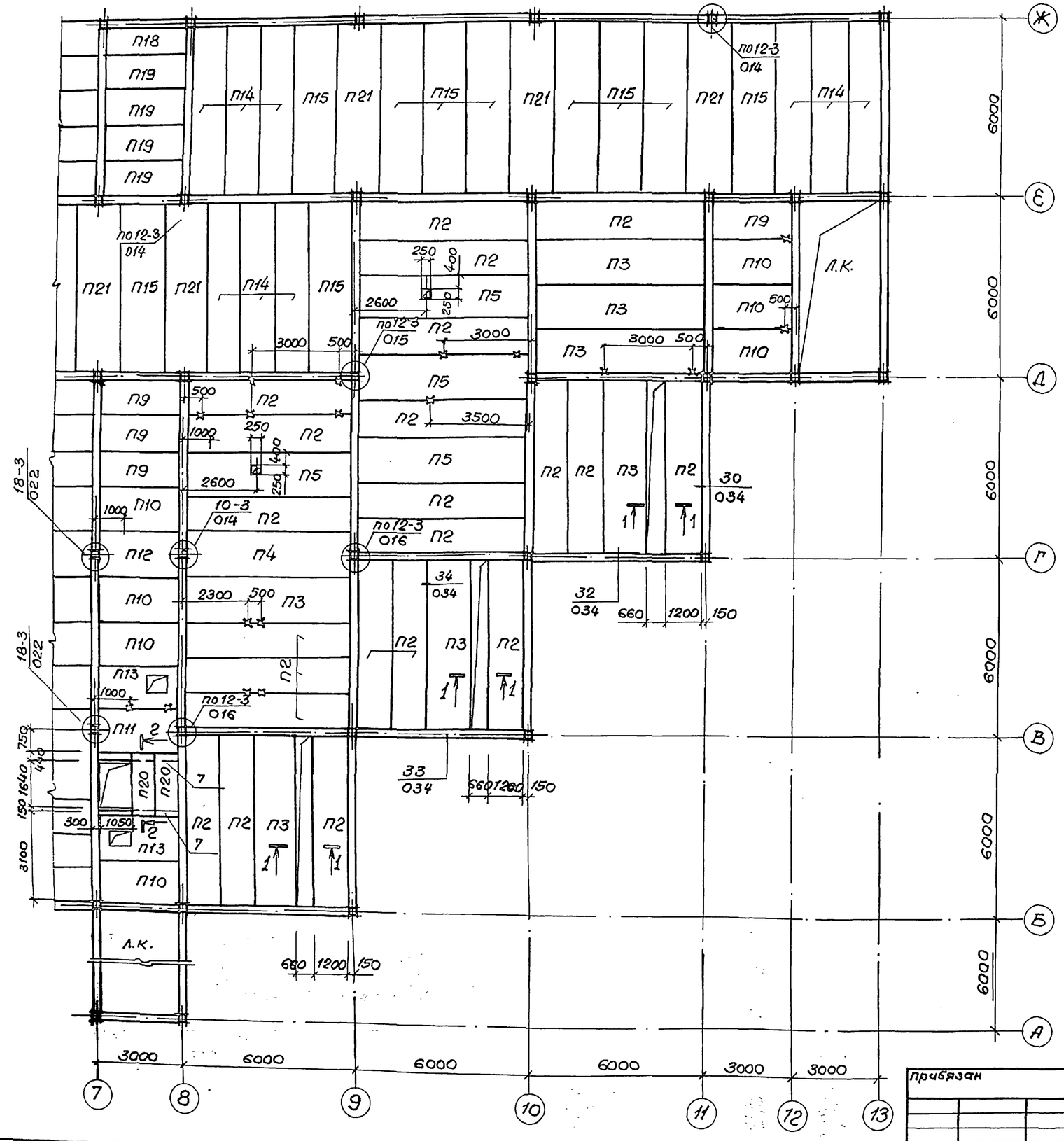

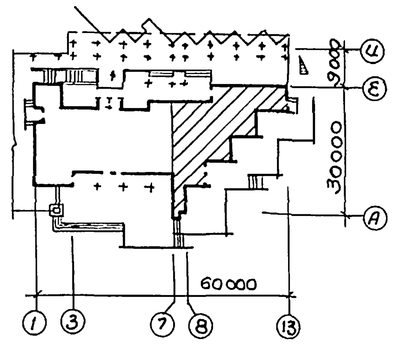

1 — 1

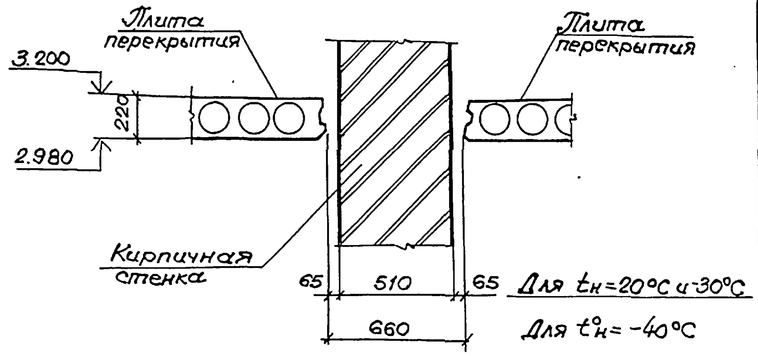

2 — 2

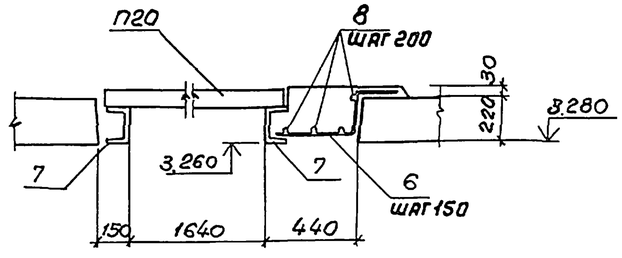

1. Сантехнические плиты заполнить керамзитобетоном γ=500 кг/м³

Привязан

Инв. №:

ГИП	Чекалов		
Н. контр.	Помазов		
Нач. отд.	Иванов		
Гл. конст.	Помазов		
Вед. инж.	Поликарпов		
Вед. инж.	Никитина		
Инженер	Пивоварова		

ТП 503-5-23.86 КЖ

Автовокзал вместимостью 300 человек

Здание автовокзала

Стадия	Лист	Листов
РП	28	

Схема расположения плит перекрытия и покрытия на отм. 3.300 в осях 7-13.

ГИПРОАВТОТРАНС
Ленинградский филиал

Инв. № подл. | Подпись и дата | Взам. инв. №

АЛЬБОМ II

Объект 1259

Инв. № подл. | Подпись и дата | Взам. инв. №

Спецификация к схеме расположения плит перекрытия и покрытия.

Марка поз.	Обозначение	Наименование	Кол.	Масса ед.кг	Примечание
		Элементы независящие			
		от снеговых районов			
		Плиты перекрытия			
П1	1.041.1-2 вып.1	ПК 56.12-9АтIVсП-1	5	1600	
П2	1.041.1-2 вып.1	ПК 56.12-9АтIVсП	40	1600	
П3	1.041.1-2 вып.1	ПК 56.15-9АтVП	22	2100	
П4	1.041.1-2 вып.1	ПК 56.15-8АтIVсП-2	4	2100	
П5	1.041.1-2 вып 6	ПРС 56.15-10АтVП	7	2210	
П6	ТП503-5-23.86-КЖИ1-301	ПРС 56.15-10АтVП01	1	2210	
П7	ТП503-5-23.86-КЖИ1-301	ПРС 56.15-10АтVП02	1	2210	
П8	1.041.1-2 вып.5	ПК 27.12-8АIIIП-2	1	700	
П9	1.041.1-2 вып.5	ПК 27.12-8АIIIП	8	700	
П10	1.041.1-2 вып.5	ПК 27.15-10АIIIП	13	1000	
П11	1.041.1-2 вып.5	ПК 27.15-10АIIIП-3	3	960	
П12	1.041.1-2 вып.6	ПРС 26.15-10П	1	1150	
П13	ТП503-5-23.86-КЖИ-302	ПРС 26.15-10П03	2	1160	
П20	3.006.1-2/82.в.1-2	П140-3б	2	310	
		Изделия соединительные			
	1.020-1/83 вып.6-1	МС-9	4		
	1.020-1/83 вып.6-1	МС-11	10		
	1.020-1/83 вып.6-1	МС-13	10		
	1.020-1/83 вып.6-1	МС-14	4		
	1.020-1/83 вып.6-1	МС-15	4		
	1.020-1/83 вып 6-1	МС-18	51		
	1.020-1/83 вып.6-1	МС-19	51		
	1.020-1/83 вып.7-1	МС-26	13		
1	4.903-14 вып.1	МН1	60		
		Изделия закладные			
2	ТП503-5-23.86КЖИ2-002	МН2	1		
3	ТП503-5-23.86КЖИ2-003	МН3	1		
5		Ф10АIII ГосТ5781-82 ℓ=5680	6	5.3	
6		Ф8АIII ГосТ5781-82 ℓ=830	76	0,5	
7		Швеллер 18 ГосТ 8240-72 / Вст3кп2 ГосТ 380-71			
		ℓ=2680	2	19.1	
8		Ф10АIII ГосТ5781-82 ℓ=2650	4	1.64	
		Материалы			
		Цементный раствор			
		марки 200			3.7м³
		Бетон В12.5			6,5м³

Спецификация к схеме расположения плит перекрытия и покрытия

Марка Поз.	Обозначение	Наименование	Кол.	Масса ед.кг	Примечание
		Элементы зависящие			
		от снеговых районов			
		Плиты покрытия			
		Для II снегового района			
П14	1.041.1-2 вып.1	ПК56.12-9АтIVсП	12	1600	
П15	1.041.1-2 вып.1	ПК56.15-8АтIVсП	25	2100	
П16	1.041.1-2 вып.1	ПК56.12-7АтVП-1	4	1600	
П17	1.041.1-2 вып.1	ПК56.12-7АтVП	16	1600	
П18	1.041.1-2 вып.5	ПК 27.12-8АIIIП	1	700	
П19	1.041.1-2 вып.5	ПК27.15-10АIIIП	3	1000	
П21	1.041.1-2 вып.6	ПК56.15-8АтIVсП-2	10	2100	
		Для III снегового района			
П14	1.041.1-2 вып.1	ПК56.12-10АтVП	12	1600	
П15	1.041.1-2 вып.1	ПК56.15-11АтVП	25	2100	
П16	1.041.1-2 вып.1	ПК56.12-7АтVП-1	4	1600	
П17	1.041.1-2 вып.1	ПК56.12-7АтVП	16	1600	
П18	1.041.1-2 вып.5	ПК 27.12-8АIIIП-2	1	700	
П19	1.041.1-2 вып.5	ПК 27.15-8АIIIП	3	1000	
П21	1.041.1-2 вып.6	ПК 56.15-8АтIVсП-2	10	2100	
		Для IV снегового района			
П14	1.041.1-2 вып.1	ПК56.12-13АтVП	12	1600	
П15	1.041.1-2 вып.1	ПК56.15-13АтVП	25	2100	
П16	1.041.1-2 вып.1	ПК56.12-13АтVП-1	4	1600	
П17	1.041.1-2 вып.1	ПК56.12-9АтIVсП	16	1600	
П18	1.041.1-2 вып.5	ПК27.12-8АIIIП-2	1	700	
П19	1.041.1-2 вып.5	ПК27.15-10АIIIП	3	1000	
П21	1.041.1-2 вып.6	ПК56.15-8АтIVсП-2	10	2100	

1. Сантехнические плиты заполнить керамзитобетоном $\gamma = 500$ кг/м³
2. Отверстия диаметром до 150мм пробиваются по чертежам ВК. ОВ

Привязан

Инв. №

ГИП	Чекалов	
Н.контр.	Помазов	
Нач.отд.	Иванов	
Гл.констр.	Помазов	
Вед.инж.	Никитина	
Вед.инж.	Поликарпова	
Инж.	Пиворова	

ТП503-5-23.86 КЖ

Автовокзал вместимостью 300 человек

Здание автовокзала

Стадия	Лист	Листов
РП	29	

Спецификация к схеме расположения плит перекрытия и покрытия на отм. 3.300

ГИПРОАВТОТРАНС Ленинградский филиал.

Альбом II

Объект 1259

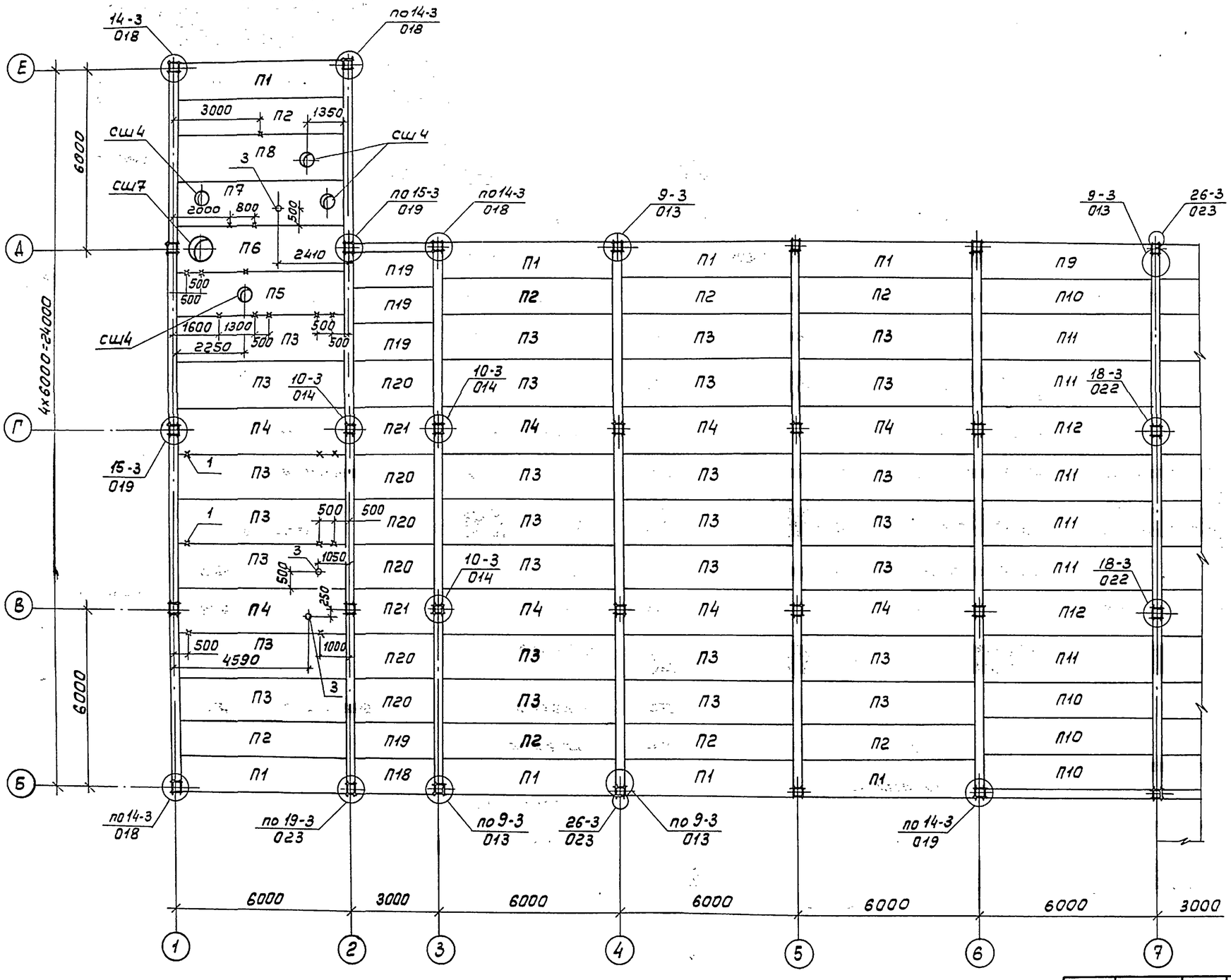

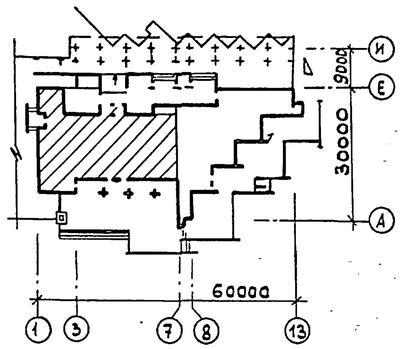

ГИП	Чекалов		
Н.контр.	Помазов		
Нач.отд	Иванов		
Гл.констр	Помазов		
Вед.инж.	Никитина		
Вед.инж.	Поликарпов		
Инж.	Пивоварова		

Привязан

Инв. №

ТП 503-5-23.86 КЖ

Автовокзал вместимостью 300 человек

Здание автовокзала

Стадия	Лист	Листов
РП	30	

Схема расположения плит покрытия на отм. 6.600 в осях 1-7

ГИПРОАВТОТРАНС Ленинградский филиал

Инв.№ подл. | Подпись и дата | Взам.инв.№

Альбом II

Объект 1259

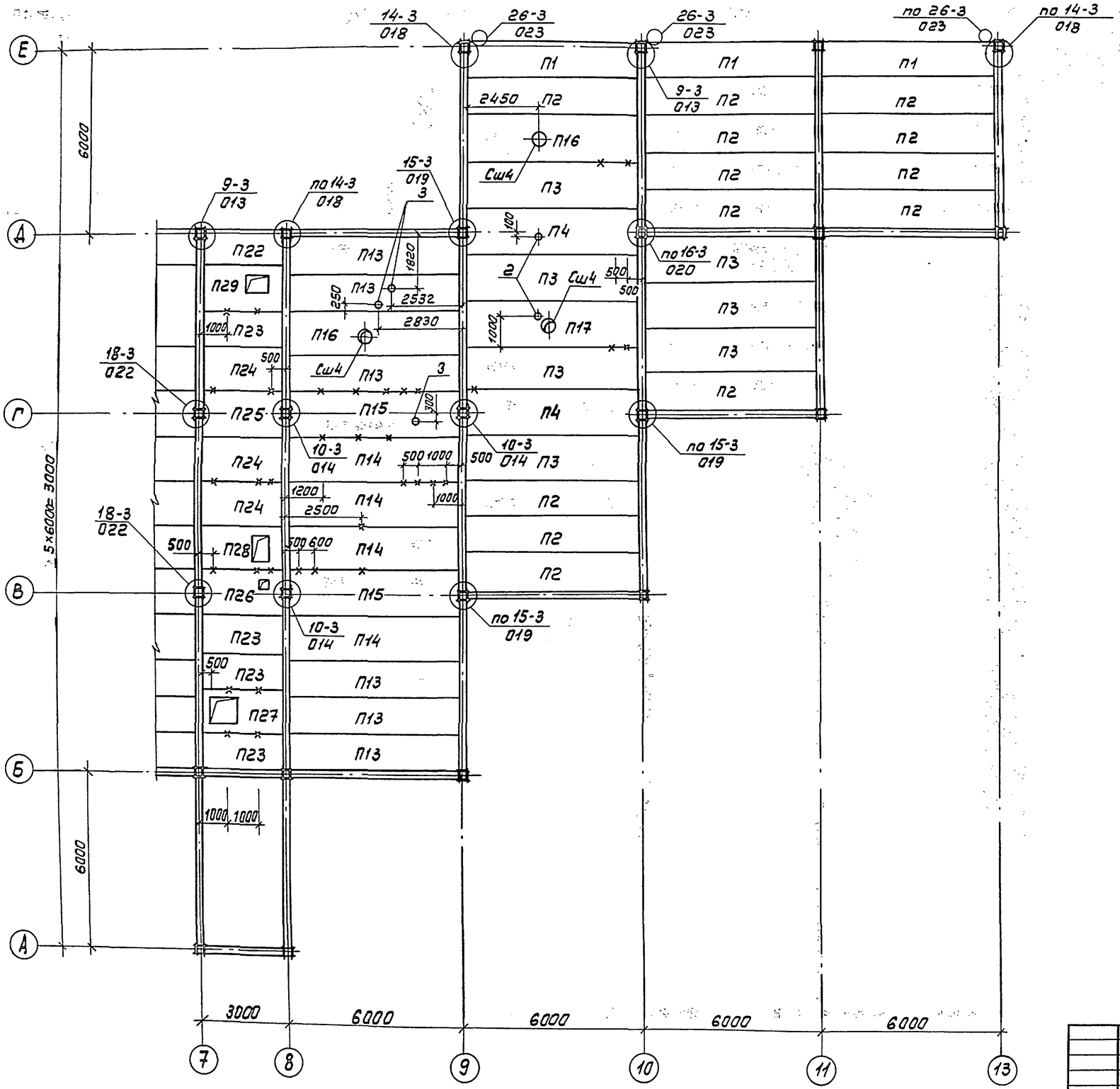

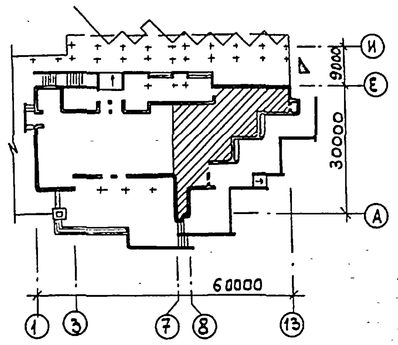

Привязан

Инв. №

Инв. № подл. | Подпись и дата | Взам. инв. №

ГИП	Чекалов	
Н.контр	Помазов	
Нач. отд.	Иванов	
Гл. констр	Помазов	
Вед. инж.	Никитина	
Инж.	Пивоварова	

ТП 503-5-23.86 КЖ

Автовокзал вместимостью 300 человек

Здание автовокзала

Стадия	Лист	Листов
РП	31	

Схема расположения плит покрытия и перекрытия на отм. 6.600 в осях 7-13

ГИПРОАВТОТРАНС
Ленинградский филиал

Альбом II

Марка поз.	Обозначение	Наименование	Кол.	Масса ед. кг	Примечание
		Плиты покрытия			
		Для III снегового района			
П1	1.041.1-2 Вып.1	ПК56.12-5АтVп-1	11	1600	
П2	1.041.1-2 Вып.1	ПК56.12-5АтVп	21	1600	
П3	1.041.1-2 Вып.1	ПК56.15-5АтVп	35	2100	
П4	1.041.1-2 Вып.1	ПК56.15-5АтVп-2	10	2100	
П5	ТП503-5-23.86-КЖИ-303	ПРС56.15-6АтVп04	1	2210	
П6	ТП503-5-23.86-КЖИ-304	ПРС56.15-6АтVп05	1	2210	
П7	ТП503-5-23.86-КЖИ1-305	ПРС56.15-6АтVп06	1	2210	
П8	ТП503-5-23.86-КЖИ1-306	ПРС56.15-6АтVп07	1	2210	
П9	1.041.1-2 Вып.1	ПК56.12-7АтVп-1	1	1600	
П10	1.041.1-2 Вып.1	ПК56.12-7АтVп	4	2100	
П11	1.041.1-2 Вып.1	ПК56.15-7АтVп	6	2100	
П12	1.041.1-2 Вып.1	ПК56.15-7АтVп-2	2	2100	
П13	1.041.1-2 Вып.1	ПК56.12-7АтVп	6	1600	
П14	1.041.1-2 Вып.1	ПК56.15-7АтVп	4	2100	
П15	1.041.1-2 Вып.1	ПК56.15-7АтVп-2	2	2100	
П16	ТП503-5-23.86-КЖИ-303	ПРС56.15-6АтVп08	2	2210	
П17	ТП503-5-23.86 КЖИ-306	ПРС56.15-6АтVп09	1	2210	
П18	1.041.1-2 Вып.5	ПК27.12-5АIIIп-2	1	700	
П19	1.041.1-2 Вып.5	ПК27.12-5АIIIп	4	700	
П20	1.041.1-2 Вып.5	ПК27.15-4АIIIп	6	1000	
П21	1.041.1-2 Вып.5	ПК27.15-4АIIIп-3	2	960	
		Для III снегового района			
П1	1.041.1-2 Вып.1	ПК56.12-7АтVп-1	11	1600	
П2	1.041.1-2 Вып.1	ПК56.12-7АтVп	21	1600	
П3	1.041.1-2 Вып.1	ПК56.15-7АтVп	35	2100	
П4	1.041.1-2 Вып.1	ПК56.15-7АтVп-2	10	2100	
П5	ТП503-5-23.86-КЖИ-303	ПРС56.15-6АтVп04	1	2210	
П6	ТП503-5-23.86-КЖИ-304	ПРС56.15-6АтVп05	1	2210	
П7	ТП503-5-23.86-КЖИ-305	ПРС56.15-6АтVп06	1	2210	
П8	ТП503-5-23.86-КЖИ-306	ПРС56.15-6АтVп07	1	2210	
П9	1.041.1-2 Вып.1	ПК56.12-9АтIVсП-1	1	1600	
П10	1.041.1-2 Вып.1	ПК56.12-9АтIVсп	4	2100	
П11	1.041.1-2 Вып.1	ПК56.15-9АтVп	6	2100	
П12	1.041.1-2 Вып.1	ПК56.15-8АтIVсп-2	2	2100	
П13	1.041.1-2 Вып.1	ПК56.12-7АтVп	6	1600	
П14	1.041.1-2 Вып.1	ПК56.15-7АтVп	4	2100	
П15	1.041.1-2 Вып.1	ПК56.15-7АтVп-2	2	2100	
П16	ТП503-5-23.86-КЖИ-303	ПРС56.15-6АтVп08	2	2210	
П17	ТП503-5-23.86-КЖИ-306	ПРС56.15-6АтVп09	1	2210	
П18	1.041.1-2 Вып.5	ПК27.12-8АIIIп-2	1	700	
П19	1.041.1-2 Вып.5	ПК27.12-8АIIIп	4	700	
П20	1.041.1-2 Вып.5	ПК27.15-6АIIIп	6	1000	
П21	1.041.1-2 Вып.5	ПК27.15-6АIIIп-3	2	960	
		Для IV снегового района			
П1	1.041.1-2 Вып.1	ПК56.12-7АтVп-1	11	1600	
П2	1.041.1-2 Вып.1	ПК56.12-7АтVп	21	1600	
П3	1.041.1-2 Вып.1	ПК56.15-7АтVп	35	2100	
П4	1.041.1-2 Вып.1	ПК56.15-7АтVп-2	10	2100	
П5	ТП503-5-23.86-КЖИ1-303	ПРС56.15-6АтVп04	1	2210	
П6	ТП503-5-23.86-КЖИ1-304	ПРС56.15-6АтVп05	1	2210	
П7	ТП503-5-23.86-КЖИ1-305	ПРС56.15-6АтVп06	1	2210	
П8	ТП503-5-23.86-КЖИ1-306	ПРС56.15-6АтVп07	1	2210	
П9	1.041.1-2 Вып.1	ПК56.12-10АтVп-1	1	1600	
П10	1.041.1-2 Вып.1	ПК56.12-10АтVп	4	2100	
П11	1.041.1-2 Вып.1	ПК56.15-11АтVп	6	2100	
П12	1.041.1-2 Вып.1	ПК56.15-11АтVп-2	2	2100	
П13	1.041.1-2 Вып.1	ПК56.12-9АтIVсП	6	1600	
П14	1.041.1-2 Вып.1	ПК56.15-8АтIVсП	4	2100	
П15	1.041.1-2 Вып.1	ПК56.15-8АтIVсП-2	2	2100	
П16	ТП503-5-23.86-КЖИ1-303	ПРС56.15-10АтVп08	2	2210	
П17	ТП503-5-23.86КЖИ-306	ПРС56.15-6АтVп09	1	2210	
П18	1.041.1-2 Вып.5	ПК27.12-8АIIIп-2	1	700	
П19	1.041.1-2 Вып.5	ПК27.12-8АIIIп	4	700	
П20	1.041.1-2 Вып.5	ПК27.15-6АIIIп	6	1000	
П21	1.041.1-2 Вып.5	ПК27.15-6АIIIп-3	2	960	
		Элементы независящие от снеговых районов			
		Плиты перекрытия			
П22	1.041.1-2 Вып.5	ПК27.12-8АIIIп-2	1	700	
П23	1.041.1-2 Вып.5	ПК27.12-8АIIIп	4	700	
П24	1.041.1-2 Вып.5	ПК27.15-10АIIIп	3	1000	
П25	1.041.1-2 Вып.5	ПК27.15-10АIIIп-3	1	960	
П26	ТП503-5-23.86-КЖИ1-307	ПРС26.15-10П010	1	1150	
П27	ТП503-5-23.86-КЖИ1-307	ПРС26.15-10П011	1	1150	
П28	ТП503-5-23.86-КЖИ1-308	ПРС26.15-10П012	1	1150	
П29	ТП503-5-23.86-КЖИ1-309	ПРС26.15-10П013	1	1150	
		Стаканы			
сш4	1.494-24 Вып.1	СБ4А-1	7	150	
сш7	1.494-24 Вып.1	СБ7А-1	1	290	
		Изделия соединительные			
	4.903-4 Вып.3	МН-1	55		
	1.020-1/83 Вып6-1	МС-9	5		
	1.020-1/83 Вып.6-1	МС-11	10		
	1.020-1/83 Вып.6-1	МС-13	28		
	1.020-1/83 Вып.6-1	МС-15	14		
	1.020-1/83 Вып.6-1	МС-18	32		
	1.020-1/83 Вып.6-1	МС-21	19		
	1.020-1/83 Вып.6-1	МС-23	5		
	1.020-1/81 Вып.7-1	МС-26	24		
РМ1	ТП503-5-23.86-КЖИ2-022	РМ3	7		
РМ2	ТП503-5-23.86-КЖИ2-023	РМ4	1		
2	ТП503-5-23.86-КЖИ2-002	МН2	2		
3	ТП503-5-23.86-КЖИ2-003	МН3	6		
		Материалы			
		Цем. раствор марки 200			2,8 м³
		Бетон В12,5			5,1 м³

Объект 1259

Инв. № подл. | Подпись и дата | Взам. инв. №

1. Сантехнические плиты заполнить керамзитобетоном γ = 500 кг/м³
2. Отверстия диаметром до 150мм пробиваются по чертежам ОВ и ВК

Привязан

Инв. №

ГИП	Чекалов		ТП 503-5-23.86 КЖ
Н. контр.	Помазов		Автовокзал вместимостью 300 человек
Нач. отд.	Иванов		Здание автовокзала — Стадия: РП; Лист: 32; Листов:
Гл. спец.	Помазов		
Рук. сект.	Самсонова		
Вед. инж.	Никитина		Спецификация к схемам расположения плит покрытия и перекрытия на отм. 6.600
Вед. инж.	Поликарпов		ГИПРОАВТОТРАНС Ленинградский филиал
Инж.	Пивоварова		

АЛЬБОМ II

Объект 1259

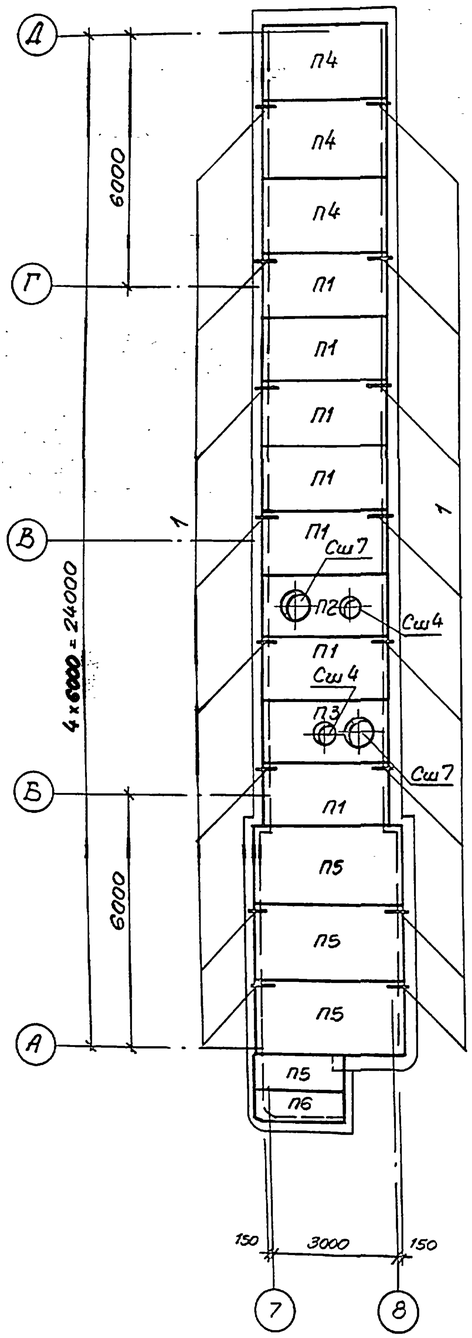

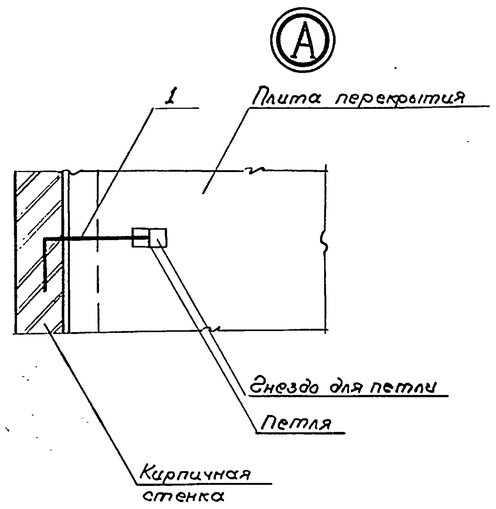

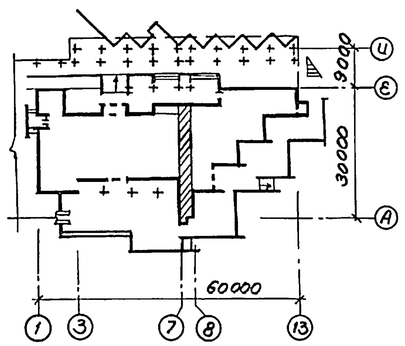

1—1

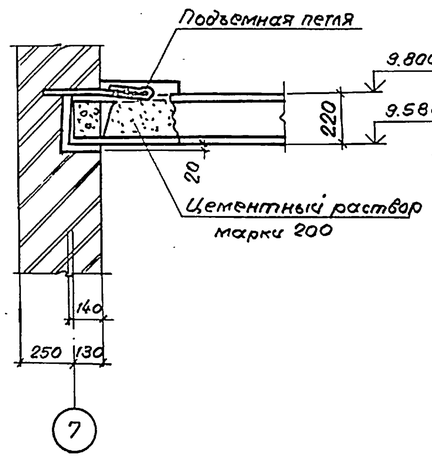

Ведомость деталей

Поз.	Эскиз
1	500, 120, 250

Спецификация к схеме расположения плит покрытия на отм. 9.900

Марка поз.	Обозначение	Наименование	Кол.	Масса ед. кг.	Примечание
		Плиты покрытия			
		Для II снегового района			
П1	1.141-1 Вып. 60	ПК30.15-4т	7	1425	
П2	ТП503-5-23.86- КЖИ-310	ПРЗ0.15-8АIIIТ011	1	1330	
П3	ТП503-5-23.86- КЖИ1-311	ПРЗ0.15-8АIIIТ012	1	1330	
П4	1.141-1 Вып. 60	ПК30.18-4т	3	1600	
П5	1.141-1 Вып. 60	ПК36.18-4т	3	1920	
		Для III и IV снеговых районов			
П1	1.141-1 Вып. 60	ПК30.15-6т	7	1425	
П2	ТП503-5-23.86- КЖИ1-311	ПРЗ0.15-8АIIIТ015	1	1330	
П3	ТП503-5-23.86-КЖИ1-312	ПРЗ0.15-8АIIIТ016	1	1330	
П4	1.141-1 Вып. 60	ПК30.18-6т	3	1600	
П5	1.141-1 Вып. 60	ПК36.18-6т	3	1920	
		Элементы независящие от снегового р-на			
		Плиты			
П6	3.006.1-2/82 Вып. 1-2	П15д-8б	2	410	
		Стаканы			
Сш4	1.494-24 Вып. 1	Сш4	2	150	
Сш7	1.494-24 Вып. 1	Сш7	2	290	
		Соединительные элементы			
РМ1	ТП503-5-23.86-КЖИ2-022	Рама РМ3	2	33.8	
РМ2	ТП503-5-23.86- КЖИ 2-023	Рама РМ4	2	56.4	
1		ф10АIIГОСТ5781-82 ℓ=900	16	0.4	

1. Швы между плитами необходимо тщательно заделать цементным раствором марки 200.
2. Отверстия диаметром до 150 мм пробиваются по чертежам ВК, ОВ.

			ТП 503-5-23.86 КЖ
			Автовокзал вместимостью 300 человек.
ГИП	Чекалов		Здание автовокзала. Стадия: РП; Лист: 35; Листов:
Н.контр.	Ломазов		
Нач.отд.	Иванов		Схема расположения плит покрытия на отм. 9.900
Гл.констр.	Ломазов		ГИПРОАВТОТРАНС Ленинградский филиал.
Ведущ.	Никитина		
Инженер	Пивоварова		

Инв.№ подл. | Подпись и дата | Взам. инв.№

Схема расположения стеновых панелей по оси Б (схема 1)

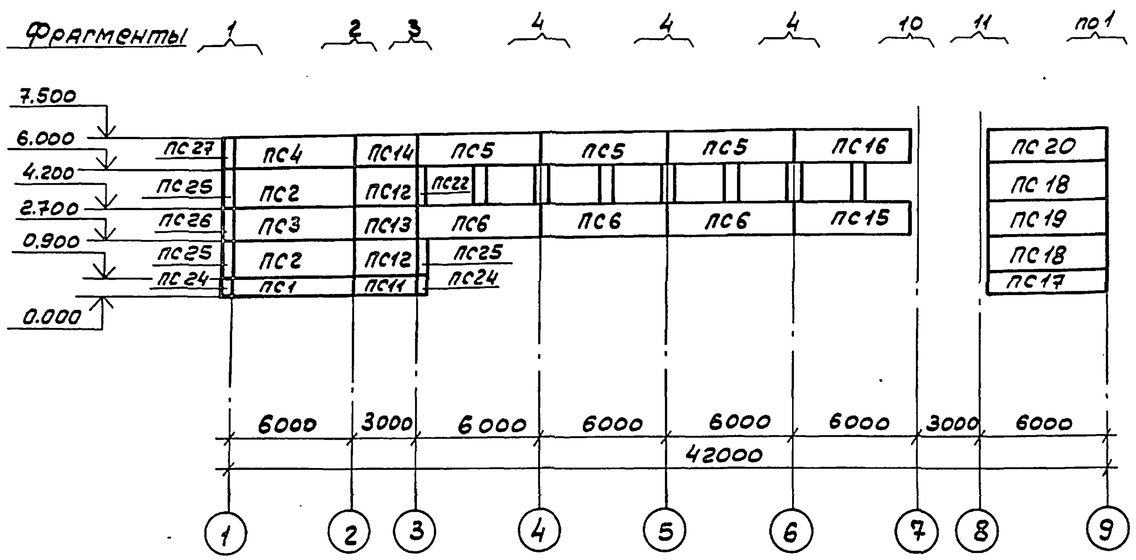

Схема расположения стеновых панелей по оси 1 (схема 2)

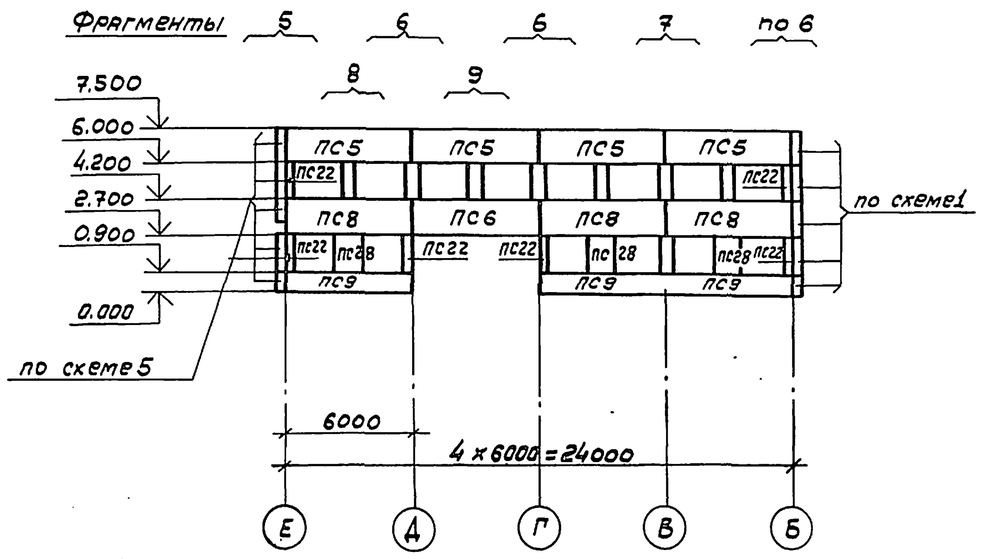

Схема расположения стеновых панелей по осям В, Г, Д (схема 4) шт.-3

Схема расположения стеновых панелей по осям 9, 10, 11 (схема 6) - шт. 3

Схема расположения стеновых панелей по оси А (схема 3)

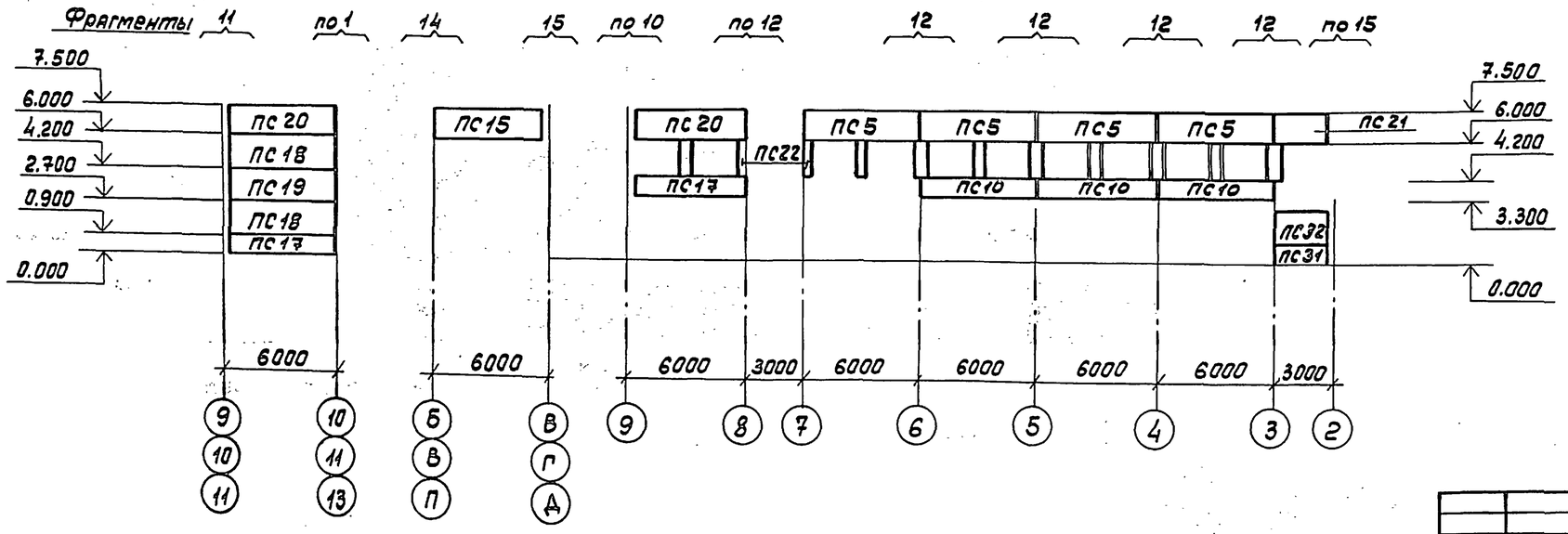

1. Спецификация к схемам расположения стеновых панелей дана на листе КЖ-37, 38
2. Стеновые панели, не замаркированные на схемах марки ПС23
3. Фрагменты узлов крепления стеновых панелей даны на листах
4. Заполнение швов между панелями см. узлы 29, 30 серии 1.030.1-1 вып. 3-1

			ТП 503-5-23.86 КЖ
ГИП	Чекалов		Автовокзал вместимостью 300 человек
Н.контр.	Помазов		
Нач.отд.	Иванов		Здание автовокзала — Стадия: РП; Лист: 34; Листов:
Гл.констр.	Помазов		
Вед.инж.	Никитина		Схемы расположения стеновых панелей по осям Б, В, Г, Д, 1 — ГИПРОАВТОТРАНС, Ленинградский филиал
Вед.инж.	Поликарпова		
Инж.	Горбаченко		

Привязан

Инв. №

Инв. № подл. | Подпись и дата | Взам. инв. №

Альбом II

Фрагмент 1

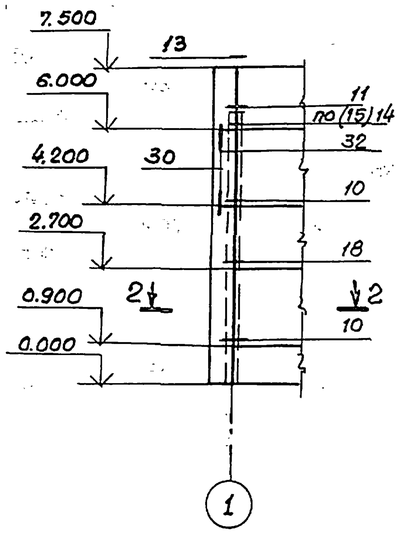

Фрагмент 2

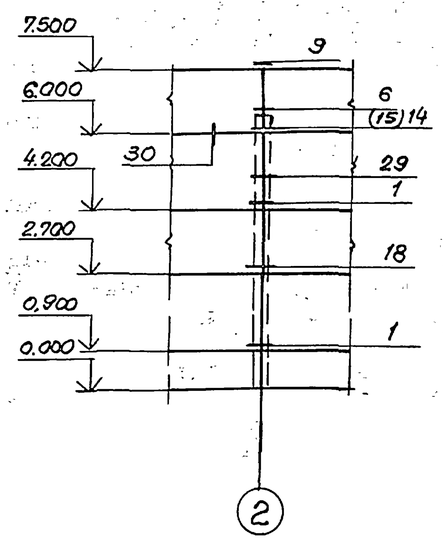

Фрагмент 3

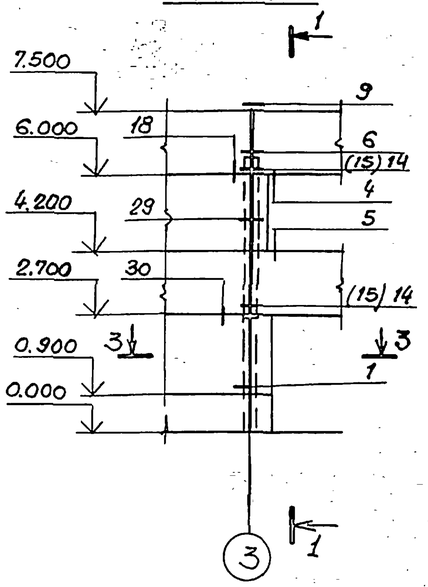

1 – 1

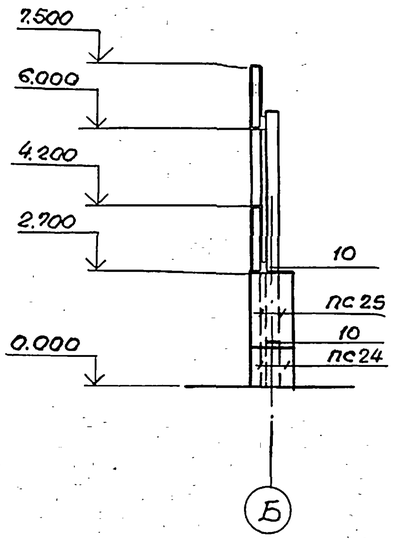

Фрагмент 4

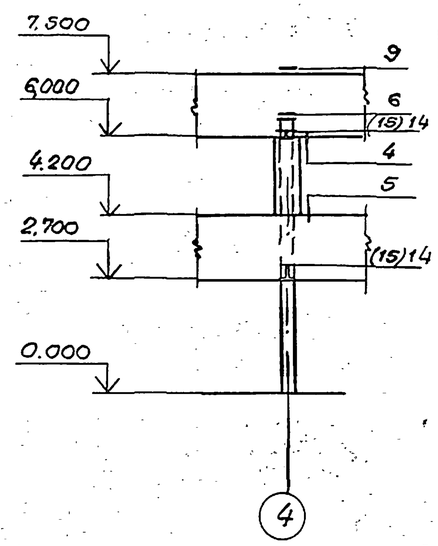

Фрагмент 5

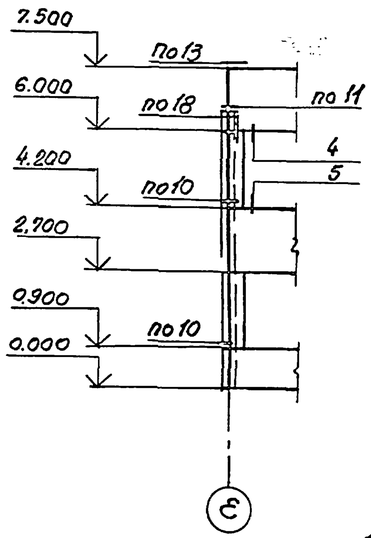

Фрагмент 6

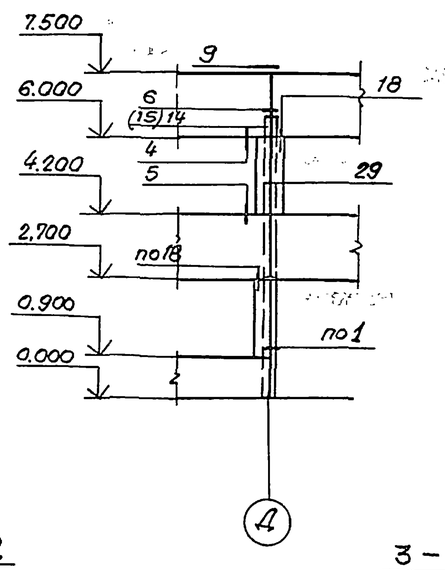

Фрагмент 7

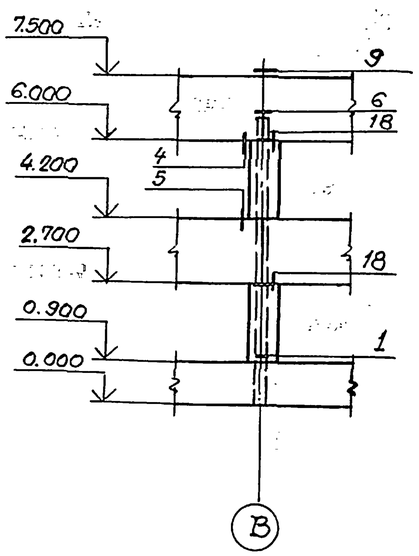

Фрагмент 8

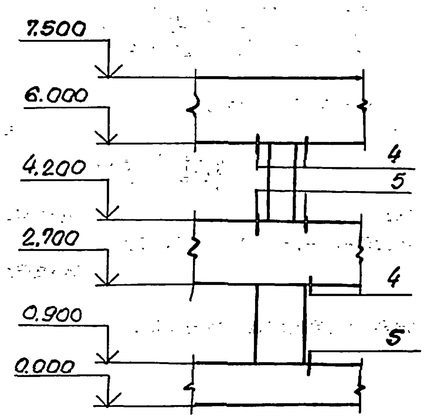

Фрагмент 9

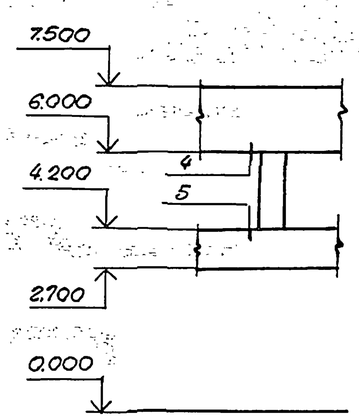

1. Узлы в скобках для $t^{н} = -40°C$.

2 – 2

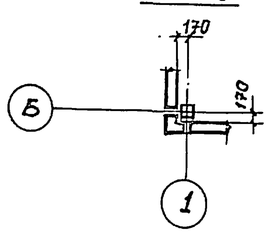

3 – 3

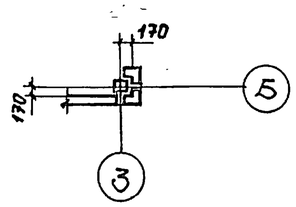

			ТП 503-5-23.86 КЖ	
			Автовокзал вместимостью 300 человек	
ГИП	Чекалов			
Н.контр.	Помазов		Здание автовокзала	Стадия: РП; Лист: 35; Листов:
Нач.отд.	Иванов			
Гл.конст.	Помазов			
Вед.инж.	Поликарпова		Стеновые панели. Фрагменты 1÷9.	ГИПРОАВТОТРАНС Ленинградский филиал
Вед.инж.	Никитина			
Инжен.	Горченко			

Привязан

Инв. №

Инв. № подл. | Подп. и дата | Взам. инв. №

Альбом 1259

Альбом II

Объект 1259

Схема расположения стеновых панелей по осям

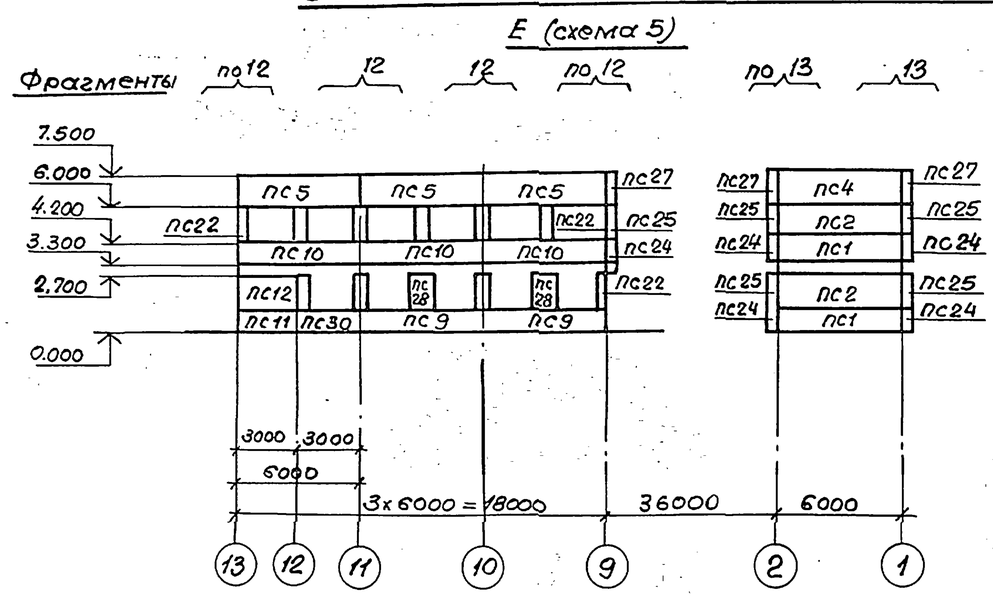

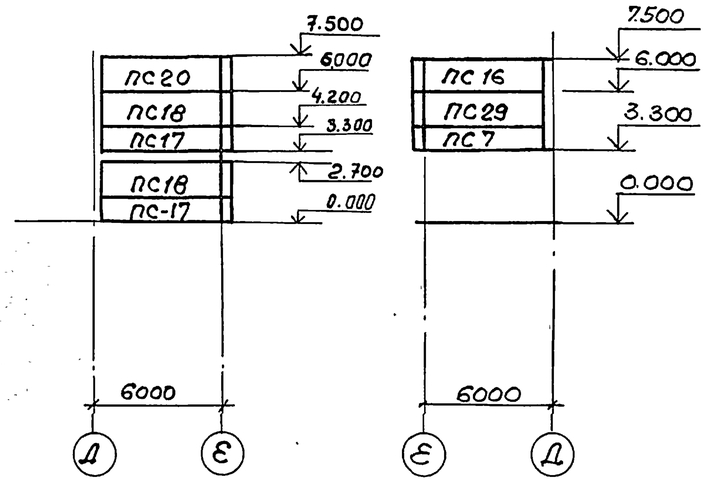

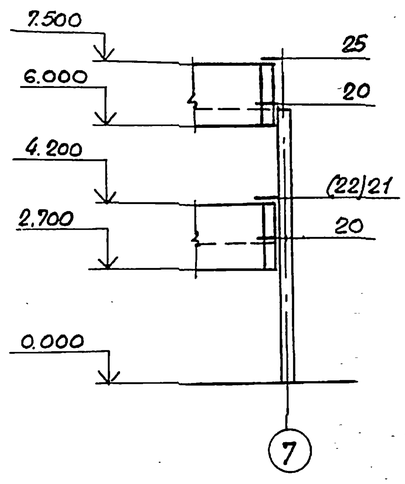

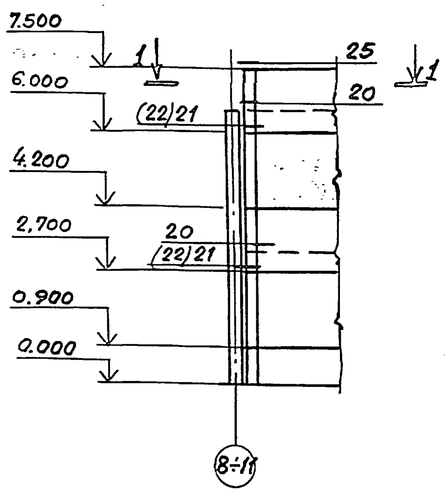

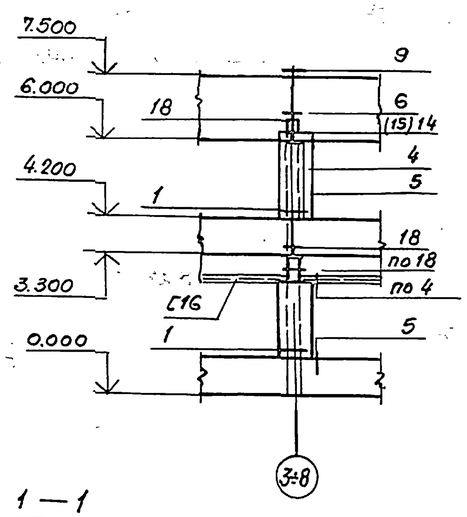

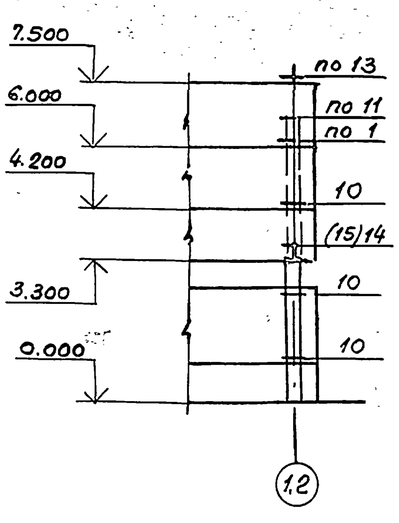

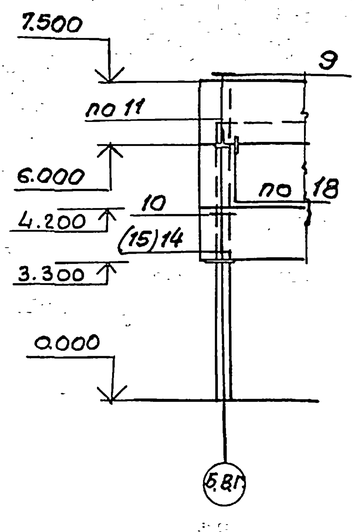

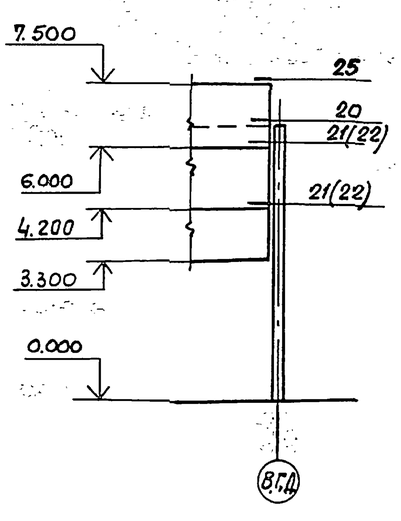

1 — 1

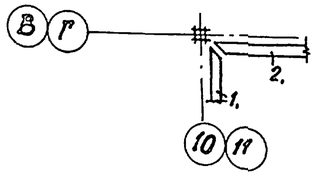

1. Узлы в скобках даны для t° = -40°С.
2. Остальные указания даны на л. 3, 4.
3. Стеновые панели, не замаркированные на схемах имеют марку ПС 23

Привязан.

ГИП	Чекалов		ТП 503-5-23.86 КЖ
Н. контр.	Помазов		Автовокзал вместимостью 300 человек
Нач. отд.	Цванов		Здание автовокзала — Стадия: РП; Лист: 36; Листов:
Гл. инж.	Помазов		
Вед. инж.	Поликарпова		Схемы расположения стеновых панелей по осям Е,9÷11 Фрагменты 10 ÷ 15
Вед. инж.	Никитина		Гипроавтотранс, Ленинградский филиал
Инженер	Горченко		

Инв. N подл. | Подп. и дата | Взам. инв. N

АЛЬБОМ II

Спецификация к схемам расположения стеновых панелей /начало/.

Марка, поз.	Обозначение	Наименование	Кол. на схемы 1	2	3	4	5	6	7	8	всего	Масса ед.кг	Примечание
		Панели стеновые											
		для $t^н$=-20°С;-30°С											
ПС1	ТП503-5-23.86КЖИ1-401	ПС 60.9.2,5-4Л-1	1				2				3	1610	
ПС2	ТП503-5-23.86-КЖИ1-401	ПС 60.18.2,5-4Л-1	2				2				4	3210	
ПС3	ТП503-5-23.86-КЖИ1-403	ПС 60.15.2,5-5Л-16	1								1	2670	
ПС4	ТП503-5-23.86-КЖИ1-404	ПС 60.15,2,5-5Л-17	1				1				2	2670	
ПС5	ТП503-5-23.86-КЖИ1-405	ПС 60.15.25-5Л-23	3	4	4		3				14	2670	
ПС6	ТП503-5-23.86-КЖИ1-406	ПС 60.15.2,5-5Л-20	3	1							4	2670	
ПС7	ТП503-5-23.86-КЖИ1-412	1ПС 57.5.9.2.5-4Л-1.1								1	1	1520	
ПС8	ТП503-5-23.86-КЖИ1-407	ПС 60.15.2.5-5Л-32		3							3	2670	
ПС9	ТП503-5-23.86-КЖИ1-408	ПС 60.9.2,5-4Л-33		3			2				5	1610	
ПС10	ТП503-5-23.86-КЖИ1-408	ПС 60.9.2,5-4Л-5			3		3				6	1610	
ПС11	ТП503-5-23.86-КЖИ1-402	ПС 30.9.2.5-6Л-1	1				1				1	800	
ПС12	ТП503-5-23.86-КЖИ1-402	ПС 30.18.2.5-6Л-1	2				1				3	1600	
ПС13	ТП503-5-23.86-КЖИ1-403	ПС 30.15.2,5-6Л-16	1								1	1330	
ПС14	ТП503-5-23.86-КЖИ1-404	ПС 30.15.2,5-6Л-17	1								1	1330	
ПС15	ТП503-5-23.86-КЖИ1-409	1ПС 57.5.15.2.5-5Л-1.9	1								1	2530	
ПС16	ТП503-5-23.86-КЖИ1-410	1ПС 57.5.15.2.5-5Л-1.11	1					3		1	5	2530	
ПС17	ТП503-5-23.86-КЖИ1-412	1ПС 57.5.9.2,5-4Л-2.1	1		1	3			2		7	1520	
ПС18	ТП503-5-23.86-КЖИ1-412	1ПС 57.5.18.2,5-4Л-2.1	2			6			2		10	3000	
ПС19	ТП503-5-23.86-КЖИ1-413	1ПС 57.5.15.2,5-6Л-2,9	1			3					4	2530	
ПС20	ТП503-5-23.86-КЖИ1-414	1ПС 57.5.15.2,5-5Л-2,11	1		1	3			1		6	2530	
ПС21	ТП503-5-23.86-КЖИ1-415	1ПС 27.5.15.2,5-6Л-1.11			1						1	1190	
ПС22	ТП503-5-23.86-КЖИ1-416	2ПС 3.18.2,5-Л-1	1	6	2		3				12	160	
ПС23	ТП503-5-23.86-КЖИ1-416	2ПС 6.18.2.5-Л-4	7	8	9		7				31	320	
ПС24	ТП503-5-23.86-КЖИ1-419	3ПС 41.90.25-Л-1	3				5				8	150	
ПС25	ТП503-5-23.86-КЖИ1-419	3ПС 41.180.25-Л-1	4				5				9	300	
ПС26	ТП503-5-23.86-КЖИ1-417	3ПС 41.150.25-Л-1	1								1	250	
ПС27	ТП503-5-23.86-КЖИ1-417	3ПС 41.150.25-Л-2	1				3				4	250	
ПС28	ТП503-5-23.86-КЖИ1-418	2ПС 12.18.2,5-Л-4		3			2				5	630	
ПС29	ТП503-5-23.86-КЖИ1-412	1ПС 57.5.18.2,5-4Л-1.1								1	1	3000	
ПС30	ТП503-5-23.86-КЖИ1-420	ПС 30.9.2,5-6Л-33					1				1	800	
ПС31	ТП503-5-23.86-КЖИ1-412	1ПС 27.5.9.2,5-6Л-1.1			1						1	710	
ПС32	ТП503-5-23.86-КЖИ1-412	1ПС 275.18,2,5-6Л-1.1			1						1	1430	
		Материалы											
		Цементный раствор М100										2,59	м3
		Резина ГОСТ 19177-81										1.71	м3
		Мастика ГОСТ 14791-79										0.73	м3

Спецификация к схемам расположения стеновых панелей /окончание/

Марка, поз.	Обозначение	Наименование	Кол. на схемы 1	2	3	4	5	6	7	8	всего	Масса ед. кг	Примечание
		Изделия соединительные											
	1.030.1-1 Вып. 4-1	МС-1	21	15	7	12	8		4	2	69		
	1.030.1-1 Вып. 4-1	МС-2	15	28	20		12		4	2	81		
	1.030.1-1 Вып. 4-1	МС-3	12	8	10	3	8	3	2	2	48		
	1.030.1-1 Вып. 4-1	МС-6	9	5	8	3	6	3			34		
	1.030.1-1 Вып. 4-1	МС-7	20	30	20		12		2	2	86		
	1.030.1-1 Вып. 4-1	МС-8	18	16	10		8	3	4	2	61		
	1.030.1-1 Вып. 4-1	МС-9	4		2	6	3		1	1	17		
	1.030.1-1 Вып. 4-1	МС-10	4		2	6	3				15		
	1.030.1-1 Вып. 4-1	МС-11	5		3	15		3	5	3	34		
	1.030.1-1 Вып. 4-1	МС-12	5		1	12	6		4	2	30		

1. Схемы расположения даны на листах КЖ - 34, 35

Объект 1259

Инв. № подл. | Подпись и дата | Взам. инв. №

			ТП 503-5-23.86 КЖ
			Автовокзал вместимостью 300 человек
Привязан	ГИП	Чекалов	Здание автовокзала — Стадия: РП; Лист: 37; Листов:
	Н.контр.	Ломазов	
	Нач.отд.	Иванов	
	Гл.конст.	Ломазов	Спецификация к схемам расположения стеновых панелей для t=-20;-30°
	Вед.инж.	Никитина	ГИПРОАВТОТРАНС Ленинградский филиал
Инв. №	Инжен.	Горчененко	

Спецификация к схемам расположения стеновых панелей (начало)

Марка, поз.	Обозначение	Наименование	Кол. на схемы 1	2	3	4	5	6	7	8	всего	Масса ед.кг	Примечание
		Панели стеновые											
		Для $t_н$=-40°С											
ПС1	ТП503-5-23.86 -КЖИ-401	ПС 60.9.3.0 - 6А-1	1				2				3	1910	
ПС2	ТП503-5-23.86-КЖИ1- 401	ПС 60.18.3.0- 6А-1	2				2				4	3780	
ПС3	ТП503-5-23.86-КЖИ1- 403	ПС 60.15.3.0 -3А - 16	1								1	3140	
ПС4	ТП503-5-23.86-КЖИ1- 404	ПС 60.15.3.0 - 3А - 17	1				1				2	3140	
ПС5	ТП503-5-23.86-КЖИ1- 405	ПС 60.15.3.0-3А-23	3	4	4		3				14	3140	
ПС6	ТП503-5-23.86-КЖИ1 - 406	ПС 60.15.3.0-3А-20	3	1							4	3140	
ПС7	ТП503-5-23.86-КЖИ1- 411	ПС 57.5. 9.3.0-6А-1.1					1			1	1	1800	
ПС8	ТП503-5-23.86-КЖИ1- 407	ПС 60. 15.3.0 -3А-32		3							3	3140	
ПС9	ТП503-5-23.86-КЖИ1- 408	ПС 60.9. 3.0 - 6А - 33		3			2				5	1910	
ПС10	ТП503-5-23.86-КЖИ1- 408	ПС 60.9. 3.0 -6А - 5			3		3				6	1910	
ПС11	ТП503-5-23.86-КЖИ1- 402	ПС 30.9.3.0 - 6А - 1	1								1	940	
ПС12	ТП503-5-23.86-КЖИ1-402	ПС 30.18.3.0 - 6А - 1	2				1				3	1890	
ПС13	ТП503-5-23.86-КЖИ1- 403	ПС 30.15.3.0 - 6А - 16	1								1	1560	
ПС14	ТП503-5-23.86-КЖИ1-404	ПС 30.15.3.0 - 6А - 17	1								1	1560	
ПС15	ТП503-5-23.86-КЖИ1- 409	1ПС 57.5.15.3.0-3А-1.9	1					3			1	2960	
ПС16	ТП503-5-23.86-КЖИ1- 410	1ПС 57.5.15.3.0 - 3А-1.11	1					3		1	5	2960	
ПС17	ТП503-5-23.86-КЖИ1- 411	1ПС 57.5.9.3.0 - 6А-2.1	1		1	3			2		7	1800	
ПС18	ТП503-5-23.86-КЖИ1- 411	1ПС 57.5.18.3.0 - 6А-2.1	2			6			2		10	3530	
ПС19	ТП503-5-23.86-КЖИ1- 413	1ПС 57.5.15.3.0 - 3А - 29	1			3					4	2960	
ПС20	ТП503-5-23.86-КЖИ1-414	1ПС 57.5. 15.3.0 - 3А - 2.11	1		1	3			1		6	2960	
ПС21	ТП503-5-23.86-КЖИ1- 415	1ПС 27.5.3.0 - 6А - 1.11			1						1	1380	
ПС22	ТП503-5-23.86-КЖИ1- 416	2ПС 3.18.3.0 - А - 1	1	6	2		3				12	190	
ПС23	ТП503-5-23.86-КЖИ1- 416	2ПС 6.18.3.0 - А - 4	7	8	9		7				31	370	
ПС24	ТП503-5-23.86-КЖИ1- 417	3ПС 46.90.30-А-1	3				5				8	190	
ПС25	ТП503-5-23.86-КЖИ1-417	3ПС 46.180.3.0 - А - 1	4				5				9	390	
ПС26	ТП503-5-23.86-КЖИ1-417	3ПС 46.150.3.0 - А - 1	1								1	320	
ПС27	ТП503-5-23.86-КЖИ1-417	3ПС 46.150.30 - А - 2	1				3				4	320	
ПС28	ТП503-5-23.86-КЖИ1-416	2ПС 12.18.3.0 - А - 4		3			2				5	750	
ПС29	ТП503-5-23.86-КЖИ1-411	1ПС 57.5.18.8.0 - 6А-1.9								1	1	3530	
ПС30	ТП503-5-23.86-КЖИ1-420	ПС 30.9.3.0 - 6А - 33					1				1	940	
ПС31	ТП503-5-23.86-КЖИ1411	1ПС 27,5.9.3.0 - 6А - 11									1	830	
ПС32	ТП503-5-23.86-КЖИ1- 411	1ПС 275.18.3.0 - 6А - 1.1			1						1	1670	
		Материалы.											
		Цементный раствор М100										2.9	м³
		Резина ГОСТ 19177-81										1,71	м³
		Мастика ГОСТ 14791-79										0,73	м³

Спецификация к схемам расположения стеновых панелей (окончание)

Марка, поз.	Обозначение	Наименование	Кол. на схемы 1	2	3	4	5	6	7	8	всего	Масса ед.кг.	Примечание
		Изделия соединительные											
	1.030.1-1 Вып. 4-1	МС-1	21	15	7	12	8		4	2	69		
	1.030.1-1 Вып. 4-1	МС-2	15	28	20		12		4	2	81		
	1.030.1-1 Вып. 4-1	МС-3	12	8	10	3	8	3	2	2	48		
	1.030.1-1 Вып. 4-1	МС-6	9	5	8	3	6	3			34		
	1.030.1-1 Вып. 4-1	МС-7	20	30	20		12		2	2	86		
	1.030.1-1 Вып. 4-1	МС-8	18	16	10		8	3	4	2	61		
	1.030.1-1 Вып. 4-1	МС-9	4		2	6	3		1	1	17		
	1.030.1-1 Вып. 4-1	МС-10	4		2	6	3				15		
	1.030.1-1 Вып. 4-1	МС-11	5		3	15		3	5	3	34		
	1.030.1-1 Вып. 4-1	МС-12	5		1	12	6		4	2	30		
	1.030.1-1 Вып. 4-1	МС-13	5		1	12			4	2	24		

1. Схемы расположения даны на листах КЖ - 34, 35

Взам. инв. № | Подпись и дата | Инв. № подл.

			ТП 503-5-23.86 КЖ
			Автовокзал вместимостью 300 человек
привязан	ГИП	Чекалов	Здание автовокзала — Стадия: РП; Лист: 38; Листов:
	Н. контр.	Ломазов	
	Нач. отд.	Иванов	
	Гл. конст.	Ломазов	Спецификация к схемам расположения стеновых панелей для t=-40
	Вед. инж.	Поликарпова	ГИПРОАВТОТРАНС Ленинградский филиал
Инв. №	Инжен.	Горченина	

АЛЬБОМ II

Объект 1259

Схема расположения опорных столиков по оси Б

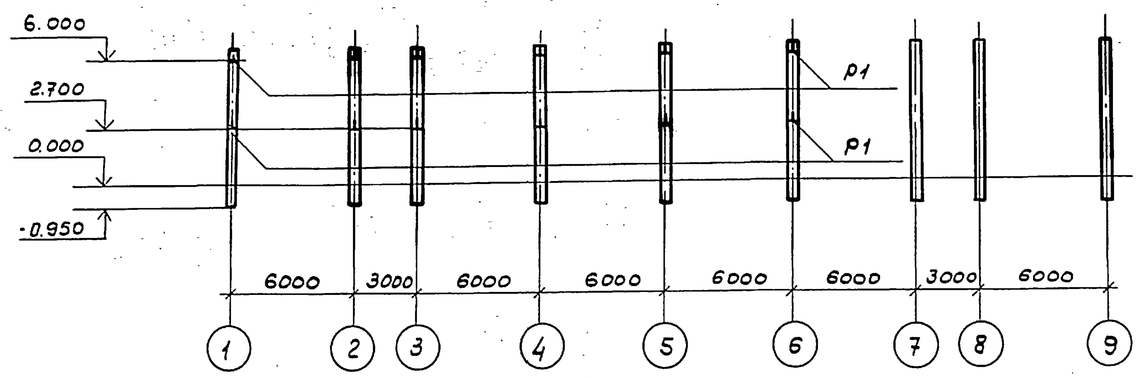

Схема расположения опорных столиков по оси 1

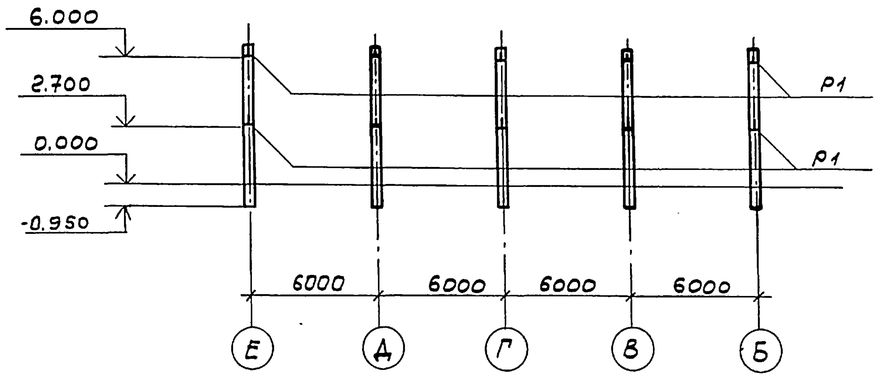

Схемы расположения опорных столиков по оси Е

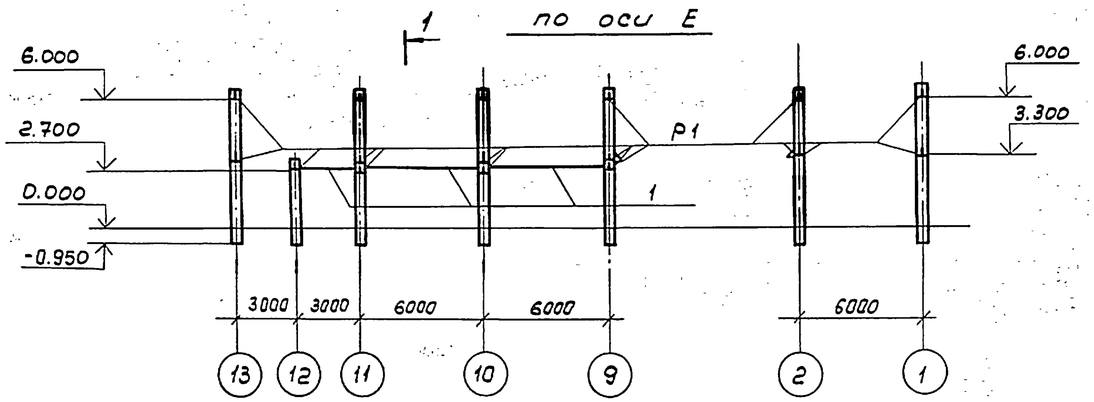

по осям 9,10,11

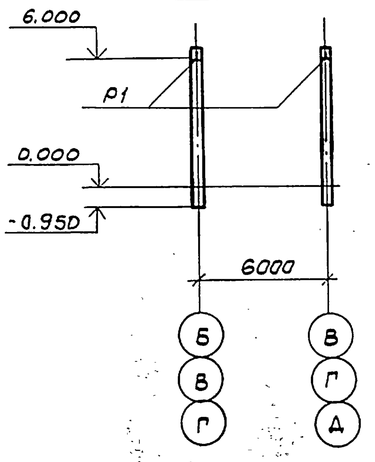

1 – 1

Схема расположения опорных столиков по оси А

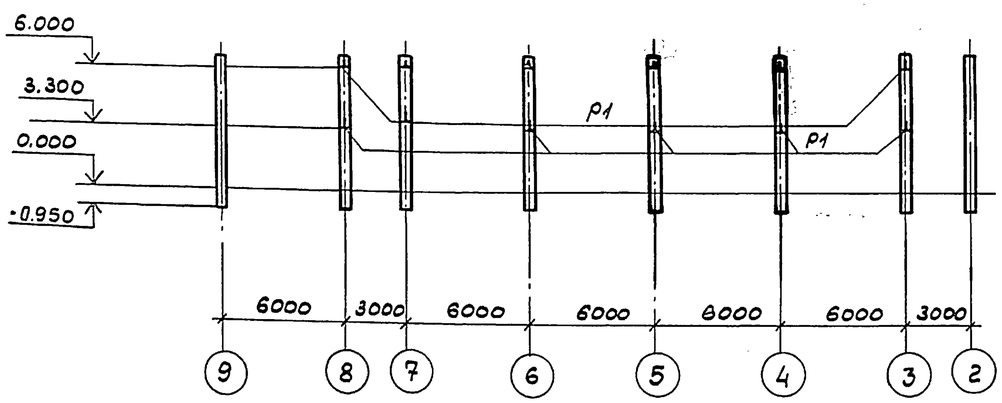

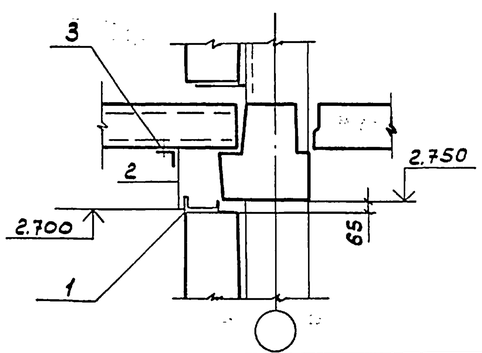

Спецификация к схемам расположения опорных столиков

Марка поз.	Обозначение	Наименование	Кол.	Масса ед.кг.	Примечание
		Опорный столик			
		Для $t^{н}$=-20°С;-30°С			
Р1	1.030.1-1 Вып.1-3	РК65	49	15.7	
		Для $t^{н}$=-40°С			
Р1	1.030.1-1 Вып.1-3	РК65	49	15.7	
1		Швеллер 16 ГОСТ 8240-72 / Вст3кп2 ГОСТ 380-71		213.0	
2		Полоса 4х300 ГОСТ 103-76 / Вст3кп2 ГОСТ 380-71		141.3	
3		Уголок 75х75х6 ГОСТ 8509-72 / Вст3кп2 ГОСТ 380-71		6.39	

1. На схемах даны отметки верха полки опорных столиков.

Инв.№подл. | Подпись и дата | Взам.инв.№

привязан

инв.№

ГИП	Чекалов	
Н.контр.	Ломазов	
Нач.отд.	Иванов	
Гл.конст.	Ломазов	
Вед.инж.	Никитина	
Инж.	Горченко	

ТП 503-5-23.86 КЖ

Автовокзал вместимостью 300 человек

Здание автовокзала

Стадия	Лист	Листов
РП	39	

Схемы расположения опорных столиков

ГИПРОАВТОТРАНС
Ленинградский филиал

Альбом II

Объект 1259

1-1

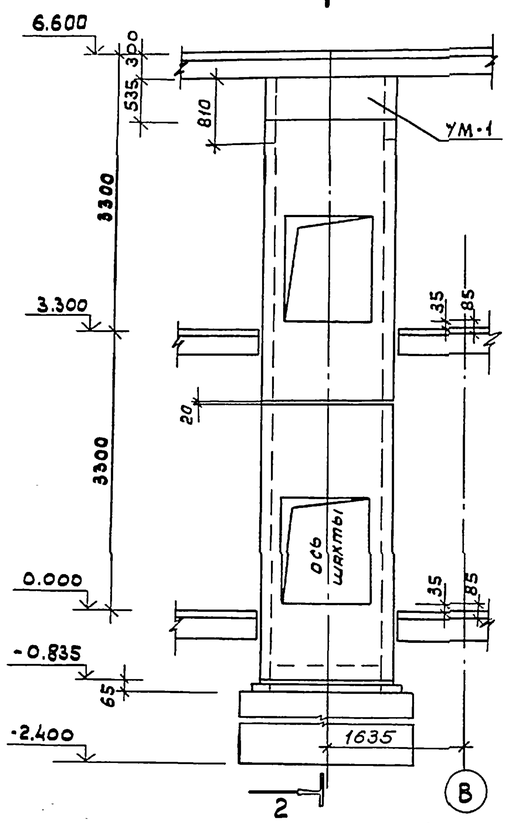

2-2

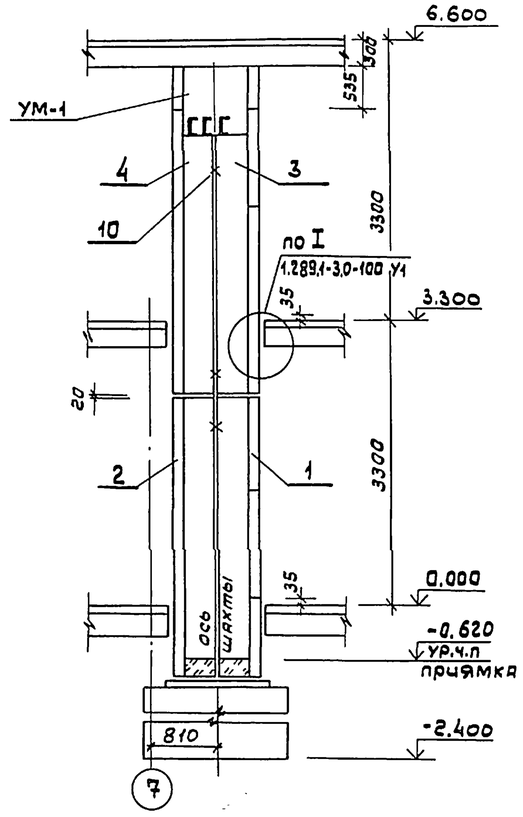

Развертка стен шахты

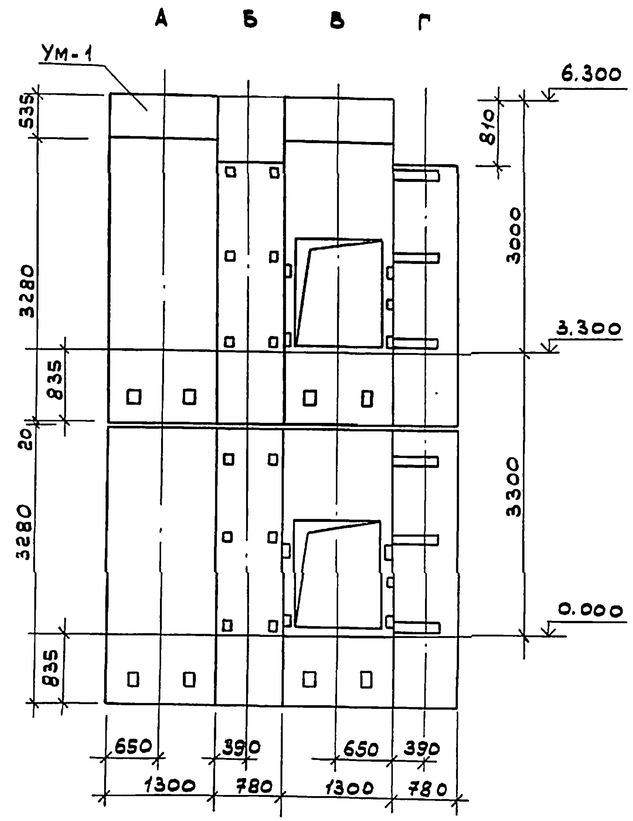

Схема расположения шахты лифта

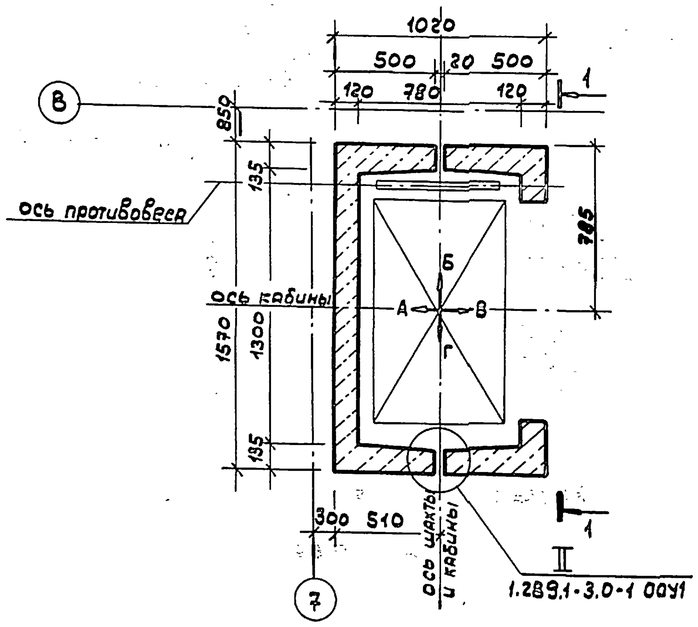

Схема расположения машинного отделения

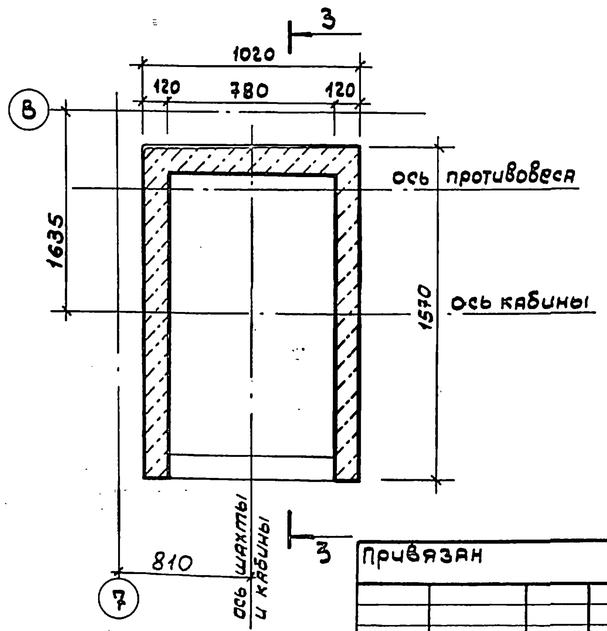

1. Примечания, разрез 3-3 и монолитный участок на листе КЖ-41

Привязан

Инв. №

ГИП	Чекалов		
Н. контр	Помазов		
Нач. отд.	Иванов		
Гл. констр	Помазов		
Вед. инж.	Никитина		
Вед. инж.	Поликарпова		
Арх.	Ефремов		

ТП 503-5-23.86 КЖ

Автовокзал вместимостью 300 человек

Здание автовокзала

Стадия	Лист	Листов
РП	40	

Лифт. Схема расположения. Развертка стен.

ГИПРОАВТОТРАНС Ленинградский филиал

Инв. № подл. | Подпись и дата | Взам. инв. №

УМ-1

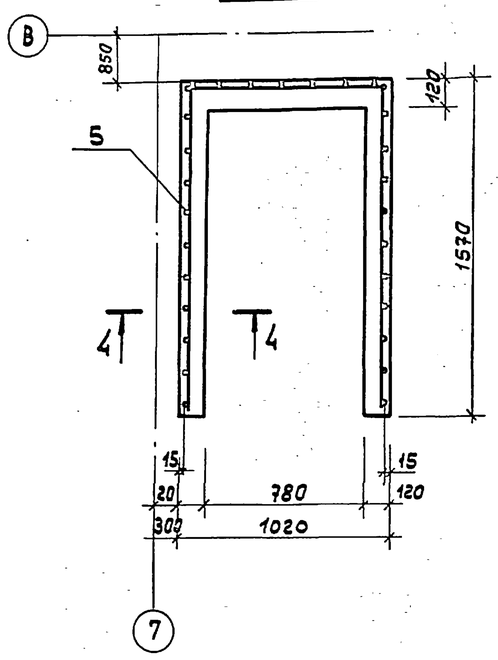

4-4

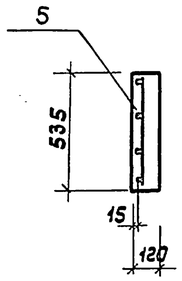

3-3

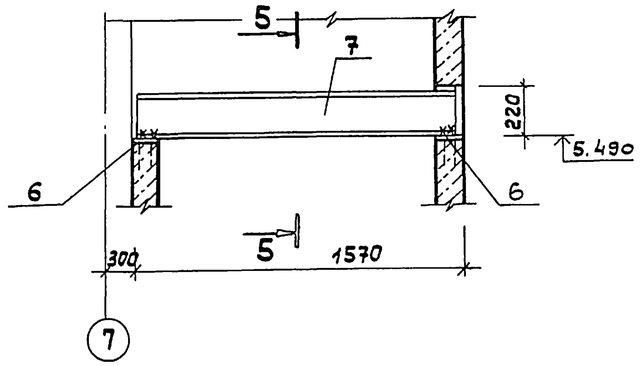

5-5

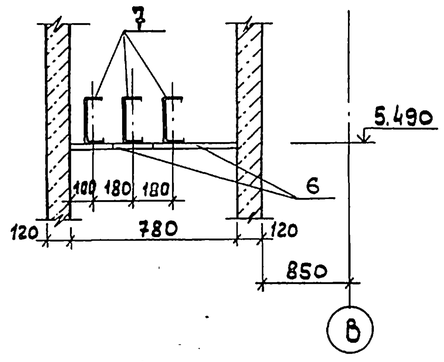

Спецификация элементов шахты лифта

Марка поз.	Обозначение	Наименование	Кол	Масса ед, кг	Примечание
1	серия 1.289.1-3.201	БШЛ 10гр-33-1	1	1940	
2	серия 1.289.1-3.205	БШЛ 10гр-33-3	1	2340	
3	ТП503-5-23.86 КЖИ1-501	БШЛ 10гр-33-1Н	1	1940	
4	ТП503-5-23.86 КЖИ1-501	БШ1 10гр-33-3Н	1	2340	
5	ГОСТ 23279-85	4с 8А III с-100 535х4.160	1	11,0	
6	серия 1.289.1-3.400.690-01	МН25	4	2,9	
7		Швеллер 20 ГОСТ 8240-72 / Вст3 кп2 ГОСТ 380-71			
		ℓ=1500	3	29,5	
8	Серия 1.289.1-3.0-1 СОУ1	МС1	8	1.04	
9	1.289.1-3.0-1 СОУ1	МС2	8	0.70	
10	1.289.1-3.0-1 СОУ1	МС3	8	0,95	

1. Настоящий лифт разработан на основании серии АТ-6.00-003. Альбом заданий на проектирование строительной части лифтовых установок. Лифт грузовой малый общего назначения грузоподъемностью Q=100 кг с верхним машинным отделением.
2. Шахта лифта выполнена из железобетонных укрупненных конструкций по серии 1.289.1-3 вып. 0-1
3. Заливку чистого пола на 50мм в приямке производить при монтаже после установки направляющих.
4. В перекрытии над машинным помещением предусмотреть закладную деталь с петлей для монтажных блоков, используемых при подъеме оборудования.
5. Сборка блоков шахт в пространственный блок производится при помощи соединительных деталей МС3, приваривяемых к закладным в торцах блоков (узел II чертеж 1.289.1-3.0-1 0041), Сварка производится изнутри шахты. В 2х местах по высоте в глухом стыке.
6. После сборки блоков в пространственный блок он крепится к перекрытиям в 2х точках с каждой стороны шахты (узел I чертеж 1.289.1-3.0-1-0041)
7. Блоки устанавливаются на цементном растворе М200. Толщина шва -20мм, для обеспечения герметичности шахта швы должны быть тщательно заполнены.
8. Перед монтажом блоков следующего этажа верхние петли смонтированных блоков срезаются.
9. Зазор между перекрытием и шахток заполняется упругими звукоизолирующими прокладками - минеральными плитами на фенольной связке (ГОСТ 9573-82)

Инв. № подл. | Подпись и дата | Взам. инв. №

				ТП503-5-23.86 КЖ
				Автовокзал вместимостью 300 человек
Привязан				Здание автовокзала — Стадия: РП; Лист: 41; Листов:
				Лифт. Монолитный участок. — ГИПРОАВТОТРАНС Ленинградский филиал
Инв. №				

ГИП	Чекалов	
Н.контр	Помазов	
Нач.отд.	Иванов	
Гл.констр	Помазов	
Вед.инж	Никитина	
Вед.инж	Поликарпов	
Арх.	Ефремов	

АЛЬБОМ II

Объект 1259

Инв.№ подл. | Подпись и дата | Взам. инв.№

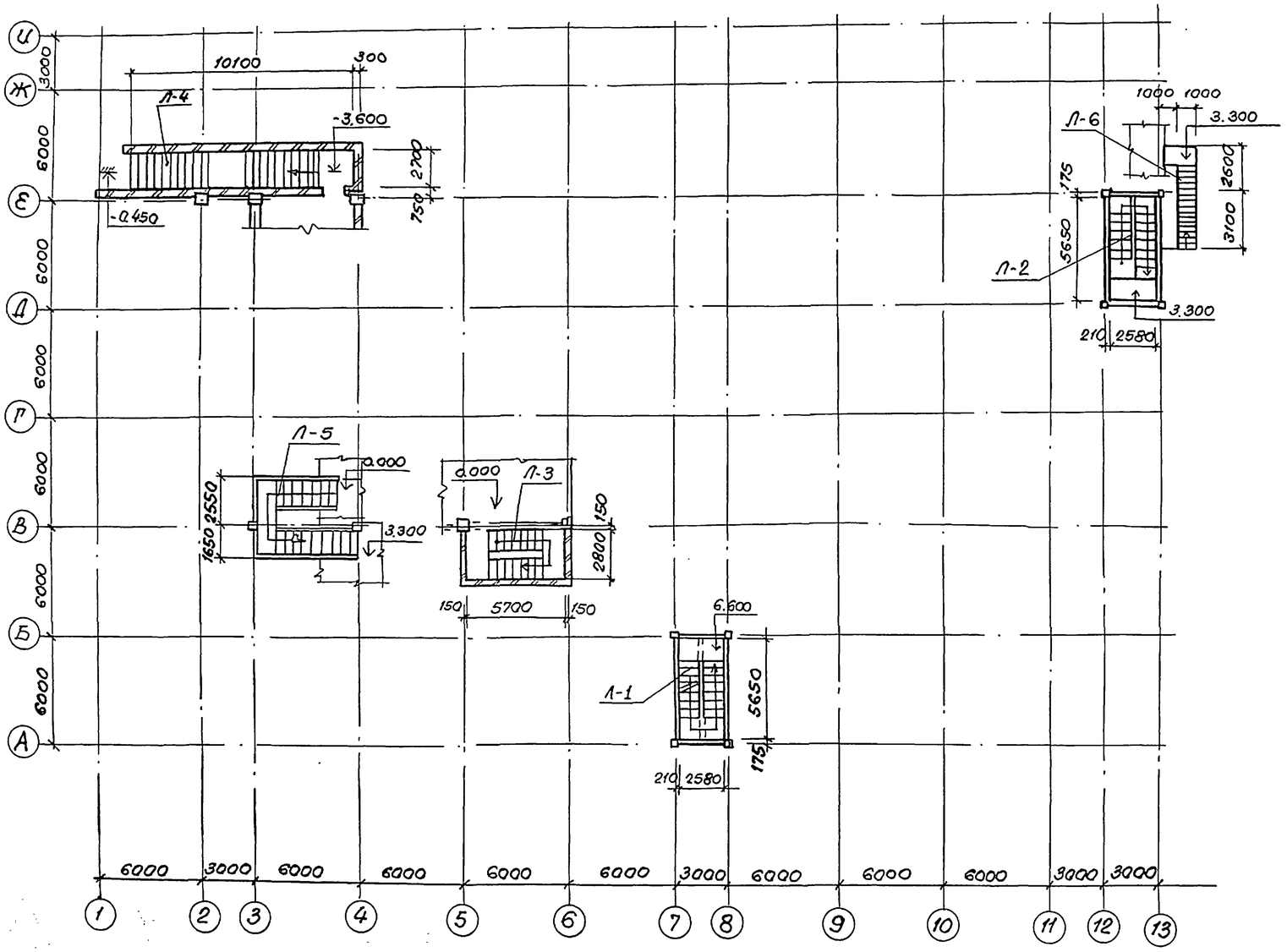

Спецификация к схеме расположения лестниц.

Марка, поз.	Обозначение	Наименование	Кол.	Масса ед. кг	Приме-чание
		Лестницы:			
Л-1	ТП503-5-23.86 КЖ-43	Л-1	1		
Л-2	ТП503-5-23.86 КЖ-44	Л-2	1		
Л-3	ТП503-5-23.86 КЖ-45	Л-3	1		
Л-4	ТП503-5-23.86 КЖ-45	Л-4	1		
Л-5	ТП503-5-23.86 КЖ-45	Л-5	1		
Л-6	ТП503-5-23.86 КЖ46	Л-6	1		

Привязан

Инв.№

ГИП	Чекалов	
Н.контр.	Ломазов	
Нач.отд.	Иванов	
Гл.спец.	Ломазов	
Вед.инж.	Поликарпова	
Вед.инж.	Никитина	
Инж.	Кореньков	

ТП 503-5-23.86 КЖ

Автовокзал вместимостью 300 человек

Здание автовокзала

Стадия	Лист	Листов
РП	42	

Схема расположения лестниц.

ГИПРОАВТОТРАНС
Ленинградский филиал

Альбом II

Объект 1259

Схема расположения конструкций лестницы на отм. 3.300

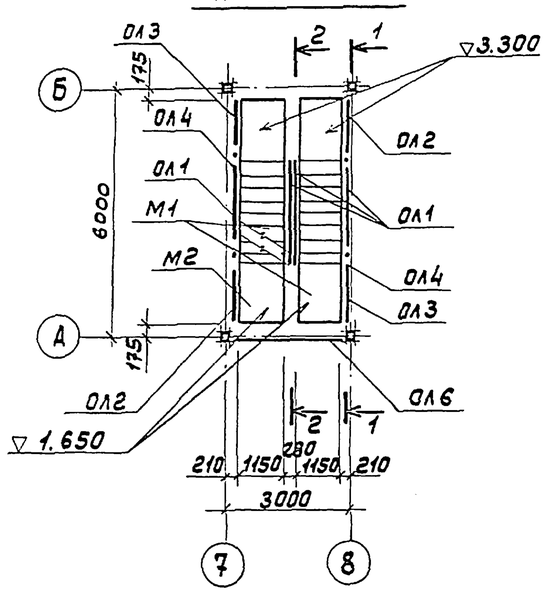

1 – 1

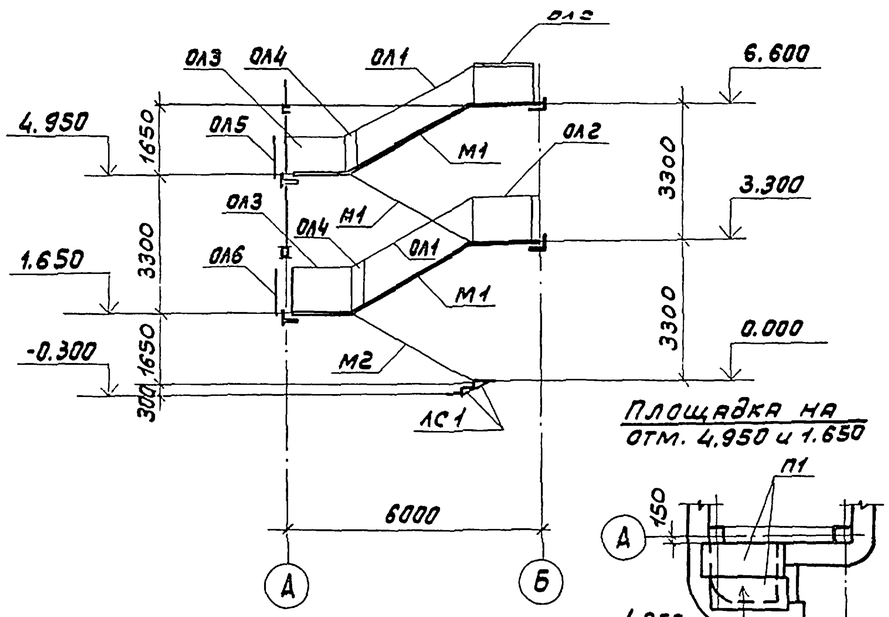

Площадка на отм. 4.950 и 1.650

2 – 2

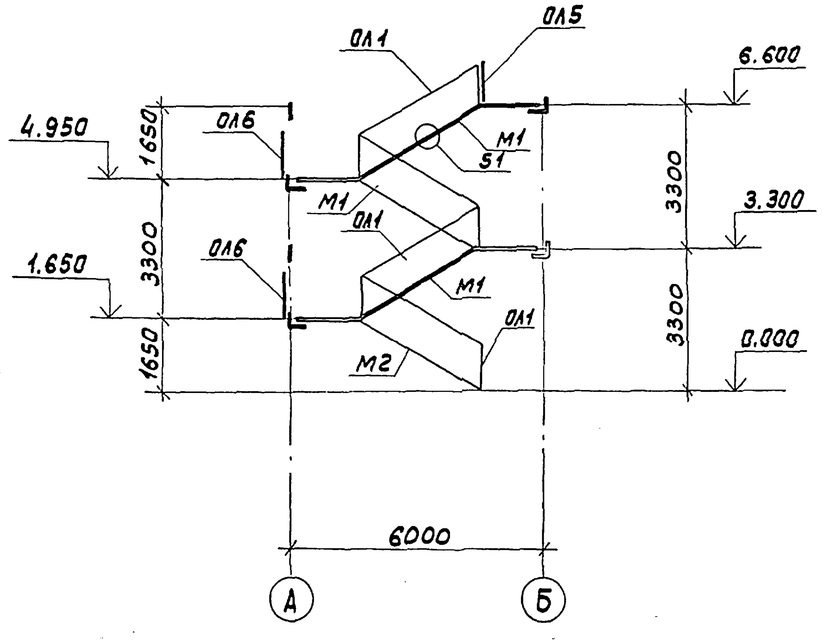

Схема расположения конструкций лестницы на отм. 6.600

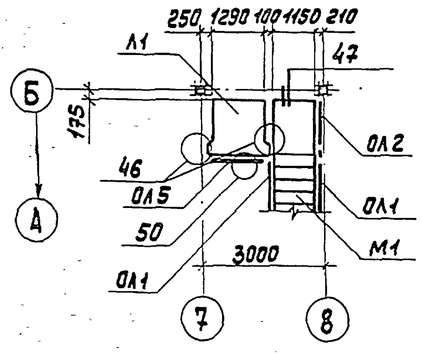

Схема расположения конструкций лестницы на отм. 0.000

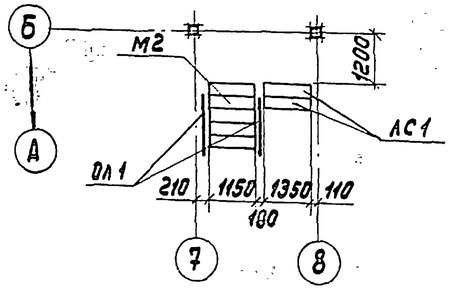

Спецификация к схеме расположения лестницы В сер. 7-2

Марка поз.	Обозначение	Наименование	Кол	Масса ед. кг	Примечание
		Лестничный марш			
М1	1.050.1-2 Вып.1	ЛМП 57.11.17-5	3	2400	
М2	1.050.1-2 Вып.1	ЛМП 57.11.17-5-3	1	2100	
		Лестничная площадка			
Л1	1.050.1-2 Вып.1	ЛПП 14.13В	1	600	
		Проступи накладные			
С1	1.050.1-2 Вып.1	1ЛН13.3	40	50	
С2	1.050.1-2 Вып.1	2ЛН 14.5	16	70	
С3	1.050.1-2 Вып.1	2ЛН 14.38	8	50	
		Ступени			
ЛС1	1.055.1-1	ЛС 14	2	150	
		Плиты			
П1	3.006-2.В.II-2	П14д-3	2	310	
		Ограждения			
ОЛ1	1.050.1-2 Вып.2	ОМ17-1	8	38,2	
ОЛ2	1.050.1-2 Вып.2	ОМВ17-1	4	15,8	
ОЛ3	1.050.1-2 Вып.2	ОМН17-1	3	15,2	
ОЛ4	1.050.1-2 Вып.2	ОМД-1	3	2,6	
ОЛ5	1.050.1-2 Вып.2	ОП12-1	1	18,3	
ОЛ6	1.050.1-2 Вып.2	ОК26-4	2	15,3	
		Соединительные элементы			
	1.020-1/83 В.7-1	МС32	2	0,93	
	1.020-1/83 В.7-1	МС-33	3	0,19	
	1.020-1/83 В.7-1	МС-34	32	0,53	
		Материалы			
		Цементный раствор марки 200	0,64		м³

1. Узлы замаркированные на данном листе, см. 1.020-1/83 Вып. 6-1
2. Элементы каркаса см. КЖ-18
3. Раскладку накладных проступей см. 1.020-1/83 8.0-1 документ 20 ПЗ схемы 3 и 6.

Привязан

Инв. №

Подпись и дата | Взам. инв. №

ГИП	Чекалов	
Н.контр.	Помазов	
Нач.отд.	Иванов	
Гл.конст.	Помазов	
Вед.инж.	Никитина	
Вед.инж.	Поликратова	
Инж.	Горчевенко	

ТП503-5-23.86 КЖ

Автовокзал вместимостью 300 человек

Здание автовокзала

Стадия	Лист	Листов
РП	43	

Схемы расположения элементов лестницы А-1

ГИПРОАВТОТРАНС Ленинградский филиал

Схема расположения конструкций лестницы на отм. 1.650

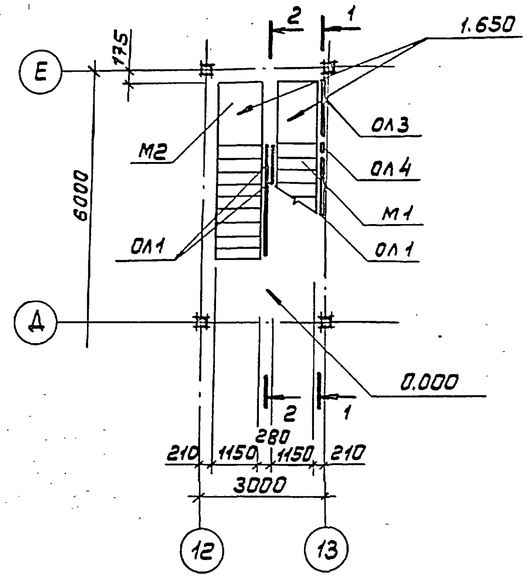

1 – 1

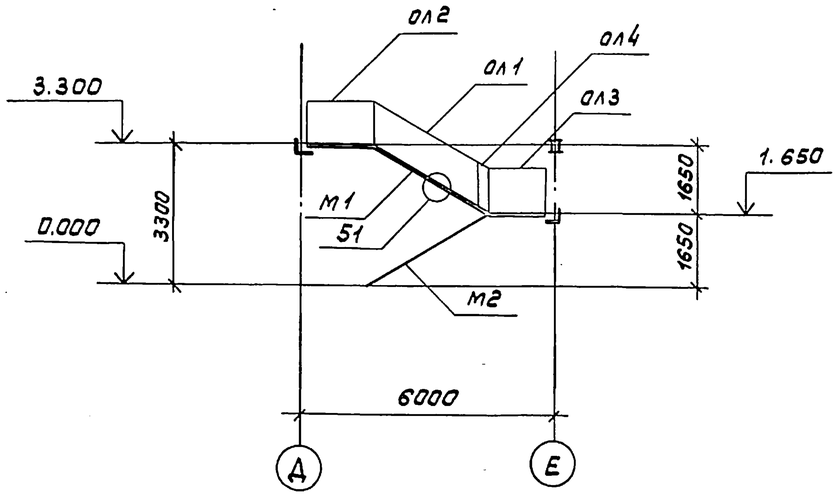

Схема расположения конструкций лестницы на отм. 3.300

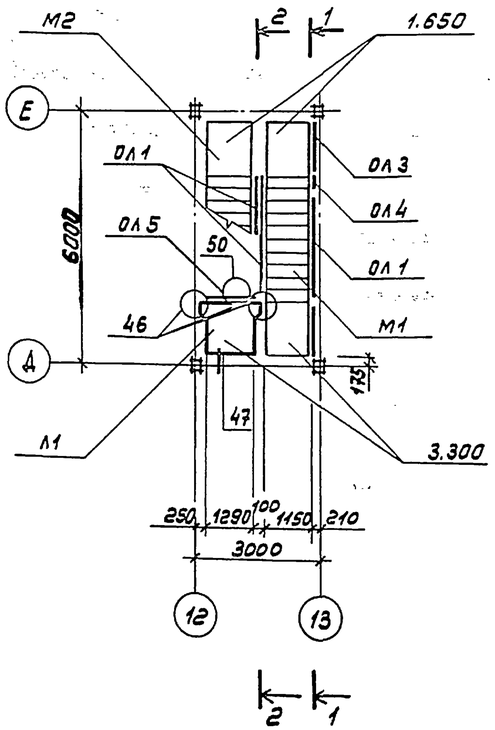

2 – 2

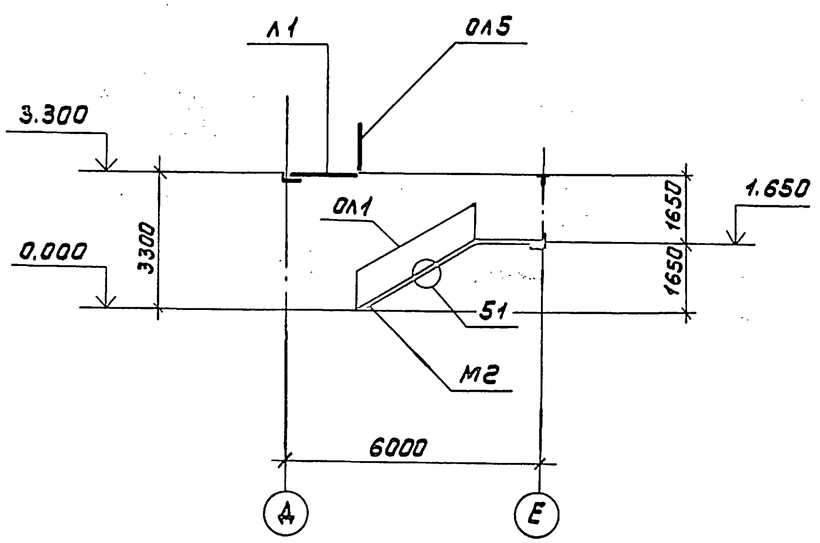

Спецификация к схеме расположения элементов лестницы 1-2

Марка поз.	Обозначение	Наименование	Кол.	Масса ед.кг	Примечание
		Лестничные марши			
М1	1.050.1-2 Вып.1	ЛМП 57.11.17-5	1	2400	
М2	1.050.1-2 Вып.1	ЛМП 57.11.17-5-3	1	2100	
		Лестничная площадка			
11	1.050.1-2 Вып.1	ЛПП 14.13В	1	600	
		Проступи накладные			
С1	1.050.1-2 Вып.1	1ЛН 13.3	20	50	
С2	1.050.1-2 Вып.1	2ЛН 14.5	8	70	
С3	1.050.1-2 Вып.1	2ЛН 14.3В	4	50	
		Ограждения			
ОЛ1	1.060.1-2 Вып.2	ОМ17-1	3	38,2	
ОЛ2	1.050.1-2 Вып.2	ОМВ17-1	1	15,8	
ОЛ3	1.050.1-2 Вып.2	ОМН17-1	1	15,2	
ОЛ4	1.050.1-2 Вып.2	ОМД-1	1	2,6	
ОЛ5	1.050.1-2 Вып.2	ОП12-1	1	18,3	
		Соединительные элементы			
	1.020-1/83 В.7-1	МС-32	2	0,93	
	1.020-1/83 В.7-1	МС-33	3	0,19	
	1.020-1/83 В.7-1	МС-34	19	0,53	
		Материалы			
		Цементный раствор			
		марки 200	0,32		м3

1. Узлы, замаркированные на данном листе, см 1.020-1/83 Вып. 6-1
2. Элементы каркаса см. КЖ-18
3. Раскладку накладных проступей см. 1.020-1/83 В0-1 документ 20П3 схемы 3 и 6

Инв.№подл. | Подпись и дата | Взам.инв.№

ГИП	Чекалов		ТП503-5-23.86 КЖ
Н.контр	Помазов		Автовокзал вместимостью 300 человек
Нач.отд.	Иванов		Здание автовокзала — Стадия: РП; Лист: 44; Листов:
Гл.констр	Помазов		
Вед.инж.	Никитина		Схема расположения элементов лестницы 1-2
Вед.инж.	Поликарпова		ГИПРОАВТОТРАНС Ленинградский филиал
Инж.	Горученко		

Привязан

Инв.№

АЛЬБОМ II

Объект 1259

Лестница Л-4

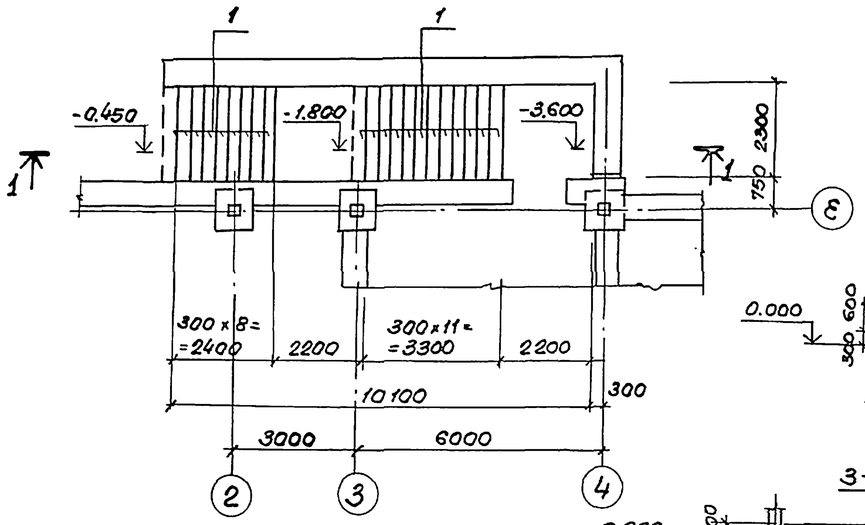

4-4

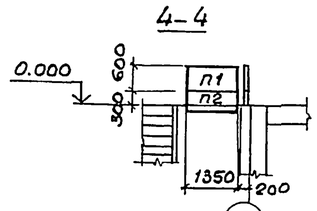

3-3

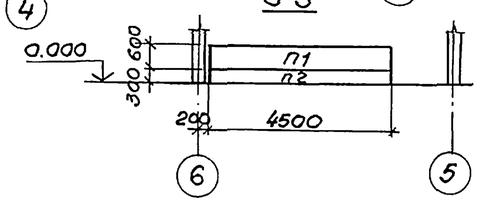

Лестница Л-3

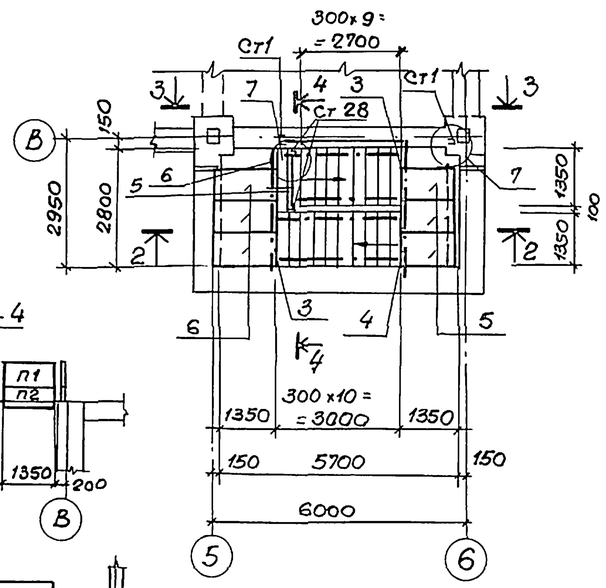

1 - 1

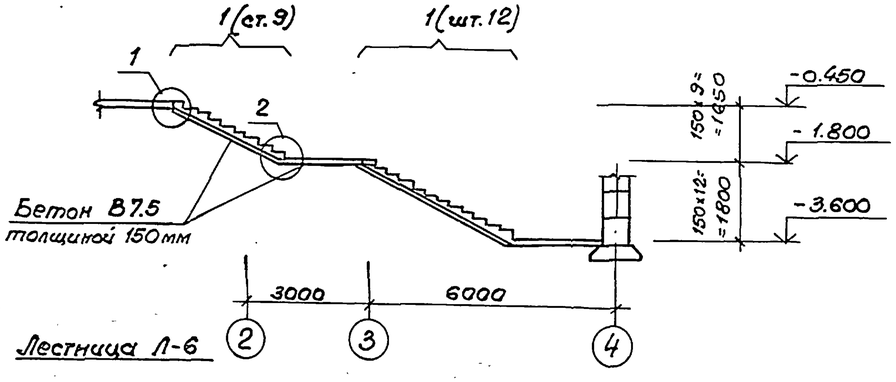

Лестница Л-6

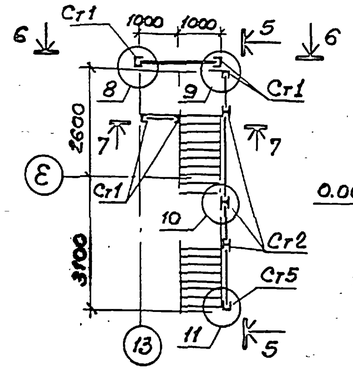

5 - 5

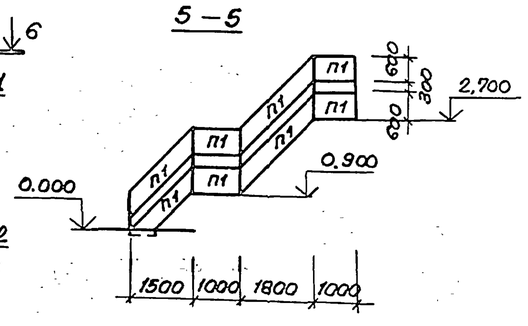

2 - 2

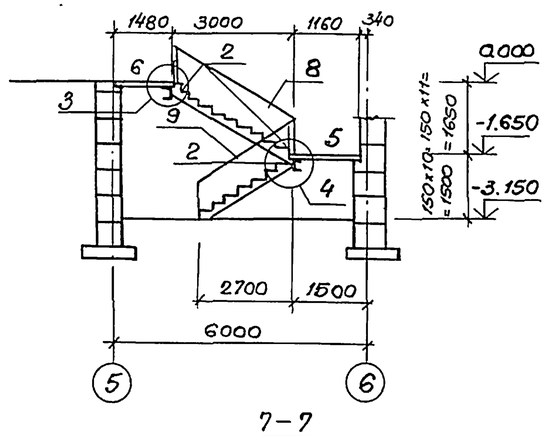

6 - 6

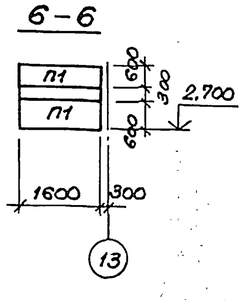

7 - 7

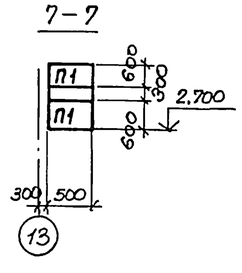

Спецификация к схемам расположения элементов лестниц Л-3; Л-4; Л-6.

Марка, поз.	Обозначение	Наименование	Кол.	Масса ед, кг	Примечание
		Л-4			
		Сборные ступени			
1	ГОСТ 8717.0-84	ЛС 23-Ш	21	242	
		Материал			
		Бетон В7.5			2.8 м³
		Л-3			
		Сборные ступени			
2	ГОСТ 8717.0-84	ЛС-14	19	145	
3	ГОСТ 8717.0-84	ЛСВ-14	2	111	
4	ГОСТ 8717.0-84	ЛСН 14	1	75	
7	ГОСТ 8717.0-84	ЛСП 14	1	100	
		Плиты перекрытия			
5	3.006.1-2/82.1-2	ПТ9-3	3	150	
6	3.006.1-2/82.1-2	ПТ10д-3	3	190	
		Ограждение марший			
8	1.256-1	ОЛ-33-1	1	39.46	
9	1.256-1	ОЛ-33-1	1	35,5	в=2700
		Экструзионные панели ограждения			
П1	1.000.8-1-21	ПГЭ А 600 60.6	1	31.69	
П2	1.000.8-1-22	ПГЭА 600 30.6	1	16.35	
		Стойки ограждения			
СТХ5	ТП503-5-23.86 КЖИ2-029	СТ5	2	6.7	
СТ8	ТП503-5-23.86 КЖИ2-032	СТ8	2	6.5	
		Л-6			
		Экструзионные панели ограждения			
П1	1.000.8-1-21	ПГЭЛ 600 60.6	5	31.69	
		Стойки ограждения			
СТ1	ТП503-5-23.86 КЖИ2-025	СТ1	5	8.21	
СТ2	ТП503-5-23.86 КЖИ2-026	СТ2	3	17.0	
СТ5	ТП503-5-23.86 КЖИ2-029	СТ5	1	6.7	

Взам. инв. № | Подпись и дата | Инв. № подл.

Привязан

Инв. №

ГИП	Чекалов	
Н.контр.	Помазов	
Нач.отд.	Иванов	
Гл.конст.	Помазов	
Вед.инж.	Никитина	
Вед.инж.	Поликарпова	
Инж.	Ключникова	

ТП 503-5-23.86 КЖ

Автовокзал вместимостью 300 человек

Здание автовокзала

Стадия	Лист	Листов
РП	45	

Схемы расположения элементов лестниц Л-3; Л-4; Л-6.

ГИПРОАВТОТРАНС Ленинградский филиал.

АЛЬБОМ II

Объект 1259

Инв.№подл. | Подп. и дата | Взам.инв.№

①

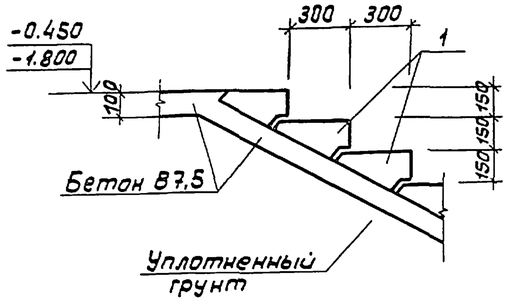

②

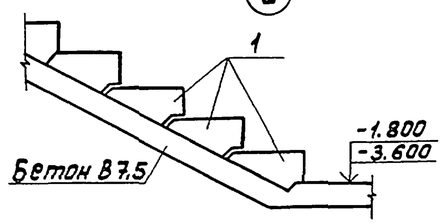

③

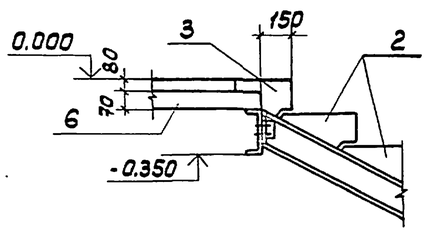

④

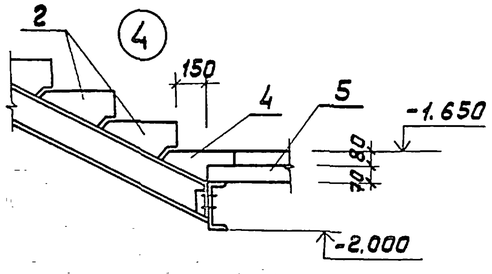

⑤ ⑥

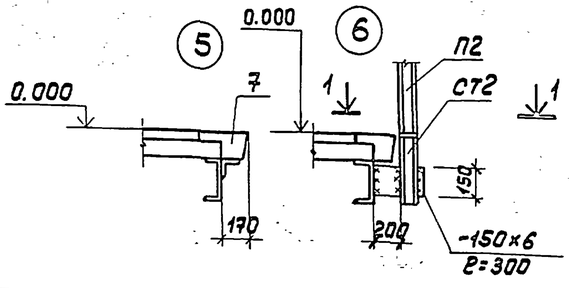

⑧

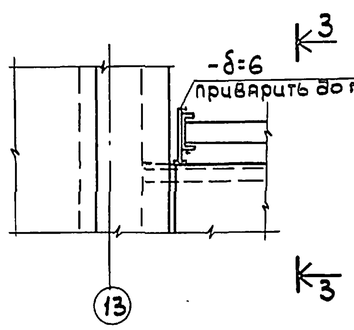

3-3

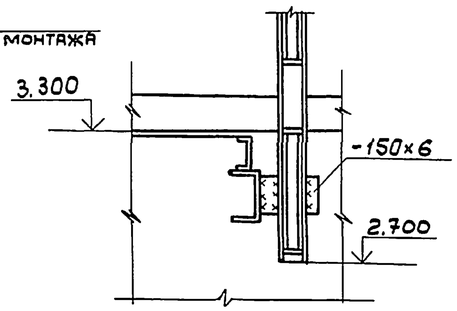

⑨

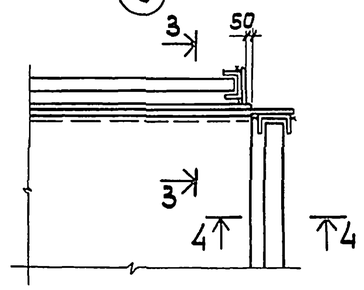

4-4

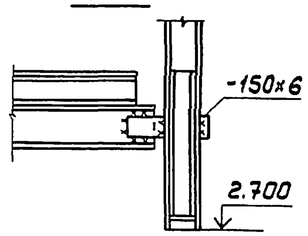

⑩

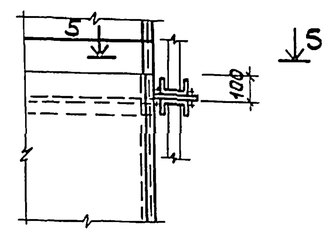

5-5

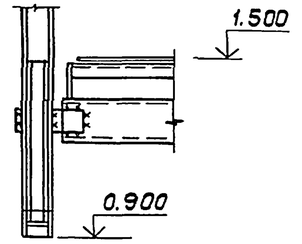

2-2

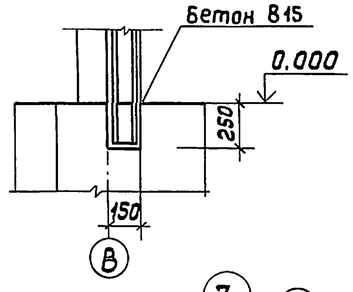

1-1

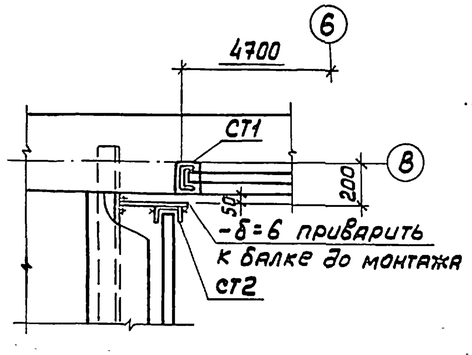

⑦ ⑥

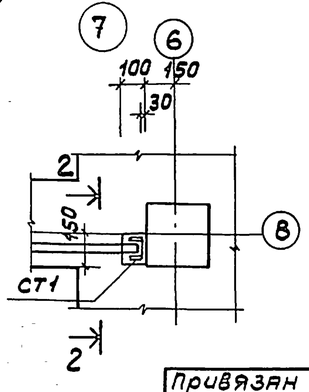

⑪

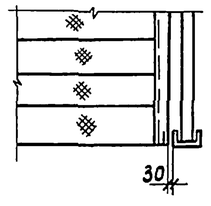

6-6

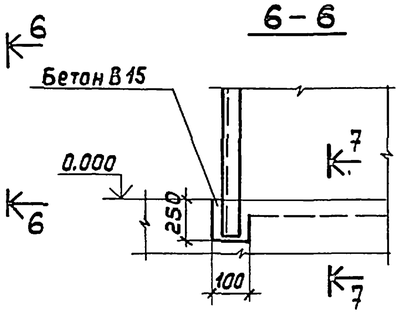

7-7

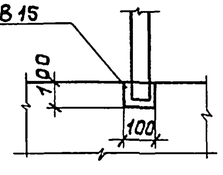

				ТП 503-5-23.86КЖ		
				Автовокзал вместимостью 300 человек		
ГИП	Чекалов			Здание автовокзала	стадия	лист	листов
Н.контр.	Помазов				РП	46	
Нач.отд.	Иванов						
Гл.констр	Помазов						
Вед.инж	Никитина			Лестницы Л-3, Л-4, Л-6 Узлы 1÷11	ГИПРОАВТОТРАНС Ленинградский филиал		
Вед.инж	Поликарпова						
Инж.	Ключникова						

Привязан

Инв.№

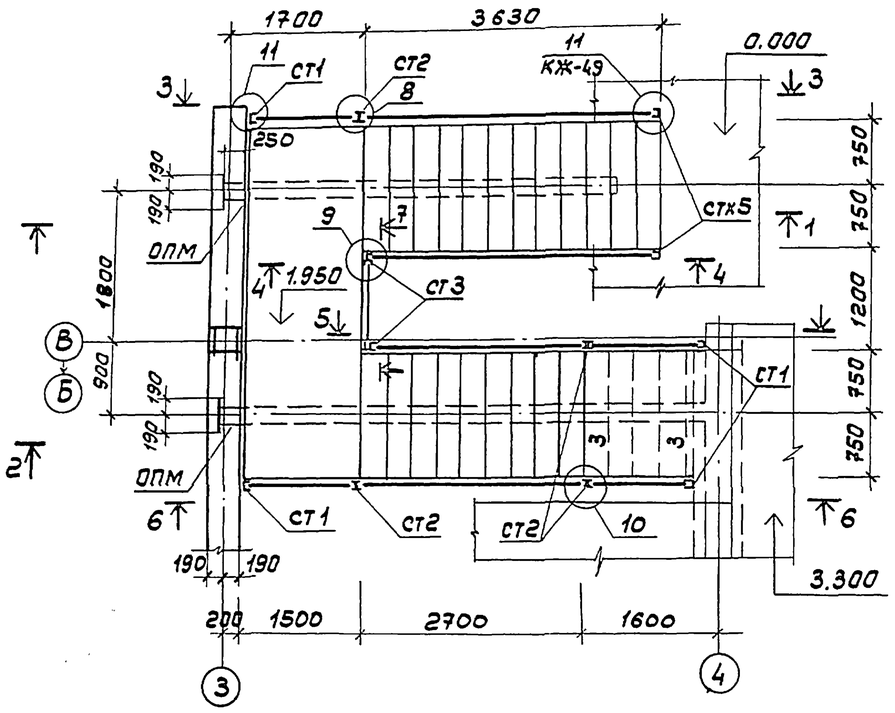

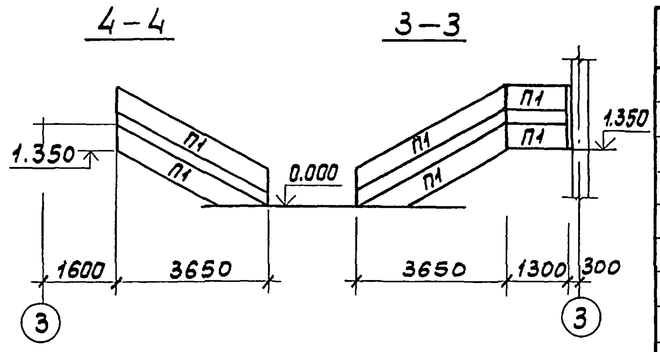

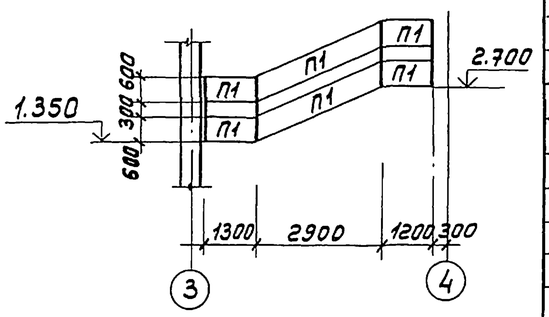

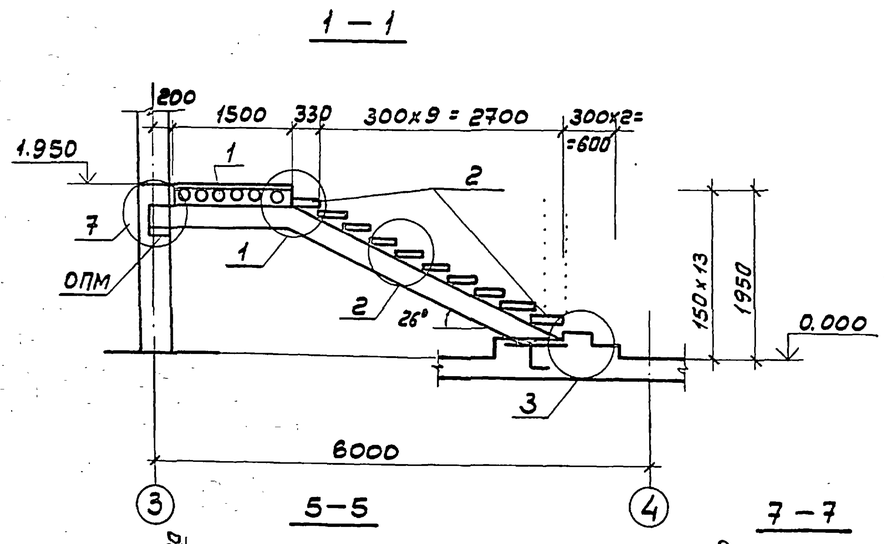

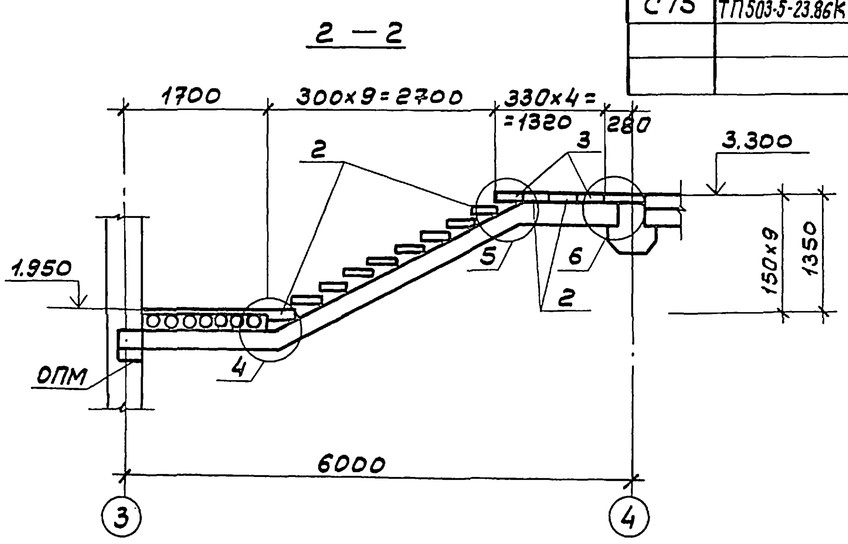

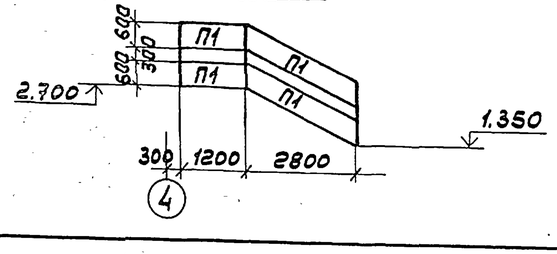

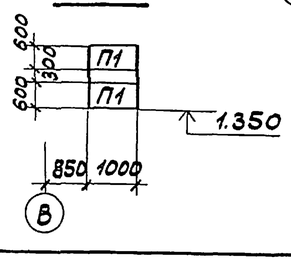

Спецификация к схеме расположения лестницы Л-5

Марка поз.	Обозначение	Наименование	Кол.	Масса ед. кг	Примечание
		Сборные железобетонные элементы			
1	ТП503-5-23.86 КЖИ1-ЗЖ2	Панель ПК 42.15-Вт-01	1	1970	
2	ГОСТ 8717.0-84	Ступени ЛСС15	23	108	
3	ГОСТ 8717.1-84	Ступени ЛСС15-1	2	109	
		Экструзионные панели ограждения			
П1	1.000.8-1-21	ПГЭА 600 60.6	8	31.69	
		Монолитные элементы			
ОПМ	ТП503-5-23.86 КЖ-48	ОПМ-1	2		
		Детали			
4	ТП503-5-23.86КЖИ2-007	изделие закладное мн7	2	21.0	
5	ТП503-5-23.86-КЖ-48	Анкерн. болт М20 ℓ=460	4	1.14	
6		Ф8АIгост5781-82 ℓ=1200	16	0.47	
7		Ф8АIгост5781-82 ℓ=2950	7	1.16	
		Стойки ограждения			
СТ1	ТП503-5-23.86КЖИ2-025	СТ1	4	8.2	
СТ2	ТП503-5-23.86 КЖИ2-026	СТ2	4	17.0	
СТ3	ТП503-5-23.86 КЖИ2-027	СТ3	2	17.26	
СТ5	ТП503-5-23.86 КЖИ2-026	СТ5	2	6.7	
		Материал			
		Бетон В10		0.80м³	0.80м³

1. Косоуры и стойки ограждения см. черт. КМ12; 16
2. Для устройство ограждения экструзионные панели распиливаются по месту.
3. Зазор между панелью и стойкой уплотнить гернитом (Ф шнура 20-30мм по ГОСТ 19177-81)

Инв. № подл. | Подпись и дата | Взам. инв. №

Привязан

Инв. №

ГИП	Чекалов	
Н. контр.	Помазов	
Нач. отд.	Иванов	
Гл. конс.	Помазов	
Вед. инж.	Никитина	
Вед. инж.	Поликарпов	
Инж.	Ключникова	

ТП 503-5-23.86 КЖ

Автовокзал вместимостью 300 человек

Здание автовокзала

Стадия	Лист	Листов
РП	47	

Схемы расположения элементов лестницы Л-5

ГИПРОАВТОТРАНС Ленинградский филиал

Спецификация опорных подушек ОПМ-1

Формат	Зона	Поз	Обозначение	Наименование	Кол.	Примечание
				Сборочные единицы		
		1	1.400-15 Вып.0	Изделие закладное		
				МН-407-1	1	3,0кг
		2		Ф8 AI ГОСТ 5781-82 ℓ=230	8	0,09кг
		3		Ф8 AI ГОСТ 5781-82 ℓ=350	5	0,14кг
				Материал		
				Бетон В12,5		0,013м³

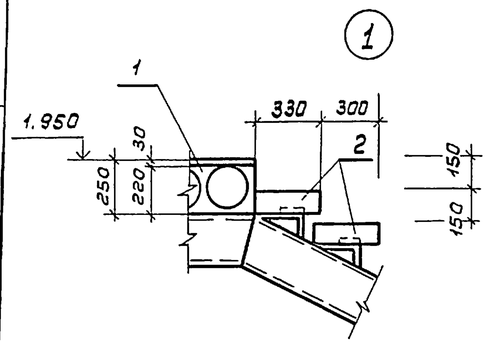

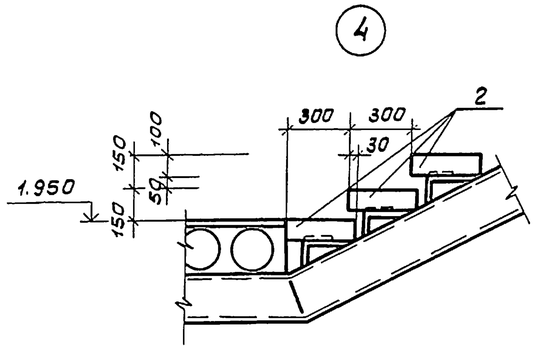

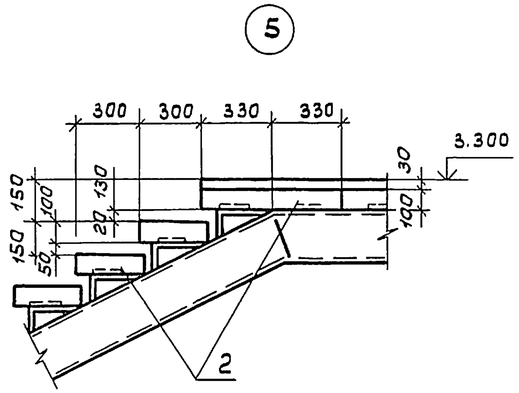

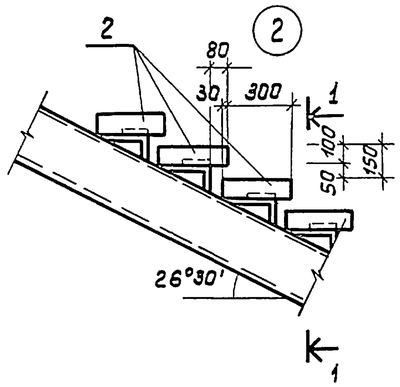

1 — 1

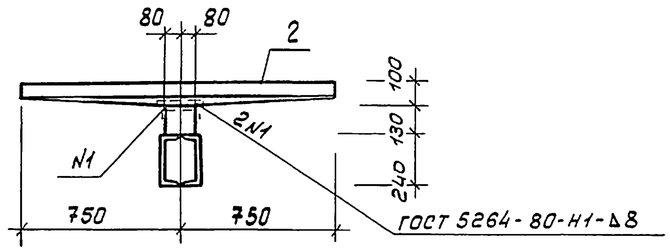

ОПМ-1

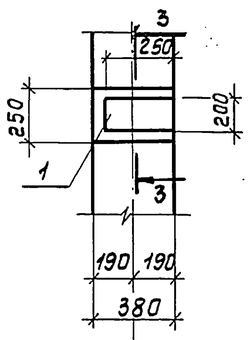

3—3

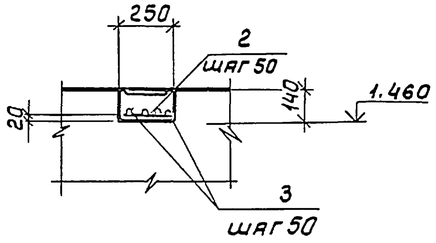

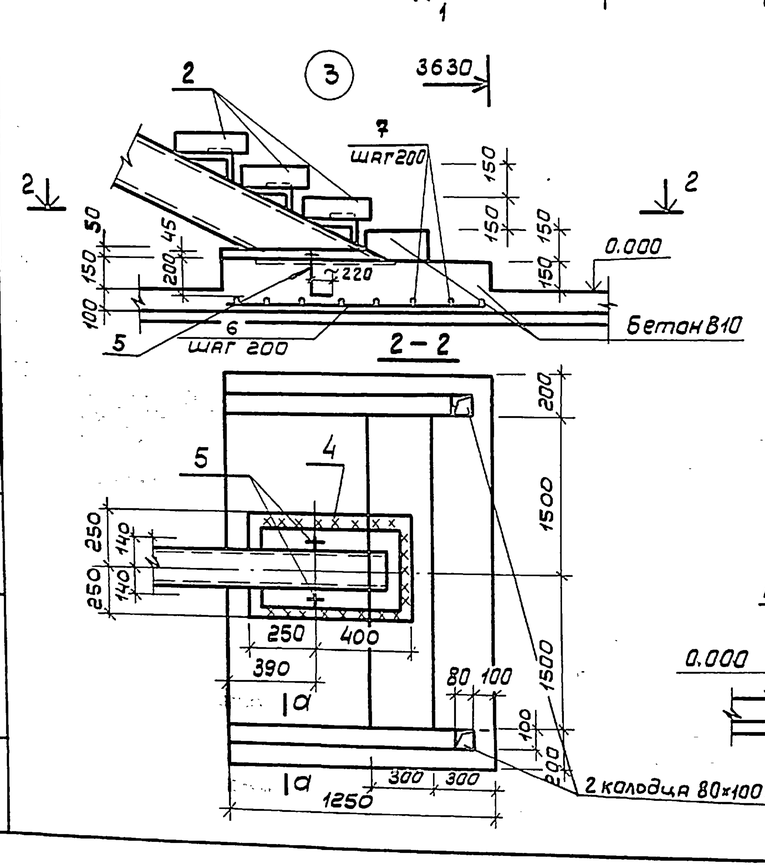

2 — 2

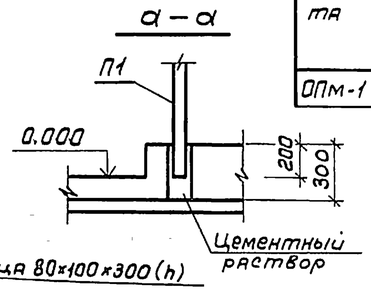

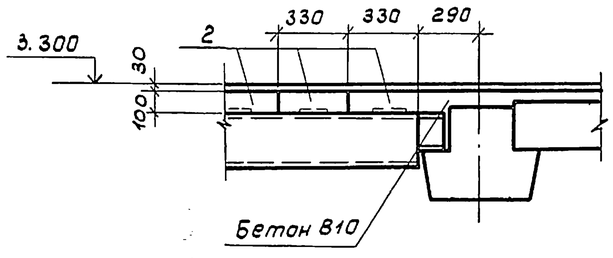

6

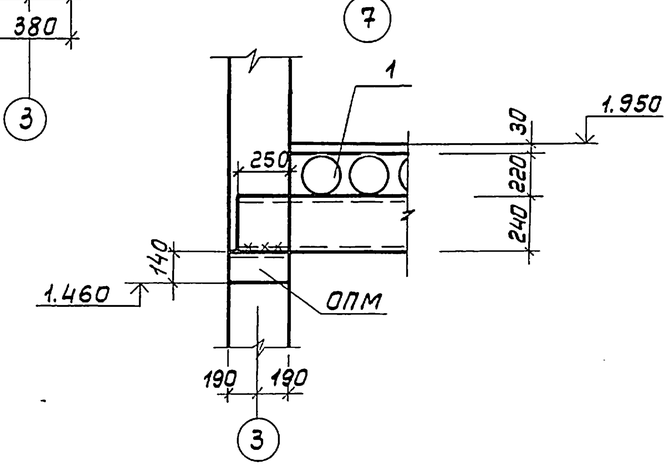

Ведомость расхода стали на элемент

Марка элемента	Изделия арматуры	Изделия закладные							Всего
	Арматура класса	Арматура класса			Прокат марки				
	AI	A III			Вст3 кп2				
	ГОСТ 5781-82	ГОСТ 5781-82			ГОСТ 103-76				
	Ф8	Итого	Ф8			Итого	-δ=6		Итого	
ОПМ-1	1,42	1,42	0,6				2,4		2,4	4,42

ГИП	Чекалов		ТП 503-5-23.86 КЖ
Н.контр	Помазов		Автовокзал вместимостью 300 человек
Нач.отд.	Иванов		Здание автовокзала — Стадия: РП; Лист: 48; Листов:
Гл.констр	Помазов		
Вед.инж	Никитина		Лестница Л-5 Узлы 1÷7. ОПМ-1
Вед.инж.	Поликарпова		ГИПРОАВТОТРАНС Ленинградский филиал
Инж.	Ключникова		

Привязан

Инв. №

Инв. № подл. | Подпись и дата | Взам. инв. №

(11)

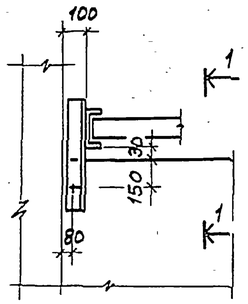

1–1

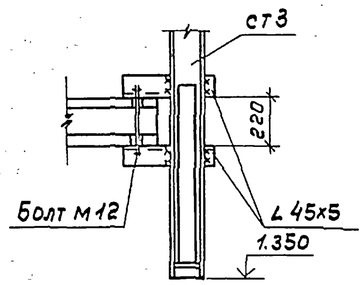

(9)

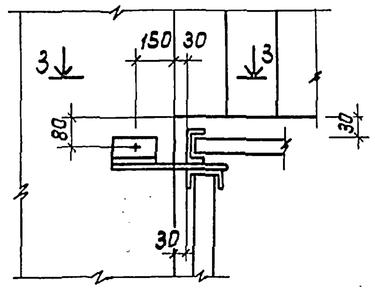

(10)

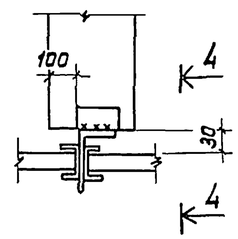

(8)

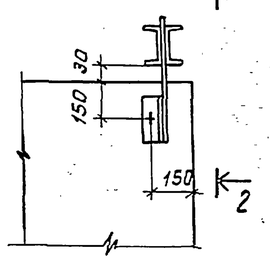

2–2

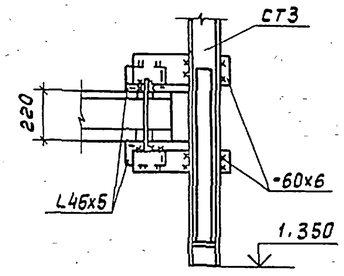

3–3

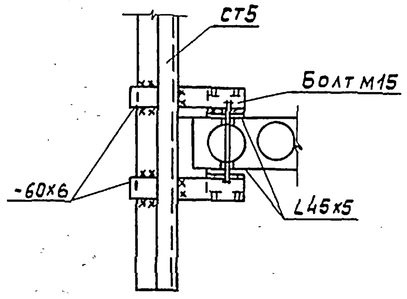

4–4

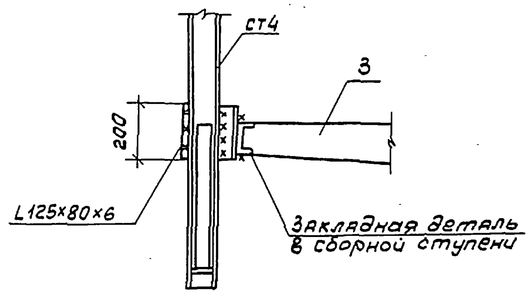

1. Для установки болтов М12 и М15 через плиту перекрытия необходимо просверлить дыру в плите Ф 20мм.

				ТП 503-5-23.86 КЖ	
				Автовокзал вместимостью 300 человек	
ГИП	Чекалов			Здание автовокзала	Стадия: РП; Лист: 49; Листов:
Н. контр.	Помазов				
Нач. отд.	Иванов				
Гл. констр.	Помазов			Лестница Л-5 Узлы 8 ÷ 11	ГИПРОАВТОТРАНС Ленинградский филиал
Вед. инж.	Никитина				
Вед. инж.	Поликарпова				
Инж.	Ключникова				

Привязан

Инв. №

Объект 1259

Инв. № подл. | Подпись и дата | Взам. инв. №

АЛЬБОМ II

Инв.№ подл. | Подпись и дата | Взам. инв.№

Объект 1259

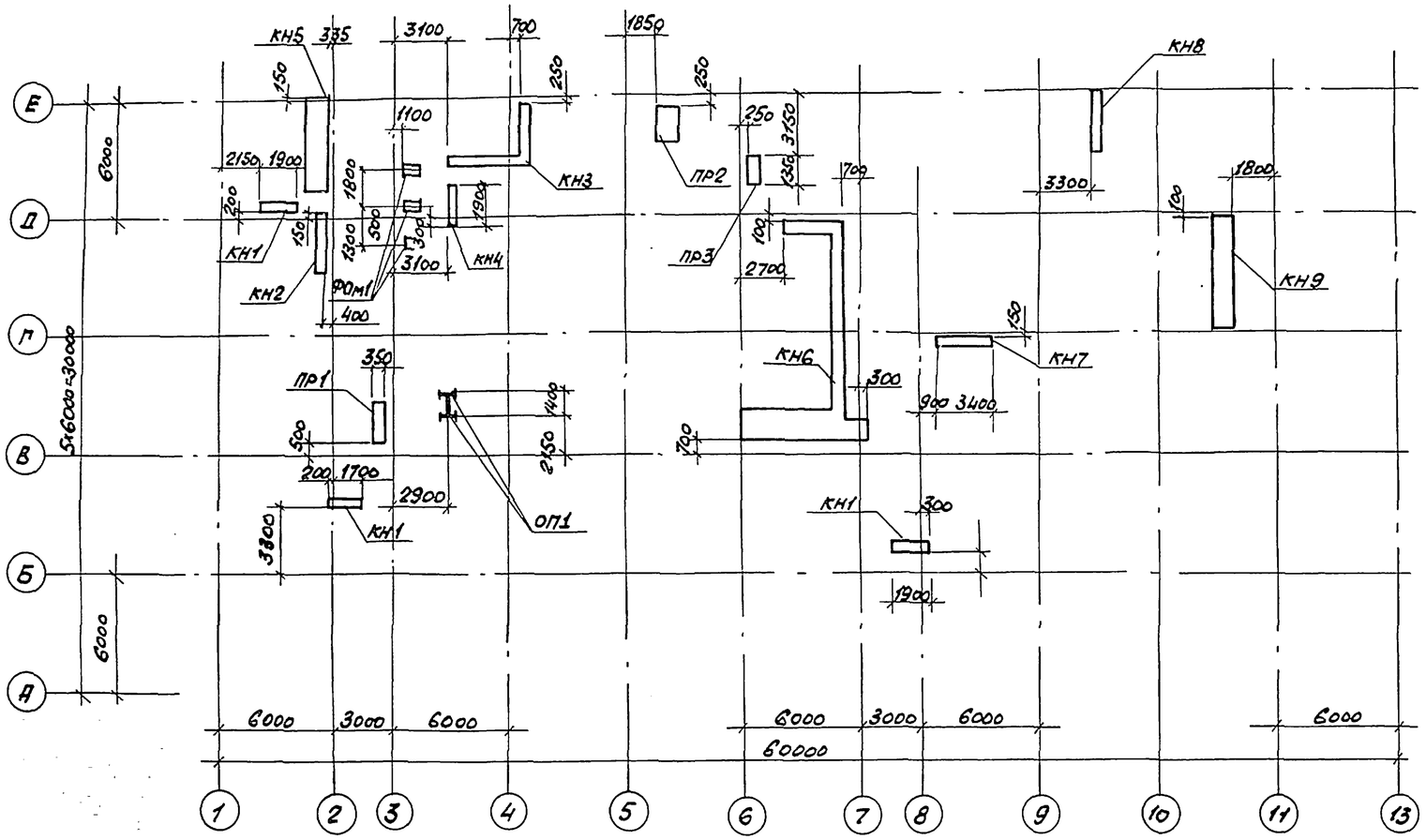

Спецификация к схеме расположения фундаментов и каналов.

Марка поз.	Обозначение	Наименование	Кол.	Масса ед. кг.	Приме-чание
		Фундамент под оборудование			
ФОм1	ТП 503-5-23.86 КЖ-50	ФОм1	3		
		Каналы			
КН1	ТП503-5-23.86 КЖ-51	КН1	3		
КН2	ТП503-5-23.86 КЖ-51	КН2	1		
КН3	ТП503-5-23.86 КЖ-51	КН3	1		
КН4	ТП503-5-23.86 КЖ-51	КН4	1		
КН5	ТП503-5-23.86 КЖ-52	КН5	1		
КН6	ТП503-5-23.86 КЖ-53	КН6	1		
КН7	ТП503-5-23.86 КЖ-54	КН7	1		
КН8	ТП503-5-23.86 КЖ-54	КН8	1		
КН9	ТП503-5-23.86 КЖ-54	КН9	1		
		Приямки			
ПР1	ТП503-5-23.86 КЖ-52	ПР1	1		
ПР2	ТП503-5-23.86 КЖ-50	ПР2	1		
ПР3	ТП 503-5-23.86 КЖ-50	ПР3	1		
ОП1	ТП 503-5-23.86 КЖИ 2.035	ОП1	1		

Спецификация фундамента ФОм1.

Формат	Зона	Поз.	Обозначение	Наименование	Кол.	Приме-чание
				ФО1-шт.1		
				Материалы		
				Бетон В10		0.3м3

ФОм1

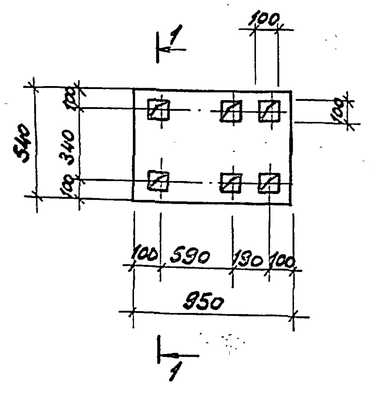

1–1

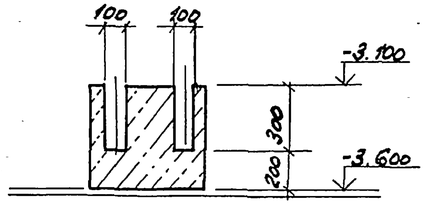

1. Под фундаментом, каналами и приямками выполнить щебеночную подготовку толщиной 100мм.
2. Плиты перекрытия каналов укладывать по слою свежеуложенного цементного раствора марки 150.
3. На основании технологического задания на установку оборудования совместно с элементами крепления в фундаменте ФОм1 выполняются колодцы.

Привязан

Инв.№

ГИП	Чекалов		
Н.контр.	Ломазов		
Нач.отд.	Иванов		
Гл.конст.	Ломазов		
Вед.инж.	Никитина		
Инж.	Ливорова		

ТП 503-5-23.86 КЖ

Автовокзал вместимостью 300 человек

Здание автовокзала	Стадия	Лист	Листов
	РП	50	

Схема расположения фундамента ФОм1 каналов и приямков.

ГИПРОАВТОТРАНС Ленинградский филиал

КН1

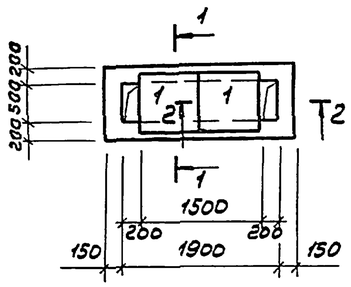

КН3

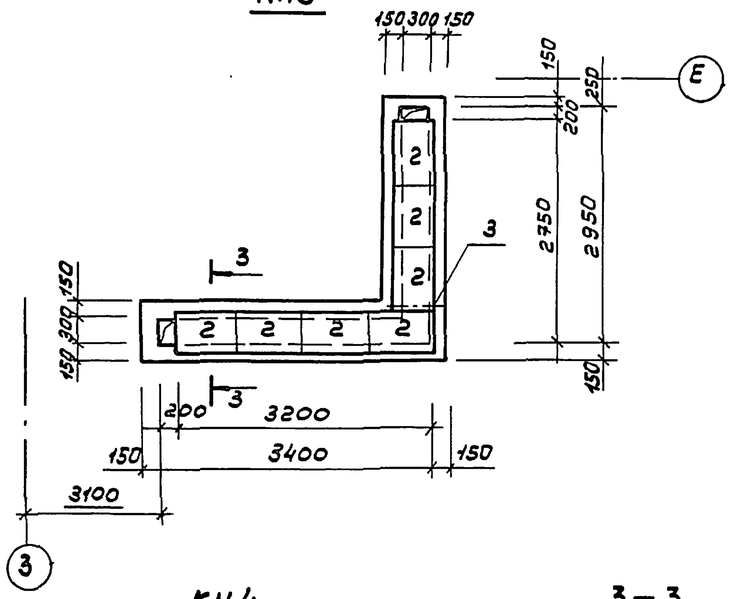

КН2

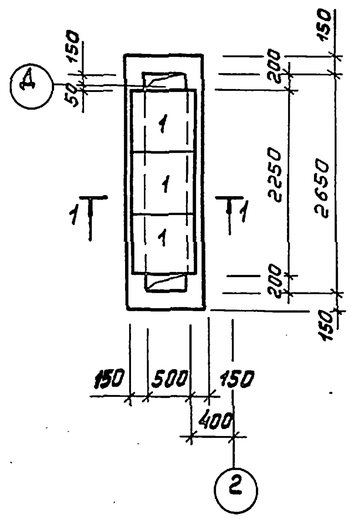

КН4

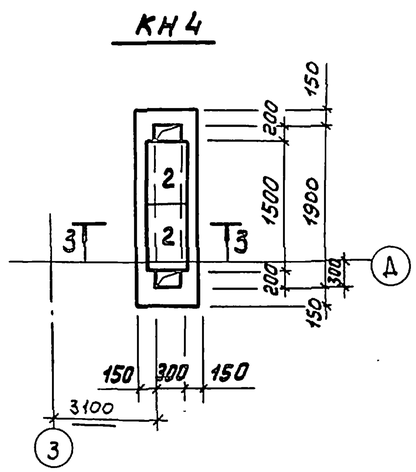

3—3

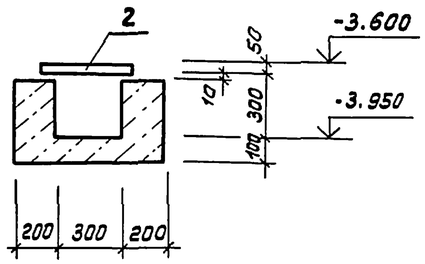

1—1

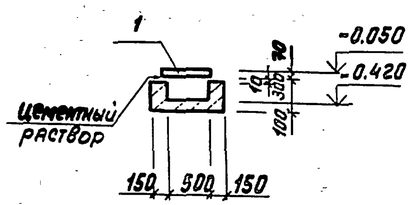

2—2

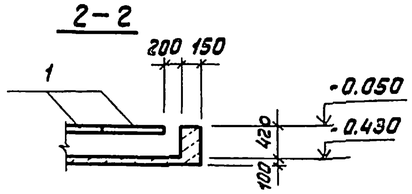

Спецификация каналов КН1÷КН4

Формат	Зона	Поз	Обозначение	Наименование	Кол.	Примечание
				КН1-шт.3		
				Сборочные единицы		
		1	3.006.1-2/82 Вып.1-2	Плита П5д-8б	2	100.0кг
				Материалы		
				Бетон В10		0,6м³
				КН2-шт.1		
				Сборочные единицы		
		1	3.006.1-2/82 Вып.1-2	Плита П5д-8б	3	100.0кг
				Материалы		
				Бетон В10		0,72м³
				КН3-шт.1		
				Сборочные единицы		
		2	3.006.1-2/82 Вып.1-2	Плита П1-15б	7	40.0кг
64		3		L100х10 ГОСТ8509-72Б=700		10,9кг
				Материалы		
				Бетон В10		1,3м³
				КН4-шт.1		
				Сборочные единицы		
		2	3.006.1-2/82 Вып.1-2	Плита П1-15б	2	40.0кг
				Материалы		
				Бетон В10		0,6м³

Привязки к осям КН1 см. лист КЖ-50

Привязан

Инв.№

ГИП	Чекалов		
Н.контр	Помазов		
Нач.отд.	Иванов		
Гл.констр	Помазов		
Вед.инж	Никитина		
Вед.инж.	Поликарпова		
Инж.	Пивоварова		

ТП 503-5-23.86 КЖ

Автовокзал вместимостью 300 человек

Здание автовокзала

Стадия	Лист	Листов
РП	51	

Каналы КН1÷КН4

ГИПРОАВТОТРАНС Ленинградский филиал

Инв.№ подл. | Подпись и дата | Взам.инв.№

АЛЬБОМ II

Объект 1259

КН5

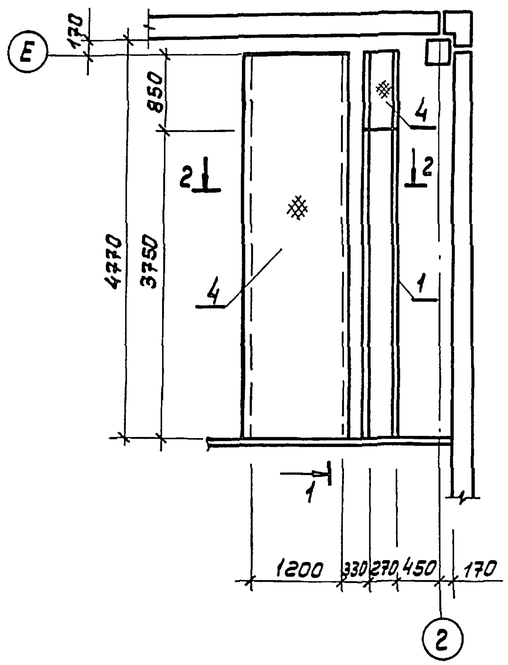

ПР2

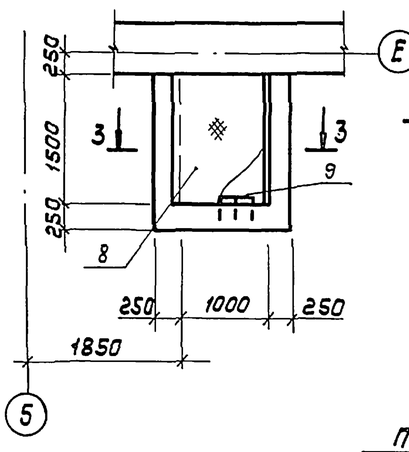

3 – 3

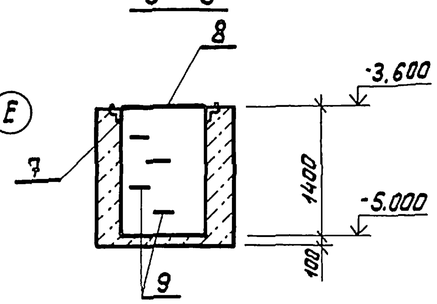

ПР3

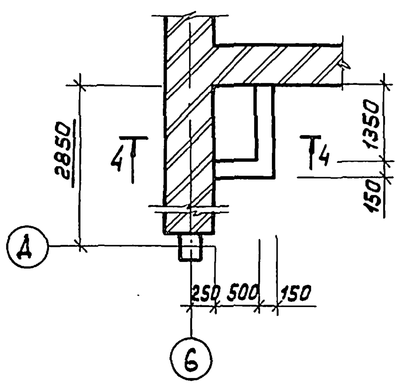

1 – 1

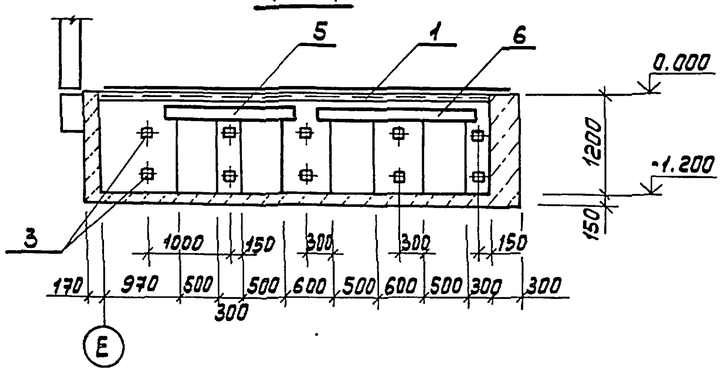

4 – 4

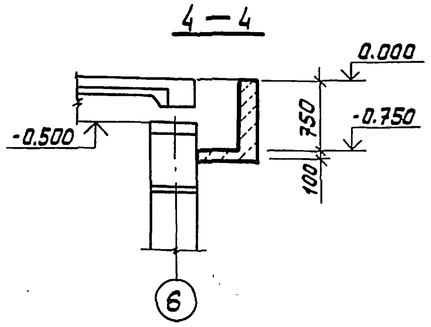

2 – 2

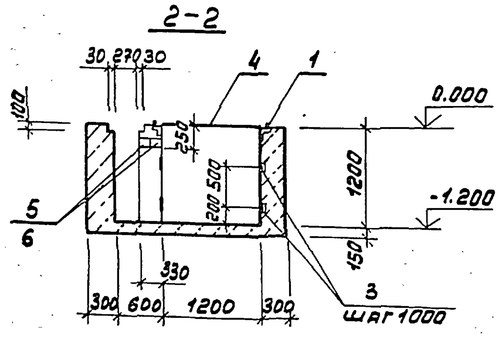

Спецификация канала КН5 и приямков ПР2, ПР3

Формат	Зона	Поз.	Обозначение	Наименование	Кол.	Примечание
				КН5 - шт. 1		
				Сборочные единицы		
		1	1.400-15 Вып. 1	МН555 ℓ = 4750	2	25.2 кг
		2	1.400-15 Вып. 1	МН555 ℓ = 1100	2	5,83 кг
		3	1.400-15 Вып. 1	МН101-6	20	
		4		Сталь рифленая δ=6		
				ГОСТ 8568-77	6,6 м²	330,7 кг
		5	1.038.1-1 Вып. 1	Перемычка 2ПБ17-2	2	71 кг
		6	1.038.1-1 Вып. 1	То же 2ПБ19-3	2	81 кг
				Материалы		
				Бетон В10		5.76 м³
				ПР2 - шт. 1		
				Сборочные единицы		
		7	1.400-15 Вып. 0	МН555 ℓ = 1500	2	8.0 кг
		8		Сталь рифленая		
				δ=6 ГОСТ 8568-77	1,7 м²	85,2 кг
		9	1.400-15 Вып. 0	МН 801	4	
				Материалы		
				Бетон В10		1,9 м³
				ПР3 - шт. 1		
				Материалы		
				Бетон В10		0,33 м³

Ведомость расхода стали на элемент кг

Марка элемента	Изделия закладные													Всего
	Арматура класса				Прокат марки									
	А-I		А-III		Ст3кп2									
	ГОСТ 5782-82				ГОСТ 8568-77		ГОСТ 8509-72			ГОСТ 103-76				
	Ф6	Итого	Ф8	Итого	δ=6	Итого	L 63×5		Итого	-8×40	Итого			
КН5	2,5	2,5	5,0	5,0	330,7	330,7	62,5		62,0	12,0	12,0			412,2
ПР2	0,6	0,6	0,9	0,9	85,2	85,2	16,0		16,0					102,7

Инв. № подл. | Подпись и дата | Взам. инв. №

Привязан

Инв. №

Н. контр.	Помазов		
Нач. отд.	Иванов		
Гл. констр.	Помазов		
Вед. инж.	Никитина		
Вед. инж.	Поликарпова		
Инж.	Пивоварова		

ТП 503-5-23.86 КЖ

Автовокзал вместимостью 300 человек

Здание автовокзала

Стадия	Лист	Листов
РП	52	

Канал КН5
Приямки ПР2, ПР3

ГИПРОАВТОТРАНС
Ленинградский филиал

Альбом II

Объект 1259

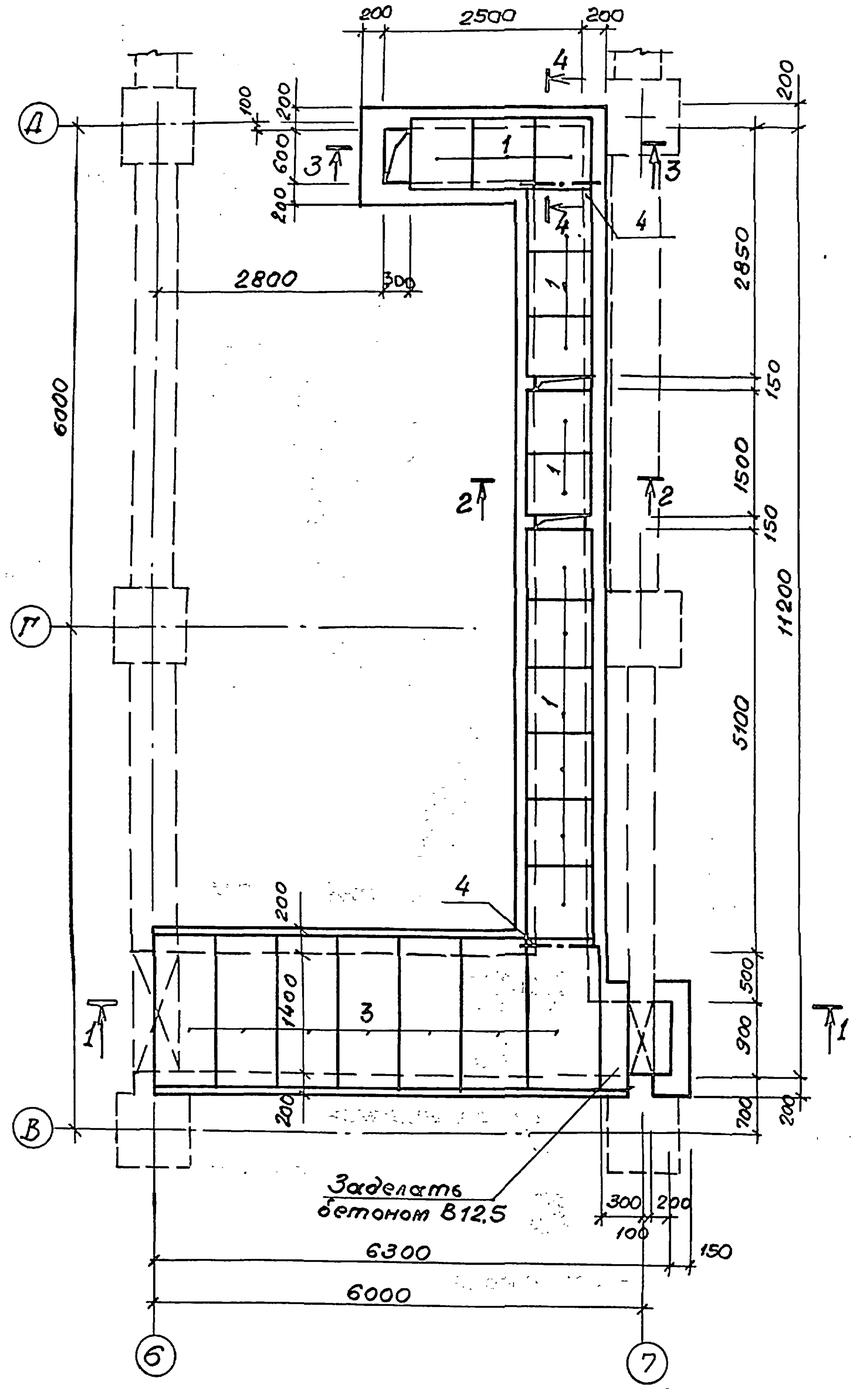

1—1

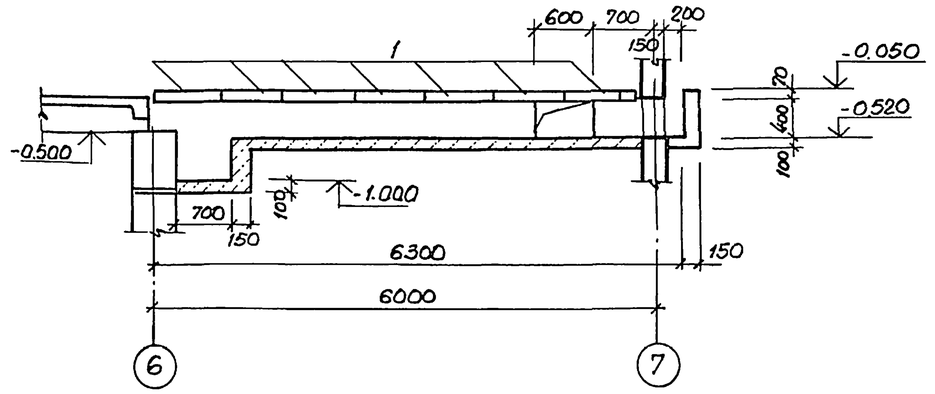

2—2

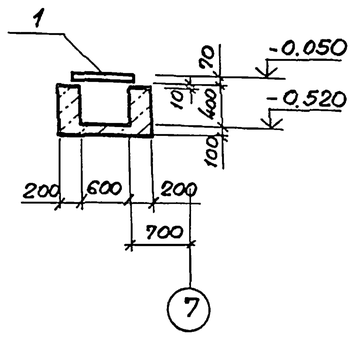

3—3

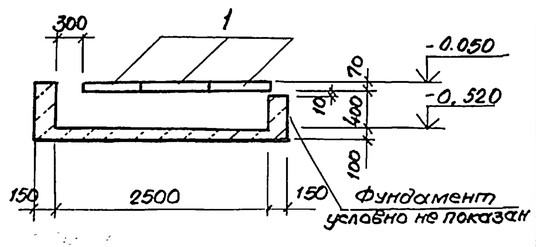

4—4

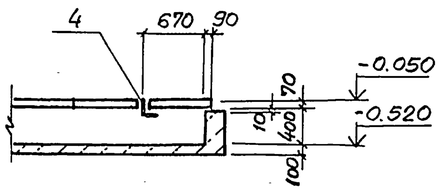

Спецификация канала КН6.

Формат	Зона	Поз.	Обозначение	Наименование	Кол.	Примечание
				КН6 - шт. 1		
				Сборочные единицы.		
				Плиты		
		1	3.006.1-2/82 Вып. 1-2	ПЗд - 8б	14	1090кг
		3	3.006.1-2/82 Вып. 1-2	ПЧд - 3б	7	310.0кг.
БУ		4		Уголок 100×100×10 ГОСТ 8509-72 Ст3кп2 ГОСТ 380-71		
				ℓ=1000	2	15,5кг
				Материалы		
				Бетон В10		6.5м³

Инв.№ подл. | Подпись и дата | Взам. инв.№

			ТП 503-5-23.86 КЖ
ГИП	Чекалов		Автовокзал вместимостью 300 человек.
Н.контр.	Помазов		
Нач.отд.	Цванов		Здание автовокзала — Стадия: РП; Лист: 53; Листов:
Гл.конст.	Помазов		
Вед.инж.	Поликарпов		
Вед.инж.	Никитина		Канал КН6. — ГИПРОАВТОТРАНС Ленинградский филиал
Инж.	Пивоварова		

Привязан

Инв. №

КН7

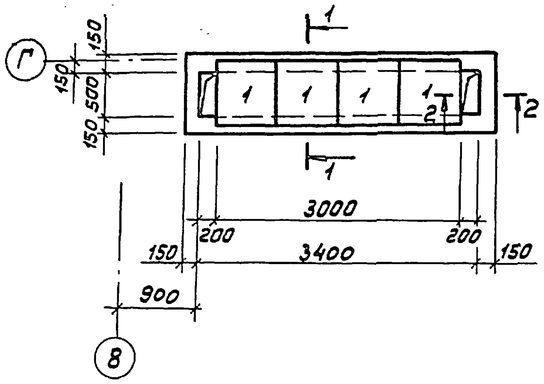

КН8

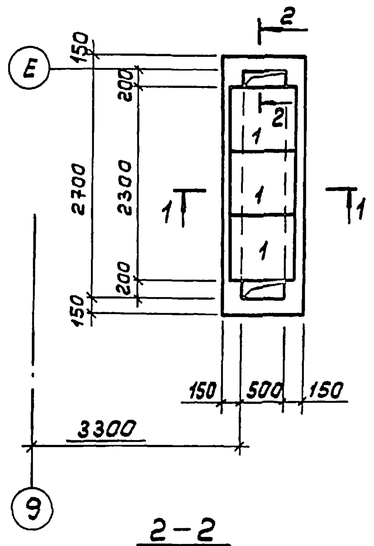

КН9

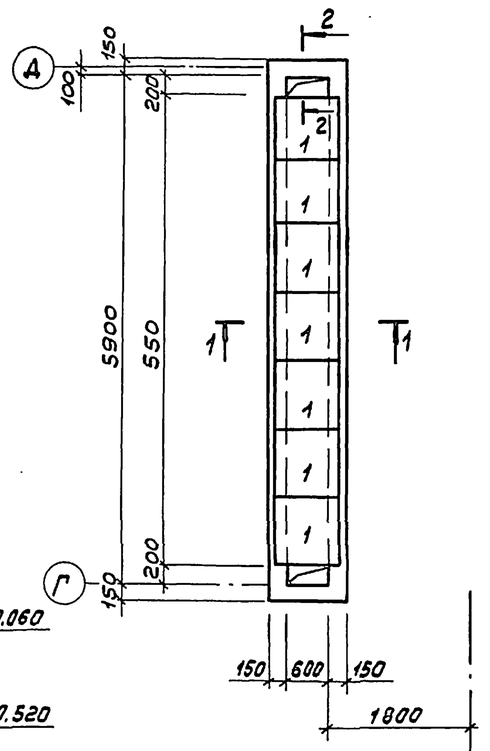

1–1

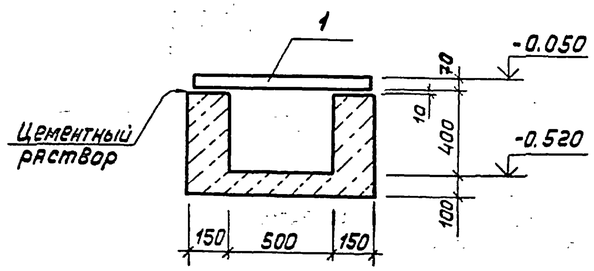

2–2

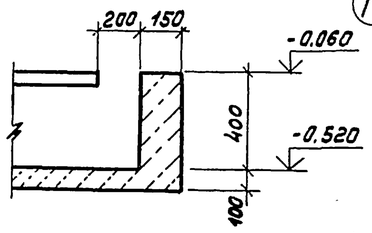

ПР1

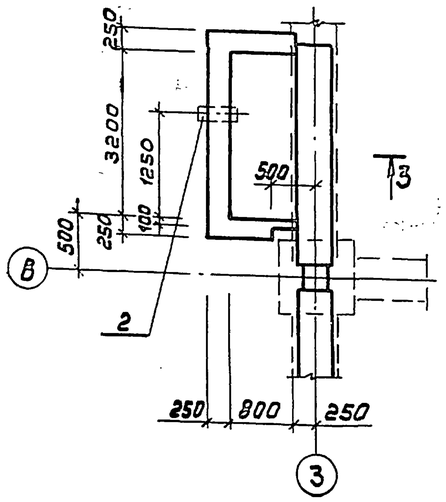

1–1

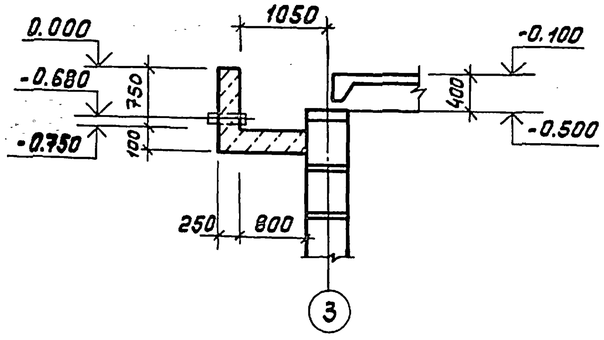

Спецификация каналов КН7÷КН9 и приямка ПР1

Формат	Зона	Поз.	Обозначение	Наименование	Кол	Примечание
				КН7 - шт 1		
				Сборочные единицы		
		1	3.006.1-2/82 Вып.1-2	Плита П5д-8б	4	100.0кг
				Материалы		
				Бетон В10		1,0м³
				КН8 - шт.1		
				Сборочные единицы		
		1	3.006.1-2/82 Вып. 1-2	Плита П5д-8б	3	100.0кг
				Материалы		
				Бетон В10		0,8м³
				КН9 - шт.1		
				Сборочные единицы		
		1	3.006.1-2/82 Вып.1-2	Плита П5д-8б	7	100.0кг
				Материалы		
				Бетон В10		1,7м³
				ПР1		
				Сборочные единицы		
		2	ТДК-Н-I-70 ч.II р.III	МК-50 2=400	1	25,0кг
				Материалы		
				Бетон В10		1,0м³

Инв.№подл. | Подпись и дата | Взам.инв.№

Привязан

Инв.№

ГИП	Чекалов		ТП 503-5-23.86 КЖ
Н.контр	Помазов		Автовокзал вместимостью 300 человек
Нач.отд.	Иванов		Здание автовокзала — Стадия: РП; Лист: 54; Листов:
Гл.констр.	Помазов		
Вед.инж.	Никитина		Каналы КН7÷КН8 Приямок ПР1 — ГИПРОАВТОТРАНС Ленинградский филиал
Вед.инж.	Калихарова		
Инж.	Пивоварова		

АЛЬБОМ II

Объект 1259

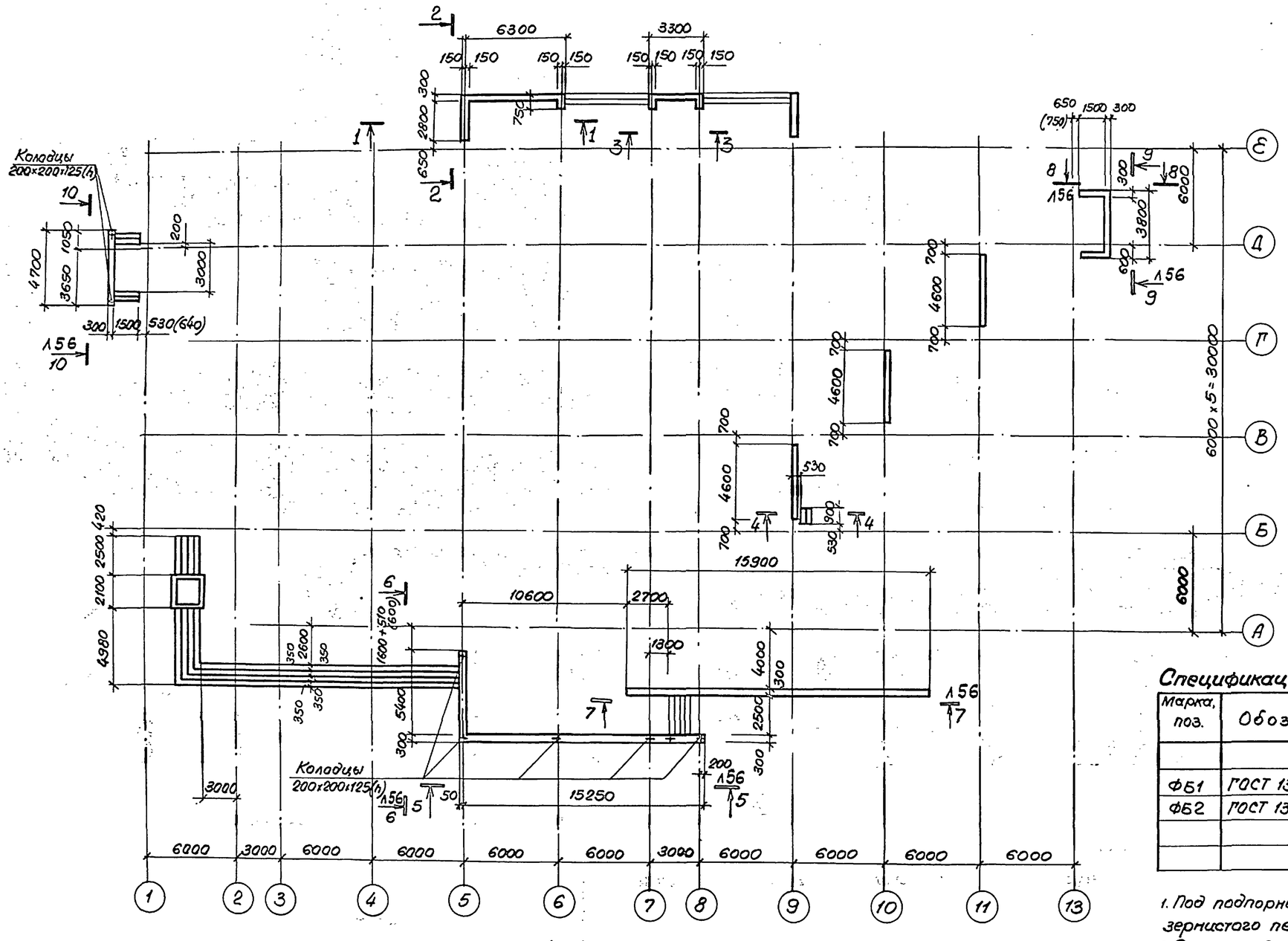

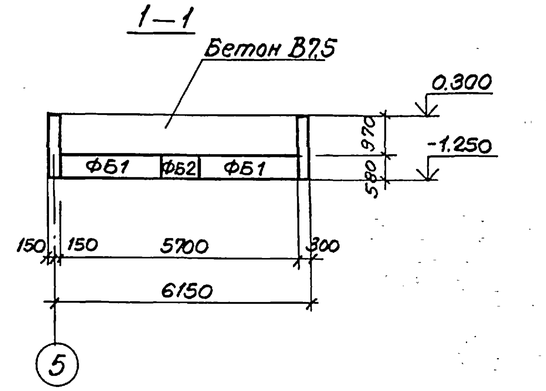

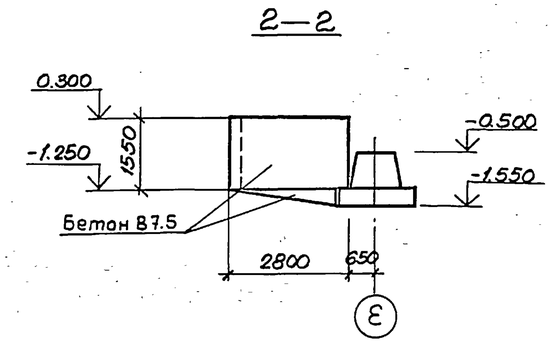

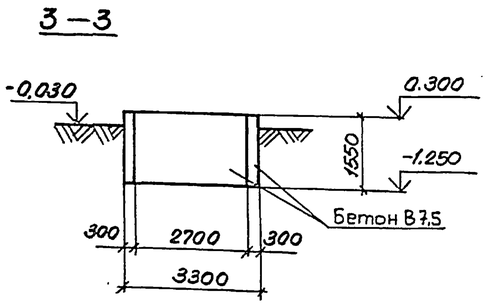

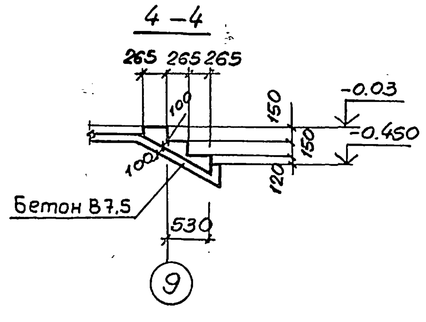

Спецификация к схеме расположения подпорных стенок.

Марка, поз.	Обозначение	Наименование	Кол.	Масса ед, кг	Примечание
		Блоки бетонные			
ФБ1	ГОСТ 13579-78	ФБС 24.3.6-Т	26	970	
ФБ2	ГОСТ 13579-78	ФБС 9.3.6-Т	4	350	
		Материалы			
		Бетон В7,5			12,5 м³

1. Под подпорные стенки выполнить подготовку из крупнозернистого песка h=100 мм.
2. Ступени выполнять из бетона марки В7,5 по подготовке из бетона В3.5 h=100 мм.
3. Размеры в скобках даны для t=-40°С.

Привязан	ГИП	Чекалов	
	Н.контр.	Помазов	
	Нач.отд.	Иванов	
	Гл.спец.	Помазов	
	Вед.инж.	Никитина	
Инв. №	Инжен.	Пиворова	

ТП 503-5-23.86 КЖ

Автовокзал вместимостью 300 человек

Здание автовокзала

Стадия	Лист	Листов
РП	55	

Схема расположения подпорных стенок, крылец

ГИПРОАВТОТРАНС Ленинградский филиал

Инв. № подл. | Подпись и дата | Взам. инв. №

Альбом II

Объект 1259

5 — 5

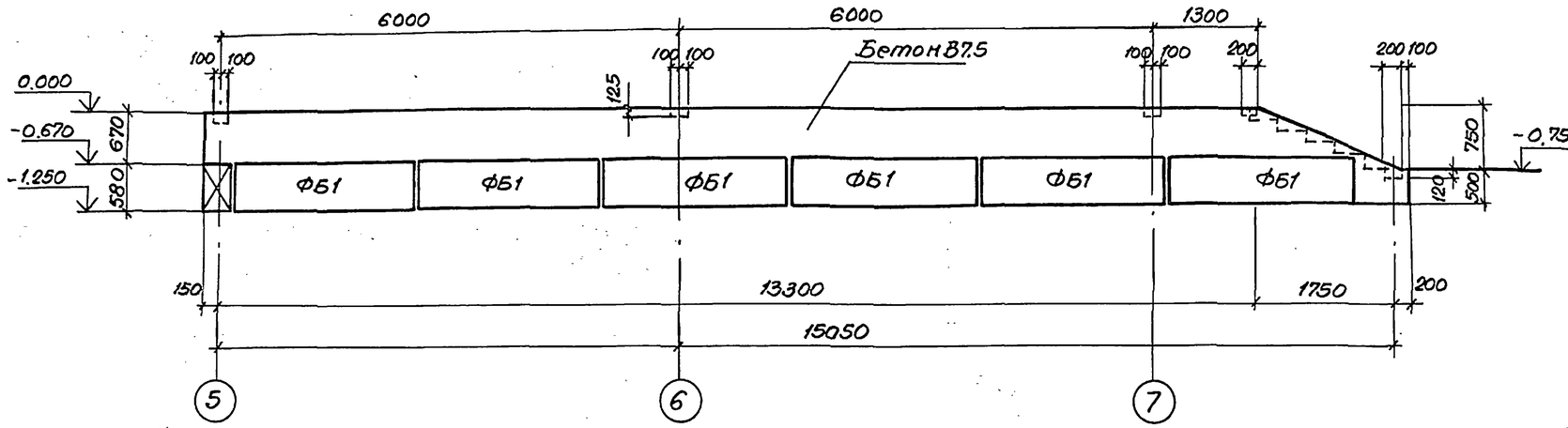

10 — 10

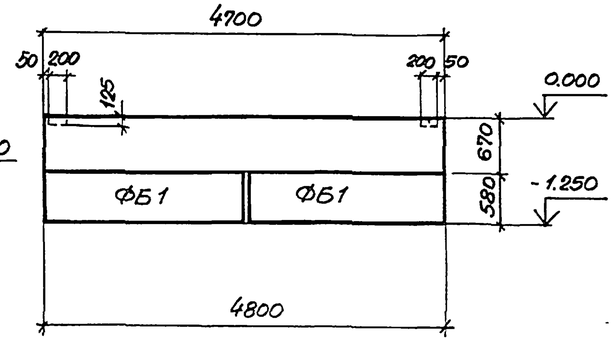

6 — 6

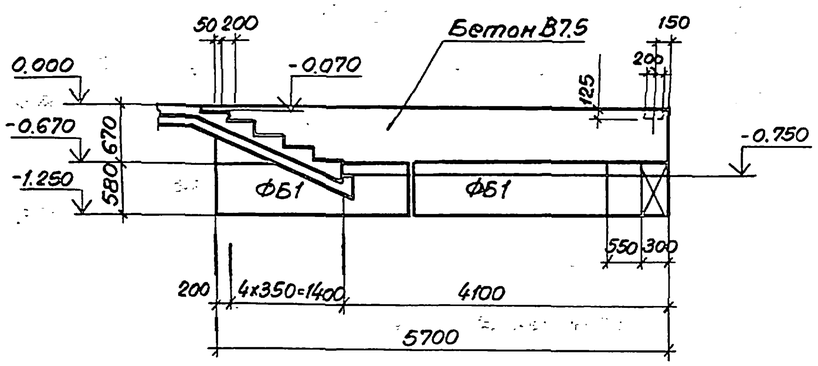

8 — 8

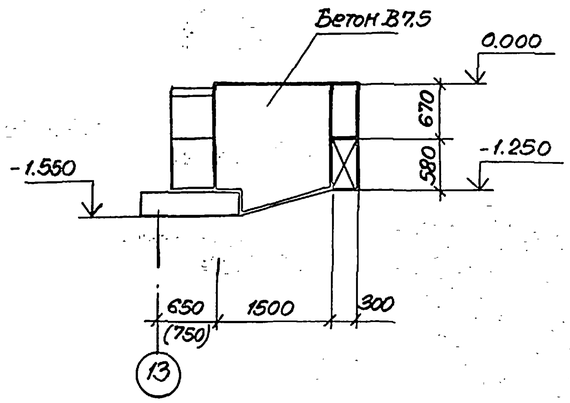

9 — 9

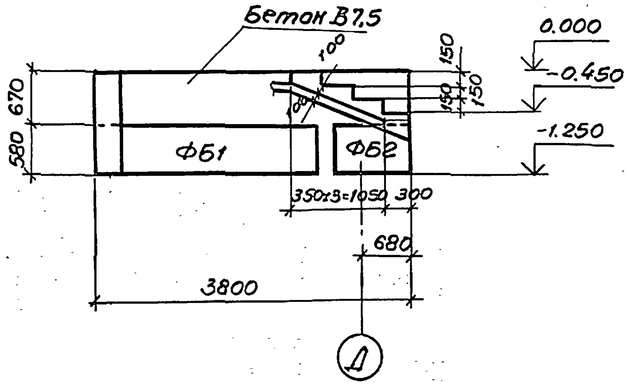

После установки стоек ограждения колодцы тщательно залить бетоном В7.5
Спецификацию см. на листе КЖ-5.5.

7 — 7

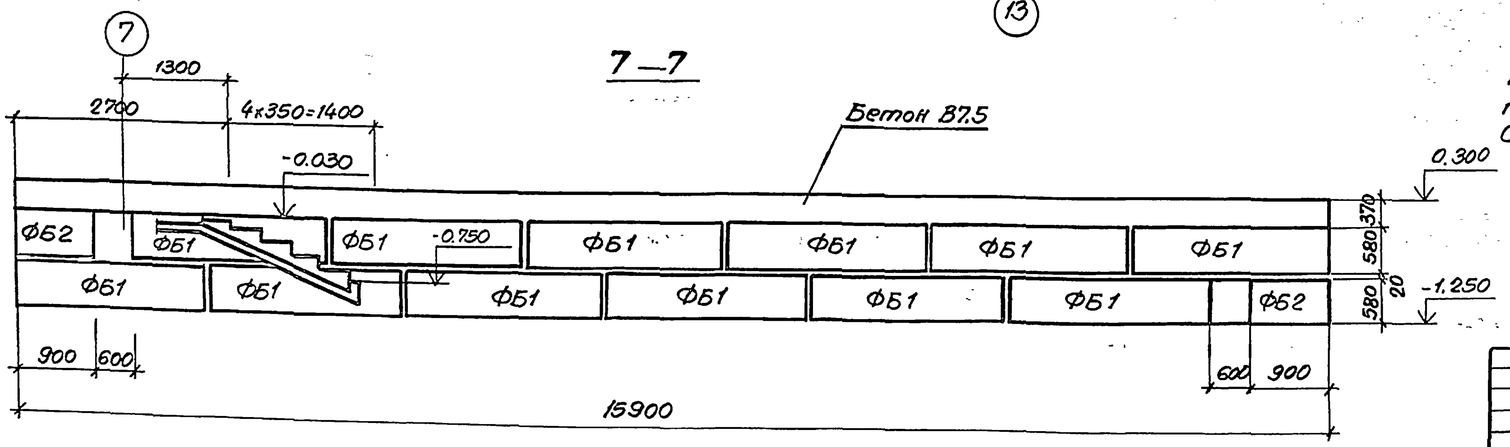

Инв. № подл. | Подп. и дата | Взам. инв. №

Привязан

Инв. №

ГИП	Чекалов	
Н. контр.	Ломазов	
Нач. отд.	Иванов	
Гл. конст.	Ломазов	
Вед. инж.	Никитина	
Инжен.	Пуборова	

ТП 503-5-23.86 КЖ

Автовокзал вместимостью 300 человек.

Здание автовокзала

Стадия	Лист	Листов
РП	56	

Схема расположения подпорных стен, крыле сеч. 5-5 + 10-10

ГИПРОАВТОТРАНС
Ленинградский филиал

АЛЬБОМ III

Объект 1259

1 — 1

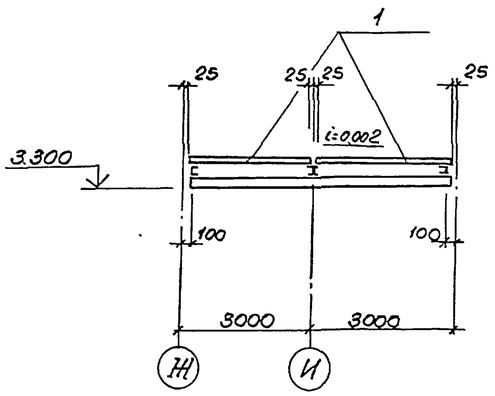

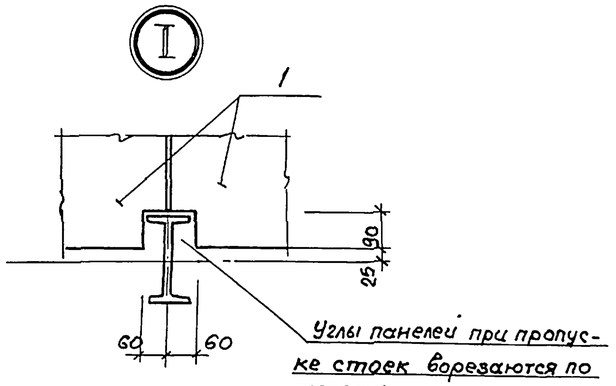

Углы панелей при пропуске стоек вырезаются по месту.

Спецификация к схеме расположения плит покрытия перрона.

Марка поз.	Обозначение	Наименование	Кол.	Масса ед. кг	Примечание
		Плиты			
1	1.000.8-1-01	ПЭА 395.60.12	170	94	без утеплителя
		Соединительные			
		элементы.			
	1.860.8-7 Вып. 2	МС1	86		
	1.860.8-7 Вып. 2	МС2	170		

Металлические конструкции перрона см. лист КМ-

Схема расположения плит покрытия перрона.

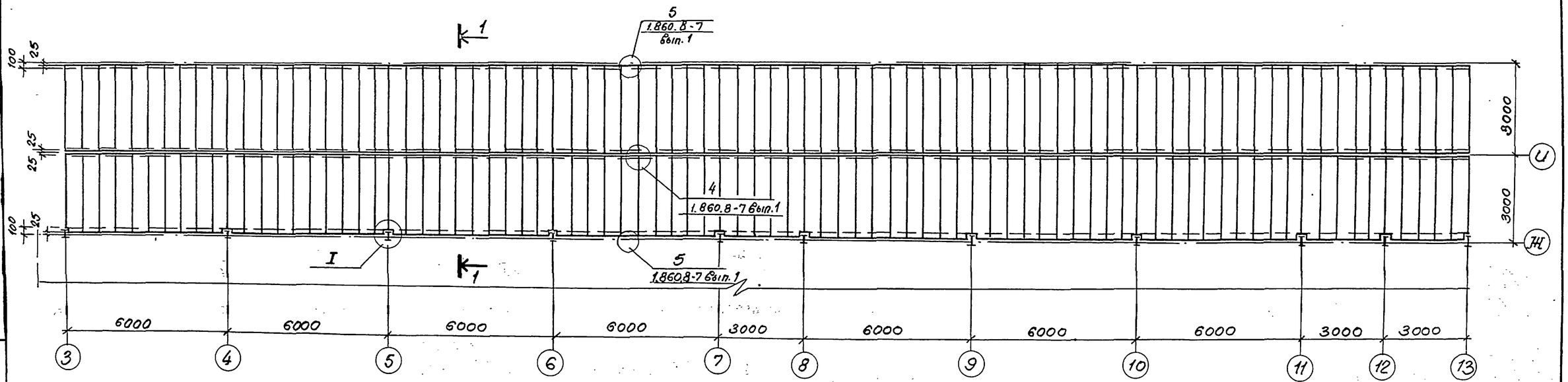

				ТП 503-5-23.86КЖ	
				Автовокзал вместимостью 300 человек	
Привязан				Здание автовокзала	Стадия: РП; Лист: 57; Листов:
				Схема расположения плит покрытия перрона	ГИПРОАВТОТРАНС Ленинградский филиал
Инв.№	ГИП	Чекалов			
	Н.контр.	Ломазов			
	Нач.отд.	Иванов			
	Гл.спец.	Ломазов			
	Вед.инж.	Никитина			
	Инж.	Коренькова			

Инв.№ подл. | Подпись и дата | Взам.инв.№

Альбом II

Объект 1259

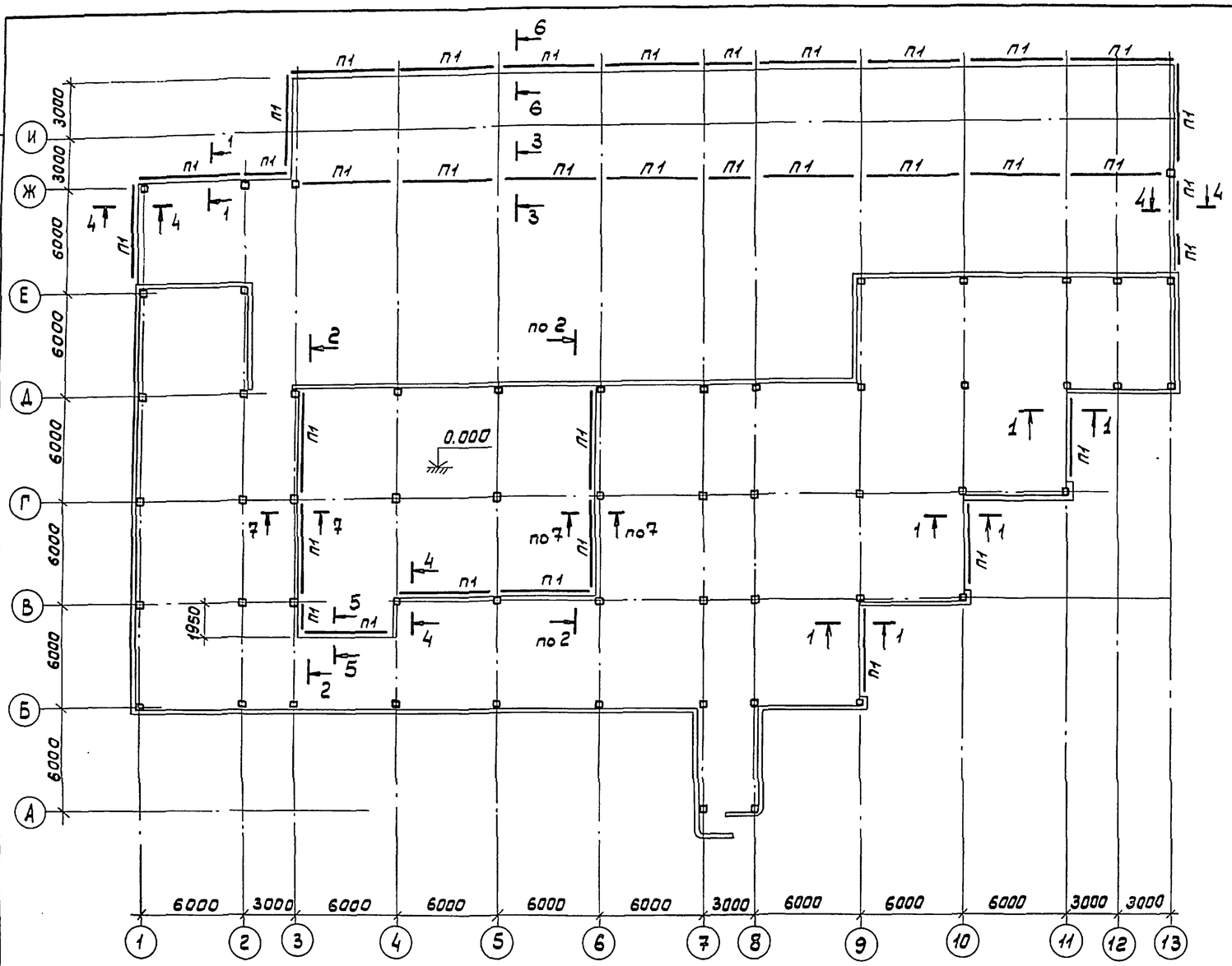

Спецификация к схеме расположения панелей ограждения

Марка поз.	Обозначение	Наименование	Кол.	Масса ед.кг	Примечание
		Экструзионные панели			
П1	1.000.8-1-21	ПГЭА 600 60.6	57	31.69	

2 — 2

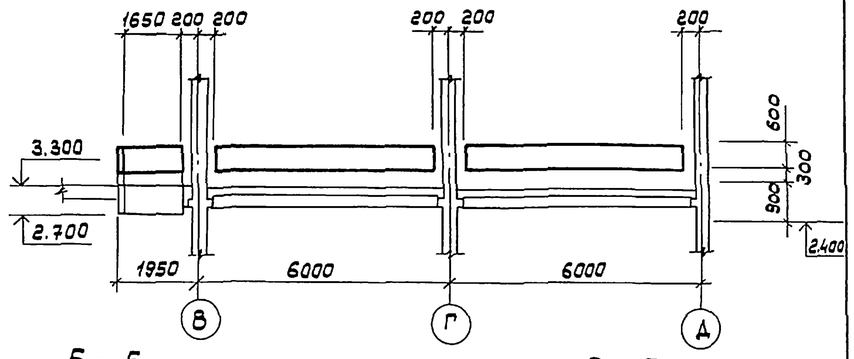

5 — 5

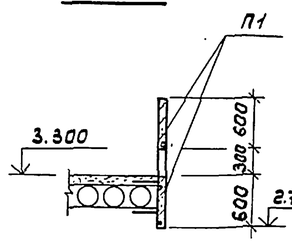

3 — 3

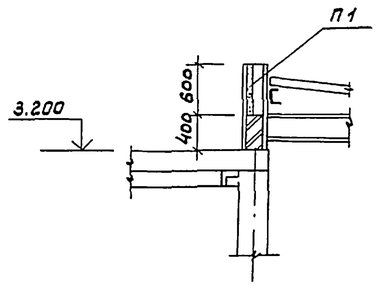

1 — 1

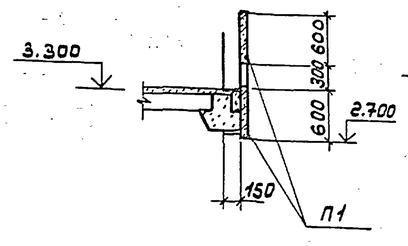

7 — 7

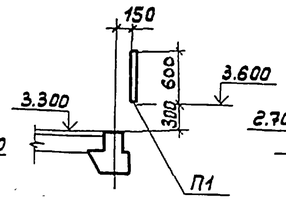

4 — 4

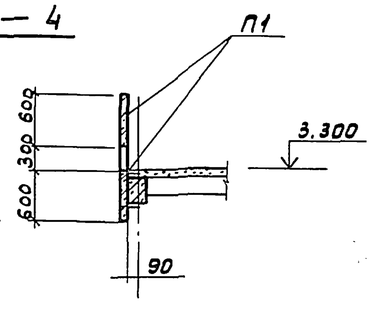

6 — 6

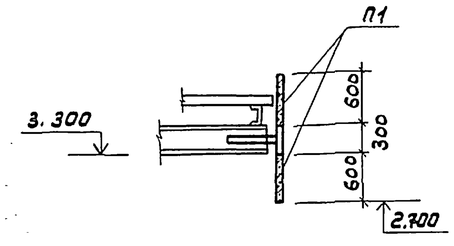

1. Экструзионные панели распиливаются по месту.
2. При установке экструзионных зазор между стойкой и перегородкой уплотнить герметом (ф шнура 20÷30 мм, гост 19177-81)
3. Стойки ограждения на листе КМ-

Привязан

Инв. №

ГИП	Чекалов		ТП 503-5-23.86 КЖ
Н.контр	Ломазов		Автовокзал вместимостью 300 человек
Нач.отд.	Иванов		Здание автовокзала — Стадия: РП; Лист: 58; Листов:
Гл.спец.	Ломазов		
Вед.инж.	Никитина		Схема расположения экструзионного ограждения на перекрытиях. — Гипроавтотранс, Ленинградский филиал
Вед.инж.	Поликарпова		
Инж	Коренькова		

Инв. № подл. | Подпись и дата | Взам. инв. №

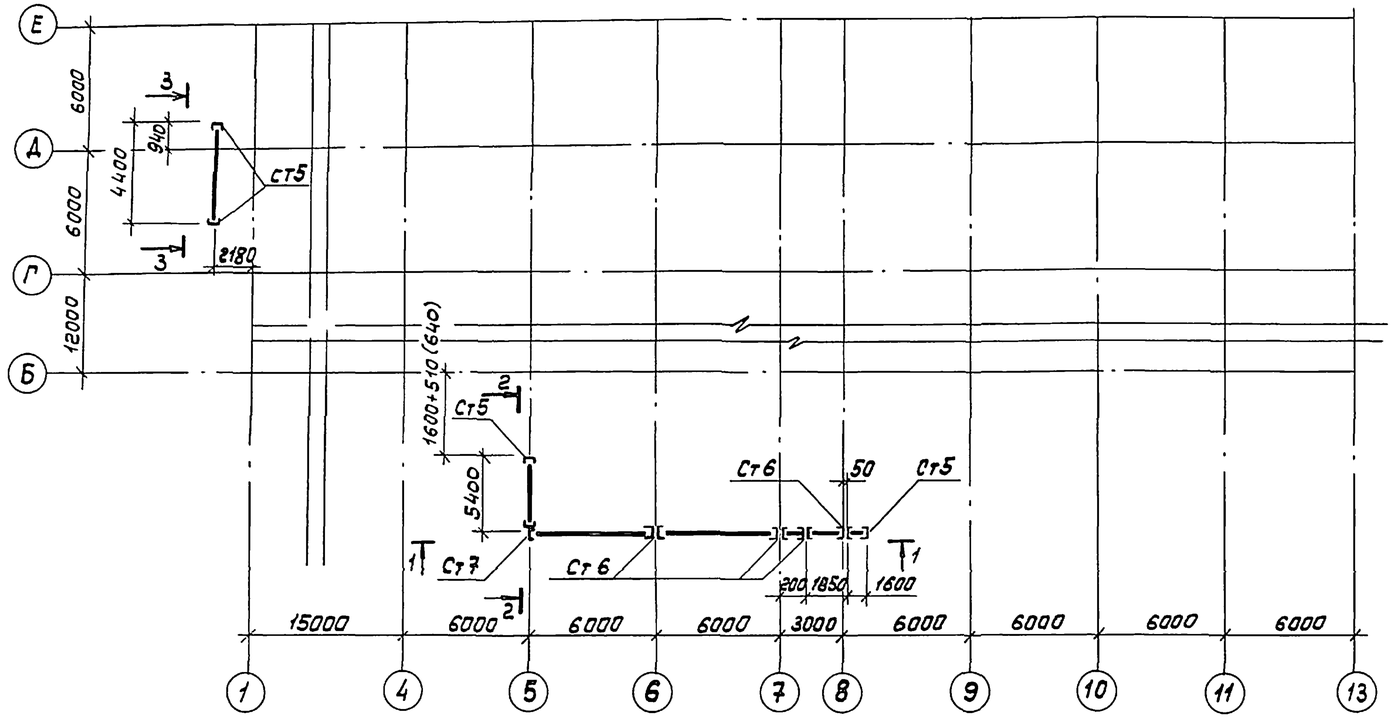

Спецификация к схеме расположения ограждения крыльц

Марка поз	Обозначение	Наименование	кол	Масса ед.кг	Примечание
		Экструзионные панели			
П1	1.000.8-1-21	ПГЭА600 60.6	5	31.69	
П2	1.000.8-1-22	ПГЭА600 30.6	5	16.35	
		Стойки			
Ст5	ТП503-5-23.86 КЖИ2-029	Ст 5	4	6,96	
Ст6	ТП503-5-23.86 КЖИ2-030	Ст 6	4	12,82	
Ст7	ТП503-5-23.86 КЖИ2-031	Ст 7	1	12,82	

1. Для ограждения крыльца экструзионные панели распиливаются по месту.
2. Зазор между панелью и стойкой уплотнить гернитом (ф шнура 20÷30 мм по ГОСТ 19177-81).

1 — 1

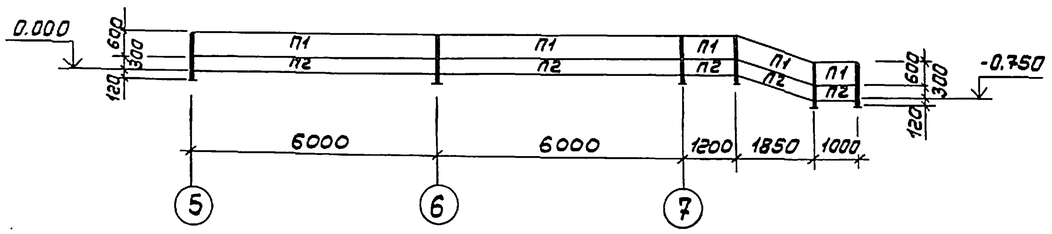

2 — 2

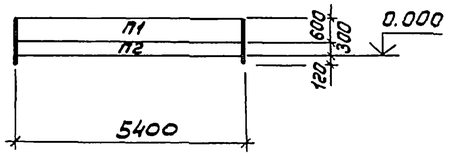

3 — 3

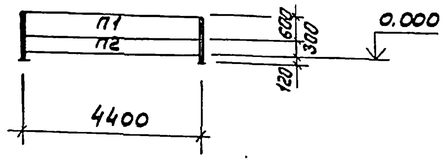

Инв.№ подл. | Подпись и дата | Взам.инв.№

				ТП 503-5-23.86 КЖ
				Автовокзал вместимостью 300 человек
Привязан				Здание автовокзала
				Схема расположения ограждения крыльц
Инв.№				

				Стадия	Лист	Листов
ГИП	Черкалов			РП	59	
Н.контр.	Помазов					
Нач.отд.	Иванов					
Гл.конст.	Помазов					
Вед.инж.	Никитина					
Вед.инж.	Поликарпова					
Инж.	Пивоварова			ГИПРОАВТОТРАНС Ленинградский филиал		

Альбом II

Объект 1259

Ведомость рабочих чертежей основного комплекта

Лист	Наименование	Примечание
1	Общие данные	
2	Техническая спецификация металла	
3	Схема расположения витражей в осях Б-В; 3÷6	
4	Схемы расположения витражей в осях Б-В; 3÷6.	
5	Схема расположения витражей по оси А	
6	Схема расположения остекления по оси А	
7	Сечения 4-4; 5-5 Узлы I; II	
	Схема расположения дверных проемов	
8	Барьер кассовых кабин. Схема расположения элементов витрины.	
9	Барьер кассовых кабин. Металлические марки СВОЕ12-22И; СВОЕ12-20И; СВОЕ12-02 и узлы А; Б	
10	Схема расположения металлоконструкций навеса перрона.	
11	Схема расположения металлоконструкций навеса перрона. Узлы I÷V	
12	Схема расположения стоек ограждения.	
13	Схема расположения стоек ограждения. Узлы I÷III	
14	Схема расположения стоек ограждения. Узлы IV÷VI	
15	Схема расположения стоек ограждения. Узлы VII÷IX	
16	Лестницы Л-3; Л-5; Л-6	
17	Схема расположения стремянок С1 и С2.	

Ведомость ссылочных и прилагаемых документов

Обозначение	Наименование	Примечание
серия 1.236.4-7/84.1 Вып. 1-1, 1-2, 3-1	Витрины и тамбуры из алюминиевых сплавов для общественных зданий. Витражи и витрины, двери, тамбуры.	
серия 1.450.3-3 1.450.3-3.1	Стальные лестницы, площадки, стремянки и ограждения.	
ГОСТ 26998-86	Дюбеля	

Общие указания

1. Основной комплект рабочих чертежей марки КМ разработан на основании исходных данных, приведенных на листе АР-1.

2. Конструкции разработаны применительно к районам с расчетной t° наружного воздуха до -40°С, снеговой нагрузкой до 150 кг/м², скоростным напором ветра до 100 кг/м².

3. При расчете и проектировании стальных конструкций применены следующие нормативные материалы:

а/ СНиП II 23-81 "Стальные конструкции. Нормы проектирования".

б/ СНиП II-6-74 "Нагрузки и воздействия. Нормы проектирования".

4. За относительную отметку 0.000 принять уровень чистого пола первого этажа, соответствующий абсолютной отметке [ ]

5. Антикоррозийная защита: все стальные конструкции окрасить пентафталевой эмалью черного цвета за 2 раза.

6. Материал конструкций: 6.1/ Все конструкции навеса запроектированы из стали марки Вст.3кп2 ГОСТ 380-71* 6.2/ сварные соединения выполнять электродами марки Э42 по ГОСТ 9467-75. 6.3/ Все соединения, для которых не указаны усилия в таблицах элементов для прокатных профилей, крепить на усилия не менее 5т.

Типовой проект разработан в соответствии с действующими нормами и правилами и предусматривает мероприятия, обеспечивающие взрывную, взрывопожарную и пожарную безопасность при эксплуатации здания.

Главный инженер проекта: Ч. Чекалов Ч.

Инв. № подл. | Подпись и дата | Взам. инв. №

Привязан

Инв. №

ТП 503-5-23.86 КМ			
Автовокзал вместимостью 300 человек			
Здание автовокзала	Стадия	Лист	Листов
	РП	1	17
Общие данные	ГИПРОАВТОТРАНС Ленинградский филиал		

ГИП	Чекалов	
Н. контр.	Помазов	
Нач. отд.	Иванов	
Гл. спец.	Помазов	
Вед. инж.	Никитина	
Вед. инж.	Поликарпова	
Инж.	Коренькова	

АЛЬБОМ II

Вид профиля и ГОСТ, ТУ	Марка металла и ГОСТ	Обозначение и размер профиля	№ п.п	Код: Марка металла	Код: Вида профиля	Код: Размера профиля	Кол-во шт.	Длина, мм	Масса металла по элементам конструкций, Т: Навес	Стойки ограждения	Косоуры	Площадки	Витражи					Общая масса, Т	Масса потребности в металле по кварталам (заполняется изготовителем), Т: I	II	III	IV	Заполняется В.И.
									Код элемента конструкций														
1	2	3	4	5	6	7	8	9	526200	526244	526242	526243	526220										
Двутавры с параллельными гранями полок по ТУ14-2-24-72	Вст3 п6 ГОСТ380-71*	I30к2	1	090700	092505				4,0									4,0					
	Вст3 пс6 ГОСТ380-71*	I 20 к2	2	090700	092505				2,0									2,0					
	Вст3 пс6-1 ТУ14-1-3023-80	I30 Б1	3	090700	092505				3,81									3,81					
		Итого							9,81									9,81					
Сталь горячекатанная швеллеры по ГОСТ 8240-72	Вст3 пс6 ГОСТ380-71	[24	4		292500				2,45		0,53							2,98					
		[20	5		292500							0,28						0,28					
		[16	6		292500							0,2						0,2					
		Итого:							2,45		0,53	0,48						3,46					
Сталь прокатная угловая равнополочная по ГОСТ 8509-72*	Вст3 кп2 ГОСТ380-71	L70×70×6	7		090100				0,02	0,2								0,22					
		L63×63×6	8		090100				0,1									0,1					
		L50×50×5	9		090100								0,42					0,42					
									0,12	0,2			0,42					0,74					
		L250×250×16	10		090100						0,19							0,19					
		Итого									0,19							0,19					
Сталь листовая горячекатанная по ГОСТ 19903-74	Вст3 кп2 ГОСТ380-71	δ4	11		090200					0,08	0,02							0,1					
		δ8	12		090200				0,05									0,05					
		δ10	13		090200						0,02							0,02					
		δ16	14		090200				0,13									0,13					
		Итого							0,18	0,08	0,04							0,30					
Сталь холодногнутая швеллеры по ГОСТ 8278-83		[80×50×4	15		112000					0,72								0,72					
		[180×50×4	16		112000						0,13							0,13					
		Итого								0,72	0,13							0,85					
Сталь круглая по ГОСТ 2590-71		ф18	17		090100							0,09						0,09					
		Итого										0,09						0,09					
Сталь рифленая ГОСТ 8568-77		δ4	18		090100						0,22							0,22					
		Итого									0,22							0,22					
Уголки стальные гнутые равнополочные ГОСТ 19771-74		L80×80×5	19		112000						0,43							0,43					
		Итого									0,43							0,43					
Алюминиевый деформируемый сплав АД31 ГОСТ 22233-83	Сплав АД31 ГОСТ 4784-74		20										1.70					1,70					
Всего масса металла									12,56	1,2	1,54	0,57	1.95					17.99					
В том числе по маркам	Вст3пс6								9,46														
	Вст3ПС6-1								3,8														
	Вст3кп2								2,95														
	Сплав АД31								1,7														

Инв.№подл. | Подп. и дата | Взам.инв.№

Инв.№ | Привязан

ГИП	Чекалов	
Н.контр	Помазов	
Нач.отд	Иванов	
Гл.спец	Помазов	
Вед.инж	Никитина	
Инжен.	Коренькова	

ТП503-5-23.86 КМ

Автовокзал вместимостью 300 человек

Здание автовокзала

Стадия	Лист	Листов
РП	2	

Техническая спецификация стали

ГИПРОАВТОТРАНС Ленинградский филиал

Альбом II

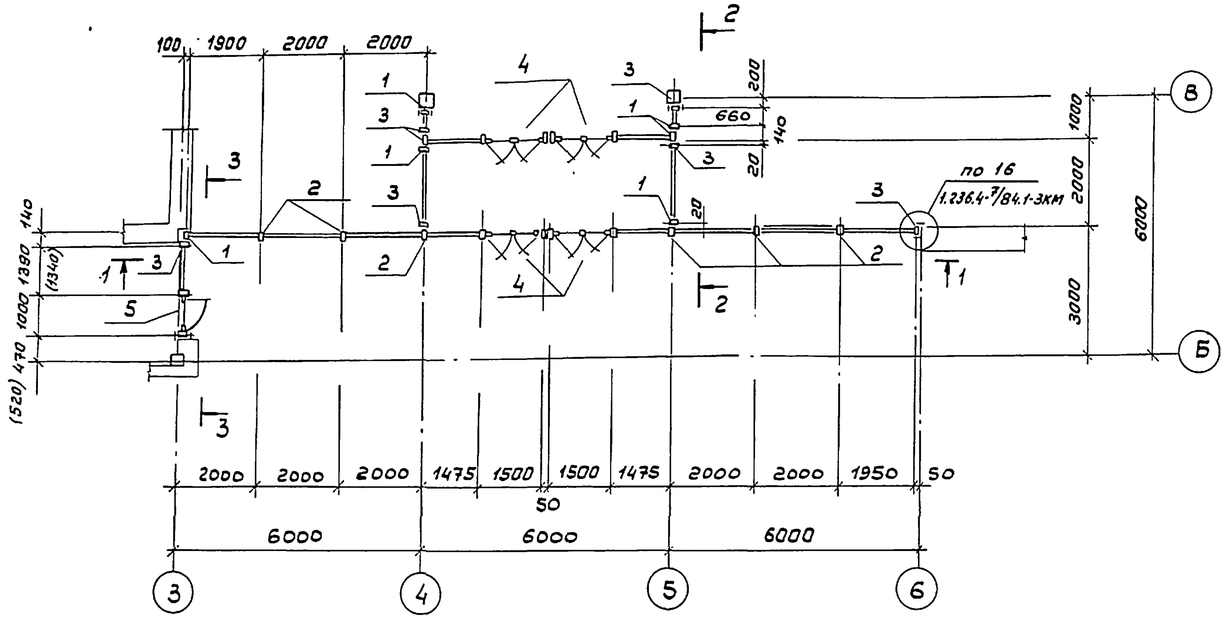

1 — 1

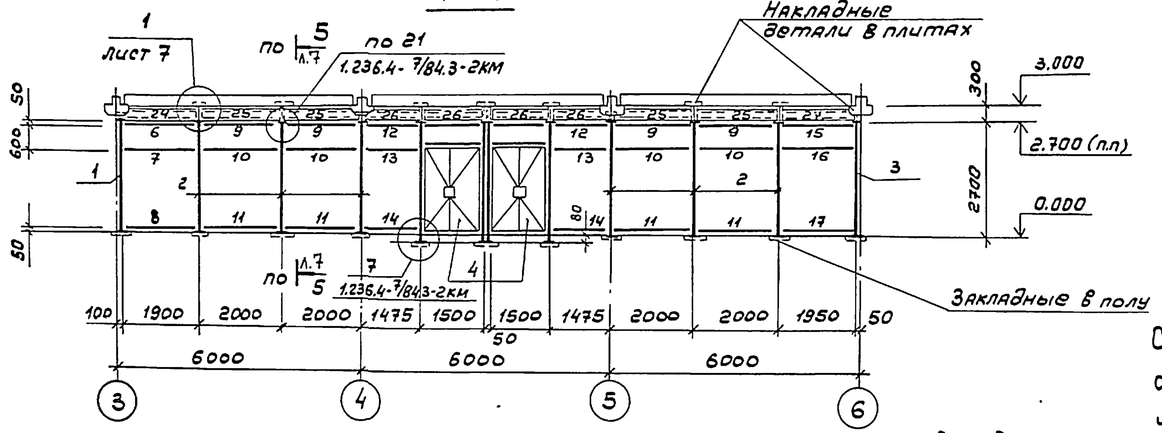

(п.п) - подвесной потолок

Стальные конструкции окрасить пентафталевой эмалью черного цвета за 2 раза.

2 — 2

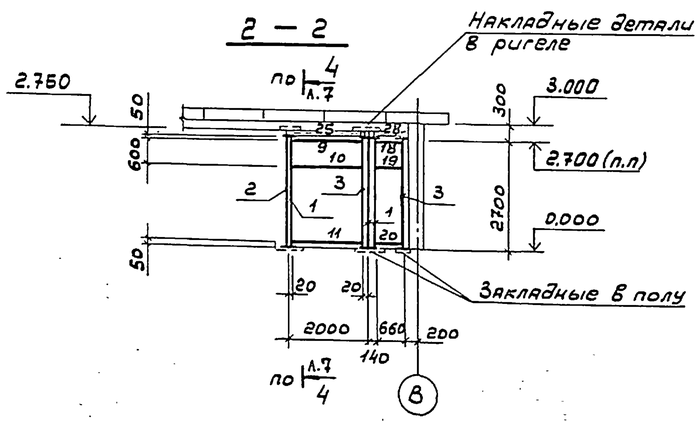

3 — 3

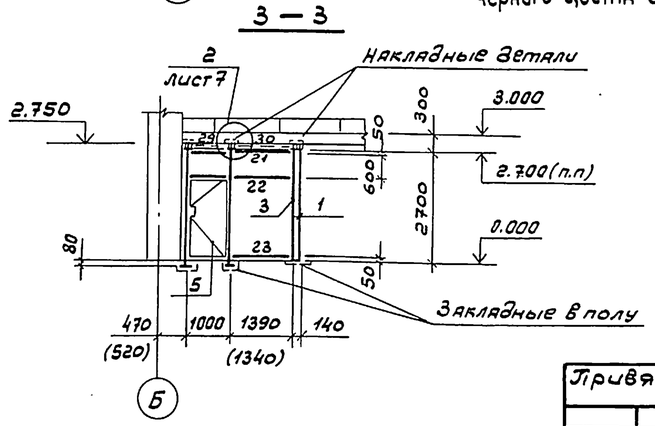

Марка поз.	Обозначение	Наименование	Кол.	Масса ед.кг	Примечание
1	1.236.4-7/84 В.1	Стойка СВПл27-03	6	9,95	
2	1.236.4-7/84 В.1	СВПл27-33	6	11,45	
3	1.236.4-7/84 В.1	СВПл27-30	7	9,95	
4	1.236.4-7/84 В.3	Тамб.рамы ТАН27-15В	4	66,7	
5	1.236.4-7/84 В.3	ТА027-10В	1	49,2	
6	1.236.4-7/84 В.1	Ригель верхний РВПИ-19	1	5,8	
7	1.236.4-7/84 В.1	Ригель средний РСПИ-19	1	5,6	
8	1.236.4-7/84 В.1	Ригель нижний РНПИ-19	1	5,8	
9	1.236.4-7/84 В.1	РВПИ-20	6	6,1	
10	1.236.4-7/84 В.1	РСПИ-20	6	6,0	
11	1.236.4-7/84 В.1	РИПИ-20	6	6,1	
12	1.236.4-7/84 В.1	РВПИ-15	4	4,6	
13	1.236.4-7/84 В.1	РСПИ-15	4	4,5	
14	1.236.4-7/84 В.1	РИПИ-15	4	4,6	
15	1.236.4-7/84 В.1	РВПИ-19,5	1	6,1	
16	1.236.4-7/84 В.1	РСПИ-19,5	1	5,9	
17	1.236.4-7/84 В.1	РИПИ-19,5	1	6,1	
18	1.236.4-7/84 В.1	РВПИ-066	1	2,0	
19	1.236.4-7/84 В.1	РСПИ-066	1	1,9	
20	1.236.4-7/84 В.1	РНПИ-066	1	2,0	
21	1.236.4-7/84 В.1	РВПИ-14	1	4,27	
22	1.236.4-7/84 В.1	РСПИ-14	1	4,2	
23	1.236.4-7/84 В.1	РИПИ-14	1	4,27	
24		L50×5 ГОСТ8509-72 ℓ=1900	4	6,7	
25		L50×5 ГОСТ8509-72 ℓ=2000	20	7,1	
26		L50×5 ГОСТ8509-72 ℓ=1475	32	5,3	
27		L50×5 ГОСТ8509-72 ℓ=1950	4	7,1	
28		L50×5 ГОСТ8509-72 ℓ=660	4	2,3	
29		L50×5 ГОСТ8509-72 ℓ=1000	2	3,5	
30		L50×5 ГОСТ8509-72 ℓ=1390	2	5,0	
31		L63×6 ГОСТ8502-72 ℓ=50	17	0,3	
32		I14 ГОСТ8239-72* ℓ=288	12	3,9	
33	1.236.4-7/84 В.1	Нащельник НЛ-27	18	3,3	
34	1.236.4-7/84 В.1	НЛ-30	27	4,1	
35	1.236.4-7/84 В.1	Штапик ШП-27	54	0,23	
36	1.236.4-7/84 В.1	ШП-21	64	0,23	
37	1.236.4-7/84 В.1	ШП-15	16	0,23	
38	1.236.4-7/84 В.1	Вкладыш Ц-02	90		
39	1.236.4-7/84 В.1	Пружина ПО-1	232	0,07	

Объект 1259

Инв.№ подл. | Подпись и дата | Взам.инв.№

Привязан

Инв.№

ГИП	Чекалов	
Н.контр.	Помазов	
Нач.отд.	Иванов	
Гл.спец.	Помазов	
Вед.инж.	Никитина	
Вед.инж.	Поликарпова	
Инж.	Коренькова	

ТП 503-5-23.86 КМ

Автовокзал вместимостью 300 человек

Здание автовокзала

Стадия	Лист	Листов
РП	3	

Схема расположения витражей в осях „Б-В" 3÷6

ГИПРОАВТОТРАНС Ленинградский филиал

Схема остекления витража.

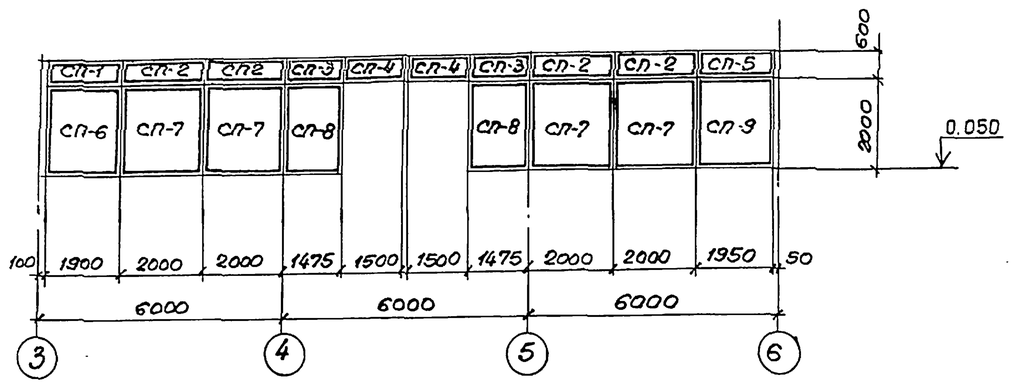

Схема остекления по оси 4 и 5.

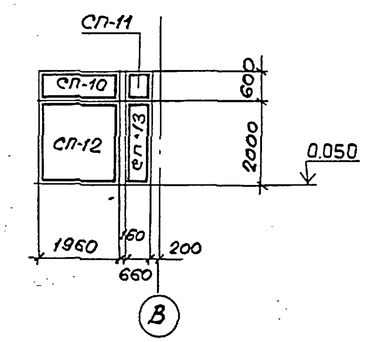

Схема остекления тамбура.

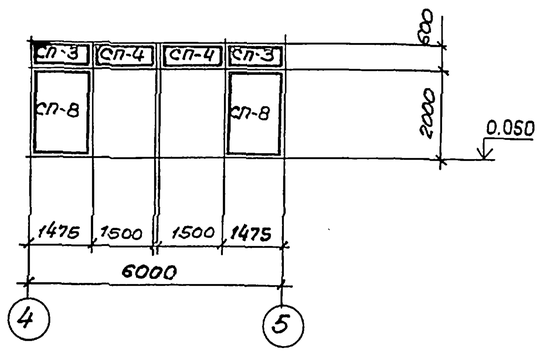

Схема остекления по оси 3.

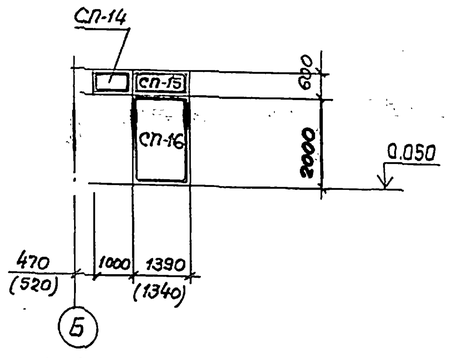

Спецификация стеклопакетов.

Марка стеклопакета	Обозначение стекла	Обозначение стеклопакета	К-во	Площадь м²
СП-1	6.5х550х1850 ГОСТ 7380-77	СПК1 550х1850 6.5-6.5/12 Стекло витр. ГОСТ24866-81	1	1.02
СП-2	6.5х550х1950 ГОСТ 7380-77	СПК1 550х1950 6.5-6.5/12 Стекло витр. ГОСТ24866-81	4	1.07
СП-3	6.5х550х1425 ГОСТ 7380-77	СПК1 550х1425 6.5-6.5/12 Стекло витр. ГОСТ24866-81	4	0.78
СП-4	6.5х550х1450 ГОСТ 7380-77	СПК1 550х1450 6.5-6.5/12 Стекло витр. ГОСТ24866-81	4	0.79
СП-5	6.5х550х1900 ГОСТ 7380-77	СПК1 550х1900 6.5-6.5/12 Стекло витр. ГОСТ24866-81	1	1.04
СП-6	6.5х1950х1850 ГОСТ 7380-77	СПК1 1950х1850 6.5-6.5/12 Стекло витр. ГОСТ24866-81	1	3.6
СП-7	6.5х1950х1950 ГОСТ 7380-77	СПК1 1950х1950 6.5-6.5/12 Стекло витр. ГОСТ24866-81	4	3.8
СП-8	6.5х1950х1425 ГОСТ 7380-77	СПК1 1950х1425 6.5-6.5/12 Стекло витр. ГОСТ24866-81	4	2.8
СП-9	6.5х1950х1900 ГОСТ 7380-77	СПК1 1950х1900 6.5-6.5/12 Стекло витр. ГОСТ24866-81	1	3.7
СП-10	6.5х550х1910 ГОСТ 7380-77	СПК1 550х1910 6.5-6.5/12 Стекло витр. ГОСТ24866-81	1	1.05
СП-11	6.5х550х610 ГОСТ 7380-77	СПК1 550х610 6.5-6.5/12 Стекло витр. ГОСТ24866-81	1	0.34
СП-12	6.5х1950х1910 ГОСТ 7380-77	СПК1 1950х1910 6.5-6.5/12 Стекло витр. ГОСТ 24866-81	1	3.7
СП-13	6.5х1950х610 ГОСТ 7380-77	СПК1 1950х610 6.5-6.5/12 Стекло витр. ГОСТ24866-81	1	1.2
СП-14	6.5х550х950 ГОСТ 7380-77	СПК1 550х950 6.5-6.5/12 Стекло витр. ГОСТ24866-81	1	0.52
СП-15	6.5х550х1340 ГОСТ 7380-77	СПК1 550х1340 6.5-6.5/12 Стекло витр. ГОСТ24866-81	1	0.73
СП-16	6.5х1950х1340 ГОСТ 7380-77	СПК1 1950х1340 6.5-6.5/12 Стекло витр. ГОСТ24866-81	1	2.6

Выборка изделий.

№ п/п	Наименование	ГОСТ	Материал	К-во	Масса в кг: 1 п.м.	Масса в кг: Общий
1	Профиль резиновый	ТУ38-105-1082-76	Морозостойкая резина			
	ПР-65И	—"—	—"—	117.2пм	0.04	
2	Утеплитель гернит					
	ф40	19177-81	Резина губч.	62.5пм		
3	Минераловатный утеплитель	4640-76	Минеральн. вата	0.92м³	0.009	
4	Полиэтилен высокой плотности низкого давления					
	марка 204-15 сорт.1	16338-77	полиэтилен			
	ППЭ-4	—"—	—"—	140шт	0.22	
	ППЭ-3	—"—	—"—	70шт	0.17	

Инв.№подл. | Подп. и дата | Взам.инв.№

Привязан

Инв.№

ГИП	Чекалов	
Н.контр.	Ломазов	
Нач.отд.	Иванов	
Гл.конст.	Ломазов	
Вед.инж.	Никитина	
Вед.инж.	Поликарпов	
Инж.	Коренькова	

ТП 503-5-23.86 КМ

Автовокзал вместимостью 300 человек

Здание автовокзала

Стадия	Лист	Листов
РП	4	

Схемы заполнения витражей в осях Б-В; 3÷6.

ГИПРОАВТОТРАНС
Ленинградский филиал

Альбом II

Объект 1259

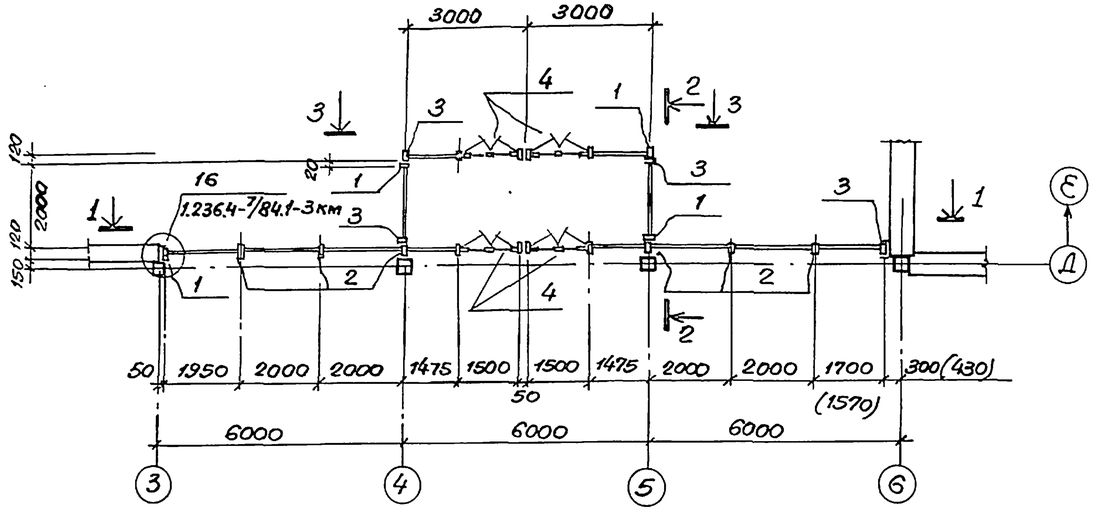

1 – 1

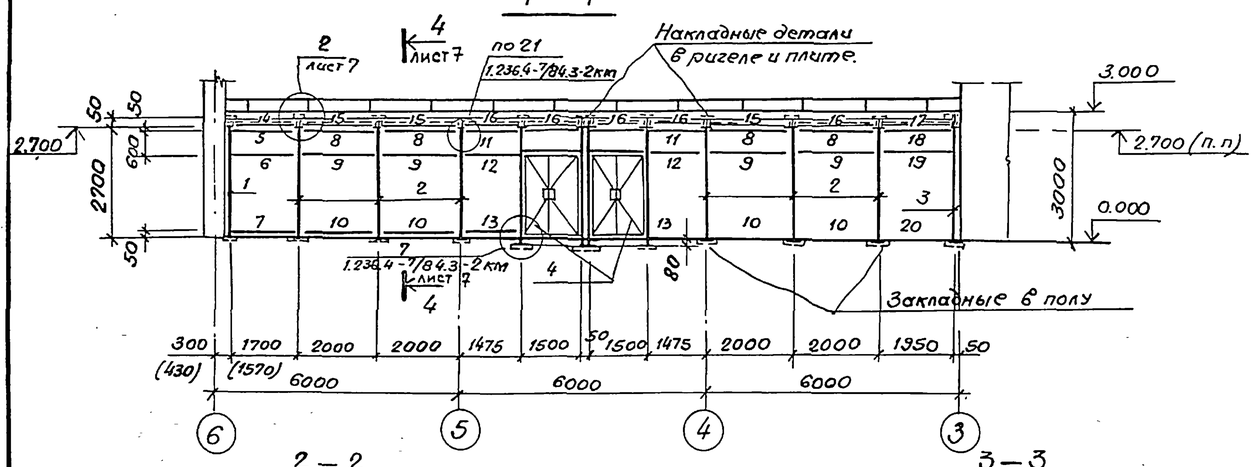

2 – 2

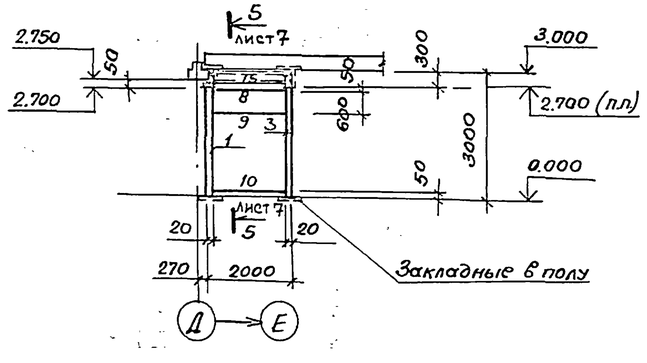

3 – 3

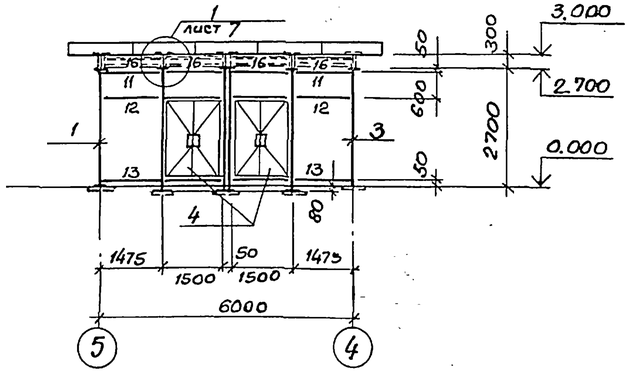

Спецификация к схеме расположения витражей.

Марка, поз	Обозначение	Наименование	Кол.	Масса ед.кг.	Примечание
1	1.236.4-7/84 в.1	Стойка СВПЛ27-03	4	9.95	
2	1.236.4-7/84 в.1	СВПЛ27-33	6	11.45	
3	1.236.4-7/84 в.1	СВПЛ27-30	4	9.95	
4	1.236.4-7/84 в.3	Гамб.рамы ТАН27-15В	4	66.7	
5	1.236.4-7/84 в.1	Ригель верхний РВПИ-17	1	5.2	
6	1.236.4-7/84 в.1	ригель средний РСПИ-17	1	5.0	
7	1.236.4-7/84 в.1	Нижний ригель РИПИ-17	1	5.2	
8	1.236.4-7/84 в.1	РВПИ-20	6	6.1	
9	1.236.4-7/84 в.1	РСПИ-20	6	5.9	
10	1.236.4-7/84 в.1	РИПИ-20	6	6.1	
11	1.236.4-7/84 в.1	РВПИ-15	4	4.6	
12	1.236.4-7/84 в.1	РСПИ-15	4	4.5	
13	1.236.4-7/84 в.1	РИПИ-15	4	4.6	
14		L50х5.ГОСТ8509-72; ℓ=1700	2	6.0	
15		L50х5.ГОСТ8509-72; ℓ=2000	16	7.1	
16		L50х5.ГОСТ8509-72; ℓ=1475	24	5.3	
17		L50х5.ГОСТ8509-72; ℓ=1950	2	7.1	
18	1.236.4-7/84 в.1	РВПИ-19.5	1	6.1	
19	1.236.4-7/84 в.1	РСПИ-19.5	1	5.9	
20	1.236.4-7/84 в.1	РИПИ-19.5	1	6.1	
21		L63х6.ГОСТ8509-72; ℓ=50	11	0.3	
22		I14.ГОСТ8239-72*; ℓ=288	11	3.9	
23	1.236.4-7/84 в.1	Нащельник НЛ-27	8	3.3	
24	1.236.4-7/84 в.1	НЛ-30	24	4.1	
25	1.236.4-7/84 в.1	НЛ-20	8	2.4	
26	1.236.4-7/84 в.1	Штапик ШП-27	40	0,23	
27	1.236.4-7/84 в.1	ШП-17	8	0,23	
28	1.236.4-7/84 в.1	ШП-20	56	0,23	
29	1.236.4-7/84 в.1	ШП-15	32	0,23	
30	1.236.4-7/84 в.1	Пружина П-01	208	0.02	
31	1.236.4-7/84 в.1	Вкладыш Ц-02	72	0.07	

1. Узлы разработаны в серии 1.236.4-7/84 в.1; в.3.
2. Крепление витражей производить внизу к закладным деталям в полу, вверху к накладным деталям, пристреливаемым дюбелями к конструкциям.
3. Стальные конструкции окрасить пентафталевой эмалью черного цвета за 2 раза.

Инв.№ подл. | Подпись и дата | Взам.инв.№

Привязан

Инв.№

ГИП	Чекалов	
Н.контр.	Ломазов	
Н.отд.	Иванов	
Гл.спец.	Ломазов	
Вед.инж.	Никитина	
Вед.инж.	Ломакартова	
Инженер	Коренькова	

ТП503-5-23.86 КМ

Автовокзал вместимостью 300 человек

Здание автовокзала

Стадия	Лист	Листов
РП	5	

Схема расположения витражей по оси „Д"

ГИПРОАВТОТРАНС Ленинградский филиал

АЛЬБОМ II

Объект 1259

Схема остекления по оси „Д".

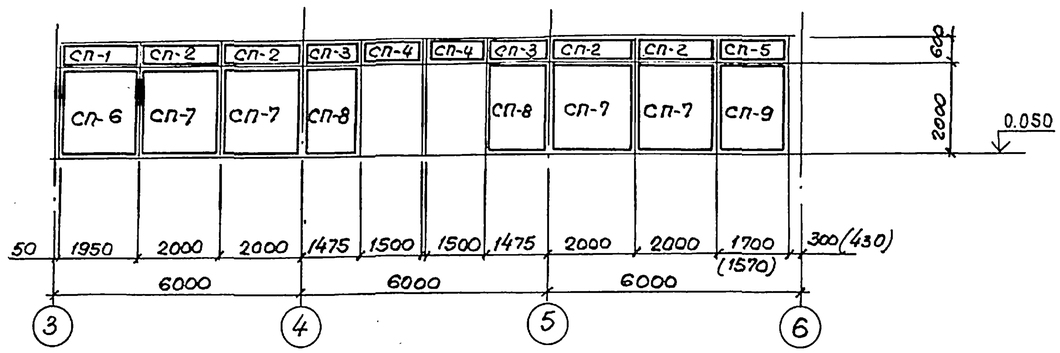

Схема остекления по оси „4и5".

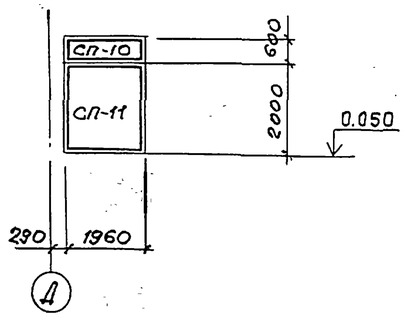

Схема остекления тамбура.

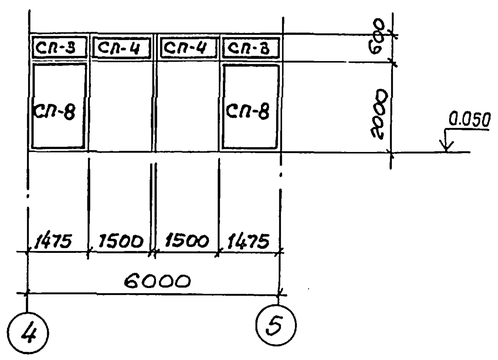

Спецификация стеклопакетов.

Марка стеклопакета	Обозначение стекла	Обозначение стеклопакета	К-во	Площадь м²
СП-1	6,5×550×1900 ГОСТ 7380-77	СПК1 550×1900 6,5-6,5/12 стекло витр. ГОСТ 24866-81	1	1.04
СП-2	6,5×550×1950 ГОСТ 7380-77	СПК1 550×1950 6,5-6,5/12 стекло витр. ГОСТ 24866-81	4	1.07
СП-3	6,5×550×1425 ГОСТ 7380-77	СПК1 550×425 6,5-6,5/12 Стекло витр. ГОСТ 24866-81	4	0,78
СП-4	6,5×550×1450 ГОСТ 7380-77	СПК1 550×1450 6,5×6,5/12 Стекло витр. ГОСТ 24866-81	4	0.79
СП-5	6,5×550×1650 ГОСТ 7380-77	СПК1 550×1650 6,5-6,5/12 Стекло витр. ГОСТ 24866-81	1	0,9
СП-6	6,5×1950×1900 ГОСТ 7380-77	СПК1 1950×1900 6,5-6,5/12 Стекло витр. ГОСТ 24866-81	1	3,7
СП-7	6,5×1950×1950 ГОСТ 7380-77	СПК1 1950×1950 6,5-6,5/12 Стекло витр. ГОСТ 24866-81	4	3,8
СП-8	6,5×1950×1425 ГОСТ 7380-77	СПК1 1950×1425 6,5-6,5/12 Стекло витр. ГОСТ 24866-81	4	2,8
СП-9	6,5×1950×1650 ГОСТ 7380-27	СПК1 1950×1650 6,5-6,5/12 Стекло витр. ГОСТ 24866-81	1	3,2
СП-10	6,5×550×1910 ГОСТ 7380-77	СПК1 550×1910 6,5-6,5/12 Стекло витр. ГОСТ 24866-81	2	1.05
СП-11	6,5×1950×1910 ГОСТ 7380-77	СПК1 1950×1910 6,5-6,5/12 Стекло витр. ГОСТ 24866-81	2	3.7

Выборка изделий.

N п/п	Наименование	ГОСТ	Материал	К-во	Масса в кг	
					1п.м.	Общий.
1	Профиль резиновый	ТУ38-105-1082-76	Маразостойкая резина			
	ПР-65И	—"—	—"—	1028мм	0.04	
2	Утеплитель гернит					
	ф40	19177-81	Резина губч.	55.4пм		
3	Минераловатный утеплитель	4640-84	Минеральная вата	0,7м³	0.009	
4	Полиэтилен высокой					
	плотности низкого давления марка 204-15 сорт-1	16338-77	полиэтилен			
	ППЭ-4	—"—	—"—	112шт	0,22	
	ППЭ-3	—"—	—"—	56шт	0.17	

Инв.№ подл. | Подпись и дата | Взам. инв.№

Привязан

Инв.№

ГИП	Чекалов	
Н.контр.	Ломазов	
Нач.отд.	Иванов	
Гл.спец.	Ломазов	
Ведущ.	Никитина	
Вед.инж.	Поликарпова	
Инж.	Коренькова	

ТП503-5-23.86 КМ

Автовокзал вместимостью 300 человек

Здание автовокзала

Стадия	Лист	Листов
РП	6	

Схема заполнения остекления по оси „Д"

ГИПРОАВТОТРАНС Ленинградский филиал

АЛЬБОМ II

4 — 4

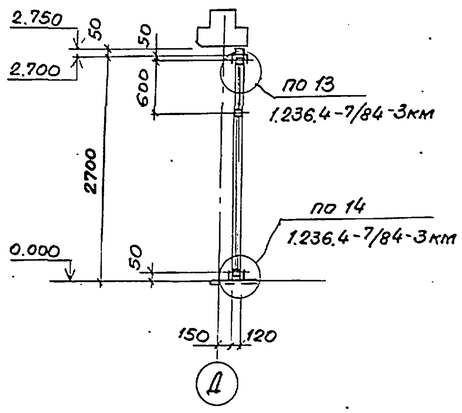

6 — 6

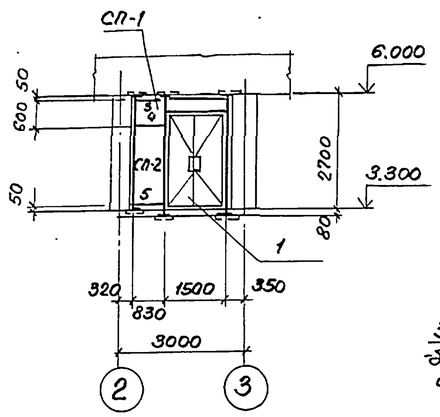

1

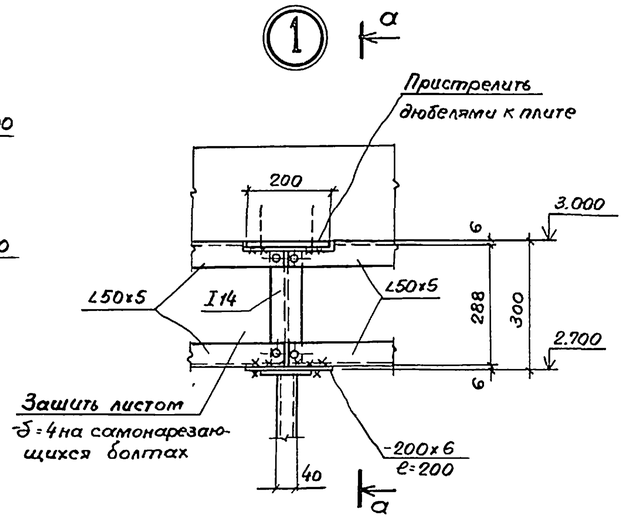

7 — 7

5 — 5

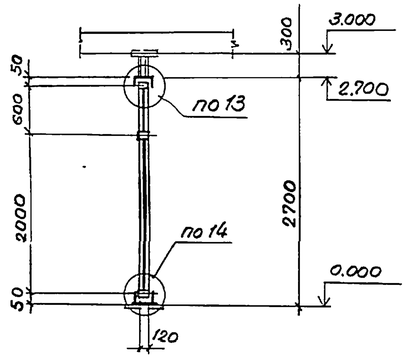

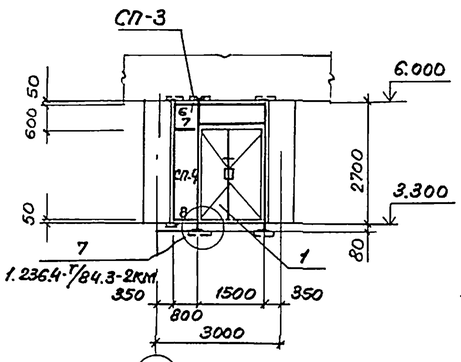

2

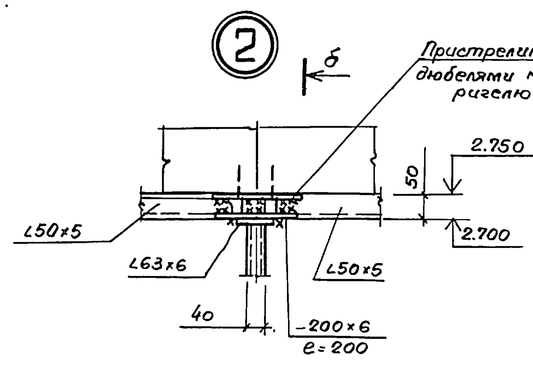

а — а

б

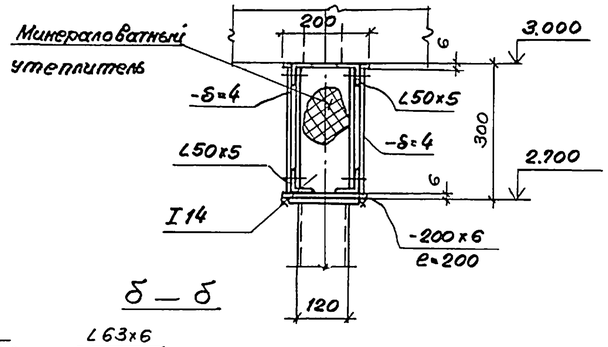

б — б

Схема расположения дверей на отм. 3.300

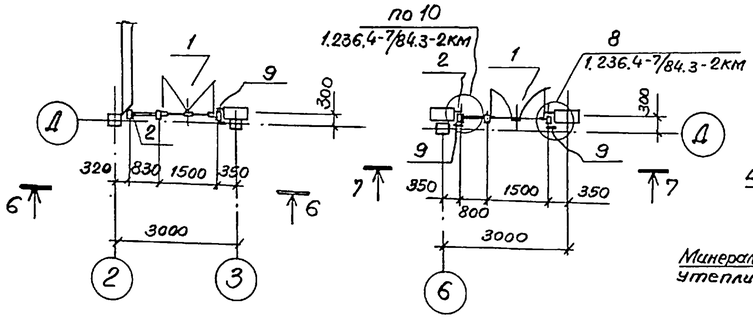

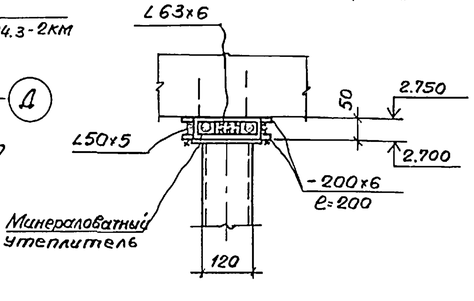

Спецификация к схеме расположения дверей.

Марка, поз.	Обозначение	Наименование	Кол	Масса ед. кг	Прим-чание
1	1.236.4-7/84 Б.3	Тамб. рамы ТАИ 27-15В	2	66,7	
2	1.236.4-7/84 Б.1	Стойка СВПЛ 27-03	2	9.95	
3	1.236.4-7/84 Б.1	Ригель верхний РВПИ-083	1	2.5	
4	1.236.4-7/84 Б.1	Ригель средний РСПИ-083	1	2.5	
5	1.236.4-7/84 Б.1	Ригель нижний РИПИ-083	1	2.5	
6	1.236.4-7/84 Б.1	Ригель верхний РВПИ-08	1	2.5	
7	1.236.4-7/84 Б.1	Ригель средний РСПИ-08	1	2.5	
8	1.236.4-7/84 Б.1	Ригель нижний РИПИ-08	1	2.5	
9	1.236.4-7/84 Б.1	Нащельник НЛ-27	6	3.3	
10	1.236.4-7/84 Б.1	НЛ-24	4	3.0	
11	1.236.4-7/84 Б.1	НЛ-20	2	2.4	
12	1.236.4-7/84 Б.1	Штапик ШП-20	6	0.23	
13	1.236.4-7/84 Б.1	ШП-27	8	0.23	
14	1.236.4-7/84 Б.1	Пружина П-01	60	0.02	
15	1.236.4-7/84 Б.1	Вкладыш Ц-02	12	0.07	

Спецификация стеклопакетов.

Марка стеклопакета	Обозначение стекла	Обозначение стеклопакета	К-во	Площадь м²
СП-1	6.5х550х780 ГОСТ 7380-77	СПК1 550х780 6.5-6.5/12 стекло витр. ГОСТ 24866-81	1	0.43
СП-2	6.5х1950х780 ГОСТ 7380-77	СПК1 1950х780 6.5-6.5/12 стекло витр. ГОСТ 24866-81	1	1.52
СП-3	6.5х550х750 ГОСТ 7380-77	СПК1 550х750 6.5-6.5/12 стекло витр. ГОСТ 24866-81	1	0.41
СП-4	6.5х1950х750 ГОСТ 7380-77	СПК1 1950х750 6.5-6.5/12 стекло витр. ГОСТ 24866-81	1	1.46

Выборка изделий.

NN п/п	Наименование	ГОСТ	Материал	К-во	Масса в кг. 1 п.м.	Масса в кг. общий
1	Профиль резиновый	ТУ38-105-1082-76	Морозостойкая резина			
	ПР-65И	— " —	— " —	29.0 п.м	0.04	
2	Утеплитель гермит					
	ф40	19177-81	Резина губч.	15.0 п.м		
3	Минераловатн. утеплитель	4640-84	Минеральн. вата	0.04 м³	0.009	
4	Полиэтилен высокой плотности низкого давл. марки 204-15 сорт 1	16338-77	Полиэтилен			
	ППЭ-4	— " —	— " —	16	0,22	
	ППЭ-3	— " —	— " —	8	0.17	

ГИП	Чекалов		ТП 503-5-23.86 КМ
Н. контр.	Помазов		Автовокзал вместимостью 300 человек
Нач. отд.	Иванов		Здание автовокзала — Стадия: РП; Лист: 7; Листов:
Гл. спец.	Помазов		
Вед. инж.	Никитина		Сечения 4-4; 5-5. Узлы I, II. Схема расположения дверных проемов.
Вед. инж.	Поликарпов		ГИПРОАВТОТРАНС Ленинградский филиал
Инжен.	Кореньков		

Привязан

Инв. №

Инв. № подл. | Подпись и дата | Взам. инв. №

12.59

Альбом II

Объект 1259

1 — 1

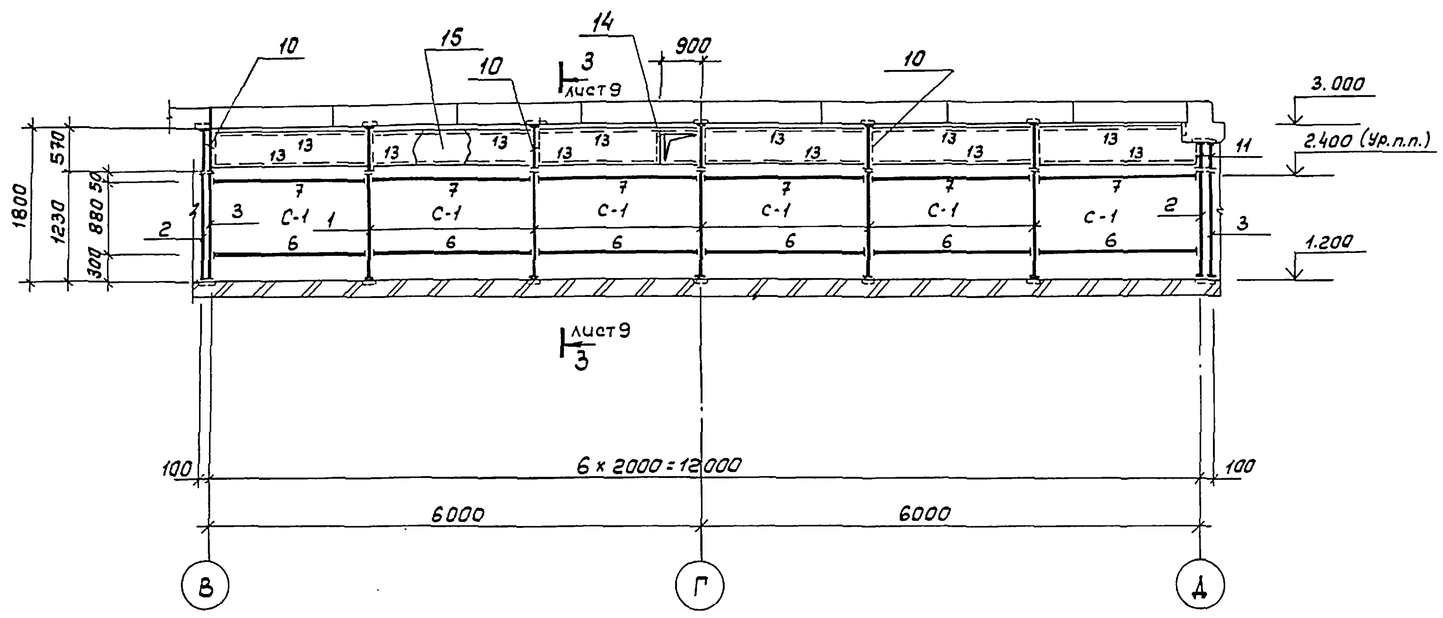

Схема расположения элементов витрины

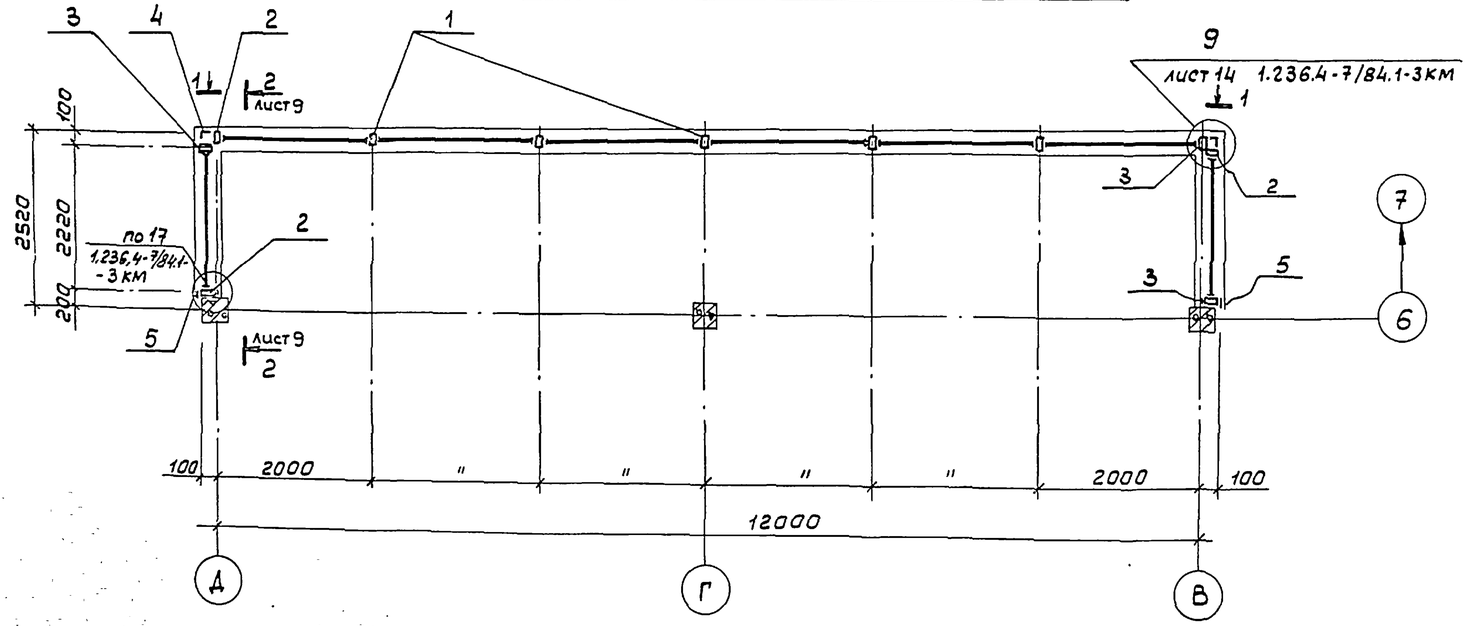

Спецификация к схеме расположения витрины

Марка поз.	Обозначение	Наименование	Кол.	Масса ед. кг	Примечание
1	Лист 9	Стойка СВОЕ 12-22И	5	4,4	
2	Лист 9	СВОЕ 12-20И	3	3.6	
3	Лист 9	СВОЕ 12-02И	3	3.6	
4	1.236.4-7/84 В.1	Нащельник НУЕ-24	1	5.10	
5	1.236.4-7/84 В.1	НЛ-24	2	1.10	
6	1.236.4-7/84 В.1	Нижний ригель РНОИ-20	6	6,3	
7	1.236.4-7/84 В.1	Верхний ригель РВОИ-20	6	6,3	
8	1.236.4-7/84 В.1	Верхний ригель РВОИ-22,2	2	6,3	
9	1.236.4-7/84 В.1	Нижний ригель РНОИ-22,2	2	6,9	
10		L80х70 ГОСТ 8509-72 ℓ=570	8	4,9	
11		L80х7 ГОСТ 8509-72 ℓ=320	3	2,7	
12		L50х5 ГОСТ 8509-72 ℓ=2200	4	7,8	
13		L50х5 ГОСТ 8509-72 ℓ=2000	12	7,1	
14		L50х5 ГОСТ 8509-72 ℓ=500	1	1,8	
15		-δ=4 ГОСТ 103-76*	17,0	п.м	
16	1.236.4-7/84 В.1	Нащельник НЛ-20	6	2,4	
17	1.236.4-7/84 В.1	НЛ-22	2	2,5	
18	1.236.4-7/84 В.1	Штапик ШП-20	24	0,23	
19	1.236.4-7/84 В.1	ШП-09	32	0,23	
20	1.236.4-7/84 В.1	ШП-22	8	0,23	
21	1.236.4-7/84 В.1	Пружина П-01	44	0,02	

1. Узлы разработаны в серии 1.236.4-7/84 в.1; в3.
2. Крепление витражей производить внизу к закладным деталям в полу, вверху к закладным деталям, пристреливаемым дюбелями к конструкциям.
3. Стекло С1 учтено в спецификации на листе КМ-9.

Привязан

Инв. №

Инв. № подл. | Подпись и дата | Взам. инв. №

ГИП	Чекалов	
Н. контр.	Ломазов	
Нач. отд.	Иванов	
Гл. констр.	Ломазов	
Рук. сект.	Самсонова	
Рук. гр.	Никитина	
Вед. инж.	Поликарпова	
Инж.	Коренькова	
Инж.	Тывус	

ТП 503-5-23.86 КМ

Автовокзал вместимостью 300 человек

Здание автовокзала

Стадия	Лист	Листов
РП	8	

Барьер кассовых кабин. Схема расположения элементов витрины.

ГИПРОАВТОТРАНС Ленинградский филиал

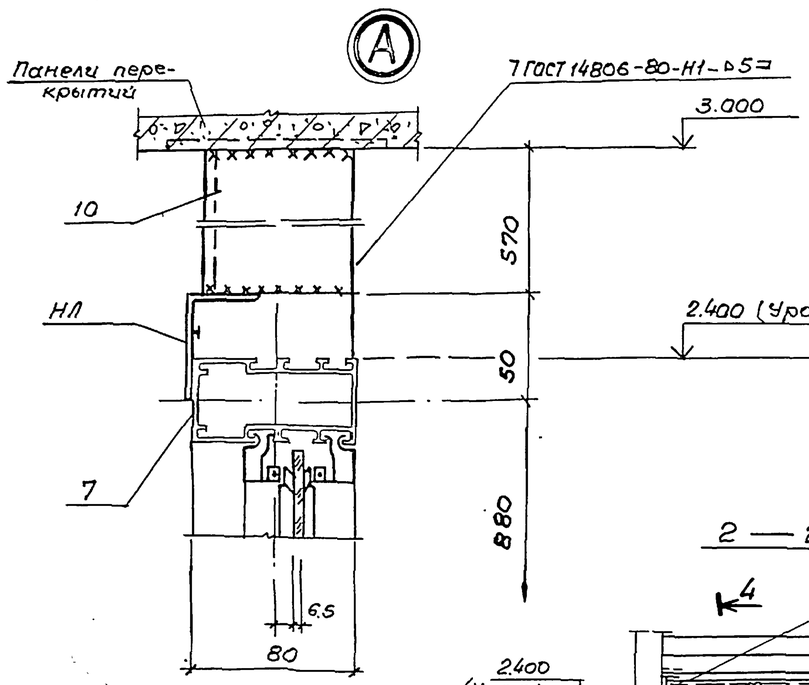

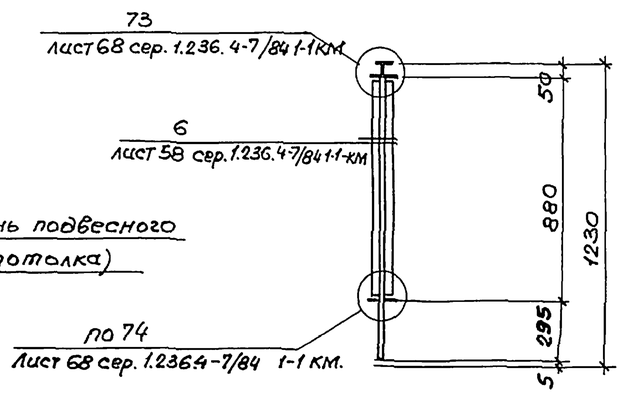

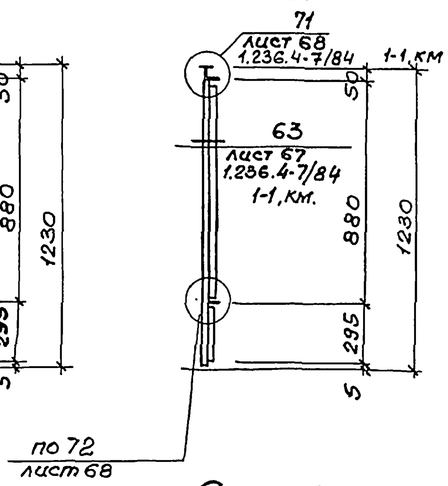

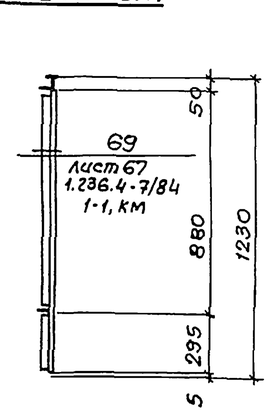

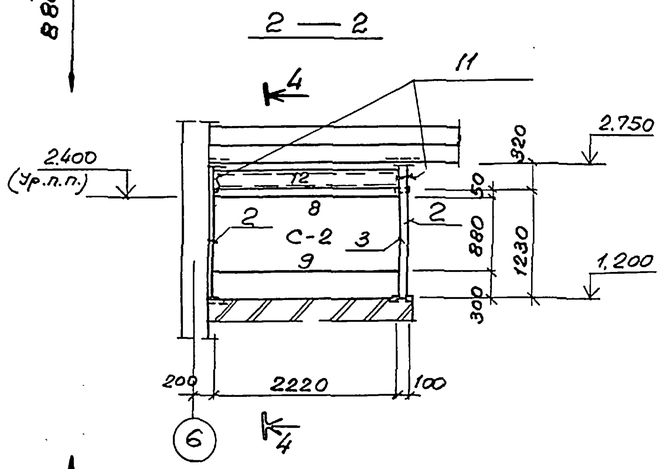

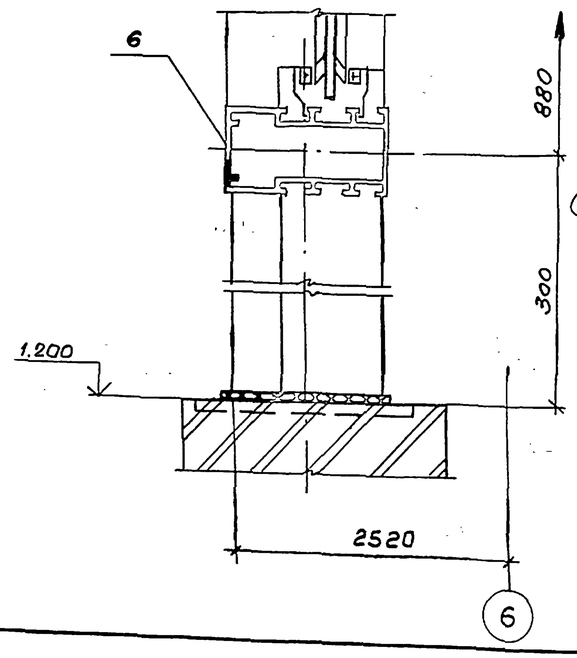

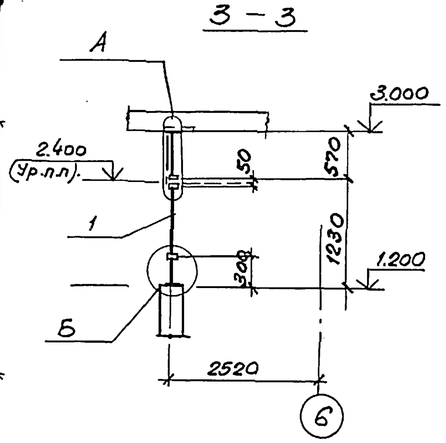

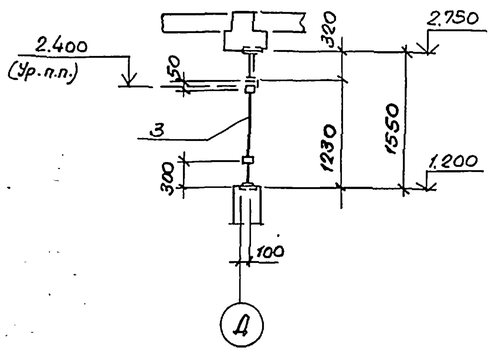

Спецификация стекла.

Марка стекла	ГОСТ	Обозначение стекла	К-во	Площадь м²
С-1	7380-77	6.5×830×1950	6	1.62
С-2	7380-77	6.5×830×2170	2	1.8

Выборка изделий.

N п/п.	Наименование	ГОСТ	Материал	К-во	Масса в кг	
					1 п.м.	Общий.
1	Профиль резиновый	7338-105-1082-76	Морозостойкая резина			
	ПР-65И	—"—	—"—	21.5п.м	0.04	
2	Утеплитель гермитф40	19177-81	резина губч.	5.0п.м.		
3	Минераловатн. утеплитель	4640-76	минеральн. вата	0.02м³	0.009	
4	Полиэтилен высокой плотности низкого давления					
	марка 204-15 сорт 1	16338-77	полиэтилен			
	ППЭ-3	—"—	—"—	48шт	0.17	

Привязан

Инв.№

ГИП	Чекалов	
Н.контр.	Ломазов	
Начотд.	Иванов	
Гл.конст.	Ломазов	
Рук.сект.	Самсонова	
Рук.гр.	Никитина	
Ин.жен.	Коренькова	
Ин.жен.	Тыбус	

ТП 503-5-23.86 КМ

Автовокзал вместимостью 300 человек

Здание автовокзала — Стадия: РП; Лист: 9; Листов:

Барьер кассовых кабин. Металлические марки СВОЕ 12-22И, СВОЕ 12-20И, СВОЕ 12-02И. Узлы А, Б.

ГИПРОАВТОТРАНС Ленинградский филиал

Инв.№ подл. | Подп. и дата | Взам.инв.№

АЛЬБОМ II

1259

Схема расположения балок и стоек перрона.

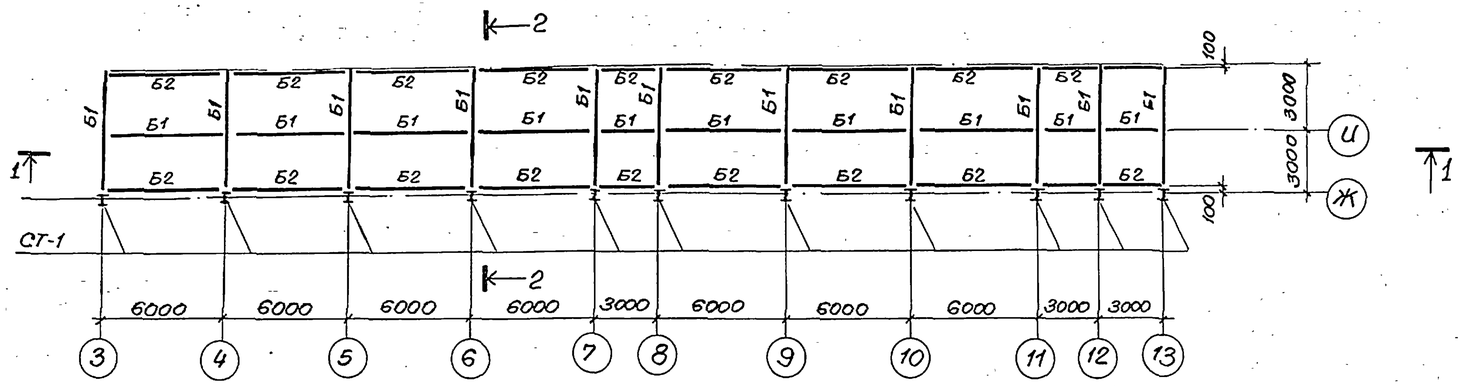

1 — 1

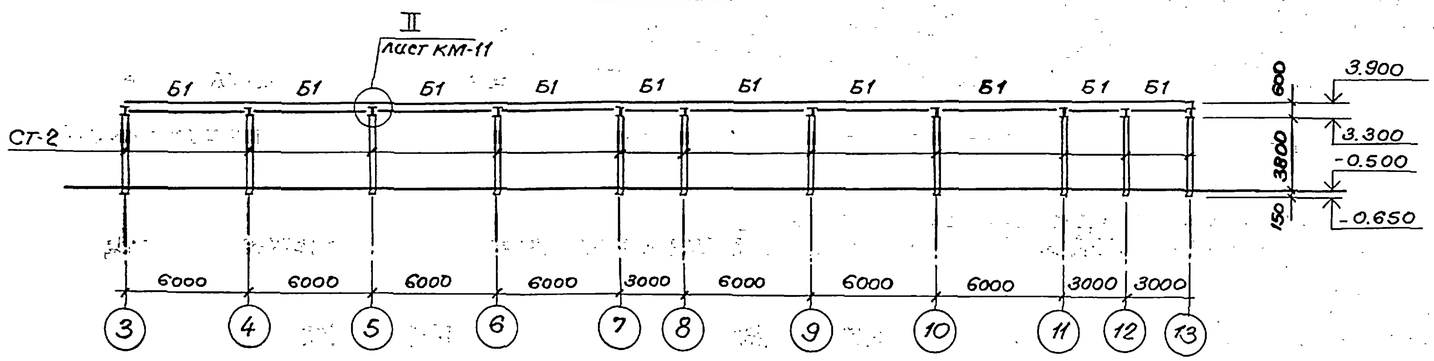

2 — 2

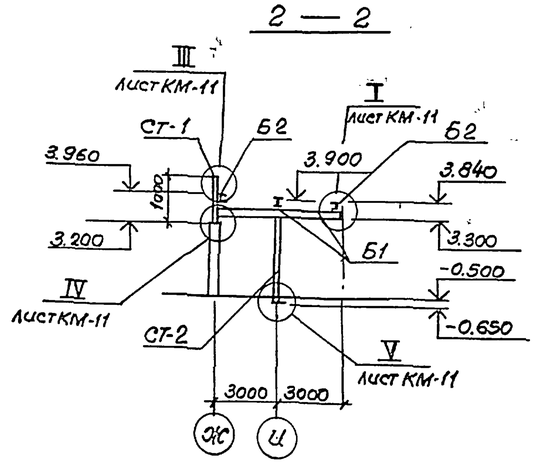

Ведомость элементов

Марка элемента	Сечение			Опорные усилия			Группа конструкций	Марка металла	Примечание
	Эскиз	Поз.	Состав	M кн. м	N кн	Q кн			
Б1	I	1	I30Б1	135	90		III	Вст3пс6-1	
Б2	[	2	[24	34	45		III	Вст3пс6	
СТ1	I	3	I20К2		49		III	Вст3пс6	
СТ2	I	4	I30К2	5.2	90	19.8	III	Вст3пс6	

Привязан

Инв. №

Инв. № подл. | Подпись и дата | Взам. инв. №

ГИП	Чекалов		ТП503-5-23.86 КМ
Нач. отд.	Иванов		Автовокзал вместимостью 300 человек
Гл. спец.	Потапов		Здание автовокзала — Стадия: РП; Лист: 10; Листов:
Вед. инж.	Поликарпова		Схема расположения металлоконструкций навеса перрона.
Вед. инж.	Никитина		ГИПРОАВТОТРАНС, Ленинградский филиал
Инж.	Коренькова		

Альбом II

Объект 1259

Инв. № подл. | Подпись и дата | Взам. инв. №

I

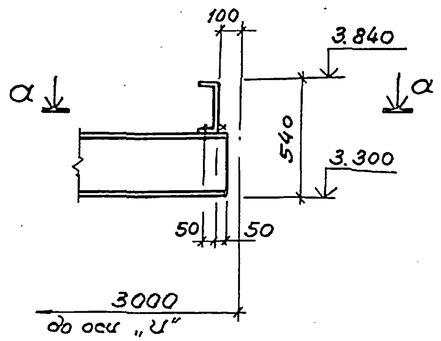

α — α

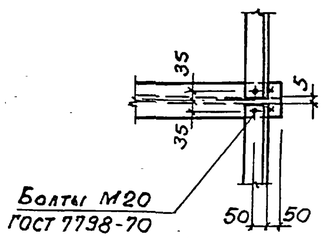

II

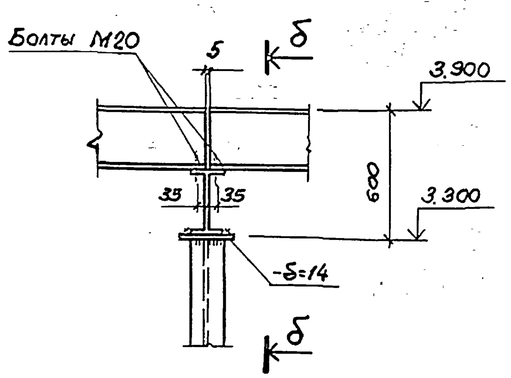

б — б

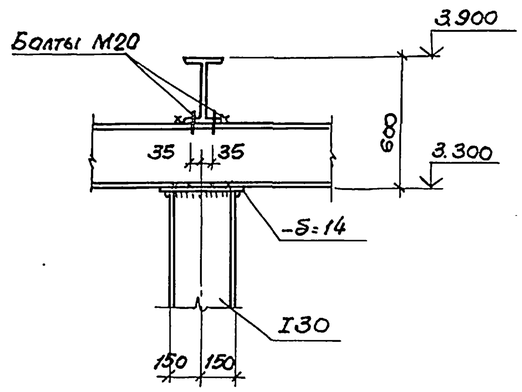

III

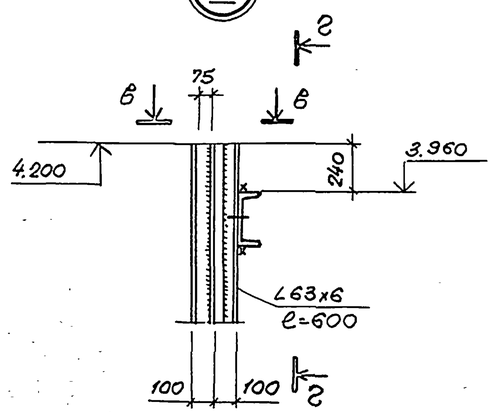

б — б

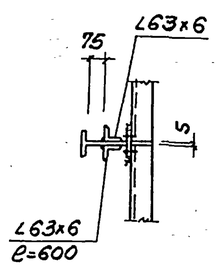

г — г

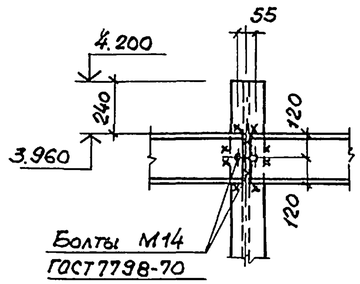

IV

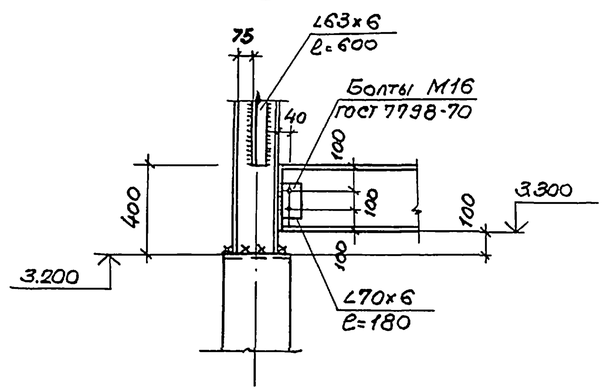

А

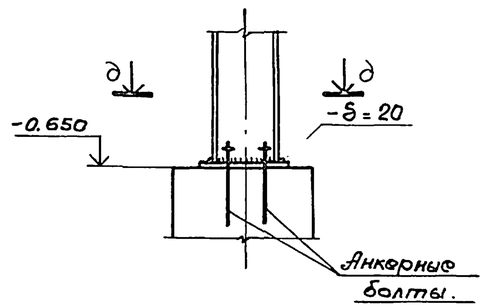

д — д

				ТП 503-5-23.86 КМ	
				Автовокзал вместимостью 300 условек	
Привязан				Здание автовокзала	Стадия: РП; Лист: 11; Листов:
				Схема расположения металлоконструкций навеса перрона. Узлы I÷V	ГИПРОАВТОТРАНС Ленинградский филиал
Инв. №	ГИП	Чекалов			
	Н.контр.	Ломазов			
	Нач.отд.	Иванов			
	Гл.спец.	Ломазов			
	Вед.инж.	Поликарпов			
	Вед.инж.	Никитина			
	Инженер	Коренькова			

Альбом II

Объект 1259

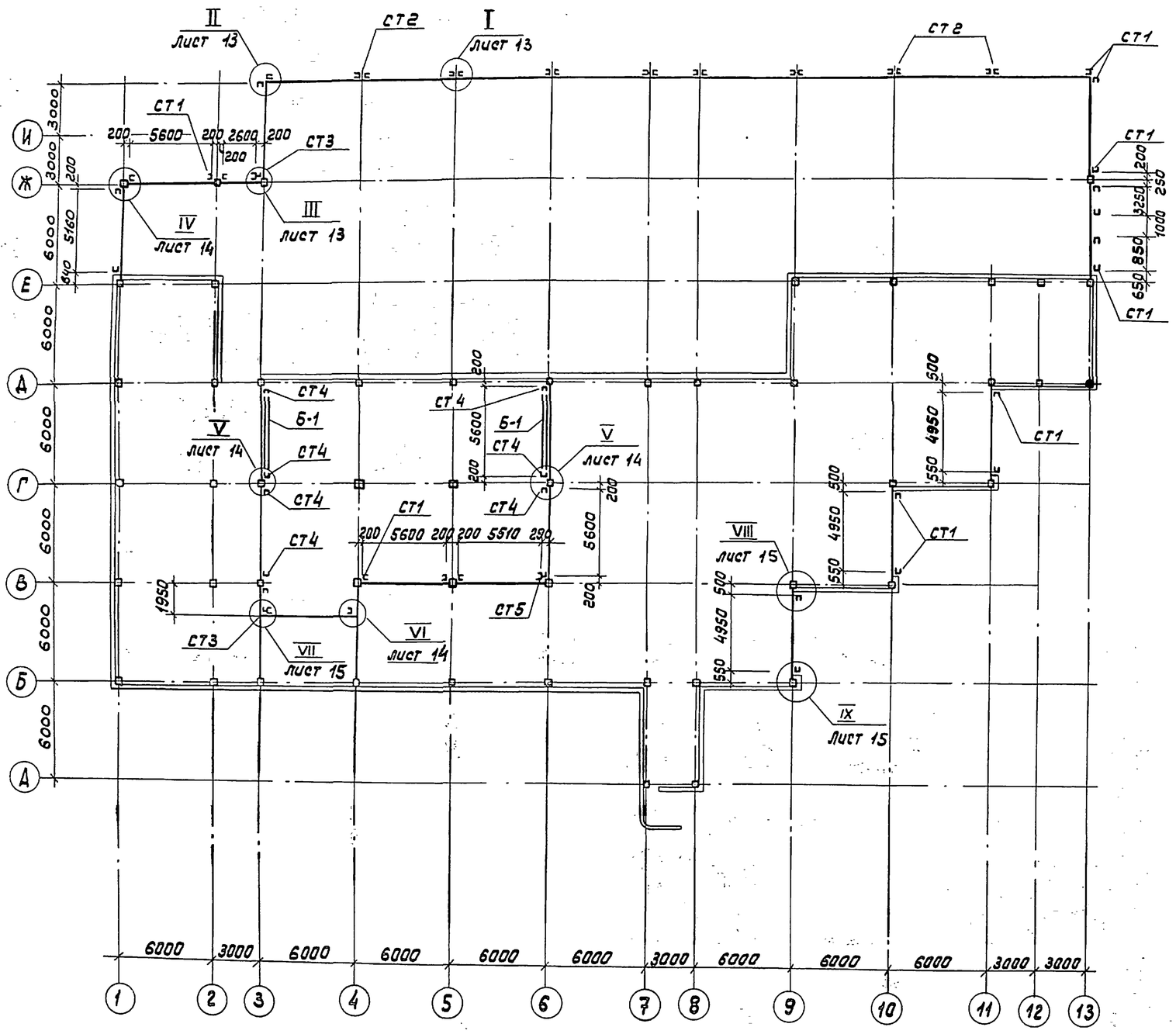

Ведомость элементов

Марка элемента	Сечение			Опорные усилия			Группа конструкций	Марка металла	Примечание
	Эскиз	поз	Состав	M т.с.м	N т.с	Q т.с			
СТ1	⊏	1	⊏80х50х4	конструктивно			IV	Вст3кп2	
СТ2	⊐⊏	2	2⊏80х50х4	конструктивно			IV	Вст3кп2	
СТ3	⊓⊏	3	2⊏80х50х4	конструктивно			IV	Вст3кп2	
Б1	⊏	4	⊏80х50х4	конструктивно			IV	Вст3кп2	
СТ4	⊏	5	⊏80х50х4	конструктивно			IV	Вст3кп2	
СТ5	⊓⊏	6	2⊏80х50х4	конструктивно			IV	Вст3кп2	

Взам.инв.№ | Подп. и дата | Инв.№подл.

Привязан

Инв.№

ГИП	Чекалов		ТП 503-5-23.86 КМ
Н.контр	Помазов		Автовокзал вместимостью 300 человек
Нач.отд.	Иванов		Здание автовокзала — Стадия: РП; Лист: 12; Листов:
Гл.спец.	Помазов		
Вед.инж.	Никитина		Схема расположения стоек ограждения. — ГИПРОАВТОТРАНС Ленинградский филиал
Вед.инж.	Поликарпова		
Инж.	Коренькова		

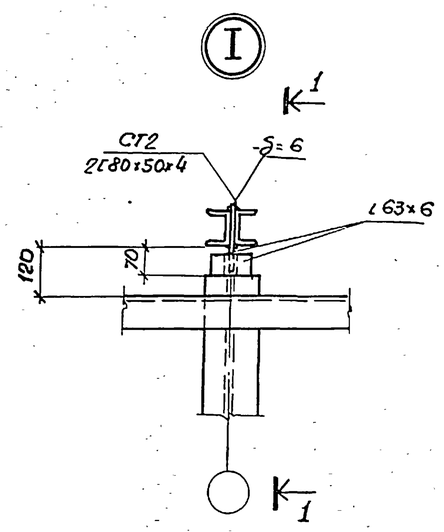

1 — 1

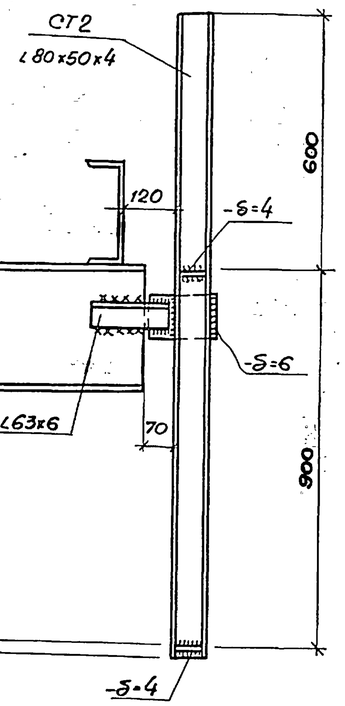

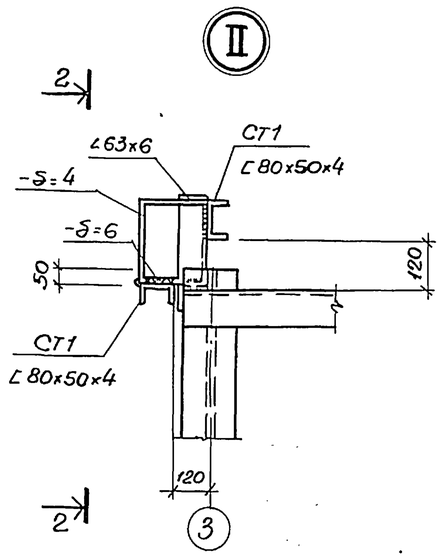

2 — 2

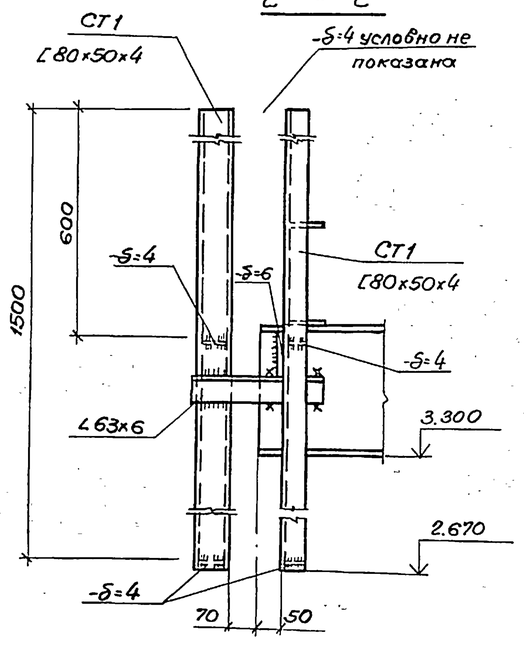

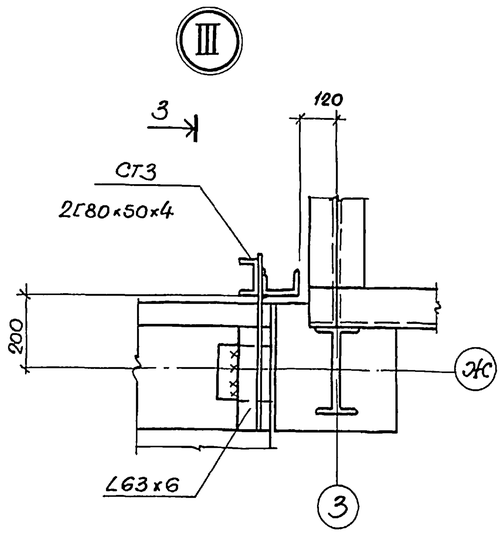

3 — 3

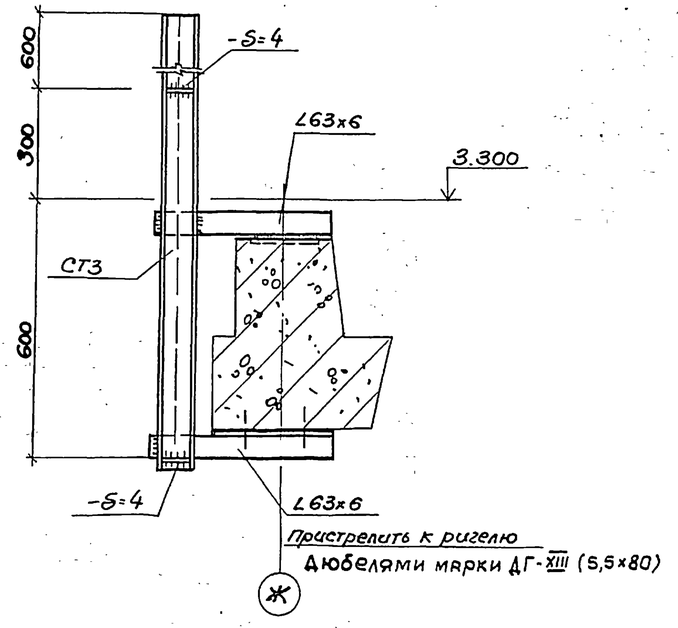

Инв.№ подл. | Подпись и дата | Взам. инв.№

				ТП 503-5-23.86 КМ	
				Автовокзал вместимостью 300 человек	
Привязан				Здание автовокзала	Стадия: РП; Лист: 13; Листов:
Инв.№:	ГИП	Чекалов		Схема расположения стоек ограждения. Узлы I-III.	ГИПРОАВТОТРАНС Ленинградский филиал
	Н.контр.	Ломазов			
	Нач.отд.	Иванов			
	Гл.спец.	Ломазов			
	Ведущ.	Никитина			
	Инжен.	Кореньков			

Альбом III

Объект 1259

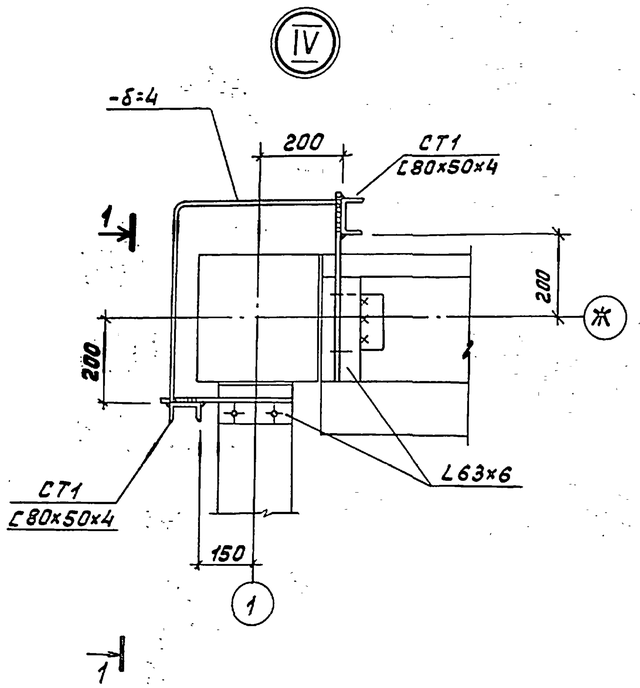

1 — 1

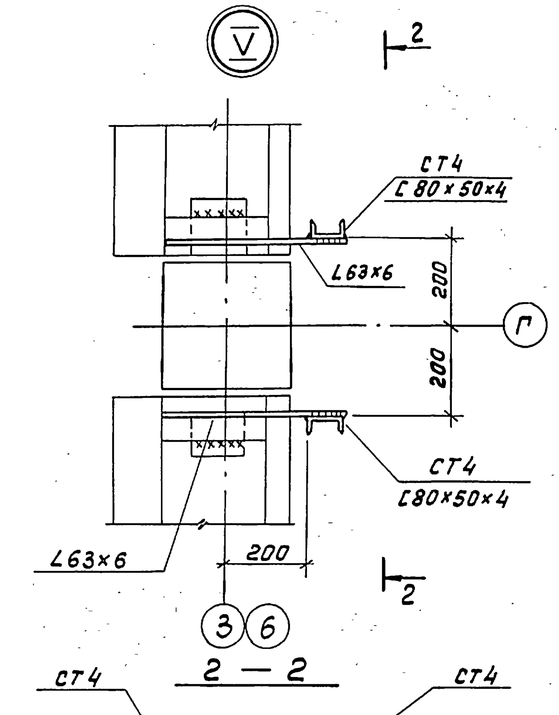

2 — 2

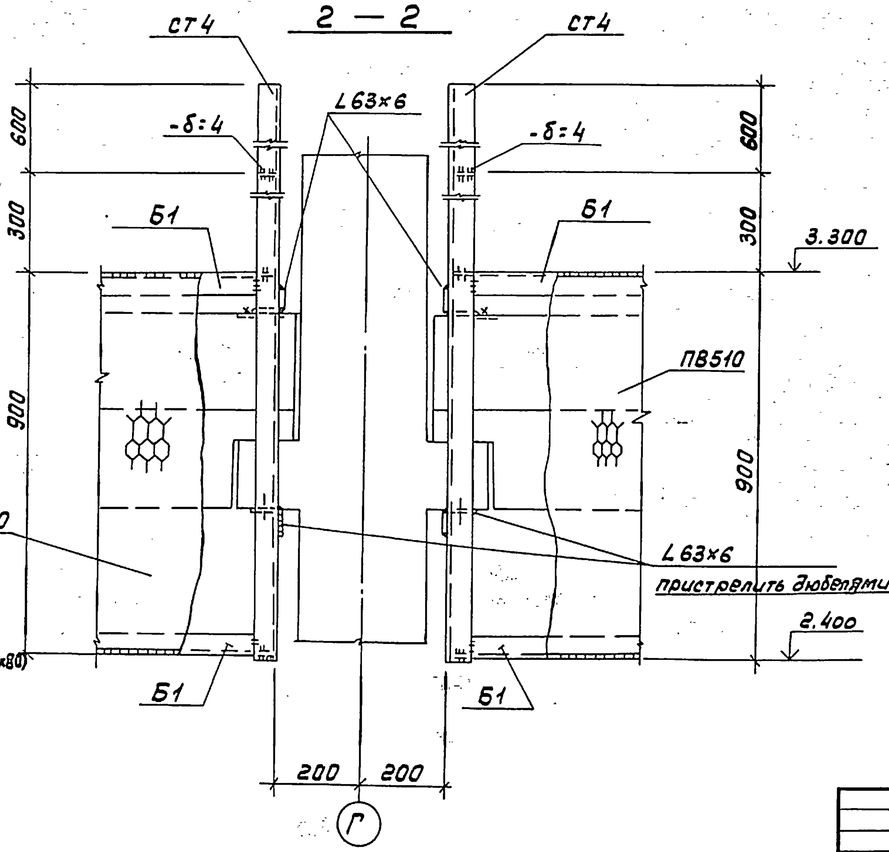

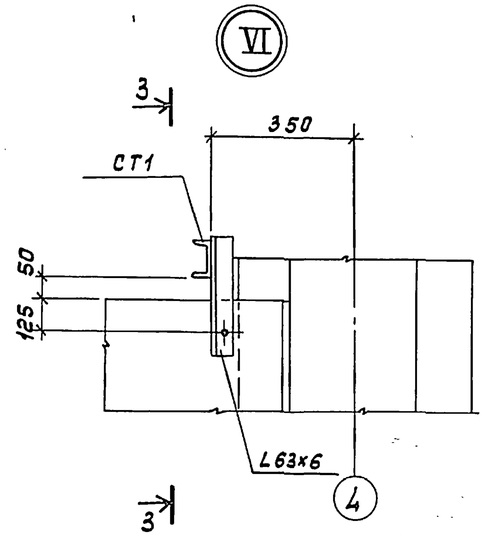

3 — 3

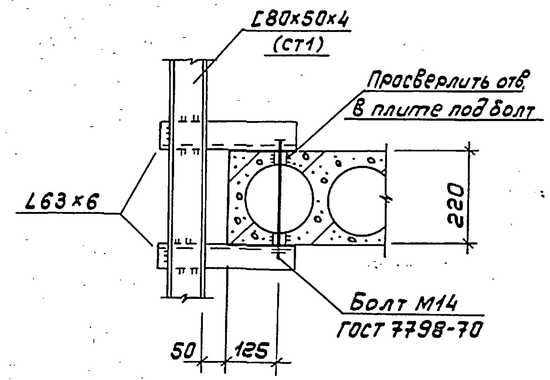

Инв.№ подл. | Подпись и дата | Взам.инв.№

ГИП	Чекалов		ТП 503-5-23.86 КМ
Н. контр	Ломазов		Автовокзал вместимостью 300 человек
Нач. отд	Иванов		Здание автовокзала — Стадия: РП; Лист: 14; Листов:
Гл. спец	Ломазов		Схема расположения стоек ограждения. Узлы: IV ÷ VI
Вед. инж.	Никитина		ГИПРОАВТОТРАНС Ленинградский филиал
Вед. инж.	Поликарпова		
Инж.	Коренькова		

Привязан

Инв. №

VII

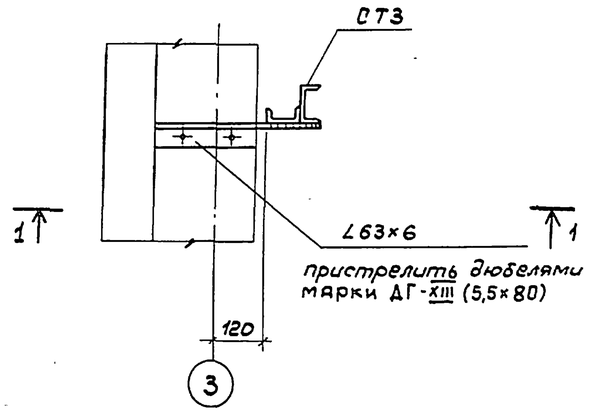

1 — 1

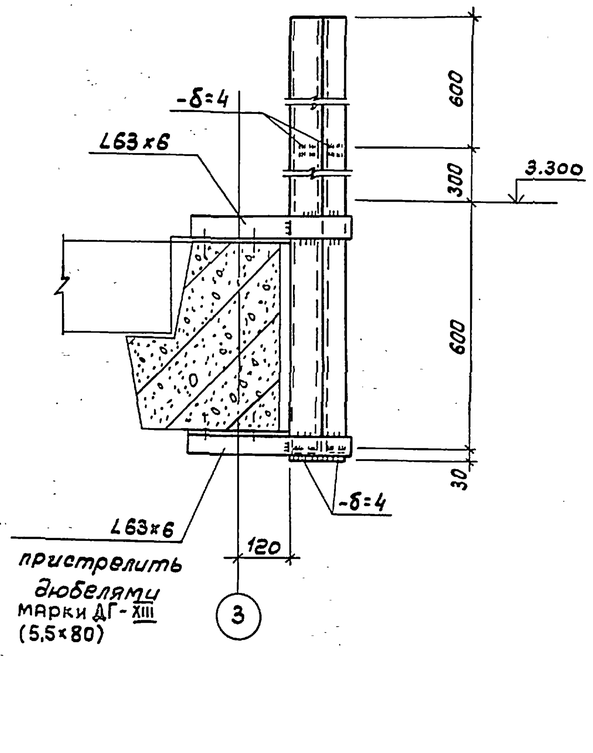

VIII

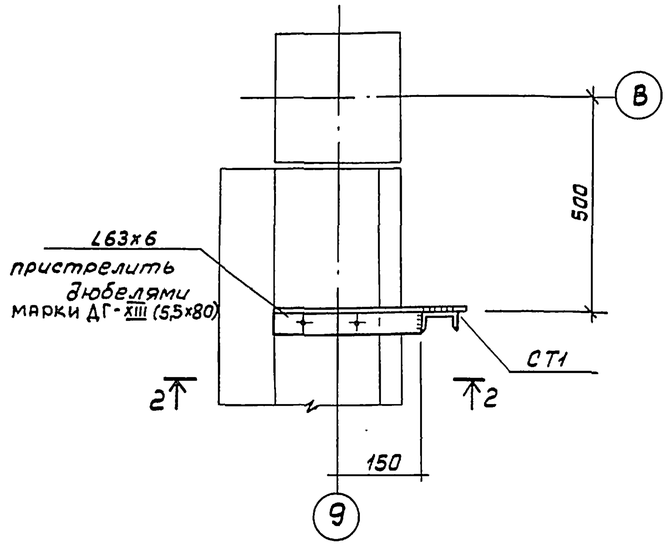

2 — 2

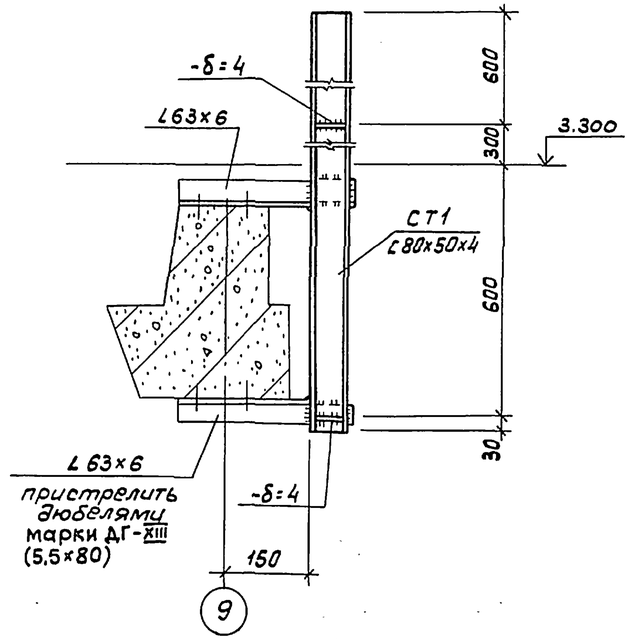

IX

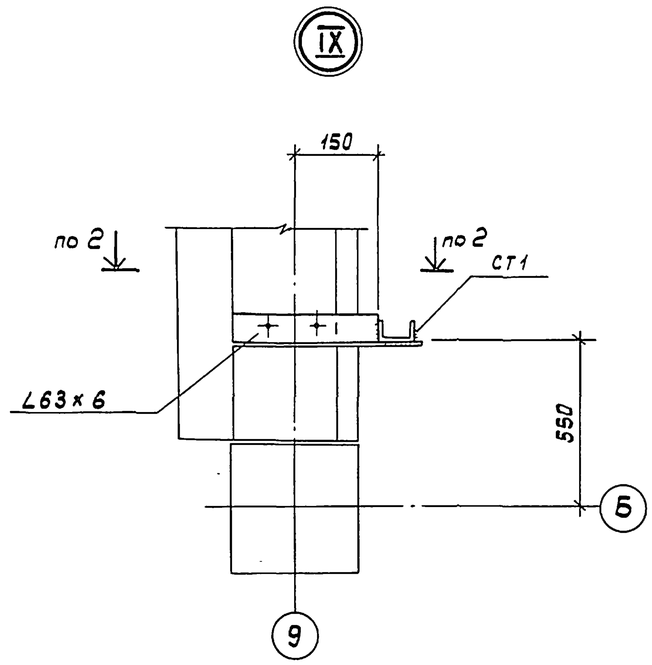

ТП 503-5-23.86 КМ			
Автовокзал вместимостью 300 человек			
Здание автовокзала	Стадия	Лист	Листов
	РП	15	
Схема расположения стоек ограждения Узлы : VII ÷ IX	ГИПРОАВТОТРАНС Ленинградский филиал		

Привязан	ГИП	Чекалов
	Н.контр.	Помазов
	Нач.отд.	Иванов
	Гл.спец.	Помазов
	Ведущий	Никитина
Инв. №	Инж.	Кореньков

Инв. № подл. | Подпись и дата | Взам. инв. №

Альбом II

Объект 1259

Лестница Л-3

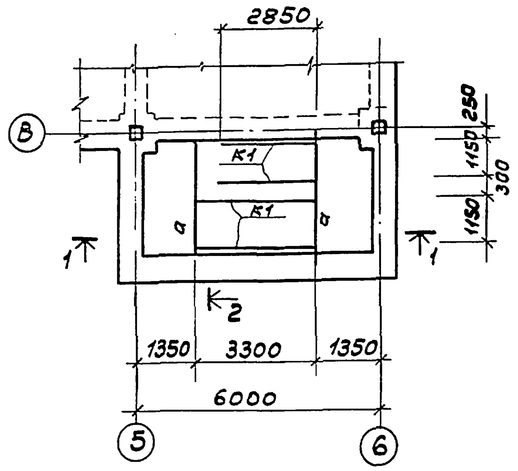

Лестница Л-6

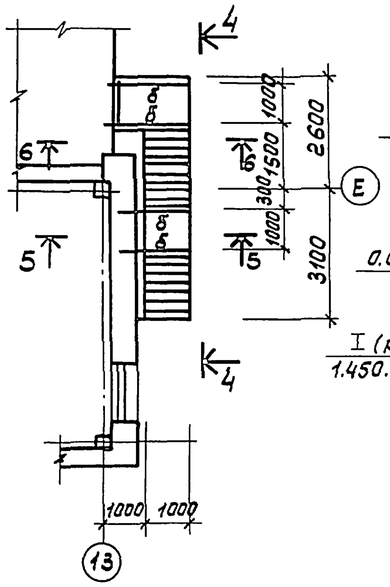

4–4

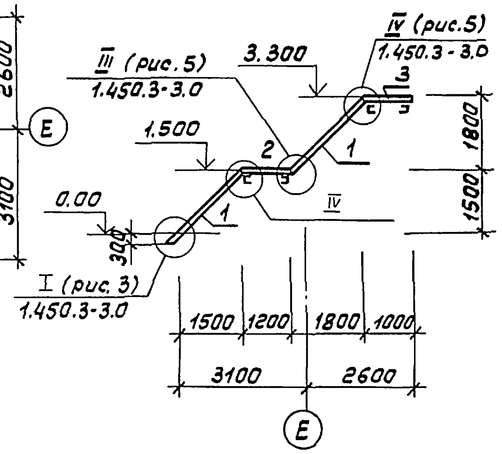

1–1

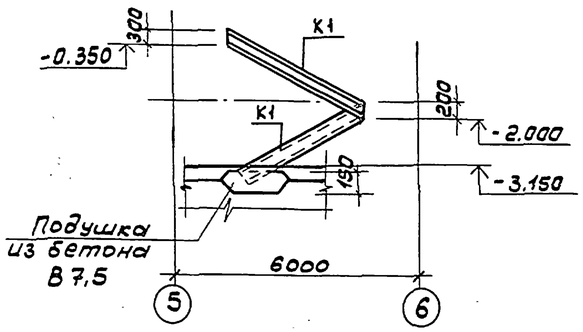

5–5

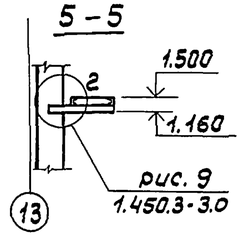

6–6

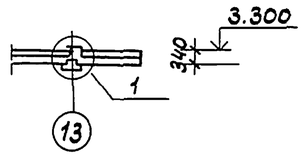

Лестница Л-5

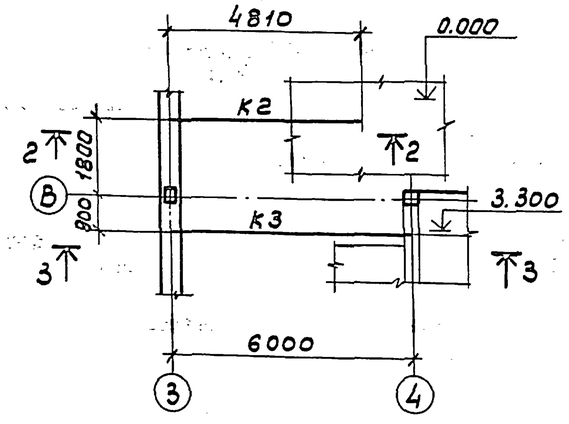

3–3

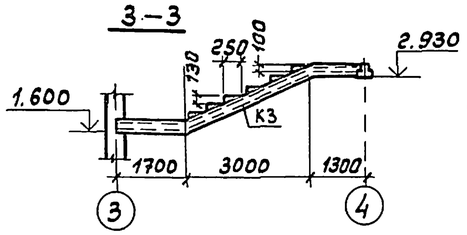

2–2

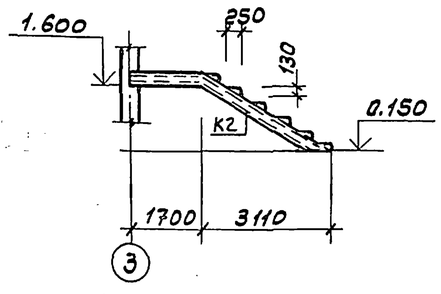

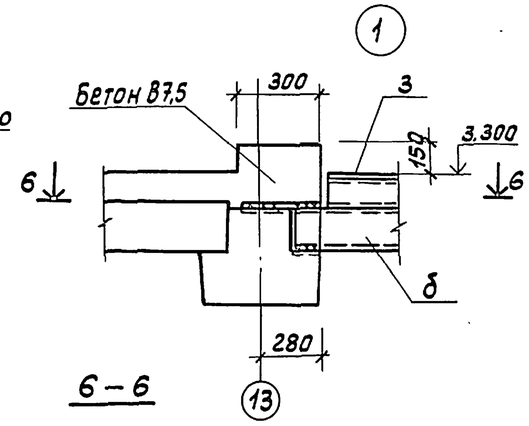

6–6

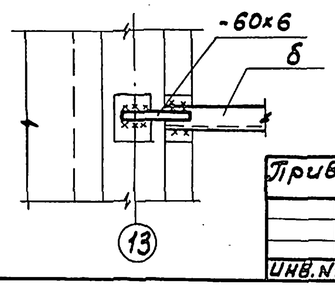

Ведомость элементов

Марка элемента	Сечение: Эскиз	Сечение: поз	Сечение: Состав	Опорные усилия: M т.с.м	Опорные усилия: N т.с	Опорные усилия: Q т.с	Группа конструкций	Марка металла	Примечание
		Лестница Л-3							
К1	С	1	[16				II	Вст3пс6	
а	С	2	[20				II	Вст3пс6	
		Лестница Л-5							
К2	4 / 3 / 5	3	[24				II	Вст3пс6	
		4	L 250х250х16				II	Вст3пс6	
		5	-340х10				II	Вст3пс6	
К3	4 / 6	6	[24				II	Вст3пс6	
		4	L 250х250х16				II	Вст3пс6	
		Лестница Л-6							
б	С	7	[20				II	Вст3пс6	

Спецификация элементов лестницы Л-6

Марка поз.	Обозначение	Наименование	Кол.	Масса ед.кг.	Примечание
1	1.450.3 - 3.1	МЛХФ 45 - 18.10	2	112	
2	1.450.3 - 3.1	ПМХФ - 12.10	1	71.3	
3	1.450.3 - 3.1	ПМХФ - 18.10	1	101.0	

Привязан

Инв.№

ГИП	Чекалов	
Н.конт.	Помазов	
Нач.отд.	Иванов	
Гл.конст.	Помазов	
Вед.инж.	Никипнцв	
Вед.инж.	Поликарпов	
Инж.	Кавунникова	

ТП 503-5-23.86 КМ

Автовокзал вместимостью 300 человек

Здание автовокзала

Стадия: РП | Лист: 16 | Листов:

Лестницы Л-3, Л-5, Л-6

ГИПРОАВТОТРАНС Ленинградский филиал

Инв.№подл. | Подп. и дата | Взам.инв.№

АЛЬБОМ II

Инв.№ подл. | Подп. и дата | Взам.инв.№

Объект 1259

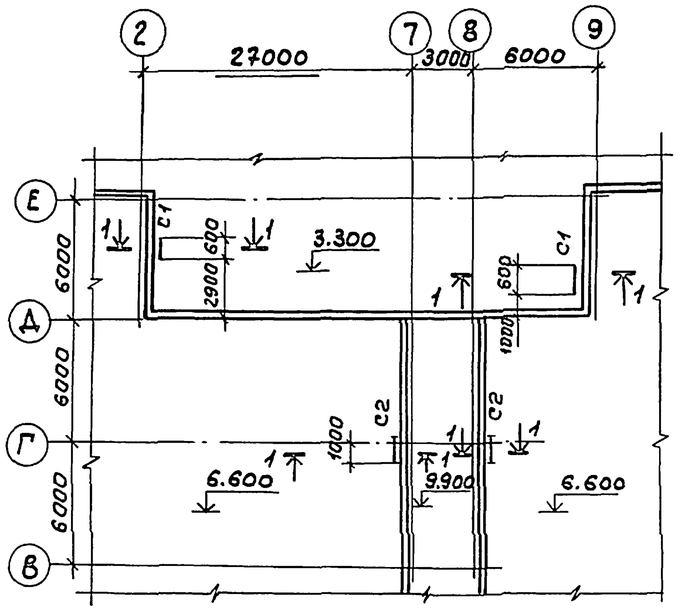

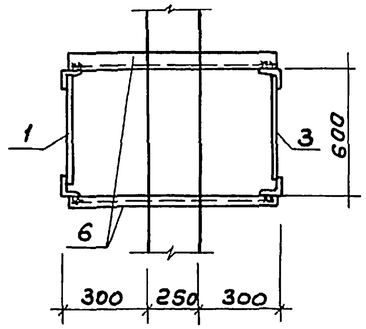

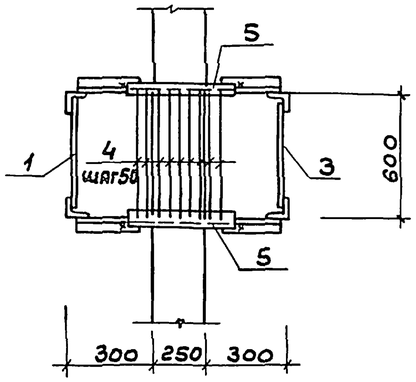

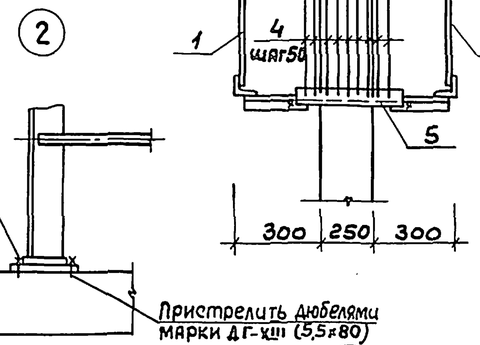

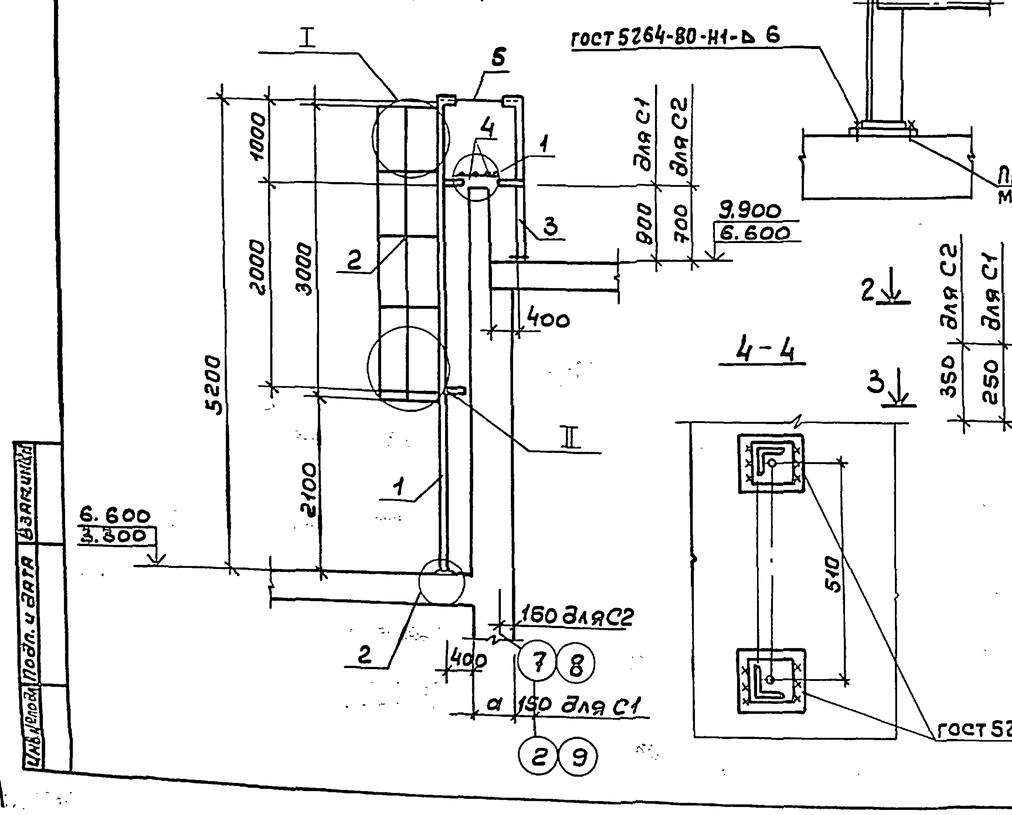

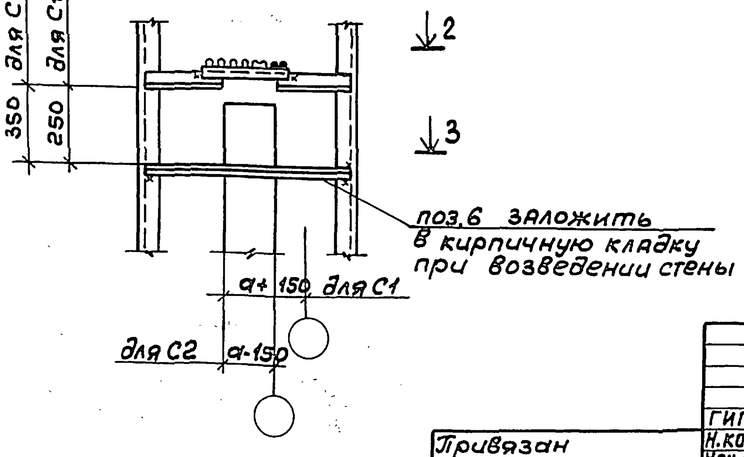

Спецификация к схеме расположения стремянок С1 и С2

Марка, поз	Обозначение	Наименование	Кол.	Масса ед.кг	Примечание
		С1(2шт), С2(2шт)			
1	1.450.3-3.2	С52		88,6	
2	1.450.3-3.2	ОГС-30,4		28,5	
3	1.450.3-3.2	С22		43,6	
		Детали			
4		Ф18АIIгост5781-82 ℓ=600	9	0,95	
		Уголок 80х80х5 гост19771-74 / Вст3кп2 гост11474-76			
5		" ℓ=500	4	2,92	
6		" ℓ=800	2	4,68	

1. Монтаж конструкций производить в соответствии с требованиями ГОСТ 23118-78 и СНиП III-18-75
2. Сварку на монтаж выполнять по ГОСТ 5264-80 с последующим восстановлением защитно-декоративного покрытия.
3. Узлы I и II смотреть серию 1.450.3-3.0 о.оп3

Привязан

Инв.№

ГИП	Чекалов		ТП503-5-23.86 КМ
Н.контр	Помазов		Автовокзал вместимостью 300 человек
Нач.отд	Цванов		Здание автовокзала — Стадия: РП; Лист: 17; Листов:
Гл.конст	Помазов		
Вед.инж	Никитина		Схема расположения стремянок С1 и С2 — ГИПРОАВТОТРАНС Ленинградский филиал
Вед.инж	Полукарпова		
Инж	Ключникова		