ТИПОВОЙ ПРОЕКТ

503-4-57С.88

ПРОИЗВОДСТВЕННОЕ ЗДАНИЕ

СТАНЦИИ ТЕХНИЧЕСКОГО ОБСЛУЖИВАНИЯ ЛЕГКОВЫХ АВТОМОБИЛЕЙ, ПРИНАДЛЕЖАЩИХ ГРАЖДАНАМ, ДЛЯ СЕЙСМИЧЕСКИХ РАЙОНОВ

НА 10 ПОСТОВ

/В ЛМК КОМПЛЕКТНОЙ ПОСТАВКИ/

АЛЬБОМ 6

ОВ Отопление и вентиляция.
ВК Внутренний водопровод и канализация.

СФ ЦИТП 620062, г.Свердловск, ул. Чебышева, 4
Зак. 3795 инв. 23366-06 тираж 150
Сдано в печать 5.07 1989 Цена 5-92

ТИПОВОЙ ПРОЕКТ

503-4-57С.88

ПРОИЗВОДСТВЕННОЕ ЗДАНИЕ

СТАНЦИИ ТЕХНИЧЕСКОГО ОБСЛУЖИВАНИЯ ЛЕГКОВЫХ АВТОМОБИЛЕЙ, ПРИНАДЛЕЖАЩИХ ГРАЖДАНАМ, ДЛЯ СЕЙСМИЧЕСКИХ РАЙОНОВ

НА 10 ПОСТОВ

/В ЛМК КОМПЛЕКТНОЙ ПОСТАВКИ /

АЛЬБОМ 6

ПЕРЕЧЕНЬ АЛЬБОМОВ:

АЛЬБОМ	1	ПЗ	Пояснительная записка.
		ТХ	Технология производства.
АЛЬБОМ	2	АР	Архитектурные решения.
АЛЬБОМ	3	КМ	Конструкции металлические.
АЛЬБОМ	4	КЖ	Конструкции железобетонные.
АЛЬБОМ	5		Стальные арматурные и закладные изделия.
АЛЬБОМ	6	ОВ	Отопление и вентиляция.
		ВК	Внутренний водопровод и канализация.
АЛЬБОМ	7	ЭО	Электрическое освещение.
		ЭМ	Силовое электрооборудование.
		СС	Связь и сигнализация.
		АОВ	Автоматизация.
АЛЬБОМ	8		Техническая документация для заводов-изготовителей.
АЛЬБОМ	9		Автоматическое пожаротушение.
АЛЬБОМ	10	СО	Спецификации оборудования. Часть 1,2.
АЛЬБОМ	11	ВМ	Ведомости потребности в материалах.
АЛЬБОМ	12	С	Сметы. Часть 1,2.

© СФ ЦИТП Госстрой СССР, 1988 г.

Утверждён и введён в действие
Минавтопромом СССР
протокол N 23 от 20.06.88 г

Разработан

Ленинградским филиалом
института „ГИПРОАВТОТРАНС"

Главный инженер Краснов В.Г.
Главный инженер проекта Маричев А.Ю.

Содержание альбома.

Лист	Наименование.	Стр.
ОВ-1	Общие данные /начало/.	3
ОВ-2	Общие данные /продолжение/.	4
ОВ-3	Общие данные /продолжение/.	5
ОВ-4	Общие данные /окончание/.	6
ОВ-5	Отопление теплоснабжение. План на отм. 0.000 в осях 1÷6.	7
ОВ-6	Отопление, теплоснабжение План на отм. 0.000 в осях 6÷11.	8
ОВ-7	Вентиляция План на отм. 0.000 в осях 1÷6.	9
ОВ-8	Вентиляция. План на отм. 0.000 в осях 6÷11.	10
ОВ-9	Таблица местных отсосов /начало/.	11
ОВ-10	Таблица местных отсосов /окончание/. Разрезы 1-1; 2-2.	12
ОВ-11	Схема системы отопления N 1.	13
ОВ-12	Схемы системы отопления N 2.	14
ОВ-13	Схема системы теплоснабжения	15
	установок П1÷П5.	
ОВ-14	Схемы систем П1÷П4	16
ОВ-15	Схемы систем П5; ВЕ1÷ВЕ-12.	17
ОВ-16	Схемы систем В1÷В8.	18
ОВ-17	Схемы систем В9÷В15.	19
ОВ-18	Установки систем П1, П2, П3 План. Разрезы.	20
ОВ-19	Спецификация отопительно-вентиляционных установок П1÷П3.	21
ОВ-20	Установки систем П4; П5, В6÷В14. План. Разрезы 1-1, 2-2.	22
ОВ-21	Установки систем П4, П5, В6÷В14. Разрез 3-3. Спецификация отопительно-вентиляционных установок В9÷В14.	23
ОВ-22	Спецификация отопительно-вентиляционных установок П4, П5; В6÷В8.	24
ОВ-23	Установки систем В1÷В3.	25
ВК-1	Общие данные.	26
ВК-2,3	Общие данные.	27 28
ВК-4	План на отм 0.000 в осях 1-5"; А"÷Ж"	29
ВК-5	План на отм. 0.000 в осях 5"÷8"; А"÷Ж"	30
ВК-6	План на отм. 0.000 в осях 8"÷11"; А"÷Ж"	31
ВК-7	Системы ВО. ТЗ. Схемы.	32
ВК-8	Система оборотного водоснабжения моющих растворов План. Разрез, Схема.	33
ВК-9	Система оборотного водоснабжения участка окраски. План. Разрез. Схема.	34
ВК-10	Система К1. Схема К1-1. Система К3. Схемы выпусков К3-1; К3-2; К3-3.	35
ВК-11	Система К2. План кровли. Схемы выпусков К2-1, К2-2.	36
ВК-12	Система К2. Схемы выпусков К2-3; К2-4; К2-5; К2-6; К2-7; К2-8; К2-9.	37
ВКН-1	Содержание, Блок-отстойник стальной	38
ВКН-2	Общий вид. Установка пожарного крана ф65 в шкафу.	

Инв.№ подл. | Подп. и дата | Взам.инв.№

АЛЬБОМ 6

Объект 1320

Ведомость рабочих чертежей основного комплекта

Лист	Наименование	Примечание
1	Общие данные (начало)	
2	Общие данные (продолжение)	
3	Общие данные (продолжение)	
4	Общие данные (окончание)	
5	Отопление, теплоснабжение. План на отм. 0.000 в осях 1÷6	
6	Отопление, теплоснабжение. План на отм. 0.000 в осях 6...11	
7	Вентиляция. План на отм. 0.000 в осях 1...6	
8	Вентиляция. План на отм. 0.000 в осях 6...11	
9	Таблица местных отсосов (начало)	
10	Таблица местных отсосов (окончание) Разрезы 1-1; 2-2	
11	Схема системы отопления №1	
12	Схема системы отопления №2	
13	Схема системы теплоснабжения установок П1...П5	
14	Схемы систем П1...П4	
15	Схемы систем П5, ВЕ1...ВЕ12	
16	Схемы систем В1...В8	
17	Схемы систем В9...В15	
18	Установки систем П1, П2, П3. План. Разрезы.	
19	Спецификация отопительно-вентиляционных установок П1...П3	
20	Установки систем П4, П5, В6÷В14. План. Разрезы 1-1; 2-2	
21	Установки систем П4, П5, В6...В14 Разрез 3-3. Спецификация отопительно-вентиляционных установок В9...В14	
22	Спецификация отопительно-вентиляционных установок П4, П5, В6...В8	
23	Установки систем В1...В3	

Ведомость ссылочных и прилагаемых документов (начало)

Обозначение	Наименование	Примечание
	Ссылочные документы	
1.494-25	Подставки под калориферы.	
1.494-32	Зонты и дефлекторы вентиляционных систем.	
7.903.9-2	Детали тепловой изоляции промышленных объектов с положительными температурами.	
Выпуск 1	Тепловая изоляция трубопроводов.	
Выпуск 2	Тепловая изоляция арматуры фланцевых соединений трубопроводов	
5.904-10	Узлы прохода вентиляционных шахт через покрытия промышленных зданий.	
Выпуск 1	Узлы прохода общего назначения.	
5.904-38	Гибкие вставки к центробежным вентиляторам.	
5.904-1	Детали крепления воздуховодов.	
1.494-21	Крепление решеток воздухоприточных типа „РР" и щелевых регулирующих типа „Р" к воздуховодам и строительным конструкциям.	
4.903-10	Изделия и детали трубопроводов для тепловых сетей.	
Выпуск 4	Опоры трубопроводов неподвижные.	
Выпуск 8	Грязевики.	
3.904-18	Клапаны и заслонки вентиляционных систем взрывоопасных производств.	
Выпуск 1	Клапаны обратные и перекидные в искрозащищенном исполнение.	
5.904-20	Огнезадерживающие клапаны прямоугольного сечения. Рабочие чертежи.	
4.904-69	Детали крепления санитарно-технических приборов и трубопроводов.	
5.904-4	Двери и люки для вентиляционных камер.	
1.494-8	Решетки воздухоприточные типа „РР"	
1.494-10	Решетки щелевые регулирующие типа „Р"	
1.494-38	Воздухораспределители эжекционные панельные штампованные тип ВЭПш	
Выпуск 1	Рабочие чертежи	
Группа 8 сборник 25 „Главмонтажавтоматика"	Установка закладных конструкций на технологическом оборудовании и трубопроводах. Узлы и детали.	
Группа 7 сборник 50 „Главмонтажавтоматика"	Приборы для измерения и регулирования температуры. Установка закладных конструкций на технологических трубопроводах и оборудовании. Узлы и детали.	

„Рабочие чертежи основного комплекта марки ОВ выполнены в соответствии с действующими строительными нормами и правилами и предусматривают технические решения, обеспечивающие пожарную, взрывную и взрывопожарную безопасность при соблюдении установленных правил безопасности эксплуатации здания.

Главный инженер проекта: Маринчев А.Ю.

Привязан

Инв. №

ТП 503-4-57С.88-ОВ

Станция технического обслуживания легковых автомобилей принадлежащих гражданам для сейсмических районов (в АМК комплектной поставки) на 10 постов

ГИП	Маринчев		Производственное здание	Стадия	Лист	Листов
Н.контр.	Бочарова			РП	1	23
Нач.отд.	Смирнов					
Гл.спец.	Егорова		Общие данные (начало)	ГИПРОАВТОТРАНС Ленинградский филиал	
Рук.гр.	Бочарова				
Технолог	Тихманова				

Инв. № подл. | Подпись и дата | Взам. инв. №

23368-06

Ведомость ссылочных и прилагаемых документов (окончание)

Обозначение	Наименование	Примечание
4.904-37	Местные отсосы при ручной электросварке	
5.903-7	Унифицированные конструкции приточных вентиляционных установок.	
Выпуск 1	Коробки и диффузоры к вентиляторам. Рамки и подставки для установки калориферов.	
5.903-1	Узлы обвязки регулирующих клапанов на трубопроводах теплоснабжения калориферных установок.	
5.903-2	Воздухосборники для систем отопления и теплоснабжения вентиляционных установок	
5.904-12	Приточные вентиляционные камеры производительностью от 3.5 до 125 тыс. м3/ч.	
Выпуск 1-1	Рабочие чертежи соединительной секции для приточной камеры 2ПК 10	
Выпуск 1-2	Рабочие чертежи соединительной секции для приточной камеры 2ПК20	
Выпуск 1-15	Рабочие чертежи калориферной секции для приточной камеры 2ПК10	
Выпуск 1-16	Рабочие чертежи калориферной секции для приточной камеры 2ПК20	

Обозначение	Наименование	Примечание
Выпуск 1-28	Рабочие чертежи приемной секции для приточной камеры 2ПК10	
Выпуск 1-29	Рабочие чертежи приемной секции для приточной камеры 2ПК20	
Выпуск 1-35	Рабочие чертежи унифицированных узлов вентиляционных систем.	
5.904-3	Ограждения нагревательных приборов для помещений категорий А, Б, В и Е	
1.494-36	Шахты дымоудаления производственных зданий промышленных предприятий	
Выпуск 1	Материалы для проектирования. Рабочие чертежи узлов.	
Выпуск 2	Секции шахт. Рабочие чертежи.	
Выпуск 3	Вентиляционное оборудование. Рабочие чертежи.	
	Прилагаемые документы	
Альбом 10 (СО)	Спецификация оборудования	
	Бланк-заказ №1	
	Бланк-заказ №2	
Альбом 11 (ВМ)	Ведомости потребности в материалах	

Условные обозначения

	Изоляция воздуховодов минераловатными плитами δ=30мм марки 50 с покровным слоем - стеклоткань.

ПЛАН-СХЕМА

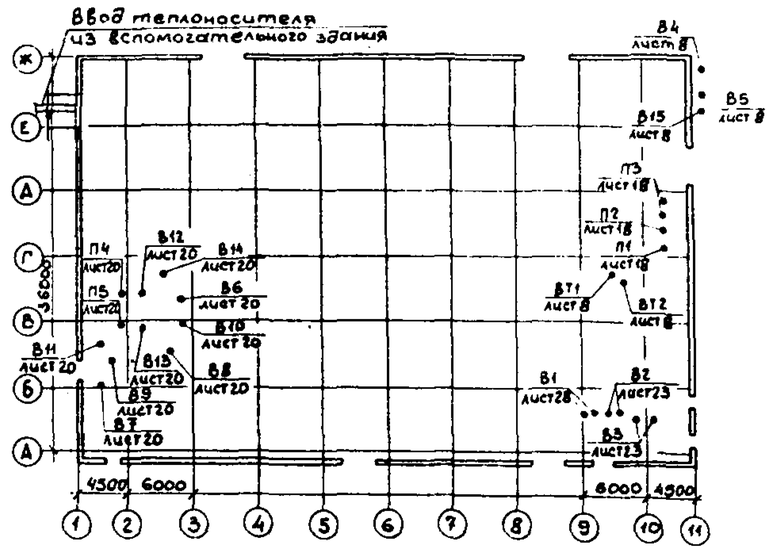

Основные показатели по чертежам отопления и вентиляции

Наименование здания (сооружения), помещения	Объем, м3	Периоды года при tн, °С	Расход тепла (ккал/ч) на отопление	на вентиляцию	на горячее водоснабжение	общий	Расход пара (ккал/ч)	Установленная мощность электродвигателей, квт
Производственное здание	12580	холодн. −20	168200 (144600)	474500 (408000)	— —	642700 (552600)	—	45.04

Привязан					
Инв. №					
Н. контр.	Боярова				
Нач. отд.	Смирнов				
Гл. спец.	Егорова				
Рук. гр.	Боярова				
Техник	Тихонова				

ТП-503-4-57С.88-ОВ

Станция технического обслуживания легковых автомобилей, принадлежащих зрителям, для сейсмических районов (в ЛМБ комплектной поставки) на 1 листах

Производственное здание	Стадия	Лист	Листов
	Р	2	

Общие данные (продолжение)

ГИПРОАВТОТРАНС Ленинградский филиал

Инв. № подл. | Подпись и дата | Взамен инв. №

1320

29365-06

Общие указания.

1. Проект отопления и вентиляции разработан в соответствии со следующими нормативными документами: СНиП 2.04.05-86, СНиП II-92-76, СНиП II-93-74, СНиП 2.01.02-85.

2. Расчетные температуры наружного воздуха для холодного периода года приняты $t_н$=-20°С. Внутренние температуры приняты: для производственных помещений +15°С

для санузлов +16°С

для комнаты мастера и гардеробов +18°С

для склада масел +10°С

3. Теплоснабжение производственного здания станции осуществляется из теплопункта, размещаемого во вспомогательном здании.

4. Теплоноситель для нужд отопления и вентиляции принята вода с параметрами T_1=150°С, T_2=70°С

5. Потери напора в системах отопления и теплоснабжения составляют:

в системе отопления N1 - Н=9.8кПа (0.98м)

в системе отопления N2 - Н=6.5кПа (0.65м)

в системе теплоснабжения - Н=12кПа (1.2м)

6. При пожаре отключаются все системы, кроме П3. Предусмотрено автоматическое закрывание при пожаре заслонки Р200Э на воздуховоде, подающем воздух в помещения очистных окрасочного участка.

7. Магистральные трубопроводы систем отопления и теплоснабжения принимаются из стальных электросварных труб по ГОСТ 10704-76*. Гнутые участки трубопроводов и участки с установкой арматуры принимаются из водогазопроводных облегченных труб типа „Н" с резьбой под накатку по ГОСТ 3262-75*.

8. Трубопроводы в тепловом пункте, трубопроводы отопления и теплоснабжения, прокладываемые в подпольных каналах и над наружными дверьми, теплоизолируются:

- трубопроводы, проходящие через помещения категории „А" и „В", - полуцилиндрами из минераловатных плит толщиной 40мм на синтетическом связующем по ГОСТ 9573-82 марки 50с покровным слоем - стеклоцемент текстолитовой из теплоизоляционных конструкций толщиной 1.5мм по ТУ36-940-77.

- трубопроводы, проходящие через помещения категорий „Д, Г", - полуцилиндрами из минераловатных плит толщиной 40мм на синтетическом связующем по ГОСТ 9573-82 марки 200с покровным слоем - рулонный стеклопластик РСТ-Б, толщиной 0.25мм.

Приборы отопления окрашиваются за 2раза краской БТ174. Неизолированные трубопроводы [illegible]ваются за 2раза краской БТ174 по грунтовке БТ577

9. Приняты металлические воздуховоды из тонколистовой кровельной стали по ГОСТ 19904-74*. Толщина стали принимается согласно СНиП 2.04.05-86. в зависимости от сечения и условия пожароопасности помещений.

10. Транзитные участки воздуховодов систем П1÷П5, В2, В7, В9, В11 изготавливаются из стальных листов, соединенных сплошным плотным сварным швом, толщиной 1.5мм и изолируются минераловатными плитами δ=30мм марки 50с покровным слоем - стеклоткань.

11. Окраску воздуховодов производить изнутри и снаружи в 2слоя краской АЛ177 по грунту лак 177.

12. Воздуховоды, транспортирующие воздух с агрессивными примесями, предусматриваются с антикоррозийным покрытием в 2слоя;

- для систем В1÷В3, В7, В11, ТВ1, ТВ2, удаляющих воздух с примесями керосина и бензина, - грунт ХС-010, эмаль ВЛ-515;

- для систем В5, В8, В9, удаляющих воздух с примесями щелочи и кислот - грунт ХС-010, эмаль ХВ-785

13. Воздуховод общеобменной вытяжной системы В9, удаляющей смесь воздуха с водородом, запроектирован с подъемом 0.005 в направлении движения газовоздушной смеси.

14. У приборов отопления в помещениях склада красок кладовой шин, кладовой снятых деталей, складе масел и запасных частей предусмотрены экраны по серии 5.904-3.

15. Неуказанные диаметры принять Ф15.

16. Трубопроводы прокладываются с уклоном i=0.002

17. Оборудование систем П1, П2, В1, В2, В3, В7, В9, В11, воздуховоды и трубопроводы помещений окраски, краскоприготовительной и склада красок - заземляется в соответствии с требованиями ПУЭ.

Привязан				ТП 503-4-57С.88-ОВ	
				Станция технического обслуживания легковых автомобилей, принадлежащих гражданам, для сейсмических районов (в АМК комплексной поставки) на 10 постов	
	Н.контр.	Бочарова		Производственное здание	Стадия Р, Лист 3, Листов
	Нач.отд.	Смирнов			
	Гл.спец.	Егорова		Общие данные (продолжение)	ГИПРОАВТОТРАНС Ленинградский филиал
	Рук.гр.	Бочарова			
Инв.№	Техник	Тихманова			

Инв.№подл. | Подпись и дата | Взам.инв.№

Характеристика отопительно - вентиляционных систем

Обозначение системы	Кол. систем	Наименование обслуживаемого помещения (технологического оборудования)	Тип установки агрегата	Вентилятор: Тип, исполнение по взрывозащите	№	Схема исполнения	Положение	L, м³/ч	P₁ Па (кгс/м²)	n₁ об/мин	Электродвигатель: Тип, исполнение по взрывозащите	N₁ квт	n₁ об/мин	Воздухонагреватель: Тип	№	Кол.	Т-ра нагрева °С от	до	Расход тепла, вт (ккал/ч)	ΔP Па (кгс/м²)	Фильтр: Тип	№	Кол.	P₁ Па (кгс/м²)	Концентрация, мг/м³ начальная	конечная	Примечание
П1	1	Участок окраски	В3,15100-2а	ВЦ14-46	3.15	1	Л0°	1360	600/60	1425	4А8С94	1.1	1425	КВС-П	6Б	1	-20	+15	15950/13710	50/5							Вентиляторы и воздухонагреватели выбраны с учетом подсоса воздуха, в характеристике приведен расчетный расход
П2	1	Краскоприготовительн. склад красок	В3,15105-2б	ВЦ14-46	3.15	1	Л0°	3280	800/80	1415	4А80В4	1.5	1415	КВС-П	7Б	1	-20	+15	38430/33060	80/8							
П3	2	Очистные, тамбуры, венткамеры	В3.15095-2а	ВЦ14-46	3.15	1	Л0°	1120	530/55	1390	4А71В4	0.75	1390	КВС-П	6Б	1	-20	+15	13130/11290	50/5							
П4	1	Участок ТО и ТР	2ПК 20 Е 10110-1	ВЦ4-75	10	1	Л0°	21400	1100/110	730	4А160М8	11	730	КВБ-П	10Б	3	-20	+19	279550/240370	80/8							
П5	1	Агрегатно-механич. уч-к ремонта аккумуляторов, карбюраторов, сварочный	2ПК 10 ЕБ 3095-2а	ВЦ4-75	6.3	1	Пр0°	10880	1100/110	1430	4А100L4	4	1430	КВС-П	10Б	2	-20	+15	127550/109870	70/7							
В1	2	Участок окраски	В3,15095-2	ВЦ14-46	3.15	И1	Л0°	1860	600/60	1385	8В0А4 II АТ1	1.1	1385														
В2	2	Склад красок	В2.5095-1	ВЦ14-46	2.5	И1	Пр0°	550	350/35	1370	8В3А4 II АТ1	0.37	1370														
В3	2	Краскоприготовительн.	В3.15100-2	ВЦ14-46	3.15	И1	Пр0°	3070	800/80	1400	8В0L4 II АТ1	2.2	1400														
В4	1	Обойный поз. 2	Е2.5110-2	ВЦ14-75	2.5	1	Пр0°	1200	1000/100	2800	4А71А2	0.75	2800								ФЯР6	—	1	200/20	5.58	0.56	В знаменателе категория и группа взрывоопасной смеси.
В5	1	Сварочно-кузовной	В3,15100-2а	ВЦ14-46	3.15	1	Пр0°	1800	700/70	1425	4А80А4	1.1	1420														
В6	1	Уч-к ТО и ТР поз. 17; 20	Е2,5110-2	ВЦ4-75	2.5	1	Пр0°	1050	900/90	2800	4А71А2	0.75	2800														
В7	1	Электрокарбюраторный	В3.15095-2	ВЦ14-46	3.15	И1	Л0°	1240	550/55	1385	8Т184 II АТ3	0.75	1385														
В8	1	Уч-к ремонта аккумуляторов поз 4; 5	В3.15100-2а	ВЦ14-46	3.15	1	Пр0°	2330	750/75	1425	4А80А4	1.1	1420														
В9	1	Уч-к ремонта аккумуляторов, поз. 7	—	ВЦ14-46	5.6	И2	Пр0°	4500	800/80	960	8Г3256 II СТ1	5.5	960														
В10	1	Агрегатно-механический, поз. 3.	В2.5105-1а	ВЦ14-46	2.5	1	Л0°	1050	450/45	1390	4А71А4	0.55	1390														
В11	1	Шиномонтажный уч-к поз. 22; 23	В3,5095-2	ВЦ14-46	3.15	И1	Л0°	935	550/55	1385	8Т184 II АТ3	0.75	1385														
В12	1	Склад масел	Е2.5110-1	ВЦ14-75	2.5	1	Л0°	490	250/25	1460	4АА50В4	0.09	1400														
В13	1	Диагностика	В4105-1б	ВЦ14-46	4	1	Л0°	4800	700/70	955	4А100L6	2.2	950														
В14	1	Участок ТО и ТР	В6.3095-1г	ВЦ14-46	6.3	1	Л0°	12800	850/85	730	4А160S8	7.5	730														
В15	1	Сварочно-кузовной	В3.15100-2а	ВЦ14-46	3.15	1	Л0°	2300	750/75	1425	4А80А4	1.1	1420														
ВЕ1	1	Очистные сооружения окрасочного участка	Дефлектор D.03.000-02					450																			
ВЕ2	1	Помещение нагревательной установки	Дефлектор D00.000					100																			
ВЕ3	1	Краскоприготовительная	Дефлектор D00.000					55																			
ВЕ4	1	Венткамера	Дефлектор D00.000					60																			
ВЕ5	1	Кладовая снятых деталей	Дефлектор D00.000					75																			
ВЕ6	1	Склад запчастей и агрегатов	Дефлектор D02.000-04					1570																			
ВЕ7	1	Венткамера	Дефлектор D00.000					60																			
ВЕ8	1	Венткамера	Дефлектор D00.000-02					550																			
ВЕ9	1	Венткамера	Дефлектор D00.000					100																			
ВЕ10	1	Кладовая шин	Шахта дымоудаления ШД.000-07 (Дефлектор D.00.000-07)					85																			
ВЕ11	1	Помещение охраны, помещение мастеров	Дефлектор D00.000					130																			
ВЕ12	1	Санузел	Дефлектор D00.000					100																			

Инв. № подл. | Подпись и дата | Взам. инв. №

1320

Привязан

Инв. №

Н.контр.	Бочарова	
Нач.отд.	Смирнов	
Гл.спец.	Егорова	
Рук.гр.	Бочарова	
Технич.	Тихмянова	

ТП 503-4-57С.88-08

Станция технического обслуживания легковых автомобилей, принадлежащих эражданам, для сейсмических районов. (В АМК комплектной поставки) на 10 постов.

Производственное здание

Общие данные (окончание)

Стадия	Лист	Листов
Р	4	

ГИПРОАВТОТРАНС Ленинградский филиал

23366-06

Формат А-2

АЛЬБОМ 6

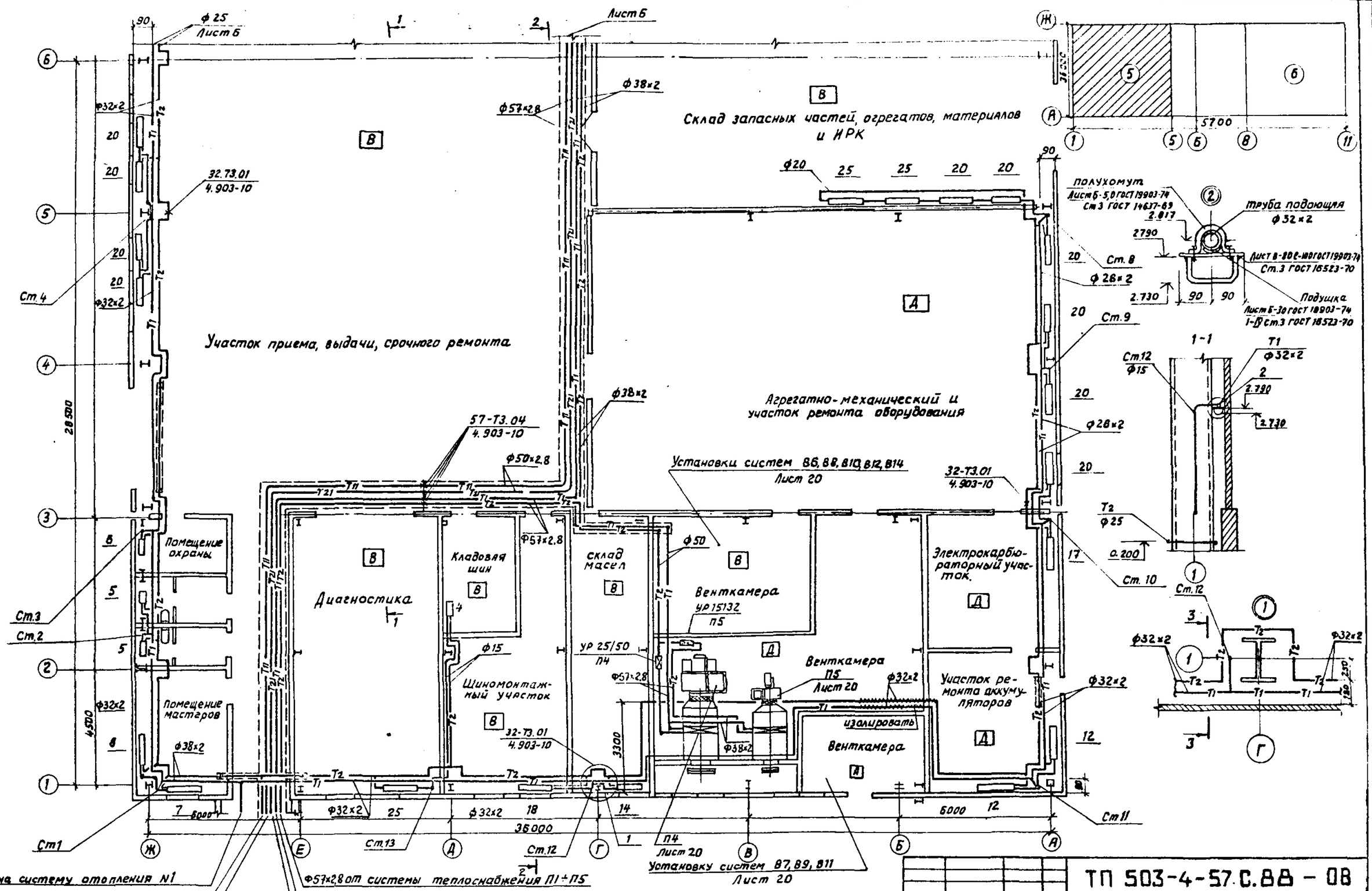

ГИП	Маршичев		
Н.контр.	Бочарова		
Нач.отд.	Смирнов		
Гл.спец.	Егорова		
Рук.гр.	Бочарова		
Ст.инж.	Зайцева		
Инженер	Син		

Привязан

Инв. №

ТП 503-4-57.С.88 – ОВ

Станция технического обслуживания легковых автомобилей, принадлежащих гражданам, для сейсмических районов (в АНК комплектной поставки) на 10 постов.

Производственное здание

Стадия	Лист	Листов
Р	5	

Отопление, теплоснабжение. План на отм. 0.000 в осях 1÷6.

ГИПРОАВТОТРАНС
Ленинградский филиал

Строит. отд. Иванов
Эл. техн. ст. Фонтягв
Гр. ВК Павленко
Технолог отд. Альтман

Взам. инв. №
Подпись и дата
Инв. № подл.

28866-06
Формат А-2

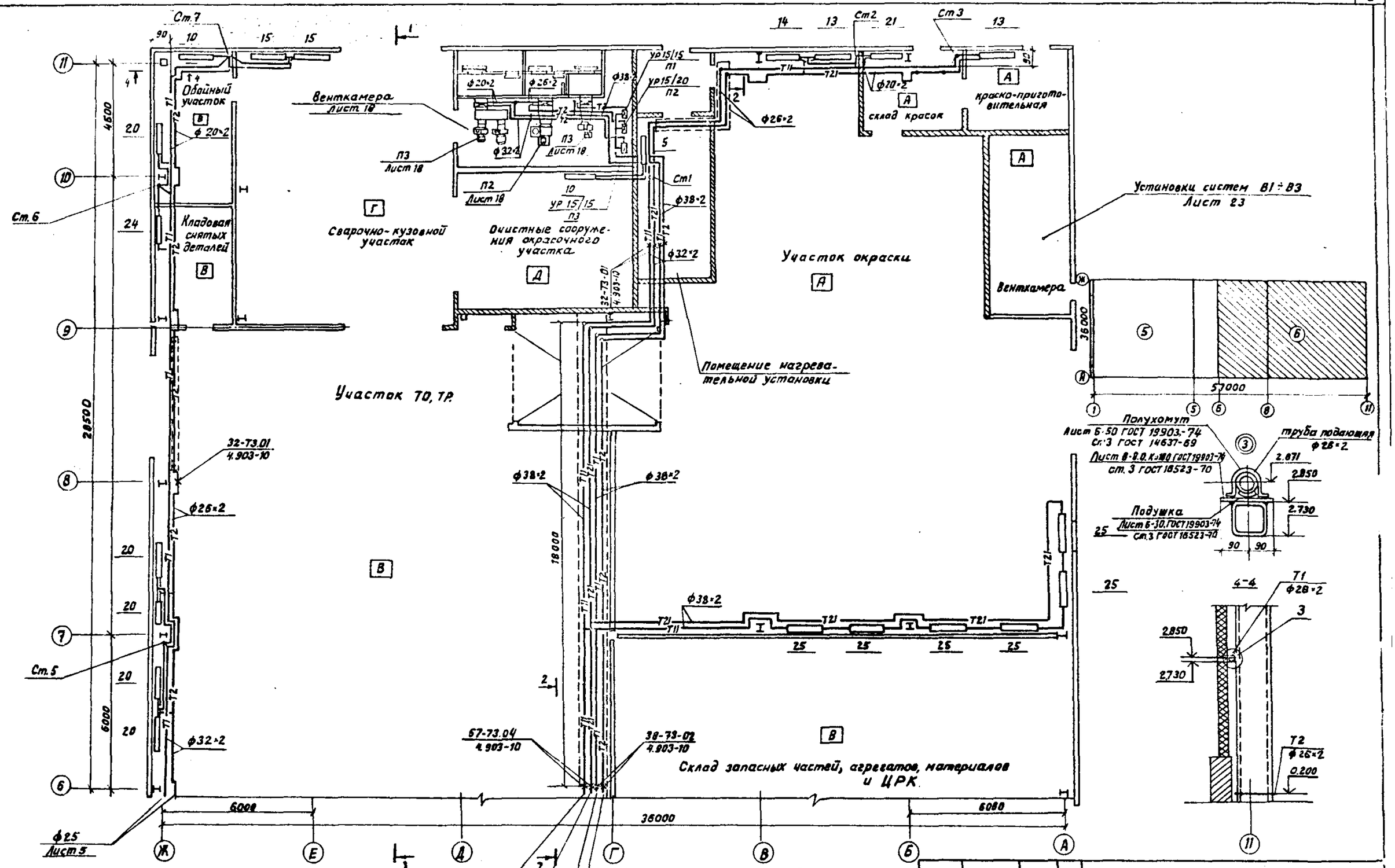

Н.контр.	Воварова		
Нач.отд.	Смирнов		
Гл.спец.	Егорова		
Рук.гр.	Бочарова		
Ст.инж.	Зайцева		
Инженер	Сик		

Привязан

Инв.№

ТП 503-4-57С.88-ОВ

Станция технического обслуживания легковых автомобилей, принадлежащих гражданам, для сейсмических районов (ВЛМС комплектной поставки) на 10 постов.

Производственное здание

Стадия	Лист	Листов
Р	6	

Отопление, теплоснабжение. План на отм. 0.000 в осях Б÷Ж

ГИПРОАВТОТРАНС Ленинградский филиал

20866-06

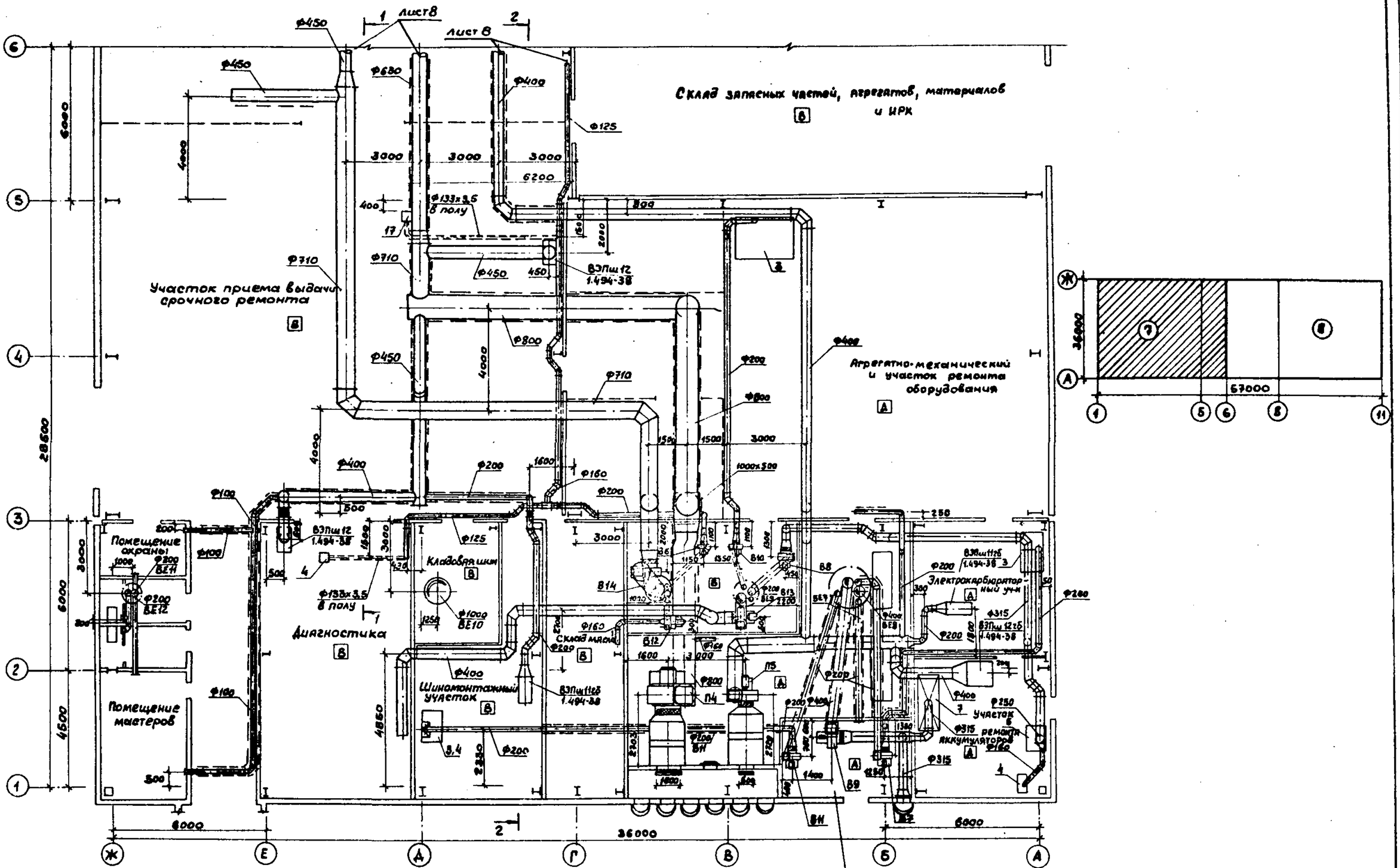

ГИП	Маринчев		
Н.контр.	Бочарова		
Нач.отд.	Смирнов		
Гл.спец.	Егорова		
Рук.гр.	Бочарова		
Ст.инж.	Фесенко		
Техник	Тихонова		

Привязан

Инв.№

ТП 503-4-57С.88-ОВ

Станция технического обслуживания легковых автомобилей, принадлежащих гражданам, для сейсмических районов 8 (в лмк комплектной поставки) на 10 постов

Производственное здание

Стадия	Лист	Листов
Р	7	

Вентиляция. План на отм. 0.000 в осях 1÷6

ГИПРОАВТОТРАНС Ленинградский филиал

23366-06

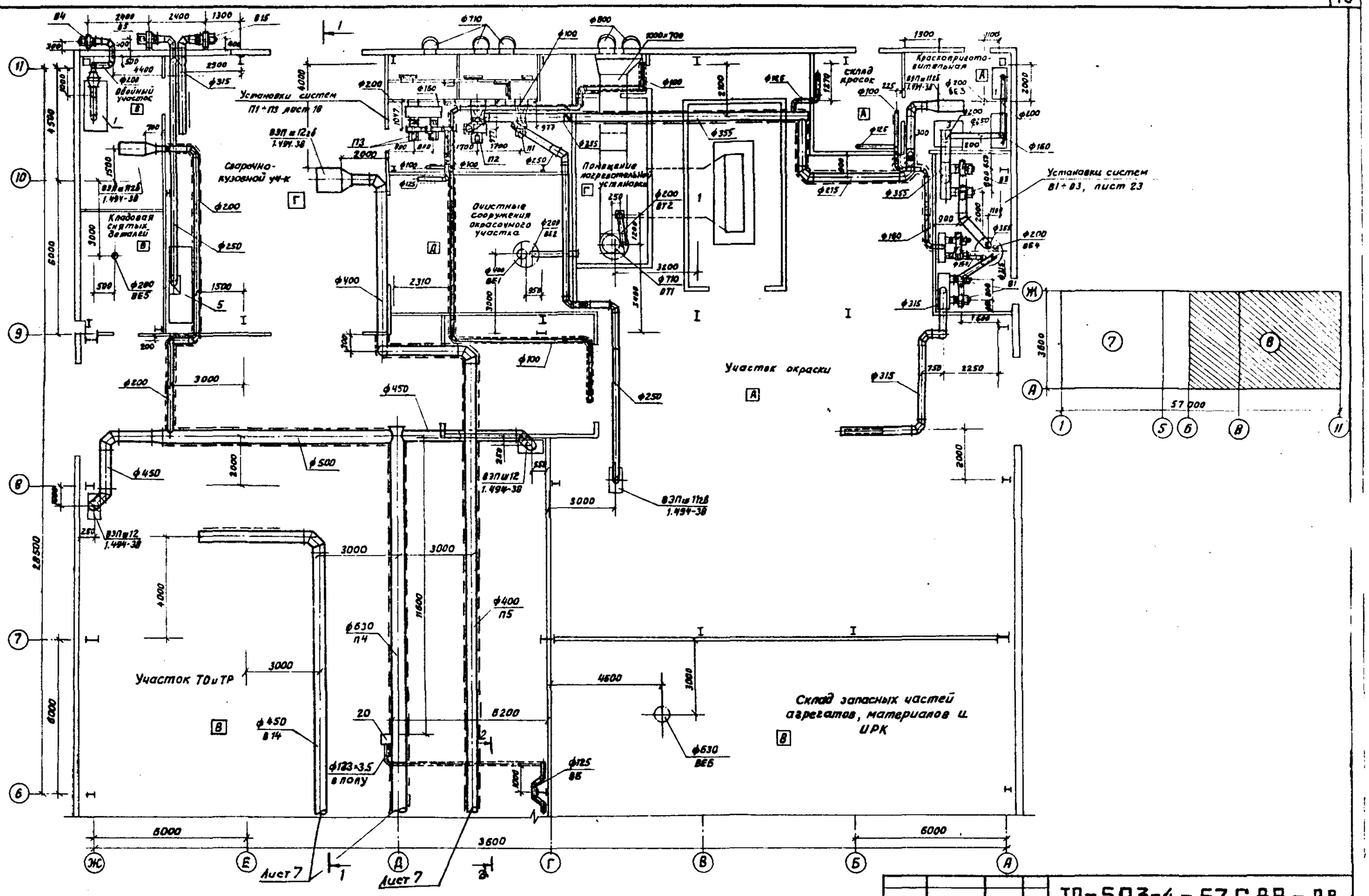

ГИП	Мариничев		
Н. контр.	Бочарова		
Нач. отд.	Смирнов		
Гл. спец.	Егорова		
Рук. гр.	Бочарова		
Ст. инж.	Фосенко		
Техник	Тихонова		

Привязан

Инв. №

ТП-503-4-57 С.ВВ-ОВ

Станция технического обслуживания легковых автомобилей, принадлежащих крестьянам, для сейсмических районов (в АМК комплектная поставка) на 10 постов

Производственное здание

Стадия	Лист	Листов
Р	8	

Вентиляция. План на отм. 0,000 в осях 6÷11

ГИПРОАВТОТРАНС
Ленинградский филиал

Формат А-2

Местные отсосы от технологического оборудования

Технологическое оборудование			Характеристика выделяющихся вредностей	Объем вытяжки, м³/ч		Характеристика местного отсоса		Обозначение системы	Примечание
Поз.	Наименование	Кол.		на ед. оборуд.	всего	обозначение	Применяемые документы		
	Участок ТО и ТР								
17.20	Отсос напольный с убирающимся в пол шлангом 9253	2	окись углерода окислы азота	350	700	шланговый отсос	Паспорта местных отсосов технологического оборудования АТП и АРП" Минавтотранс 1983г	В6	Предусмотрен по чертежам марки ТХ
	Сварочно-кузовной участок								
5	Стенд для ремонта радиаторов Р-209	1	аэрозоль свинца пары соляной кислоты	1800	1800	панель равномерного всасывания (предусмотрена в оборудовании)	— " —	В5	"
	Станция диагностики								
4	Отсос напольный с убирающимся в пол шлангом 9253	1	окислы азота окись углерода	350	350	шланговый отсос	— " —	В6	Предусмотрен по чертежам марки ТХ
	Агрегатно-механический участок					шкафное укрытие (предусмотрено в оборудовании)			
3	Установка для мойки узлов и деталей „Тайфун-Б"	1	пары лабомида	1050	1050		— " —	В10	
	Шиномонтажный участок								
3	Верстак для ремонта камер	1	пары бензина	1240	1240	панель равномерного всасывания 1П6 (2шт)	серия 4.904-37	В11	Проектируемый
4	Электровулканизационный аппарат 6134	1	пары бензина						
	Участок ремонта электрокарбюраторов								
3	Верстак для ремонта карбюраторов Р-901	1	пары бензина	1240	1240	панель равномерного всасывания 1П6 (2шт)	серия 4.904-37	В7	Проектируемый
	Участок окраски								
1	Камера сушильно-окрасочная КСН-180/28	1	пары ксилола	14000 1000	14000 1000	от камеры	Технологическая вентиляция	ТВ1 ТВ2	
	Участок ремонта аккумуляторов								
4	Ванна для слива и приготовления электролита Э-404	1	аэрозоль серной кислоты	630	630	однобортовой отсос (предусмотрен в оборудовании)	Паспорта местных отсосов	В8	
5	Стол для разборки аккумуляторных батарей Э-403	1	аэрозоль серной кислоты	1700	1700	панель равномерного всас. (предусмотрена в оборудовании)	— " —	В8	
7	Шкаф зарядный Э-409	1	водород, аэрозоль серной кислоты	2160	2160	шкафное укрытие (предусмотрено в оборудовании)	— " —	В9	
	Обойный участок								
1	Верстак для обойных работ с нижним отсосом 22275	1	минеральная пыль	1200	1200	отсос от верстака (предусмотрен в оборудовании)	— " —	В4	

Альбом 6

1320

Инв. № подл. | Подпись и дата | Взам. инв. №

Привязан

Инв. №

Н. контр.	Бочарова	
Нач. отд.	Смирнов	
Гл. спец.	Егорова	
Рук. гр.	Бочарова	
Технолог	Тихменева	

ТП 503-4-57С.88-08

Станция технического обслуживания легковых автомобилей, принадлежащих гражданам, для сельских районов (в АМК комплектной поставки) на 10 постов

Производственное здание

Стадия	Лист	Листов
Р	9	

Таблица местных отсосов (начало)

ГИПРОАВТОТРАНС Ленинградский филиал

23966-06

Местные отсосы от технологического оборудования

Технологическое оборудование			Характеристика выделяющихся вредностей.	Объем вытяжки, м3/ч		Характеристика местного отсоса		Обозначение системы	Примечание
Поз.	Наименование	Кол.		на ед. оборуд.	всего	обозначение	применяемые документы		
	Краскоприготовительная								
1	Верстак на 1 рабочее					панель равномерного всасывания 1П6 (2 шт)	Серия 4.904-37 Паспорта местных отсосов технологического оборудования	В3	
	место НО-102	1	пары ксилола	1200	1200				
4	Шкаф для красок Л-903	1	пары ксилола	850	850	шкафное укрытие (предусмотрено в оборудовании)	АТП и АРП Минавтотранс 1983 г.	В3	
3	Перемешивающее устройство 7063	1	пары ксилола	1020	1020	Зонт ф500 h=300		В3	

Разрез 1-1

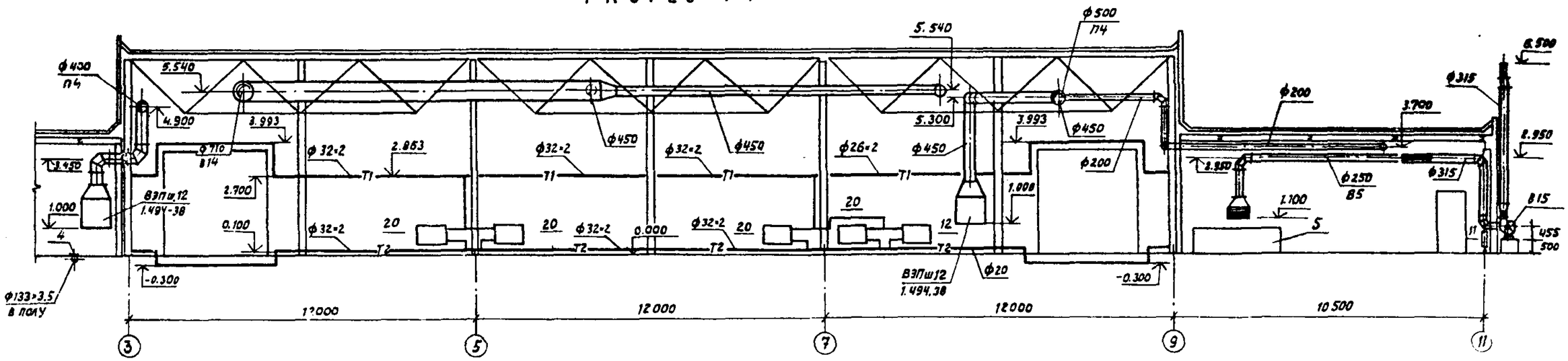

Разрез 2-2

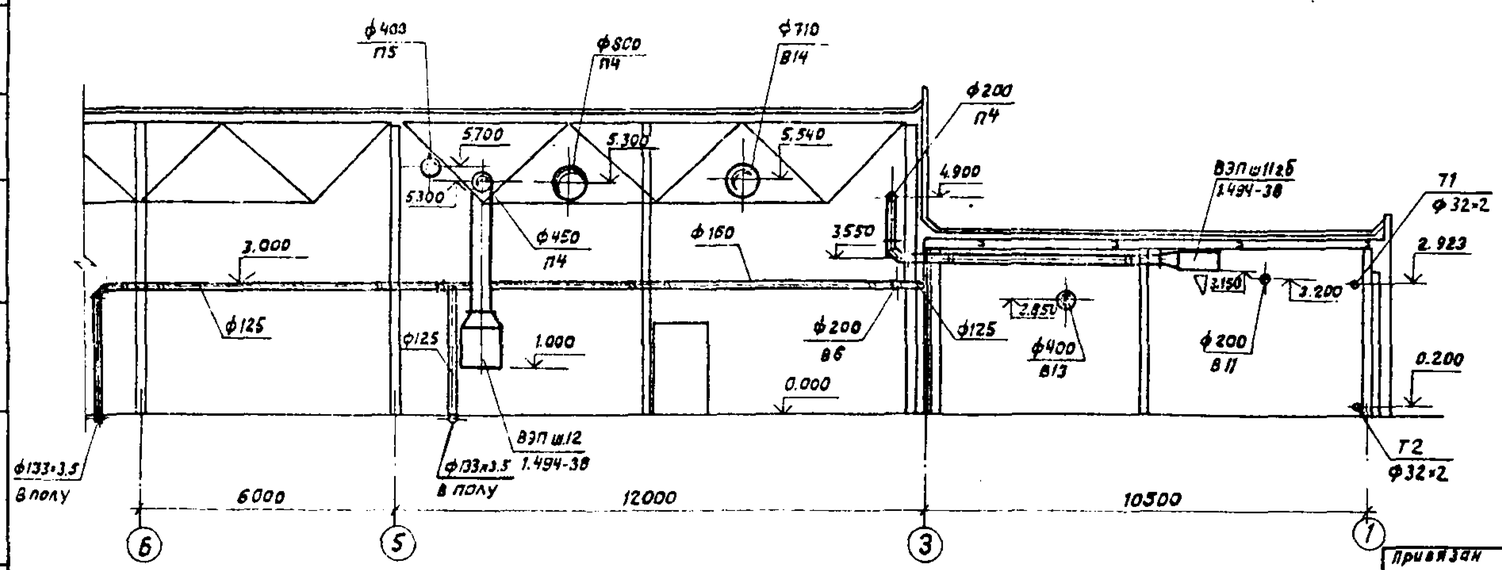

Привязан					
Инв. №					
Н.контр.	Бочарова				
Нач.отд.	Смирнов				
Гл.спец.	Егарова				
Рук.гр.	Бочарова				
Ст.инж.	Фесенко				
Техник	Тухмянова				

ТП 503-4-57С.88-ОВ

Станция технического обслуживания легковых автомобилей, принадлежащих гражданам для сейсмических районов (в ЛМК комплектной поставки) на 10 листах

Производственное здание

Стадия	Лист	Листов
Р	10	

Таблица местных отсосов (окончание) Разрезы 1-1; 2-2.

ГИПРОАВТОТРАНС Ленинградский филиал

23365-01

АЛЬБОМ 6

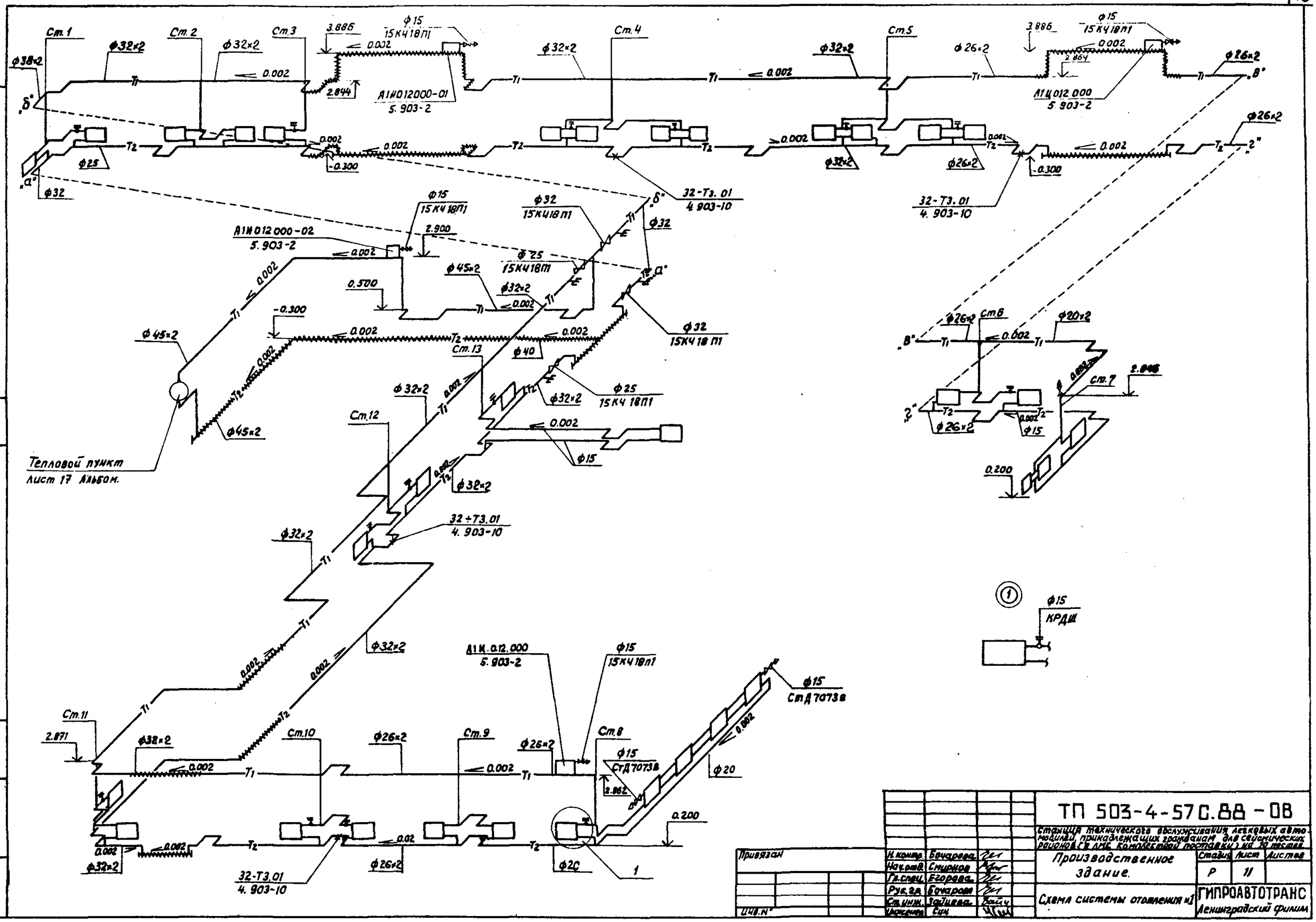

Привязан				ТП 503-4-57С.88 - 08		
				Станция технического обслуживания легковых автомобилей, принадлежащих гражданам для сейсмических районов. (в лес. комплектной поставки) на 10 постов		
	Н. контр.	Бочарова		Производственное здание.	Стадия	Лист	Листов
	Нач.отд.	Стиренко			Р	11	
	Гл.спец.	Егорова					
	Рук.гр.	Бочарова		Схема системы отопления №1	ГИПРОАВТОТРАНС Ленинградский филиал		
	Ст.инж.	Зайцева					
	Инженер	Сич					
Инв.№							

Инв. № подл. | Подпись и дата | Взам. инв. №

23366-06

Формат А-2

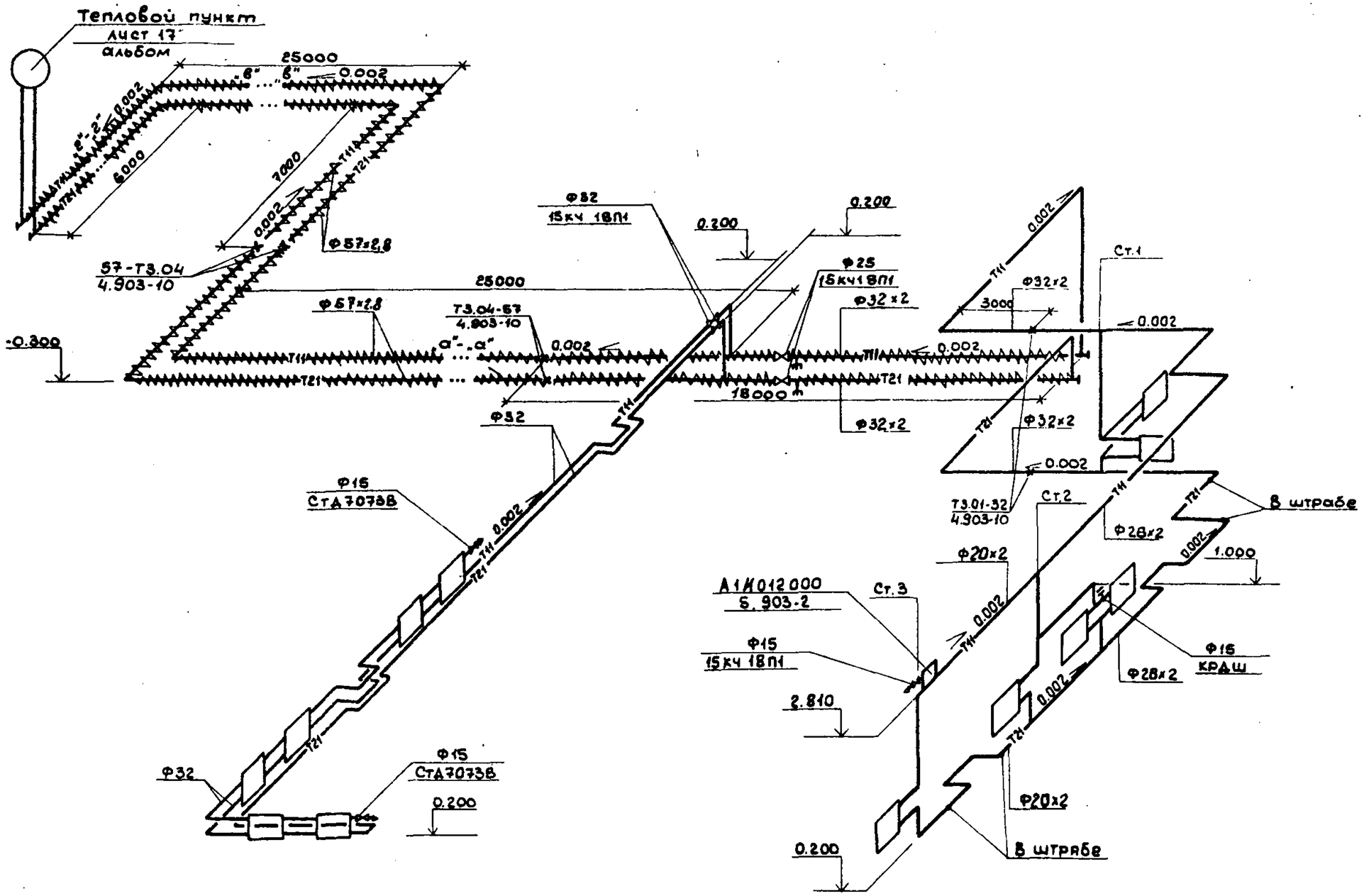

					ТП 503-4-57С.88-ОВ		
					Станция технического обслуживания легковых автомобилей, принадлежащих гражданам, для сейсмических районов (в АМК комплектной поставки) на 10 постов		
Привязан			Н.контр.	Бочарова	Производственное здание	Стадия	Лист	Листов
			Нач. отд.	Смирнов		Р	12	
			Гл.спец.	Егорова				
			Рук.гр.	Бочарова	Схема системы отопления №2	ГИПРОАВТОТРАНС Ленинградский филиал		
			Ст.инж.	Зайцева				
Инв.№			Инжен.	Сик				

Инв.№ подл. | Подпись и дата | Взам.инв.№

АЛЬБОМ 6

1320

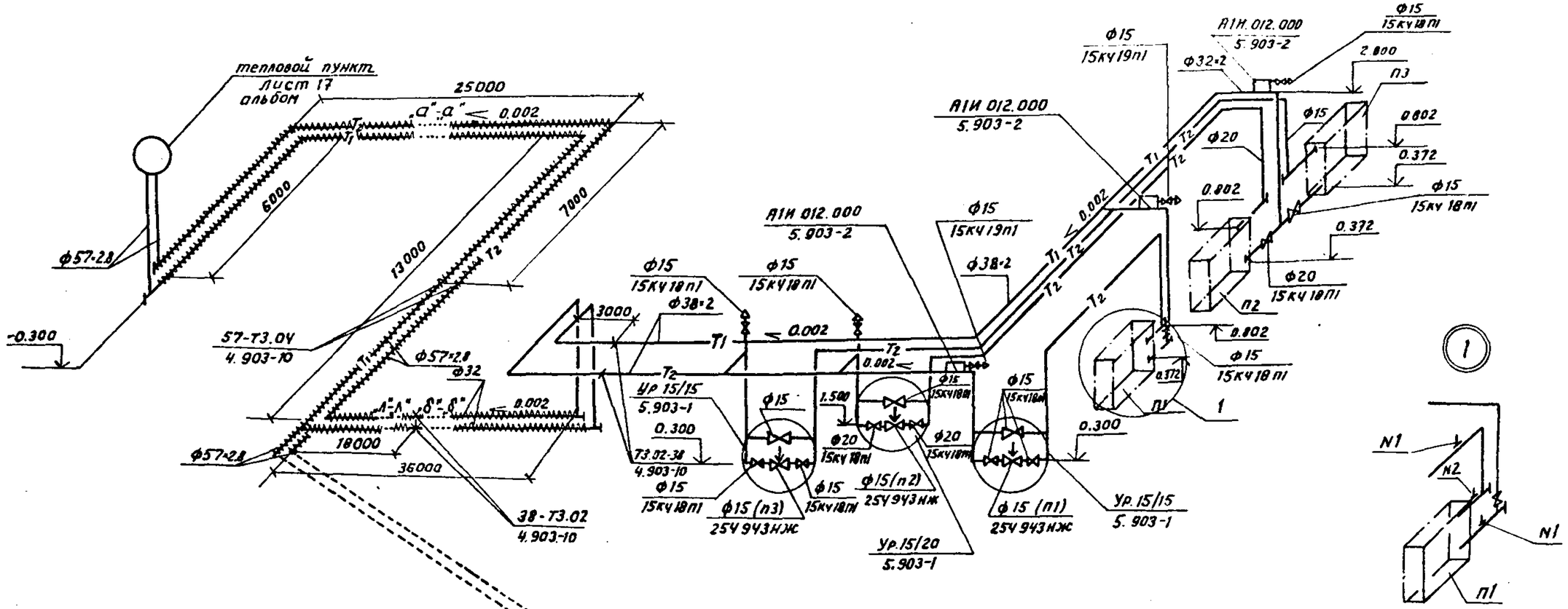

N закладных	П1	П2	П3	П4	П5
N1	62-3КЧ-2-75	63-3КЧ-2-75	62-3КЧ-2-75	8-3КЧ-3-75	65-3КЧ-2-75
N2	А12А018.010	А12А018.010	А12А018.010	А12А018.010-12	А12А018.010-01

Н.контр.	Бочарова		
Нач.отд.	Смирнов		
Гл.спец.	Егорова		
Рук.гр.	Бочарова		
Вед.инж.	Бугрий		
Ст.инж.	Зайцева		
Инж.	Син		

Привязан

Инв. №

ТП 503-4-57С.88-ОВ

Станция технического обслуживания легковых автомобилей, принадлежащих гражданам для сейсмических районов (в АМС, комплектной поставки) на 10 постов

Производственное здание

Стадия	Лист	Листов
Р	13	

Схема системы теплоснабжения установок П1 ÷ П5.

ГИПРОАВТОТРАНС
Ленинградский филиал

23366-06

Инв. N подл. | Подпись и дата | Взам. инв. N

Альбом 6

Объект 1320

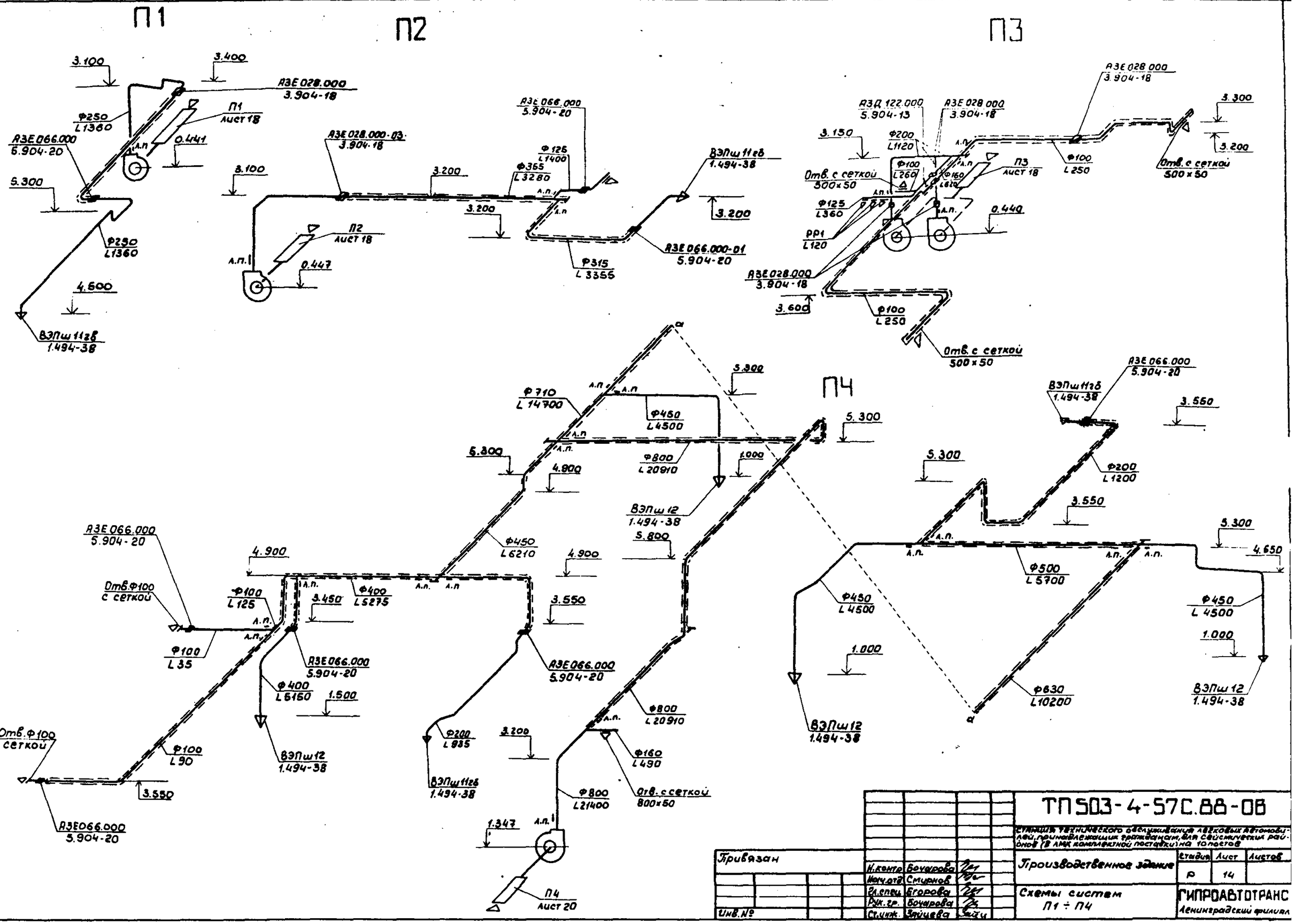

Привязан			
Инв. №	Н. контр.	Бочарова	
	Нач. отд.	Смирнов	
	Гл. спец.	Егорова	
	Рук. гр.	Бочарова	
	Ст. инж.	Зайцева	

ТП 503-4-57С.88-ОВ

Станция технического обслуживания легковых автомобилей, принадлежащих гражданам, для сейсмических районов (В АМК комплектной поставки) на 10 постов

Производственное здание

Стадия	Лист	Листов
Р	14	

Схемы систем П1 ÷ П4

ГИПРОАВТОТРАНС
Ленинградский филиал

Инв. № подл. | Подпись и дата | Взам. инв. №

23366-6

АЛЬБОМ 6

1320

П5

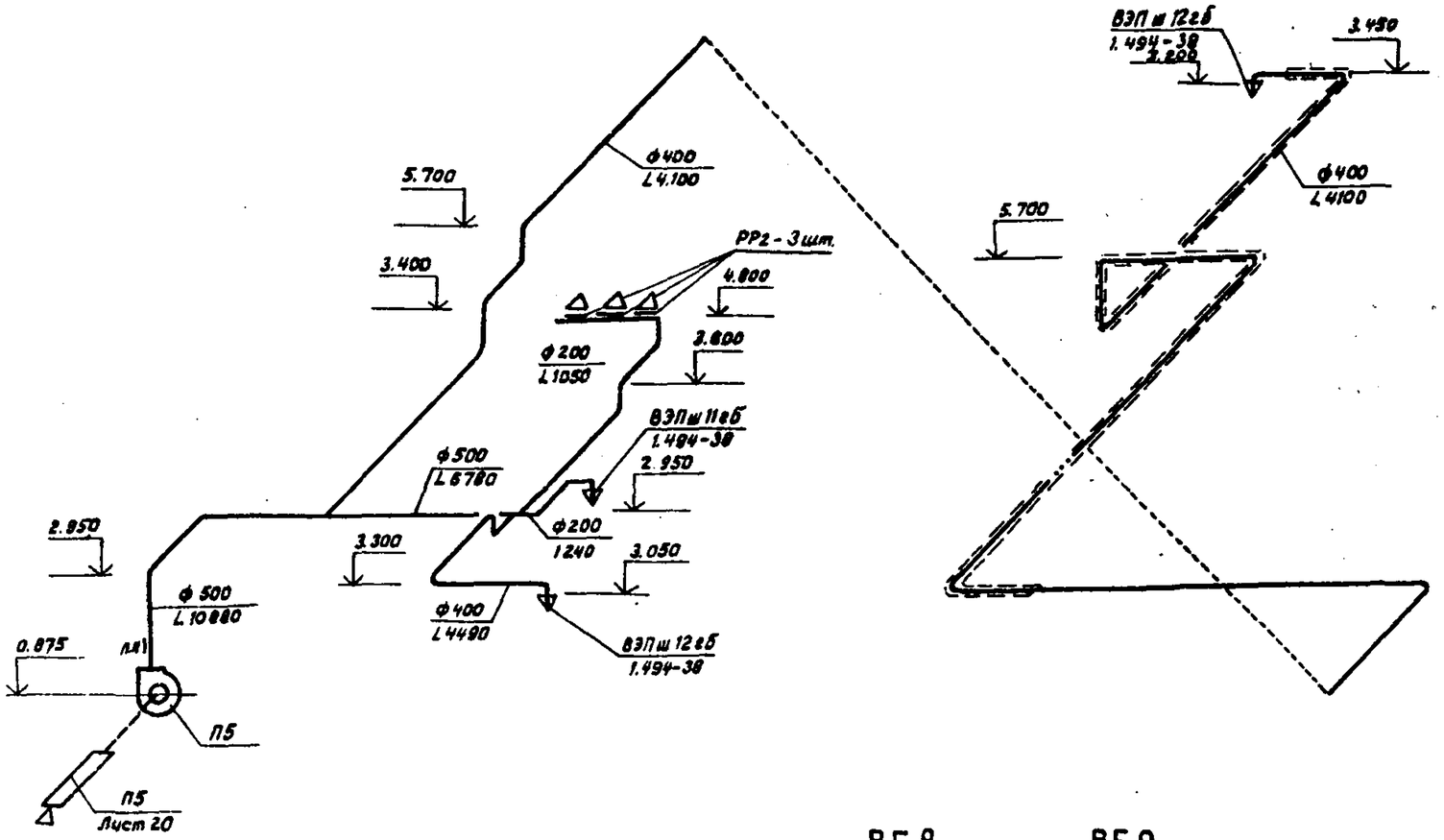

ВЕ1

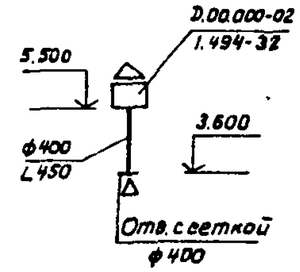

ВЕ2

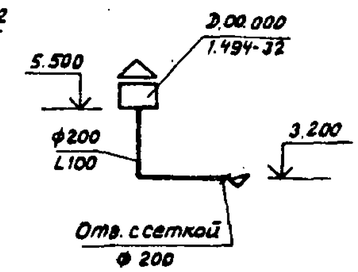

ВЕ3, ВЕ4, ВЕ5

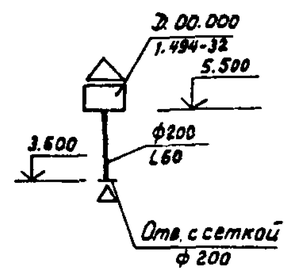

ВЕ6

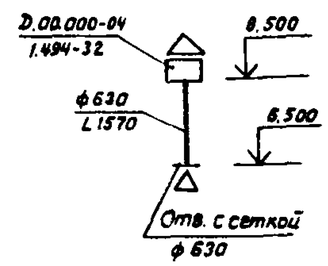

ВЕ7

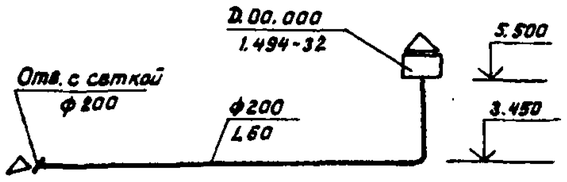

ВЕ8

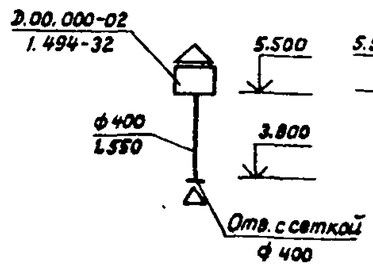

ВЕ9

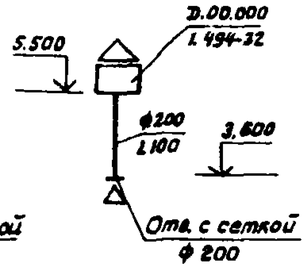

ВЕ12

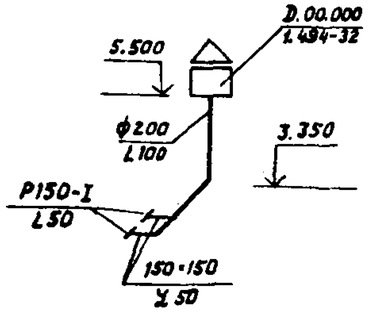

ВЕ10

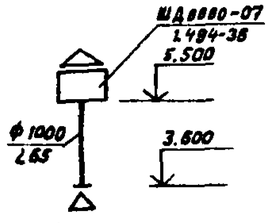

ВЕ11

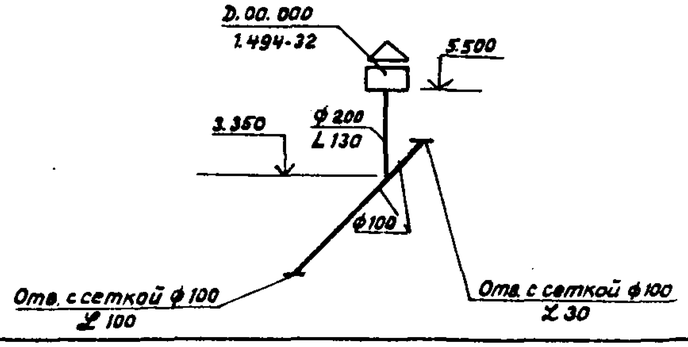

Привязан				ТП 503-4-57С.88-ОВ	
				Станция технического обслуживания легковых автомобилей, принадлежащих военнослужащим, для сейсмических районов, (в АМБ комплектной поставки) на 10 постов.	
	Н. контр.	Бочарова		Производственное здание	Стадия: Р; Лист: 15; Листов:
	Нач. отд.	Смирнов			
	Гл. спец.	Егорова		Схемы систем ПБ; ВЕ1 ÷ ВЕ12	ГИПРОАВТОТРАНС Ленинградский филиал
	Рук. гр.	Бочарова			
Инв. N	Ст. инж.	Зайцева			

Инв. N подл. | Подпись и дата | Взам. инв. N

А3385-06

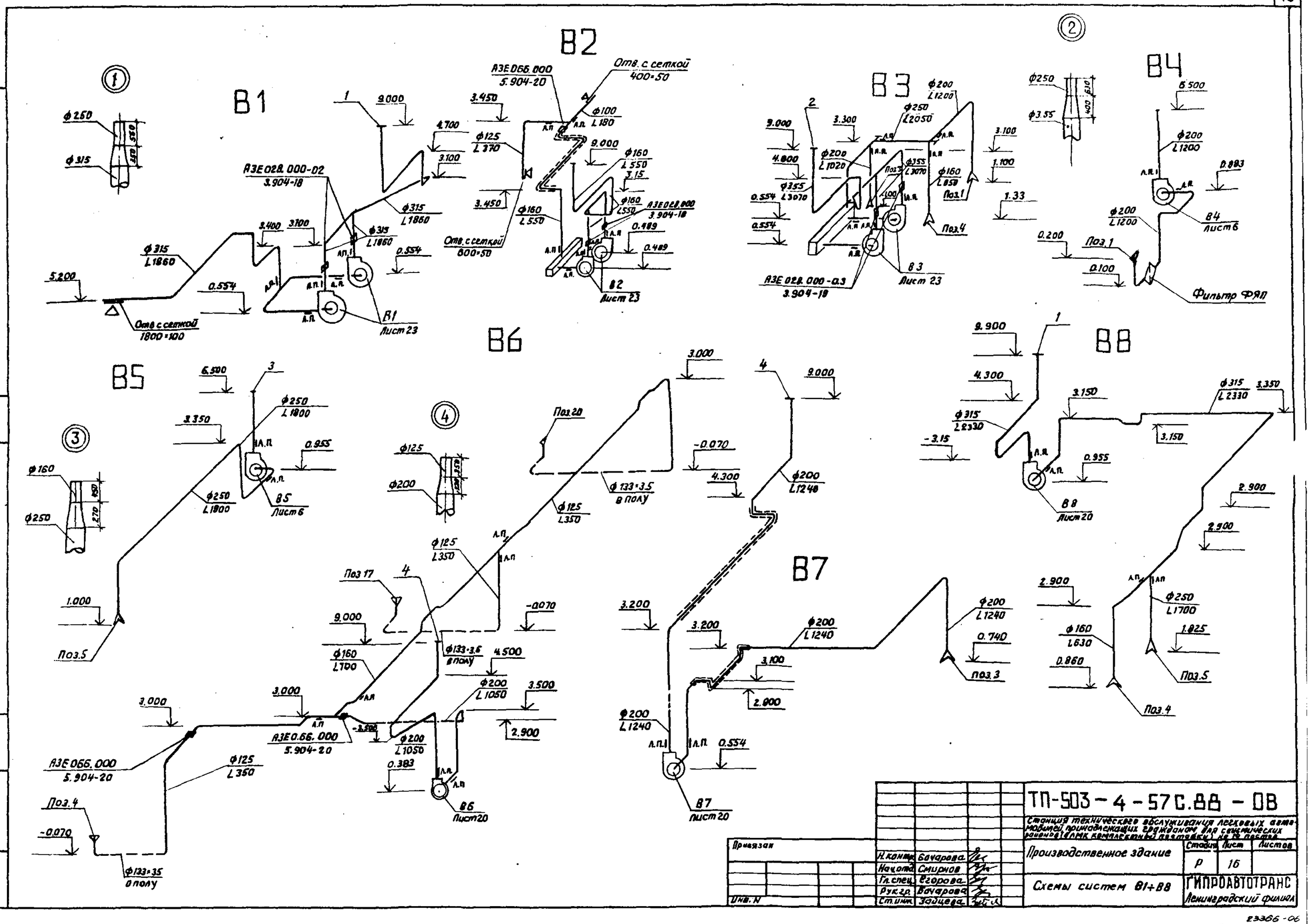

Привязан				ТП-503-4-57 С.88-ОВ	
				Станция технического обслуживания легковых автомобилей принадлежащих гражданам для сейсмических районов (ЕЛМК комплектная поставка) на 10 поста	
				Производственное здание	Стадия: Р; Лист: 16; Листов:
			Н.контр. Бочарова		
			Нач.отд. Смирнов		
			Гл.спец. Егорова	Схемы систем В1÷В8	ГИПРОАВТОТРАНС Ленинградский филиал
			Рук.гр. Бочарова		
Инв. N			Ст.инж. Задцева		

Инв. № подл. | Подпись и дата | Взам. инв. №

23366-06

Формат А-2

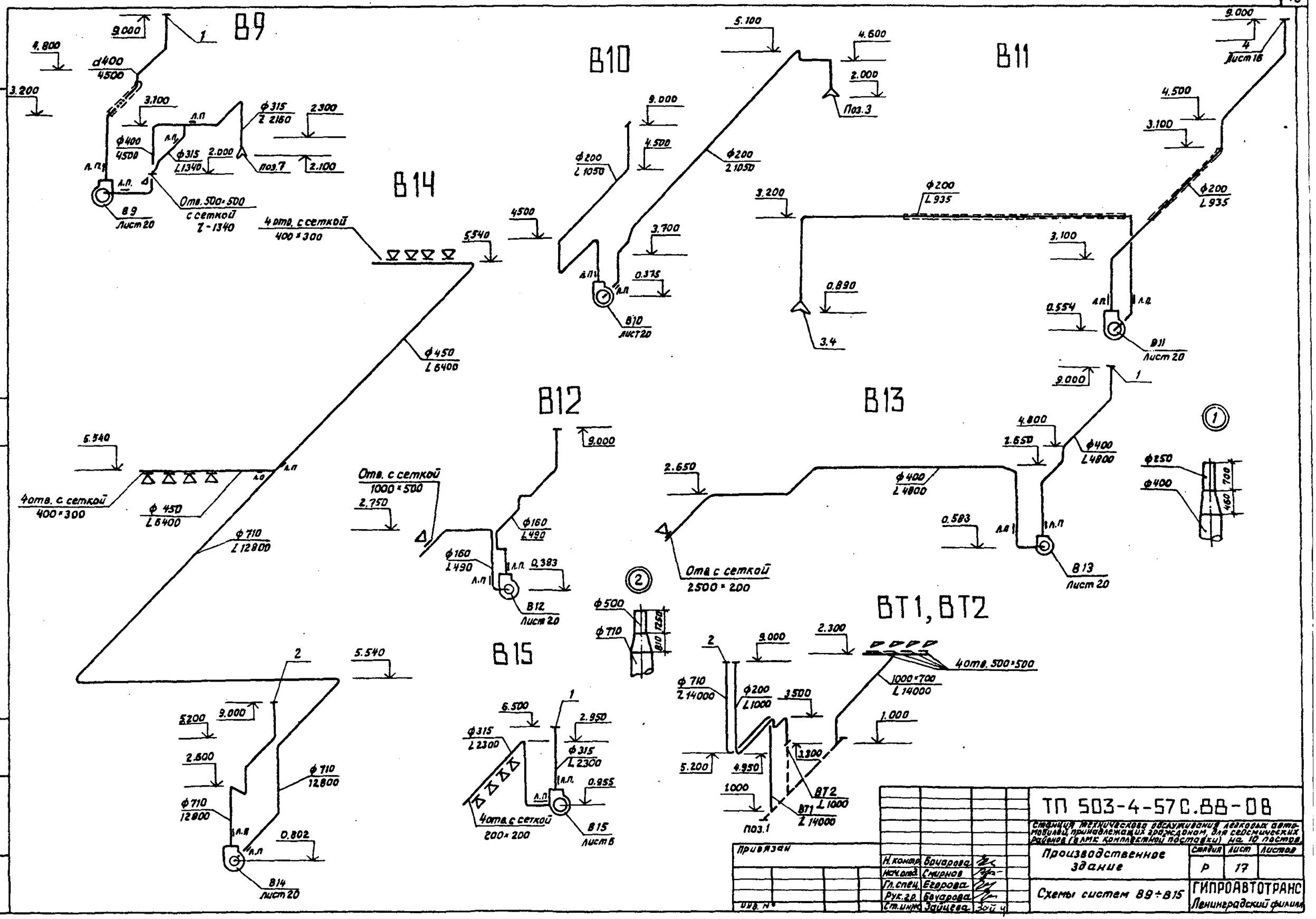

Привязан							
Инв. №							
Н. контр.	Бочарова						
Нач. отд.	Смирнов						
Гл. спец.	Егорова						
Рук. гр.	Бочарова						
Ст. инж.	Зайцева						

ТП 503-4-57С.88-08

Станция технического обслуживания легковых автомобилей, принадлежащих гражданам, для сейсмических районов (в мк. комплектности поставки) на 10 постов.

Производственное здание

Стадия	Лист	Листов
Р	17	

Схемы систем В9÷В15

ГИПРОАВТОТРАНС
Ленинградский филиал

Инв. № подл. | Подпись и дата | Взам. инв. №

23366-06

АЛЬБОМ 6

РАЗРЕЗ 1-1

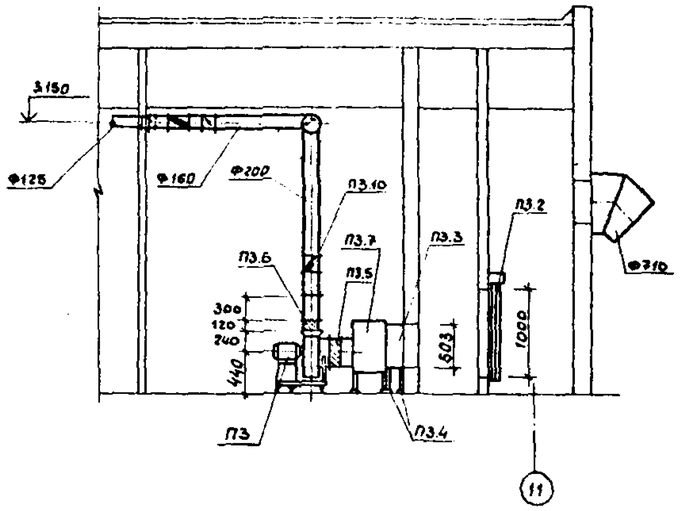

РАЗРЕЗ 2-2

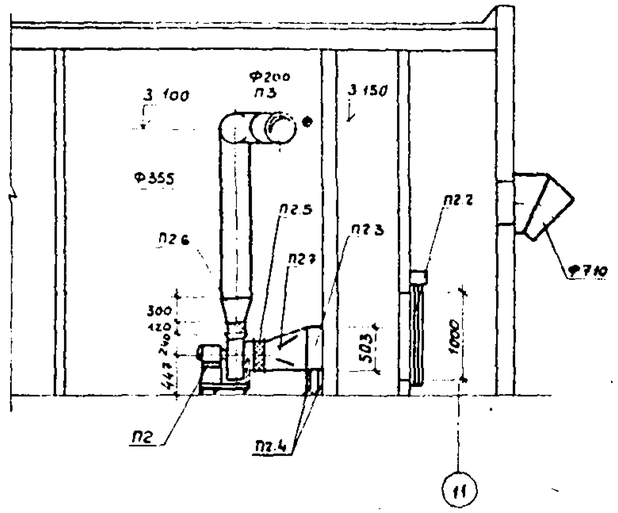

ПЛАН НА ОТМ. 0.000

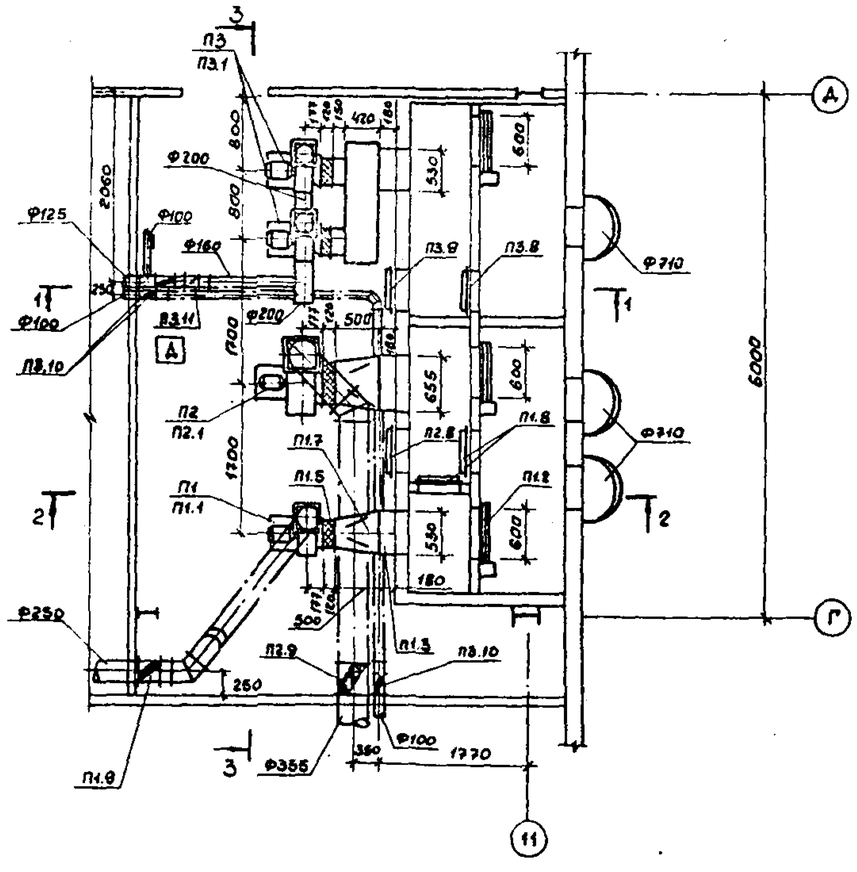

РАЗРЕЗ 3-3

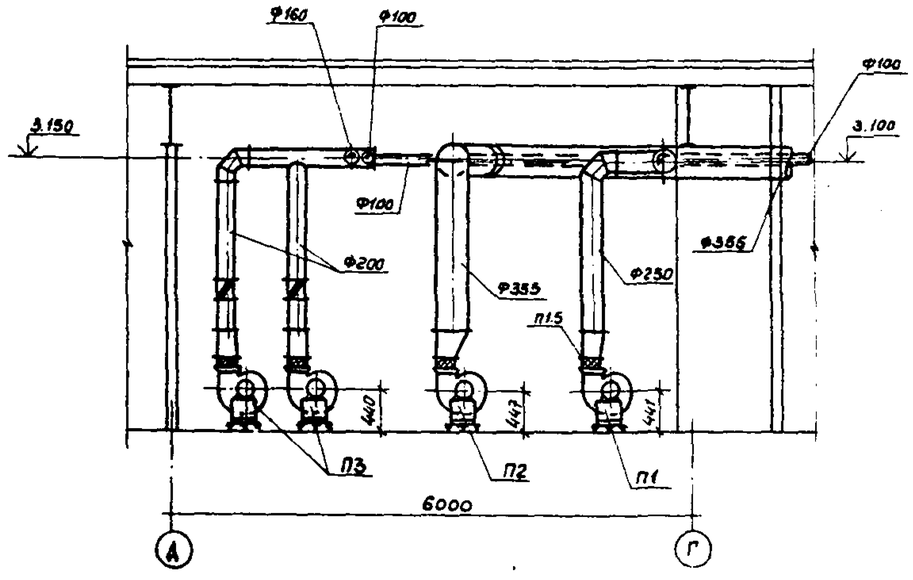

Привязан					ТП 503-4-57С.88-ОВ		
					Станция технического обслуживания легковых автомобилей, принадлежащих эксплуатам, для сельских районов (в микрокомплектной поставке) на 10 постов		
			Н.контр.	Бочарова	Производственное здание	Стадия	Лист	Листов
			Нач.отд.	Смирнов		Р	18	
			Гл.спец.	Егорова	Установки систем П1, П2, П3 План. Разрезы.	ГИПРОАВТОТРАНС Ленинградский филиал		
			Рук.гр.	Бочарова				
Инв.№			Ст.инж.	Фесенко				

Инв.№ подл. | Подпись и дата | Взам.инв.№ | Строит. отд. Цыганов | Электрот. отд. Фонарев | 1320

23366-06

Марка поз	Обозначение	Наименование	Кол.	Масса ед.кг	Примеч.
	П1				
П1.1		Агрегат вентиляторный В3.15 100-2а	1		
		а) Вентилятор радиальный ВЦ14-46 №3,15, с колесом Dн, исполнение 1, положение Л0°			
		б) Электродвигатель 4А80А4, 1.1 квт, 1425 об/мин.			
П1.2	5.904-12 вып. 1-35	Заслонка воздушная утепленная П1000×600 без электроподогрева с эл. исполнительным механизмом М30-16/63-0.25-40	1	69.6	
П1.3		Калорифер пластинчатый стальной КВС6Б-П	1	56.2	
П1.4	1.494-25	Подставка под калорифер тип 2	4	1.49	
П1.5	5.904-38	Гибкая вставка В.00.00-05	1	1.24	
П1.6	5.904-38	Гибкая вставка Н.00.00-07	1	1.14	
П1.7	5.903-7	Переход из стали 530×503/ф315, l=500	1	5.85	
П1.8	5.904-4	Дверь герметическая неутепленная Dс 1.25×0.5	2	24.0	
П1.9	3.904-18	Клапан обратный искробезопасный круглого сечения АЗЕ 028.000	1	6.90	

Марка поз.	Обозначение	Наименование	Кол.	Масса ед.кг	Примеч.
	П2				
П2-1		Агрегат вентиляторный В3.15105-2б.	1		
		а) Вентилятор радиальный ВЦ14-46 №1315 с колесом 1.05 Dн, исполнение 1, положение Л0°			
		б) Электродвигатель 4А8084, 1.5 квт. 1415 об/мин			
П2.2	5.904-12, вып. 1-35	Заслонка воздушная утепленная П1000×600 без электроподогрева с эл. исполнительным механизмом М30-16/63-0.25-50	1	69.6	
П2.3		Калорифер пластинчатый стальной КВС7Б-П	1	65.6	
П2.4	1.494-25	Подставка под калорифер, тип 2	4	1.49	
П2.5	5.904-38	Гибкая вставка В.00.00-05	1	1.24	
П2.6	5.904-38	Гибкая вставка Н.00.00-07	1	1.14	
П2.7	5.903-7	Переход из стали 655×503/ф315 l=500	1	4.21	
П2.8	5.904-4	Дверь герметическая утепленная Dус 1.25×0.5	1	33.6	
П2.9	3.904-18	Клапан обратный искробезопасный, круглого сечения АЗЕ 028.000-03	1	10.9	

Марка, поз	Обозначение	Наименование	Кол	Масса ед.кг	Примеч
	П3				
П3.1		Агрегат вентиляторный А3.15095-2а	2		
		а) Вентилятор радиальный ВЦ14-46 №3.15, с колесом 0.95 Dн, исполнение 1, положение Л0°			
		б) Электродвигатель 4А71 В4, 0.75 квт, 1390 об/мин			
П3.2	5.904-12, вып. 1-35	Заслонка воздушная утепленная П1000×600 без электроподогрева с эл. исполнительным механизмом М30-16/63-0.25-50	1	69.6	
П3.3		Калорифер пластинчатый стальной КВС6Б-П.	1	56.2	
П3.4	1.494-25	Подставка под калорифер, тип 2	4	1.49	
П3.5	5.904-38	Гибкая вставка В.00.00-05	1	1.24	
П3.6	5.904-38	Гибкая вставка Н.00.00-07	1	1.14	
П3.7	5.903-7	Коробка из стали 1400×420×600 (h)	1	2.73	
П3.8	5.904-4	Дверь герметическая неутепленная Dс 1.25×0.5	1	24.0	
П3.9	5.904-4	Дверь герметическая утепленная Dус 1.25×0.5	1	33.6	
П3.10	3.904-18	Клапан обратный искробезопасный круглого сечения АЗЕ 028.000	5	6.90	
П3.11	5.904-13	Заслонка воздушная круглого сечения АЗD 122.000	1	12.75	

Привязан

Инв. N

Н.контр.	Бочарова	
Нач.отд.	Смирнов	
Гл.спец.	Егорова	
Рук.гр.	Бочарова	
Ст.инж.	Фесенко	

ТП-503-4-57С.ВВ - ОВ

Станция технического обслуживания легковых автомобилей, принадлежащих гражданам, для сейсмических районов (в ПМК комплектной поставки) на 10 постов

Производственное здание

Стадия	Лист	Листов
Р	19	

Спецификация отопительно-вентиляционных установок П1 ÷ П3

ГИПРОАВТОТРАНС Ленинградский филиал

Формат А-2

АЛЬБОМ 6

1320

План на отм. 0.000

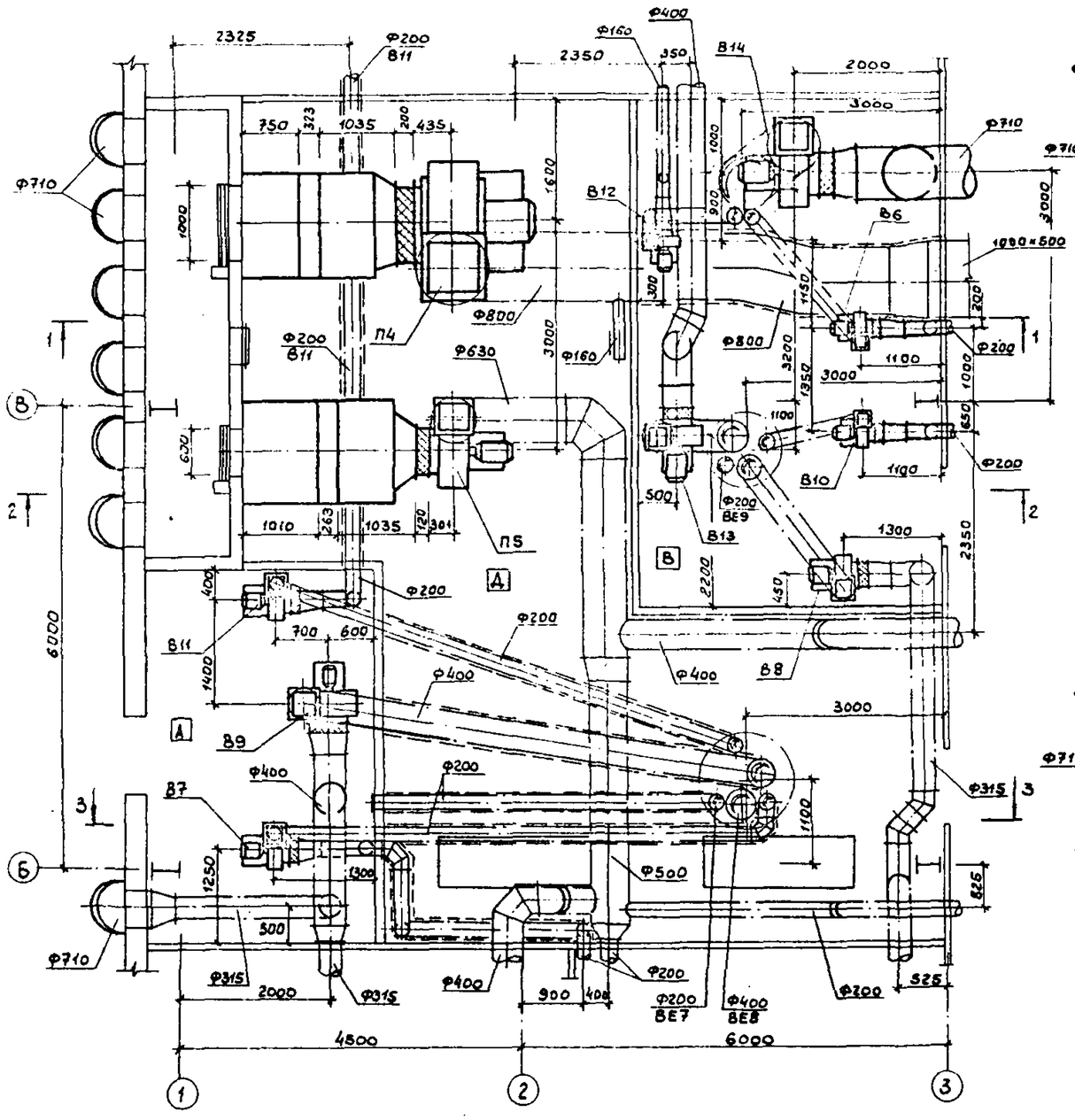

Разрез 1-1

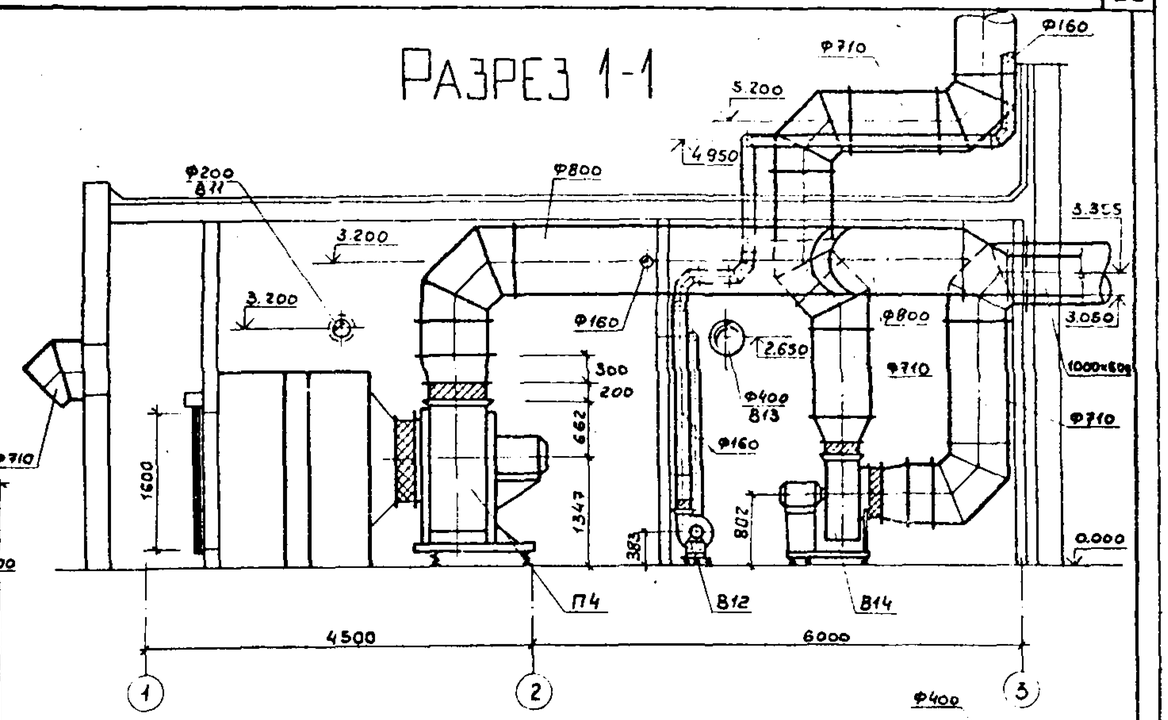

Разрез 2-2

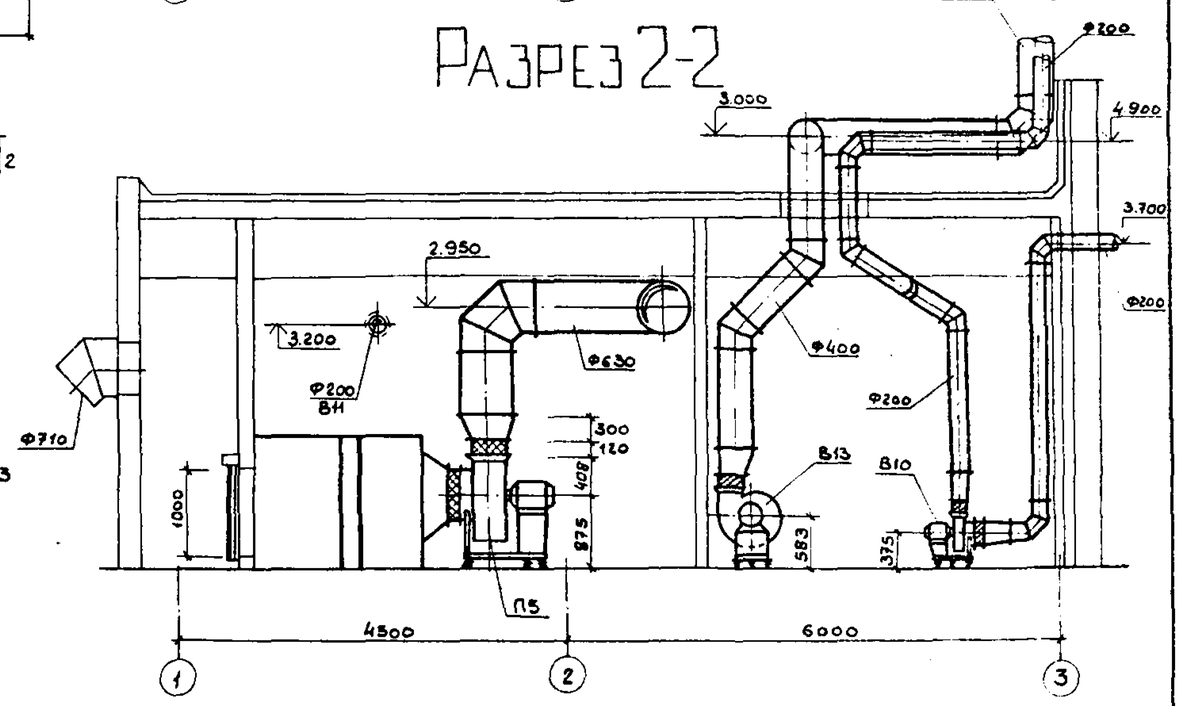

				ТП-503-4-57С.88-ОВ			
				Станция технического обслуживания легковых автомобилей принадлежащих гражданам, для сейсмических районов (в ЛМК комплектной конструкции) на 10 постов			
Привязан				Производственное здание	Стадия	Лист	Листов
		Н.контр.	Бочарова		Р	20	
		Нач.отд.	Смирнов				
		Гл.спец.	Егорова	Установки систем П4, П5, В6 ÷ В14. План. Разрезы 1-1; 2-2	ГИПРОАВТОТРАНС Ленинградский филиал		
		Рук.гр.	Бочарова				
Инв. №		Ст.инж.	Фесенко				

23366-06

Электротех. отд. Фомичев

Альбом 6

Разрез 3-3

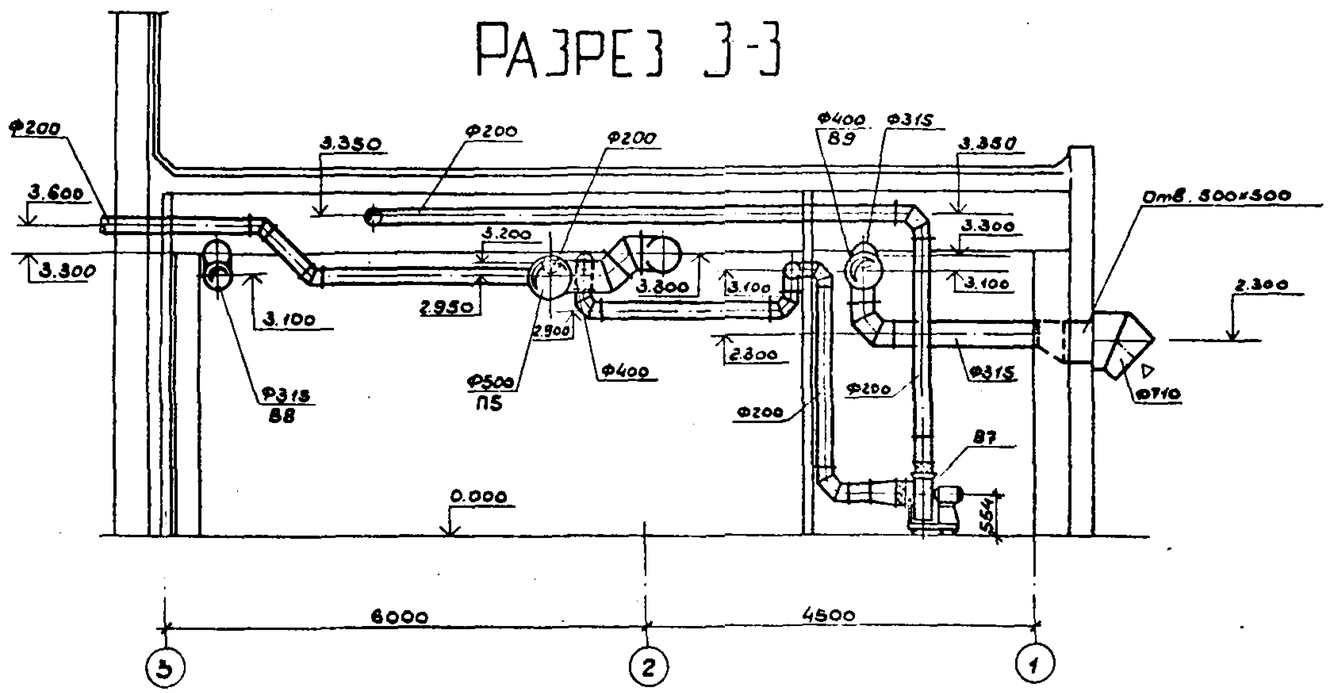

1320

Спецификация отопительно-вентиляционных установок

Марка поз.	Обозначение	Наименование	Кол	Масса ед.кг.	Примеч.
	В9				
В9.1		Установка вентиляторная	1		
		а) вентилятор радиальный взрывозащищенный ВЦ14-46 №5В, исполнение И2, положение Пр0°			
		б) электродвигатель 132S6 / IIСТ1, 5,5 кВт, 960 об/мин			
		в) виброизоляторы Д040			
В9.2	5.904-38	Гибкая вставка В.00.00-09	1	1.71	
В9.3	5.904-38	Гибкая вставка Н.00.00-11	1	1.64	
	В10				
В10.1		Агрегат вентиляторный В2,5 105-1а	1		
		а) вентилятор радиальный ВЦ14-46 №2,5, с колесом 1.05 Дн, исполнение 1, положение Л0°			
		б) электродвигатель 4А71А4, 0,55 кВт, 1390 об/мин.			

Марка, поз.	Обозначение	Наименование	Кол.	Масса ед.кг	Примеч.
В10.2	5.904-38	Гибкая вставка В.00.00-03	1	0,91	
В10.3	5.904-38	Гибкая вставка Н.00.00-03	1	0.86	
	В11				
В11.1		Установка вентиляторная	1		
		а) вентилятор радиальный из алюминиевых сплавов ВЦ14-46 №3,15 исполнение И1, положение Л0°			
		б) электродвигатель 71В4 / IIАТ3, 0,75 кВт, 1385 об/мин.			
		в) виброизоляторы Д038			
В11.2	5.904-38	Гибкая вставка В.00.00-05	1	1.24	
В11.3	5.904-38	Гибкая вставка Н.00.00-07	1	1.14	

Марка поз.	Обозначение	Наименование	Кол.	Масса ед.кг	Примеч.
	В12				
В12.1		Агрегат вентиляторный Е2,5 110-1	1		
		а) Вентилятор радиальный ВЦ4-75 №2,5, с колесом 1,1 Дн, исполнение 1, положение Л0°			
		б) Электродвигатель 4АА50В4, 0,09 кВт, 1400 об/мин.			
В12.2	5.904-38	Гибкая вставка В.0000-03	1	0,91	
В12.3	5.904-38	Гибкая вставка Н.00.00-03	1	0,86	
	В13				
В13.1		Агрегат вентиляторный В4 105-1б	1		
		а) Вентилятор радиальный ВЦ14-46 №4, с колесом 1.05 Дн, исполнение 1, положение Л0°			
		б) Электродвигатель 4А100L6, 2,2 кВт 950 об/мин.			
В13.2	5.904-38	Гибкая вставка В.00.00-08	1	1,59	
В13.3	5.904-38	Гибкая вставка Н.00.00-08	1	1.34	
	В14				
В14.1		Агрегат вентиляторный В6,3095-1г	1		
		а) Вентилятор радиальный ВЦ14-46 №6,3, с колесом 0,95 Дн, исполнение 1, положение Л0°			
		б) Электродвигатель 4А160S8, 7,5 кВт, 730 об/мин.			
В14.2	5.904-38	Гибкая вставка В.00.00-12	1	2.09	
В14.3	5.904-38	Гибкая вставка Н.00.00-15	1	2,11	

Привязан

Инв. №

Н. контр.	Бочарова	
Нач. отд.	Смирнов	
Гл. спец.	Егорова	
Рук. гр.		
Ст.		

ТП 503-4-57С.88-08

Станция технического обслуживания легковых автомобилей, принадлежащих гражданам для сейсмических районов (в АМК комплектной поставки) на 10 постов

Производственное здание

Стадия	Лист	Листов
Р	21	

Установки систем П4, П5, В6÷В14. Разрез 3-3. Спецификация отопительно-вентиляционных установок В9÷В14

ГИПРОАВТОТРАНС Ленинградский филиал

Взам. инв. № | Подпись и дата | Инв. № подл.

23366-06

Марка поз.	Обозначение	Наименование	Кол.	Масса ед.кг.	Примеч.
	П4 (2ПК 20	правое исполнение)			
П4.1		Агрегат вентиляторный Е10 110-1	1		
		а) Вентилятор радиальный ВЦ4-75 №10, исполнение 1, положение Л0°			
		б) Электродвигатель 4А160М8, 11 квт, 730 об/мин.			
П4.2	5.904-12, вып. 1-2	Секция соединительная А1А181.000-02	1		
П4.3	5.904-12, вып. 1-16	Секция калориферная с калориферами КВС10Б-П 3шт, с обводной заслонкой А1А189.000-03	1	520.0	
П4.4	5.904-12, вып. 1-29	Секция приемная без фильтра, без рециркуляционной заслонки А1А2 26.000-01	1	150.0	
П4.5	5.904-12, вып. 1-35	Заслонка воздушная утепленная П1500×1000 с эл. приводом МЭО 16/63-0.25-80	1	114.3	
П4.6	5.904-38	Гибкая вставка В.00.00-15	1	3.42	
П4.7	5.904-38	Гибкая вставка Н.00.00-19	1	3.47	
П4.8	5.904-4	Дверь герметическая утепленная Дус.1.25×0.5	1	33.6	
	П5 (2ПК 10	Левое исполнение)			
П5.1		Агрегат вентиляторный Е6.3 095-2а	1		
		а) Вентилятор радиальный ВЦ4-75 №6.3 с колесом 0.95 Dн, исполнение 1, положение ПрО°			
		б) Электродвигатель 4А100L4, 4 квт, 1430 об/мин.			

Марка, поз.	Обозначение	Наименование	Кол.	Масса ед.кг	Примеч.
П5.2	5.904-12, вып. 1-1	Секция соединительная А1А 180.000-02	1		
П5.3	5.904-12, вып. 1-15	Секция калориферная с калориферами КВС10Б-П 2шт, с обводной заслонкой А1А188.000-02.	1	282.0	
П5.4	5.904-12, вып. 1-28	Секция приемная без фильтра, без рециркуляционной заслонки А1А 223.000-01	1	132.9	
П5.5	5.904-12, вып. 1-35	Заслонка воздушная утепленная П 600×1000 с эл. приводом. МЭО 16/63-025-80	1	69.6	
П5.6	5.904-38	Гибкая вставка В.0000-12	1	2.09	
П5.7	5.904-38	Гибкая вставка Н.00.00-15	1	2.11	
	В6				
В6.1		Агрегат вентиляторный Е2.5 110-2	1		
		а) Вентилятор радиальный ВЦ4-75, №2.5, с колесом 1.1 Dн, исполнение 1, положение ПрО°			
		б) Электродвигатель 4А71А2, 0.75 квт, 2800 об/мин.			
В6.2	5.904-38	Гибкая вставка В.0000-03	1	0.91	
В6.3	5.904-38	Гибкая вставка Н.00.00-03	1	0.86	

Марка, поз.	Обозначение	Наименование	Кол.	Масса ед.кг	Примеч.
	В7				
В7.1		Установка вентиляторная	1		
		а) Вентилятор радиальный из алюминиевых сплавов ВЦ14-46 №3.15, исполнение И1, положение Л0°.			
		б) Электродвигатель $\frac{87.18У}{1АТ3}$, 0.75 квт. 1385 об/мин			
		в) Виброизоляторы ДО 31			
В7.2	5.904-38	Гибкая вставка В.0000-05	1	1.24	
В7.3	5.904-38	Гибкая вставка Н.00.00-07	1	1.14	
	В8				
В8.1		Агрегат вентиляторный В3.15 100-2а	1		
		а) Вентилятор радиальный ВЦ14-46 №3.15. с колесом Dн, исполнение 1, положение ПрО°			
		б) Электродвигатель 4А80А4, 1,1 квт, 1420 об/мин			
В8.2	5.904-38	Гибкая вставка В.00.00-05	1	1.24	
В8.3	5.904-38	Гибкая вставка Н.00.00-07	1	1.14	

Привязан:

Инв. №

Н.контр.	Бочарова	
Нач.отд.	Смирнов	
Гл.спец.	Егорова	
Рук.гр.	Бочарова	
Ст.инж.	Фесенко	
Техник	Тимянова	

ТП 503-4-57С.88 - ОВ

Станция технического обслуживания легковых автомобилей, принадлежащих гражданам, для сейсмических районов (в ЛМК комплектной поставки) на 10 постов

Производственное здание.

Стадия	Лист	Листов
Р	22	

Спецификация отопительно-вентиляционных установок П4, П5; В6÷В8.

ГИПРОАВТОТРАНС Ленинградский филиал

Формат А-2

Альбом 6

Разрез 1-1

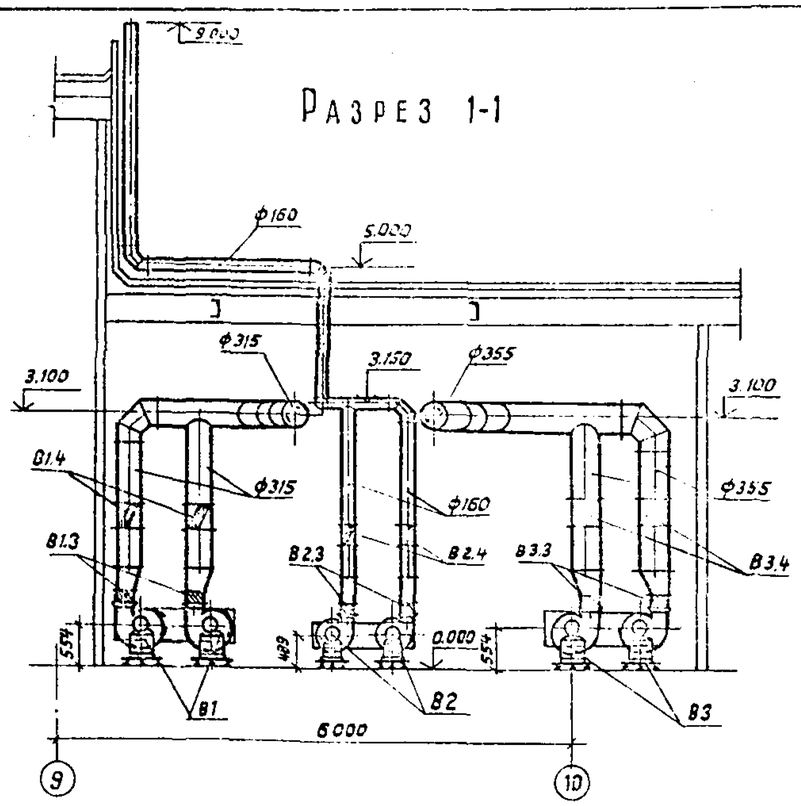

Разрез 2-2

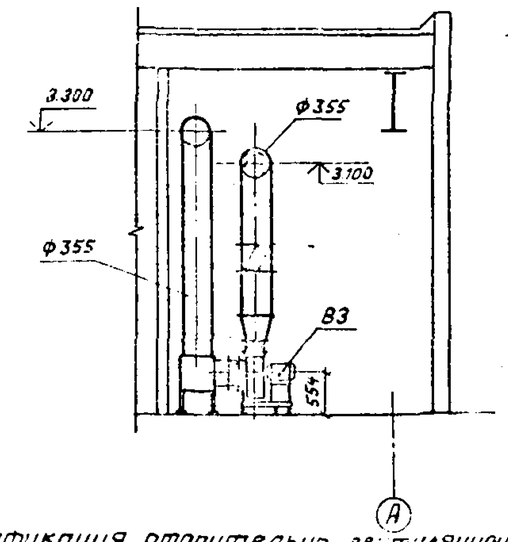

План на отм. 0.000

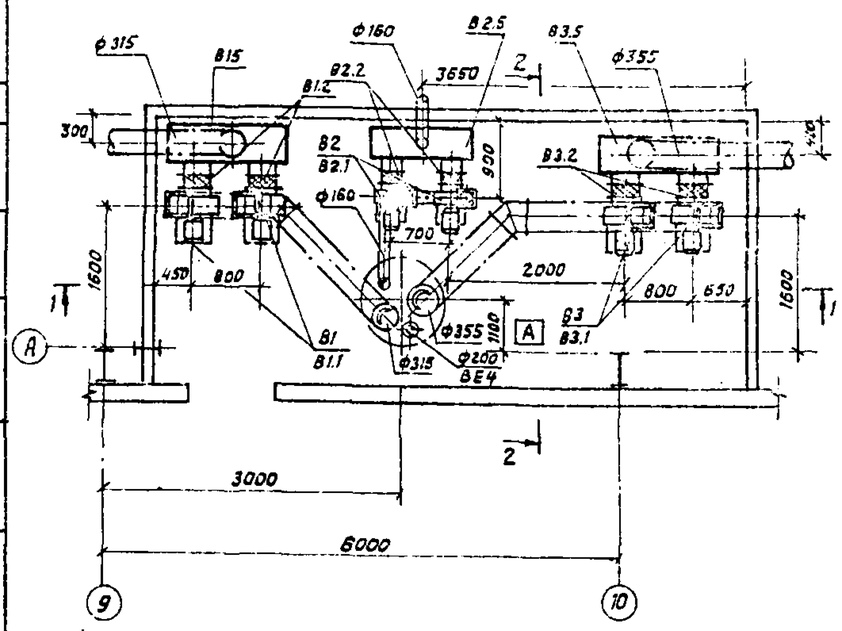

Спецификация отопительно-вентиляционных установок

Марка поз	Обозначение	Наименование	Кол.	Масса ед.кг.	Примечание
	В3				
В3.1		Установка вентиляторная	2		
		а) Вентилятор радиальный из алюминиевых сплавов ВЦ14-46 №3.15, исполнение И1, положение ПрО°			
		б) Электродвигатель 3В334 / 2АТ1, 2.2 квт, 1400 об/мин.			
		в) Виброизоляторы Д038			
В3.2	5.904-38	Гибкая вставка В.00.00-03	2	1.24	
В3.3	5.904-38	Гибкая вставка Н.00.00-07	2	1.14	
В3.4	3.904-18	Клапан обратный искробезопасный круглого сечения А3Е028.000-03	2	10.9	
В3.5	5.903-7	Коробка из стали 1400×420×400 (h).	1	1.87	

Марка поз.	Обозначение	Наименование	Кол.	Масса ед.кг	Примечание
	В1				
В1.1		Установка вентиляторная	2		
		а) Вентилятор радиальный из алюминиевых сплавов ВЦ14-46 №3.15, исполнение И1, положение ЛО°			
		б) Электродвигатель 3В90Ч / 2АТ1, 1.1 квт, 1385 об/мин.			
		в) Виброизоляторы Д038			
В1.2	5.904-38	Гибкая вставка В.00.00-05	2	1.24	
В1.3	5.904-38	Гибкая вставка Н.00.00-07	2	1.14	
В1.4	3.904-18	Клапан обратный искробезопасный круглого сечения А3Е028.000-02	2	6.90	
В1.5	5.903-7	Коробка из стали 1400×420×400 (h)	1	1.87	
	В2				
В2.1		Установка вентиляторная	2		
		а) вентилятор радиальный из алюминиевых сплавов ВЦ14-46 №2.5, исполнение 1, положение ПрО°			
		б) Электродвигатель 3В334 / 2АТ1, 0.37 квт, 1370 об/мин.			
		в) виброизоляторы Д038			
В2.2	5.904-38	Гибкая вставка В.00.00-03	2	0.91	
В2.3	5.904-38	Гибкая вставка Н.00.00-03	2	0.86	
В2.4	3.904-18	Клапан обратный искробезопасный круглого сечения А3Е028.000	2	6.90	
В2.5	5.903-7	Коробка из стали 1200×350×300 (h)	1	1.01	

Привязан

Инв. №

Н. контр.	Бочарова	
Нач. отд.	Смирнов	
Гл. спец.	Егорова	
Рук. гр.	Бочарова	
Ст. инж.	Фесенко	

ТП 503-4-57 С.88-08

Станция технического обслуживания легковых автомобилей принадлежащих гражданам, для сейсмических районов (в МК комплектной поставки) на 10 постов

Производственное здание

Стадия	Лист	Листов
Р	23	

Установки систем В1÷В3.

ГИПРОАВТОТРАНС Ленинградский филиал

23366-06

Инв. № подл. | Подпись и дата | Взам. инв. №

Ведомость рабочих чертежей основного комплекта ВК

Лист	Наименование	Примечание
1	Общие данные	
2-3	Общие данные.	
4	План на отм. 0.000 в осях „1÷5" „А÷Ж".	
5	План на отм. 0.000 в осях „5÷8", „А"÷Ж"	
6.	План на отм. 0.000 в осях „8÷11"; „А"÷Ж."	
7	Системы В0,Т3. Схемы.	
8	Система оборотного водоснабжения моющих	
	растворов. План. Разрез. Схема.	
9.	Система оборотного водоснабжения	
	участка окраски. План. Разрез. Схема.	
10.	Система К1. Схема К1-1. Система К3.	
	Схемы выпусков К3-1. „К3-2, К3-3."	
11	Система К2. План кровли. Схемы выпусков К2-1, К2-2.	
12	Система ке. Схемы выпусков К2-3, К2-4,	
	К2-5, К2-6, К2-7, К2-8, К2-9.	

Основные показатели по чертежам водопровода и канализации

Наименование системы	Потребный напор на вводе, м	Расчетный расход				Установленная мощность электродвигателя, кВт	Примечание
		м³/сут	м³/ч	л/с	при пожаре, л/с		
1. Холодное водо-							
снабжение							
а) хоз. питье-							
вые нужды	5	0.80	0.40	0.20	0.20		
б) произв. нужды	12	1.83	0.45	0.13	0.13		
в) противопожар-							
ные нужды	26	—	—	15	—		
2. Горячее водо-							
снабжение							
а) хоз. питьевые							
нужды		0.60	0.40	0.20	0.20		
б) произв. нужды		—	—	—	—		
3. Оборотное							
водоснабжение							
а) моющих растворов		108.00	20.0	5.60	—		
б) участка окраски		240.00	60.00	16.67	—	1.5	
4. Бытовая							
канализация		1.40	0.80	0.40	—		
5. Внутренние							
водостоки		—	—	16.42			
6. Производствен-							
ная канализация		—	—	—	—		

„Рабочие чертежи основного комплекта марки ВК выполнены в соответствии с действующими строительными нормами и правилами и предусматривают технические решения, обеспечивающие пожарную безопасность при соблюдении установленных правил безопасности эксплуатации здания."

Главный инженер проекта Марничев А.М.

Ведомость ссылочных и прилагаемых документов

Обозначение	Наименование	Примечание
	Ссылочные документы	
4.904-69	Детали крепления санитар-	
	но-технических приборов и	
	трубопроводов.	
4.900-9	Узлы и детали трубопроводов	
	из пластмассовых труб для	
	систем водоснабжения и	
	канализации.	
7.903.9-2	Тепловая изоляция	
	трубопроводов с положитель-	
	ными температурами.	
5.904-43	Баки прямоугольные для	
	холодной и отепленной воды	
	и рассола.	
3.001.1-3	Упоры для наружных	
	напорных трубопроводов	
	водопровода и канализации	
	Прилагаемые документы	
ВК.СО	Спецификация оборудования	
ВКН1	Бак-отстойник стальной	
	Общий вид.	
ВКН2	Установка пожарного крана	
	ф 65 в шкафу.	

Условные обозначения

—— К9Н ——	Напорный трубопровод отработанного
	щелочного моющего раствора.
—— К10Н ——	Напорный трубопровод очищенного
	щелочного моющего раствора.
—— 1 ——	Трубопровод для отведения нефте-
	продуктов
—— 2 ——	Трубопровод для отведения осадка.
—— 3 ——	Трубопровод 30% раствора деэмульгаторов
—— 4 ——	Трубопровод 10% раствора деэмульгаторов
—— К13Н ——	Напорный трубопровод загрязненных
	вод окрасочного участка.
—— К14Н ——	Напорный трубопровод очищенных
	вод окрасочного участка.
—— В10 ——	Трубопровод для пополнения системы
	оборотного водоснабжения участка
	окраски.
—— 5 ——	Трубопровод с раствором коагулянта.
	Прочистка в лючке
	Отметки, определяемые при привязке
	проекта к конкретным условиям.

Общие указания

1. За относительную отметку 0.000 принята отметка чистого пола здания, равная абсолютной отметке

2. Трубопроводы холодной и горячей воды прокладывать с уклоном 0.002 к водоразборным и спускным кранам и покрыть эмалью ПФ-115 за 2 раза по подготовленной поверхности.

3. Для водопроводных труб, проложенных над воротами и в подпольном канале предусмотрена теплоизоляция.

4. Пожарные краны установить на высоте 1.35 м от уровня пола.

5. Наружные поливочные краны установить на высоте 0.34 м от поверхности земли.

6. Трубопроводы бытовой канализации, а также подпольные трубопроводы производственной канализации монтировать из пластмассовых канализационных труб и фасонных частей по ГОСТ 22689.0-77 ÷ 22689.20-77.

7. Стояки производственной канализации и внутренние водостоки монтировать из чугунных канализационных труб и фасонных частей по ГОСТ 6942.0-80 ÷ 6942.24-80. Подвесной трубопровод внутренних водостоков монтировать из стальных электросварных прямошовных труб по ГОСТ 10704-76*.

8. Вертикальный цельносварной аппарат (реактор-отстойник) изолировать матами минераловатными прошивными на металлической сетке с покрытием из листа алюминиевого толщиной 1мм. Толщина изоляции 40мм.

9. В связи с тем, что настоящий проект предназначен для строительства в сейсмических районах предусматрены следующие мероприятия:

а) в местах присоединения трубопроводов к насосу предусмотреть гибкие соединения.

б) в местах поворота канализационных стояков из вертикального в горизонтальное положение предусмотреть бетонные упоры.

Привязан

Инв. №

ГИП	Маричев		
Н.контр.	Павленко		
Нач.отд.	Смирнов		
Гл.спец.	Залманова		
Рук.гр.	Павленко		
Ст.инж.	Урдина		

ТП 503-4-57С.ВВ-ВК

Станция технического обслуживания легковых автомобилей, принадлежащих гражданам, для сейсмических районов (в дополнительной поставке) на 10 постов

Производственное здание

Стадия	Лист	Листов
РП	1	12

Общие данные

ГИПРОАВТОТРАНС Ленинградский филиал

23366-06

Формат А-2

Альбом 6

1320

Инв. № подл. | Подпись и дата | Взам. инв. №

Данные по производственному водопотреблению и водоотведению.

№ потребителя по плану	Наименование потребителя	Количество потребителей	Количество часов работы в сутки	Водопотребление: Требования к качеству воды	Потребный напор у потребителя м.в.ст.	Режим водопотребления	Расход воды на 1 потребителя м³/ч	Из хозяйственно-питьевого водопровода м³/сут	м³/ч	л/с	Система оборотного водоснабжения м³/сут	м³/ч	л/с	Из теплосети м³/сут	м³/ч	л/с	Водоотведение: Характеристика сточных вод	Режим водоотведения и способ очистки	На подпитку системы оборотного водоснабжения участковых ванн и окраски м³/сут	м³/ч	л/с	Концентрация загрязнений сточных вод после локальных очистных сооружений мг/л	Примечание
1	2	3	4	5	6	7	8	9	10	11	12	13	14	15	16	17	18	19	20	21	22	23	24
	Участок ТО, ТР предпродажной подготовки и сварочно-кузовной.																						
	Стенд для комплексных работ по ремонту радиаторов	1	4	техн.	5	Емкость 560л залив два раза в месяц. Насос К8/18 произв. 18м³/ч. Работает 2часа в смену. Смен 2		(0,56)	(0,56)	(1,00)	72,00	18,00	5,00	—	—	—	Взвешенные вещества -400мг/л.	Смена воды два раза в месяц.	(0,56)	(0,56)	(1,00)	Взвешенные вещества -18мг/л	
	Участок окраски																						
	Пост подготовки автомобилей к окраске на металлической решетке над зеркалом воды	1	4	техн.	10	Емкость приямка 4400л. Расход воды 4,2м³/мин в течение 2х часов в смену. Смен 2		1,00	0,25	0,05	—	—	—	—	—	—	Взвешенные вещества -300мг/л.	Очистка приямка вручную	—	—	—	—	
	Окрасочно-сушильная камера типа АФИТ ПКВ 180/28	1	4	техн.	2	Емкость приямка 3300л. Расход воды 600л/ч в течение 4х часов в сутки. Насос Н-100/12 произв. 1000л/мин.		(3,30) (2,40)	(3,30) (0,60)	(2,22) (0,20)	240 —	60 —	16,67 —	— —	— —	— —	Взвешенные вещества -500мг/л.	Смена воды один раз в две недели.	— —	— —	— —	Взвешенные вещества -40мг/л	
	Агрегатно-механический участок и ремонт оборудования.																						
	Установка для мойки узлов и деталей „Тайфун В"	1	5,4	техн.		Емкость 450л. Наполнение 1 раз в месяц. Суточный долив 25л.		(0,45) 0,025	(0,45) (0,025)	(0,20) (0,20)	108,0 —	20,00 —	5,50 —	— —	— —	— —	Взвешенные вещества -500мг/л. Нефтепродукты -200мг/л. Лавомид -15000мг/л	Обработка загрязнения моющего раст. Бора деэмульгаторами и возврат в рабочую ванну с корректировкой раствора.	— —	— —	— —	Взвешенные вещества 0,20г/л. Нефтепродукты -0,1г/л	

ГИП	Маричев		
Н. контр.	Павленко		
Нач. отд.	Смирнов		
Гл. спец.	Заллаев		
Рук. гр.	Павленко		
Вед. инж.	Константинов		
Ст. инж.	Урдина		

Привязан

Инв. №

ТП 503-4-57 С 88-ВК

Станция технического обслуживания легковых автомобилей, принадлежащих гражданам, для всех климатических районов (6 АМК) комплектной поставки на 10 постов.

Производственное здание

Стадия	Лист	Листов
РП	2	

Общие данные

ГИПРОАВТОТРАНС Минск проектный филиал

Инв. № подл. | Подпись и дата | Взам. инв. №

23356-06

Формат А2

АЛБОМ6

1320

Данные по производственному водопотреблению и водоотведению

N потребителя по плану	Наименование потребителя	Количество потребителей	Количество часов работы в сутки	Водопотребление: Требования к качеству воды	Потребный напор у потребителя м. вод. ст.	Режим водопотребления	Расход воды на 1 потребитель м3/ч	Из хозяйственно-питьевого водопровода м3/сут	м3/ч	л/с	Система оборотного водоснабжения м3/сут	м3/ч	л/с	Из теплосети м3/сут	м3/ч	л/с	Водоотведение: Характеристика сточных вод	Режим водоотведения и способ очистки	На подпитку систем оборотного водоснабжения участков мойки и окраски м3/сут	м3/ч	л/с	Концентрация загрязнений сточных вод после локальных очистных сооружений мг/л	Примечание
1	2	3	4	5	6	7	8	9	10	11	12	13	14	15	16	17	18	19	20	21	22	23	24
	Шиномонтажный участок																						
	Ванна для проверки камер	1	период техн.		6	Емкость 270 л Заполнение 2раза в месяц		(0,27)	(0,27)	(0,50)	—	—	—	—	—	—	Взвешенные вещества -400мг/л	Соответствует режиму водопотребления	(0,27)	(0,27)	(0,50)	Взвешенные вещества - 18мг/л	
	Участок ремонта аккумуляторов																						
	Аквадистилятор Д-10	1	4	хоз-пит	5	Непрерывный расход 3,3л/мин в течение 2х часов в смену. Смен две		0,80	0,20	0,06	—	—	—	—	—	—	—	Соответствует режиму водопотребления	0,80	0,20	0,06	—	
	Суммарные расходы:							1,83	0,45	0,13	420	98,00	27,27	—	—	—			0,80	0,20	0,06		

Инв. № подл. | Подпись и дата | Взам. инв. №

Привязан

Инв. №

ГИП	Маринич	
Н.контр.	Павленко	
Нач.отд.	Смирнов	
Гл.спец.	Залманова	
Рук.гр.	Павленко	
Вед.инж.	Контрактинова	
Ст.инж.	Урбина	

ТП503-4-57.С.88 - ВК

Станция технического обслуживания легковых автомобилей, принадлежащих гражданам для сейсмических районов (в АМК комплектной поставки) на 10 постов

Производственное здание

Стадия	Лист	Листов
РП	3	

Общие данные

ГИПРОАВТОТРАНС Ленинградский филиал

23366-06

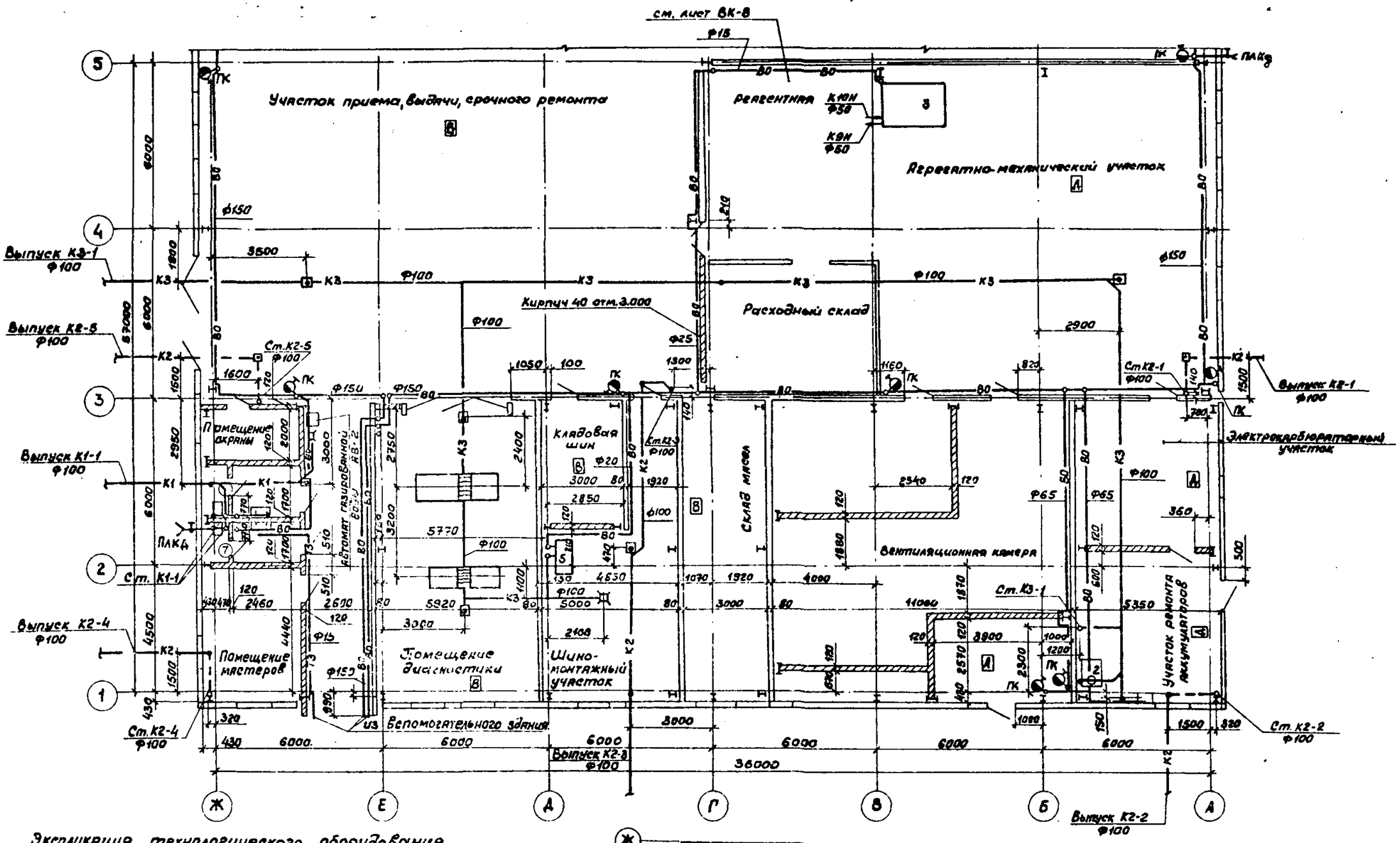

Экспликация технологического оборудования

Инвентарный технологического оборудования	Наименование помещения	Наименование оборудования	Марка оборудования
3	Агрегатно-механический	Установка для мойки	„Тайфун"
	участок	деталей	Б
2	Участок ремонта	Аквадистилятор	АЭ-10
	аккумуляторов		
5	Шиномонтажный	Ванна для проверки	5054
	участок	камер	ГОСНИТИ

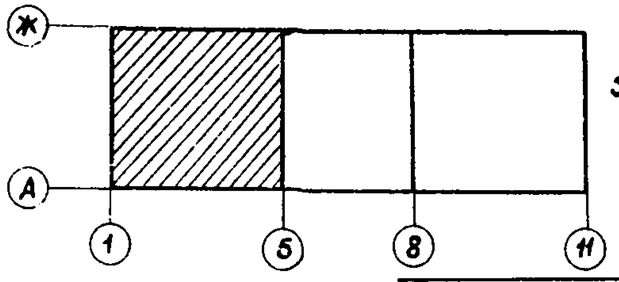

Повернуто

Привязан

Инв.№

ГИП	Мариничев	
Н.контр.	Павленко	
Нач.отд.	Смирнов	
Гл.спец.	Зеймакова	
Рук.гр.	Павленко	
Вед.инж.	Константинова	
Ст.инж.	Бубякова	

ТП 503-4-57С.88-ВК

Станция технического обслуживания легковых автомобилей принадлежащих гражданам для сборочности машин (в АМК комплектной поставки) на 10 постов

Производственное здание

План на отм.0.000 в осях „1"÷„5"; „А"÷„Ж"

Стадия	Лист	Листов
РП	4	

ГИПРОАВТОТРАНС
Ленинградский филиал

Альбом 6

Инв.№подл. | Подпись и дата | Взамен инв.№

Нач.стр.отд. Цеханов | Технол.отд. Гильман | Электрот.отд. Фомичев

Гл.инж.отд. Комаров | Гл.конструктор Ружанский

23366-06

АЛЬБОМ 6

1320

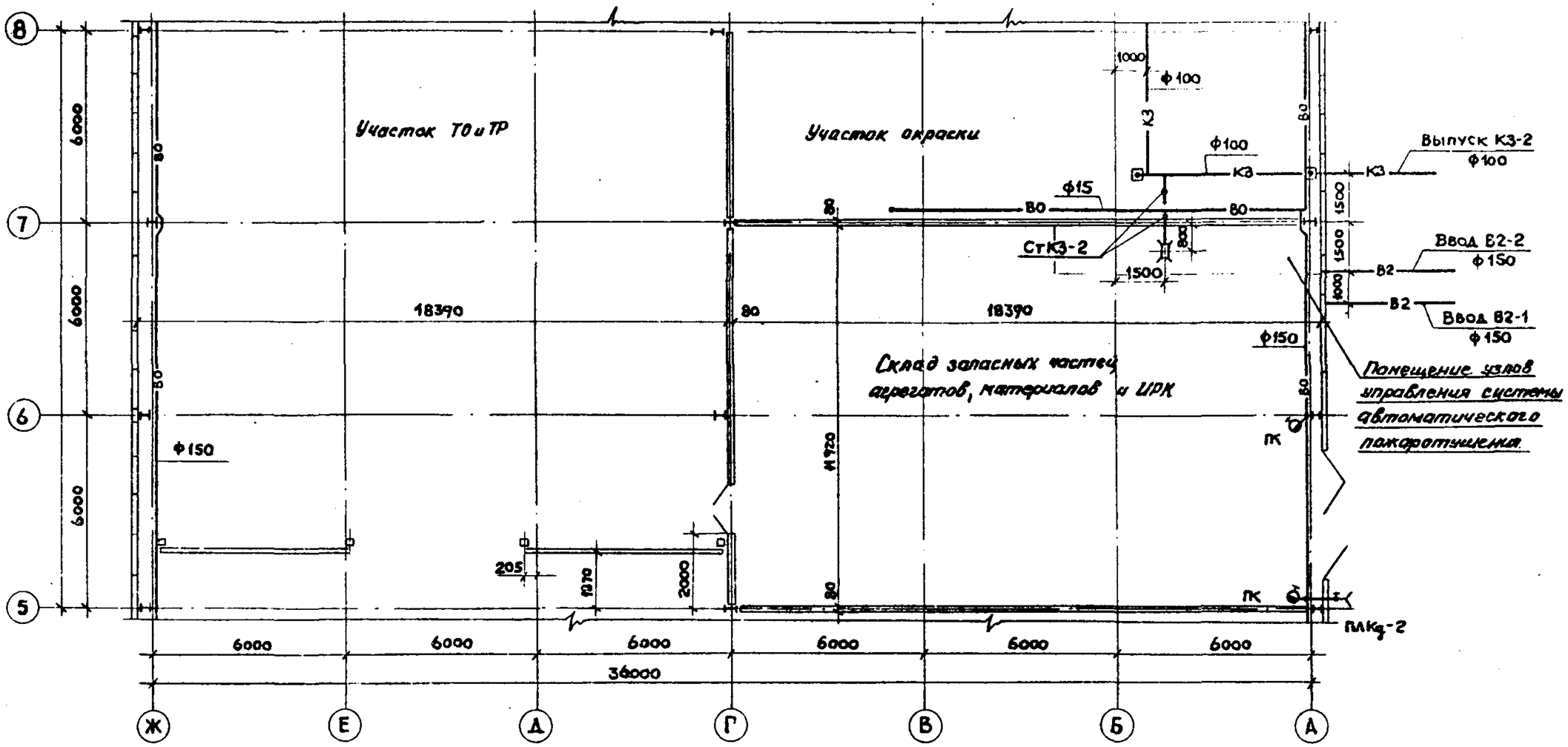

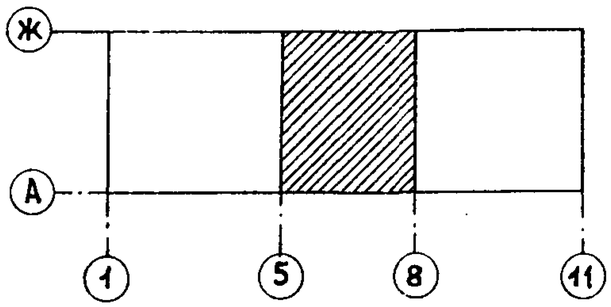

Повернуто

ГИП	Мариничев		
Н.контр.	Павленко		
Нач.отд.	Смирнов		
Гл.спец.	Залмаева		
Рук.гр.	Павленко		
Ст.инж.	Дубакова		

Привязан

Инв. №

ТП 503-4-57 С.88-ВК

Станция технического обслуживания легковых автомобилей, принадлежащих гражданам для сейсмических районов (в АМК комплектной поставки на 10 постов)

Производственное здание

Стадия	Лист	Листов
РП	5	

План на отм. 0.000 в осях „5"÷„8"; „А"÷„Ж"

ГИПРОАВТОТРАНС
Ленинградский филиал

Эл. техн. отд.	Фонарь	
Сан-техн.отд.	Бочарова	
Арх. стр. отд.	Иванов	
ЦНИИ проект	Спрыгин	
Лег конструк.	Невский	

Взам. инв. №

Подпись и дата

Инв. № подл.

Альбом 6

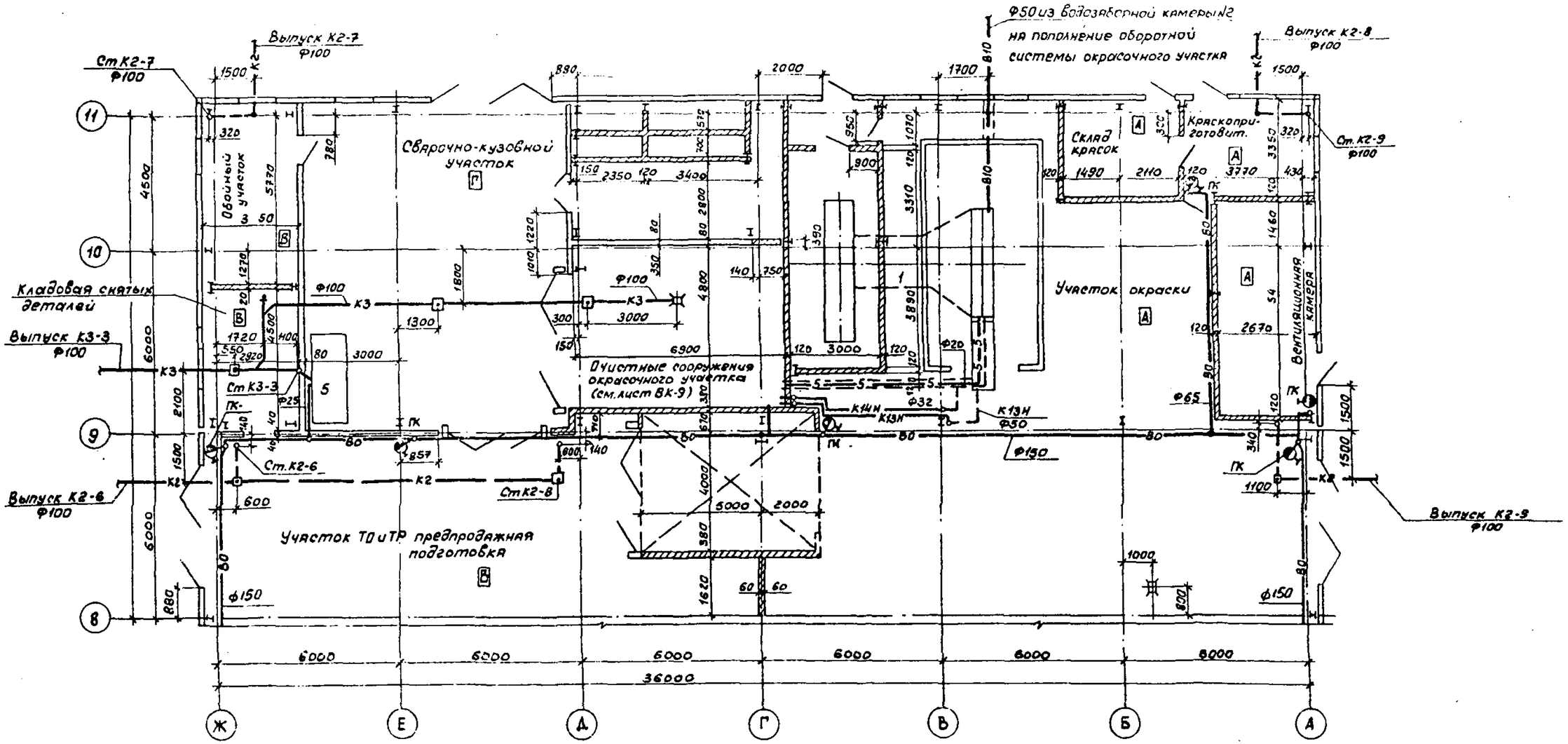

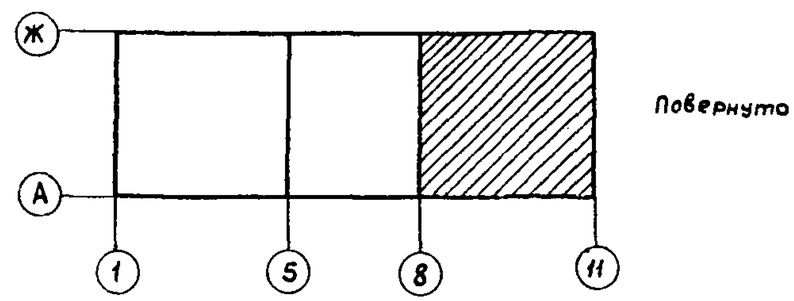

Повернуто

Экспликация технологического оборудования

Инв. № технологического оборудования	Наименование помещения	Наименование оборудования	Марка оборудования
1	Участок окраски	Камера окрасочно-	ПКВ
		сушильная для легковых	180/28
		автомобилей	
		Пост подготовки авто-	
		мобилей к окраске	
5	Сварочно-кузовной	Стенд для комплексных	3092
	участок	работ по ремонту	ГИАТ
		радиаторов	

Привязан

Инв. №

ГИП	Мартичев	
Н.контр.	Павленко	
Нач.отд.	Смирнов	
Гл.спец.	Эламанова	
Рук.гр.	Павленко	
Вед.инж.	Константинова	
Ст.инж.	Дубкова	

ТП 503-4-57С.88-ВК

Станция технического обслуживания легковых автомобилей принадлежащих гражданам для сейсмических районов (в АМК комплектной поставки) на 10 постов

Производственное здание

Стадия	Лист	Листов
РП	6	

План на отм. 0.000 в осях „8"÷„11"; „А"÷„Ж".

ГИПРОАВТОТРАНС
Ленинградский филиал

Согласовано

Инж.проект	Уткина	
Конструктив.	Жукова	
Сан.техн.отд.	Бочарова	
Арх.стр.отд.	Цвенов	
Технол.отд.	Альман	
Электротехн.отд.	Рокарев	

Инв. № подл. | Подпись и дата | Взам.инв. №

23366-06

АЛЬБОМ Б

1320

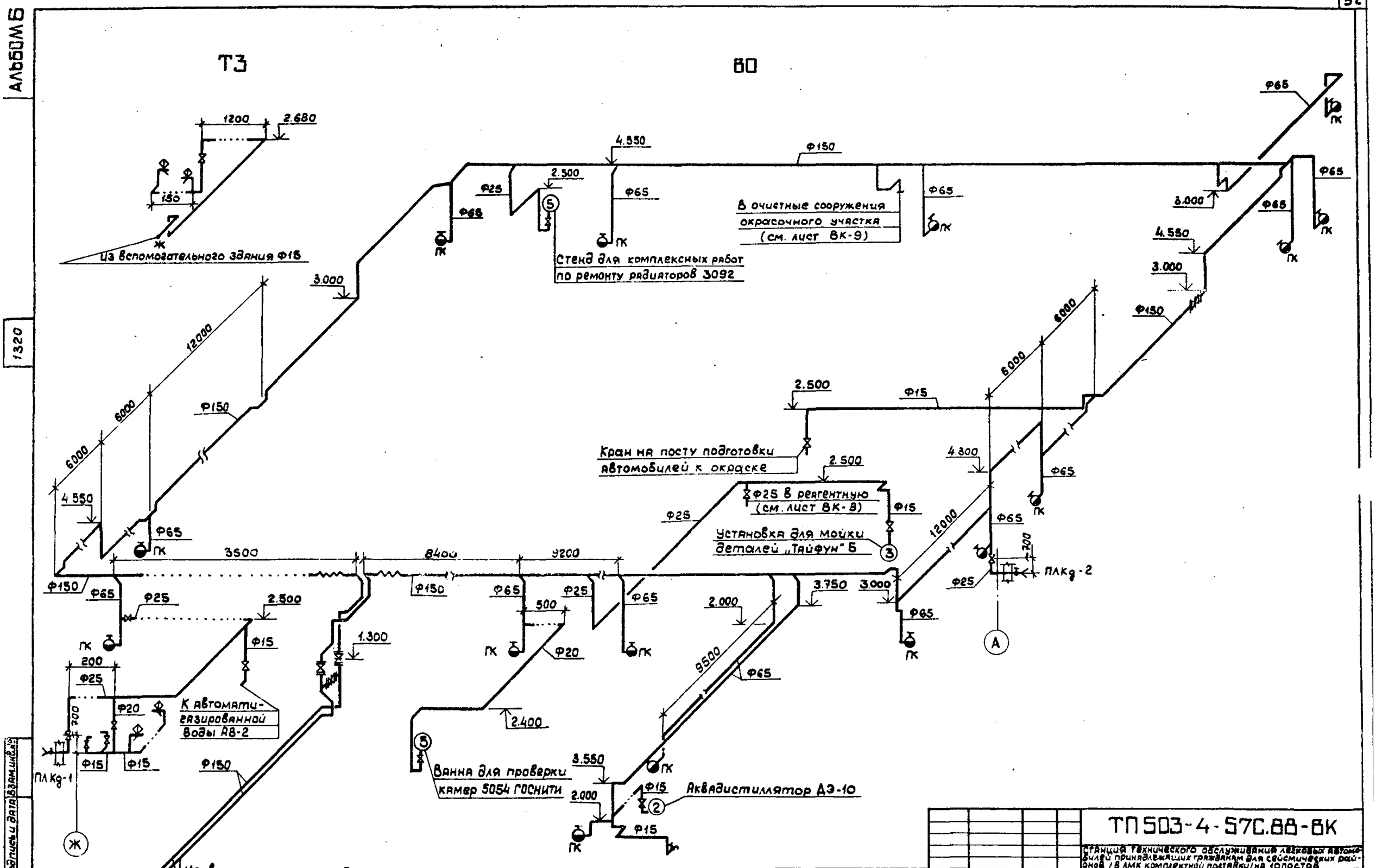

Привязан			
Инв.№			

ГИП	Маринчев	
Н.контр.	Павленко	
Нач.отд.	Смирнов	
Гл.спец	Залманова	
Рук.гр.	Павленко	
Ст.инж.	Дубакова	

ТП 503-4-57С.88-ВК

Станция технического обслуживания легковых автомобилей принадлежащих гражданам для сейсмических районов /в АМК комплектной поставки/ на 10 постов

Производственное здание

Стадия	Лист	Листов
РП	7	

Системы ВО, ТЗ. Схемы.

ГИПРОАВТОТРАНС Ленинградский филиал

Инв.№ подл. | Подпись и дата | Взам.инв.№

23366-06

Разрез 1-1

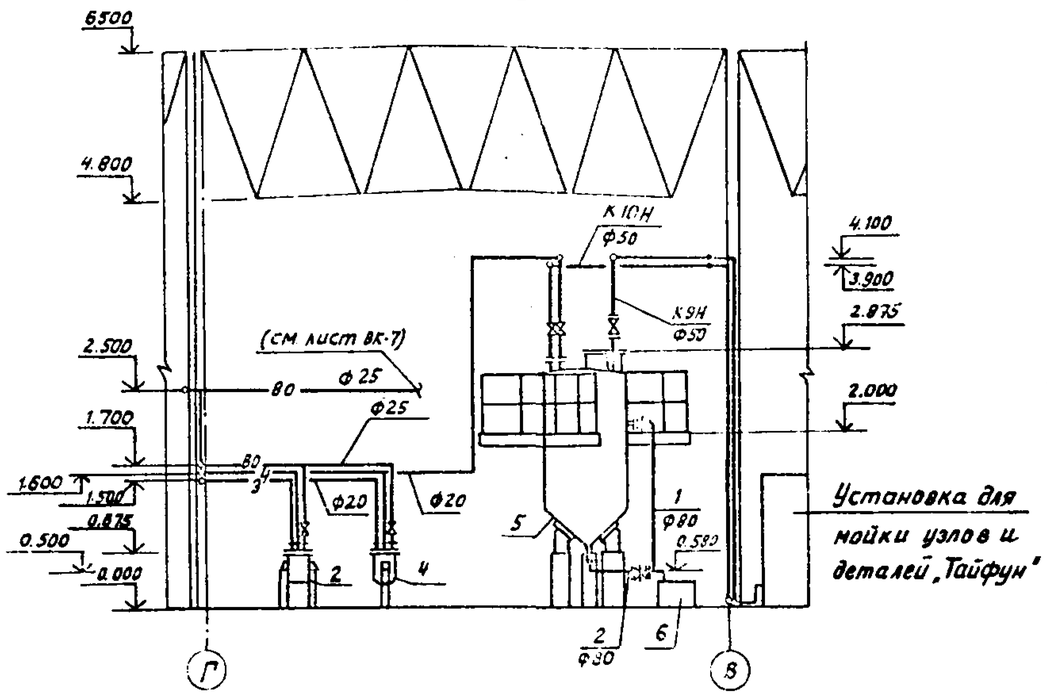

Схема

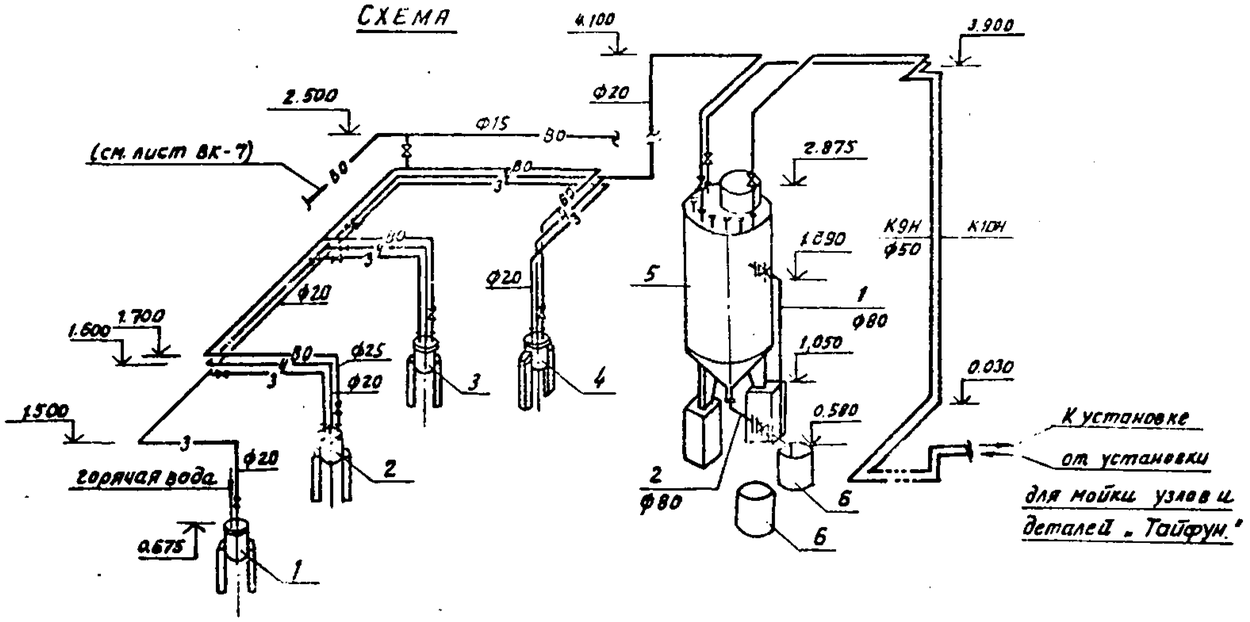

План

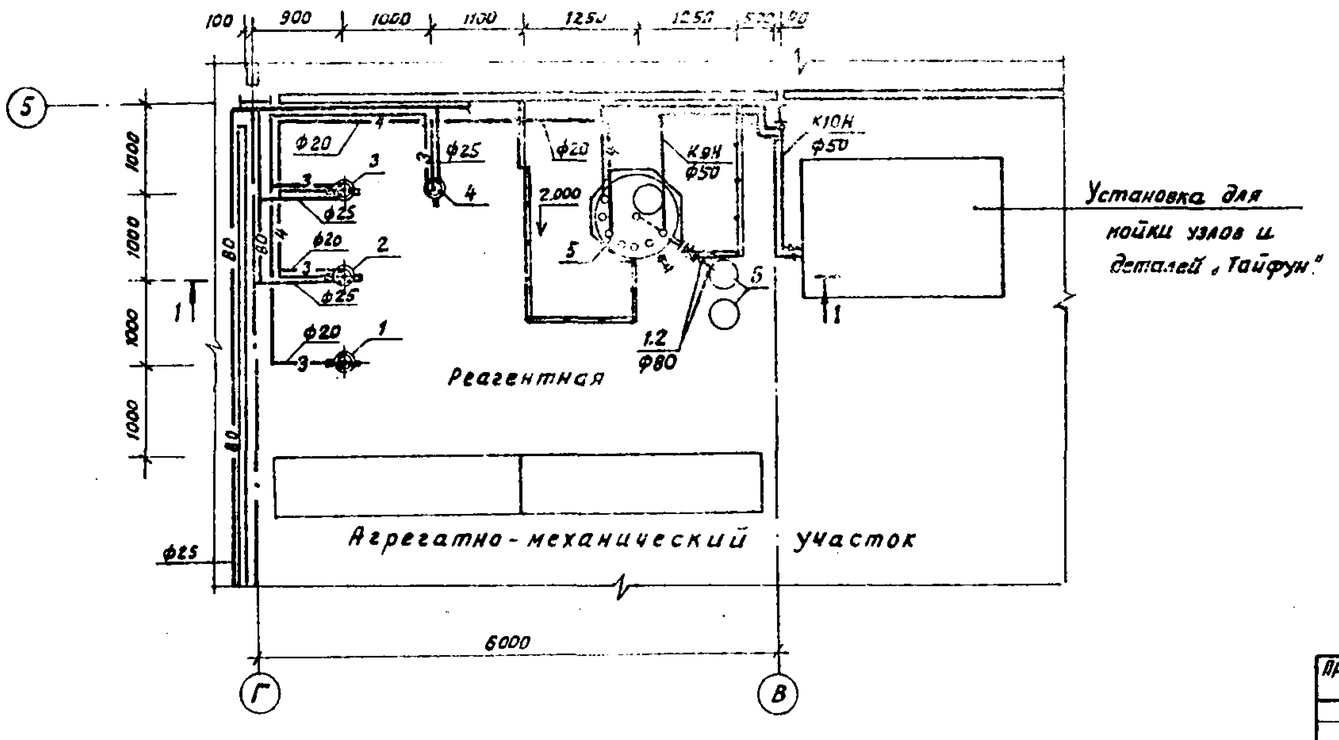

Экспликация оборудования

NN оборудования	Наименование оборудования	Назначение	Примечание
1	Растворный бак	Приготовление 30% раствора	Сборник СЭВ-
	деэмульгаторов ($CaCl_2$; $MgCl_2$; $MgSO_4$)	деэмульгаторов.	-0.0101-1-02-04 V=0.010 м3
2.	Расходный бак $MgCl_2$	Приготовление 10% раствора	"
		$MgCl_2$.	
3.	Расходный бак $MgSO_4$	Приготовление 10% раствора	—"—
		$MgSO_4$	
4.	Расходный бак $CaCl_2$	Приготовление 10% раствора	—"—
		$CaCl_2$.	
5.	Реактор-отстойник	Обработка загрязненного	вертикальный цельносварной
		щелочного моющего раствора	аппарат ВК31-1-1-0.6
		установки „Тайфун"	$V_{раб}$=0.88 м³
6	Бочка металлическая	Сбор нефтепродуктов и осадка	V=200л.

Привязан			
Инв. N°			
ГИП	Маринчев		
Н.контр.	Павленко		
Нач.отд.	Смирнов		
Гл.спец.	Залманова		
Рук.гр.	Павленко		
Вед.инж.	Константинова		

ТП 503-4-57 С.88-ВК

Станция технического обслуживания легковых автомобилей, принадлежащих гражданам, для сельских районов (в АМК комплектной поставки) на 10 постов.

Производственное здание.

Система оборотного водоснабжения моющих растворов. План. Разрез. Схема.

Стадия	Лист	Листов
РП	8	

ГИПРОАВТОТРАНС Ленинградский филиал

23366-06

Формат А3

Инв. N° подл. | Подпись и дата | Взам. инв. N° | Гех.-эл.ог.отд. | Фл.-эл.отд. | Электрот.отд. | Альмачев | Ковалев | Кочарова | 1320

План на отм 0.000

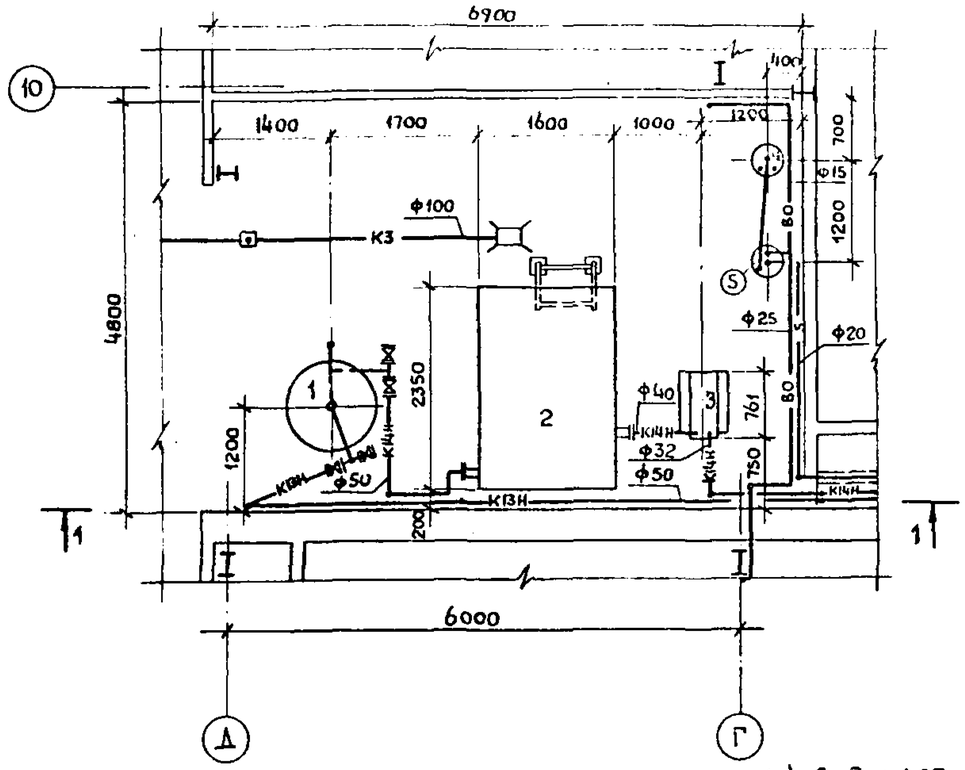

Разрез 1-1

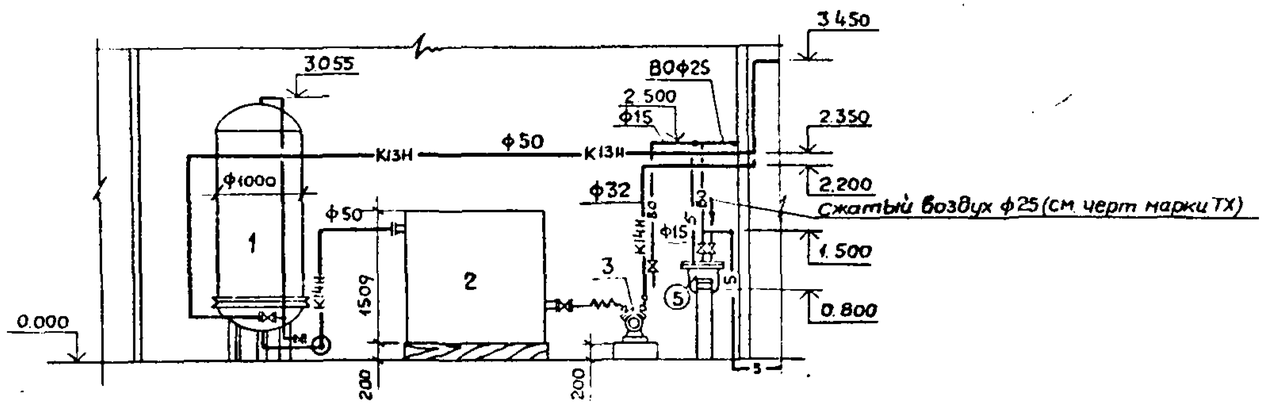

Экспликация оборудования

NN оборудования	Наименование оборудования	Назначение	Примечание
1	Фильтр осветительный	Осветление краскосодержащих стоков	
	вертикальный напорный	после введения коагулянта	ФОВ-10-0.6
	D=1000	и отстаивания в приямках	
2	Бак отстойник	Отстаивание отфильтрован	
	стальной 1600×2350×1509	ных стоков в течение 2х часов	1.494-11
3	Вихревой насос ВК1/16А	Перекачка очищенных стоков	
	подача 3.6 м³/ч, напор 16м	окрасочного участка в прия-	
	с эл. двигателем	мок камеры „АФИТ"	
	4 АХ 80 В4 N=1,5 кВт		
4	Затворный бак	Приготовление 90% раст-	Сборник
	коагулянта	вора коагулянта	стальной
5	Расходный бак	Приготовление 80% раст-	эмалирован
	коагулянта	вора коагулянта	СЭВ-0.025-1-02
			-IV=0.025 м³

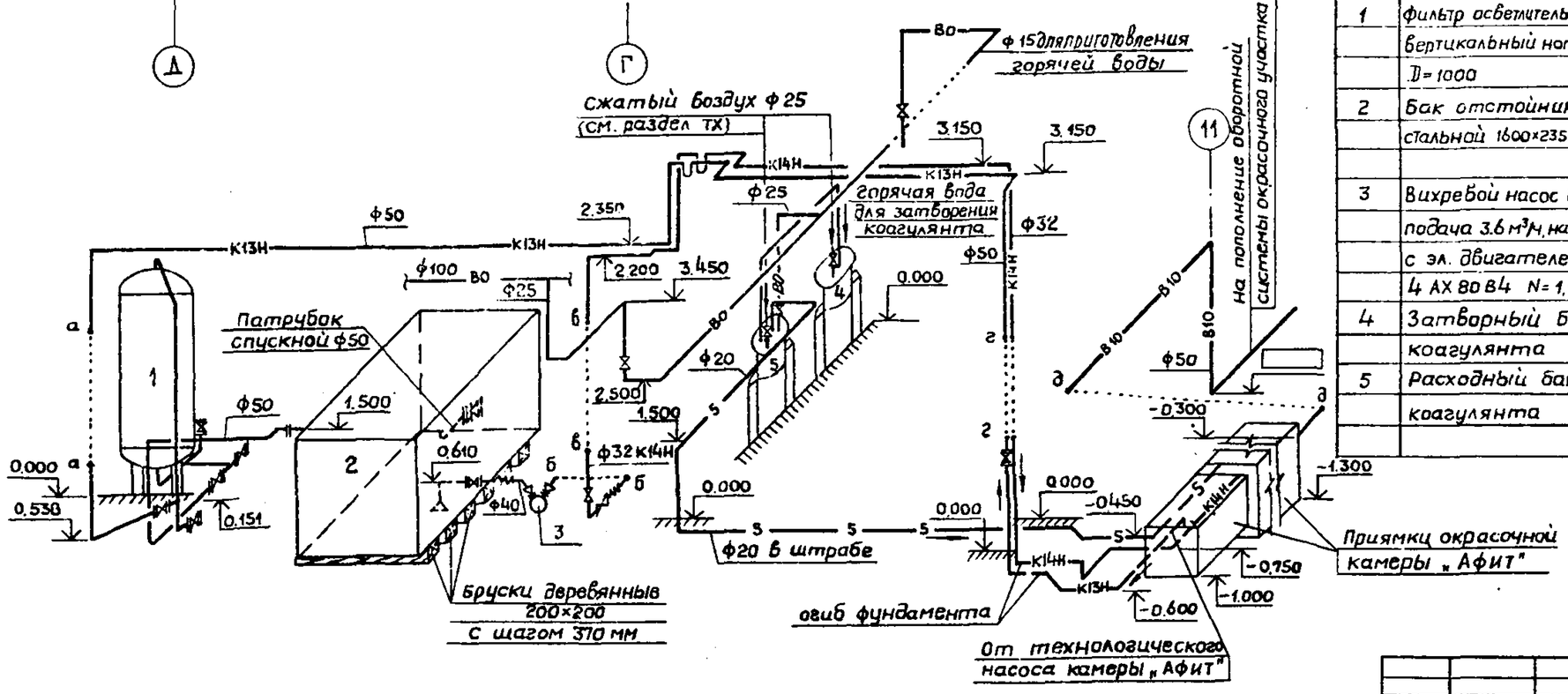

ГИП	Мариничев		
Н. контр.	Павленко		
Нач. отд.	Смирнов		
Гл. спец.	Залманова		
Рук. гр.	Павленко		
Ст. инж.	Дубакова		

Привязан

Инв. №

ТП 503-4-57С.88 - ВК

Станция технического обслуживания легковых автомобилей принадлежащих гражданам для сейсмических районов (в АМК комплектной поставки) на 10 постов

Производственное здание

Стадия	Лист	Листов
РП	9	

Система оборотного водоснабжения участка окраски

План, разрез, схема

ГИПРОАВТОТРАНС Ленинградский филиал

Инв. IV подл. | Подпись и дата | Взам. инв. IV | Арх.-стр. отд. Иванов | Эл.-техн. отд. Фонарев

1320

23366-06

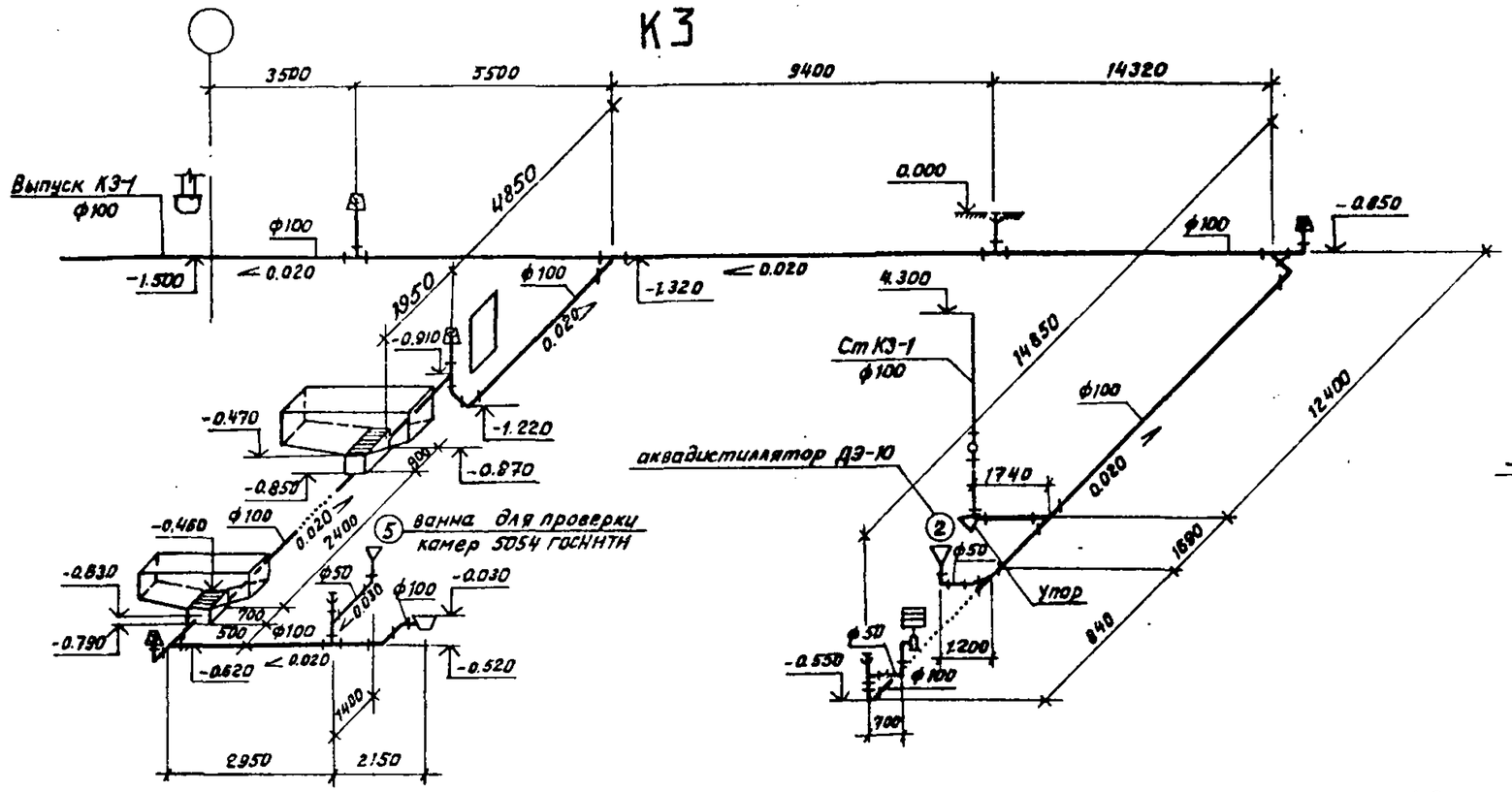

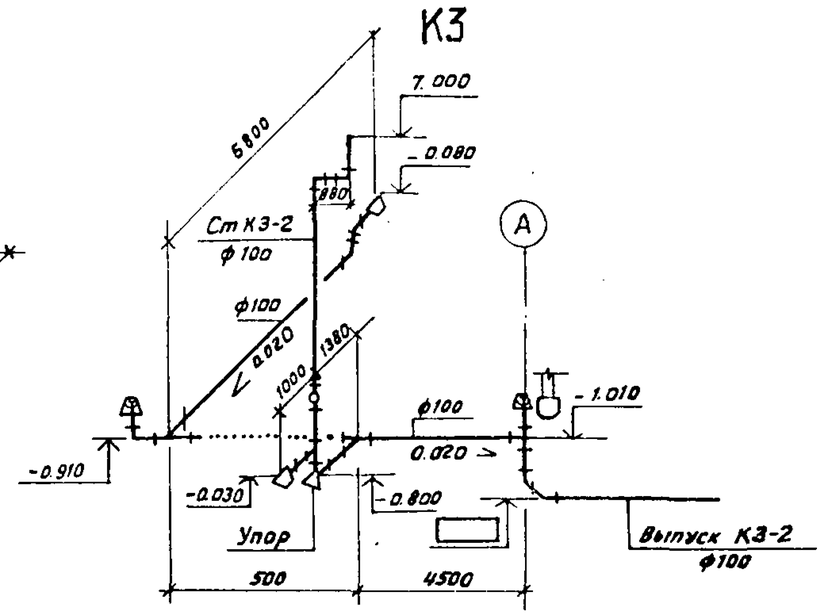

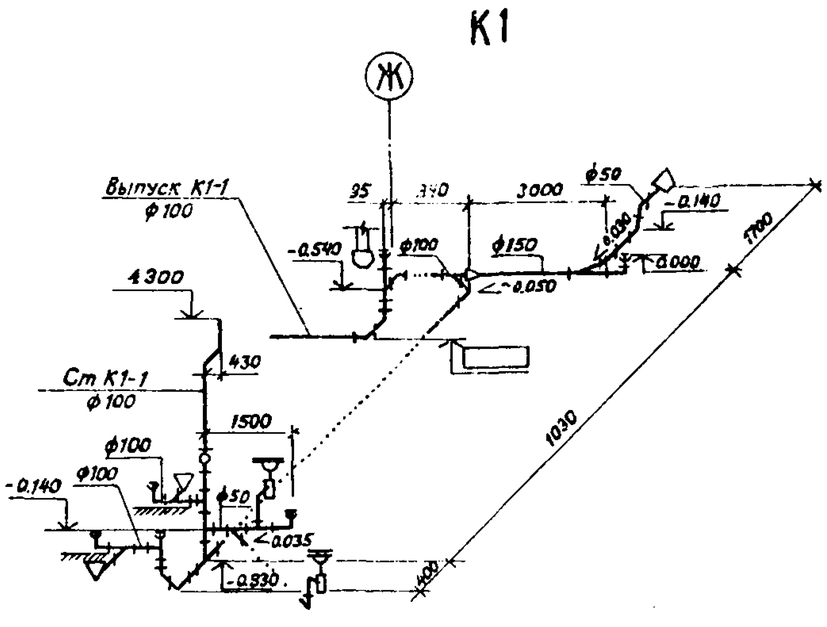

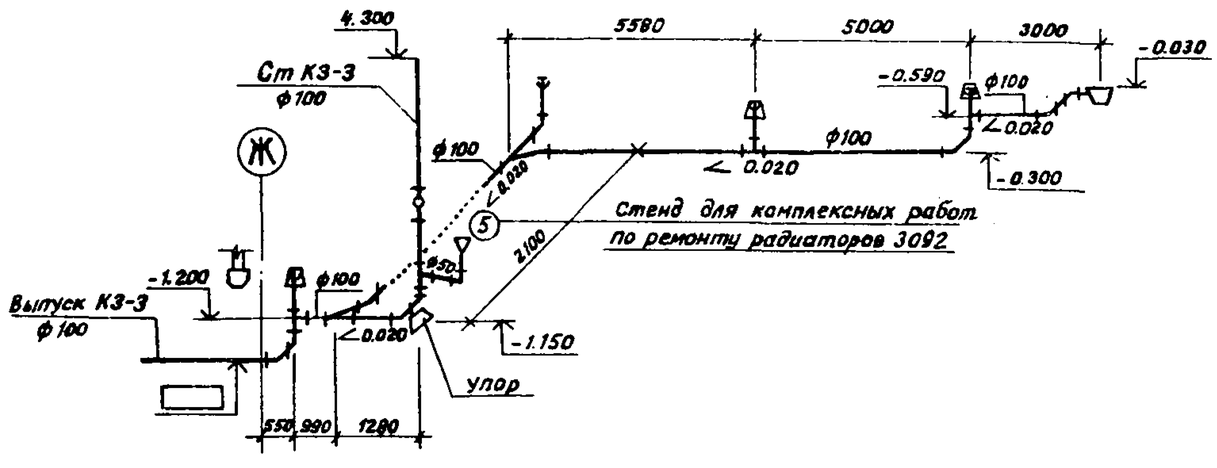

Привязан			
Инв. №			

ГИП	Мариничев	
Н.контр.	Павленко	
Нач.отд.	Смирнов	
Гл.спец.	Залманович	
Рук.гр.	Павленко	
Ст.инж.	Дубакова	

ТП 503-4-57С.88-ВК

Станция технического обслуживания легковых автомобилей, принадлежащих гражданам, для сейсмических районов (в АМК комплектной поставки) на 10 постов.

Производственное здание

Стадия	Лист	Листов
РП	10	

Система К1. Схема К1-1
Система К3. Схемы выпусков К3-1, К3-2, К3-3.

ГИПРОАВТОТРАНС
Ленинградский филиал

Формат А-2

Инв. № подл. | Подпись и дата | Взам. инв. №

АЛЬБОМ 6

К2

План кровли М 1:200 /повернуто/

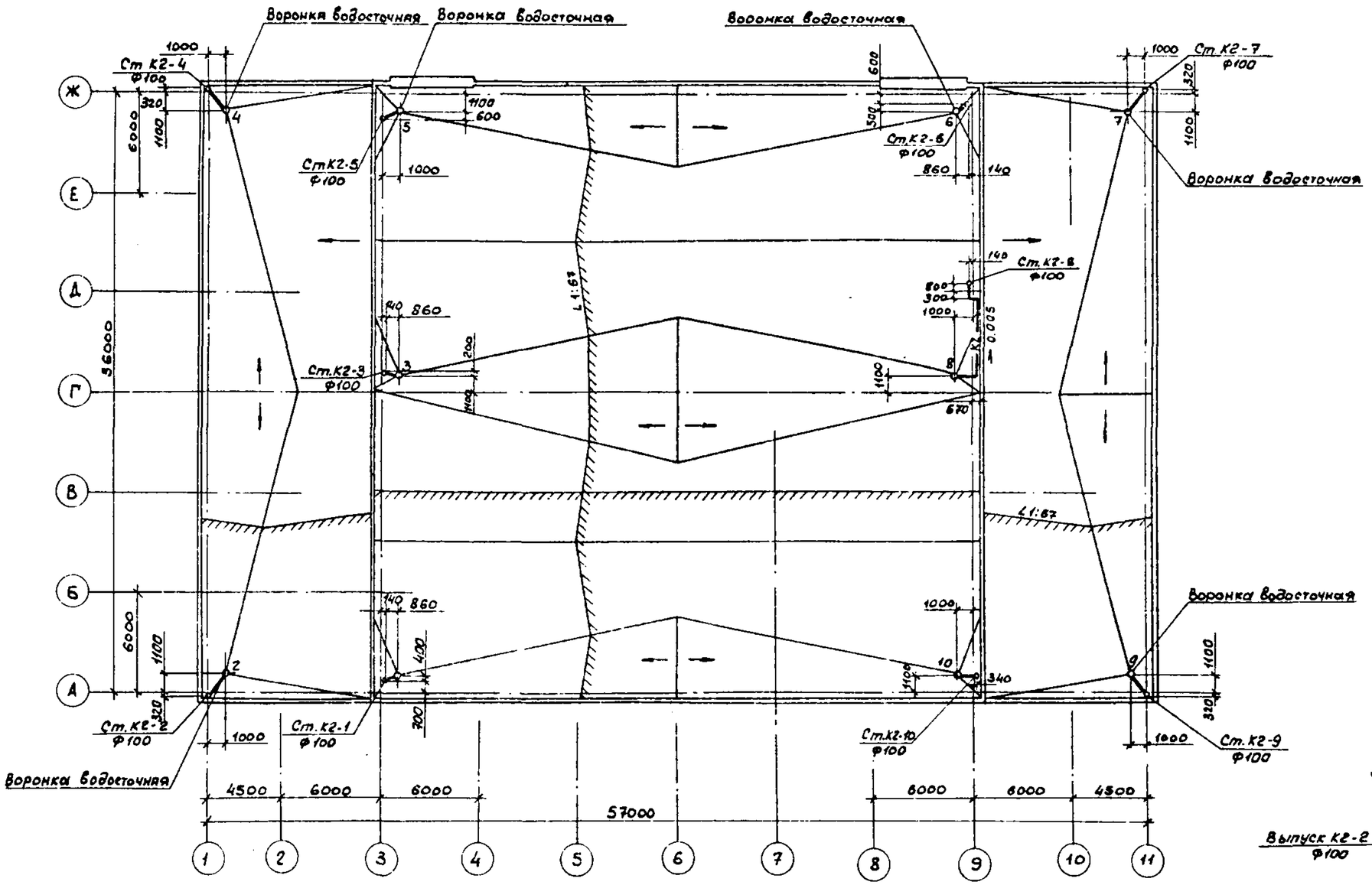

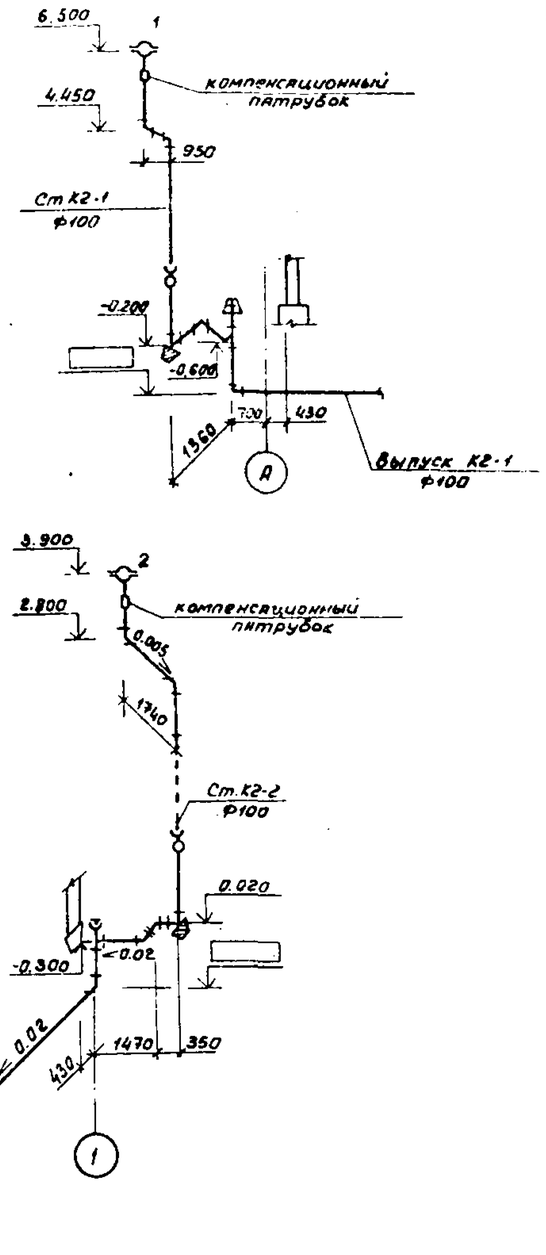

Привязан				ТП 503-4-57С.88-ВК			
				Станция технического обслуживания легковых автомобилей принадлежащих гражданам для сейсмических районов / 8 АМК комплектной поставки на 10 постов			
			ГИП	Маркиянов	Производственное здание	Стадия	Лист	Листов
			Н.контр.	Павленко		РП	11	
			Нач.отд.	Смирнов				
			Гл.спец.	Залмахова	Система К2. План кровли. Схемы выпусков К2-1, К2-2	ГИПРОАВТОТРАНС Ленинградский филиал	
			Рук.гр.	Павленко			
			Вед.инж.	Константинова			
Инв. №			Ст.инж.	Дубякова			

Инв.№ подл. | Подпись и дата | Взам.инв.№ | Типовой проект 503-4-57С.88 | Гл.инж.проекта Жуковский | Нач.отд. Бочарова | Ст.инж.отд.

23366-06

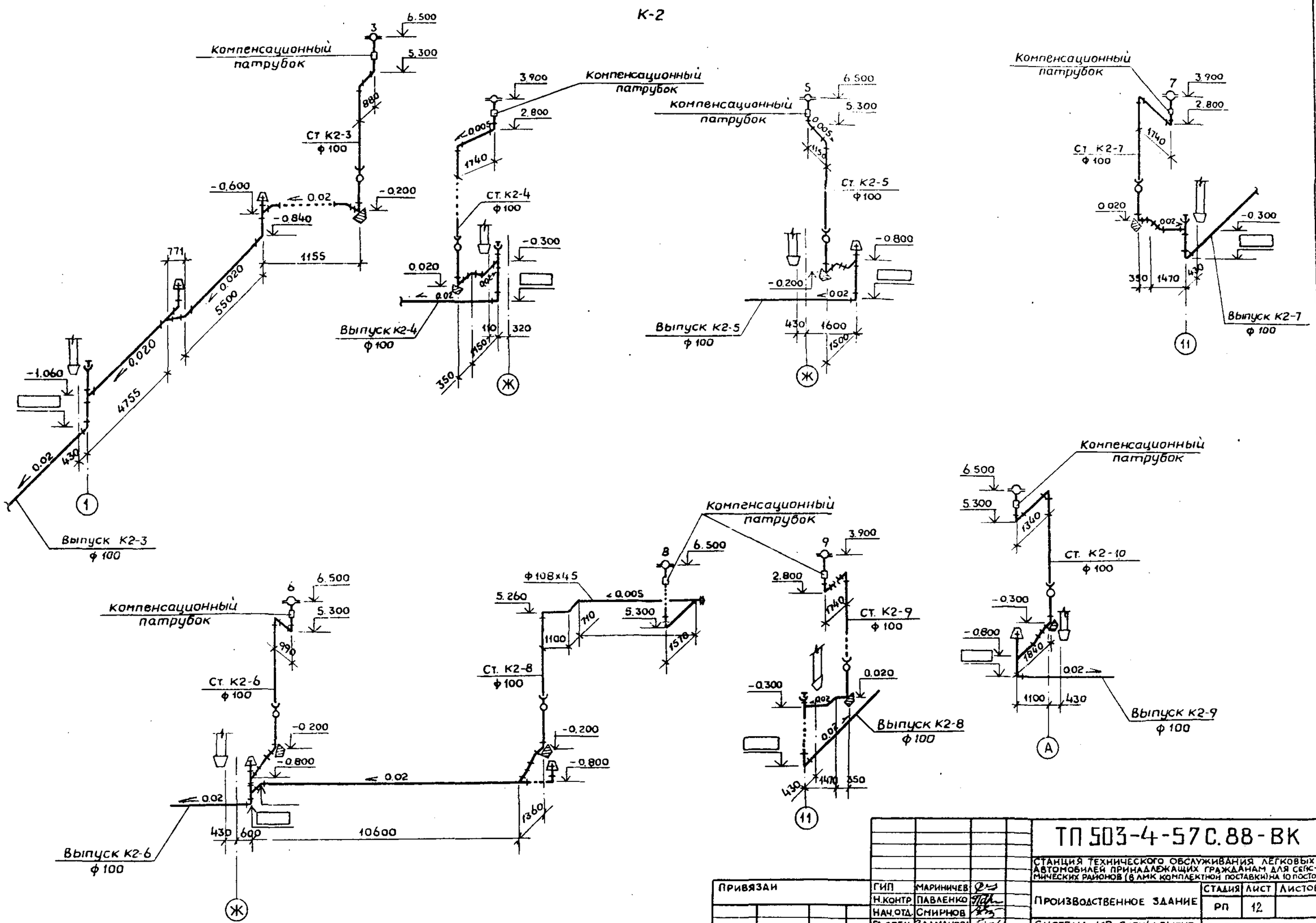

ГИП	МАРИНИЧЕВ		
Н.КОНТР	ПАВЛЕНКО		
НАЧ.ОТД.	СМИРНОВ		
ГА.СПЕЦ.	ЗАЛМАНОВА		
РУК. ГР.	ПАВЛЕНКО		
ВЕД.ИНЖ.	КОНСТАНТИНОВ		

Привязан

Инв. №

ТП 503-4-57 С.88-ВК

Станция технического обслуживания легковых автомобилей принадлежащих гражданам для сейсмических районов (в лмк комплектной поставки) на 10 постов

Производственное здание

Стадия	Лист	Листов
РП	12	

Система К2. Схемы выпусков К2-3, К2-4, К2-5, К2-6, К2-7, К2-8, К2-9.

ГИПРОАВТОТРАНС Ленинградский филиал

Формат А-2

Альбом 6

1320

Инв. № подл. | Подпись и дата | Взам. инв. №

Типовой проект
производственное здание станции технического обслуживания легковых автомобилей принадлежащих гражданам для сейсмических районов /АМК комплектной поставки/ на 10 постов

Альбом I
Эскизные чертежи общих видов нетиповых конструкций систем водопровода и канализации

Обозначение	Наименование	Примечание
ВКН 1	Бак-отстойник стальной	
	Общий вид	
ВКН 2	Установка пожарного крана	
	ф65 в шкафу	

Инв. N подл. | Подпись и дата | Взам. инв. N

Инв. N

ГИП	Маринчев		Привязан
Н.контр.	Павленко		
Нач.отд	Смирнов		
Гл.спец	Залманова		
Рук.гр.	Павленко		
Ст.инж.	Урдина		

ТП 503-4-57 С.88-ВКН

Содержание

Стадия	Лист	Листов
РП		1

ГИПРОАВТОТРАНС Ленинградский филиал

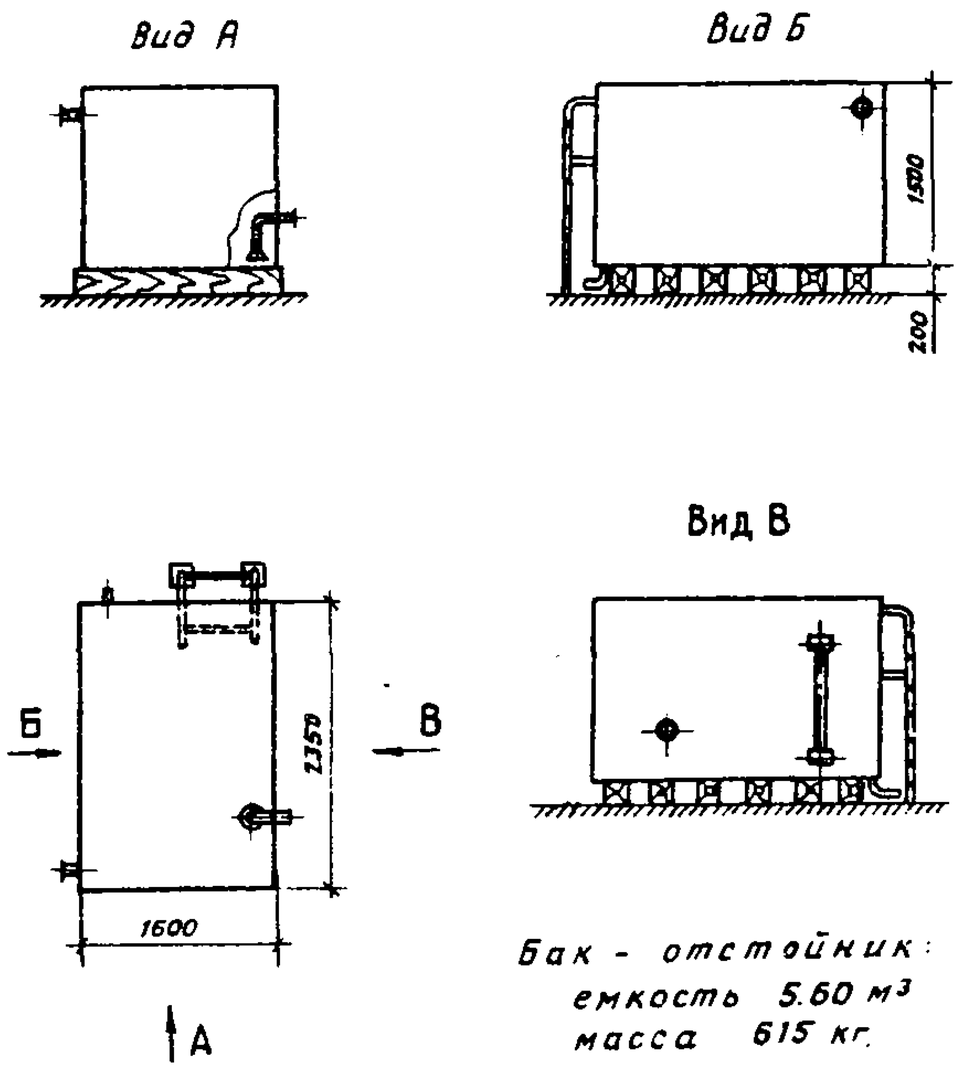

Привязан

Инв. N

ГИП	Маринчев	
Н.контр.	Павленко	
Гл.спец	Залманова	
Нач.отд	Смирнов	
Рук.гр.	Павленко	
Ст.инж.	Дубакова	

ТП 503-4-57 С.88-ВКН1

Бак - отстойник стальной. Общий вид.

Стадия	Лист	Листов
РП		1

ГИПРОАВТОТРАНС Ленинградский филиал

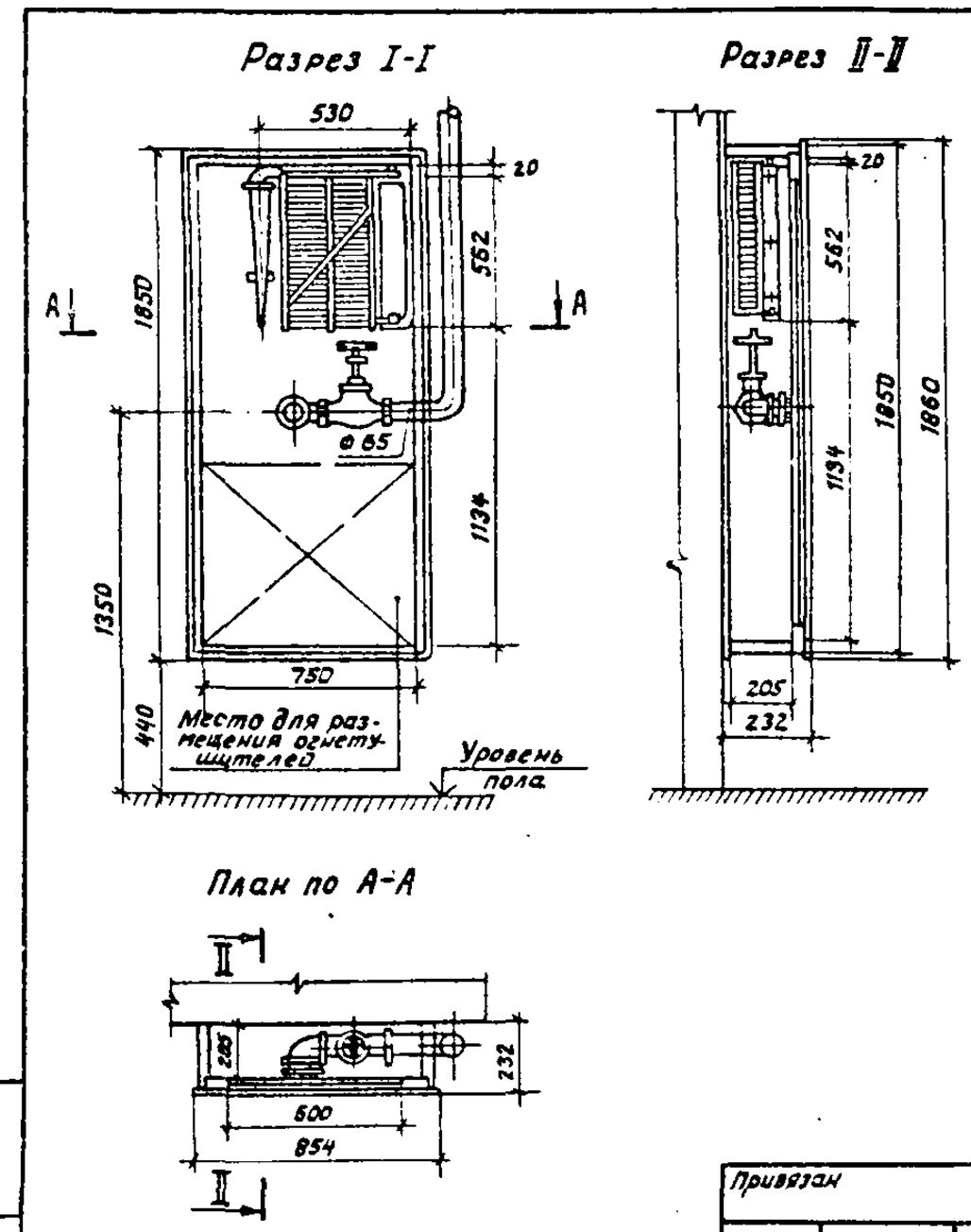

Привязан

Инв. N

ГИП	Маринчев	
Н.контр.	Павленко	
Нач.отд	Смирнов	
Гл.спец	Залманова	
Рук.гр.	Павленко	
Ст.инж.	Урдина	

ТП 503-4-57 С.88-ВКН2

Установка пожарного крана ф65 в шкафу.

Стадия	Лист	Листов
РП		1

ГИПРОАВТОТРАНС Ленинградский филиал