ТИПОВОЙ ПРОЕКТ

503-3-23.87

МЕХАНИЗИРОВАННАЯ МОЙКА ДЛЯ ЛЕГКОВЫХ АВТОМОБИЛЕЙ И АВТОБУСОВ

АЛЬБОМ III

Строительные изделия

				Привязан	
Инв. №					

ТИПОВОЙ ПРОЕКТ
503-3-23.87

МЕХАНИЗИРОВАННАЯ МОЙКА ДЛЯ ЛЕГКОВЫХ АВТОМОБИЛЕЙ И АВТОБУСОВ

АЛЬБОМ III

Состав проекта:

Альбом I – Пояснительная записка
Технология производства
Силовое электрооборудование
Электроосвещение
Автоматизация систем отопления и вентиляции
Связь и сигнализация

Альбом II – Архитектурные решения
Конструкции железобетонные
Отопление и вентиляция
Внутренний водопровод и канализация

Альбом III – Строительные изделия

Альбом IV – Спецификации оборудования

Альбом V – Ведомости потребности в материалах

Альбом VI – Показатели результатов применения научно-технических достижений в строительных решениях проекта

Альбом VII – Сметная документация

Разработан
Воронежским филиалом Гипроавтотранс
Минавтотранса РСФСР
Главный инженер В.П. Шатов
Главный инженер проекта А.И. Коростелев

Утвержден и введен в действие
Минавтотрансом РСФСР
Приказ от 23. XII. 1987г № 21

				Привязан	
Инв. №					

АЛЬБОМ III

ТИПОВОЙ ПРОЕКТ

Марка-лист	Наименование	Стр.	Примеч.
ТП503-3-23.87-КЖ.И.000	Содержание альбома	2	
ТП503-3-23.87-КЖ.И.ПЗ	Пояснительная записка		
ТП503-3-23.87-КЖ.И.100	Колонны К48-1...; К36-7...; К36-1...	3÷7	
200	Балки: 1БСТ6-3АIVТ-1, 1БСТ6-3АIVТ-2	8	
300	Панели ПС1.ПС2.ПС3	9	
310	Пространственные каркасы КП1, КП2, КП3	10	
311	Каркасы КР1, КР2, КР3	11	
400	Плиты П13, П14	12	
001	Сетки ИМ1÷ИМ2	13	
002	Изделия металлические ИМ3, ИМ12	14	
003	Изделия металлические ИМ4.ИМ5	15	
004	Изделия металлические ИМ6, ИМ7	16	
005	Изделия соединительные ИМ8÷ИМ11	17	
006	Изделия металлические ИМ13÷ИМ15	18	
007	Изделия металлические ИМ16, ИМ17	19	
008	Изделия металлические ИМ18, ИМ19	20	
009	Изделие закладное ИМ20	21	

ГИП	Коростелев		ТП503-3-23.87-КЖ.И.0.00
Нач.отд.	Шуваев		
Н.контр.	Кокорев		Содержание альбома
Гл.констр.	Щеголев		Стадия: Р; Лист: ; Листов: 1
Рук.гр.	Колчев		ГИПРОАВТОТРАНС Воронежский филиал
Техник	Харитонова		

Изготовление сборных железобетонных конструкций производить в соответствии с требованиями и и техническими условиями приведенными в соответствующих сериях и ГОСТах на базовые конструкции.
При изготовлении арматурных изделий рекомендуется заменять арматуру класса А-III на арматуру класса Ат-IIIс, арматурную проволоку класса В-I-на класс ВР-I.
Дуговую сварку производить электродами типа Э-42 по ГОСТ 9467-75.
Неоговоренные швы принимать по наименьшей толщине свариваемых конструкций.
Арматурные изделия и закладные детали выполнять в соответствии с требованиями ГОСТ 10922-75. „Арматурные изделия и закладные детали сварные для железобетонных конструкций. Технические требования и методы испытания" ГОСТ 14098-68 „Соединения сварные арматуры железобетонных изделий и конструкций. Контактная и ванная сварка. Основные типы и конструктивные элементы."
Арматурные изделия должны быть сварены во всех точках пересечения продольных и поперечных стержней.

ГИП	Коростелев		ТП503-3-23.87-КЖ.И.ПЗ
Нач.отд.	Шуваев		
Н.контр.	Кокорев		Пояснительная записка
Гл.констр.	Щеголев		Стадия: Р; Лист: ; Листов: 1
Рук.гр.	Колчев		ГИПРОАВТОТРАНС Воронежский филиал
Техник	Харитонова		

Альбом III

Формат	Зона	Поз.	Обозначение	Наименование	Количество на исполнение													Примечание
					–	01	02	03	04	05	06	07	08	09	10	11		
				Документация														
А3			503-3-23.87.КЖ.И.100СБ	Сборочный чертеж														
А3			503-3-23.87.КЖ.И.ПЗ	Пояснительная записка														
А3			503-3-23.87.КЖ.И.100-ВМ	Ведомость расхода стали														
				Сборочные единицы														
		1	1.423-3 Вып.1	Колонна К48-1	1	1	1	1	1									
		2	То же	То же К36-7						1	1	1						
		3	"	" К36-1									1	1	1	1		
		4	1.423-3 Вып.2	Изделие закладное М1-13	3	3	3		2				2		2	2		
		5	То же	То же М1-12	2		2			2		2		2	2	2		
		6	"	" НМ1-1				1	1									
		7	1.400-6/76	" М6-1						1	2	1						

ГИП	Коростелев	
Нач.отд.	Шуваев	
Н.контр.	Кокорев	
Гл.констр.	Щеголев	
Рук.гр.	Колчев	
Ст.инж.	Деревянкина	

ТП 503-3-23.87.КЖ.И. 100

Колонны К48-1...; К36-7...; К36-1...

Стадия	Лист	Листов
Р		1

ГИПРОАВТОТРАНС
Воронежский филиал

Копировал: Формат А3

Альбом III

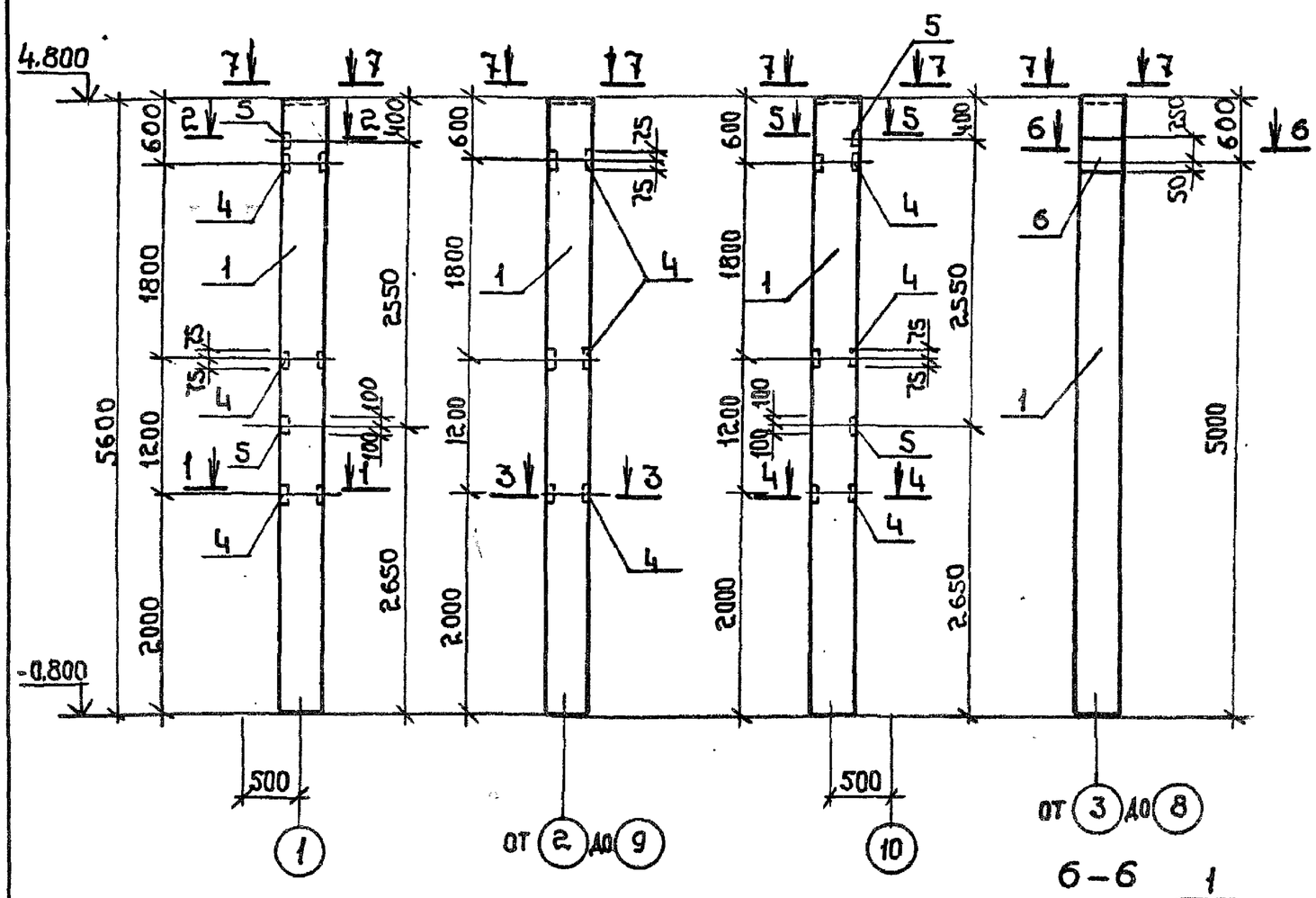

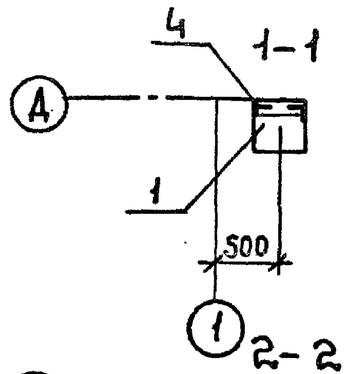

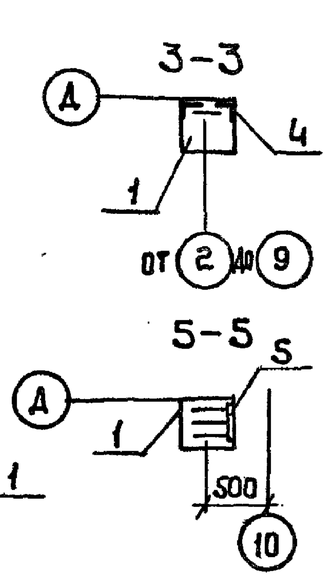

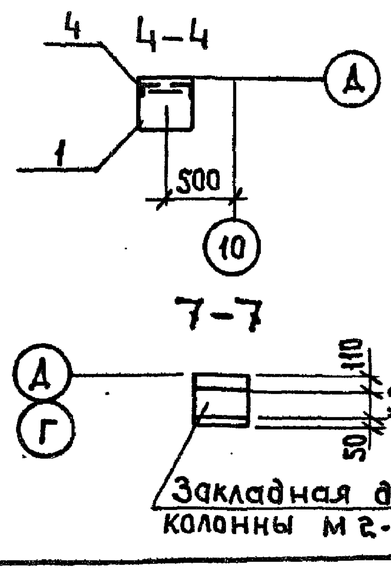

Закладная деталь колонны МГ-1

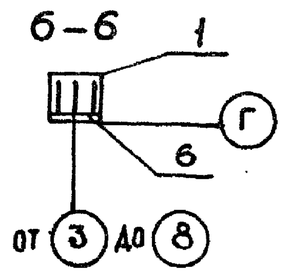

Обозначение исполнения	Марка колонн	Масса ед., кг	Рисунок
503-3-23.87.КЖ.И.100	К48-1-1	1300	1
-01	К48-1-2	1300	2
-02	К48-1-3	1300	3
-03	К48-1-4	1300	4
-04	К48-1-5	1300	5
-05	К36-7-1	1100	6
-06	К36-7-2	1100	8
-07	К36-7-3	1100	7
-08	К36-1-1	1000	9
-09	К36-1-2	1000	10
-10	К36-1-3	1000	11
-11	К36-1-4	1000	12

ГИП	Коростелев	
Нач.отд.	Шуваев	
Н.контр.	Кокорев	
Гл.констр	Щеголев	
Рук.гр.	Колчев	
Ст.инж.	Деревянкина	
Инж.	Сапожкова	

ТП 503-3-23.87.КЖ.И.100 СБ

Колонны К48-1..., К36-7..., К36-1...

Стадия	Масса	Масштаб
Р	см. табл.	
Лист 1	Листов 3	

ГИПРОАВТОТРАНС Воронежский филиал

Копировал:

Формат А3

Альбом III

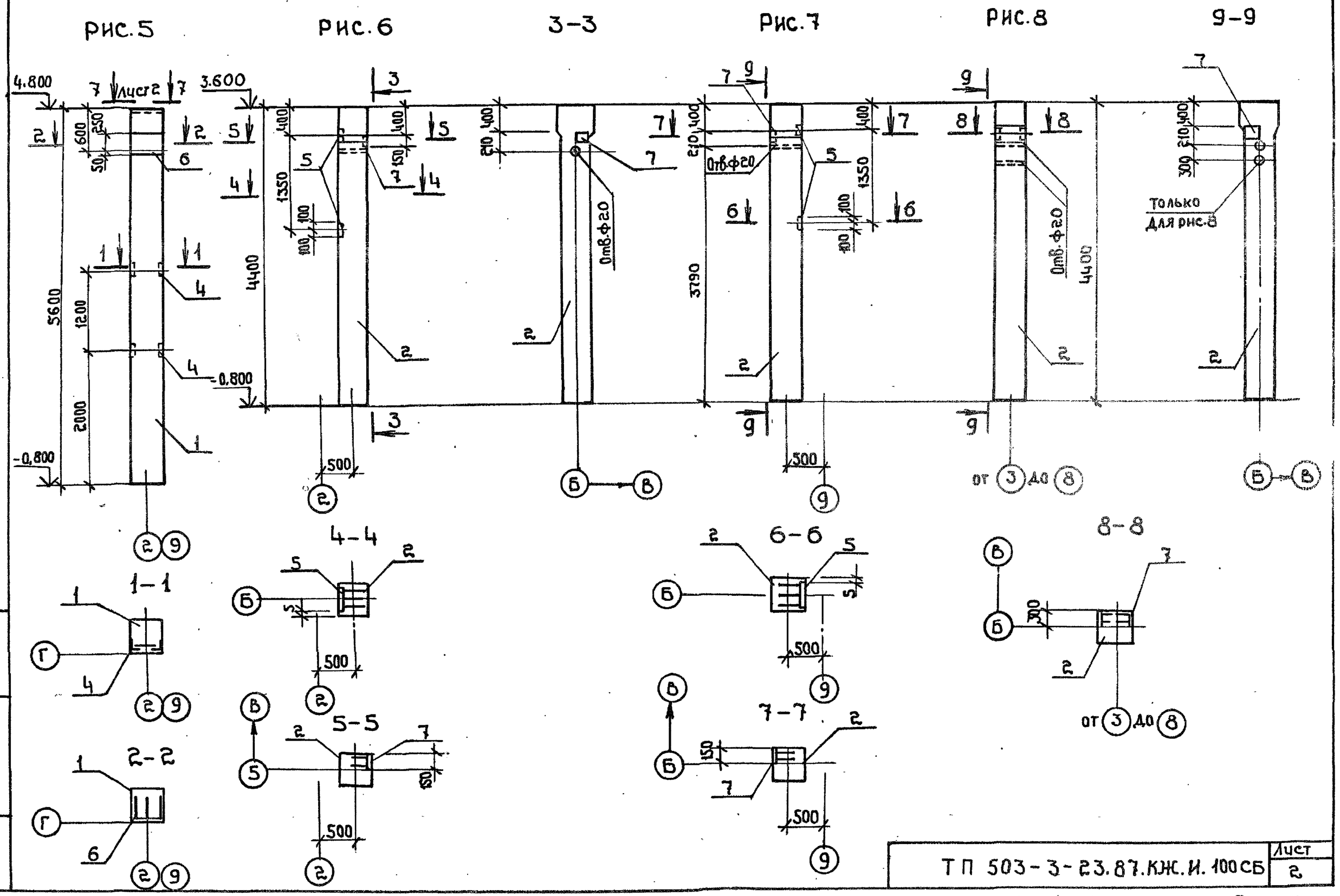

ТП 503-3-23.87.КЖ.И.100СБ	Лист 2

Альбом III

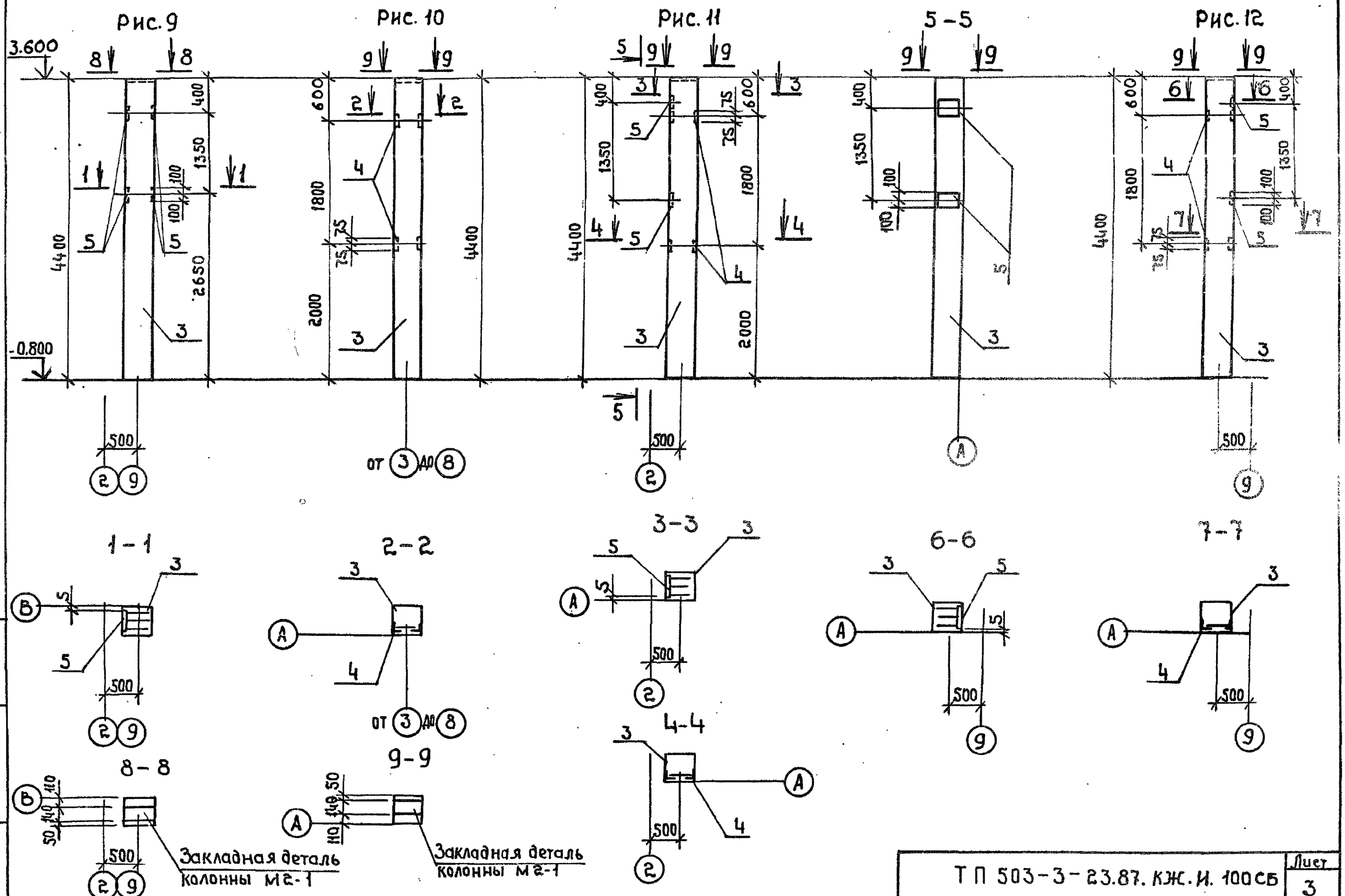

ТП 503-3-23.87. КЖ.И. 100СБ

Лист 3

Формат А3

Ведомость расхода стали на дополнительные закладные детали колонн, кг.

Марка элемента	Изделия закладные																		Всего
	Арматура класса										Прокат марки								
	А-I				А-III						Вст3 кп 2-1								
	ГОСТ 5781-82*										ГОСТ 8509-72*			ГОСТ 19903-74					
	6			Итого	10	12	14	22		Итого	L63×63×5		Итого	-δ=8	-δ=10			Итого	
К48-1-1						3,52				3,52	4,32		4,32		9,2			9,2	17,04
К48-1-2						0,72				0,72	4,32		4,32						5,04
К48-1-3						3,52				3,52	4,32		4,32		9,2			9,2	17,04
К48-1-4	0,2			0,2			2,0	1,4		3,4					6,8			6,8	10,2
К48-1-5	0,2			0,2		0,48	2,0	1,4		3,88	2,88		2,88		6,8			6,8	15,56
К36-7-1					0,7	2,8				3,5				1,4	9,2			10,6	13,7
К36-7-2					1,4					1,4				2,8				2,8	4,2
К36-7-3					0,7	2,8				3,5				1,4	9,2			10,6	13,7
К36-1-1						0,48				0,48	2,88		2,88						3,36
К36-1-2						5,6				5,6					18,4			18,4	24,0
К36-1-3						3,28				3,28	2,88		2,88		9,2			9,2	15,36
К36-1-4						3,28				3,28	2,88		2,88		9,2			9,2	15,36

ГИП	Коростелев	
Нач. отд.	Щувсиев	
Н. контр.	Кокорев	
Гл. констр.	Щеголев	
Рук. гр.	Колчев	
Ст. инж.	Деревянкина	

ТП 503-3-23.87.КЖ.И.100-ВМ

Колонны К48-1...; К36-7...; К36-1...

Стадия	Лист	Листов
Р		1

ГИПРОАВТОТРАНС
Воронежский филиал

Копировал: Формат А3

Альбом III

Типовой проект

Формат	Зона	Поз.	Обозначение	Наименование	Кол. —	Кол. 01	Примечание
				Документация			
А4			ТП-503-3-23.87 КЖ.И.-200СБ	Сборочный чертеж			
А4			ТП-503-3-23.87 КЖ.И.ПЗ	Пояснительная записка			
А4							
				Сборочные единицы			
		1	1.462.1-10/80 Вып.1	Балка 1БСТ6-3АIV-Т	1	1	
		2	1.462.1-10/80 Вып.2	Закладная деталь М5	2	2	1,4кг
		3	то же	то же М6	1	1	2,1кг
		4	"	" М7	2	1	4,2кг

Марка элемента	Изделия закладные: Арматура класса А-III ГОСТ 5781-82* 8	10		Итого	Прокат марки Вст3пс6 ГОСТ 8509-72* L80×80×7	Итого	Вст3кп2 ГОСТ 19903-74 -5÷-6		Итого	Всего
1БСТ6-3АIVТ-1	0.48	1.72		2,2	6.8	6.8	4.8		4,8	13,8
1БСТ6-3АIVТ-2	0,48	0,86		1,34	3,4	3,4	4,8		4,8	9,54

ГИП	Коростелев	
Нач.отд.	Шуваев	
Н.контр.	Кокорев	
Гл.конст.	Щеголев	
Рук.гр.	Колчев	
Ст.инж.	Деревянкина	
Инж.	Сапожкова	

ТП 503-3-23.87-КЖ.И.200

Балки: 1БСТ6-3АIVТ-1
1БСТ6-3АIVТ-2

Стадия	Лист	Листов
Р	1	1

ГИПРОАВТОТРАНС
Воронежский филиал

Формат А4

Инв.№ подл. | Подпись и дата | Взам.инв.№

Рис.1

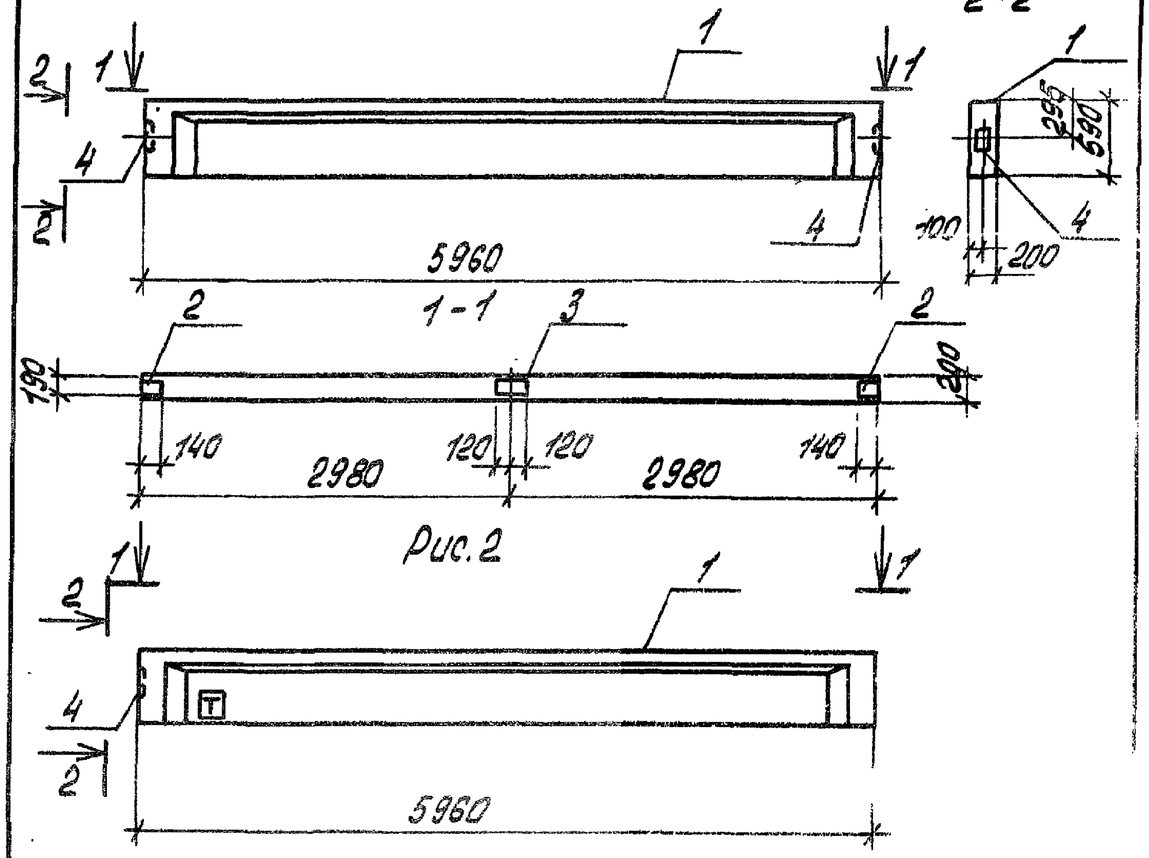

Обозначение исполнения	Рис	Марка	Масса, кг
ТП 503-3-23.87-КЖ.И. 200	1	1БСТ6-3АIVТ-1	1150
-01	2	1БСТ6-3АIVТ-2	1150

ГИП	Коростелев	
Нач.отд.	Шуваев	
Н.контр.	Кокорев	
Гл.конст.	Щеголев	
Рук.гр.	Колчев	
Ст.инж.	Деревянкина	
Инж.	Сапожкова	

ТП 503-3-23.87-КЖ.И. 200СБ

Балки: 1БСТ6-3АIVТ-1,
1БСТ6-3АIVТ-2

Стадия	Масса	Масштаб
Р	см. табл.	
Лист 1	Листов 1	

ГИПРОАВТОТРАНС
Воронежский филиал

Формат А4

Альбом III

Типовой проект

Формат	Зона	Поз.	Обозначение	Наименование	Кол. —	Кол. 01	Кол. 02	Примечание
				Документация				
А4			ТП503-3-23.87-КЖ.И.300СБ	Сборочный чертеж				
А4			ТП503-3-23.87-КЖ.И.-ПЗ	Пояснительная записка				
				Сборочные единицы				
А4		1	ТП503-3-23.87-КЖ.И.310	Пространственный каркас КП1	1			3,22 кг
А4		2	-01	то же КП2		1		3,22 кг
А4		3	-02	" КП3			1	3,46 кг
А4		4	1.030.1-1 Вып. 1-3	Закладная деталь М1	1	1	1	1,9 кг
А4		5	то же	то же М11	2	2	2	1,4 кг
				Материалы				
				Бетон легкий М50	0,22	0,295	0,415	$м^3$
				Раствор цементный М100	0,045	0,045	0,045	$м^3$

Ведомость расхода стали на панель, кг

Марка элемента	Изделия арматурные: Арматура класса Вр-I ГОСТ 6727-80					Арматура класса А-III ГОСТ 5781-82*									Изделия закладные: Арматура класса А-III			Прокат марки Вст3кп2 ГОСТ 8509-72*			Всего
	4	5			Итого	6	8			Итого	10			Итого			Итого	L63×63×6		Итого	
ПС1	1,94	1,08			3,02		0,7			0,7	0,26			0,26				2,87		2,87	6,85
ПС2	1,94	1,08			3,02		0,7			0,7	0,26			0,26				2,87		2,87	6,85
ПС3	2,76				2,76	1,5	0,7			0,7	0,26			0,26				2,87		2,87	8,09

ГИП	Коростелев	
Нач. отд.	Шувагев	
Н.контр.	Кокорев	
Гл.констр.	Щеголев	
Рук. гр.	Колчев	
Ст. инж	Деревянкина	
Инж.	Сапожкова	

ТП 503-3-23.87-КЖ.И.300

Панели ПС1, ПС2, ПС3

Стадия	Лист	Листов
Р		1

ГИПРОАВТОТРАНС
Воронежский филиал

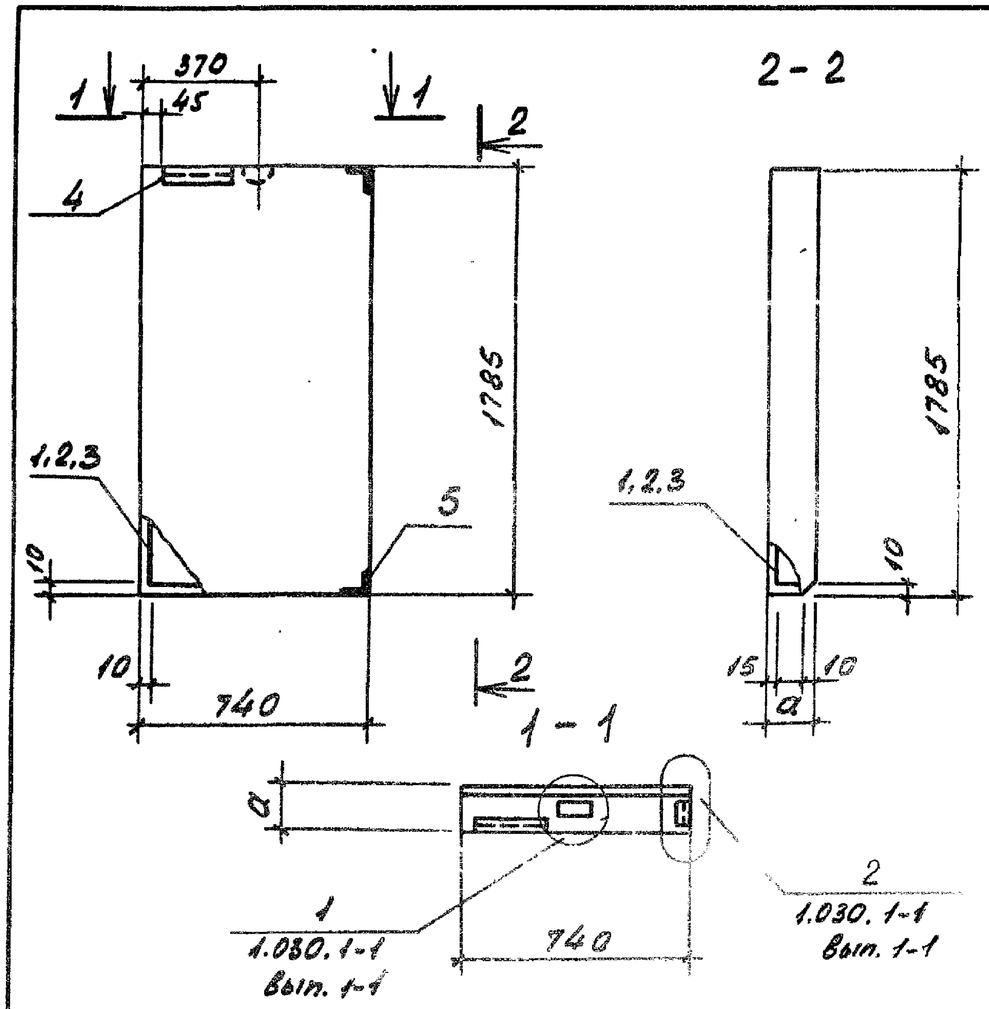

Обозначение исполнения	a, мм	Марка	Масса, кг
ТП503-3-23.87 КЖ.И.300	200	ПС1	410
-01	250	ПС2	505
-02	350	ПС3	685

ГИП	Коростелев	
Нач. отд.	Шувагев	
Н.контр.	Кокорев	
Гл.конст.	Щеголев	
Рук. гр.	Колчев	
Ст. инж	Деревянкина	
Инж.	Сапожкова	

ТП 503-3-23.87-КЖ.И.300СБ

Панели ПС1, ПС2, ПС3

Стадия	Масса	Масштаб
Р	см. табл.	
Лист	Листов 1	

ГИПРОАВТОТРАНС
Воронежский филиал

АЛЬБОМ Ш

Формат	Зона	Поз.	Обозначение	Наименование	Кол.	Примечание
				Документация		
А4			503-3-23.87.КЖ.И.310 СБ	Сборочный чертеж		
А3			503-3-23.87.КЖ.И. П.3	Пояснительная записка		
						Масса ед., кг.
А4			503-3-23.87.КЖ.И.310			КП1
				Сборочные единицы		
А4		1	503-3-23.87.КЖ.И. 311	Каркас КР1	3	0,66
		8	1.030.1-1 Вып. 1-3	Петля СП2	1	0,7
				Детали		
Б4		4		4Вр-I ГОСТ6127-80, ℓ=720	12	0,07
Б4		5		ℓ=170	6	0,02
А4			503-3-23.87.КЖ.И.310-01			КП2
				Сборочные единицы		
А4		2	503-3-23.87.КЖ.И.311-01	Каркас КР2	3	0,66
		8		Петля СП2	1	0,7
				Детали		
Б4		4		4Вр-I ГОСТ 6727-80, ℓ=720	12	0,07
Б4		6		ℓ=220	6	0,02
А4			503-3-23.87.КЖ.И.310-02			КП3
				Сборочные единицы		
А4		3	503-3-23.87.КЖ.И.311-02	Каркас КР3	3	0,72
		8	1.030 1-1 Вып. 1-3	Петля СП2	1	0,7
				Детали		
Б4		4		4Вр-I ГОСТ6727-80 ℓ=720	12	0,07
Б4		7		ℓ=320	6	0,03

Взам. инв. № | Подп. и дата | Инв. № подл.

ГИП	Коростелев	
Нач.отд.	Шуваев	
Н.контр.	Кокорев	
Гл.констр.	Щеголев	
Рук.гр.	Колчев	
Ст.инж.	Деревянкина	
Инж.	Сапожкова	

ТП 503-3-23.87.КЖ.И.310

Пространственные каркасы: КП1, КП2, КП3

Стадия	Лист	Листов
Р		1

ГИПРОАВТОТРАНС Воронежский филиал

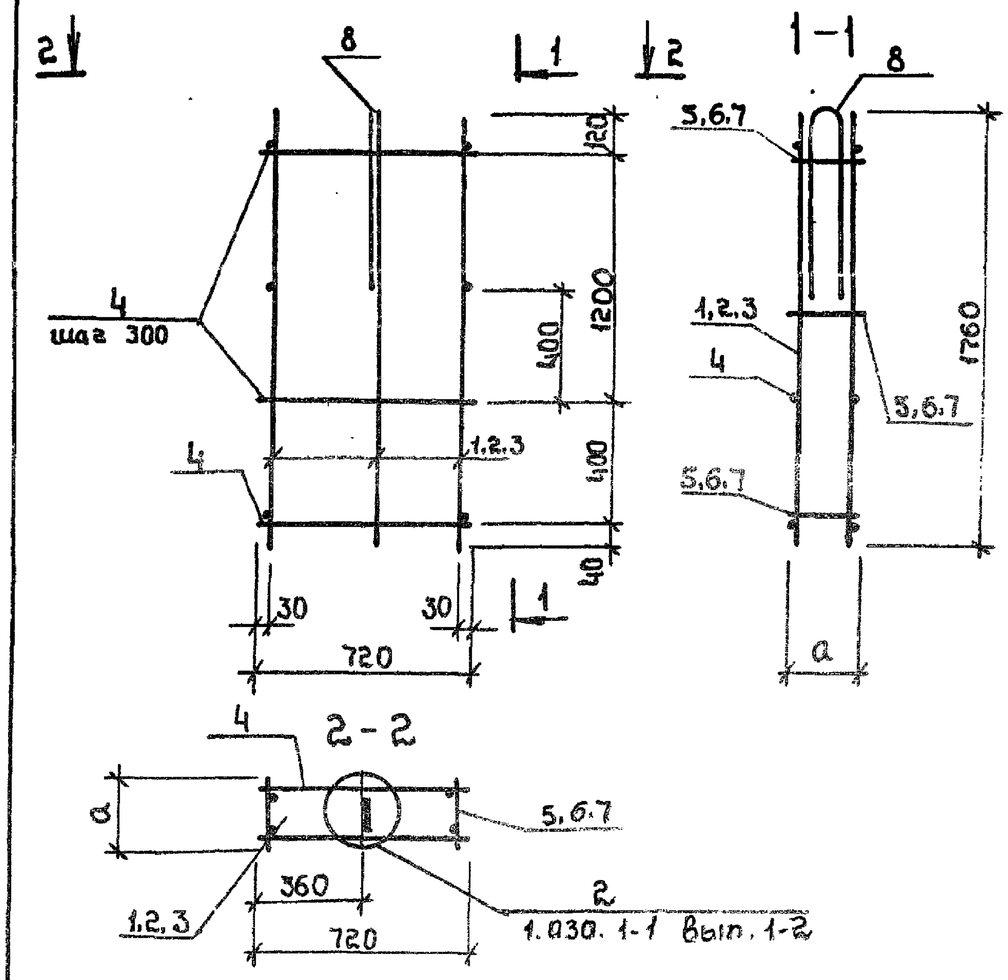

Обозначение исполнения	a, мм	Марка	Масса, кг
503-3-23.87.КЖ.И.310	170	КП1	3,22
-01	220	КП2	3,22
-02	320	КП3	3,46

ГИП	Коростелев	
Нач.отд.	Шуваев	
Н.контр.	Кокорев	
Гл.констр.	Щеголев	
Рук.гр.	Колчев	
Ст.инж.	Деревянкина	
Инж.	Сапожкова	

ТП 503-3-23.87.КЖ.И.310 СБ

Пространственные каркасы: КП1, КП2, КП3

Стадия	Масса	Масштаб
Р	см. табл.	
Лист	Листов 1	

ГИПРОАВТОТРАНС Воронежский филиал

Альбом III

Формат	Зона	Поз.	Обозначение	Наименование	Кол.	Примечание
				Документация		
А4			503-3-23.87.КЖ.И.311 СБ	Сборочный чертеж		
А3			503-3-23.87.КЖ.И. ПЗ	Пояснительная записка		
						Масса ед., кг.
А4			503-3-23.87.КЖ.И.311			КР1
				Детали		
Б4		1		5Вр-I ГОСТ6727-80, ℓ=1760	2	0,27
Б4		2		4Вр-I ГОСТ6727-80, ℓ=170	6	0,02
А4			503-3-23.87.КЖ.И.311-01			КР2
				Детали		
Б4		1		5Вр-I ГОСТ6727-80, ℓ=1760	2	0,27
Б4		3		4Вр-I ГОСТ 6727-80, ℓ=220	6	0,02
А4			503-3-23.87.КЖ.И.311-02			КР3
				Детали		
Б4		5		6-А-III ГОСТ 5781-82, ℓ=1760	2	0,27
Б4		4		4Вр-I ГОСТ6727-80, ℓ= 320	6	0,03

Инв. № подл. | Подпись и дата | Взам. инв. №

ГИП	Коростелев	
Нач.отд.	Шуваев	
Н.контр.	Кокорев	
Гл.констр.	Щеголев	
Рук.гр.	Колчев	
Инж.	Сапожкова	

ТП 503-3-23.87.КЖ.И.311

Каркасы КР1, КР2, КР3

Стадия	Лист	Листов
Р		1

ГИПРОАВТОТРАНС Воронежский филиал

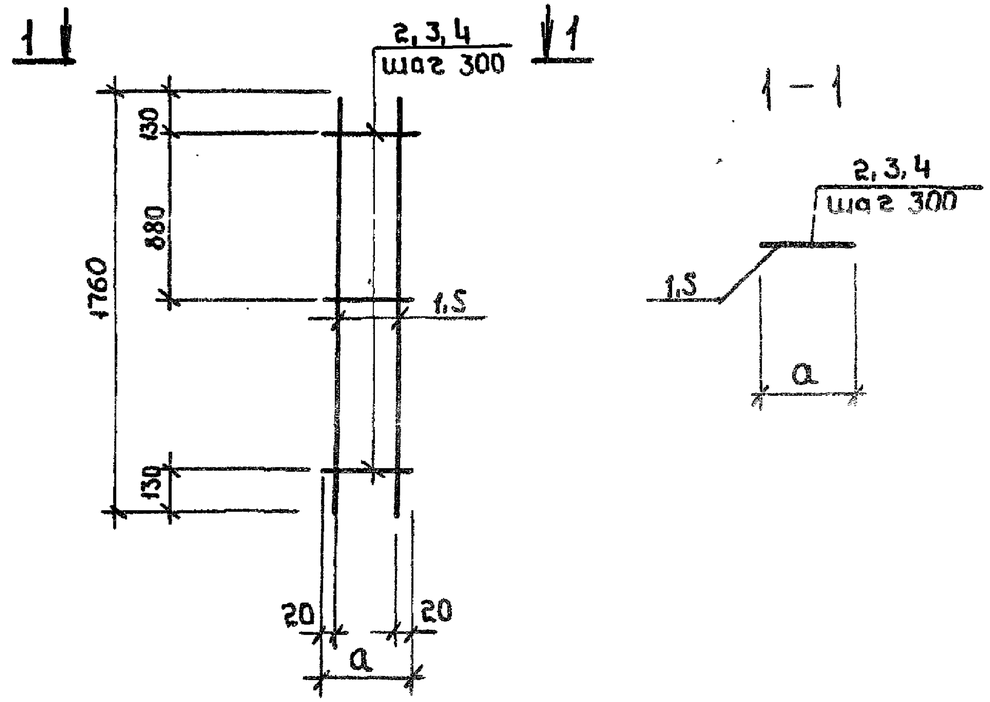

Обозначение исполнения	a, мм	Марка	Масса, кг
503-3-23.87.КЖ.И.311	170	КР1	0,66
-01	220	КР2	0,66
-02	320	КР3	0,72

ТП 503-3-23.87.КЖ.И. 311 СБ

Каркасы: КР1, КР2, КР3

Стадия	Масса	Масштаб
Р	см. табл.	

Лист	Листов 1

ГИП	Коростелев	
Нач.отд.	Шуваев	
Н.контр.	Кокорев	
Гл.констр.	Щеголев	
Рук.гр.	Колчев	
Инж.	Сапожкова	

ГИПРОАВТОТРАНС Воронежский филиал

Копировал: Формат А4

Формат	Зона	Поз.	Обозначение	Наименование	Кол. —	Кол. 01	Примечание
				Документация			
А4			ТП 503-3-23.87-КЖИ.400СБ	Сборочный чертеж			
А4			ТП 503-3-23.87-КЖИ.400ПЗ	Пояснительная записка			
				Сборочные единицы			
		1	1.465.1-10/82 вып.1	Плита П13	1		см. п.1
		2	1.465.1-10/82 вып.1	Плита П14		1	см. п1
		3	ГОСТ 22701.5-77	Закладная деталь Н6	4	4	1,8кг
		4	ГОСТ 22701.5-77	Каркас КП1	2	2	25,6кг

Ведомость расхода стали на дополнительные закладные детали плит, кг

Марка элемента	Изделия закладные: Арматура класса А-III ГОСТ 5781-82* 10	12			Итого	Прокат марки ВСт3кп2 ГОСТ 19903-74* -6÷8			Итого	Всего
П13	2,2	51,2			53,4	0,5			0,5	53,9
П14	2,2	51,2			53,4	0,5			0,5	53,9

1. Базовая марка плиты приведена в комплекте 503-3-23.87 КЖ на листе 13 в зависимости от снегового района и температуры наружного воздуха

ГИП	Коростелев	
Нач.отд.	Шуваев	
Н.контр.	Кокорев	
Рук.гр.	Колчев	
Ст.инж.	Деревянкина	
Инж.	Сапожкова	

ТП 503-3-23.87-КЖИ. 400

Плиты П13 П14

Стадия	Лист	Листов
Р		1

ГИПРОАВТОТРАНС Воронежский филиал

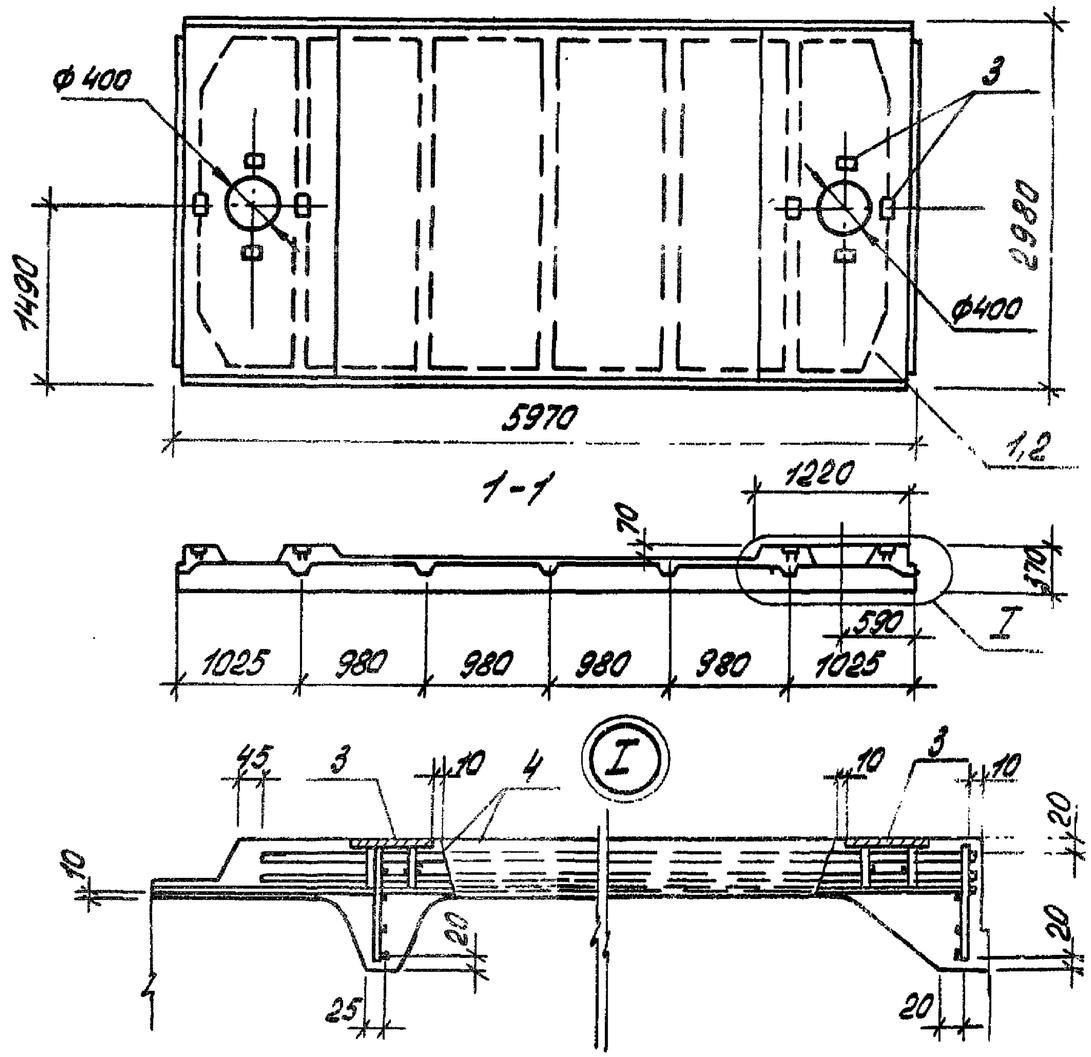

Обозначение исполнения	Марка	Масса, кг
ТП 503-3-23.87-КЖИ.400	П13	3720
-01	П14	3720

ТП 503-3-23.87-КЖИ.400 СБ

ГИП	Коростелев	
Нач.отд.	Шуваев	
Н.контр.	Кокорев	
Гл.конст.	Щеголев	
Рук.гр.	Колчев	
Ст.инж.	Деревянкина	
Инж.	Сапожникова	

Плиты П13 П14

Стадия	Масса	Масштаб
Р	см. табл.	
Лист	Листов 1	

ГИПРОАВТОТРАНС Воронежский филиал

Альбом III

Инв.№подл. | Подпись и дата | Взам.инв.№

Альбом III

Формат	Зона	Поз.	Обозначение	Наименование	Кол.	Примечание
				Документация		
А4			503-3-23.87.КЖ.И.001 СБ	Сборочный чертеж		
А4			503-3-23.87.КЖ.И.Л-3	Пояснительная записка		
				III.01		ИМ1
				Детали		
Б4		1		8А-I ГОСТ5781-82* ℓ=1450	4	0,57кг
Б4		2		ℓ=850	6	0,34кг
				III.01-01		ИМ-2
				Детали		
Б4		1		8А-I ГОСТ5781-82* ℓ=1450	10	0,57кг

Инв.№ подл. | Подпись и дата | Взам.инв.№

ГИП	Коростелев	
Нач.отд.	Шуваев	
Н.контр.	Кокорев	
Гл.констр.	Щеголев	
Рук.гр.	Колчев	
Ст.инж.	Пономарева	
Техник	Иванова	

ТП 503-3-23.87.КЖ.И.001

Сетки ИМ1-ИМ2

Стадия	Лист	Листов
Р		1

ГИПРОАВТОТРАНС Воронежский филиал

Рис.1

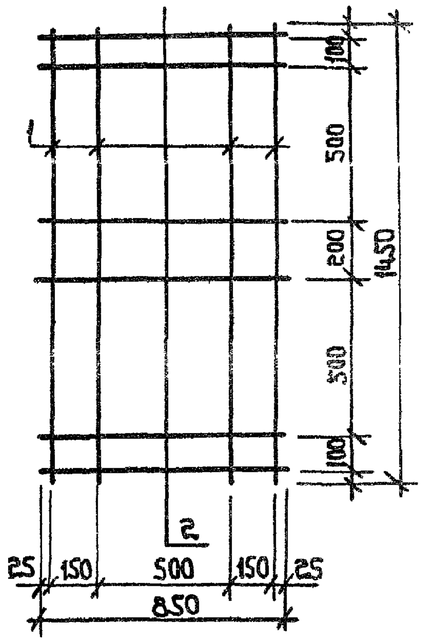

Рис.2

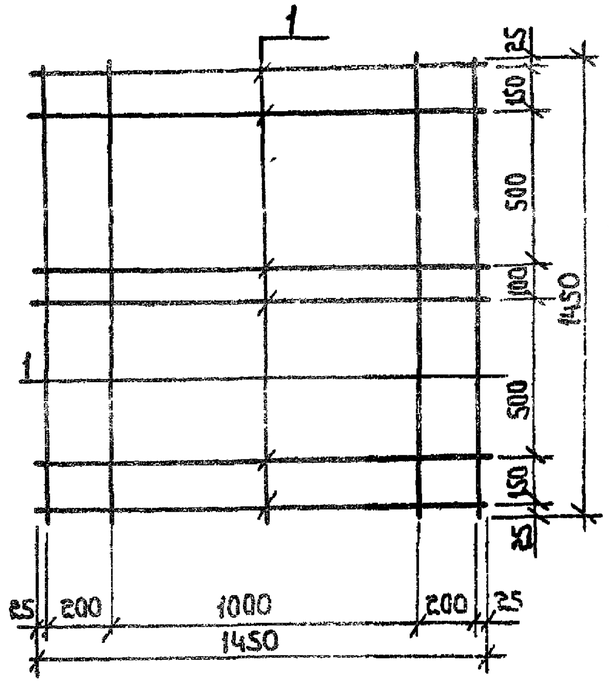

Обозначение исполнения	Рис	Марка	Масса ед., кг
503-3-23.87.КЖ.И.001	1	ИМ1	4,32
-01	2	ИМ2	5,73

ТП 503-3-23.87.КЖ.И.001 СБ

ГИП	Коростелев	
Нач.отд.	Шуваев	
Н.контр.	Кокорев	
Гл.констр.	Щеголев	
Рук.гр.	Колчев	
Ст.инж.	Пономарева	
Техник	Иванова	

Сетки ИМ1÷ИМ2

Стадия	Масса	Масштаб
Р	см. табл.	

Лист | Листов 1

ГИПРОАВТОТРАНС Воронежский филиал

Формат А4

Альбом III

Формат	Зона	Поз.	Обозначение	Наименование	Кол.	Примечание
				Документация		
А4			503-3-23.87.КЖ.И.002.СБ	Сборочный чертеж		
А4			503-3-23.87.КЖ.И. ПЗ	Пояснительная записка		
А4			503-3-23.87.КЖ.И.002			ИМ12
				Детали		
				Уголок $\frac{90\times56\times5.5\ ГОСТ\ 8510\text{-}72^*}{Вст3кп2\ ГОСТ\ 535\text{-}79^*}$		
Б4		1		ℓ= 1112	4	6,86кг
Б4		2		ℓ= 682	4	4,21кг
				Полоса $\frac{4\times40\ ГОСТ\ 103\text{-}76^*}{Вст3кп2\ ГОСТ\ 535\text{-}79^*}$		
Б4		3		ℓ= 250	6	0,32
А4			503-3-23.87.КЖ.И.002-01			ИМ3
				Детали		
				Уголок $\frac{100\times63\times8\ ГОСТ\ 8510\text{-}72^*}{Вст3кп2\ ГОСТ\ 380\text{-}71^*}$		
Б4		4		ℓ= 1210	2	9,9
Б4		5		ℓ= 700	2	9,9
				Полоса $\frac{40\times4\ ГОСТ\ 19903\text{-}74^*}{Вст3кп5\text{-}2\ ТУ\ 14\text{-}1\text{-}3023\text{-}80}$		
Б4		6		ℓ= 500	19	1,3

Инв.№ подл. | Подпись, дата | Взам. инв.№

ГИП	Коростелев		
Нач.отд.	Шуваев		
Н.контр.	Кокорев		
Гл.констр.	Щеголев		
Рук.гр.	Колчев		
Инж.	Сапожкова		

ТП 503-3-23.87.КЖ.И.002

Изделия металлические ИМ3, ИМ12

Стадия	Лист	Листов
Р		

ГИПРОАВТОТРАНС Воронежский филиал

Рис. 1

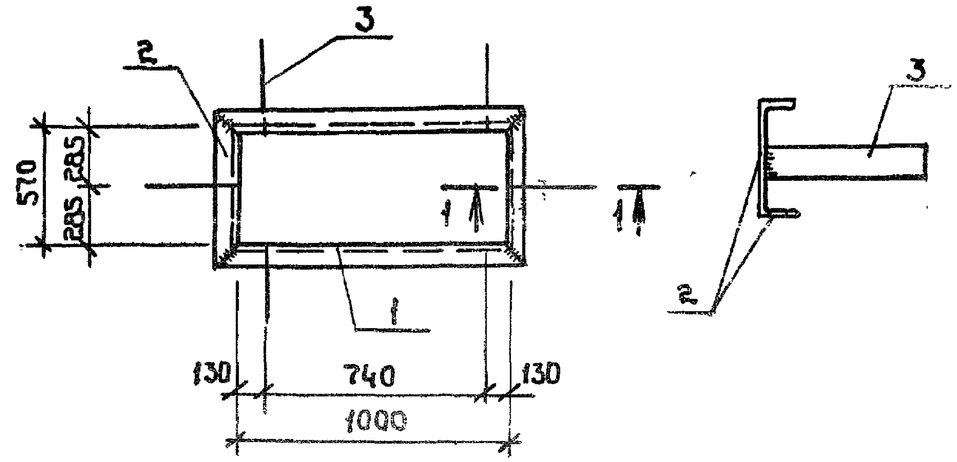

Рис. 2

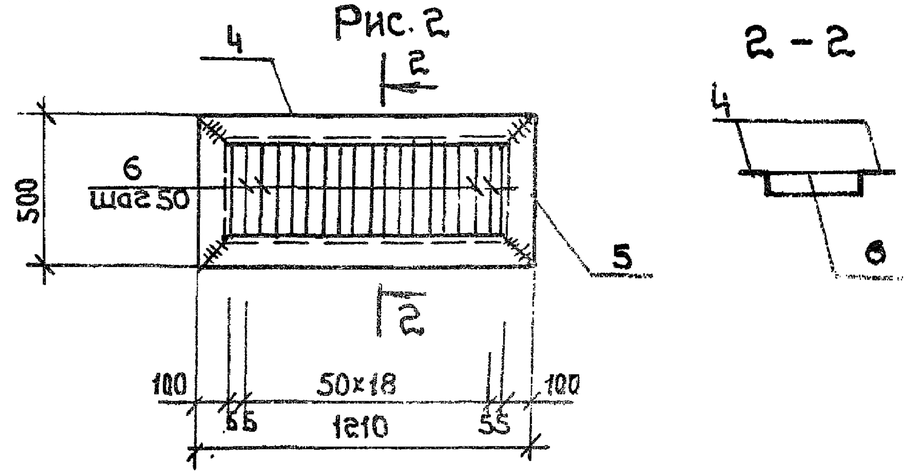

Обозначение исполнения	Рис	Марка	Масса, кг
503-3-23.87.КЖ.И.002	1	ИМ12	39,6
-01	2	ИМ3	4,24

ТП503-3-23.87.КЖ.И. 002СБ

ГИП	Коростелев	
Нач.отд.	Шуваев	
Н.контр.	Кокорев	
Гл.констр.	Щеголев	
Рук.гр.	Колчев	
Инж.	Сапожкова	

Изделия металлические ИМ3, ИМ12

Стадия	Масса	Масштаб
Р	см. табл.	
Лист	Листов 1	

ГИПРОАВТОТРАНС Воронежский филиал

Копировал

Формат А4

Альбом III

Формат	Зона	Поз.	Обозначение	Наименование	Кол.	Примечание
				Документация		
А4			503-3-23.87.КЖ.И.003 СБ	Сборочный чертеж		
А4			503-3-23.87.КЖ.И.ПЗ	Пояснительная записка		
				3.03		ИМ4
				Детали		
Б4		1		Уголок $\frac{Б\text{-}50\times50\times5\ ГОСТ\ 8509\text{-}72^*}{Вст3кп2\ ГОСТ\ 380\text{-}71^*}$ ℓ=1000	1	3,77 кг
Б4		2		А-1-6 ГОСТ 5781-82 ℓ=300	5	0,06 кг
				3.03-01		ИМ5
				Детали		
Б4		3		Швеллер $\frac{10\ ГОСТ\ 8240\text{-}72}{Вст3кп2\ ГОСТ\ 380\text{-}71^*}$ ℓ=1000	1	8,6 кг
Б4		4		А-1-8 ГОСТ 5781-82 ℓ=630	4	0,25 кг

ГИП	Коростелев	
Нач. отд.	Шувaев	
Н.контр.	Кокорев	
Гл.констр.	Щеголев	
Рук.гр.	Колчев	
Инж.	Сапожкова	

ТП 503-3-23.87.КЖ.И.003

Изделия металлические ИМ4, ИМ5

Стадия	Лист	Листов
Р		1

ГИПРОАВТОТРАНС Воронежский филиал

Рис. 1

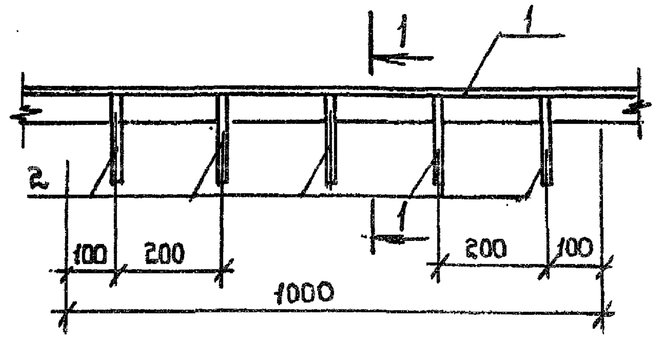

1-1

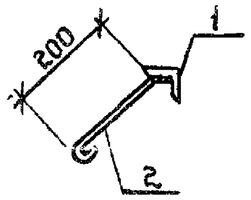

Рис. 2

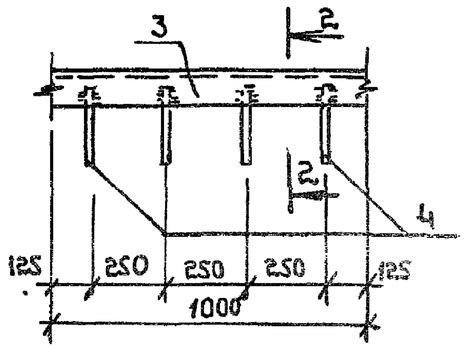

2-2

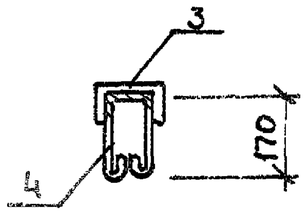

Обозначение исполнения	Рис.	Марка	Масса, кг
503-3-23.87.КЖ.И.003	1	ИМ4	3,8
-01	2	ИМ5	8,7

ГИП	Коростелев	
Нач. отд.	Шувaев	
Н.контр.	Кокорев	
Гл.констр.	Щеголев	
Рук.гр.	Колчев	
Инж.	Сапожкова	

ТП 503-3-23.87.КЖ.И.003 СБ

Изделия металлические ИМ4, ИМ5

Стадия	Масса	Масшт.
Р	см. табл.	
Лист	Листов 1	

ГИПРОАВТОТРАНС Воронежский филиал

Альбом III

Формат	Зона	Поз.	Обозначение	Наименование	Кол.	Примечание
				Документация		
А4			503-3-23.87.КЖ.И.004.СБ	Сборочный чертеж		
А4			503-3-23.87.КЖ.И.П.З.	Пояснительная записка		
				3.04		ИМ6
				Детали		Масса ед., кг
Б4		1		Уголок $\frac{Б\text{-}50\times50\times5\ ГОСТ\ 8509\text{-}72^*}{Вст3кп2\ ГОСТ\ 380\text{-}71^*}$ ℓ=1000	1	3,77
Б4		2		А-1-6 ГОСТ 5781-82* ℓ=300	5	0,06
				3.04-01		ИМ7
				Детали		
Б4		3		Уголок $\frac{Б\text{-}50\times5\times5\ ГОСТ\ 8509\text{-}72^*}{Вст3кп2\ ГОСТ\ 380\text{-}71^*}$ ℓ=740	2	2,8
Б4		4		Уголок $\frac{Б\text{-}50\times50\times5\ ГОСТ\ 8509\text{-}72^*}{Вст3кп2\ ГОСТ\ 380\text{-}71^*}$ ℓ=500	2	1,9
Б4		5		А-1-20 ГОСТ 5781-82* ℓ=490	13	1,2

Инв.№ подл. | Подпись и дата | Взам.инв.№

ГИП	Коростелев	
Нач.отд.	Шуваев	
Н.контр.	Кокорев	
Гл.констр.	Щеголев	
Рук.гр.	Колчев	
Инж.	Сапожкова	

ТП 503-3-23.87.КЖ.И. 004

Изделия металлические ИМ6, ИМ7

Стадия	Лист	Листов
Р		1

ГИПРОАВТОТРАНС Воронежский филиал

Рис. 1

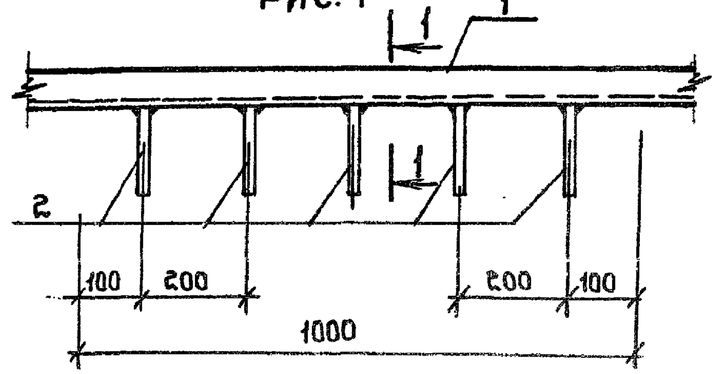

1–1

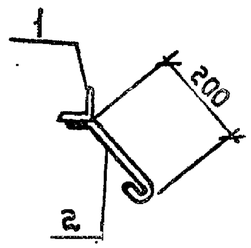

Рис. 2

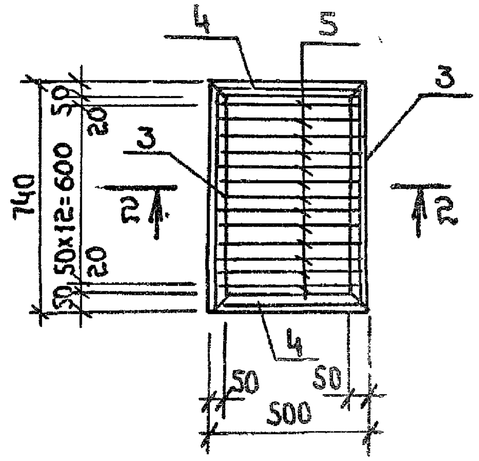

2–2

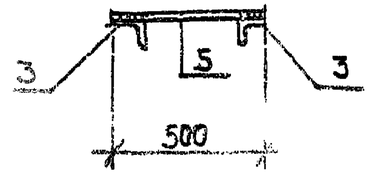

Обозначение исполнения	Рис	Марка	Масса, кг
503-3-23.87.КЖ.И.004	1	ИМ6	3,8
-01	2	ИМ7	25,0

ГИП	Коростелев	
Нач.отд.	Шуваев	
Н.контр.	Кокорев	
Гл.констр.	Щеголев	
Рук.гр.	Колчев	
Инж.	Сапожкова	

ТП 503-3-23.87.КЖ.И.004 СБ

Изделия металлические ИМ6, ИМ7

Стадия	Масса	Масштаб
Р	см. табл.	
Лист	Листов 1	

ГИПРОАВТОТРАНС Воронежский филиал

Альбом III

Формат	Зона	Поз.	Обозначение	Наименование	Кол.	Примечание
				Документация		
А4			503-3-23.87.КЖ.И.005 СБ	Сборочный чертеж		
А4			503-3-23.87.КЖ.И.П.З.	Пояснительная записка		
				III.005		ИМ8
				Детали		
Б4		1		Швеллер ГН100×50×3 ГОСТ 8278-83 / Вст3кп2 ГОСТ 16523-70*		
				ℓ=120	1	0,54 кг
				-01		ИМ9
				Детали		
Б4		2		10А-I ГОСТ 5781-82* ℓ=440	1	0,27 кг
				-02		ИМ10
				Детали		
Б4		3		10А-I ГОСТ 5781-82* ℓ=350	1	0,22 кг
				-03		ИМ11
				Детали		
Б4		4		Швеллер ГН100×50×3 ГОСТ 8278-83 / Вст3кп2 ГОСТ 16523-70*		
				ℓ=50	2	0,22 кг

Взам.инв.№ | Подпись и дата | Инв.№ подл.

ГИП	Коростелев	
Нач.отд.	Щубаев	
Н.контр.	Кокорев	
Гл.констр.	Щеголев	
Рук.гр.	Колчев	
Техник	Попова	

ТП 503-3-23.87.КЖ.И. 005 СБ

Изделия соединительные ИМ8÷ИМ11

Стадия	Лист	Листов
Р		1

ГИПРОАВТОТРАНС Воронежский филиал

Рис.1

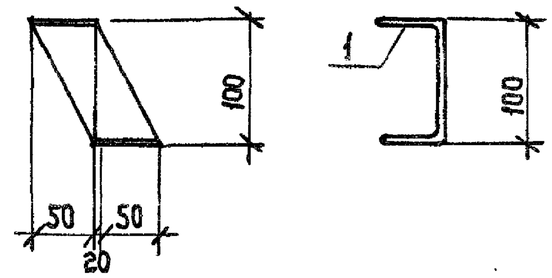

Рис.4

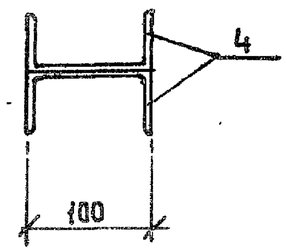

Рис.2

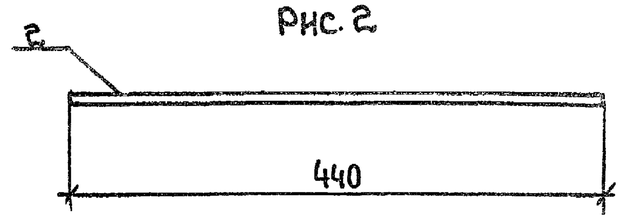

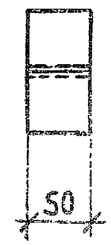

Рис.3

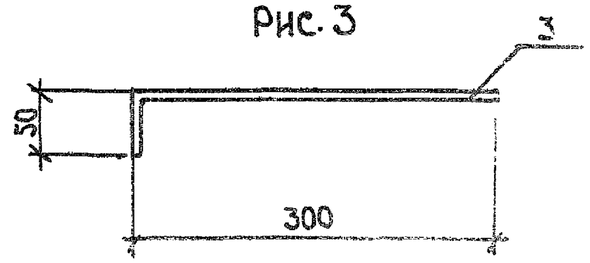

Обозначение исполнения	Рис.	Марка	Масса ед., кг
503-3-23.87.КЖ.И.005	1	ИМ8	0,54 кг
-01	2	ИМ9	0,27 кг
-02	3	ИМ10	0,22 кг
-03	4	ИМ11	0,22 кг

ТП 503-3-23.87.КЖ.И. 005 СБ

ГИП	Коростелев	
Нач.отд.	Щубаев	
Н.контр.	Кокорев	
Гл.констр.	Щеголев	
Рук.гр.	Колчев	
Техник	Попова	

Изделия соединительные ИМ8÷ИМ11

Стадия	Масса	Масштаб
Р	См. табл.	
Лист	Листов 1	

ГИПРОАВТОТРАНС Воронежский филиал

АЛЬБОМ III

Формат	Зона	Поз.	Обозначение	Наименование	Кол.	Примечание
				Документация		
А4			503-3-23.87.КЖ.И.006.СБ	Сборочный чертеж		Масса ед., кг
А4			503-3-23.87.КЖ.И. п.3	Пояснительная записка		
А4			503-3-23.87.КЖ.И.006			ИМ 13
				Детали		
Б4		1		Уголок $\frac{50\times50\times5\ ГОСТ8509-72^*}{Ст3кп2\ ГОСТ380-71^*}$ ℓ=1300	1	4,9
Б4		2		Уголок $\frac{Б\text{-}50\times5\times5\ ГОСТ8509-72^*}{Ст3кп2\ ГОСТ380-71^*}$ ℓ=450	2	1,7
А4			503-3-23.87.КЖ.И.006-01			ИМ14
				Детали		
Б4		3		Швеллер $\frac{10\ ГОСТ\ 8240-72}{Ст3кп2\ ГОСТ380-71^*}$ ℓ=1200	1	10,3
Б4		4		Полоса $\frac{50\times10\ ГОСТ\ 19903-74^*}{Ст3пс6\text{-}1\ ТУ14\text{-}1\text{-}3023\text{-}80}$ ℓ=140	1	0,6
А4			503-3-23.87.КЖ.И.006-02			ИМ15
				Детали		
Б4		5		Уголок $\frac{50\times50\times5\ ГОСТ8240-72}{Ст3кп2\ ГОСТ380-71^*}$ ℓ=610	1	2,3
Б4		6		Уголок $\frac{50\times50\times5\ ГОСТ8240-72}{Ст3кп2\ ГОСТ380-71^*}$ ℓ=710	2	2,7

ГИП	Коростелев	
Нач.отд.	Шувaев	
Н.контр.	Кокорев	
Гл.констр.	Щеголев	
Рук.гр.	Колчев	
Инж.	Сапожкова	

ТП 503-3-23.87, КЖ.И. 006

Изделия металлические ИМ13÷ИМ15

Стадия	Лист	Листов
Р		1

ГИПРОАВТОТРАНС Воронежский филиал

Рис.1

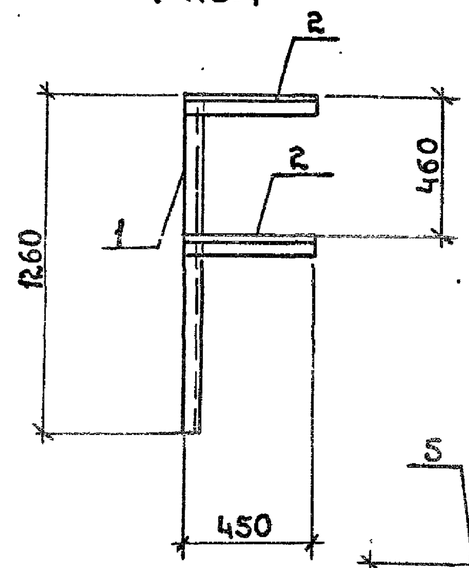

Рис.2

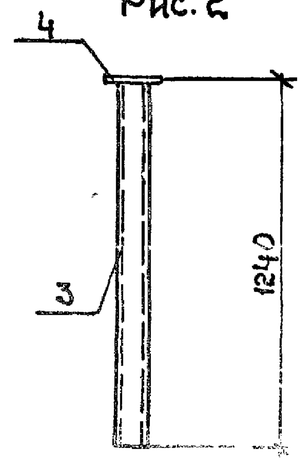

Рис.3

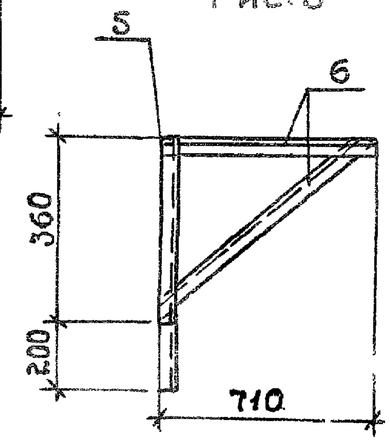

Обозначение исполнения	Рис.	Марка	Масса, ед.,кг
III. 006	1	ИМ13	8,3
-01	2	ИМ14	10,9
-02	3	ИМ15	7,7

ГИП	Коростелев	
Нач.отд.	Шувaев	
Н.контр.	Кокорев	
Гл.констр.	Щеголев	
Рук.гр.	Колчев	
Инж.	Сапожкова	

ТП 503-3-23.87, КЖ.И.006 СБ

Изделия металлические ИМ13÷ИМ15

Стадия	Масса	Масштаб
Р	см. табл.	

Лист	Листов 1

ГИПРОАВТОТРАНС Воронежский филиал

Альбом III

Формат	Зона	Поз.	Обозначение	Наименование	Кол.	Примечание
				Документация		
А4			503-3-23.87.КЖ.И.007 СБ	Сборочный чертеж		Масса ед., кг.
А4			503-3-23.87.КЖ.И. п.з.	Пояснительная записка		
А4			503-3-23.87.КЖ.И.007			ИМ16
				Детали		
Б4		1		Уголок $\frac{50\times50\times5\ ГОСТ\ 8509\text{-}72^*}{Вст3кп2\ ГОСТ\ 380\text{-}71^*}$ ℓ=1050	2	4,0
Б4		2		Уголок $\frac{50\times50\times5\ ГОСТ\ 8509\text{-}72^*}{ВСт3кп2\ ГОСТ\ 380\text{-}71^*}$ ℓ=650	3	2,5
Б4		3		Рифл. $\frac{5\times650\ ГОСТ\ 8568\text{-}77^*}{Вст3кп2\ ГОСТ\ 380\text{-}71^*}$ ℓ=1050	0,7 м²	29,6
А4			503-3-23.87.КЖ.И.007-01			ИМ17
				Детали		
Б4		4		Швеллер $\frac{24\ ГОСТ\ 8240\text{-}72}{Вст3кп2\ ГОСТ\ 380\text{-}71^*}$ ℓ=500	1	4,3
Б4		5		Полоса $\frac{Б\text{-}100\times10\ ГОСТ\ 19903\text{-}74^*}{ВСт3пс6\text{-}1\ ТУ\ 14\text{-}1\text{-}3023\text{-}80}$ ℓ=340	2	2,7
Б4		6		Полоса $\frac{Б\text{-}290\times10\ ГОСТ\ 19903\text{-}74^*}{ВСт3пс6\text{-}1\ ТУ\ 14\text{-}1\text{-}3023\text{-}80}$ ℓ=340	1	7,7

Инв. № подл. | Подпись и дата | Взам. инв. №

ГИП	Коростелев	
Нач.отд.	Шуваев	
Н.контр.	Кокорев	
Гл.констр	Щеголев	
Рук.гр.	Колчев	
Инж.	Сапожкова	

ТП 503-3-23.87.КЖ.И. 007 СБ

Изделия металлические ИМ16, ИМ17

Стадия	Лист	Листов
Р		

ГИПРОАВТОТРАНС Воронежский филиал

Рис. 1

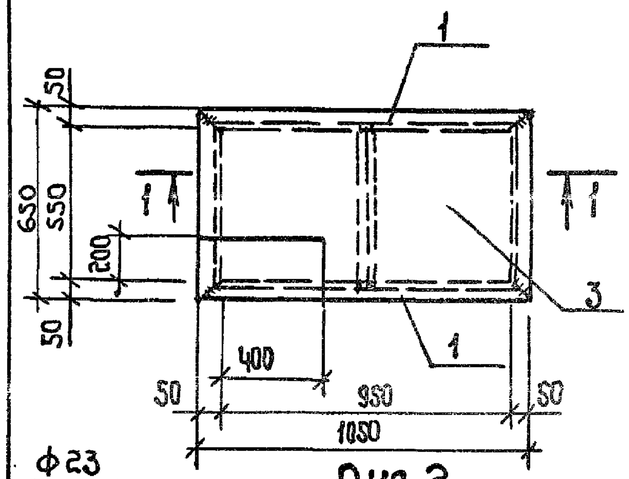

1–1

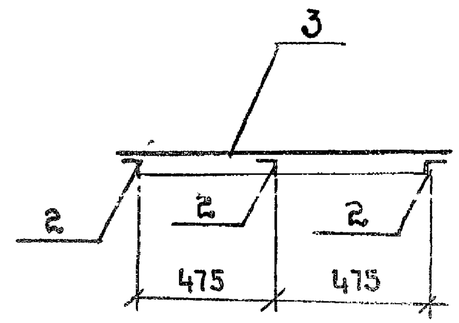

Рис. 2

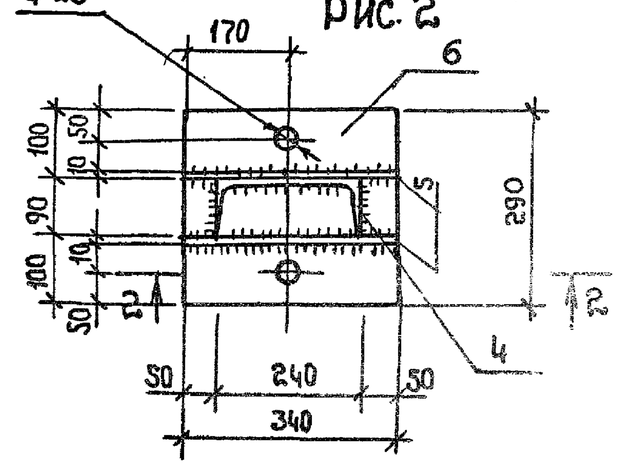

2–2

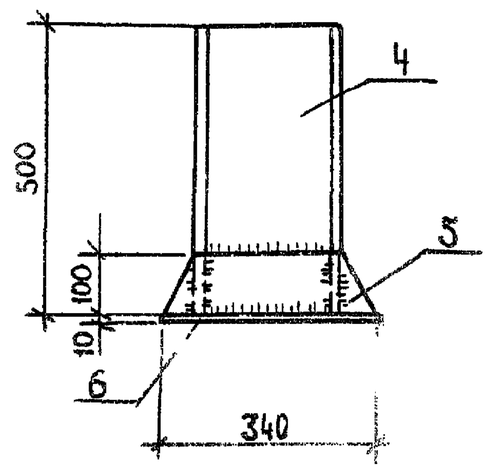

Обозначение исполнения	Рис.	Марка	Масса, ед., кг
503-3-23.87.КЖ.И.007	1	ИМ16	45,1
-01	2	ИМ17	17,4

ТП 503-3-23.87.КЖ.И.007 СБ

ГИП	Коростелев	
Нач.отд.	Шуваев	
Н.контр.	Кокорев	
Гл.констр.	Щегалев	
Рук.гр.	Колчев	
Инж.	Сапожкова	

Изделия металлические ИМ16, ИМ17

Стадия	Масса	Масштаб
Р	см. табл.	
Лист	Листов	

ГИПРОАВТОТРАНС Воронежский филиал

Копировал: Шеф Формат А4

АЛЬБОМ III

Формат	Зона	Поз.	Обозначение	Наименование	Кол.	Примечание
				Документация		
А4			503-3-23.87.КЖ.Н.008 СБ	Сборочный чертеж		
А4			503-3-23.87.КЖ.Н.П.З.	Пояснительная записка		
А4			503-3-23.87.КЖ.Н.008			ИМ18
				Детали		Масса ед., кг
				Уголок $\frac{50\times50\times5\ ГОСТ\ 8509-72^*}{Вст3кп2\ ГОСТ\ 380-71^*}$		
		1		ℓ=1050	4	4,0
		2		ℓ=950	1	3,6
		3		Рифл. $\frac{5\times1050\ ГОСТ\ 8568-77^*}{Вст3кп2\ ГОСТ\ 380-71^*}$	1,1м²	46,5
А4			503-3-23.87.КЖ.Н.008-01			ИМ19
				Детали		
		4		Уголок $\frac{140\times140\times8\ ГОСТ\ 8509-72}{Вст3пс6-1\ ТУ\ 14-1-3023-80}$ ℓ=1000	1	19,4
		5		А-1-6 ГОСТ 5781-82*, ℓ=300	5	0,06

ГИП	Коростелев	
Нач. отд.	Щубаев	
Н. контр.	Кокорев	
Гл. констр.	Щеголев	
Рук. гр.	Колчев	
Инж.	Сапожкова	

ТП 503-3-23.87.КЖ.Н.008 СБ

Изделия металлические ИМ18, ИМ19

Стадия	Лист	Листов
Р		

ГИПРОАВТОТРАНС Воронежский филиал

Рис. 1

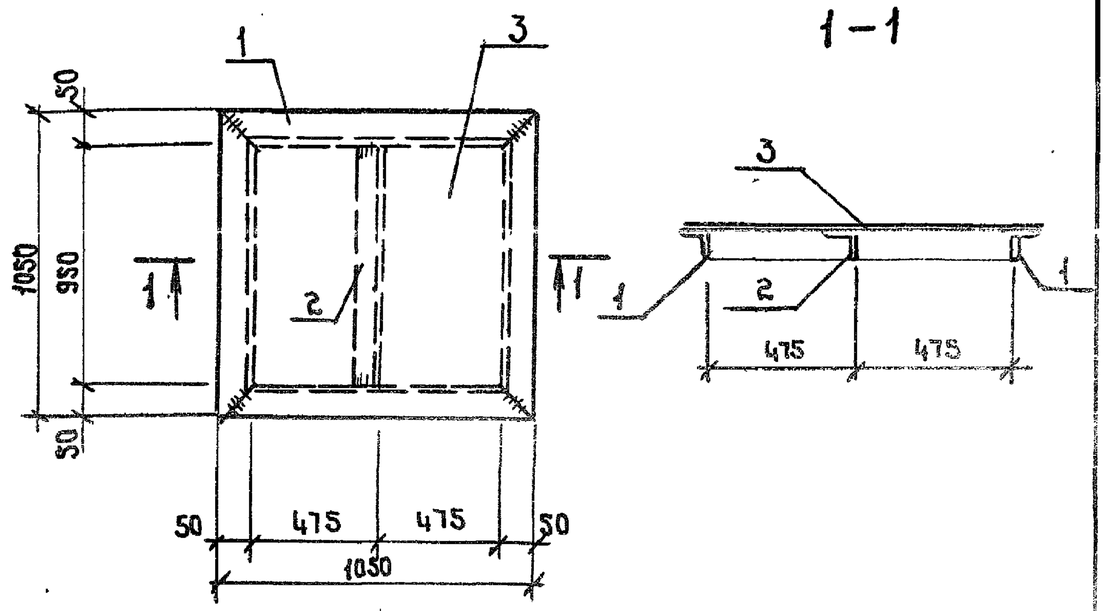

Рис. 2

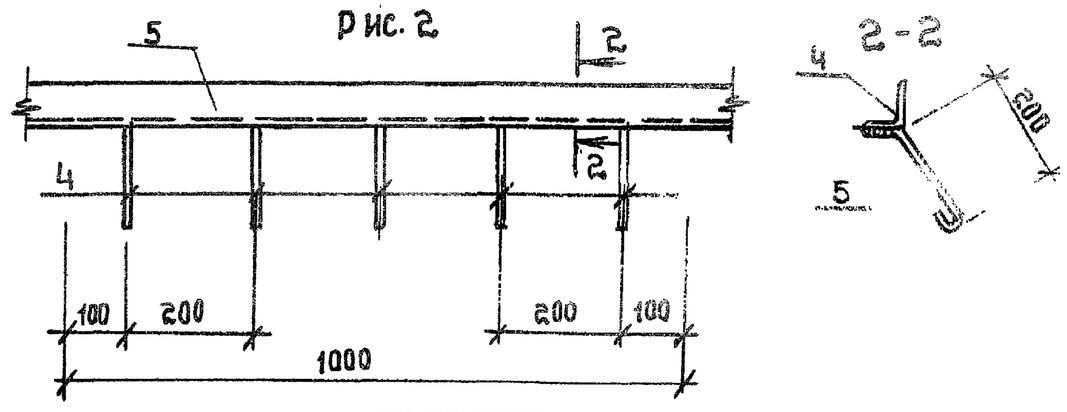

Обозначение исполнения	Рис.	Марка	Масса ед., кг
503-3-23.87.КЖ.Н.008	1	ИМ18	66,1
-01	2	ИМ19	19,7

ТП 503-3-23.87.КЖ.Н.008 СБ

Изделия металлические ИМ18, ИМ19

Стадия	Масса	Масштаб
Р	см. табл.	
Лист	Листов 1	

ГИПРОАВТОТРАНС Воронежский филиал

ГИП	Коростелев	
Нач. отд.	Щубаев	
Н. контр.	Кокорев	
Гл. констр.	Щеголев	
Рук. гр.	Колчев	
Инж.	Сапожкова	

Копировал: Формат А4

Альбом III

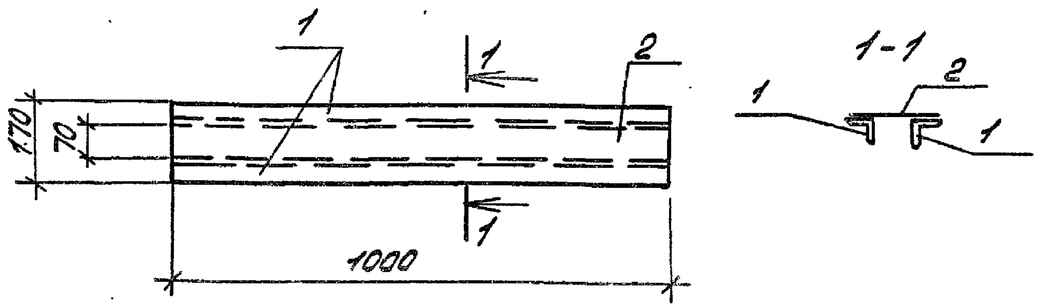

Формат	Зона	Поз.	Обозначение	Наименование	Кол.	Примечание
				Сборочные единицы		Масса ед. кг
		1		Уголок 50×50×5 ГОСТ 8509-72* / ВСт3кп2 ГОСТ 380-71*	2	3,77
		2		рифл. 170×5 ГОСТ 8568-77* / ВСт3кп2 ГОСТ 380-71* ℓ=1000	1	7,2

ГИП	Коростелев		
Нач.отд.	Шуваев		
Н.контр.	Кокорев		
Гл.конст.	Щеголев		
Рук.гр.	Колчев		
Техник	Харитонова		

ТП 503-3-23.87 - КЖИ. 009

Изделие закладное ИМ20

Стадия	Масса	Масштаб
Р	14,7	
Лист	Листов 1	

ГИПРОАВТОТРАНС
Воронежский филиал

Копировал: