ТИПОВОЙ ПРОЕКТ
407-3-578.90

ОБЩЕПОДСТАНЦИОННЫЙ ПУНКТ УПРАВЛЕНИЯ В СБОРНОМ ЖЕЛЕЗОБЕТОНЕ [ОПУ-(18×36)2-Ж6-187-2А6-ЛА3]

АЛЬБОМ 4

АСИ СТРОИТЕЛЬНЫЕ ИЗДЕЛИЯ

ТИПОВОЙ ПРОЕКТ
407-3-578.90

ОБЩЕПОДСТАНЦИОННЫЙ ПУНКТ УПРАВЛЕНИЯ В СБОРНОМ ЖЕЛЕЗОБЕТОНЕ [ОПУ-(18×36)2-ЖБ-187-2АБ-ЛА3]

АЛЬБОМ 4

АСИ СТРОИТЕЛЬНЫЕ ИЗДЕЛИЯ

РАЗРАБОТАН
СЕВЕРО-ЗАПАДНЫМ ОТДЕЛЕНИЕМ
ИНСТИТУТА „ЭНЕРГОСЕТЬПРОЕКТ"

РАБОЧИЙ ПРОЕКТ УТВЕРЖДЕН И
ВВЕДЕН В ДЕЙСТВИЕ
МИНЭНЕРГО СССР
ПРОТОКОЛ ОТ 16.11.90 N56

ГЛАВНЫЙ ИНЖЕНЕР ОТДЕЛЕНИЯ Е.И.БАРАНОВ
ГЛАВНЫЙ ИНЖЕНЕР ПРОЕКТА Ю.И.КОВАЛЕВ

Ц00437-04 2

Обозначение	Наименование	Стр.
407-3-578.90-АС.И	Содержание альбома	2
407-3-578.90-АС.ИТ	Технические требования	3
-1	Колонны 2КБД 4.36-2.1-1; 2КБД 4.36-2.1-2	4
-2	Колонны 2КБД 4.36-2.1-3; 2КБД 4.36-2.1-4	5
-3	Колонны 2КБО4.36-2.1-1; 1КБД4.36-2.1-1	6
-4	Колонны 2КБО 4.36-2.1-2; 2КБО4.36-2.1-3	7
-5	Колонна 2КБО 4.36-2.1-4	8
-6	Плиты сантехнические ПРС 56.15-10А-IVт-1, ПРС 56.15-10А-IVт-2, ПРС 56.15-10А-IVт-3	9
-7	Плиты сантехнические ПРС 56.15-10А-IVт-4, ПРС 56.15-10А-IVт-5, ПРС 56.15-10А-IVт-9	10
-8	Плиты сантехнические ПРС 56.15-6А IVт-6; ПРС 56.15-6А IVт-7; ПРС 56.15-6А IVт-8	11
-9	Плита сантехническая ПРС 56.15-10А-IVт-10	12
-10	Марка ЛМ-1	13
-11	Марка ЛМ-2	14
-12	Марка ЛМ-3	15
-13	Марка ЛМ-4	16
-14	Марка ЛМ-5	17
-15	Марка ЛМ-7	18
-16	Марка ЛМ-8	19
-17	Марки ОГ-1; ОГ-4	20
-18	Марки ОГ-2; ОГ-3	21
-19	Марки МН-1; МН-4; МН-5; МН-6	22
-20	Закладное изделие МН(МН-8, МН-9, МН-10)	23
-21	Марки Б-1, МН-7, МН-15	24
-22	Марка МН-11	25
-23	Марка МН-12	26
-24	Марка МН-13	27
-25	Марки МН-16, МН-17	28
-26	Марки МН-18 ... МН-21	29
-27	Марки МП-7 - МП-11	30
-28	Марки МП-13; МП-14	31
-29	Марки МП-15; МП-20, МП-22, МП-23	32
-30	Марки МП-18, МП-19	33
-31	Марки МП-35, МП-38, МП-39	34
-32	Марки МП-40, МП-21	35
-33	Марка МП-41	36
-34	Марка СК-1	37
-35	Марки СК2, МН-2, МН-3	38
-36	Марки СК3, СК4, СК5	39
-37	Сетки С1, С2, С3	40
-38	Марки М-4, М-7, М-9, МН-22	41

Альбом IV

Инв. № подл. | Подпись и дата | Взам. инв. №

Привязан

Инв. №

Нач.отд.	Роменский		20.11.90
Н.контр.	Сацюк		20.11.90
ГИП	Ковалев		20.11.90
Нач.гр.	Шленова		20.11.90
Инж.3к	Лизунова		20.11.90

407-3-578.90-АС.И

Содержание альбома

Стадия	Лист	Листов
РП		1

ЭНЕРГОСЕТЬПРОЕКТ Северо-Западное отделение Ленинград

Шифр 437-04 2 Формат А3

1. Настоящие технические требования распространяются на изготовление стальных строительных изделий. Изготовление железобетонных строительных изделий производить по техническим требованиям серий, указанных на чертежах.
2. Материал стальных изделий сталь С235 по ГОСТ 27772-88.
3. Детали должны изготавливаться из выправленного проката.
4. Правка стали в холодном состоянии должна производиться на вальцах и прессах.
   Поверхность стали после правки не должна иметь вмятин, зазубрин и других повреждений.
5. Разметка деталей должна производится любым методом, обеспечивающим требуемую точность работ и экономное расходование стали.
6. Кромки деталей после кислородной резки должны быть очищены от грота, шлака, брызг и наплывов металла и не иметь неровностей и шероховатостей, превышающих:
   при машинной резке - 0,3 мм;
   при ручной газовой резке - 1 мм.
7. Кромки деталей после резки на ножницах не должны иметь заусениц и завалов, превышающих 0,3 мм, а также трещин.
8. Отверстия под болты должны образовываться сверлением или прокалыванием на меньший диаметр с последующей рассверловкой до проектного диаметра.
9. Подготовка под сварку, сварка и контроль качества сварки должны соответствовать требованиям ГОСТ 5264-80*, ГОСТ 6996-66*, ГОСТ 14053-85 и СНиП III-18-75.
10. Электроды для сварных швов применять типа Э42, ГОСТ 9467-75*.
11. Антикоррозийная защита изделий назначается по СНиП 2.03.11-85 в зависимости от степени агрессивного воздействия среды конкретного района строительства

Привязан

Инв. №

Нач отд.	Роменский		20.11.90
Н.контр.	Сацюк		20.11.90
ГИП	Ковалев		20.11.90
Нач.гр.	Шленова		20.11.90
Инж. 3 кат.	Лизунова		20.11.90

407-3-578.90-АС.И-ТТ

Технические требования

Стадия	Лист	Листов
РП		1

«ЭНЕРГОСЕТЬПРОЕКТ» Северо-Западное отделение Ленинград

Коп. Я.Г. ШОПИЗ-04 4 Формат А3

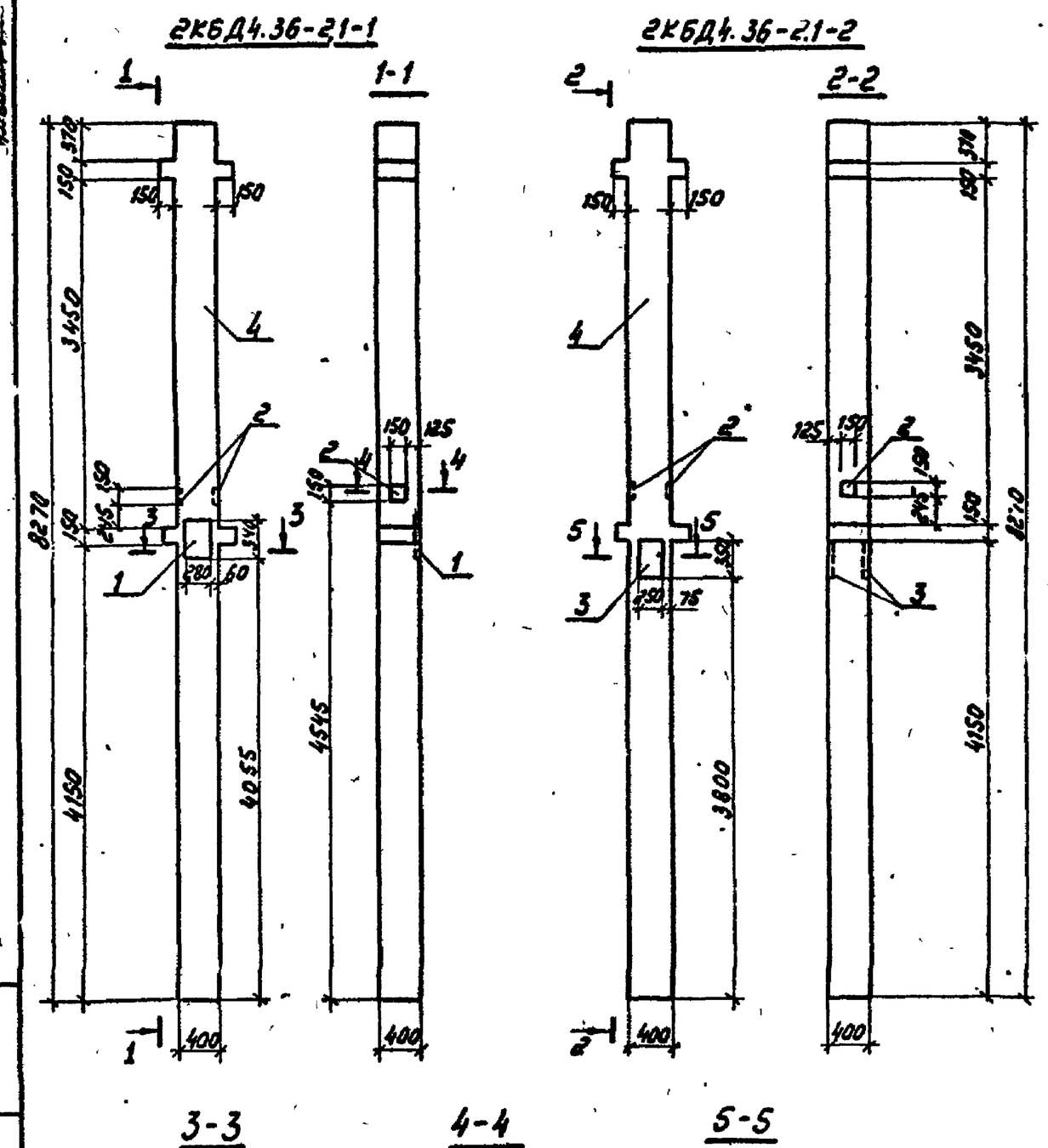

Ведомость расхода стали на дополнительные закладные изделия, кг

Марка элемента	Арматура класса А III ГОСТ 5781-82*					Прокат марки С 235 ГОСТ 103-76*					Всего	Общий расход
	ф12	ф14	ф18		Итого	-8х150	-12х250	-12х290		Итого		
2КБД4.36-2.1-1	1,58		3,84		5,42	2,82		8,97		11.79	17,21	17,21
2КБД4.36-2.1-2	1,4	4,2			5,6	2,82	16,5			19.32	24,92	24,92

Поз.	Наименование	Кол.	Обозначение документа
	2КБД4.36-2.1-1		
4	Колонна 2КБД4.36-2.1	1	1.020-1/83 в.2-7
1	Изделие закладное МН-27	1	1.020-1/83.2-15 26
2	Изделие закладное МН-42	1	1.020-1/83.2-15 24
	2КБД4.36-2.1-2		
4	Колонна 2КБД4.36-2.1	1	1.020-1/83 в. 2-7
2	Изделие закладное МН-42	1	1.020-1/83.2-15 24
3	Марка МН-21	1	407-3-578.90-АС.И-26

Остальное см. 1.020-1/83 вып. 2-7

Привязан

Инв. N

Нач.отд.	Роменский		20.11.90
Н.контр.	Сацюк		20.11.90
ГИП	Ковалев		19.11.90
Нач.гр.	Шленова		19.11.90

407-3-578.90-АС.И-1

Колонны 2КБД 4.36-2.1-1 2КБД 4.36-2.1-2

Стадия	Масса	Масштаб
РП	3400	1:50, 1:20

Лист | Листов 1

ЭНЕРГОСЕТЬПРОЕКТ Северо-Западное отделение Ленинград

Ц00437-04 5

Альбом 4

2КБД 4.36-2.1-3

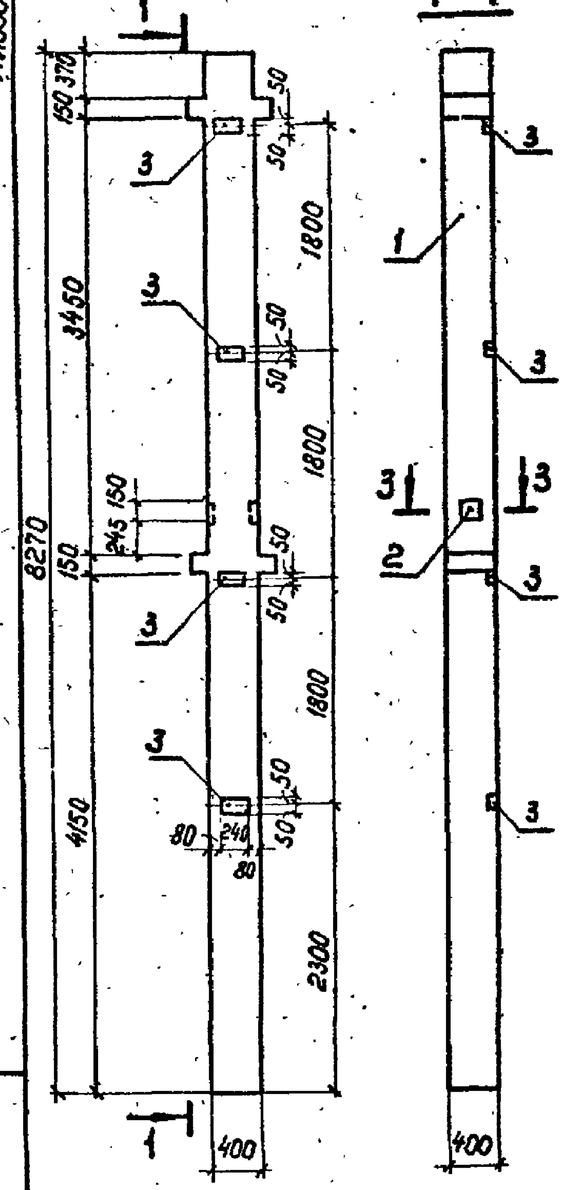

2КБД 4.36-2.1-4

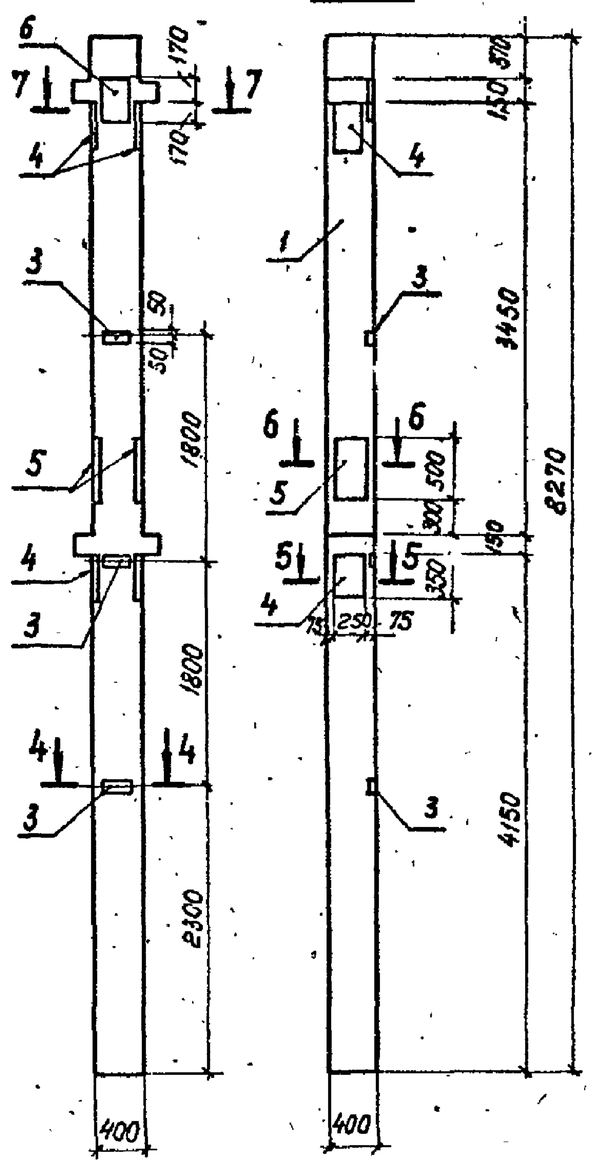

7-7

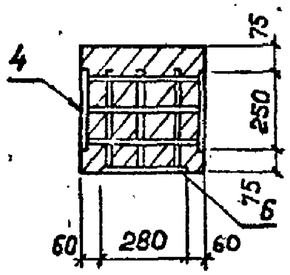

Ведомость расхода стали дополнительные закладные изделия, кг

Марка элемента	Изделия закладные											Всего
	Арматура класса АIII					Прокат марки С235						
	ГОСТ 5781-82*				Итого	ГОСТ 103-76*					Итого	
	Ф6	Ф12	Ф14	Ф18		-6×100	-6×150	-12×200	-12×250			
2КБД 4.36-2.1-3	1,6	1,4			3,0	4,52	2,82				7,34	10,34
2КБД 4.36-2.1-4	1,2	0,18	15,4	3,84	20,62	3,4		8,97	56,6		68,97	89,59

Поз.	Наименование	Кол.	Обозначение документа
	2КБД 4.36-2.1-3		
1	Колонна 2КБД 4.36-2.1	1	1.020-1/83 Вып. 2-7
2	Изделие закладное МН-42	1	1.020-1/83. 2-15 24
3	Изделие закладное МН-34	4	1.020-1/83. 2-15 24
	2КБД 4.36-2.1-4		
1	Колонна 2КБД 4.36-2.1	1	1.020-1/83 Вып. 2-7
3	Изделие закладное МН-34	3	1.020-1/83. 2-15 24
4	Марка МН-21	2	407-3-578.90-АС.И-26
5	Марка МН-22	1	407-3-578.90-АС.И-30
6	Изделие закладное МН-27	1	1.020-1/83. 2-15 26

Остальное см. серию 1.020-1/83 Вып. 2-7

Привязан

Инв. №

3-3

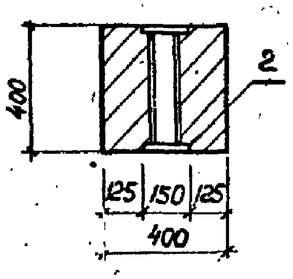

4-4

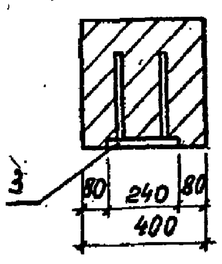

5-5

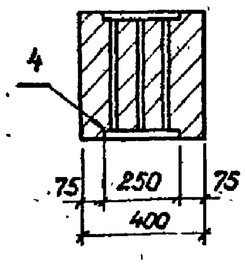

6-6

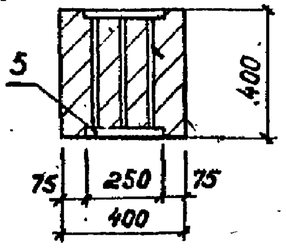

Нач. отд.	Ротенский		20.11.90
Н. контр.	Сацюк		20.11.90
ГИП	Ковалев		20.11.90
Нач. гр.	Шленова		20.11.90

407-3-578.90-АС.И-2

Колонны 2КБД 4.36-2.1-3 2КБД 4.36-2.1-4

Стадия	Масса	Масштаб
РП	3400	1:50, 1:20
Лист	Листов 1	

«ЭНЕРГОСЕТЬПРОЕКТ» Северо-Западное отделение Ленинград

Инв. N подл. | Подпись и дата | Взам. инв. N

Коп. Яч. - Ш00437-04 6 формат А3

Альбом 4

2КБ04.36-2.1-1

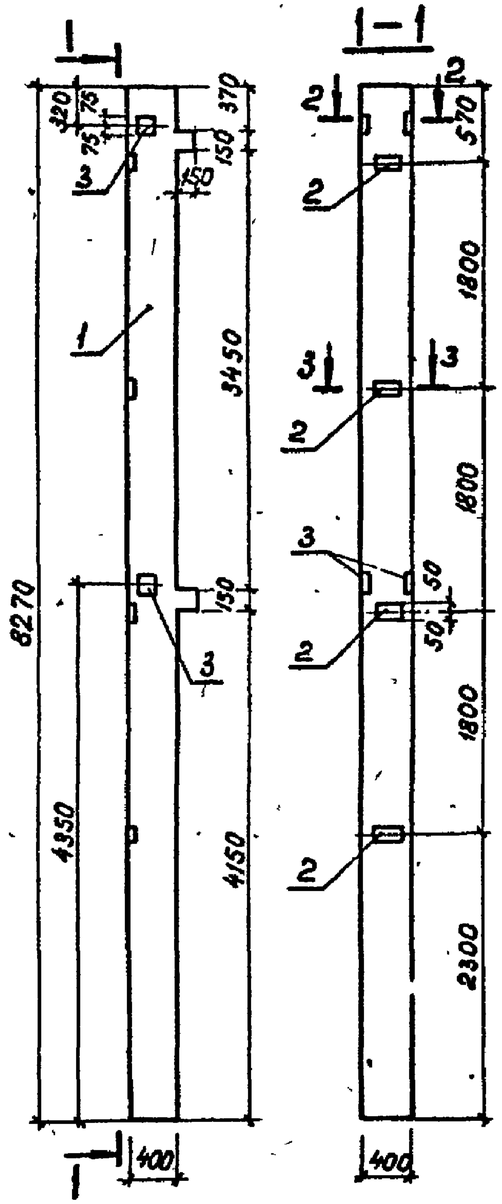

1КБД4.36-2.1-1

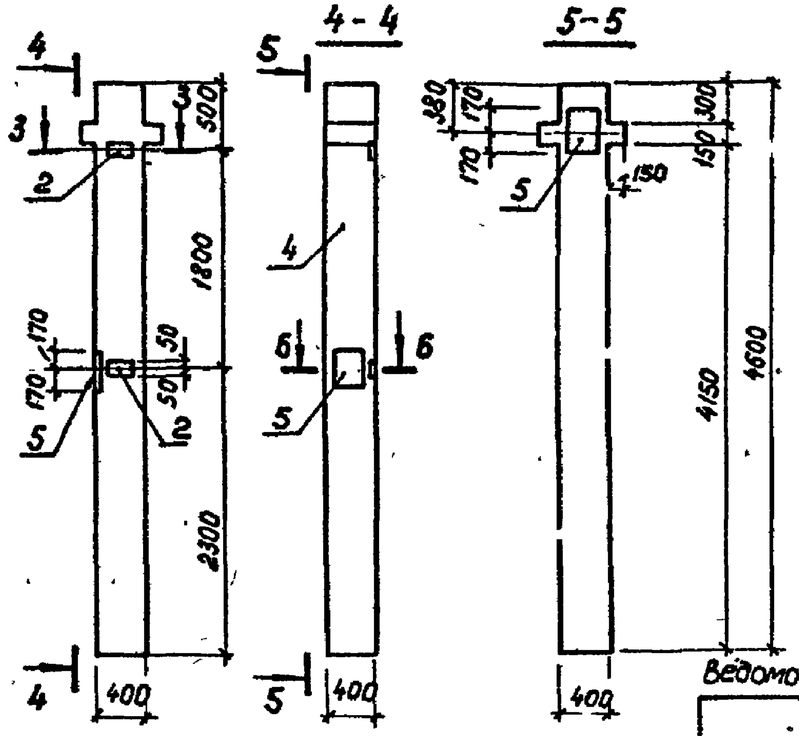

Поз.	Наименование	Кол.	Обозначение документа
	2КБ04.36-2.1-1		
1	Колонна 2КБ04.36-2.1	1	1.020-1/83 Вып. 2-7
2	Изделие закладное МН-34	4	1.020-1/83. 2-15 24
3	Изделие закладное МН-42	2	1.020-1/83. 2-15 24
	1КБД4.36-2.1-1		
4	Колонна 1КБД4.36-2.1	1	1.020-1/83 Вып. 2-7
2	Изделие закладное МН-34	2	1.020-1/83. 2-15 24
5	Изделие закладное МН-27	2	1.020-1/83. 2-15 26

Ведомость расхода стали на дополнительные закладные изделия

Марка элемента	Изделия закладные										Всего
	Арматура класса А-III					Прокат марки С 235					
	ГОСТ 5781-82*				Итого	ГОСТ 103-76*				Итого	
	Ф8	Ф12	Ф18			-6×100	-8×150	-12×280			
2КБ04.36-2.1-1	1.6	2.8			4.4	4.52	5.63			10.15	14.55
1КБД4.36-2.1-1	0.8	0.36	7.68		8.84	2.26		17.94		20.2	29.04

Остальное см. серию 1.020-1/83 Вып. 2-7

Привязан

Инв. №

2-2

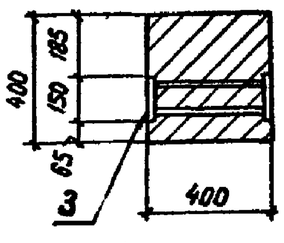

3-3

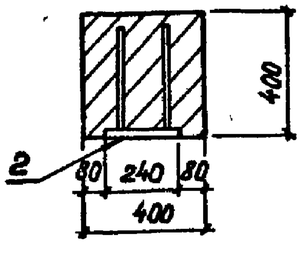

6-6

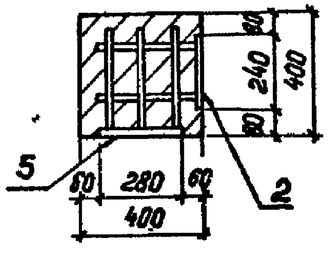

Нач. отд.	Роменский		20.11.90
Н. контр.	Сацюк		20.11.90
ГИП	Ковалев		20.11.90
Нач. гр.	Шленова		20.11.90

407-3-578.90-АС.И-3

Колонны
2КБ04.36-2.1-1
1КБД4.36-2.1-1

Стадия	Масса	Масштаб
РП	3350 1810	1:50, 1:20
Лист 1	Листов 1	

«ЭНЕРГОСЕТЬПРОЕКТ»
Северо-Западное отделение
Ленинград

Коп. 94 — Ц00437-04 7 Формат А3

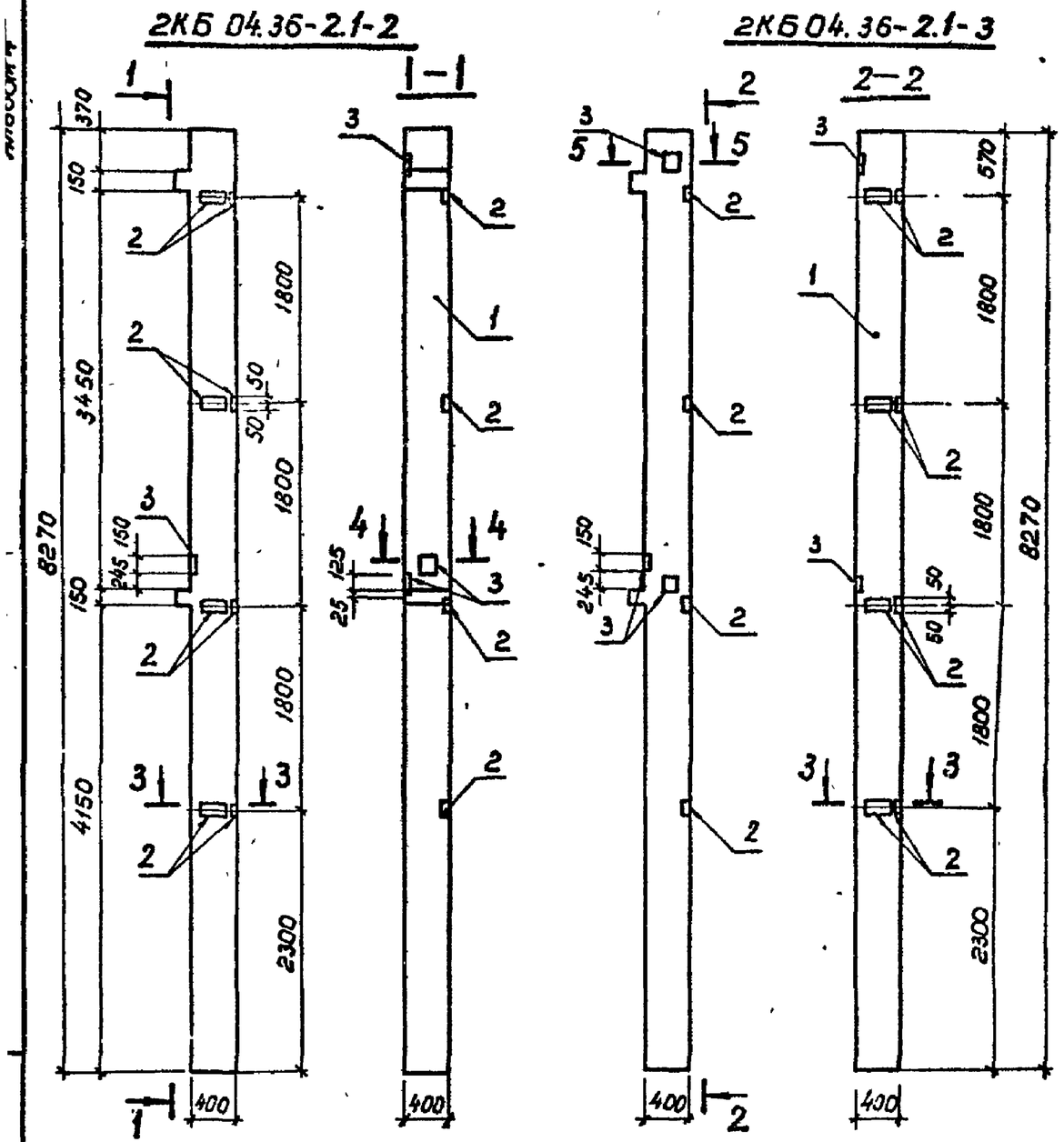

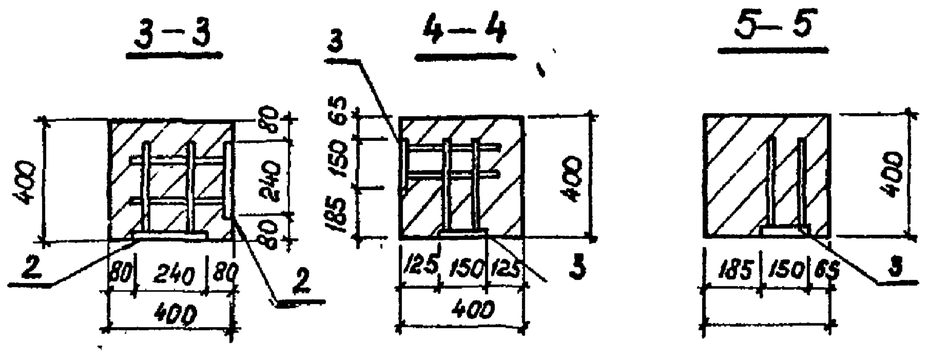

Ведомость расхода стали на дополнительные закладные изделия, кг

Марка элемента	Изделия закладные								Всего
	Арматура класса АIII				Прокат марки С235				
	ГОСТ 5781-82*			Итого	ГОСТ 103-76*			Итого	
	Ф8	Ф12			-6×100	-8×150			
2КБ04.36-2.1-2	3,2	3,36		6,56	9,04	4,23		13.27	19,83
2КБ04.36-2.1-3	3.2	3,36		6.56	9,04	4,23		13.27	19.83

Поз.	Наименование	Кол.	Обозначение документа
	2КБ04.36-2.1-2		
1	Колонна 2КБ04.36-2.1	1	1.020-1/83 вып. 2-7
2	Изделие закладное МН-34	8	1.020-1/83. 2-15 24
3	Изделие закладное МН-40	3	1.020-1/83. 2-15 24
	2КБ04.36-2.1-3		
1	Колонна 2КБ04.36-2.1	1	1.020-1/83 вып. 2-7
2	Изделие закладное МН-34	8	1.020-1/83 2-15 24
3	Изделие закладное МН-40	3	1.020-1/83 2-15 24

Остальное см. серию 1.020-1/83 вып. 2-7.

Привязан

Инв. №

407-3-578.90-АС.И-4

Нач. отд.	Роменский		20.11.90
Н. контр.	Сацюк		20.11.90
ГИП	Ковалев		20.11.90
Нач. гр.	Шленова		20.11.90

Колонны
2КБ04.36-2.1-2
2КБ04.36-2.1-3

Стадия	Масса	Масштаб
РП	3350	1:50, 1:20
Лист	Листов 1	

«ЭНЕРГОСЕТЬПРОЕКТ» Северо-Западное отделение Ленинград

Инв. № подл. 400437-04 8 формат А3

Альбом 4

2К604.36-2.1-4

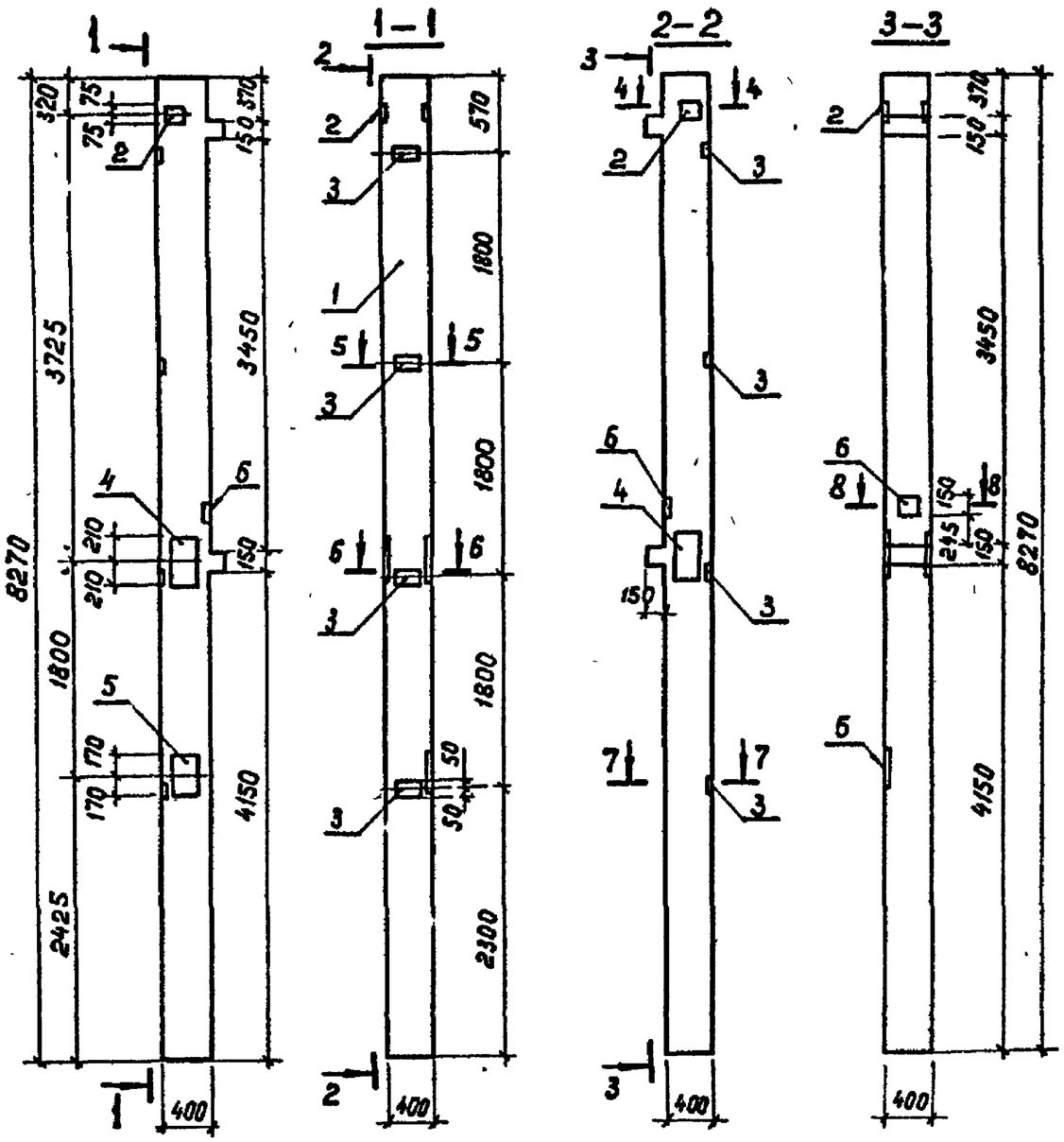

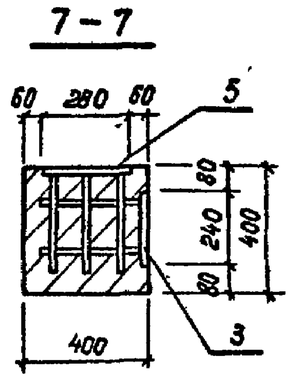

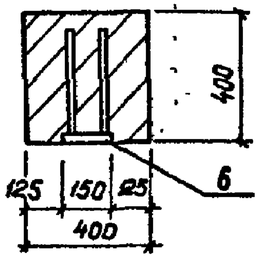

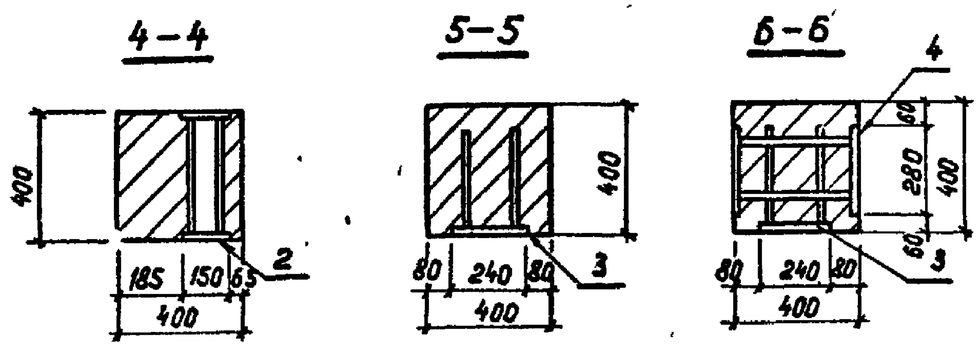

Ведомость расхода стали на дополнительные закладные изделия, кг

Марка элемента	Изделия закладные												Всего
	Арматура класса А-III ГОСТ 5781-82*					Итого	Прокат марки С235 ГОСТ 103-76*					Итого	
	Ф8	Ф12	Ф18	Ф22			-6×100	-8×150	-16×280	-12×280			
2К604.36-2.1-4	1.6	3.42	3.84	6.9		15.76	4.52	4.23	29.6	8.97		47.32	63.08

Поз.	Наименование	Кол.	Обозначение документа
1	Колонна 2К604.36-2.1	1	1.020-1/83 Вып. 2-7
2	Изделие закладное МН-42	1	1.020-1/83. 2-15 24
3	Изделие закладное МН-34	4	1.020-1/83. 2-15 24
4	Изделие закладное МН-39	1	1.020-1/83. 2-15 23
5	Изделие закладное МН-27	1	1.020-1/83. 2-15 26
6	Изделие закладное МН-40	1	1.020-1/83. 2-15 24

Остальное см. серию 1.020-1/83 Вып. 2-7

Привязан

Инв. №

Нач. отд.	Роменский		20.11.90
Н. контр.	Сацюк		20.11.90
ГИП	Ковалев		20.11.90
Нач. гр.	Шленова		20.11.90

407-3-578.90-АС.И-5

Колонна 2К604.36-2.1-4

Стадия	Масса	Масштаб
РП	3350	1:50, 1:20
Лист	Листов 1	

«ЭНЕРГОСЕТЬПРОЕКТ» Северо-Западное отделение Ленинград

Поз.	Наименование	Кол.	Обозначение документа
	ПРС 56.15-10А-IVТ-1		
1	Плита ПРС56.15-10К IVТ	1	1.041.1-2 Вып.6
	ПРС56.15-10А-IVТ-2		
1	Плита ПРС56.15-10А-IVТ	1	1.041.1-2 Вып.6
	ПРС 56.15-10А-IVТ-3		
1	Плита ПРС56.15-10А-IVТ	1	1.041.1-2 Вып.6

ПРС 56.15-10А IVТ-1

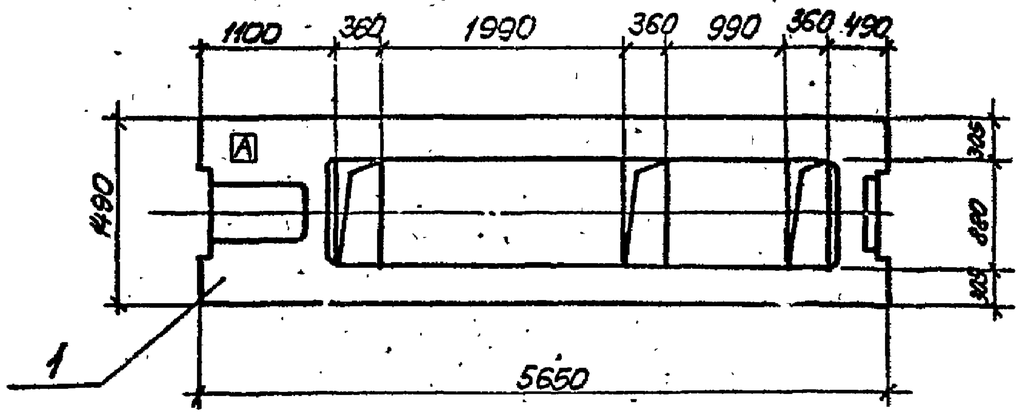

ПРС56.15-10А IVТ-2

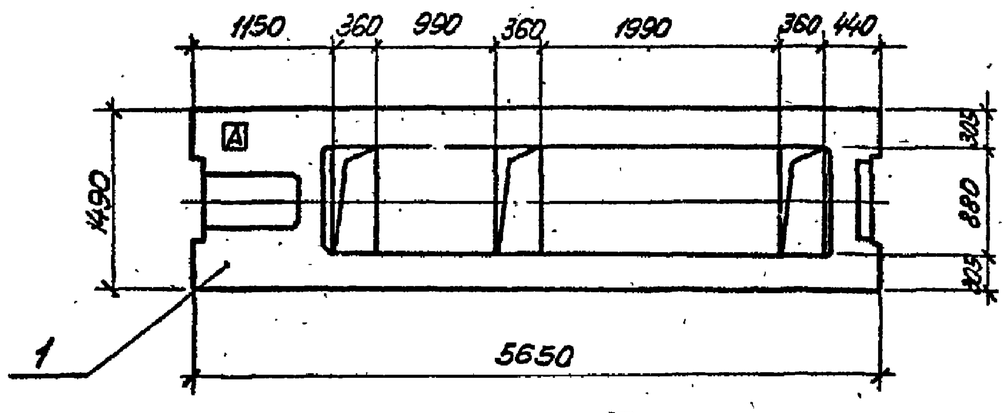

ПРС56.15-10А IVТ-3

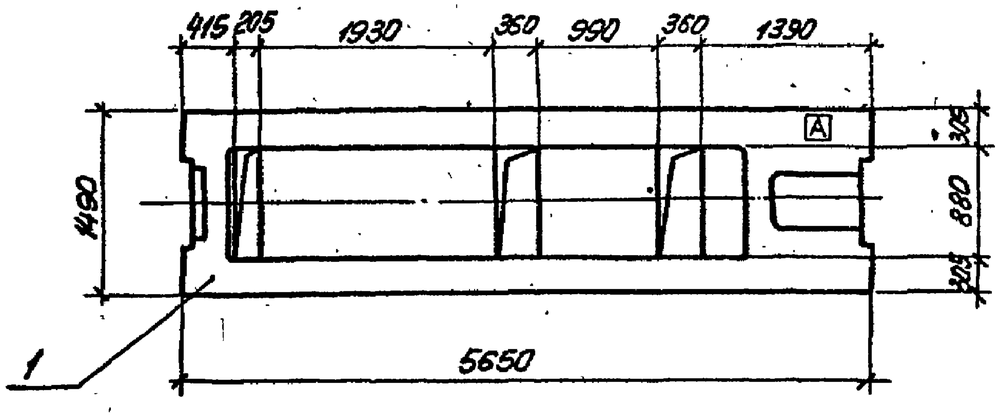

Индекс A наносится масляной краской и дан для ориентации плит при монтаже

Привязан

Инв. №

Нач. отд.	Роменский		20.11.90
Н. контр.	Соцюк		20.11.90
ГИП	Ковалёв		20.11.90
Нач. гр.	Шленова		20.11.90
Инж. 3к.	Лизунова		20.11.90

407-3-578.90-АС.И-6

Плиты сантехнические ПРС 56.15-10А-IVТ-1; ПРС 56.15-10А-IVТ-2; ПРС 56.15-10А-IVТ-3

Стадия	Масса	Масштаб
РП	по серии	1:50
Лист	Листов 1	

"ЭНЕРГОСЕТЬПРОЕКТ" Северо-Западное отделение Ленинград

Копировал Т. Яковлева

Формат А3

ПРС 56.15-10АIVТ-4

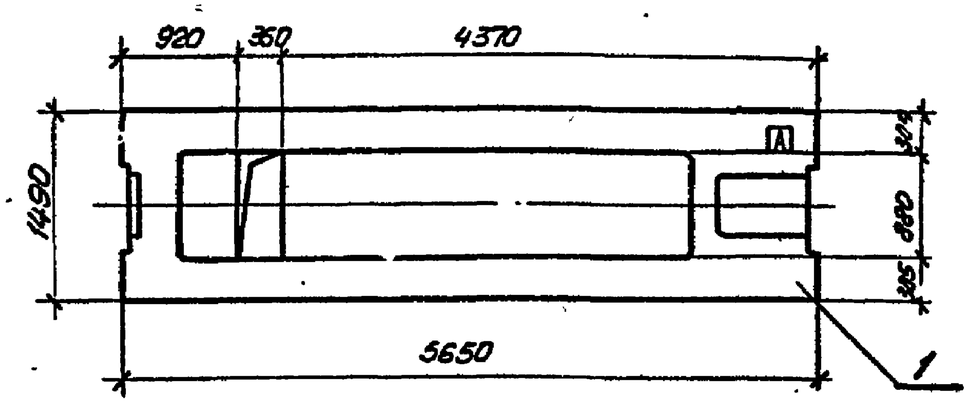

ПРС 56.15-10АIVТ-5

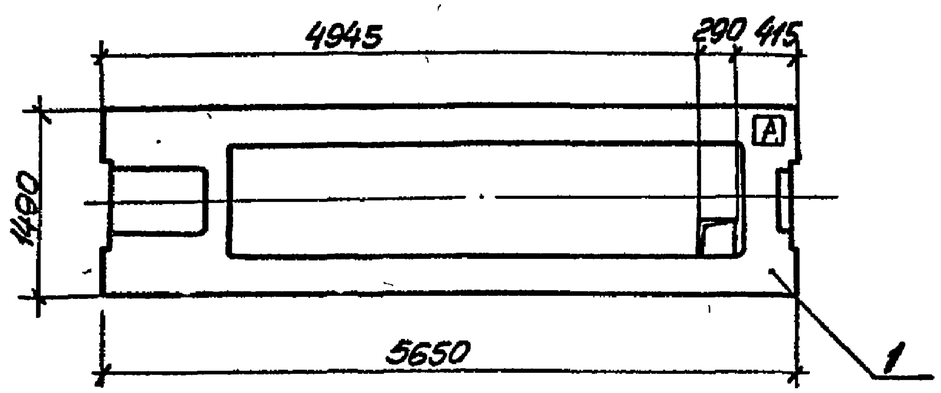

ПРС 56.15-10АIVТ-9

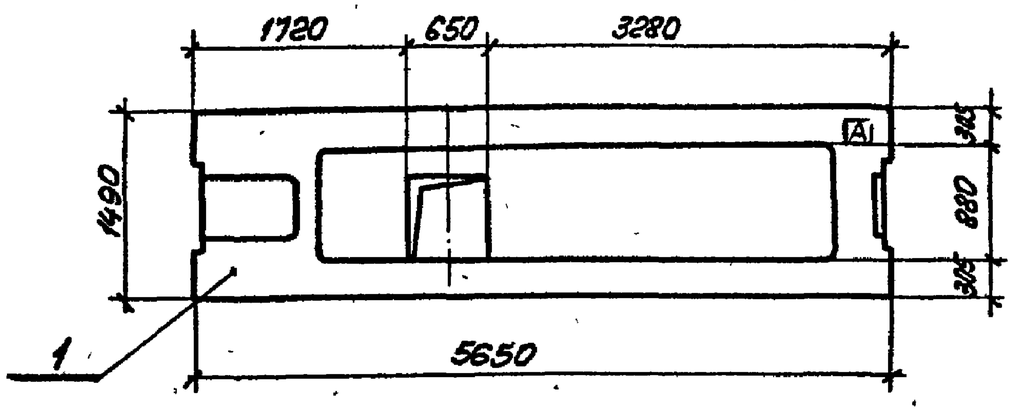

Поз.	Наименование	Кол	Обозначение документа
	ПРС 56.15-10А-IVТ-4		
1	Плита ПРС 56.15-10А-IVТ	1	1.041.1-2 вып. 6
	ПРС 56.15-10А-IVТ-5		
1	Плита ПРС 56.15-10А-IVТ	1	1.041.1-2 вып. 6
	ПРС 56.15-10А-IVТ-9		
1	Плита ПРС 56.15-10А-IVТ	1	1.041.1-2 вып. 6

Индекс A наносится масляной краской и дан для ориентации плит при монтаже

Привязан

Инв. №

Нач. отд.	Роменский		20.11.90
Н. контр.	Сачук		20.11.90
ГИП	Ковалев		20.11.90
Нач. гр.	Шленова		20.11.90
Инж. 3к.	Лизунова		20.11.90

407-3-578.90-АС.И-7

Плиты сантехнические ПРС 56.15-10А-IVТ-4; ПРС 56.15-10А-IVТ-5; ПРС 56.15-10А-IVТ-9

Стадия	Масса	Масштаб
РП	по серии	1:50
Лист	Листов 1	

«ЭНЕРГОСЕТЬПРОЕКТ» Северо-Западное отделение Ленинград

Копировал Т. Яковлева

Формат А3

ПРС 56.15-4АIVт-6

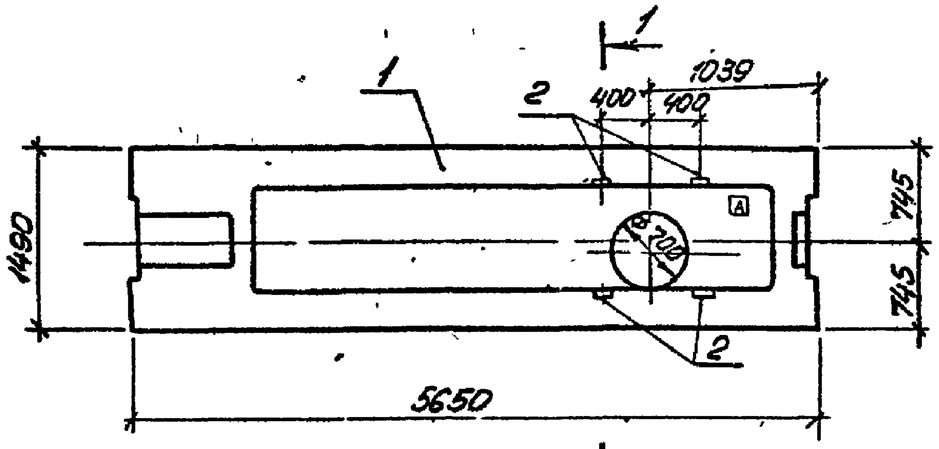

1-1

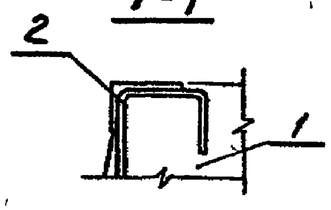

ПРС 56.15-4АIVт-7

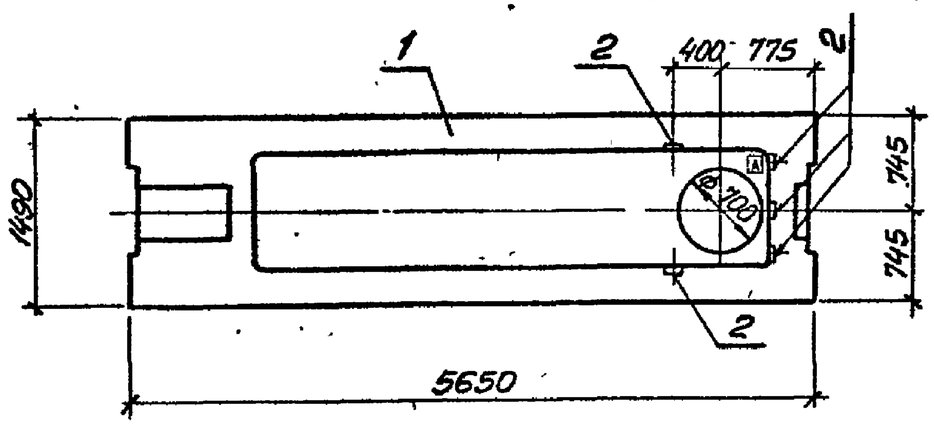

ПРС 56.15-4АIVт-8

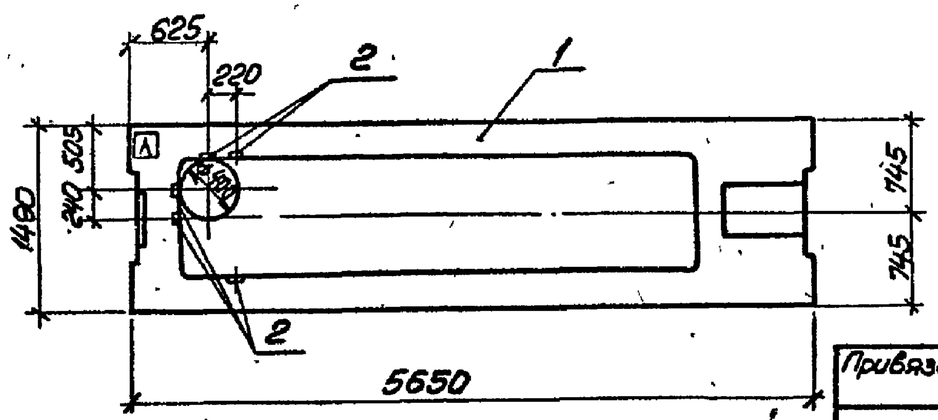

Поз.	Наименование	Кол.	Обозначение документа
	ПРС 56.15-4АIVт-6		
1	Плита ПРС 56.15-4АIVт	1	1.041.1-2 Вып.6
2	Марка МН 15	4	407-3-578.90-АС.И-21
	ПРС 56.15-4АIVт-7		
1	Плита ПРС56.15-4АIVт	1	1.041.1-2 Вып.6
2	Марка МН 15	5	407-3-578.90-АС.И-21
	ПРС 56.15-4АIVт-8		
1	Плита ПРС 56.15-4АIVт	1	1.041.1-2 Вып.6
2	Марка МН 15	5	407.3-578.90-АС.И-21

Ведомость расхода стали на дополнительные закладные изделия, кг

Марка элемента	Изделия закладные						Всего
	Арматура класса AIII ГОСТ 5781-82*			Прокат марки С235 ГОСТ 8510-86			
	ф10		Итого	L110×70×8		Итого	
ПРС 56.15-4АIVт-6	2,4		2,4	8,8		8,8	11,2
ПРС 56.15-4АIVт-7	3,0		3,0	11,0		11,0	14,0
ПРС 56.15-4АIVт-8	2,4		2,4	8,8		8,8	11,2

Индекс А наносится масляной краской и дан для ориентации плит при монтаже

Привязан:

Инв. №

Нач. отд	Роменский		20.11.90
Н. контр	Сацюк		20.11.90
ГИП	Ковалёв		20.11.90
Нач. гр.	Шленова		20.11.90
Чертёж	Пудлова		20.11.90

407-3-578.90-АС.И-8

Плиты сантехнические ПРС 56.15-6АIVт-6; ПРС 56.15-6АIVт-7; ПРС 56.15-6АIVт-8

Стадия	Масса	Масштаб
РП	по серии	1:50
Лист	Листов 1	

"ЭНЕРГОСЕТЬПРОЕКТ" Севера Западное отделение Ленинград

Формат А3

Копировал — 04 12

ПРС 56.15-10А-IVт-10

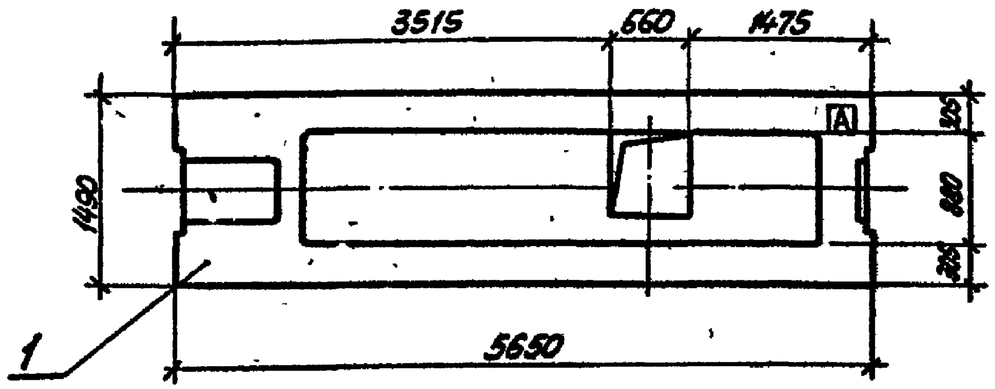

Поз.	Наименование	Кол	Обозначение документа
	ПРС 56.15-10А-IVт-10		
1.	Плита ПРС 56.15-10А-IVт	1	1.0-1.1-2 вып.6

Инвекс [A] наносится масляной краской и дан для ориентации плит при монтаже

Привязан

Инв. №

Нач. отд.	Романский		20.11.94	407-3-578.90-АС.И-9		
Н. контр.	Сочнок		20.11.94	Плита сантехническая ПРС 56.15-10А-IVт-10	Стадия	Масса	Масштаб
ГИП	Ковалев		20.11.94		РП	по серии	1:50
Нач. пр.	Шленова		20.11.94		Лист 1	Листов 1	
Инж. 3к.	Лизунова		20.11.94		"ЭНЕРГОСЕТЬПРОЕКТ" Невера-Западное отделение Ленинград		

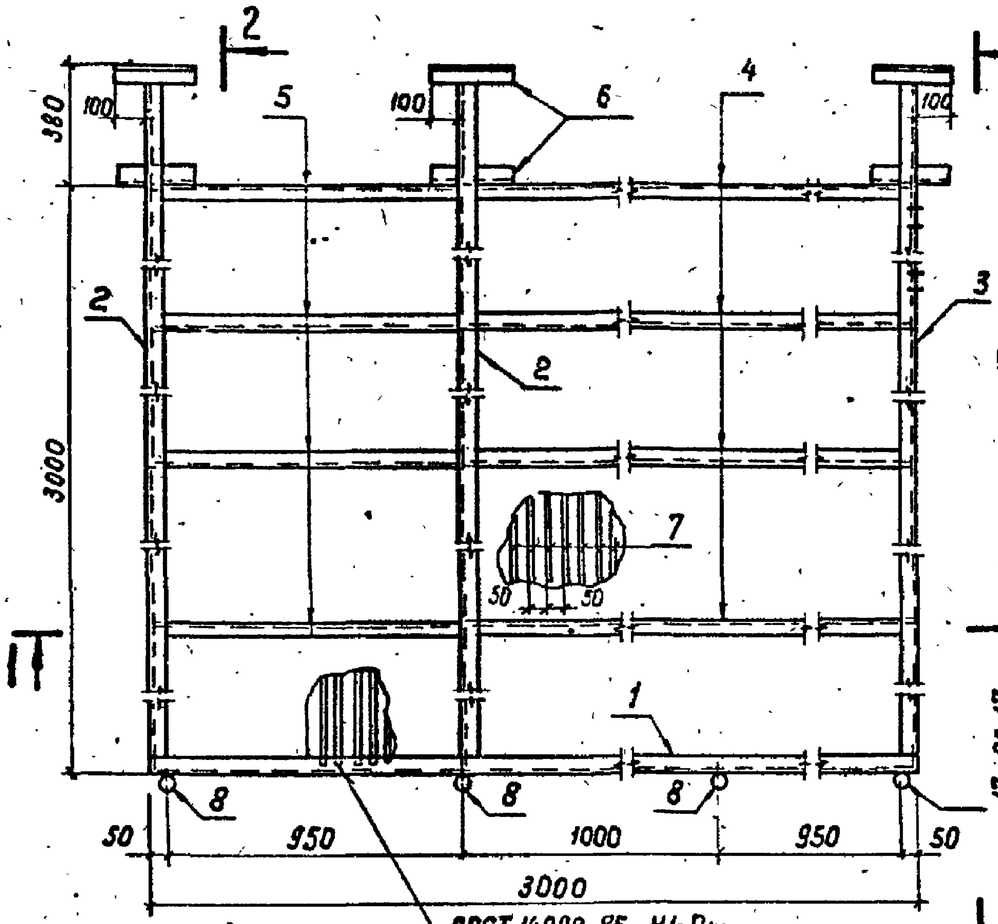

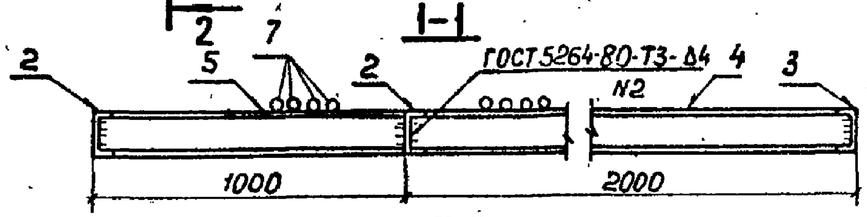

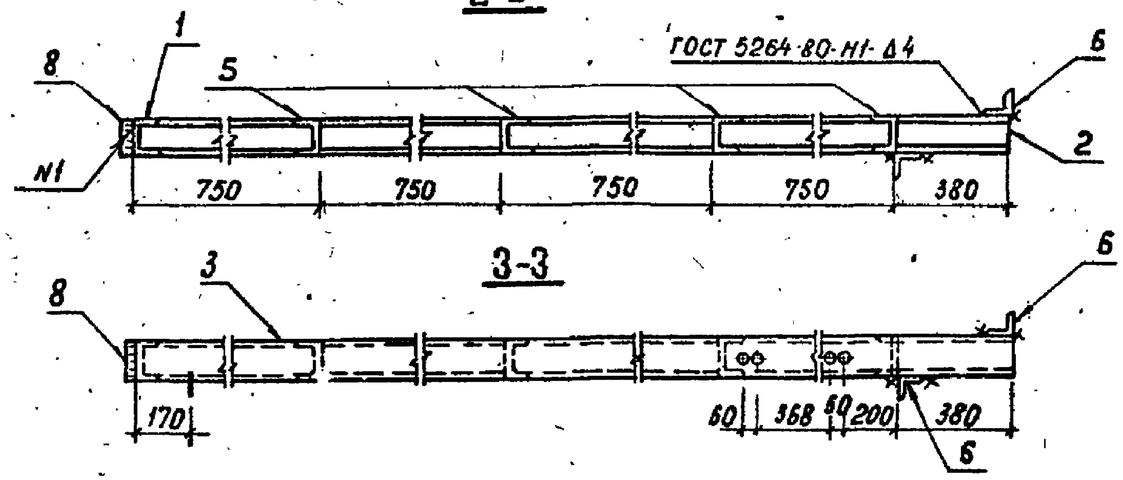

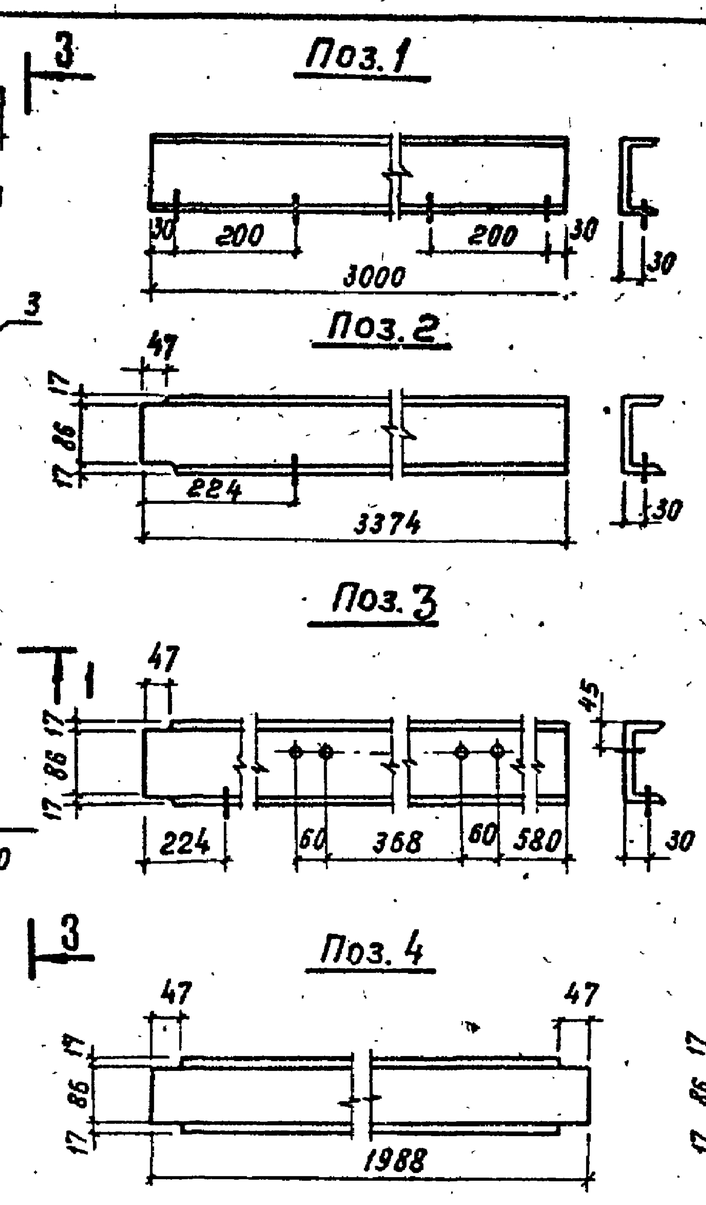

Поз.	Наименование	Кол.
1	Швеллер 12 ГОСТ 8240-90	
	ℓ = 3000 31,2 кг	1
2	То же ℓ = 3374 35,1 кг	2
3	То же ℓ = 3374 35,1 кг	1
4	То же ℓ = 1988 20,7 кг	4
5	То же ℓ = 994 10,3 кг	4
6	Уголок 50×50×5 ГОСТ 8509-86	
	ℓ = 250 0,9 кг	6
7	Круг 20 - ГОСТ 2590-88	
	ℓ = 2970 7,3 кг	59
8	Труба 30×2,5 ГОСТ 10704-76*	
	ℓ = 120 0,2 кг	4

Все отв. Ф 17,5 мм.

Привязан

Инв. №

407-3-578.90-АС.И-10

Нач. отд	Роменский		20.11.90
Н. контр.	Саюк		20.11.90
ГИП	Ковалев		20.11.90
Нач. гр.	Шленова		20.11.90
Инж. I кат.	Калинько		20.11.90

Марка ЛМ-1

Стадия	Масса	Масштаб
РП	697,4	1:20, 1:10
Лист	Листов 1	

«ЭНЕРГОСЕТЬПРОЕКТ» Северо-Западное отделение Ленинград

Коп. Я.Г. 400437-04 14 Формат А3

Альбом 4

Альбом 4 т.е

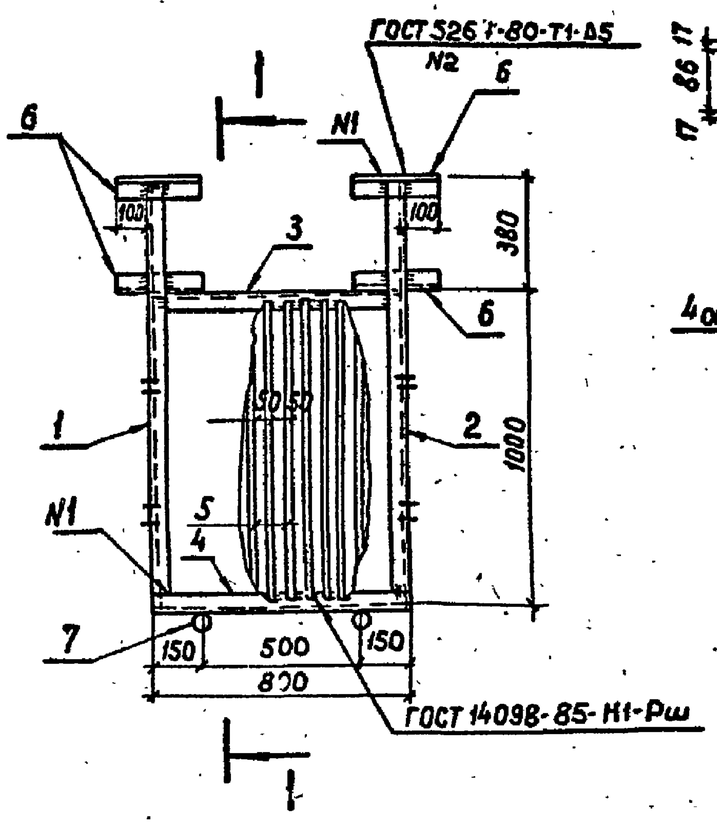

I-I

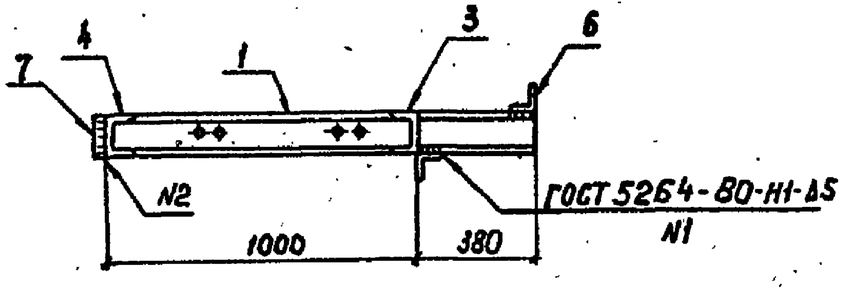

Поз.1

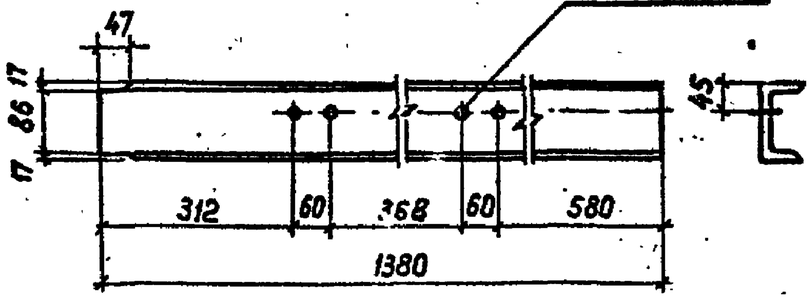

Поз.2

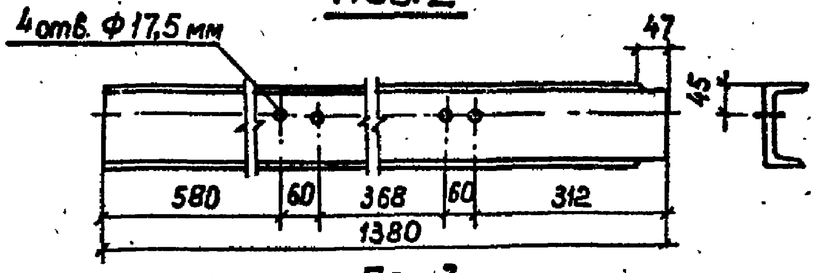

Поз.3

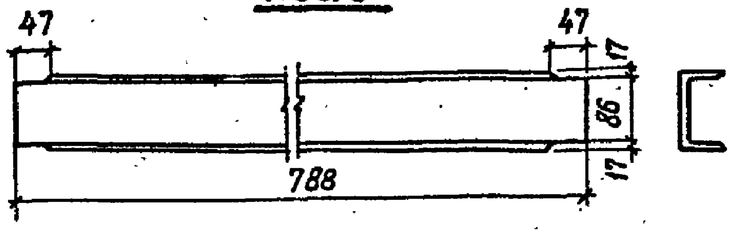

Поз.	Наименование	Кол.
1	Швеллер 12 ГОСТ 8240-90	
	ℓ = 1380 14,4кг	1
2	То же ℓ = 1380 14,4кг	1
3	То же ℓ = 788 8,2кг	1
4	То же ℓ = 800 8,2 кг	1
5	Круг 20 ГОСТ 2590-88	
	ℓ = 870 2,4 кг	15
6	Уголок 50×50×5 ГОСТ 8509-86	
	ℓ = 250 0,94кг	4
7	Труба 30×2,5-ГОСТ 10704-76*	
	ℓ = 120 0,2 кг	2

Привязан

Инв. №

Начотд.	Роменский		20.11.90
Н.контр.	Бацюк		20.11.90
ГИП	Ковалев		20.11.90
Нач. гр.	Шленова		20.11.90
Инж. I к.	Комиько		20.11.90

407-3-578.90-АС.И-11

Марка ЛМ-2

Стадия	Масса	Масштаб
РП	85,4	1:20 1:10
Лист	Листов 1	

«ЭНЕРГОСЕТЬПРОЕКТ»
Северо-Западное отделение
Ленинград

Коп. 9.г. 400437-04 15 Формат А3

Инв.№подл. | Подпись и дата | Взам. инв.№

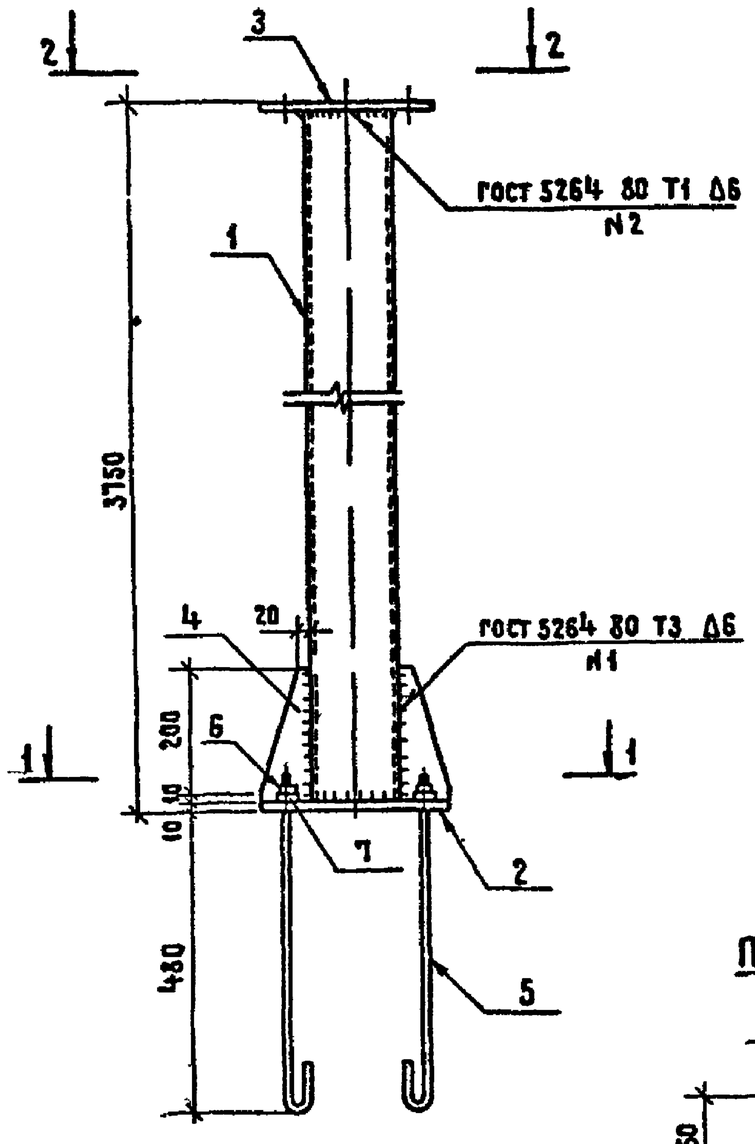

1-1

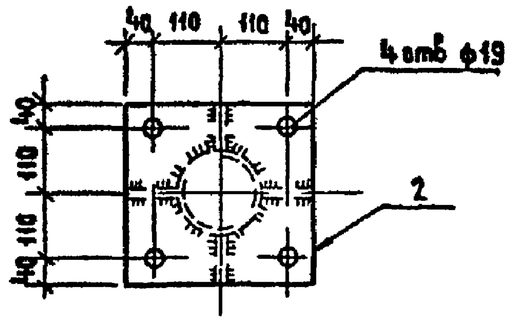

2-2

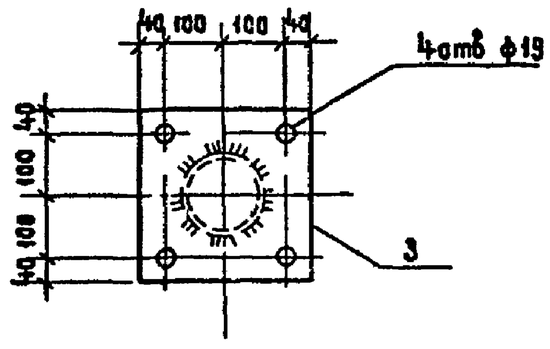

Поз 5

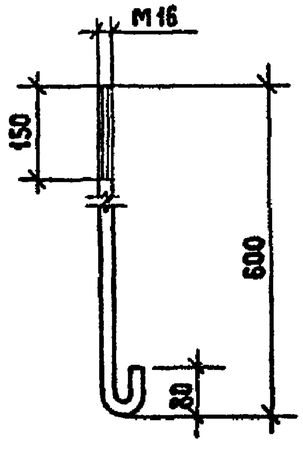

Поз 4

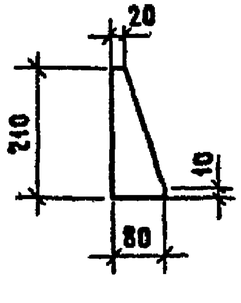

Поз.	Наименование	Кол
1	Труба 140×4,5 ГОСТ 10704-76*	1
	ℓ=3730 56,1кг	1
2	Лист 10-ГОСТ 19903-74*	
	S=300×300 7,1кг	1
3	То же S=280×280 6,2кг	1
4	Полоса 10×80-ГОСТ 103-76*	
	ℓ=210 1,3кг	4
5	Круг 16-ГОСТ 2590-88	
	ℓ=700 1,1кг	4
6	Гайка М16.5 ГОСТ 5915-70*	4
7	Шайба 16 ГОСТ 11371-78	4

Привязан

Инв. N°

Нач отд	Роменский		20.9.90	
Н контр	Сацюк		2.9	
ГИП	Ковалев		20.9.90	
Нач гр	Шленова		20.9.90	
Инж I к	Колинько		9	

407-3-578.90-АС.И-12

Марка: АМ-3

Стадия	Масса	Масштаб
РП	79,0	1:10
Лист	Листов 1	

ЭНЕРГОСЕТЬПРОЕКТ
Северо-Западное отделение
Ленинград

Копировал Жикова Ц004.37-04 16 Формат А3

Альбом 4

1-1

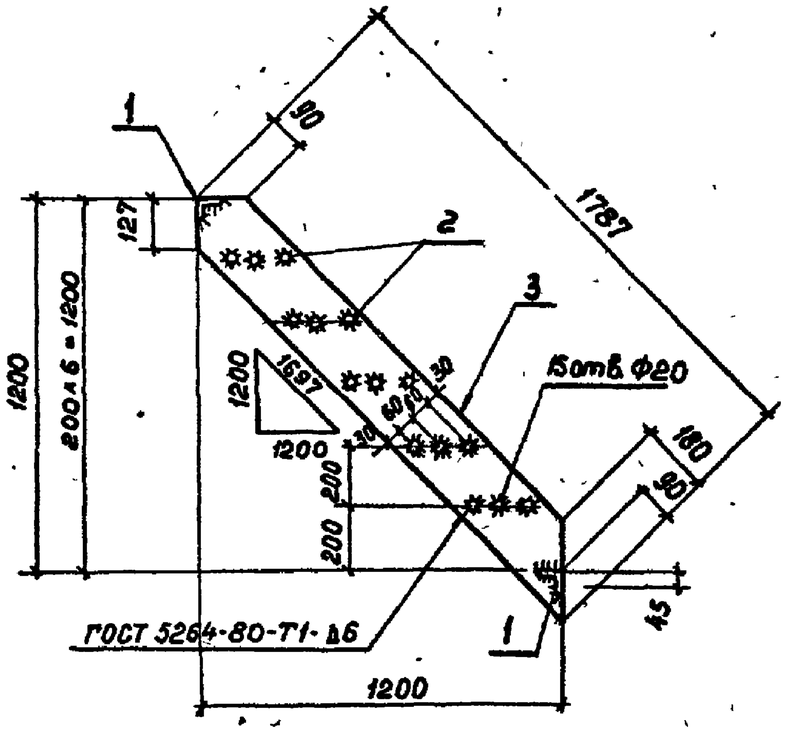

1-1

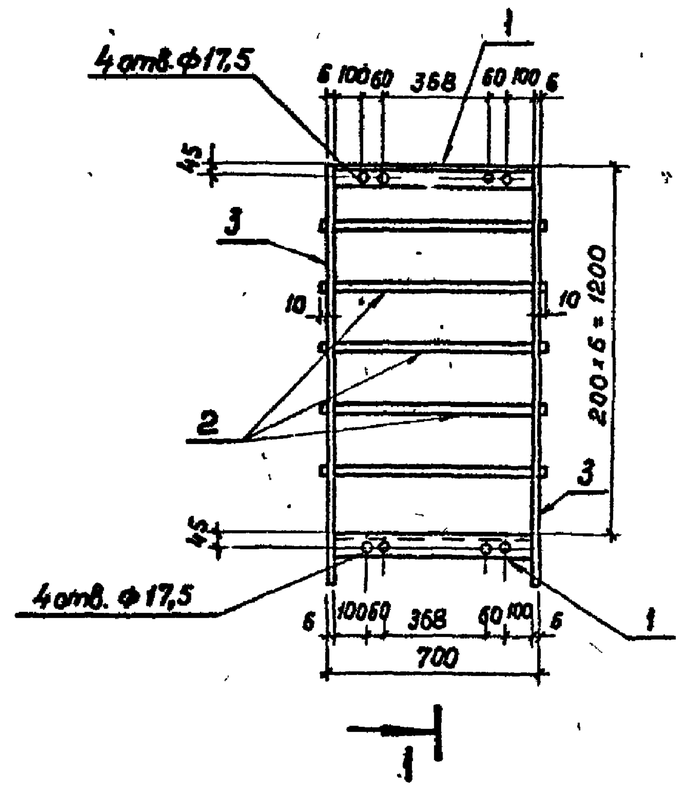

Поз.	Наименование	Кол.
1	Уголок 75×75×6 ГОСТ 8509-86	
	ℓ = 682 4,7кг	2
2	Круг 18 ГОСТ 2590-88	
	ℓ = 720 1,4кг	15
3	Лист 6 ГОСТ 19903-74*	
	S = 180×1787 15,2кг	2

Привязан

Инв. №

Нач.отд.	Роменский		20.11.90
Н.контр.	Сацюк		20.11.90
ГИП	Ковалев		20.11.90
Нач.гр.	Шленова		20.11.90
Инж.I кат.	Колинько		20.11.90

407-3-578.90-АС.И-13

Марка ЛМ-4

Стадия	Масса	Масштаб
РП	60,8	1:20
Лист	Листов 1	

«ЭНЕРГОСЕТЬПРОЕКТ» Северо-Западное отделение Ленинград

Коп. Э.Г. Ц00437-04 17 Формат А3

Инв.№ подл. | Подпись и дата | Взам.инв.№

Альбом 4

1-1

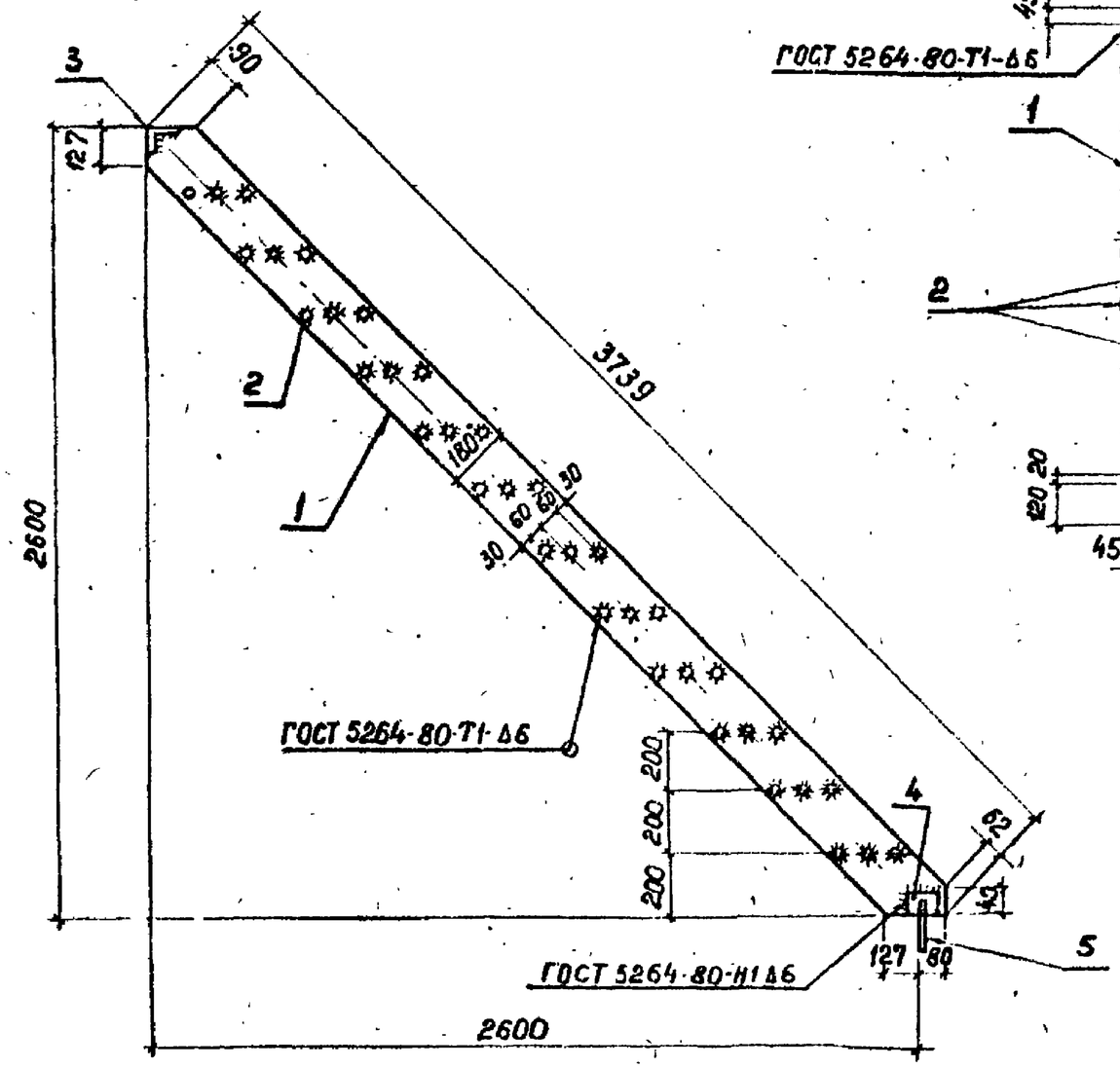

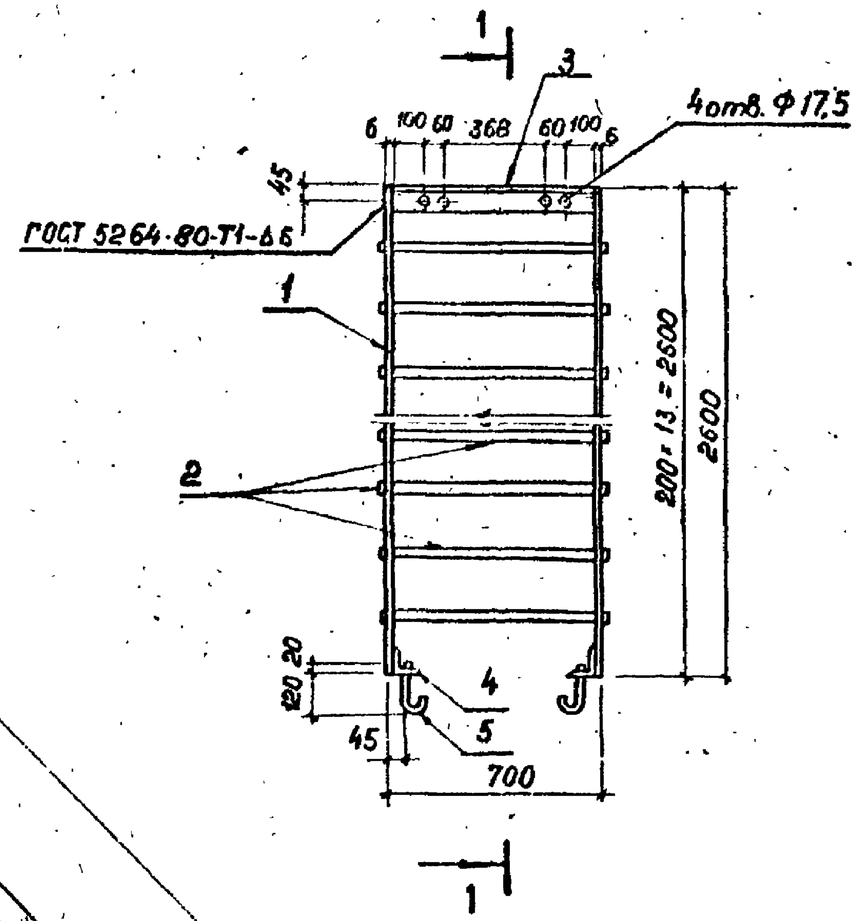

Поз.	Наименование	Кол.
1	Лист 6 ГОСТ 19903-74*	
	S=180×3739 31,7кг	2
2	Круг 18 ГОСТ 2590-88	
	ℓ=720 1,4кг	36
3	Уголок 75×75×6 ГОСТ 8509-86	
	ℓ=688 4,74кг	1
4	То же ℓ=100 0,7кг	2
5	Круг 12 ГОСТ 2590-88	
	ℓ=220 0,2кг	2

Привязан

Инв. №

407-3-578.90-АС.И-14

Нач. отд.	Роменский		20.11.90
Н. контр.	Сацюк		20.11.90
ГИП	Ковалев		20.11.90
Нач. гр.	Шленова		20.11.90
Инж. I к.	Колинько		20.11.90

Марка ЛМ-5

Стадия	Масса	Масштаб
РП	120,4	1:20
Лист	Листов 1	

«ЭНЕРГОСЕТЬПРОЕКТ» Северо-Западное отделение Ленинград

Коп. Я.Г. ШМШ27-04 19 Формат А3

Альбом 4

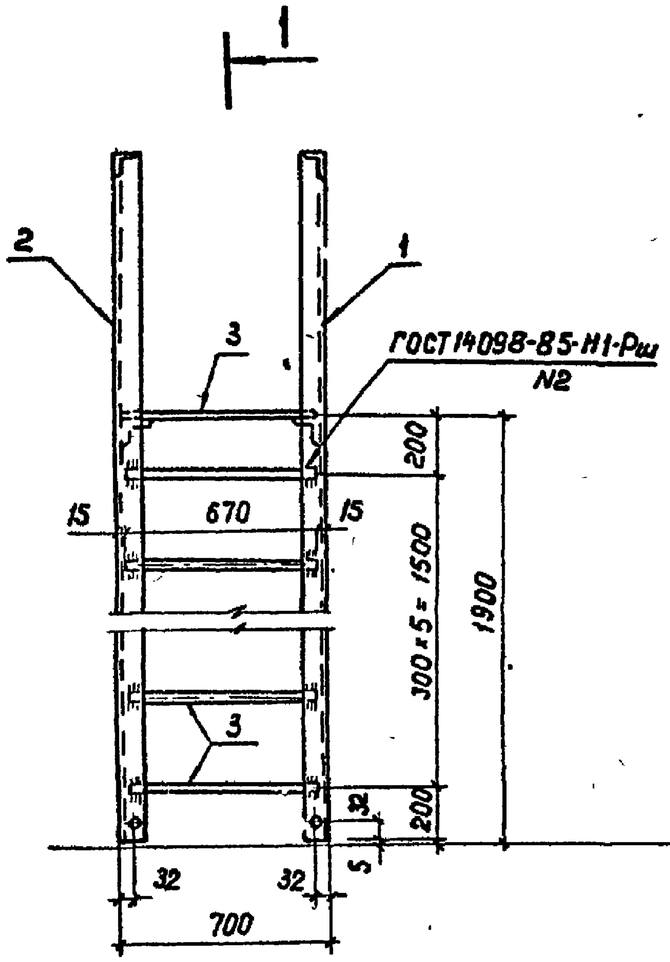

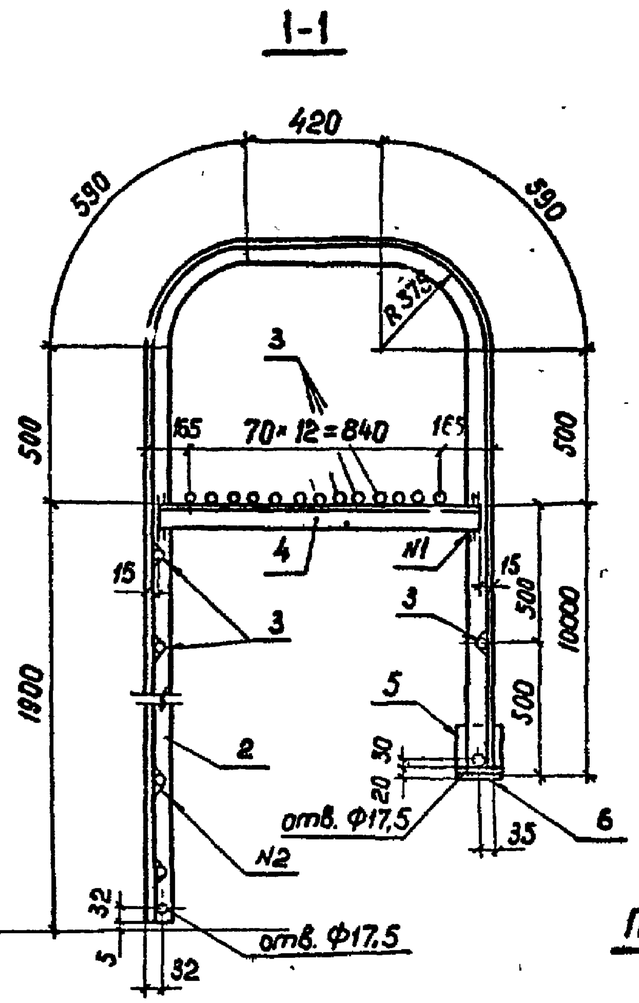

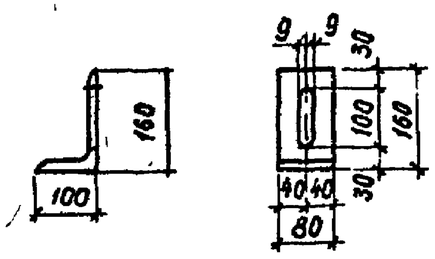

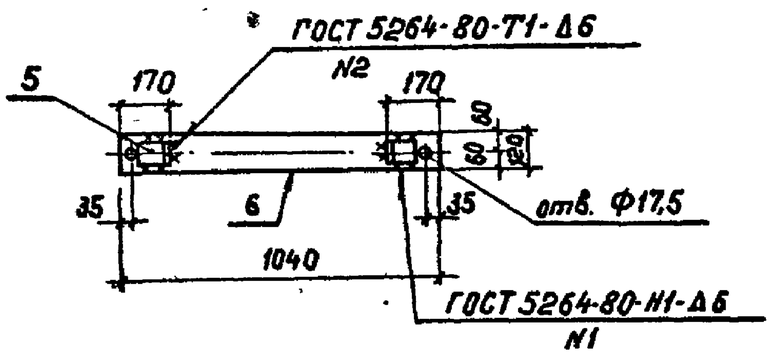

Поз.	Наименование	Кол.
1	Уголок 63×63×6 ГОСТ 8509-86	
	ℓ=5075 29,0кг	1
2	То же ℓ=5075 29,0кг	1
3	Круг 20 ГОСТ 2590-88	
	ℓ=670 1,7кг	20
4	Уголок 63×63×6 ГОСТ 8509-86	
	ℓ=1140 6,5к	2
5	Уголок 160×100×10 ГОСТ 8510-86	
	ℓ=80 1,6кг	2
6	Лист 6 ГОСТ 103-76*	
	S=120×1040 5,9кг	1

Привязан

Инв. №

Нач. отд.	Роменский		20.11.90
Н. контр.	Сашок		20.11.90
ГИП	Ковалев		20.11.90
Нач. гр.	Шленова		20.11.90
Инж. I кат.	Колинько		20.11.90

407-3-578.90-АС.И-15

Марка ЛМ-7

Стадия	Масса	Масштаб
РП	114,1	1:20
Лист	Листов 1	

«ЭНЕРГОСЕТЕПРОЕКТ» Северо-Западное отделение Ленинград

Коп. 9.Г.

Инв. № подл. | Подпись и дата | Взам. инв. №

Формат А3

Альбом 4.

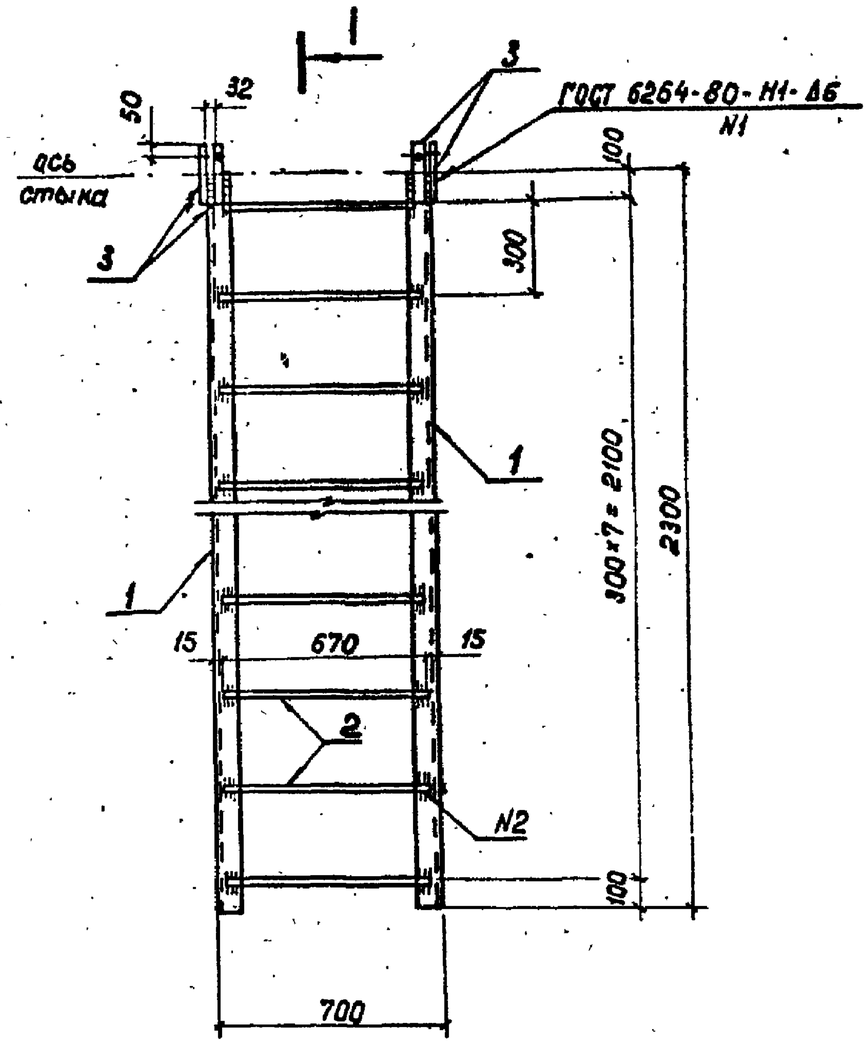

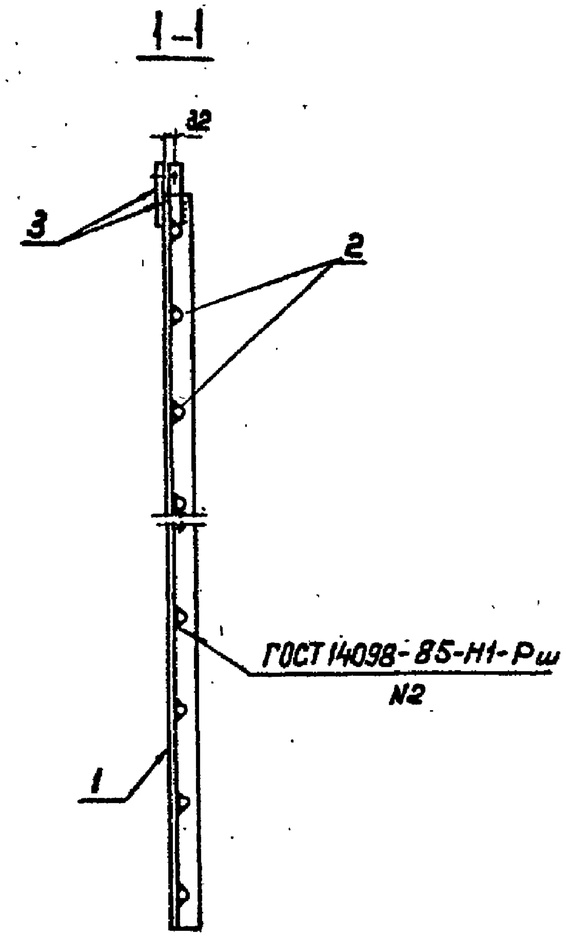

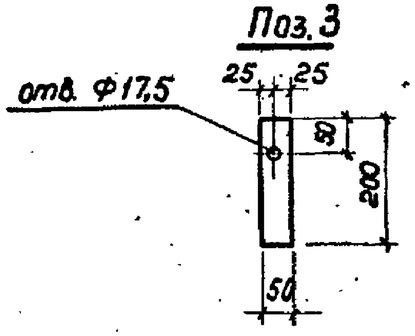

Поз.	Наименование	Кол.
1	Уголок 63×63×6 ГОСТ 8509-86	
	ℓ=2300 13,2кг	2
2	Круг 20 ГОСТ 2590-88	
	ℓ=670 1,7кг	8
3	Полоса 6×50 ГОСТ 103-76*	
	ℓ=200 0,47	4

Привязан

Инв. №

407-3-578.90-АС.И-16

Нач.отд.	Роменский		20.11.90
Н.контр.	Сацюк		20.11.90
ГИП	Ковалев		20.11.90
Нач.гр.	Шленова		20.11.90
Инж.I кат.	Колинько		20.11.90

Марка ЛМ-8

Стадия	Масса	Масштаб
РП	41,9	1:20

Лист | Листов 1

«ЭНЕРГОСЕТЬПРОЕКТ» Северо-Западное отделение Ленинград

Коп. Я.Г. 14.00427-04 ОП Формат А3

Альбом 4.

ОГ-1

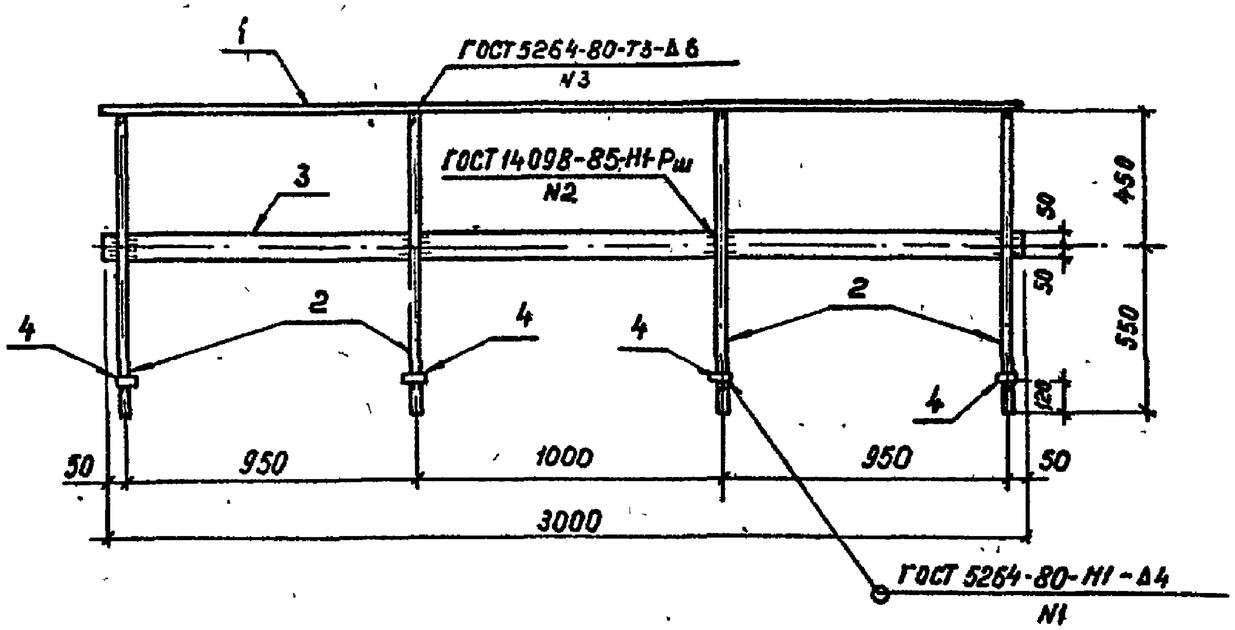

ОГ-4

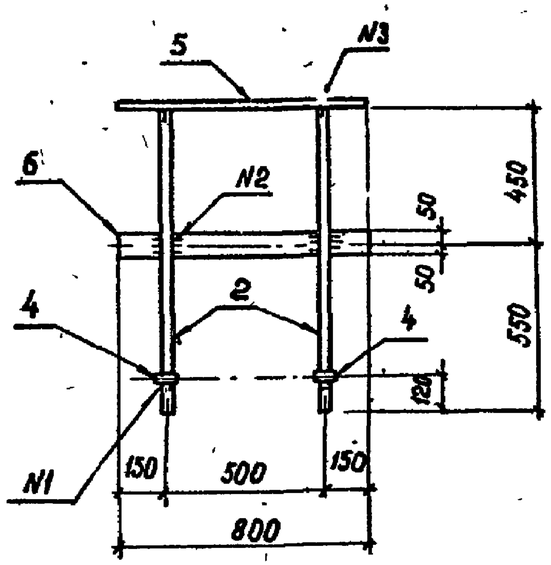

Марка	Поз.	Наименование	Кол.	Масса, кг
ОГ-1	1	Круг 22 ГОСТ 2590-88		35,0
		ℓ = 3000 8,9 кг	1	
	2	То же ℓ = 1000 2,98 кг	4	
	3	Полоса 6×100 ГОСТ 103-76*		
		ℓ = 3000 14,1 кг	1	
	4	Шайба 22 ГОСТ 11371-78*	4	
ОГ-4	2	Круг 22 ГОСТ 2590-88		12,2
		ℓ = 1000 2,98 кг	2	
	4	Шайба 22 ГОСТ 11371-78*	2	
	5	Круг 22 ГОСТ 2590-88		
		ℓ = 800 2,4 кг	1	
	6	Полоса 6×100 ГОСТ 103-76*		
		ℓ = 800 3,8 кг	1	

Привязан

Инв. №

Нач отд	Роменский		20.11.90
Н контр	Сацюк		20.11.90
ГИП	Ковалев		20.11.90
Нач. гр.	Шленова		20.11.90
Инж. I кат.	Колинько		20.11.90

407-3-578.90-АС.И-17

Марки ОГ-1, ОГ-4

Стадия	Масса	Масштаб
РП	См. специф.	1:20
Лист	Листов 1	

«ЭНЕРГОСЕТЬПРОЕКТ» Северо-Западное отделение Ленинград

Инв. № подл. | Подпись и дата | Взам. инв. №

Коп. Я.Г. Ц00437-04 21 Формат А3

Альбом 4

ОГ-2

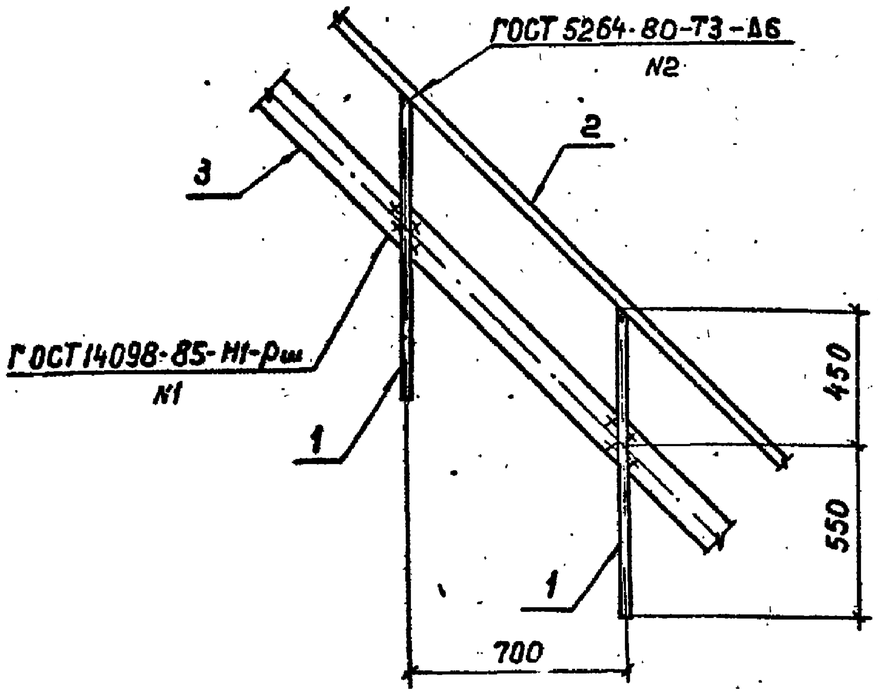

ОГ-3

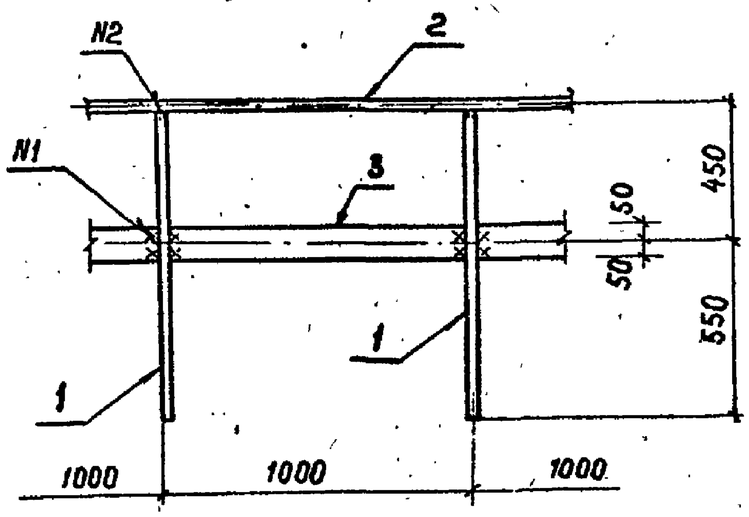

Марка	Поз.	Наименование	Кол.	Масса, кг
ОГ-2	1	Круг 22 ГОСТ 2590-88		15,7
		ℓ=1000 2,98кг	2	
	2	То же ℓ=1000 2,98кг	1	
	3	Полоса 6×100 ГОСТ 103-76*		
		ℓ=1000 4,71кг	1	
ОГ-3	1	Круг 22 ГОСТ 2590-88	2	13,7
		ℓ=1000 2,98кг		
	2	То же ℓ=1000 2,98кг	1	
	3	Полоса 6×100 ГОСТ 103-76*		
		ℓ=1000 4,71кг	1	

Привязан

Инв. №

Нач.отд.	Роменский		20.11.90
Н.контр.	Сацюк		20.11.90
ГИП	Ковалев		20.11.90
Нач.гр.	Шленова		20.11.90
Инж.I кат.	Колинько		20.11.90

407-3-578.90-АС.И-18

Марки ОГ-2, ОГ-3

Стадия	Масса	Масштаб
РП	См. специф.	1:20
Лист	Листов 1	

«ЭНЕРГОСЕТЬПРОЕКТ» Северо-Западное отделение Ленинград

Коп. Я.Г. Ц00437-04.22 Формат А3

Инв.№подл. | Подпись и дата | Взам.инв.№

Альбом 4

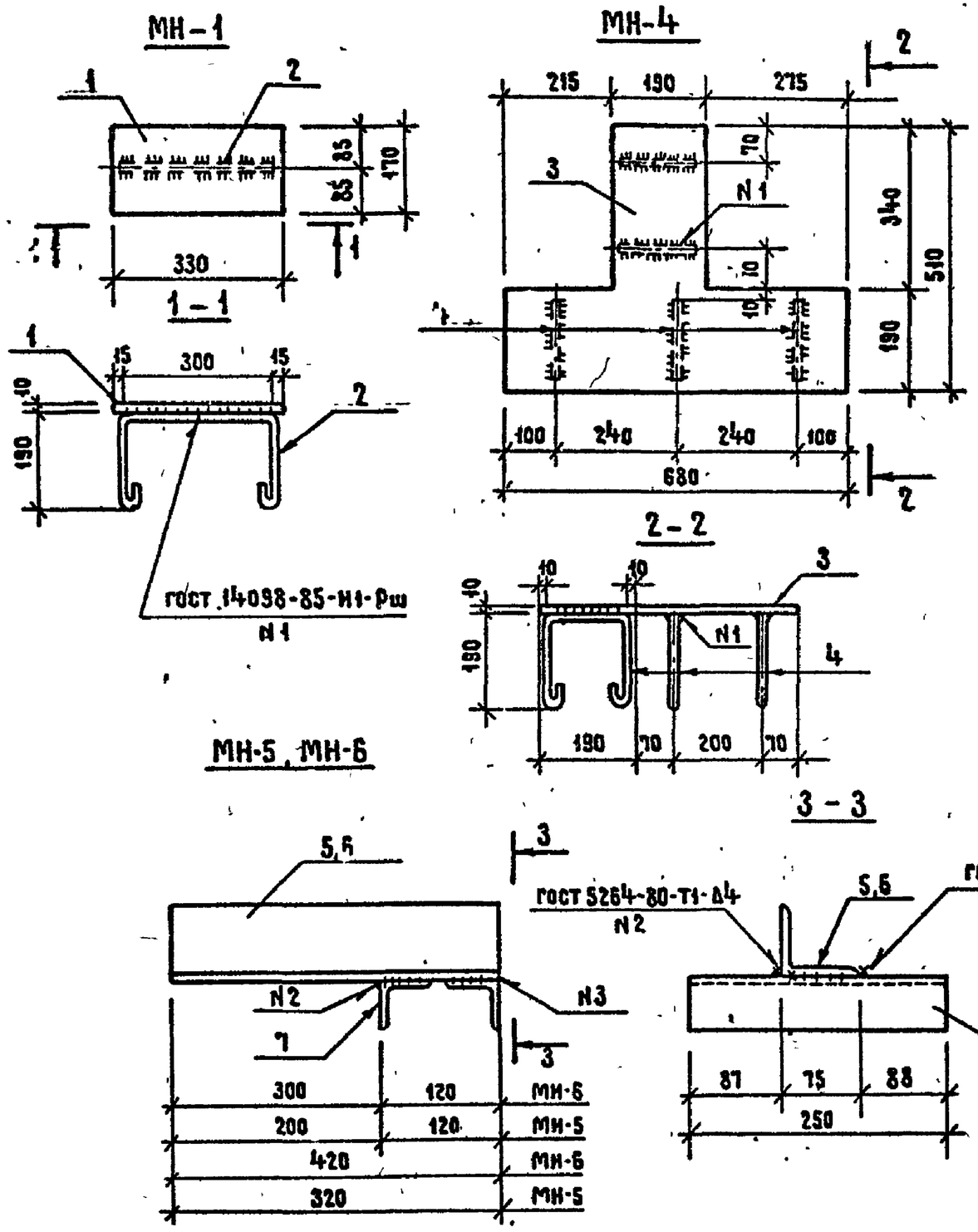

Марка	Поз.	Наименование	Кол.	Масса, кг
МН-1	1	Лист 10 ГОСТ 19903-74*		4,2
		S=170×300 4,0кг	1	
	2	А-I-6 ГОСТ 5781-82*		
		ℓ=800 0,2кг	1	
МН-4	3	Лист 10 ГОСТ 19903-74*		15,0
		S=680×510 15,2кг	1	
	4	А-I-6 ГОСТ 5781-82*		
		ℓ=700 0,16кг	5	
МН-5	5	Уголок 75×75×6 ГОСТ 8509-86		4,1
		ℓ=320 2,2кг	1	
	7	Уголок 50×50×5 ГОСТ 8509-86		
		ℓ=250 0,94кг	2	
МН-6	6	Уголок 75×75×6 ГОСТ 8509-86		4,3
		ℓ=420 2,9кг	1	
	7	Уголок 50×50×5 ГОСТ 8509-86		
		ℓ=250 0,94кг	2	

Привязан

Инв. №

407-3-578.90-АС.И-19

Нач.отд.	Роменский		20.11.90
Н.контр.	Сацюк		20.11.90
ГИП	Кобалеб		20.11.90
Нач.гр.	Шленова		20.11.90
Инж.I к.	Колинько		20.11.90

Марки МН-1, МН-4, МН-5, МН-6

Стадия	Масса	Масштаб
РП	См. специф.	1:10, 1:5
Лист	Листов 1	

ЭНЕРГОСЕТЬПРОЕКТ Северо-Западное отделение Ленинград

Копировал Жукова

Формат А3

Альбом 4

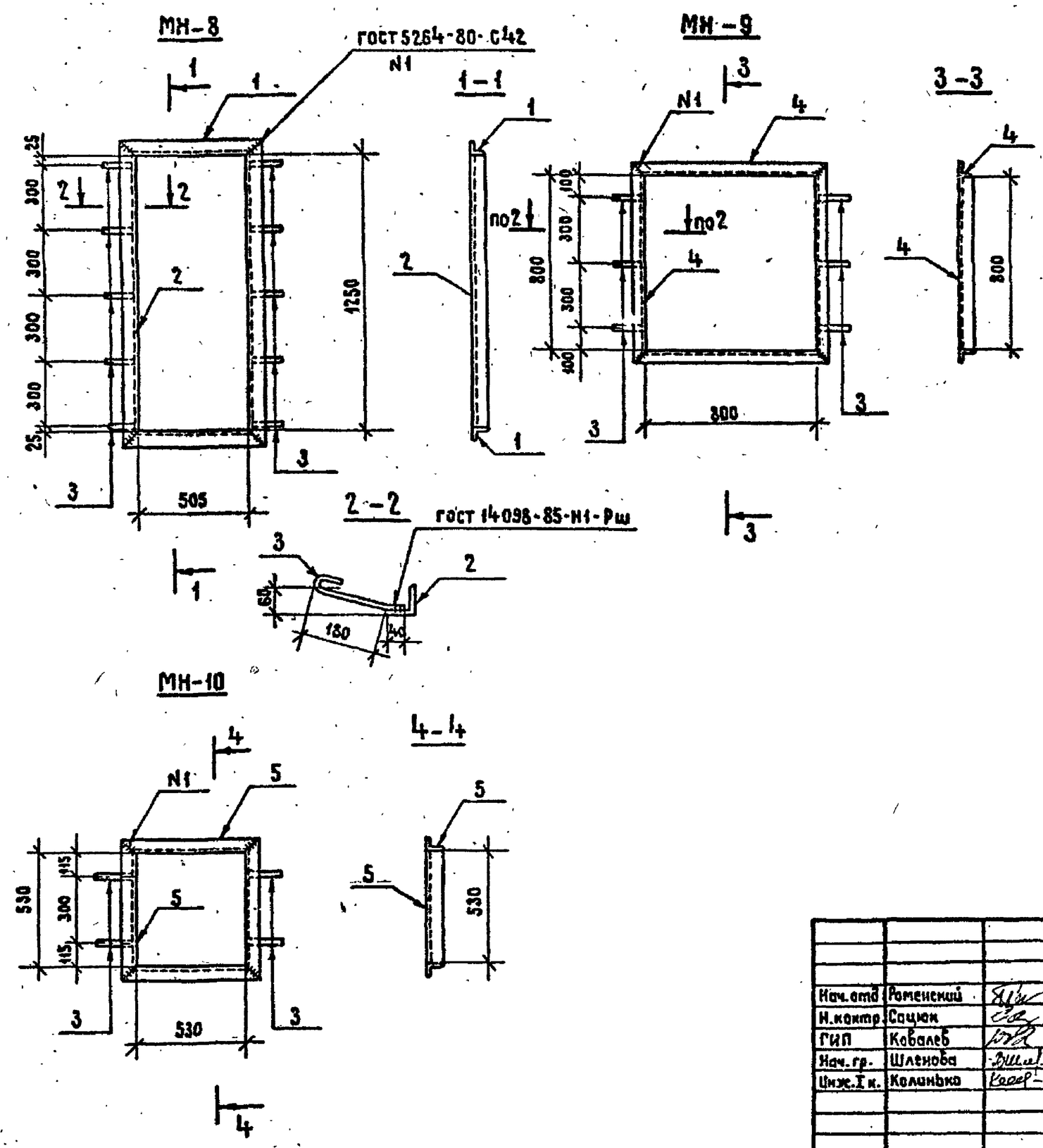

Марка	Поз.	Наименование	Кол.	Масса, кг
МН-8	1	Уголок 63×63×5 ГОСТ 8509-86		19,8
		ℓ=1376 6,6 кг	2	
	2	Уголок 63×63×5 ГОСТ 8509-86		
		ℓ=631 3,0 кг	2	
	3	⌀6 AI ГОСТ 5781-82*		
		ℓ=265 0,06 кг	10	
МН-9	3	⌀6 AI ГОСТ 5781-82*		14,0
		ℓ=265 0,06 кг	6	
	4	Уголок 50×50×5 ГОСТ 8509-86		
		ℓ=900 3,4 кг	4	
МН-10	3	⌀6 AI ГОСТ 5781-82*		9,8
		ℓ=265 0,06 кг	4	
	5	Уголок 50×50×5 ГОСТ 8509-86		
		ℓ=630 2,4 кг	4	

Привязан

Инв. №

Нач.отд	Роменский		20.11.90	407-3-578.90-АС.И-20
Н.контр.	Сацюк		20.11.90	Закладное изделие МН (МН-8; МН-9; МН-10)
ГИП	Ковалев		20.11.90	
Нач.гр.	Шленова		20.11.90	
Инж.I к.	Колинько		20.11.90	

Стадия	Масса	Масштаб
РП	См. спецификацию	1:20, 1:10
Лист	Листов 1	

ЭНЕРГОСЕТЬПРОЕКТ Северо-Западное отделение Ленинград

Инв. N подл. | Подпись и дата | Взам. инв. N

Копировал Э.Сукова 400437-04 24 Формат А3

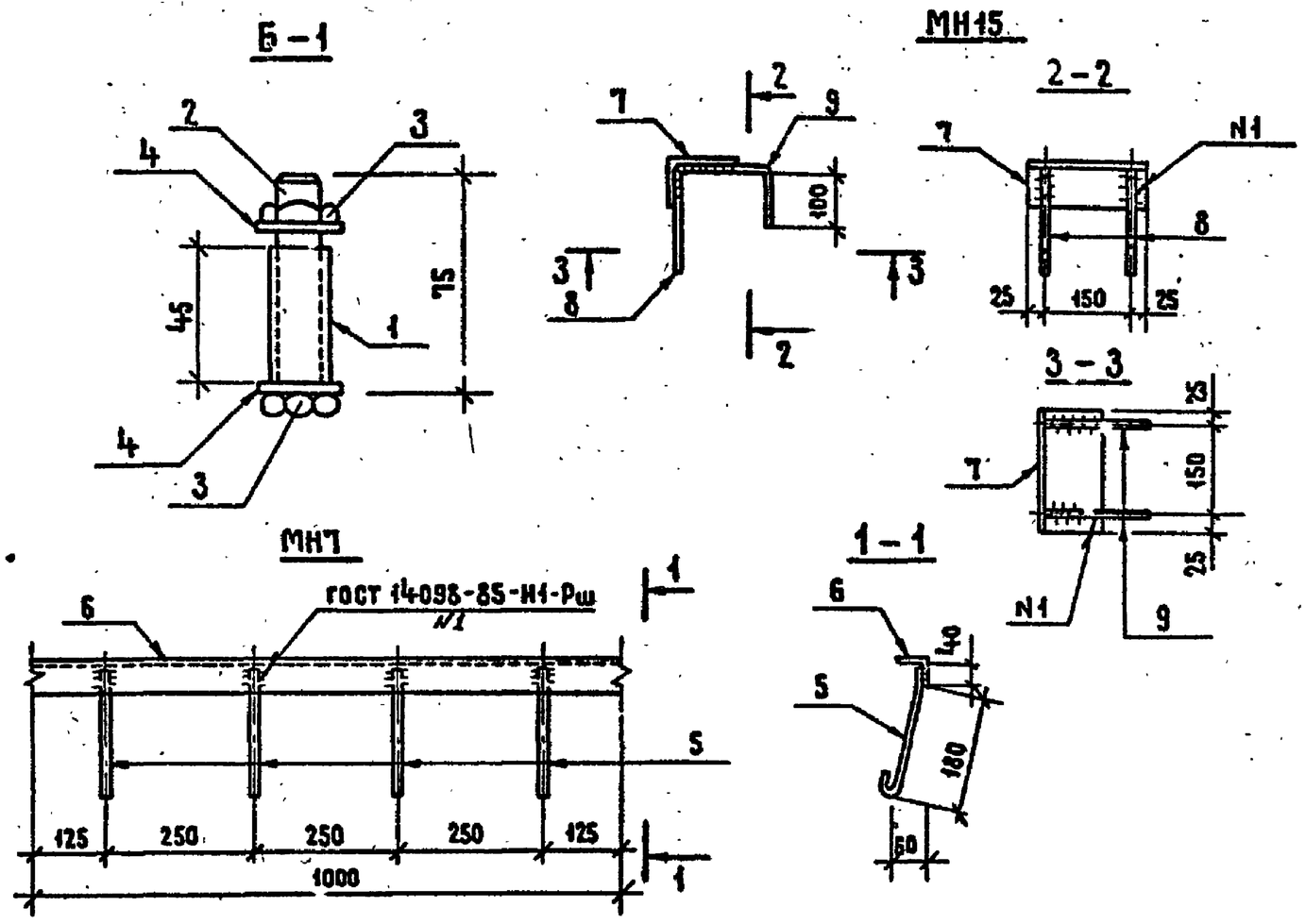

Марка	Поз.	Наименование	Кол.	Масса, кг
Б-1	1	Труба 20×2,5 ГОСТ 3262-75*		0,19
		ℓ=45 0,07 кг	1	
	2	Болт М12×75 ГОСТ 7798-70*	1	
	3	Гайка М12,5 ГОСТ 5915-70*	2	
	4	Шайба 12 ГОСТ 11371-78	2	
МН-7	5	А-I-6 ГОСТ 5781-82*		4,0
		ℓ=265 0,06 кг	4	
	6	Уголок 50×50×5 ГОСТ 8509-86		
		ℓ=1000 3,77 кг	1	
МН-15	7	Уголок 110×70×8 ГОСТ 8510-86		2,3
		ℓ=200 2,2 кг	1	
	8	ф-10 АIII ГОСТ 5781-82*		
		ℓ=180 0,1 кг	2	
	9	ф-10 АIII ГОСТ 5781-82*		
		ℓ=280 0,2 кг	2	

Привязан

Инв. №

407-3-578.90-АС.И-21

Нач.отд.	Ротенский		20.11.90
Н.контр.	Сацюк		20.11.90
ГИП	Ковалев		20.11.90
Нач.гр.	Шленова		20.11.90
Инж.I кат.	Колинько		20.11.90

Марки Б-1, МН-7, МН-15

Стадия	Масса	Масштаб
РП	См. специф.	1:10, 1:2
Лист	Листов 1	

ЭНЕРГОСЕТЬПРОЕКТ Северо-Западное отделение Ленинград

Копировал Жукова 400437-04 25 Формат А3

Альбом 4

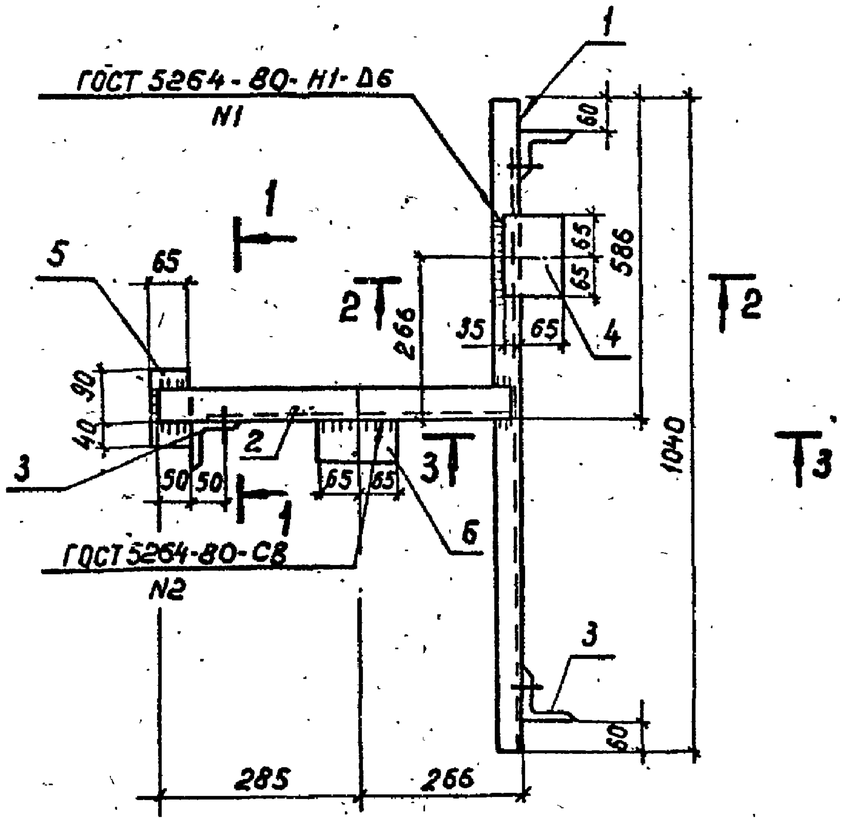

2-2

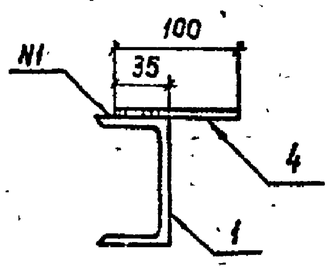

3-3

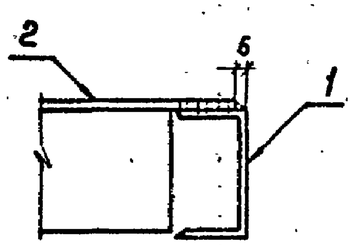

Поз.1

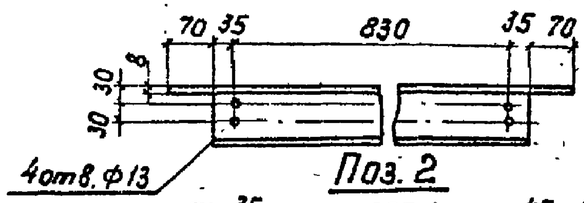

Поз. 2

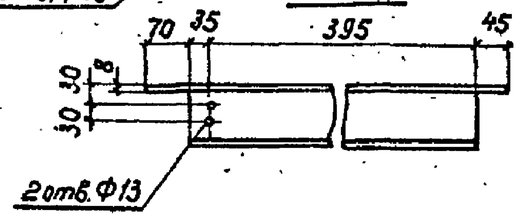

1-1

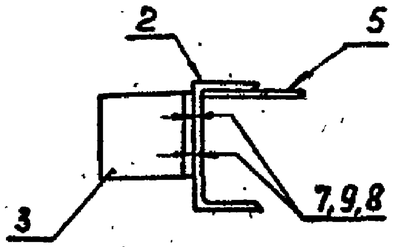

Поз. 3

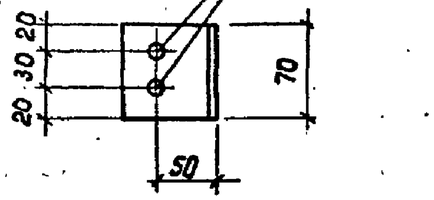

Поз.	Наименование	Кол.
1	Швеллер 10 ГОСТ 8240-90	
	ℓ = 1040 8,9кг	1
2	То же	
	ℓ = 545 4,7кг	1
3	Уголок 75×75×6 ГОСТ 8509-86	
	ℓ = 70 0,5кг	3
4	Полоса 10×100 ГОСТ 103-76*	
	ℓ = 130 1,0кг	1
5	Полоса 8×65 ГОСТ 103-76*	
	ℓ = 130 0,5кг	1
6	Полоса 10×65 ГОСТ 103-76*	
	ℓ = 130 0,7кг	1
7	Болт М12×35 ГОСТ 7798-70*	6
8	Гайка М12,5 ГОСТ 5915-70*	6
9	Шайба 12 ГОСТ 11371-78*	6

Привязан

Инв. №

407-3-578.90-АСИ-22

Нач.отд.	Роменский		20.11.90
Н.контр.	Сацюк		20.11.90
ГИП	Козлов		20.11.90
Нач.гр.	Шленова		20.11.90
Инж.Iк.	Калинако		20.11.90

Марка МН-11

Стадия	Масса	Масштаб
РП	17,5	1:10
Лист	Листов 1	

«ЭНЕРГОСЕТЬПРОЕКТ» Северо-Западное отделение Ленинград

Коп. 91. 400437-04 26 Формат А3

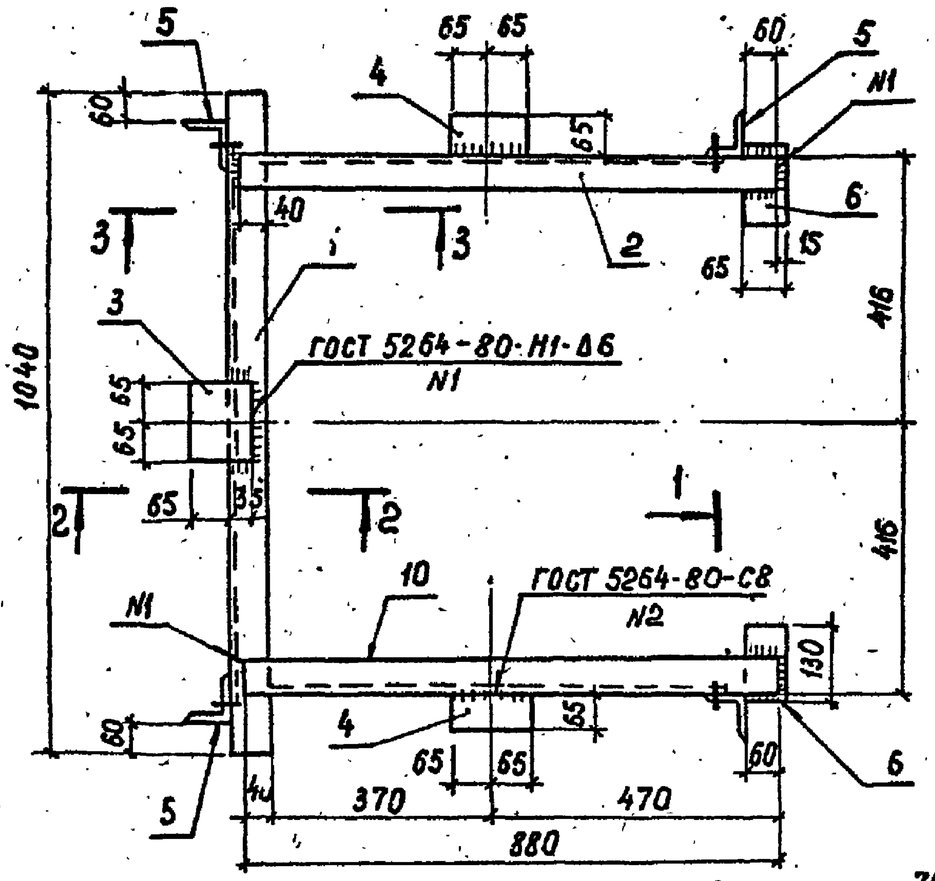

3-3

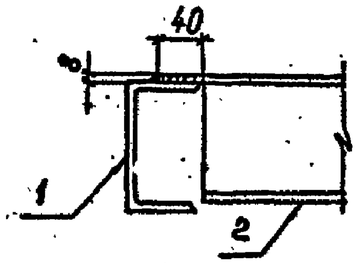

Поз. 6

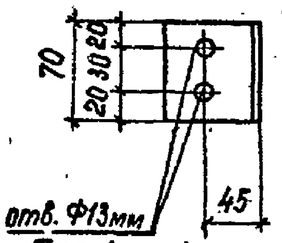

Поз. 1

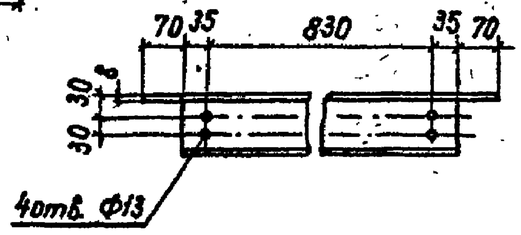

Поз. 2

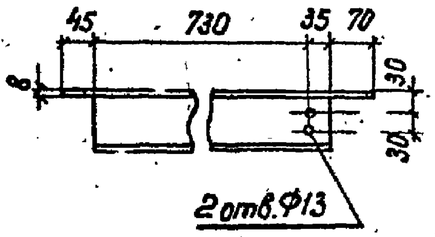

1-1

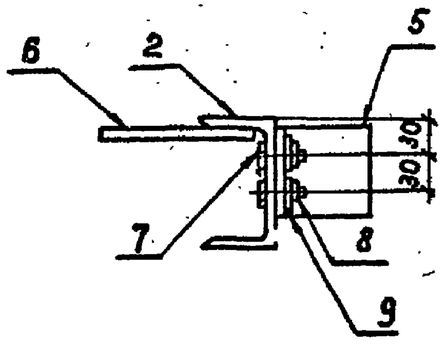

2-2

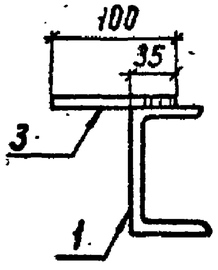

Поз.	Наименование	Кол.
1	Швеллер 10-ГОСТ 8240-90	
	ℓ = 1740 8,9 кг	1
2	То же ℓ = 880 7,6 кг	1
3	Полоса 10×100 ГОСТ 103-76*	
	ℓ = 130 1,0 кг	1
4	Полоса 10×65 ГОСТ 103-76*	
	ℓ = 130 0,7 кг	2
5	Уголок 75×75×6 ГОСТ 8509-86	
	ℓ = 70 0,5 кг	4
6	Полоса 8×65 ГОСТ 103-75*	
	ℓ = 130 0,5 кг	2
7	Болт М12.35 ГОСТ 7798-70*	8
8	Гайка М12,5 ГОСТ 5915-70*	8
9	Шайба М12 ГОСТ 11371-78*	8
10	Швеллер 10-ГОСТ 8240-90	
	ℓ = 880 (зеркально поз.2) 7,6 кг	1

Привязан

Инв. №

Нач. отд.	Роменский		20.11.90
Н. контр.	Сацюк		20.11.90
ГИП	Ковалев		20.11.90
Нач. гр.	Шленова		20.11.90
Инж. I к.	Колинько		20.11.90

407-3-578.90-АС.И-23

Марка МН-12

Стадия	Масса	Масштаб
РП	29,5	1:10
Лист 1	Листов 1	

«ЭНЕРГОСЕТЬПРОЕКТ» Северо-Западное отделение Ленинград

Коп. 96 Инв. № 437-04 Формат А3

Альбом 4

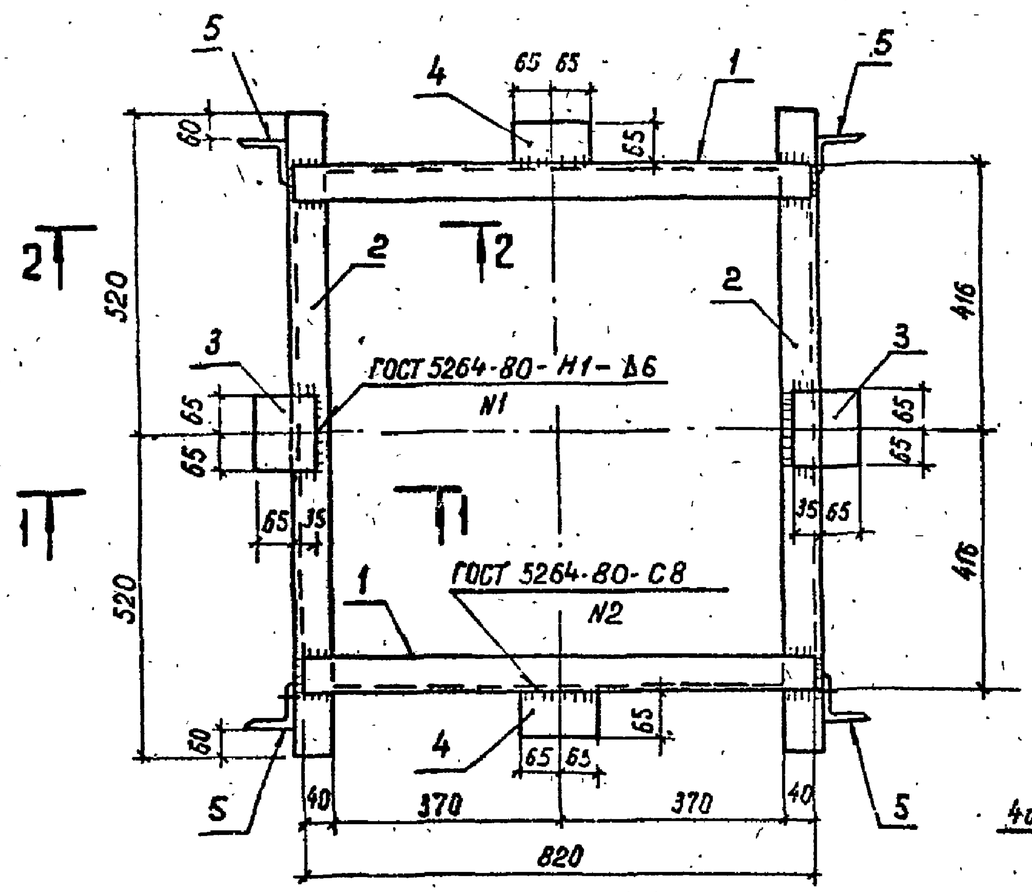

Поз. 5

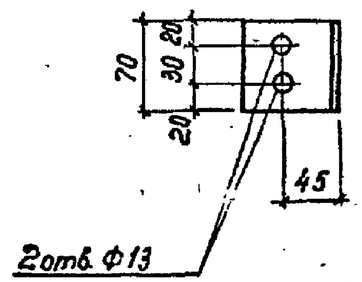

Поз. 2

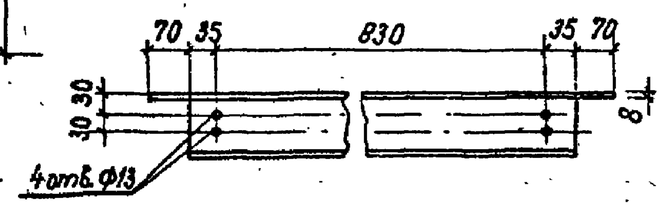

1-1

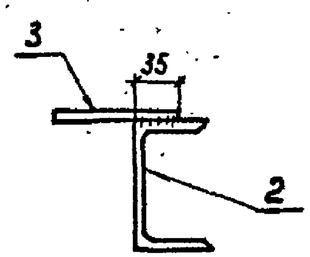

2-2

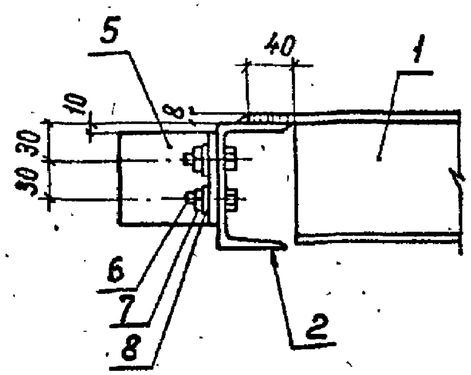

Поз.	Наименование	Кол.
1	Швеллер 10 ГОСТ 8240-90	
	ℓ=820 7,0кг	2
2	То же ℓ= 1040 8,9кг	2
3	Полоса 10×100 ГОСТ 103-76*	
	ℓ 130 1,0кг	2
4	Полоса 10×65 ГОСТ 103-76*	
	ℓ=130 0,7кг	2
5	Уголок 75×75×6 ГОСТ 8509-86	
	ℓ=70 0,5кг	4
6	Болт М[illegible]35 ГОСТ 7798-70*	8
7	Гайка М12,5 ГОСТ 5915-70*	8
8	Шайба 12 ГОСТ 11371-78*	8

Привязан

Инв. №

407-3-578.90-АС.И-24

Нач.отд.	Роменский		20.11.90
Н.контр.	Сацюк		20.11.90
ГИП	Ковалев		20.11.90
Нач.гр.	Шленова		20.11.90
Инж.I гр.	Колинько		20.11.90

Марка МН-13

Стадия	Масса	Масштаб
РП	37,2	1:10, 1:5
Лист	Листов 61	

«ЭНЕРГОСЕТЬПРОЕКТ» Северо-Западное отделение Ленинград

Инв. № подл. | Подпись и дата | Взам. инв. №

Коп. Я.Г.

Альбом 4

МН 16

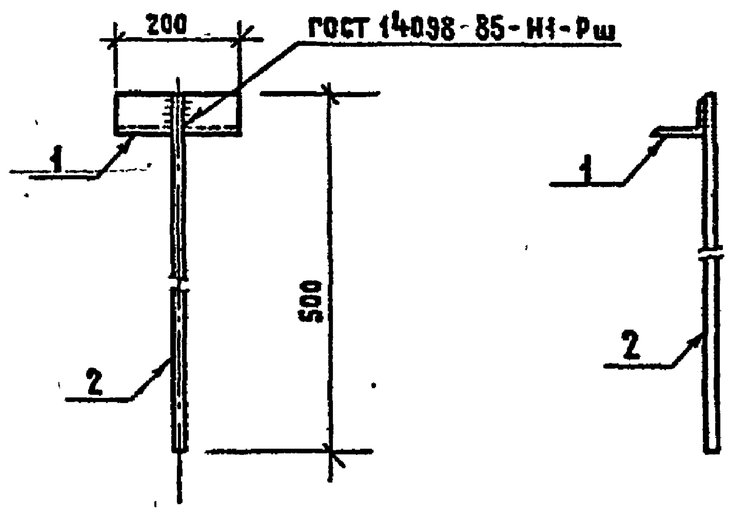

МН 17

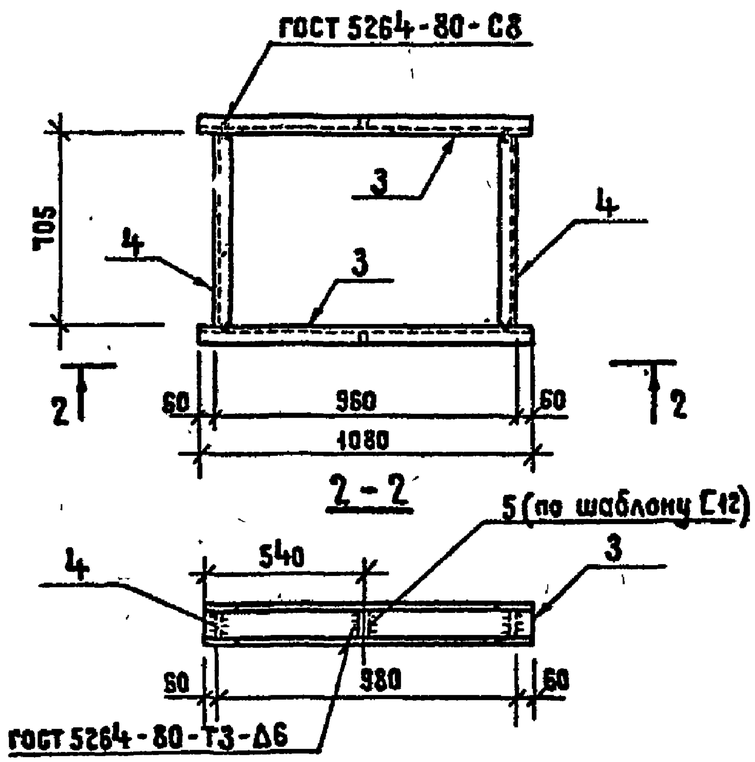

Марка	Поз.	Наименование	Кол.	Масса, кг
МН-16	1	Уголок 90×56×6 ГОСТ 8510-86		2,6
		ℓ=200 1,4 кг	1	
	2	А-I-20 ГОСТ 5781-82*		
		ℓ=500 1,2 кг	1	
МН-17	3	Швеллер 12 ГОСТ 8240-72*		37,5
		ℓ=1080 11,2 кг	2	
	4	Швеллер 12 ГОСТ 8240-90		
		ℓ=705 7,3 кг	2	
	5	Полоса 6×45 ГОСТ 103-76*		
		ℓ=107 0,23 кг	2	

Привязан

Инв. №

Нач.отд.	Ротенский		29.11.90	407-3-578.90-АС.И-25			
Н.контр.	Сацюк		29.11.90	Марки МН-16, МН-17	Стадия	Масса	Масштаб
ГИП	Ковалёв		29.11.90		РП	Ст. специф.	1:10, 1:11
Нач.гр.	Шленкова		29.11.90		Лист	Листов 1	
Инж.I кат.	Колинько		29.11.90		ЭНЕРГОСЕТЬПРОЕКТ Северо-Западное отделение Ленинград		

Копировал Жукова 400437-04 29 Формат А3

Альбом 4

МН-18

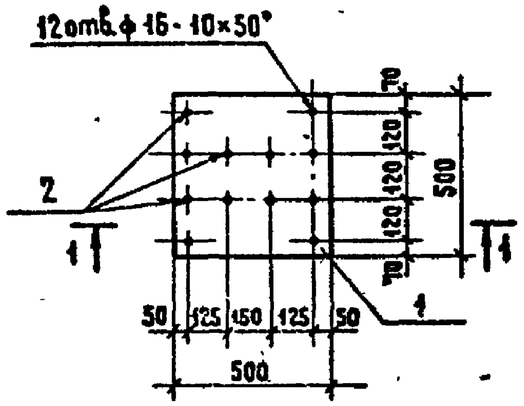

МН-19

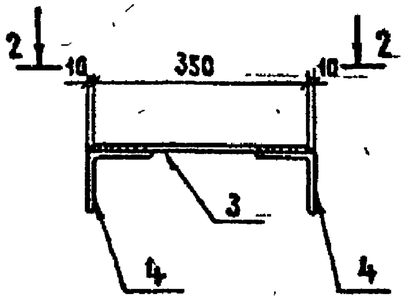

2-2

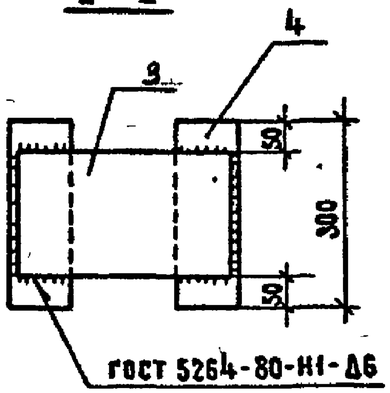

1-1

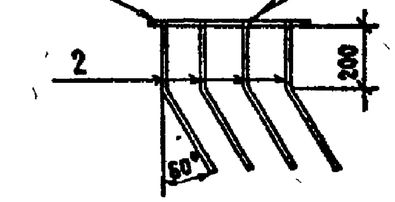

ГОСТ 14098-85-Т12-Р3
N1

МН-20

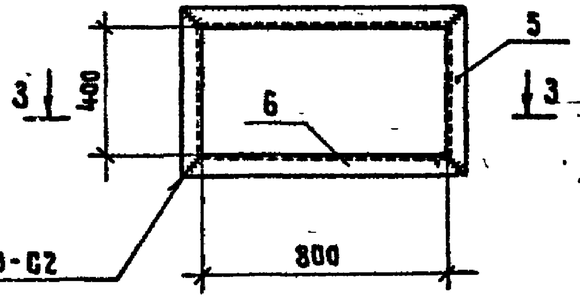

3-3

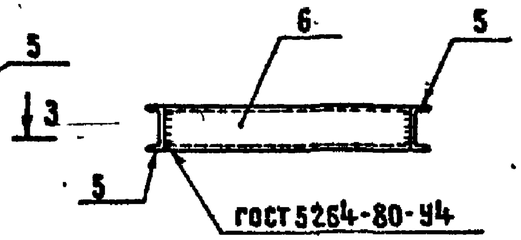

Марка	Поз.	Наименование	Кол.	Масса, ед., кг
МН-18	1	Лист 12-ГОСТ 19903-74*		31,6
		S=500×500 23,6 кг	1	
	2	ф14 А-III-ГОСТ 5781-82*		
		ℓ=550 0,67 кг	12	
МН-19	3	Лист 8-ГОСТ 19903-74*		11,8
		S=200×350 4,4 кг	1	
	4	Уголок 100×100×8-ГОСТ 8509-86		
		ℓ=300 3,7 кг	2	
МН-20	5	Швеллер 14-ГОСТ 8240-90		35,2
		ℓ=516 6,3 кг	2	
	6	Швеллер 14-ГОСТ 8240-90		
		ℓ=916 11,3 кг	2	
МН-21	7	Лист 12-ГОСТ 19903-74*		20,7
		S=250×550 8,24 кг	1	
	8	Лист 12-ГОСТ 19903-74*		
		S=250×350 8,24 кг	1	
	9	ф14 А-III-ГОСТ 5781-82*		
		ℓ=385 0,47 кг	9	

МН-21

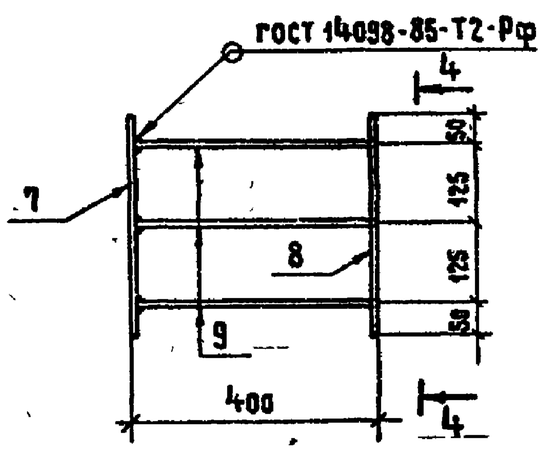

4-4

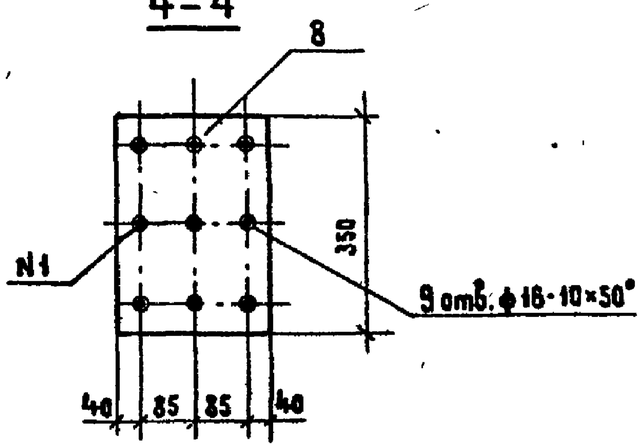

Привязан

Инв. N°

Нач.отд.	Роменский		20.11.90
Н.контр.	Сацюк		20.11.90
ГИП	Кобалев		20.11.90
Нач.гр.	Шленова		20.11.90
Инж.3к.	Лизунова		20.11.90

407-3-578.90-АС.И-26

Марки МН-18,... МН-21

Стадия	Масса	Масштаб
РП	См. спецф	1:20, 1:10
Лист	Листов 1	

ЭНЕРГОСЕТЬПРОЕКТ
Северо-Западное отделение
Ленинград

Копировал Жукова

Формат А3

Инв.N подл. | Подпись и дата | Взам. инв.N

Альбом 4

МП-7

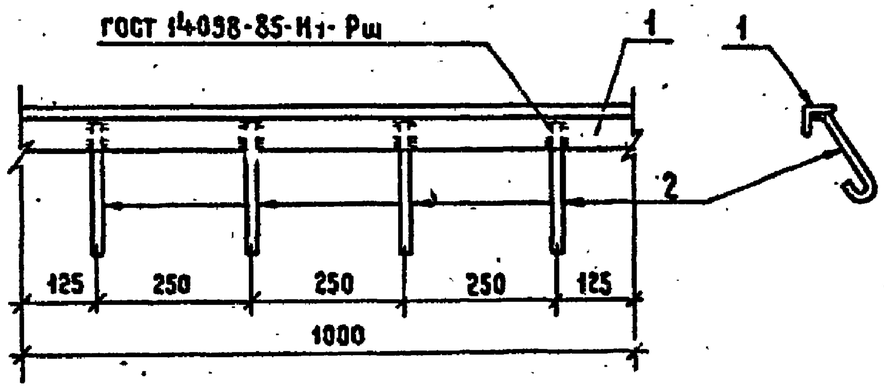

МП-8

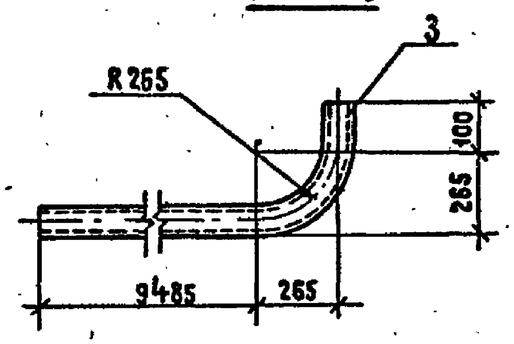

МП-10

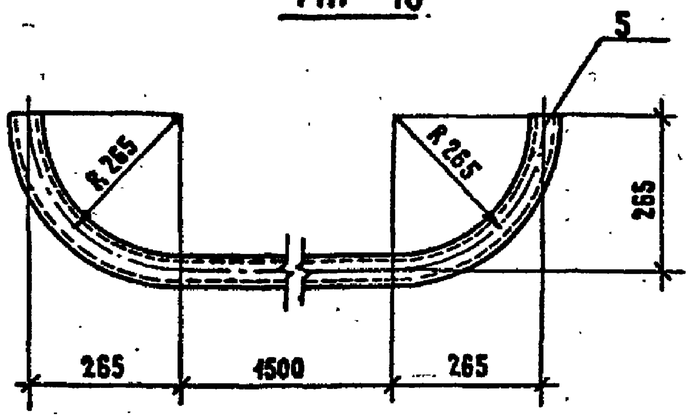

МП-9;11

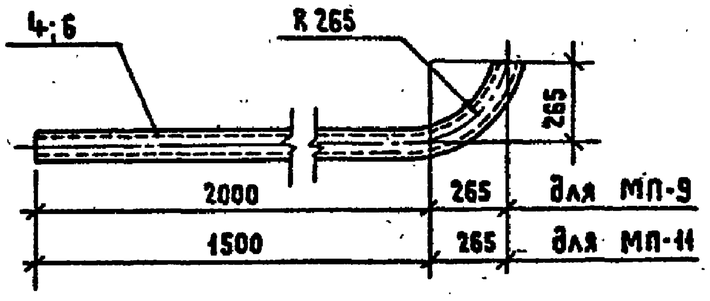

Марка	Поз.	Наименование	Кол.	Масса, кг
МП-7	1	Уголок 50×50×5 ГОСТ 8509-86		4,2
		ℓ=1000 3,8 кг	1	
	2	ф8 А III - ГОСТ 5781-82*		
		ℓ=300 0,1 кг	4	
МП-8	3	Труба 80×3,5 ГОСТ 3262-75*		73,4
		ℓ=10000 7½,3 кг	1	
МП-9	4	Труба 50×3 ГОСТ 3262-75*		10,2
		ℓ=2420 10,2 кг	1	
МП-10	5	Труба 50×3 ГОСТ 3262-75*		9,9
		ℓ=2340 9,9 кг	1	
МП-11	6	Труба 50×3 ГОСТ 3262-75*		8,1
		ℓ=1920 8,1 кг	1	

Привязан

Инв. №

Нач. отд.	Роменский		20.11.90
Н. контр.	Сацюк		20.11.90
ГИП	Ковалев		20.11.90
Рук. гр.	Шленова		20.11.90
Чертеж.	Пудлова		20.11.90

407-3-578.90-АС.И-27

Марки МП-7... МП-11

Стадия	Масса	Масштаб
РП	См. спецификацию	1:10
Лист	Листов 1	

ЭНЕРГОСЕТЬПРОЕКТ Северо-Западное отделение Ленинград

Копировал Жукова Ц00437-0431 Формат А3

Альбом 4

МП-13

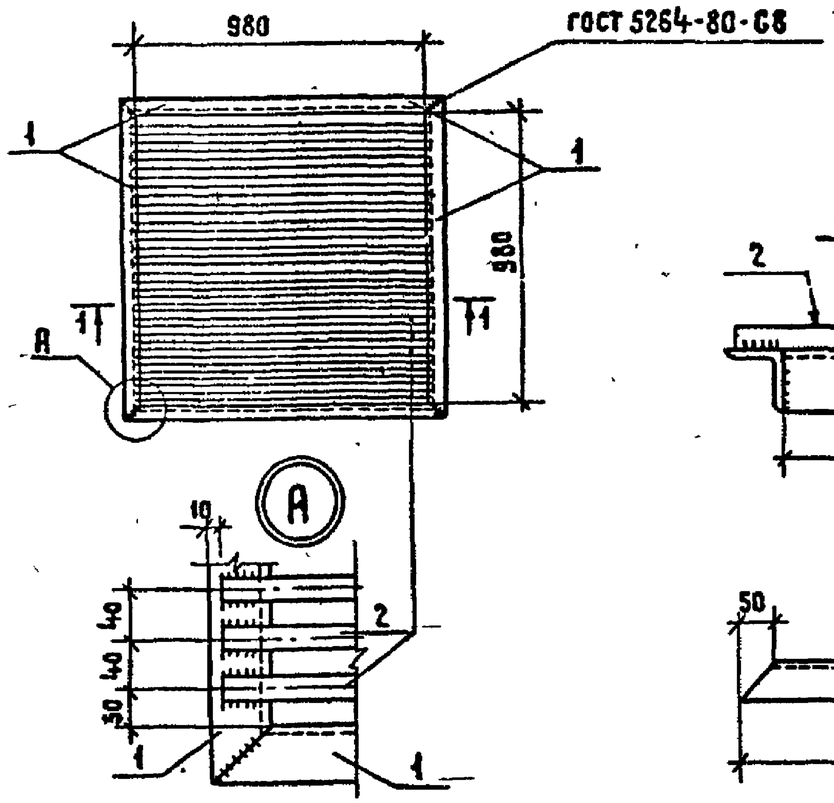

1-1

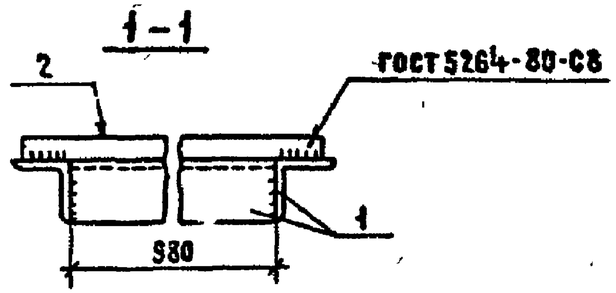

Поз. 1

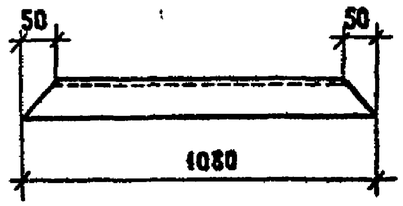

Поз. 4

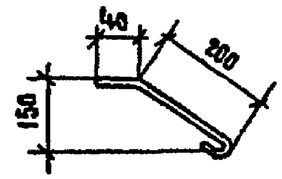

МП-14

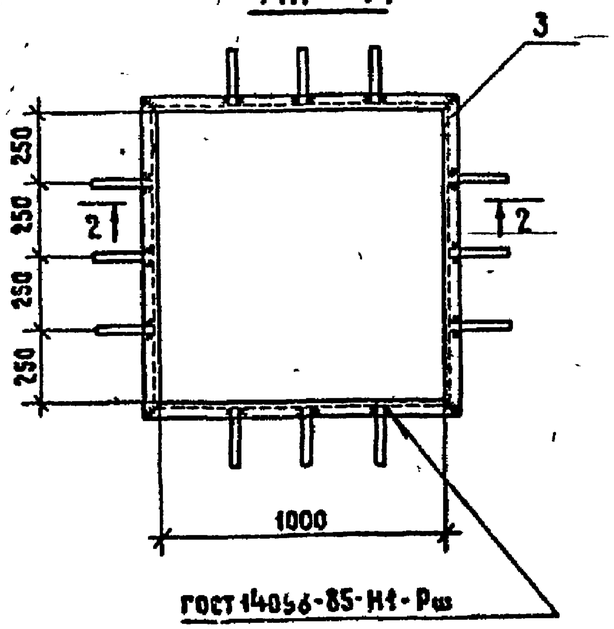

2-2

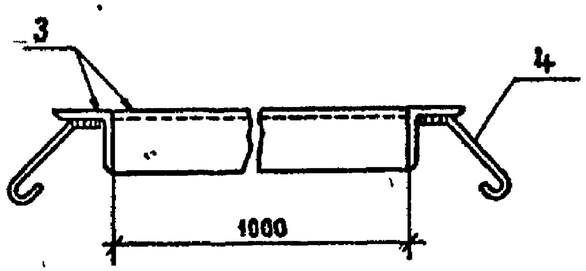

Поз. 3

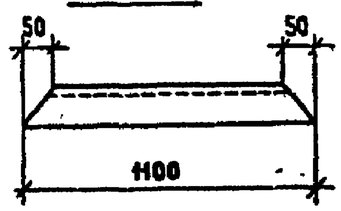

Марка	Поз.	Наименование	Кол.	Масса, кг
МП-13	1	Уголок 50×50×5 ГОСТ 8509-86		78,8
		ℓ=1080 4,1кг	4	
	2	Круг 20-ГОСТ 2590-88		
		ℓ=1060 2,6кг	24	
МП-14	3	Уголок 50×50×5 ГОСТ 8509-86		17,8
		ℓ=1100 4,15кг	4	
	4	ф8АI-ГОСТ 5781-82*		
		ℓ=300 0,1кг	12	

Привязан

Инв. №

Нач.отд.	Роменский		20.11.90	407-3-578.90-АС.И-28
Н.контр	Сещюк		20.11.90	Марки МП-13; МП-14
ГИП	Ковалев		20.11.90	
Рук.гр.	Шленова		20.11.90	
Чертеж.	Пудлова		20.11.90	

Стадия	Масса	Масштаб
РП	Ст. / специф	1:20; 1:10
Лист	Листов 1	

ЭНЕРГОСЕТЬПРОЕКТ
Северо-Западное отделение
Ленинград

Копировал Жукова 400437-04 32 Формат А3

Альбом 4

МП-15

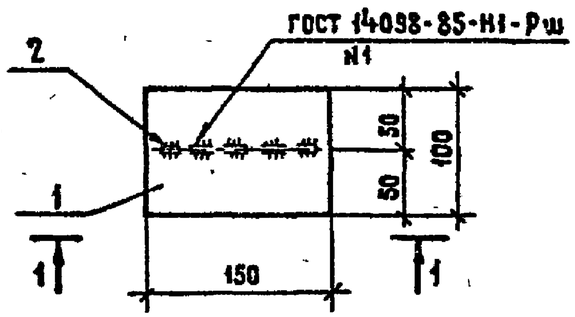

1-1

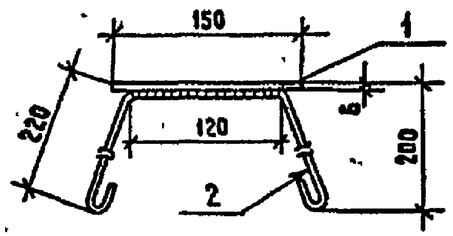

МП-20

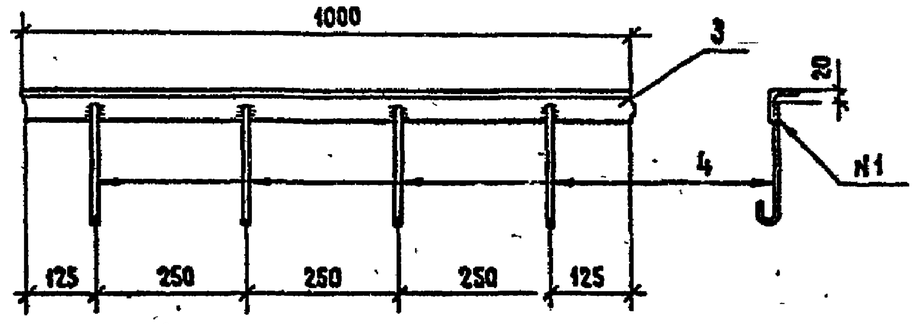

МП-23

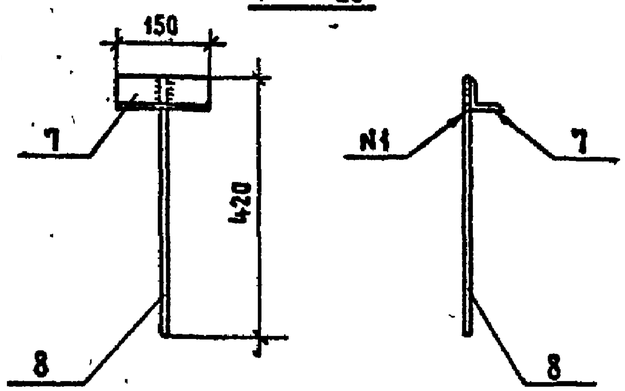

МП-22

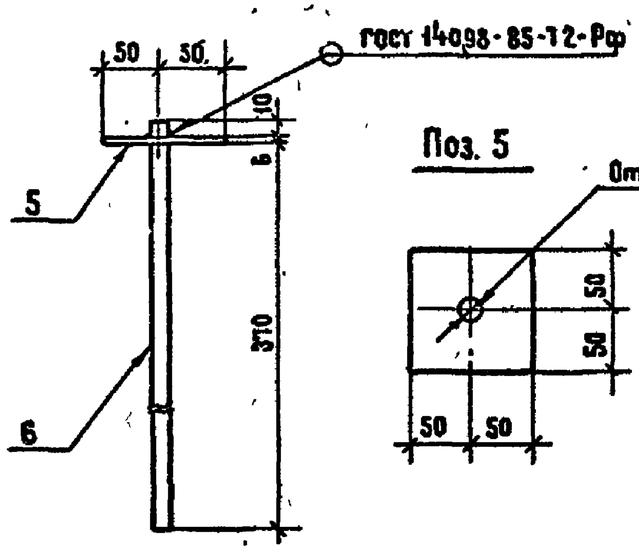

Поз. 5

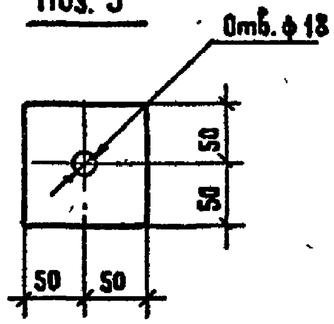

Марка	Поз.	Наименование	Кол.	Масса, кг.
МП-15	1	Лист С-ГОСТ 19903-74*		0,9
		S=100×150 0,7кг	1	
	2	ф6 АI ГОСТ 5781-82*		
		ℓ=680 0,15кг	1	
МП-20	3	Уголок 50×50×5-ГОСТ 8509-86		4,8
		ℓ=1000 3,8кг	1	
	4	ф6 АI ГОСТ 5781-82*		
		ℓ=250 0,06кг	4	
МП-22	5	Полоса 6×100-ГОСТ 103-76*		1,1
		ℓ=100 0,5кг	1	
	6	ф16 АI ГОСТ 5781-82*		
		ℓ=385 0,6кг	1	
МП-23	7	Уголок 50×50×5-ГОСТ 8509-86		1,3
		ℓ=150 0,6кг	1	
	8	ф16 АI ГОСТ 5781-82*		
		ℓ=420 0,7кг	1	

Привязан

Инв. N°

407-3-578.90-АС.И-29

Нач.отд.	Роменский		20.11.90
Н.контр	Сацюк		20.11.90
ГИП	Ковалев		20.11.90
Нач.гр.	Шленова		20.11.90
Инж.3 к.	Лизукова		20.11.90

Марки МП-15, МП-20, МП-22, МП-23

Стадия	Масса	Масштаб
РП	Ст. специф	1:10, 1:5
Лист	Листов 1	

ЭНЕРГОСЕТЬПРОЕКТ Северо-Западное отделение Ленинград

Копировал Жукова 400437-04.33 Формат А3

Альбом 4

МП-18

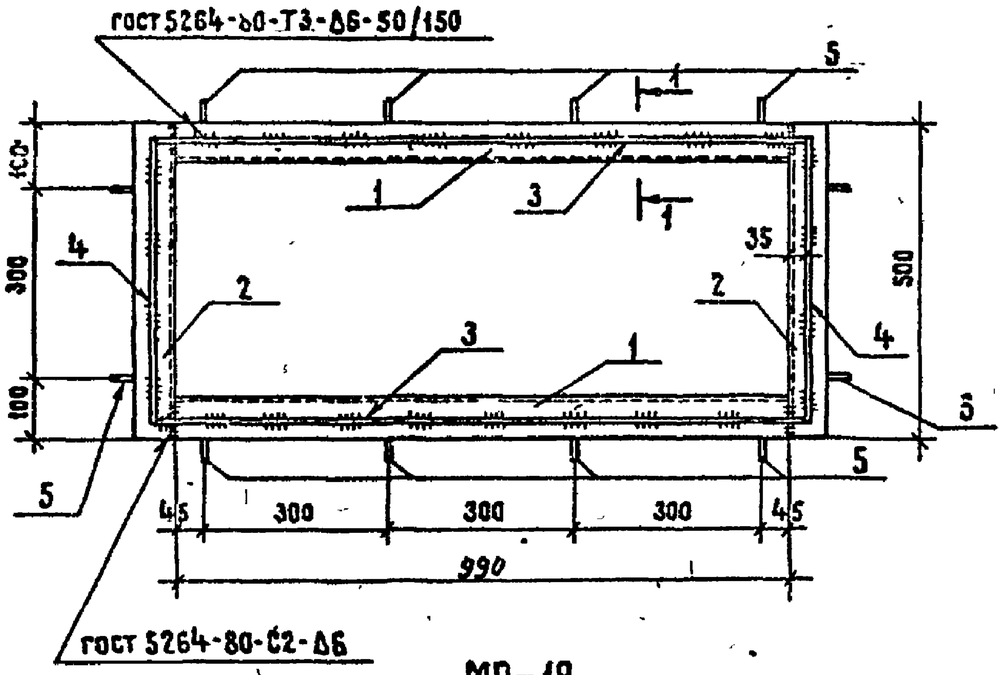

1-1

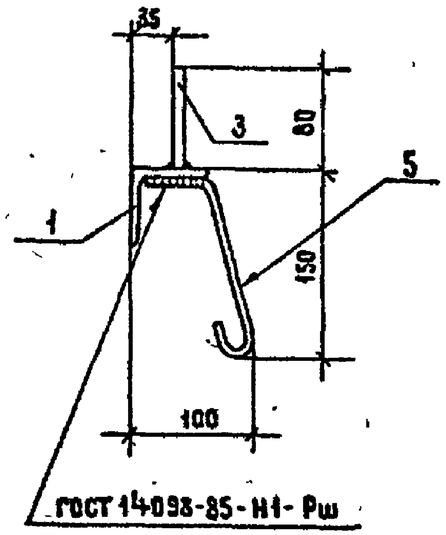

МП-19

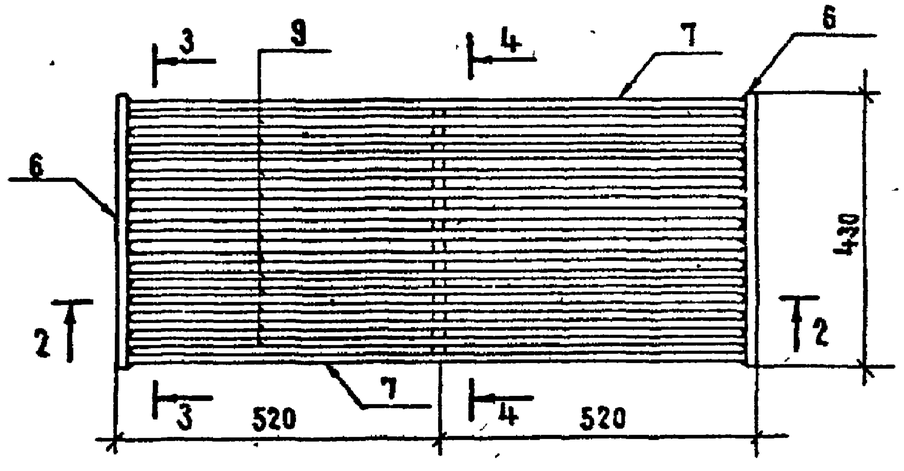

3-3

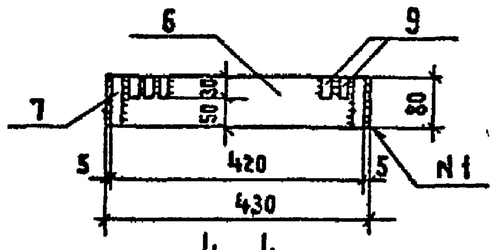

4-4

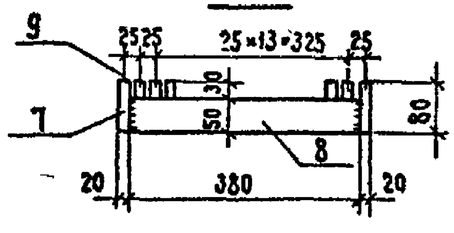

2-2

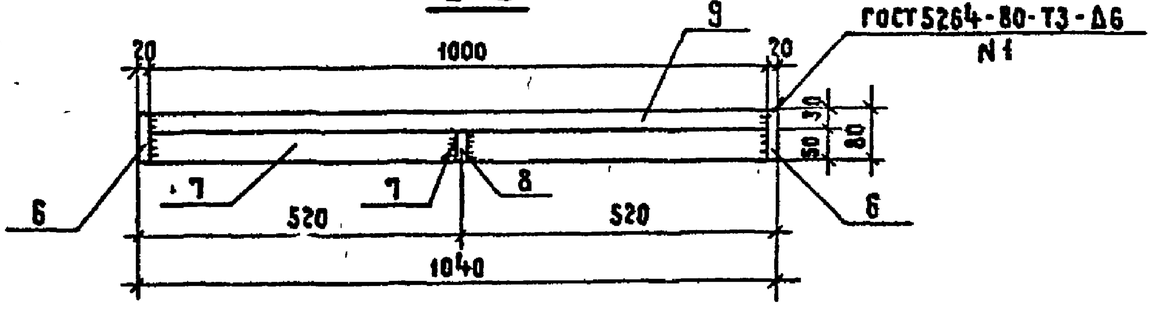

Марка	Поз.	Наименование	Кол.	Масса, кг
		МП-18		
МП-18	1	Уголок 63×63×5-ГОСТ 8509-86		34,2
		ℓ=990 4,8 кг	2	
	2	Уголок 63×63×5-ГОСТ 8509-86		
		ℓ=500 2,4 кг	2	
	3	Полоса 10×80-ГОСТ 103-76*		
		ℓ=1060 6,7 кг	2	
	4	Полоса 10×80-ГОСТ 103-76*		
		ℓ=464 2,9 кг	2	
	5	⌀6 АI ГОСТ 5781-82*		
		ℓ=240 0,05 кг	12	
МП-19	6	Полоса 20×80-ГОСТ 103-76*		67,5
		ℓ=430 5,4 кг	2	
	7	Полоса 20×80-ГОСТ 103-76*		
		ℓ=1000 12,6 кг	2	
	8	Полоса 20×50-ГОСТ 103-76*		
		ℓ=380 3,0 кг	1	
	9	Полоса 8×30-ГОСТ 103-76*		
		ℓ=1000 1,9 кг	15	

Привязан

Инв. №

Нач. отд.	Романский		20.11.90
Н. контр.	Сацюк		20.11.90
ГИП	Ковалёв		20.11.90
Нач. гр.	Шленкова		20.11.90
Инж. 3 к.	Лизукова		20.11.90

407-3-578.90-АС.И-30

Марки МП-18, МП-19

Стадия	Масса	Масштаб
РП	См. специф.	1:10, 1:5
Лист	Листов 1	

ЭНЕРГОСЕТЬПРОЕКТ
Северо-Западное отделение
Ленинград

Инв. № подл. | Подпись и дата | Взам. инв. №

Копировал Жукова Формат А3

ШПЛ37-04 34

МП – 35

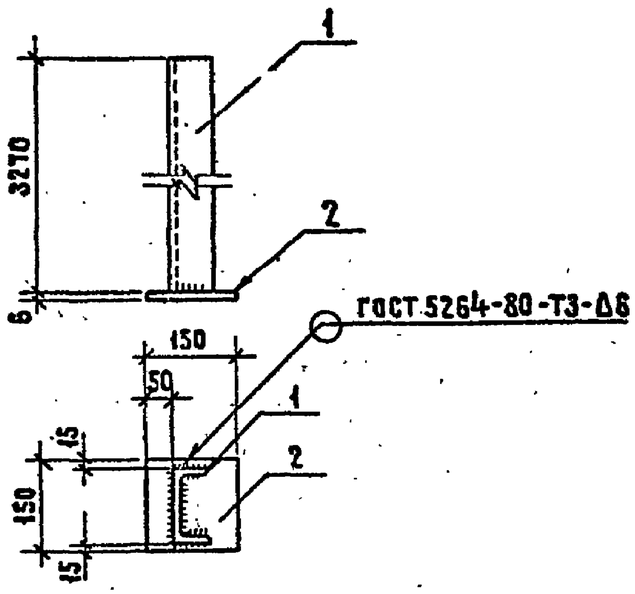

МП – 38

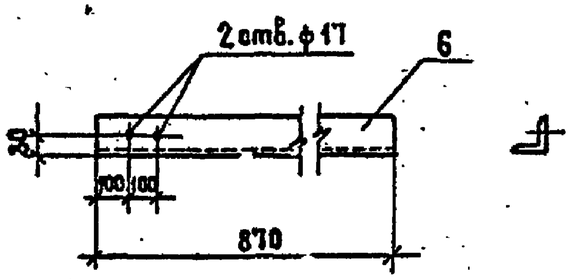

МП – 39

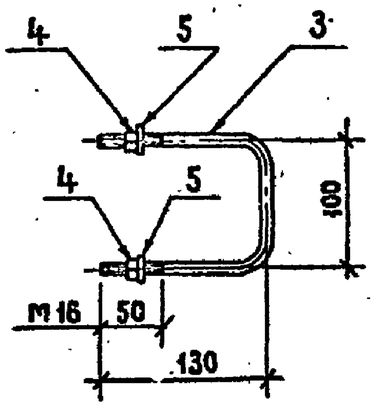

Марка	Поз.	Наименование	Кол.	Масса, кг
МП-35	1	Швеллер 12-ГОСТ 8240-90		35
		ℓ=3270 34кг	1	
	2	Лист 6 - ГОСТ 19903-74*		
		S=150×150 1кг		
МП-39	3	⌀16А-I-ГОСТ 5781-82*		0,7
		ℓ=360 0,6кг	1	
	4	Гайка М16,5 ГОСТ 5915-70*	2	
	5	Шайба 16 ГОСТ 11371-78	2	
МП-38	6	Уголок 50×50×5-ГОСТ 8509-86		3,3
		ℓ=870 3,3кг	1	

Привязан

Инв. №

407-3-578.90-АС.И-31

Нач.отд.	Роменский		20.11.90
Н.контр.	Сацюк		20.11.90
ГИП	Ковалев		20.11.90
Нач.гр.	Шленова		20.11.90
Чертеж	Пудлова		20.11.90

Марки МП-35; МП-39; МП-38

Стадия	Масса	Масштаб
РП	См. специф.	1:10
Лист	Листов 1	

ЭНЕРГОСЕТЬПРОЕКТ
Северо-Западное отделение
Ленинград

Копировал Жукова 400437-04 35 Формат А3

МП – 40

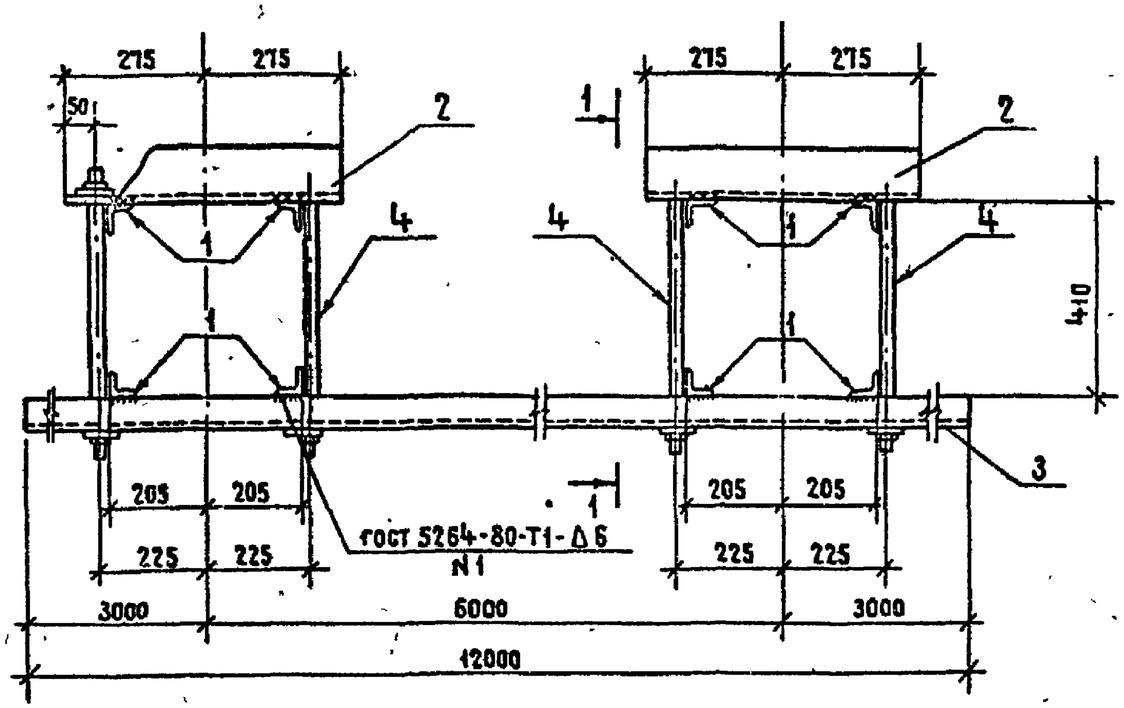

Марка	Поз.	Наименование	Кол.	Масса, кг
МП-40	1	Уголок 50×50×5 ГОСТ 8509-86		145
		ℓ=150 0,6 кг	8	
	2	Уголок 75×75×6 ГОСТ 8509-86		
		ℓ=550 4,1 кг	2	
	3	Швеллер 12-ГОСТ 8240-72*		
		ℓ=12000 124,8 кг	1	
	4	Ф16АТ ГОСТ 5781-82*		
		ℓ=580 1,8 кг	4	
	5	Гайка М16,5 ГОСТ 5915-70*	8	
	6	Шайба 16 ГОСТ 11371-78*	8	
МП-21	7	Полоса 6×100 ГОСТ 103-76		1,8
		ℓ=100 0,5 кг	1	
	8	То же		
		ℓ=270 1,3 кг	1	

1–1

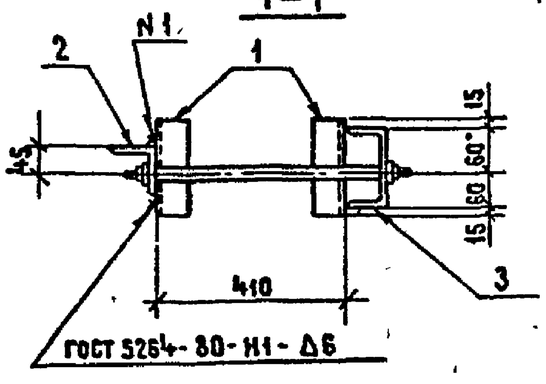

Стяжная шпилька

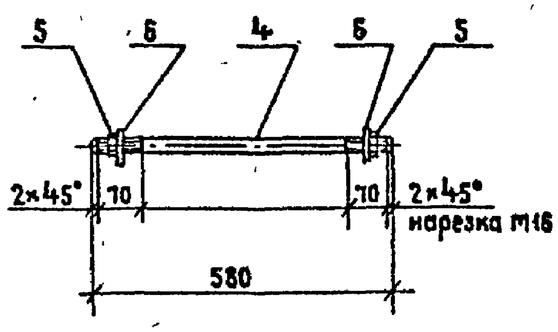

Все отверстия ф 17 мм

МП-21

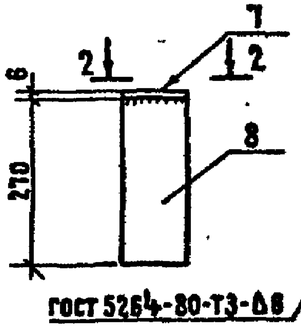

2–2

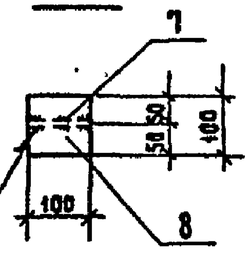

Привязан

Инв. N°

Нач. отд.	Романский		20.11.90
Н. контр.	Сацюк		20.11.90
ГИП	Ковалев		20.11.90
Нач. гр.	Шленова		20.11.90
Чертеж.	Пудлова		20.11.90

407-3-578.90-АС.И-32

Марки МП-40; МП-21

Стадия	Масса	Масштаб
РП	См. спецификацию	1:10
Лист	Листов 1	

ЭНЕРГОСЕТЬПРОЕКТ
Северо-Западное отделение
Ленинград

Копировал Жукова ЦОО437-04 36 Формат А3

МП-41

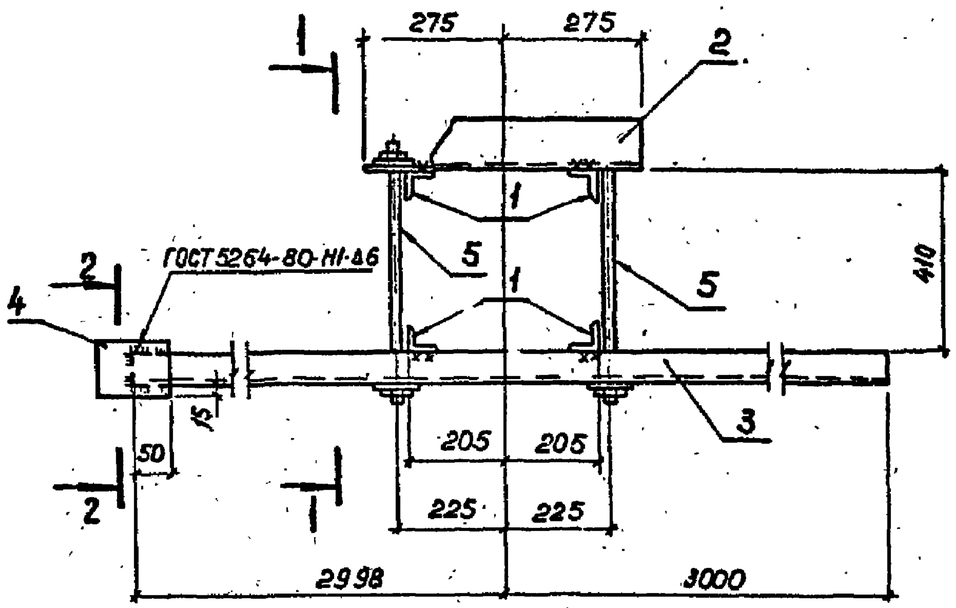

1—1

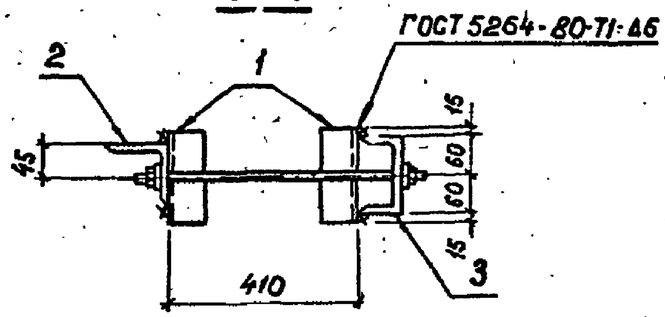

Стяжная шпилька

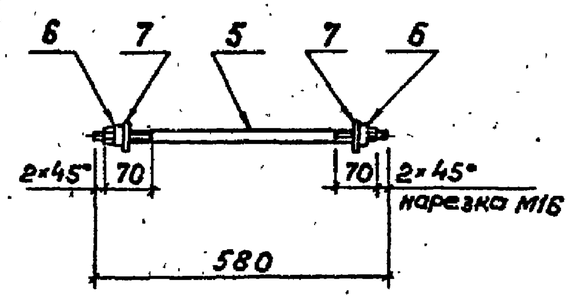

2—2

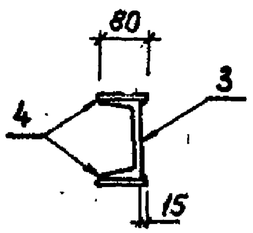

Поз.	Наименование	Кол.
1	Уголок 50×50×5 ГОСТ 8509-86	
	ℓ=150 0,6 кг	4
2	Уголок 75×75×6 ГОСТ 8509-86	
	ℓ=550 4,1 кг	1
3	Швеллер 12 ГОСТ 8240-90	
	ℓ=5998 62,4 кг	1
4	Полоса 6×80 ГОСТ 103-76*	
	ℓ=120 0,45 кг	2
5	Ф16 АI ГОСТ 5781-82*	
	ℓ=580 1,8 кг	2
6	Гайка М16,5 ГОСТ 5915-70*	4
7	Шайба 16 ГОСТ 11371-78*	4

Привязан

Инв. №

Нач.отд.	Роменский		20.11.94
Н.контр.	Сацюк		20.11.94
ГИП	Ковалёв		20.11.94
Рук.гр.	Шлёнова		20.11.94
Черт.	Пудова		20.11.94

407-3-578.90-АС.И-33

Марка МП-41

Стадия	Масса	Масштаб
РП	73,4	1:10
Лист	Листов 1	

«ЭНЕРГОСЕТЬПРОЕКТ» Северо-Западное отделение Ленинград

Коп. Я.Г.

400437-04 37 Формат А3

Альбом 4

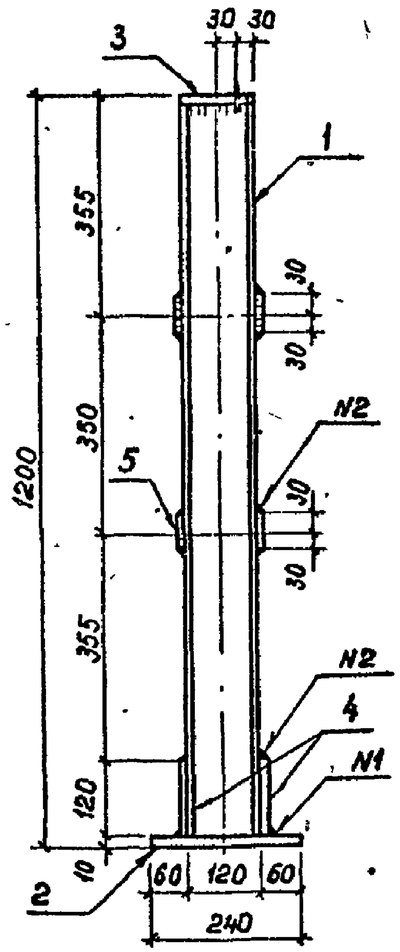

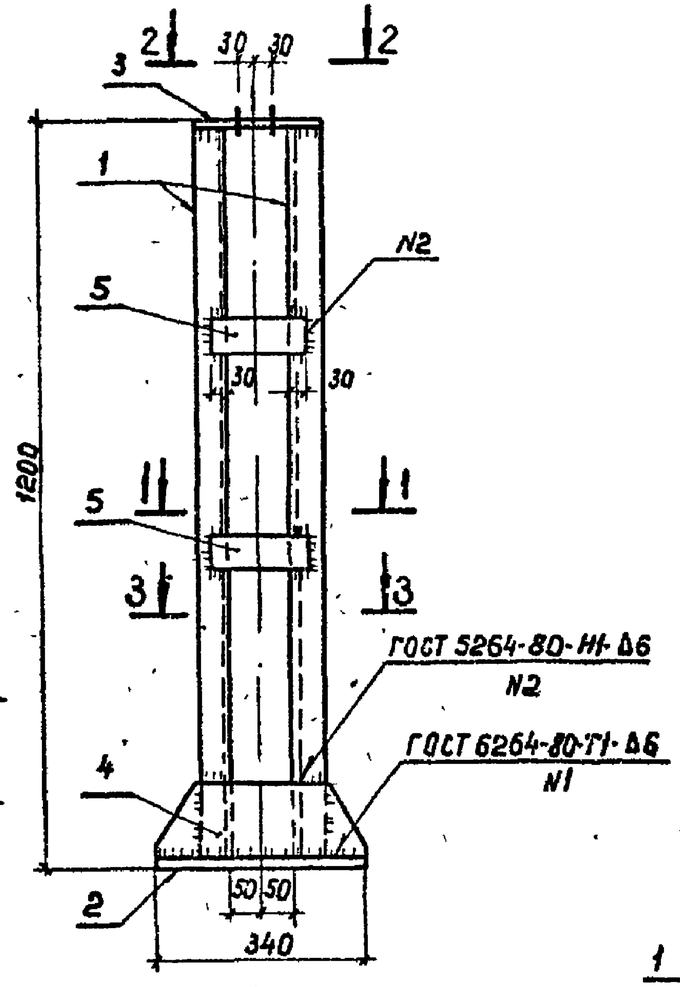

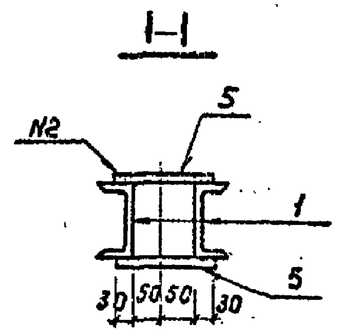

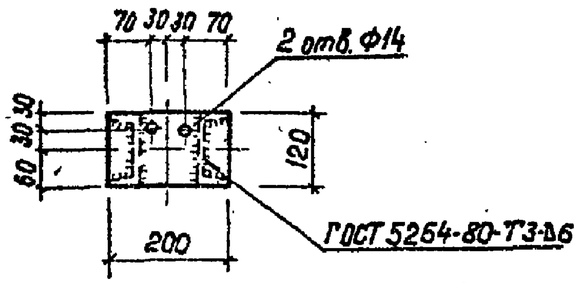

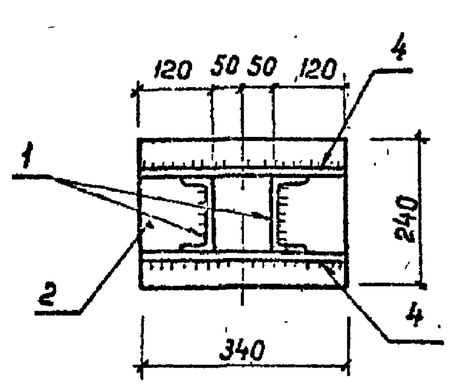

Поз. 4

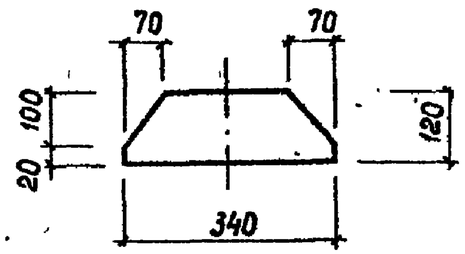

Поз.	Наименование	Кол.
1	Швеллер 12 ГОСТ 8240-90	
	ℓ = 1180 12,3 кг	2
2	Лист 10 - ГОСТ 19903-74 *	
	S = 240×340 6,4 кг	1
3	Лист 10 ГОСТ 19903-74*	
	S = 120×200 1,9 кг	1
4	Лист 6 - ГОСТ 19903-74*	
	S = 120×340 1,9 кг	2
5	Полоса 6×60 ГОСТ 103-76*	
	ℓ = 160 0,5 кг	4

Привязан

Инв. №

407-3-578.90-АС.И-34

Нач. отд.	Роменский		20.11.90
Н. контр.	Сацюк		20.11.90
ГИП	Ковалев		20.11.90
Нач. гр.	Шленова		20.11.90
Инж. I кат.	Колинько		20.11.90

Марка СК1

Стадия	Масса	Масштаб
РП	38,7	1:10
Лист	Листов 1	

«ЭНЕРГОСЕТЬПРОЕКТ» Северо-Западное отделение Ленинград

Кол. Я.Г.

Ц00437-04 38

Формат А3

Альбом 4

СК2

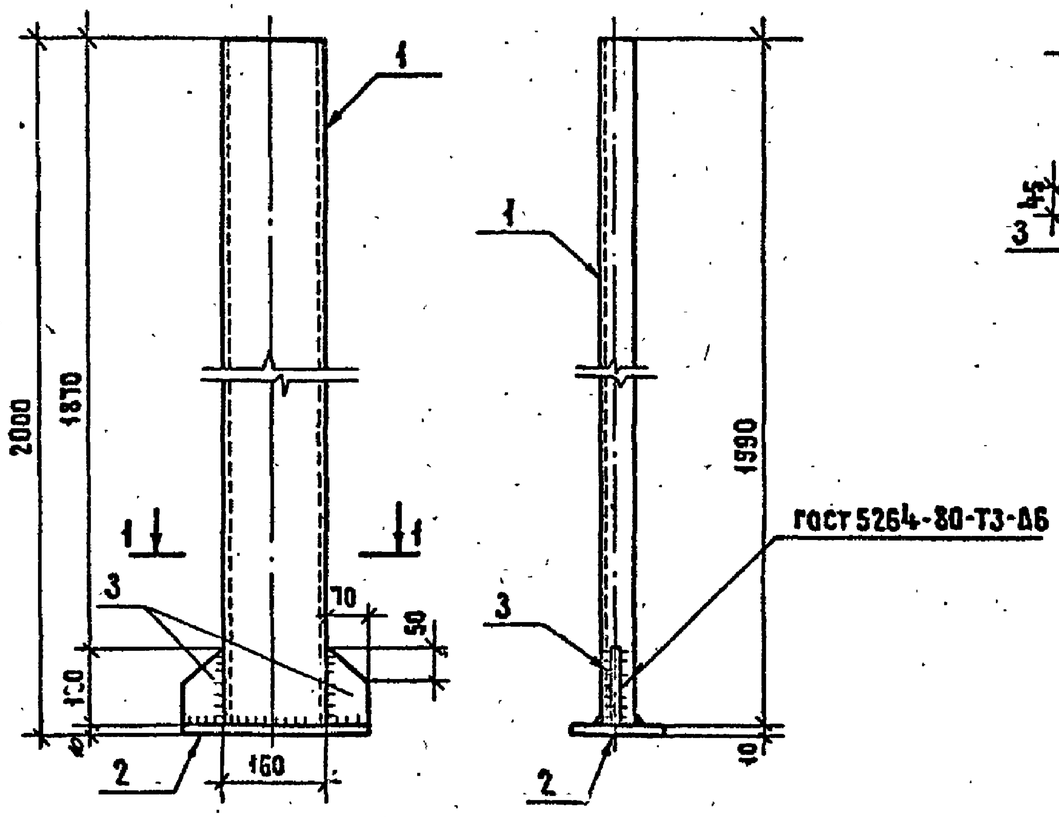

1 – 1

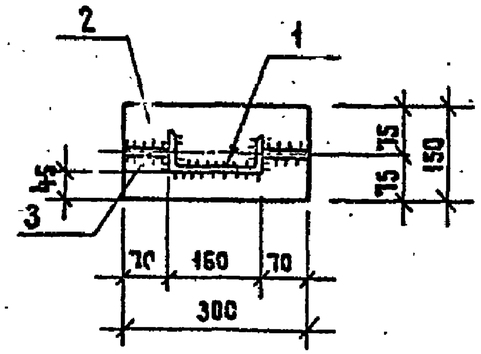

поз. 3

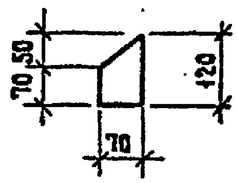

Марка	Поз.	Наименование	Кол.	Масса, кг
СК2	1	Швеллер 16 - ГОСТ 8240-90		32,8
		ℓ=1990 26,3 кг	1	
	2	Лист 10 ГОСТ 19903-74*		
		S=300×150 3,5 кг	1	
	3	Полоса 6×70 ГОСТ 103-76*		
		ℓ=120 0,4 кг	2	
МН-2	5	Полоса 6×50 ГОСТ 103-76*		0,4
		ℓ=150 0,4 кг	1	
МН-3	6	Полоса 6×50 ГОСТ 103-76*		0,4
		ℓ=150 0,4 кг	1	

МН2

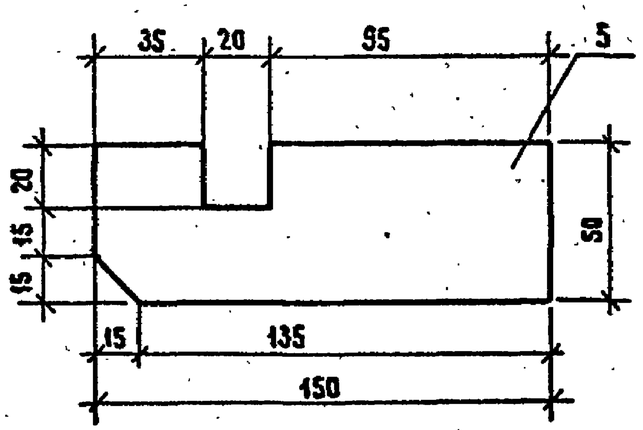

МН3

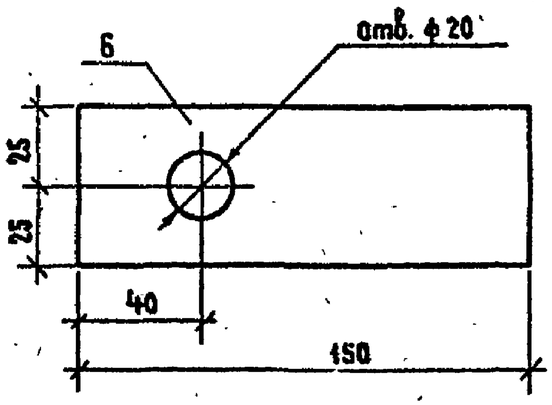

Привязан

Инв. №

Нач.отд.	Раменский		20.11.90	407-3-578.90-АС.И-35			
Н.контр.	Сацюк		20.11.90	Марки СК2, МН-2, МН-3	Стадия	Масса	Масштаб
ГИП	Ковалев		20.11.90		РП	См. специф.	1:10, 1:2
Нач.гр.	Шленова		20.11.90		Лист	Листов 1	
Инж.I кат	Колинько		20.11.90		ЭНЕРГОСЕТЬПРОЕКТ Северо-Западное отделение Ленинград		

Копировал Жукова Ц00437-04 39 Формат А3

Альбом 4

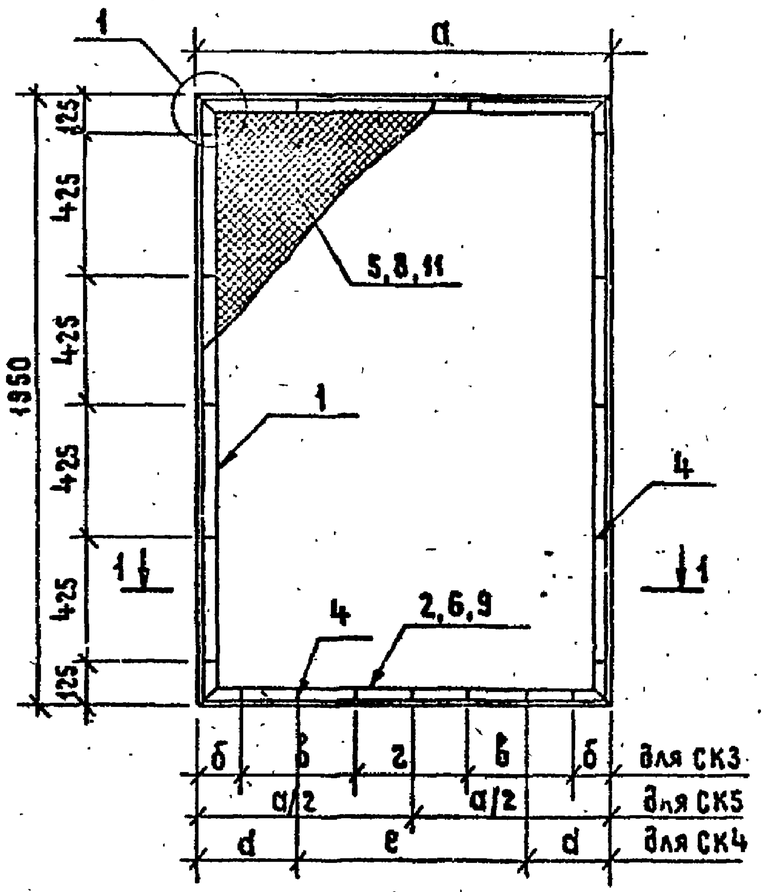

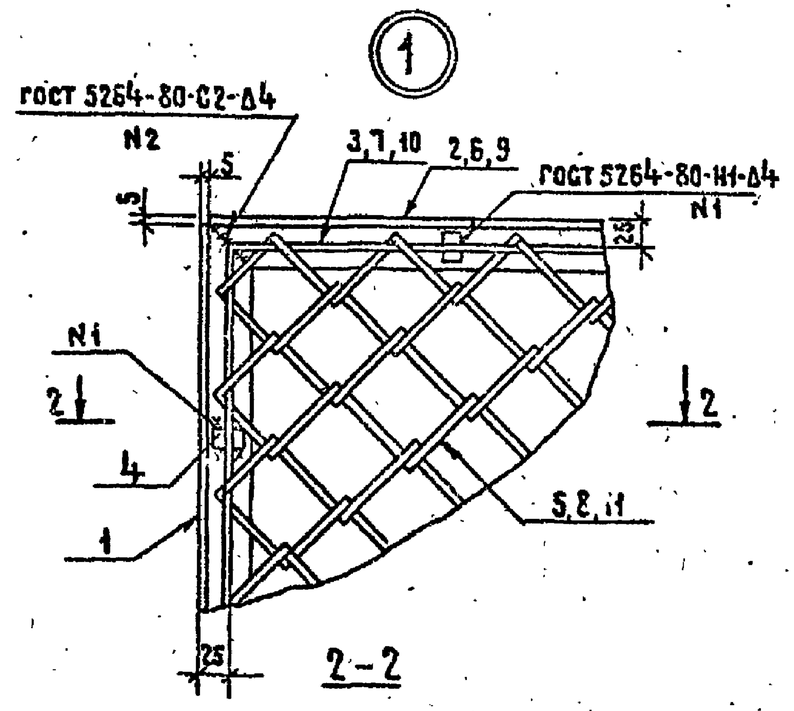

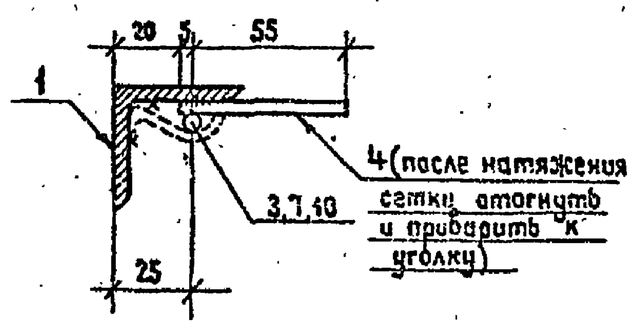

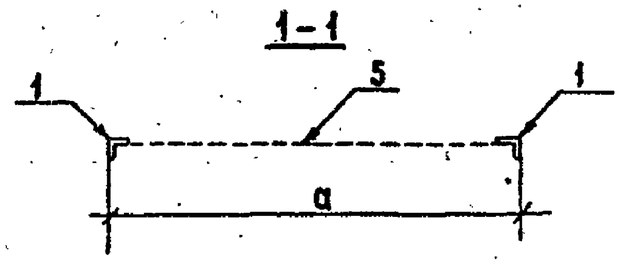

Марка	a мм	б мм	в мм	г мм	d мм	e мм	Масса, кг
СК3	1365	75	370	375	—	—	22,5
СК4	305	—	—	—	75	155	13,0
СК5	240	—	—	—	—	—	12,4

Поз.	Наименование	Кол. шт. СК3	СК4	СК5
1	Уголок 40×40×4 ГОСТ 8509-86			
	ℓ=1940 4,7кг	2	2	2
2	То же ℓ=1355 3,3кг	2	—	—
3	⌀6 AI ГОСТ 5781-82*			
	ℓ=6430 1,4кг	1	—	—
4	Полоса 4×12 ГОСТ 103-76*			
	ℓ=60 0,02кг	18	14	12
5	Сетка N30×2 ГОСТ 5336-80*			
	S=1890×1365 4,7кг	1	—	—
6	Уголок 40×40×4 ГОСТ 8509-86			
	ℓ=295 0,1кг	—	2	—
7	⌀6 AI ГОСТ 5781-82*			
	ℓ=4310 1,6кг	—	1	—
8	Сетка N30×2 ГОСТ 5336-80*			
	S=1890×240 0,9кг	—	1	—
9	Уголок 40×40×4 ГОСТ 8509-86			
	ℓ=230 0,6кг	—	—	2
10	⌀6 AI ГОСТ 5781-82*			
	ℓ=4180 0,9кг	—	—	1
11	Сетка N30×2 ГОСТ 5336-80*			
	S=1890×130 0,7	—	—	1

Привязан

Инв. №

Нач.отд.	Ратенский		20.11.90
Н.контр.	Сацюк		20.11.90
ГИП	Ковалев		20.11.90
Рук.гр.	Шленова		20.11.90
Инж.I к.	Колянько		20.11.90

407-3-578.90-АС.И-3.6

Марки СК3; СК4; СК5

Стадия	Масса	Масштаб
РП	Ст.	1:20,
	тобл.	1:2
Лист	Листов 1	

ЭНЕРГОСЕТЬПРОЕКТ
Северо-Западное отделение
Ленинград

Инв.№ подл. | Подпись и дата | Взам. инв.№

Сетка С1

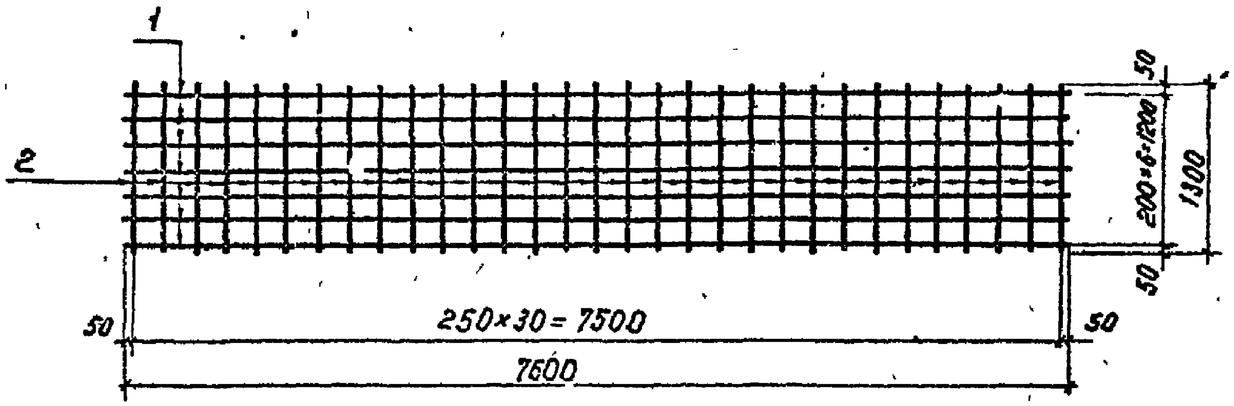

Сетка С3

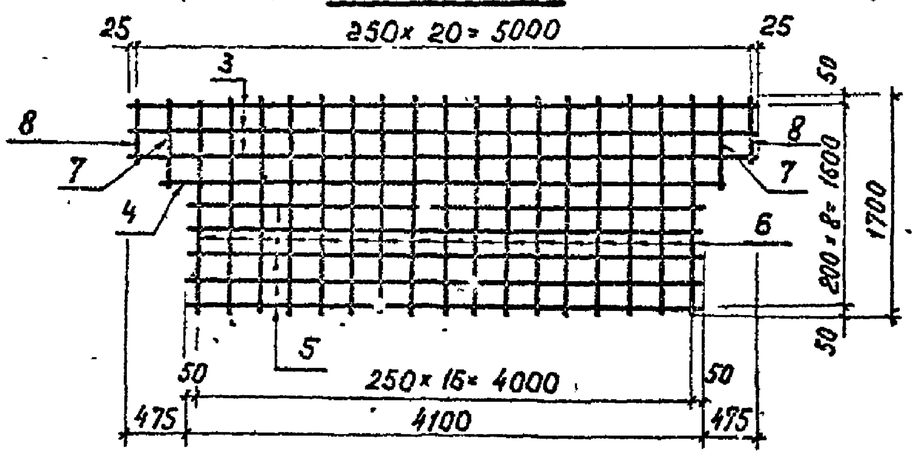

Сетка С2

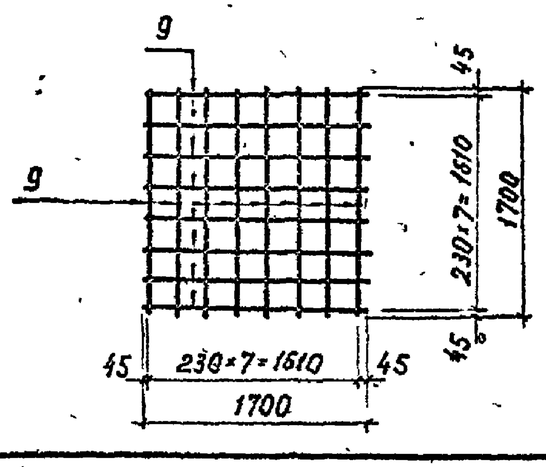

Марка сетки	Поз.	Наименование			Масса ед. кг	Масса сетки, кг
С1	1	Ф12АI	ℓ=7600	7	6,75	72,05
	2	Ф10АI	ℓ=1300	31	0,8	
С3	3	Ф10АI	ℓ=5060	3	3,1	36,9
	4	Ф10АI	ℓ=4550	1	2,8	
	5	Ф10АI	ℓ=4100	5	2,5	
	6	Ф8АI	ℓ=1700	17	0,67	
	7	Ф8АI	ℓ=650	2	0,26	
	8	Ф8АI	ℓ=450	2	0,18	
С2	9	Ф10АI	ℓ=1700	16	1,05	16,8

Арматура класса АI по ГОСТ 5781-82*

Плоские арматурные сетки варить на месте с помощью клещей или вязать проволокой через одно пересечение в шахматном порядке.

Привязан

Инв. №

Нач отд.	Роменский		20.11.90	407-3-578.90-АС.И-37		
Н. контр.	Сацюк		20.11.90	Сетки С1; С2; С3	Стадия	Масса	Масштаб
ГИП	Ковалев		20.11.90		РП	См. специр	1:20
Нач ер.	Шпенова		20.11.90		Лист	Листов 1	
					«ЭНЕРГОСЕТЬПРОЕКТ» Северо-Западное отделение Ленинград		

Копировал

Формат А3

Марка	Поз.	Наименование	Кол.	Масса кг
М-4	1	Уголок 90×56×6 - ГОСТ 8510-86		6,7
		ℓ = 500 3,35 кг	2	
М-7	2	Полоса 6×70 - ГОСТ 103-76*		0,6
		ℓ = 170 0,6 кг	1	
М-9	3	Уголок 125×80×8-ГОСТ 8510-86		20,0
		ℓ = 400 5,0 кг	4	
МН-22	4	Лист 12 - ГОСТ 19903-74*		30,7
		S = 250×500 11,8 кг	1	
	5	Лист 12 - ГОСТ - 19903-74*		
		S = 250×500 11,8 кг	1	
	6	ф14 А-III - ГОСТ 5781-82*		
		ℓ = 385 0,47 кг	15	

М-4

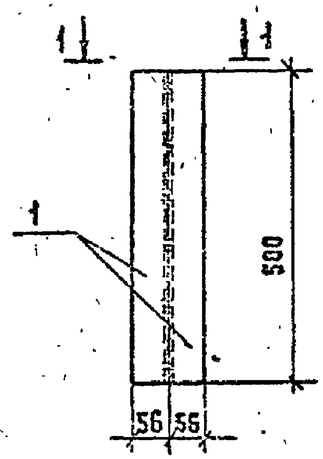

1-1

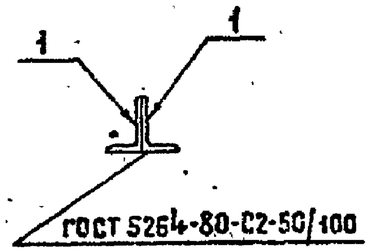

М-7

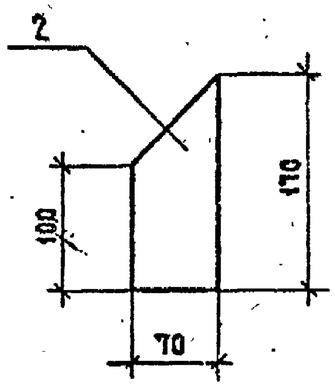

М-9

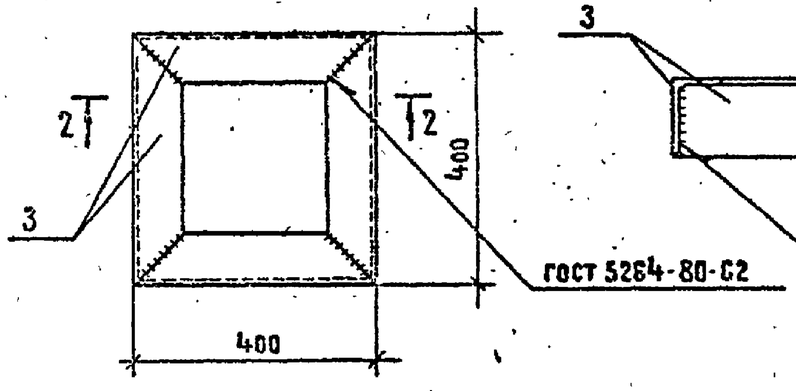

2-2

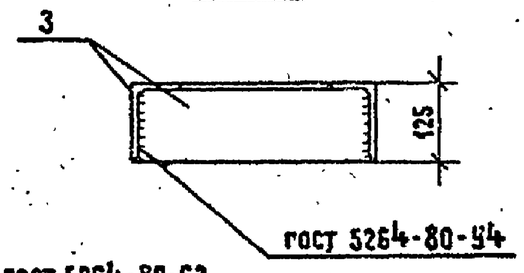

Рез поз. 3

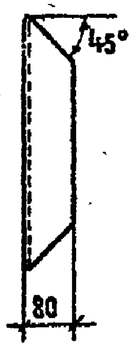

МН-22

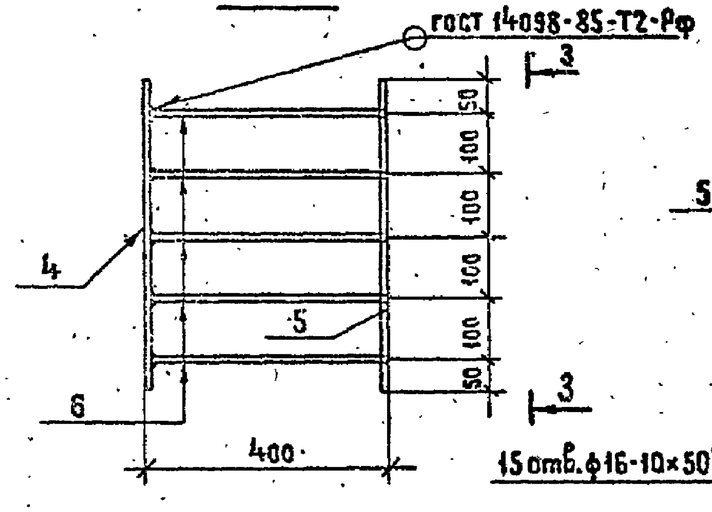

3-3

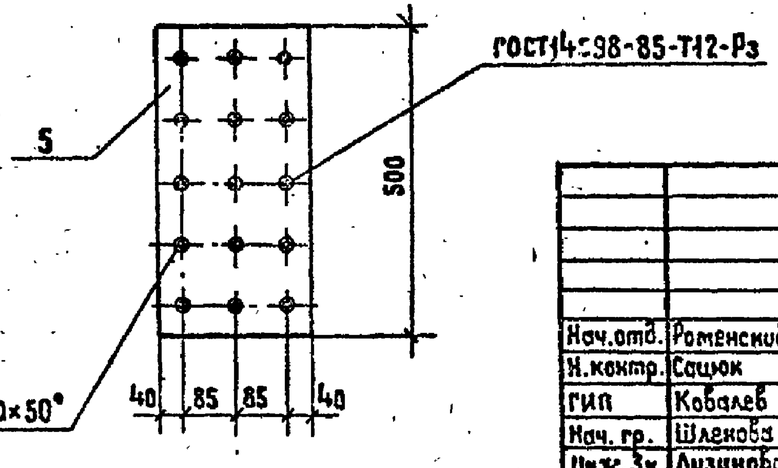

Привязан

Инв. №

Нач.отд.	Роменский		20.11.90
Н.контр.	Сацюк		20.11.90
ГИП	Ковалев		20.11.90
Нач. гр.	Шленова		20.11.90
Инж. 3к.	Лизунова		20.11.90

407-3-578.90-АС.И-38

Марки
М-4, М-7, М-9, МН-22

Стадия	Масса	Масштаб
РП	См. спецификацию	1:10, 1:5
Лист	Листов 1	

ЭНЕРГОСЕТЬПРОЕКТ
Северо-Западное отделение
Ленинград