АЛЬБОМ III

ИЗДЕЛИЯ ЗАВОДСКОГО ИЗГОТОВЛЕНИЯ

ДЛЯ ПРОЕКТОВ ЖИЛЫХ И ОБЩЕСТВЕННЫХ ЗДАНИЙ СЕРИИ 467А

ЧАСТЬ 3в

ВНУТРЕННИЕ СТЕНОВЫЕ ПАНЕЛИ ТОЛЩИНОЙ 150 мм

И ВЕНТИЛЯЦИОННЫЕ БЛОКИ ГОРИЗОНТАЛЬНОГО ФОРМОВАНИЯ

МОСКВА 1965 г

АЛЬБОМ III

ИЗДЕЛИЯ ЗАВОДСКОГО ИЗГОТОВЛЕНИЯ

ДЛЯ ПРОЕКТОВ ЖИЛЫХ И ОБЩЕСТВЕННЫХ ЗДАНИЙ СЕРИИ 467А

ЧАСТЬ 3в

ВНУТРЕННИЕ СТЕНОВЫЕ ПАНЕЛИ ТОЛЩИНОЙ 150мм

И ВЕНТИЛЯЦИОННЫЕ БЛОКИ ГОРИЗОНТАЛЬНОГО ФОРМОВАНИЯ

РАЗРАБОТАН КОНСТРУКТОРСКИМ БЮРО ПО ЖЕЛЕЗОБЕТОНУ Госстроя РСФСР

ВВЕДЕН В ДЕЙСТВИЕ ПРИКАЗОМ КОНСТРУКТОРСКОГО БЮРО ПО ЖЕЛЕЗОБЕТОНУ №34 от 29/х-1965 г

МОСКВА 1965г

NN п/п	Наименование изделий	Марка	NN страниц	NN листа
1	Содержание альбома		1	СП-1
2	Пояснительная записка		2	ПЗ-1
3	Внутренняя стеновая панель	ЭП 1А	3	1
4	"	ВС 1	4	2
5	"	ВС 1-1А	5	3
6	"	ВС1-1	6	4
7	"	ВС1-5	7	5
8	"	ВС2А	8	6
9	"	ВС3, ВС3-1	9	7
10	"	ВС4; ВС4-2	10	8
11	"	ВС4-1	11	9
12	"	ВС4-3	12	10
13	"	ВС5; ВС6; ВС6-1	13	11
14	Ригель	ВС7н	14	12
15	"	ВС7н-т	15	13
16	"	ВС7н-т-1	16	14
17	Внутренняя стеновая панель	ВС8	17	15
18	Ригель	ВС9н; ВС9н-1	18	16
19	"	ВС9н-т ВС9н-т-1	19	17
20	"	ВС9н-т-2	20	18
21	Внутренняя стеновая панель	ВС10-1; ВС6-11	21	19
22	"	ВС 14	22	20
23	"	ВС 15	23	21
24	Детали	1÷5	24	22
25	"	6÷10	25	23
26	"	11÷17	26	24
27	"	18÷24	27	25
28	"	25÷32	28	26

(5) По извещению об изменении N 644 от 30/XI-72 г.

NN п/п	Наименование изделий	Марка	NN страниц	NN листа
29	Закладные детали	ЗД-1В÷ЗД-5В	29	27
30	"	ЗД-6В÷ЗД-9В-1	30	28
31	Закладные детали, петли	ЗД-10В-1÷ЗД-12В Т-1В÷Т-4В	31	29
32	Сварные каркасы	К-3В÷К-8В	32	30
33	"	К-9В÷К-12В	33	31
34	"	К-13В÷К-18В	34	32
35	Сварные каркасы и сетки	К-19В; К-20В С-3В÷С-6В	35	33
36	Сварные каркасы	К-21В; К-22В ЗД-9В; ЗД-10В; ЗД-13В	36	34
37	"	К-21В-1; К-39В	37	35
38	"	К-23В; К-24В	38	36
39	"	К-30В÷К-37В	39	37
40	Ригель	ВС7	40	38
41	"	ВС7-Т	41	39
42	"	ВС7-Т-1	42	40
43	"	ВС9; ВС9-1	43	41
44	"	ВС9Т; ВС9Т-1	44	42
45	"	ВС9Т-2	45	43
46	Сварные каркасы	К-26В; К-27В; ЗД-13В-1	46	44А (6)
47	"	К-26В-1; К-38В	47	45А (6)
48	"	К-28В; К-29В	48	46А (6)
49	Вентиляционный блок	ВБР1А-1	49	47
50	"	ВБР1А-2	50	48
51	"	ВБР1А-3	51	49
52	"	ВБР1А-4	52	50
53	"	ВБР1А-5	53	51
54	"	ВБР1А-6	54	52
55	"	ВБР1А-7	55	53
56	Сварные каркасы и сетки	К-1В; К-2В С-1В; С-2В	56	54
57	"	К-25В С-7В÷С-10В	57	55
58	Внутренняя стеновая панель	ВС 25	58	56
59	Внутренняя стеновая панель	ВС10-2	59	57

Выпуском настоящего листа аннулируется лист СП-1 изв. 197 от 28/IX 66

Гл. инженер К.Б.	А. Якушев	Инженер	Г. Павлова
Гл. конструктор	Б. Фельман	Ст. инженер	В. Богородский
Нач. отдела	А. Алекси	Проверил	И. Пух
Гл. конструктор пр.	В. Айнбиндеров		

Конструкторское бюро по железобетону Госстроя РСФСР

Изделия заводского изготовления	Содержание альбома	Серия 467А	Альбом III часть 3В	Лист СП-1а	1965 г

Арх. № 19786-1

В часть 3В Альбома III включены рабочие чертежи железобетонных панелей внутренних стен и вентиляционных блоков, изготовляемых в горизонтальном положении с подъемом из форм без применения кантователя.

Панели применяются для жилых и общественных зданий комплексной серии 467А, вентиляционные блоки — только для жилых зданий.

Внутренние стеновые панели имеют размеры на комнату, толщина панелей 150мм. Панели жесткости приняты толщиной 140 мм.

Вентиляционные блоки для опирания панелей перекрытий имеют консоли размером 10 см.

При варианте плит на твердом топливе вентблоки изготавливать из жаростойкого бетона согласно СН-156-61 табл. 4; армирование вентблоков остается без изменения.

В общественных зданиях, имеющих высоту помещений 3м, принята двухрядная разрезка внутренних стен, причем, размеры нижнего ряда соответствуют размерам панелей жилых домов.

Переход на другую высоту этажа обеспечивается укладкой доборных элементов — ригелей высотой 49 см.

Толщина ригелей 16см длина 9.90 или 12.10м в зависимости от ширины зданий. В ригелях предусмотрены выпуски арматуры, посредством которых перекрытия свариваются с ригелями. В связи с этим расположение выпусков арматуры должно точно фиксироваться при изготовлении ригелей. В чертежах ригелей даны 3 варианта разбивки выпусков в зависимости от ширины применяемых панелей перекрытий.

Панели внутренних стен армируются сварными пространственными каркасами и рассчитаны в соответствии с СН и П II-В1-62.

Закладные детали и петли, связывающие внутренние стеновые панели и вентблоки с наружными стеновыми панелями, подвергаются металлизации по СН 206-62.

Ригели имеют предварительно-напряженную арматуру класса А-IV с электротермическим способом натяжения.

В альбом включен также вариант конструкции ригелей с обычным армированием.

Ригели рассчитаны и законструированы в соответствии с ниже приводимой таблицей I.

В случае, если при других расчетных схемах (при разработке новых проектов) изгибающие моменты будут больше приведенных в таблице, армирование ригелей должно быть пересмотрено.

Таблица I

NN п/п	Марка ригелей	q расч. т/п.м	Расчетная схема	Пр. М расч. тм	Оп М расч. тм	a м	l max м	Примечания
1	ВС9 н ВС9 н-1	6.11		4.89	7.67	0.59	3.11	Времен. нормат. нагр. 400 кг/м²
2	ВС9 н-Т ВС9 н-Т-1	4.86		9.77	12.3	0.59	4.77	Врем. норм. нагр. 200 кг/м²
3	ВС9 н-Т-2	6.22	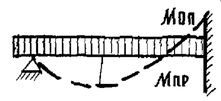	15.6	20.0	0.59	5.45	Времен. норм. нагр. 400 кг/м²
4	ВС7 н	4.86		4.89	4.89	0.59÷1.25	2.80	Врем. нормат. нагр. 200 кг/м²
5	ВС7 н-Т	4.86		9.77	12.3	0.59	4.77	"
6	ВС7н-Т-1	4.86	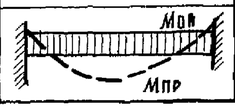	9.77	12.3	1.25÷2.5	4.77	"

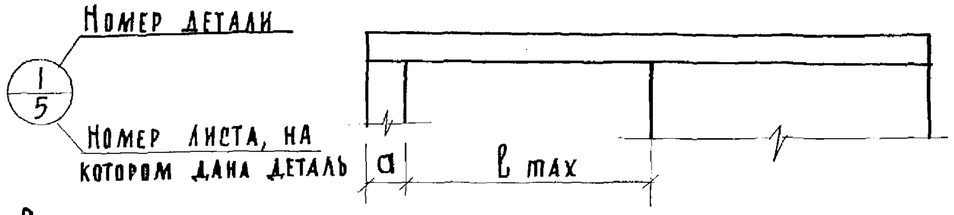

Во внутренних стеновых панелях ВС1, ВС1-1А, ВС1-1, ВС3, ВС3-1, а также в ригелях ВС7н, ВС7н-Т, ВС7, ВС7-Т предусмотрены каналы для пропуска электропроводки.

Гл. инженер КБ	А. Якушев	Гл. констр. пр.	Проверил
Гл. констр.	Фельман	Ст. инженер	В. Айнбиндеров
Нач. отдела	В. Болтинский	Инженер	В. Богородский
Нач. отдела	Д. Алексин	Инженер	Г. Павлова

Конструкторское бюро по железобетону Госстроя РСФСР

Изделия заводского изготовления	Пояснительная записка.	Серия 467А	Альбом III часть 3В	Лист ПЗ-1	1965г

Арх. № 19786-2

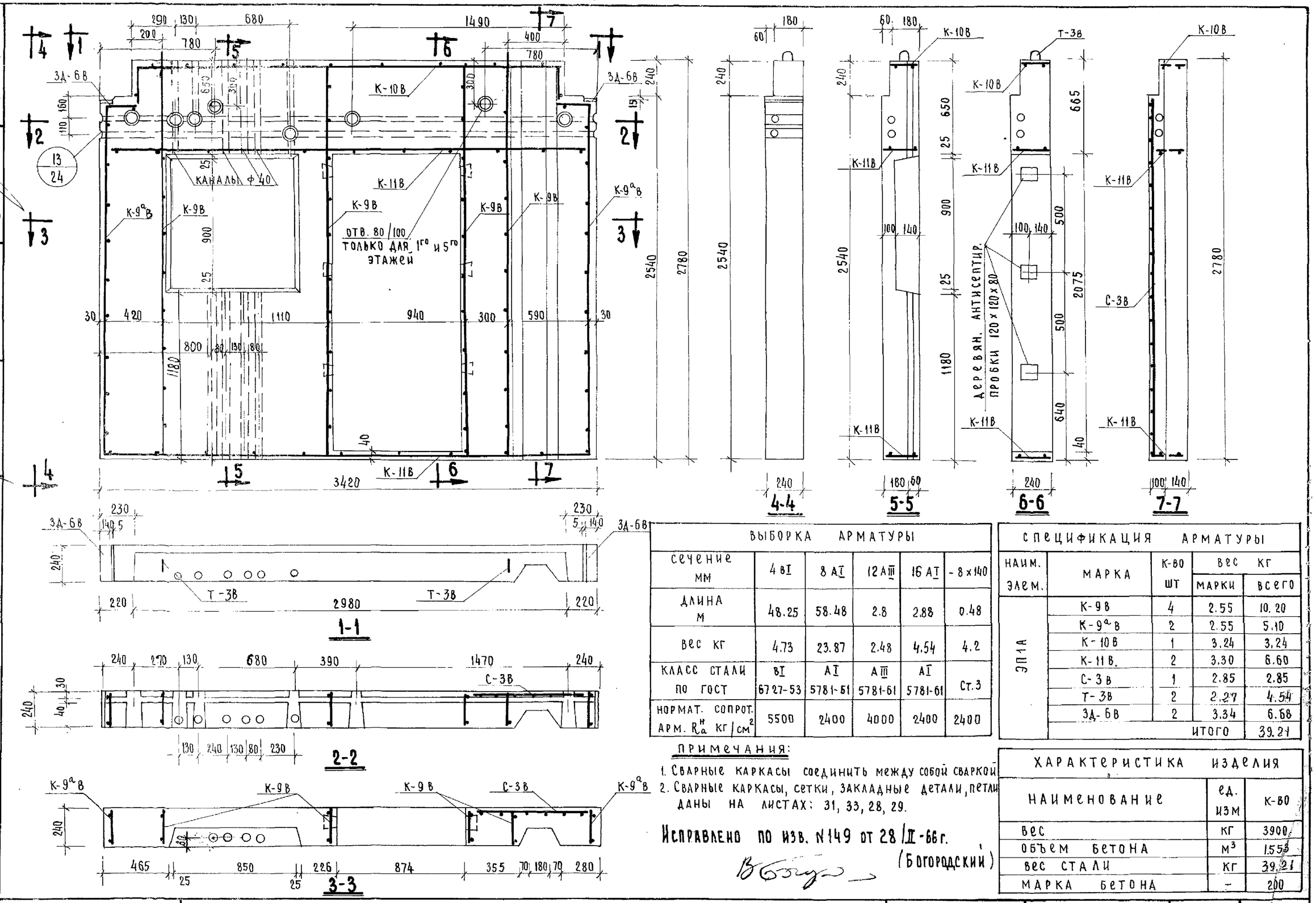

ВЫБОРКА АРМАТУРЫ					
Сечение мм	4 вI	8 АI	12 АIII	16 АI	-8×140
Длина м	48.25	58.48	2.8	2.88	0.48
Вес кг	4.73	23.87	2.48	4.54	4.2
Класс стали по ГОСТ	вI 6727-53	АI 5781-61	АIII 5781-61	АI 5781-61	Ст.3
Нормат. сопрот. арм. $R_a^н$ кг/см²	5500	2400	4000	2400	2400

СПЕЦИФИКАЦИЯ АРМАТУРЫ				
Наим. элем.	Марка	К-во шт	Вес кг марки	Вес кг всего
ЭП1А	К-9В	4	2.55	10.20
	К-9аВ	2	2.55	5.10
	К-10В	1	3.24	3.24
	К-11В	2	3.30	6.60
	С-3В	1	2.85	2.85
	Т-3В	2	2.27	4.54
	З-6В	2	3.34	6.68
			Итого	39.21

Примечания:

1. Сварные каркасы соединить между собой сваркой
2. Сварные каркасы, сетки, закладные детали, петли даны на листах: 31, 33, 28, 29.

Исправлено по изв. №149 от 28/II-66г. (Богородский)

ХАРАКТЕРИСТИКА ИЗДЕЛИЯ		
Наименование	Ед. изм	К-во
Вес	кг	3900
Объем бетона	м³	1.55
Вес стали	кг	39.21
Марка бетона	-	200

Гл. инженер К.Б.	А. Якушев
Гл. конструкт. К.Б.	Я. Фельман
Нач. отдела	А. Алекси
Гл. конструктор пр.	В. Гуцков

Гл. конструкт. пр.	В. Айнбиндеров
Ст. инженер	В. Богородский
Инженер	Г. Павлова
Проверил	И. Пух

Конструкторское бюро по железобетону Госстроя РСФСР

Изделия заводского изготовления

Внутренняя стеновая панель ЭП1А

Серия	Альбом	Лист	
467А	III часть 3В	1	1965

Арх. № 19786-3

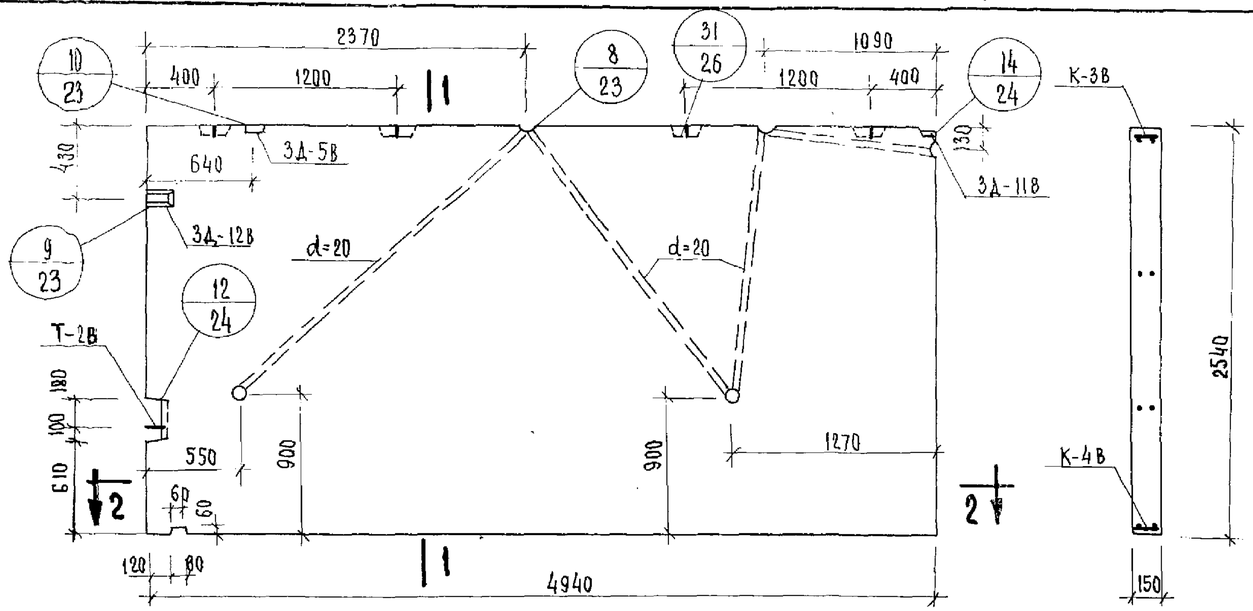

1-1

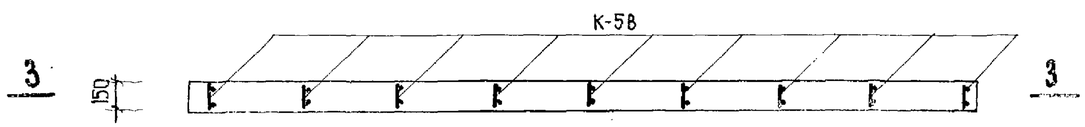

2-2

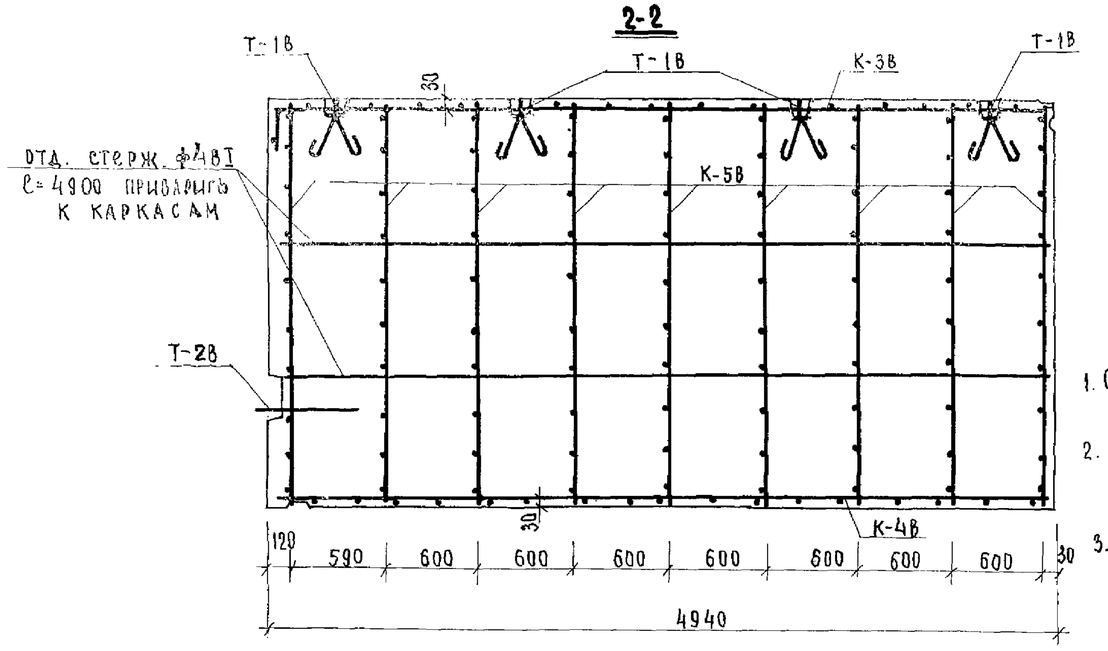

3-3

Спецификация арматуры

наим. э-та	марка	к-во шт.	вес кг марки	вес кг всего
ВС1	К-3В	1	4.28	4.28
	К-4В	1	4.12	4.12
	К-5В	9	1.66	14.94
	3Д-5В	1	1.39	1.39
	3Д-11В	1	1.58	1.58
	3Д-12В	1	1.38	1.38
	Т-1В	4	3.18	12.72
	Т-2В	1	1.09	1.09
	отд. стерж. 4В-I, ℓ=4900	4	0.48	1.92
			итого	43.42

Характеристика изделия

наименование	ед. изм.	к-во
вес	кг	4700
объем бетона	$м^3$	1.88
вес стали	кг	43.42
марка бетона	–	200

Примечания

1. Сварные каркасы соединить между собой сваркой.
2. Каркасы, закладные детали и петли см. листы 30, 27, 29.
3. Каркасы К-5В установить ф8 ст. кл. А III к поддону формы.

Выборка арматуры

сечение мм	4В-I	6А-I	8А-I	10А-I	12А-I	18А-I	8А-III	12А III	-8×60	-8×80
длина м	34.78	22.5	20.10	1.98	1.22	6.36	22.54	0.72	0.26	0.30
вес кг	3.37	5.05	7.94	1.23	1.09	12.72	8.9	0.64	0.98	1.5
класс стали по ГОСТу	В-I 6727-53	А-I 5781-61					А-III 5781-61		Ст.3	
норм. сопр. арм. $R_a^н$ = кг/см²	5500	2400					4000		2400	

Изделия заводского изготовления	Внутренняя стеновая панель ВС1	Серия 467А	Альбом III часть 3В	Лист 2	1965

Арх. № 19786-4

Конструкторское бюро по железобетону Госстроя РСФСР

Гл. констр. пр.	В. Айнбиндеров	
Ст. инженер	В. Богородский	
Инженер	Г. Павлова	
Проверил	Я. Пух	
Гл. инженер К.Б.	А. Якушев	
Гл. конструкт. К.Б.	Я. Фельман	
Нач. отдела	Д. Алекси	
Гл. конструк. пр.	В. Гуцков	

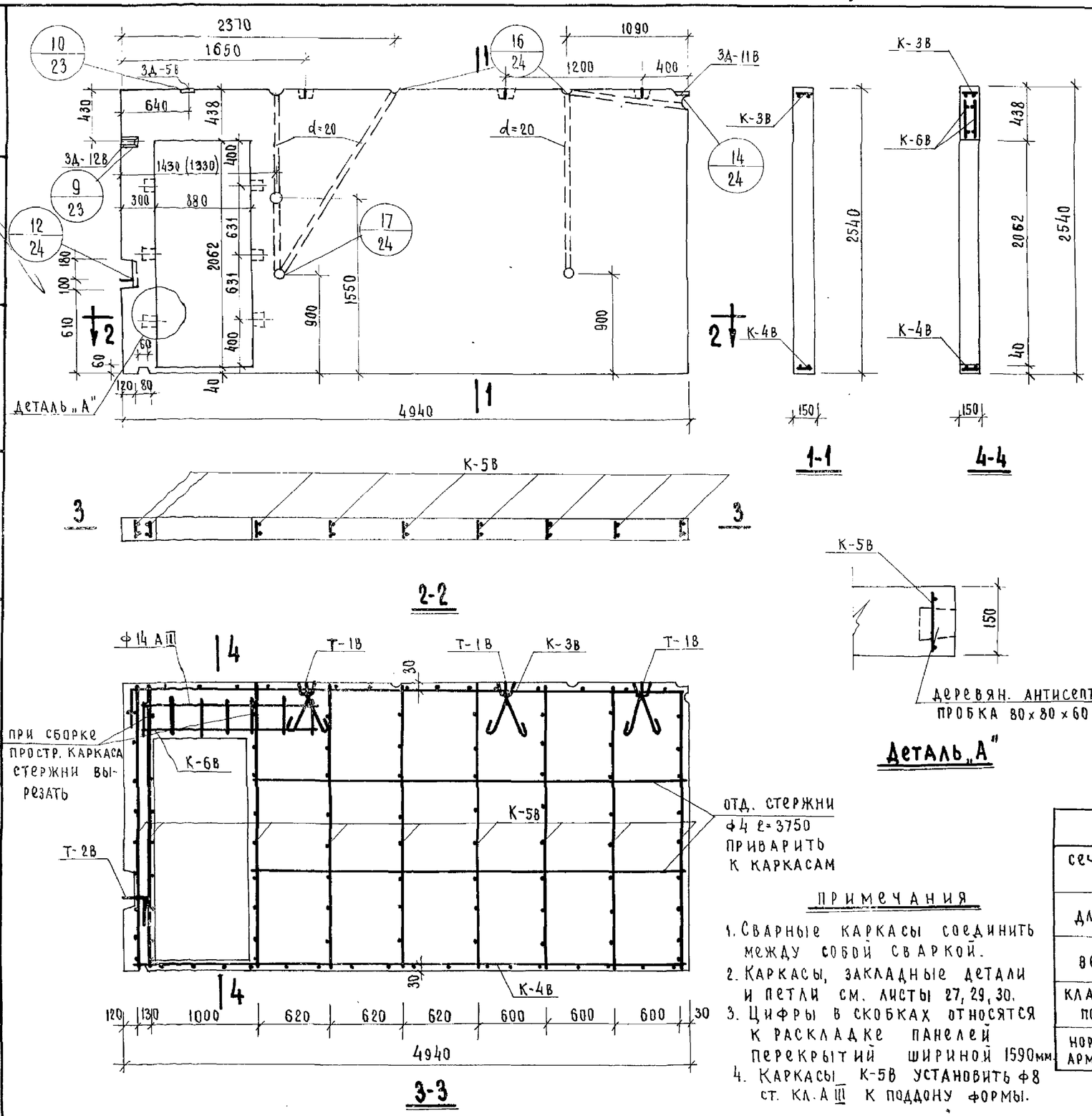

Деталь „А"

Спецификация арматуры

Наим. элем.	Марка	К-во шт.	Вес кг марки	Вес кг всего
ВС1-1А	К-3В	1	4.28	4.28
	К-4В	1	4.12	4.12
	К-5В	9	1.66	15.00
	К-6В	2	3.32	6.64
	3А-5В	1	1.39	1.39
	3А-11В	1	1.58	1.58
	3А-12В	1	1.38	1.38
	Т-2В	1	1.09	1.09
	Т-1В	3	3.18	9.54
	отд. стерж. ф4 AI ℓ=3750	4	0.37	1.48
			итого	46.5

Характеристика изделия

Наименование	Ед. изм.	К-во
Вес	кг	4000
Объем бетона	$м^3$	1.60
Вес стали	кг	46.5
Марка бетона	–	200

Выборка арматуры

Сечение мм	4 В-I	6 А-I	8 А-I	10 А-I	12 А-I	18 А-I	8 А-III	12 А-III	14 А-III	-8×60	-8×80
Длина м	3.02	27.8	23.5	1.98	1.22	4.77	22.5	0.72	3.4	0.26	0.30
Вес кг	2.93	6.23	9.28	1.23	1.09	9.54	8.9	0.64	4.12	0.98	1.5
Класс стали по ГОСТу	В-I 6727-53	А-I 5781-61					А-III 5781-61			Ст.3	
Норм. сопр. арм. $R_a^н$ кг/см²	5500	2400					4000			2400	

Примечания

1. Сварные каркасы соединить между собой сваркой.
2. Каркасы, закладные детали и петли см. листы 27, 29, 30.
3. Цифры в скобках относятся к раскладке панелей перекрытий шириной 1590мм.
4. Каркасы К-5В установить ф8 ст. кл. А III к поддону формы.

Гл. констр. пр.	В. Айнбиндеров		
Ст. инженер	В. Богородский		
Инженер	Г. Павлова		
Проверил	Ц. Пух		
Гл. инженер К.Б	А. Якушев		
Гл. конструкт. К.Б	Ф. Фельман		
Нач. отдела	Д. Алекси		
Гл. конструкт. пр.	В. Гуцков		

Конструкторское бюро по железобетону ГОССТРОЯ РСФСР

Изделия заводского изготовления	Внутренняя стеновая панель ВС1-1А	Серия 467А	Альбом III часть 3В	Лист 3	1965 г

Арх. № 19786-5

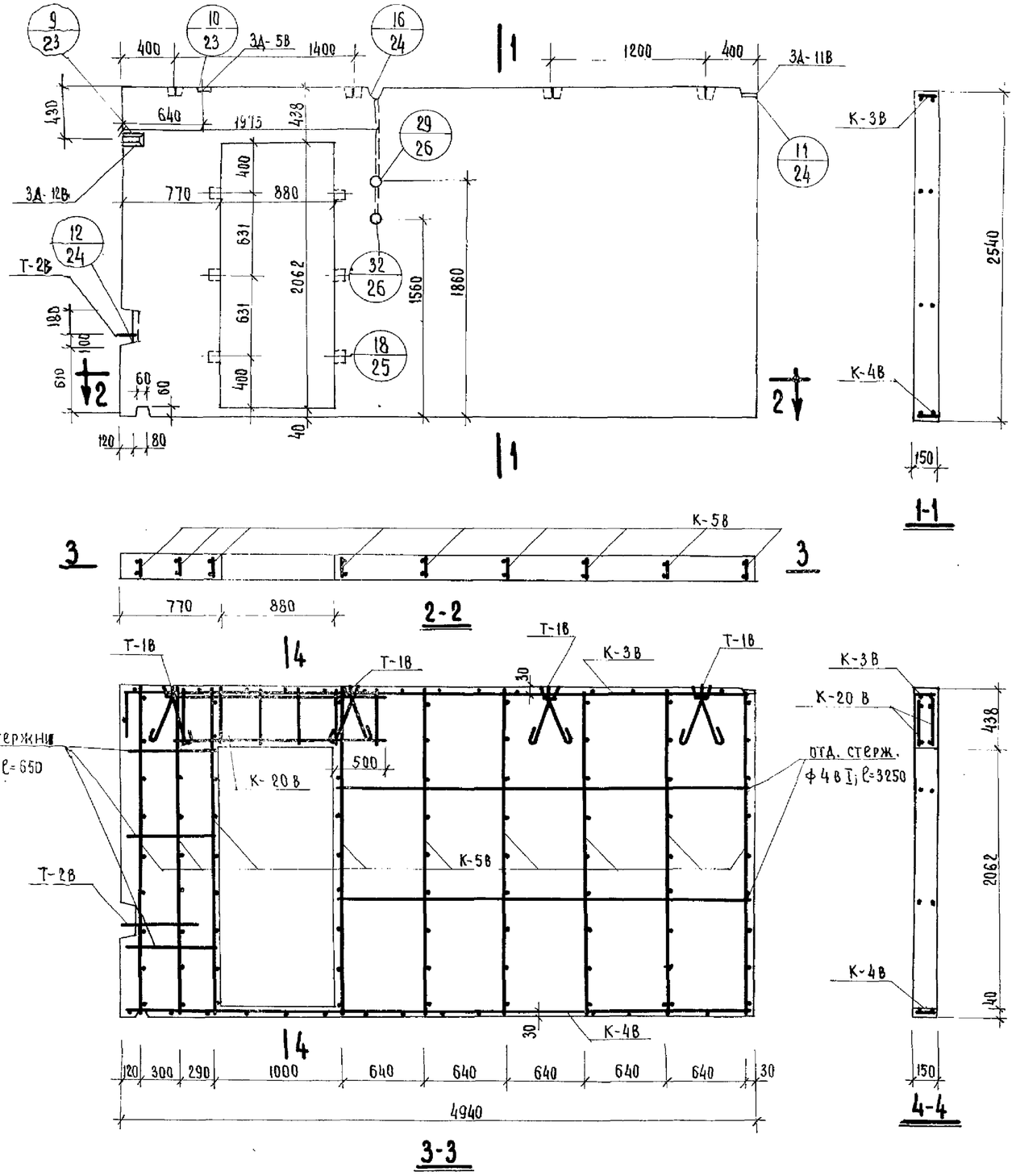

СПЕЦИФИКАЦИЯ АРМАТУРЫ				
НАИМ. ЭЛ-ТА	МАРКА	К-ВО ШТ.	ВЕС КГ МАРКИ	ВЕС КГ ВСЕГО
ВС1-1	К-3В	1	4.28	4.28
	К-4В	1	4.12	4.12
	К-5В	9	1.66	15.0
	К-20В	2	1.74	3.48
	ЗД-5В	1	1.39	1.39
	ЗД-11В	1	1.58	1.58
	ЗД-12В	1	1.38	1.38
	Т-2В	1	1.09	1.09
	Т-1В	4	3.18	12.72
	отд. стерж. ф4ВI ℓ=650	6	–	0.38
	отд. стерж. ф4ВI ℓ=3250	4	–	1.28
			ИТОГО:	46.7

ХАРАКТЕРИСТИКА ИЗДЕЛИЯ		
НАИМЕНОВАНИЕ	ЕД.ИЗМ.	К-80
ВЕС	КГ	4000
ОБЪЕМ БЕТОНА	$м^3$	1.60
ВЕС СТАЛИ	КГ	46.7
МАРКА БЕТОНА	–	200

ВЫБОРКА АРМАТУРЫ										
СЕЧЕНИЕ ММ	4ВI	6АI	8АI	10АI	12АI	18АI	8АIII	12АIII	-8×60	-8×80
ДЛИНА М	37.4	22.5	27.58	1.98	1.22	6.36	22.5	0.72	0.26	0.30
ВЕС КГ	3.63	5.04	11.0	1.23	1.08	12.72	8.9	0.63	0.98	1.5
КЛАСС СТАЛИ ПО ГОСТУ	В-I 6727-53	А-I 5781-61					А-III 5781-61		Ст.3	
НОРМАТИВН. СОПР. АРМ. $R_a^н$ = кг/см²	5500	2400					4000		2400	

Примечания

1. Сварные каркасы соединить между собой сваркой.
2. Каркасы, закладные детали, петли см. листы: 27; 29; 30 и 33.
3. Каркасы К-5В установить ф8 ст. кл. АIII к поддону формы.

ИЗДЕЛИЯ ЗАВОДСКОГО ИЗГОТОВЛЕНИЯ	ВНУТРЕННЯЯ СТЕНОВАЯ ПАНЕЛЬ ВС1-1	СЕРИЯ 467А	АЛЬБОМ III ЧАСТЬ 3В	ЛИСТ 4	1965

ГЛ. ИНЖЕНЕР К.Б.	В.БОГОРОДСКИЙ	
ГЛ. КОНСТРУКТ. КБ	Г. ПАВЛОВА	
НАЧ. ОТДЕЛА	И. ПУХ	
ГЛ. КОНСТРУКТ. ПР.		
СТ. ИНЖЕНЕР		
ИНЖЕНЕР		
ПРОВЕРИЛ		
СОГЛАСОВАНО		
А. ЯКУШЕВ		
Я. ФЕЛЬМАН		
А. АЛЕКСИ		
В. АЙНБИНДЕРОВ		

КОНСТРУКТОРСКОЕ БЮРО ПО ЖЕЛЕЗОБЕТОНУ ГОССТРОЯ РСФСР

Арх. № 19786-6

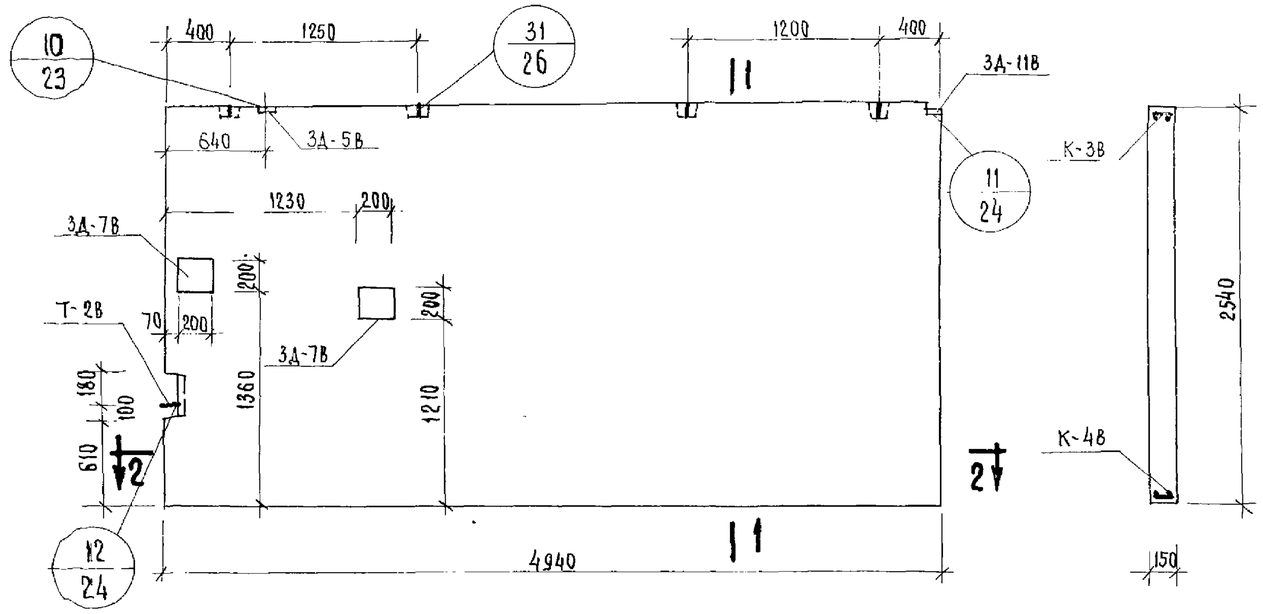

отд. стержни ф 4в I ℓ=4900 приварить к каркасам

ПРИМЕЧАНИЯ

1. Сварные каркасы соединить между собой сваркой.
2. Каркасы, закладные детали и петли см. листы 27, 28, 29, 30.
3. Закладные детали 3Д-7В должны строго фиксироваться по указанным привязкам.
4. Каркасы К-5В установить ф8 кл А III к поддону формы.

СПЕЦИФИКАЦИЯ АРМАТУРЫ

НАИМ. ЭЛЕМ.	МАРКА	К-ВО ШТ	ВЕС КГ МАРКИ	ВЕС КГ ВСЕГО
ВС1-5	К-3В	1	4.28	4.28
	К-4В	1	4.12	4.12
	К-5В	9	1.66	15.00
	3Д-5В	1	1.39	1.39
	3Д-7В	2	5.94	11.88
	3Д-11В	1	1.58	1.58
	Т-2В	1	1.09	1.09
	Т-1В	4	3.18	12.72
	ОТД. СТЕРЖ. Ф4В I ℓ=4900	4	0.48	1.92
			ИТОГО:	53.98

ХАРАКТЕРИСТИКА ИЗДЕЛИЯ

НАИМЕНОВАНИЕ	ЕД. ИЗМ.	К-80
ВЕС	КГ	4700
ОБЪЕМ БЕТОНА	$м^3$	1.88
ВЕС СТАЛИ	КГ	53.98
МАРКА БЕТОНА	–	200

ВЫБОРКА АРМАТУРЫ

СЕЧЕНИЕ ММ	4В I	6А-I	8А-I	10А-I	12А-I	18А-I	8А III	12А III	-8×80	-8×200
ДЛИНА М.	34.78	22.50	20.10	1.34	3.30	6.36	22.5	0.72	0.3	0.8
ВЕС КГ	3.38	5.04	7.94	0.84	2.93	12.74	8.91	0.65	1.5	10.04
КЛАСС СТАЛИ ПО ГОСТУ	В-1 6727-53	А-I 5781-61					А-III 5781-61		Ст.3	
НОРМАТИВН. СОПР. АРМ. $R_a^н$ = кг/см²	5500	2400					4000		2400	

ИЗДЕЛИЯ ЗАВОДСКОГО ИЗГОТОВЛЕНИЯ	**ВНУТРЕННЯЯ СТЕНОВАЯ ПАНЕЛЬ ВС1-5**	СЕРИЯ 467А	АЛЬБОМ III ЧАСТЬ 3В	ЛИСТ 5	1965

ГЛ. ИНЖЕНЕР К.Б	А. ЯКУШЕВ	В. БОГОРОДСКИЙ
ГЛ. КОНСТРУКТ. К.Б	Я. ФЕЛЬМАН	Г. ПАВЛОВА
НАЧ. ОТДЕЛА	Д. АЛЕКСИ	И. ПУХ
ГЛ. КОНСТРУК. ПР.	В. АЙНБИНДЕРОВ	
СТ. ИНЖЕНЕР		
ИНЖЕНЕР	ПРОВЕРИЛ	
	СОГЛАСОВАНО	

КОНСТРУКТОРСКОЕ БЮРО ПО ЖЕЛЕЗОБЕТОНУ ГОССТРОЯ РСФСР

Арх. № 19786-7

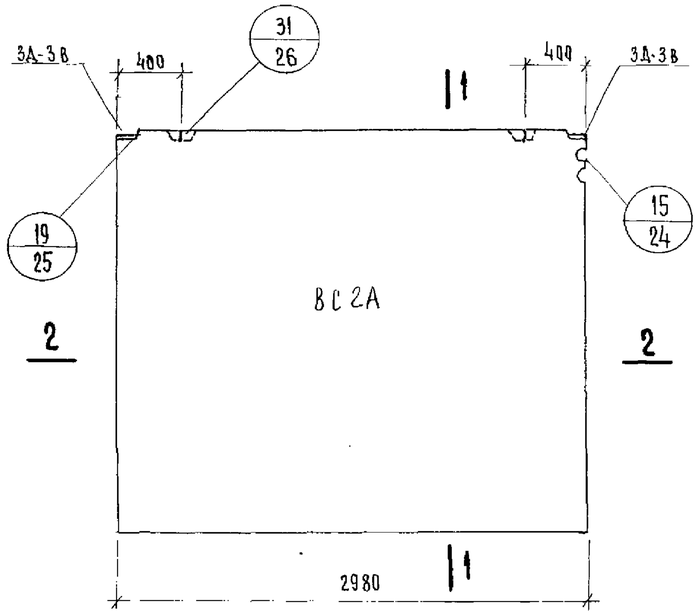

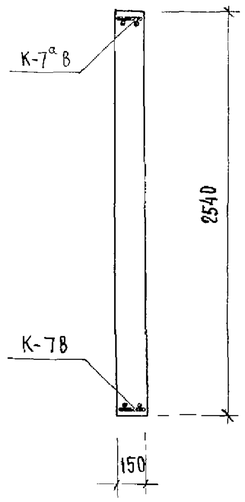

1-1

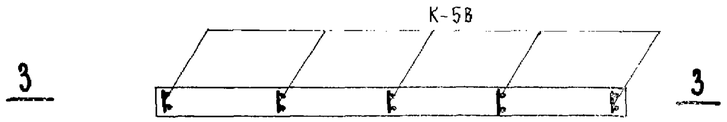

2-2

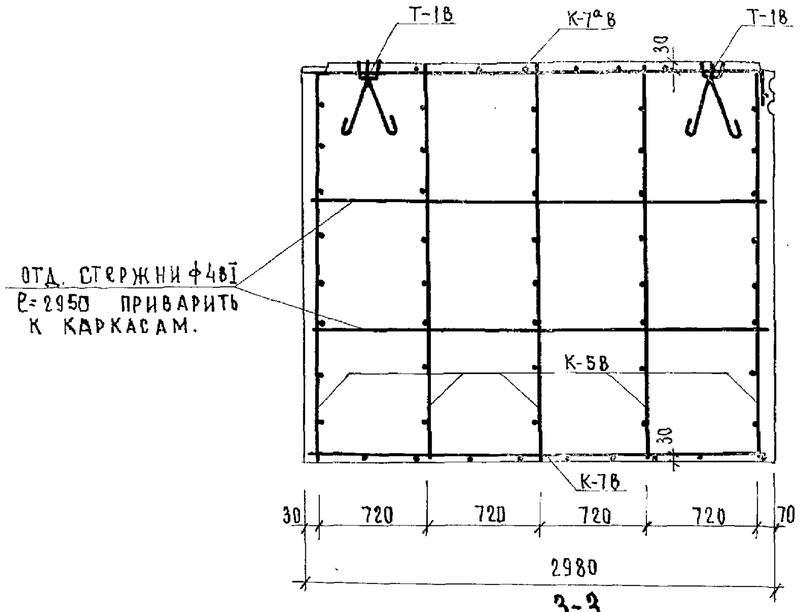

3-3

СПЕЦИФИКАЦИЯ АРМАТУРЫ				
НАИМ. ЭЛЕМ.	МАРКА	К-ВО ШТ	ВЕС КГ МАРКИ	ВЕС КГ ВСЕГО
ВС2А	К-7а В	1	2.47	2.47
	К-7В	1	2.47	2.47
	К-5В	5	1.66	8.30
	3Д-3В	2	1.55	3.1
	Т-1В	2	3.18	6.36
	ОТД. СТЕРЖ. ф4В-I ℓ=2.95	4	0.29	1.16
			ИТОГО:	23.86

ХАРАКТЕРИСТИКА ИЗДЕЛИЯ		
НАИМЕНОВАНИЕ	ЕД. ИЗМ	К-ВО
ВЕС	КГ	2850
ОБЪЕМ БЕТОНА	$м^3$	1.14
ВЕС СТАЛИ	КГ	23.86
МАРКА БЕТОНА	—	200

ПРИМЕЧАНИЯ:

1. Сварные каркасы соединить между собой сваркой.
2. Каркасы, закладные детали и петли см. листы 27, 29, 30.
3. Каркасы К-5В установить ф8 кл. А III к поддону формы.

ВЫБОРКА АРМАТУРЫ							
СЕЧЕНИЕ ММ	4 В-I	6 А-I	8 А-I	10 А-I	18 А-I	8 А-III	-8×80
ДЛИНА М	20.51	12.44	11.80	2.60	3.18	12.44	0.30
ВЕС КГ	2.00	2.78	4.66	1.60	6.36	5.00	1.5
КЛАСС СТАЛИ ПО ГОСТ	ВI 6727-53	А-I 5781-61				А-III 5781-61	Ст.3
НОРМАТИВНОЕ СОПР. АРМ $R_a^н$ кг/см²	5500	2400				4000	2400

ИЗДЕЛИЯ ЗАВОДСКОГО ИЗГОТОВЛЕНИЯ	ВНУТРЕННЯЯ СТЕНОВАЯ ПАНЕЛЬ ВС2А	СЕРИЯ 467А	АЛЬБОМ III ЧАСТЬ 3В	ЛИСТ 6	1965

ГЛ. КОНСТР. ПР.	В. АЙНБИНДЕРОВ		
СТ. ИНЖЕНЕР	В. БОГОРОДСКИЙ		
ИНЖЕНЕР	Г. ПАВЛОВА		
ПРОВЕРИЛ	И. ПУХ		
ГЛ. ИНЖЕНЕР К.Б	А. ЯКУШЕВ		
ГЛ. КОНСТРУКТ. К.Б	Я. ГЕЛЬМАН		
НАЧ. ОТДЕЛА	А. АЛЕКСИ		
ГЛ. КОНСТРУКТ. ПР.	В. ГУЦКОВ		

КОНСТРУКТОРСКОЕ БЮРО ПО ЖЕЛЕЗОБЕТОНУ ГОССТРОЯ РСФСР

Арх. № 19786-8

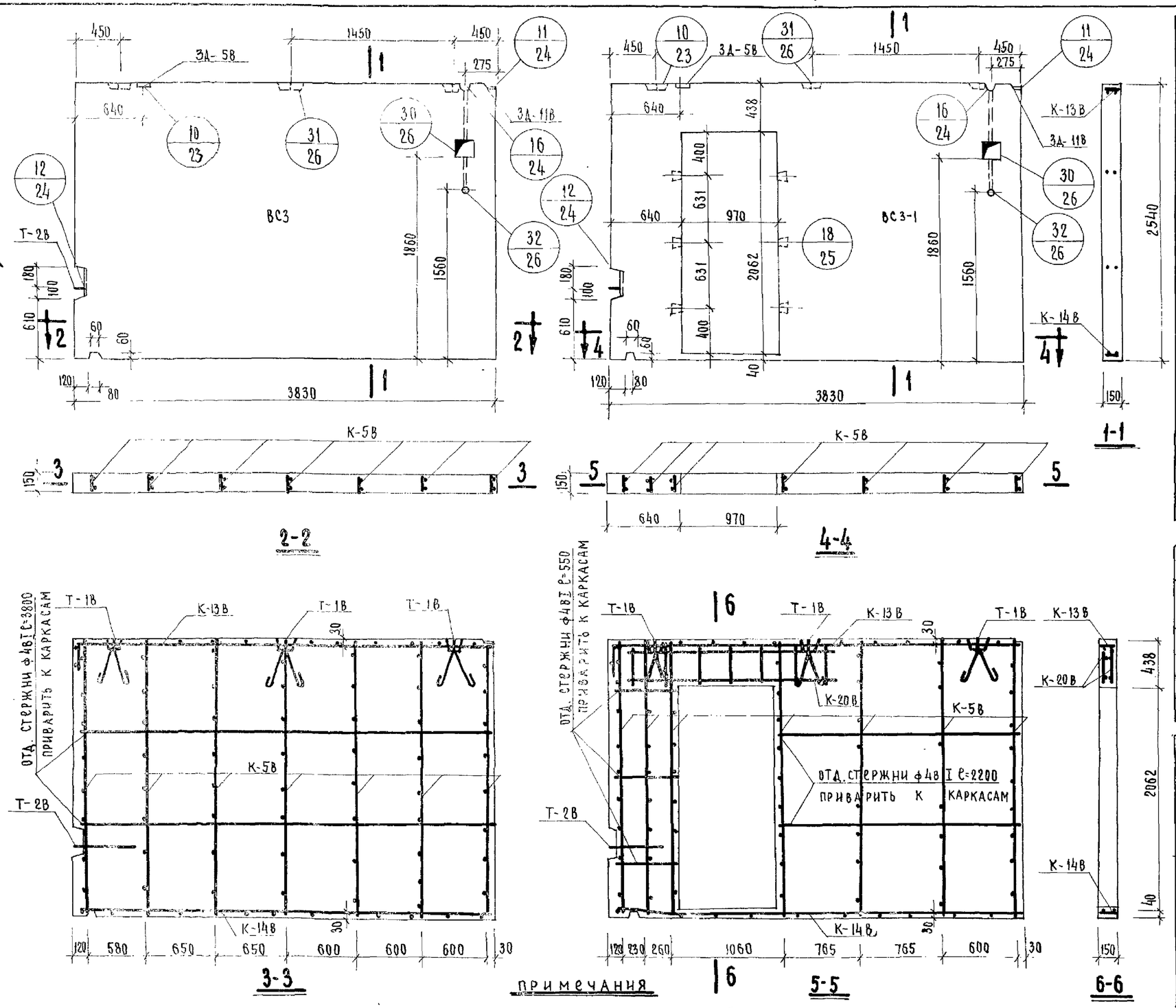

СПЕЦИФИКАЦИЯ АРМАТУРЫ

НАИМ. ЭЛЕМ	МАРКА	К-ВО ШТ	ВЕС КГ МАРКИ	ВЕС КГ ВСЕГО
ВС3	К-5В	7	1.66	11.62
	К-13В	1	3.35	3.35
	К-14В	1	3.18	3.18
	3Д-5В	1	1.39	1.39
	3Д-11В	1	1.58	1.58
	Т-2В	1	1.09	1.09
	Т-1В	3	3.18	9.54
	ОТД. СТЕРЖ. ф4В I ℓ=3800	4		1.49
			ИТОГО	33.24
ВС3-1	К-5В	7	1.66	11.62
	К-13В	1	3.35	3.35
	К-14В	1	3.18	3.18
	К-20В	2	1.74	3.48
	3Д-5В	1	1.39	1.39
	3Д-11В	1	1.58	1.58
	Т-2В	1	1.09	1.09
	Т-1В	3	3.18	9.54
	ОТД. СТЕРЖ. ф4В I			1.19
			ИТОГО	36.42

ХАРАКТЕРИСТИКА ИЗДЕЛИЯ

НАИМЕНОВАНИЕ	ЕД. ИЗМ	ВЕС КГ ВС3	ВЕС КГ ВС3-1
ВЕС	КГ	3650	2900
ОБЪЕМ БЕТОНА	$м^3$	1.46	1.16
ВЕС СТАЛИ	КГ	33.24	36.42
МАРКА БЕТОНА	-	200	200

ВЫБОРКА АРМАТУРЫ

СЕЧЕНИЕ ММ	ВС3								
	4В-I	6А-I	8А-I	10А-I	12А-I	18А-I	8А-III	12А-III	-8×80
ДЛИНА М	27.2	17.5	15.6	1.34	1.22	4.77	17.5	0.72	0.3
ВЕС КГ	2.63	3.92	6.16	0.83	1.09	9.54	6.93	0.64	1.5
КЛАСС СТАЛИ ПО ГОСТУ	В-I 6727-53	А-I 5781-61					А-III 5781-61		Ст.3
НОРМ. СОПР. АРМ. $R_a^н$ $кг/см^2$	5500	2400					4000		2400
СЕЧЕНИЕ ММ	ВС3-1								
	4В-I	6А-I	8А-I	10А-I	12А-I	18А-I	8А-III	12А-III	-8×80
ДЛИНА М	29.42	17.5	23.1	1.34	1.22	4.77	17.5	0.72	0.3
ВЕС КГ	2.85	3.92	9.12	0.83	1.09	9.54	6.93	0.64	1.5
КЛАСС СТАЛИ ПО ГОСТУ	В-I 6727-53	А-I 5781-61					А-III 5781-61		Ст.3
НОРМ. СОПР. АРМ. $R_a^н$ $кг/см^2$	5500	2400					4000		2400

ПРИМЕЧАНИЯ

1. Сварные каркасы соединить между собой сваркой.
2. Каркасы, закладные детали, петли даны на листах: 27, 29, 30, 32, 33.
3. Каркасы К-20В сварить в пространственный каркас.
4. Каркасы К-5В установить ф8 кл А III к поддону формы.

Изделия заводского изготовления	**Внутренние стеновые панели ВС3; ВС3-1**	Серия 467А	Альбом III Часть 3В	Лист 7	1965

Арх. № 19786-9

Гл. инженер К.Б.	В. Богородский	
Гл. конструкт. К.Б.	Г. Павлова	
Нач. отдела	И. Пух	
Гл. конструк. пр.		
Ст. инженер	А. Якушев	
Инженер	Я. Фельман	
Проверил	Д. Алекси	
Согласовано	В. Айнбиндеров	

Конструкторское бюро по железобетону Госстроя РСФСР

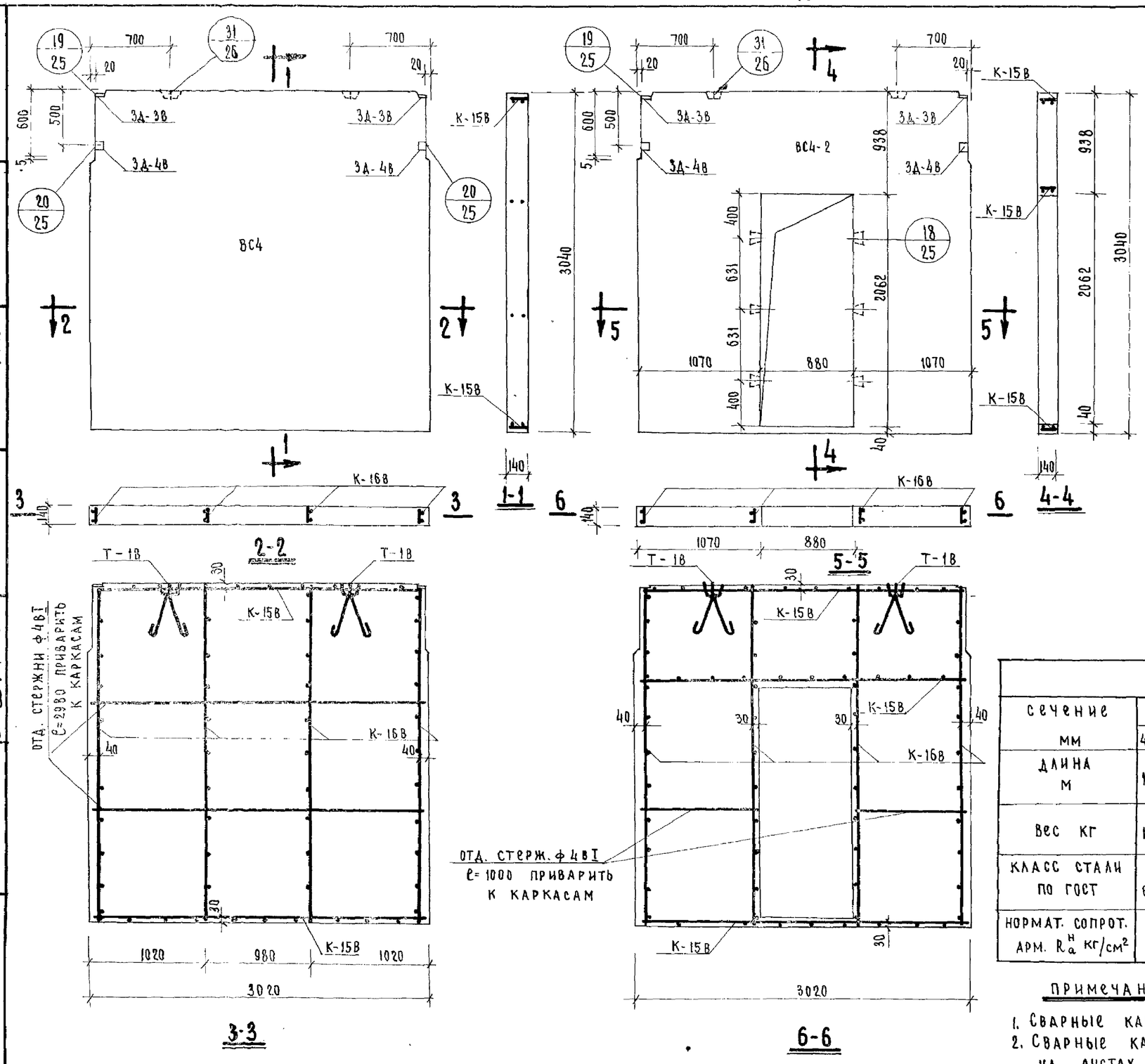

СПЕЦИФИКАЦИЯ АРМАТУРЫ

НАИМ. ЭЛЕМ.	МАРКА	К-ВО ШТ	ВЕС КГ МАРКИ	ВЕС КГ ВСЕГО
ВС4	К-15В	2	5.47	10.94
	К-16В	4	5.56	22.24
	3Д-3В	2	1.55	3.10
	3Д-4В	2	1.46	2.92
	Т-1В	2	3.18	6.36
	ОТД. СТЕРЖ. ф4ВI ℓ=2980	4	0.29	1.16
			ИТОГО:	46.72
ВС4-2	К-15В	3	5.47	16.41
	К-16В	4	5.56	22.24
	3Д-3В	2	1.55	3.10
	3Д-4В	2	1.46	2.92
	Т-1В	2	3.18	6.36
	ОТД. СТЕРЖ. ф4ВI ℓ=1000	4	0.1	0.4
			ИТОГО:	51.43

ХАРАКТЕРИСТИКА АРМАТУРЫ

НАИМЕНОВАНИЕ	ЕД. ИЗМ.	К-ВО ВС4	К-ВО ВС4-2
ВЕС	КГ	3200	2580
ОБЪЕМ БЕТОНА	$м^3$	1.28	1.03
ВЕС СТАЛИ	КГ	46.72	51.43
МАРКА БЕТОНА	–	200	200

ВЫБОРКА АРМАТУРЫ

СЕЧЕНИЕ мм	ВС4 4ВI	ВС4 5ВI	ВС4 10АI	ВС4 12АIII	ВС4 18АI	ВС4 -8×60	ВС4 -8×80	ВС4-2 4ВI	ВС4-2 5ВI	ВС4-2 10АI	ВС4-2 12АIII	ВС4-2 18АI	ВС4-2 -8×60	ВС4-2 -8×80
ДЛИНА М	11.9	8.58	4.0	35.8	3.18	0.54	0.30	4.0	10.01	4.0	41.7	3.18	0.54	0.30
ВЕС КГ	1.16	1.32	2.48	31.86	6.36	2.04	1.5	0.4	1.54	2.48	37.11	6.36	2.04	1.5
КЛАСС СТАЛИ ПО ГОСТ	ВI 6727-53		АI 5781-61	АIII 5781-61	АI 5781-61	Ст3		ВI 6727-53		АI 5781-61	АIII 5781-61	АI 5781-61	Ст.3	
НОРМАТ. СОПРОТ. АРМ. $R_a^н$ кг/см²	5500		2400	4000	2400	2400		5500		2400	4000	2400	2400	

ПРИМЕЧАНИЯ:

1. Сварные каркасы соединить между собой сваркой.
2. Сварные каркасы, закладные детали, петли даны на листах 27, 29, 32.

ИЗДЕЛИЯ ЗАВОДСКОГО ИЗГОТОВЛЕНИЯ	ВНУТРЕННЯЯ СТЕНОВАЯ ПАНЕЛЬ ВС4; ВС4-2	СЕРИЯ 467А	АЛЬБОМ III ЧАСТЬ 3В	ЛИСТ 8	1965

КОНСТРУКТОРСКОЕ БЮРО ПО ЖЕЛЕЗОБЕТОНУ ГОССТРОЯ РСФСР

ГЛ. ИНЖЕНЕР КБ А. Якушев; ГЛ. КОНСТРУКТ. Я. Фельман; НАЧ. ОТДЕЛА А. Алекси; ГЛ. КОНСТРУКТ. ПР. В. Айнбиндеров; СТ. ИНЖЕНЕР В. Богородский; ИНЖЕНЕР Г. Павлова; ПРОВЕРИЛ И. Пух; СОГЛАСОВАНО

Арх. № 19786-10

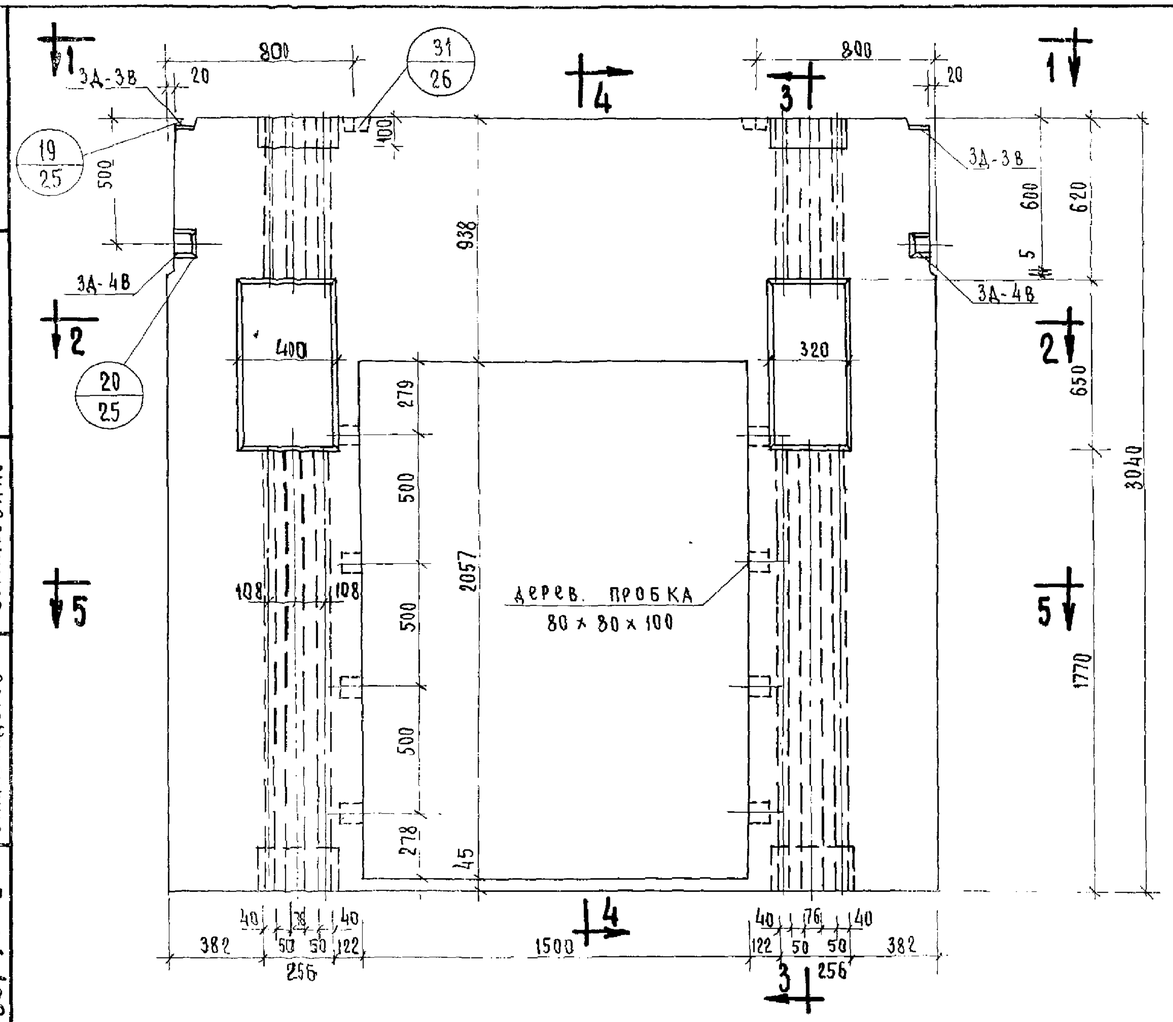

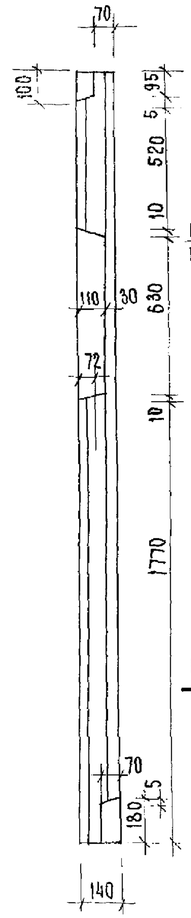

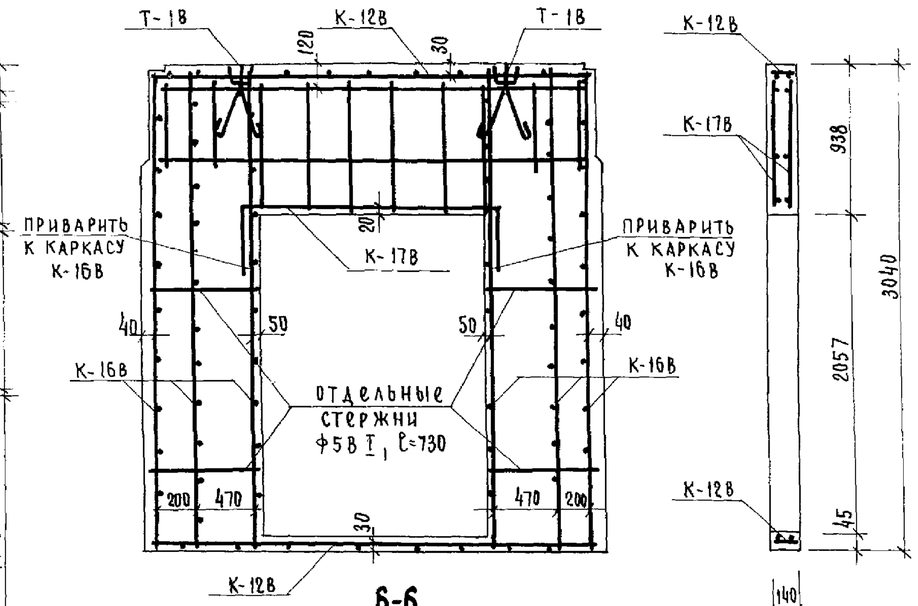

6-6

4-4

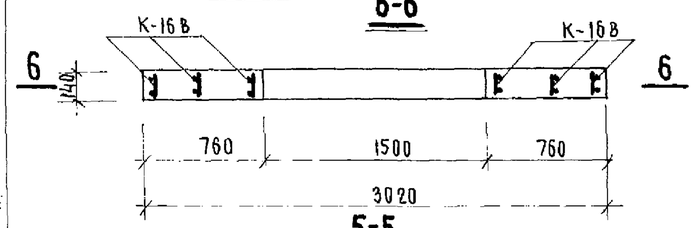

5-5

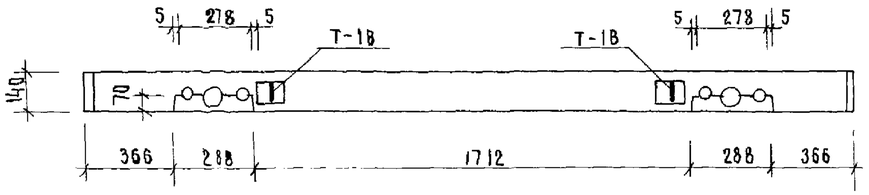

1-1

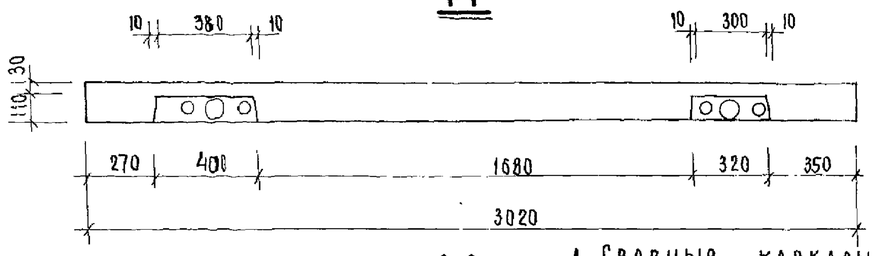

2-2

3-3

Выборка арматуры

Сечение мм	5 В I	10 А I	12 А III	18 А I	-8×60	-8×80
Длина м	32.28	4.0	61.54	3.18	0.54	0.3
Вес кг	4.96	2.48	54.76	6.34	2.04	1.5
Класс стали по ГОСТ	В I 6727-53	А I 5781-61	А III 5781-61	А I 5781-61	Ст3	
Нормат. сопрот. арм. $R_a^н$ кг/см²	5500	2400	4000	2400	2400	

Спецификация арматуры

Наим. элем	Марка	К-во шт	Вес кг марки	Вес кг всего
ВС4-1	К-12В	2	4.44	8.88
	К-16В	6	5.56	33.36
	К-17В	2	8.29	16.58
	3Д-3В	2	1.55	3.10
	3Д-4В	2	1.46	2.92
	Т-1В	2	3.18	6.36
	Отдельные стерж. ф 5 В I ℓ=730	8	0.11	0.88
			Итого	72.08

Характеристика изделия

Наименование	Ед. изм.	К-во
Вес	кг	2080
Объем бетона	м³	0.83
Вес стали	кг	72.08
Марка бетона		200

Примечания:

1. Сварные каркасы соединить между собой сваркой.
2. Сварные каркасы, закладные детали, петли даны на листах 27, 29, 31, 32

Изделия заводского изготовления	Внутренняя стеновая панель ВС4-1	Серия 467А	Альбом III часть 3В	Лист 9	1965

Конструкторское бюро по железобетону Госстроя РСФСР

Гл. инженер К.Б.	В. Богородский	
Гл. конструкт.	Г. Павлова	
Нач. отдела	Н. Пух	
Гл. конструкт. пр.		
Ст. инженер		
Инженер	А. Якушев	
Проверил	Я. Фельман	
Согласовано	А. Алекси	
	Б. Айбиндеров	

Арх. № 19786-11

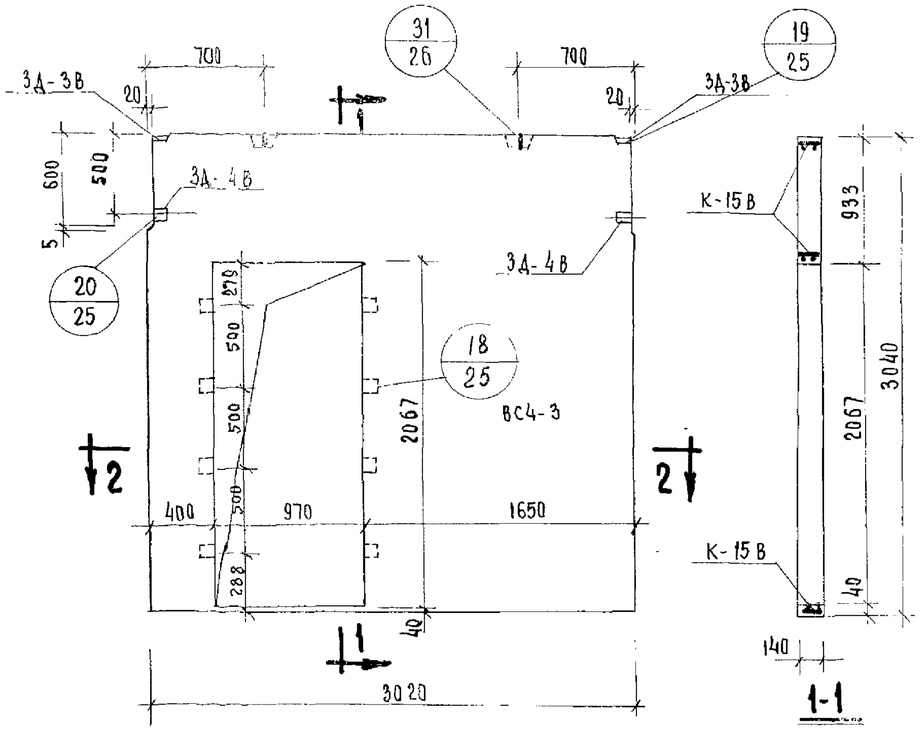

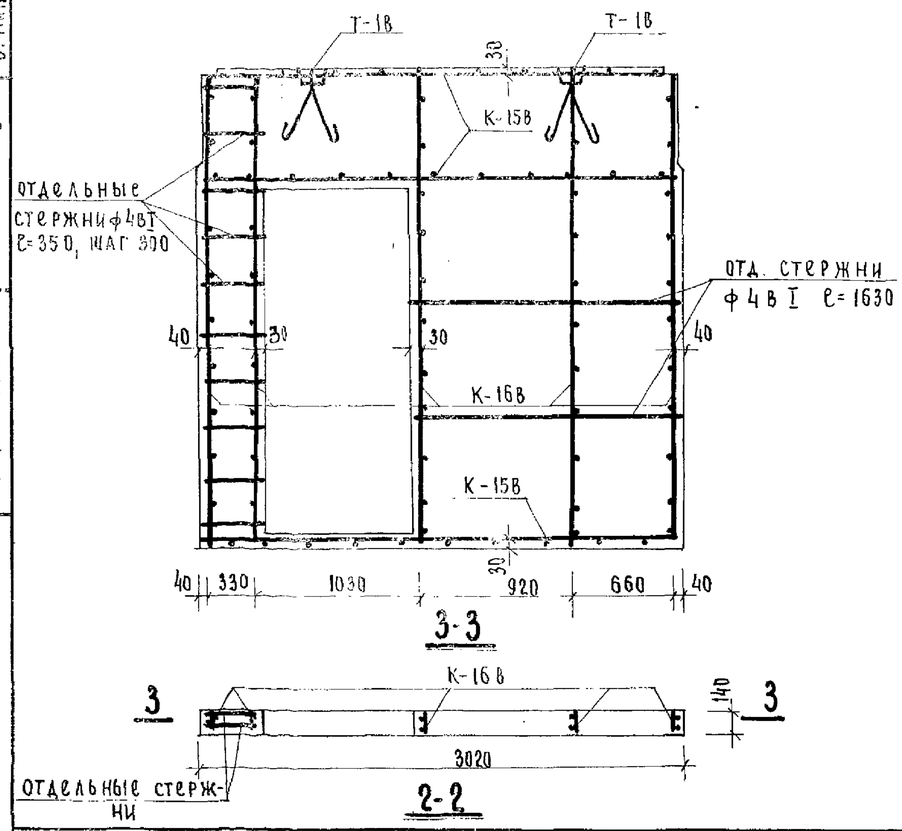

СПЕЦИФИКАЦИЯ АРМАТУРЫ				
НАИМ. ЭЛЕМ.	МАРКА	КОЛ. ШТ.	ВЕС В КГ МАРКИ	ВЕС В КГ ВСЕГО
ВС4-3	К-15В	3	5.47	16.41
	К-16В	5	5.56	27.80
	ОТДЕЛЬН. СТЕРЖ. ℓ=350	20		0.69
	Т-1В	2	3.18	6.36
	3Д-3В	2	1.55	3.1
	3Д-4В	2	1.46	2.92
	ОТДЕЛЬНЫЕ СТЕРЖНИ ℓ=1630	4		0.64
			ИТОГО	57.92

ВЫБОРКА АРМАТУРЫ							
СЕЧЕНИЕ ММ	ф4	ф5	ф10	ф18	ф12	-8×60	-8×80
ДЛИНА М	13.52	11.44	4.0	3.18	47.7	0.54	0.3
ВЕС КГ	1.33	1.76	2.48	6.36	42.45	2.04	1.5
КЛАСС СТАЛИ ПО ГОСТУ	В-I 6727-53		А-I 5781-61		А-III 5781-61	Ст.3	
НОРМАТИВНОЕ СОПРОТИВЛЕНИЕ $R_a^н$ = КГ/СМ²	5500		2400		4000	2400	

ХАРАКТЕРИСТИКА ИЗДЕЛИЯ		
НАИМЕНОВАНИЕ	ЕДИНИЦА ИЗМЕР.	КОЛИЧЕСТВО
ВЕС	Т	2.50
ОБЪЕМ БЕТОНА	$м^3$	1.00
РАСХОД МЕТАЛЛА	КГ	57.92
МАРКА БЕТОНА	–	200

ПРИМЕЧАНИЯ

1. Каркасы соединить между собой сваркой.
2. Сварные каркасы, закладные детали, петли см. листы: 27, 29, 32

ГЛ. ИНЖЕНЕР К.Б.	А. Якушев	
ГЛ. КОНСТРУКТ. К.Б.	Фельман	
НАЧ. ОТДЕЛА	А. Алекси	
ГЛ. КОНСТРУКТ. ПР.	В. Айнбиндеров	
СТ. ИНЖЕНЕР	В. Богородский	
ИНЖЕНЕР	Г. Павлова	
ПРОВЕРИЛ	И. Пух	
СОГЛАСОВАНО		

КОНСТРУКТОРСКОЕ БЮРО ПО ЖЕЛЕЗОБЕТОНУ ГОССТРОЯ РСФСР

ИЗДЕЛИЯ ЗАВОДСКОГО ИЗГОТОВЛЕНИЯ	Внутренняя стеновая панель ВС4-3	СЕРИЯ 467А	АЛЬБОМ III ЧАСТЬ 3В	ЛИСТ 10	1965

Арх. № 19786-12

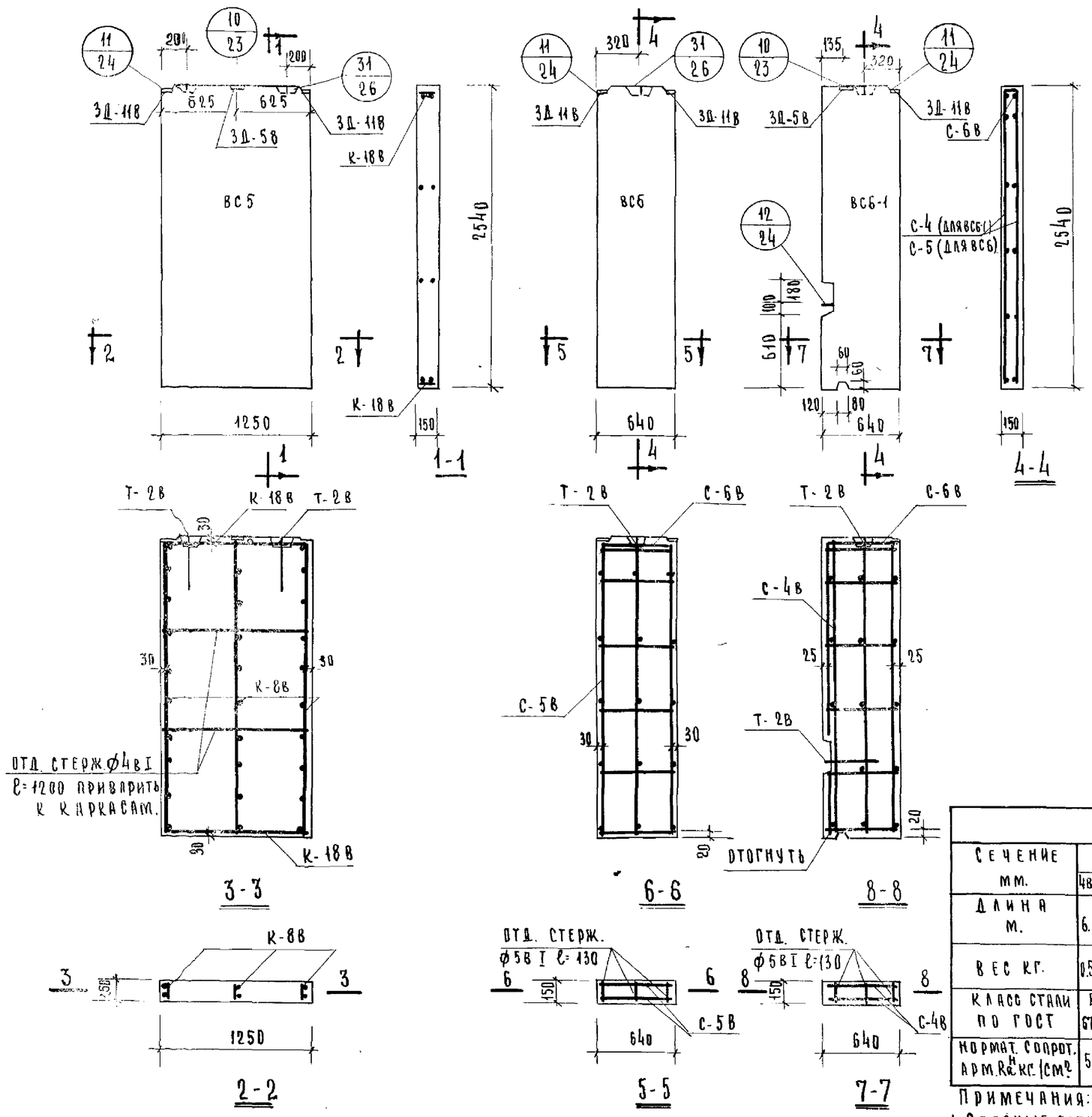

СПЕЦИФИКАЦИЯ АРМАТУРЫ				
НАИМ. ЭЛЕМ.	МАРКА	К-ВО ШТ.	ВЕС КГ. МАРКИ	ВЕС КГ. ВСЕГО
ВС5	К-8В	3	3,28	9.84
	К-18В	2	1.03	2.06
	3Д-5В	1	1.39	1.39
	3Д-11В	2	1.58	3.16
	Т-2В	2	1.09	2.18
	ОТД. СТЕРЖНИ Ф4ВI ℓ 1200	4		0.47
	ИТОГО			19.10
ВС6	С-5В	2	7.48	14.96
	С-6В	1	0.40	0.40
	3Д-11В	2	1.58	3.16
	Т-2В	1	1.09	1.09
	ОТД. СТЕРЖНИ Ф5ВI ℓ=130	18		0.36
	ИТОГО			19.97
ВС6-1	С-4В	2	7.97	15.94
	С-6В	1	0.40	0.40
	3Д-5В	1	1.39	1.39
	3Д-11В	1	1.58	1.58
	Т-2В	2	1.09	2.18
	СТА. СТЕРЖНИ Ф5ВI ℓ=130	18		0.36
	ИТОГО:			21.85

ХАРАКТЕРИСТИКА ИЗДЕЛИЯ				
НАИМЕНОВАНИЕ	ЕД. ИЗМ.	К-ВО ВС5	К-ВО ВС6	К-ВО ВС6-1
ВЕС	КГ.	1200	600	600
ОБЪЕМ БЕТОНА	М³	0.48	0.24	0.24
ВЕС СТАЛИ	КГ.	19.10	19.97	21.85
МАРКА БЕТОНА		200	200	200

ВЫБОРКА АРМАТУРЫ.

СЕЧЕНИЕ ММ.	ВС5 4ВI	ВС5 5ВI	ВС5 8АI	ВС5 10АI	ВС5 12АI	ВС5 12АIII	ВС5 8×80	ВС6 4ВI	ВС6 5ВI	ВС6 6АI	ВС6 10АI	ВС6 12АI	ВС6 8АIII	ВС6 12АIII	ВС6 8×160	ВС6-1 4ВI	ВС6-1 5ВI	ВС6-1 6АI	ВС6-1 10АI	ВС6-1 12АI	ВС6-1 8АIII	ВС6-1 12АIII	ВС6-1 8×80
ДЛИНА М.	6.1	3.51	4.92	17.68	2.44	0.72	0.45	0.39	2.34	7.44	2.68	1.22	0.92	15.0	0.3	0.39	2.34	11.84	1.34	2.44	0.92	15.72	0.3
ВЕС КГ.	0.59	0.54	1.94	10.96	2.18	0.64	2.25	0.04	0.36	1.64	1.66	1.09	0.36	13.32	1.5	0.04	0.36	2.92	0.83	2.18	0.36	13.96	1.5
КЛАСС СТАЛИ ПО ГОСТ	В-I ГОСТ 6727-53		А-I ГОСТ 5781-61			А-III ГОСТ 5781-61	Ст.3	В-I ГОСТ 6727-53		А-I ГОСТ 5781-61			А-III ГОСТ 5781-61		Ст.3	В-I ГОСТ 6727-53		А-I ГОСТ 5781-61			А-III ГОСТ 5781-61		Ст.3
НОРМАТ. СОПРОТ. АРМ. $R_a^н$ КГ/СМ²	5500		2400			4000	2400	5500		2400			4000		2400	5500		2400			4000		2400

ПРИМЕЧАНИЯ:
1. СВАРНЫЕ СЕТКИ СВАРИТЬ В ПРОСТРАНСТВЕННЫЙ КАРКАС.
2. СЕТКИ, ЗАКЛАДНЫЕ ДЕТАЛИ, ПЕТЛИ ДАНЫ НА ЛИСТАХ 30; 32; 33; 27; 29.

ИЗДЕЛИЯ ЗАВОДСКОГО ИЗГОТОВЛЕНИЯ.	ВНУТРЕННИЕ СТЕНОВЫЕ ПАНЕЛИ ВС5; ВС6; ВС6-1.	СЕРИЯ 467А	АЛЬБОМ III ЧАСТЬ 3В	ЛИСТ 11	1965

КОНСТРУКТОРСКОЕ БЮРО ПО ЖЕЛЕЗОБЕТОНУ ГОССТРОЯ РСФСР

ГЛ. ИНЖЕНЕР К.Б.	А. Я. КУШЕВ	
ГЛ. КОНСТРУКТОР	Я. ФЕЛЬМАН	
НАЧ. ОТДЕЛА	Д. АЛЕКСИ	
ГЛ. КОНСТРУКТ. ОТД.	В. ЛИНБИНДЕРОВ	
СТ. ИНЖЕНЕР	В. БОГОРОДСКИЙ	
ИНЖЕНЕР	Г. ПАВЛОВА	
ПРОВЕРИЛ	И. ПУХ	
СОГЛАСОВАНО		

Арх. № 19786-13

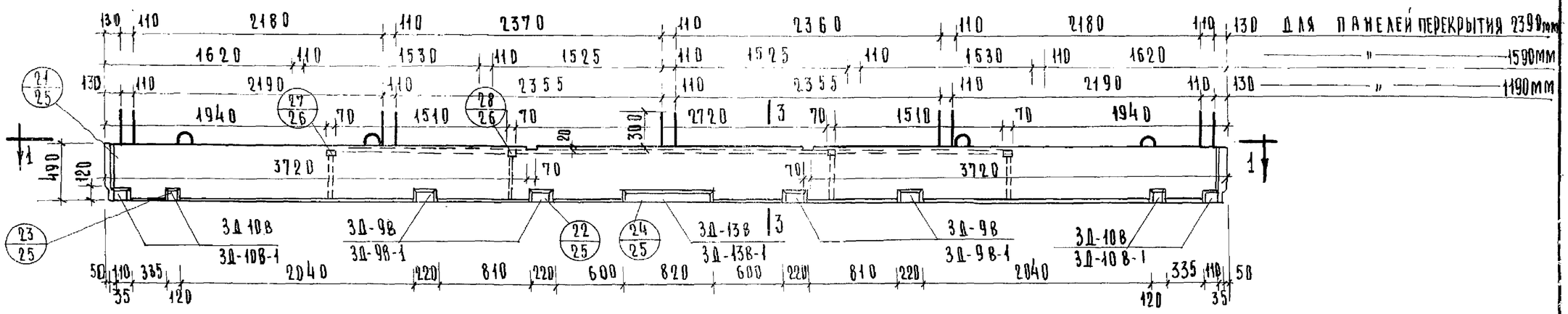

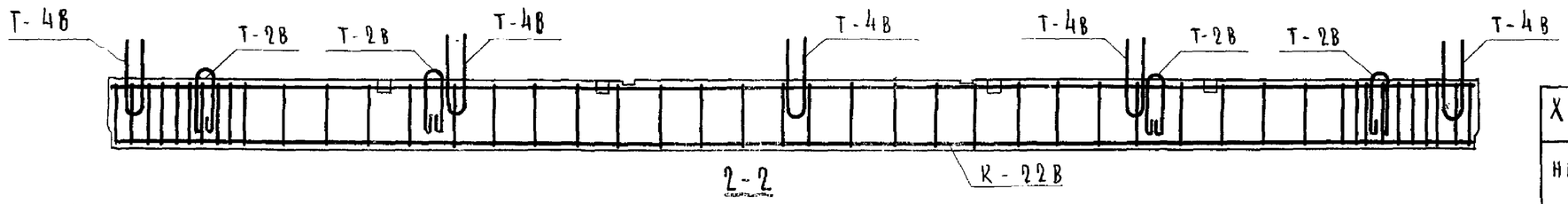

2-2

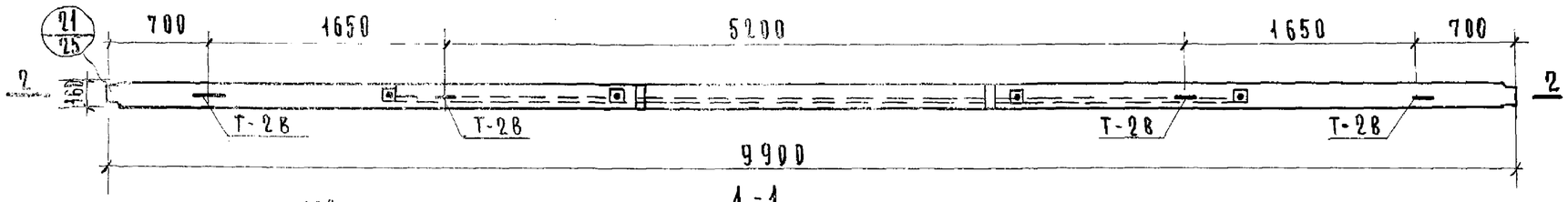

1-1

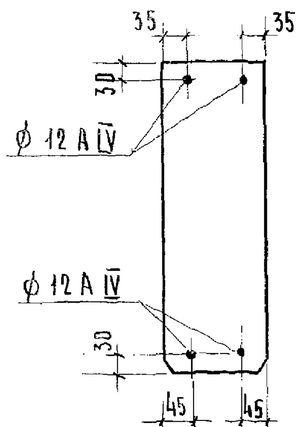

Привязка напрягаемых стержней

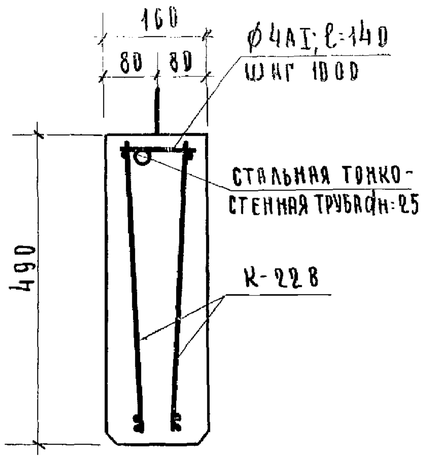

3-3

Характеристика изделия		
Наименование	Ед. изм.	К-80
Вес	кг.	1925
Объем бетона	$м^3$	0.77
Вес стали	кг.	118.2
Марка бетона	—	200

Спецификация арматуры				
Наим. элем.	Марка	К-во шт.	Вес кг. Марка	Вес кг. Общий
ВС7н	К-22В	2	16.27	32.54
	3Д-9В	4	3.72	14.88
	3Д-10В	4	1.86	7.44
	3Д-13В	1	11.88	11.88
	Т-2В	4	1.09	4.36
	Т-4В	7	1.14	5.7
	Отд. стерж. ф4АI спираль ф4АI	125см.		1.22
	Напр. арм. ф12АIV	4	8.78	35.12
	Сталь н. тонкостенн. труба d=25	5,9п.м.	—	5.1

Выборка арматуры								
Сечение мм.	ф4	ф8	ф10	ф12	ф12	100×8	Труб d=25	
Длина м.	12.5	8232	14.55	11.3	39.6	4.0	5.9	
Вес кг.	1.22	32.54	9.0	10.0	35.12	25.2	5.1	
Класс стали по ГОСТ'у	AI	A-I	A-I	A-I	A-IV	Ст.3		
Нормативное сопротивлен. $R^н_a$ кг/см²	2400	2400	2400	2400	6000	2400		

Примечания:

1. Расположение анкеров Т-4в назначается в зависимости от ширины панелей перекрытия.
2. В знаменателе дан вариант закладных деталей см. листы 28; 29; 44.
3. Каркасы, закладные детали, петли см. на листах: 34, 29.
4. Предварительное напряжение арматуры $б_0 = 5200$ кг/см²; допустимое предельное отклонение напряжения $P = \pm 690$ кг/см² $Δℓ_0 = 28.0$ мм. соответствует $б_0 \pm P$.
5. Стержни закладных деталей привязать к продольным каркасам.
6. Трубки-пустотообразователи привязать к поперечным стержням каркасов для фиксации их положения.

Изделия заводского изготовления	Ригель ВС7н	Серия 467А	Альбом III часть 3В	Лист 12	1965

Конструкторское бюро по железобетону Госстроя РСФСР

Гл. инженер К.Б. — В. Лебедев; Гл. конструкт. — З. Круглякова; Нач. отдела — Г. Павлова; Гл. конструкт. пр. — Г. Павлова

Вед. конструкт. — А. Я. Кушев; Ст. техник — Я. Фельман; Проверил — А. Алеко; Согласовано — В. Алибинадеров

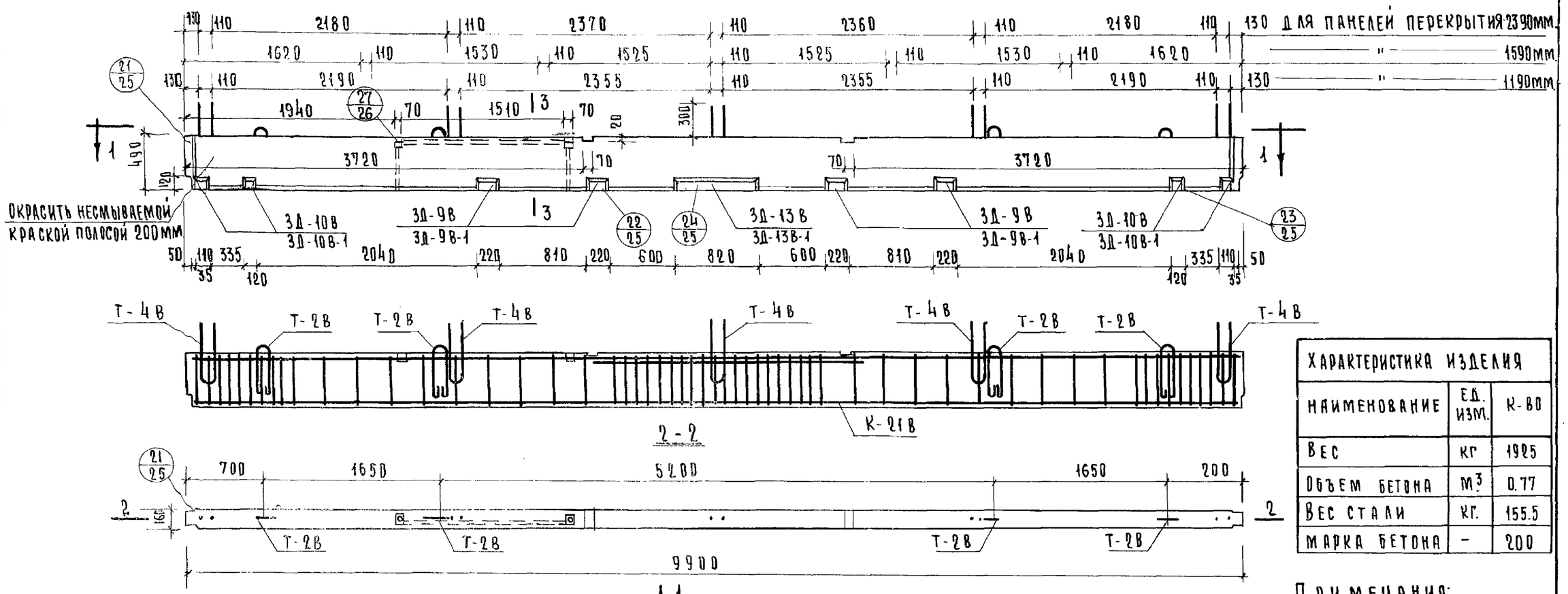

ХАРАКТЕРИСТИКА ИЗДЕЛИЯ		
НАИМЕНОВАНИЕ	ЕД. ИЗМ.	К-80
ВЕС	КГ	1925
ОБЪЕМ БЕТОНА	$м^3$	0.77
ВЕС СТАЛИ	КГ.	155.5
МАРКА БЕТОНА	-	200

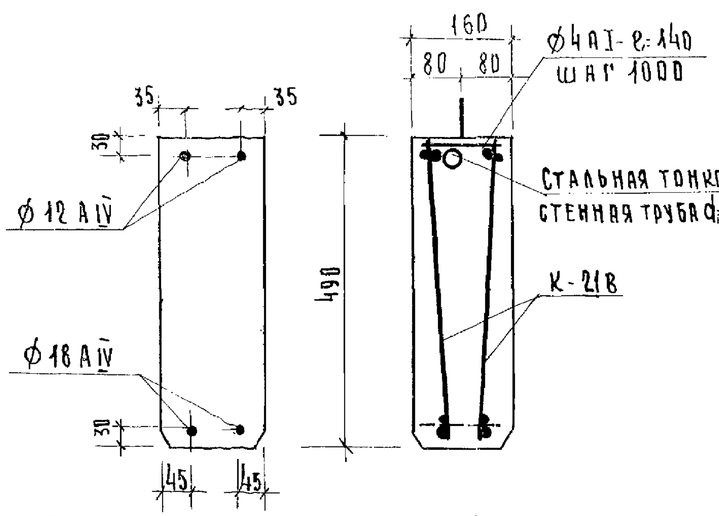

ПРИВЯЗКА НАПРЯГАЕМЫХ СТЕРЖНЕЙ

3-3

СПЕЦИФИКАЦИЯ АРМАТУРЫ				
НАИМ. ЭЛЕМ.	МАРКА	К-80 ШТ.	ВЕС КГ. МАРКИ	ВЕС КГ. ОБЩИЙ
ВС 7 Н-Т	К-21В	2	25.8	51.6
	3Д-9В	4	3.72	14.88
	3Д-10В	4	1.86	7.44
	3Д-13В	7	11.88	11.88
	Т-2В	4	1.09	4.36
	Т-4В	5	1.14	5.7
	ОТД. СТЕРЖ. Ф4АI СПИРАЛЬ Ф4АI	12.5	—	1.22
	НАПР. АРМ. Ф12 А IV	2	8.78	17.56
	НАПР. АРМ. Ф18 А IV	2	19.80	39.60
	СТАЛЬН. ТОНКОСТ. ТРУБА d=25	1.51 п.м.	—	1.31

ВЫБОРКА АРМАТУРЫ										
СЕЧЕНИЕ мм	Ф4	Ф8	Ф10	Ф12	Ф12	Ф18	Ф22	100×8	Труба d=25
ДЛИНА м.	12.5	93.52	14.55	11.3	19.8	19.8	5.0	4.0	1.51
ВЕС КГ.	12.2	36.86	9.0	1.00	17.56	39.6	14.94	25.2	1.31
КЛАСС СТАЛИ ПО ГОСТУ	A-I	A-I	A-I	A-I	A-IV	A-IV	A-III	Ст.3	
НОРМАТИВ. СОПРОТИВЛ. $R_a^н$ кг/см²	2400	2400	2400	2400	5000	5000	4000	2400	

ПРИМЕЧАНИЯ:

1. РАСПОЛОЖЕНИЕ АНКЕРОВ Т-4В НАЗНАЧАЕТСЯ В ЗАВИСИМОСТИ ОТ ШИРИНЫ ПАНЕЛЕЙ ПЕРЕКРЫТИЯ.
2. КАРКАСЫ, ЗАКЛАДНЫЕ ДЕТАЛИ, ПЕТЛИ И АНКЕРЫ НА ЛИСТАХ 34, 29.
3. ПРЕДВАРИТЕЛЬНОЕ НАПРЯЖЕНИЕ АРМАТУРЫ σ_0=5200кг/см²; ДОПУСТИМОЕ ПРЕДЕЛЬНОЕ ОТКЛОНЕНИЕ НАПРЯЖЕНИЯ P=±690кг/см² d_0=28.0мм. СООТВЕТСТВУЕТ $\sigma_0 \pm P$.
4. СТЕРЖНИ ЗАКЛАДНЫХ ДЕТАЛЕЙ ПРИВЯЗАТЬ К ПРОДОЛЬНЫМ КАРКАСАМ.
5. ТРУБКИ - ПУСТОТООБРАЗОВАТЕЛИ ДОЛЖНЫ БЫТЬ ПРИВЯЗАНЫ К ПОПЕРЕЧНЫМ СТЕРЖНЯМ КАРКАСОВ ДЛЯ ФИКСАЦИИ ИХ ПОЛОЖЕНИЯ.
6. В ЗНАМЕНАТЕЛЕ ДАН ВАРИАНТ ЗАКЛАДНЫХ ДЕТАЛЕЙ СМ. ЛИСТЫ 28, 29-44

ГЛ. ИНЖЕНЕР К.Б.	В. ЛЕБЕДЕВ		
ГЛ. КОНСТРУКТ.	З. КРУГЛЯКОВА		
НАЧ. ОТДЕЛА	Г. ПАВЛОВА		
ВЕД. КОНСТРУК.	А. Я. КУШЕВ	СТ. ТЕХНИК	ПРОВЕРИЛ
	Ж. ФЕЛЬМАН		
	Д. АЛЕКСИ		
ГЛ. КОНСТРУКТ. ПР.	В. ТИМБИНДЕРОВ	СОГЛАСОВАНО	

КОНСТРУКТОРСКОЕ БЮРО ПО ЖЕЛЕЗОБЕТОНУ ГОССТРОЯ РСФСР

ИЗДЕЛИЯ ЗАВОДСКОГО ИЗГОТОВЛЕНИЯ	РИГЕЛЬ ВС 7 Н-Т.	СЕРИЯ 467А	АЛЬБОМ III ЧАСТЬ 3В	ЛИСТ 13	1965

Арх. № 19786-15

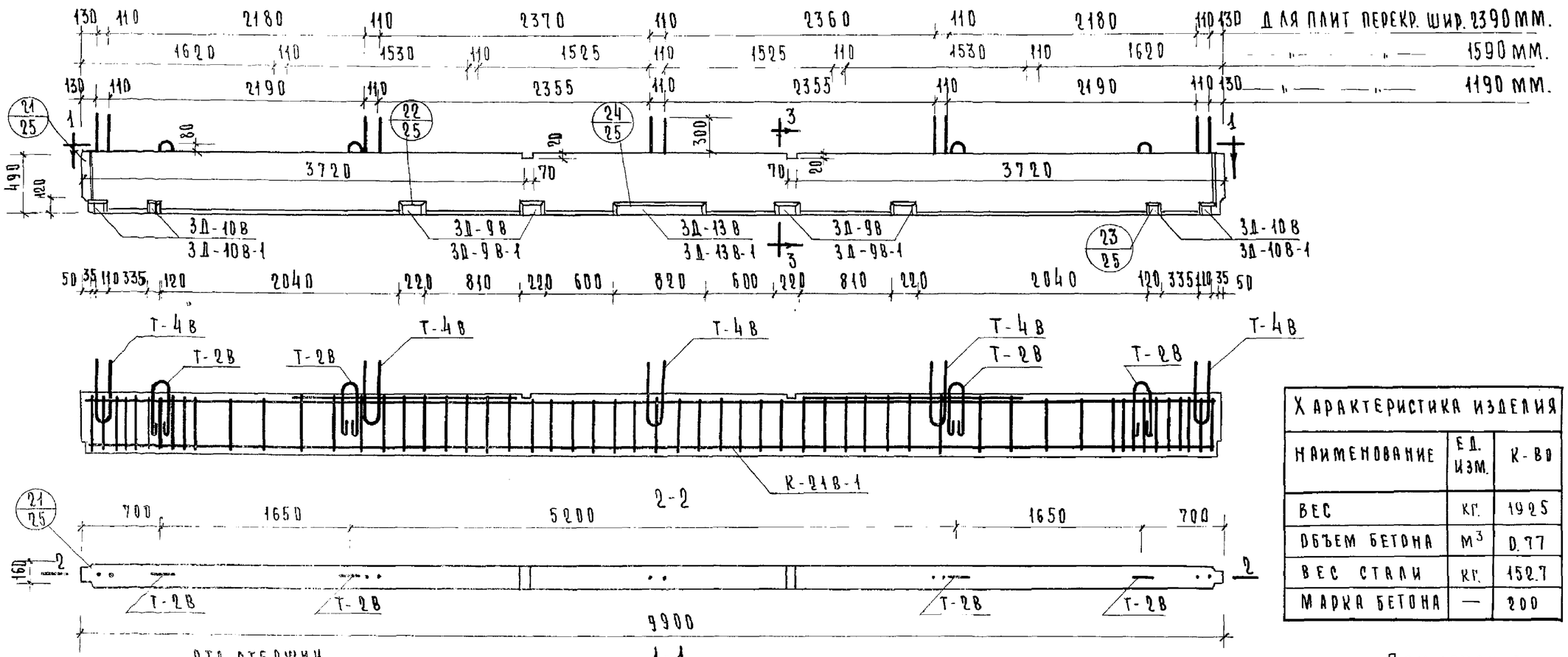

Характеристика изделия		
Наименование	Ед. изм.	К-во
Вес	кг.	1925
Объем бетона	$м^3$	0.77
Вес стали	кг.	152.7
Марка бетона	—	200

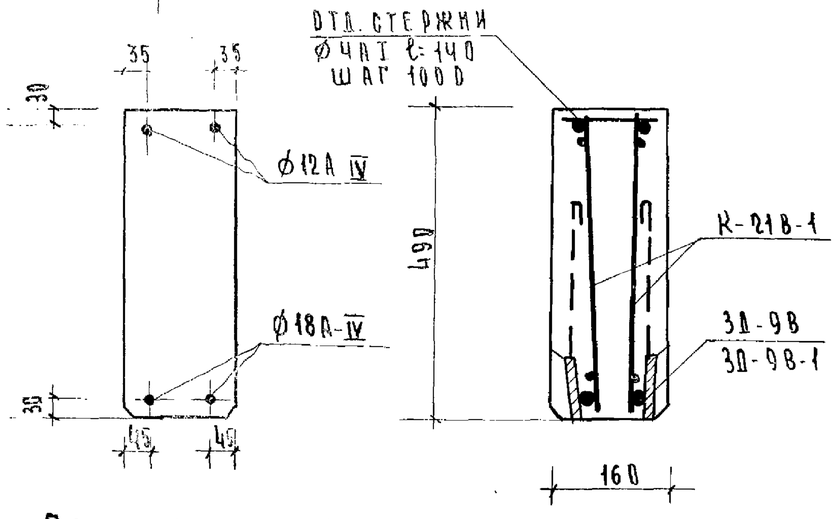

Привязка напрягаемых стержней

3-3

Спецификация арматуры

Наим. элем.	Марка	Кол. шт.	Вес кг. марки	Вес кг. всего
ВС7Н-Т-1	К-21В-1	2	25.04	50.08
	3Д-9В	4	3.72	14.88
	3Д-10В	4	1.86	7.44
	3Д-13В	1	11.88	11.88
	Т-2В	4	1.09	4.36
	Т-4В	5	1.14	5.7
	Напр. арм. Ф12А IV	2	8.78	17.56
	Напр. арм. Ф18А IV	2	19.8	39.6
	Спираль ФчАI, отд. стер. ФчАI	12.5		1.22
			Итого:	152.7

Выборка арматуры

Сечение мм.	Ф5	Ф8	Ф10	Ф12	Ф12	Ф18	Ф22	-100 x 8
Длина м.	39.12	50.8	14.55	11.3	19.8	49.8	8.0	4.0
Вес кг.	6.08	2.00	9.0	10.0	17.56	39.6	24.0	25.2
Класс стали по ГОСТу	В-I	А-I	А-I	А-I	А-IV	А-IV	А-III	Ст.3
Нормативн. сопротивл. $R^н_a$ кг./см²	5500	2400	2400	2400	6000	6000	4000	2400

Примечания

1. Каркасы, закладные детали см. листы 35, 34, 29.
2. Расположение анкеров Т-4В назначается в зависимости от ширины панелей перекрытия
3. В знаменателе дан вариант закладных деталей см. листы 28; 29; 44.
4. Предварительное напряжение арматуры σ_0=5200 кг./см², допустимое предельное отклонение P=± 690 кг./см² $\Delta\ell_0$=28.0 мм. соответствует $\sigma_0 \pm P$
5. Стержни закладных деталей привязать к каркасам.

Изделия заводского изготовления.	Ригель ВС7н-Т-1	Серия 467А	Альбом III часть 3В	Лист 14	1965

Конструкторское бюро по железобетону Госстроя РСФСР

Гл. инженер К.Б.	В. Лебедев	
Гл. констр. К.Б.	З. Круглякова	
Нач. отдела	Г. Павлова	
Гл. констр. пр.		
Вед. констр.	А. Я. Кушев	
Ст. техник	Я. Фельман	
Проверил	Д. Алекси	
Согласовано	В. Дзибинодеров	

Арх. № 19786-16

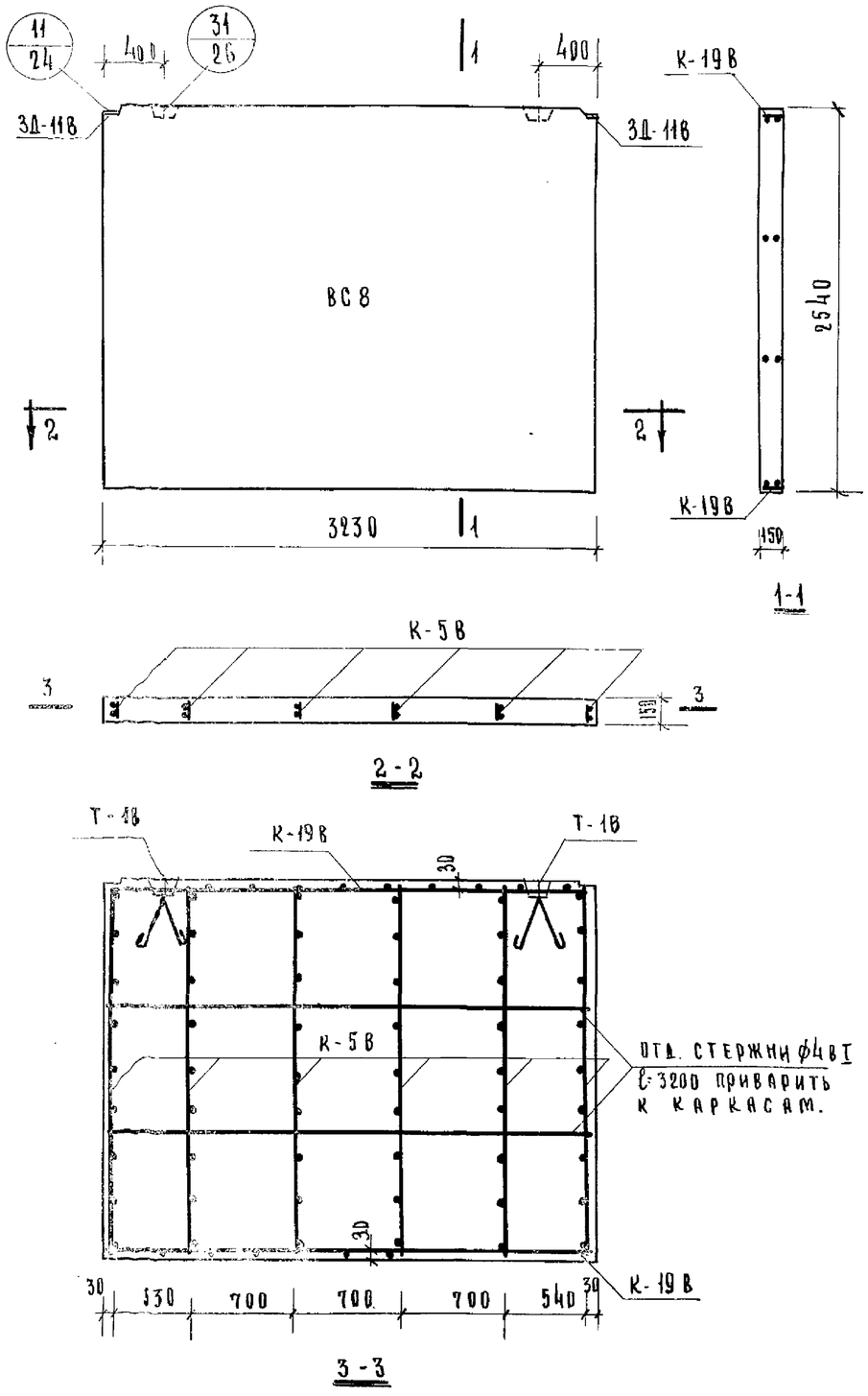

СПЕЦИФИКАЦИЯ АРМАТУРА

НАИМ ЭЛЕМ.	МАРКА	К-ВО ШТ.	ВЕС КГ. МАРКА	ВЕС КГ. ВСЕГО
ВС8	К-5В	6	1.66	9.96
	К-19В	2	2.69	5.38
	3Д-11В	2	1.58	3.16
	Т-1В	2	3.18	6.36
	ОТДЕЛЬНЫЕ СТЕРЖ. ф4ВI	4		1.25
		ИТОГО:		26.11

ВЫБОРКА АРМАТУРЫ

СЕЧЕНИЕ ММ.	ВСВ 4ВI	6АI	8АI	10АI	18АI	8АIII	4-8×80
ДЛИНА М.	22.92	15.0	12.84	2.68	3.18	15.0	0.3
ВЕС КГ.	2.21	3.36	5.08	1.66	6.36	5.94	1.5
КЛАСС СТАЛИ ПО ГОСТ	ВI 6727-53	АI 5781-61				АIII 5781-61	Ст.3
НОРМАТ. СОПРОТ. АРМ. $R_a^н$ кг/см²	5500	2400				4000	2400

ХАРАКТЕРИСТИКА ИЗДЕЛИЯ

НАИМЕНОВАНИЕ	ЕД. ИЗМ.	К-ВО
ВЕС	КГ.	3080
ОБЪЕМ БЕТОНА	$м^3$	1.23
ВЕС СТАЛИ	КГ.	26.11
МАРКА БЕТОНА.	—	200

ПРИМЕЧАНИЯ:

1. СВАРНЫЕ КАРКАСЫ СОЕДИНИТЬ МЕЖДУ СОБОЙ СВАРКОЙ.
2. СВАРНЫЕ КАРКАСЫ, ЗАКЛАДНЫЕ ДЕТАЛИ, ПЕТЛИ ДАНЫ НА ЛИСТАХ 29; 30; 33.
3. КАРКАСЫ К-5В УСТАНОВИТЬ ф8 КЛ АIII К ПОДДОНУ ФОРМЫ.

ИЗДЕЛИЯ ЗАВОДСКОГО ИЗГОТОВЛЕНИЯ.	ВНУТРЕННЯЯ СТЕНОВАЯ ПАНЕЛЬ ВС8	СЕРИЯ 467А	АЛЬБОМ III ЧАСТЬ 3В	ЛИСТ 15	1965

КОНСТРУКТОРСКОЕ БЮРО ПО ЖЕЛЕЗОБЕТОНУ ГОССТРОЯ РСФСР

ГЛ. ИНЖ. КБ.	А. ЯКУШЕВ	
ГЛ. КОНСТРУКТ.	Я. ФЕЛЬМАН	
НАЧ. ОТДЕЛА	А. АЛЕКСИ	
ГЛ. КОНСТР. ПР.	В. АЙНБИНДЕРОВ	
СТ. ИНЖЕНЕР	В. БОГОРОДСКИЙ	
ИНЖЕНЕР	Г. ПАВЛОВА	
ПРОВЕРИЛ	И. ПУХ.	
СОГЛАСОВАНО		

Арх. №19786-17

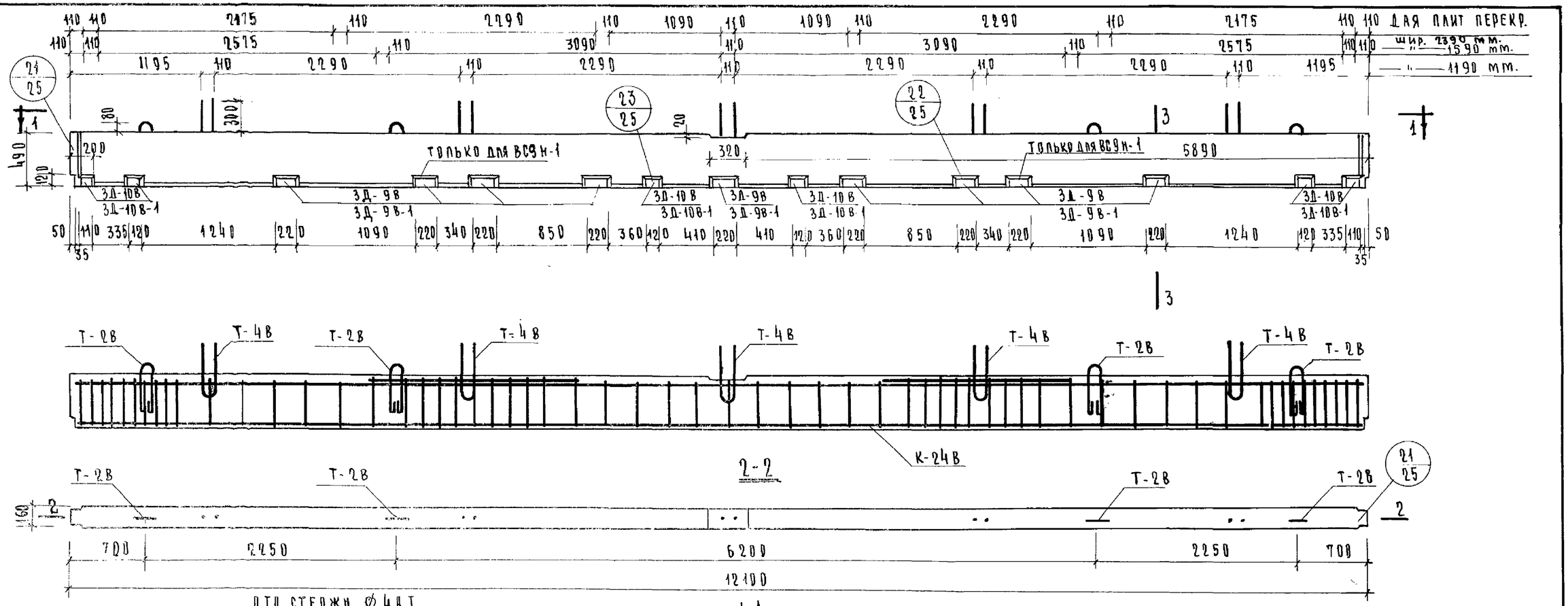

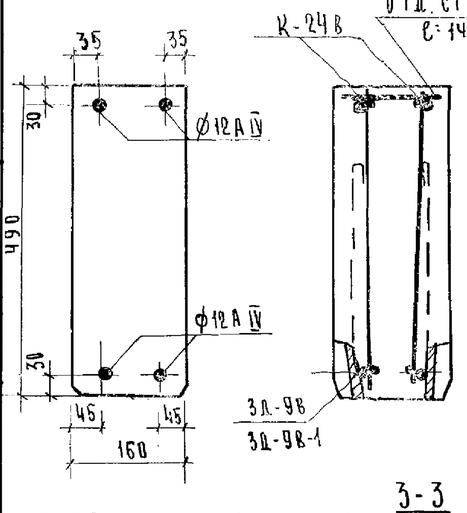

ПРИВЯЗКА НАПРЯГАЕМЫХ СТЕРЖНЕЙ.

ВЫБОРКА АРМАТУРЫ

СЕЧЕНИЕ мм.	5ВI	8АI	10АI	12АI	12АIV	12АIII	8×100	4АI
ДЛИНА м.	42.92	57.2	19.4 (23.28)	11.28	48.4	7.2	4.0 (4.8)	12.5
ВЕС кг.	7.4	22.6	11.9 (14.40)	10.0	43.0	6.4	25.2 (30.24)	1.22
КЛАСС СТАЛИ ПО ГОСТ.	BI 6727-53	AI 5781-61			AIV 5781-61	AIII 5781-61		AI
НОРМАТ. СОПРОТ. АРМ. R_a^H кг/см²	5500	2400			6000	4000		2400

СТЕРЖНИ ЗАКЛАДНЫХ ДЕТАЛЕЙ ПРИВЯЗАТЬ К КАРКАСАМ.

ХАРАКТЕРИСТИКА ИЗДЕЛИЯ

НАИМЕНОВАНИЕ	ЕД. ИЗМ.	КОЛ. ВО
ВЕС	КГ.	2375
ОБЪЕМ БЕТОНА	$м^3$	0.95
ВЕС СТАЛИ	КГ.	127.8(135.2)
МАРКА БЕТОНА	—	200

СПЕЦИФИКАЦИЯ АРМАТУРЫ

НАИМ. ЭЛЕМ.	МАРКА	К-ВО ШТ.	ВЕС КГ. МАРКИ	ВЕС КГ. ВСЕГО
ВС9Н (ВС9Н-1)	К-24В	2	18.2	36.4
	3Д-9В	7(9)	3.72	26.0(33.5)
	3Д-10В	6	1.86	11.16
	Т-2В	4	1.09	4.36
	Т-4В	5	1.14	5.7
	НАПР. АРМАТ. Ø12А-IV	4	10.75	43.00
	СПИРАЛЬ Ø4АI ОТД. СТЕРЖНИ Ø4АI	12.5 п.м	—	1.22

ПРИМЕЧАНИЯ:

1. КАРКАС, ЗАКЛАДНЫЕ ДЕТАЛИ И ПЕТЛИ СМ. ЛИСТЫ: 36, 34, 29
2. В ЗНАМЕНАТЕЛЕ ДАН ВАРИАНТ ЗАКЛАДНЫХ ДЕТАЛЕЙ СМ. ЛИСТЫ 28, 29.
3. РАСПОЛОЖЕНИЕ АНКЕРОВ Т-4В НАЗНАЧАЕТСЯ В ЗАВИСИМОСТИ ОТ ШИРИНЫ ПАНЕЛЕЙ, ПЕРЕКРЫТИЙ, ПРИ ШИРИНЕ ПАНЕЛЕЙ 2390 ММ. Т-4В-7 ШТ, ПРИ ПАНЕЛЯХ ШИРИНОЙ 1190 И 1590 ММ. - 5 ШТ.
4. ПОКАЗАТЕЛИ В СКОБКАХ ТОЛЬКО ДЛЯ ВС9Н-1.
5. ПРЕДВАРИТЕЛЬНОЕ НАПРЯЖЕНИЕ АРМАТУРЫ σ_0=5200 кг/см² ДОПУСТИМОЕ ПРЕДЕЛЬНОЕ ОТКЛОНЕНИЕ P=±530 кг/см² $\Delta\ell_0$=34.15 ММ. СООТВЕТСТВУЕТ $\sigma_0 \pm P$

ИЗДЕЛИЯ ЗАВОДСКОГО ИЗГОТОВЛЕНИЯ.	РИГЕЛЬ ВС9Н; ВС9Н-1	СЕРИЯ 467 А	АЛЬБОМ III ЧАСТЬ 3В	ЛИСТ 16	1965

ГЛ. ИНЖЕНЕР К.Б.	В. ЛЕБЕДЕВ	
ГЛ. КОНСТРУКТ. К.Б.	З. КРУГЛЯКОВА	
НАЧ. ОТДЕЛА	Г. ПАВЛОВА	
ГЛ. КОНСТР. ПР.		
ВЕД. КОНСТР.		
СТ. ТЕХНИК		
ПРОВЕРИЛ		
СОГЛАСОВАНО		
Я. КУШЕВ		
Я. ФЕЛЬМАН		
А. АЛЕКСИ		
В. АЙНБИНДЕРОВ		

КОНСТРУКТОРСКОЕ БЮРО ПО ЖЕЛЕЗОБЕТОНУ ГОССТРОЯ РСФСР

Арх. №19786-18

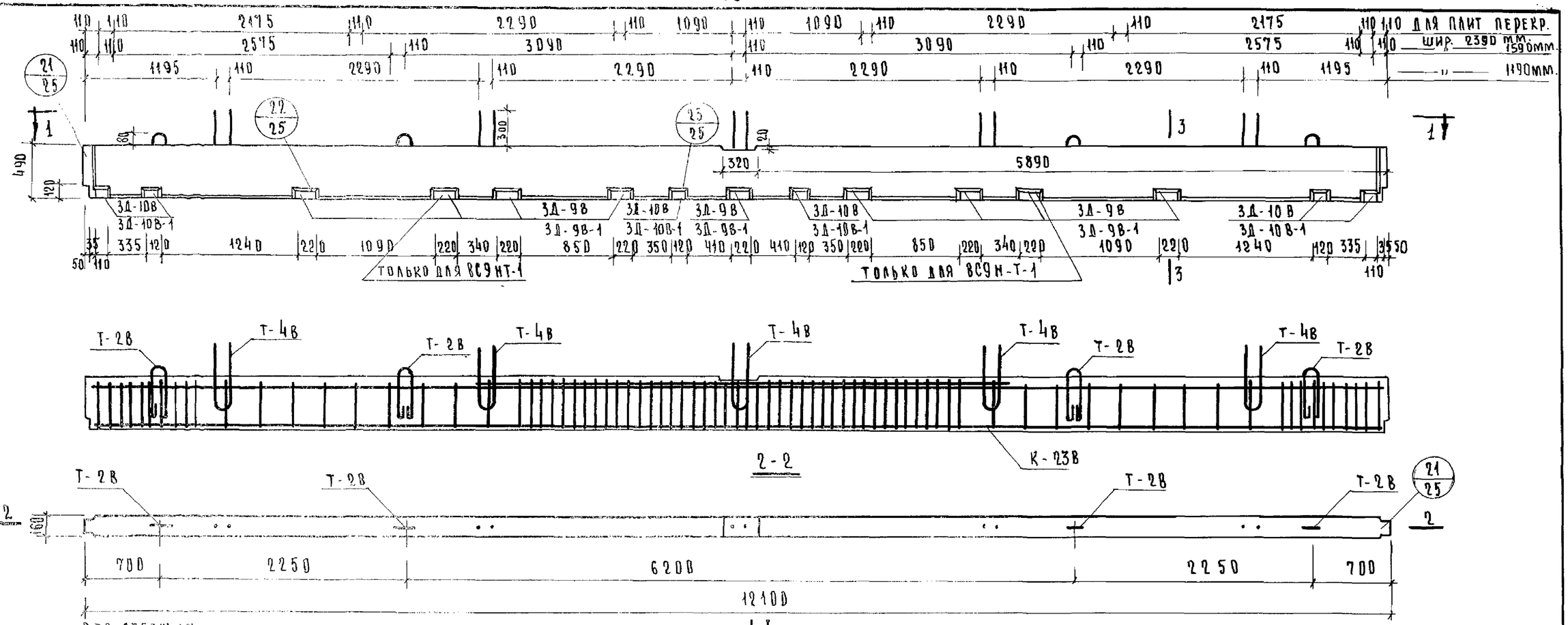

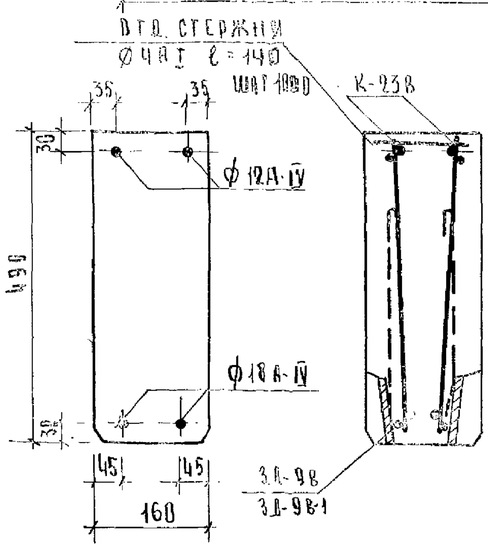

ПРИВЯЗКА НАПРЯГАЕМЫХ СТЕРЖНЕЙ.

ВЫБОРКА АРМАТУРЫ.

СЕЧЕНИЕ мм.	5ВI	8АI	10АI	12АI	12АIV	18АIV	22АIII	-8×100	4АI
ДЛИНА м.	47.92	75.2	19.4 (23,28)	11.28	24.2	24.2	10.0	4.0 (4.8)	12.5
ВЕС кг.	7.4	29.6	11.9 (14.4)	10.0	21.5	48.4	29.8	25.2 (30.24)	1.22
КЛАСС СТАЛИ ПО ГОСТ	ВI 6727-53	АI 5781-61			АIV 5781-61		АIII 5781-61	СТ3	АI
НОРМАТ. СОПРОТ. АРМ. $R_a^н$ = кг./см²	5500	2400			6000		4000	2400	2400

ХАРАКТЕРИСТИКА ИЗДЕЛИЯ

НАИМЕНОВАНИЕ	ЕД. ИЗМ.	К-ВО
ВЕС	КГ.	2375
ОБЪЕМ БЕТОНА	М³	0.95
ВЕС СТАЛИ	КГ.	185 (192.6)
МАРКА БЕТОНА	—	200

В ЗАВИСИМОСТИ ОТ ШИРИНЫ ПАНЕЛЕЙ ПЕРЕКРЫТИЙ, ПРИ ПАНЕЛЯХ ШИРИНОЙ 2390 мм. Т-4В-1шт, ПРИ ПАНЕЛЯХ ШИРИНОЙ 1190 и 1590 мм.- 5 шт.
Показатели в скобках только для ВСЭН-Т-1

СПЕЦИФИКАЦИЯ АРМАТУРЫ

НАИМ. ЭЛЕМ.	МАРКА	К-ВО ШТ.	ВЕС КГ. МАРКИ	ВЕС КГ. ВСЕГО
ВСЭНТ; ВСЭНТ-1	К-23В	2	33.4	66.8
	3Д-9В	7(9)	3.72	26.0(33.5)
	3Д-10В	6	1.86	11.16
	Т-2В	4	1.09	4.36
	Т-4В	5	1.14	5.7
	НАПРЯГАЕМАЯ АРМАТУРА Ф12 А-IV	2	10.75	21.50
	НАПРЯГАЕМАЯ АРМАТУРА Ф18 А-IV	2	24.20	48.40
	СТАЛЬ Ф4АI ОТД. СТ. Ф4АI	125 п.м.		1.22

ПРИМЕЧАНИЯ:

1. Каркас, закладные детали и петли см. листы 36, 34, 29.
2. В знаменателе дан вариант закладных деталей см. листы 28, 29.
3. Расположение анкеров Т-4В назначается
5. Предварительное напряжение арматуры σ_0=5200 кг./см². Допустимое предельное отклонение P=630 кг./см². Δℓ₀=34,15 мм. Соответствует $\sigma_0 \pm P$
6. Стержни закладных деталей привязать к каркасам.

ГЛ. ИНЖЕНЕР К.Б.	В. ЛЕБЕДЕВ		
ГЛ. КОНСТРУКТ.	З. КРУТЯКОВА		
НАЧ. ОТДЕЛА	Г. ПАВЛОВА		
ВЕД. КОНСТРУКТ.	А. Я КУШЕВ		
СТ. ТЕХНИК	В. ФЕЛЬМАН		
ПРОВЕРИЛ	Д. АЛЕКСИ		
ГЛ. КОНСТРУКТ. ПР.	В. АЛИБЕКИЕВ		

КОНСТРУКТОРСКОЕ БЮРО ПО ЖЕЛЕЗОБЕТОНУ ГОССТРОЯ РСФСР

СОГЛАСОВАНО

ИЗДЕЛИЯ ЗАВОДСКОГО ИЗГОТОВЛЕНИЯ.	РИГЕЛЬ ВСЭН-Т; ВСЭН-Т-1	СЕРИЯ 467А	АЛЬБОМ III ЧАСТЬ 3В	ЛИСТ 17	1965

Арх. №19786-19

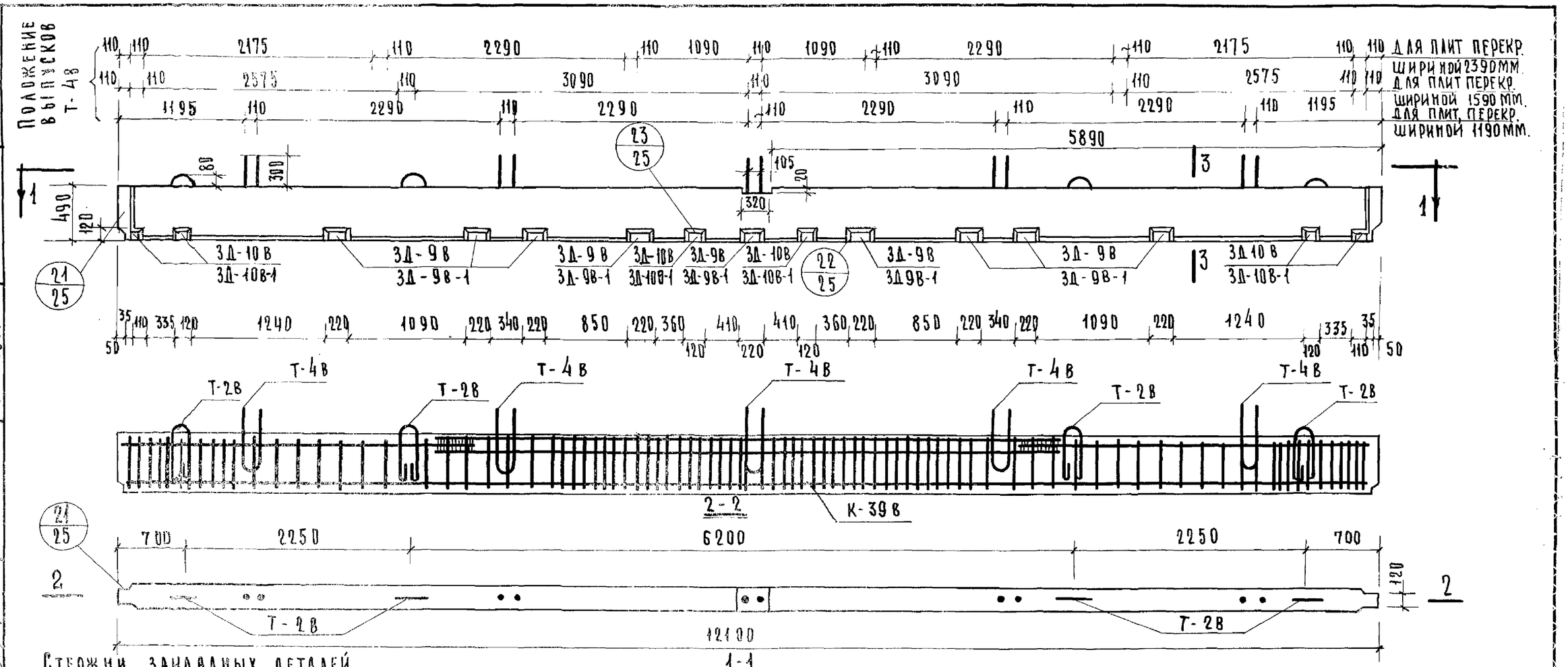

Стержни закладных деталей привязать к каркасам.

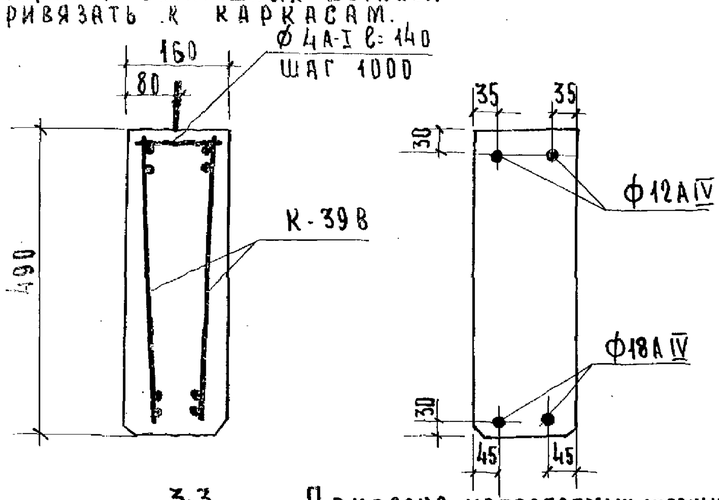

Привязка напрягаемых стержней

$\Delta \ell_0$ = 34.15 мм - соответствует $\sigma_0 \pm P$

Спецификация арматуры

Наим. элем.	Марка	К-во шт.	Вес кг. Марка	Вес кг. Общ.
ВС 9Н-Т-2	К-39В	2	89.65	17.93
	3Д-9В	9	3.72	33.5
	3Д-10В	6	1.86	11.2
	Т-2В	4	1.09	4.36
	Т-4В	5	1.14	5.7
	Напрягаемая арматура Ф12А-IV	2	10.75	21.5
	Напрягаемая арматура Ф18А-IV	2	24.2	48.4
	Отд. стерж. ф4АI спираль ф4АI	125пм	—	1.22
			Итого:	305.2

Выборка арматуры

Сечение мм.	ф4	ф10	ф10	ф12	ф12	ф18	ф20	100×8
Длина м.	12.5	108.8	12.8	11.3	19.8	19.8	47.96	4.8
Вес кг.	1.22	67.2	7.9	10.0	21.5	48.4	118.6	30.24
Класс стали по ГОСТу	A-I	A-I	A-III	A-I	A-IV	A-IV	A-III	Ст-3
Нормативн. сопротива. $R_a^н$ кг/см²	2400	2400	4000	2400	6000	6000	4000	2400

Характеристика изделия

Наименование	Ед. изм.	К-во
Вес	кг.	23.80
Объем бетона	м³	0.95
Вес стали	кг	305.2
Марка бетона	—	400

Примечания

1. Каркасы, закладные детали и петли см. листы 34, 29-35.
2. Расположение анкеров Т-4в назначается в зависимости от ширины панелей перекрытия.
3. В знаменателе дан вариант закладных деталей см. листы 28, 29
4. Предварительное напряжение арматуры σ_0 = 5200 кг/см² допускаемое предельное отклонение P = 630 кг/см²; $\Delta \ell$ = 34.15 мм

Изделия заводского изготовления.	Ригель ВС9Н-Т-2	Серия 467А	Альбом III часть 3В	Лист 18	1965

Гл. инженер К.Б. — В. Лебедев
Гл. конструктор — З. Крутякова
Нач. отдела — Г. Павлова
Гл. конструкт. пр. — Г. Павлова
Ведущ. констр. — А. Кушев
Ст. техник — Я. Фельман
Проверил — Д. Алексин
Согласовано — В. Альбинеров

Конструкторское бюро по железобетону. Госстроя РСФСР

Арх. № 19786-20

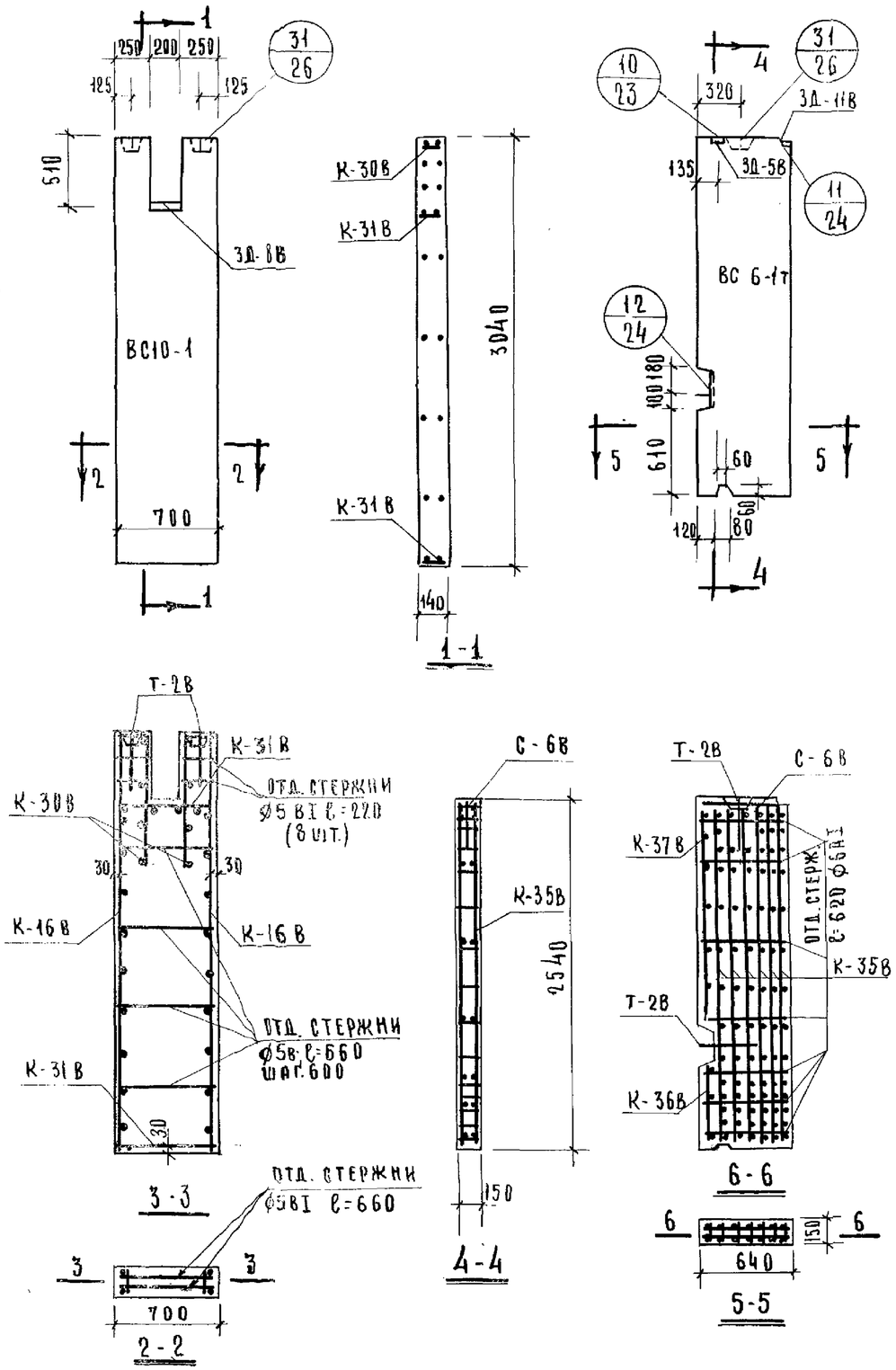

Спецификация арматуры

Марка панели	Марка	К-во шт.	Вес-кг. марки	Вес-кг. всего
ВС10-1	К-16 В	2	5.56	11.12
	К-30 В	2	0.91	1.82
	К-31 В	2	0.58	1.16
	Т-2 В	2	1.09	2.18
	3Д-8 В	1	2.15	2.15
	Отд. стерж. Ø5 ВI	2.0пм	—	1.08
	Итого:			19.51
ВС6-1т	К-35 В	6	6.45	38.7
	К-36 В	1	0.35	0.35
	К-37 В	1	0.91	0.91
	С-6 В	1	0.4	0.4
	Т-2 В	2	1.09	2.18
	3Д-11В	1	1.58	1.58
	3Д-5 В	1	1.39	1.39
	Отд. стерж. Ø5 АI	8.7пм	—	1.92
	Итого:			47.43

Выборка арматуры

Сечение мм.	Ø12	Ø10	Ø5	Ø4	Ø12	Ø8	-8×130
Длина м.	2.44	0.84	9.86	1.82	12.0	7.08	0.2
Вес кг.	2.18	0.52	1.54	0.18	10.64	2.82	1.63
Класс стали по ГОСТу	А-I	А-I	В-I	В-I	А-III	А-III	Ст.3
Нормативн. сопротивл. $R_a^н$ кг/см²	2400	2400	5500	5500	4000	4000	2400

Сечение мм.	Ø14	Ø12	Ø12	Ø10	Ø8	Ø6	Ø4	-8×80
Длина м.	30.0	0.72	2.44	1.34	0.92	25.25	0.39	0.3
Вес кг.	36.3	0.64	2.18	0.83	0.36	5.58	0.04	1.5
Класс стали по ГОСТу	А-III	А-III	А-I	А-I	А-III	А-I	В-I	Ст.3
Нормативн. сопротивл. $R_a^н$ кг/см	4000	4000	2400	2400	4000	2400	5500	2400

Характеристика изделия

Наименование	Ед. изм.	ВС-10-1	ВС6-1т
Вес	кг.	700	600
Объем бетона	м³	0.28	0.24
Расход металла	кг.	19.51	47.43
Марка бетона	—	200	200

Примечания:

1. Каркасы соединить между собой сваркой
2. Сварные каркасы, сетки, петли, закладные детали см. 32, 33, 37, 27, 28, 29.
3. Для ВС10-1 могут быть применены открытые петли Т-2В

Изделия заводского изготовления.	Внутренняя стеновая панель ВС-10-1; ВС6-1т	Серия 467А	Альбом III часть 3В	Лист 19	1965

Конструкторское бюро по железобетону Госстроя РСФСР

Ст. инженер	А. Якушев	Гл. инженер К.Б.	В. Бугородский
Инженер	Ф. Фельман	Гл. конструктор К.Б.	Г. Павлова
Проверил	Д. Алекси	Нач. отдела	Н. Пух
Согласовано	В. Айбиндеров	Гл. конструкт. пр.	

Арх. № 19786-21

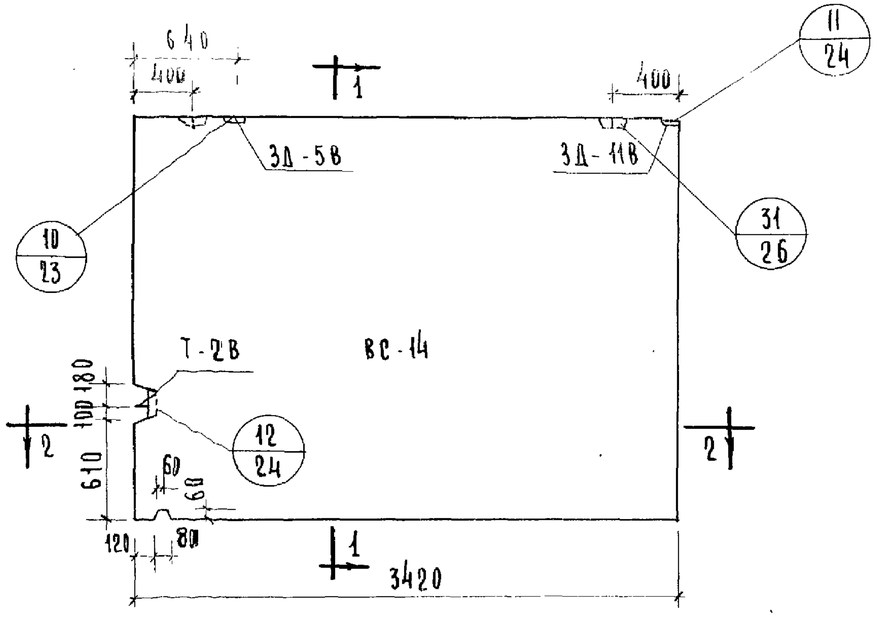

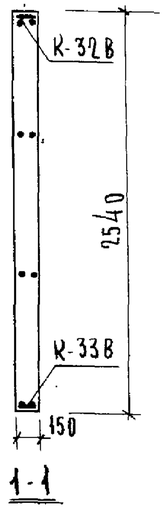

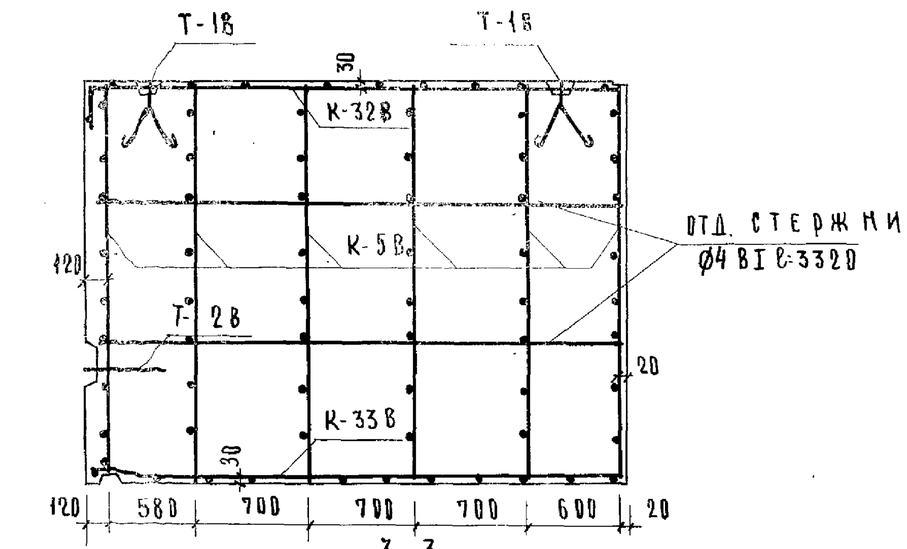

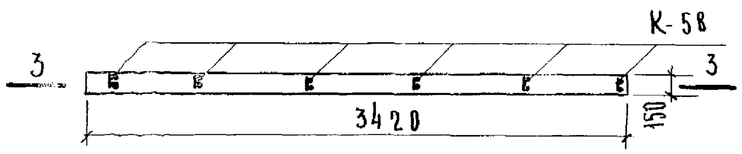

ОТД. СТЕРЖНИ
Ø4 ВI ℓ-3320

СПЕЦИФИКАЦИЯ АРМАТУРЫ

НАИМ. ЭЛ-ТА	МАРКА	КОЛ. ШТ.	ВЕС КГ. МАРКИ	ВЕС КГ. ВСЕГО
ВС 14	К-32В	1	3.0	3.0
	К-33В	1	2.80	2.80
	К-5В	6	1.66	9.96
	3Д-11В	1	1.58	1.58
	3Д-5В	1	1.39	1.39
	Т-1В	2	3.18	6.36
	Т-2В	1	1.09	1.09
	ОТД. СТЕРЖ. Ø4 ВI	13.28пм		1.3
		ИТОГО:		27.48

ВЫБОРКА АРМАТУРЫ

СЕЧЕНИЕ ММ.	Ø4	Ø6	Ø8	Ø10	Ø12	Ø18	Ø8	Ø12	-8×80
ДЛИНА М.	29.53	15.0	13.9	1.34	1.22	3.18	15.0	8.72	0.3
ВЕС КГ.	2.27	3.36	5.49	0.83	1.09	6.36	5.94	0.64	1.5
КЛАСС СТАЛИ ПО ГОСТУ	ВI	А-I					А-III		Ст-3
НОРМ. СОПР. АРМ. $R_a^н$ КГ/СМ²	5500	2400					4000		2400

ХАРАКТЕРИСТИКА ИЗДЕЛИЯ

НАИМЕНОВАНИЕ	ЕД. ИЗМ.	КОЛ-ВО
ВЕС	Т	3.25
ОБЪЕМ БЕТОНА	$М^3$	1.3
РАСХОД МЕТАЛЛА	КГ.	27.48
МАРКА БЕТОНА	—	200

ПРИМЕЧАНИЯ

1. Каркасы соединить между собой сваркой.
2. Сварные каркасы, закладные детали и петли см. листы 30, 37, 27, 29.
3. Каркасы К-5В установить Ø8 кл. AIII к поддону формы.

ИЗДЕЛИЯ ЗАВОДСКОГО ИЗГОТОВЛЕНИЯ.	ВНУТРЕННЯЯ СТЕНОВАЯ ПАНЕЛЬ ВС-14	СЕРИЯ 467А	АЛЬБОМ III ЧАСТЬ 3В	ЛИСТ 20	1965

А. ЯКУШЕВ	СТ. ИНЖЕНЕР	В. БОГОРОДСКИЙ	
Я. ФЕЛЬМАН	ИНЖЕНЕР	Г. ПАВЛОВА	
Д. АЛЕКСИ	ПРОВЕРИЛ	И. ПУХ	
В. АЙНБИНДЕРОВ	СОГЛАСОВАНО		
ГЛ. ИНЖЕНЕР К.Б.	НАЧ. ОТДЕЛА		
ГЛ. КОНСТРУКТ. К.Б.	ГЛ. КОНСТРУКТ. ПР.		

КОНСТРУКТОРСКОЕ БЮРО ПО ЖЕЛЕЗОБЕТОНУ Госстроя Р.С.Ф.С.Р

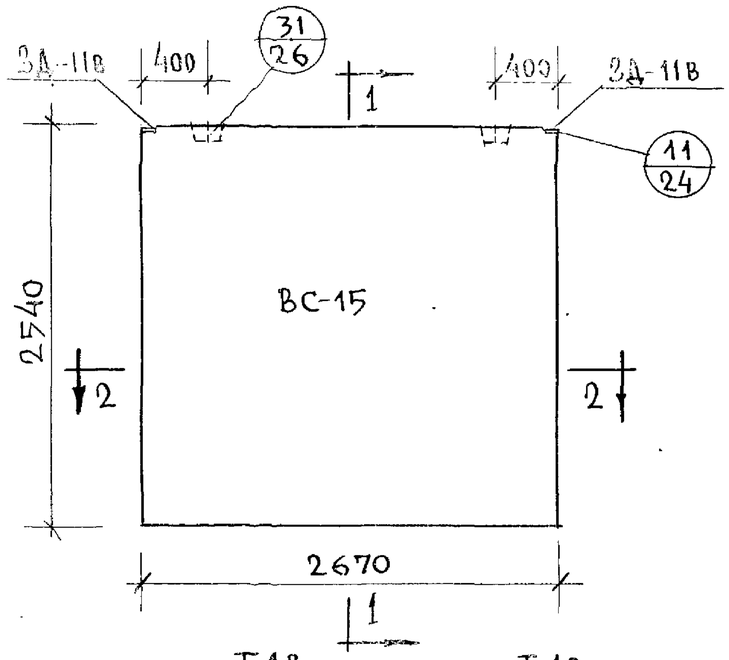

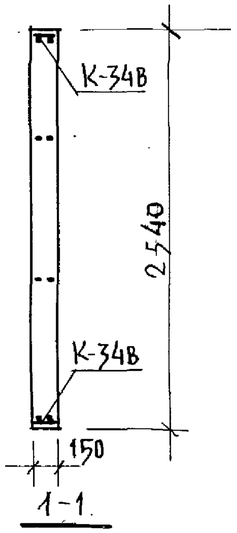

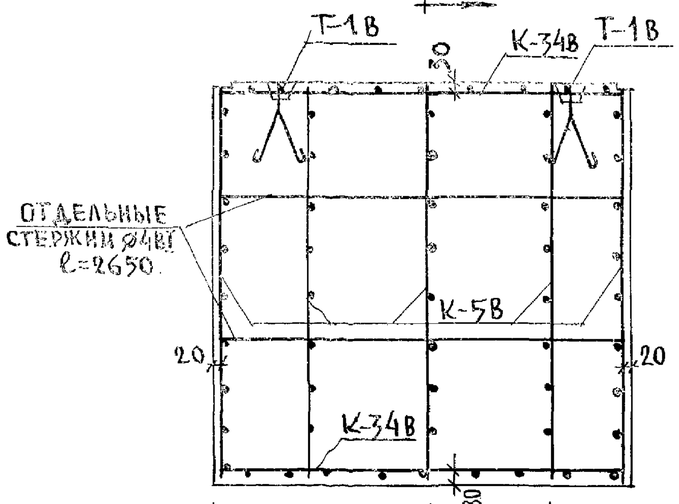

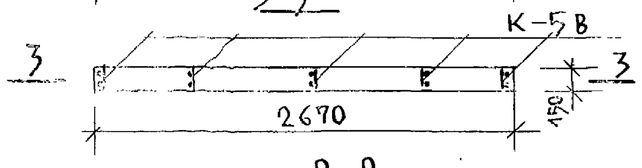

2-2

СПЕЦИФИКАЦИЯ АРМАТУРЫ				
НАИМ. ЭЛЕМ.	МАРКА	КОЛ. ШТ.	ВЕС В КГ. МАРКИ	ВЕС В КГ. ВСЕГО
ВС-15	К-34В	2	2.21	4.42
	К-5В	5	1.66	8.30
	3Д-11В	2	1.58	3.16
	Т-1В	2	3.18	6,36
	ОТД. СТЕРЖНИ Ø4ВI	10,6пм		1.04
ИТОГО				23.28

ВЫБОРКА АРМАТУРЫ							
СЕЧЕНИЕ мм	Ø4	Ø6	Ø8	Ø10	Ø18	Ø8	-8×80
ДЛИНА м	19.05	12.5	10.6	2.68	3.18	12.5	0,3
ВЕС КГ	1.83	2,8	4.18	1.66	6,36	4.95	1.5
КЛАСС СТАЛИ ПО ГОСТу	В-I	А-I				А-III	Ст-3
НОРМАТИВНОЕ СОПРОТИВЛЕНИЕ $R_a^н$ кг/см²	5500	2400				4000	2400

ХАРАКТЕРИСТИКА ИЗДЕЛИЯ		
НАИМЕНОВАНИЕ	ЕД ИЗМ.	КОЛ-ВО
ВЕС	Т	2.53
ОБЪЕМ БЕТОНА	$м^3$	1.01
РАСХОД МЕТАЛЛА	КГ	23.28
МАРКА БЕТОНА	—	200

ПРИМЕЧАНИЯ:

1. Каркасы соединить между собой сваркой.
2. Сварные каркасы, закладные детали и петли см. листы: 30, 37, 29.
3. Каркасы К-5в установить Ø8 кл. А III к поддону формы.

Гл. инженер К.Б.	В. Богородский		
Гл. конструктор К.Б.	Г. Павлова		
Нач. отдела	И. Пух		
Гл. конструктор пр.			
Ст. инженер			
Инженер	Я. Кушев		
Проверил	Я. Фельман		
Согласовано	Д. Алекси		
	В. Айчбиндеров		

Конструкторское бюро по железобетону Госстроя РСФСР.

Изделия заводского изготовления	Внутренняя стеновая панель ВС-15.	Серия 467А	Альбом III часть 3В	Лист 21	1965

Арх. № 19786-23

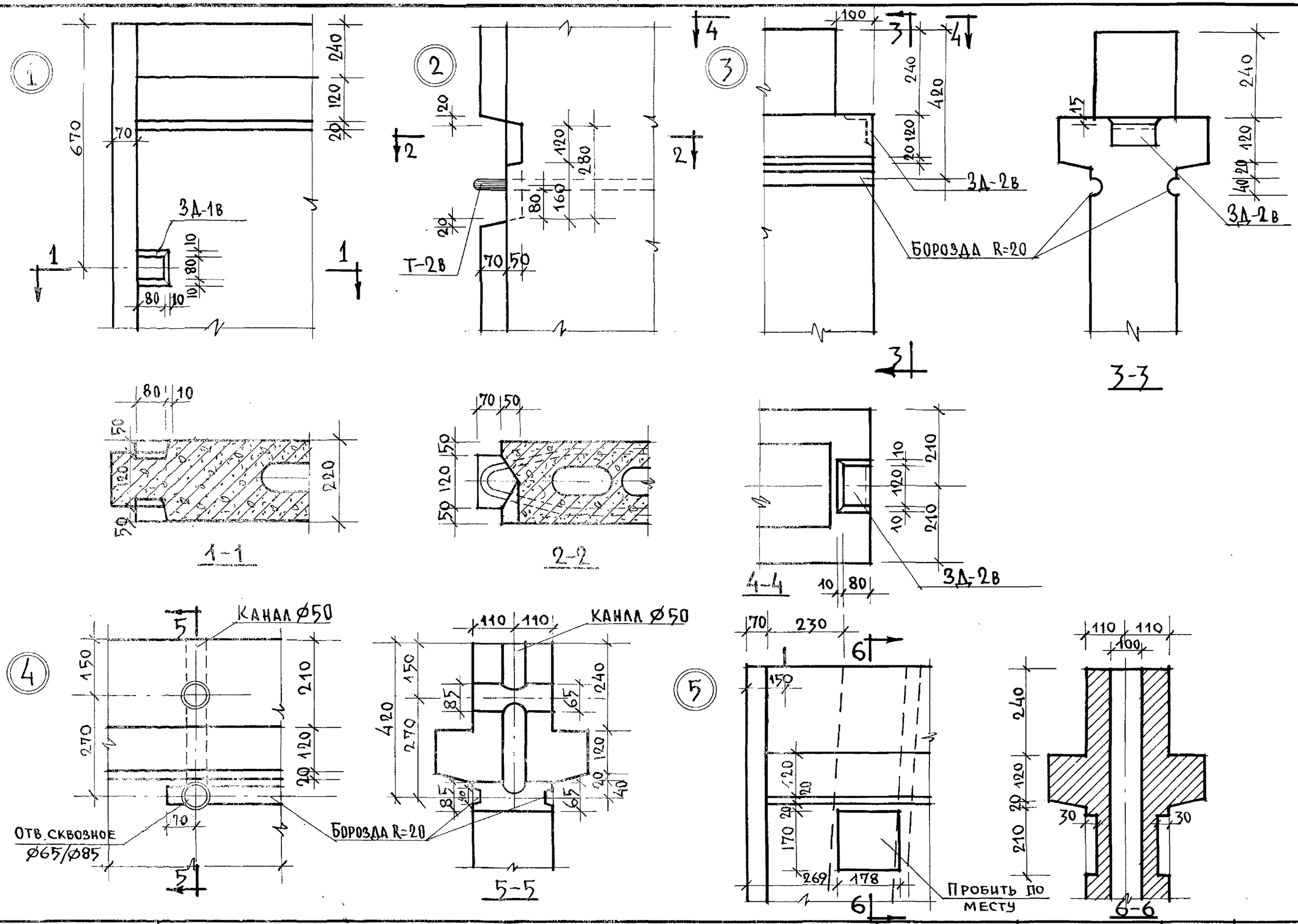

ГЛ. КОНСТР. ПР.	В. АЙНБИНДЕРОВ		
ИНЖЕНЕР	Г. ПАВЛОВА		
ПРОВЕРИЛ	И. ПУК		
СОГЛАСОВАНО			

Д. Якушев			
Ф. ФЕЛЬМАН			
Д. АЛЕКСИ.			
В. ГУЩКОВ			

ГЛ. ИНЖЕНЕР К.Б			
ГЛ. КОНСТРУКТОР К.Б			
НАЧ. ОТДЕЛА			
ГЛ. КОНСТРУКТОР ПР.			

КОНСТРУКТОРСКОЕ БЮРО ПО ЖЕЛЕЗОБЕТОНУ ГОССТРОЯ РСФСР

ИЗДЕЛИЯ ЗАВОДСКОГО ИЗГОТОВЛЕНИЯ

ДЕТАЛИ 1 ÷ 5

СЕРИЯ	АЛЬБОМ	ЛИСТ	
467А	III часть 3В	22	1965

Арх. № 19786-24

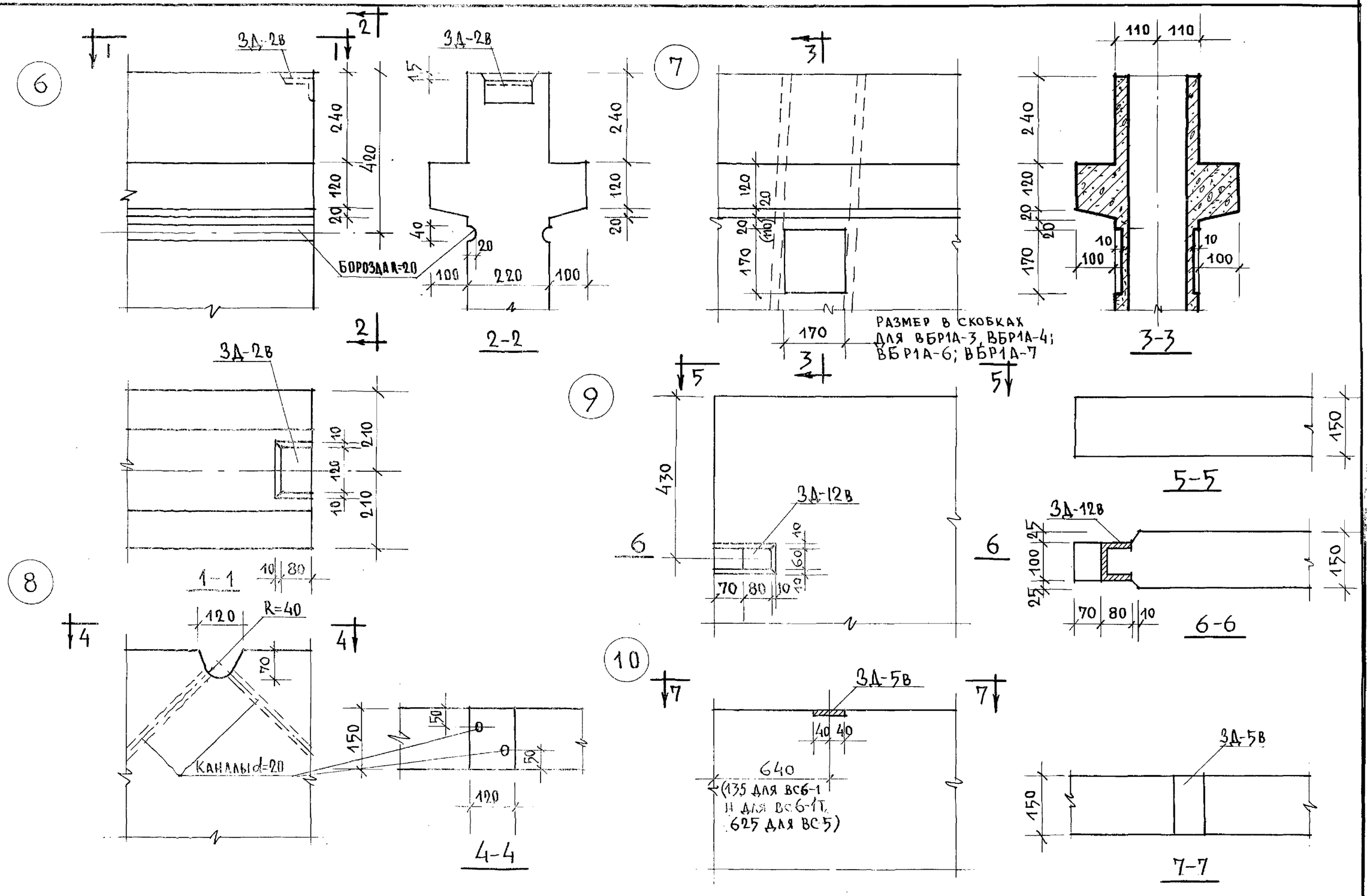

Гл. конст. пр.	В. Айнбиндеров		
Инженер	Г. Павлова		
Проверил	И. Пух		
Согласовано			
А. Якушев			
Ф. Фельман			
Д. Алексц			
В. Гуцков			
Гл. инженер К.Б.			
Гл. конструкт.			
Нач. отдела			
Гл. конструктор пр.			

Конструкторское бюро по железобетону Госстроя РСФСР

Изделия заводского изготовления	Детали 6 ÷ 10	Серия 467А	Альбом III часть 3В	Лист 23	1965

Арх. № 19786-25

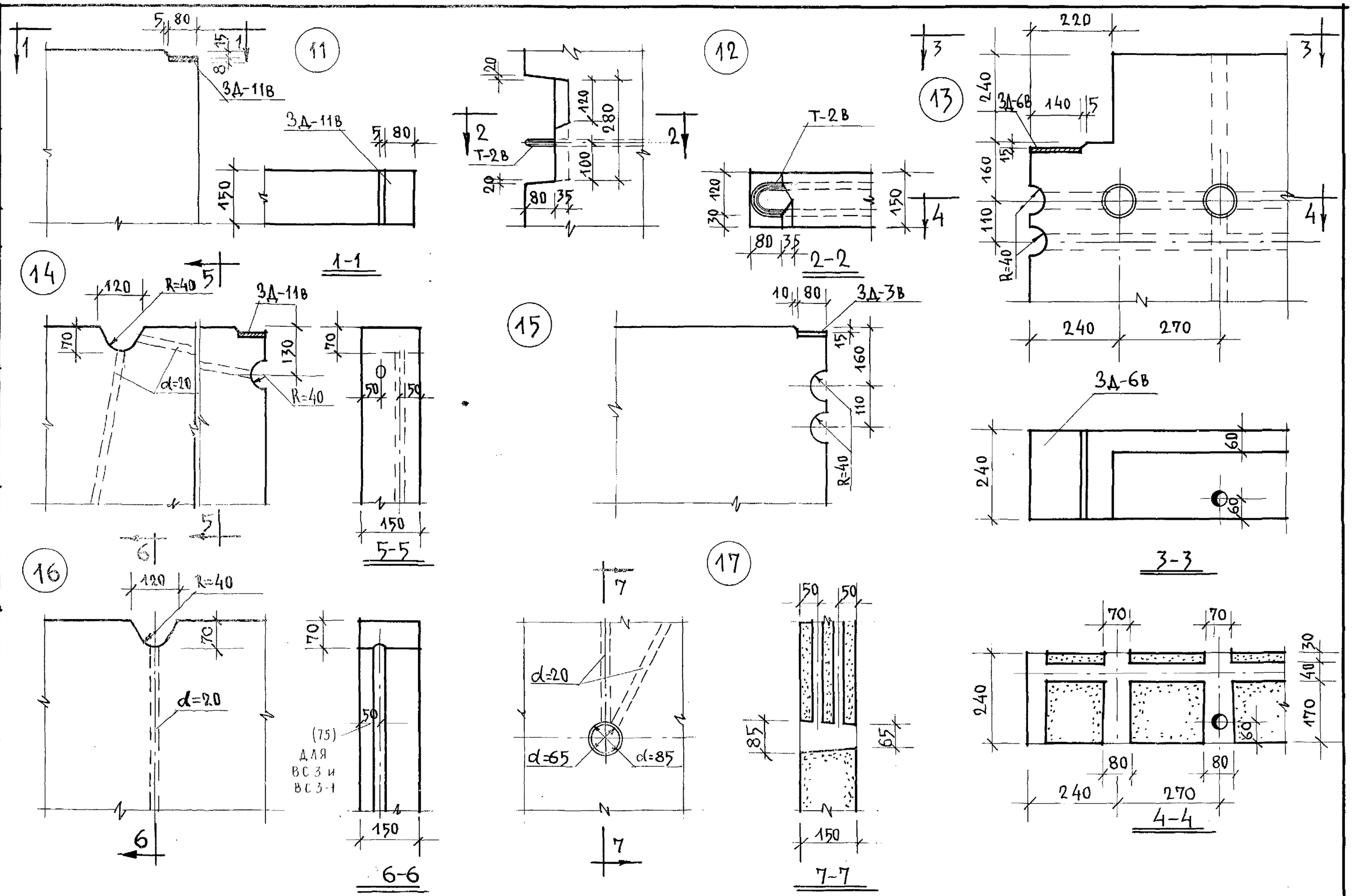

Гл. инженер К.Б.		Гл. конструктор	В. Айнбиндеров
Гл. конструктор		Нач. отдела	Г. Павлова
Гл. конструктор. пр.			Ц. Пух
Гл. конструктор	А. Якушев	Инженер	Я. Фельман
Нач. отдела		Проверил	Д. Алексц
Гл. конструктор. пр.		Согласовано	В. Гуцков.

Конструкторское бюро по железобетону Госстроя РСФСР

Изделия заводского изготовления	Детали 11 ÷ 17	Серия 467А	Альбом III часть 3В	Лист 24	1965

Арх. № 19786-26

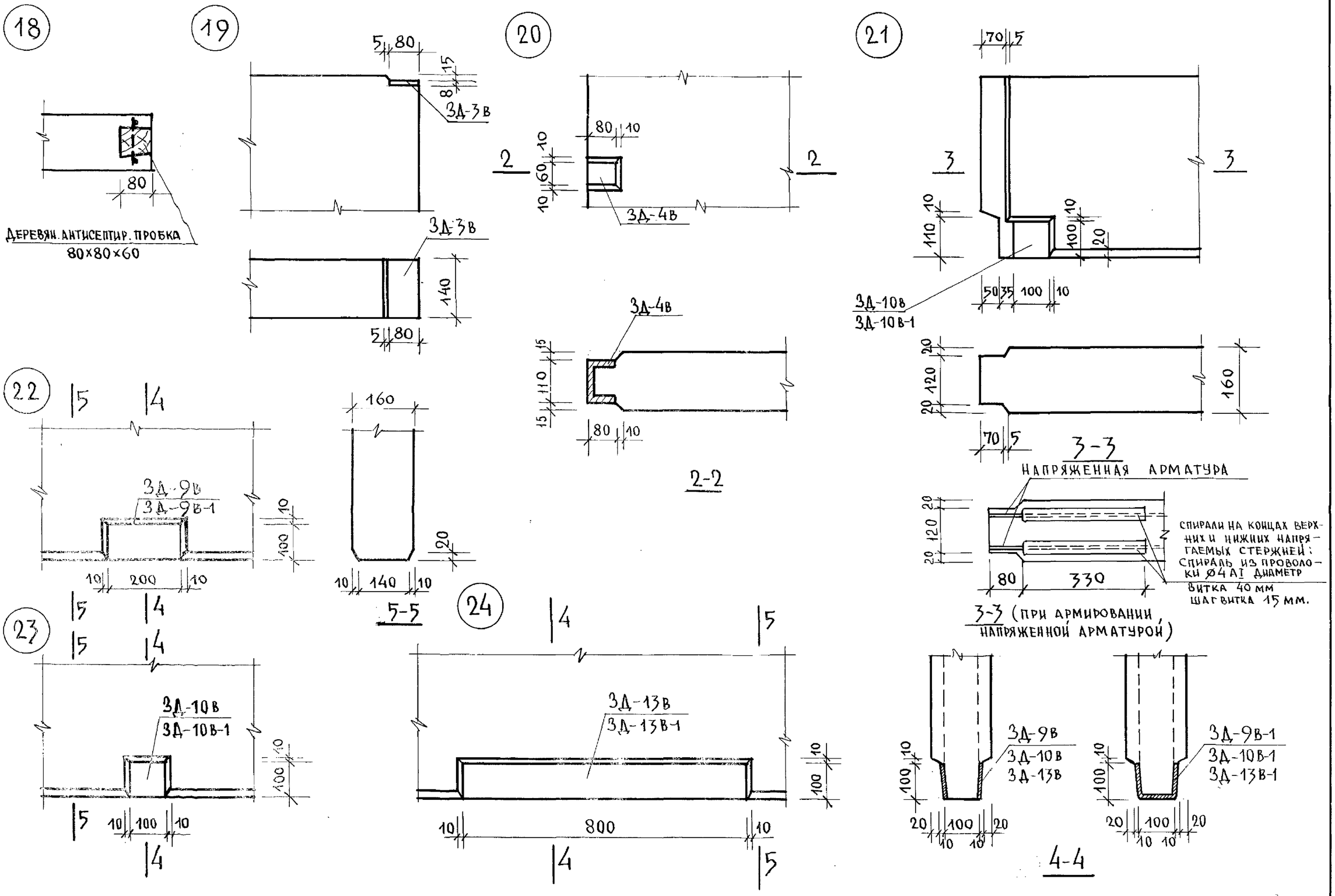

ГЛ. ИНЖЕНЕР К.Б.	А. ЯКУШЕВ	ВЕД. КОНСТРУКТ.	В. ЛЕБЕДЕВ
ГЛ. КОНСТРУКТОР	Я. ФЕЛЬМАН	СТ. ТЕХНИК	З. КРУГЛЯКОВА
НАЧ. ОТДЕЛА	Д. АЛЕКСИ	ПРОВЕРИЛ	Г. ПАВЛОВА
ГЛ. КОНСТРУКТОР П.Р.	В. АЙНБИНДЕРОВ	СОГЛАСОВАНО	

КОНСТРУКТОРСКОЕ БЮРО ПО ЖЕЛЕЗОБЕТОНУ ГОССТРОЯ РСФСР.

ИЗДЕЛИЯ ЗАВОДСКОГО ИЗГОТОВЛЕНИЯ.

ДЕТАЛИ 18 ÷ 24

СЕРИЯ	АЛЬБОМ	ЛИСТ	
467А	III ЧАСТЬ 3В	25	1965

Арх. № 19786-27

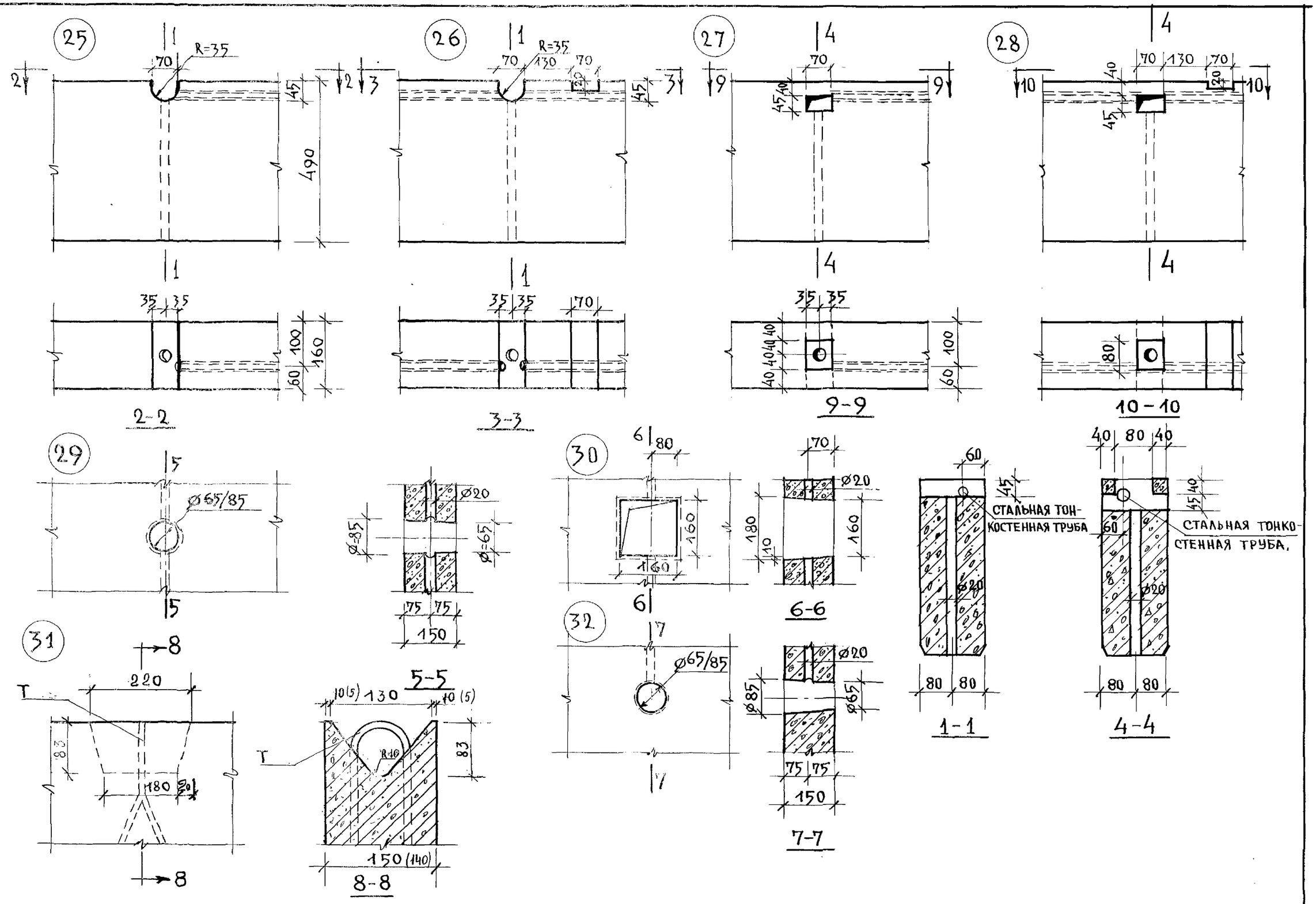

ГЛ. ИНЖЕНЕР К.Б.	А. ЯКУШЕВ	ВЕД. КОНСТР.	В. ЛЕБЕДЕВ
ГЛ. КОНСТРУКТОР	Я. ФЕЛЬМАН	СТ. ТЕХНИК	З. КРУГЛЯКОВА
НАЧ. ОТДЕЛА	Д. АЛЕКСИ	ПРОВЕРИЛ	Г. ПАВЛОВА
ГЛ. КОНСТРУКТОР III	В. АЙНБИНДЕРОВ.	СОГЛАСОВАНО	

КОНСТРУКТОРСКОЕ БЮРО ПО ЖЕЛЕЗОБЕТОНУ ГОССТРОЯ РСФСР.

ИЗДЕЛИЯ ЗАВОДСКОГО ИЗГОТОВЛЕНИЯ.	ДЕТАЛИ 25 ÷ 32	СЕРИЯ 467 А	АЛЬБОМ III ЧАСТЬ 3В	ЛИСТ 26	1965

Арх. № 19786-28

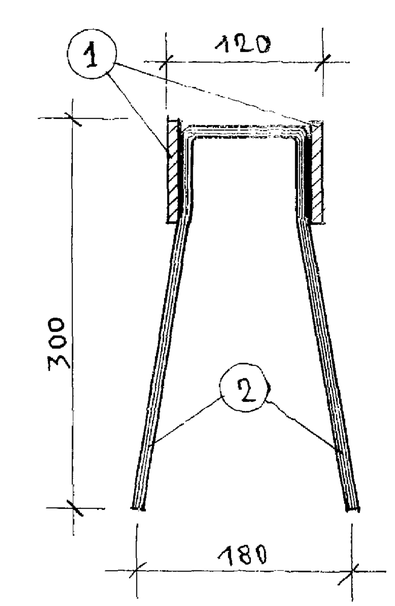

3Д-1В

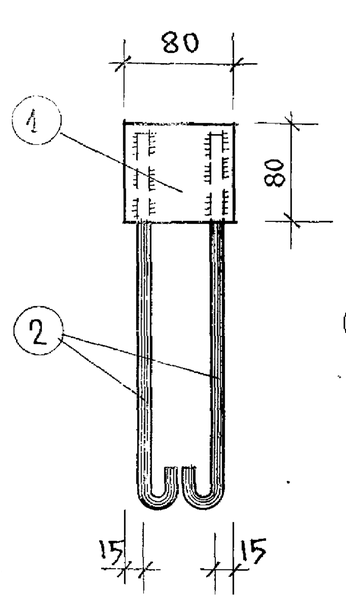

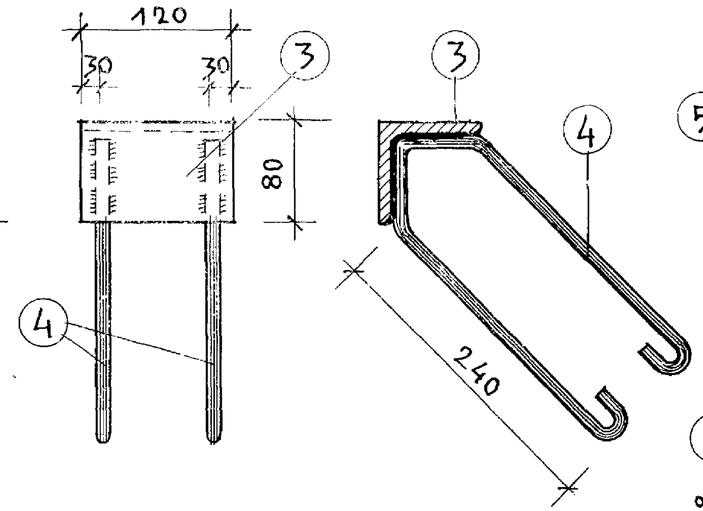

3Д-2В

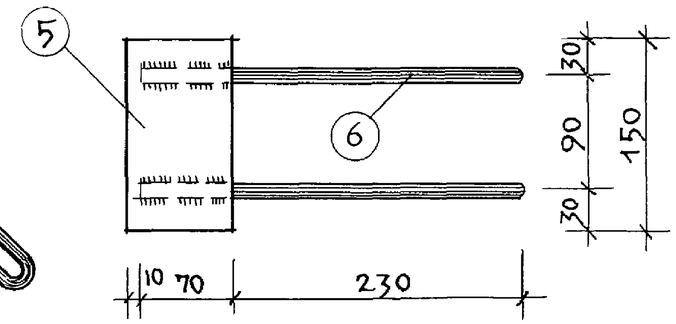

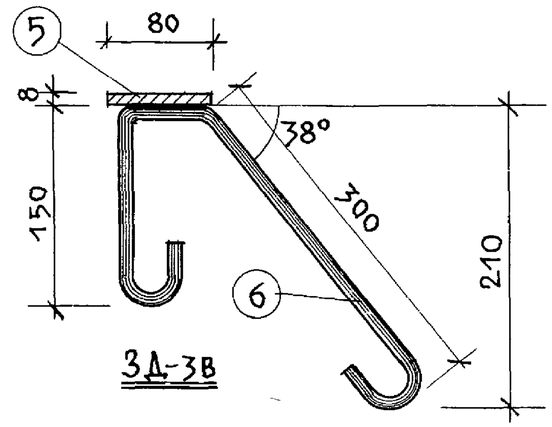

3Д-3В

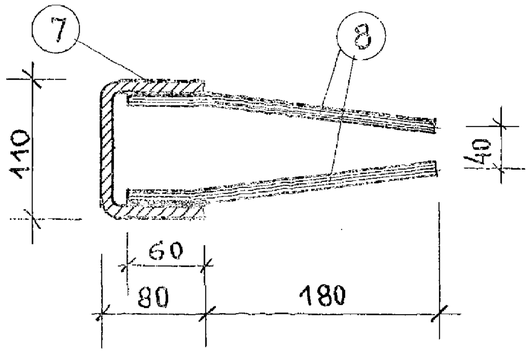

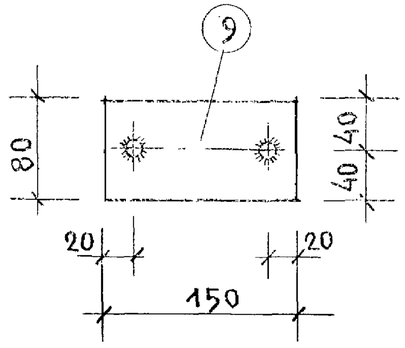

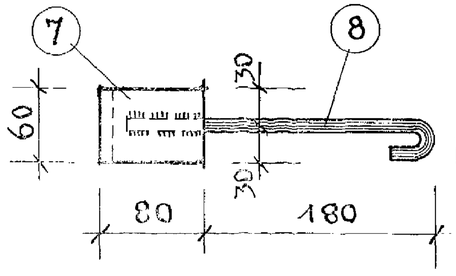

3Д-4В

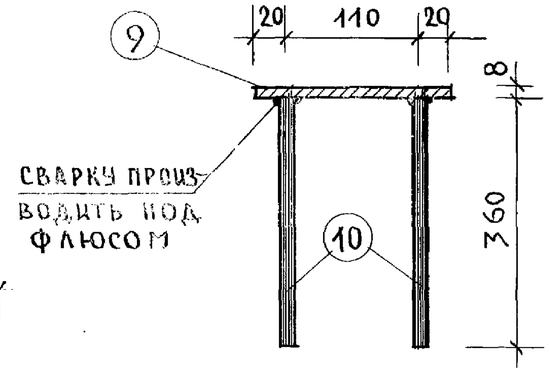

3Д-5В

ПРИМЕЧАНИЯ:

1. Высота сварных швов $h=6$ мм. $\ell_{шв}=60$ мм.
2. Сварку производить электродами Э-42
3. 3Д-1В и 3Д-4В подвергнуть металлизации по СН 206-62

СПЕЦИФИКАЦИЯ ЗАКЛАДНЫХ ДЕТАЛЕЙ							
НАИМЕН.	NN ПОЗ	СЕЧЕН. ИЛИ ⌀	ℓ мм	n шт	$n\ell$ м	ВЕС КГ. 1поз	ВЕС КГ. Всего
3Д-1В	1	-8×80	80	2	0,16	0,80	1,50
	2	8АI	885	2	1,77	0,70	
3Д-2В	3	L80×6	120	1	0,12	0,89	1,46
	4	8АI	720	2	1,44	0,57	
3Д-3В	5	-8×80	150	1	0,15	0,75	1,55
	6	10АI	650	2	1,30	0,80	
3Д-4В	7	-8×60	270	1	0,27	1,02	1,46
	8	10АI	350	2	0,70	0,44	
3Д-5В	9	-8×80	150	1	0,15	0,75	1,39
	10	12АIII	360	2	0,72	0,64	

ХАРАКТЕРИСТИКА АРМАТУРЫ	
ГОРЯЧЕКАТАНАЯ СТАЛЬ КЛАССА АI ГОСТ 5781-61 $R^н_a=2400$ кг/см²	⌀8АI ⌀10АI
ГОРЯЧЕКАТАНАЯ СТАЛЬ КЛАССА АIII ГОСТ 5781-61 $R^н_a=4000$ кг/см²	⌀12АIII
СТАЛЬ ПРОКАТНАЯ	-8×80 -8×60 L80×6

Гл. инженер К.Б. Якушев	Гл. конструктор Я. Фельман	Нач. отдела Д. Алекси	Гл. конструктор В. Гуцков	Гл. констр. пр. Повилова	В. Айнбиндер
				Инженер Г. Павлова	
				Проверил И. Пух	
				Согласовано	

Конструкторское бюро по железобетону Госстроя РСФСР.

Изделия заводского изготовления	Закладные детали 3Д-1В ÷ 3Д-5В.	Серия 467А	Альбом III часть 3В	Лист 27	1965

Арх. № 19736-29

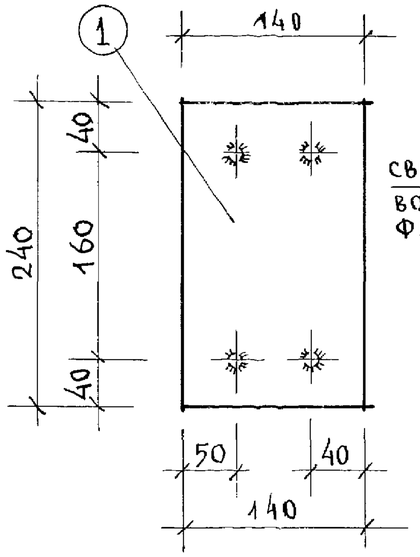

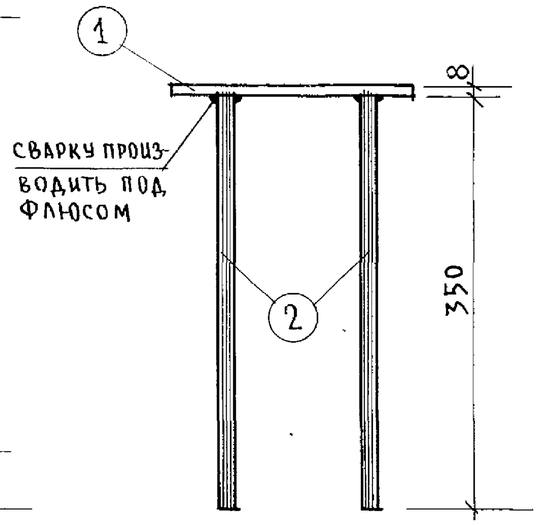

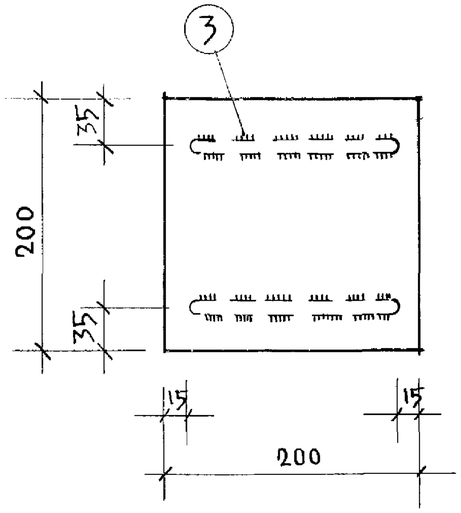

3Д-6в

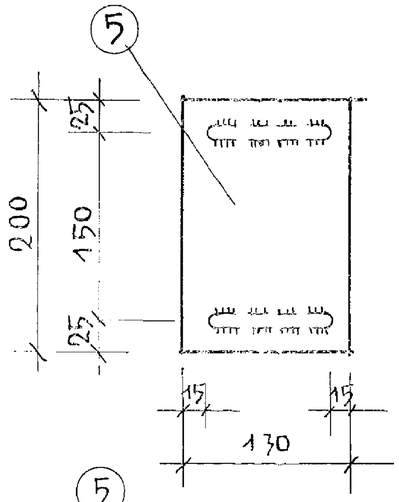

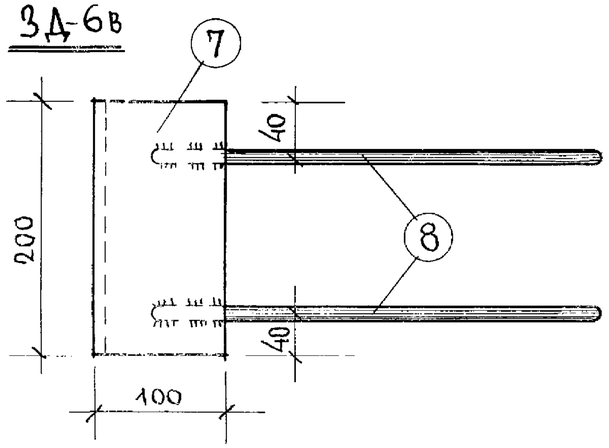

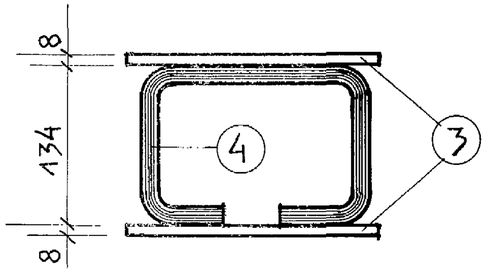

3Д-7в

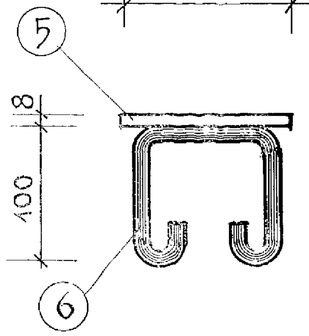

3Д-8в

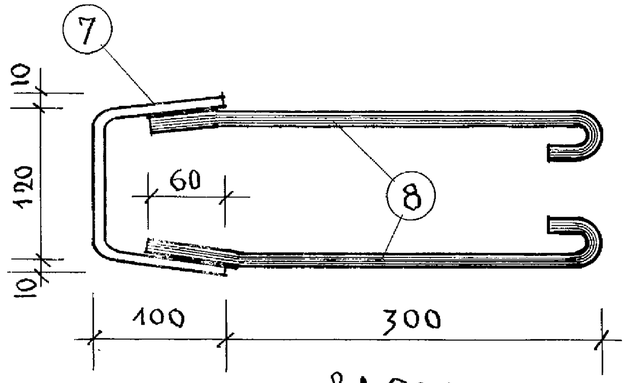

3Д-9в-1

СПЕЦИФИКАЦИЯ ЗАКЛАДНЫХ ДЕТАЛЕЙ							
НАИМЕН.	NN ПОЗ	СЕЧ. или Ø	ℓ мм	n шт	nℓ м	ВЕС КГ 1поз.	ВЕС КГ всего
3Д-6в	1	-8×140	240	1	0.24	2.10	3,34
	2	12А III	350	4	1.40	1.24	
3Д-7в	3	-8×200	200	2	0,40	5.02	5.94
	4	12А I	520	2	1.04	0.92	
3Д-8в	5	-8×130	200	1	0.20	1.63	2.15
	6	10А-I	420	2	0,84	0.52	
3Д-9в-1	7	-8×200	320	1	0,32	4.02	5.05
	8	10А-I	420	4	1.68	1.03	

ХАРАКТЕРИСТИКА АРМАТУРЫ	
ГОРЯЧЕКАТАНАЯ СТАЛЬ КЛАССА А-I ГОСТ 5781-61 $R_a^н$ = 2400 кг/см²	Ø10А I Ø12А I
ГОРЯЧЕКАТАНАЯ СТАЛЬ КЛАССА А-III ГОСТ 5781-61 $R_a^н$ = 4000 кг/см²	Ø12А III
ПОЛОСОВАЯ СТАЛЬ	-8×140 -8×200 -8×130

ПРИМЕЧАНИЯ:

1. Высота сварных швов $h_ш$ – 6 мм.
2. Сварку производить электродами Э-42

ИЗДЕЛИЯ ЗАВОДСКОГО ИЗГОТОВЛЕНИЯ	ЗАКЛАДНЫЕ ДЕТАЛИ 3Д-6в ÷ 3Д-9в-1.	СЕРИЯ 467А	АЛЬБОМ III ЧАСТЬ 3В	ЛИСТ 28	1965

Конструкторское бюро по железобетону ГОССТРОЯ РСФСР.

Гл. конст. пр	А. Якушев	
Инженер	В. Фельман	
Проверил	А. Алекси.	
Согласовано	В. Гуцков	
Гл. инженер К.Б.	В. Айбиндеров	
Гл. конструктор К.В.	Г. Павлова	
Нач. отдела	И. Пух.	
Гл. конструктор пр.		

Арх. № 19786-30

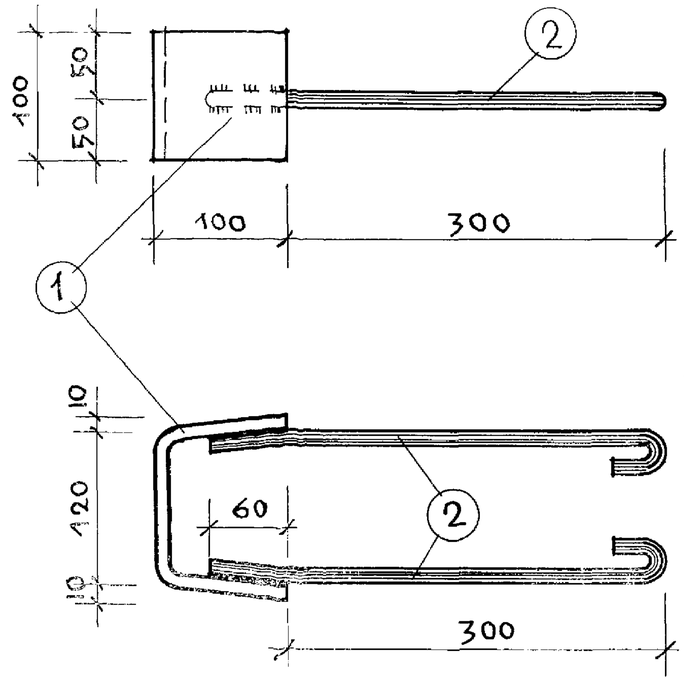

3Д-10в-1

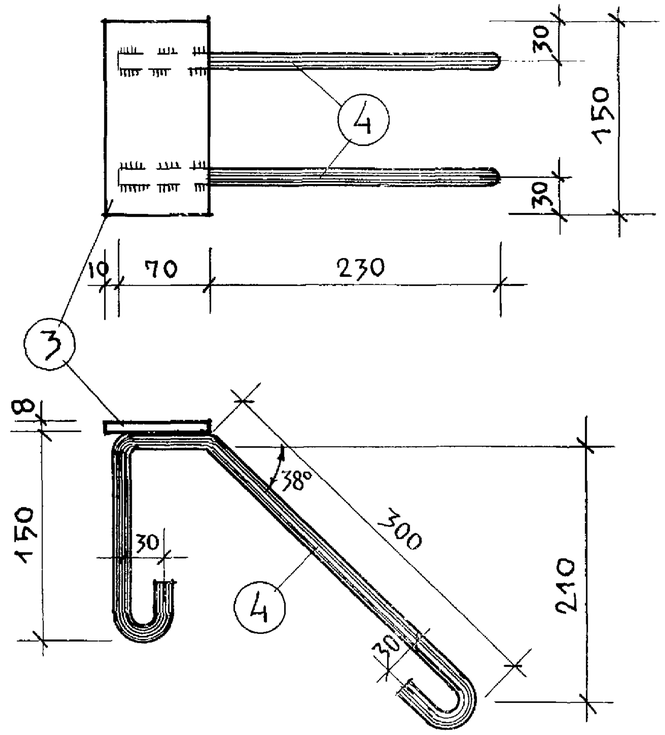

3Д-11в

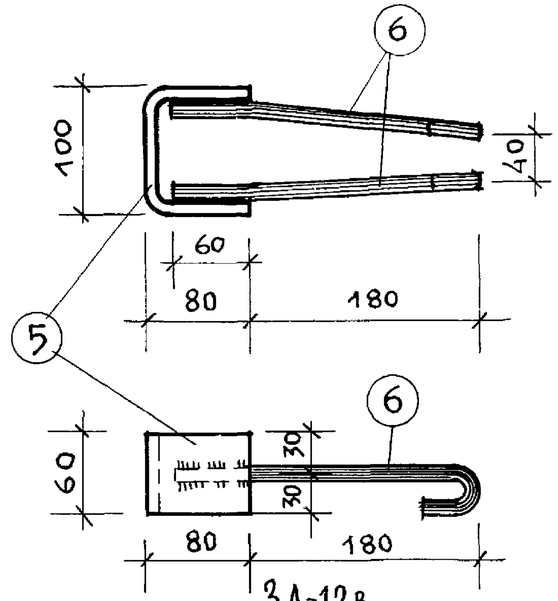

3Д-12в

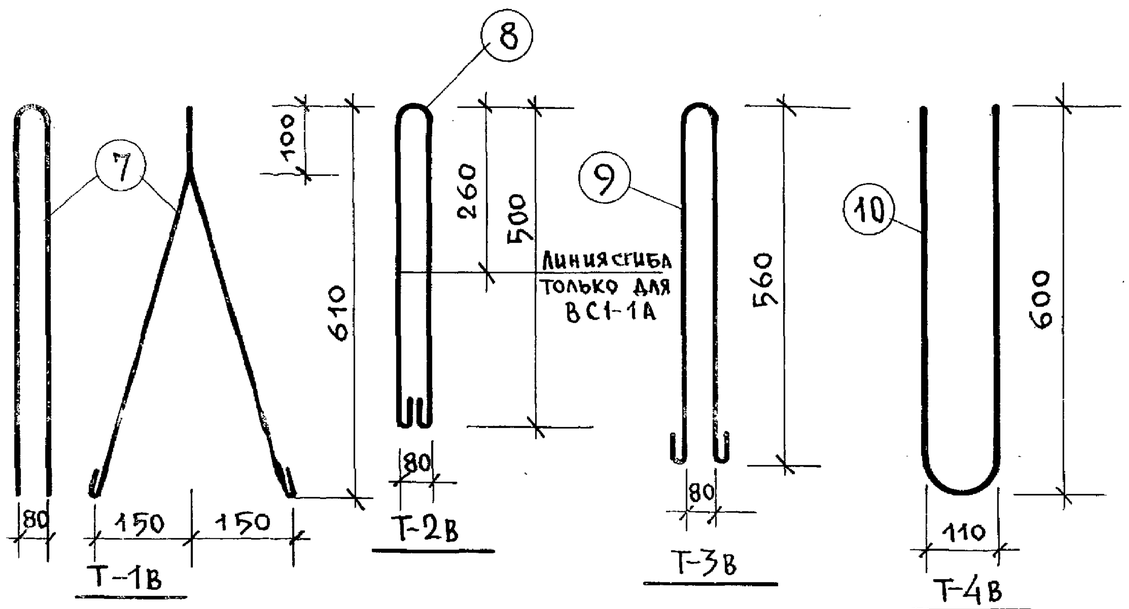

Примечания:

1. Высота сварных швов $h=6$ мм; $\ell_{шв}=60$ мм.
2. Сварку производить электродами Э-42.
3. Т-2в подвергнуть металлизации по СН 206-62

Спецификация закладных деталей и петель							
Наимен.	N N поз	Сечен. или ⌀	ℓ мм	n шт	nℓ м	Вес кг. 1 поз	Вес кг. всего
3Д-10в-1	1	-8×100	320	1	0,32	2.01	2,53
	2	10А-I	430	2	0.86	0.52	
3Д-11в	3	-8×60	150	1	0.15	0.75	1.58
	4	10А-I	670	2	1.34	0.83	
3Д-12в	5	-8×60	260	1	0,26	0.98	1.38
	6	10А-I	320	2	0,64	0,40	
Т-1в	7	18А-I	1590	1	1.59	3.18	3.18
Т-2в	8	12А-I	1220	1	1.22	1.09	1.09
Т-3в	9	16А-I	1440	1	1.44	2.27	2.27
Т-4в	10	12А-I	1280	1	1.28	1.14	1.14

Характеристика арматуры	
Горячекатаная сталь кл. А-I ГОСТ 5781-61 $R_a^н=2400$ кг/см²	10А-I 12А-I 16А-I 18А-I
Сталь прокатная	-8×60 -8×100

Изделия заводского изготовления	Закладные детали 3Д-10в-1 ÷ 3Д-12в; петли Т-1в ÷ Т-4в.	Серия 467А	Альбом III часть 3в	Лист 29	1965

Конструкторское бюро по железобетону Госстроя РСФСР

Гл. конструкт. пр.	А. Я. Кушев.	В. Айбиндеров
Инженер	Я. Фельман.	Г. Павлова
Проверил	Д. Алекси	И. Пух.
Согласовано	В. Гуцков.	
Гл. инженер К.Б		
Гл. конструктор К.Б		
Нач. отдела		
Гл. конструктор пр.		

Арх. № 19786-31

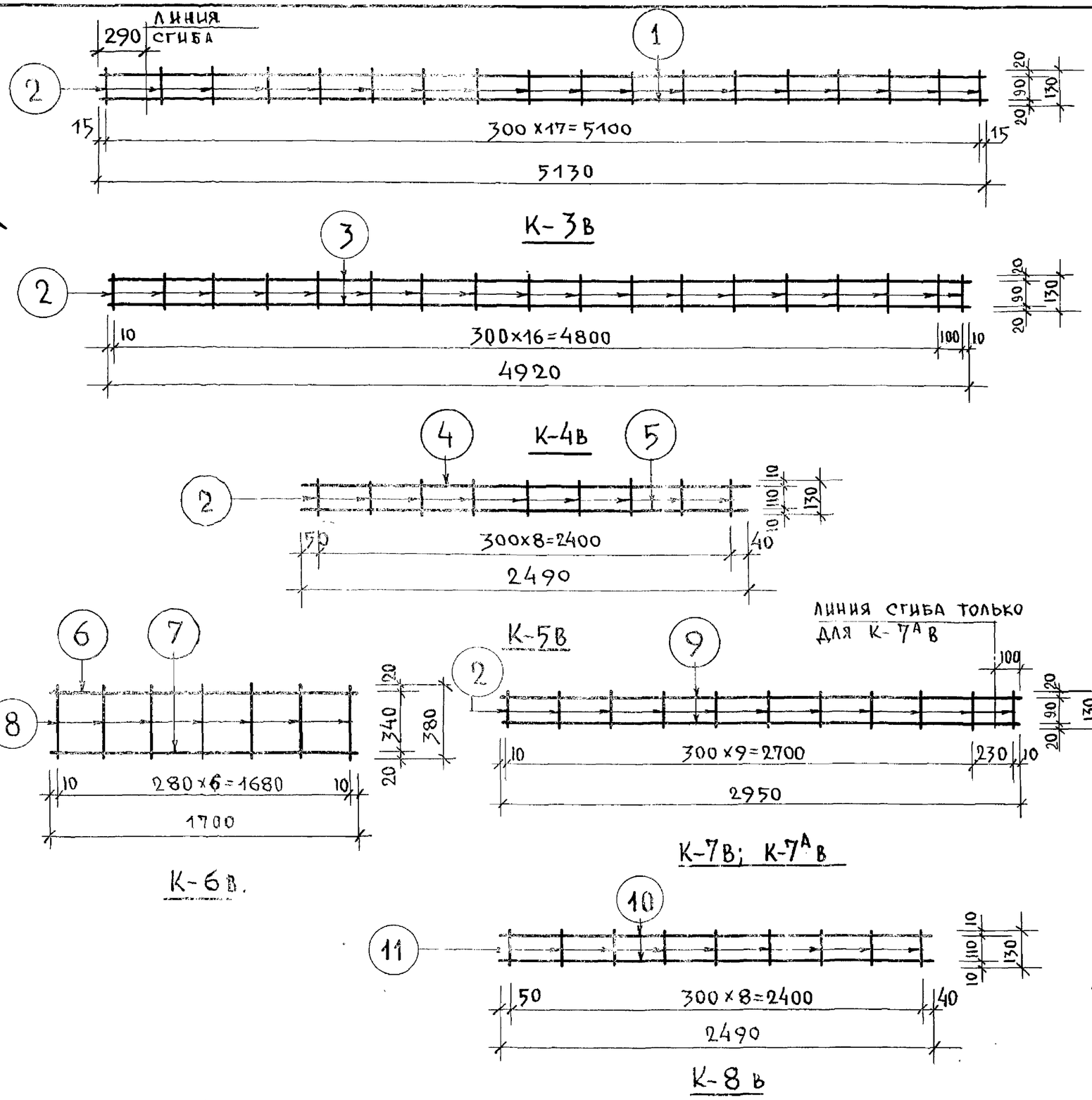

СПЕЦИФИКАЦИЯ КАРКАСОВ							
НАИМ. КАРКАСА	N N ПОЗ	⌀ ММ	ℓ ММ	n ШТ	nℓ М	ВЕС КГ. 1 ПОЗ.	ВЕС КГ. КАРКАСА
К-3В	1	8А-I	5130	2	10.26	4.05	4.28
	2	4В-I	130	18	2.34	0.23	
К-4В	3	8А-I	4920	2	9.84	3.89	4.12
	2	4В-I	130	18	2.34	0.23	
К-5В	4	6А-I	2490	1	2.49	0.56	1.66
	5	8А-III	2490	1	2.49	0.99	
	2	4В-I	130	9	1.17	0.11	
К-6В	6	14А-III	1700	1	1.70	2.06	3.32
	7	8А-I	1700	1	1.70	0.67	
	8	6А-I	380	7	2.66	0.59	
К-7В К-7АВ	9	8А-I	2950	2	5.90	2.33	2.47
	2	4В-I	130	11	1.43	0.14	
К-8В	10	10А-I	2490	2	4.98	3.10	3.28
	11	5В-I	130	9	1.17	0.18	

ХАРАКТЕРИСТИКА АРМАТУРЫ.	
Горячекатаная сталь класса А I ГОСТ 5781-61 $R_a^н$ = 2400 кг/см²	⌀6 А-I ⌀8 А-I ⌀10 А-I
Холоднотянутая проволока класса В I ГОСТ 6727-53 $R_a^н$ = 5500 кг/см²	⌀4 В-I ⌀5 В-I
Горячекатаная сталь класса А III ГОСТ 5781-61 $R_a^н$ = 4000 кг/см²	⌀14 А-III ⌀8 А-III

Примечание:

1. Сварные каркасы выполнять по ТУ 73-56.

Изделия заводского изготовления	Сварные каркасы К-3В ÷ К-8В	Серия 467А	Альбом III часть 3В	Лист 30	1965

Конструкторское бюро по железобетону Госстроя РСФСР

Гл. инженер К.Б.	А. Якушев	
Гл. конструктор	Я. Фельман	
Нач. отдела	Д. Алекси	
Гл. конструктор отдела	В. Гущков	
Гл. констр. пр.	В. Динбиндеров	
Ст. инженер	В. Богородский	
Инженер	Г. Павлова	
Проверил	И. Пух.	

Арх. № 19786-32

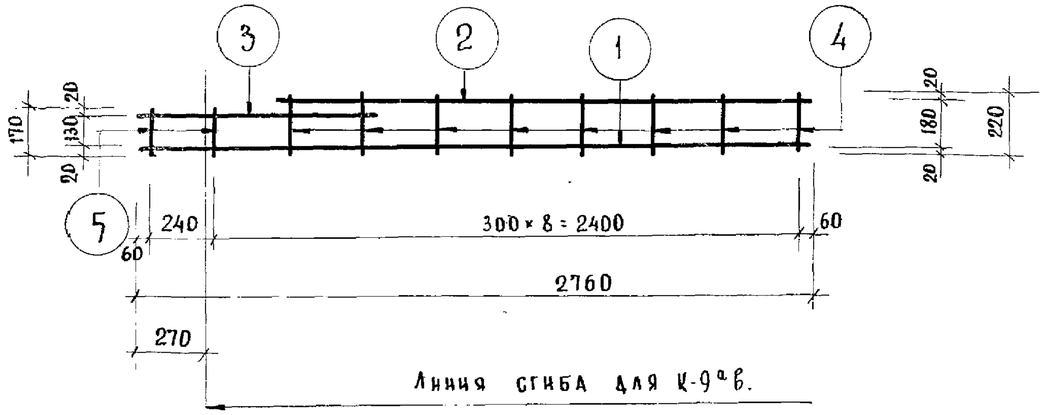

К-9в; К-9а в

К-10В

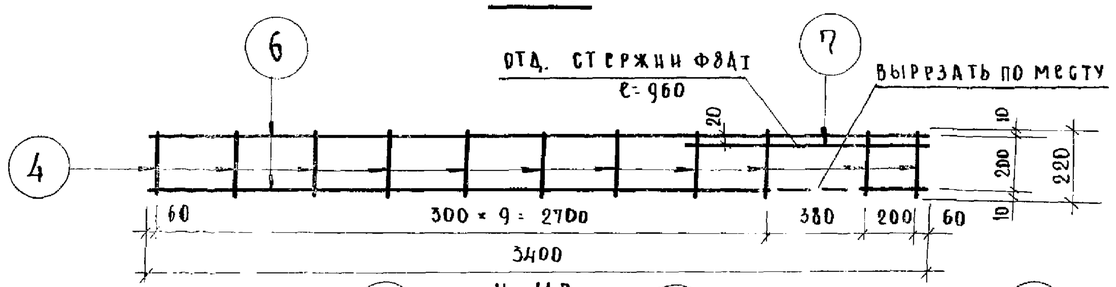

К-11В

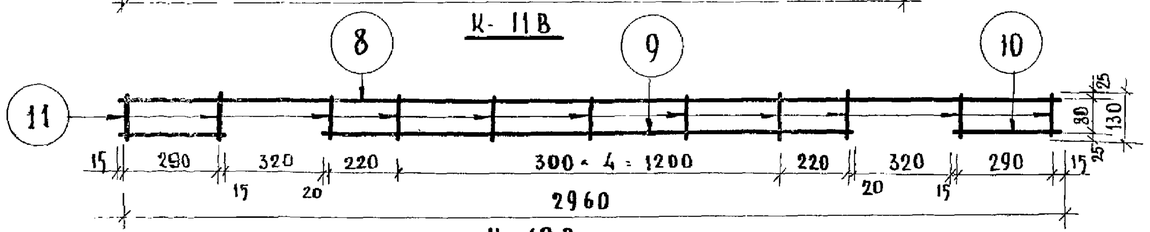

К-12В

Спецификация каркасов.

Наим. каркаса	NN поз.	Ф мм	ℓ мм	n шт	пℓ м	Вес кг 1 поз.	Вес кг каркас
К-9В К-9а В	1	8АI	2760	1	2.76	1.09	2.55
	2	8АI	2220	1	2.22	0.88	
	3	8АI	960	1	0.96	0.38	
	4	4ВI	220	8	1.76	0.17	
	5	4ВI	170	2	0.34	0.03	
К-10В	5	4ВI	170	11	1.87	0.18	3,24
	6	8АI	3400	2	6.80	2.68	
	7	8АI	960	1	0.96	0,38	
К-11В	4	4ВI	220	11	2.42	0,24	3,30
	6	8АI	3400	2	6.80	2.68	
	7	8АI	960	1	0.96	0,38	
К-12В	8	12АIII	2960	1	2.96	2.63	4.44
	9	12АIII	1680	1	1.68	1.49	
	10	5ВI	320	2	0.64	0.10	
	11	5ВI	130	11	1.43	0,22	

Характеристика арматуры.

Горячекатаная сталь класса АI ГОСТ 5781-61 $R_a^н$ = 2400 кг/см²	ф8АI
Горячекатаная сталь класса А III ГОСТ 5781-61 $R_a^н$ = 4000 кг/см²	12АIII
Холоднотянутая проволока кл. ВI ГОСТ 6727-53 $R_a^н$ = 5500 кг/см²	ф4ВI ф5АI

Примечание:

1. Сварные каркасы выполнять по ТУ 73-56.

Изделия заводского изготовления.	Сварные каркасы К-9в ÷ К-12в.	Серия 467А	Альбом III часть 3В	Лист 31	1965

Арх. № 19786-33

Конструкторское бюро по железобетону Госстроя РСФСР.

Гл. инженер К.Б.	В. Богородский	
Гл. конструк. КБ	Г. Павлова	
Нач. отдела	И. Пух.	
Гл. конструкт. пр.		
Ст. инженер.	Якушев	
Инженер.	Фельман.	
Проверил	А. Алекси	
Согласовано:	В. Айбиндеров.	

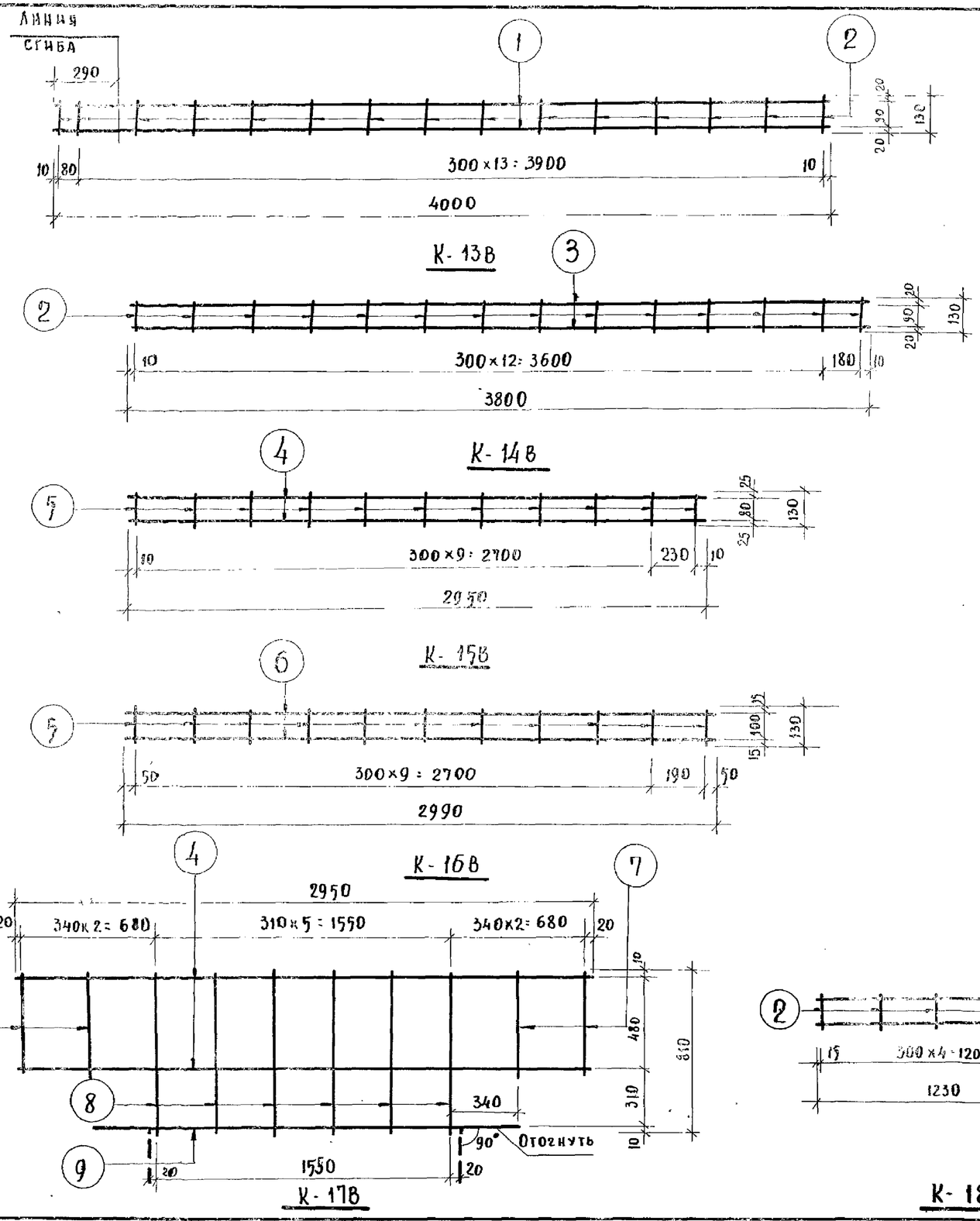

Спецификация каркасов.

Наим. каркаса.	NN поз.	ф мм.	ℓ мм.	n шт	nℓ м.	Вес кг 1 поз.	Вес кг каркас.
К-13В	1	8АI	4000	2	8,00	3,16	3,35
	2	4ВI	130	15	1,95	0,19	
К-14В	3	8АI	3800	2	7,60	3,00	3,18
	2	4ВI	130	14	1,82	0,18	
К-15В	4	12АIII	2950	2	5,9	5,25	5,47
	5	5ВI	130	11	1,43	0,22	
К-16В.	6	12АIII	2990	2	5,98	5,34	5,56
	5	5ВI	130	11	1,43	0,22	
К-17В	4	12АIII	2950	2	5,9	5,25	8,29
	9	12АIII	2230	1	2,23	1,98	
	7	5ВI	500	4	2,0	0,31	
	8	5ВI	810	6	4,86	0,75	
К-18В	10	8АI	1230	2	2,46	0,97	1,03
	2	4ВI	130	5	0,65	0,06	

Характеристика арматуры.

Проволока холоднотянутая ГОСТ 6727-53. $R_a^н$ = 5500 кг/см²	4ВI 5ВI
Горячекатаная сталь класса А-III ГОСТ 5781-61 $R_a^н$ = 4000 кг/см²	12АIII
Горячекатаная сталь класса А-I ГОСТ 5781-61 $R_a^н$ = 2400 кг/см²	8АI

Примечание:

1. Сварные каркасы выполнять по ТУ 73-53.

Гл. инжен. КБ.	А. Якушев	Вед. конструк. пр.	В. Гуцков		
Гл. констр. КБ	Я. Фельман	Инженер.	Г. Павлова		
Нач. отдела	А. Алекси	Проверил	И. Пух.		
Гл. констр. пр.	В. Айбиндеров	Согласовано:			

Конструкторское бюро по железобетону Госстроя РСФСР

Изделия заводского изготовления.	Сварные каркасы К-13В ÷ К-18В.	Серия 467А	Альбом III часть 3В	Лист 32	1965

Арх. №19786-34

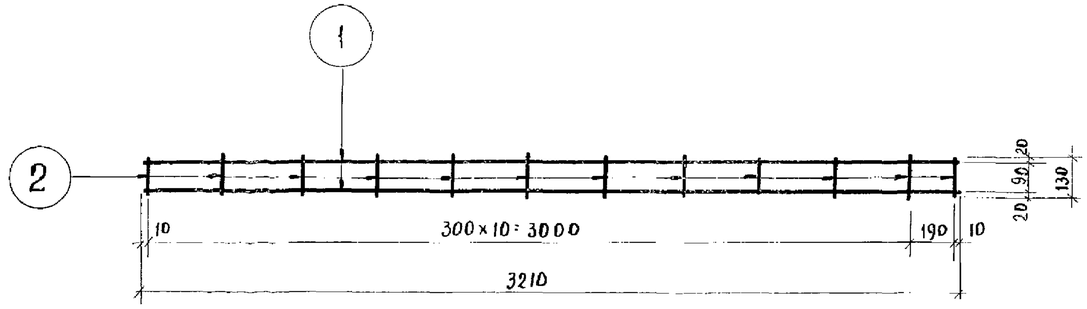

К-19в.

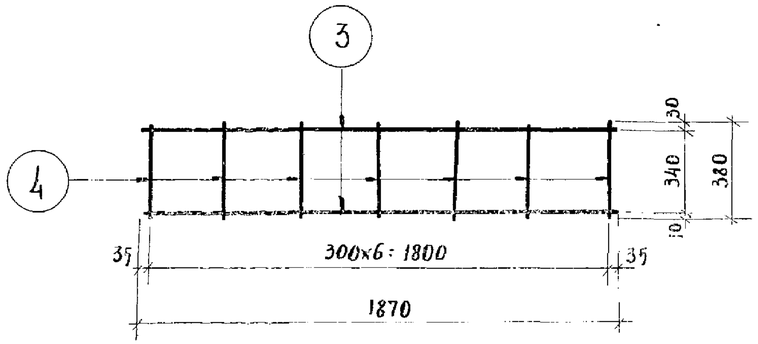

К-20в

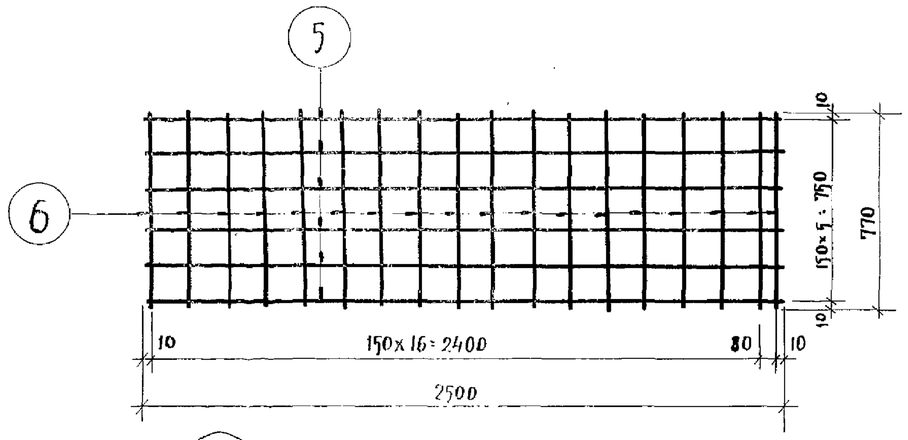

С-3в

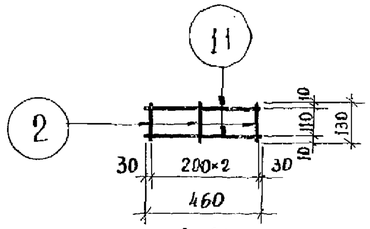

С-6в

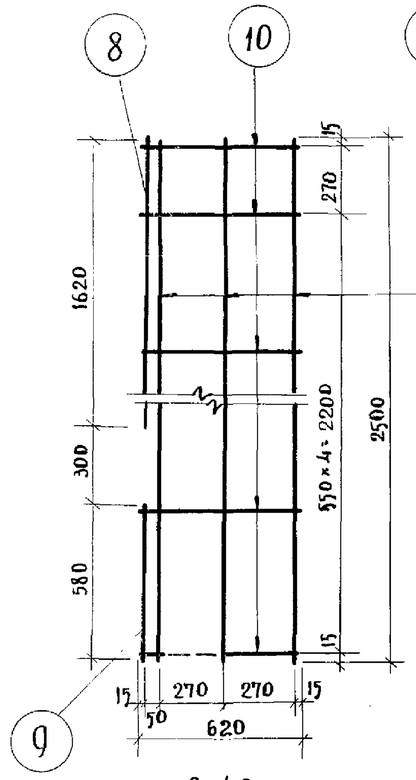

С-4в

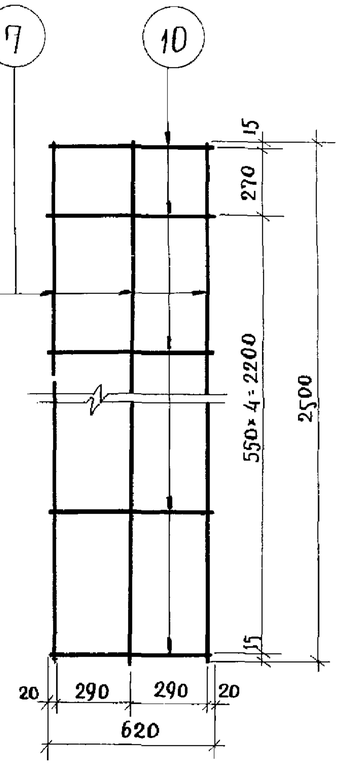

С-5в

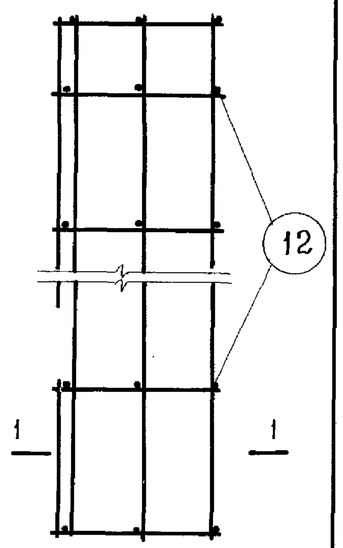

Пространственный каркас для ВС6 (ВС6-1)

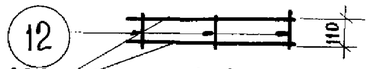

С-5 для ВС6
С-4 для ВС6-1

1-1

Спецификация каркасов и сеток								
Наим. элем.	NN поз.	ф мм.	ℓ мм	п шт	пℓ м	Вес кг 1 поз.	Вес кг Общ.
К-19в	1	8А-I	3210	2	6.42	2.54	2.69
	2	4В-I	130	12	1.56	0.15	
К-20в	3	8А-I	1870	2	3.74	1.48	1.74
	4	4В I	380	7	2.66	0.26	
С-3в	5	4В I	2500	6	15.00	1.48	2.85
	6	4В I	770	18	13.90	1.37	
С-4в	7	12А III	2500	3	7.50	6.66	7.97
	8	6А I	1620	1	1.62	0.36	
	9	6А I	580	1	0.58	0.13	
	10	6А I	620	6	3.72	0.82	
С-5в	7	12А III	2500	3	7.50	6.66	7.48
	10	6А I	620	6	3.72	0.82	
С-6в	2	4В I	130	3	0.39	0.04	0.40
	11	8А III	460	2	0.92	0.36	
Отд. стер.	12	5В I	140	1	0.14	0.022	0.022

Характеристика арматуры	
Проволока холоднотянутая кл. В-I ГОСТ 6727-53 $R_a^н$=5500 кг/см²	4В-I 5В-I
Горячекатаная сталь кл. А-III ГОСТ 5781-61 $R_a^н$=4000 кг/см²	8А-III 12А-III
Горячекатаная сталь кл. А-I ГОСТ 5781-61 $R_a^н$=2400 кг/см²	6А-I 8А-I

Примечание:

1. Сварные каркасы выполнять по ТУ 73-56.

Изделия заводского изготовления.	Сварные каркасы К-19в, К-20в и сетки С-3в ÷ С-6в.	Серия 467А	Альбом III часть 3в	Лист 33	1965

Конструкторское бюро по железобетону Госстроя РСФСР.

Гл. инжен. КБ. А. Ягушев
Гл. констр. КБ. Я. Фельман
Нач. отдела. Д. Алексин
Гл. конструк. пр. В. Айнбиндерев.
Ст. инженер Инженер Проверил. Согласовано:
В. Богородский Г. Павлова И. Пух.

Арх. № 19786-35

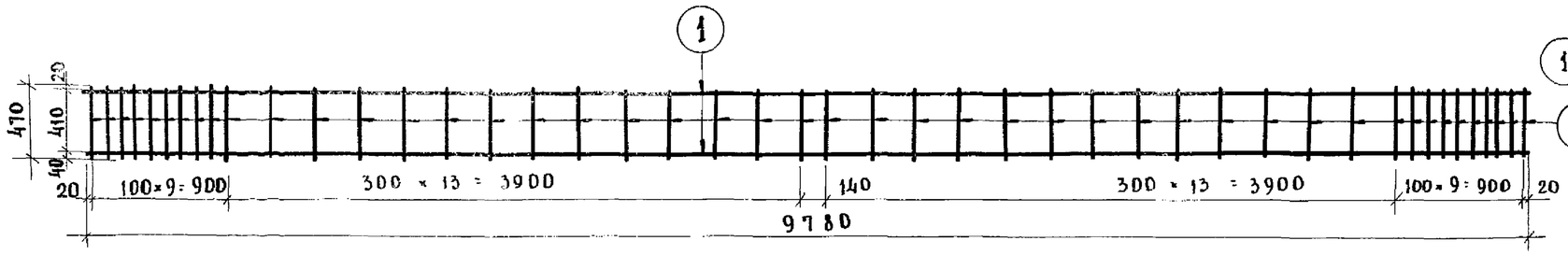

К - 22 в

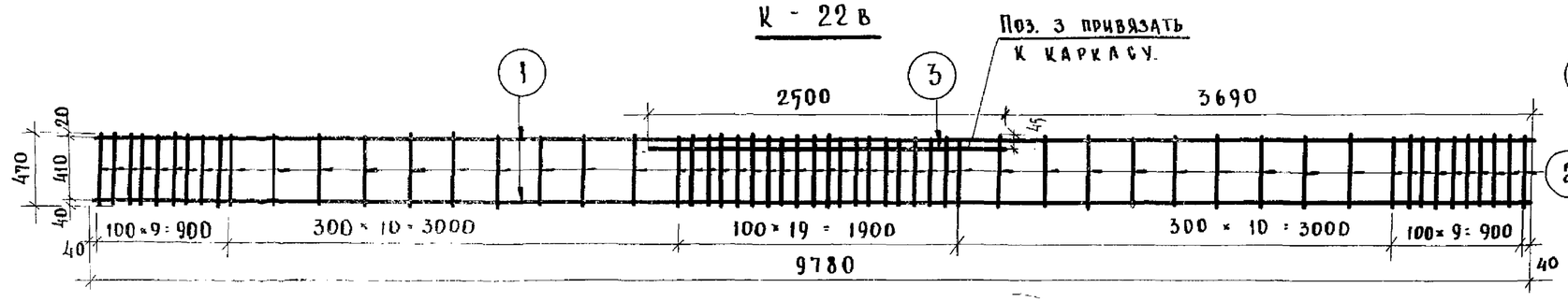

К - 21 в.

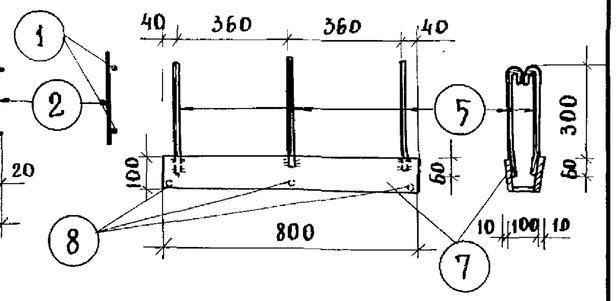

ЗД - 13 В.

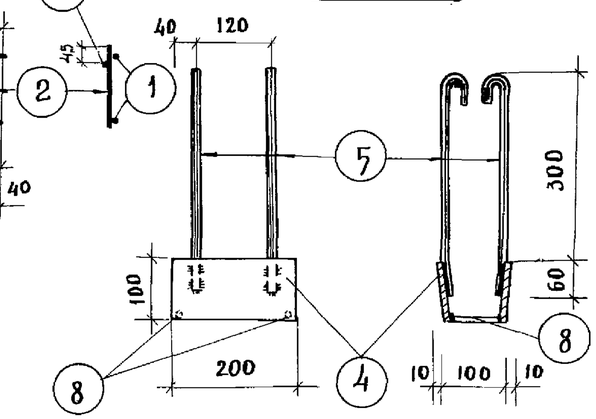

ЗД - 9 В.

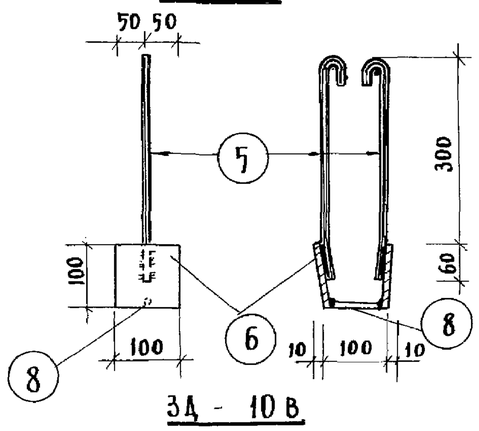

ЗД - 10 В

Спецификация каркасов и закладных деталей.

Наим. каркаса	N поз.	ф мм.	ℓ мм.	n шт.	nℓ м.	Вес кг. позиц.	Вес кг. общий
К-21 в.	1	8АI	9780	2	19.56	7.73	25.8
	2	8АI	470	58	27.2	10.7	
	3	22АIII	2500	1	2.5	7.47	
К-22 в.	1	8АI	9780	2	19.56	7.73	16.27
	2	8АI	470	46	21.6	8.54	
ЗД-9 в	4	-100×8	200	2	0.4	2.52	3,72
	5	10АI	445	4	1.78	1.1	
	8	10АI	80	2	0.16	0.1	
ЗД-10 в.	6	-100×8	100	2	0.2	1.26	1.86
	5	10АI	445	2	0.89	0.55	
	8	10АI	80	1	0,08	0.05	
ЗД-13 в.	7	-100×8	800	2	1.6	10.08	11.88
	5	10АI	445	6	2.67	1.65	
	8	10АI	80	3	0.24	0.15	

Характеристика арматуры.

Горячекатаная сталь класса АI ГОСТ 5781-61 $R_a^н$ = 2400 кг/см²	ф 8АI ф 10АI
Горячекатаная сталь класса А-III ГОСТ 5781-61 $R_a^н$ = 4000 кг/см²	ф 22А III

Примечание:

Сварные каркасы выполнять по ТУ73-56.

Изделия заводского изготовления.	Сварные каркасы К-21в; К-22в; ЗД-9в; ЗД-10в; ЗД-13в.	Серия 467 А	Альбом III часть 3в	Лист 34	1965

Гл. инженер КБ. А. Якушев
Гл. конструк. КБ. Я. Фрельман
Нач. отдела. А. Алекси
Гл. конструк. пр. В. Айбиндаров
Вед. констр. В. Лебедев
Ст. техник. З. Круглякова
Проверил Г. Павлова
Согласовано:

Конструкторское бюро по железобетону Госстроя РСФСР

Арх. № 19786-36

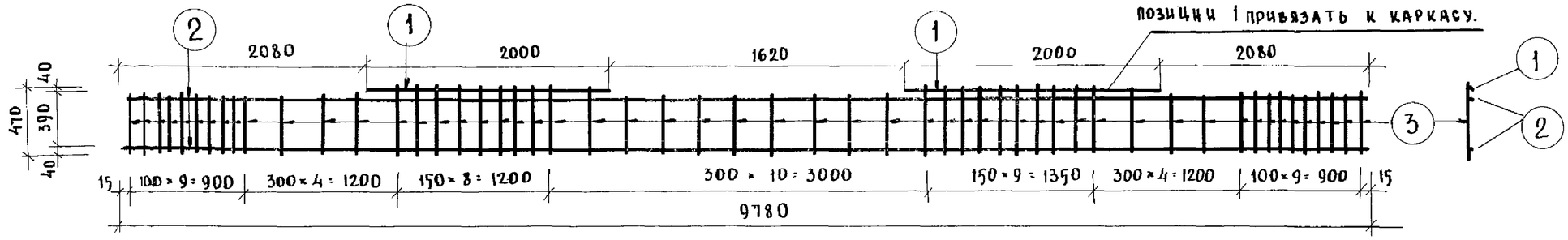

К-21 в-1

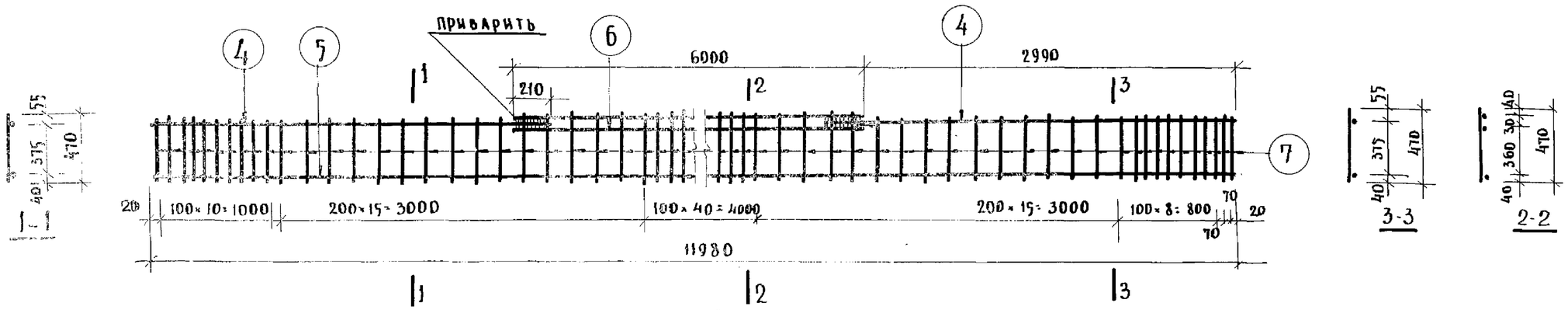

К-39в

Спецификация арматуры на 1 каркас						Вес кг.	
Наим. каркаса	NN поз.	ф мм.	ℓ мм.	n шт.	nℓ м.	1 поз.	каркаса
К-21в-1	1	22АIII	2000	2	4.00	12.00	25.04
	2	5В-I	9780	2	19.56	3.04	
	3	8А-I	470	54	25.40	10.0	
К-39в	4	10АIII	3200	2	6.40	3.95	89.65
	5	20АIII	11980	1	11.98	29.6	
	6	20АIII	6000	2	12.0	29.7	
	7	10АI	470	91	42.77	26.4	

Характеристика арматуры.	
Горячекатаная сталь класса А-III ГОСТ 5781-61 $R_a^н$ = 4000 кг/см²	ф 10АIII ф 20АIII ф 22АIII
Горячекатаная сталь класса А-I ГОСТ 5781-61 $R_a^н$ = 2400 кг/см²	ф 8АI ф 10АI
Проволока холоднотянутая кл. ВI ГОСТ 6727-53 $R_a^н$ = 5500 кг/см²	ф 5ВI

Примечание:

Сварные каркасы выполнять по ТУ 73-56.

Изделия заводского изготовления.	СВАРНЫЕ КАРКАСЫ К-21в-1; и К-39в /для ВС 7и-Т-1 и ВС 9и-Т-2/	Серия 467 А	Альбом III часть 3В	Лист 35	1965

Гл. инжен. КБ. А. Якушев
Гл. констр. КБ. Я. Фельман.
Нач. отдела. А. Алекси
Гл. конструк. пр. В. Айнбиндеров.
Вед. конст. В. Лебедев
Ст. техник З. Кругликова.
Проверил Г. Павлова.
Согласовано:

Конструкторское бюро по железобетону. Госстроя РСФСР

Арх. № 19786-37

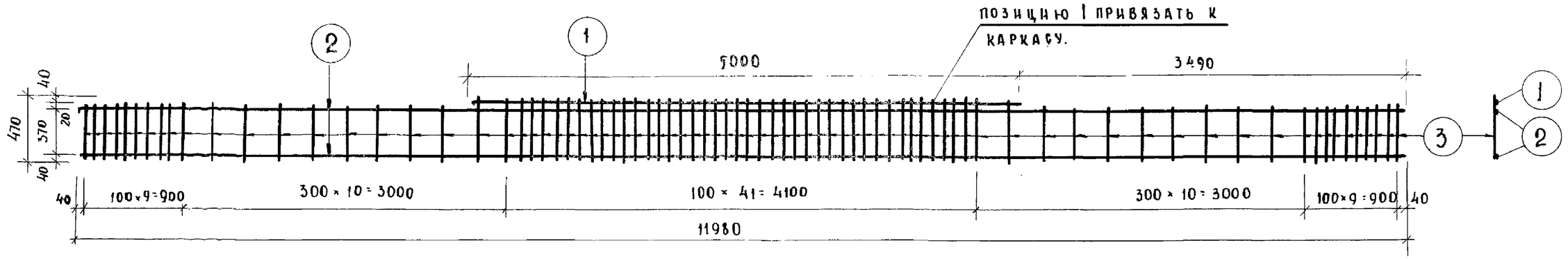

К-23в

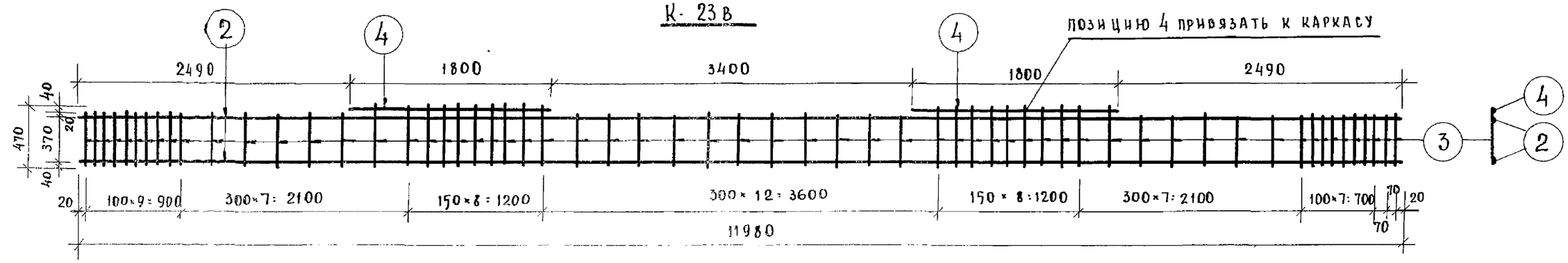

К-24в

СПЕЦИФИКАЦИЯ АРМАТУРЫ НА 1 КАРКАС.						Вес кг.	
НАИМ. КАРКАСА	NN ПОЗ.	Ф ММ.	ℓ мм.	n шт	nℓ м	1 поз.	КАРКАСА
К-23В	1	22А-III	5000	1	5.00	14.90	33.4
	2	5В-I	11980	2	23.96	3.70	
	3	8А-I	470	80	37.6	1.48	
К-24В	2	5В-I	11980	2	23.96	3.70	18.2
	3	8А-I	470	61	28.6	11.3	
	4	12А-III	1800	2	3.60	3.20	

ХАРАКТЕРИСТИКА АРМАТУРЫ.	
Горячекатаная сталь класса А-III ГОСТ 5781-61 $R_a^н$ = 4000 кг/см²	Ф12А-III Ф22А-III
Проволока холоднотянутая ГОСТ 6727-53 $R_a^н$ = 5500 кг/см²	Ф5В-I
Горячекатаная сталь класса А-I ГОСТ 5781-61 $R_a^н$ = 2400 кг/см²	Ф8А-I

Изделия заводского изготовления.	Сварные каркасы К-23в и К-24в (для ВС9 н; ВС9 н-1; ВС9 н-т)	Серия 467А	Альбом III часть 3В	Лист 36	1965

Гл. инженер КБ. В. Лебедев. Гл. конструкт. КБ З. Круглякова. Нач. отдела Г. Павлова. Гл. конструкт. пр. Вед. конструкт. А. Якушев. Ст. техник. Фельман. Проверил. Д. Алексн. Согласовано: В. Айнбиндеров.

Конструкторское бюро по железобетону Госстроя РСФСР

Арх. №19786-38

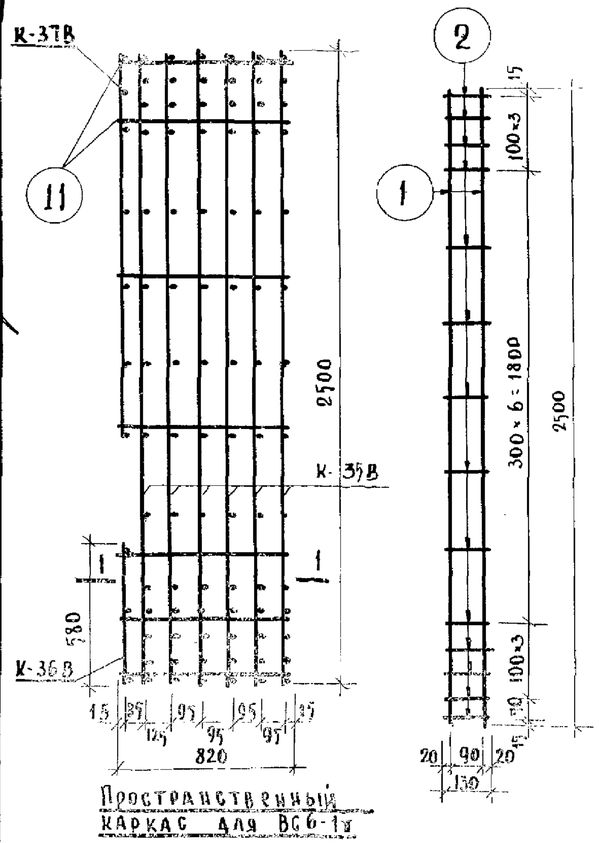

Пространственный каркас для ВС6-1у

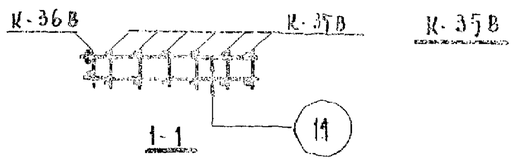

1-1

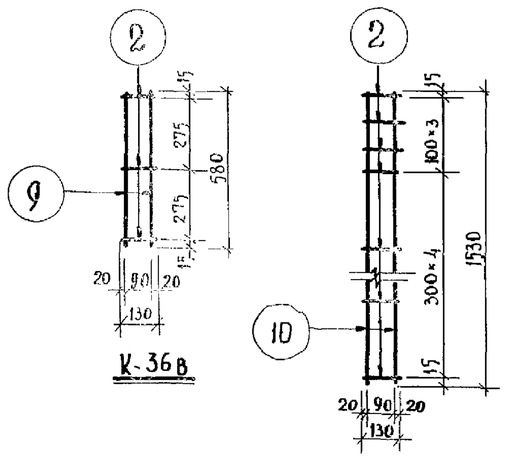

К-36В

К-37В

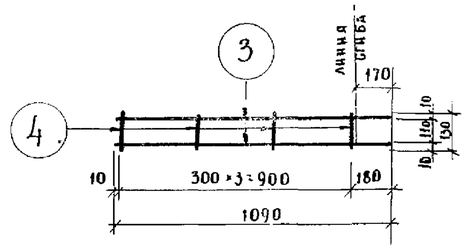

К-30В

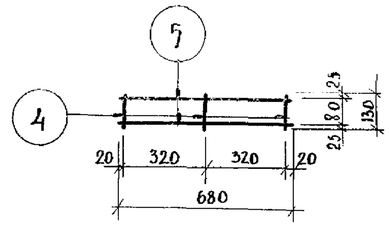

К-31В

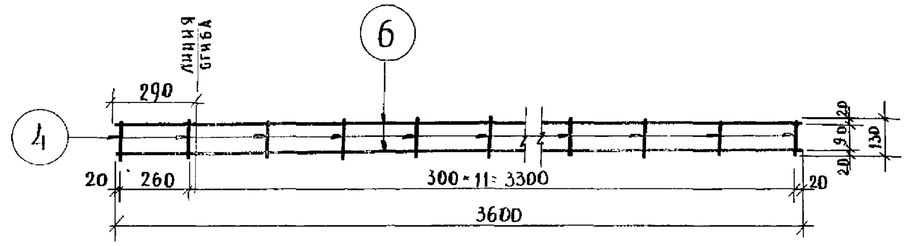

К-32В

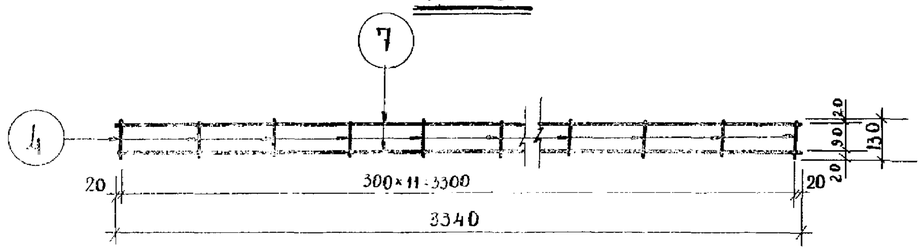

К-33В

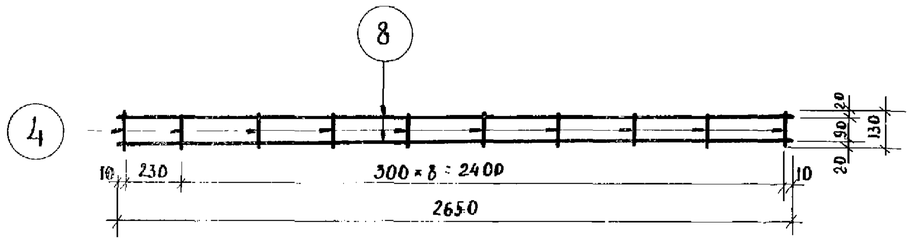

К-34В

Спецификация каркасов.

Наим. каркаса	NN поз.	ф мм	ℓ мм	n шт	nℓ м	Вес кг поз.	Вес кг каркас
К-30В	3	8 А III	1090	2	2,18	0,86	0,91
	4	4 В I	130	4	0,52	0,05	
К-31В	5	8 А III	680	2	1,36	0,54	0,58
	4	4 В I	130	3	0,39	0,04	
К-32В	6	8 А I	3600	2	7,20	2,84	3,0
	4	4 В I	130	13	1,69	0,16	
К-33В	7	8 А I	3340	2	6,68	2,65	2,80
	4	4 В I	130	12	1,56	0,15	
К-34В	8	8 А I	2650	2	5,30	2,09	2,21
	4	4 В I	130	10	1,3	0,12	
К-35В	1	14 А III	2500	2	5,0	6,05	6,45
	2	6 А I	130	14	1,82	0,40	
К-36В	9	6 А I	580	2	1,16	0,26	0,35
	2	6 А I	130	3	0,39	0,09	
К-37В	10	6 А I	1530	2	3,06	0,68	0,91
	2	6 А I	130	8	1,04	0,23	
Отд. стерж.	11	6 А I	620	1	0,62	0,014	0,014

Характеристика арматуры.

Горячекатаная сталь кл. А-I ГОСТ 5781-61 $R^н_a$ = 2400 кг/см²	ф8А I ф6А I
Горячекатаная сталь кл. А-III ГОСТ 5781-61 $R^н_a$ = 4000 кг/см²	ф14А III ф8А-III
Холоднотянутая проволока кл. В-I ГОСТ 6727-53 $R^н_a$ = 5500 кг/см²	ф4В-I

Примечание:

1. Сварные каркасы выполнять по ТУ 73-58.

Изделия заводского изготовления.	Сварные каркасы К-30в ÷ К-37в.	Серия 467А	Альбом III часть 3в	Лист 37	1965

Конструкторское бюро по железобетону Госстроя РСФСР

Ст. инженер А. Якушев; Инженер Фельман; Проверил Алекси; Согласовано: В. Айбиндеров.

Гл. инжен. К.Б.; Гл. конструк. К.Б.; Нач. отдела; Гл. конструк. пр.

В. Богородский; Г. Павлова; И. Пух.

Арх. № 19786-39

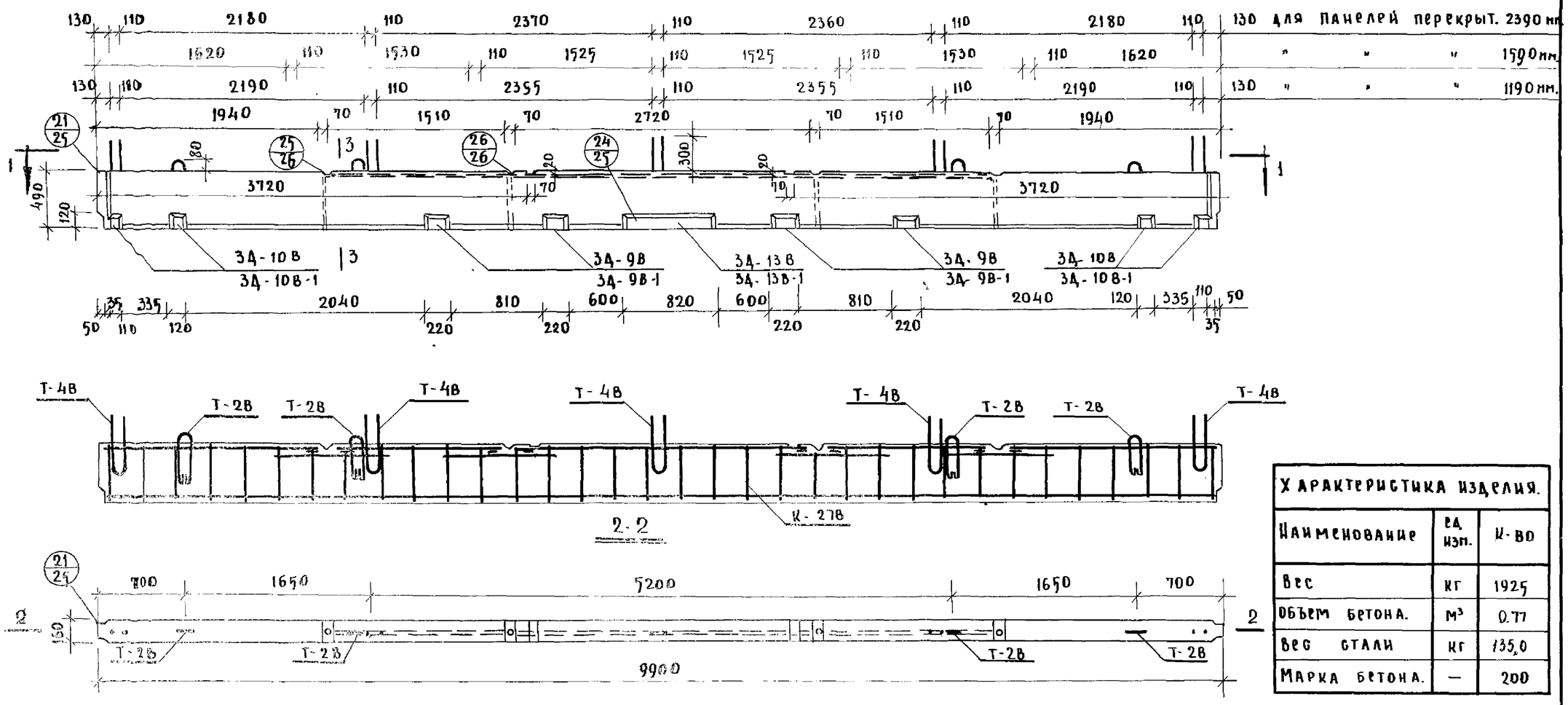

2-2

1-1

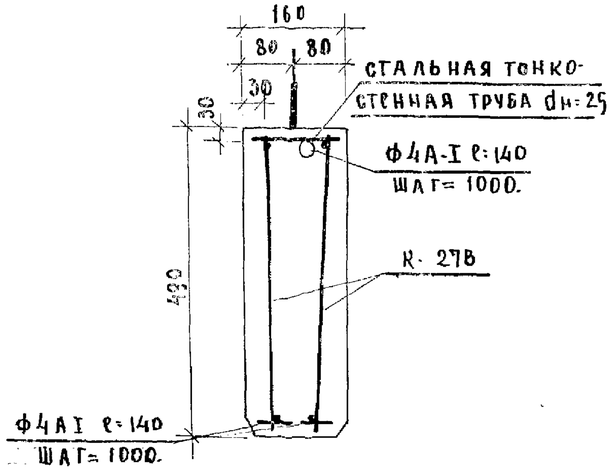

3-3

Спецификация арматуры.					Выборка арматуры.							
Наим. элем.	Марка	К-во шт.	Вес кг марки	Вес кг общ.	Сечение мм.	Ф4	Ф8	Ф10	Ф12	Ф16	-100×8	Труба dн=25
ВС 7	К-27В	2	42.7	85.4	Длина м.	3.1	32.0	14.55	11.3	46.16	4.0	5.74
	3Д-9В	4	3.72	14.88								
	3Д-10В	4	1.86	7.44	Вес кг	0.31	12.64	9.0	10.0	72.76	25.2	5.0
	3Д-13В	1	11.88	11.88								
	Т-2В	4	1.09	4.36								
	Т-4В	5	1.14	5.7	Класс стали по ГОСТу	А-I	А-I	А-I	А-I	А-III	Ст.3	
	Отд. стерж. Ф4А-I l=140 мм.	22	0.014	0.31								
	Стальная тонкостен. труба dн=25	5.74 пм.	-	5.0	Нормативное сопротивл. $R_a^н$ кг/см²	2400	2400	2400	2400	4000	2400	
			Итого:	135.0								

Характеристика изделия.

Наименование	Ед. изм.	К-во
Вес	кг	1925
Объем бетона.	м³	0.77
Вес стали	кг	135.0
Марка бетона.	—	200

Примечания:

1. Сварные каркасы, закладные детали, петли см. листы 44, 34, 29.
2. Каркасы К-27В сварить в пространственный каркас, стержни закладных деталей привязать к каркасам.
3. Расположение анкеров Т-4В назначается в зависимости от ширины панелей перекрытия.
4. Трубки-пустотообразователи должны быть привязаны к поперечным стержням каркасов для фиксации их положения.
5. В знаменателе дан вариант закладных деталей см. листы 28, 29, 44.

Изделия заводского изготовления.	Ригель ВС 7.	Серия 467 А.	Альбом III часть 3В	Лист 38	1965

Конструкторское бюро по железобетону. Госстроя РСФСР

Гл. инжен. К.Б.	В. Лебедев	
Гл. конст. К.Б.	Г. Павлова.	
Нач. отдела.	И. Пух.	
Гл. констр. пр.		
Вед. констр.	А. Якушев	
Инженер	Я. Фельман.	
Проверил	Д. Алекси	
Согласовано:	В. Айбиндеров.	

Арх. № 19786-40

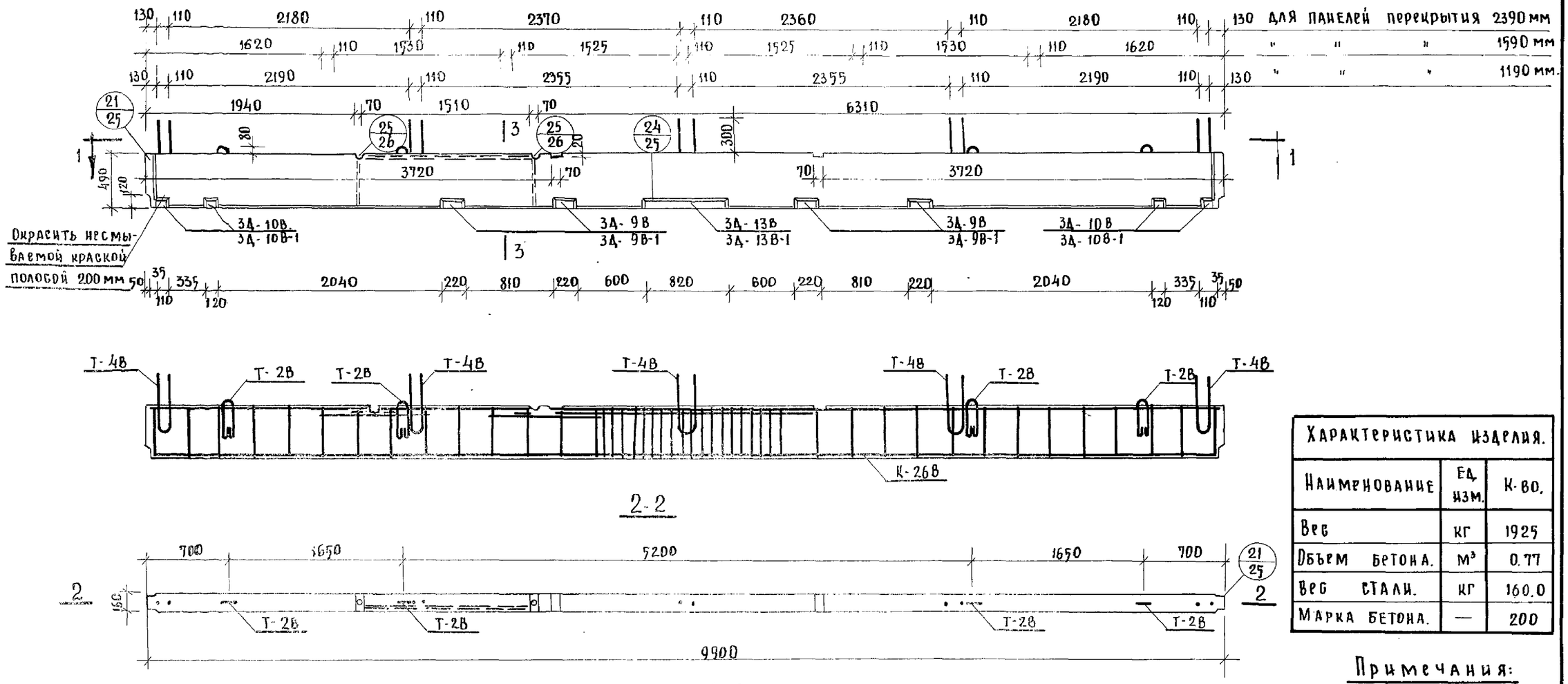

Характеристика изделия.		
Наименование	Ед. изм.	К-во.
Вес	кг	1925
Объем бетона.	$м^3$	0.77
Вес стали.	кг	160.0
Марка бетона.	—	200

Спецификация арматуры.					Выборка арматуры.								
Наим. элем.	Марка	Кол. шт.	Вес кг. Марки	Вес кг. Общ.	Сечение мм	ф4	ф8	ф10	ф12	ф16	ф20	100×8	Труба $d_н$=25
ВС-7-Т	К-26В	2	57.0	114.0	Длина м.	3.1	43.2	14.55	11.3	23.0	24.68	4.0	1.51
	3А-9В.	4	3.72	14.88									
	3А-10В.	4	1.86	7.44									
	3А-13В.	1	11.88	11.88	Вес кг.	0.31	17.0	9.0	10	36.2	60.8	25.2	1.31
	Т-2В.	4	1.09	4.36									
	Т-4В.	5	1.14	5.7	Класс стали по ГОСТ.у	А-I	А-I	А-I	А-I	А-III	А-III	Ст.3	
	Отд. стержни ф4А-I e=140.	22	0.014	0.31									
	Стальная тонкостенная труба $d_н$=25	1.51п.м.	—	1.31	Нормативн. сопротивл. $R_a^н$: кг/см²	2400	2400	2400	2400	4000	4000	2400	
			Итого:	160.0									

Примечания:

1. Сварные каркасы, закладные детали, петли см. листы 44, 34, 29.
2. Каркасы К-26В сварить в пространственный каркас, стержни закладных деталей привязать к каркасам.
3. Расположение анкеров Т-4В назначается в зависимости от ширины панелей перекрытия.
4. Трубки-пустотообразователи должны быть привязаны к поперечным стержням каркасов для фиксации их положения.
5. В знаменателе дан вариант закладных деталей см. листы: 28, 29, 44.

Изделия заводского изготовления.	Ригель ВС7-Т	Серия 467А	Альбом III часть 3В	Лист 39	1965

Конструкторское бюро по железобетону Госстроя РСФСР.

Гл. инженер К.Б.	В. Лебедев	
Гл. констр. К.Б.	Г. Павлова	
Нач. отдела.	И. Лух.	
Гл. конструкт. пр.		
Вед. констр.	А. Якушев	
Инженер.	Ф. Фельман.	
Проверил.	Д. Алекси	
Согласовано:	В. Лубинадеров.	

Арх. № 19786-41

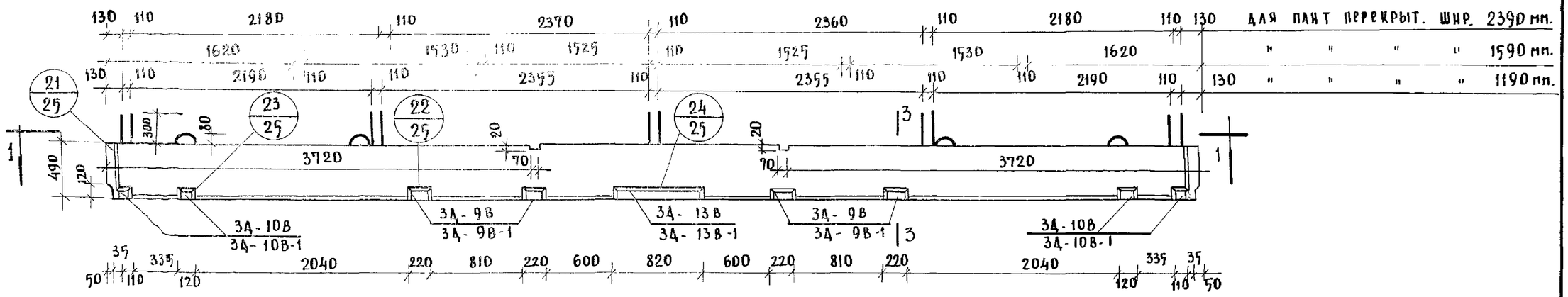

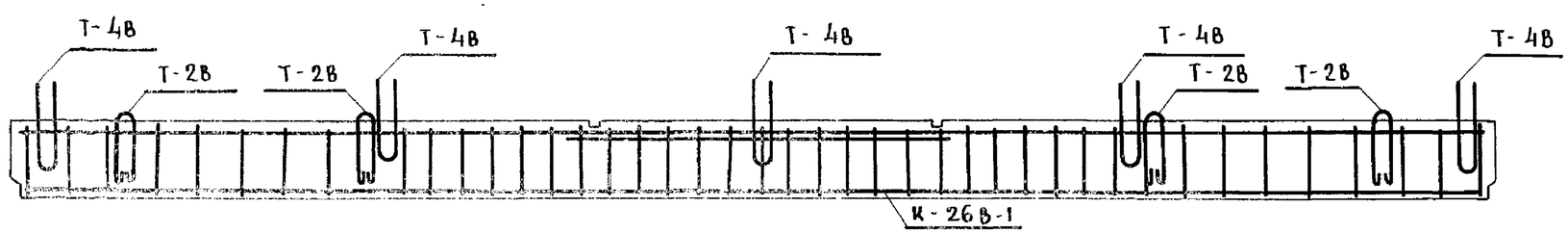

2-2

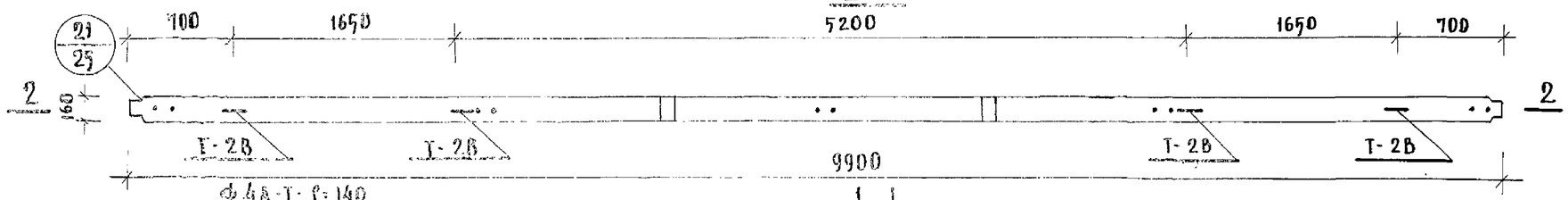

1-1

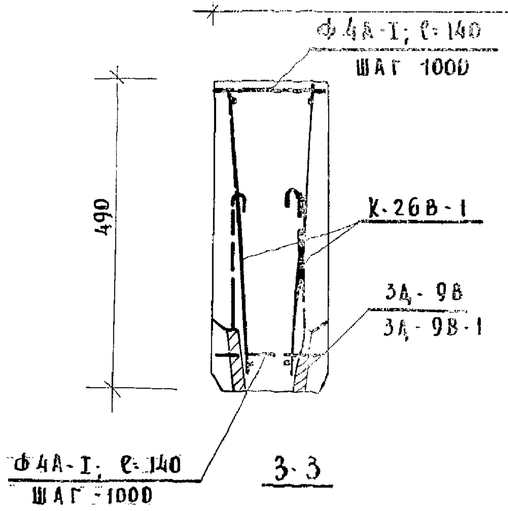

3-3

Характеристика изделия.		
Наименование	Ед. изм.	К-во
Вес	кг	1925
Объем бетона.	$м^3$	0.77
Вес стали.	кг	159
Марка бетона.	—	200

Спецификация арматуры.				
Наим. элем.	Марка.	Кол. шт.	Вес кг. Марки	Вес кг. Всего
ВС7-Т-1	К-26В-1	2	57.24	114.42
	3А-9В	4	3.72	14.88.
	3А-10В	4	1.86	7.44
	3А-13В	1	11.88	11.88
	Т-2В.	4	1.09	4.36
	Т-4В.	5	1.14	5.7
	Отд. стержни Ф4А-I; ℓ=140.	22	0.014	0.31
			Итого:	159.0

Выборка арматуры.								
Сечение мм.	Ф4	Ф8	Ф10	Ф12	Ф16	Ф20	100×8.
Длина м	3.1	39.4	14.53	11.3	19.56	27.56	4.0
Вес кг	0.31	15.56	9.0	10.0	30.96	68.0	25.2
Класс стали по ГОСТу.	А-I	А-I	А-I	А-I	А-III	А-III	Ст.3
Нормативн. сопротивл. $R_a^н$: кг/см²	2400	2400	2400	2400	4000	4000	2400

Примечания:

1. Каркасы, закладные детали и петли см. листы 45, 34, 29.
2. Каркасы К-26В-1 сварить в пространственный каркас.
3. Расположение анкеров Т-4В назначается в зависимости от ширины панелей перекрытия
4. В знаменателе дан вариант закладных деталей.

Гл. инжен. КБ.	А. Якушев.	Вед. констр.	В. Лебедев		
Гл. констр. КБ.	Я. Фельман.	Ст. техник	З. Кругликова.		
Нач. отдела	А. Алеши.	Проверил	Г. Павлова.		
Гл. констр. пр.	В. Айбиндеров.	Согласовано:			

Конструкторское бюро по железобетону Госстроя РСФСР.

Изделия заводского изготовления.

Ригель ВС7-Т-1.

Серия	Альбом III	Лист	
467 А	Часть 3В	40	1965

Арх. № 19786-42

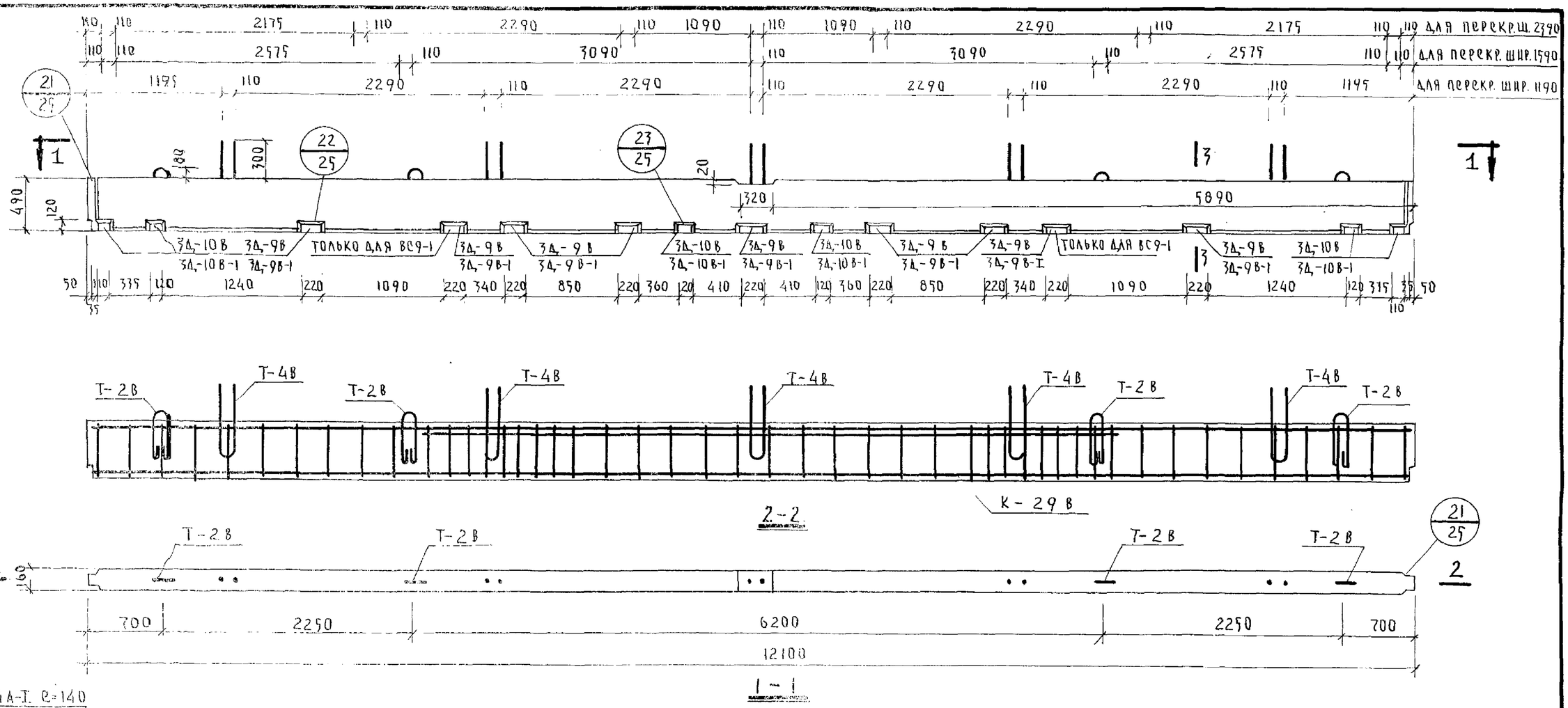

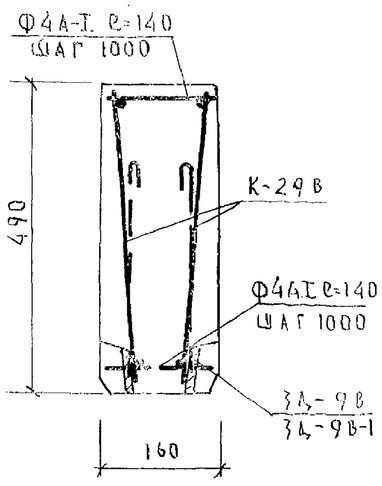

3-3

ВЫБОРКА АРМАТУРЫ								
СЕЧЕНИЕ ММ	4А-I	8А-I	10А-I	10А-III	12А-I	16А-III	-8×100	
ДЛИНА М.	3.6	46.0	19.4 (23.28)	23.96	11.28	35.96	4.0 (4.8)	
ВЕС КГ.	0.36	18.2	11.9 (14.40)	14.8	8.01	56.86	25.2 (30.24)	
КЛАСС СТАЛИ ПО ГОСТ	AI 5781-61	AI 5781-61		AIII 5781-61	AI 5781-61	AIII 5781-61		
НОРМАТ. СОПРОТ. АРМ. $R_a^н$ КГ/СМ²	2400	2400		4000	2400	4000		

ХАРАКТЕРИСТИКА ИЗДЕЛИЯ		
НАИМЕНОВАНИЕ	ЕД. ИЗМ.	К-ВО
ВЕС	КГ.	2375
ОБЪЕМ БЕТОНА	М³	0.95
ВЕС СТАЛИ	КГ.	137.4(144.9)
МАРКА БЕТОНА	—	200

СПЕЦИФИКАЦИЯ КАРКАСОВ				
НАИМ. ЭЛЕМ.	МАРКА	К-ВО ШТ.	ВЕС КГ. МАРКИ	ВЕС КГ. ВСЕГО
ВС9 (ВС9-1)	К-29В	2	44.93	89.86
	3Д-9В	7(9)	3.72	26.0(33.5)
	3Д-10В	6	1.86	11.16
	Т-2В	4	1.09	4.36
	Т-4В	5	1.14	5.7
	ОТД. СТЕРЖ. Ф4А-I	26	0.014	0.36
ИТОГО				137.4(144.9)

ПРИМЕЧАНИЯ:

1. Каркасы, закладные детали и петли см. листы: 46. 34. 29
2. Расположение анкеров Т-4В назначается в зависимости от ширины панелей перекрытия при панелях шир. 2390 — 7шт, при панелях шириной 1190мм и 1590мм — 5шт. 3. Каркасы К-29В сварить в пространственный каркас.
4. В знаменателе дан вариант закладных деталей см. лист 28, 29.
5. Показатели в скобках только для ВС9-1.

ИЗДЕЛИЯ ЗАВОДСКОГО ИЗГОТОВЛЕНИЯ	РИГЕЛЬ ВС9; ВС9-1	СЕРИЯ 467А	АЛЬБОМ III ЧАСТЬ 3В	ЛИСТ 41	1965

Арх. № 19786-43

ГЛ. ИНЖЕНЕР. КБ	А. ЯКУШЕВ	
ГЛ. КОНСТР. КБ	Д. ГЕЛЬМАН	
НАЧ. ОТДЕЛА	Д. АЛЕКСИ	
ГЛ. КОНСТР. ПР.	БАЙБИНДЕРОВ	
ВЕД. КОНСТР.	В. ЛЕБЕДЕВ	
СТ. ТЕХНИК	З. КРУГЛЯКОВА	
ПРОВЕРИЛ	Г. ПАВЛОВА	
СОГЛАСОВАНО		

КОНСТРУКТОРСКОЕ БЮРО ПО ЖЕЛЕЗОБЕТОНУ ГОССТРОЯ РСФСР

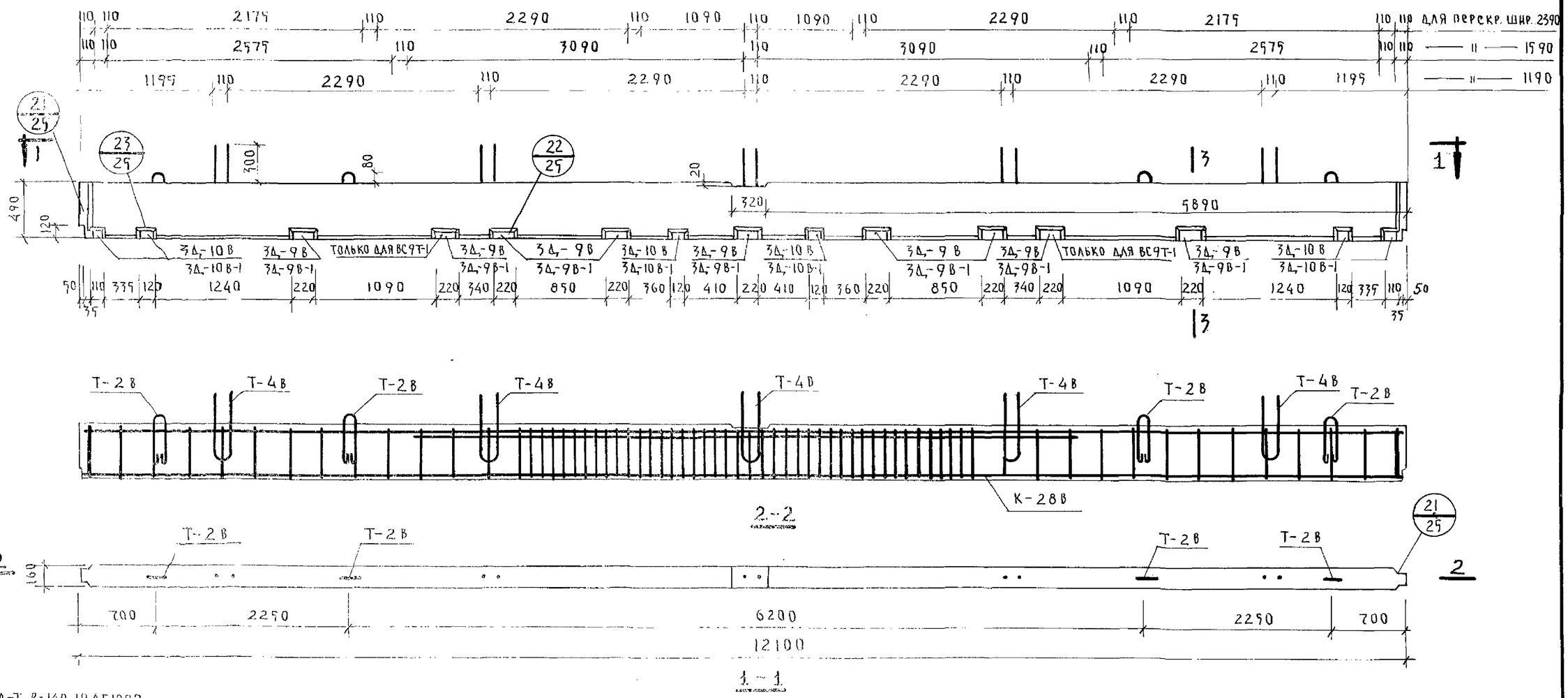

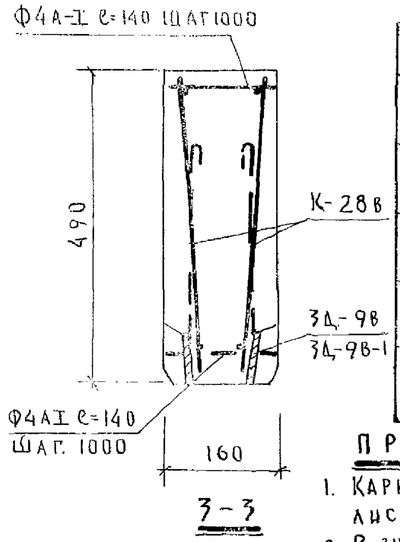

ВЫБОРКА АРМАТУРЫ							
СЕЧЕНИЕ ММ	4АI	8АI	10АI	12АI	16АIII	20АIII	-8×100
ДЛИНА М	3.64	63.8	19.4 (23.28)	11.28	23.96	35.96	4.0 (4.8)
ВЕС КГ	0.36	25.2	11.9 (14.4)	10.01	37.90	88.7	25.2 (30.24)
КЛАСС СТАЛИ ПО ГОСТ	А-I 5781-61	АI 5781-61			АIII 5781-61		
НОРМАТ. СОПРОТ. АРМ. КГ/СМ²	2400	2400			4000		

ХАРАКТЕРИСТИКА ИЗДЕЛИЯ		
НАИМЕНОВАНИЕ	ЕД. ИЗМ.	К-ВО
ВЕС	КГ.	2375
ОБЪЕМ БЕТОНА	М³	0.95
ВЕС СТАЛИ	КГ.	199.3(206.8)
МАРКА БЕТОНА		200

СПЕЦИФИКАЦИЯ АРМАТУРЫ				
НАИМ. ЭЛЕМ.	МАРКА	К-ВО ШТ.	ВЕС КГ. МАРКИ	ВЕС КГ. ВСЕГО
ВС9Т (ВС9Т-1)	К-28В	2	75.90	151.80
	3Д-9В	7(9)	3.72	26.0(33.5)
	3Д-10В	6	1.86	11.16
	Т-2В	4	1.09	4.36
	Т-4В	5	1.14	5.7
	ОТД. СТЕРЖНИ Ф4АI	26	0.014	0.36
			ИТОГО:	199.3(206.8)

ПРИМЕЧАНИЯ

1. Каркасы, закладные детали и петли даны на листах 46, 34, 29.
2. В знаменателе дан вариант закладных деталей см. лист 28, 29.
3. Расположение анкеров Т-4В назначается в зависимости от ширины панелей перекрытий; при панелях шириной 2390 мм – 7 шт, при панелях шириной 1190 и 1590 мм – 5 шт.
4. Каркасы К-28В сварить в пространственный каркас.
5. Показатели в скобках только для ВС9Т-1.

ГЛ. ИНЖЕНЕР КБ.	А. ЯКУШЕВ	ВЕД. КОНСТРУК.	В. ЛЕБЕДЕВ
ГЛ. КОНСТР. КБ.	Н. ГЕЛЬМАН	СТ. ТЕХНИК	З. КРУГЛЯКОВА
НАЧ. ОТДЕЛА	Д. АЛЕКСИ	ПРОВЕРИЛ	Г. ПАВЛОВА
ГЛ. КОНСТРУК. ПР.	В. АЙНБИНДЕРОВ	СОГЛАСОВАНО	

КОНСТРУКТОРСКОЕ БЮРО ПО ЖЕЛЕЗОБЕТОНУ ГОССТРОЯ РСФСР

ИЗДЕЛИЯ ЗАВОДСКОГО ИЗГОТОВЛЕНИЯ

РИГЕЛЬ ВС9Т; ВС9Т-1

СЕРИЯ	АЛЬБОМ	ЛИСТ	
467А	III ЧАСТЬ 3В	42	1965

Арх. № 19786-44

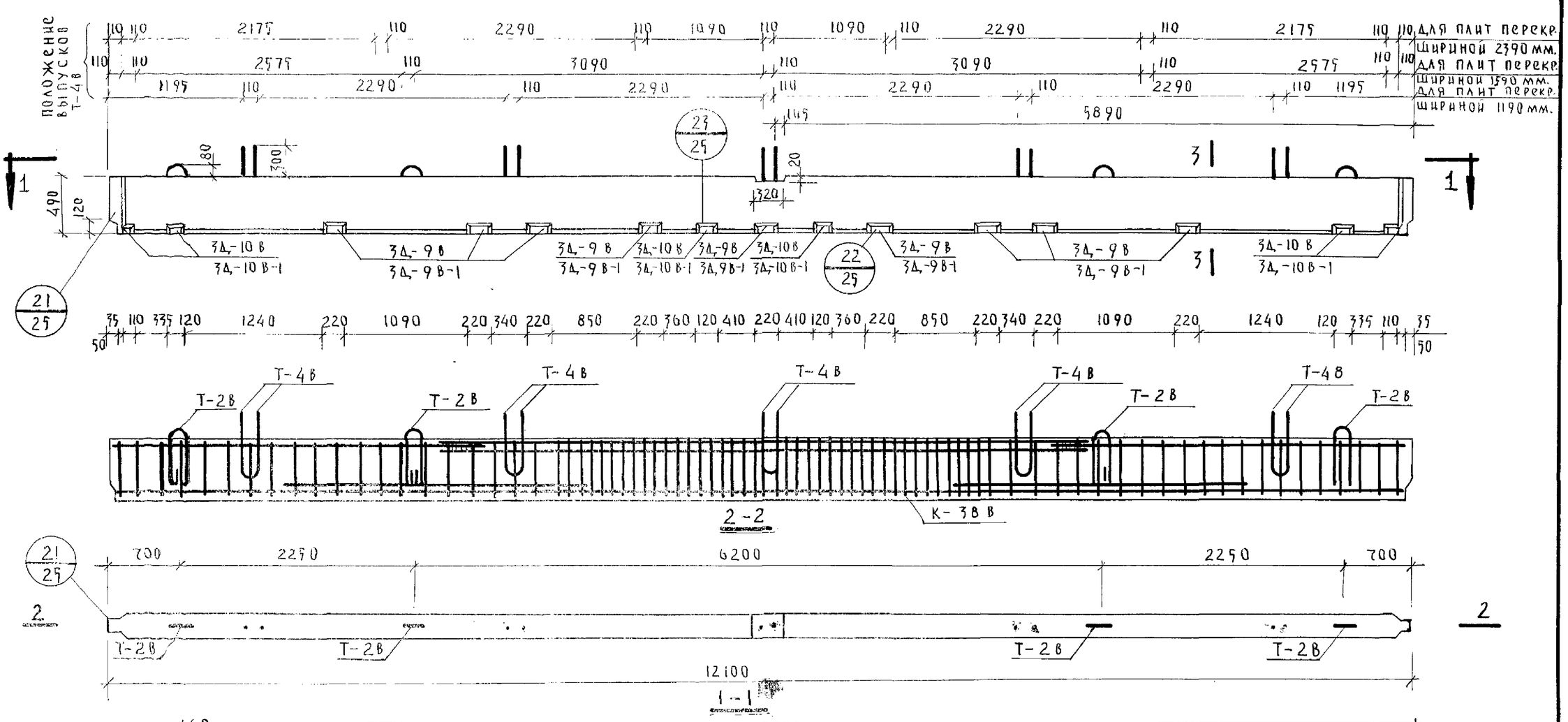

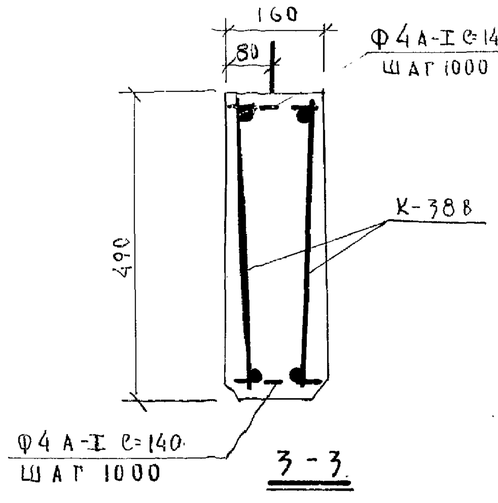

СПЕЦИФИКАЦИЯ АРМАТУРЫ				
НАИМ. ЭЛЕМ.	МАРКА	КОЛ. ШТ.	ВЕС КГ. МАРКИ	ВЕС КГ. ОБЩ.
ВС9Т-2	К-38 В	2	131.03	262.06
	3А,-9 В	9	3.72	33.5
	3А,-10 В	6	1.86	11.2
	Т-2 В	4	1.09	4.36
	Т-4 В	5	1.14	5.7
	ОТД. СТЕРЖ. Ф4 А-I С=140	26	0.014	0.345
ИТОГО:				317.

ВЫБОРКА АРМАТУРЫ							
СЕЧЕНИЕ ММ	Ф4	Ф10	Ф12	Ф14	Ф22	Ф25	100×8
ДЛИНА М	3.64	99.42	11.3	12.8	35.95	24.0	4.8
ВЕС КГ.	0.345	61.4	1.0	15.5	107.16	92.4	30.24
КЛАСС СТАЛИ ПО ГОСТУ	А-I	А-I	А-I	А-III	А-III	А-III	СТ3
НОРМАТИВН. СОПРОТИВЛ. $R_a^н$ = КГ/СМ²	2400	2400	2400	4000	4000	4000	2400

ХАРАКТЕРИСТИКА ИЗДЕЛИЯ		
НАИМЕНОВАН.	ЕД. ИЗМ.	К-ВО
ВЕС	КГ.	2380
ОБЪЕМ БЕТОНА	М3	0.95
ВЕС СТАЛИ	КГ.	317
МАРКА БЕТОНА	—	300

ПРИМЕЧАНИЯ:

1. Каркасы, закладные детали и петли даны на листах 45, 34, 29.
2. Расположение анкеров Т-4В назначается в зависимости от ширины панелей перекрытия.
3. В знаменателе дан вариант закл. дет.

ИЗДЕЛИЯ ЗАВОДСКОГО ИЗГОТОВЛЕНИЯ	РИГЕЛЬ ВС9Т-2	СЕРИЯ 467А	АЛЬБОМ III ЧАСТЬ 3В	ЛИСТ 43	1965

ГЛ. ИНЖЕН. КБ.	А. ЯКУШЕВ	
ГЛ. КОНСТР. КБ.	Я. ФЕЛЬМАН	
НАЧ. ОТДЕЛА	Д. АЛЕКСИ	
ГЛ. КОНСТР. ПР-ТА	В. ВАЙНШИНАДЕРОВ	
ВЕДУЩ. КОНСТР.	В. ЛЕБЕДЕВ	
СТ. ТЕХНИК	З. КРУГЛЯКОВА	
ПРОВЕРИЛ	Г. ГАВАЛОВА	
СОГЛАСОВАНО		

КОНСТРУКТОРСКОЕ БЮРО ПО ЖЕЛЕЗОБЕТОНУ ГОССТРОЯ РСФСР

Арх. №19786-45

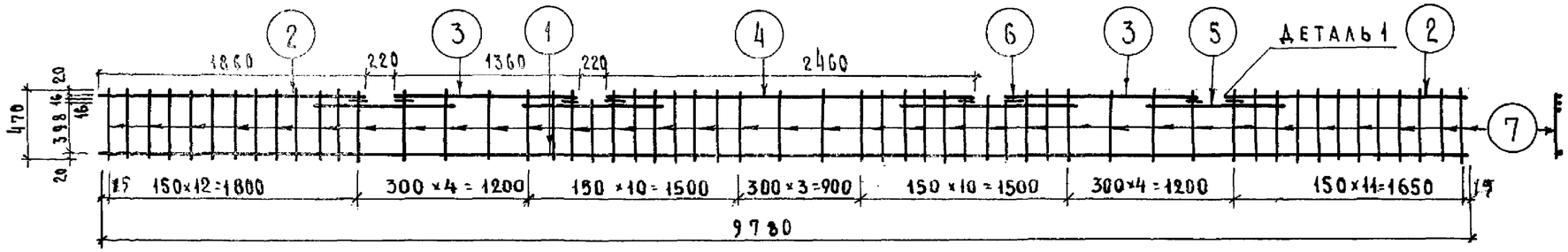

К-27в

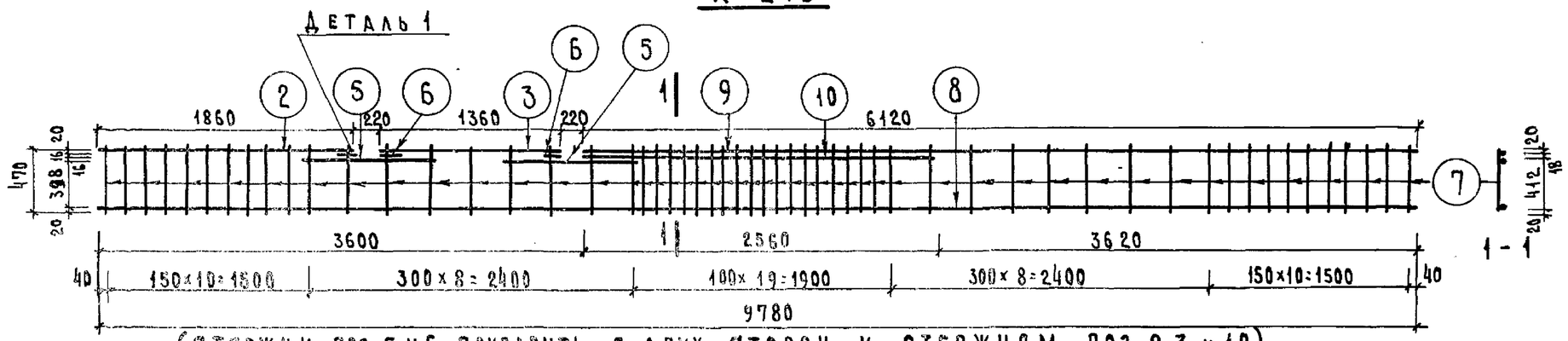

(СТЕРЖНИ ПОЗ. 5 И 6 ПРИВАРИТЬ С ДВУХ СТОРОН К СТЕРЖНЯМ ПОЗ. 2.3 и 10)

К-26в

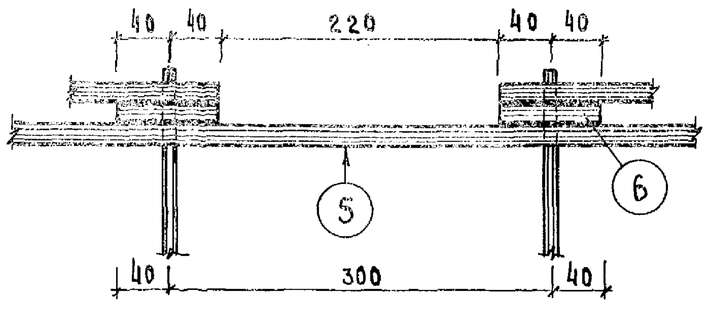

ДЕТАЛЬ 1

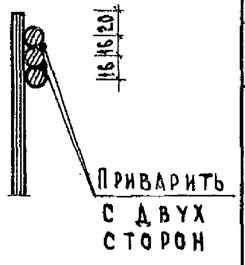

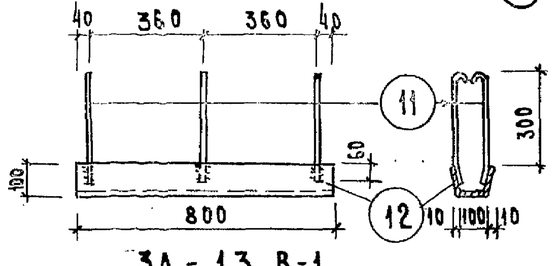

ЗД-13 В-1

@ По извещению об изменении N 644 от 30/XI-72г.

СПЕЦИФИКАЦИЯ АРМАТУРЫ НА КАРКАС							
НАИМ. КАРКАСА	NN ПОЗ.	Ф мм.	ℓ мм	n шт.	nℓ м	ВЕС КГ. ПОЗ.	ВЕС КГ. КАРКАС
К-27 В	1	16А-III	9780	1	9.78	15.4	47.0
	2	16А-III	1860	2	3.72	5.88	
	3	16А-III	1360	2	2.72	4.30	
	4	16А-III	2460	1	2.46	3.84	
	5	16А-III	940	4	3.76	5.95	
	6	16А-III	80	8	0.64	1.01	
	7	8А-I	470	55	25.80	10.03	
К-26 В	2	16А-III	1860	1	1.86	2.94	59.3
	3	16А-III	1360	1	1.36	2.15	
	9	16А-III	6120	1	6.12	9.65	
	8	20А-III	9780	1	9.78	24.1	
	5	16А-III	940	2	1.88	2.98	
	6	16А-III	80	3	0.24	0.383	
	10	20А-III	2560	1	2.56	6.3	
	7	8А-I	470	56	27.40	10.8	
ЗД-13 В-1	11	10А-I	420	6	2.52	1.55	18.65
	12	-320×8	800	1	0.8	1.71	

ХАРАКТЕРИСТИКА АРМАТУРЫ	
Горячекатаная сталь класса А-III ГОСТ 5781-61 $R^н_a$=4000 кг./см²	ф16 А-III ф 20 А-III
Горячекатаная сталь класса А-I ГОСТ 5781-61 $R^н_a$=2400 кг/см²	ф 8 А-I ф 10 А-I

ПРИМЕЧАНИЯ

1. Сварные каркасы выполнять в соответствии с ТУ 73-56 и указаниями по технологии производства арматурных работ в промышленном и гражданском строительстве Н 9-61

Настоящий лист выпущен взамен листа 44.

А. Есин	Ст. техник		
В. Болтинский	Инженер	Я. Фельман	
	Проверил	В. Айнбиндеров	
	Согласовано	И. Пух	
Гл. констр. К.Б.	Гл. констр. К.Б.	Гл. конструк. пр.	Рук. бригады

Конструкторское бюро по железобетону Госстроя РСФСР

Изделия заводского изготовления	Сварные каркасы К-26в, К-27в, закладная деталь ЗД-13 В-1 / для ВС7; ВС7-Т /	Серия 467А	Альбом III часть 3В	Лист 44А	1972

Арх. № 19786-46

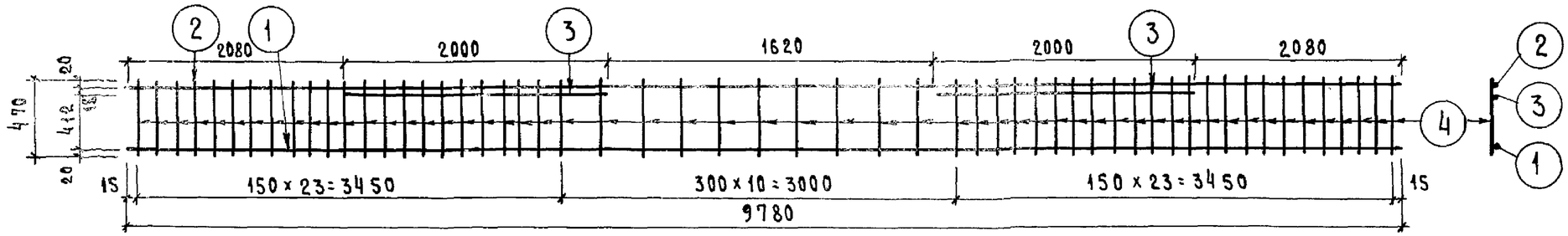

К-26 в-1

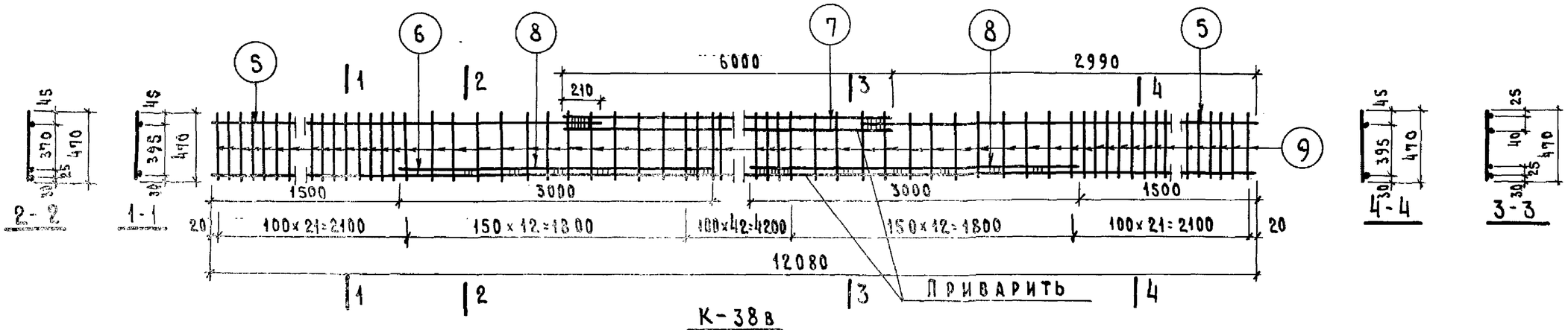

К-38 в

Спецификация арматуры на каркас						Вес кг.	
наим. каркаса	NN поз.	ф мм.	ℓ мм	n шт.	nℓ м.	позиц.	каркаса
К-26в-1	1	20АIII	9780	1	9.78	24.10	60.16
	2	16АIII	9780	1	9.78	15.48	
	3	20АIII	2000	2	4.00	9.88	
	4	8АI	470	56	26.20	10.70	
К-38в	5	14АIII	3200	2	6.40	7.75	139.03
	6	22АIII	12080	1	12.08	35.7	
	7	25АIII	6000	2	12.00	46.2	
	8	22АIII	3000	2	6.0	17.88	
	9	10АI	470	109	51.5	32.0	

Характеристика арматуры	
Горячекатаная сталь класса А III ГОСТ 5781-61 $R_a^н$ = 4000 кг/см²	ф 16 А III ф 20 А III ф 22 А III ф 25 А III
Горячекатаная сталь класса АI ГОСТ 5781-61 $R_a^н$ = 2400 кг/см²	ф 8 АI ф 10 АI

Примечание:

Сварные каркасы выполнять по ТУ 73-56

ⓐ По извещению об изменении N 644 от 30/XI-72г.

Настоящий лист выпущен в замен листа 45

Изделия заводского изготовления	Сварные каркасы К-26в-1; К-38в (для ВС7Т-1 и ВС9Т-2)	Серия 467А	Альбом III часть 3В	Лист 45А	1972

Арх. № 19786-47

Конструкторское бюро по железобетону Госстроя РСФСР

Гл. инженер К.Б. — В. Болтинский
Гл. констр. К.Б. — Я. Фельман
Гл. констр. пр. — В. Айнбиндеров
Рук. бригады — И. Пух
Ст. техник — А. Есин
Согласовано

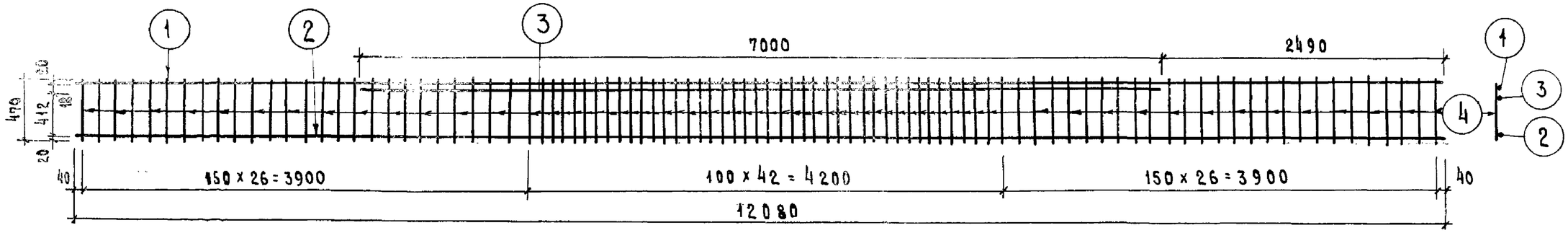

К - 28 в

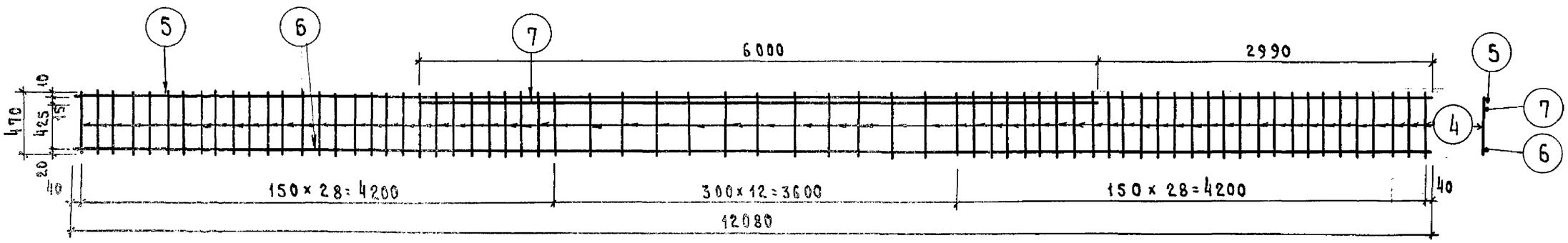

К - 29 в

СПЕЦИФИКАЦИЯ АРМАТУРЫ НА КАРКАС						ВЕС КГ.	
НАИМ. КАРКАСА	NN ПОЗ.	ф мм.	е мм	n шт.	ne м	1 ПОЗ.	КАРКАСА
К-28в	1	16А-III	12080	1	12.08	18.95	83.0
	2	20А-III	12080	1	12.08	29.60	
	3	20А-III	7000	1	7.00	17.20	
	4	8А-I	470	95	44.70	17.60	
К-29в	5	10А-III	12080	1	12.08	7.40	48.6
	6	16А-III	12080	1	12.08	18.95	
	7	16А-III	6000	1	6.00	9.48	
	4	8А-I	470	69	32.50	12.8	

ХАРАКТЕРИСТИКА АРМАТУРЫ	
ГОРЯЧЕКАТАНАЯ СТАЛЬ КЛАССА А-III ГОСТ 5781-61. $R_a^н$ = 4000 кг/см²	ф10 А-III ф16 А-III ф20 А-III
ГОРЯЧЕКАТАНАЯ СТАЛЬ КЛАССА А-I ГОСТ 5781-61 $R_a^н$ = 2400 кг/см²	ф8 А-I

ПРИМЕЧАНИЕ

1. СВАРНЫЕ КАРКАСЫ ВЫПОЛНЯТЬ ПО ТУ 73-56

ⓐ По извещению об изменении N 644 от 30/XI-72г.

НАСТОЯЩИЙ ЛИСТ ВЫПУЩЕН ВЗАМЕН ЛИСТА 46

ИЗДЕЛИЯ ЗАВОДСКОГО ИЗГОТОВЛЕНИЯ	СВАРНЫЕ КАРКАСЫ К-28в И К-29в (ДЛЯ ВС9 и ВС 9-Т)	СЕРИЯ 467А	АЛЬБОМ III ЧАСТЬ 3в	ЛИСТ 46А	1972

Арх. № 19786-48

ГЛ. ИНЖЕНЕР К.Б.	В. БОЛТИНСКИЙ	СТ. ТЕХНИК	А. ЕСИН
ГЛ. КОНСТРУК. К.Б.	Я. ФЕЛЬМАН		
ГЛ. КОНСТРУК. ПР.	В. АЙБИНДЕРОВ		
РУК. БРИГАДЫ	И. ПУХ	СОГЛАСОВАНО:	

КОНСТРУКТОРСКОЕ БЮРО ПО ЖЕЛЕЗОБЕТОНУ ГОССТРОЯ РСФСР

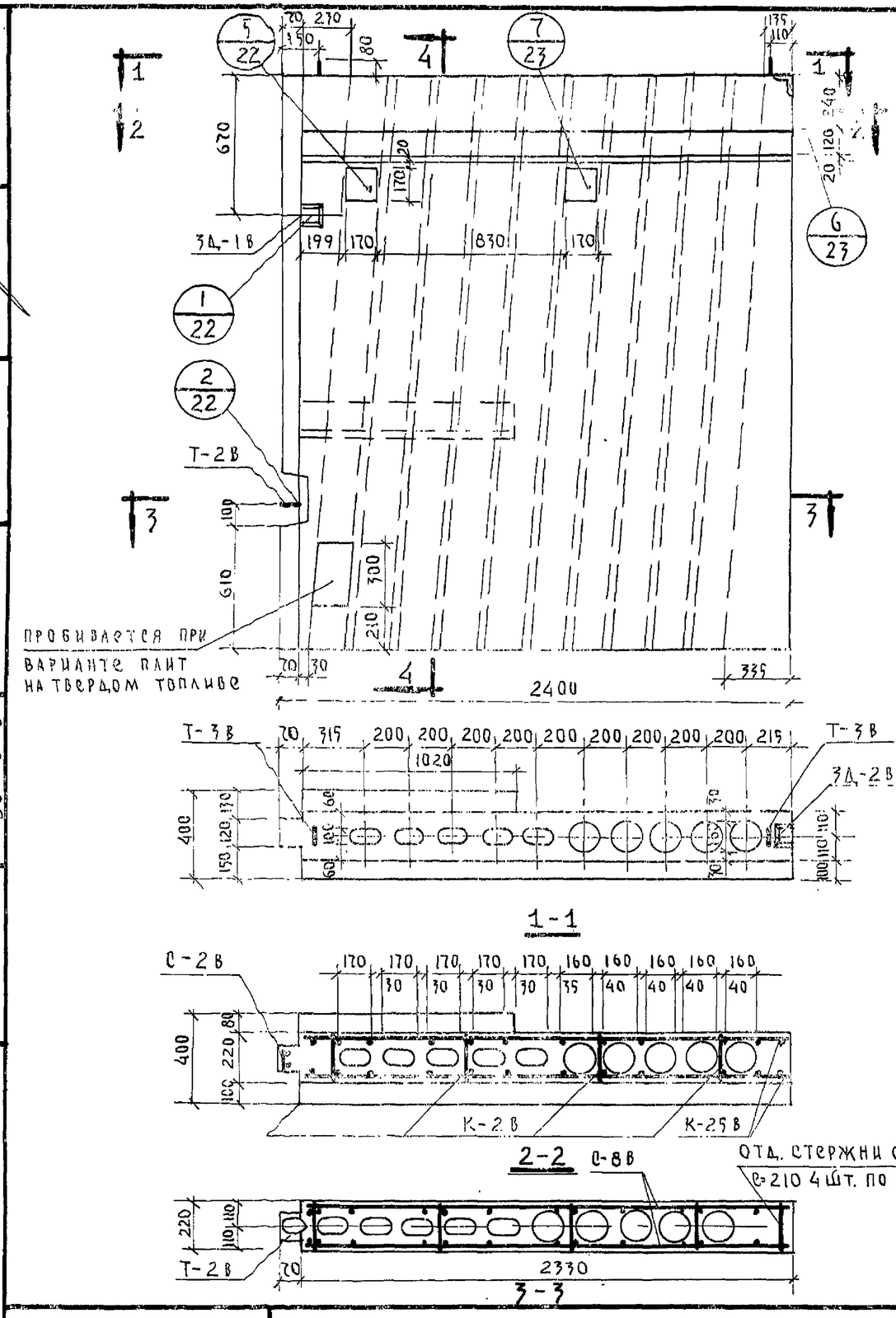

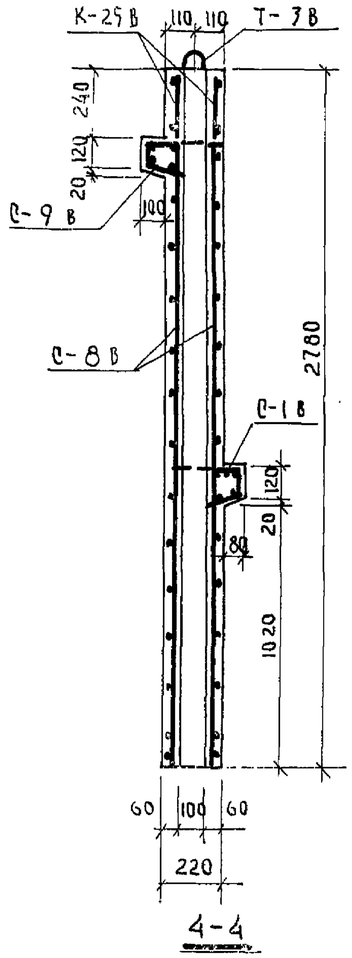

СПЕЦИФИКАЦИЯ АРМАТУРЫ				
НАИМ. ЭЛЕМ.	МАРКА	К-ВО ШТ.	ВЕС КГ. МАРКИ	ВЕС КГ. ВСЕГО
ВБР1А-1	К-2В	4	1.4	5.6
	К-25В	2	0.64	1.28
	С-1В	1	1.02	1.02
	С-2В	1	0.79	0.79
	С-8В	2	3.02	6.04
	С-9В	1	2.48	2.48
	ЗД-1В	1	1.50	1.50
	ЗД-2В	1	1.46	1.46
	Т-2В	1	1.09	1.09
	Т-3В	2	2.27	4.54
	ОТД. СТЕРЖНИ	4	0.02	0.08
ИТОГО				25.88

ХАРАКТЕРИСТИКА ИЗДЕЛИЯ		
НАИМЕНОВАНИЕ	ЕД. ИЗМ.	К-ВО
ВЕС	КГ.	2620
ОБЪЕМ БЕТОНА	$м^3$	1.05
ВЕС СТАЛИ	КГ.	25.88
МАРКА БЕТОНА	—	200

ПРИМЕЧАНИЯ:

1. Сварные каркасы, сетки, закладные детали, петли даны на листах: 54, 55, 27, 29
2. При варианте плит на твердом топливе вентблоки изготавливать из жаростойкого бетона согласно инструкции СН 156-61. табл. 4. Армирование вентблоков остается без изменений.

ВЫБОРКА АРМАТУРЫ									
СЕЧЕНИЕ ММ	3ВI	4ВI	5ВI	6АI	8АI	12АI	16АI	L6×80	-8×80
ДЛИНА М	109.76	34.82	4.16	32.26	3.21	1.22	2.88	0.12	0.16
ВЕС КГ.	6.04	3.46	0.64	7.15	1.27	1.09	4.54	0.89	0.8
КЛАСС СТАЛИ ПО ГОСТ	ВI 6727-53			АI 5781-61					
НОРМАТ. СОПРОТ. АРМ. $R_a^н$ КГ./$СМ^2$	5500			2400					

КОНСТРУКТОРСКОЕ БЮРО по железобетону ГЕССТРОЯ РСФСР	ИЗДЕЛИЯ ЗАВОДСКОГО ИЗГОТОВЛЕНИЯ	ВЕНТИЛЯЦИОННЫЙ БЛОК ВБР1А-1	СЕРИЯ 467А	АЛЬБОМ III ЧАСТЬ 3В	ЛИСТ 47	1965

ГЛ. ИНЖЕН. КБ А. ЯКУШЕВ; ГЛ. КОНСТР. КБ Я. ФЕЛЬМАН; НАЧ. ОТДЕЛА Д. АЛЕКСИ; ГЛ. КОНСТР. ПР. В. АЙНБИНДЕРОВ; ГЛ. КОНСТР. ПР. В. ГУЦКОВ; ИНЖЕНЕР Г. ПАВЛОВА; ПРОВЕРИЛ И. ПУХ; СОГЛАСОВАНО:

Арх. № 19786-49

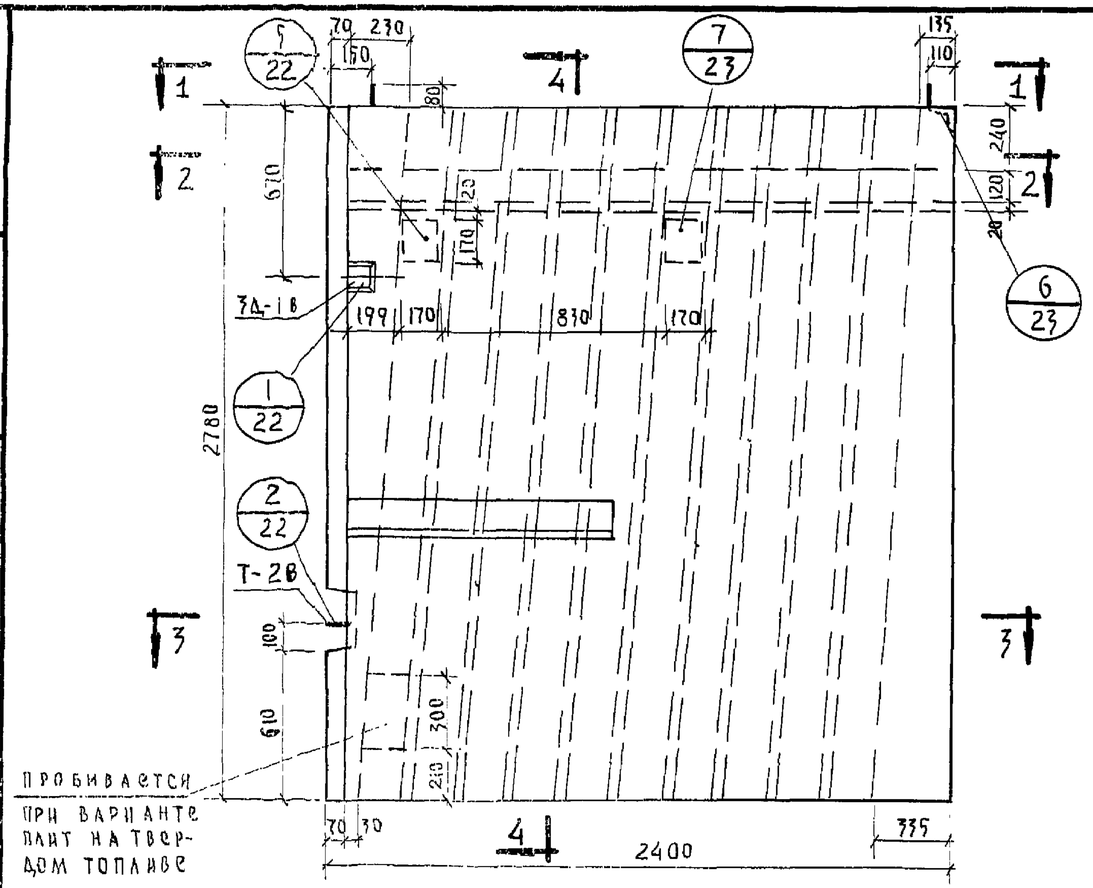

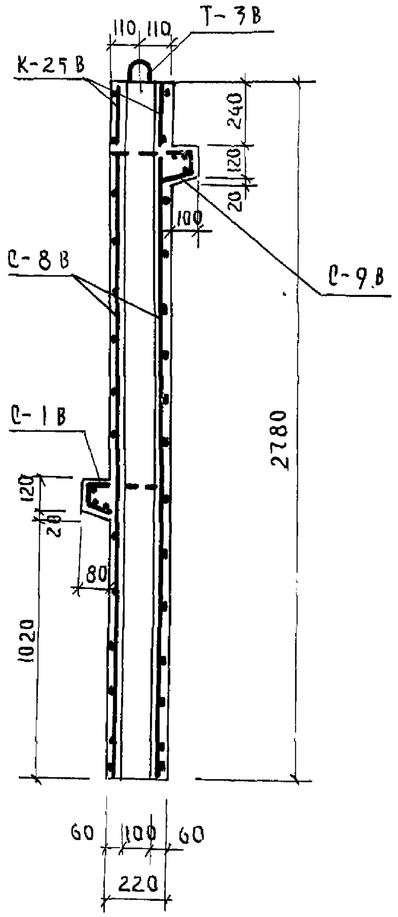

4-4

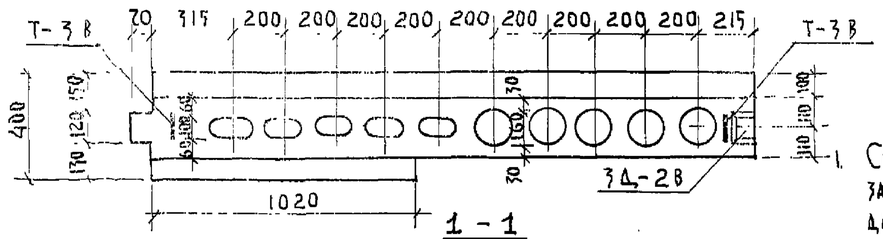

1 - 1

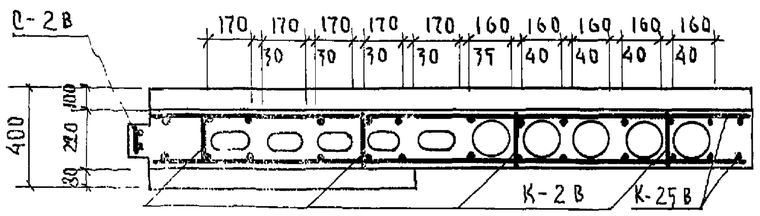

2 - 2

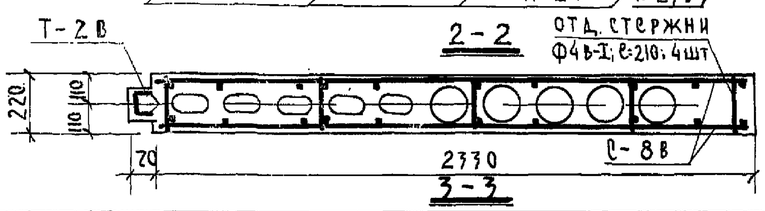

3 - 3

ПРИМЕЧАНИЯ

1. Сварные каркасы, сетки, закладные детали, петли даны на листах: 54, 55, 27, 29.
2. При варианте плит на твердом топливе вентблоки изготавливать из жаростойкого бетона согласно инструкции СН 156-61 табл. 4 Армирование вентблоков остается без изменения

СПЕЦИФИКАЦИЯ АРМАТУРЫ				
НАИМ. СЕТОК	МАРКА	К-ВО ШТ.	ВЕС КГ. МАРКИ	ВЕС КГ. ВСЕГО
ВБР1А-2	К - 2В	4	1.40	5.60
	К - 25В	2	0.64	1.28
	С - 1В	1	1.02	1.02
	С - 2В	1	0.79	0.79
	С - 8В	2	3.02	6.04
	С - 9В	1	2.48	2.48
	ЗД - 1В	1	1.50	1.50
	ЗД - 2В	1	1.46	1.46
	Т - 2В	1	1.09	1.09
	Т - 3В	2	2.27	4.54
	ОТД. СТЕРЖНИ	4	0.02	0.08
			ИТОГО:	25.88

ХАРАКТЕРИСТИКА ИЗДЕЛИЯ		
НАИМЕНОВАНИЕ	ЕД. ИЗМ.	К-80
ВЕС	КГ.	2620
ОБЪЕМ БЕТОНА	М³	1.05
ВЕС СТАЛИ	КГ.	25.88
МАРКА БЕТОНА	—	200

ВЫБОРКА АРМАТУРЫ									
СЕЧЕНИЕ ММ	3ВI	4ВI	5ВI	6АI	8АI	12АI	16АI	L6×80	-8×80
ДЛИНА М	109.75	34.82	4.16	32.26	3.21	1.22	2.88	0.12	0.16
ВЕС КГ.	6.04	3.46	0.64	7.15	1.27	1.09	4.54	0.89	0.8
КЛАСС СТАЛИ ПО ГОСТ	ВI 6727-53			А-I 5781-61					
НОРМАТИВН. СОПР. АРМАТ. $R_a^н$ КГ/СМ²	5500			2400					

ИЗДЕЛИЯ ЗАВОДСКОГО ИЗГОТОВЛЕНИЯ	ВЕНТИЛЯЦИОННЫЙ БЛОК ВБР1А-2	СЕРИЯ 467А	АЛЬБОМ III ЧАСТЬ 3В	ЛИСТ 48	1965

ГЛ. ИНЖЕН. КБ.	А. ЯКУШЕВ	В. ГУЦКОВ
ГЛ. КОНСТР. КБ.	Ф. ФЕЛЬМАН	Г. ПАВЛОВА
НАЧ. ОТДЕЛА	Д. АЛЕКСИ	И. ПУХ
ГЛ. КОНСТР. ПР.	ВАЙНБИНДЕРОВ	
ГЛ. КОНСТР. ПР.	ИНЖЕНЕР	
	ПРОВЕРИЛ	
	СОГЛАСОВАНО	

КОНСТРУКТОРСКОЕ БЮРО ПО ЖЕЛЕЗОБЕТОНУ ГОССТРОЯ РСФСР

Арх. № 19786-50

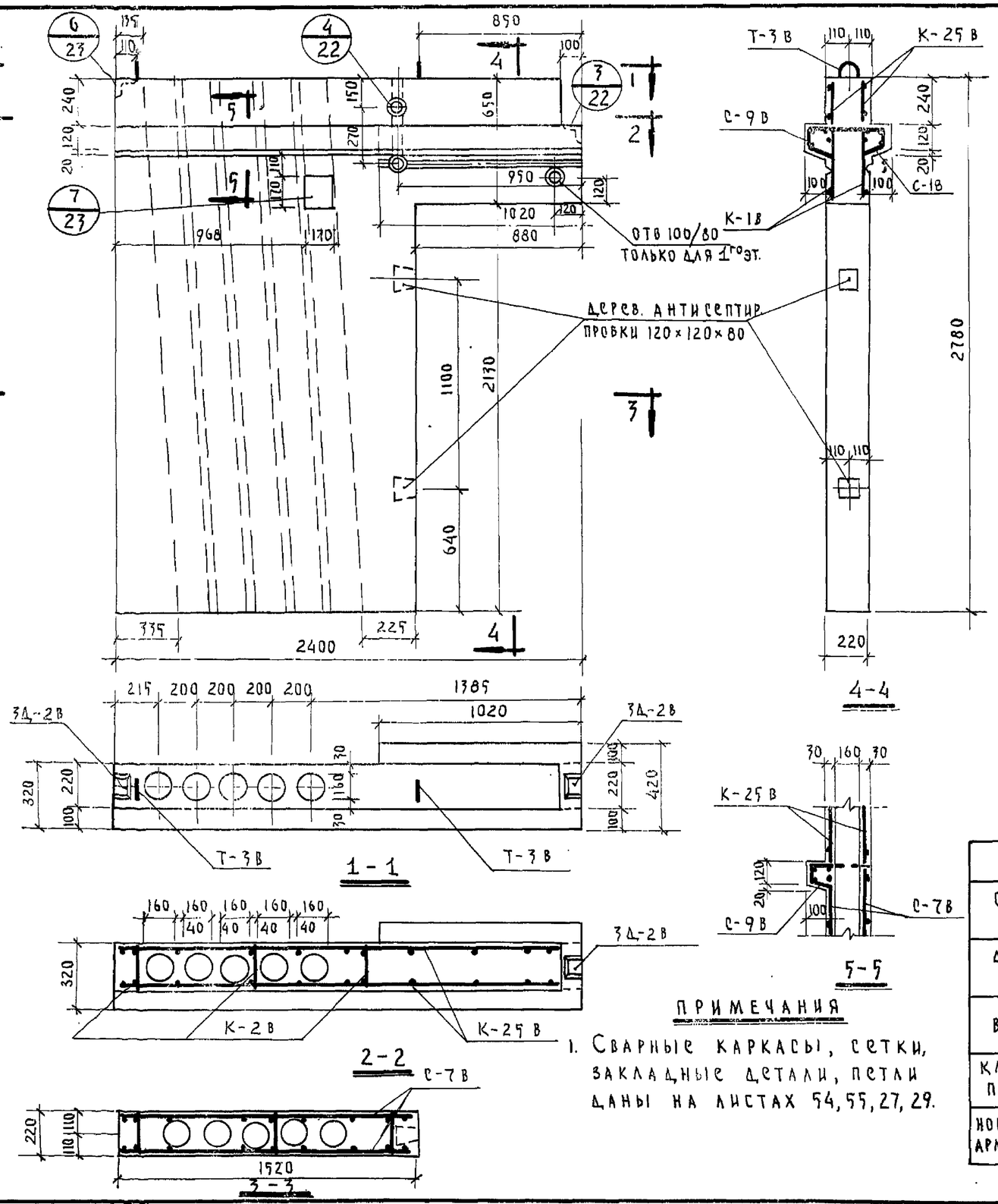

СПЕЦИФИКАЦИЯ АРМАТУРЫ				
НАИМ. ЭЛЕМ.	МАРКА	К-ВО ШТ.	ВЕС КГ. МАРКИ	ВЕС КГ. ВСЕГО
ВВРІА-3	К – 1 В	2	1.44	2.88
	К – 25 В	2	0.64	1.28
	К – 2 В	3	1.4	4.20
	С – 1 В	1	1.02	1.02
	С – 7 В	2	1.98	3.96
	С – 9 В	1	2.48	2.48
	ЗД – 2 В	2	1.46	2.92
	Т – 3 В	2	2.27	4.54
			ИТОГО:	23.28

ХАРАКТЕРИСТИКА ИЗДЕЛИЯ		
НАИМЕНОВАНИЕ	ЕД. ИЗМ.	К-ВО
ВЕС	КГ.	2040
ОБЪЕМ БЕТОНА	$м^3$	0.813
ВЕС СТАЛИ	КГ.	23.28
МАРКА БЕТОНА	—	200

ВЫБОРКА АРМАТУРЫ						
СЕЧЕНИЕ ММ	3ВI	4ВI	6АI	8АI	16АI	L6×80
ДЛИНА М.	71.96	36.8	26.76	8.60	26.76	0.24
ВЕС КГ.	3.96	3.67	5.93	3.40	5.93	1.78
КЛАСС СТАЛИ ПО ГОСТ	ВI 6727-53		АI 5781-61			
НОРМАТ. СОПРОТ. АРМ. $R_a^н$=КГ/СМ²	5500		2400			

ПРИМЕЧАНИЯ

1. Сварные каркасы, сетки, закладные детали, петли даны на листах 54, 55, 27, 29.

ИЗДЕЛИЯ ЗАВОДСКОГО ИЗГОТОВЛЕНИЯ	ВЕНТИЛЯЦИОННЫЙ БЛОК ВВРІА-3	СЕРИЯ 467А	АЛЬБОМ III ЧАСТЬ 3В	ЛИСТ 49	1965

КОНСТРУКТОРСКОЕ БЮРО ПО ЖЕЛЕЗОБЕТОНУ ГОССТРОЯ РСФСР

ГЛ. ИНЖЕНЕР КБ	В. АЙБИНДЕРОВ	
ГЛ. КОНСТРУК.	Г. ПАВЛОВА	
НАЧ. ОТДЕЛА	И. ПУХ	
ГЛ. КОНСТРУК. ПР.	Я. ФЕЛЬМАН	
ГЛ. КОНСТ. ПР.	Д. АЛЕКСИ	
ИНЖЕНЕР	В. ГУЦКОВ	
ПРОВЕРИЛ		
СОГЛАСОВАНО		

Арх. № 19786-51

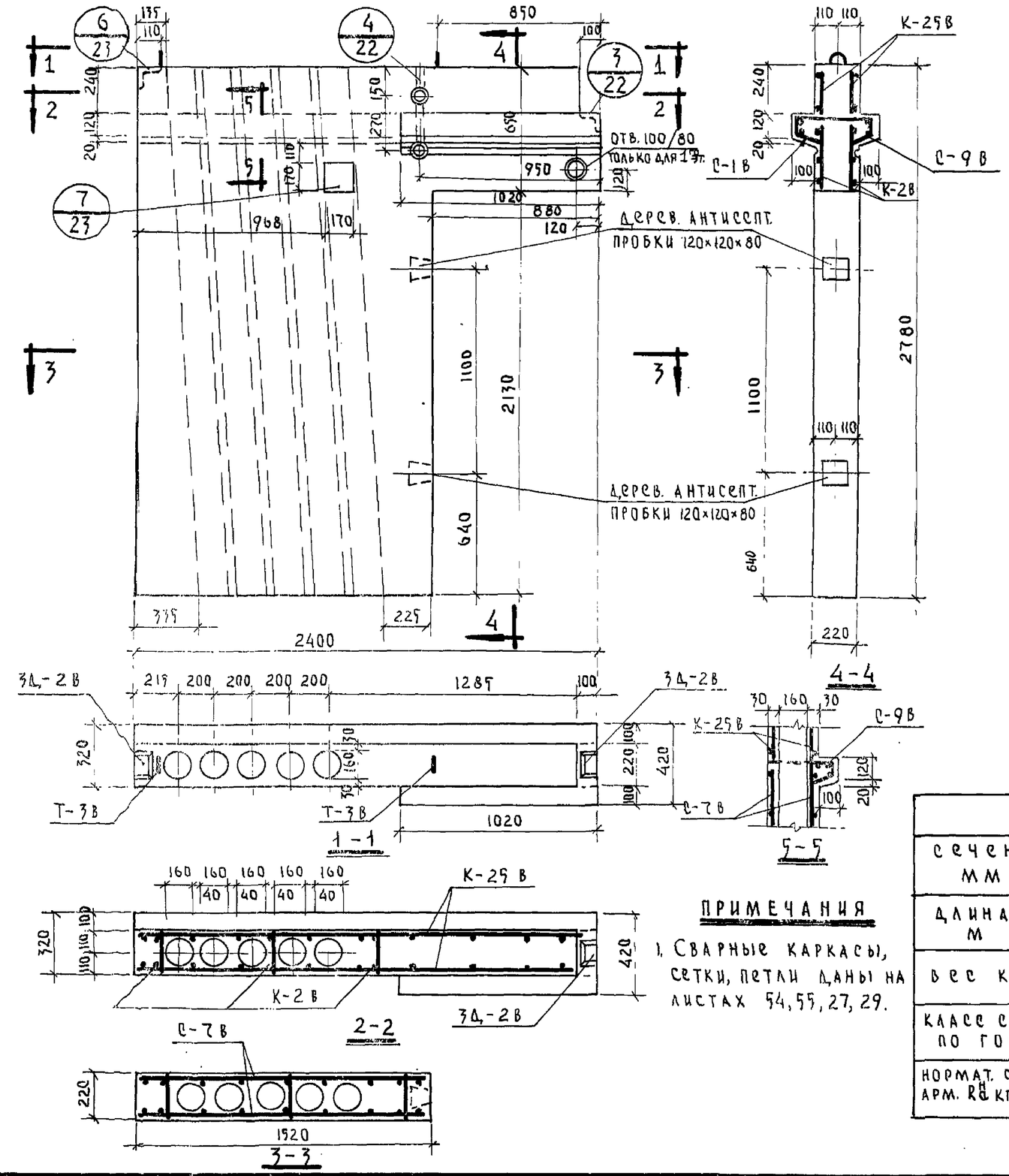

СПЕЦИФИКАЦИЯ АРМАТУРЫ				
НАИМ. ЭЛЕМ.	МАРКА	К-ВО ШТ.	ВЕС КГ. МАРКИ	ВЕС КГ. ВСЕГО
ВБР1А-4	К – 25 В	2	0.64	1.28
	К – 1 В	2	1.44	2.88
	К – 2 В	3	1.4	4.20
	С – 1 В	1	1.02	1.02
	С – 7 В	2	1.98	3.96
	С – 9 В	1	2.48	2.48
	Зд – 2 В	2	1.46	2.92
	Т – 3 В	2	2.27	4.54
ИТОГО				23.28

ХАРАКТЕРИСТИКА ИЗДЕЛИЯ		
НАИМЕНОВАНИЕ	ЕД. ИЗМ.	К-ВО
ВЕС	КГ.	2040
ОБЪЕМ БЕТОНА	$м^3$	0.813
ВЕС СТАЛИ	КГ.	23.28
МАРКА БЕТОНА	—	200

ВЫБОРКА АРМАТУРЫ						
СЕЧЕНИЕ ММ	3ВI	4ВI	6АI	8АI	16АI	L6×80
ДЛИНА М	71.96	36.8	26.76	8.60	2.88	0.24
ВЕС КГ.	3.96	3.67	5.93	3.40	4.54	1.78
КЛАСС СТАЛИ ПО ГОСТ	ВI 6727-53		АI 5781-61			
НОРМАТ. СОПРОТ. АРМ. $R_a^н$ кг/см²	5500		2400			

ПРИМЕЧАНИЯ

1. Сварные каркасы, сетки, петли даны на листах 54, 55, 27, 29.

ИЗДЕЛИЯ ЗАВОДСКОГО ИЗГОТОВЛЕНИЯ	ВЕНТИЛЯЦИОННЫЙ БЛОК ВБР1А-4.	СЕРИЯ 467А	АЛЬБОМ III ЧАСТЬ 3В	ЛИСТ 50	1965

ГЛ. ИНЖЕНЕР КБ	А. ЯКУШЕВ	ГЛ. КОНСТ. ПР.	В. АЙНБИНДЕРОВ
ГЛ. КОНСТРУК.	Я. ФЕЛЬМАН	ИНЖЕНЕР	Г. ПАВЛОВА
НАЧ. ОТДЕЛА	Д. АЛЕКСИ	ПРОВЕРИЛ	И. ПУХ.
ГЛ. КОНСТРУК. ПР.	В. ГУЦКОВ	СОГЛАСОВАНО	

КОНСТРУКТОРСКОЕ БЮРО ПО ЖЕЛЕЗОБЕТОНУ ГОССТРОЯ РСФСР

Арх. № 19786-52

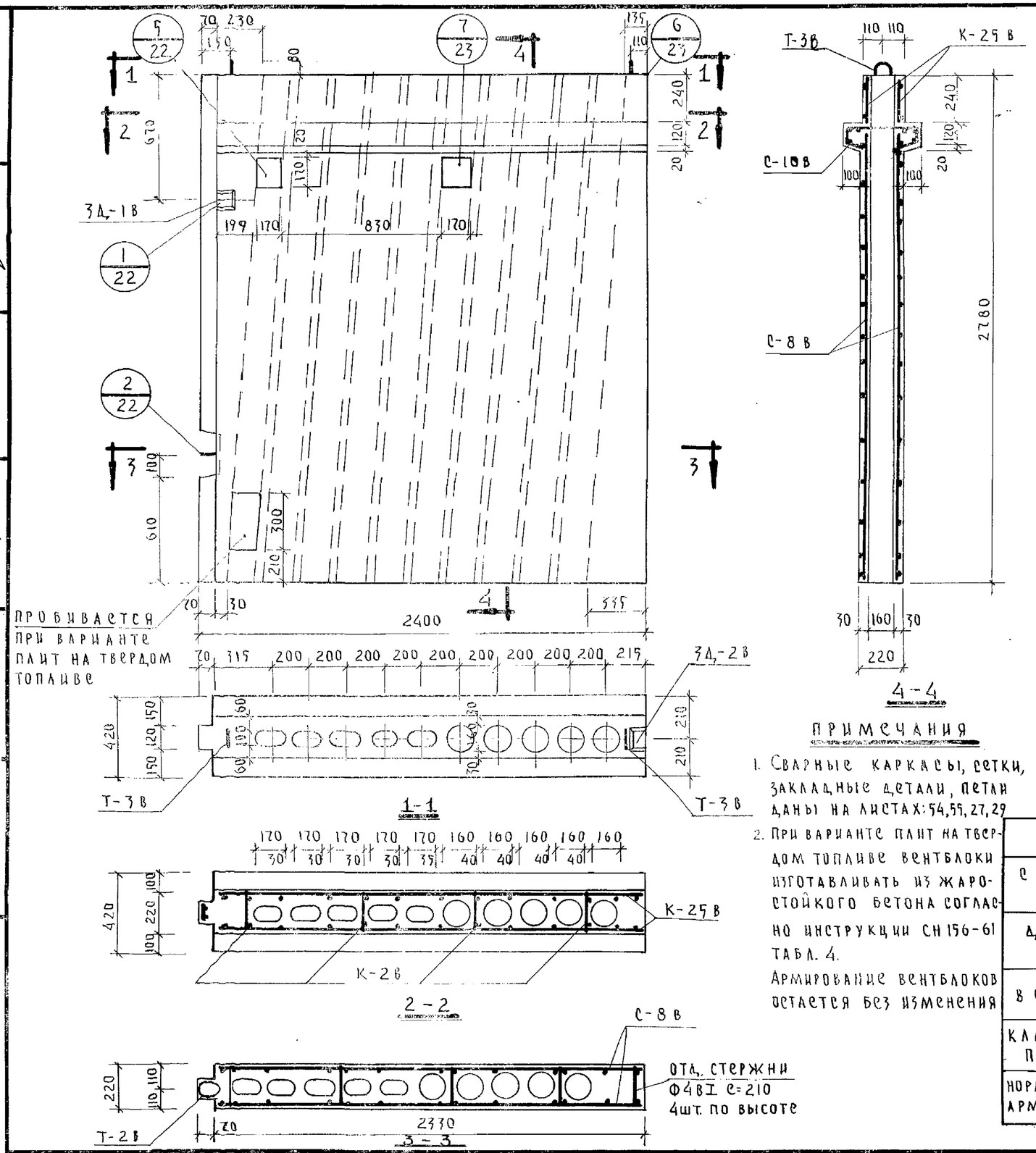

ПРИМЕЧАНИЯ

1. Сварные каркасы, сетки, закладные деталь, петли даны на листах: 54, 55, 27, 29
2. При варианте плит на твердом топливе вентблоки изготавливать из жаростойкого бетона согласно инструкции СН 156-61 табл. 4.
   Армирование вентблоков остается без изменения

СПЕЦИФИКАЦИЯ АРМАТУРЫ

НАИМ. ЭЛЕМ.	МАРКА	К-ВО ШТ.	ВЕС КГ. МАРКИ	ВЕС КГ. ВСЕГО
ВБР 1А-5	К-25В	2	0.64	1.28
	К-2В	4	1.40	5.60
	С-8В	2	3.02	6.04
	С-10В	1	3.40	3.40
	С-2В	1	0.79	0.79
	ЗД-1В	1	1.50	1.50
	ЗД-2В	1	1.46	1.46
	Т-2В	1	1.09	1.09
	Т-3В	2	2.27	4.54
	ОТД. СТЕРЖНИ Ф4ВI	4	0.02	0.08
ИТОГО				25.78

ХАРАКТЕРИСТИКА ИЗДЕЛИЯ

НАИМЕНОВАНИЕ	ЕД. ИЗМ	К-ВО
ВЕС	КГ.	2630
ОБЪЕМ БЕТОНА	М³	1.05
ВЕС СТАЛИ	КГ	25.78
МАРКА БЕТОНА	—	200

ВЫБОРКА АРМАТУРЫ

СЕЧЕНИЕ ММ	3ВI	4ВI	5ВI	6АI	8АI	12АI	16АI	1.6×80	8×80
ДЛИНА М	71.96	36.52	4.16	31.1	3.21	1.22	2.88	0.12	0.16
ВЕС КГ.	6.04	3.61	0.64	6.9	1.27	1.09	4.54	0.89	0.8
КЛАСС СТАЛИ ПО ГОСТ	ВI 6727-53			А-I 5781-61					
НОРМАТ. СОПРОТ. АРМ. $R_a^н$-КГ/СМ²	5500			2400					

ИЗДЕЛИЯ ЗАВОДСКОГО ИЗГОТОВЛЕНИЯ	ВЕНТИЛЯЦИОННЫЙ БЛОК ВБР1А-5	СЕРИЯ 467А	АЛЬБОМ III ЧАСТЬ 3В	ЛИСТ 51	1965

ГЛ. ИНЖЕНЕР КБ	В. АИНБИНДЕРОВ	
ГЛ. КОНСТРУК. КБ	Г. ПАВЛОВА	
НАЧ. ОТДЕЛА	Ц. ПУХ	
ГЛ. КОНСТРУК. ПР.		
ГЛ. КОНСТ. ПР.	А. ЯКУШЕВ	
ИНЖЕНЕР	Я. ФЕЛЬМАН	
ПРОВЕРИЛ	Д. АЛЕКСИ	
	В. ГУЦКОВ	

КОНСТРУКТОРСКОЕ БЮРО ПО ЖЕЛЕЗОБЕТОНУ ГОССТРОЯ РСФСР

Арх. № 19786-53

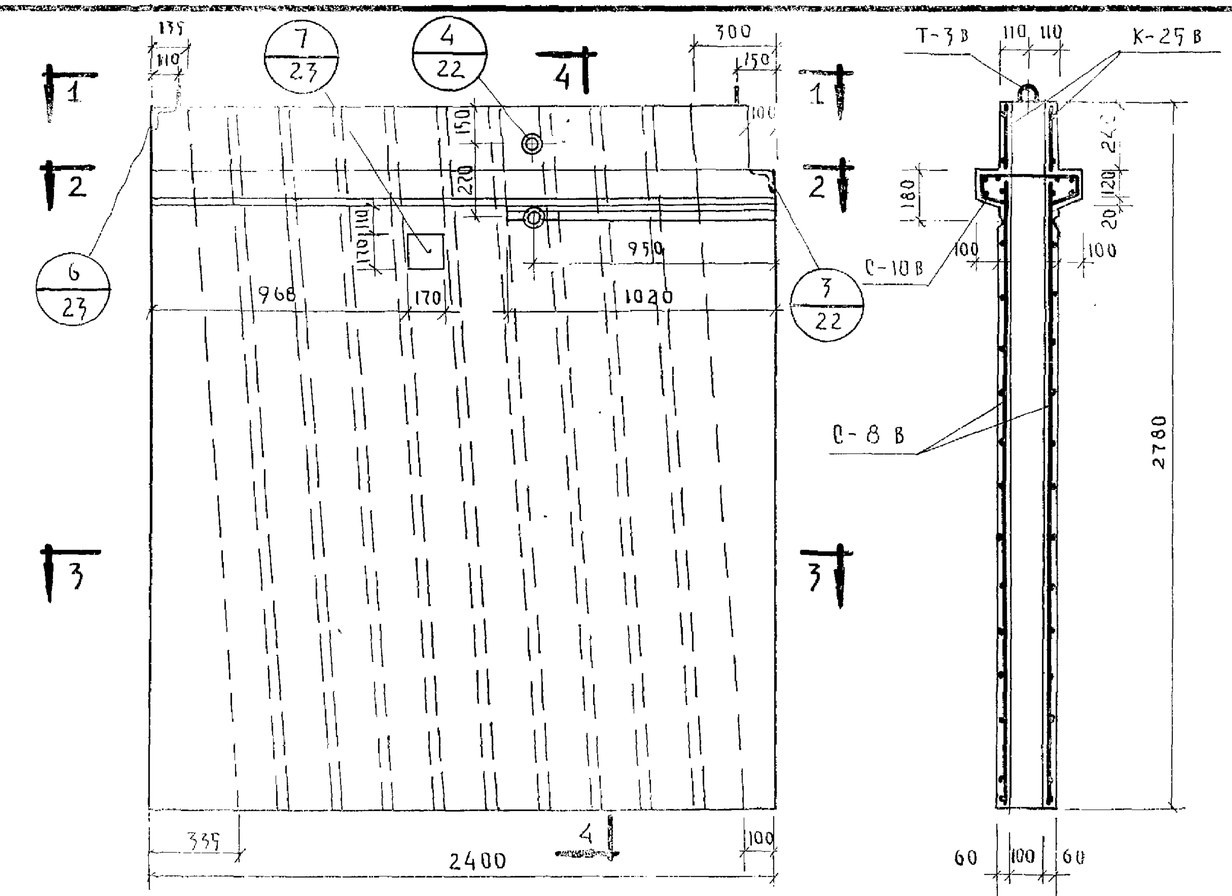

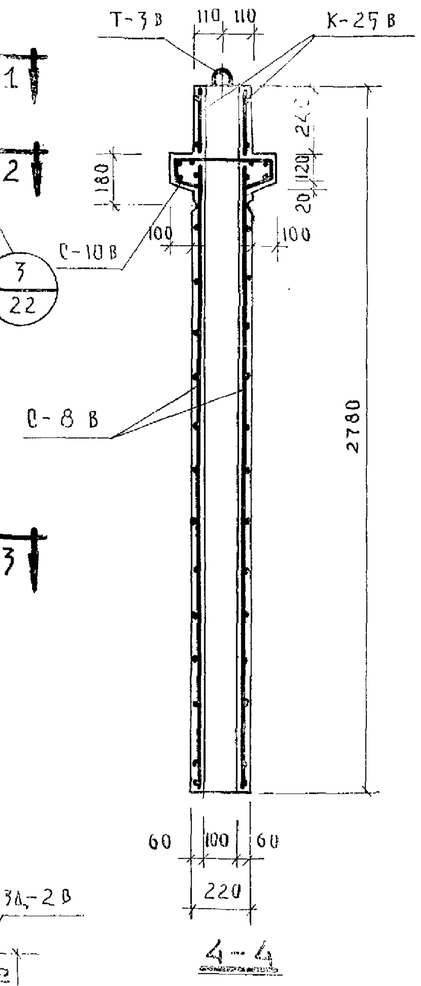

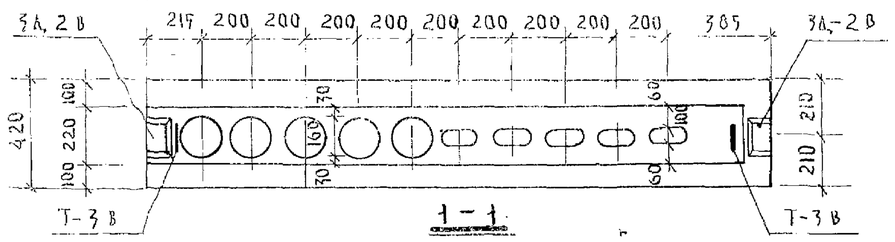

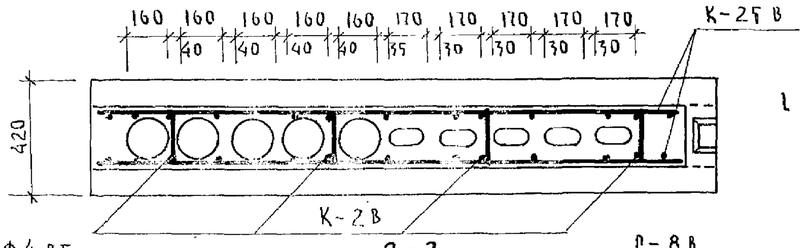

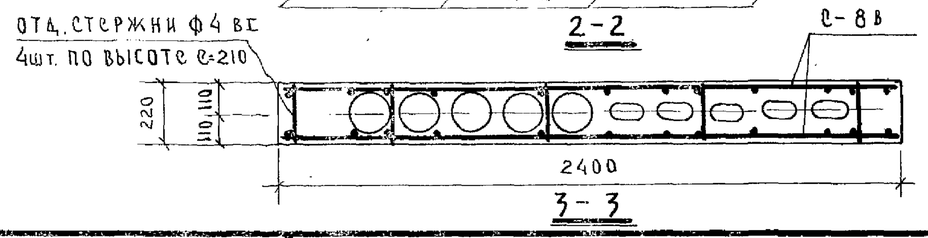

ПРИМЕЧАНИЯ

1. Сварные каркасы сетки, закладные детали, петли даны на листах 54, 55, 27, 29.

СПЕЦИФИКАЦИЯ АРМАТУРЫ				
НАИМ. ЭЛЕМ.	МАРКА	К-ВО ШТ.	ВЕС КГ. МАРКИ	ВЕС КГ. ВСЕГО
ВБРIА-6	К – 2 в	4	1.40	5.60
	К – 25 в	2	0.64	1.28
	С – 8 в	2	3.02	6.04
	С – 10 в	1	3.40	3.40
	ЗД. – 2 в	2	1.46	2.92
	Т – 3 в	2	2.27	4.54
	ОТД. СТЕРЖНИ Ф4 ВI	4	0.02	0.08
ИТОГО				23.86

ХАРАКТЕРИСТИКА ИЗДЕЛИЯ		
НАИМЕНОВАНИЕ	ЕД. ИЗМ.	К-ВО
ВЕС	КГ.	2620
ОБЪЕМ БЕТОНА	$м^3$	1.05
ВЕС СТАЛИ	КГ.	23.86
МАРКА БЕТОНА	—	200

ВЫБОРКА АРМАТУРЫ						
СЕЧЕНИЕ ММ	3 ВI	4 ВI	6 АI	8 АI	16 АI	L 6×80
ДЛИНА ММ	109.76	35.02	31.1	2.88	2.88	0.24
ВЕС КГ.	6.04	3.46	6.9	1.14	4.54	1.78
КЛАСС СТАЛИ ПО ГОСТ	ВI 6727-53		АI 5781-61			
НОРМАТ. СОПРОТ. АРМАТ. $R_a^н$ КГ/СМ²	5500		2400			

ИЗДЕЛИЯ ЗАВОДСКОГО ИЗГОТОВЛЕНИЯ	ВЕНТИЛЯЦИОННЫЙ БЛОК ВБРIА-6	СЕРИЯ 467А	АЛЬБОМ III ЧАСТЬ 3В	ЛИСТ 52	1965

КОНСТРУКТОРСКОЕ БЮРО ПО ЖЕЛЕЗОБЕТОНУ ГОССТРОЯ РСФСР

ГЛ. ИНЖЕНЕР КБ В. АЙНБИНДЕР
ГЛ. КОНСТРУКТ. Г. ПАВЛОВА
НАЧ. ОТДЕЛА И. ПУК
ГЛ. КОНСТРУК. ПР.

ГЛ. КОНСТ. ПР. А. ЯКУШЕВ
ИНЖЕНЕР Я. ФЕЛЬДМАН
ПРОВЕРИЛ Д. АЛЕКСИ
СОГЛАСОВАНО В. ГУЦКОВ

Арх. № 19786-54

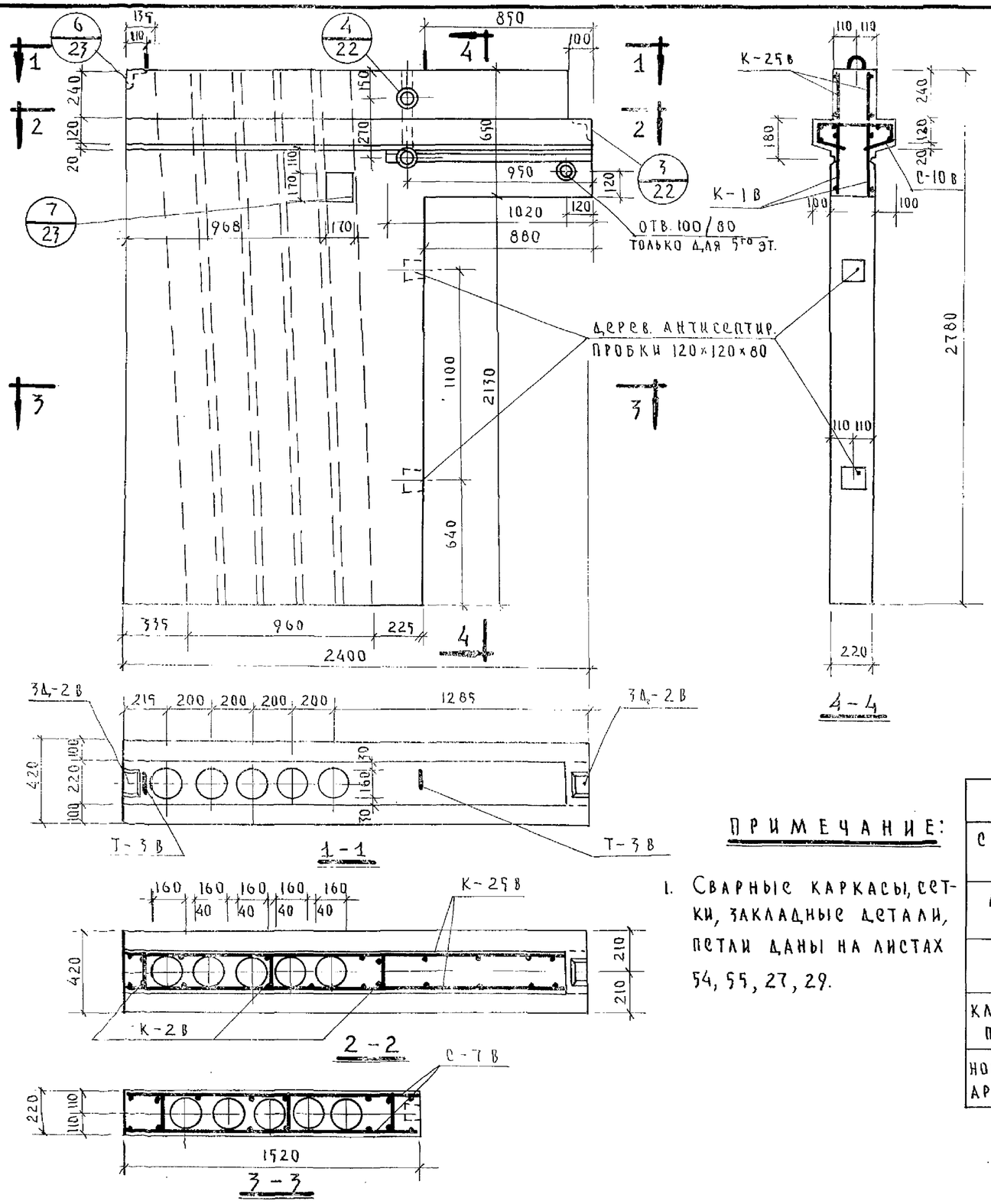

СПЕЦИФИКАЦИЯ АРМАТУРЫ				
НАИМ. ЭЛЕМ.	МАРКА	К-ВО ШТ.	ВЕС КГ. МАРКИ	ВЕС КГ. ВСЕГО
ВБР I А-7	К-1в	2	1.44	2.88
	К-2в	3	1.4	4.2
	К-25в	2	0.64	1.28
	С-7в	2	1.98	3.96
	С-10в	1	3.40	3.40
	Эд.-2в	2	1.46	2.92
	Т-3в	2	2.27	4.54
			ИТОГО	23.18

ХАРАКТЕРИСТИКА ИЗДЕЛИЯ		
НАИМЕНОВАНИЕ	ЕД. ИЗМ.	К-ВО
ВЕС	КГ.	2040
ОБЪЕМ БЕТОНА	$м^3$	0.813
ВЕС СТАЛИ	КГ.	23.18
МАРКА БЕТОНА	—	200

ПРИМЕЧАНИЕ:

1. Сварные каркасы, сетки, закладные детали, петли даны на листах 54, 55, 27, 29.

ВЫБОРКА АРМАТУРЫ						
СЕЧЕНИЕ ММ	3ВI	4ВI	6АI	8АI	16АI	L 6×80
ДЛИНА М	71.96	38.4	25.6	8.6	2.88	0.24
ВЕС КГ.	3.96	3.82	5.68	3.4	4.54	1.78
КЛАСС СТАЛИ ПО ГОСТ	ВI 6727-53		АI 5781-61			
НОРМАТ. СОПРОТ. АРМ. $R_a^н$ КГ/СМ²	5500		2400			

ИЗДЕЛИЯ ЗАВОДСКОГО ИЗГОТОВЛЕНИЯ	ВЕНТИЛЯЦИОННЫЙ БЛОК ВБР I А-7	СЕРИЯ 467А	АЛЬБОМ III ЧАСТЬ 3В	ЛИСТ 53	1965

КОНСТРУКТОРСКОЕ БЮРО ПО ЖЕЛЕЗОБЕТОНУ ГОССТРОЯ РСФСР

ГЛ. КОНСТ. ПР. В. АЙНБИНДЕРОВ
ИНЖЕНЕР Г. ПАЗАДОВА
ПРОВЕРИЛ И. ПУХ
СОГЛАСОВАНО
ГЛ. ИНЖЕНЕР КБ А. ЯКУШЕВ
ГЛ. КОНСТРУК. КБ Ф. ФЕЛЬМАН
НАЧ. ОТДЕЛА Д. АЛЕКСИ
ГЛ. КОНСТРУК. ПР. В. ГУЩКОВ

Арх. № 19786-55

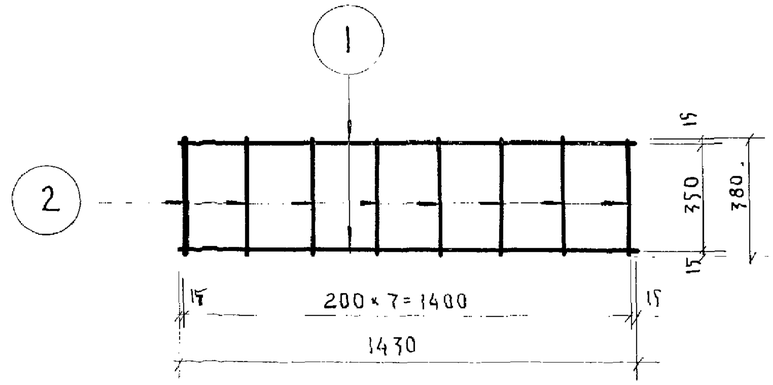

К-1В

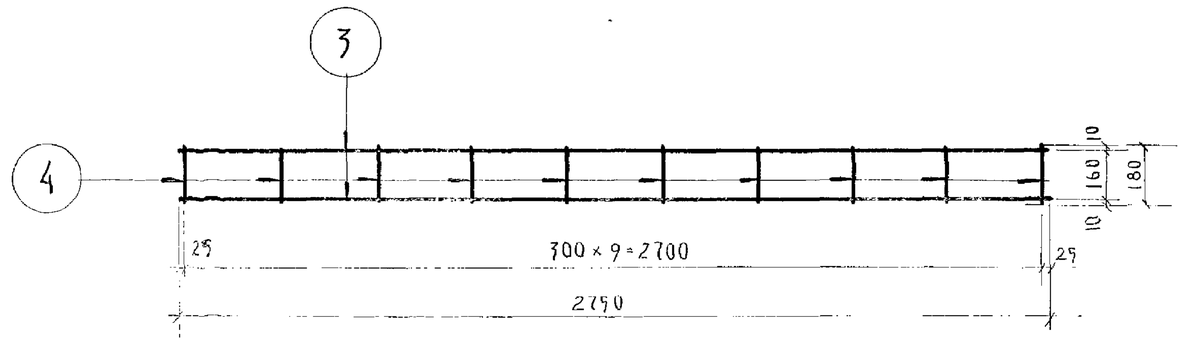

К-2В

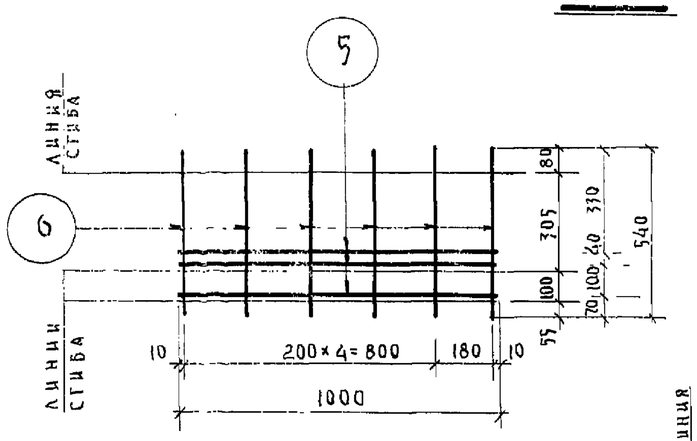

С-1В

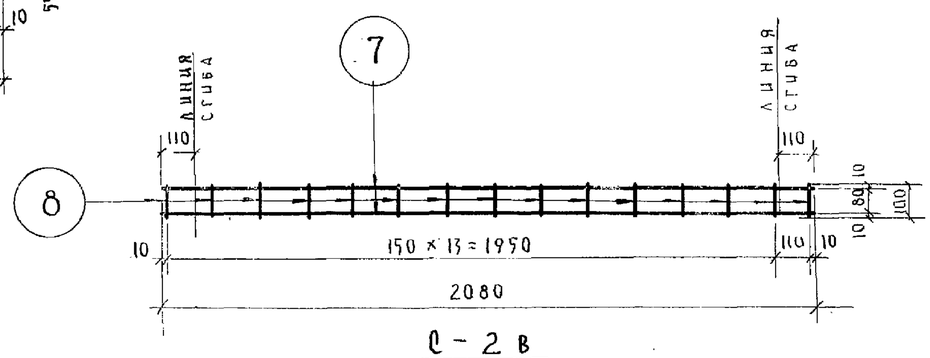

С-2В

Спецификация каркасов и сеток							
наим. элем.	NN поз.	ф мм.	с мм	п шт.	пс м.	вес кг. поз.	вес кг. общ.
К-1В	1	8А-I	1430	2	2.86	1.13	1.44
	2	4В-I	380	8	3.04	0.31	
К-2В	3	6А-I	2750	2	5.50	1.22	1.40
	4	4В-I	180	10	1.8	0.18	
С-1В	5	4В-I	1000	3	3.00	0.30	1.02
	6	6А-I	540	6	3.24	0.72	
С-2В	7	5В-I	2080	2	4.16	0.64	0.79
	8	4В-I	100	15	1.5	0.15	

Характеристика арматуры	
холоднотянутая проволока ГОСТ 6727-53 $R_a^н$ = 5500 кг/см²	ф 4В-I ф 5В-I
горячекатаная сталь кл. А-I ГОСТ 5781-61 $R_a^н$ = 2400 кг/см²	ф 6А-I ф 8А-I

Примечания:

1. Сварные каркасы выполнять по ТУ 73-56

Гл. инженер К.Б.	А. Якушев	Гл. конст. пр.	В. Айнбиндеров
Гл. констукт. КБ	Я. Фельман	Инженер	Г. Павлова
Нач. отдела	А. Алекси	Проверил	И. Пух
Гл. конструк. пр.	В. Гуцков	Согласовано	

Конструкторское бюро по железобетону Госстроя РСФСР

Изделия заводского изготовления	Сварные каркасы К-1в; К-2в. Сварные сетки С-1в; С-2в	Серия 467А	Альбом III часть 3В	Лист 54	1965

Арх. № 19786-56

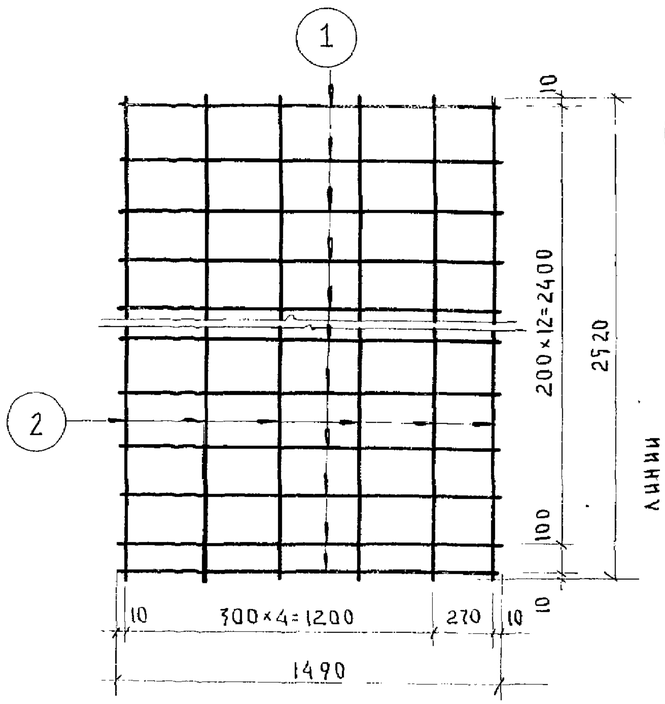

С-7в

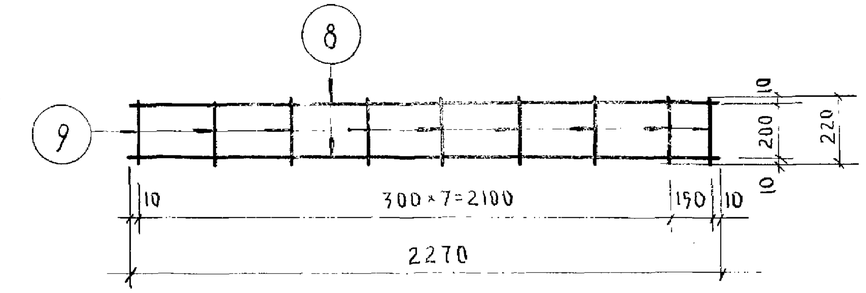

К-25в

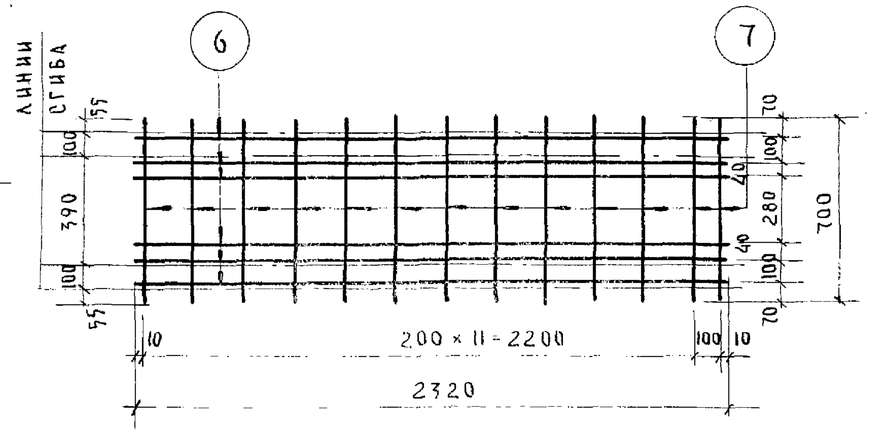

С-10в

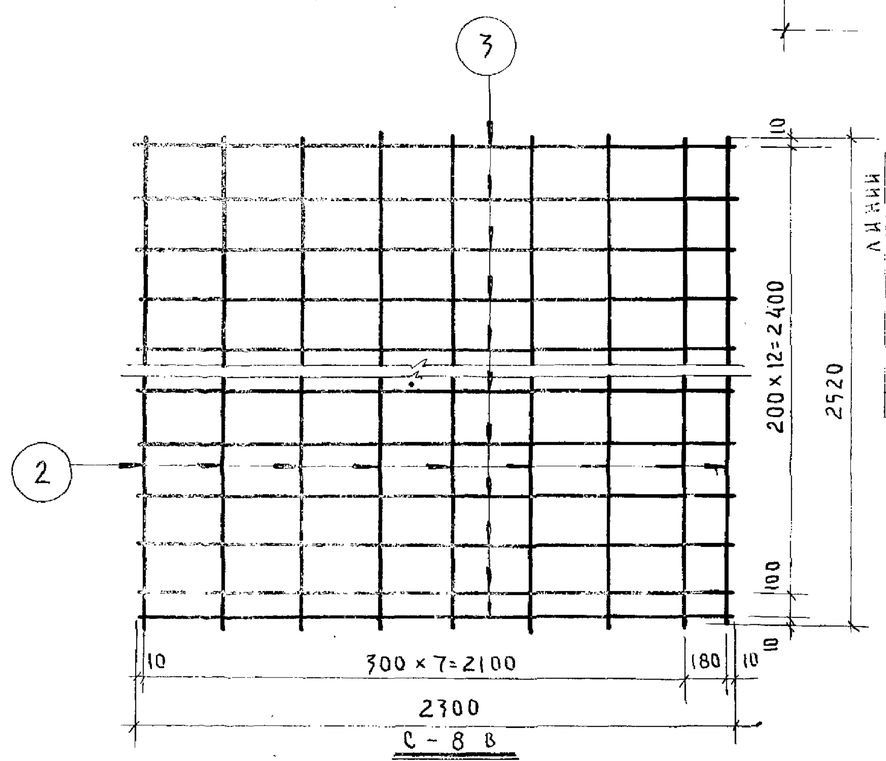

С-8в

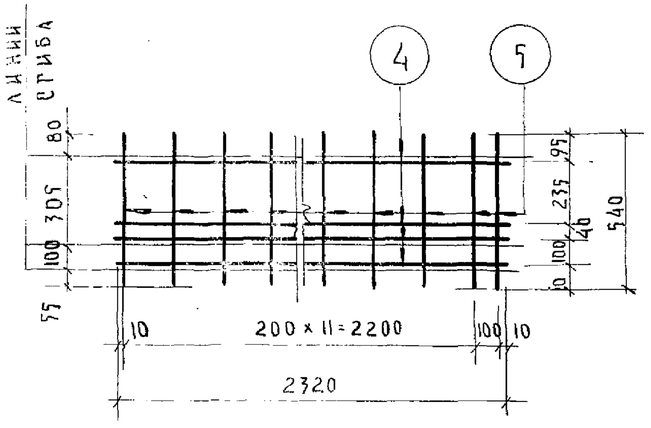

С-9в

СПЕЦИФИКАЦИЯ АРМАТУРЫ							
НАИМ. СЕТКИ	NN ПОЗ.	ф мм	е мм	п шт.	пе м	ВЕС КГ. 1 ПОЗ.	ВЕС КГ. СЕТКИ
С-7в	1	3 ВI	1490	14	20.86	1.15	1.98
	2	3 ВI	2520	6	15.12	0.83	
С-8в	2	3 ВI	2520	9	22.68	1.25	3.02
	3	3 ВI	2300	14	32.2	1.77	
С-9в	4	4 ВI	2320	4	9.28	0.93	2.48
	5	6 АI	540	13	7.02	1.55	
С-10в	6	4 ВI	2320	6	13.98	1.38	3.40
	7	6 АI	700	13	9.1	2.02	
К-25в	8	4 ВI	2270	2	4.54	0.45	0.64
	9	4 ВI	220	9	1.98	0.19	
ОТДЕЛЬН. СТЕРЖН.		4 ВI	210	1	0.21	0.02	0.02

ХАРАКТЕРИСТИКА АРМАТУРЫ	
ХОЛОДНОТЯНУТАЯ ПРОВОЛОКА ГОСТ 6727-53; $R_a^н$ = 5500 кг/см²	ф3ВI ф4ВI
ГОРЯЧЕКАТАНАЯ СТАЛЬ КЛАССА А-I ГОСТ 5781-61 $R_a^н$ = 2400 кг/см²	6АI

ПРИМЕЧАНИЕ

1. Сварные сетки выполнять по ТУ73-56

ГЛ. ИНЖЕНЕР КБ.	В. АИНБИНДЕРОВ	КОНСТРУКТОРСКОЕ БЮРО ПО ЖЕЛЕЗОБЕТОНУ. ГОССТРОЯ РСФСР	ИЗДЕЛИЯ ЗАВОДСКОГО ИЗГОТОВЛЕНИЯ	СВАРНЫЕ СЕТКИ С-7В; С-8В; С-9В; С-10В, КАРКАС К-25В	СЕРИЯ 467А
ГЛ. КОНСТР. ПР.	Г. ПАВЛОВА				АЛЬБОМ III ЧАСТЬ 3В
ГЛ. КОНСТР. КБ	Я. ФЕЛЬМАН				ЛИСТ 55
ИНЖЕНЕР	И. ПУХ				1965
НАЧ. ОТДЕЛА	А. АЛЕКСИ				
ПРОВЕРИЛ					
ГЛ. КОНСТР. ПР.	В. ГУЦКОВ				

Арх. № 19786-57

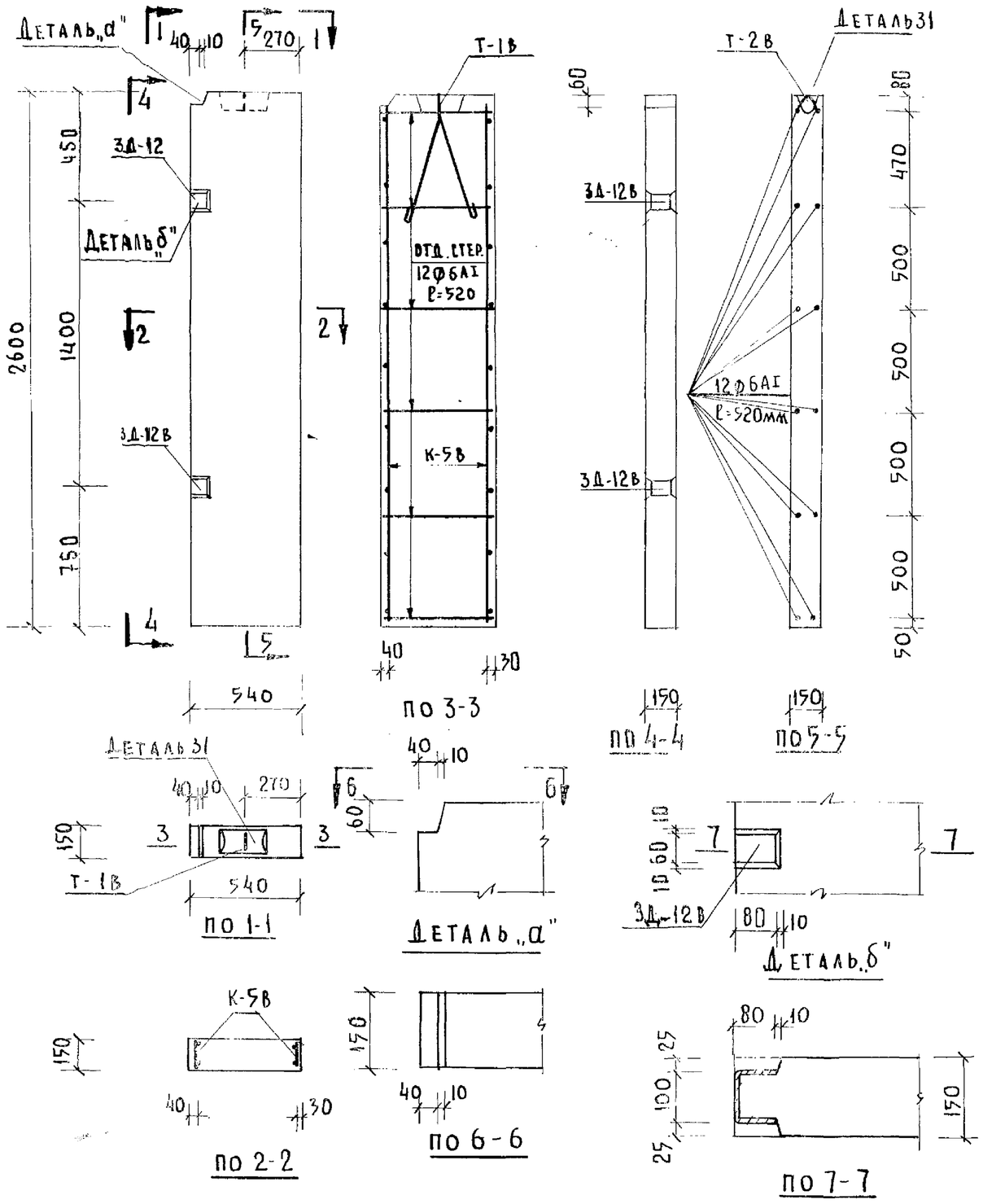

СПЕЦИФИКАЦИЯ АРМАТУРЫ			
МАРКА	К-ВО	ВЕС КГ МАРКИ	ВЕС КГ ВСЕГО
К-5в	2	1,66	3,32
Т-1в	1	3,18	3,18
3д-12в	2	1,38	2,76
ОТД. СТЕРØ6 ℓ=520	12	0,116	1,40
	ИТОГО		10,66

ВЫБОРКА МЕТАЛЛА						
СЕЧЕНИЕ ММ	Ø4	Ø6	Ø8	Ø10	Ø18	-8×60
ДЛИНА М	2,34	11,22	4,98	1,28	1,59	0,52
ВЕС КГ	0,23	2,49	1,98	0,8	3,18	1,96
КЛАСС СТАЛИ ПО ГОСТ	BI	AI	AIII	AI	AI	СТ.3
НОРМ. СОПР. $R_u^н$ = КГ/СМ²	5500	2400	4000	2400	2400	

ПОКАЗАТЕЛИ НА ИЗДЕЛИЕ		
ХАРАКТЕРИСТИКА	ЕД. ИЗМ.	К-ВО
ВЕС ИЗДЕЛИЯ	КГ	540
ОБЪЕМ БЕТОНА	М³	0,21
ВЕС СТАЛИ	КГ	10,66
МАРКА БЕТОНА	—	200

ПРИМЕЧАНИЯ:

1. Сварные каркасы соединить между собой отдельными стержнями.
2. Каркасы, закладные детали и петлю см. листы 29,30.
3. Деталь 31 см лист 26.
4. Каркасы К-5в установить арматурой Ø8 ... к поддону формы.

ИЗДЕЛИЯ ЗАВОДСКОГО ИЗГОТОВЛЕНИЯ	ВНУТРЕННЯЯ СТЕНОВАЯ ПАНЕЛЬ ВС-25	СЕРИЯ 467А	АЛЬБОМ III ЧАСТЬ 3В	ЛИСТ 56	1966г

КОНСТРУКТОРСКОЕ БЮРО ПО ЖЕЛЕЗОБЕТОНУ ГОССТРОЯ РСФСР	ГЛ. ИНЖЕН. КБ	Д. Якушев
	ГЛ. КОНСТР. КБ	А. Фельман
	НАЧ. ОТДЕЛА	Д. Алексин
	ГЛ. КОНСТР. ПР.	Т. Бабанова
	СТ. ИНЖЕН.	В. Богородский
	ТЕХНИК	Б. Алешин
	ПРОВЕРИЛ	Л. Пьянова

Арх. № 19786-58.

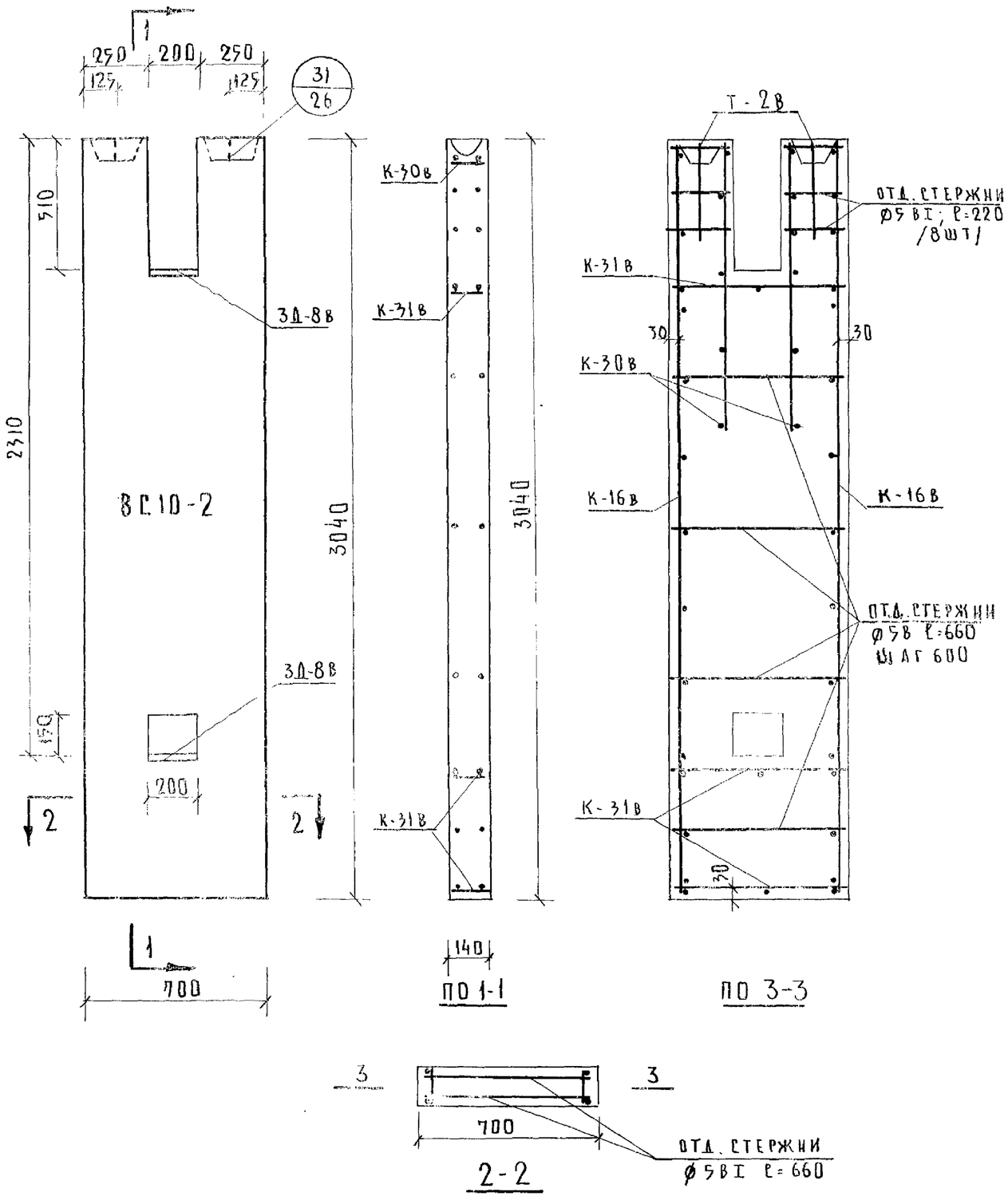

СПЕЦИФИКАЦИЯ АРМАТУРЫ				
МАРКА ПАНЕЛИ	МАРКА	К-ВО ШТ	ВЕС КГ МАРКИ	ВЕС КГ ВСЕГО
ВС10-2	К-16 В	2	5,56	11.12
	К-30 В	2	0.91	1,82
	К-31 В	3	0.58	1.74
	Т-2 В	2	1.09	2.18
	3Д-8 В	2	2.15	4,30
	ОТД. СТЕР. Ø5 ВI	700м	–	1.08
	ИТОГО			22,24

ВЫБОРКА АРМАТУРЫ							
СЕЧЕНИЕ ММ	Ø12	Ø10	Ø5	Ø4	Ø12	Ø8	-8×13
ДЛИНА М	2,44	1,68	9.86	2,21	12.0	8,44	0,4
ВЕС КГ	2.18	1.04	1,54	0,22	10,64	3,36	3,26
КЛАСС СТАЛИ ПО ГОСТУ	AI	AI	BI	BI	AIII	AIII	СТ.3
НОРМАТ. СОПРОТ. $R_a^н$ КГ/СМ²	2400	2400	5500	5500	4000	4000	2400

ХАРАКТЕРИСТИКА ИЗДЕЛИЯ		
НАИМЕНОВАНИЕ	ЕДИН. ИЗМ.	ВС10-2
ВЕС	КГ	700
ОБЪЕМ БЕТОНА	$м^3$	0,28
РАСХОД МЕТАЛЛА	КГ	22,24
МАРКА БЕТОНА	–	200

ПРИМЕЧАНИЯ:

1. Каркасы соединить между собой сваркой.
2. Сварные каркасы, сетки, петли, закладные детали см. 32,33,37,27,28,29.
3. Для ВС10-2 могут быть применены открытые петли Т-28.

ИЗДЕЛИЯ ЗАВОДСКОГО ИЗГОТОВЛЕНИЯ	ВНУТРЕНЯЯ СТЕНОВАЯ ПАНЕЛЬ ВС10-2	СЕРИЯ 467 А	АЛЬБОМ III ЧАСТЬ 3В	ЛИСТ 57	1966

ГЛ. ИНЖЕНЕР КБ	Я. КУШЕВ	
ГЛ. КОНСТР. КБ	Я. ФЕЛЬМАН	
НАЧ. ОТДЕЛА	Л. АЛЕКСИ	
ГЛ. КОНСТР. ПР.	В. АЙЗЕНШЕРОВ	
ВЕД. КОНСТРУК	А. НОВОСЕЛОВА	
ИНЖЕНЕР	Е. ТРЕТЬЯКОВ	
ПРОВЕРИЛ		

КОНСТРУКТОРСКОЕ БЮРО ПО ЖЕЛЕЗОБЕТОНУ ГОССТРОЯ РСФСР

Арх-Н 19786-59