ТИПОВОЙ ПРОЕКТ

503-1-97.91

Производственный корпус эксплуатационного филиала ПАТО на 300 грузовых автомобилей с комплексом ЕО

Альбом 5

КЖИ Строительные изделия

ТИПОВОЙ ПРОЕКТ

503-1-97.91

Производственный корпус эксплуатационного филиала ПАТО на 300 грузовых автомобилей с комплексом ЕО

Альбом 5

КЖИ Строительные изделия

РАЗРАБОТАН
Новосибирским арендным предприятием ГИПРОАВТОТРАНС

Главный инженер Я.И.Вильбергер
Главный инженер проекта В.Ф.Бетехтин

УТВЕРЖДЕН И ВВЕДЕН В ДЕЙСТВИЕ
концерном Росавтотранс
протокол от 13.02.92. N1

Обозначение	Наименование	Примечание стр.
503-1-97.91 -КЖИ	Содержание альбома	2
-КЖИ	Содержание альбома	3
-КЖИ ТТ	Технические требования	4
-К1-1...К1-3	Колонны К1-1...К1-3	5
-К2-1...К2-3	К2-1...К2-3	6
-К3-1...К3-2	К3-1, К3-2	7
-К3-3...К3-6	К3-3...К3-6	8
-К4-1...К4-3	К4-1...К4-3	9
-К5-1,К6-1,К6-4	К5-1, К6-1, К6-4	10
-К5-2,К6-2,К6-3	К5-2, К6-2, К6-3	11
-К8-1...К8-4	К8-1...К8-4	12
-К9-1,К9-2	К9-1, К9-2	13
503-1-97.91 -КЖИ	Выборка дополнительных	14
	закладных изделий колонн	
	(начало)	
-КЖИ	Выборка дополнительных	15
	закладных изделий колонн	
	(окончание)	
-КЖИ	Ведомость расхода стали	16
	на дополнительные закладные	
	изделия колонн (начало)	
-КЖИ	Ведомость расхода стали	17
	на дополнительные закладные	
	изделия колонн (окончание)	

ГИП	Бетехтин	
Рук.бр.	Сидорова	
Гл.спец.	Питьев	
Рук.гр.	Пяткова	
Вед.инж.	Сартисон	
Инж.	Смельчакова	

503-1-97.91-КЖИ

Содержание альбома

Стадия	Лист	Листов
РП	1	

Новосибирское арендное предприятие ГИПРОАВТОТРАНС

Обозначение	Наименование	Примечание стр.
503-1-97.91-КЖИ-Б1-1, Б1-2	Балки Б1-1, Б1-2	18
-Б1-1, Б1-2	Выборка дополнительных	19
	закладных, ведомость расхода	
	стали на дополнительные	
	закладные изделия на	
	Б1-1, Б1-2	
-П6...П9, П21...П24	Плиты П6...П9, П21...П24	20
-П10...П13, П15 П25...П28, П30	П10...П13, П15, П25...П28, П30	21
-П34...П38	П34...П38	22
П6...П13, П15 П21...П28, П30, П34...П38	Выборка дополнительных зак-	23
	ладных изделий плит П6...П13,	
	П15, П21...П28, П30, П34...П38	
-П6...П13, П15 П21...П28, П30, П34...П38	Ведомость расхода стали на	24
	дополнительные закладные	
	изделия плит П6...П13,	
	П15, П21...П28, П30, П34...П38	
	Панели стеновые	
-ПС2, ПС3, ПС5, ПС11, ПС12, ПС14, ПС37	ПС2, ПС3, ПС5, ПС11, ПС12, ПС14, ПС37	25
-ПС6...ПС8, ПС21	ПС6...ПС8, ПС21	26
-ПС9, ПС13	ПС9, ПС13	27
-ПС15, ПС16	ПС15, ПС16	28
-ПС17, ПС18	ПС17, ПС18	29
-ПС19, ПС20	ПС19, ПС20	30
-ПС22, ПС24	ПС22, ПС24	31
-ПС25, ПС26, ПС28, ПС30	ПС25, ПС26, ПС28, ПС30	32
-ПС29, ПС31, ПС32...ПС35	ПС29, ПС31, ПС32...ПС35	33
-ПС1...ПС38	Выборка закладных изделий	34

Инв.№ подл. | Подпись и дата | Взам. инв.№

Альбом 5

Обозначение	Наименование	Примечание
	панелей ПС1...ПС38	
503-1-97.91 -КЖИ-П1...П38	Ведомость расхода стали	35
	на закладные изделия	
	панелей ПС1...ПС38	
-ПС1-42-БГ3-1, ПС1-42-БГ3-2	Панель ПС1-42-БГ3-1, ПС1-42-БГ3-2	36
-ПС1-42-БГ3-1	ПС1-42-БГ3-1	37
-ПС1-42-БГ3-1	ПС1-42-БГ3-1	38
-ПС1, ПС2, ПС4	ПС1, ПС2, ПС4	39
-ПС5...ПС7	ПС5...ПС7	40
-ПС1, ПС2, ПС4...ПС7	Выборка закладных изделий	41
	панелей ПС1, ПС2, ПС4...ПС7	
-ПС1, ПС2, ПС4...ПС7	Ведомость расхода дополнитель	42
	ной стали на панели	
	ПС1, ПС2, ПС4...ПС7	
-КР1	Каркас КР1	43
-КР2, КР3	КР2, КР3	43
-КР4	КР4	44
-КР6, КР7	КР6, КР7	44
-КР, КР10, КР12	КР8, КР10, КР12	45
-КР9, КР11	КР9, КР11	45
-КР14, КР15	КР14, КР15	46
-КП1	Каркас пространственный КП1	46
	Сетка арматурная	
-С1	С1	47
-С2	С2	47
-С3	С3	48
-С4	С4	48

Обозначение	Наименование	Примечание
	Сетка арматурная	
503-1-97.91-КЖИ-С5	С5	49
-С6	С6	49
-С7	С7	50
-НС1, НС2	Насадки НС1, НС2	50
-Щ1	Щит Щ1	51
-Щ2	Щ2	51
-Щ3	Щ3	52
-КМ1	Крышка металлическая КМ1	52
-Щ4	Щит Щ4	53
-РШ1	Решётка РШ1	54
-Л1	Лестница Л1	54
-МС1	Изделие соединительное МС1	55
-МС2	МС2	55
-МС3...МС6	МС3...МС6	56
-МН1	Изделие закладное МН1	57
-МН2	МН2	57
-МН3	МН3	58
-МН4	МН4	58
-МН5	МН5	59
-МН6	МН6	59
-МД3-1	МД3-1	60
-МН7-2-1	МН7-2-1	60
-РШ2	Решетка РШ2	61

Взам. инв. №
Подпись и дата
Инв. № подл.

1. Настоящий альбом содержит рабочие чертежи конструкций плит покрытий, перекрытий, колонн, стеновых панелей, балок с дополнительными закладными изделиями, изделия закладные, сетки.
2. Сборные конструкции, арматурные и закладные изделия должны изготовляться в соответствии с требованиями следующих документов:
   СНиП 2.03.01-84 „Бетонные и железобетонные конструкции."
   СНиП III-4-80* „Техника безопасности в строительстве".
   ГОСТ 10922-90 „Арматурные изделия и закладные детали сварные для железобетонных конструкций. Технические требования и методы испытаний".
   ГОСТ 14098-85 „Соединения сварные арматуры железобетонных изделий и конструкций. Контактная и ванная сварка. Основные типы и конструктивные элементы."
   СН 393-78 „Инструкция по сварке соединений арматуры и закладных деталей железобетонных конструкций". Разделы 2,3 и приложение 1.
   ГОСТ 19222-84 „Соединения сварных элементов закладных деталей сборных железобетонных конструкций. Контактная автоматическая сварка плавлением. Основные типы и конструктивные элементы."
3. Соединение элементов закладных изделий производить в соответствии с чертежами электродуговой сваркой электродами типа Э-42 по ГОСТ 9467-75*. Качество их должно соответствовать требованиям ГОСТ 10922-90.
4. Приварку стержней к прокатной стали производить в тавр под слоем флюса.
5. Толщину сварных швов принять по наименьшей толщине свариваемых элементов. Пережог металла не допускается. Все наплывы и набрызги на лицевой стороне изделий должны быть удалены.
6. Транспортировка и хранение изделий должны быть организованы таким образом, чтобы оградить их от механических повреждений и загрязнений.
7. Все металлические изделия должны поставляться заводом-изготовителем с обязательным указанием марки изделий.

ГИП	Бетехтин		503-1-97.91 - КЖИ-ТТ.	
Рук. бр.	Сидорова		Технические требования	Стадия: РП; Лист; Листов
Гл. спец.	Питьев			Новосибирское арендное предприятие ГИПРОАВТОТРАНС
Рук. гр.	Пяткова			
Вед. инж	Сартисон			

Альбом 5

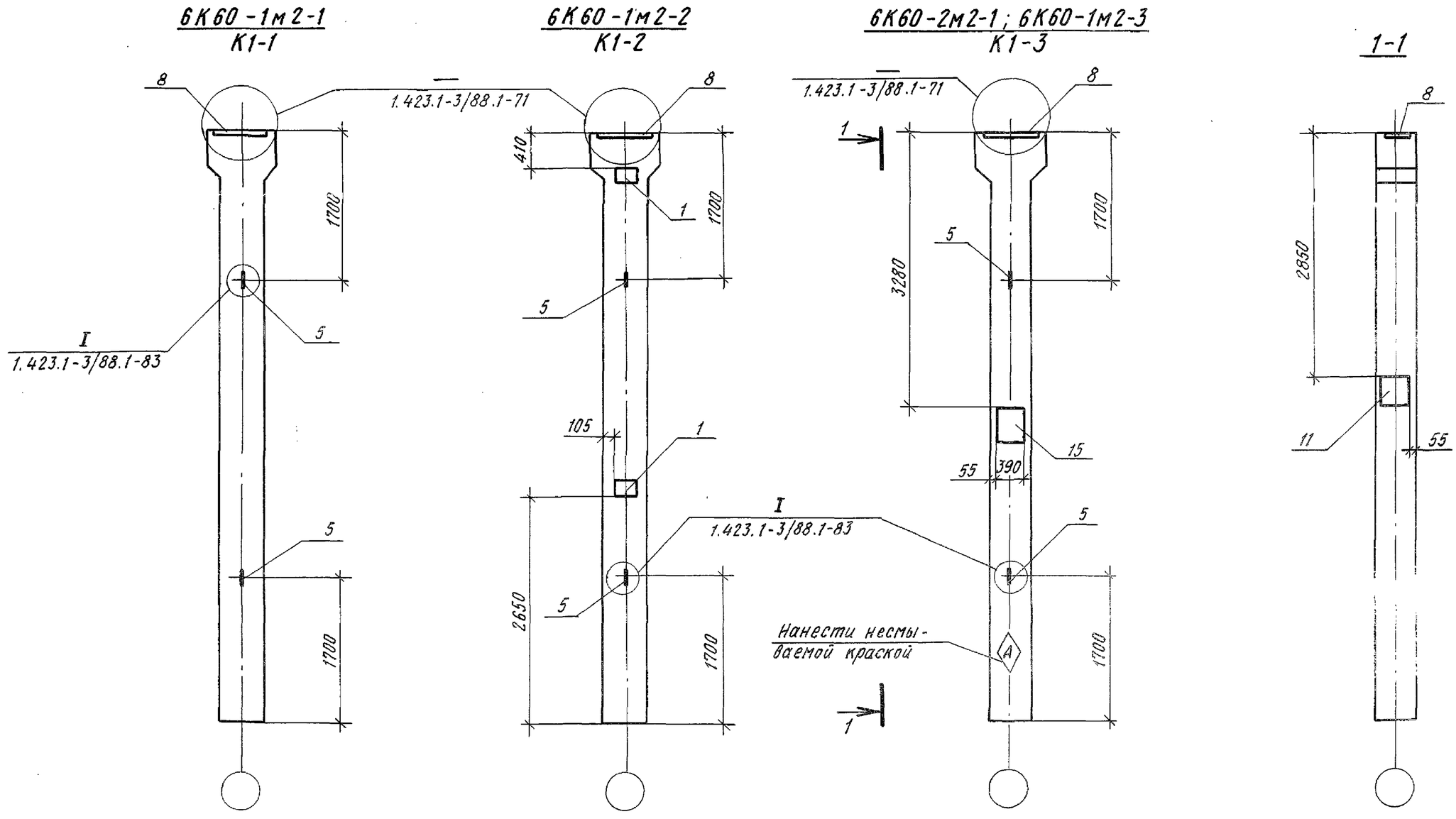

1. В маркировке колонн в знаменателе дана условная марка колонн, принятая на схеме расположения колонн.
2. Опалубочный чертеж колонны 6К60-1м2; 6К60-2м2 см. серию 1.423.1-3/88
3. Колонны К1-1...К1-3 отличаются от серийной колонны наличием дополнительных закладных изделий
4. Технические требования см. серию 1.423.1-3/88.
5. Ведомость расхода стали на дополнительные закладные изделия см. КЖИ л. 2...5

Взам. инв. № | Подпись и дата | Инв. № подл.

Привязан

Инв. №

ГИП	Бетехтин	
Рук. бр.	Сидорова	
Гл. спец.	Питьев	
Рук. гр.	Пяткова	
Вед. инж.	Сартисон	

503-1-97.91 - КЖИ-К1-1...К1-3

Колонны К1-1...К1-3

Стадия	Масса	Масштаб
РП	1300	1:50
Лист 1	Листов	

Железобетон

Новосибирское арендное предприятие ГИПРОАВТОТРАНС

Альбом 5

2К60-1М2-1; 2К60-2М2-1
К2-1

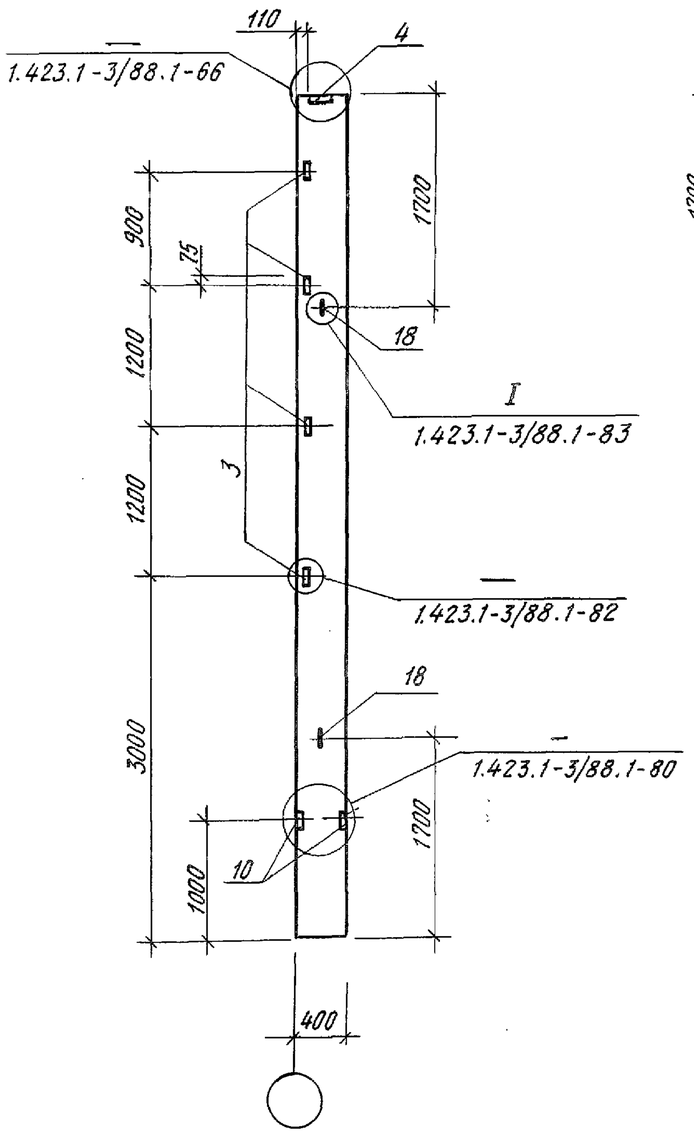

2К60-1М2-2; 2К60-2М2-2
К2-2

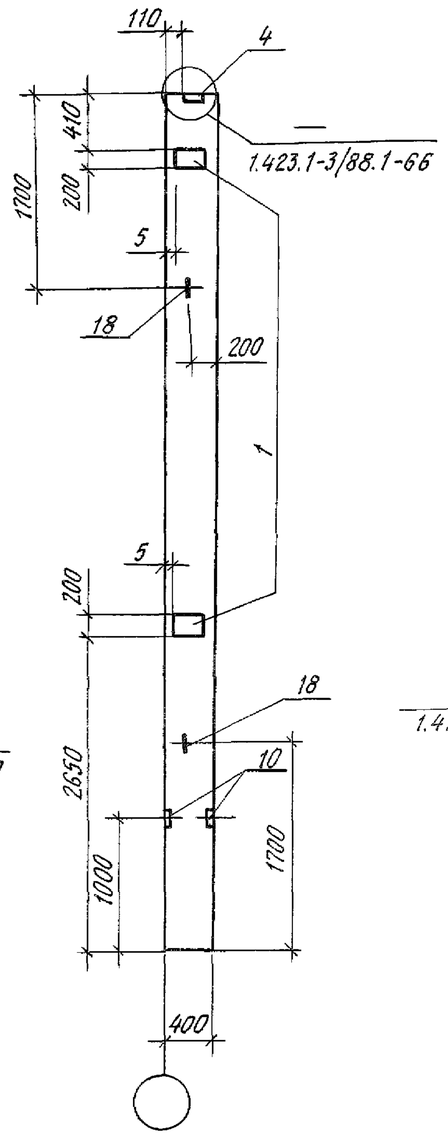

2К60-1М2-3; 2К60-2М2-3
К2-3

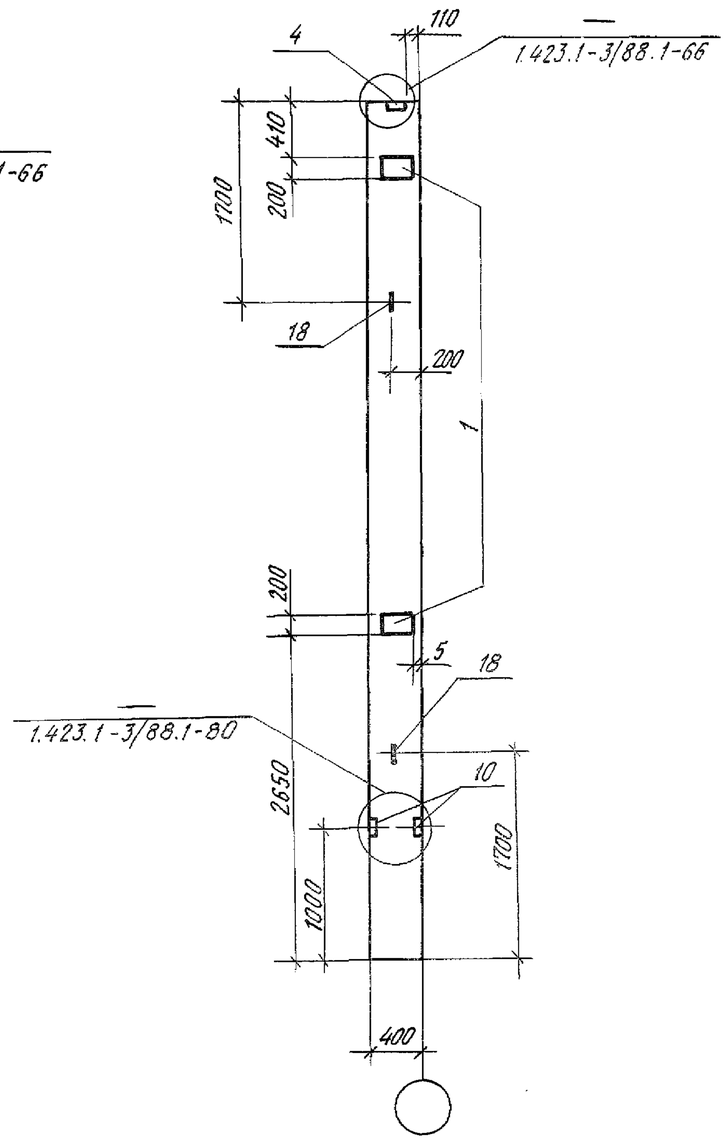

1. В маркировке колонн в знаменателе дана условная марка колонн, принятая на схеме расположения колонн.
2. Опалубочный чертеж колонны 2К60-1М2, 2К60-2М2 см. серию 1.423.1-3/88.
3. Колонны К2-1...К2-3 отличаются от серийной колонны наличием дополнительных закладных изделий.
4. Технические требования см. серию 1.423.1-3/88
5. Ведомость расхода стали на дополнительные закладные изделия см. КЖИ л. 2...5

Инв.№ подл. | Подпись и дата | Взам. инв.№

Привязан

Инв.№

ГИП	Бетехтин	
Рук. бр.	Сидорова	
Гл. спец.	Питьев	
Рук. гр.	Пяткова	
Вед. инж.	Сартисон	

503-1-97.91 - КЖИ-К2-1...К2-3

Колонны К2-1...К2-3

Стадия	Масса	Масштаб
РП	2800	1:50
Лист 1	Листов	

Железобетон

Новосибирское арендное предприятие ГИПРОАВТОТРАНС

Альбом 5

2К60-3М2-1 / К3-1

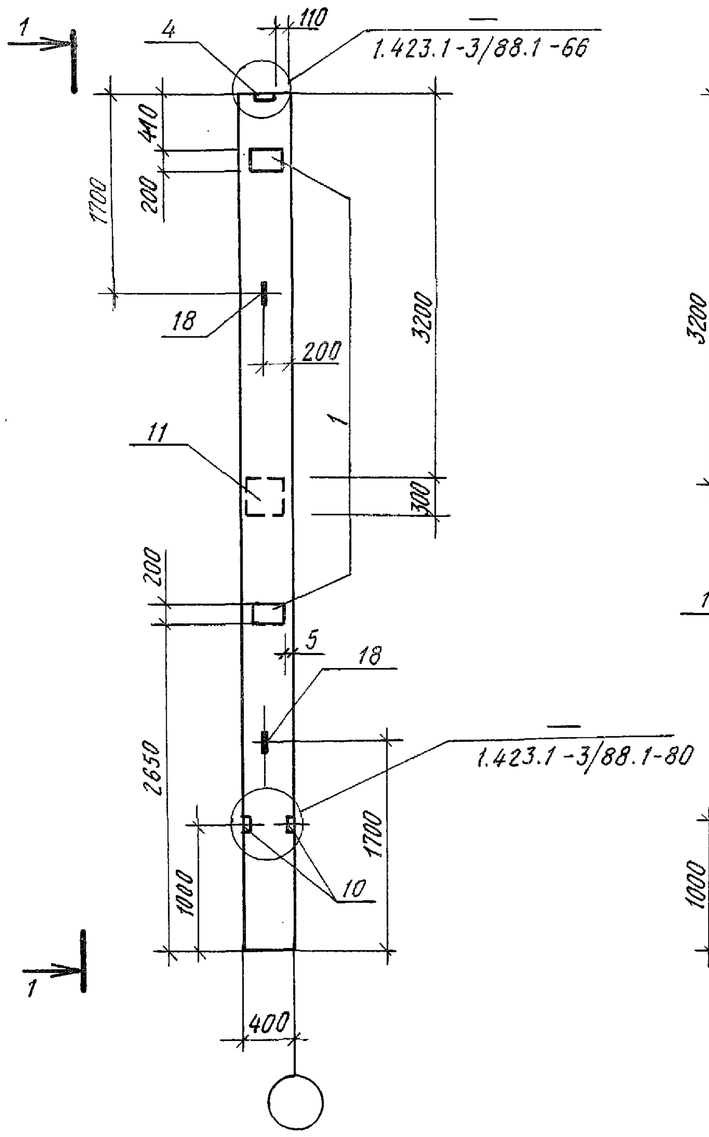

1-1

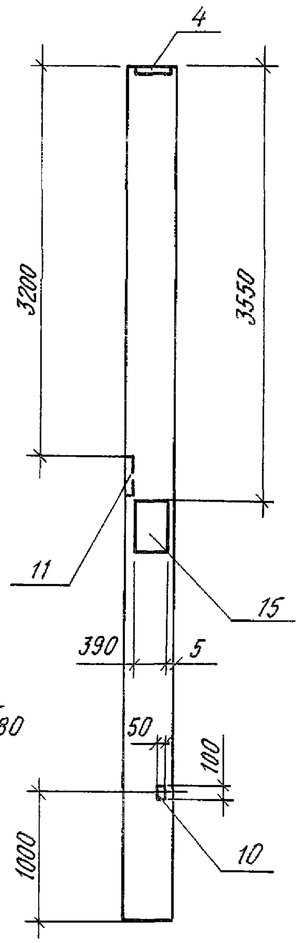

2К60-3М2-2 / К3-2

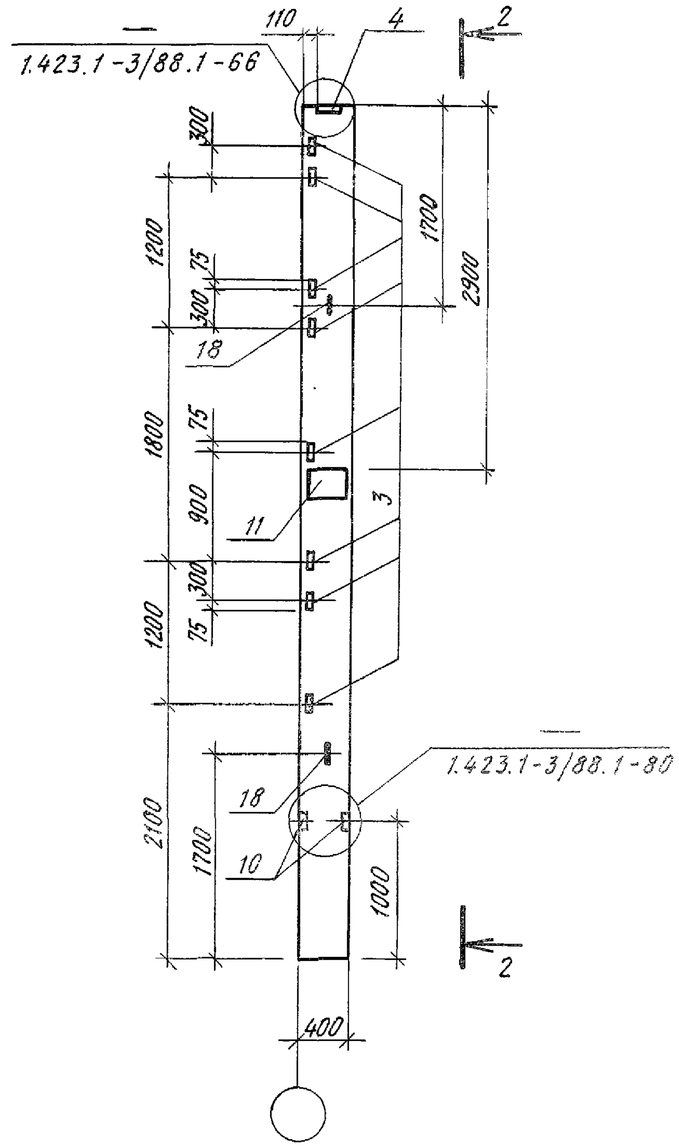

2-2

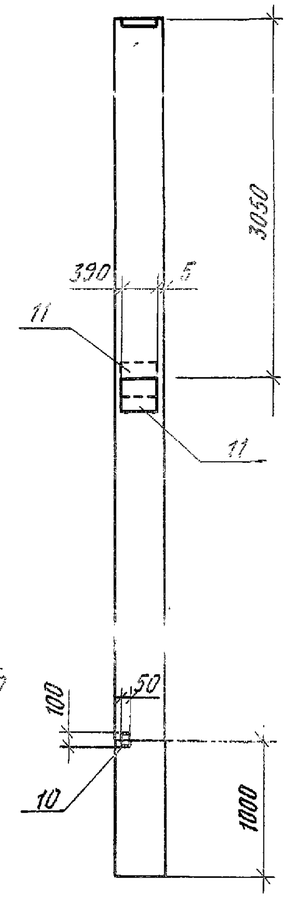

1. В маркировке колонн в знаменателе дана условная марка колонны, принятая на схеме расположения колонн.
2. Опалубочный чертеж колонны 2К60-3М2 см. серию 1.423.1-3/88
3. Колонны К3-1, К3-2 отличаются от серийной колонны наличием дополнительных закладных изделий.
4. Технические требования см. серию 1.423.1-3/88
5. Ведомость расхода стали на дополнительные закладные изделия см. КЖИ л. 2...5

Привязан

Инв. №

ГИП	Бетехтин		
Рук. бр.	Сидорова		
Гл. спец.	Питьев		
Рук. гр.	Пяткова		
Вед. инж.	Сартисон		

503-1-97.91 - КЖИ-К3-1,К3-2

КОЛОННЫ К3-1, К3-2

Стадия	Масса	Масштаб
РП	2800	1:50

Лист 1 Листов

Железобетон

Новосибирское арендное предприятие ГИПРОАВТОТРАНС

Инв. № подл. | Подпись и дата | Взам. инв. №

Альбом 5

2К60-3м2-4; 2К60-3М2-5
К3-4 К3-5

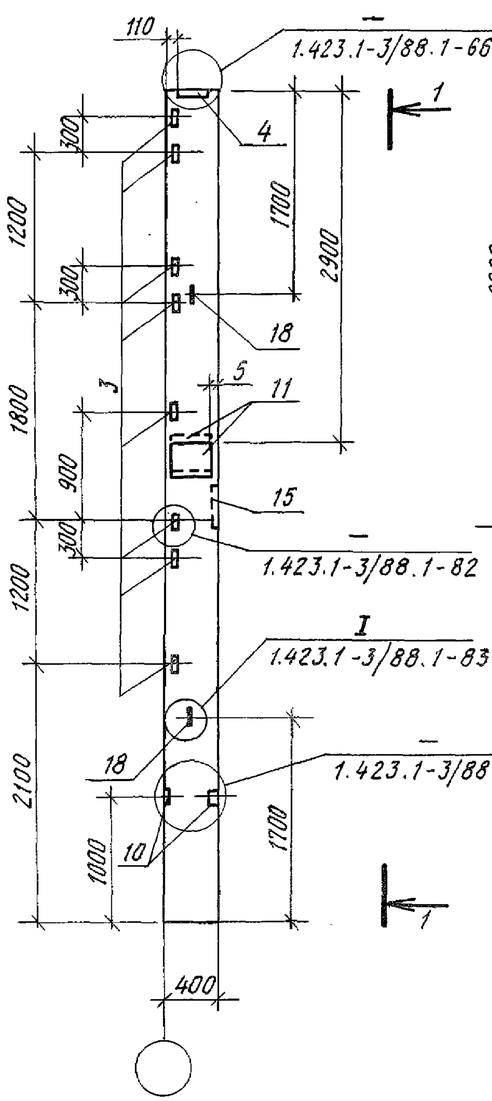

1-1

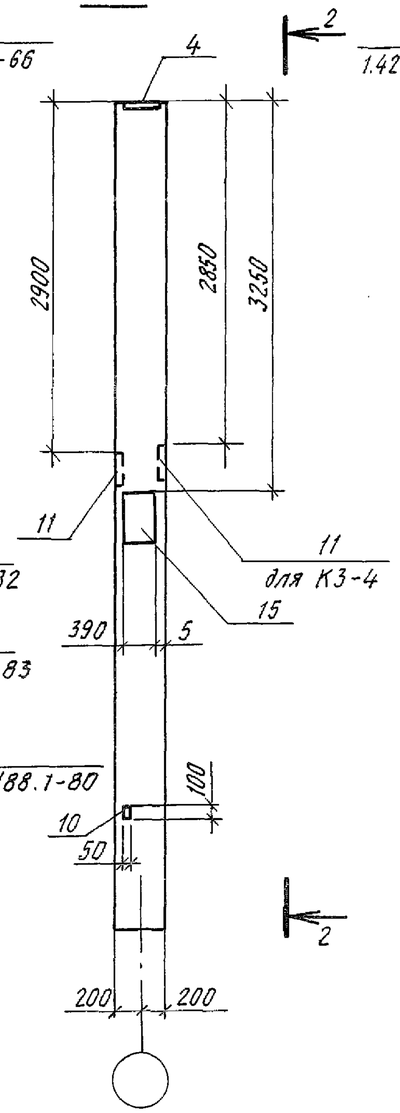

2-2
для К3-4

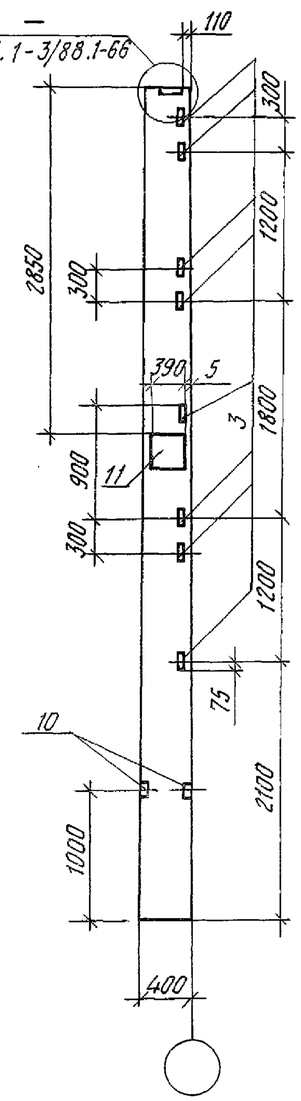

2К60-3м2-3; 2К60-3м2-6
К3-3 К3-6

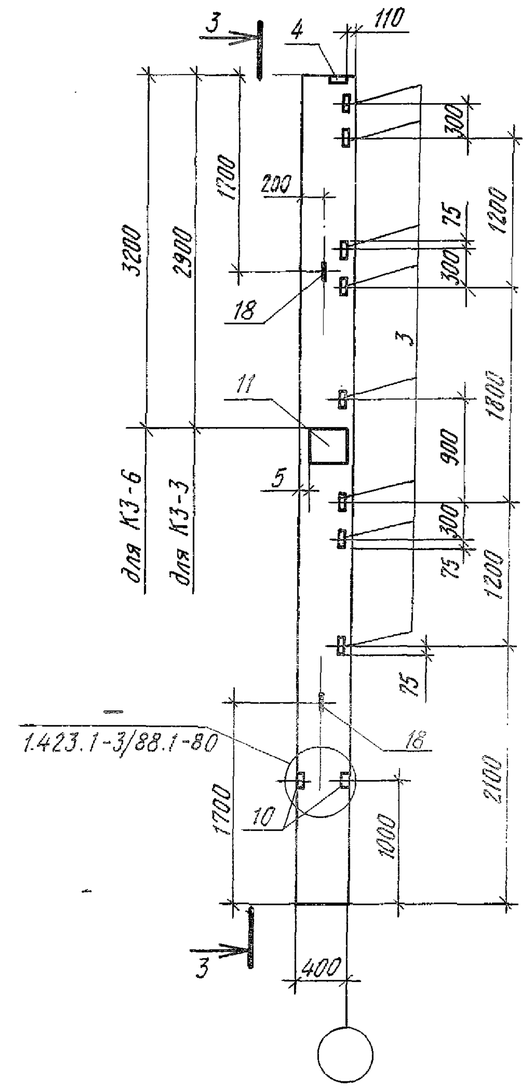

3-3

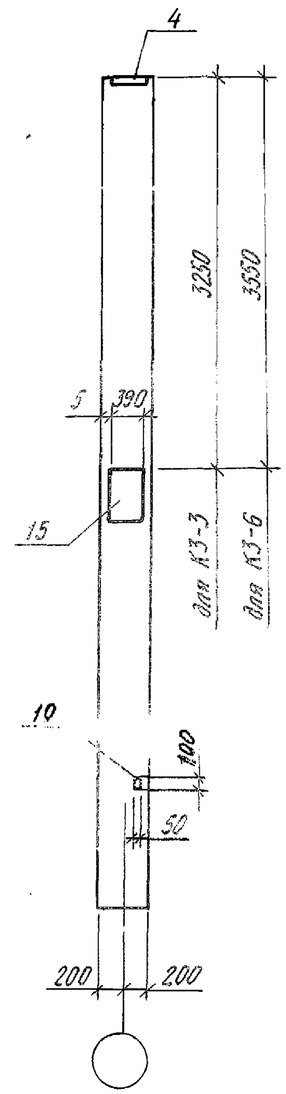

1. В маркировке колонн в знаменателе дана условная марка колонн, принятая на схеме расположения колонн.
2. Опалубочный чертеж колонны 2К60-3м2 см. серию 1.423.1-3/88
3. Колонны К3-3...К3-6 отличается от серийной колонны наличием дополнительных закладных изделий.
4. Технические требования см. серию 1.423.1-3/88
5. Ведомость расхода стали на дополнительные закладные изделия см. КЖИ л.2...5

ГИП	Бетехтин	
Рук.бр.	Сидорова	
Гл.спец.	Питьев	
Рук.гр.	Пяткова	
Вед.инж.	Сартисон	

Привязан

Инв.№

503-1-97.91-КЖИ-К3-3...К3-6

Колонны
К3-3...К3-6

Стадия	Масса	Масштаб
РП	2800	1:50

Лист | Листов

Железобетон

Новосибирское арендное предприятие
ГИПРОАВТОТРАНС

Взам. инв.№ | Подпись и дата | Инв.№ подл.

Альбом 5

2К66-3М2-1; 2К66-3М2-2; 2К66-3М2-3
К4-1; К4-2; К4-3

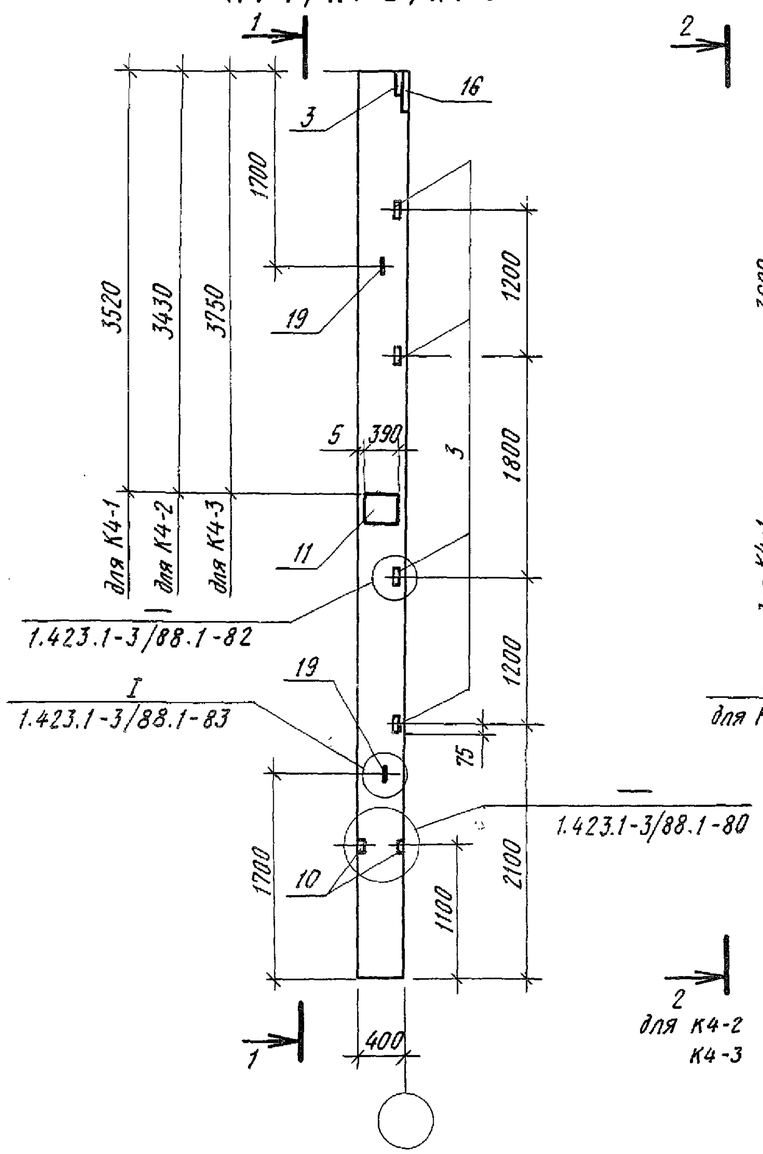

1-1

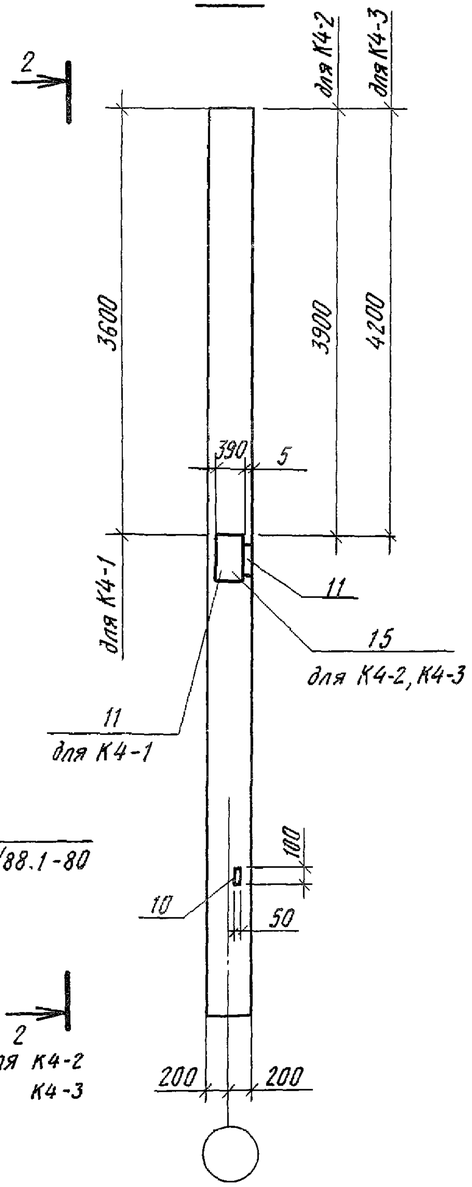

2-2
для К4-2 и К4-3

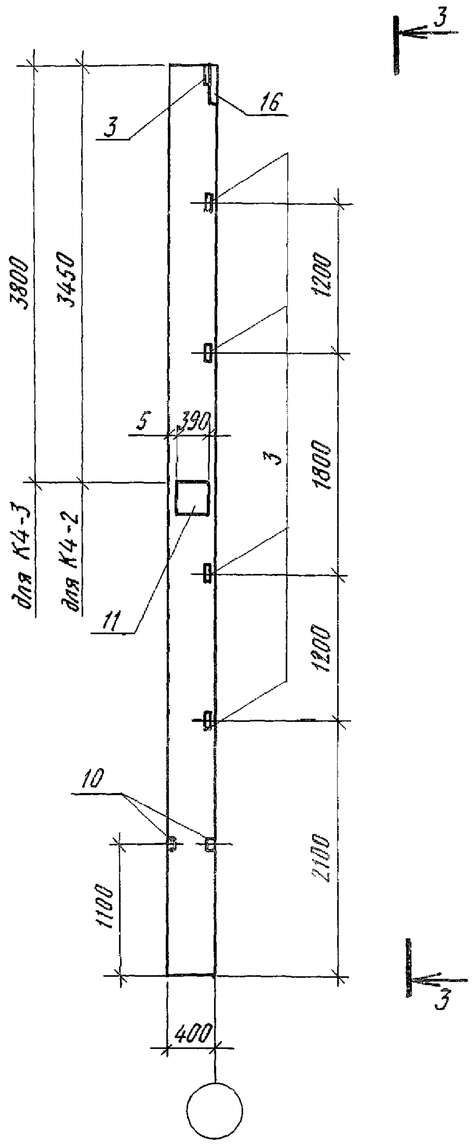

3-3

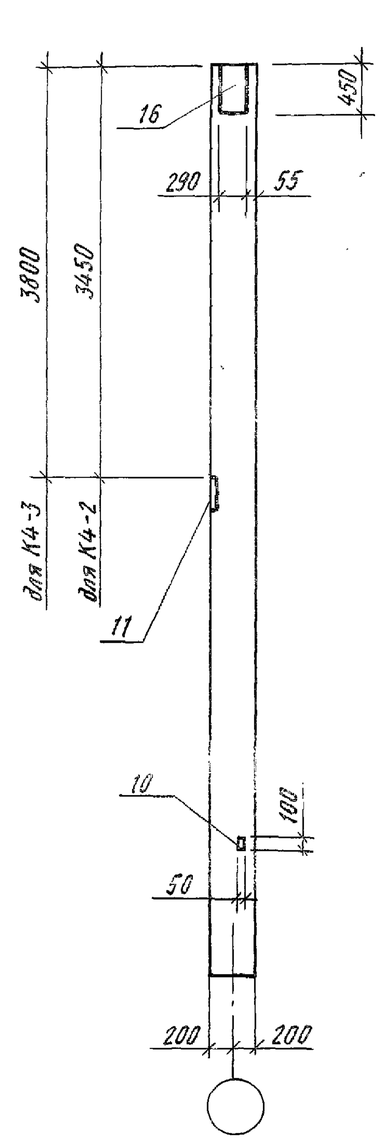

1. В маркировке колонн в знаменателе дана условная марка колонн, принятая на схеме расположения колонн.
2. Опалубочный чертеж колонны 2К66-3М2 см. серию 1.438.1-3/88.
3. Колонны К4-1... К4-3 отличаются от серийной колонны наличием дополнительных закладных изделий.
4. Технические требования см. серию 1.423.1-3/88
5. Ведомость расхода стали на дополнительные закладные изделия см. КЖИ л. 2...5.

ГИП	Бетехтин		
Рук. бр.	Сидорова		
Гл. спец.	Питьев		
Рук. гр.	Пяткова		
Вед. инж.	Сартисон		

Привязан

Инв. №

503-1-97.91 - КЖИ-К4-1... К4-3

Колонны К4-1... К4-3

Стадия	Масса	Масштаб
РП	3000	1:50
Лист	Листов	

Железобетон

Новосибирское арендное предприятие ГИПРОАВТОТРАНС

Взам. инв. № | Подпись и дата | Инв. № подл.

Альбом 5

2КФ69-1-1; 2КФ69-2-1
К5-1

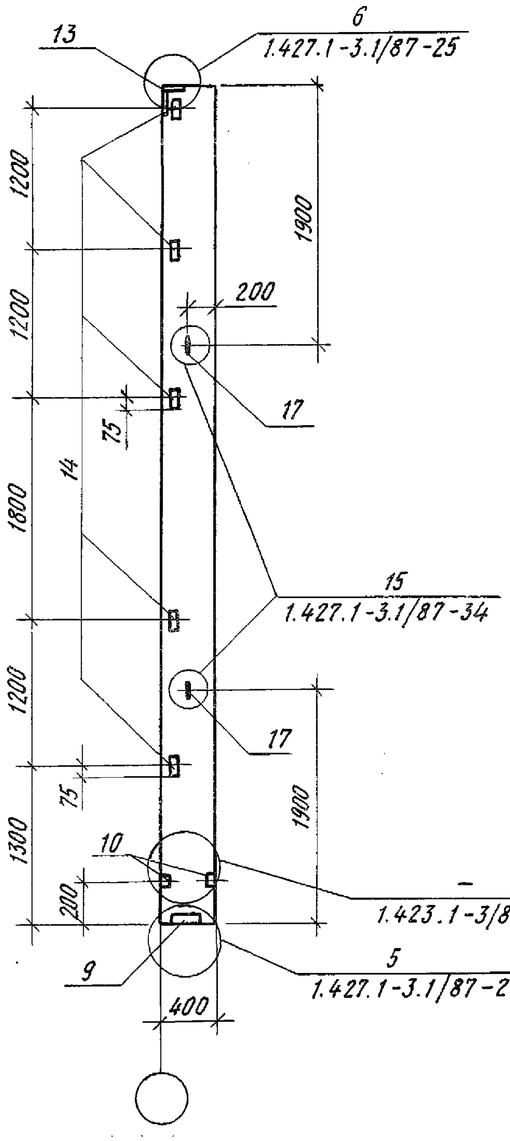

6КФ73-1-1; 6КФ73-2-1
К6-1

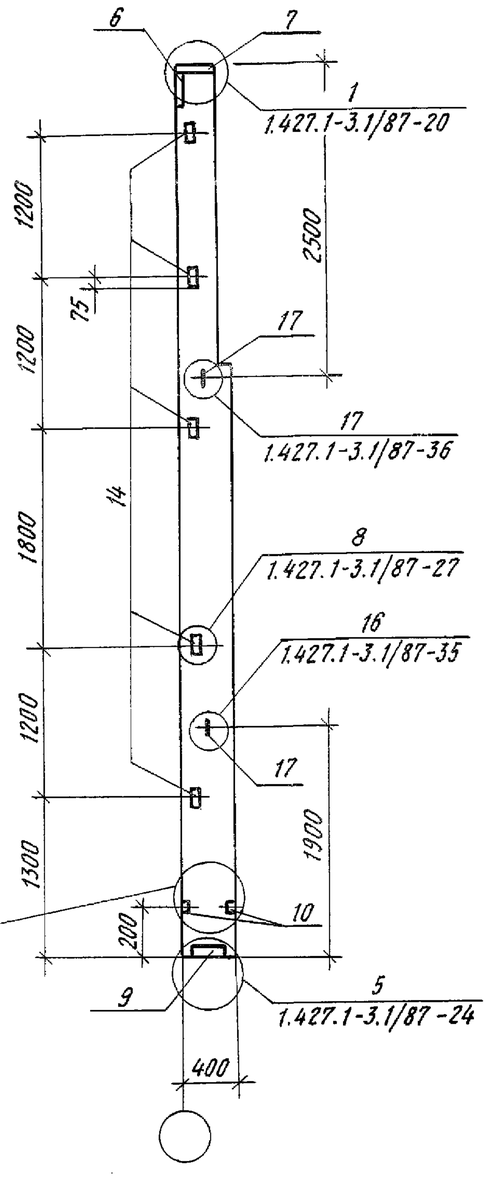

6КФ73-2-4
К6-4

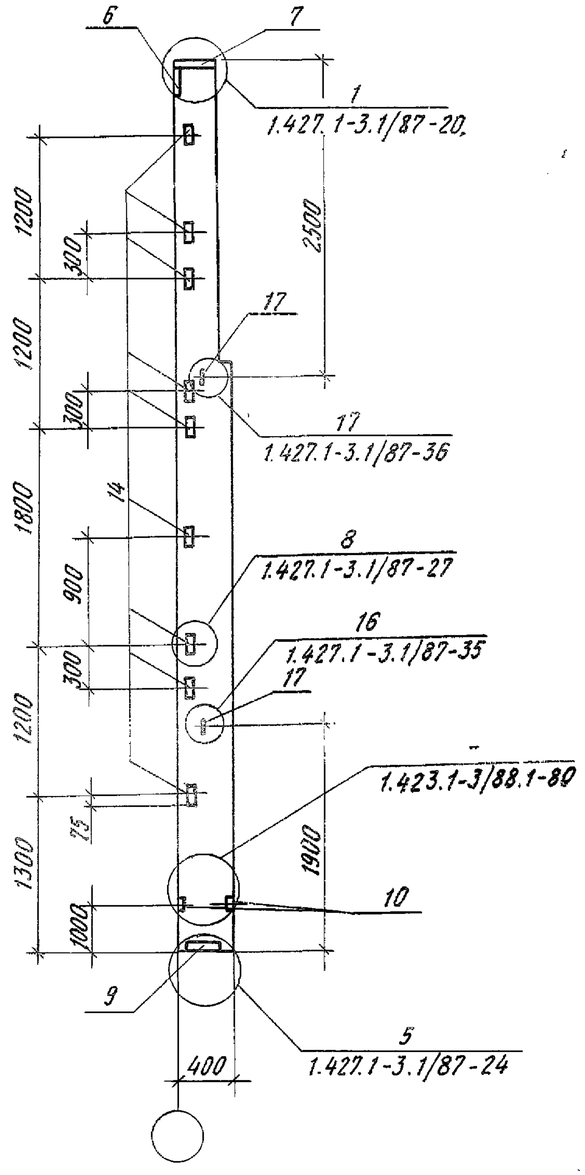

1. В маркировке колонн в знаменателе дана условная марка колонн, принятая на схеме расположения колонн.
2. Опалубочные чертежи колонн 2КФ69-1, 2КФ69-2, 6КФ73-1, 6КФ73-2 см. серию 1.427.1-3, вып. 1/87.
3. Колонны К5-1, К6-1, К6-4 отличаются от серийных колонн наличием дополнительных закладных изделий.
4. Технические требования см. серию 1.427.1-3, вып. 0, вып. 1/87.
5. Ведомость расхода стали на дополнительные закладные изделия см. КЖИ л. 2...5.

Взам. инв. № | Подпись и дата | Инв. № подл.

Привязан

Инв. №

ГИП	Бетехтин	
Рук. бр.	Сидорова	
Гл. спец.	Питьев	
Рук. гр.	Пяткова	
Вед. инж.	Сартисон	

503-1-97.91 КЖИ-К5-1; К6-1; К6-4

Колонны К5-1, К6-1, К6-4

Стадия	Масса	Масштаб
РП	2100 / 2000	1:50
Лист	Листов	

Железобетон

Новосибирское арендное предприятие ГИПРОАВТОТРАНС

Альбом 5

2КФ69-1-2; 2КФ69-2-2
К5-2

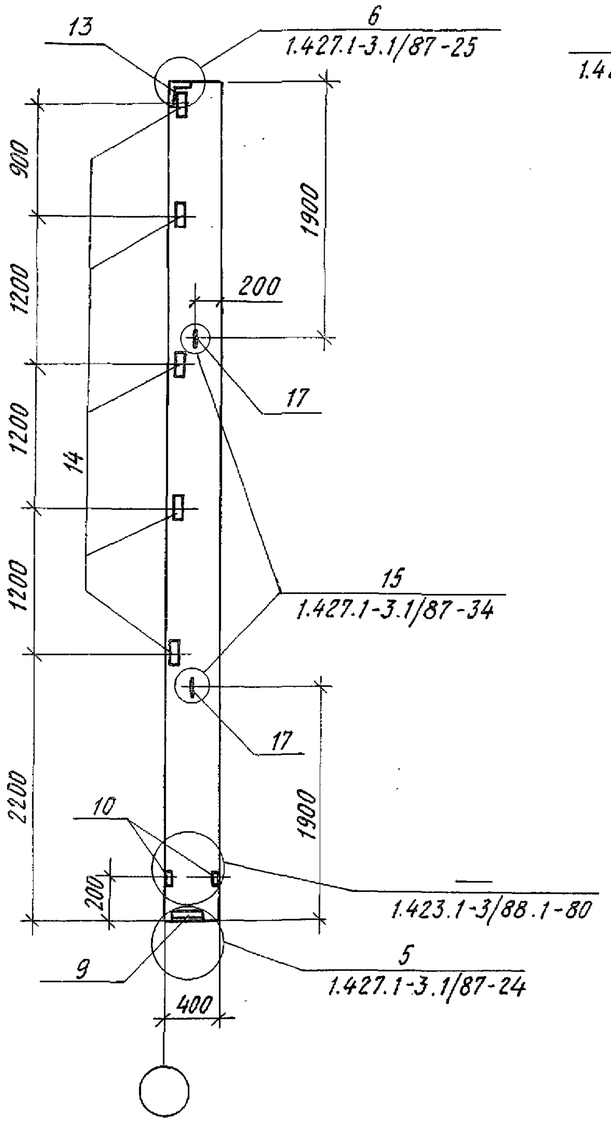

6КФ73-1-2; 6КФ73-2-2
К6-2

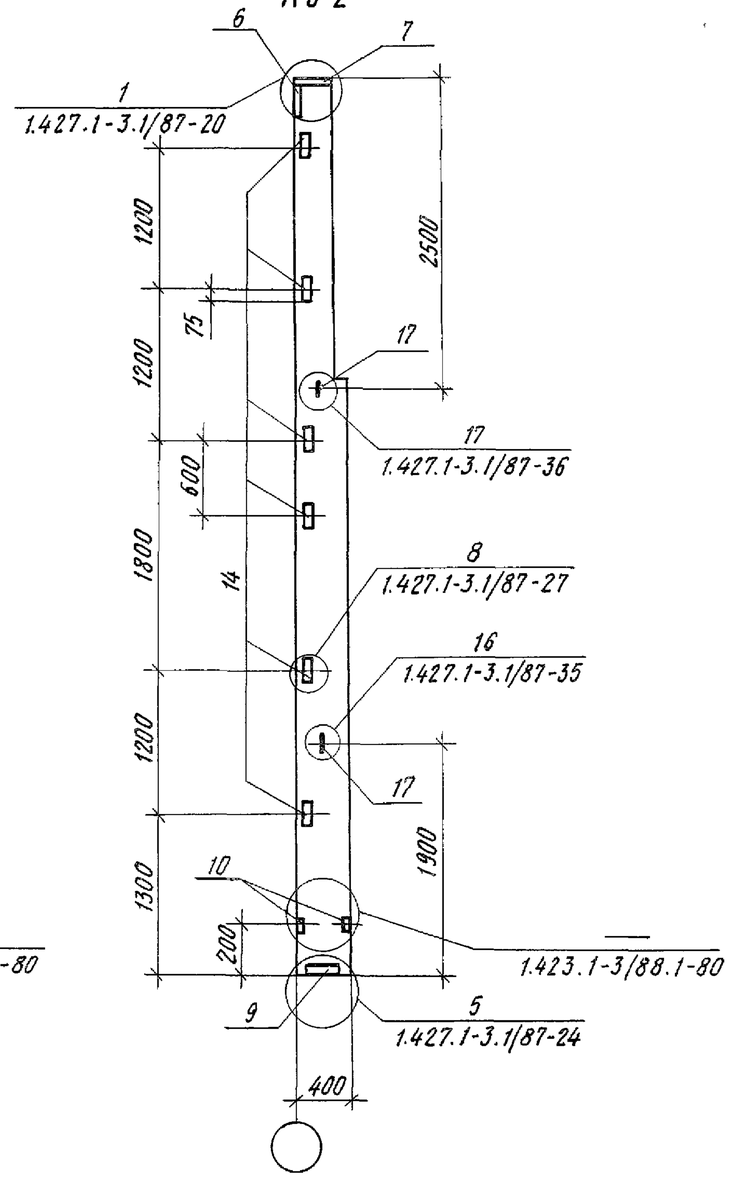

6КФ73-1-3; 6КФ73-2-3
К6-3

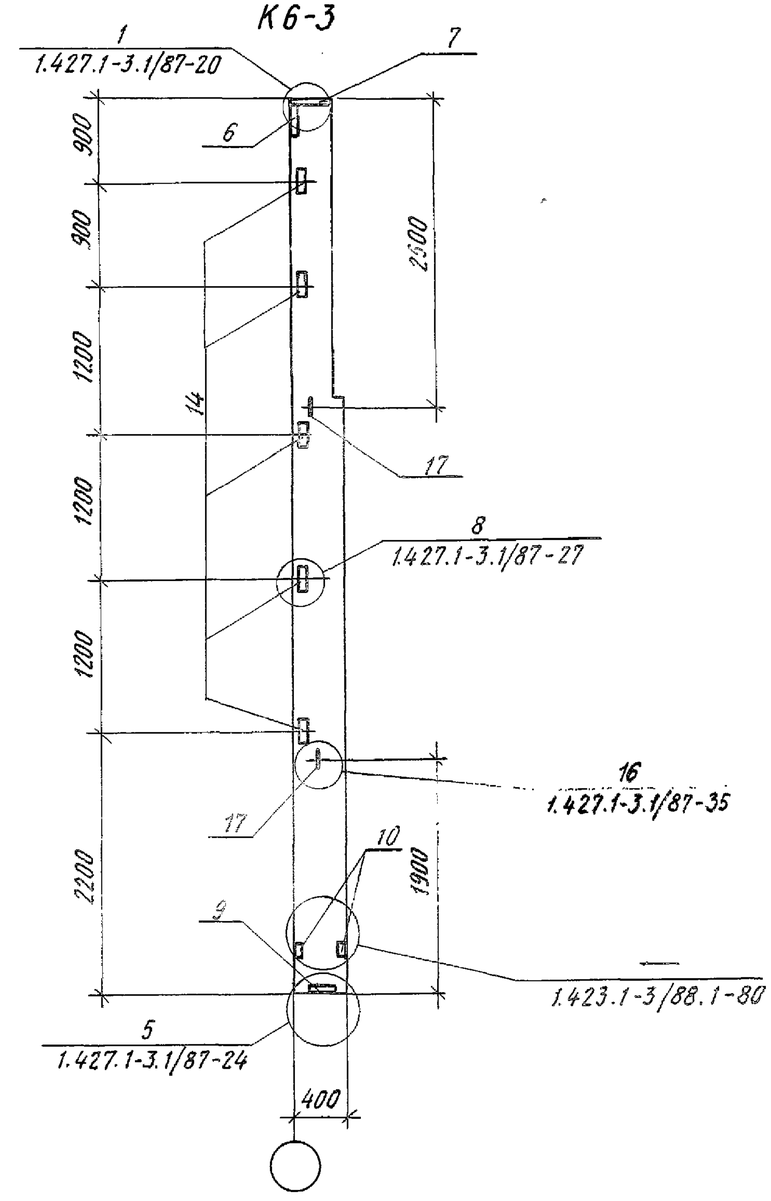

1. В маркировке колон в знаменателе дана условная марка колонн, принятая на схеме расположения колонн.
2. Опалубочные чертежи колонн 2КФ69-1; 2КФ69-2, 6КФ73-1, 6КФ73-2 см. серию 1.427.1-3, вып. 1/87.
3. Колонны К5-2; К6-2; К6-3 отличаются от серийных колонн наличием дополнительных закладных изделий.
4. Технические требования см. серию 1.427.1-3, вып. 0, вып. 1/87
5. Ведомость расхода стали на дополнительные закладные изделия см. КЖИ л. 2...5

Взам. инв. № | Подпись и дата | Инв. № подл.

Привязан

Инв. №

ГИП	Бетехтин	
Рук. бр.	Сидорова	
Гл. спец.	Питьев	
Рук. гр	Пяткова	
Вед. инж.	Сартисон	

503-1-97.91-КЖИ-К5-2; К6-2; К6-3

Колонны К5-2; К6-2; К6-3

Стадия	Масса	Масштаб
РП	2000 / 2100	1:50
Лист 1	Листов	

Железобетон

Новосибирское арендное предприятие ГИПРОАВТОТРАНС

Альбом 5

1.К03.33-1
К8-1

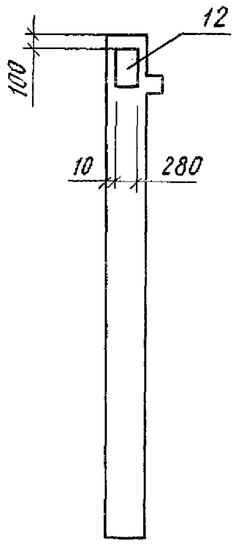

1.К03.33-2
К8-2

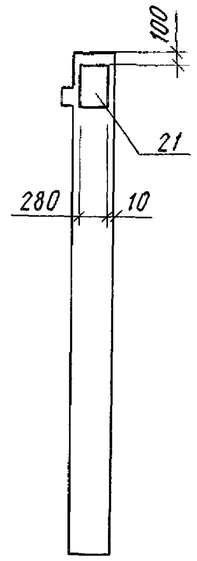

1.К03.33-3
К8-3

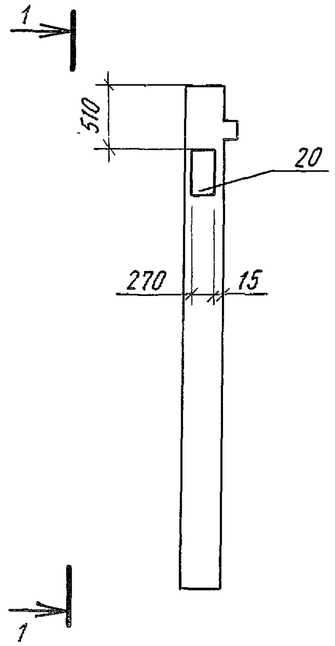

1-1

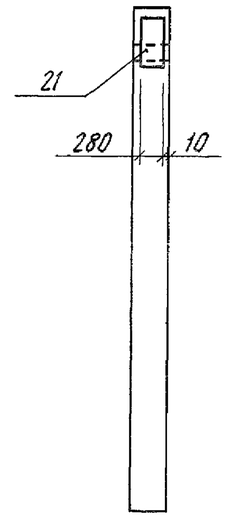

1.К03.33-4
К8-4

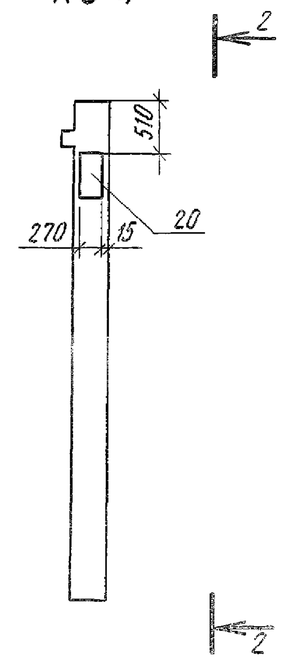

2-2

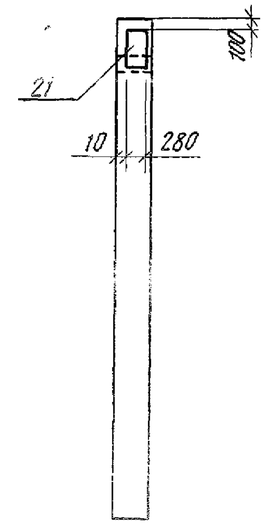

1. В маркировке колонн в знаменателе дана условная марка колонн, принятая на схеме расположения колонн.
2. Опалубочный чертеж колонны 1.К03.33 см. серию 1.020-1/83, вып.2-1
3. Колонны К8-1...К8-4 отличаются от серийной наличием дополнительных закладных изделий.
4. Технические требования см. серию 1.020-1/83, вып.0, вып. 2-1.
5. Ведомость расхода стали на дополнительные закладные изделия см. КЖИ л. 2...5

ГИП	Бетехтин		
Рук. бр.	Сидорова		
Гл. спец.	Питьев		
Рук. гр.	Пяткова		
Вед. инж.	Сартисон		

Привязан

Инв. №

503-1-97.91 - КЖИ-К8-1...К8-4

Колонны
К8-1... К8-4

Стадия	Масса	Масштаб
РП	950	1:50
Лист 1	Листов	

Железобетон

Новосибирское арендное предприятие
ГИПРОАВТОТРАНС

Взам. инв. № | Подпись и дата | Инв. № подл.

Альбом 5

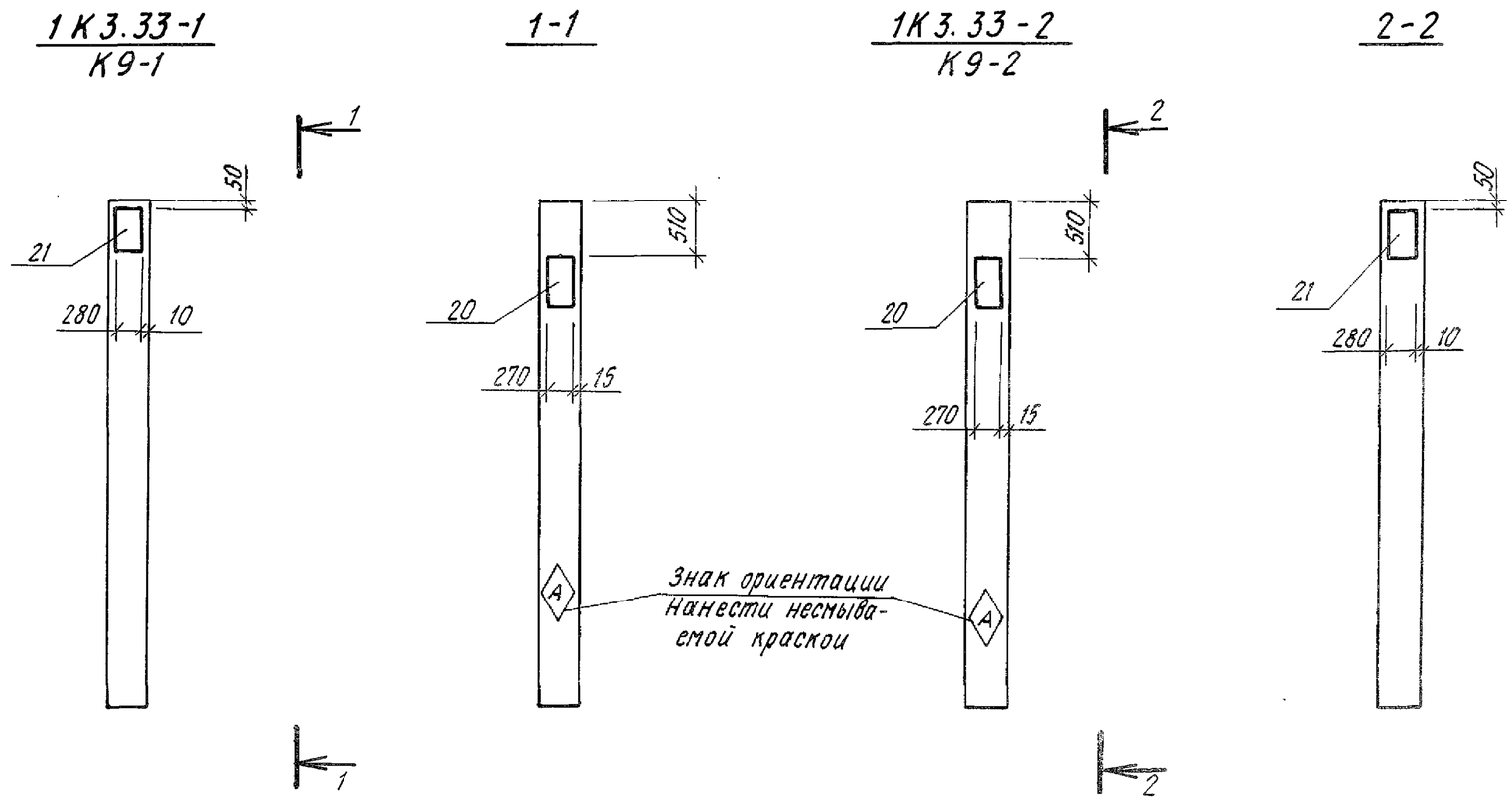

1. В маркировке колонн в знаменателе дана условная марка колонн, принятая на схеме расположения колонн.
2. Опалубочный чертеж колонн 1К3.33 см. серию 1.020-1/83, вып. 2-1
3. Колонны К9-1, К9-2 отличаются от серийной колонны наличием дополнительных закладных изделий
4. Технические требования см. серию 1.020-1/83, вып.0, вып. 2-1
5. Ведомость расхода стали на дополнительные закладные изделия см. КЖИ л. 2...5

ГИП	Бетехтин		
Рук. бр.	Сидорова		
Гл. спец.	Питьев		
Рук. гр.	Пяткова		
Вед. инж.	Сартисон		

Привязан

Инв. №

503-1-97.91 - КЖИ - К9-1; К9-2

Колонны К9-1; К9-2

Железобетон

Стадия	Масса	Масштаб
РП	950 934 кг	1:50
Лист 1	Листов	

Новосибирское арендное предприятие ГИПРОАВТОТРАНС

/начало/

Поз.	Наименование	Количество на одну колонну																					Обозначение документа
		К1-1	К1-2	К1-3	К2-1	К2-2	К2-3	К3-1	К3-2	К3-3	К3-4	К3-5	К3-6	К4-1	К4-2	К4-3	К5-1	К5-2	К6-1	К6-2	К6-3	К6-4	
1	Изделие закладное М 1 - 12		2			2	2	2															1.423.1 - 3/88. 2 - 255
2	М 1 - 13																						1.423.1 - 3/88. 2 - 256
3	М 1 - 14				4				8	8	8	8	8	5	5	5							1.423.1 - 3/88.2 - 256
4	М 2 - 32				1	1	1	1	1	1	1	1	1										1.423.1 - 3/88. 2 - 254
5	МН - 18 - 250	2	2	2																			3.400 - 7 вып. 1/87
6	МН - 1																		1	1	1	1	1.427.1 - 3. 2/87 - 119
7	МН - 2																		1	1	1	1	1.427.1 - 3. 2/87 - 120
8	М 2 - 33	1	1	1																			1.423.1 - 3/88. 2 - 258
9	МН - 7																1	1	1	1	1	1	1.427.1 - 3.2/87 - 125
10	МН - 11				2	2	2	2	2	2	2	2	2	2	2	2	2	2	2	2	2	2	1.423.1 - 3/88. 2 - 253
11	МН - 7 - 2			1				1	2	1	2	1	1	2	2	2							1.423.1 - 3/88. 2 - 244
12	МН - 36																						1.020 - 1/83. 2-15. 26-06
13	МН - 9																1	1					1.427.1 - 3.2/87 - 126
14	МН - 28																5	5	5	6	5	9	1.427.1 - 3. 2/87 - 133
15	МД - 3			1				1		1	1	1	1		1	1							1.438.1 - 3 вып. 1
16	МД - 3 - 1													1	1	1							503-1-97.91 -КЖИ-МД3-1
17	М 12 - 150																2	2	2	2	2	2	3.400 - 7 вып. 1/87
18	М14 - 150				2	2	2	2	2	2	2	2	2										3.400 - 7 вып. 1/87
19	М 16 - 200													2	2	2							3.400 - 7 вып. 1/87
20	МН - 25																						1.020 - 1/83. 2 - 15. 25
21	МН - 27																						1.020 - 1/83. 2 - 15. 26

Альбом 5

Взам. инв. № | Подпись и дата | Инв. № подл.

Привязан

Инв. №

Рук. бр.	Сидорова	
Гл. спец.	Питьев	
Рук. гр.	Пяткова	
Вед. инж	Сартисон	
Инж.	Смельчакова	

503-1-97.91-КЖИ

Выборка дополнительных закладных изделий колонн (начало)

Стадия	Лист	Листов
РП	2	1

Новосибирское арендное предприятие ГИПРОАВТОТРАНС

Альбом 5

/окончание/

Поз.	Наименование	Количество на одну колонну									Обозначение документа
		К8-1	К8-2	К8-3	К8-4	К9-1	К9-2				
1	Изделие закладное М1 - 12										1.423.1-3/88.2-255
2	М1 - 13										1.423.1-3/88.2-256
3	М1 - 14										1.423.1-3/88.2-256
4	М2 - 32										1.423.1-3/88.2-254
5	МН18-250										3.400-7 вып.1/87
6	МН - 1										1.427.1-3.2/87-119
7	МН - 2										1.427.1-3.2/87-120
8	М2 - 33										1.423.1-3/88.2-254
9	МН - 7										1.427.1-3.2/87-125
10	МН - 11										1.423.1-3/88.2-253
11	МН - 7-2										1.423.1-3/88.2-244
12	МН - 36										1.020-1/83.2-15.26-06
13	МН - 9										1.427.1-3.2/87-126
14	МН - 28										1.427.1-3.2/87-133
15	МД 3										1.438.1-3 вып.1
16	МД 3-1										503-1-97.91-КЖИ-МД3-1
17	М12-150										3.400-7 вып.1/87
18	М14-150										3.400-7 вып.1/87
19	М16-200										3.400-7 вып.1/87
20	МН-25			1	1	1	1				1.020-1/83.2-15.25
21	МН-27		1	1	1	1	1				1.020-1/83.2-15.26

Привязан

Инв. №

Рук.бр.	Сидорова	
Гл.спец.	Питьев	
Рук.гр.	Пяткова	
Вед.инж.	Сартисон	
Инж.	Смельчакова	

503-1-97.91-КЖИ

Выборка дополнительных закладных изделий колонн (окончание)

Стадия	Лист	Листов
РП	3	

Новосибирское арендное предприятие ГИПРОАВТОТРАНС

/начало/

Альбом 5

Марка элемента	Изделия закладные																											
	Арматура класса														Прокат марки													
	А I							А III							Ст 3 пс 5-1													
	ГОСТ 5781-82*														ГОСТ 8509-86					ГОСТ 103-76*								
	ф10	ф12	ф14	ф16	ф18		Итого	ф10	ф12	ф16	ф18	ф22	ф25		Итого	L63×5	L90×6	L180×11		Итого	-8×50	-8×150	-8×300	-10×200	-10×300	-10×390	-12×270	-12×280	
К1-1					4,3		4,3			5,04					5,04											15,3			
К1-2					4,3		4,3		2,88	5,04					1,92									9,2		15,3			
К1-3	0,2			2,16	4,3		6,66			15,84		4,32	8,1		28,26										18,4	15,3			
К2-1			1,84				1,84		2,6				0,8		3,4	6,0				6,0	0,6								
К2-2, К2-3			1,84				1,84		4,16				0,8		4,96						0,6			9,2					
К3-1	0,2		1,84	1,08			3,12		4,16	5,4		2,16	8,9		20,62						0,6			9,2	9,2				
К3-2			1,84	2,16			4,00		3,92	10,9		4,32	0,8		19,84	12,0				12,0	0,6				18,4				
К3-3, К3-5, К3-6	0,2		1,84	1,08			3,12		3,92	5,4		2,16	8,9		20,38	12,0				12,0	0,6				9,2				
К3-4	0,2		1,84	2,16			4,2		3,92	10,8		4,32	8,9		27,94	12,0				12,0	0,6				18,4				
К4-1	0,2			5,04			5,24		1,65	10,8		4,32	8,9		25,67	7,5				7,5	0,6				18,4				

Марка элемента	Прокат марки								Всего	Общий расход
						40Х				
	ГОСТ 103-76*					ГОСТ 5915-70*				
	-14×140	-20×100	-20×450		Итого	Гайка М24		Итого		
К1-1					15,3				24.64	24,64
К1-2					24,5				36.72	36,72
К1-3		9,4	27,6		70,7	0,6		0,6	106.22	106,22
К2-1	6,0				6,6				17.84	17,84
К2-2, К2-3	6,0				15,8				22.6	22,6
К3-1	6,0	9,4	27,6		62,0	0,6		0,6	86,34	86,34
К3-2	6,0				25,0				60.84	60,84
К3-3, К3-5, К3-6	6,0	9,4	27,6		52,8	0,6		0,6	88,9	88,9
К3-4	6,0	9,4	27,6		62,0	0,6		0,6	106,74	106,74
К4-1		9,4	20,5		48,9	0,6		0,6	87,91	87.91

Взам. инв.№ | Подпись и дата | Инв.№ подл.

Привязан

Инв.№

Рук. бр.	Сидорова	
Гл. спец.	Питьев	
Рук. гр.	Пяткова	
Вед. инж.	Сартисон	
Инж.	Смельчакова	

503-1-97.91-КЖИ

Ведомость расхода стали на дополнительные закладные изделия колонн (начало)

Стадия	Лист	Листов
РП	4	

Новосибирское арендное предприятие ГИПРОАВТОТРАНС

Альбом 5

/окончание/

Марка элемента	Изделия закладные																											
	Арматура класса															Прокат марки												
	AI							AIII																				
	ГОСТ 5781-82*															ГОСТ 8509-86					ГОСТ 103-76*							
	ф10	ф12	ф14	ф16	ф18		Итого	ф10	ф12	ф16	ф18	ф22	ф25	ф14	Итого	L63×5	L90×6	L180×11		Итого	-8×50	-8×150	-8×300	-10×200	-10×300	-10×390	-12×270	-12×280
К4-2, К4-3	0,4			5,04			5,44		1,65	10,8		4,32	17,0		33,77	7,5				7,5	0,6				18,4			
К5-1, К5-2		1,32					1,32	1,67	3,84				0,8		6,31	7,2	4,2	8,2		19,6	0,6							
К6-1, К6-3		1,32					1,32	3,14	1,2				0,8	2,04	7,18	7,2	4,2			11,4	0,6		5,7		4,7			
К6-2		1,32					1,32	3,14	1,44				0,8	2,04	7,42	8,64	4,2			12,84	0,6		5,7		4,7			
К6-4		1,32					1,32	3,14	2,16				0,8	2,04	8,14	12,96	4,2			17,16	0,6		5,7		4,7			
К8-1									0,36		3,84				3,84													17,94
К8-2									0,18		3,84				4,02													8,97
К8-3, К8-4, К9-1, К9-2									0,36	4,08	3,84				8,28												10,2	8,97

Марка элемента	Прокат марки								Всего	Общий расход
						40Х				
	ГОСТ 103-76*					ГОСТ 5915-70*				
	-14×140	-20×100	-20×450		Итого	Гайка М24		Итого		
К4-2, К4-3		18,8	48,1		85,9	1,2		1,2	133,81	133,81
К5-1, К5-2					0,6				27,83	27,83
К6-1, К6-3					11,0				30,9	30,9
К6-2					11,0				32,58	32,58
К6-4					11,0				37,62	37,62
К8-1					17,94				21,78	21,78
К8-2					8,97				12,99	12,99
К8-3, К8-4, К9-1, К9-2					19,17				27,45	27,45

Взам. инв. № | Подпись и дата | Инв. № подл.

Привязан

Инв. №

Рук. бр.	Сидорова	
Гл. спец.	Питьев	
Рук. гр.	Пяткова	
Вед. инж.	Сартисон	
Инж.	Смельчакова	

503-1-97.91-КЖИ

Ведомость расхода стали на дополнительные закладные изделия колонн (окончание)

Стадия	Лист	Листов
РП	5	

Новосибирское арендное предприятие ГИПРОАВТОТРАНС

Альбом 5

2БДР18-3АV-1 ; 2БДР18-4АV-1
Б1-1

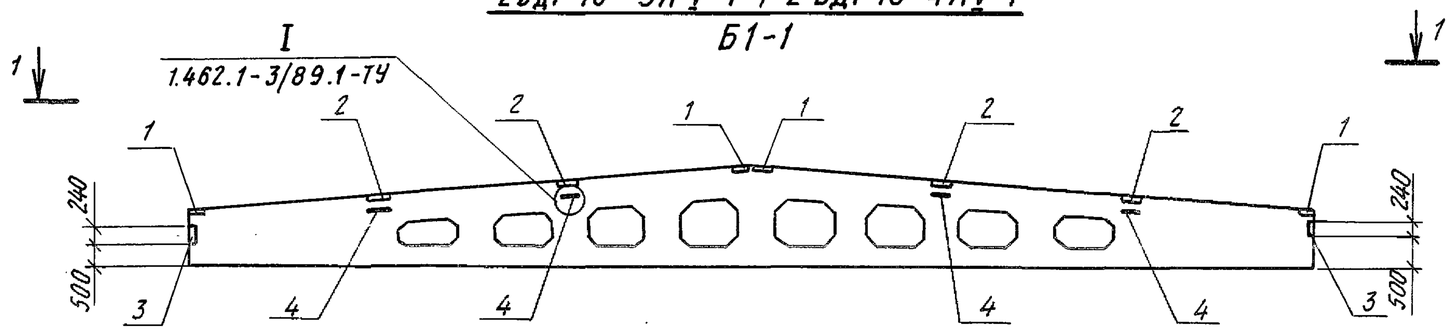

2БДР18-3АV-2; 2БДР18-4АV-2
Б1-2

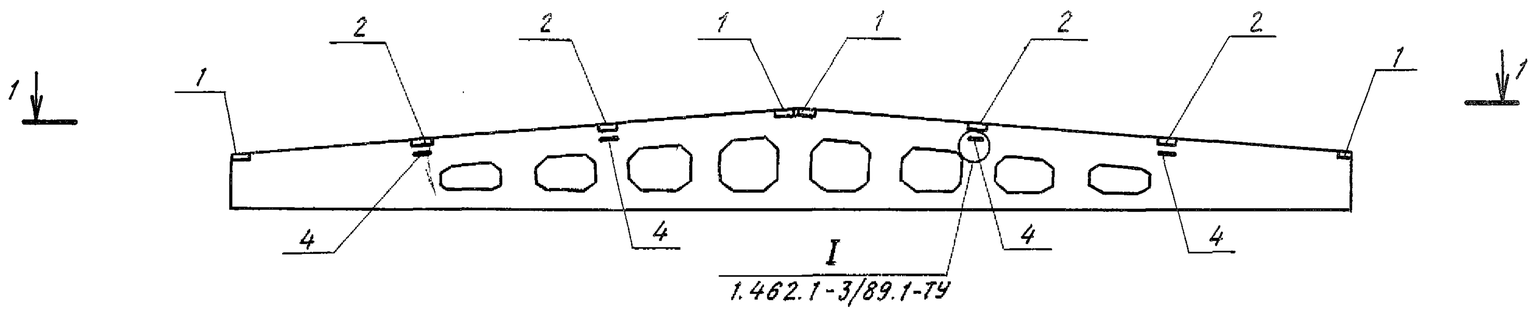

1-1

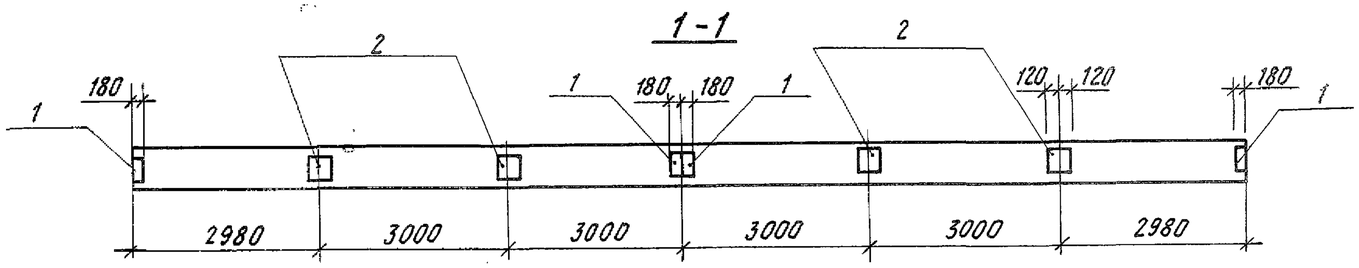

1. Технические требования см. 1.462.1-3/89.1-ТУ.
2. Опалубочные чертежи балок см. 1.462.1-3/89, вып. 1
3. В маркировке балок в знаменателе дана условная марка, принятая по схеме расположения балок
4. Балки Б1-1; Б1-2 отличаются от балок 2БДР18-3АV, 2БДР18-4АV наличием дополнительных закладных изделий.
5. Ведомость расхода стали на дополнительные изделия см. лист 2.

Взам. инв. №

Подпись и дата

Инв. № подл.

Привязан

Инв. №

ГИП	Бетехтин	
Рук. бр.	Сидорова	
Гл. спец.	Питьев	
Рук. гр.	Пяткова	
Вед. инж.	Сартисон	

503-1-97.91-КЖ

Балки Б1-1, Б1-2

Стадия	Масса	Масштаб
РП	10400	1:50

Лист 1 Листов

Железобетон

Новосибирское арендное предприятие ГИПРОАВТОТРАНС

Альбом 5

Выборка дополнительных закладных изделий на элемент

Поз.	Наименование		Количество на одну балку				Обозначение документа
			Б1-1	Б1-2			
1	Изделие закладное	М4-14	4	4			1.400-6/76 вып. 1
2		М4-4-1	4	4			1.400-6/76 вып. 1
3		МД3	2				1.030.1-1/88.0-3-21
4		М16-200	4	4			3.400-7 вып. 1/87

Ведомость расхода стали на дополнительные закладные изделия на элемент

Марка элемента	Изделия закладные																	Общий расход
	Арматура класса							Всего	Прокат марки								Всего	
	AI Ст3пс				AIII				Ст3пс-1									
	ГОСТ 5781-82*								ГОСТ 103-76*				ГОСТ 8510-86					
	ф6	ф16		Итого	ф8		Итого		-6×180	-6×230		Итого	L80×50×6			Итого		
Б1-1	0,16	5,76		5,92	2,64		2,64	8,56	8,0	10,4		18,4	4,72			4,72	23,12	31,76
Б1-2		5,76		5,76	1,60		1,60	7,36	8,0	10,4		18,4					18,40	25,76

Привязан

Инв. №

ГИП	Бетехтин	
Рук.бр.	Сидорова	
Гл.спец.	Питьев	
Рук.гр.	Пяткова	
Вед.инж	Сартисон	

503-1-97.91 - КЖИ - Б1-1; Б1-2

Выборка дополнительных закладных изделий. Ведомость расхода стали на дополнительные закладные изделия на Б1-1, Б1-2

Стадия	Лист	Листов
РП	3	3

Новосибирское арендное предприятие ГИПРОАВТОТРАНС

Инв. № подл. | Подпись и дата | Взам. инв. №

Альбом 5

1ПГ12-5АтV-50ФПН-100П-а; 2ПГ12-3АтV-50ФПН-100-а
П6 П21

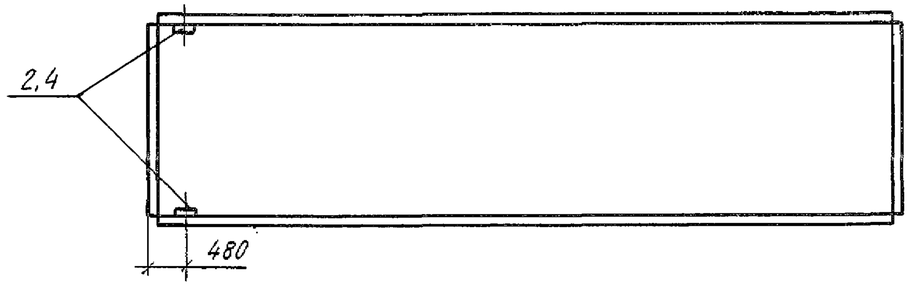

1ПГ12-5АтV-50ФПН-100П-б-1; 2ПГ12-3АтV-50ФПН-100П-б-1
П7 П22

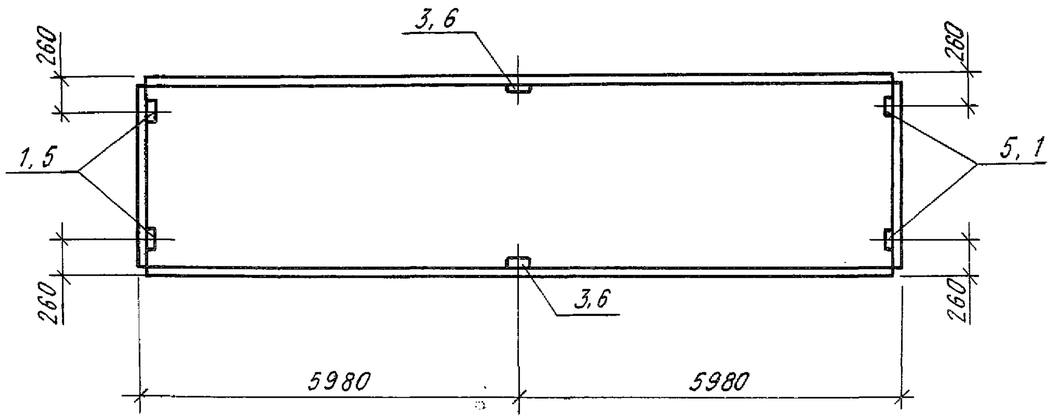

1ПВ12-6АтV-4-50ФПН-100П-а; 2ПВ12-4АтV-4-50ФПН-100П-а
П9 П24

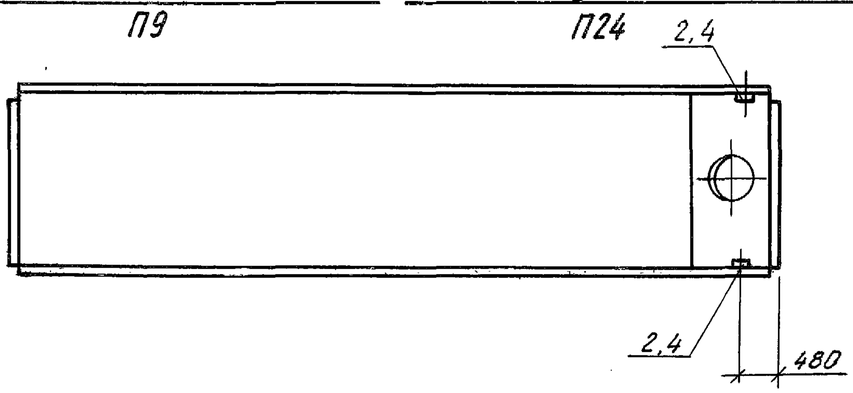

1ПГ12-5АтV-50ФПН-100П-в-1; 2ПГ12-3АтV-50ФПН-100П-в-1
П8 П23

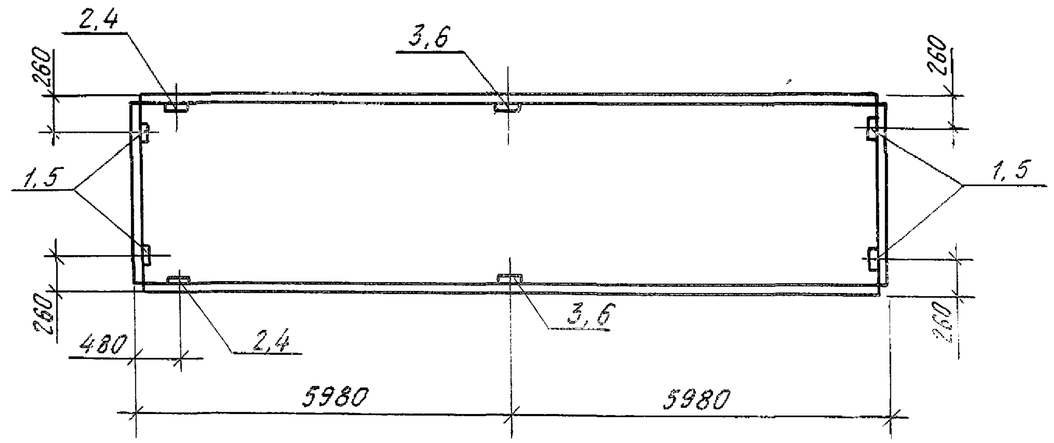

1. Технические требования см. серию 1.465.1-10/82.2-00 ПЗ, 1.465.1-15.5-ТТ.
2. Опалубочные чертежи плит см. серию 1.465.1-15, вып. 5
3. В маркировке плит в знаменателе дана условная марка, принятая по схеме расположения плит покрытия.
4. Плиты П6...П9, П21...П24 отличаются от серийных наличием дополнительных закладных изделий.
5. Ведомость расхода стали на дополнительные изделия см. КЖИ-П6...П9, П21...П24, лист 2

ГИП	Бетехтин		
Рук. бр.	Сидорова		
Гл. спец.	Питьев		
Рук. гр.	Пяткова		
Вед. инж	Сартисон		

Привязан

Инв. №

503-1-97.91-КЖИ-П6...П9, П21...П24

Плита П6...П9, П21...П24

Железобетон

Стадия	Масса	Масштаб
РП	8250 / 8850	1:100
Лист	Листов	

Новосибирское арендное предприятие ГИПРОАВТОТРАНС

Альбом 5

1ПВ12-6АтV-4-50ФПН-100П-а-1; 1ПВ12-6АтV-7-50ФПН-100П-а
2ПВ12-4АтV-4-50ФПН-100П-а-1; 2ПВ12-4АтV-7-50ФПН-100П-а

П10/П25 П11/П26

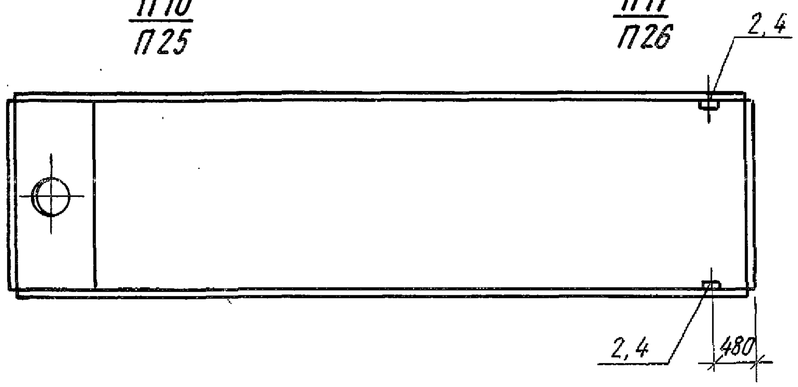

1ПВ12-6АтV-10-50ФПН-100П-а; 2ПВ12-4АтV-10-50ФПН-100П-а
П12 П27

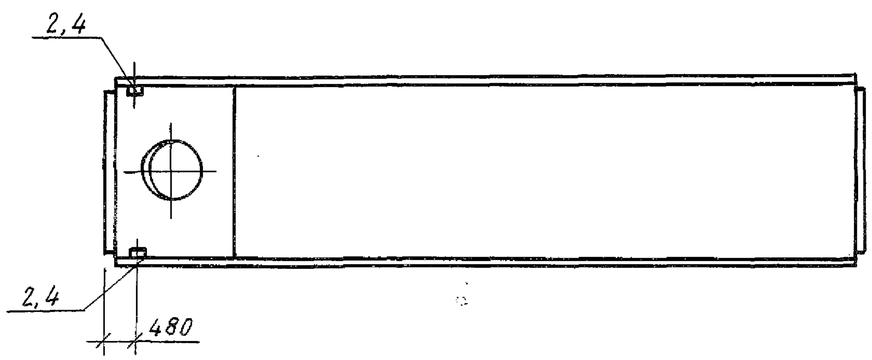

1ПВ12-6АтV-10-50ФПН-100П-а-1; 2ПВ12-4АтV-10-50ФПН-100П-а-1
П13 П28

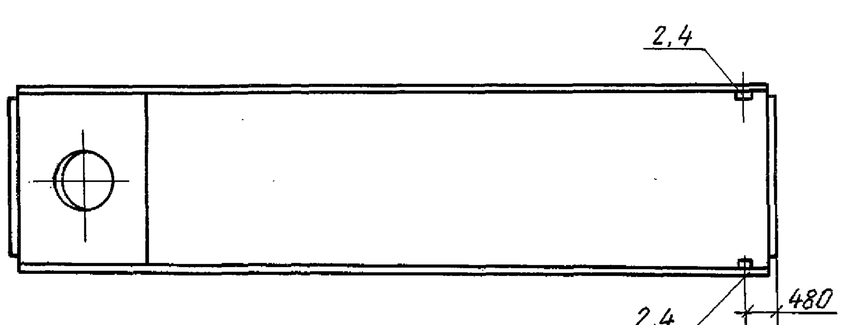

1ПФ12-4АтV-5-50ФПН-100П-а; 2ПФ12-3АтV-5-50ФПН-100П-а
П15 П30

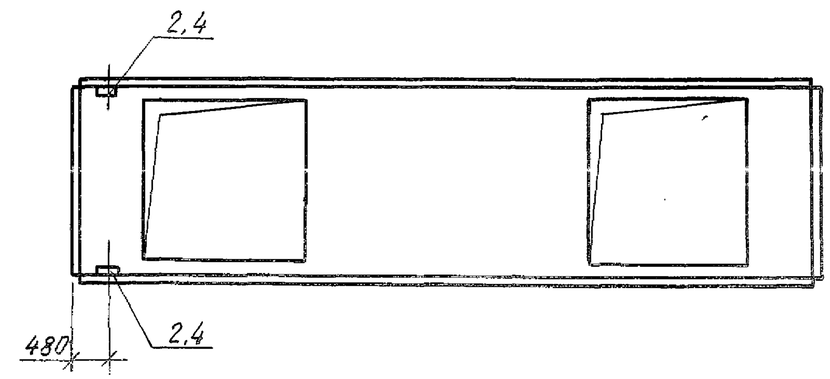

1. Технические требования см. серию 1.465.1-10/82.2-00 П3, 1.465.1-15,5 ТТ.
2. Опалубочные чертежи плит см. серию 1.465.1-15, вып. 5.
3. В маркировке плит в знаменателе дана условная марка, принятая по схеме расположения плит покрытия
4. Плиты П10...П13, П15, П25...П28, П30 отличаются от серийных наличием дополнительных закладных изделий.
5. Ведомость расхода стали на дополнительные изделия см. КЖИ-П10...П13; П15; П25...П28; П30, лист 3.

Привязан

Инв. №

ГИП	Бетехтин		
Рук. бр.	Сидорова		
Гл. спец.	Питьев		
Рук. гр	Пяткова		
Вед. инж.	Сартисон		

503-1-97.91-КЖИ- П10...П13, П15, П25...П28, П30

Плита П10...П13, П15, П25...П28, П30

Стадия	Масса	Масштаб
РП	8850 9350 9250 7750	1:100
Лист 1	Листов	

Железобетон

Новосибирское арендное предприятие ГИПРОАВТОТРАНС

Альбом 5

ПРС 56.15-15Ат V Т-1
П34

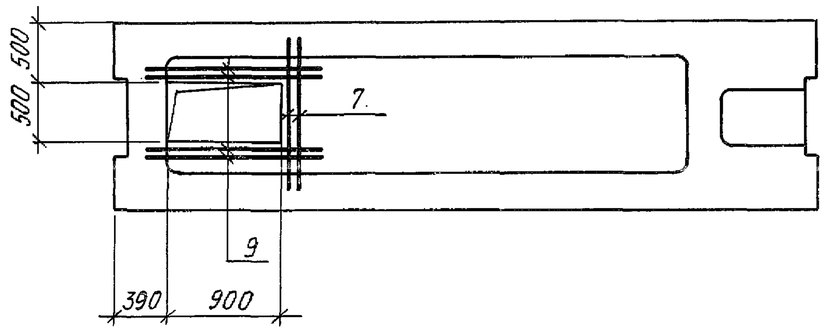

ПРС 56.15-15Ат V Т-2
П35

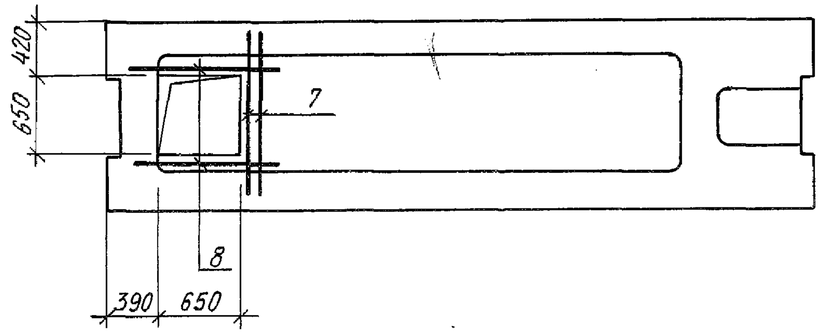

ПРС 56.15-15Ат V Т-3
П36

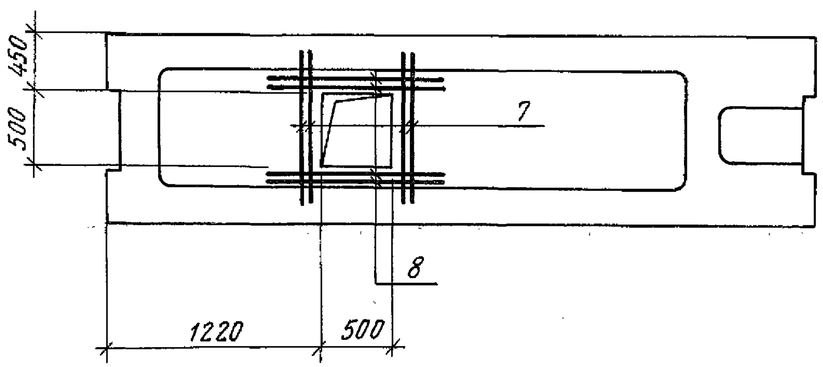

ПРС 56.15-15Ат V Т-4
П37

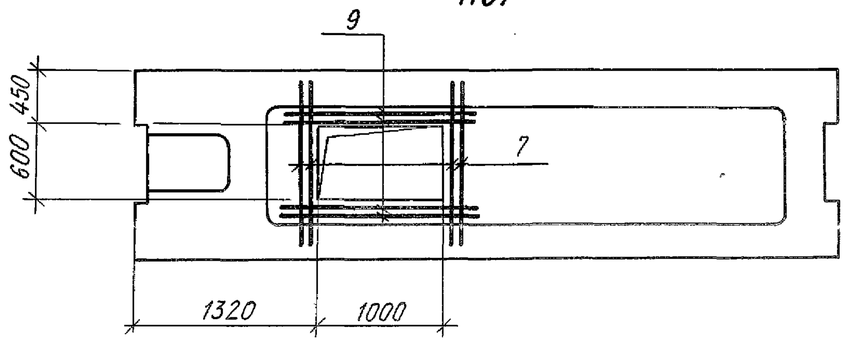

ПРС 56.15-15Ат V Т-5
П38

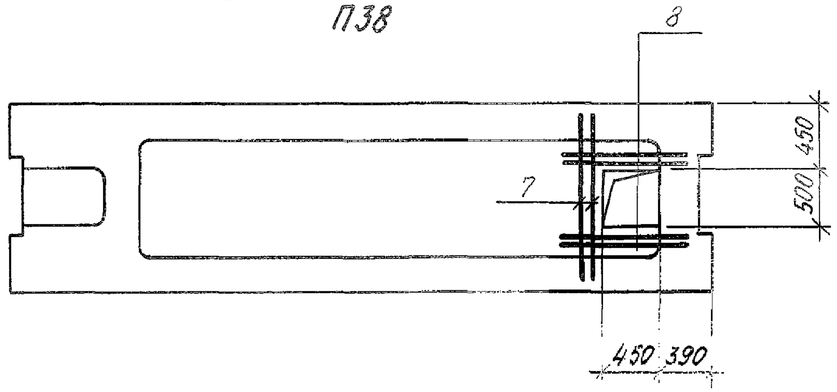

1. Технические требования см. серию 1.041.1-3, вып. 6.
2. Опалубочные чертежи плит см. серию 1.041.1-3, вып. 6
3. В маркировке плит в знаменателе дана условная марка, принятая по схеме расположения плит покрытия.
4. Плиты П34...П38 отличаются от серийных наличием дополнительной арматуры
5. Ведомость расхода стали на дополнительную арматуру см. КЖИ-П34...П38, лист 2

ГИП	Бетехтин		503-1-97.91-КЖИ-П34...П38		
Рук.бр.	Сидорова		Плита П34...П38	Стадия	Масса	Масштаб
Гл.спец.	Питьев			РП	2890	1:50
Рук.гр.	Пяткова			Лист 1	Листов
Вед.инж.	Сартисон		Железобетон	Новосибирское арендное предприятие ГИПРОАВТОТРАНС	

Привязан

Инв. №

Альбом 5

Поз.	Наименование	Количество на плиту																									Обозначение документа
		П6	П7	П8	П9	П10	П11	П12	П13	П15	П21	П22	П23	П24	П25	П26	П27	П28	П30	П34	П35	П36	П37	П38			
1	МН 7		4	4																							1.465.1-15 вып.4
2	МН9	2		2	2	2	2	2	2	2																	1.465.1-15 вып.4
3	МН 11		2	2																							1.465.1-15 вып.4
4	МН 15										2		2	2	2	2	2	2	2								1.465.1-15 вып.8
5	МН 17											4	4														1.465.1-15 вып.8
6	МН 18											2	2														1.465.1-15 вып.8
7	ф10АIII ГОСТ 5781-82*, ℓ=1400																			2	2	4	4	2			
8	ф10АIII ГОСТ 5781-82*, ℓ=1250																				2	4		4			
9	ф10АIII ГОСТ 5781-82*, ℓ=1700																			4			4				

Привязан

Инв.№

Рук. бр.	Сидорова	
Гл.спец.	Питьев	
Рук.гр.	Пяткова	
Вед.инж.	Сартисон	
Инж.	Смельчакова	

503-1-97.91 - КЖИ - П6...П13, П15, П21...П28, П30, П34...П38

Выборка дополнительных закладных изделий плит П6...П13, П15, П21...П28, П30, П34...П38

Стадия	Лист	Листов
РП	2	

Новосибирское арендное предприятие ГИПРОАВТОТРАНС

Взам.инв.№ | Подпись и дата | Инв.№ подл.

Альбом 5

Марка элемента	Изделия закладные											Всего	Общий расход
	Арматура класса				Прокат марки								
	AIII - 25 Г2С				Ст3пс								
	ГОСТ 5781-82*				ГОСТ 103-76*				ГОСТ 8509-86				
	ф12	ф10		Итого	-6×120	-6×100		Итого	L90×8		Итого		
П6, П9...П13, П15		0,88		0,88					2,18		2,18	3,06	3,06
П7	1,60	2,64		4,24	2,04	4,72		6,76				11,00	11,00
П8	1,60	3,52		5.12	2,04	4,72		6,76	2,18		2,18	14,06	14,06
П21, П24...П28, П30		0,50		0,50					2,2		2,2		2,70
П23	1,6	3,14		4,74	2,04	4,8		6,84	2,2		2,2	13,78	13,78
П22	1,6	2,64		4,24	2,04	4,8		6,84				11,08	11,08
П34		5,92		5,92									5,92
П35		3,27		3,27									3,27
П36		6,54		6,54									6,54
П37		7,65		7,65									7,65
П38		4,81		4,81									4,81

Взам. инв.№ | Подпись и дата | Инв. №подл.

Привязан

Инв.№

Рук.бр.	Сидорова	
Гл.спец.	Питьев	
Рук.гр.	Пяткова	
Вед.инж.	Сартисон	
Инж.	Смельчакова	

503-1-97.91-КЖИ - П6...П13, П15, П21...П28, П30, П34...П38

Ведомость расхода стали на дополнительные закладные изделия плиты П6...П13, П15, П21...П28, П30, П34...П38.

Стадия	Лист	Листов
РП	3	

Новосибирское арендное предприятие ГИПРОАВТОТРАНС

Альбом 5

ПС 63.12.2,5-3л-1.31-1; ПС 63.18.2,5-4л-1.31-1
ПС 62,5.12.2,0-2л-1.31-1; ПС 62,5.18.2,0-3л-1.31-1
ПС 2 ПС 11

ПС 63.9.2,5-2л-1.31-1
ПС 62,5.9.2,0-2л-1.31-1
ПС 37

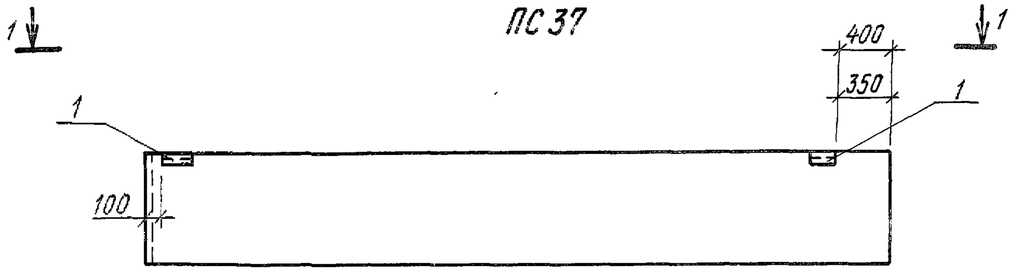

1-1

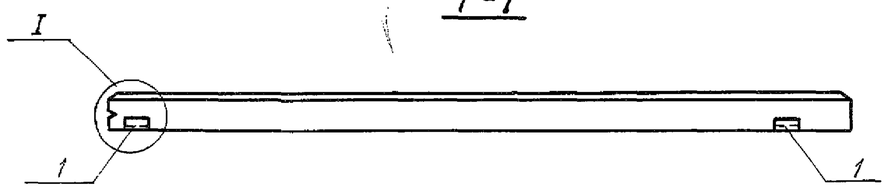

ПС 63.12.2,5-3л-2.31-1; ПС 63.18.2,5-4л-2.31-1
ПС 62,5.12.2,0-2л-2.31-1; ПС 62,5.18.2,0-3л-2.31-1
ПС 3 ПС 12

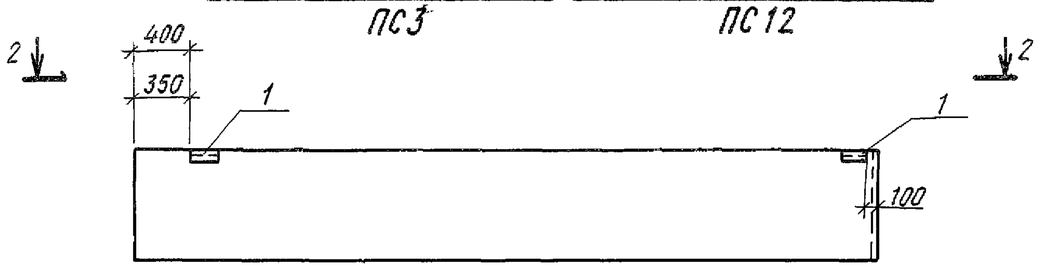

2-2

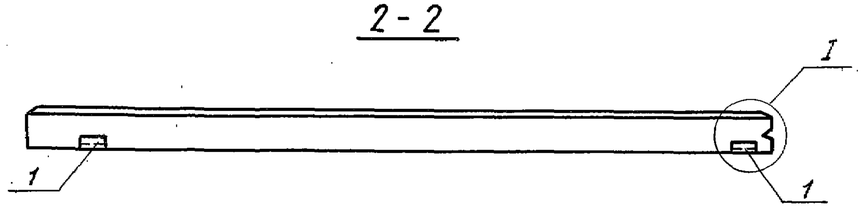

ПС 60.12.2,5-5л-37-1; ПС 60.18.2,5-4л-37-1
ПС 60.12.2,0-4л-37-1; ПС 60.18.2,0-4л-37-1
ПС 5 ПС 14

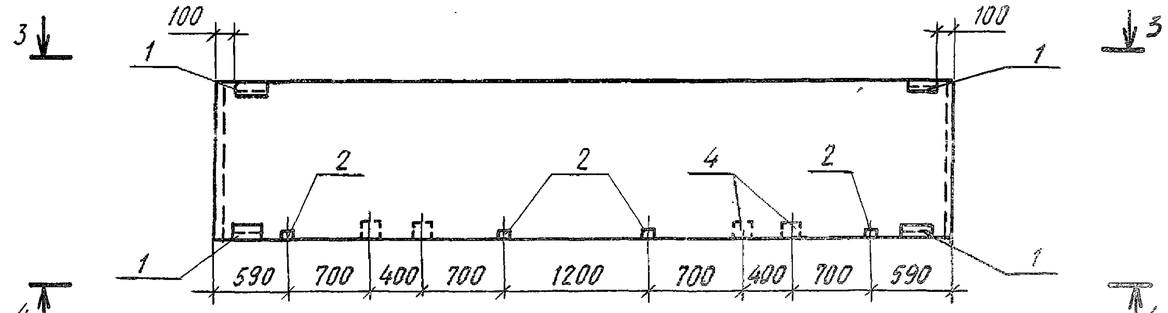

3-3

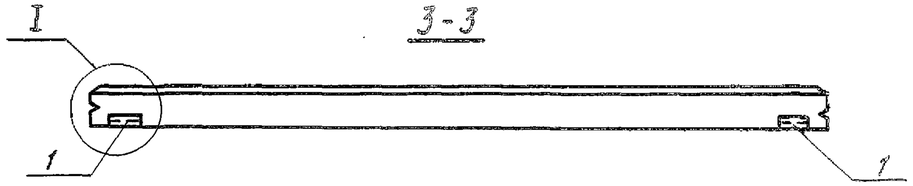

4-4

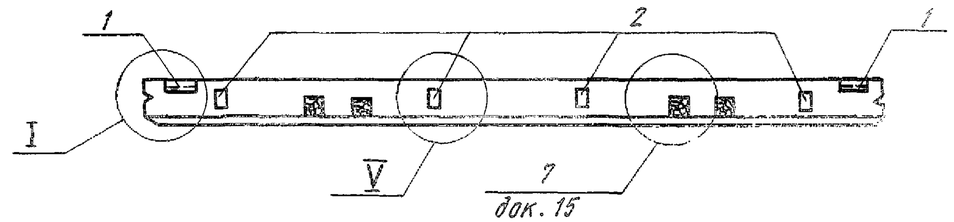

1. Технические требования см. 1.030.1-1.1-1.00 ТО.
2. Опалубочные чертежи панелей см. серию 1.030.1-1, вып. 1-1
3. В маркировке панелей в знаменателе дана условная марка, принятая по схеме расположения панелей.
4. Панели отличаются от серийных наличием дополнительных закладных изделий.
5. Узлы см. серию 1.030.1-1, вып. 0-3, 0-1.
6. Ведомость расхода стали на закладные изделия см. КЖИ-ПС, листы 2,3

ГИП	Бетехтин		503-1-97.91-КЖИ- ПС 2, ПС 3, ПС 5, ПС 11, ПС 12, ПС 14, ПС 37			
Рук. бр.	Сидорова		Панели стеновые ПС 2, ПС 3, ПС 5, ПС 11, ПС 12, ПС 14, ПС 37	Стадия	Масса	Масштаб
Гл. спец.	Питьев			РП		
Рук. гр.	Пяткова			Лист 1	Листов 3	
Вед. инж.	Сартисон		Железобетон	Новосибирское арендное предприятие ГИПРОАВТОТРАНС		

Привязан

Инв. №

Альбом 5

ПС 60.12.2,5-5л-36-1 ; ПС 60.18.2,5-4л-36-1
ПС 60.12.2,0-4л-36-1 ; ПС 60.18.2,0-4л-36-1
ПС 6 ПС 21

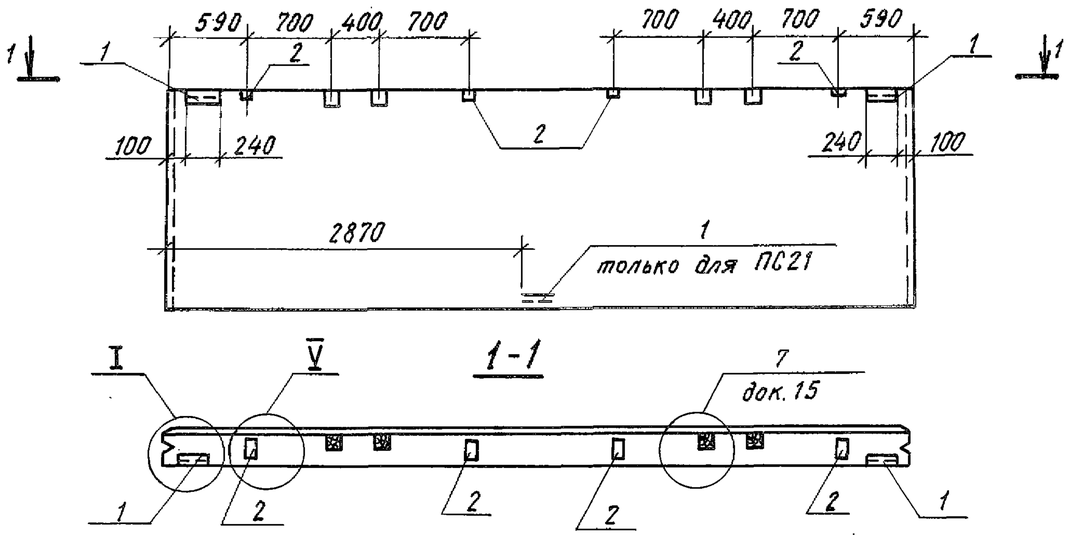

ПС 60.12.2,5-5л-36-2
ПС 60.12.2,0-4л-36-2
ПС 7

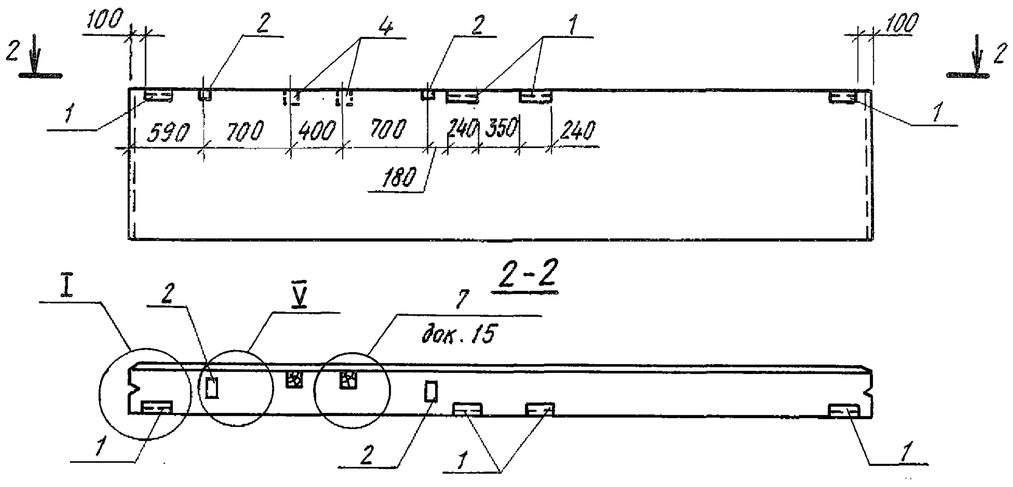

ПС 60.12.2,5-5л-37-2
ПС 60.12.2,0-4л-37-2
ПС 8

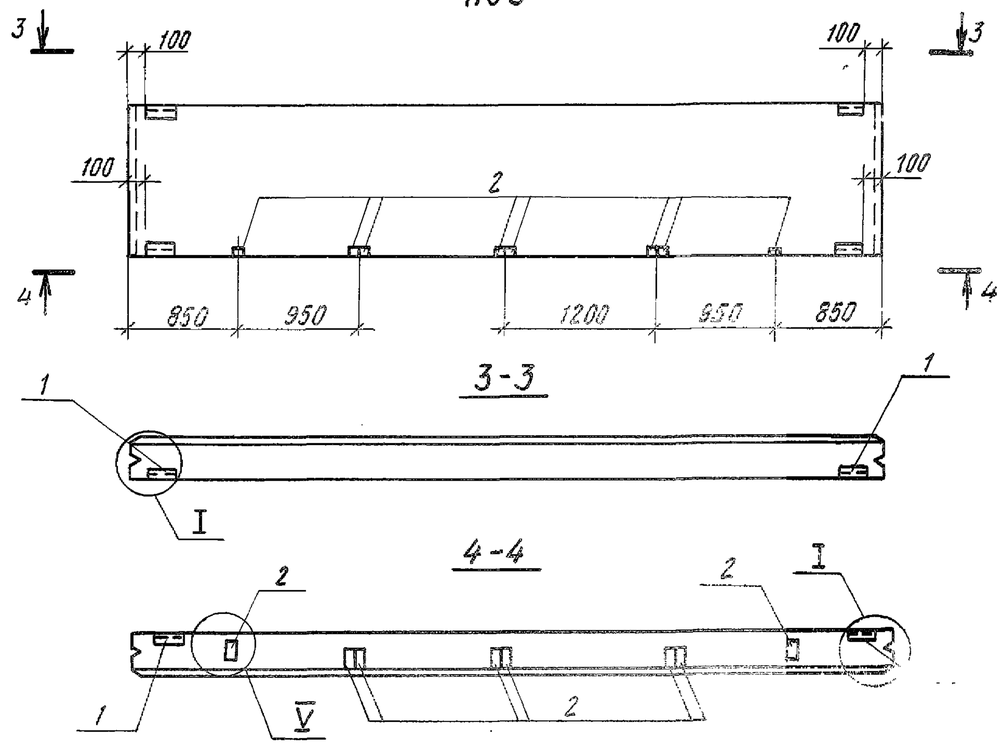

1. Технические требования см. 1.030.1-1.1-1.00 ТО.
2. Опалубочные чертежи панелей см. серию 1.030.1-1, вып. 1-1
3. В маркировке панелей в знаменателе дана условная марка, принятая по схеме расположения панелей.
4. Панели отличаются от серийных наличием дополнительных закладных изделий.
5. Узлы см. серию 1.030.1-1, вып. 0-3, 0-1
6. Ведомость расхода стали на закладные изделия см. КЖИ-ПС, листы 2,3

ГИП	Бетехтин		503-1-97.91-КЖИ-ПС6...ПС8, ПС21		
Рук. бр.	Сидорова		Панели стеновые ПС6...ПС8, ПС21	Стадия	Масса	Масштаб
Гл. спец.	Питьев			РП		1:50
Рук. гр.	Пяткова			Лист 1	Листов 3	
Вед. инж.	Сартисон		Железобетон	Новосибирское арендное предприятие ГИПРОАВТОТРАНС		

Привязан

Инв. №

Альбом 5

ПС 63.12.2,5-5л-1.37-1
ПС 62,5.12.2,0-4л-1.37-1
ПС9

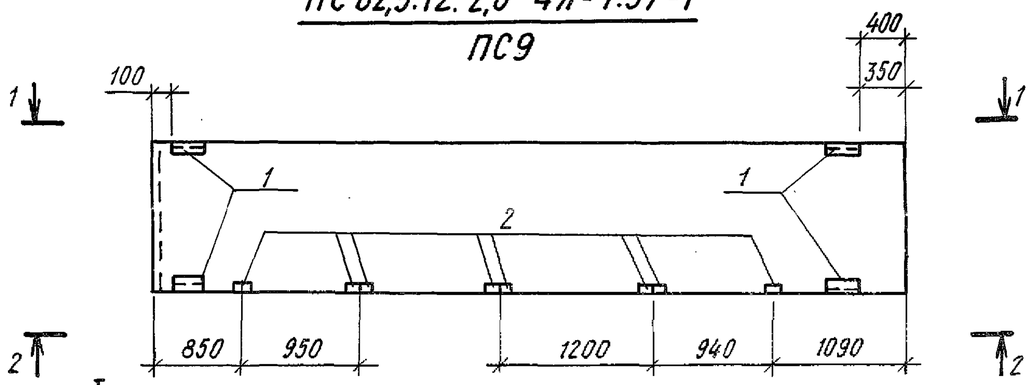

1-1

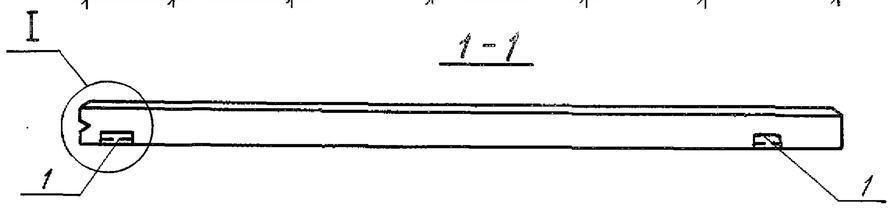

2-2

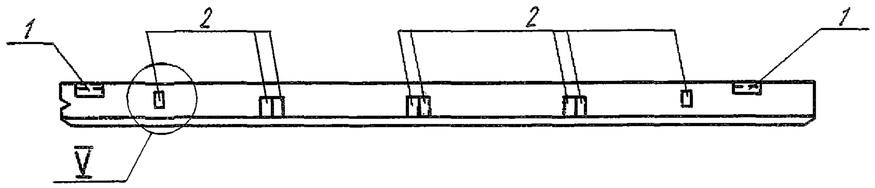

ПС 60.18.2,5-4л-38-1
ПС 60.18.2,0-4л-38-1
ПС13

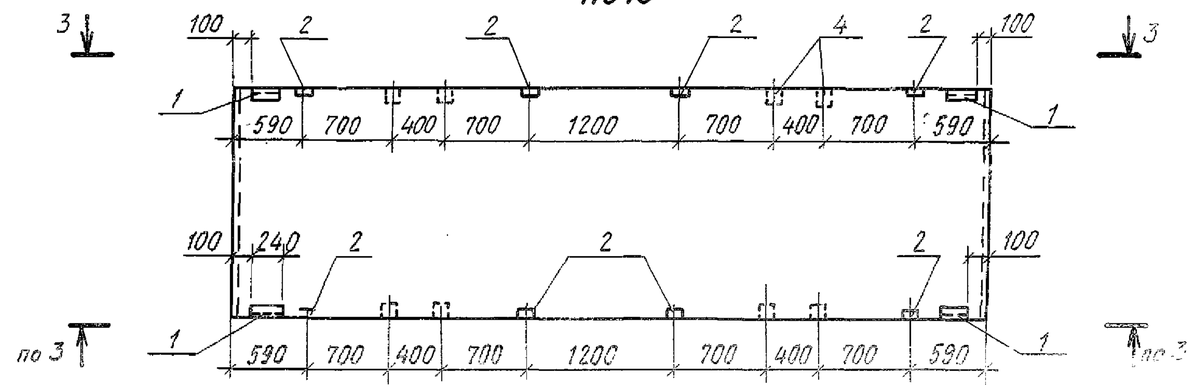

3-3

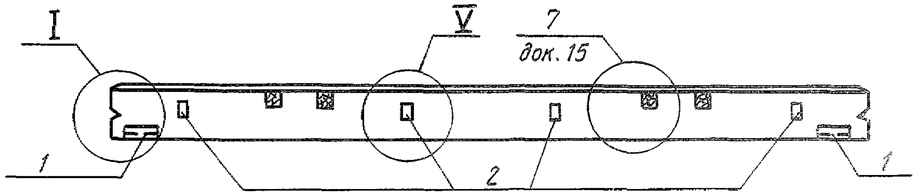

1. Технические требования см. 1.030.1-1.1-1.00.ТО
2. Опалубочные чертежи панелей см. серию 1.030.1-1, вып. 1-1
3. В маркировке панелей в знаменателе дана условная марка, принятая по схеме расположения панелей.
4. Панели отличаются от серийных наличием дополнительных закладных изделий.
5. Узлы см. серию 1.030.1-1, вып. 0-3, 0-1
6. Ведомость расхода стали на закладные изделия см. КЖИ-ПС, листы 2,3.

Привязан

Инв. №

ГИП	Бетехтин	
Рук.бр.	Сидорова	
Гл.спец	Питьев	
Рук.гр.	Пяткова	
Вед.инж.	Сартисон	

503-1-97.91-КЖИ-ПС9,ПС13

Панели стеновые ПС9, ПС13

Стадия	Масса	Масштаб
РП		1:50
Лист 1	Листов 3	

Железобетон

Новосибирское арендное предприятие ГИПРОАВТОТРАНС

Инв. № подл. | Подпись и дата | Взам. инв. №

Альбом 5

ПС60.18.2,5-4л-37-2
ПС 60.18.2,0-4л-37-2
ПС15

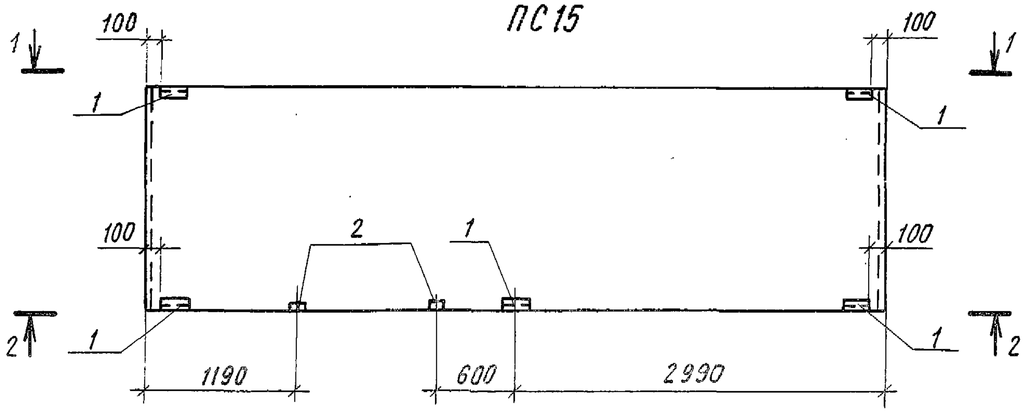

1-1

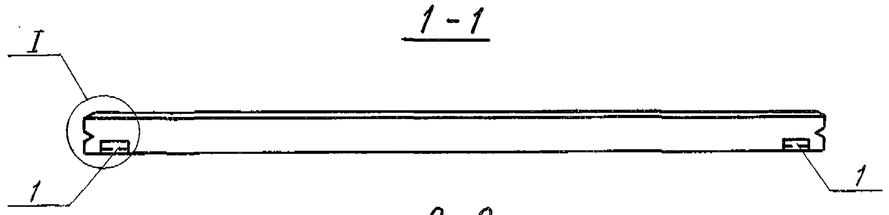

2-2

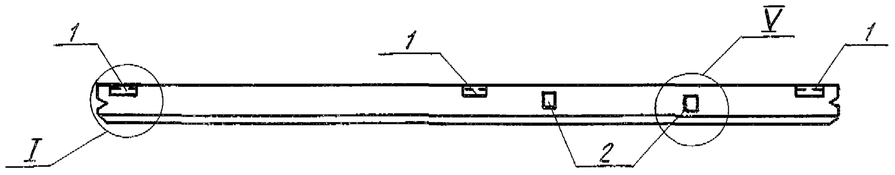

ПС 60.18.2,5-4л-37-3
ПС 60.18.2,0-4л-37-3
ПС16

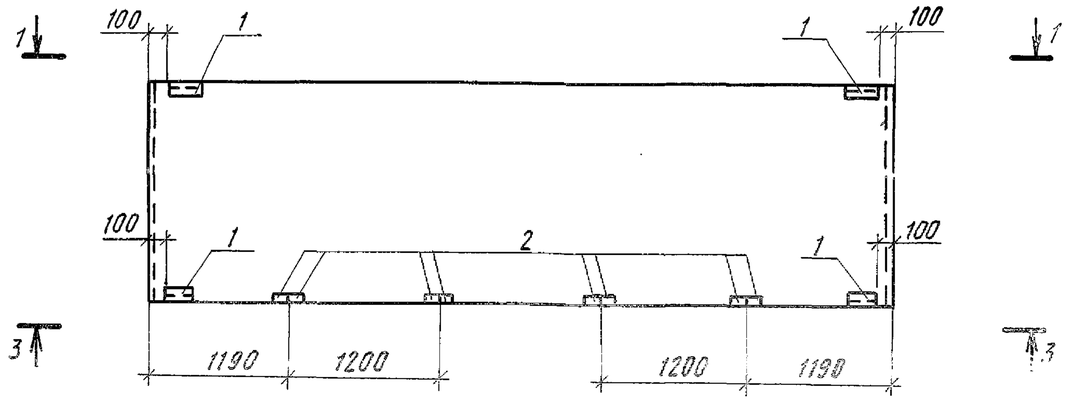

3-3

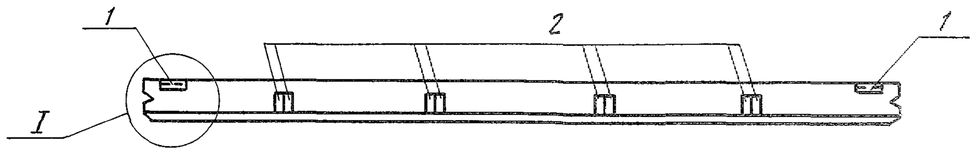

1. Технические требования см. 1.030.1-1.1-1.00 ТО.
2. Опалубочные чертежи панелей см серию 1.030.1-1, вып. 1-1.
3. В маркировке панелей в знаменателе дана условная марка, принятая по схеме расположения панелей.
4. Панели отличаются от серийных наличием дополнительных закладных изделий.
5. Узлы см. серию 1.030.1-1, вып. 0-3.
6. Ведомость расхода стали на закладные изделия см. КЖИ-ПС, листы 2,3.

Привязан

Инв.№

ГИП	Бетехтин	
Рук.бр.	Сидорова	
Гл.спец.	Питьев	
Рук.гр.	Пяткова	
Вед.инж.	Сартисон	

503-1-97.91 - КЖИ - ПС15, ПС16

Панели стеновые ПС15, ПС16

Стадия	Масса	Масштаб
РП		1:50
Лист 1	Листов 3	

Железобетон

Новосибирское арендное предприятие ГИПРОАВТОТРАНС

Инв.№ подл. | Подпись и дата | Взам. инв.№

Альбом 5

ПС 60.18.2,5-4л-37-4
ПС 60.18.2,0-4л-37-4

ПС 17

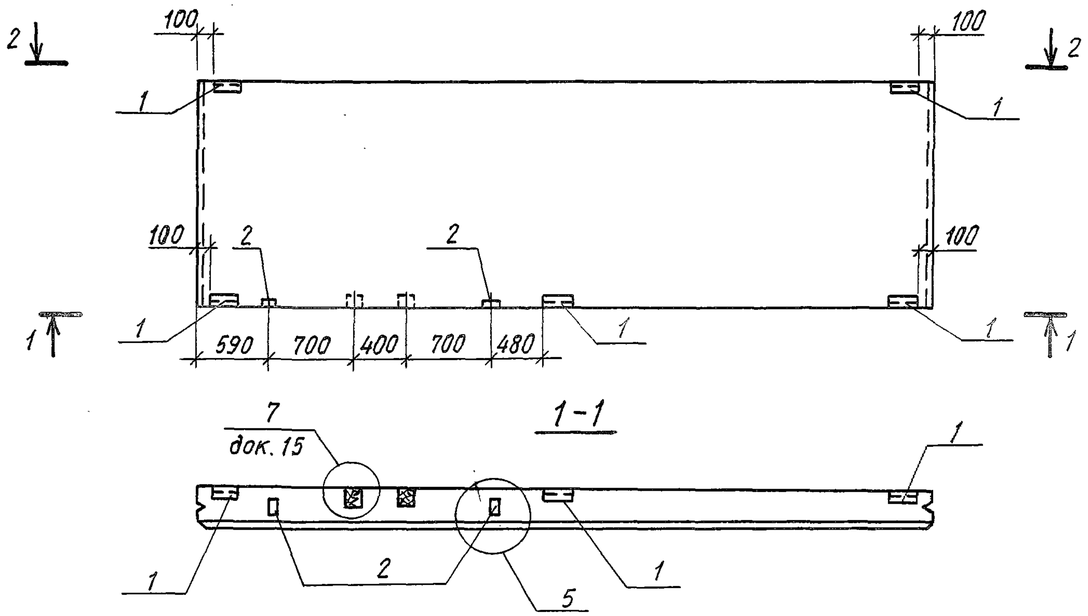

ПС 60.18.2,5-4л-37-5
ПС 60.18.2,0-4л-37-5

ПС 18

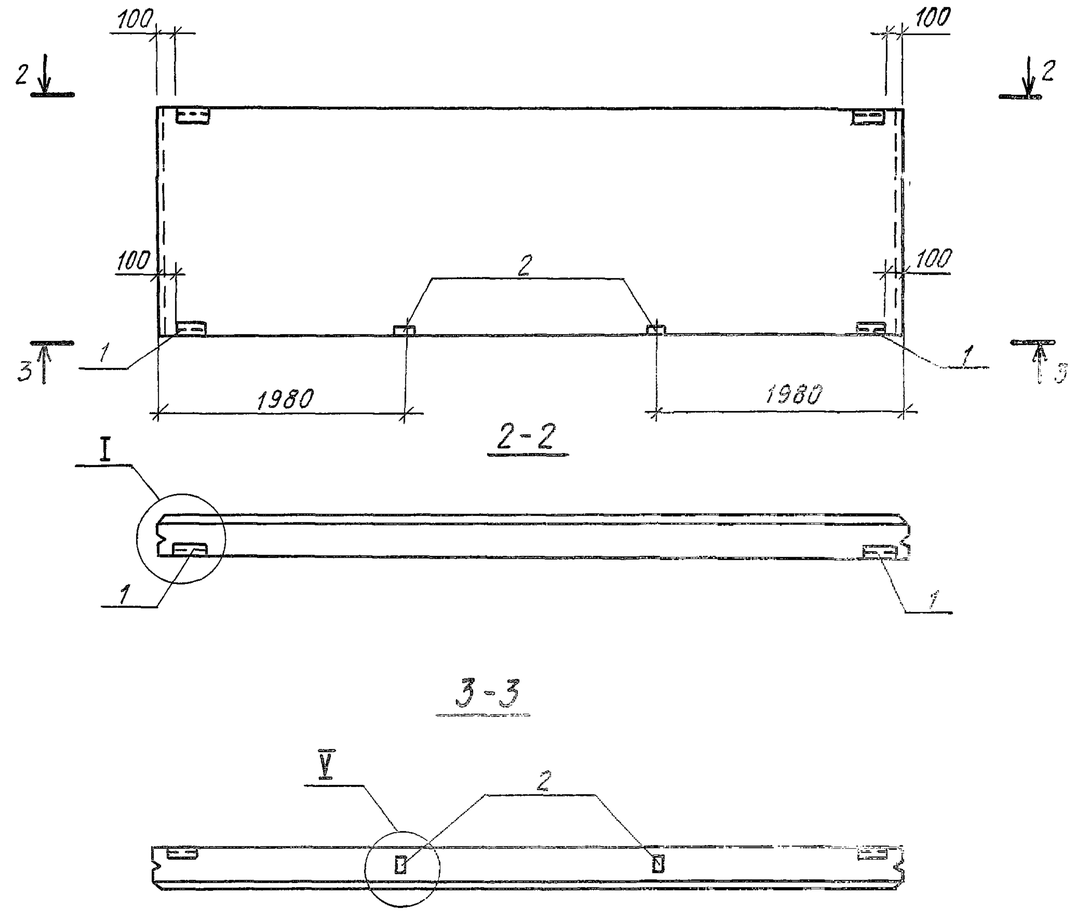

1. Технические требования см. 1.030.1-1.1-1.00 ТО
2. Опалубочные чертежи панелей см. серию 1.030.1-1, вып. 1-1
3. В маркировке панелей в знаменателе дана условная марка, принятая по схеме расположения панелей.
4. Панели отличаются от серийных наличием дополнительных закладных изделий
5. Узлы см. серию 1.030.1-1, вып. 0-3, 0-1
6. Ведомость расхода стали на закладные изделия см. КЖИ-ПС, листы 2,3

ГИП	Бетехтин		
Рук. бр.	Сидорова		
Гл. спец.	Питьев		
Рук. гр.	Пяткова		
Вед. инж.	Сартисон		

Привязан

Инв. №

503-1-97.91 - КЖИ-ПС17, ПС18

Панели стеновые ПС 17, ПС 18

Стадия	Масса	Масштаб
РП		
Лист	Листов	

Железобетон

Новосибирское арендное предприятие ГИПРОАВТОТРАНС

Инв. № подл. | Подпись и дата | Взам. инв. №

Альбом 5

ПС 60.18.2,5-4л-37-6
ПС 60.18.2,0-4л-37-6

ПС 19

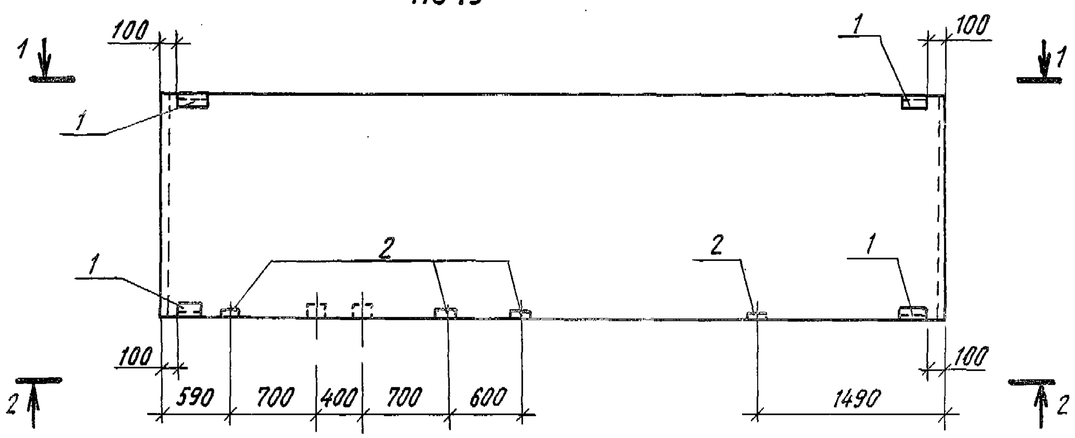

1 - 1

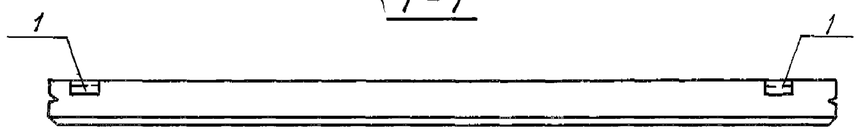

2 - 2

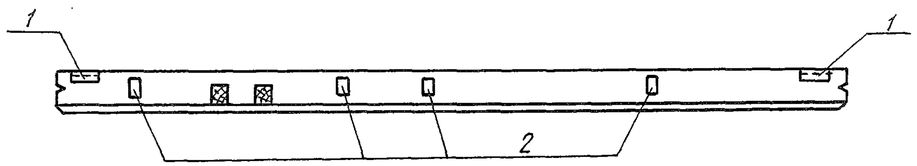

ПС 60.18.2,5-4л-37-7
ПС 60.18.2,0-4л-37-7

ПС 20

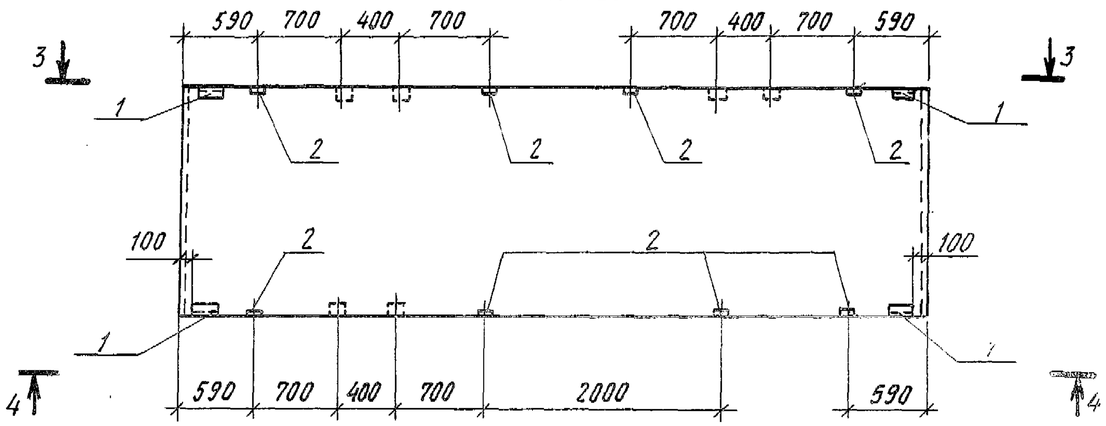

3 - 3

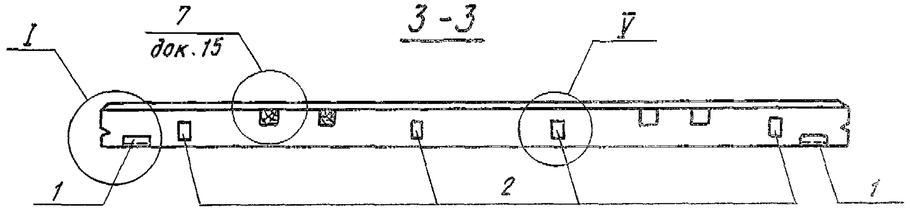

4 - 4

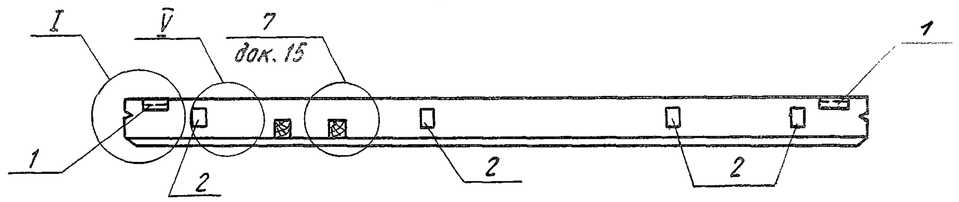

1. Технические требования см. 1.030.1-1.1-1.00 ТО
2. Опалубочные чертежи панелей см. серию 1.030.1-1, вып. 1-1
3. В маркировке панелей в знаменателе дана условная марка, принятая по схеме расположения панелей.
4. Панели отличаются от серийных наличием дополнительных закладных изделий.
5. Узлы см. серию 1.030.1-1, вып. 0-3, 0-1
6. Ведомость расхода стали на закладные изделия см. КЖИ-ПС, листы 2,3

Привязан

Инв. №

ГИП	Бетехтин	
Рук. бр.	Сидорова	
Гл. спец.	Питьев	
Рук. гр.	Пяткова	
Вед. инж.	Сартисон	

503-1-97.91-КЖИ-ПС19, ПС20

Панели стеновые ПС19, ПС20

Стадия	Масса	Масштаб
РП		1:50
Лист 1	Листов 3	

Железобетон

Новосибирское арендное предприятие ГИПРОАВТОТРАНС

Взам. инв. № | Подпись и дата | Инв. № подл.

Альбом 5

ПС 63.18.2,5-4л-2.37-1
ПС 62,5.18.2,0-4л-2.37-1
ПС 22

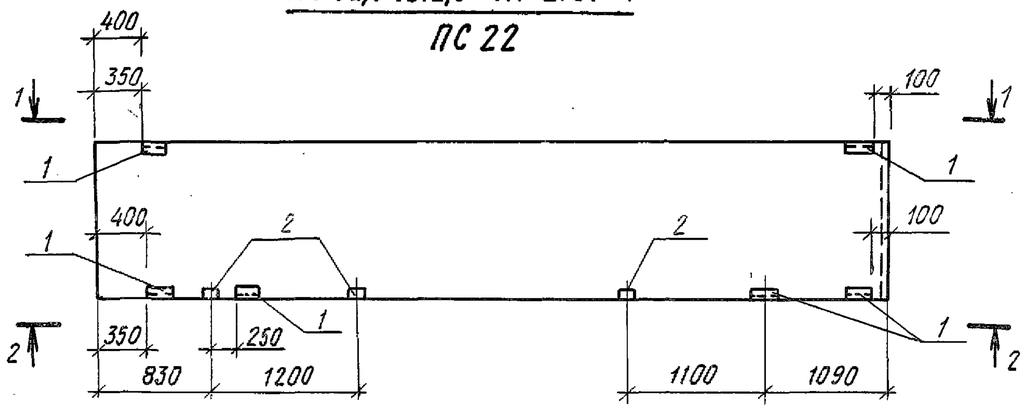

1-1

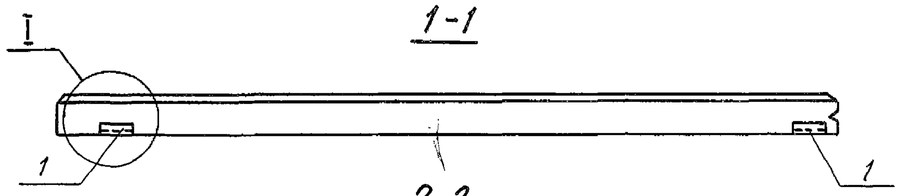

2-2

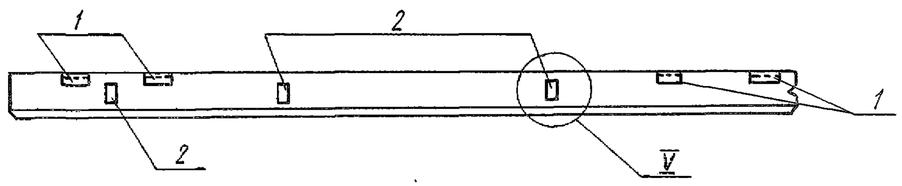

ПС 30.12.2,5-6л-53-1
ПС 30.12.2,0-6л-53-1
ПС 23

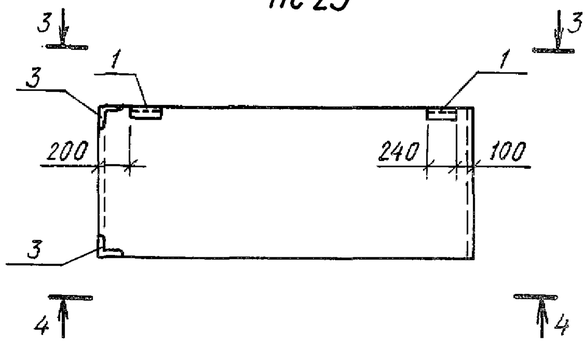

3-3

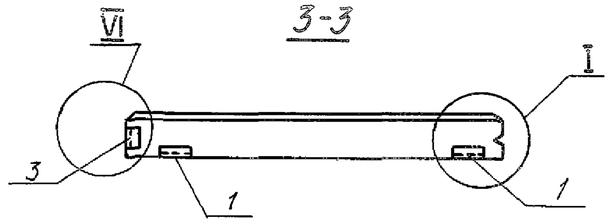

4-4

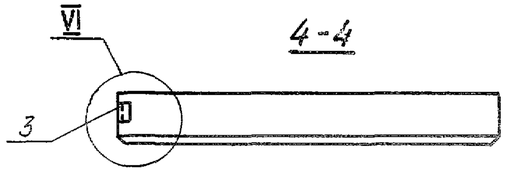

ПС 30.12.2,5-6л-54-1
ПС 30.12.2,0-6л-54-1
ПС 24

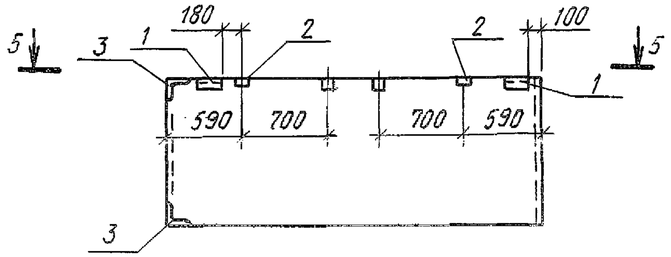

5-5

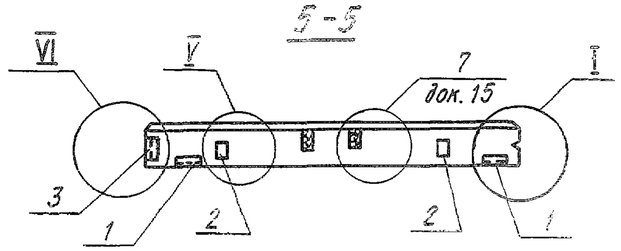

1. Технические требования см. 1.030.1-1.1-100ТО
2. Опалубочные чертежи панелей см. серию 1.030.1-1 вып. 1-1
3. В маркировке панелей в знаменателе дана условная марка, принятая по схеме расположения панелей
4. Панели отличаются от серийных наличием дополнительных закладных изделий.
5. Узлы см. серию 1.030.1-1 вып. 0-3, 0-1.
6. Ведомость расхода стали на изделия см. КЖИ-ПС листы 2,3

Привязан

Инв. №

ГИП	Бетехтин	
Рук. бр.	Сидорова	
Гл. спец.	Питьев	
Рук. гр.	Пяткова	
Вед. инж.	Сартисан	

503-1-97.91-КЖИ-ПС22...ПС24

Панели стеновые ПС 22...ПС24

Стадия	Масса	Масштаб
РП		1:50
Лист 1	Листов 3	

Железобетон

Новосибирское арендное предприятие ГИПРОАВТОТРАНС

Инв. № подл. | Подпись и дата | Взам. инв. №

Альбом 5

2ПС 20,3.12.2,5-л-73-1
2ПС 20.12.2,0-л-73-1

ПС25

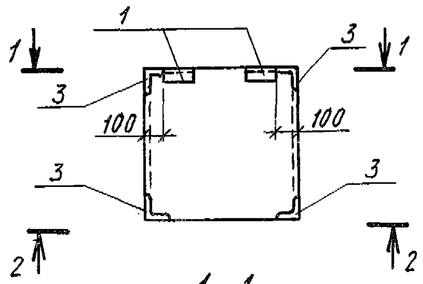

1-1

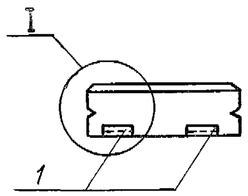

2-2

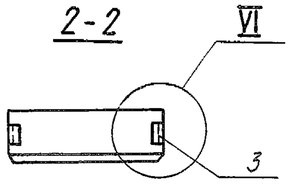

2ПС 20,3.12.2,5-л-73-2
2ПС 20.12.2,0-л-73-2

ПС26

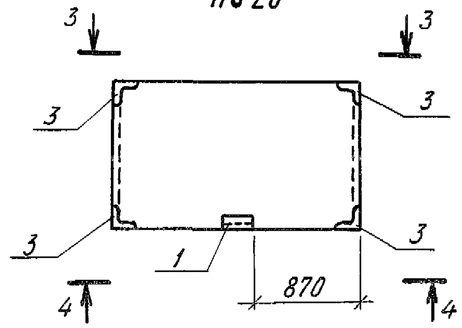

3-3

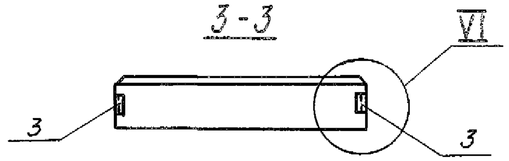

4-4

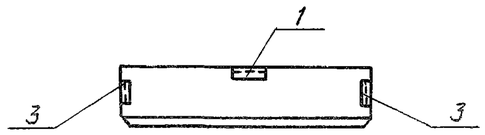

2ПС11,3.12.2,5-л-72-1 ; 2ПС11,3.18.2,0-л-72-1
2ПС 11.12.2,0-л-72-1 ; 2ПС 11.18.2,0-л-72-1

ПС28 ПС30

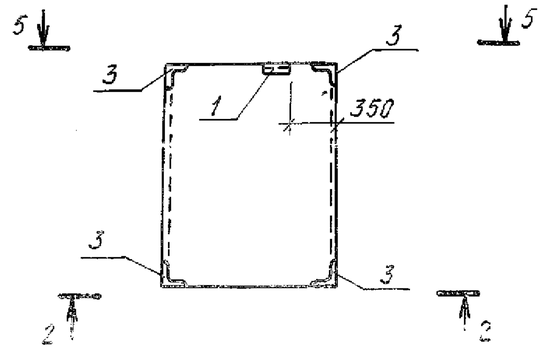

5-5

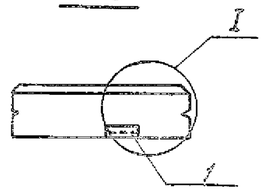

1. Технические требования см. 1.030.1-1.1-1.00 ТО
2. Опалубочные чертежи панелей см. серию 1.030.1-1, вып. 1-1
3. В маркировке панелей в знаменателе дана условная марка, принятая по схеме расположения панелей.
4. Панели отличаются от серийных наличием дополнительных закладных изделий
5. Узлы см. серию 1.030.1-1 вып. 0-3.
6. Ведомость расхода стали на закладные изделия см. КЖИ-ПС, листы 2,3

ГИП	Бетехтин		
Рук. бр.	Сидорова		
Гл. спец.	Питьев		
Рук. гр	Пяткова		
Вед. инж	Сартисон		

Привязан

Инв. №

503-1-97.91 - КЖИ - ПС25, ПС26, ПС28, ПС30

Панели стеновые ПС25, ПС26, ПС28, ПС30

Стадия	Масса	Масштаб
РП		1:50
Лист 1	Листов 3	

Железобетон

Новосибирское арендное предприятие ГИПРОАВТОТРАНС

Альбом 5

2ПС11.3.12.2,5-л-72-2
2ПС 11.12.2,0-л-72-2

ПС 29

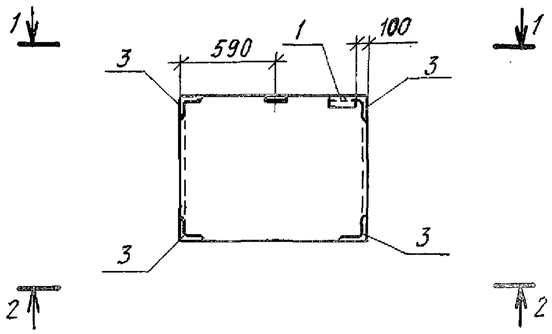

1-1

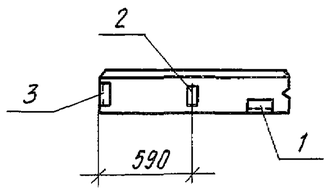

2-2

2ПС 18.12.2,5-л-73-1 ; 2ПС18.18.2,5-л-73-1
2ПС 17.12.2,0-л-73-1 ; 2ПС17.18.2,0-л-73-1

ПС32 ПС 33

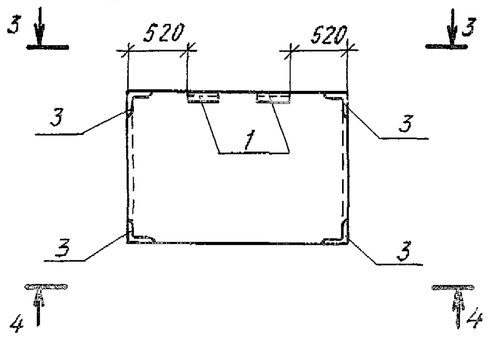

3-3

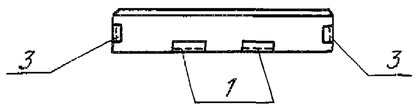

4-4

2ПС 9.12.2,5-л-72-1 ; 2ПС 9.18.2,5-л-72-1
2ПС.8.12.2,0-л-72-1 ; 2ПС.8.18.2,0-л-72-1

ПС 34 ПС35

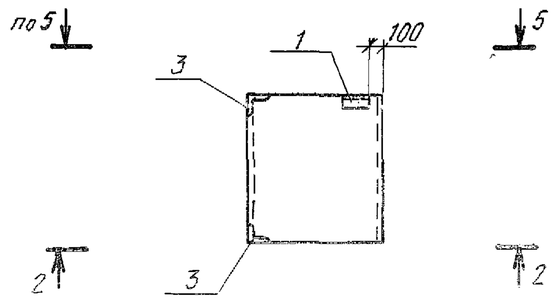

2ПС11.12.2,0-л-72-3

ПС 31

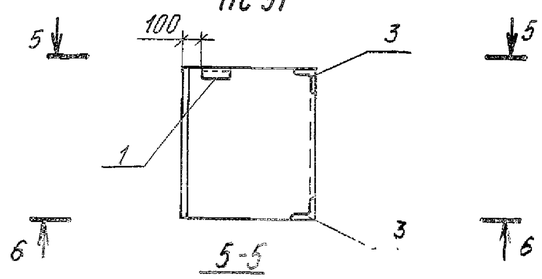

5-5

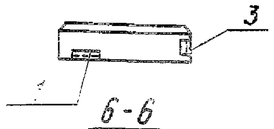

6-6

1. Технические требования см. 1.030.1-1.1-1.00 ТО
2. Опалубочные чертежи панелей см. серию 1.030.1-1, вып. 1-1
3. В маркировке панелей в знаменателе дана условная марка, принятая по схеме расположения панелей
4. Панели отличаются от серийных наличием дополнительных закладных изделий.
5. Узлы см. серию 1.030.1-1 вып. 0-3
6. Ведомость расхода стали на закладные изделия см. КЖИ-ПС листы 2,3.

ГИП	Бетехтин		
Рук.бр.	Сидорова		
Гл.спец	Питьев		
Рук.гр.	Пяткова		
Вед.инж.	Сартисон		

Привязан

Инв.№

503-1-97.91 -КЖИ- ПС29, ПС31 ПС32...ПС35

Панели стеновые ПС29, ПС31, ПС32...ПС35

Железобетон

Стадия	Масса	Масштаб
РП		1:50
Лист 1	Листов 3	

Новосибирское арендное предприятие ГИПРОАВТОТРАНС

Альбом 5

/начало/

Поз.	Наименование	Количество на одну панель ПС																						Обозначение документа
		ПС1	ПС2	ПС3	ПС4	ПС5	ПС6	ПС7	ПС8	ПС9	ПС10	ПС11	ПС12	ПС13	ПС14	ПС15	ПС16	ПС17	ПС18	ПС19	ПС20	ПС21	ПС22	
1	Изделие закладное М2	2	2	2	2	4	2	4	4	4	2	2	2	4	4	5	4	5	4	4	4	3	6	1.030.1-1. 1-3 30-01
2	М9					4	4	2	8	8				8	4	2	8	2	2	4	8	4	3	1.030.1-1. 1-3 36
3	М11																							1.030.1-1. 1-3 35-01
	М14				2																			

/окончание/

Поз.	Наименование	Количество на одну панель ПС																		Обозначение документа
		ПС23	ПС24	ПС25	ПС26	ПС27	ПС28	ПС29	ПС30	ПС31	ПС32	ПС33	ПС34	ПС35	ПС36	ПС37	ПС38			
1	Изделие закладное М2	2	2	2	1	2	1	1	1	1	2	2	1	1	2	2	4			1.030.1-1. 1-3 30-01
2	М9		2			4		1							5		10			1.030.1-1. 1-3 36
3	М11	2	2	4	4		4	4	4	2	4	4	2	2						1.030.1-1. 1-3 35-01

Привязан

Инв.№

ГИП	Бетехтин	
Рук.гр.	Сидорова	
Гл.спец.	Питьев	
Рук.гр.	Пяткова	
Вед.инж.	Сартисон	

503-1-97.91 -КЖИ -ПС1...ПС38

Выборка закладных изделий панелей ПС1...ПС38.

Стадия	Лист	Листов
РП	2	3

Новосибирское арендное предприятие ГИПРОАВТОТРАНС

Альбом 5

(начало)

Марка элемента	Изделия закладные											Общий расход
	Арматура класса			Прокат марки							Всего	
	AIII			Ст3пс5-1								
	ГОСТ 5781-82*			ГОСТ 8509-86			ГОСТ 19903-74*					
	ф10		Итого	L63×6		Итого	-6×60	-8×100		Итого		
ПС1...ПС3, ПС10...ПС12 ПС37	0,4		0,4	2,74		2,74	1,12			1,12	4,26	4,26
ПС4	1,12		1,12	2,74		2,74	2,48	6,28		8,76	12,62	12,62
ПС5, ПС14, ПС19	2,32		2,32	5,48		5,48	2,24	4,0		6,24	14,04	14,04
ПС6, ПС27	1,92		1,92	2,74		2,74	1,12	4,0		5,12	9,78	9,78
ПС7, ПС18	1,56		1,56	5,48		5,48	2,24	2,0		4,24	11,28	11,28
ПС8, ПС9, ПС13 ПС16, ПС20	3,84		3,84	5,48		5,48	2,24	8,0		10,24	19,56	19,56
ПС15, ПС17	1,76		1,76	6,85		6,85	2,8	2,0		4,8	13,41	13,41
ПС22	2,34		2,34	8,22		8,22	3,36	3,0		6,36	16,92	16,92
ПС23	1,28		1,28	4,58		4,58	1,12			1,12	6,98	6,98
ПС24	2,04		2,04	4,58		4,58	1,12	2,0		3,12	9,74	9,74
ПС25, ПС32, ПС33	2,16		2,16	6,42		6,42	1,12			1,12	9,7	9,7
ПС26, ПС28, ПС30	1,96		1,96	5,05		5,05	0,56			0,56	7,57	7,57
ПС31, ПС34, ПС35	1,08		1,08	3,21		3,21	0,56			0,56	4,85	4,85
ПС36	2,3		2,3	2,74		2,74	1,12	5,0		6,12	11,16	11,16
ПС38	4,6		4,6	5,48		5,48	2,24	10,0		12,24	22,32	22,32
ПС21	2,18		2,18	3,77		3,77	1,68	4,0		5,68	11,63	11,63
ПС29	2,34		2,34	5,05		5,05	0,56	1,00		1,56	8,95	8,95

Взам. инв.№ | Подпись и дата | Инв.№ подл.

Привязан

Инв.№

ГИП	Бетехтин	
Рук.бр.	Сидорова	
Гл.спец.	Питьев	
Рук.гр	Пяткова	
Вед.инж.	Сартисон	
Инж.	Смельчакова	

503-1-97.91 - КЖИ - ПС1...ПС38

Ведомость расхода стали на закладные изделия панелей ПС1...ПС38.

Стадия	Лист	Листов
РП	3	3

Новосибирское арендное предприятие ГИПРОАВТОТРАНС

Альбом 5

1-1

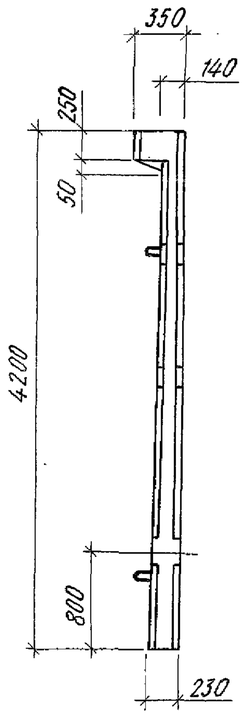

ПС1-42-БГ3-1
ПС3

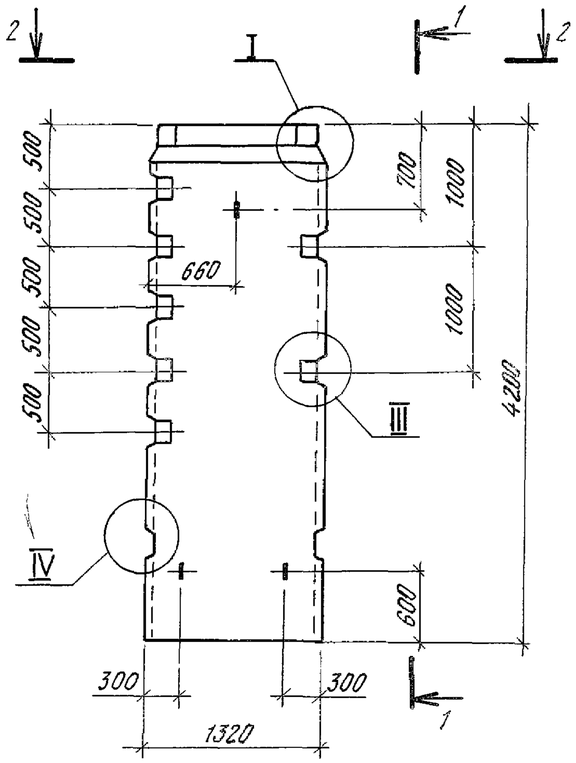

ПС1-42-БГ3-2

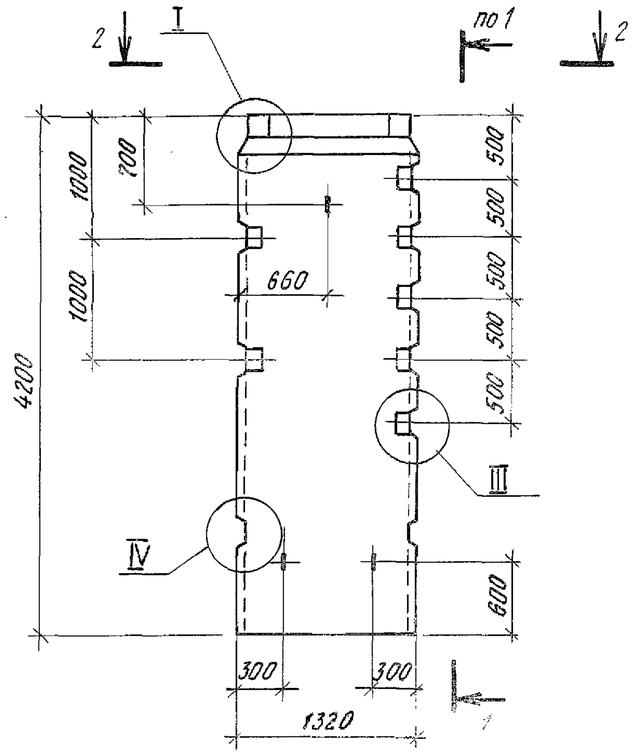

2-2

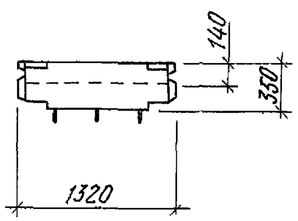

Ведомость расхода стали на элемент, кг

Марка элемента	Изделия арматурные														Изделия закладные				Общий расход
	Арматура класса								Прокат марки					Всего	Арматура класса			Всего	
	Вр I			A III					Ст 3пс5-1						Ас-II				
	ГОСТ 6727-80*			ГОСТ 5781-82*					ГОСТ 103-76*						ГОСТ 5781-82*				
	ф5		Итого	ф8	ф10	ф12	ф14	Итого	-60×6	-120×6	-200×6		Итого		ф16		Итого		
ПС1-42-БГ3-1 ПС1-42-БГ3-2	7,94		7,94	26,08	0,5	28,31	62,39	117,28	3,0	15,82	4,52		23,34	148,56	6,39		6,39	154,95	154,95

1. Панели ПС1-42-БГ3-1, ПС1-42-БГ3-2 выполнить в опалубке панели ПС1-42-БГ3 серии 3.900.1-10 вып.1-1
2. Узлы см. 3.900.1-10.1-1-24.
3. Армирование панели см. листы 503-1-97.91 -КЖИ-ПС1-42-БГ3-1 лист 2,3

Привязан

Инв.№

ГИП	Бетехтин	
Рук. бр.	Сидорова	
Гл. спец.	Питьев	
Рук. гр	Пяткова	
Вед. инж.	Сартисон	
Инж.	Смельчакова	

503-1-97.91 - КЖИ - ПС1-42-БГ3-1, ПС1-42-БГ3-2

Панель ПС1-42-БГ3-1, ПС1-42-БГ3-2

Железобетон

Стадия	Масса	Масштаб
РП	2750кг	1:50
Лист 1	Листов 3	

Новосибирское арендное предприятие ГИПРОАВТОТРАНС

Взам. инв.№ | Подпись и дата | Инв.№ подл.

Альбом 5

1-1

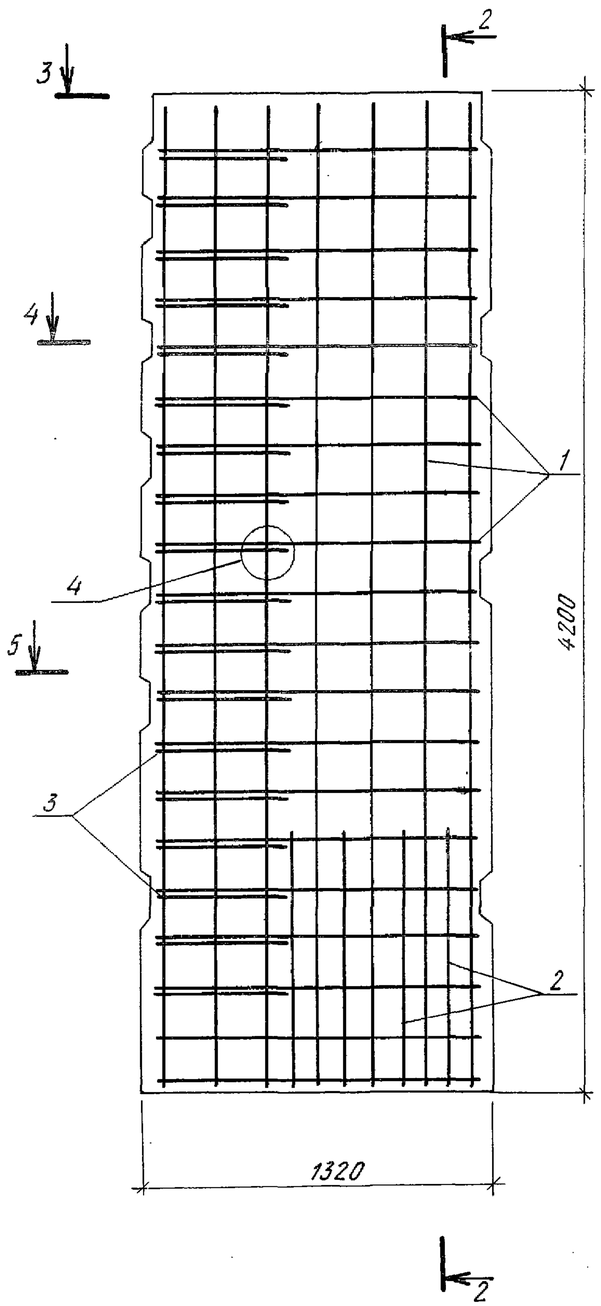

2-2

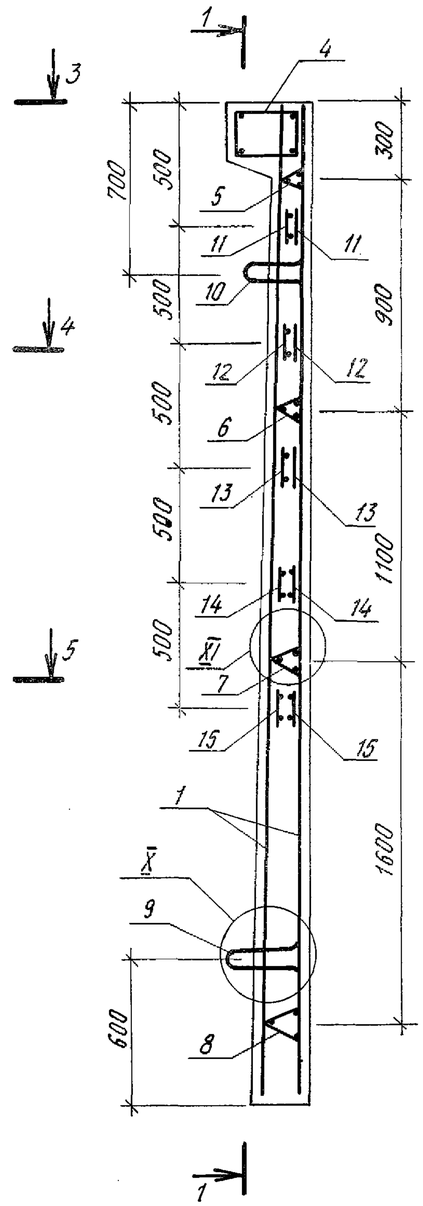

3-3

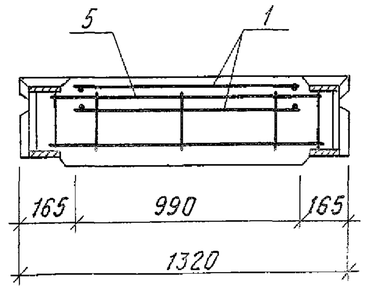

5-5

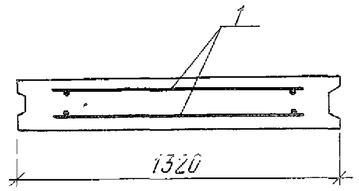

4-4

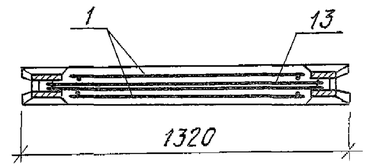

1. Узлы см. 3.900.1-10.1-1-24
2. Спецификацию см. 503-1-97.91 -КЖИ-ПС1-42-БГ3-1, лист 3
3. Сетки поз.1 ориентировать выпусками длиной 225 мм к верхнему торцу панели.
4. Защитный слой до любой арматуры не менее 20 мм.
5. Технические условия см. 3.900.1-10.1-3ТУ и 3.900.1-10.1-2-ПЗ

ГИП	Бетехтин		503-1-97.91 - КЖИ-ПС1-42-БГ3-1
Рук. бр.	Сидорова		
Гл. спец.	Питьев		Панель ПС1-42-БГ3-1
Рук. гр.	Пяткова		
Вед. инж	Сартисон		
Инж.	Смельчакова		

Стадия	Масса	Масштаб
РП	2750кг	1:25 1:50
Лист 2	Листов	

Железобетон

Новосибирское арендное предприятие ГИПРОАВТОТРАНС

Привязан

Инв. №

Инв. № подл. | Подпись и дата | Взам. инв. №

Альбом 5

Формат	Зона	Поз.	Обозначение	Наименование	Кол.	Примеч.
				Сборочные единицы		
		1	503-1-97.91 -КЖИ-С7	Сетка С7	2	
		4	-КП1	Каркас КП1	1	
		5	3.900.1-10.1-2-12	КР5-2	1	
		6	503-1-97.91 -КЖИ-КР6	КР6	1	
		7	-КР7	КР7	1	
		8	3.900.1-10.1-2-12	КР5-3,5	1	
				Изделие закладное		
		9	3.900.1-10.1-2-12	МН1-16а	1	2,13
		10	3.900.1-10.1-2-12	МН1-16б	2	2,13
		11	503-1-97.91 -КЖИ-КР8	Каркас КР8	2	
		12	-КР9	КР9	2	
		13	-КР10	КР10	2	
		14	-КР11	КР11	2	
		15	-КР12	КР12	2	
				Детали		
		2		ф12АIII ГОСТ 5781-82*, ℓ=1250	4	1,11 кг
		3		ф14АIII ГОСТ 5781-82*, ℓ=400	19	0,48 кг
				Материалы		
				Бетон класса В15		1,1 м³

Взам. инв. №

Подпись и дата

Инв. № подл.

Привязан

Инв. №

ГИП	Бетехтин	
Рук. бр.	Сидорова	
Гл. спец	Питьев	
Рук. гр.	Пяткова	
Вед. инж.	Сартисов	
Инж.	Смельчакова	

503-1-97.91 -КЖИ-ПС1-42-БГ3-1

Панель ПС1-42-БГ3-1

Стадия	Масса	Масштаб
РП	2750 кг	б/м

Лист 3 | Листов

Железобетон

Новосибирское арендное предприятие ГИПРОАВТОТРАНС

Альбом 5

ПС1-42-БГ3а
ПС1

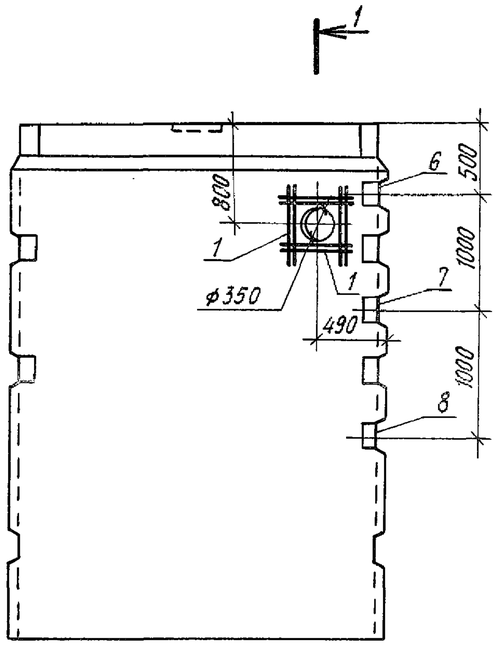

1-1

ПС1-42-БГ3б
ПС2

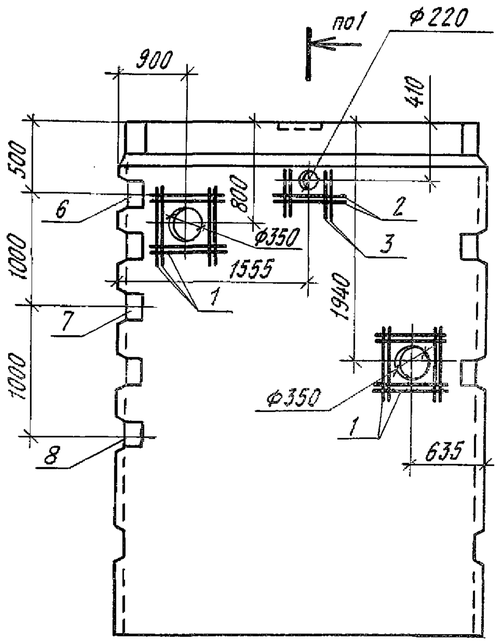

ПС1-42-БГ3-2а
ПС4

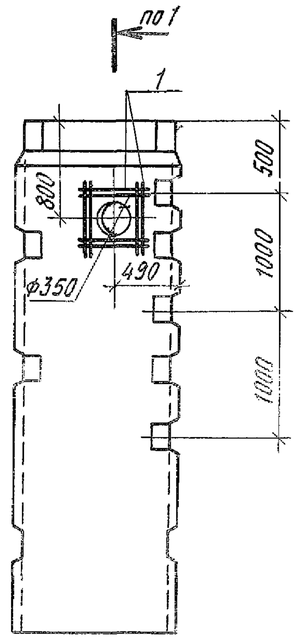

1. Технические требования см. 3.900.1-10.1-1-П3
2. Опалубочные чертежи панелей см. 3.900.1-10.1-1-5, 503-1-97.91 -КЖИ-ПС1-42-БГ3-1, ПС1-42-БГ3-2
3. В маркировке панелей в знаменателе дана условная марка, принятая на схеме расположения панелей.
4. Панели отличаются от серийных наличием дополнительных закладных изделий и отверстий

ГИП	Бетехтин		
Рук.бр.	Сидорова		
Гл.спец.	Питьев		
Рук.гр.	Пяткова		
Вед.инж.	Сартисон		
Инж.	Смельчакова		

Привязан

Инв.№

503-1-97.91 - КЖИ-ПС1, ПС2, ПС4

Панели ПС1, ПС2, ПС4

Стадия	Масса	Масштаб
РП	6100 кг 2750 кг	1:50
Лист 1	Листов	

Железобетон

Новосибирское арендное предприятие ГИПРОАВТОТРАНС

Взам. инв.№ | Подпись и дата | Инв.№ подл.

Альбом 5

ПС1-42-БГ3-2б
ПС5

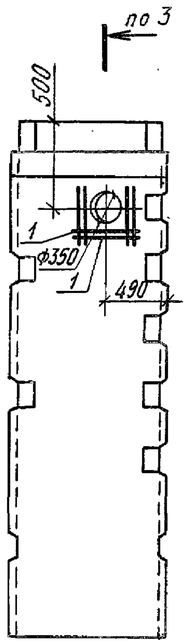

ПС1-42-БГ3-1а
ПС6

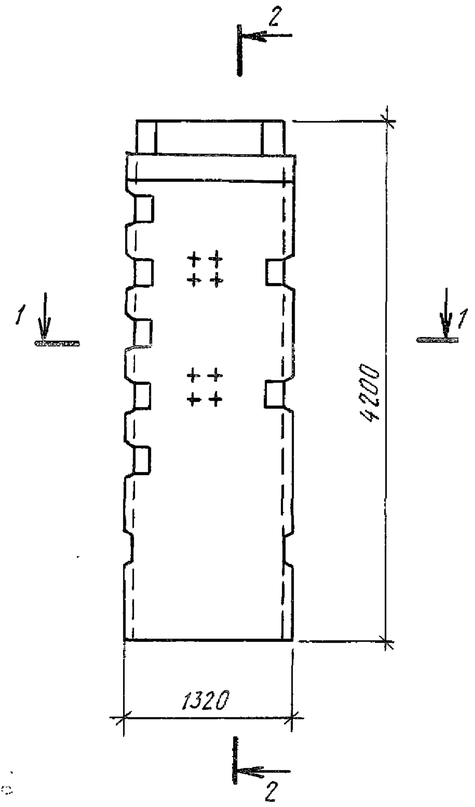

ПС1-42-БГ3-2в
ПС7

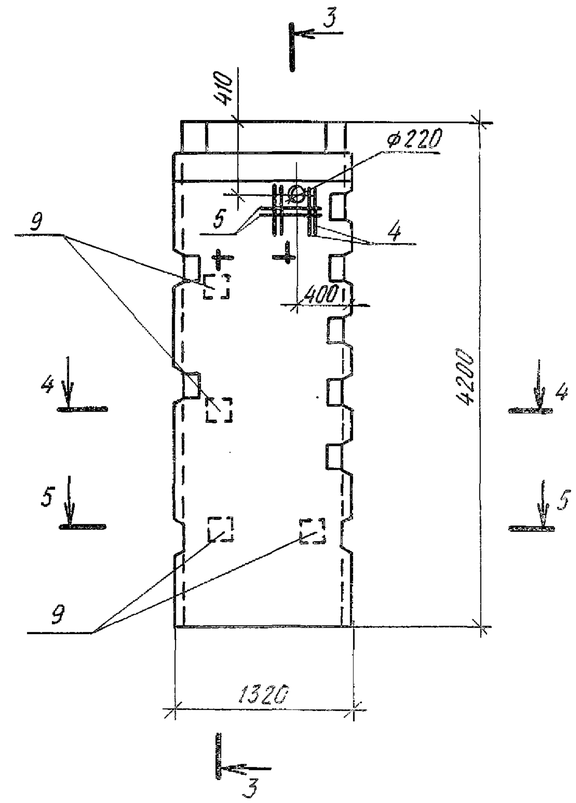

2-2

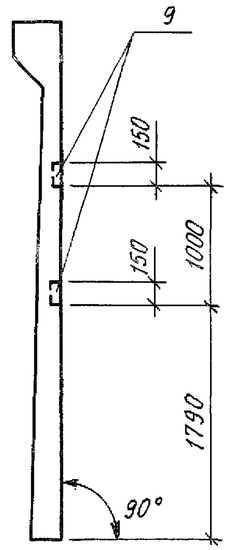

3-3

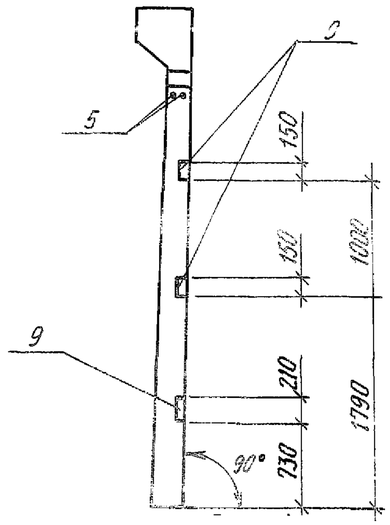

1-1

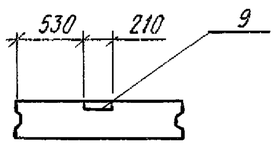

4-4

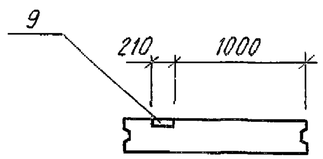

5-5

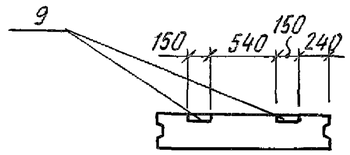

1. Технические требования см. 3.900.1-10.1-1-ПЗ
2. Опалубочные чертежи панелей см. 503-1-97.91-КЖИ-ПС1-42-БГ3-1, ПС1-42-БГ3-2
3. В маркировке панелей в знаменателе дана условная марка, принятая на схеме расположения панелей.
4. Панели отличаются от серийных наличием дополнительных изделий и отверстий

Инв.№ подл. | Подпись и дата | Взам. инв.№

Привязан

Инв.№

ГИП	Бетехтин		
Рук.бр.	Сидорова		
Гл.спец.	Питьев		
Рук.гр.	Пяткова		
Вед.инж.	Сартисон		
Инж.	Смельчакова		

503-1-97.91-КЖИ-ПС5...ПС7

Панели ПС5...ПС7

Стадия	Масса	Масштаб
РП	2750 кг	1:50
Лист 1	Листов	

Железобетон

Новосибирское арендное предприятие ГИПРОАВТОТРАНС

Альбом 5

Поз.	Наименование	Кол. на панель								Обозначение документа
		ПС1	ПС2	ПС4	ПС5	ПС6	ПС7			
	Детали									
1	⌀10 AIII ГОСТ 5781-82*, ℓ=750	16	32	16	12					
2	⌀10 AIII ГОСТ 5781-82*, ℓ=620		4							
3	⌀10 AIII ГОСТ 5781-82*, ℓ=420		4							
4	⌀10 AIII ГОСТ 5781-82* ℓ=390						8			
5	⌀10 AIII ГОСТ 5781-82* ℓ=590						4			
6	Каркас плоский КР8	2	2							503-1-97.91 -КЖИ- КР8, КР10, КР12
7	КР10	2	2							- КР8, КР10, КР12
8	КР12	2	2							- КР8, КР10, КР12
9	Изделие закладное М4-36					2	4			1.400-6/76, вып.1, лист 90

Привязан

Инв. №

Инв. № подл. | Подпись и дата | Взам. инв. №

ГИП	Бетехтин	
Рук.гр	Сидорова	
Гл.спец.	Питьев	
Рук.гр.	Пяткова	
Вед.инж.	Сартисон	
Инж.	Смельчакова	

503-1-97.91 - КЖИ-ПС1,ПС2,ПС4...ПС7

Ведомость дополнительных закладных изделий на панели ПС1,ПС2,ПС4...ПС7

Стадия	Лист	Листов
РП	2	

Новосибирское арендное предприятие ГИПРОАВТОТРАНС

Альбом 5

Марка элемента	Изделия закладные													Общий расход
	Арматура класса								Прокат марки				Всего	
	Вр I			А III					Ст 3 пс 5-1					
	ГОСТ 6727-80*			ГОСТ 5781-82*					ГОСТ 103-76*					
	ф5		Итого	ф8	ф10	ф12		Итого	L6×120			Итого		
ПС 1	0,9		0,9	3,84	7,36	13,02		24,22	6,78			6,78	31,9	31,9
ПС 2	0,9		0,9	3,84	17,29	13,02		34,15	6,78			6,78	41,83	41,83
ПС 4					7,4			7,4					7,4	7,4
ПС 5					5,56			5,56					5,56	5,56
ПС 6						1,00		1,00		4,00		4,00	5,00	5,00
ПС 7					3,38	2,00		5,38		8,00		8,00	13,38	13,38

Привязан

Инв.№

ГИП	Бетехтин	
Рук.бр.	Сидорова	
Гл. спец.	Питьев	
Рук. гр.	Пяткова	
Вед.инж.	Сартисон	
Инж.	Смельчакова	

503-1-97.91 -КЖИ-ПС1,ПС2,ПС4...ПС7

Ведомость расхода дополнительной стали на панели ПС1,ПС2,ПС4...ПС7

Стадия	Лист	Листов
РП	3	

Новосибирское арендное предприятие ГИПРОАВТОТРАНС

Альбом 5

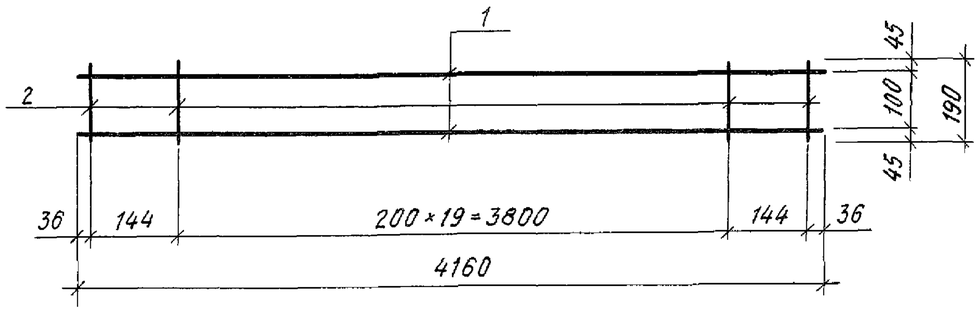

Формат	Зона	Поз.	Обозначение	Наименование	Кол.	Примеч.
		1		Ф12 AIII ГОСТ 5781-82*, ℓ=4160	2	7,38 кг
		2		Ф14 AIII ГОСТ 5781-82*, ℓ=150	21	4,83 кг

Привязан

Инв. №

ГИП	Бетехтин	
Рук. бр.	Сидорова	
Гл. спец.	Питьев	
Рук. гр.	Пяткова	
Вед. инж.	Сартисон	
Инж.	Смельчакова	

503-1-97.91- КЖИ-КР1

Каркас КР1

Стадия	Масса	Масштаб
РП	12,21кг	б/м

Лист 1 Листов

Сталь

Новосибирское арендное предприятие ГИПРОАВТОТРАНС

Взам. инв. № | Подпись и дата | Инв. № подл.

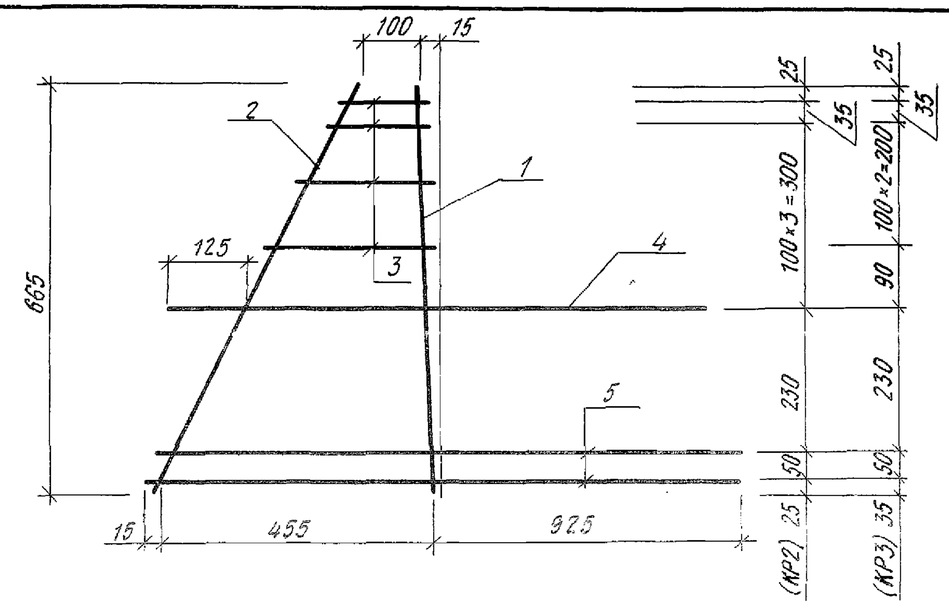

Формат	Зона	Поз	Обозначение	Наименование	Кол.	Примеч.
		1		Ф12AIII ГОСТ 5781-82*, ℓ=670	1	0,59 кг
		2		Ф6AIII ГОСТ 5781-82*, ℓ=760	1	0,17 кг
		3		Ф8AIII ГОСТ 5781-82*, ℓ=140÷280	4	0,32 кг
		4		Ф10AIII ГОСТ 5781-82*, ℓ=1370	1	0,78 кг
		5		Ф6AIII ГОСТ 5781-82*, ℓ=1395	1	0,31 кг

Привязан

Инв. №

ГИП	Бетехтин	
Рук. бр.	Сидорова	
Гл. спец.	Питьев	
Рук. гр.	Пяткова	
Вед. инж.	Сартисон	
Инж.	Смельчакова	

503-1-97.91 - КЖИ-КР2, КР3

Каркас КР2, КР3

Стадия	Масса	Масштаб
РП	2,17кг	б/м

Лист 1 Листов

Сталь

Новосибирское арендное предприятие ГИПРОАВТОТРАНС

Взам. инв. № | Подпись и дата | Инв. № подл.

Альбом 5

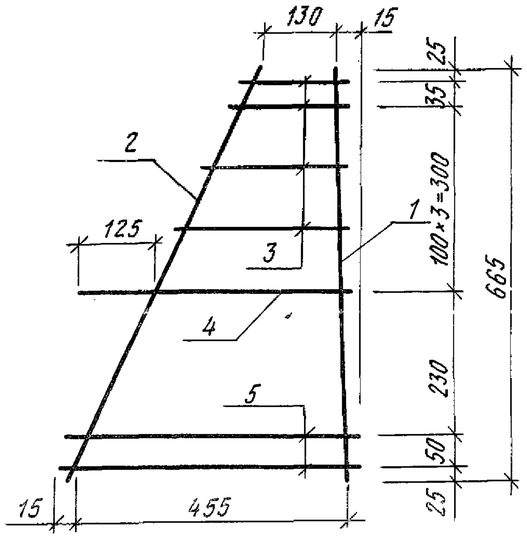

Формат	Зона	Поз.	Обозначение	Наименование	Кол.	Примеч.
		1		ф12АIII ГОСТ 5781-82*, ℓ=670	1	0,59 кг
		2		ф6АIII ГОСТ 5781-82*, ℓ=750	1	0,17 кг
		3		ф8АIII ГОСТ 5781-82*, ℓ=170÷300	4	0,28 кг
		4		ф10АIII ГОСТ 5781-82*, ℓ=450	1	0,28 кг
		5		ф6АIII ГОСТ 5781-82*, ℓ=500	2	0,22 кг

Привязан

Инв. №

ГИП	Бетехтин	
Рук. бр.	Сидорова	
Гл.спец.	Питьев	
Рук.гр.	Пяткова	
Вед.инж	Сартисон	
Инж.	Смельчакова	

503-1-97.91- КЖИ -КР4

Каркас КР4

Стадия	Масса	Масштаб
РП	1,54 кг	1:10

Лист 1 Листов

Сталь

Новосибирское арендное предприятие ГИПРОАВТОТРАНС

Взам. инв.№ | Подпись и дата | Инв.№ подл.

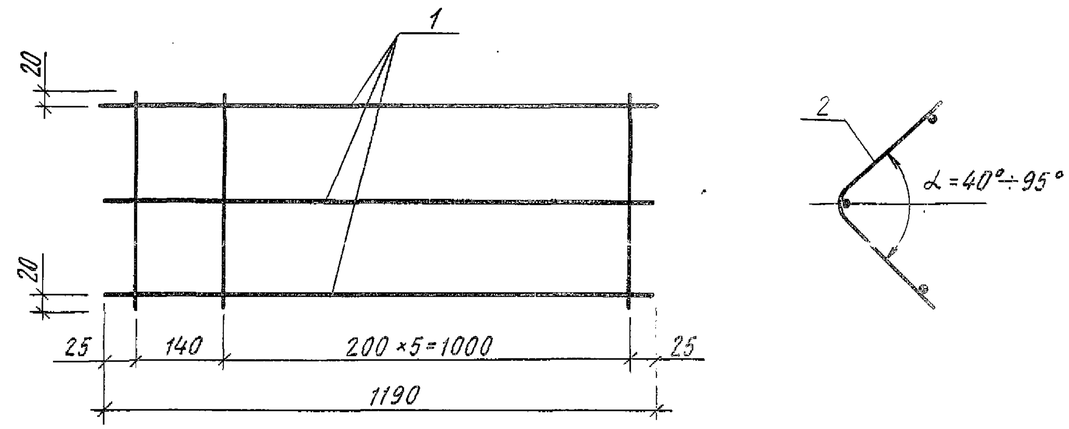

Формат	Зона	Поз	Обозначение	Наименование	Кол.	Примеч.
				КР6		
		1		ф5ВрI ГОСТ 6727-80, ℓ=1190	3	0,55 кг
		2		ф5ВрI ГОСТ 6727-80, ℓ=280	7	0,30 кг
				КР7		
		1		ф5ВрI ГОСТ 6727-80 ℓ=1190	3	0,55 кг
		2		ф5ВрI ГОСТ 6727-80 ℓ=360	7	0,39 кг

Привязан

Инв. №

ГИП	Бетехтин	
Рук.бр.	Сидорова	
Гл.спец	Питьев	
Рук.гр	Пяткова	
Вед.инж.	Сартисон	
Инж.	Смельчакова	

503-1-97.91 - КЖИ-КР6,КР7

Каркасы КР6,КР7

Стадия	Масса	Масштаб
РП	0,85 кг 0,94 кг	б/м

Лист 1 Листов

Сталь

Новосибирское арендное предприятие ГИПРОАВТОТРАНС

Взам. инв.№ | Подпись и дата | Инв.№ подл.

Альбом 5

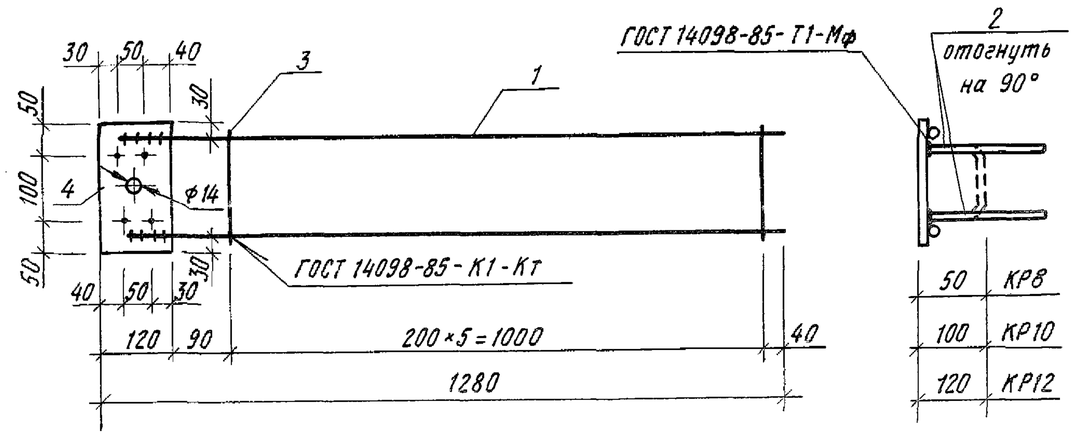

Формат	Зона	Поз.	Обозначение	Наименование	Кол.	Примеч.
				КР8, КР10, КР12		
		1		ф12АIII ГОСТ 5781-82* ℓ=1220	2	2,17 кг
		2		ф8АIII ГОСТ 5781-82*, ℓ=200	8	0,64 кг
		3		ф5ВрI ГОСТ 6727-80, ℓ=200	5	0,15 кг
		4	Сталь Ст3пс5-1	-120×6 ГОСТ 103-76*, ℓ=200	1	1,13 кг

Привязан

Инв.№

ГИП	Бетехтин	
Рук.бр.	Сидорова	
Гл.спец.	Питьев	
Рук.гр	Пяткова	
Вед.инж.	Сартисон	
Инж.	Смельчакова	

503-1-97.91 - КЖИ - КР8, КР10, КР12

Каркасы КР8, КР10, КР12

Стадия	Масса	Масштаб
РП	4,09 кг	б/м

Лист 1 Листов

Сталь

Новосибирское арендное предприятие ГИПРОАВТОТРАНС

Инв.№ подл. | Подпись и дата | Взам. инв.№

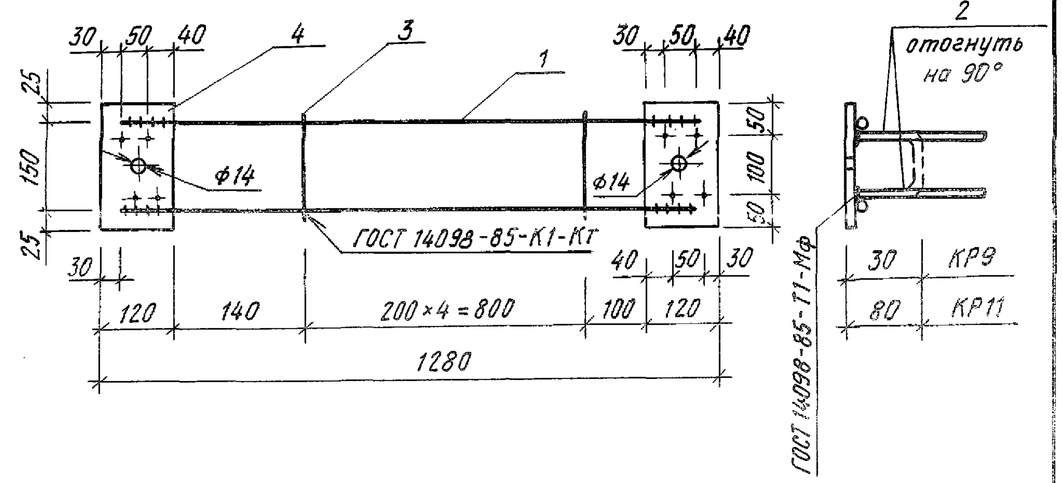

Формат	Зона	Поз	Обозначение	Наименование	Кол.	Примеч.
				КР9, КР11		
		1		ф12АIII ГОСТ 5781-82*, ℓ=1220	2	2,17 кг
		2		ф8АIII ГОСТ 5781-82*, ℓ=210	8	0,64 кг
		3		ф5ВрI ГОСТ 6727-80, ℓ=200	5	0,15 кг
		4	Сталь Ст3пс5-1	-120×6 ГОСТ 103-76*, ℓ=200	2	2,26 кг

Привязан

Инв.№

ГИП	Бетехтин	
Рук.бр.	Сидорова	
Гл.спец.	Питьев	
Рук.гр.	Пяткова	
Вед.инж.	Сартисон	
Инж.	Смельчакова	

503-1-97.91 - КЖИ - КР9, КР11

Каркасы КР9, КР11

Стадия	Масса	Масштаб
РП	5,22 кг	б/м

Лист 1 Листов

Сталь

Новосибирское арендное предприятие ГИПРОАВТОТРАНС

Инв.№ подл. | Подпись и дата | Взам. инв.№

Альбом 5

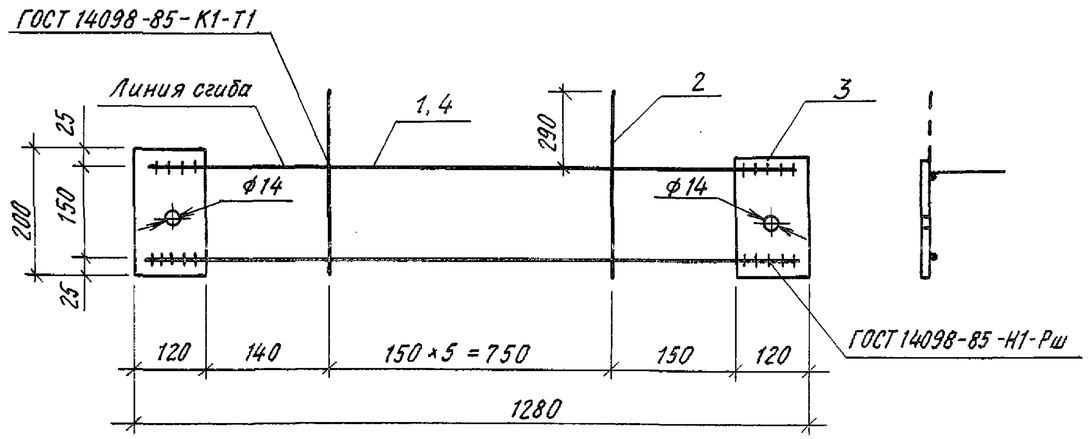

Формат	Зона	Поз	Обозначение	Наименование	Кол.	Примеч.
				КР14		
		1		ф12АIII ГОСТ 5781-82*, ℓ=1220	2	2,17кг
		2		ф5ВрI ГОСТ 6727-80*, ℓ=465	6	0,42кг
		3	Сталь Ст3пс5-1	-200×6 ГОСТ 103-76*, ℓ=120	2	2,26кг
				КР15		
		4		ф14АIII ГОСТ 5781-82*, ℓ=1220	2	2,95 кг
		2		ф5ВрI ГОСТ 6727-80,* ℓ=465	6	0,42кг
		3	Сталь Ст3пс5-1	-200×6 ГОСТ 103-76* ℓ=120	2	2,26кг

Привязан

Инв.№

ГИП	Бетехтин	
Рук.бр.	Сидорова	
Гл.спец.	Питьев	
Рук.гр.	Пяткова	
Вед.инж.	Сартисон	
Инж	Смельчакова	

503-1-97.91 -КЖИ- КР14, КР15

Каркасы КР14, КР15

Стадия	Масса	Масштаб
РП	4,85кг 5,63кг	б/м
Лист 1	Листов	

Сталь

Новосибирское арендное предприятие ГИПРОАВТОТРАНС

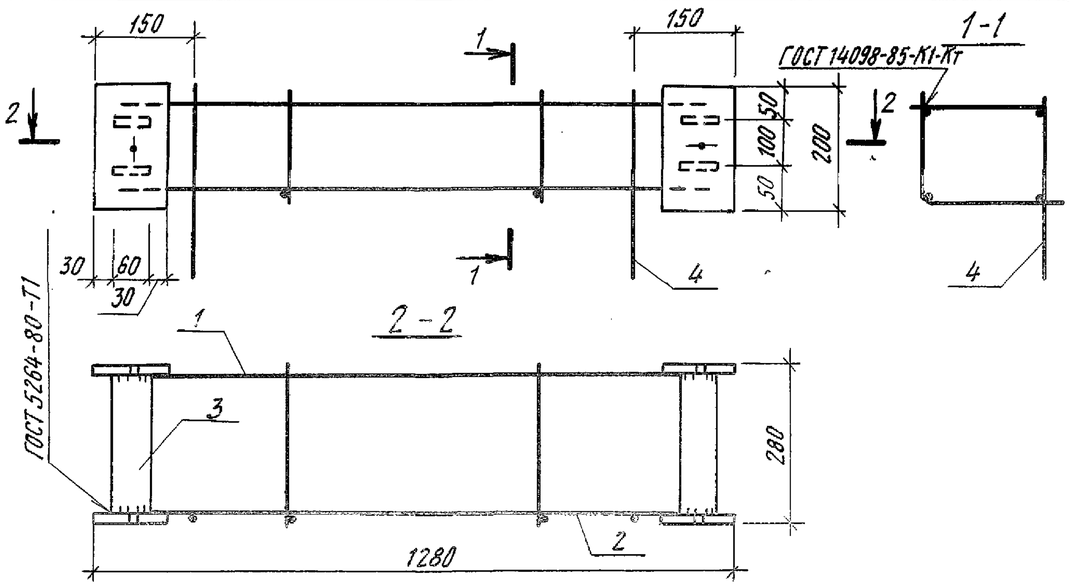

Формат	Зона	Поз	Обозначение	Наименование	Кол	Примечан.
		1	503-1-97.91 -КЖИ - КР14, КР15	КР14	1	4,85 кг
		2	- КР14, КР15	КР15	1	5,63 кг
		3		-60×6 ГОСТ 103-76*, ℓ=266	4	3,00 кг
		4		ф10АIII ГОСТ 5781-82*, ℓ=400	2	0,50 кг

Привязан

Инв.№

ГИП	Бетехтин	
Рук.бр.	Сидорова	
Гл. спец.	Питьев	
Рук.гр.	Пяткова	
Вед.инж.	Сартисон	
Инж.	Смельчакова	

503-1-97.91 -КЖИ - КП1

Каркас пространственный КП1

Стадия	Масса	Масштаб
РП	13,98кг	б/м
Лист 1	Листов	

Сталь

Новосибирское арендное предприятие ГИПРОАВТОТРАНС

Взам. инв.№ | Подпись и дата | Инв.№подл.

Альбом 5

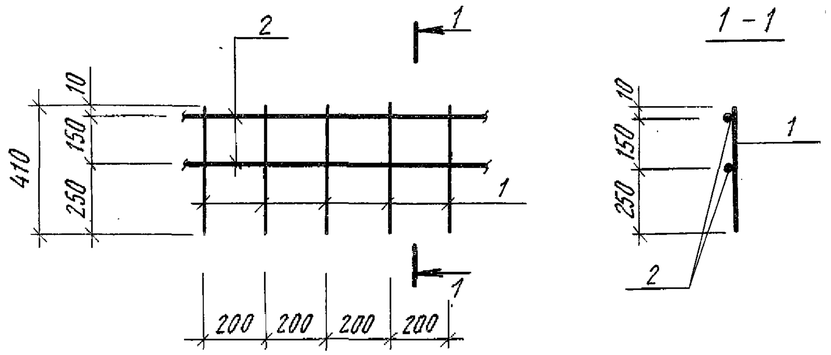

Формат	Зона	Поз.	Обозначение	Наименование	Кол.	Примеч.
		1		Ф12 AIII, ГОСТ 5781-82*, ℓ=410	5	1,8 кг
		2		Ф6 AI, ГОСТ 5781-82*, ℓ=1000	2	0,4 кг

Привязан

Инв. №

ГИП	Бетехтин	
Рук.бр.	Сидорова	
Гл.спец.	Питьев	
Рук.гр.	Пяткова	
Вед.инж.	Сартисон	
Инж.	Атрашкевич	

503-1-97.91-КЖИ-С1

Сетка арматурная С1

Стадия	Масса	Масштаб
РП	2,2кг	1:20
Лист 1	Листов 1	

Сталь Ст3пс, Ст 25 г2с

Новосибирское арендное предприятие ГИПРОАВТОТРАНС

Взам. инв.№ | Подпись и дата | Инв.№ подл.

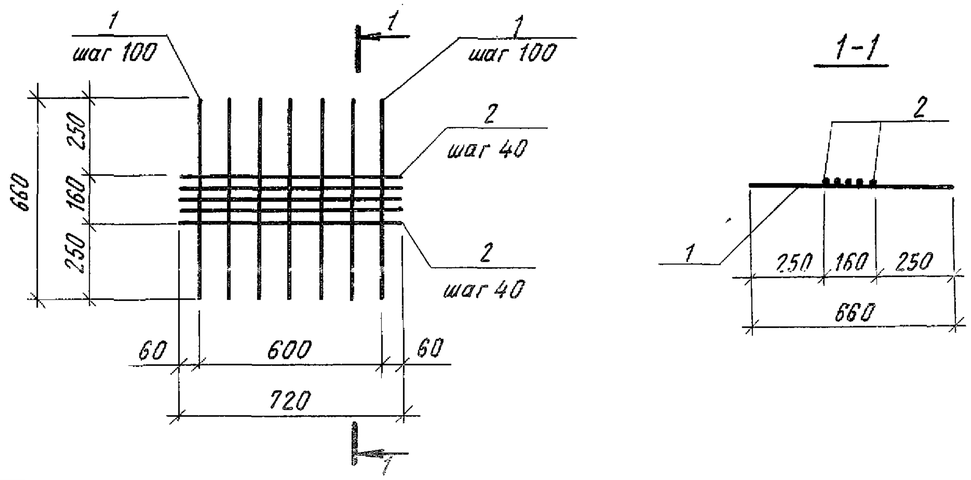

Формат	Зона	Поз.	Обозначение	Наименование	Кол	Примеч.
		1		Ф10 AI, ГОСТ 5781-82*, ℓ=660	7	2,9 кг
		2		Ф10 AI, ГОСТ 5781-82*, ℓ=720	5	2,2 кг

Привязан

Инв. №

ГИП	Бетехтин	
Рук.бр.	Сидорова	
Гл.спец.	Питьев	
Рук.гр.	Пяткова	
Вед.инж	Сартисон	
Инж	Атрашкевич	

503-1-97.91-КЖИ-С2

Сетка арматурная С2

Стадия	Масса	Масштаб
РП	5,1кг	1:20
Лист 1	Листов 1	

Сталь Ст 3 пс

Новосибирское арендное предприятие ГИПРОАВТОТРАНС

Взам. инв.№ | Подпись и дата | Инв.№ подл.

Альбом 5

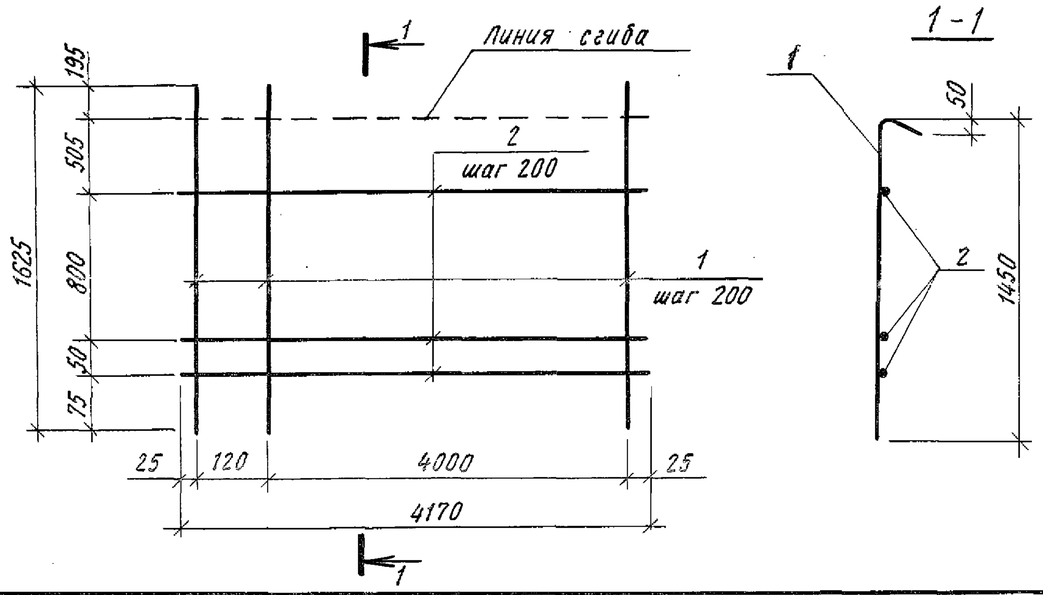

Формат	Зона	Поз	Обозначение	Наименование	Кол.	Примеч.
		1		Ф10 А III ГОСТ 5781-82*, ℓ=1625	22	22,04 кг
		2		Ф8 А III ГОСТ 5781-82*, ℓ=4170	6	9,88 кг

Привязан

Инв. №

Взам. инв. № | Подпись и дата | Инв. № подл.

ГИП	Бетехтин	
Рук. бр.	Сидорова	
Гл. спец.	Питьев	
Рук. гр.	Пяткова	
Вед. инж.	Сартисон	
Инж.	Смельчакова	

503-1-97.91-КЖИ-С3

Сетка С3

Стадия	Масса	Масштаб
РП	31,92 кг	б/м
Лист 1	Листов	

Сталь Ст 25г2с

Новосибирское арендное предприятие ГИПРОАВТОТРАНС

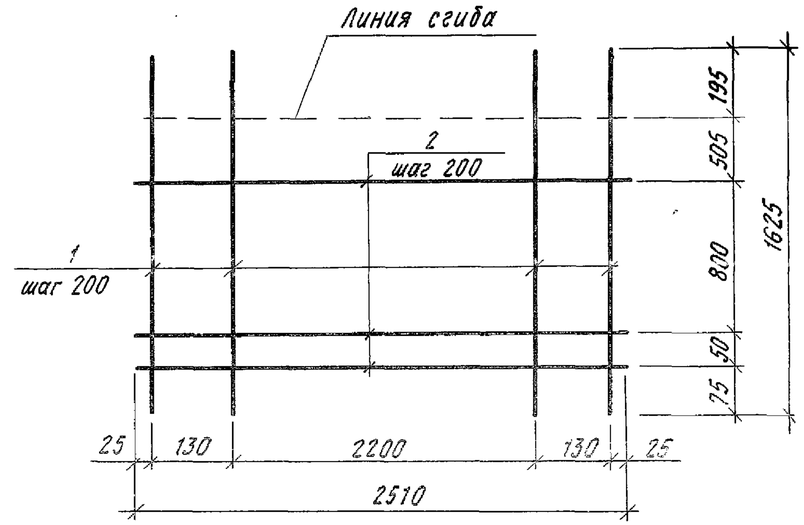

Формат	Зона	Поз.	Обозначение	Наименование	Кол.	Примеч.
		1		Ф12 А III ГОСТ 5781-82*, ℓ=1625	14	20,2 кг
		2		Ф8 А III ГОСТ 5781-82*, ℓ=2510	6	5,95 кг

Привязан

Инв. №

Взам. инв. № | Подпись и дата | Инв. № подл.

ГИП	Бетехтин	
Рук. бр.	Сидорова	
Гл. спец.	Питьев	
Рук. гр.	Пяткова	
Вед. инж.	Сартисон	
Инж.	Смельчакова	

503-1-97.91-КЖИ-С4

Сетка С4

Стадия	Масса	Масштаб
РП	26,15 кг	б/м
Лист 1	Листов	

Сталь Ст 25г2с

Новосибирское арендное предприятие ГИПРОАВТОТРАНС

Альбом 5

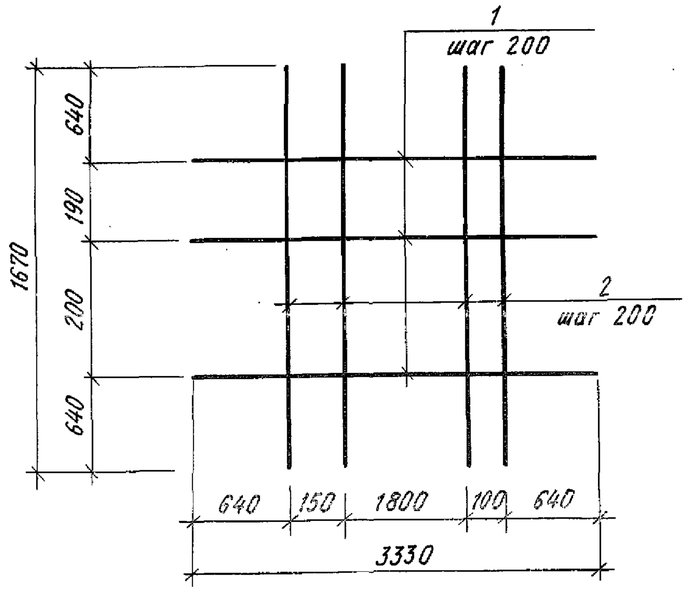

Формат	Зона	Поз.	Обозначение	Наименование	Кол.	Примеч.
		1		Ф16АIII ГОСТ 5781-82*, ℓ=3330	4	21,04 кг
		2		Ф10АIII ГОСТ 5781-82*, ℓ=1670	12	12,36 кг

Привязан

Инв.№

ГИП	Бетехтин		
Рук.бр.	Сидорова		
Гл.спец.	Питьев		
Рук.гр.	Пяткова		
Вед.инж.	Сартисон		
Инж.	Смельчакова		

503-1-97.91-КЖИ-С5

Сетка С5

Стадия	Масса	Масштаб
РП	33,4 кг	б/м
Лист 1	Листов	

Сталь Ст 25г2с

Новосибирское арендное предприятие ГИПРОАВТОТРАНС

Взам.инв.№ | Подпись и дата | Инв.№ подл.

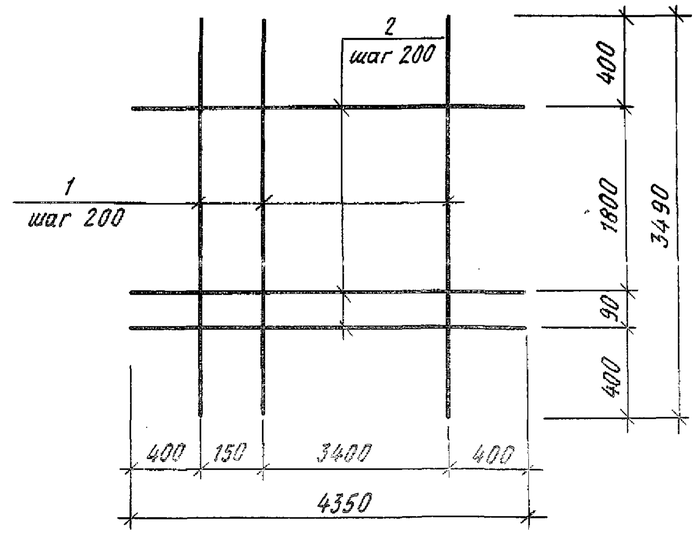

Формат	Зона	Поз.	Обозначение	Наименование	Кол.	Примеч.
		1		Ф16АIII ГОСТ 5781-82*, ℓ=3490	19	104,77 кг
		2		Ф10АIII ГОСТ 5781-82*, ℓ=4350	11	29,52 кг

Привязан

Инв.№

ГИП	Бетехтин		
Рук.бр.	Сидорова		
Гл.спец.	Питьев		
Рук.гр.	Пяткова		
Вед.инж.	Сартисон		
Инж	Смельчакова		

503-1-97.91-КЖИ-С6

Сетка С6

Стадия	Масса	Масштаб
РП	134,29 кг	б/м
Лист 1	Листов	

Сталь Ст 25г2с

Новосибирское арендное предприятие ГИПРОАВТОТРАНС

Взам.инв.№ | Подпись и дата | Инв.№ подл.

Альбом 5

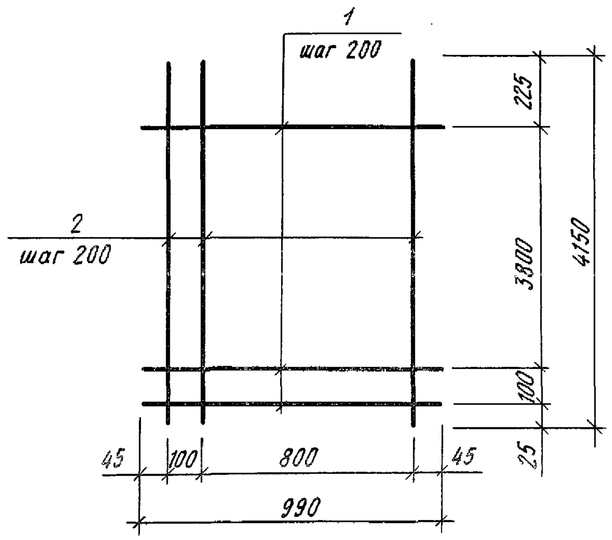

Формат	Зона	Поз.	Обозначение	Наименование	Кол.	Примеч.
		1		ф14АIII ГОСТ 5781-82*, ℓ=990	21	25,16 кг
		2		ф8АIII ГОСТ 5781-82*, ℓ=4150	6	9,84 кг

Привязан

Инв. №

ГИП	Бетехтин	
Рук. бр.	Сидорова	
Гл. спец.	Питьев	
Рук. гр.	Пяткова	
Вед. инж	Сартисон	
Инж.	Смельчакова	

503-1-97.91 - КЖИ - С7

Сетка С7

Стадия	Масса	Масштаб
РП	35,0 кг	б/м
Лист 1	Листов	

Сталь Ст 25 г2с

Новосибирское арендное предприятие ГИПРОАВТОТРАНС

Взам. инв. № | Подпись и дата | Инв. № подл.

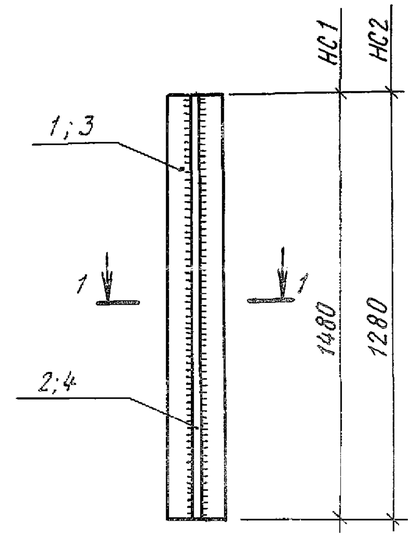

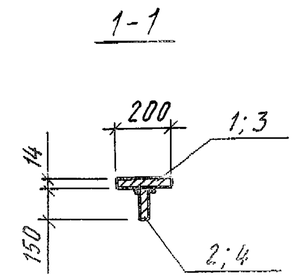

Формат	Зона	Поз.	Обозначение	Наименование	Кол.	Примечан
				НС1		
		1		-14×200 ГОСТ 103-76*, ℓ=1480	1	32,6 кг
		2		-12×160 ГОСТ 103-76*, ℓ=1480	1	22,3 кг
				НС2		
		3		-14×200 ГОСТ 103-76*, ℓ=1280	1	28,2 кг
		4		-12×160 ГОСТ 103-76*, ℓ=1280	1	19,3 кг

Привязан

Инв. №

ГИП	Бетехтин	
Рук. бр.	Сидорова	
Гл. спец.	Питьев	
Рук. гр.	Пяткова	
Вед. инж.	Сартисон	

503-1-97.91 - КЖИ - НС1, НС2

Насадки НС1; НС2

Стадия	Масса	Масштаб
РП	54,9 кг 47,5 кг	б/м
Лист	Листов	

Сталь С245

Новосибирское арендное предприятие ГИПРОАВТОТРАНС

Взам. инв. № | Подпись и дата | Инв. № подл.

Альбом 5

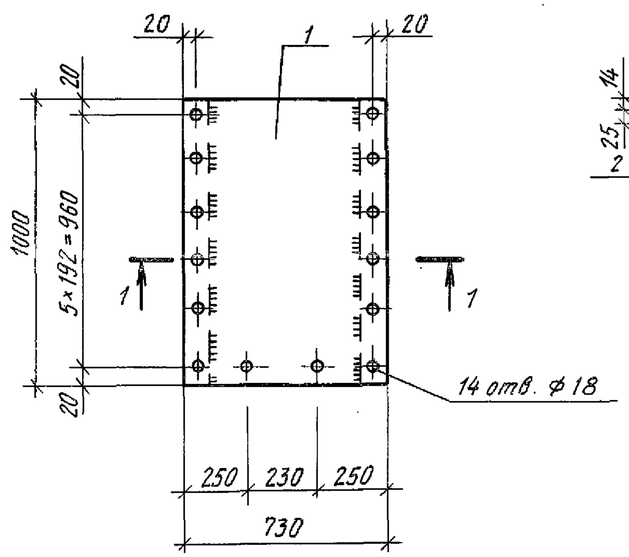

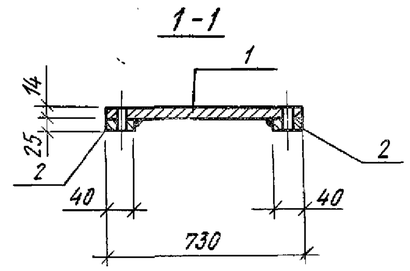

Формат	Зона	Поз	Обозначение	Наименование	Кол.	Примеч.
		1		-14×730, ГОСТ 82-70*, ℓ=1000	1	80,3 кг
		2		-25×40, ГОСТ 103-76*, ℓ=1000	2	15,7 кг

Привязан

Инв. №

Взам. инв. № | Подпись и дата | Инв. № подл.

ГИП	Бетехтин	
Рук.бр.	Сидорова	
Гл.спец	Питьев	
Рук. гр.	Пяткова	
Вед.инж.	Сартисон	
Инж.	Атрашкевич	

503-1-97.91 - КЖИ-Щ1

Щит Щ1

Стадия	Масса	Масштаб
РП	96,0 кг	1:20

Лист 1 | Листов 1

Сталь С245

Новосибирское арендное предприятие ГИПРОАВТОТРАНС

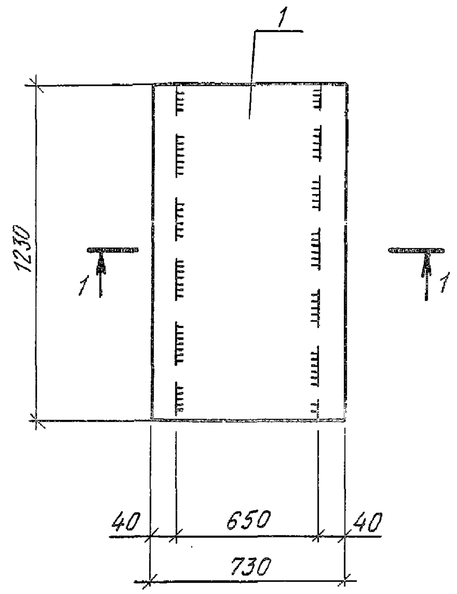

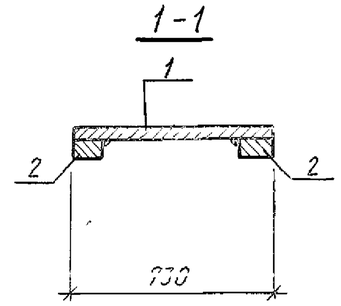

Формат	Зона	Поз.	Обозначение	Наименование	Кол	Примеч.
		1		-14×730, ГОСТ 82-70*, ℓ=1230	1	98,8 кг
		2		-25×40, ГОСТ 103-76*, ℓ=1230	2	19,3 кг

Привязан

Инв. №

Взам. инв. № | Подпись и дата | Инв. № подл.

ГИП	Бетехтин	
Рук.бр.	Сидорова	
Гл.спец.	Питьев	
Рук. гр.	Пяткова	
Вед.инж.	Сартисон	
Инж.	Атрашкевич	

503.-1-97.91 - КЖИ-Щ2

Щит Щ2

Стадия	Масса	Масштаб
РП	118,1 кг	1:20

Лист 1 | Листов. 1

Сталь С245

Новосибирское арендное предприятие ГИПРОАВТОТРАНС

Альбом 5

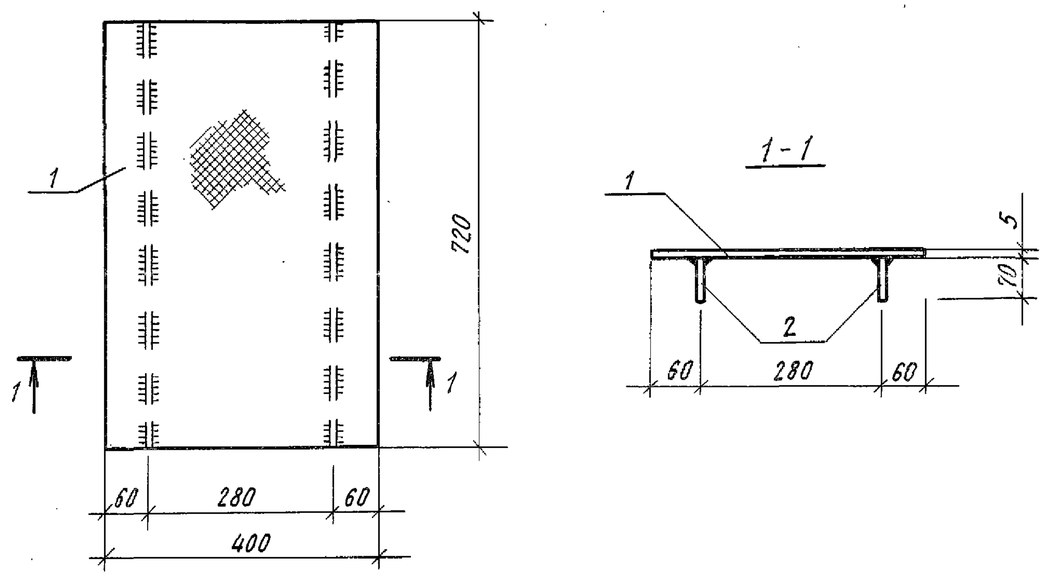

Формат	Зона	Поз.	Обозначение	Наименование	Кол.	Примечан.
		1		Сталь рифленая δ= 5 мм ГОСТ 8568-77	0,29м²	12,3 кг
		2		-8×70 ГОСТ 103-76*, ℓ= 720	2	6,3 кг

Сталь марки С235 по ГОСТ 27772-88

Привязан

Инв. №

ГИП	Бетехтин	
Рук. бр.	Сидорова	
Гл. спец.	Питьев	
Рук. гр	Пяткова	
Вед. инж.	Сартисон	
Инж.	Смельчакова	

503-1-97.91 -КЖИ-Щ3

Щит Щ3

Стадия	Масса	Масштаб
РП	18,6 кг	1/м
Лист 1	Листов	

Сталь С245

Новосибирское арендное предприятие ГИПРОАВТОТРАНС

Взам. инв. № | Подпись и дата | Инв. № подл.

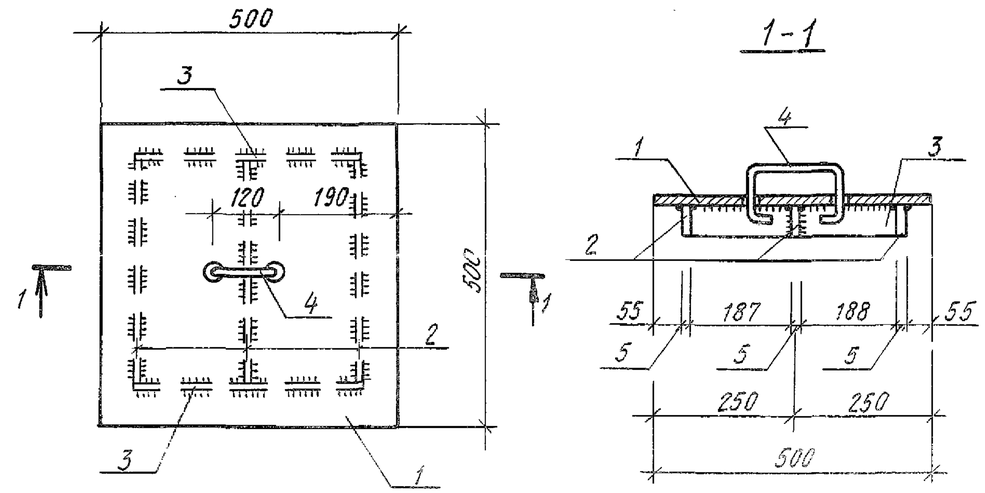

Формат	Зона	Поз.	Обозначение	Наименование	Кол.	Примеч.
		1		-5×500, ГОСТ 19903-74*, ℓ=500	1	9,83 кг
		2		-5×50, ГОСТ 19903-74*, ℓ=380	3	2,24 кг
		3		-5×50, ГОСТ 19903-74* ℓ=390	2	1,53 кг
		4		Ф6АI, ГОСТ 5781-82*, ℓ=370	1	0,02 кг

Привязан

Инв. №

ГИП	Бетехтин	
Рук. бр.	Сидорова	
Гл. спец.	Питьев	
Рук. гр.	Пяткова	
Вед. инж.	Сартисон	

503-1-97.91 -КЖИ-КМ1

Крышка металлическая КМ1

Стадия	Масса	Масштаб
РП	13,68 кг	1:10
Лист 1	Листов 1	

Сталь С245

Новосибирское арендное предприятие ГИПРОАВТОТРАНС

Взам. инв. № | Подпись и дата | Инв. № подл.

Альбом 5

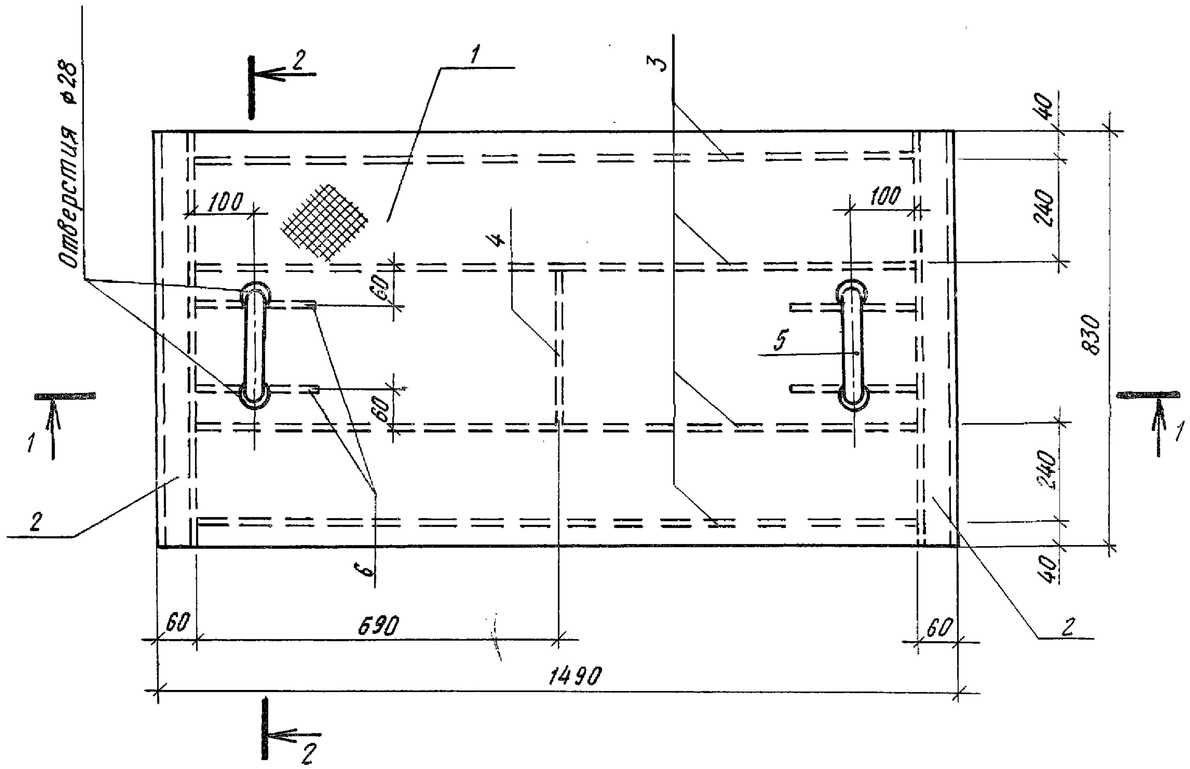

Формат	Зона	Поз.	Обозначение	Наименование	Кол.	Примеч.
		1		δ=5 ГОСТ 8568-77* / С235 ГОСТ 22772-88 1490×830	1	52,5 кг
		2		L 50×5 ГОСТ 8509-86 / С235 ГОСТ 22772-88 ℓ=830	2	6,26 кг
				–10×80 ГОСТ 19903-74* / С245 ГОСТ 22772-88		
		3		ℓ=1370	4	34,68 кг
		4		ℓ=260	1	1,6 кг
				Ф22 АI ГОСТ 5781-82*		
		5		ℓ=1100	2	6,6 кг
		6		ℓ=200	4	2,4 кг

1 - 1

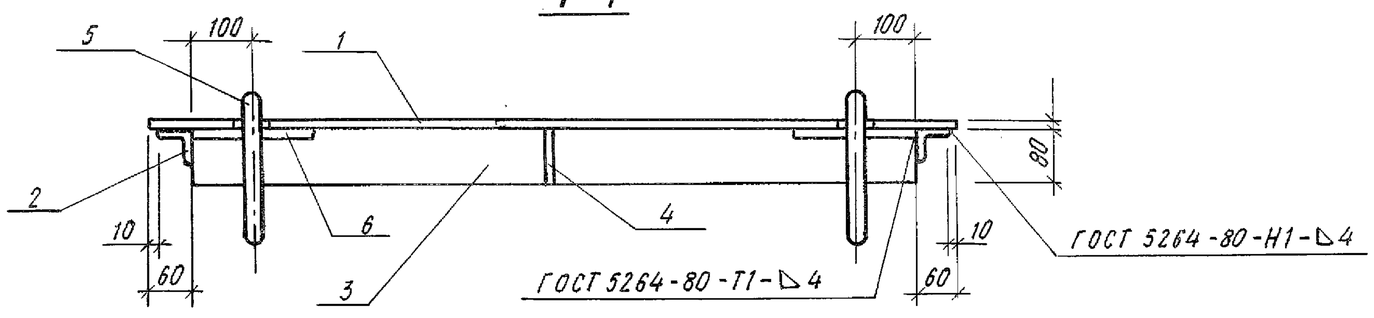

2 - 2

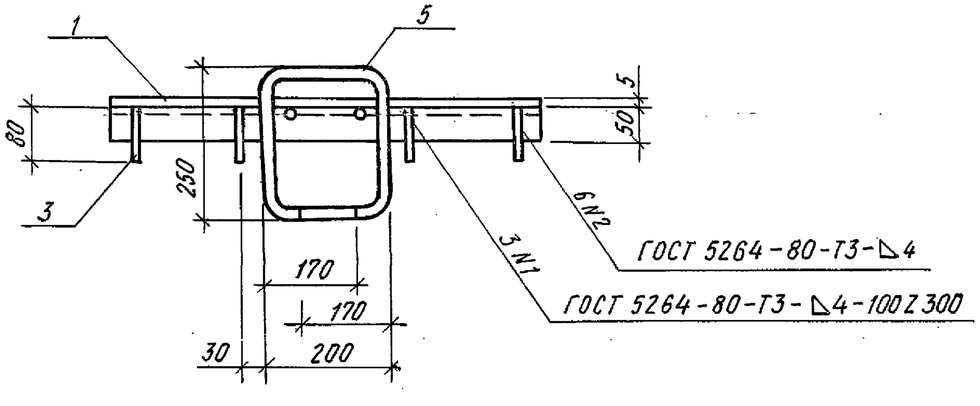

Привязан

Инв. №

ГИП	Бетехтин	
Рук. бр.	Сидорова	
Гл. спец.	Питьев	
Рук. гр.	Пяткова	
Вед. инж.	Сартисон	
Инж.	Смельчакова	

503-1-97.91 - КЖИ-Щ4

Щит Щ4

Сталь

Стадия	Масса	Масштаб
РП	104,04 кг	
Лист 1	Листов	

Новосибирское арендное предприятие ГИПРОАВТОТРАНС

Инв. № подл. | Подпись и дата | Взам. инв. №

Альбом 5

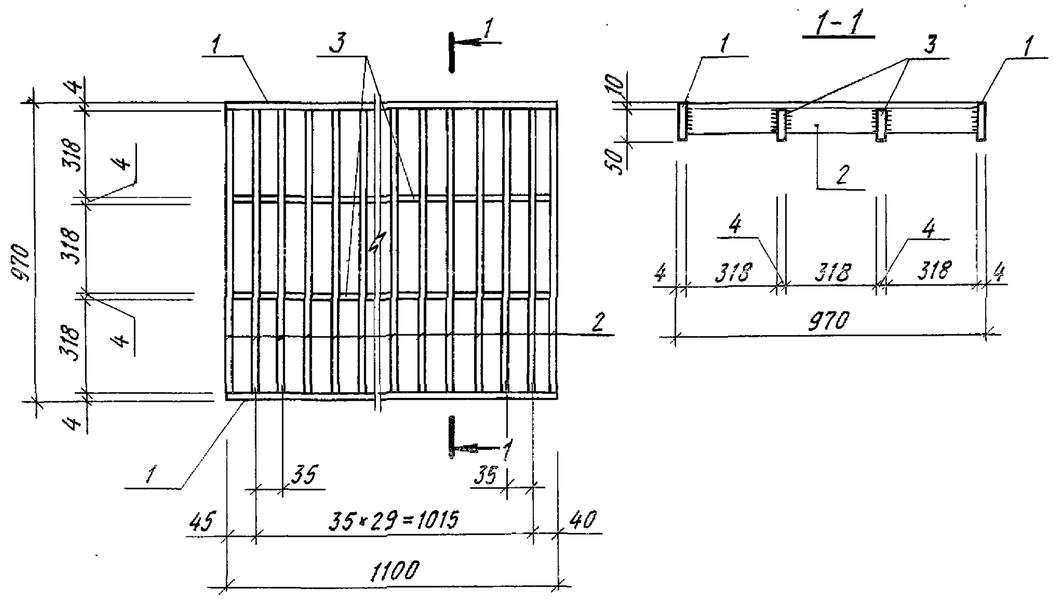

Формат	Зона	Поз.	Обозначение	Наименование	Кол.	Примеч.
		1		-4×60 ГОСТ 103-76*, ℓ=1100	2	4,1 кг
		2		-4×50 ГОСТ 103-76*, ℓ=960	32	48,2 кг
		3		-4×50 ГОСТ 103-76*, ℓ=35	62	3,4 кг

Привязан

Инв. №

ГИП	Бетехтин		503-1-97.91 - КЖИ - РШ1
Рук. бр.	Сидорова		
Гл. спец.	Питьев		Решетка РШ1
Рук. гр.	Пяткова		
Вед. инж.	Сартисон		
Инж.	Атрашкевич		

Стадия	Масса	Масштаб
РП	55,7	б/м
Лист 1	Листов 1	

Сталь С245

Новосибирское арендное предприятие ГИПРОАВТОТРАНС

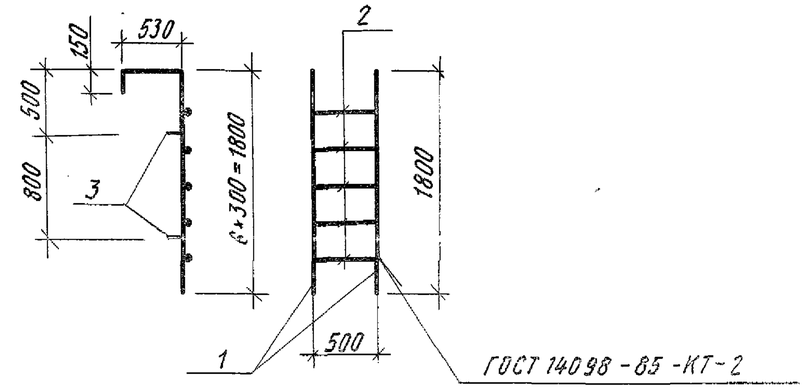

Формат	Зона	Поз.	Обозначение	Наименование	Кол.	Примеч.
		1		⌀20 АIII ГОСТ 5781-82*, ℓ=2480	2	12,25 кг
		2		⌀20 АIII ГОСТ 5781-82*, ℓ=500	5	6,18 кг
		3		⌀20 АIII ГОСТ 5781-82*, ℓ=150	4	1,48 кг

Привязан

Инв. №

Взам. инв. № | Подпись и дата | Инв. № подл.

ГИП	Бетехтин		503-1-97.91 - КЖИ - Л1
Рук. бр.	Сидорова		
Гл. спец.	Питьев		Лестница Л1
Рук. гр	Пяткова		
Вед. инж.	Сартисон		
Инж.	Смельчакова		

Стадия	Масса	Масштаб
РП	19,91 кг	1:50
Лист 1	Листов	

Сталь С245

Новосибирское арендное предприятие ГИПРОАВТОТРАНС

Альбом 5

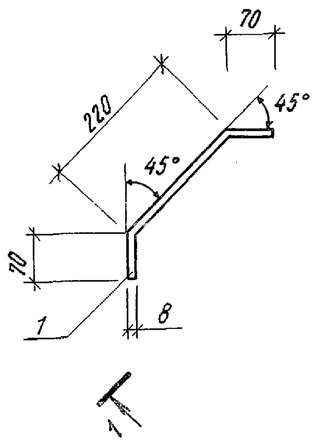

1 - 1

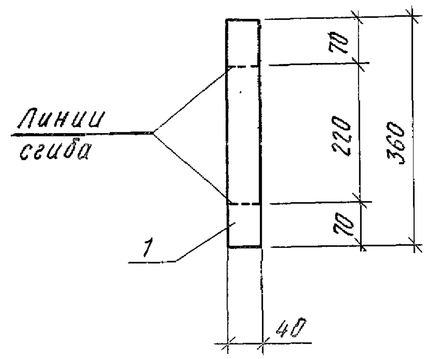

Формат	Зона	Поз.	Обозначение	Наименование	Кол.	Примеч.
		1		-40×8, ГОСТ 103-76*, ℓ=360	1	0,91 кг

Привязан

Инв.№

ГИП	Бетехтин		
Рук.бр.	Сидорова		
Гл.спец.	Питьев		
Рук.гр.	Пяткова		
Вед.инж.	Сартисон		
Инж.	Смельчакова		

503-1-97.91-КЖИ-МС1

Изделие соединительное МС1

Стадия	Масса	Масштаб
РП	0,91 кг	1:10
Лист 1	Листов	

Сталь Ст3пс5-1

Новосибирское арендное предприятие ГИПРОАВТОТРАНС

Взам. инв.№ | Подпись и дата | Инв.№ подл.

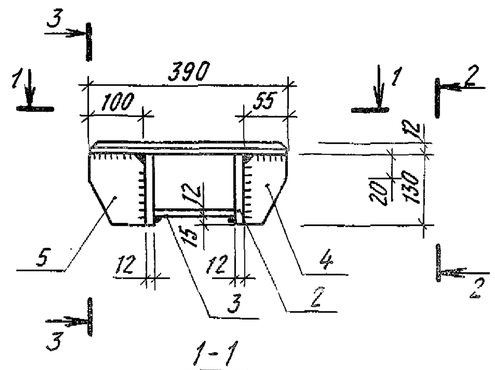

2-2, 3-3

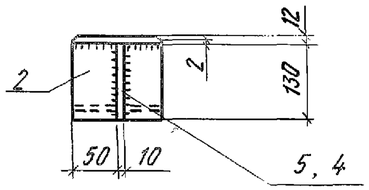

1-1

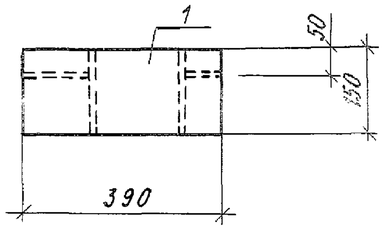

Формат	Зона	Поз	Обозначение	Наименование	Кол.	Примечание
		1		-12×150, ГОСТ 19903-74*, ℓ=390	1	5,51 кг
		2		-12×130, ГОСТ 19903-74*, ℓ=150	2	3,68 кг
		3		-12×150, ГОСТ 19903-74*, ℓ=150	1	2,12 кг
		4	1.020.1/83.7-1 092	-12×55 ГОСТ 19903-74*, ℓ=130	1	0,68 кг
		5		-12×100 ГОСТ 19903-74* ℓ=130	1	1,13 кг

Привязан

Инв.№

ГИП	Бетехтин		
Рук.бр.	Сидорова		
Гл.спец.	Питьев		
Рук.гр.	Пяткова		
Вед.инж.	Сартисон		

503-1-97.91-КЖИ-МС2

Изделие соединительное МС2

Стадия	Масса	Масштаб
РП	13,1 кг	б/м
Лист	Листов	

Сталь С245

Новосибирское арендное предприятие ГИПРОАВТОТРАНС

Взам. инв.№ | Подпись и дата | Инв.№ подл.

Альбом 5

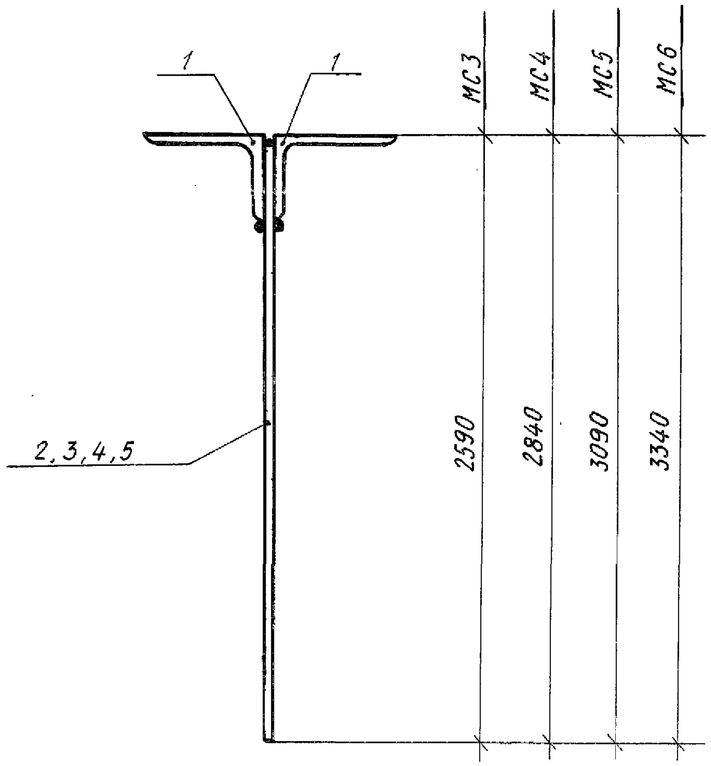

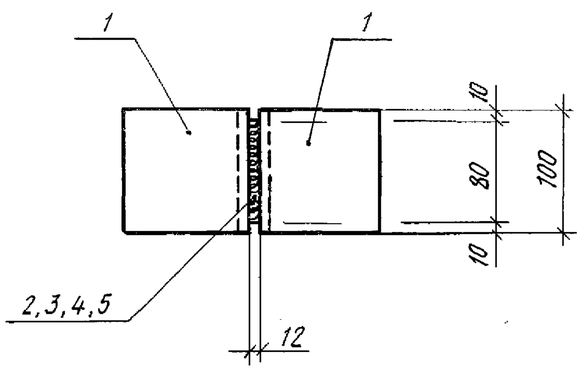

Формат	Зона	Поз.	Обозначение	Наименование	Кол.	Примечание
				МС3		
		1		∟100×63×8 ГОСТ 8610-86 ℓ=100	2	2,0
		2		— 12×80 ГОСТ 103-76* ℓ=2590	1	19,5
				МС4		
		1		∟100×63×8 ГОСТ 8610-86 ℓ=100	2	2,0
		3		—12×80 ГОСТ 103-76* ℓ=2840	1	21,4
				МС5		
		1		∟100×63×8 ГОСТ 8610-86 ℓ=100	2	2,0
		4		—12×80 ГОСТ 103-76* ℓ=3090	1	23,3
				МС6		
		1		∟100×63×8 ГОСТ 8610-86 ℓ=100	2	2,0
		5		—12×80 ГОСТ 103-76* ℓ=3340	1	25,2

1. Прокат из стали марки С245 по ГОСТ 27772-88
2. Сварку вести электродами Э42А, высота шва h=6мм

Привязан

Инв. №

ГИП	Бетехтин	
Рук. бр.	Сидорова	
Гл. спец.	Питьев	
Рук. гр.	Пяткова	
Вед. инж.	Сартисон	

503-1-97.91 - КЖИ-МС3...МС6

Изделие соединительное МС3...МС6

Стадия	Масса	Масштаб
РП	21,5 23,4 25,3 27,2	

Лист | Листов

Сталь

Новосибирское арендное предприятие ГИПРОАВТОТРАНС

Взам. инв. № | Подпись и дата | Инв. № подл.

Альбом 5

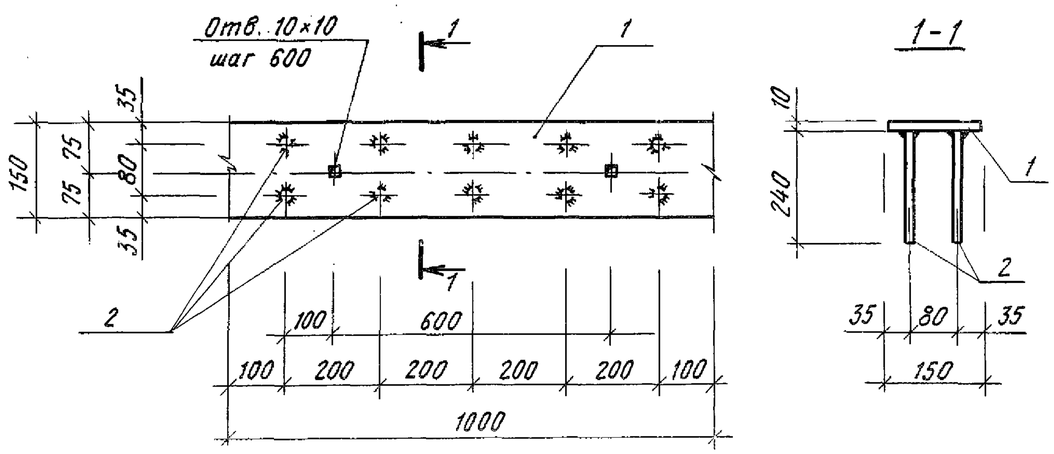

Формат	Зона	Поз	Обозначение	Наименование	Кол.	Примеч.
		1		-10×150, ГОСТ 103-76*, ℓ=1000	1	11,8 кг
		2		⌀8АIII, ГОСТ 5781-82*, ℓ=240	10	0,9 кг

Привязан

Инв. №

ГИП	Бетехтин	
Рук. бр.	Сидорова	
Гл. спец	Питьев	
Рук. гр.	Пяткова	
Вед. инж.	Сартисон	
Инж	Атрашкевич	

503-1-97.91 - КЖИ - МН1

Изделие закладное МН1

Стадия	Масса	Масштаб
РП	12,7	б/м

Лист 1 Листов 1

Сталь Ст3пс5-1

Новосибирское арендное предприятие ГИПРОАВТОТРАНС

Взам. инв. № | Подпись и дата | Инв. № подл.

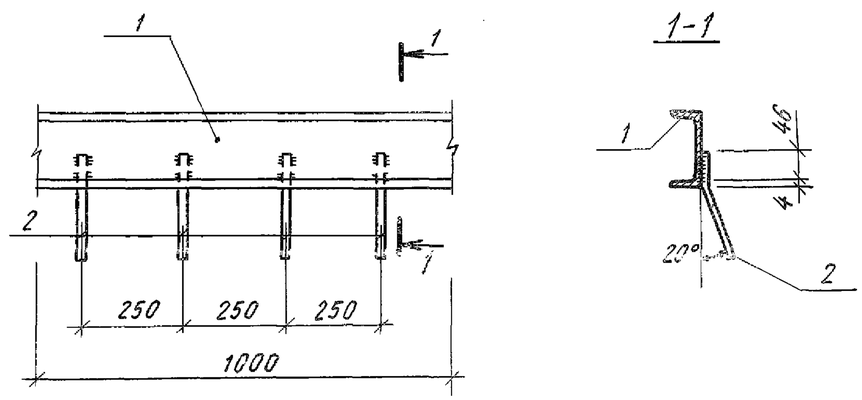

Формат	Зона	Поз	Обозначение	Наименование	Кол.	Примеч.
		1		⊏10, ГОСТ 8240-89, ℓ=1000	1	8,6 кг
		2		⌀8АIII, ГОСТ 5781-82*, ℓ=450	4	0,7 кг

Привязан

Инв. №

ГИП	Бетехтин	
Рук. бр.	Сидорова	
Гл. спец.	Питьев	
Рук. гр.	Пяткова	
Вед. инж.	Сартисон	
Инж.	Атрашкевич	

503-1-97.91 - КЖИ - МН2

Изделие закладное МН2

Стадия	Масса	Масштаб
РП	9,3	б/м

Лист 1 Листов 1

Сталь Ст3пс5-1

Новосибирское арендное предприятие ГИПРОАВТОТРАНС

Взам. инв. № | Подпись и дата | Инв. № подл.

Альбом 5

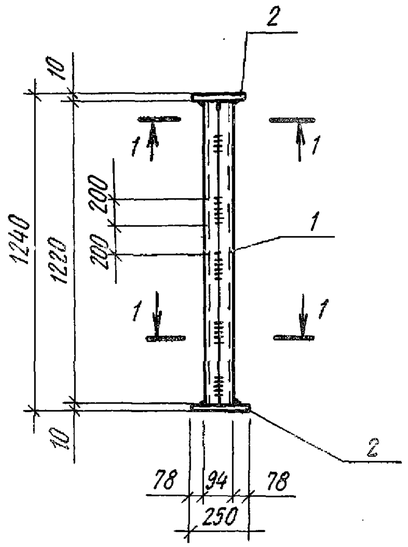

1 - 1

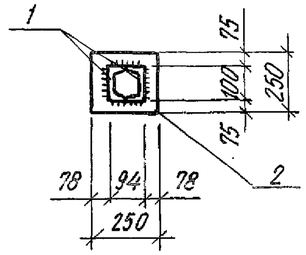

Формат	Зона	Поз	Обозначение	Наименование	Кол.	Примеч.
		1		[10, ГОСТ 8240-89, ℓ=1220	2	21,0 кг
		2		-10×250, ГОСТ 82-70*, ℓ=250	2	9,8 кг

Привязан

Инв. №

ГИП	Бетехтин		
Рук. бр.	Сидорова		
Гл. спец.	Питьев		
Рук. гр.	Пяткова		
Вед. инж	Сартисон		
Инж.	Атрашкевич		

503-1-97.91 -КЖИ - МН3

Изделие закладное МН3

Стадия	Масса	Масштаб
РП	30,8	б/м
Лист 1	Листов 1	

Сталь Ст3пс5-1

Новосибирское арендное предприятие ГИПРОАВТОТРАНС

Взам. инв. № | Подпись и дата | Инв. № подл.

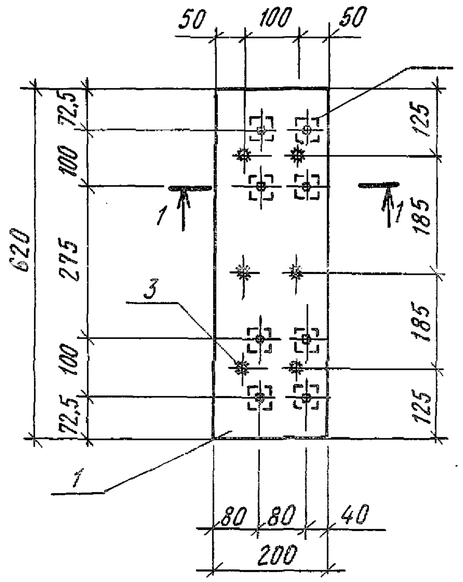

1 - 1

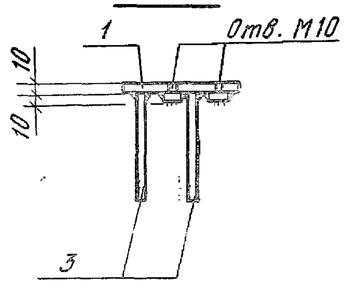

Формат	Зона	Поз	Обозначение	Наименование	Кол.	Примеч.
		1		-10×200, ГОСТ 103-76*, ℓ=620	1	9,7 кг
		2		-10×50, ГОСТ 103-76*, ℓ=50	8	1,6 кг
		3		⌀10АIII, ГОСТ 5781-82*, ℓ=300	6	1,1 кг

Привязан

Инв. №

ГИП	Бетехтин		
Рук. бр.	Сидорова		
Гл. спец	Питьев		
Рук. гр.	Пяткова		
Вед. инж.	Сартисон		
Инж.	Атрашкевич		

503-1-97.91 - КЖИ - МН4

Изделие закладное МН4

Стадия	Масса	Масштаб
РП	12,4	1:10
Лист 1	Листов 1	

Сталь Ст3пс5-1

Новосибирское арендное предприятие ГИПРОАВТОТРАНС

Взам. инв. № | Подпись и дата | Инв. № подл.

Альбом 5

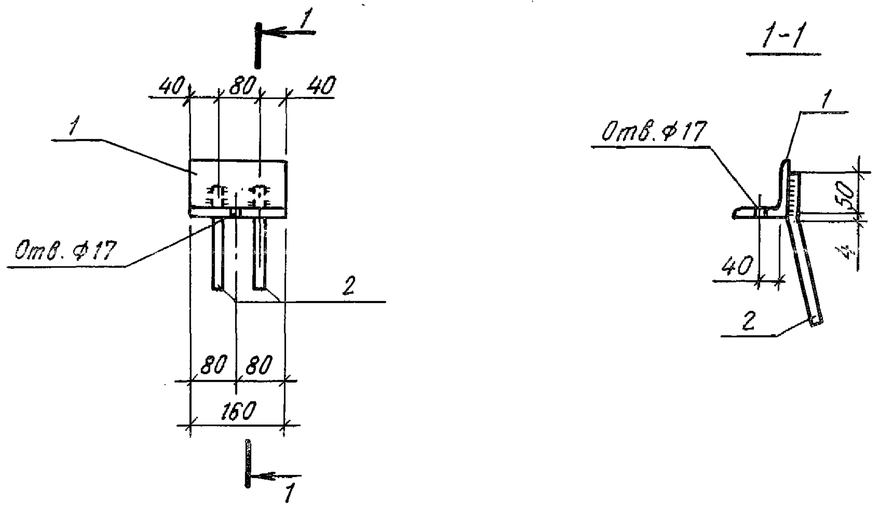

Формат	Зона	Поз.	Обозначение	Наименование	Кол.	Примеч.
		1		∟80×6, ГОСТ 8509-86, ℓ=160	1	1,2 кг
		2		ф8АIII, ГОСТ 5781-82*, ℓ=300	2	0,2 кг

Привязан

Инв.№

ГИП	Бетехтин		
Рук. бр.	Сидорова		
Гл.спец	Питьев		
Рук.гр.	Пяткова		
Вед.инж.	Сартисон		
Инж.	Атрашкевич		

503-1-97.91 -КЖИ-МН5

Изделие закладное МН5

Стадия	Масса	Масштаб
Р.П.	1,4	1:10
Лист 1	Листов 1	

Сталь Ст3пс5-1

Новосибирское арендное предприятие ГИПРОАВТОТРАНС

Взам. инв.№ | Подпись и дата | Инв.№ подл.

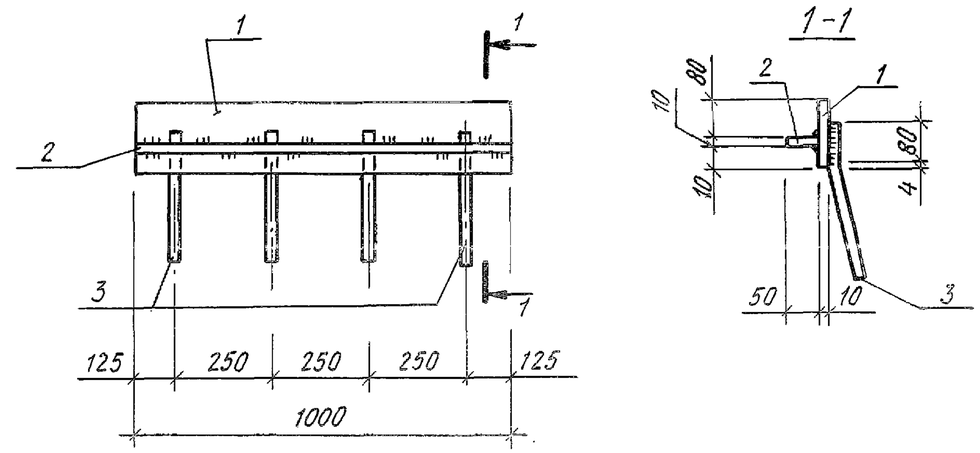

Формат	Зона	Поз.	Обозначение	Наименование	Кол.	Примеч.
		1		-10×100, ГОСТ 103-76*, ℓ=1000	1	7,9 кг
		2		-10×50, ГОСТ 103-76*, ℓ=1000	1	3,9 кг
		3		ф8АIII, ГОСТ 5781-82*, ℓ=300	4	0,5 кг

Привязан

Инв.№

ГИП	Бетехтин		
Рук. бр.	Сидорова		
Гл. спец.	Питьев		
Рук. гр.	Пяткова		
Вед.инж.	Сартисон		
Инж.	Атрашкевич		

503-1-97.91 -КЖИ-МН6

Изделие закладное МН6

Стадия	Масса	Масштаб
РП	12,3	б/м
Лист 1	Листов 1	

Сталь Ст3пс5-1

Новосибирское арендное предприятие ГИПРОАВТОТРАНС

Взам. инв.№ | Подпись и дата | Инв.№ подл.

Альбом 5

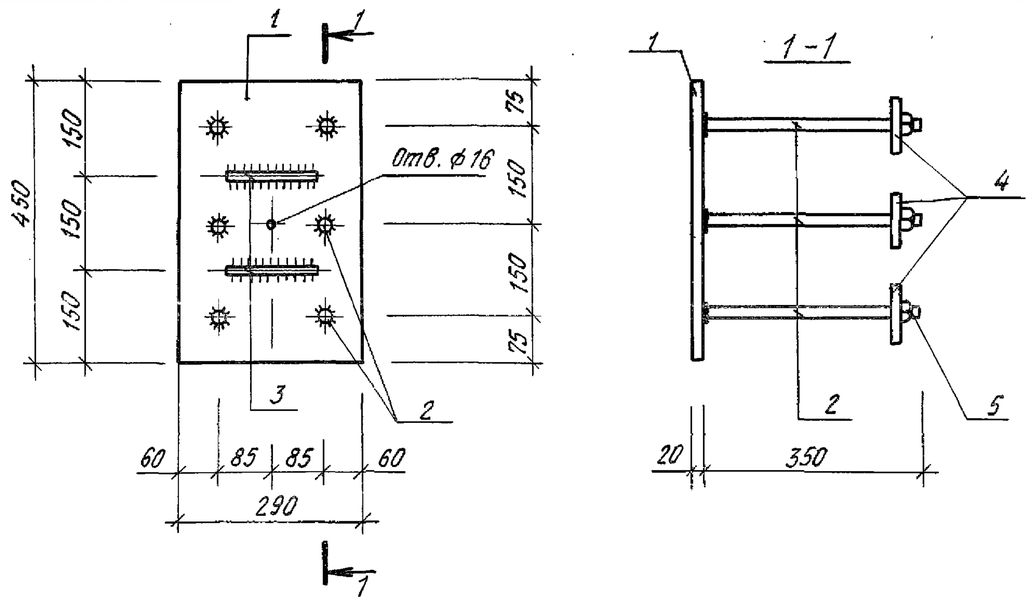

Формат	Зона	Поз	Обозначение	Наименование	Кол.	Примеч.
		1		-450×20, ГОСТ 103-88, ℓ=290	1	20,5 кг
		2		ф25 AIII, ГОСТ 5781-82*, ℓ=350	6	8,1 кг
		3		ф10 AI, ГОСТ 5781-82*, ℓ=150	2	0,2 кг
		4		-100×20, ГОСТ 103-76*, ℓ=100	6	9,4 кг
		5		Гайка М24, ГОСТ 5915-70*	6	0,6 кг

Технические требования см. серию 1.438.1-3 вып.1

Привязан

Инв.№

Взам.инв.№ | Подпись и дата | Инв.№подл.

ГИП	Бетехтин	
Рук.бр.	Сидорова	
Гл.спец.	Питьев	
Рук.гр.	Пяткова	
Вед.инж.	Сартисон	

503-1-97.91-КЖИ-МД3-1

Закладное изделие МД3-1

Стадия	Масса	Масштаб
РП	38,8	1:10

Лист 1 | Листов 1

Сталь Ст3пс5-1 Ст3пс

Новосибирское арендное предприятие ГИПРОАВТОТРАНС

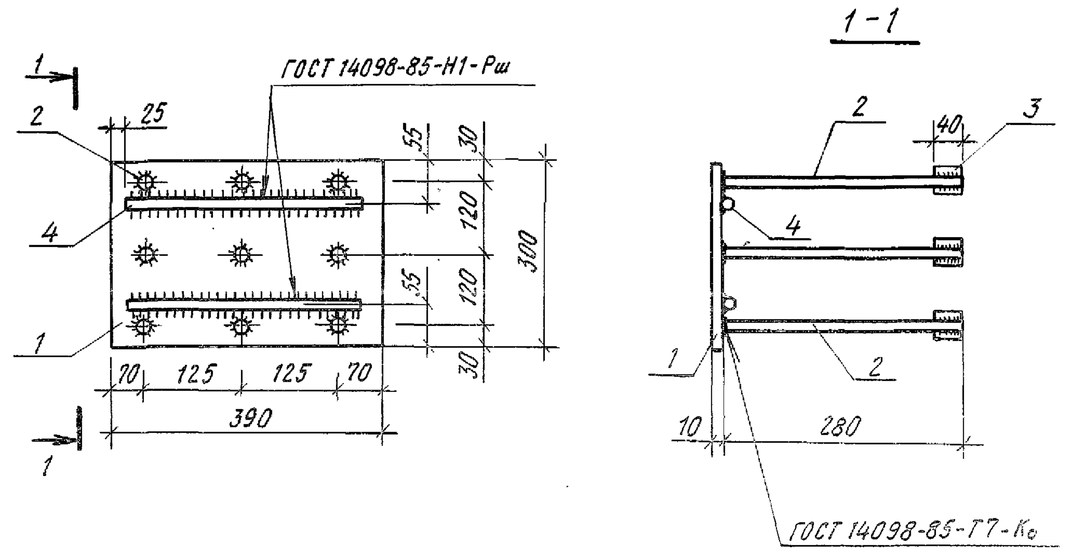

Формат	Зона	Поз	Обозначение	Наименование	Кол.	Примеч.
		1		Полоса $\frac{Б210×300\ ГОСТ\ 82-70}{ВСт3пс5-1\ ТУ\ 14-1-3023-80}$ ℓ=390	1	9,2
		2		ф16 AIII ГОСТ 5781-82*, ℓ=280	9	3,98
		3		ф22 AIII ГОСТ 5781-82*, ℓ=40	18	2,1
		4		ф16 AI ГОСТ 5781-82*, ℓ=340	2	1,1

Технические требования см. серию 1.423.1-3/88, вып.1

Привязан

Инв.№

Взам.инв.№ | Подпись и дата | Инв.№подл.

ГИП	Бетехтин	
Рук.бр.	Сидорова	
Гл.спец.	Питьев	
Рук.гр.	Пяткова	
Вед.инж	Сартисон	

503-1-97.91-КЖИ-МН7-2-1

Закладное изделие МН7-2-1

Стадия	Масса	Масштаб
РП	16,4	б/м

Лист 1 | Листов 1

Сталь ст3пс5-1 Ст3пс

Новосибирское арендное предприятие ГИПРОАВТОТРАНС

Альбом 5

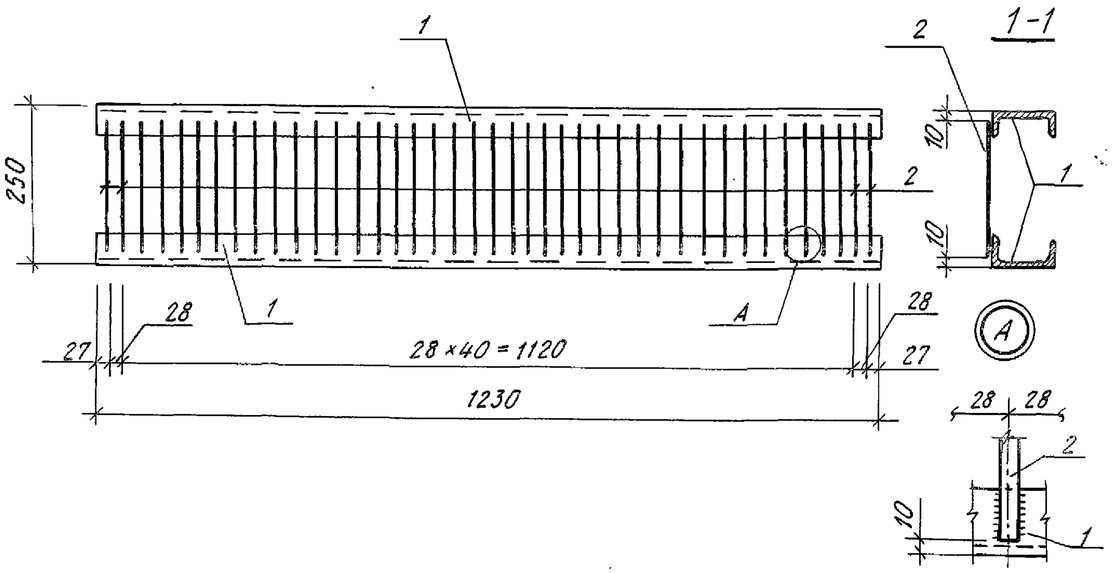

Формат	Зона	Поз.	Обозначение	Наименование	Кол.	Примеч.
		1		[10 ГОСТ 8240-72, ℓ=1230	2	10,6
		2		ф8 ГОСТ 2590-71, ℓ=230	43	0,09

Сварку вести электродами Э42

Привязан

Инв. №

ГИП	Бетехтин		
Рук.Вр.	Сидорова		
Гл.спец.	Питьев		
Рук.гр.	Пяткова		
Вед.инж.	Сартисон		

503-1-97.91 - КЖИ

Решетка РШ-2

Стадия	Масса	Масштаб
РП	25,1	

Лист 1 Листов 1

С 235

Новосибирское арендное предприятие ГИПРОАВТОТРАНС

Взам. инв. № | Подпись и дата | Инв. № подл.

Стадия	Масса	Масштаб

Лист Листов