ТИПОВОЙ ПРОЕКТ
503-1-97.91

Производственный корпус эксплуатационного филиала ПАТО на 300 грузовых автомобилей с комплексом ЕО

Альбом 3

АР	Архитектурные решения	стр. 4-12
КЖ	Конструкции железобетонные	стр. 13-46
КМ	Конструкции металлические	стр. 47-63
ОВ	Отопление и вентиляция	стр. 64-94
ВК	Внутренние водопровод и канализация	стр. 95-114

ТИПОВОЙ ПРОЕКТ

503-1-97.91

Производственный корпус эксплуатационного филиала ПАТО на 300 грузовых автомобилей с комплексом ЕО

Альбом 3

Перечень альбомов

Альбом 1	ПЗ	Пояснительная записка
Альбом 2	ТХ	Технология производства
	ЭМ	Силовое электрооборудование
	СС	Связь и сигнализация
	ПС	Пожарная сигнализация
Альбом 3	АР	Архитектурные решения
	КЖ	Конструкции железобетонные
	КМ	Конструкции металлические
	ОВ	Отопление и вентиляция
	ВК	Внутренние водопровод и канализация
Альбом 4	АТХ	Автоматизация технологии производства
	АОВ	Автоматизация отопления и вентиляции
	АВК	Автоматизация внутреннего водопровода и канализации
Альбом 5	КЖИ	Строительные изделия
Альбом 6	СО	Спецификации оборудования
Альбом 7	ВМ	Ведомости потребности в материалах
Альбом 8	С	Сметы, книги 1, 2
Альбом 9		Проектная документация по переводу помещений производственного корпуса на режим санитарной обработки транспорта

РАЗРАБОТАН
Новосибирским арендным предприятием ГИПРОАВТОТРАНС

Главный инженер Я.И.Вильбергер
Главный инженер проекта В.Ф.Бетехтин

УТВЕРЖДЕН И ВВЕДЕН В ДЕЙСТВИЕ
концерном Росавтотранс
протокол от 13.02.92. N1

Альбом 3

Лист	Наименование	Примечание
АР-1	Общие данные	4
АР-2	План на отм. 0.000	5
АР-3	План на отм. 3.300; 0.000	6
АР-4	Фрагменты 1; 2; 3	7
АР-5	Фасад 1-10; Фасад 10-1, Узлы 1-4	8
АР-6	Фасад А-Е; Фасад Е-А). Узлы 5-7	9
АР-7	Разрез 1-1. План кровли	10
АР-8	Планы полов. Узлы 8.9.10	11
АР-9	Планы подвесных потолков. Узлы 11, 12	12
КЖ-1	Общие данные (начало)	13
КЖ-2	Общие данные (окончание)	14
КЖ-3	Схема расположения элементов фундаментов.	15
КЖ-4	Узлы 1... 4	16
КЖ-5	Узлы 5... 10	17
КЖ-6	Узлы 11... 13. Фм 11.	18
КЖ-7	Фундаменты Фм 1... Фм 4	19
КЖ-8	Фундаменты Фм 5, Фм 6, Фм 8... Фм 10	20
КЖ-9	Фундамент Фм 7	21
КЖ-10	Схема расположения элементов подземного хозяйства.	22
КЖ-11	Подземное хозяйство. Фундаменты ФОм 1... ФОм 4, ФОм 18. Разрезы. Лючок Л 1.	23
КЖ-12	Подземное хозяйство. Фундаменты ФОм 5, ФОм 6, ФОм 7. Разрезы.	24
КЖ-13	Подземное хозяйство. Фундамент ФОм 8. Разрезы 1-1... 3-3.	25
КЖ-14	Подземное хозяйство. Фундамент ФОм 8. Разрезы 4-4... 6-6. Узлы 1... 3.	26
КЖ-15	Подземное хозяйство. Фундамент ФОм 8. Фрагмент плана 1.	27
КЖ-16	Подземное хозяйство. Фундамент ФОм 8. Фрагмент плана 2.	28
КЖ-17	Подземное хозяйство. Фундаменты ФОм 9, ФОм 14, ФОм 15. Колодец К1. Канал КЛ 1.	29
КЖ-18	Подземное хозяйство. Фундамент ФОм 9. Крышка КМ 1. Узлы 1, 2.	30
КЖ-19	Подземное хозяйство. Фундамент ФОм 9. Плита основания ПМ 1.	31
КЖ-20	Подземное хозяйство. Фрагмент плана 1. Фундаменты ФОм 10... ФОм 13.	32
КЖ-21	Подземное хозяйство. Фундамент ФОм 17.	33
КЖ-22	Приемный резервуар. План. Разрезы 1-1, 2-2 ФОм 16.	34
КЖ-23	Приемный резервуар. Схема расположения плит перекрытия и щитов. Узел 1.	35
КЖ-24	Приемный резервуар. Схема расположения панелей стен.	36
КЖ-25	Приемный резервуар. Днище монолитное ДМ 1.	37
КЖ-26	Схема расположения колонн. Сечения 1-1... 3-3	38
КЖ-27	Схема расположения балок покрытия и ригелей перекрытия.	39
КЖ-28	Сечения 6-6... 16-16	40
КЖ-29	Спецификация к схеме расположения колонн, балок, ригелей, стоек.	41
КЖ-30	Схема расположения элементов плит покрытия. Разрез 1-1, ФО м.	42
КЖ-31	Схема расположения плит перекрытия Участки монолитные	43
КЖ-32	Спецификация к схеме расположения плит покрытия и перекрытия.	44
КЖ-33	Схема расположения стеновых панелей.	45
КЖ-34	Спецификация к схеме расположения стеновых панелей. Узел А.	46
КМ-1	Общие данные (начало)	47
КМ-2	Общие данные (продолжение)	48
КМ-3	Общие данные (продолжение)	49
КМ-4	Общие данные (продолжение)	50
КМ-5	Общие данные (продолжение)	51
КМ-6	Общие данные (продолжение)	52
КМ-7	Общие данные (окончание)	53
КМ-8	Схема расположения балок перекрытия. Узлы 1... 4. Сечения 1-1... 4-4.	54
КМ-9	Схемы расположения стоек, балок, лестницы, ограждения, перекрытия на отм. 3.000. Ск 1, Ск 2.	55
КМ-10	Разрезы 3-3... 4-4. Сечения 5-5... 12-12. Узлы 1... 5.	56
КМ-11	Схемы расположения стоек, балок и перекрытия на отм. -2.000. Стойки С2... С4.	57
КМ-12	Схемы расположения элементов лестниц Л1... Л3. Виды 1-1... 10-10. Стойка СК 1.	58
КМ-13	Схема расположения элементов подвесного оборудования. Разрезы 1-1... 8-8. Узлы 1... 4.	59
КМ-14	Узлы 5, 6. Стойки СК 5, СК 6.	60
КМ-15	Схемы расположения элементов площадки на отм. 3.500. Узел 1.	61
КМ-16	Схема расположения элементов пожарной лестницы Л4. Узлы 1, 2, 3. Сечения.	62
КМ-17	Схемы расположения зенитных фонарей,	63
	воротах, сетчатых перегородок.	
ОВ-1	Общие данные (начало)	64
ОВ-2	Общие данные (продолжение)	65
ОВ-3	Общие данные (продолжение)	66
ОВ-4	Общие данные (продолжение)	67
ОВ-5	Общие данные (продолжение)	68
ОВ-6	Общие данные (продолжение)	69
ОВ-7	Общие данные (продолжение)	70
ОВ-8	Общие данные (продолжение)	71
ОВ-9	Общие данные (продолжение)	72
ОВ-10	Общие данные (продолжение)	73
ОВ-11	Общие данные (продолжение)	74
ОВ-12	Общие данные (продолжение)	75
ОВ-13	Общие данные (окончание)	76
ОВ-14	Отопление, теплоснабжение. План на отм. 0.000. Вентиляция. План на отм. 0.000.	77
ОВ-15	Вентиляция. План на отм. 0.000	78
ОВ-16	Схема системы отопления.	79
ОВ-17	Схема системы теплоснабжения установок П1... П15, ... Узлы 1... 15.	80
ОВ-18	Схема системы теплоснабжения установок У1 ... У 30. Узлы 1... 7.	81
ОВ-19	Узлы 8... 15.	82
ОВ-20	Схемы систем П1... П9.	83
ОВ-21	Схемы систем П10... П15, У1... У30, В1... В 4.	84
ОВ-22	Схемы систем В 5... В 23.	85
ОВ-23	Схемы систем В 24... В 32, ВЕ 1... ВЕ 31.	86
ОВ-24	Установки систем П1... П6, В2, В3, В 9, В11, В 20, В 22.	87
ОВ-25	Установки систем П7... П12	88
ОВ-26	Установки систем П13... П15; В 13; В14; В 31.	89
ОВ-27	Установки систем В1; В 4; В6... В8; В10; В12; В 16... В19; В21; В 23... В 28; В 32 на кровле.	90
ОВ-28	Спецификация отопительно-вентиляционных установок П1... П5.	91
ОВ-29	Спецификация отопительно-вентиляционных установок П6... П9 (начало).	92

Инв.№ подл. | Подпись и дата | Взам.инв.№

			503-1-97.91
ГИП	Бетехтин		Содержание альбома
Нач. отд.	Сидорова		

Стадия	Лист	Листов
РП	1	2

Кемеровское арендное предприятие ГИПРОАВТОТРАНС

Копировал: Тимофеева

Формат: А2

Альбом 3

Лист	Наименование	Примечание
ОВ-30	Спецификация отопительно-вентиляционных установок П9 (окончание), П14 (начало).	93
ОВ-31	Спецификация отопительно-вентиляционных установок П14 (окончание); П15; В2; В3; В9; В13; В20.	94
ВК-1	Общие данные (начало)	95
ВК-2	Общие данные (продолжение)	96
ВК-3	Общие данные (окончание)	97
ВК-4	План с сетями водопровода и канализации	98
ВК-5	План кровли. Схемы системы К2.	99
ВК-6	Схемы систем В1; 2.	100
ВК-7	Схемы систем Т3; К1; К3; 1.	101
ВК-8	Фрагмент 1. План расстановки технологического оборудования на отм. 0.000.	102
ВК-9	Фрагмент 1. План расстановки технологического оборудования на отм. 3.000	103
ВК-10	Фрагмент 1. План на отм. 0.000.	104
ВК-11	Фрагмент 1. План на отм. 3.000.	105
ВК-12	Технологическая схема очистки сточных вод и обезвоживания осадка. Фрагмент 1.	106
ВК-13	Фрагмент 1. Разрез 1-1.	107
ВК-14	Фрагмент 1. Разрез 2-2; 3-3.	108
ВК-15	Фрагмент 1. Схемы систем 1; 2; 12; 16; 17; 18.	109
ВК-16	Фрагмент 1. Схемы систем 3; 4.	110
ВК-17	Фрагмент 1. Схемы систем 5; 7; 8; 14.	111
ВК-18	Фрагмент 1. Схемы систем 6.	112
ВК-19	Фрагмент 1. Схемы систем 9; 10. Таблица колодцев.	113
ВК-20	Фрагмент 1. Схемы систем 10; Т3; В1.	114

ГИП	Ветехтин		503-1-97.91
Нач. отд.	Сидорова		Содержание альбома

Стадия	Лист	Листов
РП	2	

Новосибирское арендное предприятие ГИПРОАВТОТРАНС

Копировал

Формат А2

Взам. инв. №

Подп. и дата

Инв. № подл.

Ведомость рабочих чертежей основного комплекта

Лист	Наименование	Примечание
1	Общие данные	
2	План на отм. 0,000	
3	Планы на отм. 3,300; 3,000	
4	Фрагменты 1, 2, 3	
5	Фасад 1-10, фасад 10-1. Узлы 1-4	
6	Фасад А-Е, фасад Е-А. Узлы 5-7	
7	Разрез 1-1. План кровли	
8	Планы полов. Узлы 8, 9, 10	
9	Планы подвесных потолков. Узлы 11, 12	

Ведомость ссылочных и прилагаемых документов

Обозначение	Наименование	Примечание
	Ссылочные документы	
ГОСТ 9272-81*	Блоки стеклянные пустотельные	
ГОСТ 12506-81	Окна деревянные для производственных зданий	
ГОСТ 14624-84	Двери деревянные для производственных зданий	
ГОСТ 18124-75*	Листы асбестоцементные плоские	
Серия 1.038,1-1 В.1	Перемычки железобетонные для зданий с кирпичными стенами	
Серия 1.431.9-24	Перегородки каркасные из гипсокартонных листов для зданий промышленных предприятий	
Серия 1.435.9-17 вып.1,2	Ворота распашные	
Серия 1.435.9-25 вып.0	Ворота подъемно-складчатые из различных материалов	
Серия 1.436.2-22 вып.1	Двери металлические противопожарные для производственных зданий и сооружений	
Серия 1.444-1, вып.1	Конструкции полов производственных зданий автомобильной промышленности	
Серия 1.464.2-17, вып.1	Зенитные фонари с размерами светового проема 27х27 с стальными переплетами	
Серия 2.436-17. вып.1	Узлы окон с деревянными переплетами по ГОСТ 12506-81	
Серия 2.460-18, вып.1	Узлы покрытий одноэтажных производственных зданий с рулонными кровлями и железобетонными плитами	
Т.П. 407-3-517.88 ал.2	Дверь ДН24-19Г-1	
	Прилагаемые документы	
Альбом АР ВН	Ведомость потребности в материалах	

Толщина наружных стен и утеплителя кровли

Расчетная t° наружного воздуха	Керамзитобетонные панели γ=900 кг/м³, а	Утеплители кровли ФПН γ=100 кг/м³
-20°С-30°С основной вариант	200	50
-40°С	250	50

Проект разработан в соответствии с действующими нормами и правилами и обеспечивает взрывобезопасность и пожаробезопасность при эксплуатации объекта.

Главный инженер проекта В.Ф.Бетехтин

Ведомость отделки помещения площадь, м²

Наименование или номер помещения	Потолок: Площадь	Потолок: Вид отделки	Стены или перегородки: Площадь	Стены или перегородки: Вид отделки	Низ стен или перегородок (панель): Площадь	Низ стен или перегородок (панель): Вид отделки	Низ стен или перегородок (панель): Высота, мм	Примечание
1, 3, 4, 8, 11-13, 17, 18, 20, 21, 23, 26-28, 201÷209	1092,1	Расшивка швов, известковая окраска	2824 3673 750	Затирка швов, известковая окраска Штукатурка	—	—	—	
25, 29	329	Расшивка швов, окраска эмалью ПФ-115	351,1 583 231,5	Затирка швов, окраска эмалью ПФ-115 Штукатурка	—	—	—	
16	642,2	Расшивка швов, окраска эмалью ПФ-115	107,2 572 464,4	Затирка швов, окраска эмалью ПФ-115 Штукатурка	335	Облицовка стеклоплиткой	3000	
5, 6, 10, 15, 22, 24	834	Расшивка швов, известковая окраска	1811,7 1505,2 90,5	Затирка швов, известковая окраска Штукатурка	466,7	Окраска эмалью ПФ-115	1800	
2, 7, 9, 14, 19, 31	750,0	Расшивка швов, известковая окраска	749,1 1527,5 320	Затирка швов, известковая окраска Штукатурка	290	Облицовка стеклоплиткой	1800	
30	8,7	Окраска эмалью ПФ-115	24 24	Штукатурка, окраска эмалью ПФ-115	42	Облицовка стеклоплиткой	2000	

Ведомость спецификации

Лист	Наименование	Примечание
4	Спецификация на узлы, замаркированные на листе Спецификация элементов заполнения проемов	
5	Спецификация на узлы, замаркированные на листе	
6	Спецификация на элементы крылец	
7	Спецификация перемычек	
8	Спецификация элементов перегородки из стеклоблоков	
9	Спецификация элементов подвесного потолка Спецификация на узлы, замаркированные на листе	

Основные строительные показатели

Наименование	Ед. изм.	Всего	В том числе подземная часть	Примечание
для t°с = -20°, -30° /основной вариант/				
Площадь застройки	м²	3292,7	—	
Общая площадь	м²	3661,8	—	
Строительный объем	м³	25845	—	
для t°с -40°				
Площадь застройки	м²	3304,15	—	
Общая площадь	м²	3661,8	—	
Строительный объем	м³	25934,9	—	

Общие указания

1. При проектировании приняты следующие характеристики района строительства:
- расчетная зимняя температура -20°С-30°С /основной вариант/ - -40°С, скоростной напор ветра для III, I /основной вариант/ и II климатических районов
- Вес снегового покрова для II, IV (основной вариант) и IV районов. Сейсмичность не более 6 баллов
2. Класс здания - II степень огнестойкости - II
3. За относительную отметку 0,000 принят уровень пола производственного корпуса, что соответствует абсолютной отметке
4. Наружные стены выполнить из керамзитобетонных панелей γ=900 кг/м³
5. Перегородки:
- кирпичные толщиной 120 мм из кирпича керамического обыкновенного КР-75/1650/15 ГОСТ 530-80 на растворе М50. Перегородки по осям 6 и 8 армировать 2Ф4 Вр1 ГОСТ 6727-80 через 5 рядов кладки по высоте.
- сборные по серии 1.431.9-24, принять типа Е на металлическом каркасе со спаренными стойками с обшивкой гипсокартонными листами δ=14 мм, с внутренним слоем из минераловатных плит δ=50 мм. Толщина перегородки 130 мм. При прумении перегородок в качестве противопожарных выполняется обшивка двумя слоями гипсокартонных листов с каждой стороны. В этом случае толщина перегородок принята 150 мм. Площадь перегородок δ=130 мм-855 м², δ=150 мм - 1104,4 м².
6. В дверных проемах кирпичных перегородок заложить антисептированные пробки размером 250х120х65 мм с шагом 600 мм, но не менее 3 штук на откос. В кирпичных перегородках на отверстиями шириной <700 мм. Установить рядовые перемычки ФВАI. Расход ФВАI - 18 кг.
7. Горизонтальную гидроизоляцию кирпичных перегородок заполнить из цементно-песчаного раствора состава 1:2 толщиной 30 мм
8. Вокруг здания выполнить асфальтобетонную отмостку шириной 750 мм с уклоном 0,01 от стены на щебеночном основании толщиной 120 мм, асфальтобетон толщиной 30 мм.
9. Антикоррозийную защиту строительных конструкций выполнить в соответствии СНиП 2.03.11-85. Все металлические конструкции окрасить двумя слоями эмали ПФ115 (ГОСТ 6465-76*) по грунту ГФ-021 (ГОСТ 25129-82).
10. Проект разработан для производства работ в летнее время. При выборе способа производства работ в зимних условиях: выполнять требования СНиП 2.01.07-85; СНиП 3.03.01-87

Указания по наружной отделке

Сколы, раковины, швы наружных панелей заделать цементным раствором состава 1:2. Панели окрасить КО-198 ТУ 6-02-841-74 /колер N 22/ Полотна дверей, переплеты окон, жалюзийные решетки окрасить эмалью ПФ115 ГОСТ 6465-76. За 2 раза по грунту ГФ 021 ГОСТ 25129-82* цвет эмали темно-серый /колер N 20/. Номера колеров приняты по альбому колеров Крауклиса 1985г.

Инв. №			
ГИП	Бетехтин		
Рук.бр.	Сидорова		
Зав.сек.	Ершов		
Арх.Тк.	Павлова		

Привязан

503-1-97.91 - АР

Эксплуатационный филиал на 300 грузовых автомобилей с комплексом ЕО

Производственный корпус	Стадия	Лист	Листов
	РП	1	9
Общие данные	Новосибирское с районное предприятие ГИПРОАВТОТРАНС		

Инв. № подл. | Подпись и дата | Взам. инв. №

Формат А2

Копировал Миртазина

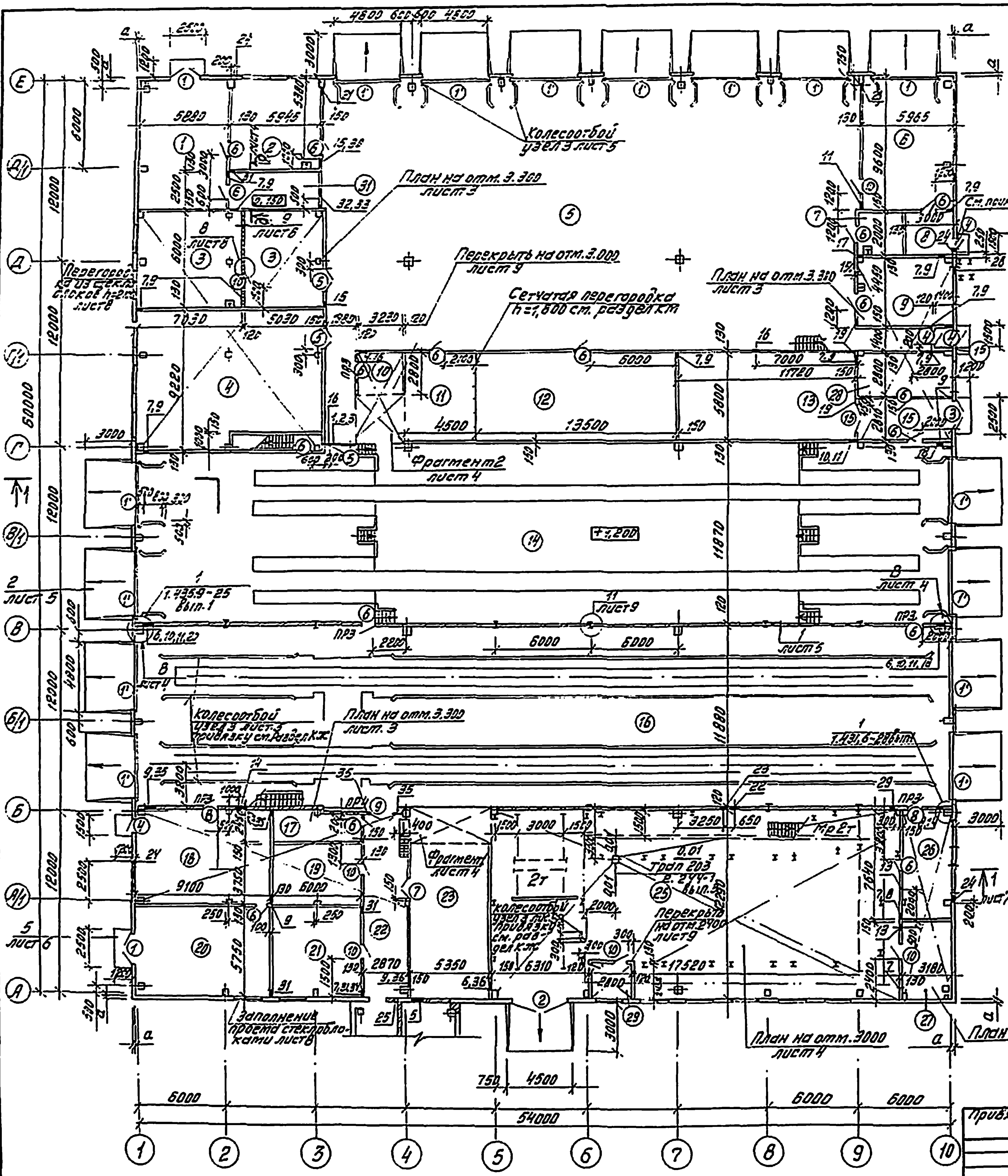

Таблица отверстий

№ отв.	Размер b x h	низа	Назначение
1	650x650	3,800	08
2	1100x700	5,300	08
3	650x650	4,650	08
4	350x350	2,650	08
5	1200x500	2,100	08
6	300x300	4,200	08
7	300x300	0,000	08
8	300x300	2,300	08
9	300x300	2,700	08
10	300x300	5,300	08
11	300x300	4,500	08
12	660x220	5,000	08
13	170x170	2,300	08
14	100x100	2,750	8К
15	150x150	2,450	8К
16	400x200	2,450	8К
17	200x200	2,400	8К
18	200x200	4,500	8К
19	200x200	2,450	8К
20	300x400	4,500	8К
21	300x300	5,900	8К
22	500x200	2,600	8К
23	500x200	4,400	8К
24	100x100	0,150	8К
25	400x300	2,150	8К
26	100x100	2,150	8К
27	300x200	2,150	8К
28	400x400	2,000	08
29	150x200	2,450	8К
30	1500x500	7,500	08
31	250x250	2,500	ЭЛ
32	790x450	0,000	ЭЛ
33	790x450	2,500	ЭЛ
34	250x250	0,000	ЭЛ
35	300x300	2,700	8К
36	150x150	2,700	8К
37	530x210	2,500	ЭЛ

Экспликация помещений

Номер по плану	Наименование	Площадь м²	Категория производства по взрывной, взрывопожарной и пожарной опасности
1	КТП-2	51,3	В
2	Участок ремонта топливной аппаратуры	36,9	Д
3	Шиномонтажный участок	72,36	В
4	Склад шин	112,3	В
5	Участок ЕТО и ТР	655,8	В
6	Пост контроля газовой системы питания автомобилей	57,3	В
7	Инвентарная	6,1	
8	Машинное отделение	6,0	Д
9	Участок ремонта электрооборудования	28	Д
10	Комната мастера	9,04	
11	ЦРК	26,1	Д
12	Промкладовая	78,3	Д
13	Склад масел	67,98	В
14	Участок ТО-1 и диагностики	641,7	В
15	Тамбуры	19,32	
16	Участок мойки автомобилей	642,2	Д
17	Кладовая	14,0	В
18	Участок ОГМ	57,9	Д
19	Компрессорная	22,5	Д
20	КТП-1	52,3	В
21	Анализаторное помещение	34,5	Д
22	Коридор	34,4	
23	Кладовая запчастей	51,6	В
24	Пульт управления	15,1	
25	Очистные сооружения	322,3	Д
26	Кладовая материалов	24,3	В
27	Электрощитовая	14,3	Д
28	Насосная	17,3	В
29	Операторская	6,83	
30	Санузлы	8,7	
31	Анализаторное помещение	15,0	Д

Дверной блок (4) утеплить слоем войлока и обшить деревянной рейкой

ГИП	Дегтерев		
Рук. бр.	Сидорова		
Зав. сек.	Ершов		
Арх. I к.	Павлова		

503-1-97.91-АР

Эксплуатационный филиал на 300 грузовых автомобилей с комплексом ЕО

Производственный корпус

Стадия	Лист	Листов
РП	2	

План на отм. 0.000

Новосибирское проектное отделение ГИПРОАВТОТРАНС

Привязан

Инв. №

Копировал: Минтагина

Формат А2

Альбом 3

План на отм. 3.300 в осях 1-3 ÷ Г-Д

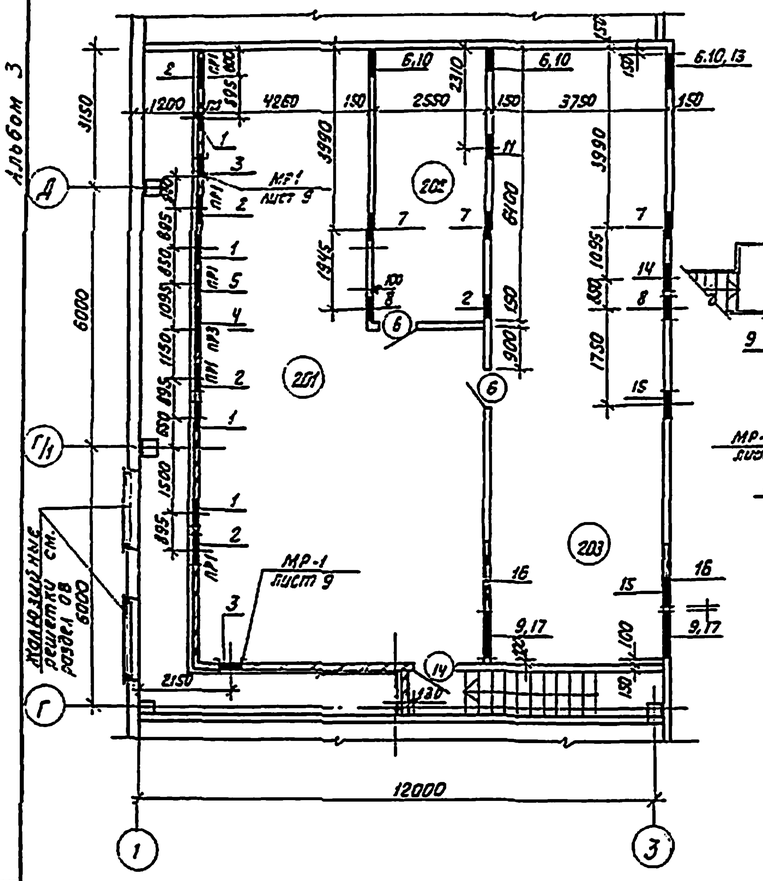

План на отм. 3.300 в осях 9-10 ÷ Г-Д

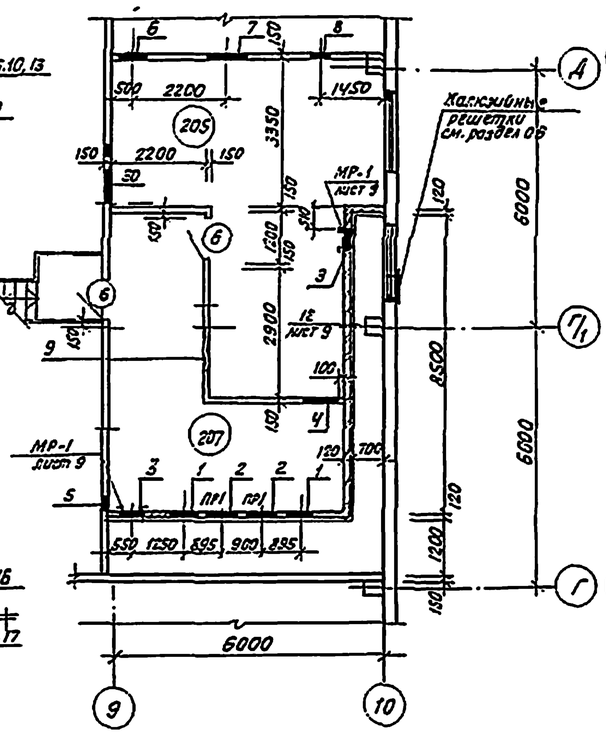

План на отм. 3.000 в осях 9-10 ÷ А-Б

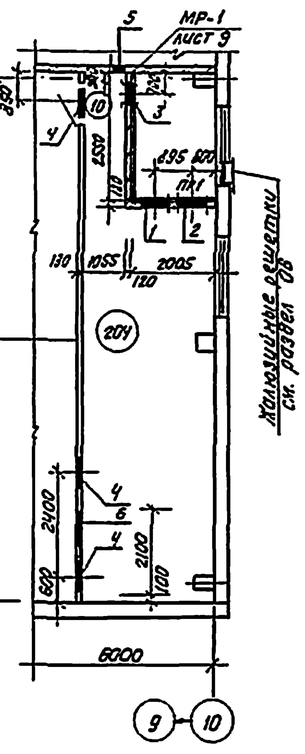

План на отм. 3.300 в осях 1-4 ÷ А/1-Б

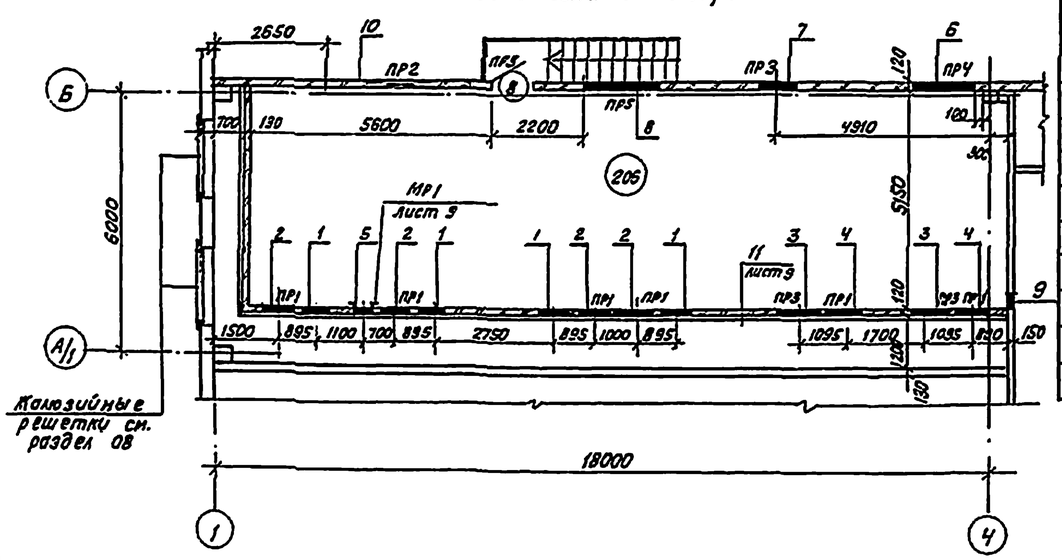

Экспликация помещений

Номер по плану	Наименование	Площадь, м²	Категория производства по взрывной взрыво-пожарной и пожарной безопасности
201	Приточная венткамера №1	103,7	А
202	Вытяжная венткамера №1	16,32	В
203	Вытяжная венткамера №2	52,5	В
204	Приточная венткамера №2	37,8	Д
205	Вытяжная венткамера №3	34.2	В
206	Приточная венткамера №3	11.3	А
207	Приточная венткамера №4	36.14	А

Таблица отверстий

№ отв.	Размер в×h	↓ низа	Назначение
Венткамеры 201 ÷ 203			
1	650×1050	3.419	ОВ
2	710×420	3.573	ОВ
3	505×1255	3.600	ОВ
4	1050×1553	3.533	ОВ
5	710×420	3.691	ОВ
6	700×700	5.900	ОВ
7	650×650	5.650	ОВ
8	800×800	5.500	ОВ
9	1100×700	5.900	ОВ
10	450×450	5.300	ОВ
11	650×220	6.500	ОВ
12	350×350	5.300	ОВ
13	880×880	3.930	ОВ
14	700×700	3.800	ОВ
15	650×650	3.800	ОВ
16	2700×3350	3.300	Монтажный проем
17	300×300	5.300	ОВ

Ведомость проемов ворот и дверей

Марка, поз.	Размер проема в мм
1	2000×2400
1'	4200×4500
2	3600×3600
3	1940×2400
4	1010×2100
5,9	1500×2100
6	980×2120
7	1480×2120
8,10,14	910×2070
11÷13	810×2070
15	1880×2120

Таблица отверстий

№ отв.	Размер в×h	↓ низа	Назначение
Венткамеры 205; 207			
1	650×1050	3.419	ОВ
2	710×420	3.573	ОВ
3	505×1255	3.600	ОВ
4	800×500	5.500	ОВ
5	350×350	5.300	ОВ
6	650×650	5.350	ОВ
7	950×950	3.500	ОВ
8	400×400	5.550	ОВ
9	2100×2300	3.300	Монтажный проем
Венткамера 204			
1	650×1050	3.119	ОВ
2	710×420	3.273	ОВ
3	505×1255	3.300	ОВ
4	650×650	6.000	ОВ
5	300×300	5.300	ОВ
6	2100×2300	3.800	Монтажный проем
Венткамера 206			
1	650×1050	3.419	ОВ
2	710×420	3.573	ОВ
3	1050×1553	3.533	ОВ
4	710×420	3.691	ОВ
5	505×1255	3.600	ОВ
6	1500×550	5.050	ОВ
7	950×950	5.050	ОВ
8	1700×700	5.300	ОВ
9	300×300	5.300	ОВ
10	3350×2700	3.300	Монтажный проем
11	1400×950	6.000	ОВ

Инв.№ подл. | Подпись и дата | Взам.инв.№ | Инв.№ дубл. | Взам.инв.№ | Подпись и дата

Привязан:

Инв.№

ГИП	Ветехтин	
Рук.гр.	Сидорова	
Зав.сект.	Ершов	
Арх.-т.кат.	Павлова	

503-1-97.91-АР

Эксплуатационный филиал на 300 грузовых автомобилей с комплексом ЕО

Производственный корпус

Стадия	Лист	Листов
РП	3	

Планы на отм. 3.300; 3.000

Новосибирское арендное предприятие ГИПРОАВТОТРАНС

Копировал: Тимофеева

Формат: А2

Альбом 3

План на отм. 3.000

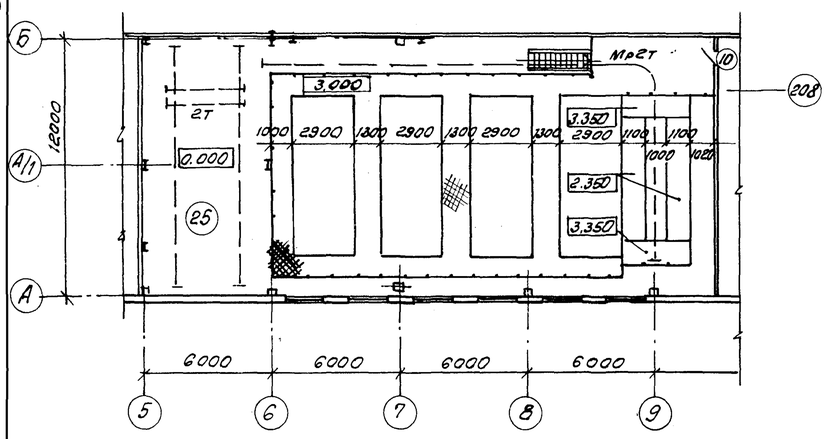

Фраемент 1 (см. прим.)

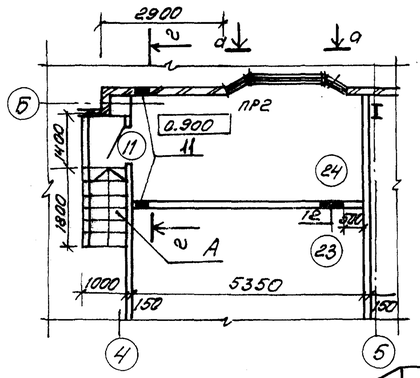

Фраемент 2

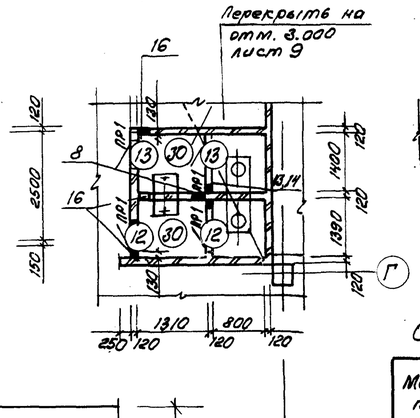

а–а

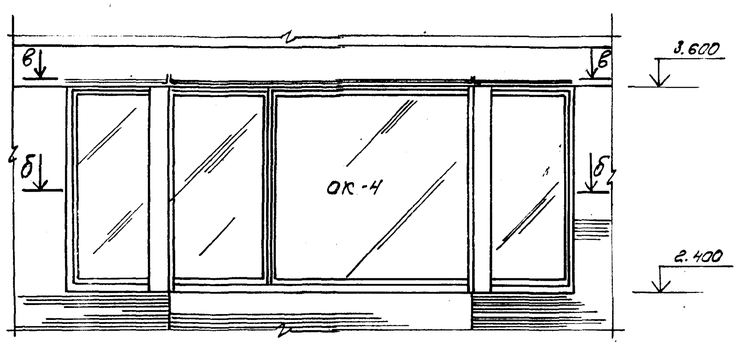

б–б

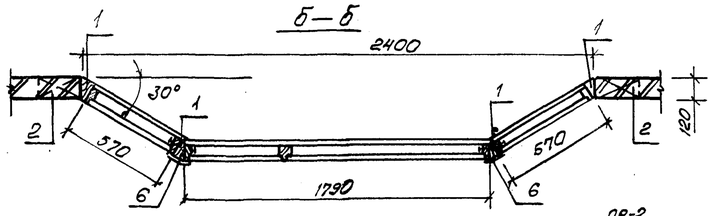

в–в

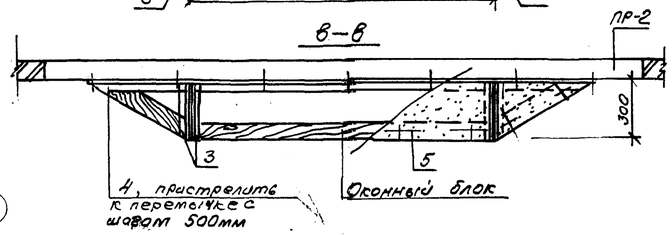

Спецификация элементов заполнения проемов

Марка, поз.	Обозначение	Наименование	Кол.	Масса ед., кг	Примечание
1	Тп.407-3-517.88 АЛ2	Дверь ДН24-19Г-1Ж	2		
1'	1.435.9-25 вып.0	Ворота подъемно-складчатые ВПС 42х42А	15		
2	1.435.9-17 вып.1	Ворота распашные ВР 36х36-Г	1		
3	1.436.3-19 вып.0	Дверной блок ДНС 19-24 2Г	1		
4	ГОСТ 14624-84	Дверной блок ДНГ 21-10 ЛП	4		
5	ГОСТ 14624-84	Дверной блок ДВГ 21-15	3		
6	1.436.2-22	ДМП 21х9/0,75Б	21	74.8	
7	1.436.2-22	ДМП 21-14/0,75Б	1	118.3	
8	ГОСТ 14624-84	Дверной блок ДВГ 21-9 В	3		В модулях по ГОСТ 6629-88
9	ГОСТ 14624-84	Дверной блок ДВГ 21-15 В	1		
10	ГОСТ 14624-84	Дверной блок ДВГ 21-9	7		
11	ГОСТ 14624-84	Дверной блок ДВГ-21-8Л	1		
12	ГОСТ 14624-84	Дверной блок ДВГ-21-8В	2		
13	ГОСТ 14624-84	Дверной блок ДВГ 21-8 ЛВ	2		
14	ГОСТ 14624-84	Дверной блок ДВГ 21-9Л	1		
15	1436.2-22	ДМП 21-18/0.75Б	1	136.7	
ОК-1	ГОСТ 12506-81	Оконный блок ПВД 12-18.1П	15		
ОК-2	ГОСТ 12506-81	Оконный блок ПВД 12-18 1Л	22		
ОК 3	ГОСТ 12506-81, чертежи марки ОВ	Оконный блок ПВД 12-18. 1Л жалюзийные решетки	2		
ОК-4	ГОСТ 12506-81	Оконный блок ПГО 12-18.1П	1		
		Оконный блок СГО 6-12	2		
ОК5	ГОСТ 9272-81*	Стеклоблоки 194/98	54		См. лист 3
	1.464-17 вып. 1	Зенитный фонарь 2.7х 2.7	20		

Спецификация на узлы, запаркированные на листе

Марка, поз.	Обозначение	Наименование	Кол.	Масса ед, кг	Примечание
	на ОК-4				
1	ГОСТ 8486-86*	Брусок $\frac{90\times60}{2}$, ℓ=1200	4	—	шт
2	ГОСТ 8486-86*	Брусок 65х120, ℓ=250	4	—	шт
3	ГОСТ 8509-86	∠32х3, ℓ=300	4	0.44	шт
4	ГОСТ 8509-86	∠50х4, ℓ=3000	1	9.15	шт
5	ГОСТ 18124-75*	Лист асбестоцементный δ=6мм	0,8	—	м²
6	ГОСТ 14918-80*	Оцинкованная сталь δ=0.5	0,36	—	м²
	На элементы лестницы				
1	ГОСТ 5781-82*	ф10 AI	5.7	—	кг
2	ГОСТ 8478-81	Сетка 5Вр $\frac{200}{200}$ 2350	3.7	—	кг
3	ГОСТ 8509-86	∠25х4, ℓ=900	8	1,3	шт
4	ГОСТ 5781-82*	ф6 AI, ℓ=200	32	0.94	шт
	Узел В				
1	Серия 1.400-15 вып.1	Изделие закладное МН 806	10	0.44	шт

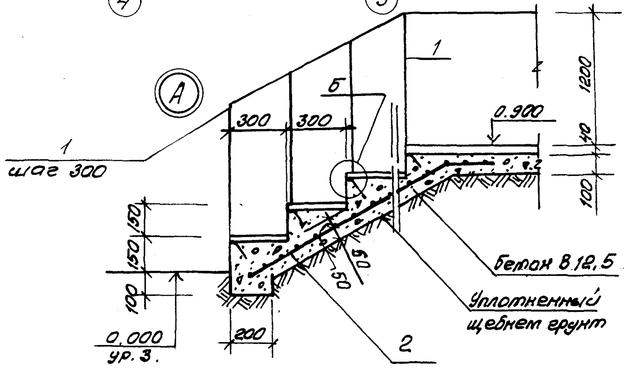

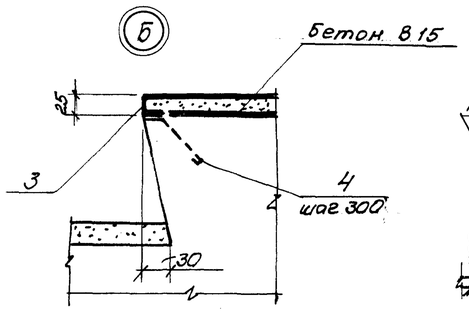

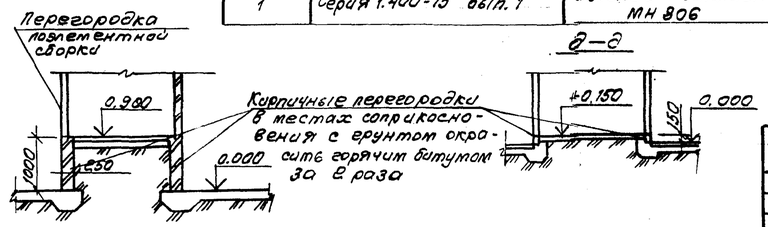

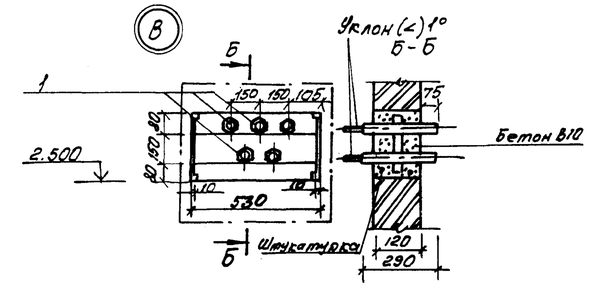

Таблицу отверстий, замаркированных на фраементах 1,2 см. лист 2

Привязан

Инв. №

ГИП	Бетехтин		503-1-97.91-АР
Рук. бр.	Сиворова		Эксплуатационный филиал на 300 грузовых автомобилей с комплексом ЕО
Зав. сект.	Ершов		Производственный корпус — Стадия: РП; Лист: 4; Листов:
Арх. Ikат.	Павлова		Фраементы 1, 2 — Новосибирское арендное предприятие „Гипроавтотранс"

Копировал Жиг-

Формат А2

Альбом 3

Фасад 1-10

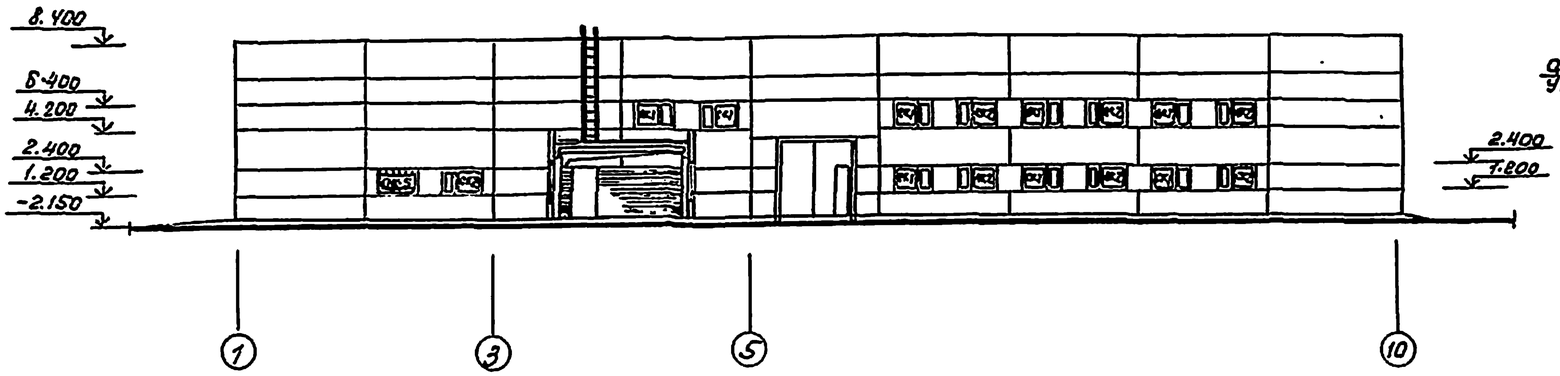

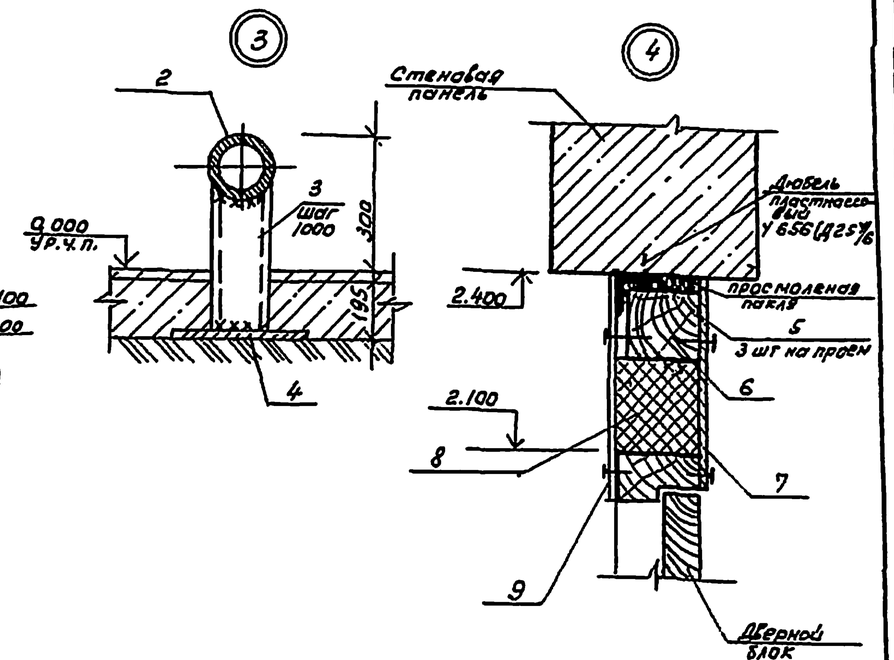

Фасад 10-1

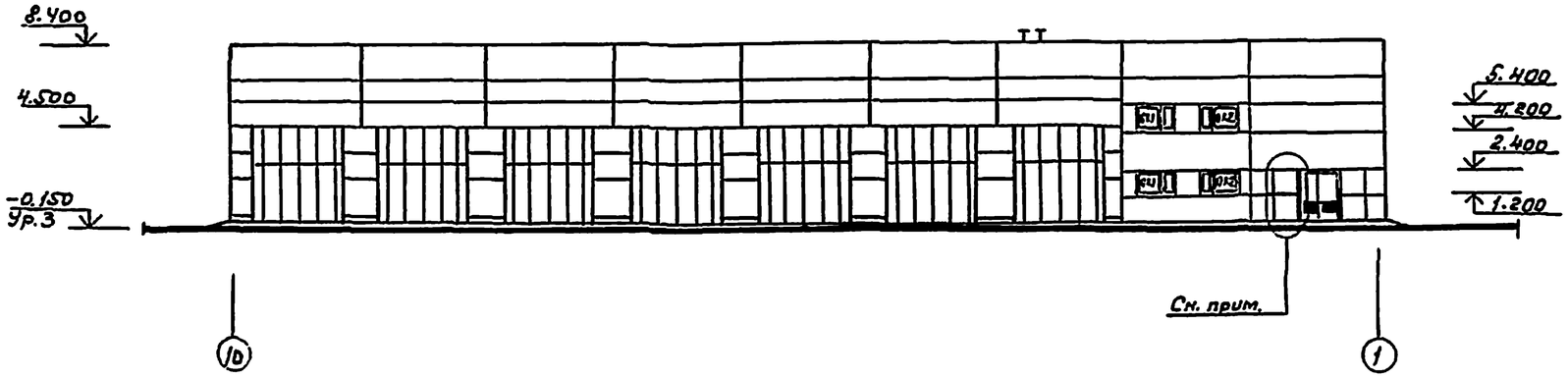

Спецификация на узлы замаркированные на листе

Марка, поз.	Обозначение	Наименование	Кол.	Масса ед., кг	Примечание
1	ГОСТ 8478-81	сетка 5Вр $\frac{200}{200}$ 2350	81	—	кг
2	ГОСТ 10704-76	ф 133×4	222	12,7	мп
3	ГОСТ 8240-72	[12 е = 380	260	3,95	шт
4	ГОСТ 103-76	-300×10 е=300	260	7,07	шт
5	ГОСТ 8509-86	L 50×5, е=150	6	0,57	шт
6	ГОСТ 8486-86*	Брус 90×75	0,042	—	м³
7	ГОСТ 8486-86*	Рейка 50×20, е=100	0,018	—	м³
8	ГОСТ 9573-82	Минераловатная плита γ = 200 кг/м³	0,36	—	м³
9	ГОСТ 18124-75*	Лист асбестоцементный δ= 6мм		31,2	кг

Для $t_н$ = -40°С данные участки заменить на кирпичную кладку δ= 250 мм с утеплителем по типу узла 12 лист 9

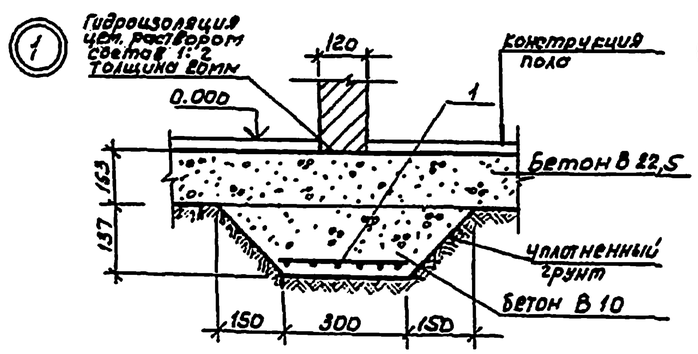

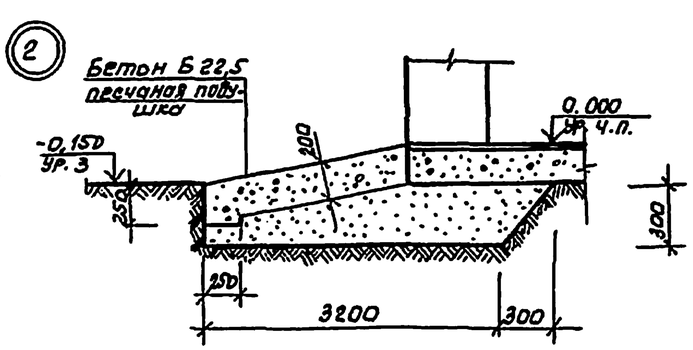

Инв.№ подл. | Подпись и дата | Взам. инв.№

Привязан				503-1-97.91	АР
				Эксплуатационный фургон на 300 грузовых автомобилей с комплексом ЕО	
Рук. гр.	Сидорова			Производственный корпус	Стадия: РП; Лист: 5; Листов:
Зав. сект.	Ершов				
Арх. гр.	Павлова			Фасад 1-10, Фасад 10-1, узлы 1-4	Новосибирское проектное предприятие ГИПРОАВТОТРАНС
Инв.№					

Копировал Формат А2

Альбом 3

Фасад А-Е

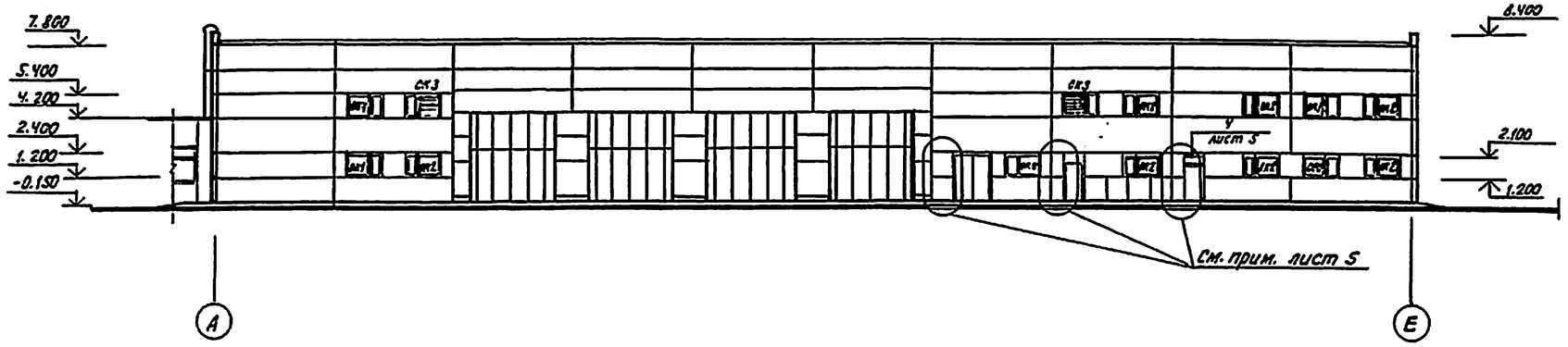

Фасад Е-А

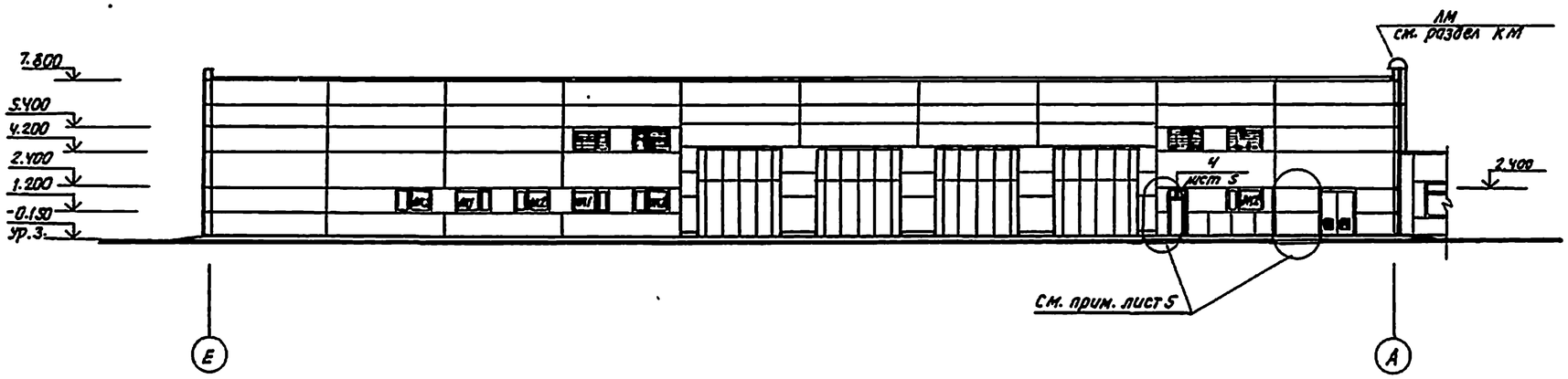

5

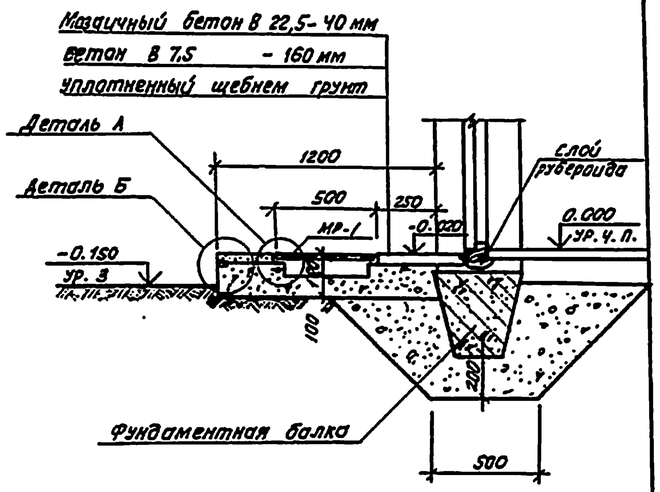

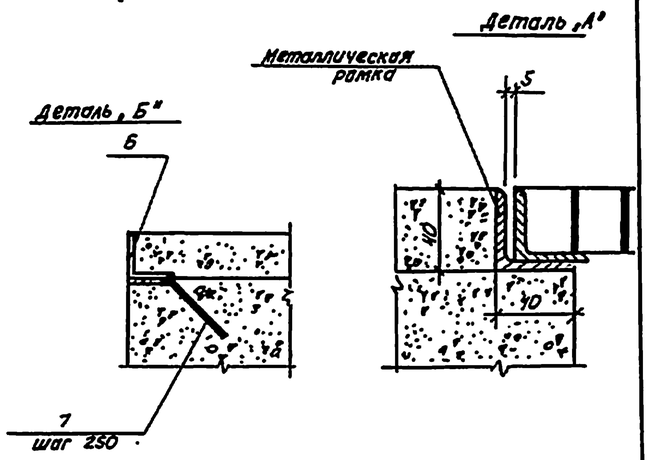

Металлическая решетка МР

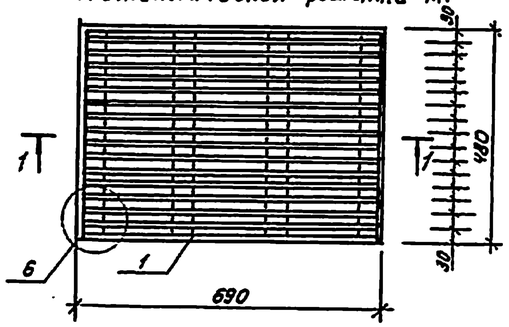

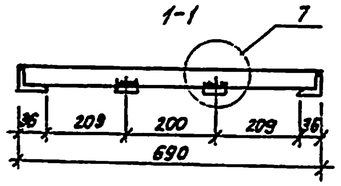

6

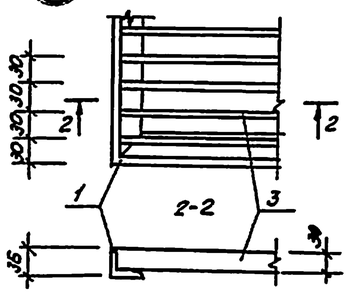

Рамка

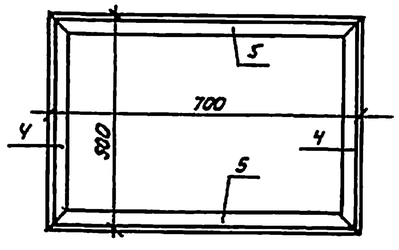

7

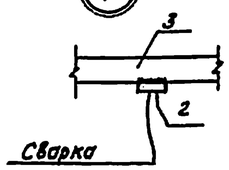

Сварка
$h_{шва}$ = 4 мм

Спецификация на элементы крылец

Марка, поз.	Обозначение	Наименование	Кол.	Масса ед. кг	Примечание
1	ГОСТ 8509-86	L 36×4, ℓ=2340	5	5.05	шт
2	ГОСТ 103-76	—4×18, ℓ=408	10	0.23	шт
3	ГОСТ 103-76	—3×30, ℓ=678	75	0.48	шт
4	ГОСТ 8506-86	L 36×4, ℓ=500	10	1.1	шт
5	ГОСТ 8506-86	L 36×1, ℓ=700	10	1.5	шт
6	ГОСТ 8506-86	L 40×4	10,5	2.42	мп
7	ГОСТ 5781-82	ф6АI, ℓ=200	42	0,05	шт

Привязан:

Инв. №

Рук. бр.	Сидорова	
Зав. сект.	Ершова	
Дж. I кат.	Павлова	

503-1-97.91 АР

Эксплуатационный филиал на 300 грузовых автомобилей с комплексом ЕО

Производственный корпус

Стадия	Лист	Листов
РП	6	

Фасад А-Е, фасад Е-А. Узлы 5-7

НОВОСИБИРСКОЕ АРЕНДНОЕ ПРЕДПРИЯТИЕ ГИПРОАВТОТРАНС

Копировал: Тимофеева

Формат: А2

Инв. № подл. | Подпись и дата | Взамен инв. №

Альбом 3

Разрез 1-1

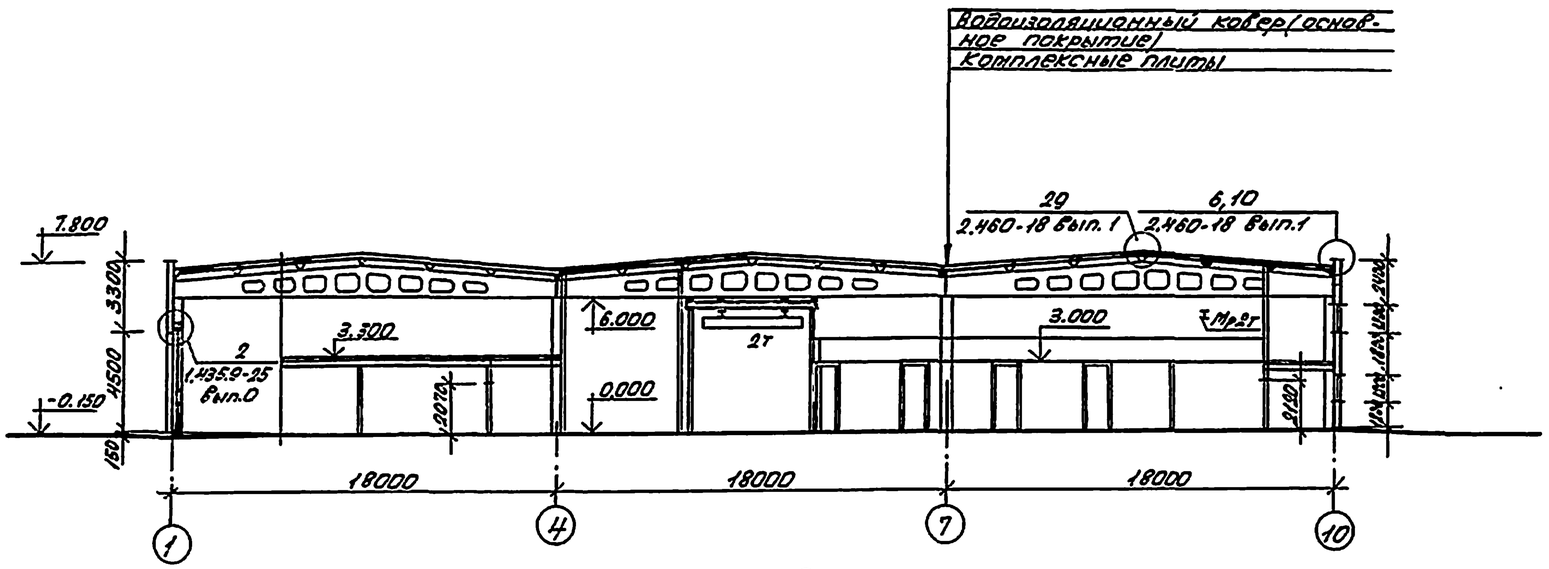

Водоизоляционный ковер состоит из 3-х слоев рубероида марки РКМ-350Б (ГОСТ 10923-)на битумной мастике МБК-Г-65А(ГОСТ 2889-80) с защитным слоем толщиной 10мм из гравия. с крупностью зерен 5-10мм на горячей битумной мастике толщиной слоя 2мм.

Водоизоляционный ковер усилить:

- в местах примыкания кровли к парапетам, шахтам и др.конструктивным элементам, в местах перепадов высот одним слоем рубероида марки РКК-500А(верхний) по двум слоям рубероида марки РКМ-350Б на битумной мастике марки МБК-Г-85А;
- в ендовах на ширину 1,5м двумя слоями рубероида марки РКМ-350Б;
- в коньке кровли на ширину 0,5м одним слоем рубероида марки РКМ-350Б.

На плане кровли места пропуска сантехнических устройств условно не показаны. Заделку рулонного ковра в этих местах выполнить в соответствии с деталями серии 2.460-14, 2.460-15, 2.460-18.

Кровельные работы вести с учетом мероприятий по противопожарной защите с соблюдением правил пожарной безопасности при производстве строительно-монтажных работ и правил техники безопасности в строительстве.

На плиты покрытия под слой водоизоляционного ковра уложить молниеприемную сетку.

Сетку выполнить из ф 6 АI (ГОСТ 5781-82*) с ячейками 6×6 (см. план кровли). Узлы сетки проварить. Все металлические элементы здания, расположенные на кровле, соединить с сеткой. Сетку присоединить к токоотводам из ф 6АI, проложенным в вертикальных швах между стеновыми панелями. Сетку соединить с арматурой всех колонн и фундаментов. Расход ф 6АI на кровле 265 кг.

Спецификация перемычек

Марка, поз.	Обозначение	Наименование	Кол.	Масса ед.кг	Примечание
1	1.038.1-1 вып.1	1 ПБ 10-1	18	20	
2		3 ПБ 36-4	2	240	
3		1 ПБ 13-1	10	25	
4		2 ПБ 19-3	2	81	
5		2 ПБ 22-3	1	92	

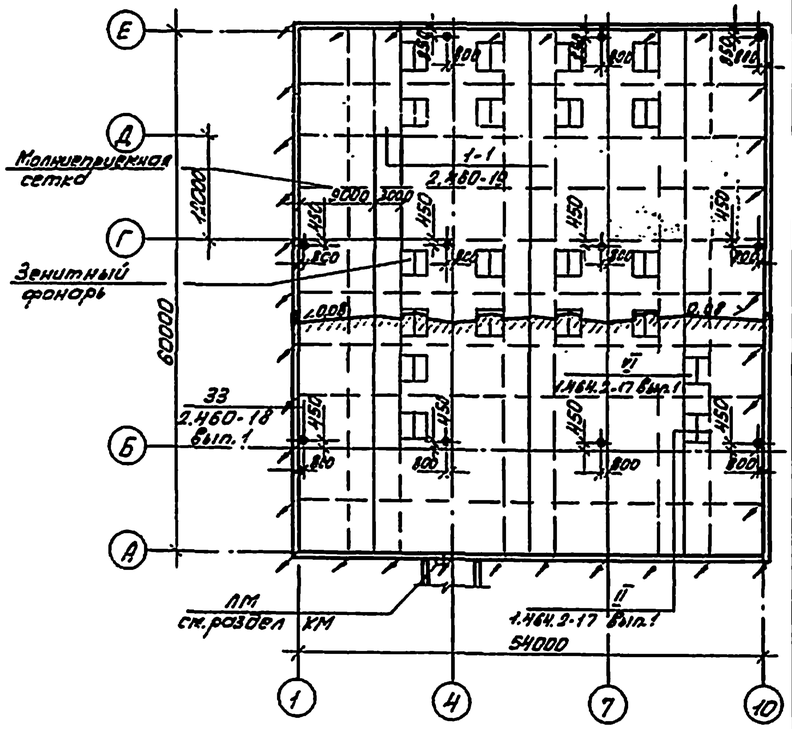

Ведомость перемычек

Марка, поз.	Схема сечения
ПР1	1
ПР2	2
ПР3	3
ПР4 ПР5	4 (для ПР4) 5 (для ПР5)

Схемы элементов заполнения проемов

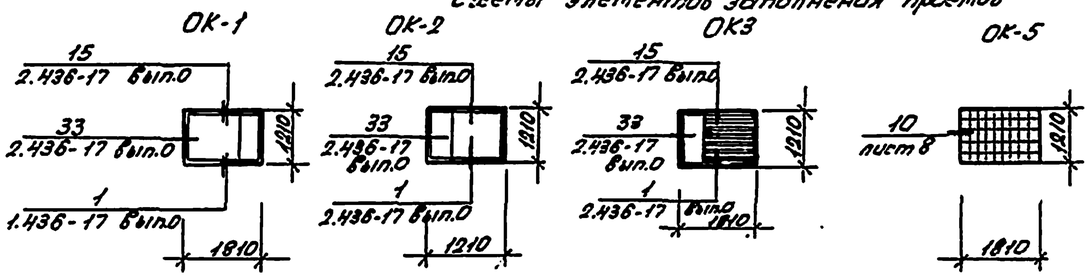

ГИП	Бетехтин		503-1-97.91-АР
Рук.бр.	Сидорова		Эксплуатационный филиал на 300 грузовых автомобилей с комплексом ЕО
Зав.сек.	Ершов		
Арх.	Павлова		Производственный корпус
Привязан			Стадия: РП; Лист: 7; Листов:
Инв.№			Разрез 1-1. План кровли
			Новосибирское арендное предприятие ГИПРОАВТОТРАНС

Альбом 3

План полов на отм. 0.000

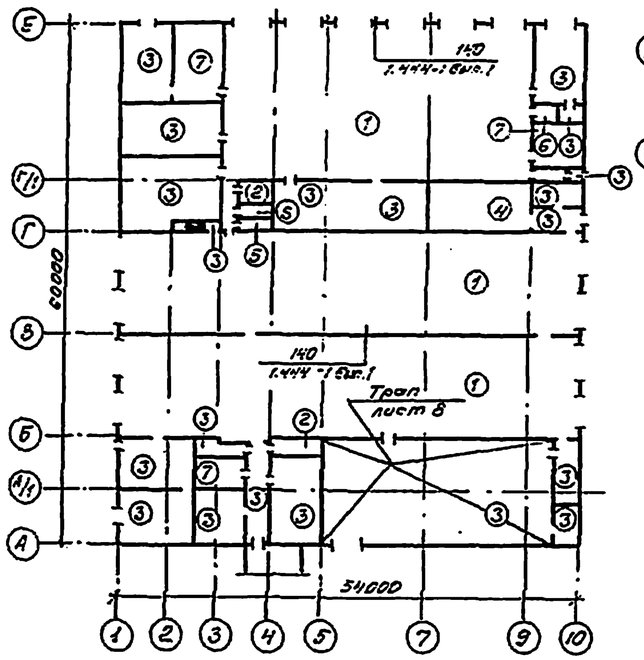

Планы полов на отм. 3.300

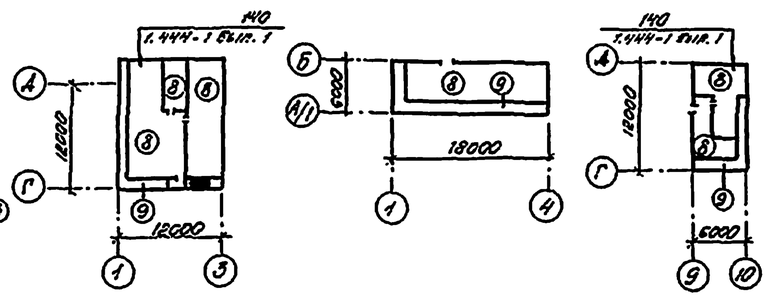

План полов на отм. 3.000

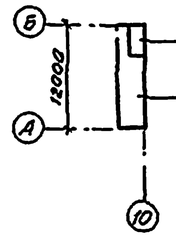

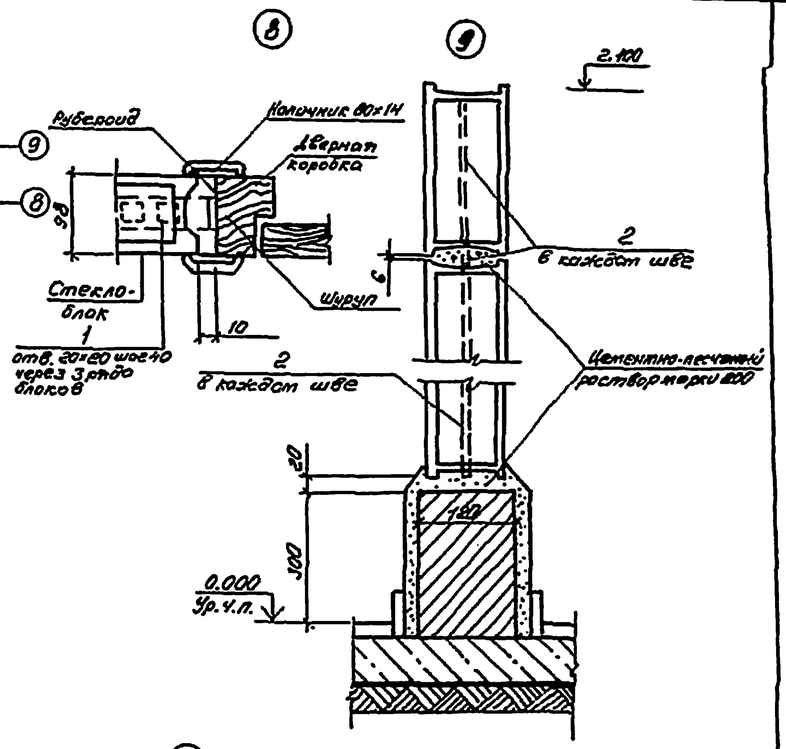

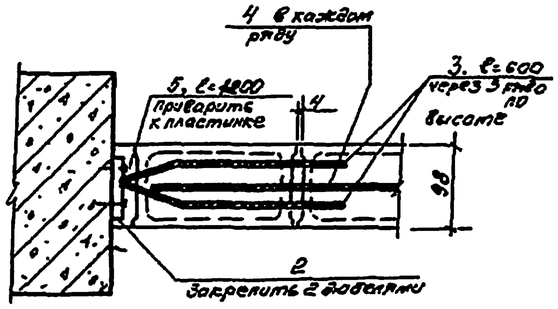

Экспликация полов (начало)

Наименование или номер помещения по проекту	Тип пола по проекту	Схема пола или номер узла по серии	Элементы пола и их толщина	Площадь пола м2
5, 14, 16	1		Бетон В22,5 25 Бетон В 22,5 165 Уплотненный щебнем грунт	1939.3
10, 24, 29	2		Линолеум ГОСТ 7251-77 -4 Холодн. масп. на водост. вяж. -1 Древесноволокнистая плита ГОСТ 4598-86 -4 Цементно-песчан. р-р М-150 -20 бетон В-10 -100 Уплотненный щебнем грунт	30.97
1,3,4,6,8,11, 12,15,17,18 20-23, 25-28	3		Бетон цементный В 15(плита) -20 Бетон В-10 -100 Уплотненный щебнем грунт	1046
13	4		Бетон цементный В15 -20 Бетон В 22,5 -100 Уплотненный щебнем грунт	67.98
30	5		Керамит. плитка ГОСТ 6787-90 -10 Прослойка и заполнение швов из цементн. песчан. р-ра М-150 -15 Битумн. масп. с асбестн. песком 2 слоя изола ГОСТ 10296-79 на битумной мастике -5 Цементно-песчан. р-р М-150 -10 Бетон В-10 -100 Уплотненный щебнем грунт	8,7

Экспликация полов (окончание)

Наименование или номер помещения по проекту	Тип пола по проекту	Схема пола или номер узла по серии	Элементы пола и их толщина	Площадь пола м2
7	6		Керамич. плитка ГОСТ 6787-90 -10 Прослойка и заполнение швов из цем. песчан р-ра М-150 -15 бетон В-18 -100 Уплотненный щебнем грунт	6.1
2, 9, 19	7		Мозаичные плиты М-200 -30 Прослойка и заполнение швов из цем.-песчан. р-ра М-150 -15 бетон В-10. -100 Уплотненный щебнем грунт	102.4
Вентка-меры 201-207	8		Цементно-песчаный р-р М150 - 20 бетон В10 - 60 Плита перекрытия	327.4
Воздухо-заборные шахты вентка-мер	9		Бетон цементный В15 - 20 Цементно-песчаный р-р М200 - 40 Плиты минераловатные ГОСТ 9573-82 - 40 Слой рубероида на бит. мастике Плита перекрытия.	66.3

Спецификация элементов

Марка поз.	Обозначение	Наименование	Кол.	Масса ед., кг	Примечание
		Перегородки из стеклоблоков			
1	ГОСТ 19903-74*	-6×40×450	6	0.227	кг
2	ГОСТ 6727-80*	ф4 В I	170	0.126	мп
3	ГОСТ 9272-81*	Стеклоблок БК 194/198	240	2.8	шт
4	ГОСТ 8486-86*	Уголник 80×14	0.01	—	м³
	ОК-5				
1	ГОСТ 9242-81*	Стеклоблок БК 194/198	54	—	шт
2	ГОСТ 19903-74*	-6×60×110	4	0.3	кг
3	ГОСТ 6724-80*	ф6 В I	6.2	0.222	мп
4	ГОСТ 6427-80*	ф4 В I	16	0.126	мп
5	ГОСТ 6727-80*_	ф6 В I	2.4	0.222	мп

Инв.№ подл. | Подпись и дата | Взам.инв.№ | Инв.№ дубл.

Привязан

Инв.№

ГИП	Ростовцев		
Рук. гр.	Гайдуков		
Нач. отд.	Ершов		
Нач. техн.	Ковалёв		

503-1-97.91 АР

Эксплуатационный филиал № 300 грузовых автомобилей с комплексом ЕО

Производственный корпус

Планы полов. Узлы 8, 9, 10

Стадия	Лист	Листов
РП	8	

Новосибирское проектное производственное объединение "Гипроавтотранс"

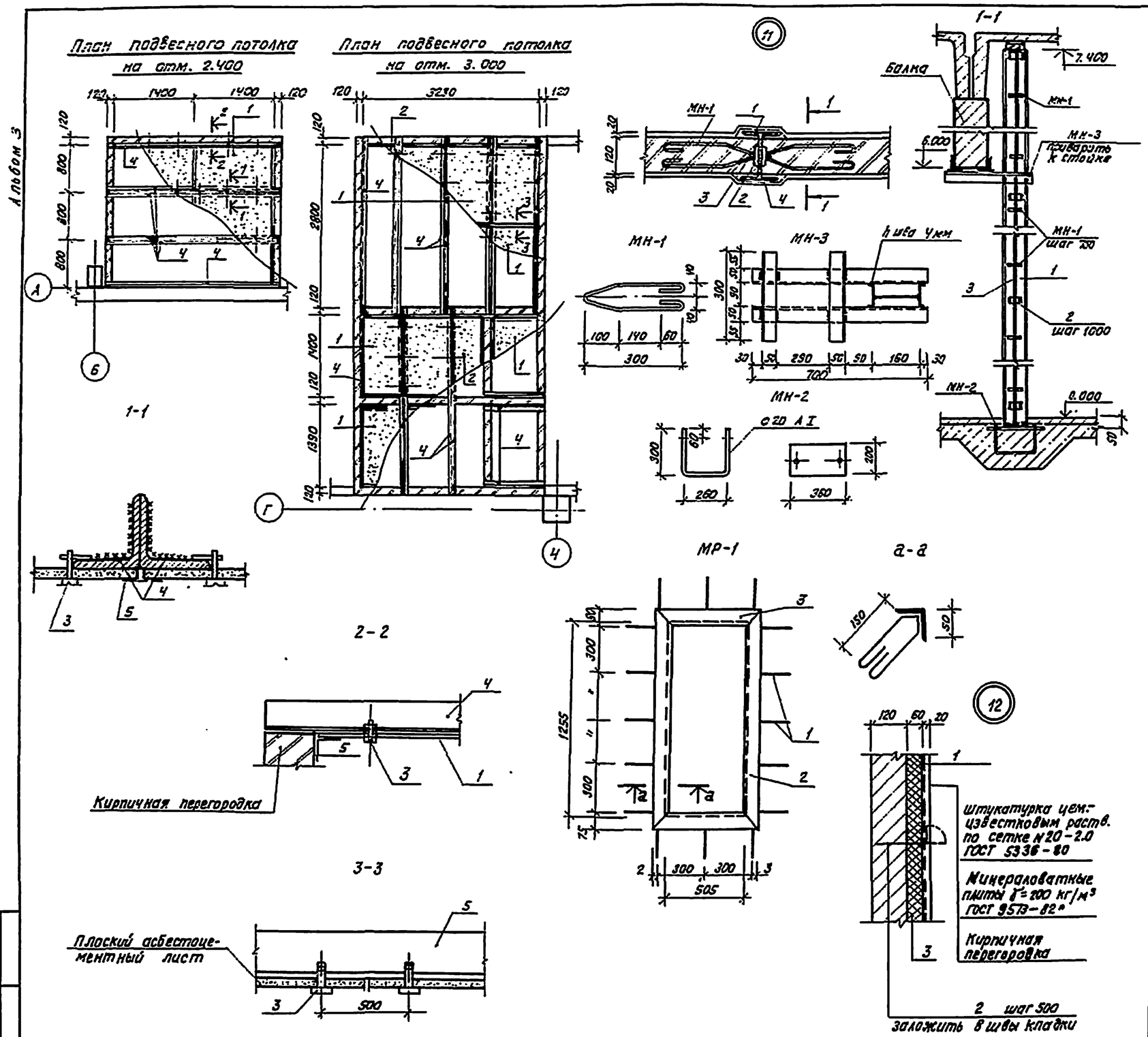

Спецификация элементов подвесного потолка

Марка, поз.	Обозначение	Наименование	Кол.	Масса, ед. кг	Примечание
1	ГОСТ 18124-75	Плоский асбестоцементный лист 800 x 1400	18	14.5	δ=6мм
2	ГОСТ 18124-75	Плоский асбестоцементный лист 310 x 1400	4	5.6	δ=6мм
3	см. чертеж	Крепежный элемент	150	0.05	шт
4	ГОСТ 8509-86	L 50 x 5	67	3.77	мп
5	—	Тканевая лента, 50мм	75	—	мп
					мп

Спецификация на узлы замаркированные на листе

Марка, поз.	Обозначение	Наименование	Кол.	Масса ед. кг.	Примечание
	Узел 11				
1	ГОСТ 8239-89	I 16 Н-7400	10	118	
2	ГОСТ 103-76*	−100 x 100 x 10	120	0.875	
3	ГОСТ 5781-82*	ф 12 А I ℓ=6900	20	5.13	
МН1	ГОСТ 5781-82*	ф 6 А I ℓ=750	160	0.17	
МН2	ГОСТ 103-76*	−200 x 360 x 6	10	3.39	
	ГОСТ 5781-82*	ф 20 А I ℓ=880	10	2.16	
МН3	ГОСТ 103-76*	−80 x 650 x 6	10	1.79	
	ГОСТ 8509-86	L 50 x 5, ℓ=100	40	0,4	
	ГОСТ 5336-80*	Сетка N 20-2.0	75	2.66	м²
	Металлическая рамка МР-1				
1	ГОСТ 5781-82*	ф 6 А I, ℓ=520	15	0.12	
2	ГОСТ 8509-86	L 50 x 5, ℓ=1355	2	5.11	
3	ГОСТ 8509-86	L 50 x 5, ℓ=605	2	2.88	
	Узел 12				
1	ГОСТ 5336-80*	Сетка N 20 x 2.0	180	2.66	
2	ГОСТ 5781-82*	ф 6 А I, ℓ=260	2160	0.06	шт
3	ГОСТ 9573-82*	Минераловатная плита М200	10,8	—	м³

ГИП	Бетехтин		
Рук. гр.	Сидорова		
Зав. сект.	Ершов		
Арх. Знат.	Павлова		

Привязан:

Инв. №

503-1-97. 91 АР

Эксплуатационный филиал на 300 грузовых автомобилей с комплексом ЕО

Производственный корпус

Стадия	Лист	Листов
РП	9	

Планы подвесных потолков. Узлы 11-12.

Новосибирское арендное предприятие ГИПРОАВТОТРАНС

Копировал: Тимофеева

Формат: А2

Инв. № подл. | Подпись и дата | Взам. инв. №

Ведомость рабочих чертежей основного комплекта марки КЖ

(начало)

Лист	Наименование	Примечание
1	Общие данные (начало)	
2	Общие данные (окончание)	
3	Схема расположения элементов	
	фундаментов	
4	Узлы 1...4	
5	Узлы 5...10	
6	Узлы 11...13. Фм 11	
7	Фундаменты Фм1... Фм4	
8	Фундаменты Фм5, Фм6, Фм8... Фм10	
9	Фундамент Фм7	
10	Схема расположения элементов подземного	
	хозяйства	
11	Подземное хозяйство. Фундаменты ФОм1... ФОм4,	
	ФОм18. Разрезы. Лючок Л1	
12	Подземное хозяйство. Фундаменты ФОм5,	
	ФОм6, ФОм 7. Разрезы.	
13	Подземное хозяйство. Фундамент ФОм8.	
	Разрезы 1-1...3-3	
14	Подземное хозяйство. Фундамент ФОм8.	
	Разрезы 4-4... 6-6. Узлы 1...3	
15	Подземное хозяйство. Фундамент ФОм8.	
	Фрагмент плана 1.	
16	Подземное хозяйство. Фундамент ФОм8.	
	Фрагмент плана 2	
17	Подземное хозяйство. Фундаменты ФОм9,	
	ФОм14, ФОм15. Колодец К1. Канал КЛ1	
18	Подземное хозяйство. Фундамент ФОм9.	
	Крышка КМ1. Узлы 1,2.	
19	Подземное хозяйство. Фундамент ФОм9.	
	Плита основания ПМ1	
20	Подземное хозяйство. Фрагмент плана 1.	
	Фундаменты ФОм10... ФОм13	
21	Подземное хозяйство. Фундамент ФОм17.	
22	Приёмный резервуар. План. Разрезы 1-1, 2-2.	
	ФОм16.	
23	Приёмный резервуар Схема расположения	
	плит перекрытия и щитов. Узел 1	
24	Приёмный резервуар. Схема расположения	
	панелей стен.	
25	Приёмный резервуар. Днище монолитное	
	ДМ1.	
26	Схема расположения колонн. Сечения	
	1-1 ... 3-3	
27	Схема расположения балок покрытия и	
	ригелей перекрытия	
28	Сечения 6-6... 16-16	
29	Спецификация к схеме расположения	
	колонн, балок, ригелей, стоек	
30	Схема расположения элементов плит	
	покрытия. Разрез 1-1, ФОм.	
31	Схема расположения плит перекрытия.	
	Участки монолитные	
32	Спецификация к схеме расположения	
	плит покрытия и перекрытия	
33	Схема расположения стеновых панелей	
34	Спецификация к схеме расположения	
	стеновых панелей. Узел А.	

(окончание)

Ведомость ссылочных и прилагаемых документов

(начало)

Обозначение	Наименование	Примечание
	Ссылочные документы	
1.412.1-6 вып. 0.2	Фундаменты монолитные железобетонные на естественном основании под типовые железобетонные колонны одноэтажных и многоэтажных производственных зданий	
1.412.1-4	Монолитные железобетонные фундаменты на естественном основании под железобетонные стойки фахверка. Материалы для проектирования и рабочие чертежи	
1.415.1-2 вып. 1.2	Балки фундаментные железобетонные для наружных и внутренних стен производственных зданий промышленных предприятий	
3.900.1-10 вып. 0-1.1-1.1-2	Конструкции железобетонные прямоугольных емкостных сооружений для водоснабжения и канализации	
3.006.1-2.87 вып. 1, 2	Сборные железобетонные каналы и тоннели из лотковых элементов	
1.020-1/83 вып. 0,2-1,3-1	Конструкции каркаса нежилого применения для многоэтажных общественных зданий, производственных и вспомогательных зданий промышленных предприятий	
1.423.1-3/88	Колонны железобетонные прямоугольного сечения для одноэтажных производственных зданий высотой до 9,6 м без мостовых опорных кранов	
1.427.1-3 вып. 0, 1/87	Колонны железобетонные прямоугольного сечения для продольного и торцового фахверка одноэтажных производственных зданий высотой 3,0-14,4 м.	
1.462.1-3/89 вып.1	Железобетонные стропильные решётчатые балки для покрытий одноэтажных зданий	
1.438.1-3 вып.1	Балки обвязочные железобетонные для зданий промышленных предприятий	
1.041.1-3 вып. 1,5	Сборные железобетонные многопустотные плиты перекрытий многоэтажных общественных зданий, производственных и вспомогательных зданий промышленных предприятий.	
1.465.1-15 вып. 1,3,5,7	Плиты железобетонные ребристые размером 3×12 м для покрытия одноэтажных производственных зданий	

(продолжение)

Типовой проект разработан в соответствии с действующими нормами и правилами и предусматривает мероприятия, обеспечивающие пожарную безопасность при эксплуатации здания

Главный инженер проекта /Бетехтин В.Ф/

Инв.№ подл. | Подпись и дата | Взам.инв.№

Инв.№				Привязан
ГИП	Бетехтин			503-1-97.91-КЖ
Рук.бр.	Сиборова			Эксплуатационный филиал на 300 грузовых автомобилей с комплексом ЕО
Гл.спец.	Питаев			Производственный корпус
Рук.гр.	Пяткова			Стадия: РП; Лист: 1; Листов: 34
Вед.инж.	Саргисян			Общие данные (начало)
Инженер	Смелчакова			Новосибирское проектное предприятие ГИПРОАВТОТРАНС

Альбом 3

(окончание)

Обозначение	Наименование	Примечан.
1.465.1-10/82 вып. 2	Комплексные железобетонные плиты покрытий одноэтажных промышленных зданий.	
1.030.1-1 вып. 1-1, 4-1, 4-2	Стены наружные из однослойных панелей для каркасных общественных зданий, производственных и вспомогательных зданий промышленных предприятий.	
1.494-24 вып. 1	Стаканы для крепления крышных вентиляторов, дефлекторов и зонтов	
2.460-14 вып. 0	Типовые узлы покрытий промышленных зданий в местах пропуска вентиляционных шахт.	
2.400.7 вып. 2	Монтажные узлы сопряжений сборных конструкций одноэтажных производственных зданий	
1.400-6/76 вып. 1	Унифицированные закладные детали сборных железобетонных конструкций зданий промышленных предприятий	
1.400-15 вып. 1	Унифицированные закладные изделия железобетонных конструкций для крепления технологических коммуникаций и устройств.	
5.900-2	Сальники набивные ДУ50-1400 для пропуска труб через стены	
3.400-7 вып. 1/87	Унифицированные монтажные петли для подъема сборных бетонных и железобетонных изделий.	
503-1-97.91	Прилагаемые документы Строительные изделия Ведомость потребности в материалах	Альбом 5 Альбом 7

Ведомость спецификаций

Лист	Наименование	Примеч.
3, 10, 14, 21...24, 29, 32, 34	Спецификация к схеме расположения	
6...9, 11, 12, 14, 17...23, 25, 32	Спецификация на монолитные конструкции.	

7. При привязке проекта по согласованию с подрядной организацией рекомендуется применение плит покрытия по серии 1.465.1-18.

Ведомость объемов сборных бетонных и железобетонных конструкций по рабочим чертежам основного комплекта марки КЖ.

№ п/п	Наименование группы элементов	Код	Кол. м³	Примеч.
1	Балки фундаментные	582421		
2	Колонны	582121		
3	Балки покрытия	582421		
4	Ригели	582421		
5	Плиты перекрытия	584221		
6	Плиты покрытия	584111		
7	Панели стеновые	583123		
8	Стаканы	589421		
9	Плиты каналов	585821		
	Всего бетона и железобетона:			

Материалы на изготовление сборных бетонных и железобетонных конструкций учтены в ведомости потребности в материалах и отдельно не учитываются.

Таблица нагрузок в Н на 1м² покрытия

Вид нагрузки	Коэф. перегрузки	t = -20°C снег II район.		t = -30°C снег III район.		t = -40°C снег IV район.	
		qH	qP	qH	qP	qH	qP
Слой гравия втопленный в горячую битумную мастику	1.3	200	260	200	260	200	260
3 слоя рубероида на битумной мастике.	1.3.	120	156	120	156	120	156
Комплексные железобетонные плиты	1.1	2100	2310	2400	2640	2400	2640
Эквивалентная нагрузка от вентилятора	1.3	800	1040	800	1040	800	1040
Снеговая нагрузка	1.4	700	980	1000	1400	1500	2100
Суммарная нагрузка		3920	4746	4520	5496	5020	6196

для II ветрового района, для III ветрового района.
- нормативное значение веса снегового покрова для II района, для III района (основной вариант), для IV снегового района.

4. Антикоррозийную защиту выполнять в соответствии со СНиП 2.03.11-85 „Защита строительных конструкций от коррозии". Монтажные и соединительные элементы в стыках наружных ограждающих конструкций должны быть защищены путем металлизации цинком, толщина цинкового покрова 120 мкм.

5. Монтаж конструкций здания необходимо производить в соответствии с требованиями СНиП 3.03.01-87 и указаний соответствующих серий.

6. После разработки и утверждения с ГОССТРоем СССР серии 1.030.1-1/88 в полном объеме при привязке проекта необходимо пользоваться указаниями и номенклатурой изделий указанной серии.

Таблица нагрузок по обрезу фундамента

Марка фундамента	Схема нагрузок	Нагрузки расчетные N; Q = кН, M = кНм
Фм 1	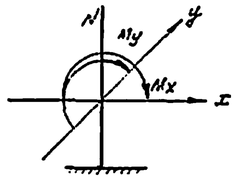	N = 254 Qx = 26.7 Mx = 115 Qy = 4.2 My = 31
Фм 2		N = 1687 Qx = 10 Mx = 157 Qy = 8.2 My = 63.4
Фм 3, Фм 4		N = 938 Qx = 36.7 Mx = 93 Qy = 12.4 My = 120
Фм 5		N = 991 Qx = 26.7 Mx = 115 Qy = 4.2 My = 30.8
Фм 7	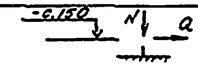	N = 507 Q = 10

Общие указания

1. За относительную отметку 0.000 принят уровень чистого пола здания стоянки, соответствующий абсолютной отметке ▭
2. Рельеф территории спокойный, грунтовые воды отсутствуют, грунты сухие, непучинистые, непросадочные со следующими нормативными характеристиками: нормативный угол внутреннего трения $\varphi_н$ = 0,49 рад. (28°), нормативное удельное сцепление C = 2 кПа (0,02 кГс/м²), модуль деформации грунта E = 14.7 МПа (150 кГс/см²), плотность грунта γ = 1,8 т/м³. Коэффициент надежности по грунту КГ = 1.
3. Проект разработан для следующих условий строительства:
   - расчетная сейсмичность не более 6 баллов;
   - расчетная зимняя температура наружного воздуха минус 20°С, минус 30°С (основной вариант), минус 40°С;
   - нормативное значение ветрового давления для I района (основной вариант).

ГИП	Бетехтин		
Рук. бр.	Сидорова		
Гл. спец.	Литьев		
Рук. гр.	Пятково		
Вед. инж.	Сартисон		
Инженер	Смельчаков		

Привязан

Инв. №

503-1.97.91 КЖ

Эксплуатационный филиал на 300 грузовых автомобилей с комплексом ЕО.

Производственный корпус

Стадия	Лист	Листов
РП	2	

Общие данные (окончание)

Новосибирское орендное предприятие Гипроавтотранс

Инв. № подл. | Подпись и дата | Взам. инв. №

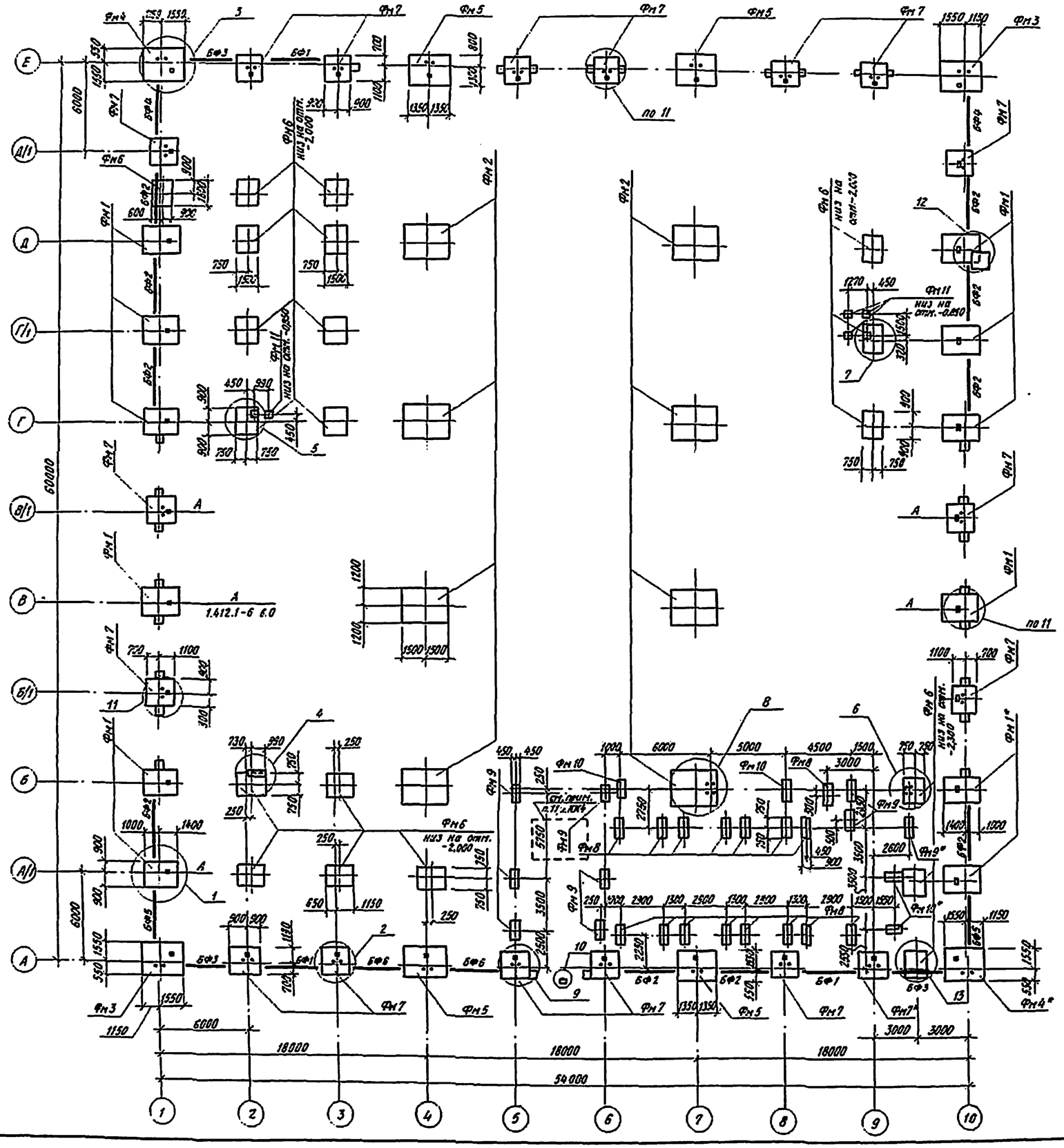

Спецификация к схеме расположения элементов фундаментов

Марко. поз.	Обозначение	Наименование	Кол	Масса ед.,кг.	Приме-чание
		Фундаменты			
Фм1	лист 7	Ф5.2.4.1	12		
Фм2	лист 7	Ф7.2.4.1	8		
Фм3	лист 7	Ф6.2.4.1	2		
Фм4	лист 7	Ф6.2.4.1	2		
Фм5	лист 8	Ф6.2.4.1	4		
Фм6	лист 8	Ф2.1.2.1	20		
Фм7	лист 9	Ф 2-1	18		
Фм8	лист 8	Фм 8	16		
Фм9	лист 8	Фм 9	9		
Фм10	лист 8	Фм 10	4		
Фм11	лист 6	Фм 11	4		
		Блоки фундаментные			
БФ1	1.415.1-2, вып.1	1БФ6-5	3	680	
БФ2	1.415.1-2, вып.1	1БФ6-7	10	630	
БФ3	1.415.1-2, вып.1	1БФ6-9	3	600	
БФ4	1.415.1-2, вып.1	1БФ6-11	2	580	
БФ5	1.415.1-2, вып.1	1БФ6-13	2	530	
БФ6	1.415.1-2 вып.1	2БФ6-21АIV	2	800	
1	ГОСТ 24379.1-80*	Болт 1.1м24х600	16	2,71	
2	ГОСТ 24379.1-80*	Болт 1.1м24х900	20	3,77	
3	ГОСТ 24379.1-80*	Болт 1.1м30х900	4	6,22	
4	1.400-15 вып.1	МН544	0,5	0,55	м
5	без черт.	L100х63х8			
		ГОСТ 8510-86, ℓ=120	38	1,2	см.спец. узел А
		Материалы:			
		Бетон В15, F100	8,075	м³	Узел 10

1. Позиции 1...5 контировать по узлам на листах 4...6
2. Отметка низа подошвы фундаментов, кроме оговоренных, -1,650
* Фундаменты устанавливать на послойно уплотненный грунт.

Привязан

Инв. №

			503-1-97.91-КЖ
			Эксплуатационный филиал на 300 грузовых автомобилей с комплексом ЕО
ГИП	Белехтин		Производственный корпус
Рук.Гр.	Сидорова		Стадия: РП; Лист: 3; Листов:
Гл.спец.	Питьев		Схема расположения элементов фундаментов
Зав.сект.	Пятикова		Новосибирское отделение предприятия ГИПРОАВТОТРАНС

Инв.№ подл. | Подпись и дата | Взам. инв.№

Альбом 3

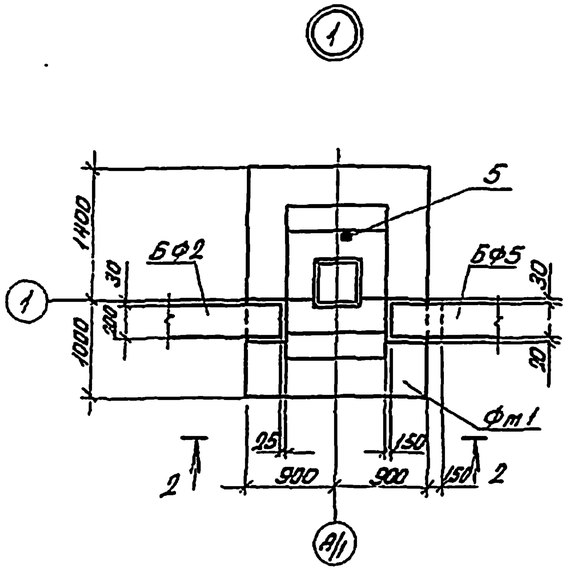

2-2

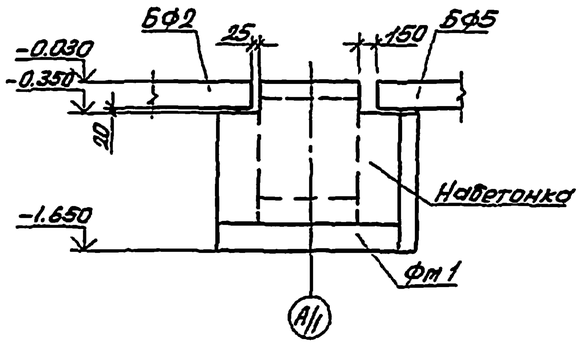

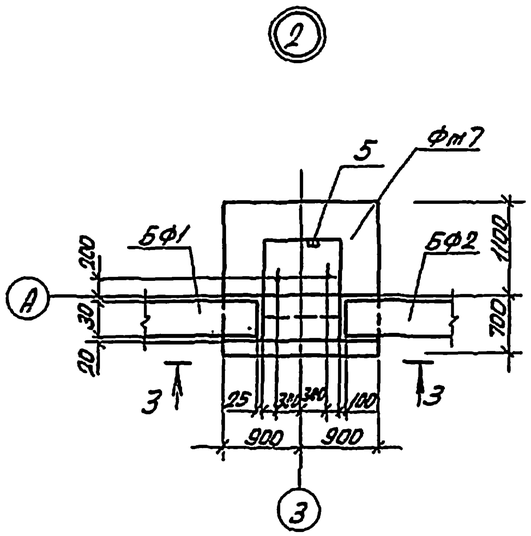

3-3

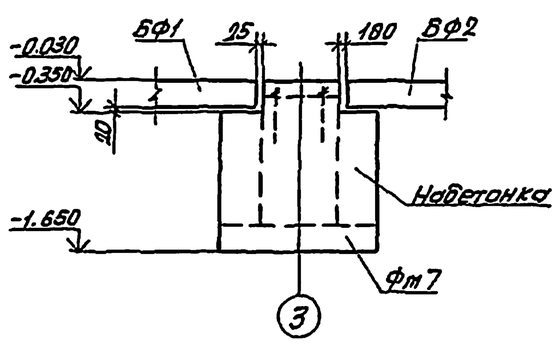

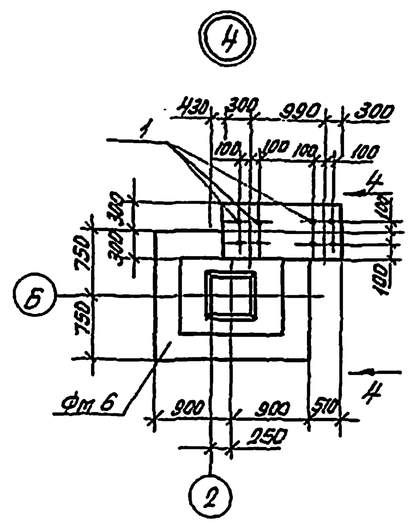

4-4

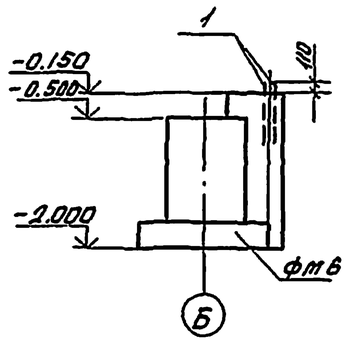

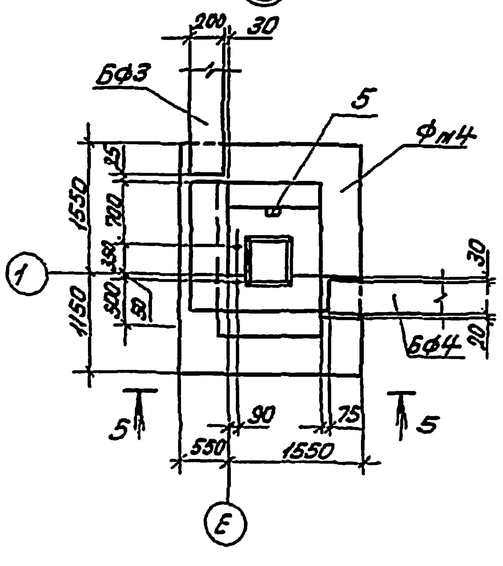

5-5

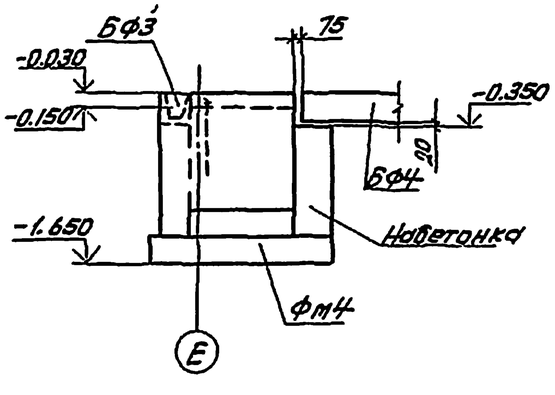

1. Под все фундаменты выполнить бетонную подготовку из бетона класса В 3,5 толщиной 100мм, превышающую габарит фундаментов на 100мм с каждой стороны.
2. Набетонки для опирания фундаментных балок и стоек выполнять из бетона класса В15 одновременно с бетонированием фундаментов.
3. Фундаментные балки укладывать на слой цементного раствора М 100 толщиной 20мм, зазоры между торцами балок и фундаментом заделать бетоном В15.
4. Горизонтальную гидроизоляцию стен выполнять по верху фундаментных балок из цементного раствора 1:2 толщиной 30мм на отм. -0.030.
5. Поверхности фундаментов, соприкасающиеся с грунтом, обмазать горячим битумом за 2раза.
6. Обратную засыпку пазух фундаментов производить грунтом без включения строительного мусора и растительного грунта с уплотнением слоями не более 200 мм до $\gamma_{ск} = 1,6\ тс/м^3$.
7. Анкерные болты для крепления фахверковых стоек устанавливать при бетонировании фундаментов.
8. Расход бетона класса В15 на набетонки - 41,0м³
9. Отверстия под стойки ворот выполняются методом сверления.
10. Болты для рамы ворот устанавливать в просверленные отверстия на эпоксидном клее.

Внимание!

11. Приемный резервуар выполнять до сооружения фундаментов фм8, 9, 10. Вокруг резервуара пазухи засыпать песчаным грунтом с послойным уплотнением до получения $\gamma_{ск\ гр.} = 1.65\ т/м^3$.

Инв. № подл. | Подпись и дата | Взам. инв. №

Привязан				503-1-97.91-КЖ		
				Эксплуатационный комплекс на 300 грузовых автомобилей с комплексом ТО		
				ГИП Бегеретин		
				Рук.гр. Сидоров		
				Гл.спец. Литвин		
				Зав.сек. Пятков		
Инв.№				Производственный корпус	Стадия: РП	Лист: 4
				Узлы 1... 4	Новосибирское городское предприятие ГИПРОАВТОТРАНС	

Альбом 3

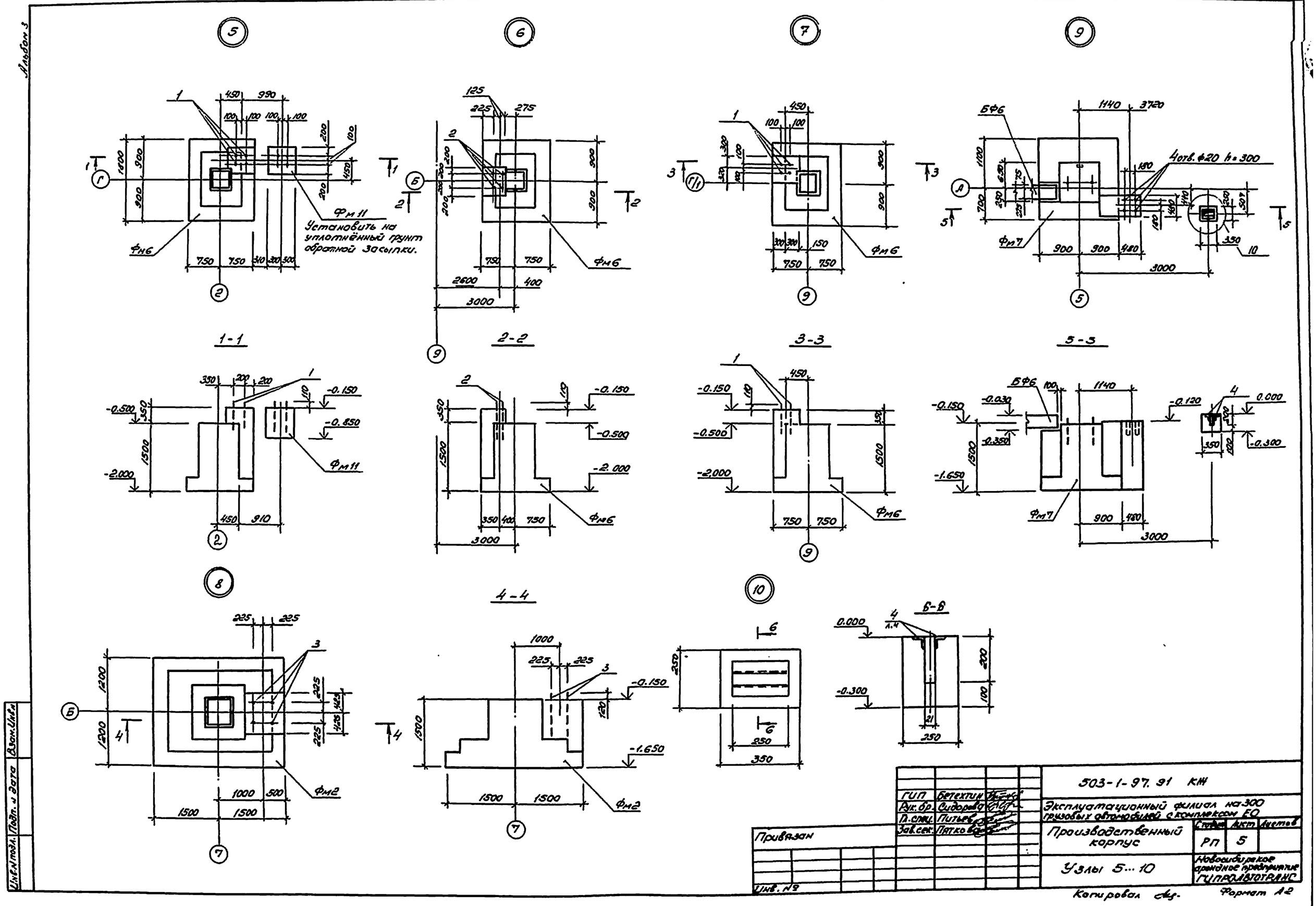

ГИП	Бетехтин		503-1-97.91 КЖ
Рук.бр.	Сидорова		Эксплуатационный филиал на 300 грузовых автомобилей с комплексом ЕО
Гл.спец.	Питьев		
Зав.сек.	Пятков		Производственный корпус — Стадия: РП; Лист: 5; Листов:
Привязан			Узлы 5...10 — Новосибирское арендное предприятие ГИПРОАВТОТРАНС
Инв. №			

Копировал [illegible] Формат А2

Инв.№ подл. | Подп. и дата | Взам.инв.№

Альбом 3

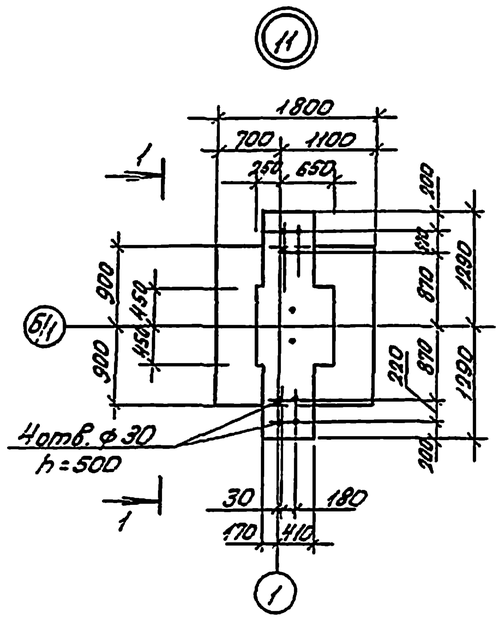

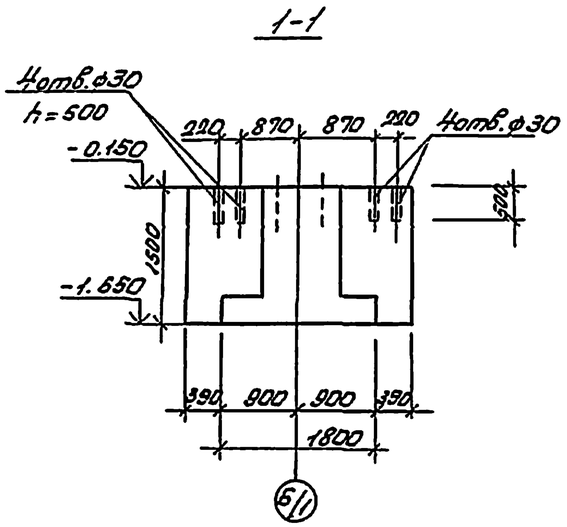

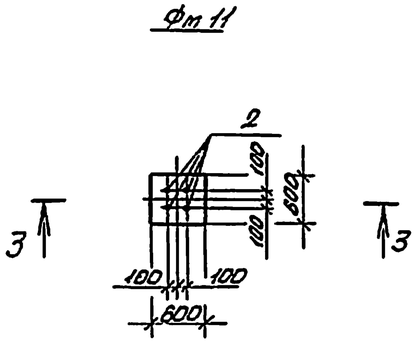

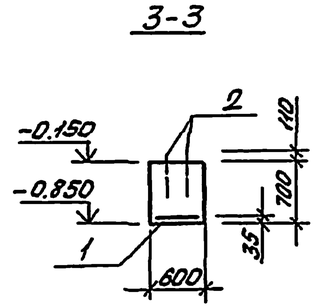

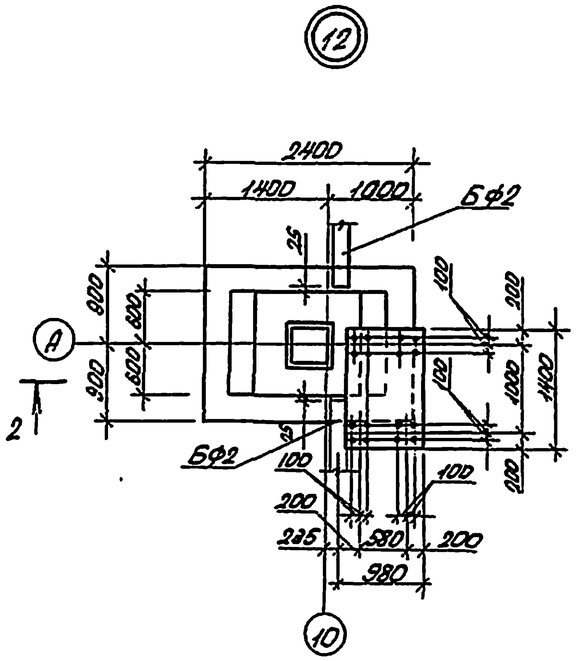

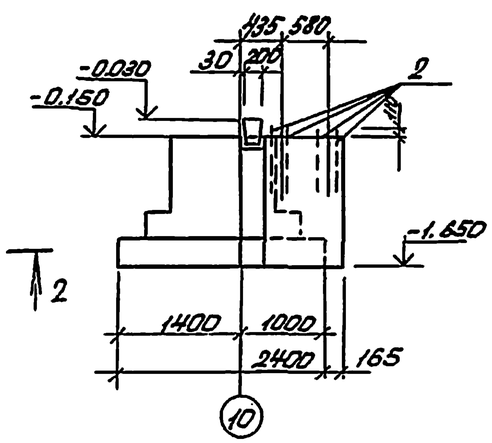

План сетки подошвы
Фм 11

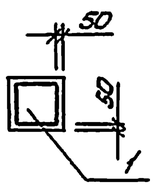

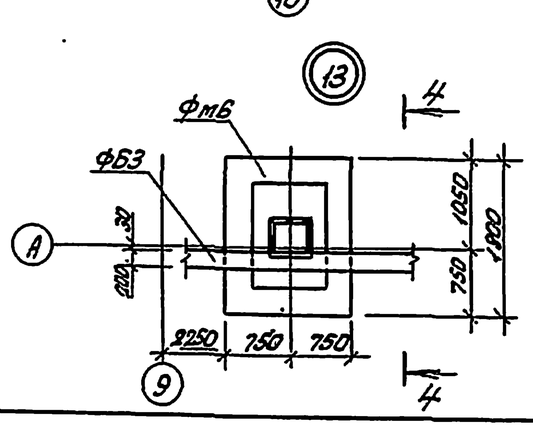

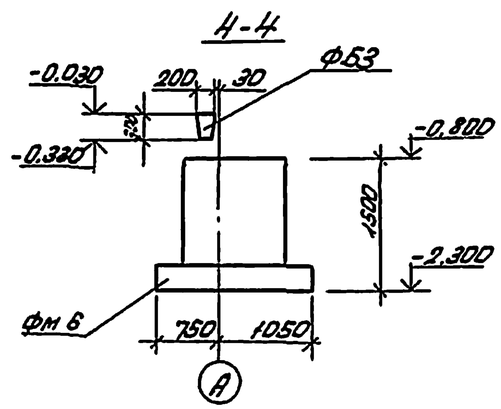

Спецификация фундамента Фм 11

Формат	Зона	Поз.	Обозначение	Наименование	Кол.	Примеч.
				Фм 11		
				Сборочные единицы		
				Сетка арматурная		
		1	ГОСТ 23279-85	Сетка 4с $\frac{6АIII-100}{6АIII-100}$ 55х55	1	
				Изделие закладное		
		2	ГОСТ 24379.1-80*	Болт 1.1М24 х 600	4	
				Материалы		
				Бетон класса В15	1,22	м³

Ведомость расхода стали на элемент, кг

Марка элемента	Изделия арматурн.				Изделия закладные				Общий расход
	Арматура класса АIII 25Г2С ГОСТ 5781-82*			Всего	Прокат марки СТ3КП3-1 ГОСТ 2590-71*			Всего	
	ф6		Итого		Болт 1.1М24		Итого		
Фм 11	1,4		1,4	1,4	9,4		9,4	9,4	10,8

ГИП	Бетехтин		503-1-97.91-КЖ
Рук.др.	Сидорова		Эксплуатационный филиал на 300 грузовых автомобилей с комплексом ЕО
Гл.спец.	Питьев		Производственный корпус
Зав.сек.	Пяткова		Стадия: РП; Лист: 6; Листов:
Привязан			Узлы 11...13, Фм 11
Инв.№			Новосибирское арендное предприятие ГИПРОАВТОТРАНС

Альбом 3

фм1

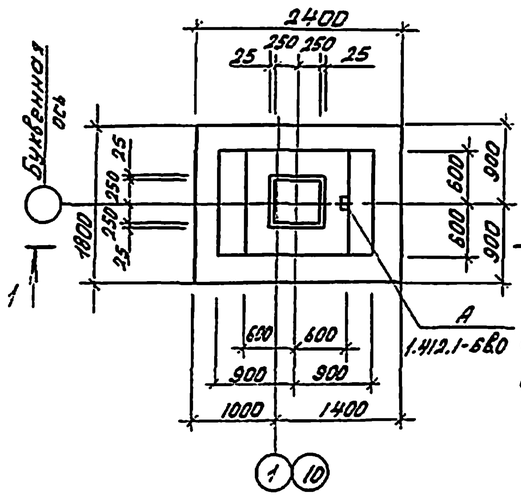

фм2

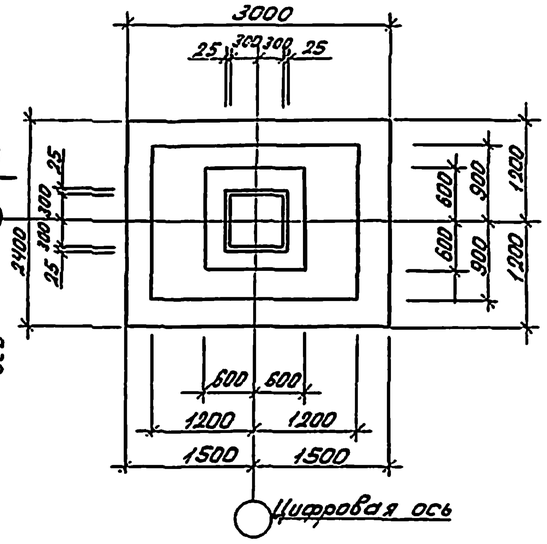

фм3, фм4

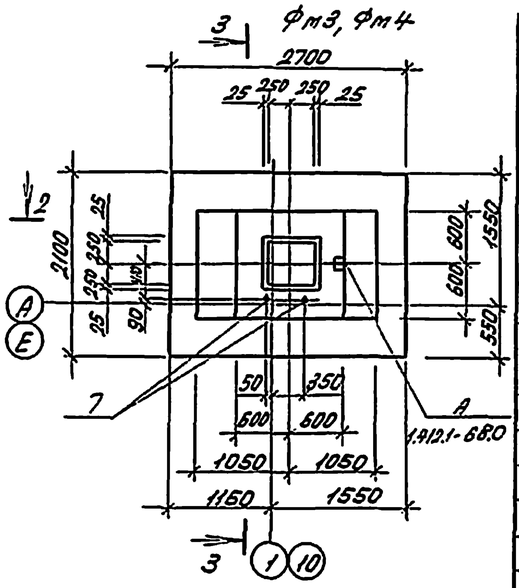

1-1

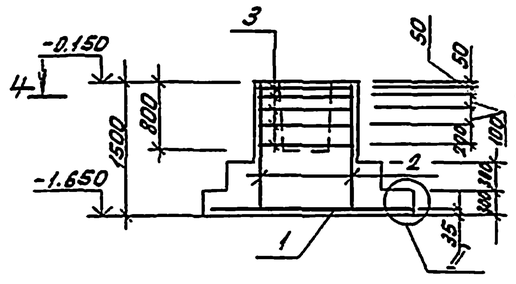

2-2

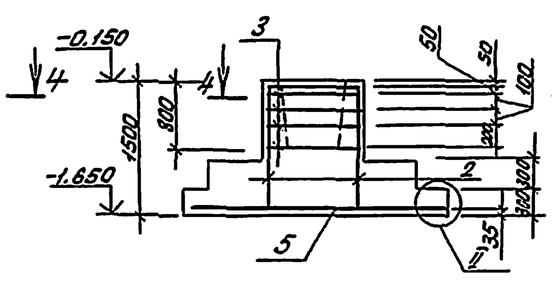

3-3

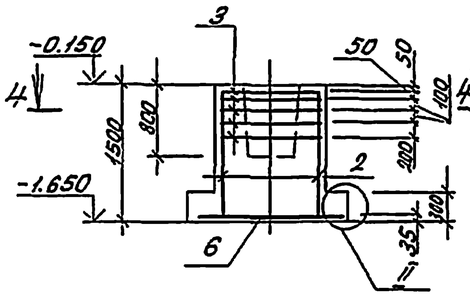

План сеток подошвы фундаментов

фм1

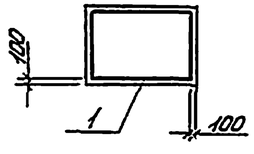

фм3, фм4

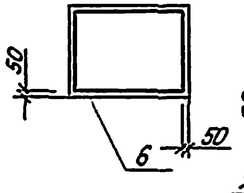

фм2

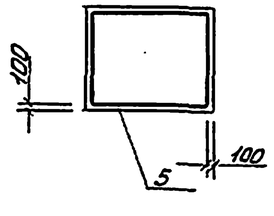

4-4

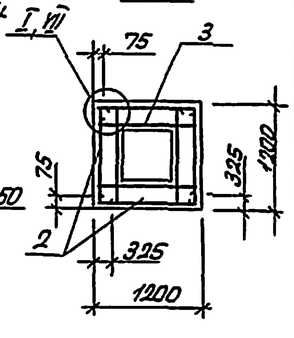

Ведомость расхода стали на элемент, кг

Марка элемента	Изделия арматурные						Изделия закладные				
	Арматура класса A III 35ГС ГОСТ 5781-82*					Всего	Прокат марки Вст3 кп2 ГОСТ 24379.1-80*			Всего	Общий расход
	ф6	ф8	ф10	ф12	Итого		Болт М24		Итого		
фм1	3,84	18,0	30,0	25,8	77,6	77,6					77,6
фм2	3,84	18,0	25,7	57,2	104,7	104,7					104,7
фм3, фм4	3,84	18,0	39,7	25,8	87,3	87,3	15,1		15,1	15,1	102,4

Спецификация фундаментов фм1... фм4

Формат	Зона	Поз.	Обозначение	Наименование	Кол.	Прим.
				фм1 (ф5.2.4.1)		
				Сборочные единицы		
				Сетки арматурные		
		1	1.412.1-6 Вып. 2	С1-44	1	
		2	1.412.1-6 Вып. 2	С2-57	4	
		3	1.412.1-6 Вып. 2	С3-25	5	
				Детали		
		4*		ф10 А III ГОСТ 5781-82* ℓ=1600	4	0,99 кг
				Материалы		
				Бетон класса В15	2,98	м³
				фм2 (ф7.2.4.1)		
				Сборочные единицы		
				Сетки арматурные		
		5	1.412.1-6 Вып. 2	С1-102	1	
		2	1.412.1-6 Вып. 2	С2-57	4	
		3	1.412.1-6 Вып. 2	С3-25	5	
				Детали		
		4*		ф10 А III ГОСТ 5781-82* ℓ=1600	4	0,99 кг
				Материалы		
				Бетон класса В15	4,49	м³
				фм3, фм4 (ф6.2.4.1)		
				Сборочные единицы		
				Сетки арматурные		
		6	1.412.1-6 Вып. 2	С1-65	1	
		2	1.412.1-6 Вып. 2	С2-57	4	
		3	1.412.1-6 Вып. 2	С3-25	5	
				Изделия закладные		
		7	ГОСТ 24379.1-80*	Болт 1.1 М24х900	2	
				Детали		
		4*		ф10 А III ГОСТ 5781-82* ℓ=1600	4	0,99 кг
				Материалы		
				Бетон класса В15	3,49	м³

Поз. 4* см. узел VIII по серии 1.412.1-6 Вып.0.

Инв.№ подл. | Подпись и дата | Взам.инв.№

Привязан

Инв.№

ГИП	Берехтин	
Рук.бр	Сидорова	
Гл.спец	Литьев	
Зав.сек.	Пятков	

503-1-97.91-КЖ

Эксплуатационный филиал на 300 грузовых автомобилей с комплексом ЕО

Производственный корпус

Стадия	Лист	Листов
РП	7	

Фундаменты фм1... фм4

Новосибирское отделное предприятие ГИПРОАВТОТРАНС

Альбом 3

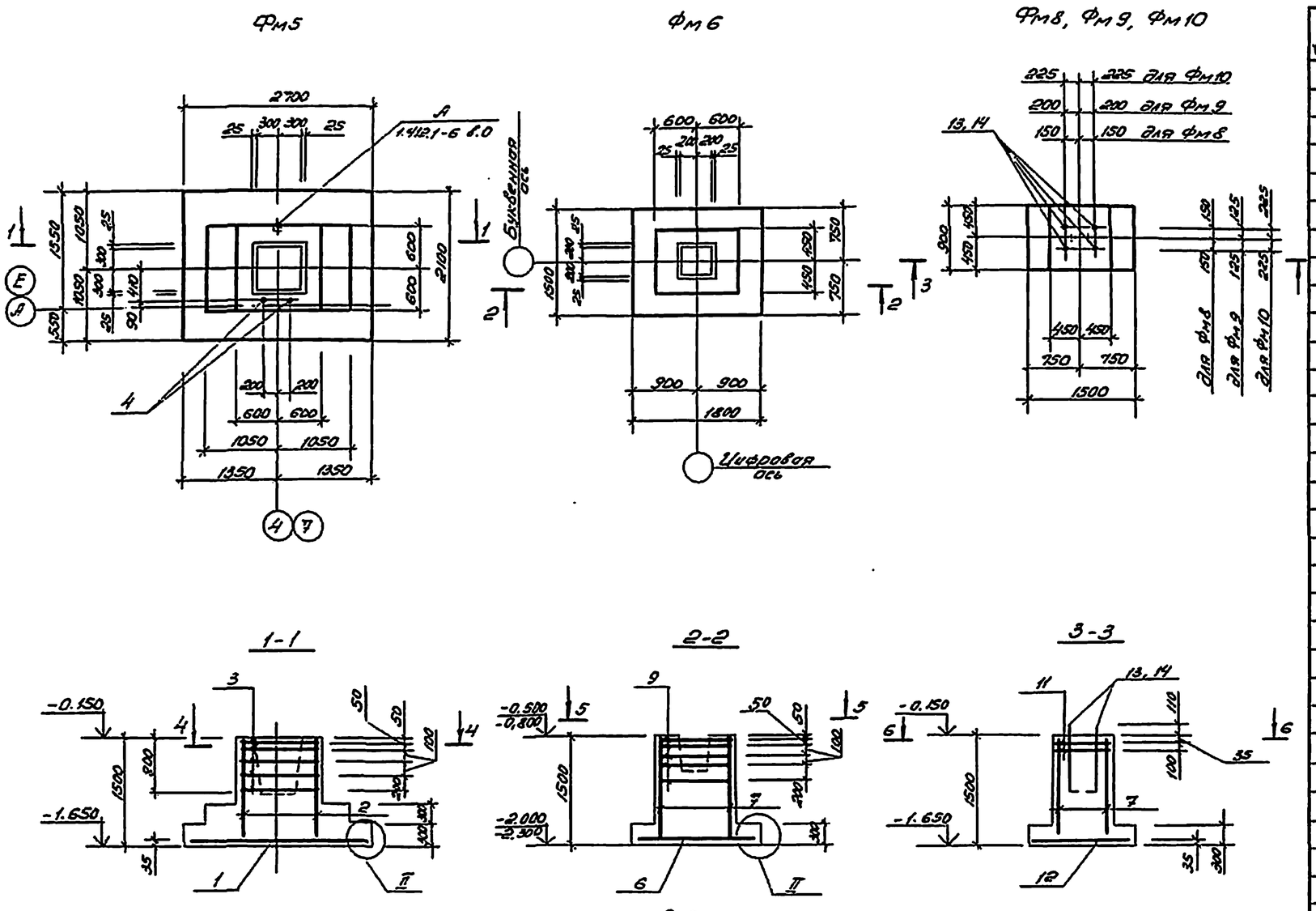

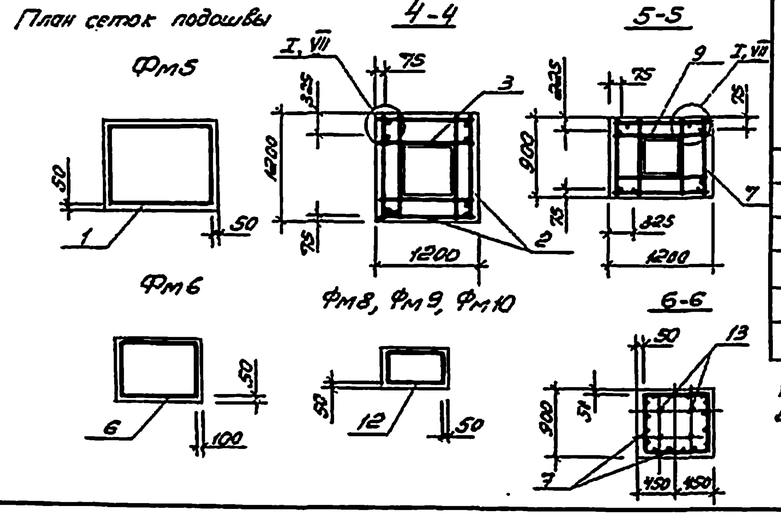

Спецификация фундаментов Фм5, Фм6, Фм8 ... Фм10

Формат	Зона	Поз.	Обозначение	Наименование	Кол.	Прим.
				Фм5 (Ф6.2.4.1)		
				Сборочные единицы		
				Сетки арматурные		
		1	1.412.1-6 вып.2	С1-65	1	
		2	1.412.1-6 вып.2	С2-57	4	
		3.	1.412.1-6 вып.2	С3-25	5	
				Изделия закладные		
		4	ГОСТ 24379.1-80*	Болт 1.1 М24×900	2	
				Детали		
		5*		Ф10А III ГОСТ 5781-82* Е=1600	4	0,99 кг
				Материалы		
				Бетон класса В15	3,49	м³
				Фм6 (Ф2.1.2.1)		
				Сборочные единицы		
				Сетки арматурные		
		6	1.412.1-6 вып.2	С1-2	1	
		7	1.412.1-6 вып.2	С2-1	2	
		8	1.412.1-6 вып.2	С2-57	2	
		9	1.412.1-6 вып.2	С3-9	5	
				Детали		
		10*		Ф10А III ГОСТ 5781-82* Е=1400	4	0,86 кг
				Материалы		
				Бетон класса В15	2,1	м³
				Фм8, Фм9, Фм10		
				Сборочные единицы		
				Сетки арматурные		
		11	ГОСТ 23279-85	4с 6АIII-100 / 6АIII-100 85×85 25/25	2	
		12	ГОСТ 23279-85	4с 10АIII-100 / 10АIII-200 85×145 25/25	1	
		7	1.412.1-6 вып.2	С2-1	4	
				Изделие закладное		
		13	ГОСТ 24379.1-80*	Болт 1.1 М24×900	4	для Фм8, Фм9
		14	ГОСТ 24379.1-80*	Болт 1.1 М30×900	4	для Фм10
				Материалы		
				Бетон кл В.15	1,4	м³

Ведомость расхода стали на элемент, кг

Марка элемента	Изделия арматурные: Арматура класса А III-25 Г2С ГОСТ 5781-82*						Всего	Изделия закладные: Прокат марки ст 3 кп3-1 ГОСТ 24379.1-80*				Всего	Общий расход
	Ф6	Ф8	Ф10	Ф12		Итого		Болт М24	Болт М30		Итого		
Фм5	3,64	18,0	39,7	25,8		87,3	87,3	15,1			15,1		102,4
Фм6	3,36	16,0	20,14	23,2		62,7	62,7						62,7
Фм8	9,76		12,68	20,64		43,1	43,1	15,1			15,1	15,1	58,2
Фм9	9,76		12,68	20,64		43,1	43,1	15,1			15,1	15,1	58,2
Фм10	9,76		12,68	20,64		43,1	43,1		24,9		24,9	24,9	68,0

1. Узлы замаркированы по серии 1.412.1-6 вып.0
2. Поз. 5, 10 см. узел VII по серии 1.412.6-6 вып.0

Привязан

Инв. №

ГИП	Бетехтин	
Рук. бр.	Сидорова	
Гл. спец.	Питьев	
Зав. сек.	Пятков	

503-1-97.91 КЖ

Эксплуатационный филиал на 300 грузовых автомобилей с комплексом ЕО

Производственный корпус

Стадия	Лист	Листов
РП	8	

Фундаменты Фм5, Фм6, Фм8... Фм10.

Новосибирское арендное предприятие ГИПРОАВТОТРАНС

Копировал

Формат А2

Инв. № подл. | Подп. и дата | Взам. инв. №

ФФ2-1
Фм7

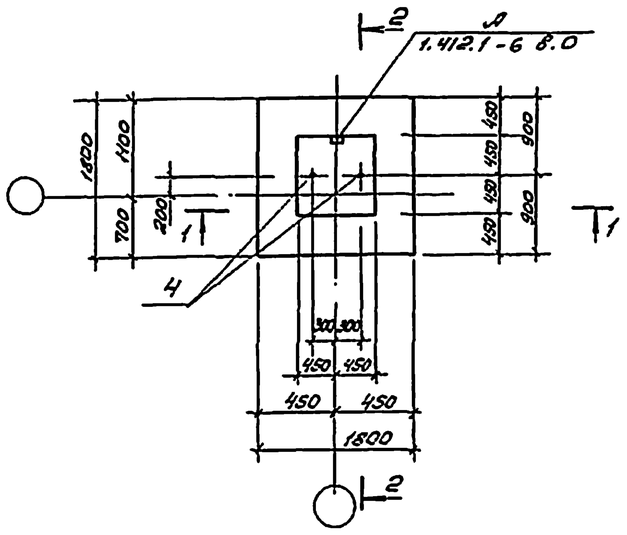

План сетки подошвы

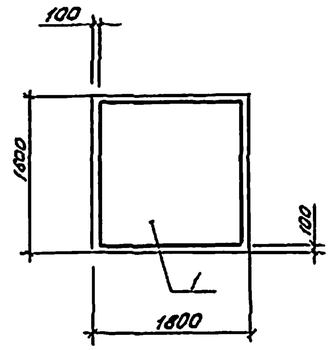

3-3

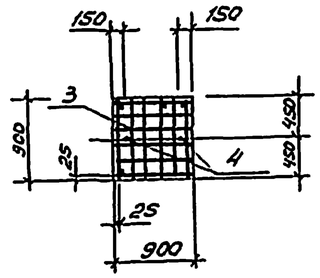

4-4

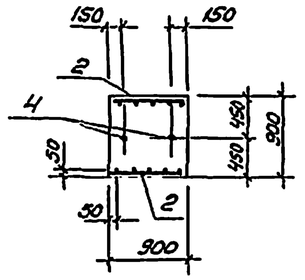

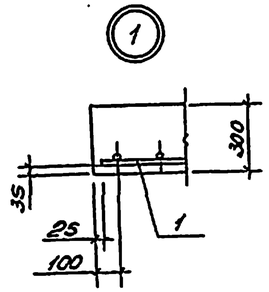

1-1

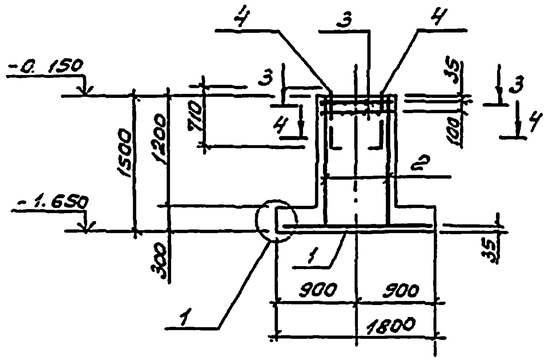

2-2

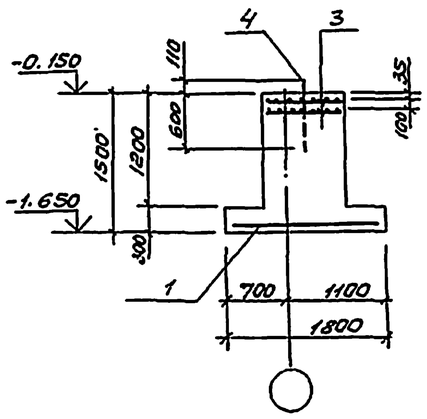

Спецификация на фундамент Фм7

Формат	Зона	Поз.	Обозначение	Наименование	Кол.	Прим.
				Фм7		
				Сборочные единицы		
				Сетки арматурные		
		1	1.410-3.1-12	2с $\frac{12AIII}{12AIII}$ 175×175	1	
		2	1.410-3.1-01	1с $\frac{12AIII}{6AIII}$ 85×145	2	
		3	1.412.1-4.050	СН-6АI	2	
				Изделие закладное		
		4	1.412.1-4	МН1	2	
				Изделия соединительные		
			1.412.1-4.080	ММ1	4	см. прим. п.1
			1.412.1-4.080	ММ2	4	
			1.412.1-4.080	ММ3	4	
				Материалы		
				Бетон класса В15		2,05м³

1. Схему №1, сборки пространственного каркаса вертикального армирования подколонника, см. серию 1.412.1-4.070.
2. В маркировке фундамента в знаменателе дана условная марка, принятая на схеме расположения фундаментов.

Ведомость расхода стали на элемент, кг

Марка элемента	Изделия арматурные							Изделия закладные										Всего	Общий расход
	Арматура класса						Всего	Арматура класса	Прокат марки										
	A-I ст3сп ГОСТ 5781-82*			A-III, 25Г2С ГОСТ 5781-82*				A-I, ст3сп ГОСТ 5781-82*	ст3кп3-1 ГОСТ 19903-74*			ГОСТ 2590-88			ГОСТ 5915-70*				
	ф6		Итого	ф6	ф12		Итого	ф10		Итого	60×8		Итого	Болт М24		Итого	Гайка М24		Итого		
Фм7	7,0		7,0	1,2	40,8		42,0	8,4		8,4	0,8		0,8	5,4		5,4	0,6		0,6	15,2	64,2

Инв.№ подл. | Подп. и дата | Взам.инв.№

Инв.№

			503-1-97.91 - КЖ
ГИП	Бетехтин		Эксплуатационный филиал на 300 грузовых автомобилей с комплексом ЕО
Рук.бр.	Сидорова		Производственный корпус
Н.контр.	Питьева		Стадия: РП; Лист: 9; Листов:
Зав.сек.	Пяткова		Фундамент Фм7
			Новосибирское проектное предприятие ГИПРОАВТОТРАНС

Копировал сбз. Формат А2

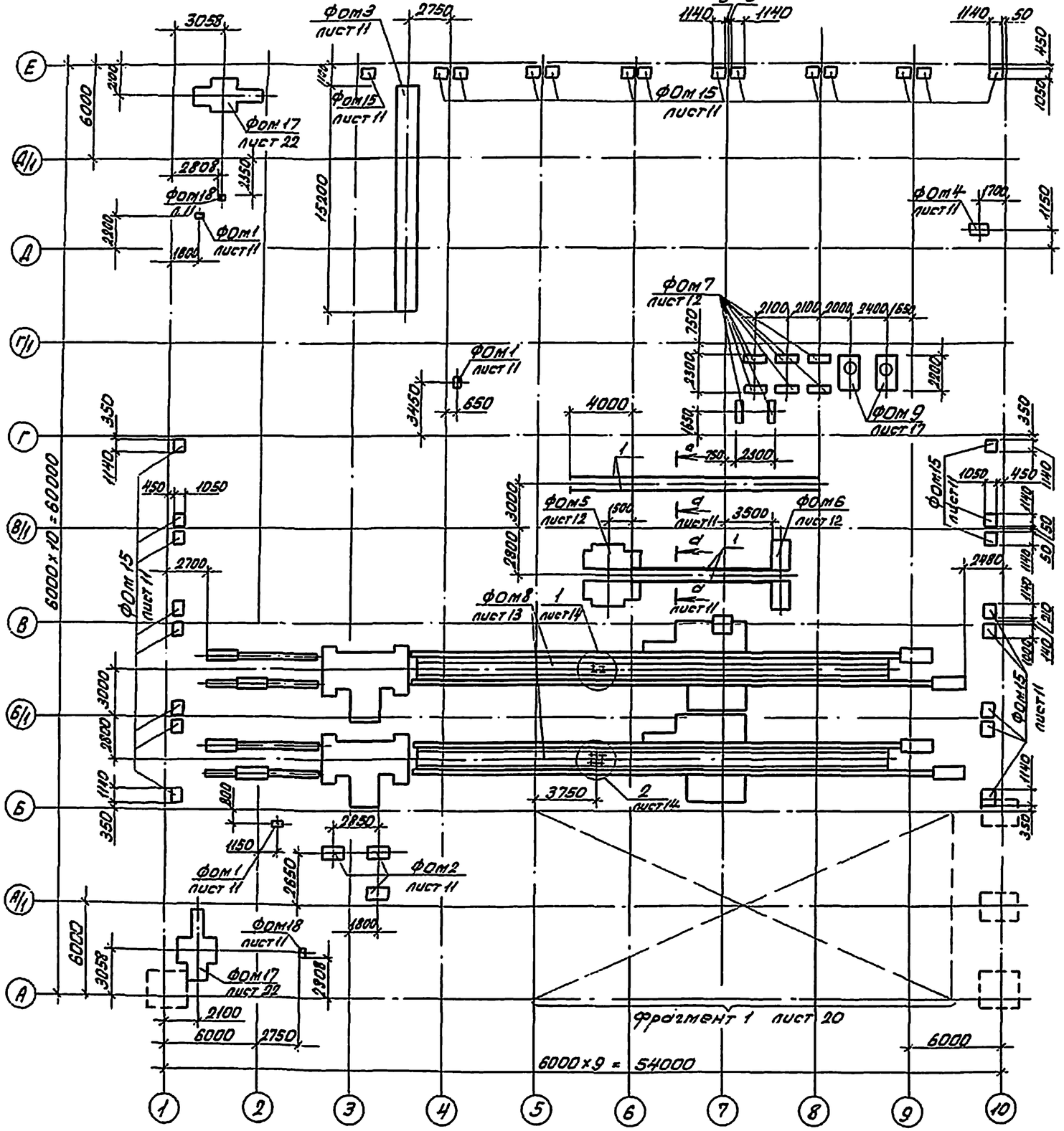

Спецификация к схеме расположения элементов подземного хозяйства

Марка, поз.	Обозначение	Наименование	Кол-во	Масса ед. кг	Прим.
		Фундаменты под оборудование			
ФОм1	503-1-91.97 КЖ11	ФОм1	3		
ФОм2	" КЖ11	ФОм2	3		
ФОм3	" КЖ11	ФОм3	1		
ФОм4	" КЖ11	ФОм4	1		
ФОм5	" КЖ12	ФОм5	1		
ФОм6	" КЖ12	ФОм6	1		
ФОм7	" КЖ12	ФОм7	8		
ФОм8	" КЖ13	ФОм8	2		
ФОм9	" КЖ17	ФОм9	2		
ФОм10	" КЖ20	ФОм10	3		
ФОм11	" КЖ20	ФОм11	2		
ФОм12	" КЖ20	ФОм12	1		
ФОм13	" КЖ20	ФОм13	2		
ФОм14	" КЖ17	ФОм14	1		
ФОм15	" КЖ17	ФОм15	30		
ФОм16	" КЖ22	ФОм16	1		Приемный резервуар
ФОм17	" КЖ21	ФОм17	2		
ФОм18	" КЖ11	ФОм18	2		
ЛТ1	3.006.1-2/87 вып.1	Лоток Л1-8	1	45	Кл1
Щ3	503-1-97.91-КЖН-Щ3	Щит Щ3	6	18,6	Кл1
Л1	" КЖ11	Лючок Л1	15		см. прим п.3
Пр.1	" КЖ20	Приямок 1	1		
Кл.1	" КЖ17	Канал Кл.1	1		
Пр1	1.038.1-1 вып.1	5П630-27-П	8	410	лист 20
поз.1	ГОСТ 6368-82 *	Рельс Р11	51	11,2	ПМ

1. Под монолитные бетонные фундаменты и днище монолитных канав, выполнить подготовку из щебня втрамбованного в грунт.
2. Стены, каналов, канав и приямков, соприкасающихся с грунтом, обмазать горячим битумом за 2 раза.
3. Местоположение лючков Л1 см. сантехнические чертежи ВК, конструкции см. КЖ11.

Привязан

Инв. №

ГИП	Бетехтин	
Рук.др.	Сидорова	
Гл.спец.	Питьев	
Рук.гр.	Пяткова	
Вед.инж.	Сортисова	
Инж.	Атрошкевич	

503-1-97.91-КЖ

Эксплуатационный филиал на 300 грузовых автомобилей с комплексом ЕО

Производственный корпус

Стадия	Лист	Листов
РП	10	

Схема расположения элементов подземного хозяйства

Новосибирское арендное предприятие ГИПРОАВТОТРАНС

Альбом 3

Инв. № подл. | Подпись и дата | Взам. инв. №

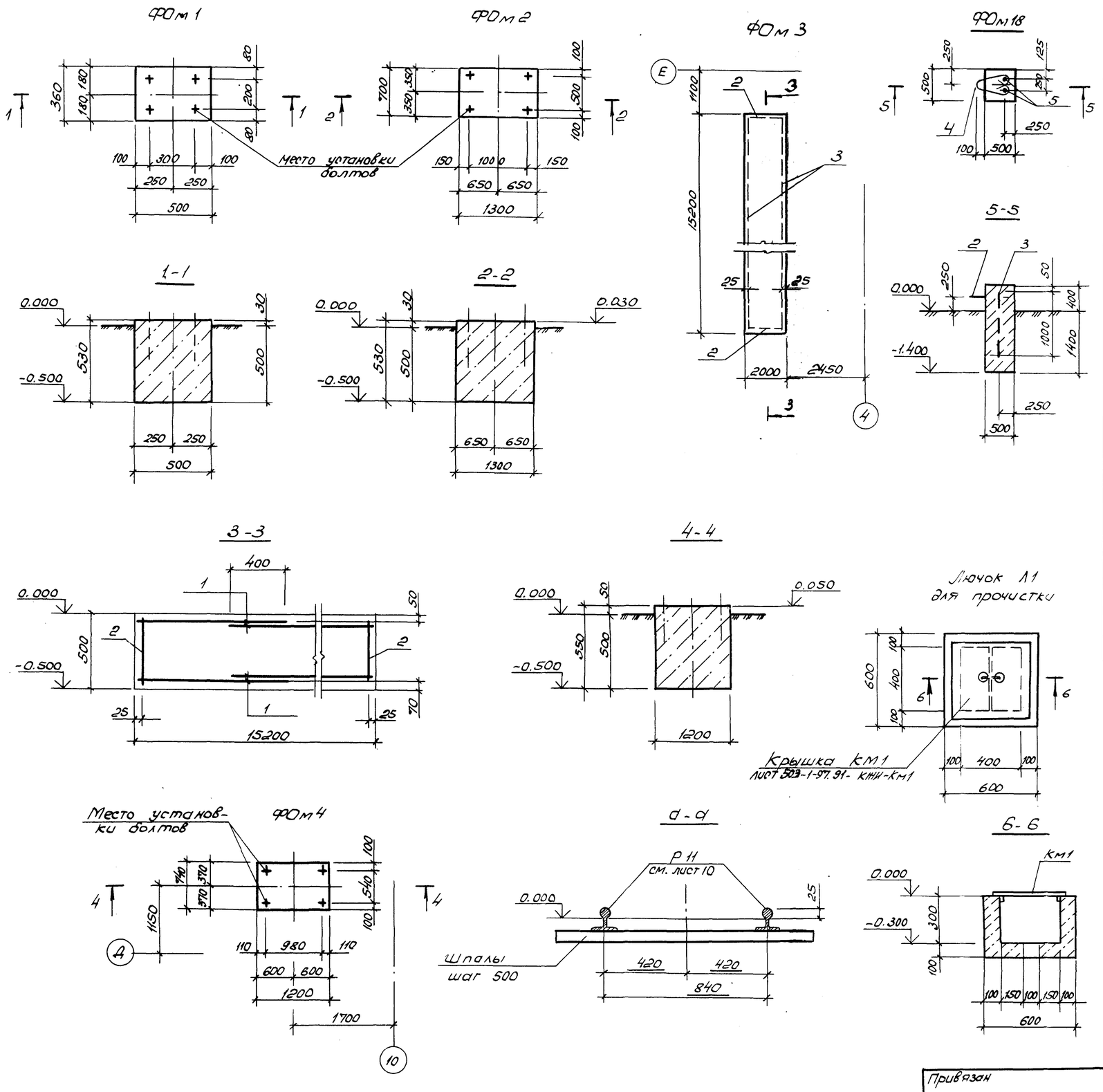

Спецификация на фундаменты ФОм1... ФОм4

Формат	Зона	Поз.	Обозначение	Наименование	Кол.	Прим.
				ФОм 1 - шт. 1		
				Материалы:		
				Бетон класса В10		0,1 м³
				ФОм2 - шт. 1		
				Материалы:		
				Бетон класса В10		0,5 м³
				ФОм3 - шт. 1		
				Сборочные единицы		
				Сетки арматурные		
		1	ГОСТ 23279 - 85	4С $\frac{10АIII-200}{10АIII-200}$ 195×805 $\frac{25}{25}$	4	
				Материалы:		
				Бетон класса В15		15,0 м³
				ФОм4 - шт. 1		
				Материалы:		
				Бетон класса В10		0,5 м³
				ФОм18 - шт. 1		
				Сборочные единицы		
		4	3.400-7 вып. 1/87	М20 - 250	1	
		5		Ф10 АIII ГОСТ 5781-82* ℓ=1000	2	
				Материалы:		
				Бетон класса В15		0,45 м³
				Лючок Л1 - шт. 1		
				Материалы:		
				Бетон кл. В15		0,24 м³

Ведомость расхода стали на элемент, кг

Марка элемента	Изделия арматурные							Общий расход
	Арматура класса						Всего	
	АI			А-III				
	ГОСТ 5781-82							
	Ф20		Итого	Ф10		Итого		
ФОм 3				570,6		570,6	570,6	570,6
ФОм 18	3,08		3,08	1,25		1,25	4,32	4,32

Шпалы приняты по ГОСТ 78-89 (шт-104)

ГИП	Бетехтин		
Рук. бр.	Сидорова		
Гл. спец.	Питьев		
Рук. гр.	Пяткова		
Вед. инж.	Сартисон		
Инж.	Атрашкевич		

Привязан

Инв. №

503-1-97.91 - КЖ

Эксплуатационный филиал на 300 грузовых автомобилей с комплексом ЕО.

Производственный корпус

Стадия	Лист	Листов
РП	11	

Подземное хозяйство. Фундаменты ФОм1... ФОм4, ФОм18. Разрезы. Лючок Л1

Новосибирское арендное предприятие ГИПРОАВТОТРАНС

Копировал

Формат А2

Альбом 3

Инв. № подл. | Подпись и дата | Взам. инв. № | Рук. техн. звена | Войтович | 31.12.91

Альбом 3

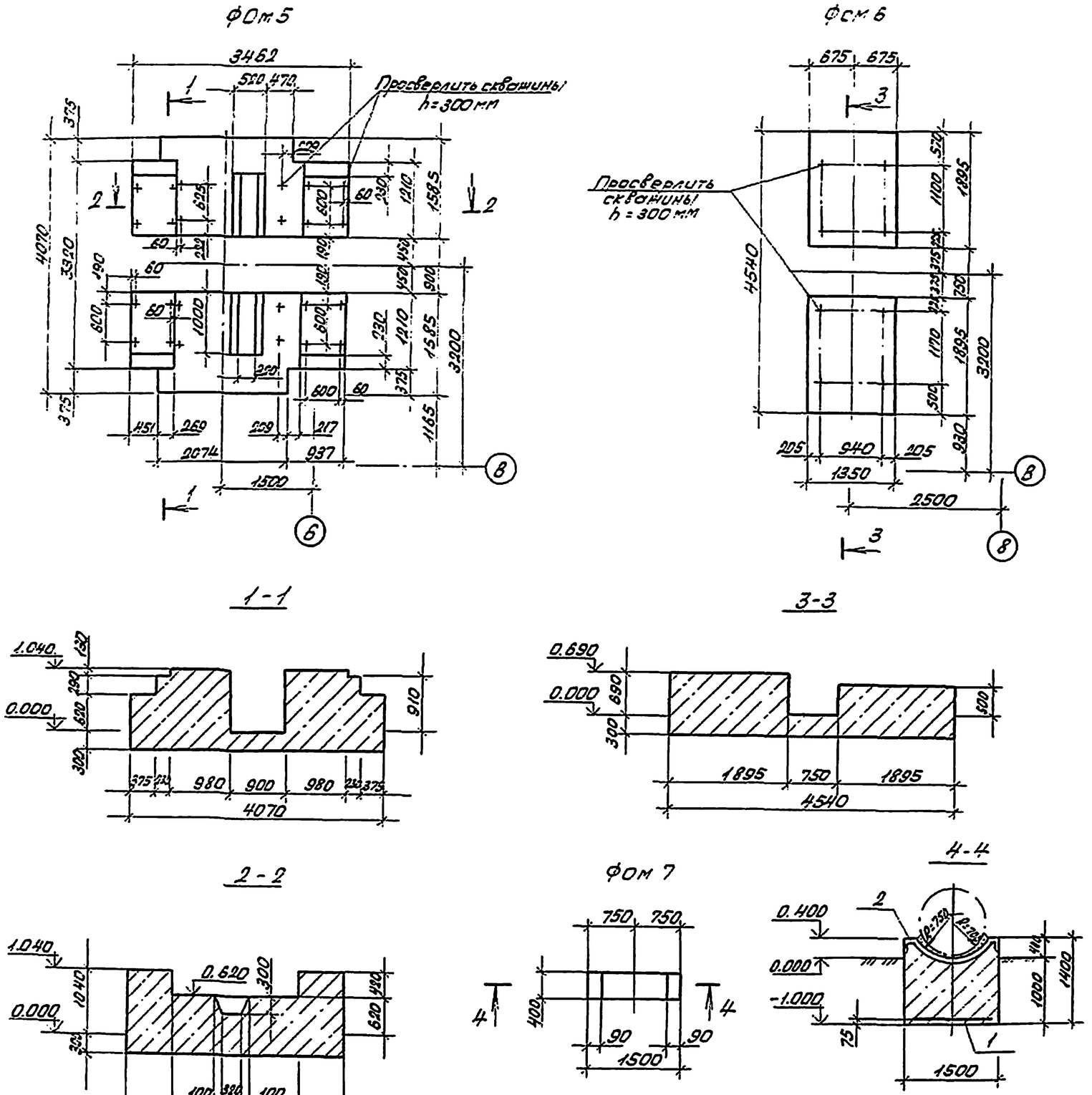

Спецификация на фундаменты ФОм5, ФОм6, ФОм7

Формат	Зона	Поз.	Обозначение	Наименование	Кол.	Прим.
				ФОм5-шт.1		
				Материалы:		
				Бетон класса В10		12,3 м³
				ФОм6-шт.1		
				Материалы:		
				Бетон класса В10		4,9 м³
				ФОм7-шт.1		
				Сборочные единицы		
				Сетки арматурные		
		1	ГОСТ 23279-85	4ср $\frac{5ВрI-100}{5ВрI-100}$ 145×35 $\frac{25}{25}$	1	
		2	ГОСТ 23279-85	4ср $\frac{5ВрI-100}{5ВрI-100}$ 160×35 $\frac{50}{25}$	1	
				Материалы		
				Бетон класса В10		0,71 м³

Ведомость расхода стали на элемент, кг

Марка элемента	Изделия арматурные				Всего	Общий расход
	Арматура класса ВрI ГОСТ 6727-80*					
	ф5			Итого		
ФОм7	3,2			3,2	3,2	3,2

1. Зазор между резервуаром и фундаментом ФОм7 заполнить цементным раствором марки 50.
2. Наружные поверхности фундаментов, находящиеся в земле, обмазать горячим битумом за 2 раза.

ГИП	Бетехтин	
Рук.бр.	Сидорова	
Гл.спец.	Питьев	
Рук.гр.	Пяткова	
Вед.инж.	Гортисон	
Инж.	Атрашкевич	

Привязан

Инв.№

503-1-97.91-КЖ

Эксплуатационный филиал на 300 грузовых автомобилей с комплексом ЕО

Производственный корпус

Стадия	Лист	Листов
РП	12	

Подземное хозяйство. Фундаменты ФОм5, ФОм6, ФОм7. Разрезы

Новосибирское арендное предприятие ГИПРОАВТОТРАНС

Копировал Севастьянова Формат А2

Альбом 3

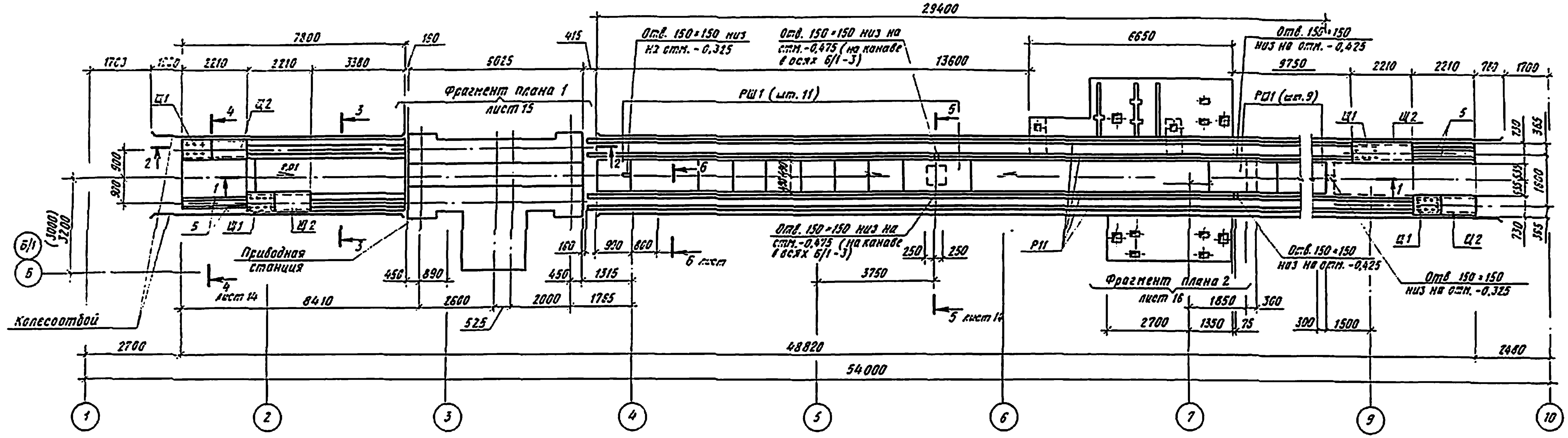

1-1

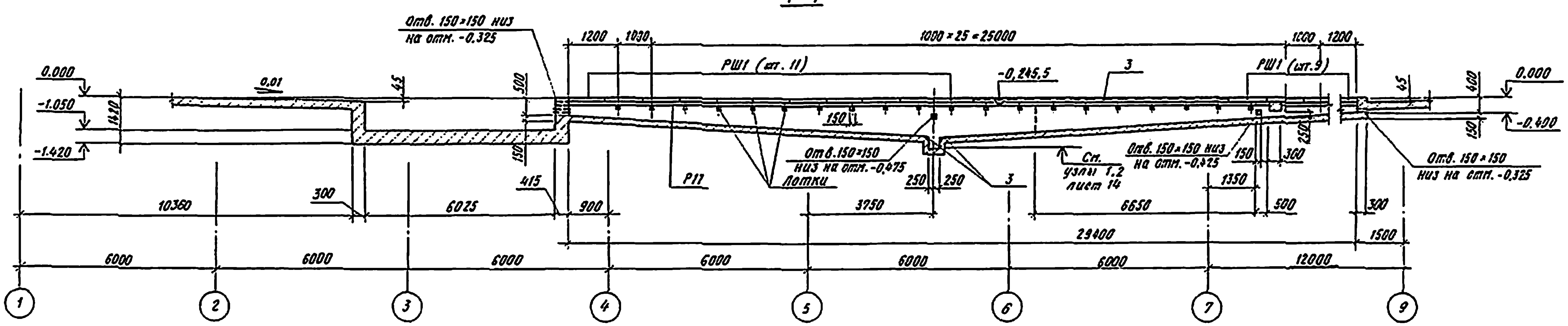

2-2

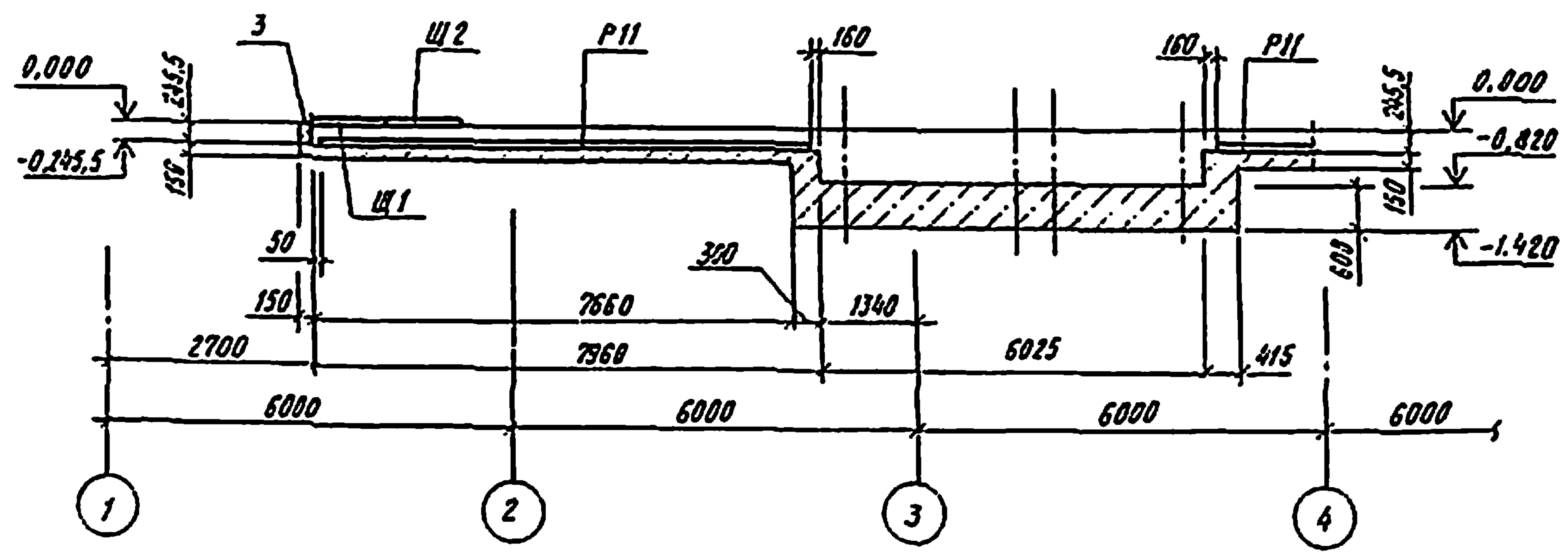

3-3

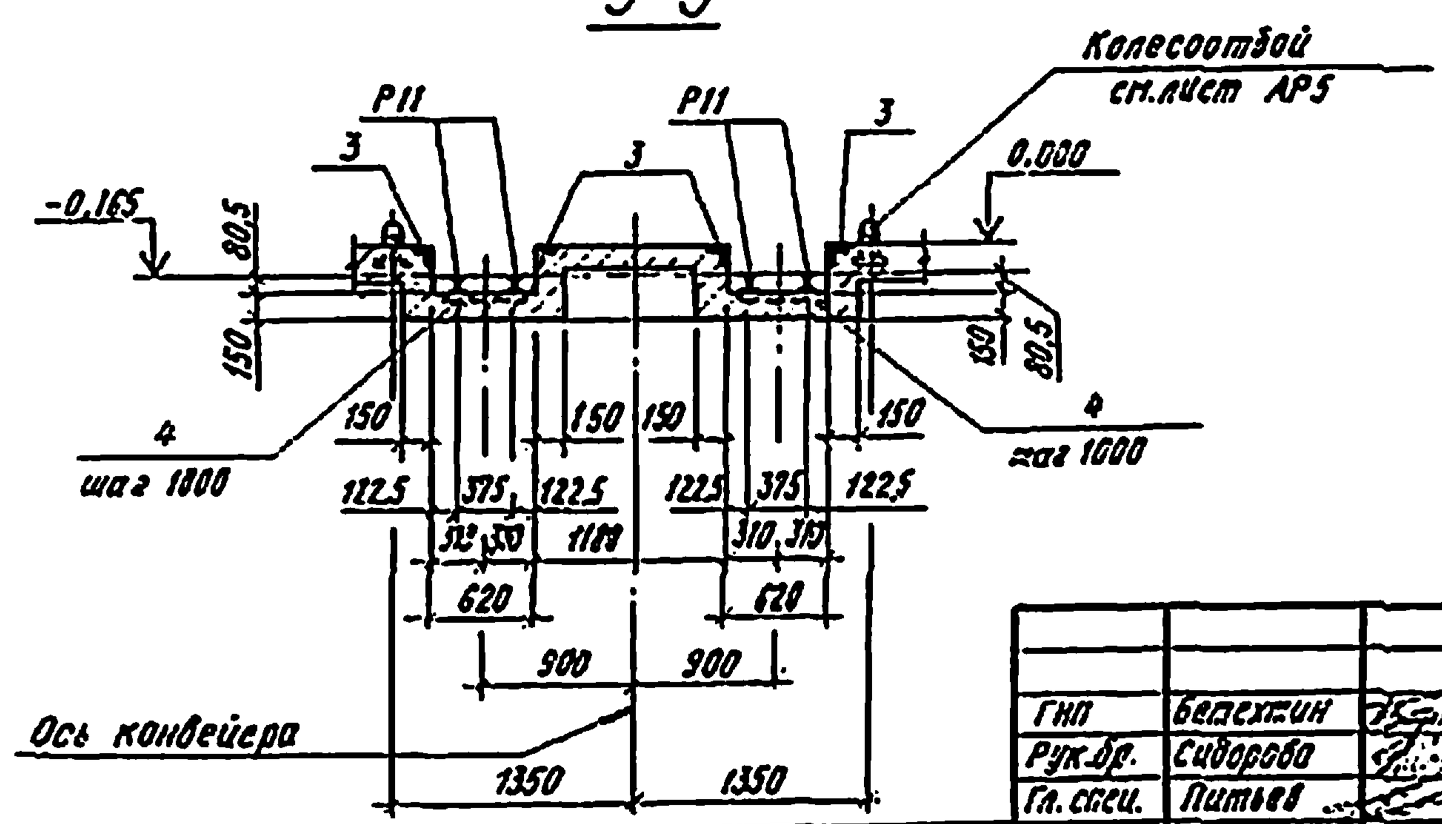

ГИП	Бейзехман	
Рук.бр.	Сидорова	
Гл.спец.	Литвев	
Рук.гр.	Пяткова	
Вед.инж.	Сартисен	
Инж.	Атрошкова	

Привязан

Инв.№

503-1-97.91-КЖ

Эксплуатационный филиал на 300 грузовых автомобилей с комплексом ЕО

Производственный корпус

Стадия	Лист	Листов
РП	13	

Подземное хозяйство. Фундамент ФОМ-8 Разрезы 1-1... 3-3

Новосибирское арендное предприятие ГИПРОАВТОТРАНС

Копировал

Формат А2

Альбом 3

4-4

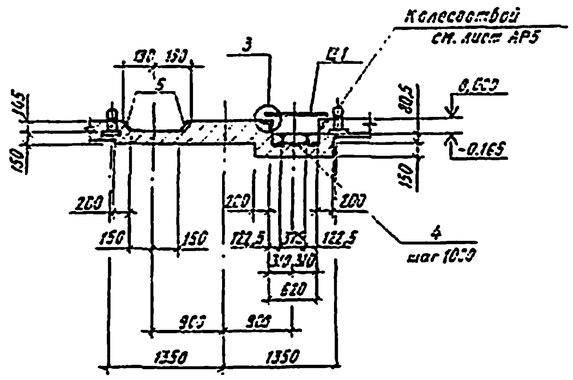

5-5

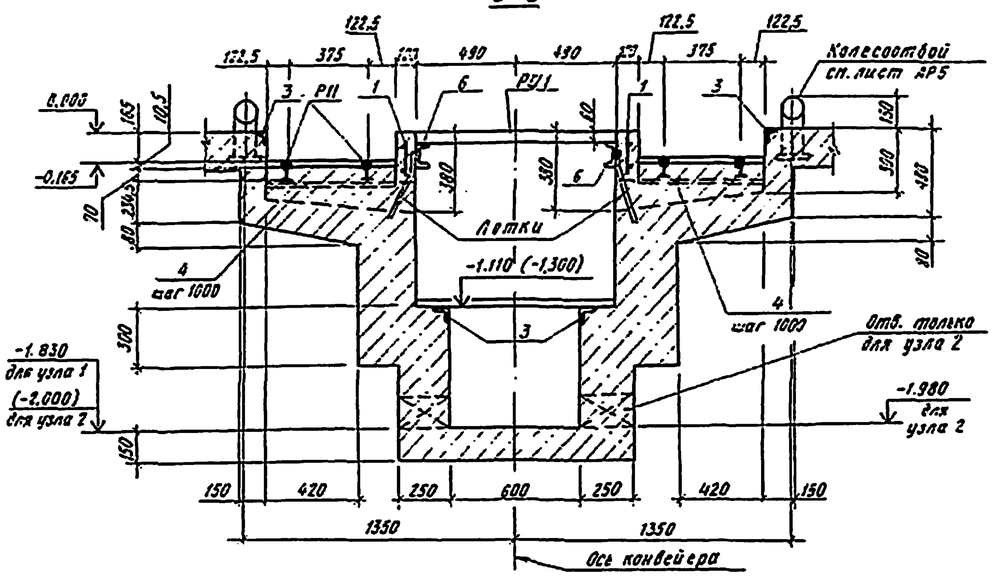

6-6

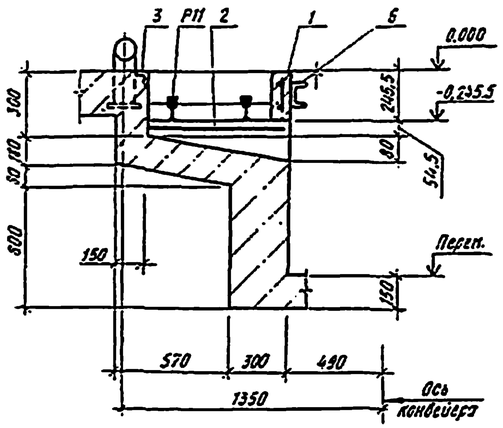

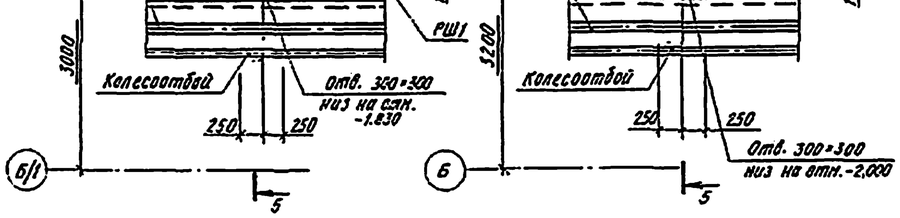

Спецификация к схеме расположения фундамента

Марка. поз.	Обозначение	Наименование	Кол-во	Масса, ед., кг	Примечание
Р11	ГОСТ 6368-82*	Рельс Р11	457.0м	11.2	1п
РШ1	503-1-97.91 -КЖИ-РШ1	Решетка РШ1	20	55.7	
Щ1	-Щ1	Щит Щ1	4	96.0	
Щ2	-Щ2	Щит Щ2	4	118.1	

Спецификация на монолитный фундамент ФОм8

Формат	Зона	Поз.	Обозначение	Наименование	Кол.	Примеч.
				ФОм-8 - см. 1		
				Сборочные единицы		
				Сетки арматурные		
		1	503-1-97.91 -КЖИ-С1	С1	44м	
		2	-КЖИ-С2	С2	28	
				Изделия закладные		
		3	1.400-15 вып.1	МН 553	17.5м	
		4	Б/черт	-10×160 ГОСТ 103-76*, ℓ=520	86	4.9 кг
		5	503-1-97.91 -КЖИ-МН1	МН1	8.8м	
		6	-КЖИ-МН2	МН2	54.0м	
		7	-КЖИ-МН3	МН3	2	
		8	-КЖИ-МН4	МН4	4	
		9	-КЖИ-МН5	МН5	4	
		10	-КЖИ-МН6	МН6	250м	
				Материалы:		
				Бетон класса В12,5		82.0м³

Ведомость расхода стали на элемент, кг.

Марка элемента	Изделия арматурные							Изделия закладные																Всего	Общий расход
	Арматура класса						Всего	Арматура класса				Прокат марки													
	А-I Ст3кп				А-III 25Г2С			А-III 25Г2С				Ст3кп3-1													
	ГОСТ 5781-82*							ГОСТ 5781-82*				ГОСТ 8509-86				ГОСТ 8240-89			ГОСТ 103-76*						
	⌀6	⌀10		Итого	⌀12		Итого	⌀8	⌀10		Итого	L 50×5	L 80×6		Итого	С 10		Итого	-10×50	-10×100	-10×150	-10×200	-20×250		Итого		
ФОм8	35,2	142,8		178,0	397,8		397,8	575,8	85,7	4,4		90,1	426,0	4,8		430,8	420,4		420,4	64,9	539,9	103,8	38,8	19,6		767,0	1368,3	2284,1

ГИП	Бетехтин		503-1-97.91-КЖ
Рук. гр.	Сидорова		Эксплуатационный филиал на 300 грузовых автомобилей с конгрессом ЕО
Гл. спец.	Литвак		Производственный корпус
Рук. гр.	Пятков		Стадия: РП; Лист: 14; Листов:
Вед. инж.	Сергеев		Подземное хозяйство. Фундамент ФОм-8. Разрезы 4-4..6-6. Узлы 1...3
Инж.	Харитонов		Новосибирское архитектурное предприятие ГИПРОАВТОТРАНС

Привязан

Инв. №

Копировал

Формат А2

Альбом 3

Фрагмент плана 1

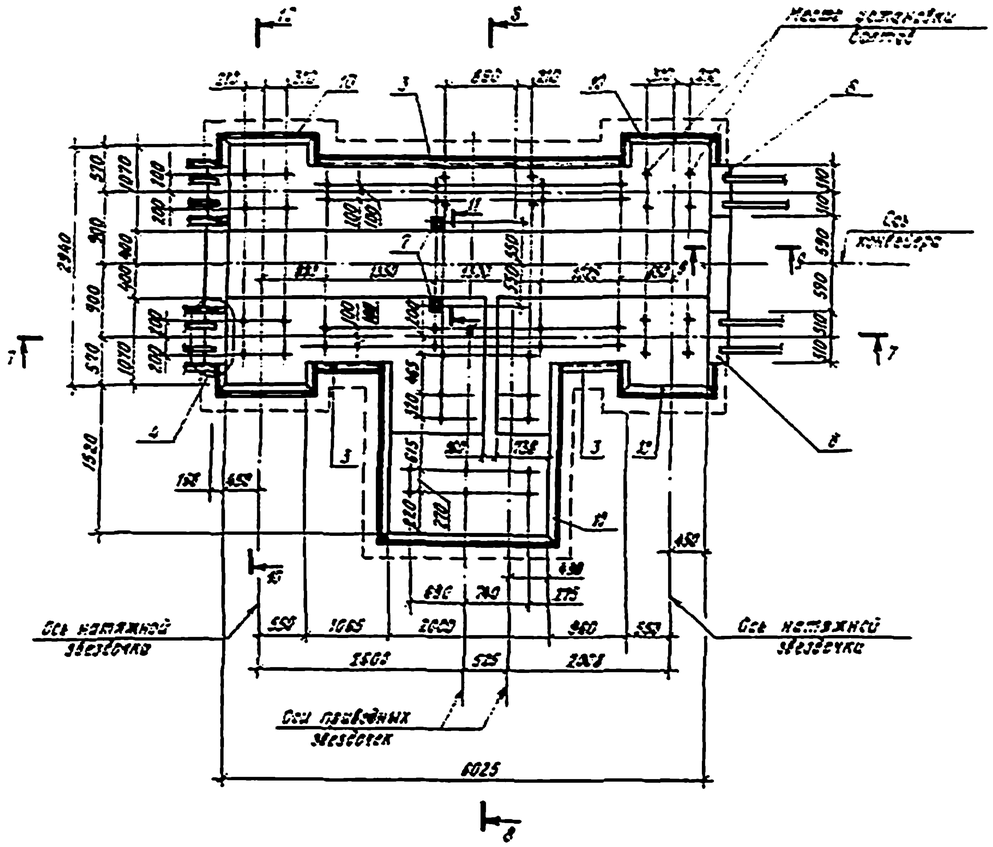

8 - 8

(Поз. 7 условно не показана)

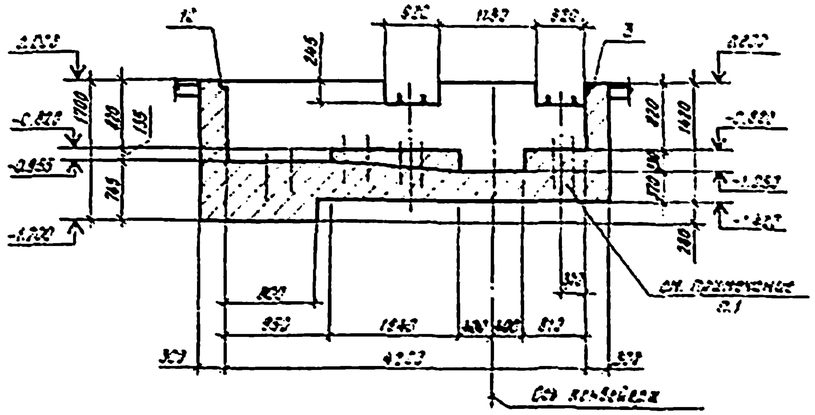

9 - 9

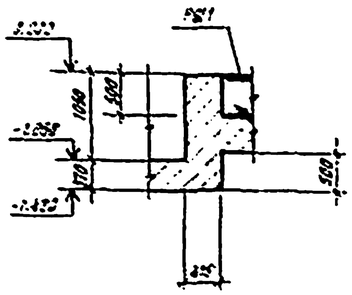

10 - 10

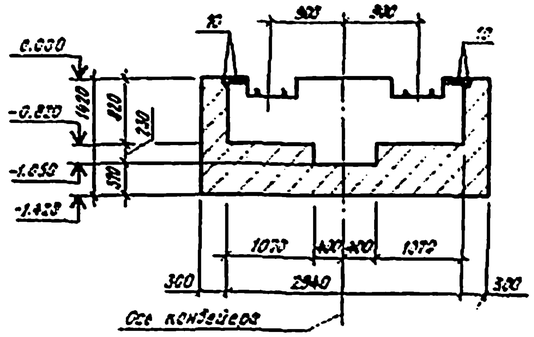

11-11

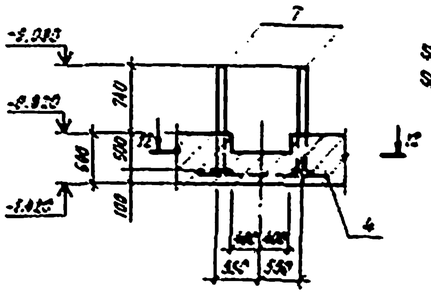

12-12

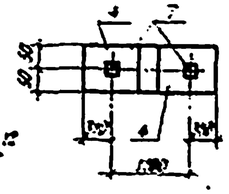

7 - 7

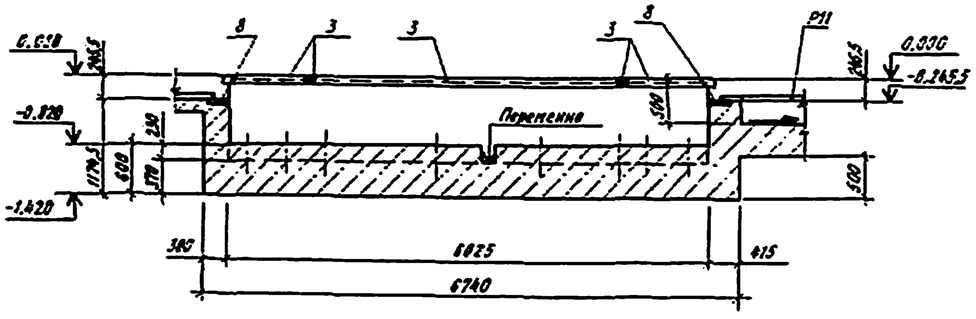

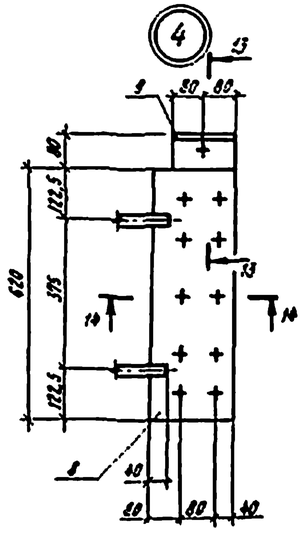

1. Анкерные болты крепить на эпоксидном клее отверстия под них сверлить по месту.

13 - 13

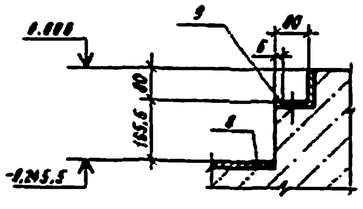

14 - 14

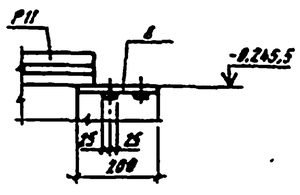

ГИП	Бетонтин		
Рук. бр.	Сидорова		
Гл. спец.	Питьев		
Рук. гр.	Пятнова		
Вед. инж.	Сергеева		
Инж.	Аврамович		

Привязан

Инв. №

503-1-97.91-КЖ

Эксплуатационный филиал на 300 грузовых автомобилей с комплексом ЕО

Производственный корпус

Подземное хозяйство. Фундамент Фм 8. Фрагмент плана 1.

Гипроавтотранс

Копировал

Формат А2

Альбом 3

Фрагмент плана 2

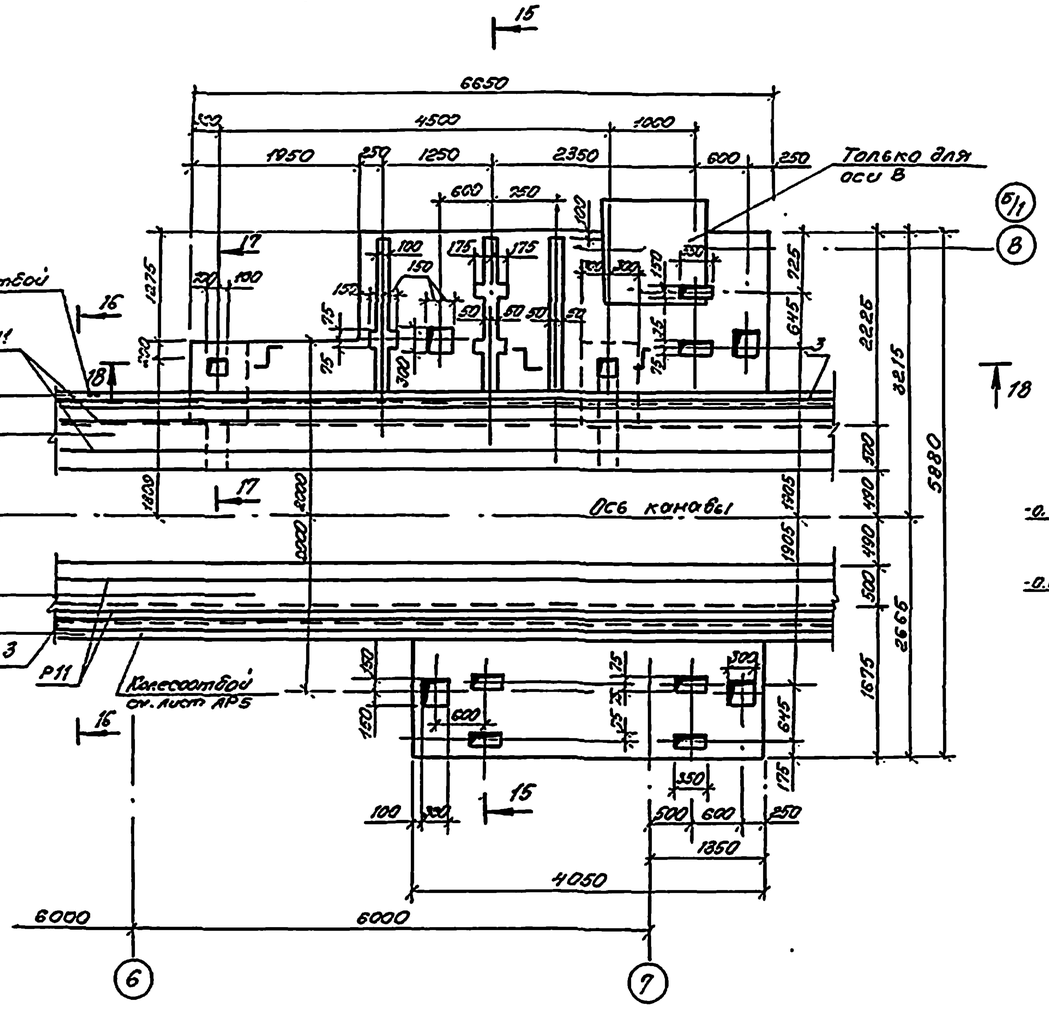

16–16

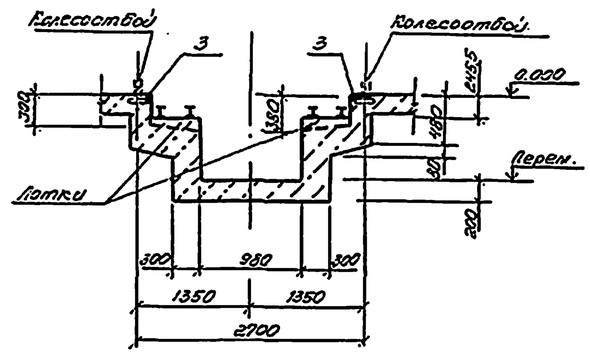

17–17

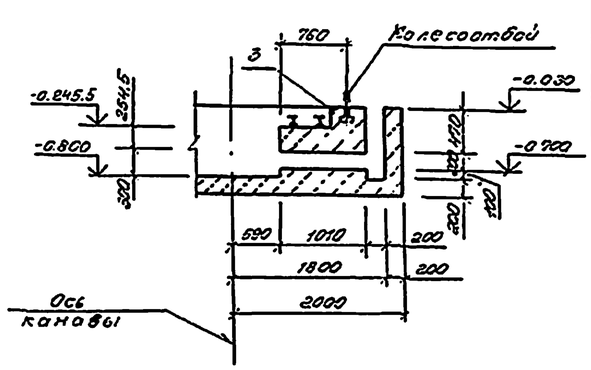

18–18

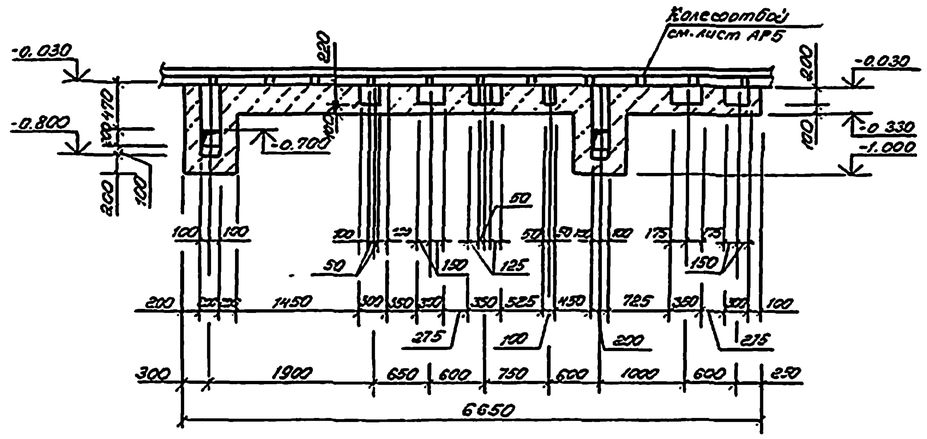

15–15

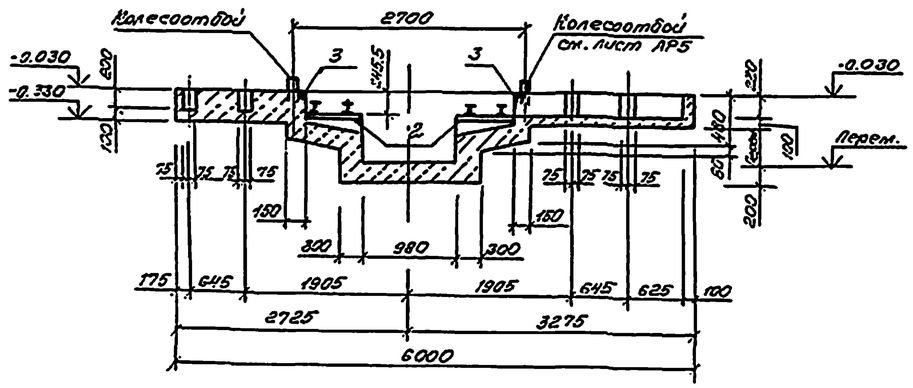

ГИП	Бетехтин		
Рук. бр.	Сидорова		
Гл. спец.	Питьев		
Рук. гр.	Пяткова		
Вед. инж.	Сарпикон		
Инж.	Атрашкевич		

503-1-97.91 - К.Ж

Эксплуатационный филиал на 300 грузовых автомобилей с комплексом ЕО

Производственный корпус

Стадия	Лист	Листов
РП	16	

Подземное хозяйство. Фундамент фом 8. Фрагмент плана 2

Новосибирское оренбное предприятие "Гапроавтотранс"

Привязан

Инв. №

Копировал Ник-

Формат А2

Альбом 3

ФО м 9

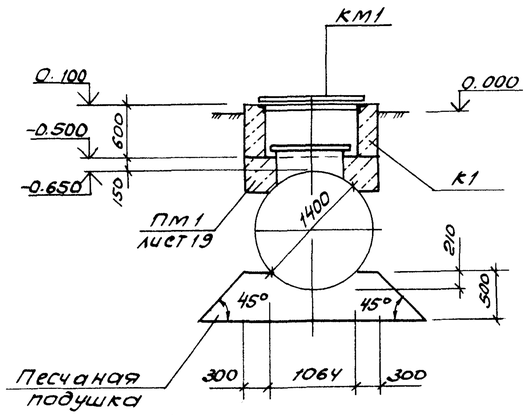

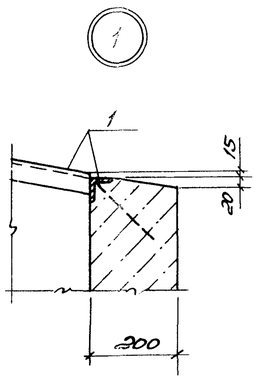

Колодец К1

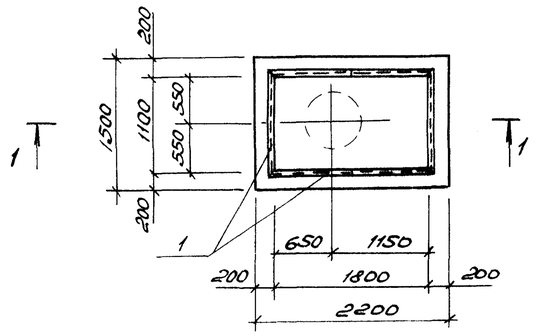

1-1

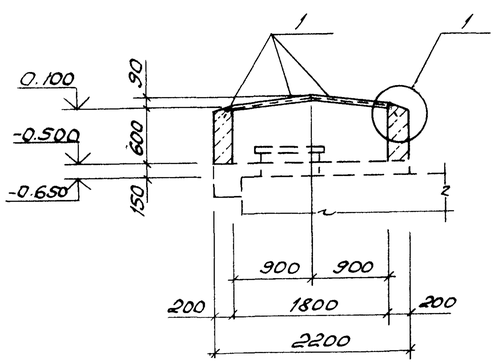

Канал К1

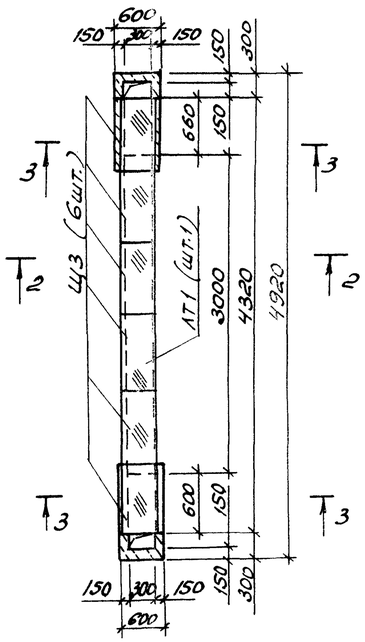

ФО м 15

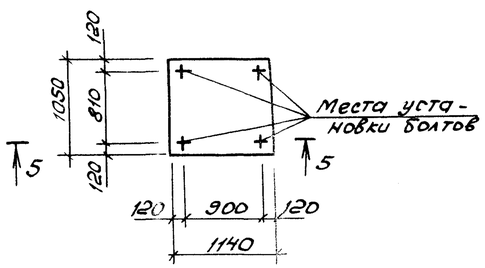

2-2

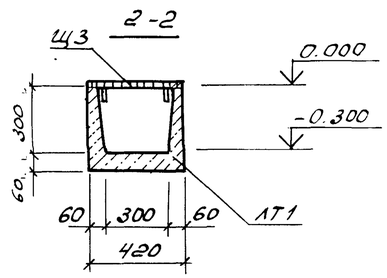

3-3

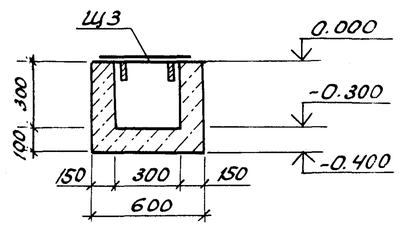

ФО м 14

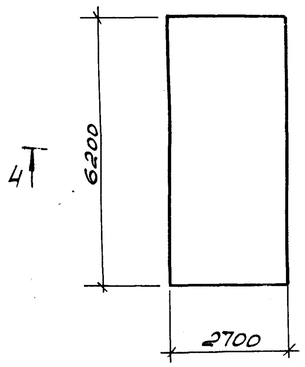

4-4

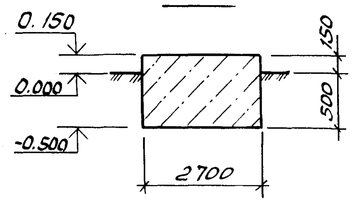

5-5

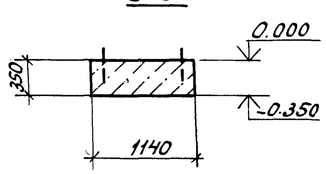

Спецификация на колодец К1, канал КЛ1, и фундаменты ФО м 14, ФО м 15.

Формат	Зона	Поз.	Обозначение	Наименование	Кол.	Прим.
				К1 - шт. 1		
				Сборочные единицы		
				Изделие закладное		
		1	1.400-15 вып. 1	МН 553	6,22кг	
				Материалы:		
				Бетон класса В10		0,8 м³
				Канал КЛ1. - шт. 1		
				Материалы:		
				Бетон класса В12,5		0,42 м³
				ФО м 14 - шт. 1		
				Материалы:		
				Бетон класса В12,5		10,9 м³
				ФО м 15 - шт. 1		
				Материалы:		
				Бетон класса В12,5		0,42 м³

Ведомость расхода стали на элемент, кг

Марка элемента	Изделия закладные						Всего	Общий расход
	Арматура класса			Прокат марки				
	A III			Ст3 кп2				
	ГОСТ 5781-82*			ГОСТ 8509-86				
	ф8		Итого	1,505		Итого		
Колодец К1	2,05		2,05	23,45		23,45	25,5	25,5

Привязан

Инв. №

ГИП	Бетехтин	
Рук.бр.	Сидорова	
Гл. спец.	Литьев	
Рук. гр.	Пяткова	
Вед.инж.	Сартисон	
Инж.	Атрошкевич	

503-1-97.91 - КЖ

Эксплуатационный филиал на 300 грузовых автомобилей с комплексом ЕО

Производственный корпус

Стадия	Лист	Листов
РП	17	

Подземное хозяйство. Фундаменты ФО м 9, ФО м 14, ФО м 15. Колодец К1. Канал КЛ1.

Новосибирское арендное предприятие ГИПРОАВТОТРАНС

Копировал Лид

Формат А2

Инв. № подл. | Подп. и дата | Взам. инв. № | Инв. № дубл. | Подп. и дата | Рук. техн. эт. | Рук. конст. эт. | Вед. инж. | Рук. гр. | Гл. спец. | Рук. бр. | ГИП

Альбом 3

Крышка КМ1

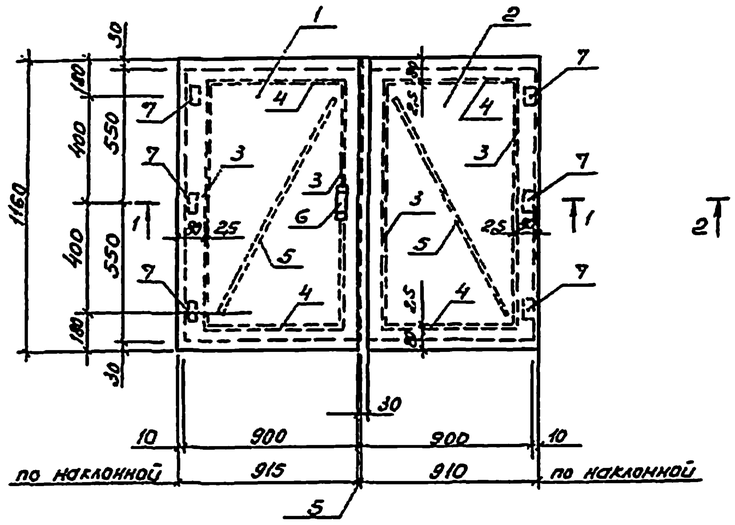

1 - 1

поз. 1

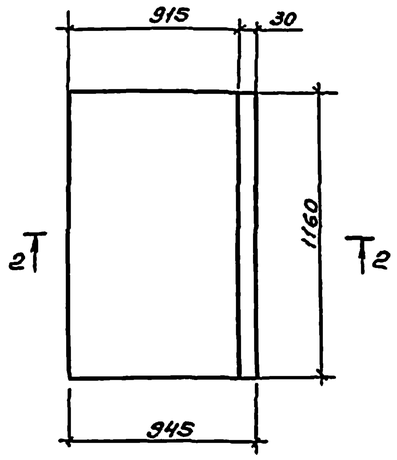

2 - 2

поз. 6

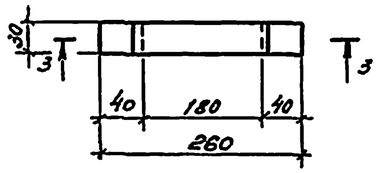

3 - 3

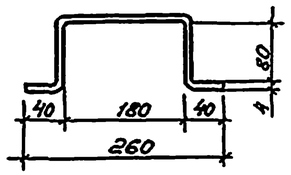

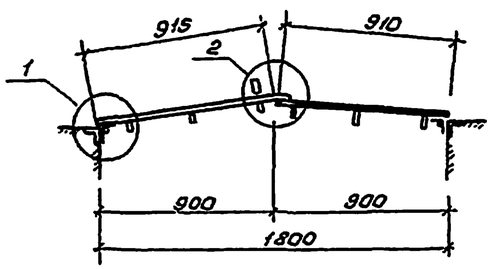

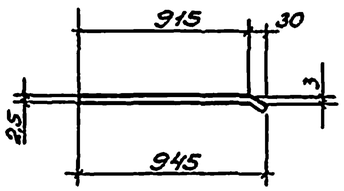

1

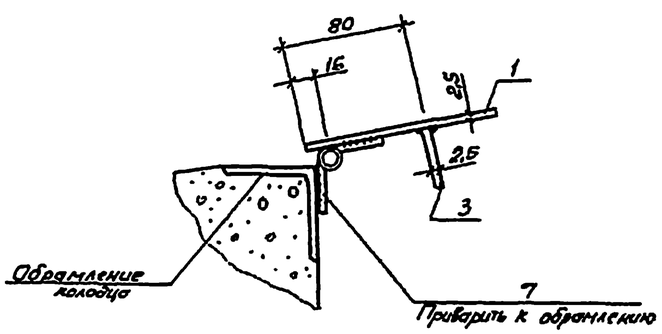

2

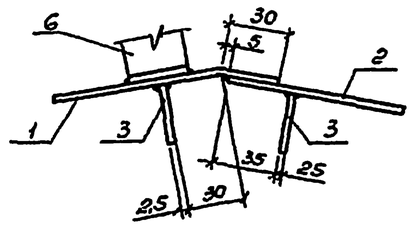

Спецификация на крышку КМ 1.

Формат	Зона	Поз.	Обозначение	Наименование	Кол.	Прим.
				КМ 1 - шт. 1		
				Сборочные единицы		
				Детали		
				ГОСТ 19903 - 74*		
		1		-δ=2,5×945, ℓ=1160	1	21,54 кг
		2		-δ=2,5×910, ℓ=1160	1	20,74 кг
		3		-δ=2,5×30, ℓ=1000	4	0,6 кг
		4		-δ=2,5×30, ℓ=805	4	0,5 кг
		5		-δ=2,5×30, ℓ=1200	2	0,71 кг
		6		-30×4, ГОСТ 103-76*, ℓ=420	1	0,4 кг
		7		Петля ПН3-150, ГОСТ 5088-78*	6	

1. Для изготовления крышки колодца применять сталь марки ст 3 кп 2 по ТУ16 - 3023-80
2. Соединения выполнять электродуговой сваркой, электродами типа Э-42 по ГОСТ 9467-75. Диаметр электродов 3 мм.

   Приварку ребер жесткости (поз. 3, 4, 5) выполнять прерывистым швом. Длина проваривaемого участка 50 мм, шаг 100 мм. Высота шва 2,5 мм.
3. Наружные и внутренние поверхности крышки и обрамляющий уголок колодца окрасить пентофталевой эмалью по глифталиевым грунтовкам.

Гип	Бетехтин		503-1-97.91 - КМ	
Рук. бр.	Сидорова		Эксплуатационный филиал на 300 грузовых автомобилей с комплексом ЕО.	
Гл. спец.	Питьев		Производственный корпус	Стадия: РП; Лист: 18; Листов:
Рук. гр.	Пятков			
Ведущ.	Сартисон			
Инж.	Атрашенко		Подземное хозяйство. Фундамент ФОм 9. Крышка КМ 1. Узлы 1, 2.	Новосибирское арендное предприятие ГИПРОАВТОТРАНС

Привязан

Инв. №

Инв. № подл. | Подп. и дата | Взам. Инв. №

Копировал [подпись] Формат А2

Альбом 3

Пм1

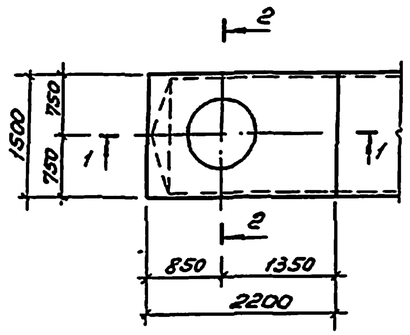

2-2

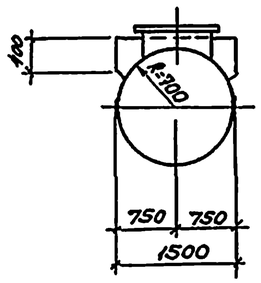

1-1

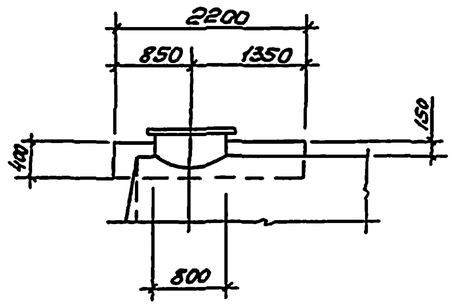

3-3

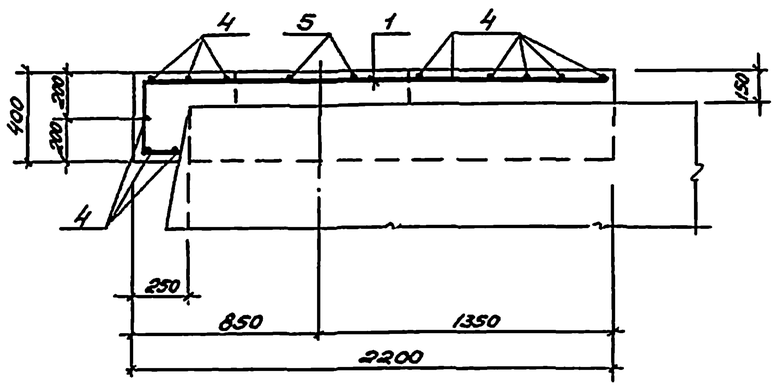

Армирование Пм1

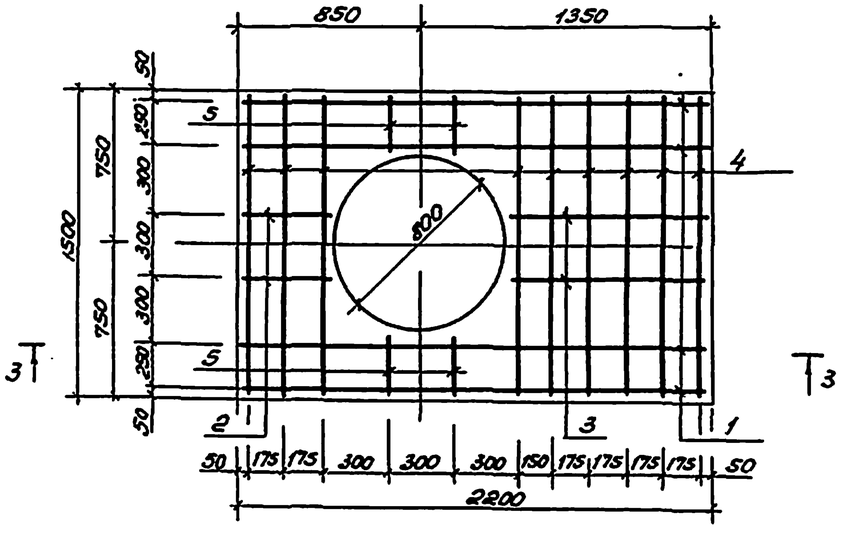

Ведомость деталей

Поз.	Эскиз
1	2140; 320; 200
2	390; 320; 200
3	900
4	1350
5	250

Спецификация на плиту пм1

Формат	Зона	Поз.	Обозначение	Наименование	Кол.	Прим.
				ПМ1 - шт.1		
				Сборочные единицы		
				Детали		
				ф10 А III, ГОСТ 5781-82*		
		1		ℓ = 2660	4	1.65кг
		2		ℓ = 910	2	0,56кг
		3		ℓ = 900	2	0,56кг
		4		ℓ = 1450	12	0,90кг
		5		ℓ = 300	4	0,19кг
				Материалы:		
				Бетон класса В10		0,5м³

Ведомость расхода стали на элемент, кг

Марка элемента	Изделия арматурные					Общий расход
	Арматура класса А-III ГОСТ 5781-82*				Всего	
	ф10			Итого		
Пм1	20,4			20,4	20,4	20,4

1. Данный лист см. совместно с листом 17.

ГИП	Бетехтин		
Рук. бр.	Сидорова		
Гл. спец.	Питьев		
Рук. гр.	Пяткова		
Вед. инж.	Сартисон		
Инж.	Атрашкевич		

Привязан

Инв. №

503-1-97.91-КЖ

Эксплуатационный филиал на 300 грузовых автомобилей с комплексом ЕО.

Производственный корпус

Стадия	Лист	Листов
РП	19	

Подземное хозяйство. Фундамент ФОм9. Плита основания Пм1.

Новосибирское арендное предприятие ГИПРОАВТОТРАНС

Копировал [signature] Формат А2

Инв. № подл. | Подп. и дата | Взам. инв. №

Альбом 3

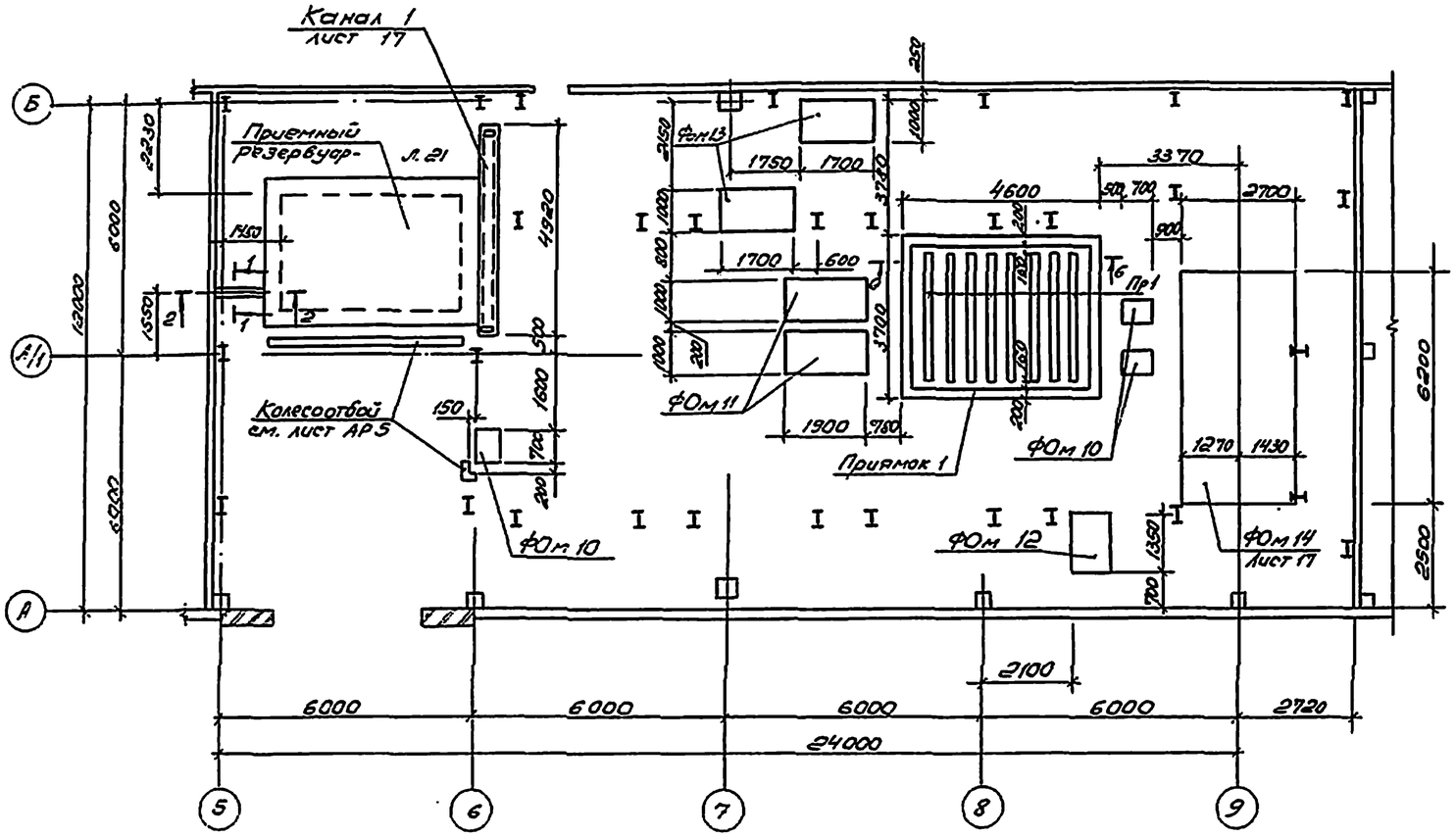

Спецификация на монолитные конструкции

Формат	Зона	Поз.	Обозначение	Наименование	Кол.	Прим.
				Штраба - шт. 1		
				Материалы:		
				Бетон класса В12,5		0,23 м³
				ФОм 10 - шт. 1		
				Материалы:		
				Бетон класса В12,5		0,25 м³
				ФОм 11 - шт 1		
				Материалы:		
				Бетон класса В12,5		1,43 м³
				ФОм 12 - шт. 1		
				Материалы		
				Бетон класса В12,5		0,55 м³
				ФОм 13 - шт. 1		
				Материалы		
				Бетон класса В12,5		1,19 м³
				Приямок 1		
				Материалы:		
				Бетон класса В12,5		6,73 м³

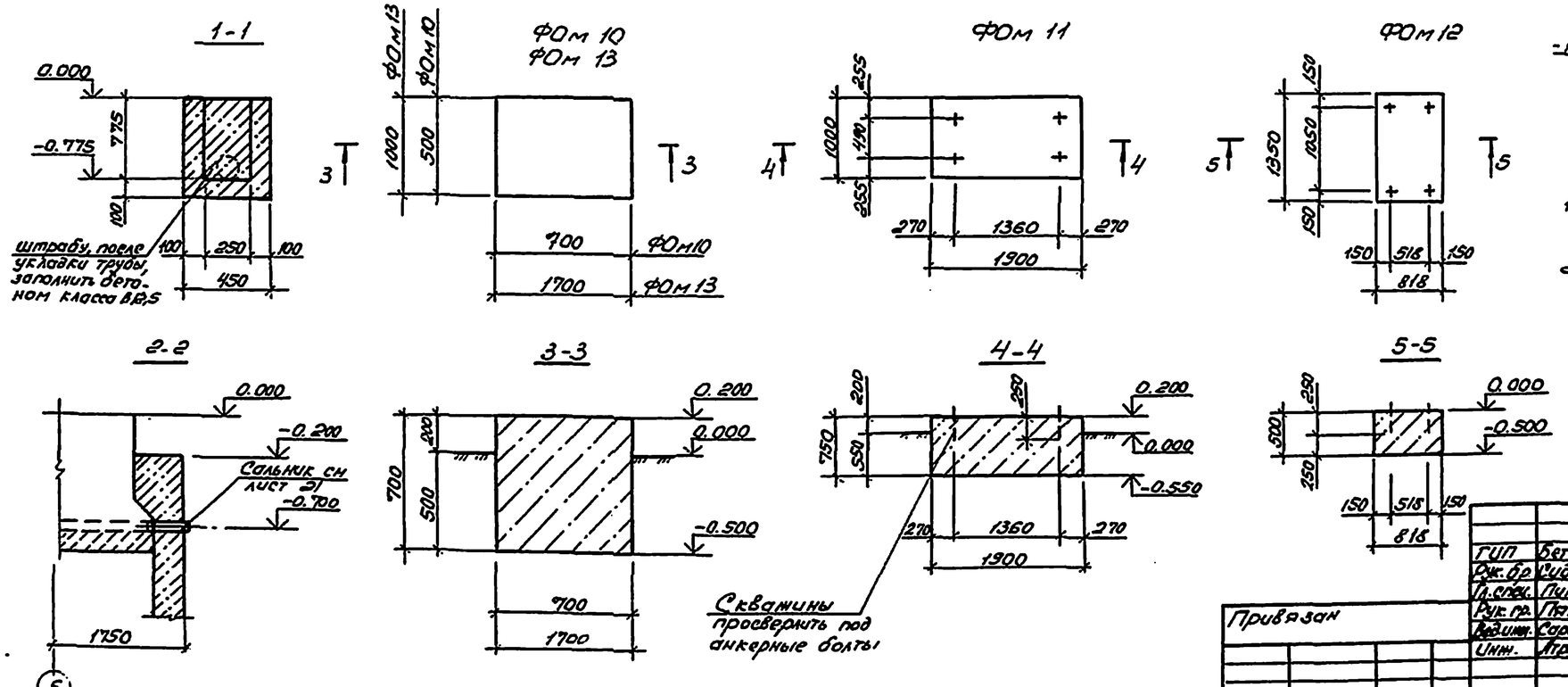

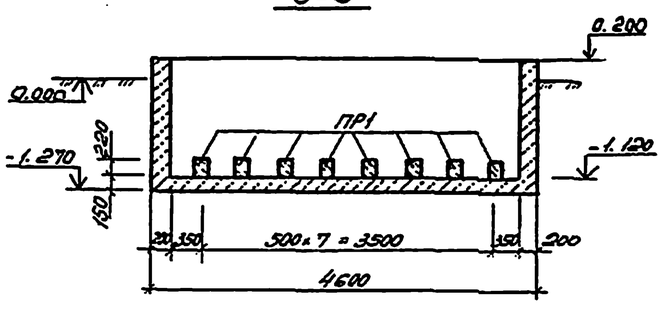

1. Болты устанавливать на эпоксидном клее в просверленные скважины по получению оборудования.
2. Перемычки ПР1 укладывать на цементном растворе марки 100. ПР1 - учтены на листе 10.

ГИП	Бетехтин		503-1-97.91-кж
Рук. бр.	Сидорова		Эксплуатационный филиал на 300 грузовых автомобилей с комплексом ЕО.
Гл. спец.	Питьев		
Рук. гр.	Пятков		Производственный корпус — Стадия: РП; Лист: 20; Листов:
Вед. инж.	Сартисон		
Инж.	Атрошкевич		Подземное хозяйство. Фрагмент плана 1. Фундаменты ФОм10...ФОм13 — Новосибирское арендное предприятие ГИПРОАВТОТРАНС

Привязан

Инв. №

Копировал

Формат А2

Альбом 3

Схема расположения элементов фундамента ФОм 17.

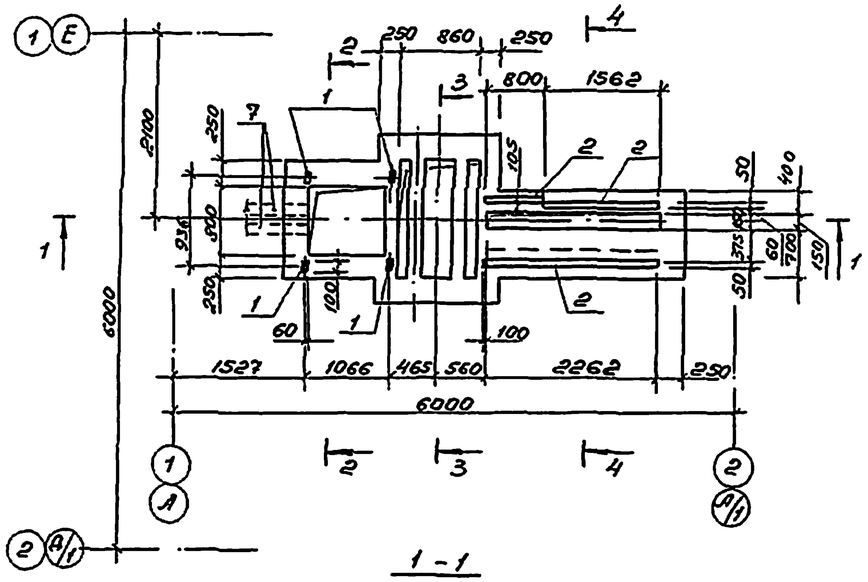

1 - 1

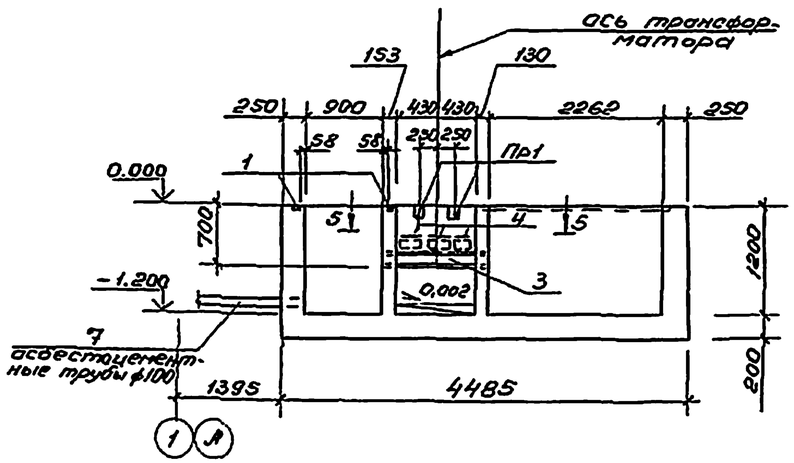

5-5

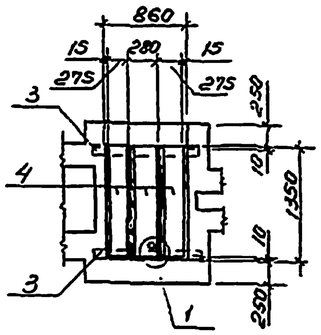

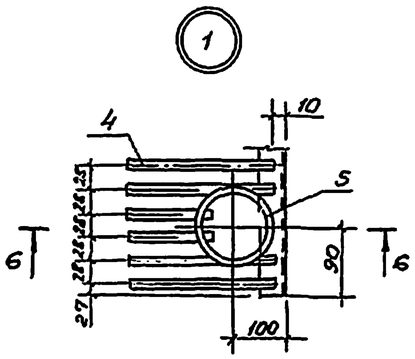

6-6

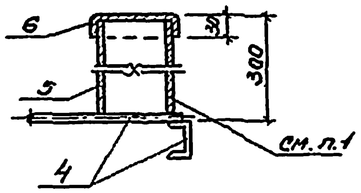

2-2

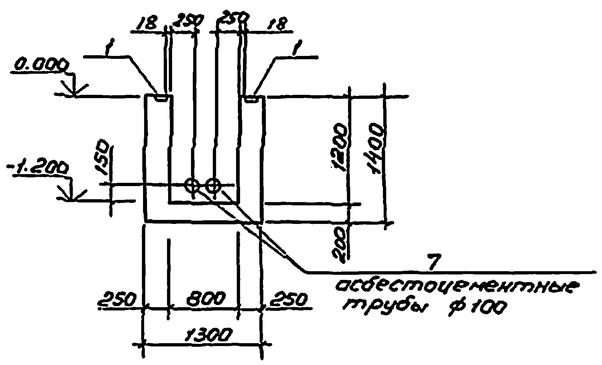

3-3

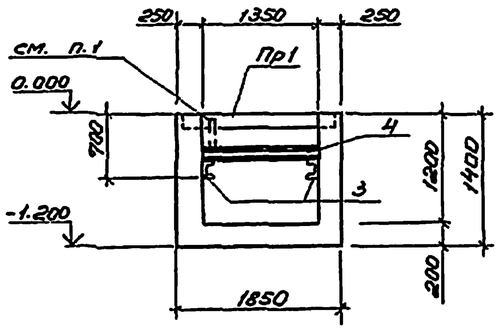

4-4

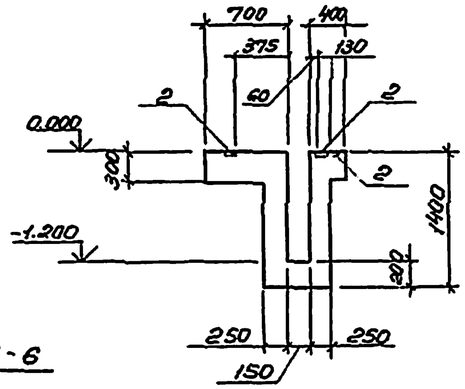

Спецификация к схеме расположения элементов фундамента ФОм 17

Марка, поз.	Обозначение	Наименование	Кол.	Масса ед., кг	Примечание
Пр1	1.038.1-1 вып.1	3 ПБ 18 -37	2	119	
4	503-1-97.91 -КЖИ РШ2	РШ2	3	25,1	
5		Тр d=50 ГОСТ3262-75* ℓ=300	1	2,50	
6		Крышка δ=0,5мм ℓ=130×130	1	0,10	
7		ф100 ГОСТ 1839-80* ℓ=4450	2		

Спецификация на фундамент ФОм 17

Формат	Зона	Поз.	Обозначение	Наименование	Кол.	Примечание
				ФОм 17 - шт. 1		
				Сборочные единицы		
				Изделия закладные		
		1	1.400-15	МН 101-6	4	
		2	1.400-15	МН 104-6	4,45	п.м
		3		10 ГОСТ8240-89, ℓ=1160	2	
				Материалы:		
				Бетон Кл. В12,5	4,3	м³

Ведомость расхода стали на элемент, кг

Марка элемента	Изделия закладные										Всего	Общий расход
	Арматура класса			Прокат марки								
	А III			Ст 3 кп								
	ГОСТ5781-82*			ГОСТ 8240-89			ГОСТ 103-76*					
	ф8		Итого	С 10		Итого	-8×40	6×60		Итого		
ФОм 17	0,91		0,91	19,92		19,92	3,02	13,66		16,68	37,51	37,51

Патрубок под шланг для удаления масла приваривают к решетке после установки решеток в маслоприемнике

ГИП	Бетехтин		503-1-97.91 - КЖ
Рук.бр.	Сидорова		Эксплуатационный филиал на 300 грузовых автомобилей с комплексом ЕО
Гл.спец.	Питьев		
Рук.гр.	Пяткова		Производственный корпус — Стадия: РП; Лист: 21; Листов:
Вед.инж.	Сартисон		
Привязан			Подземное хозяйство. Фундамент ФОм 17. — Новосибирское арендное предприятие ГИПРОАВТОТРАНС
Инв. №			Копировал Формат А2

Альбом 3

План

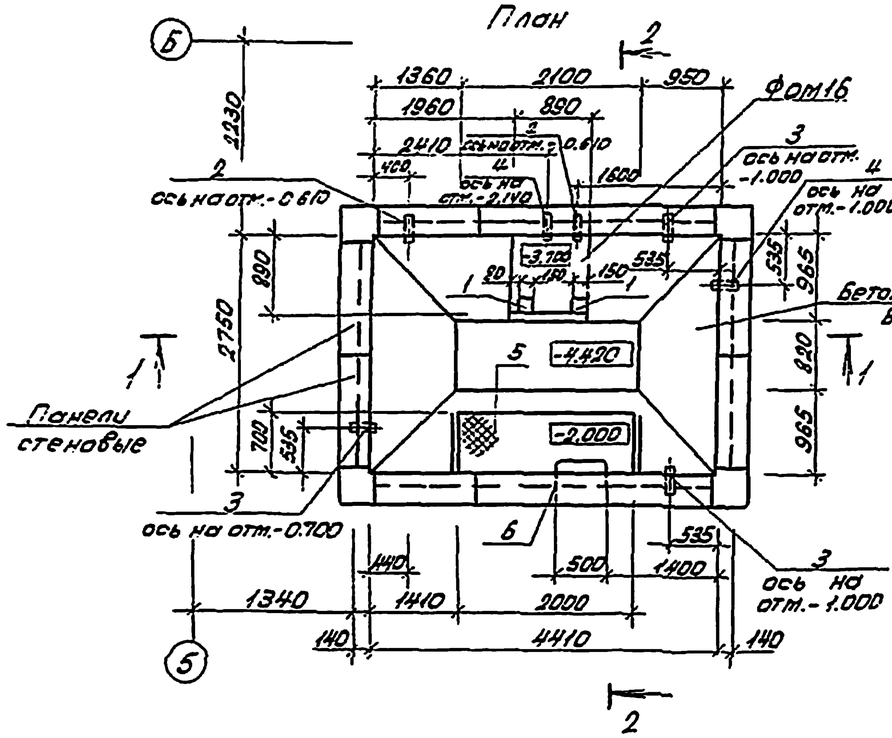

2-2

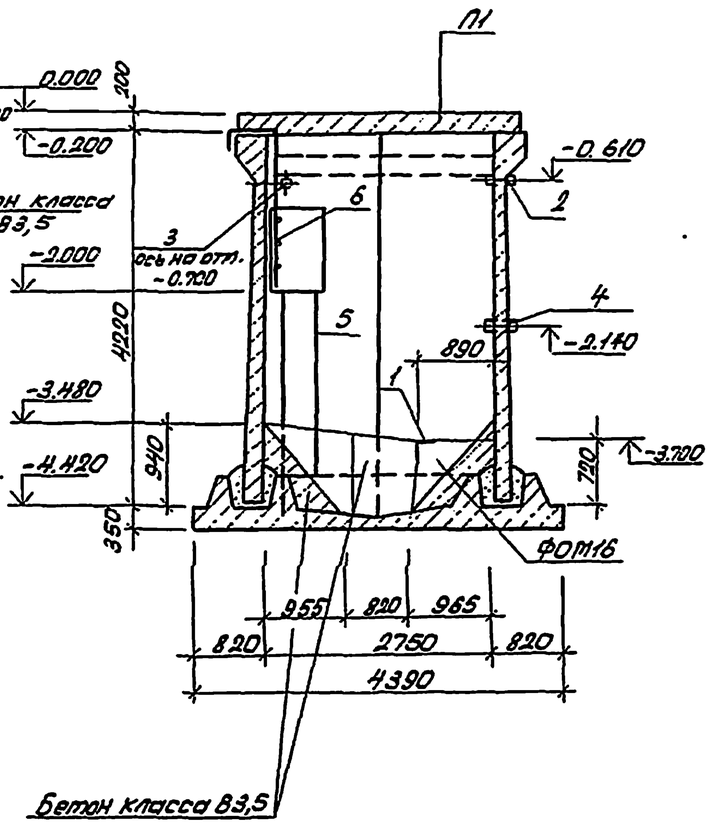

1-1

Плита П1

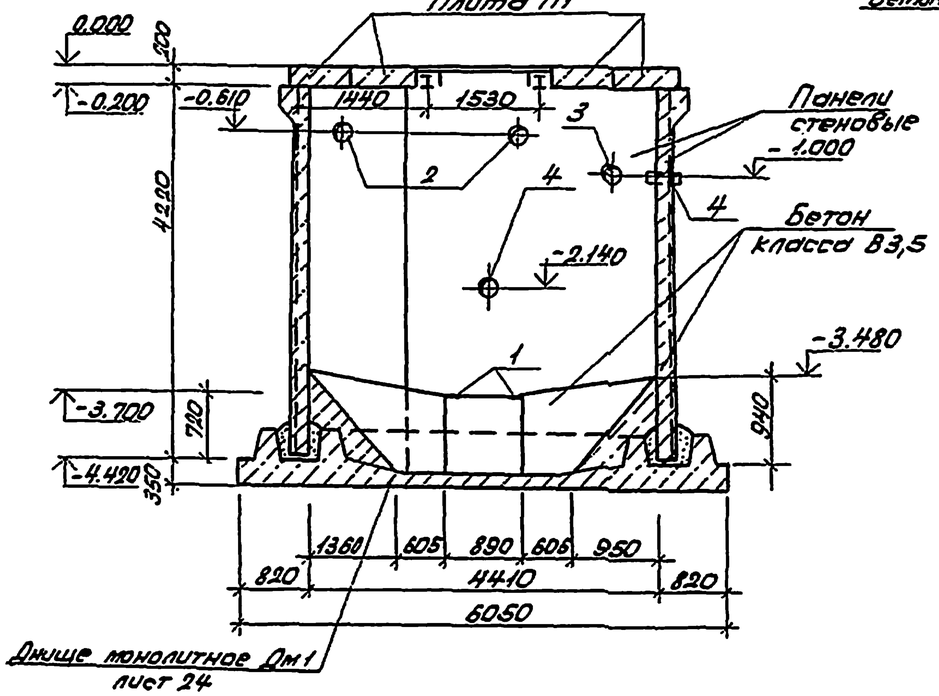

Спецификация на сборные конструкции

Марка, поз.	Обозначение	Наименование	Кол.	Масса ед., кг	Примеч.
		Сальники			
2	5.900-2	Ду80 ℓ=200	2	6,90	
3	5.900-2	Ду150 ℓ=200	3	30,30	
4	5.900-2	Ду200 ℓ=200	2	16,00	
5	Лист КМ11	Площадка металлич. на отм. -2,000	1		
6	503-1-97.91 КЖИ-Л1	Лестница Л1	1		

Спецификация на фундамент под оборудование ФОм16

Формат	Зона	Поз.	Обозначение	Наименование	Кол.	Примеч.
				Сборочные единицы		
				Изделие закладное		
		1	1.400-6/76 Вып.1 лист 90	МН-36	2	
				Материалы		
				Бетон класса В12,5		0,5м³

Бетон класса В3,5 - V=3,5м³

Ведомость расхода стали на элемент, кг

Марка элемента	Изделия закладные						Всего	Общий расход
	Арматура класса			Прокат марки				
	AIII			Ст3 кп2				
	ГОСТ 5781-82*			ГОСТ 103-76*				
	ф12		Итого			Итого		
ФОм16	1,0		1,0	4,0		4,0	5,0	5,0

Поверхности стен соприкасающиеся с грунтом обмазать горячим битумом за 2 раза.

ГИП	Бетехтин		503-1-97.91-КЖ
Рук.бр.	С.Ворогов		Эксплуатационный филиал на 300 грузовых автомобилей с комплексом ЕО
Гл.спец.	Пытьев		Производственный корпус — Стадия: РП; Лист: 22; Листов:
Рук.гр.	Пяткова		Приемный резервуар. План. Разрезы 1-1, 2-2. ФОм16 — Новосибирское проектное отделение Гипроавтотранс
Нач.сект.	Сергиевская		
Инженер	Сенчакова		

Привязан

Инв.№

Копировал Севастьянова Формат А2

Схема расположения плит перекрытия и щитов

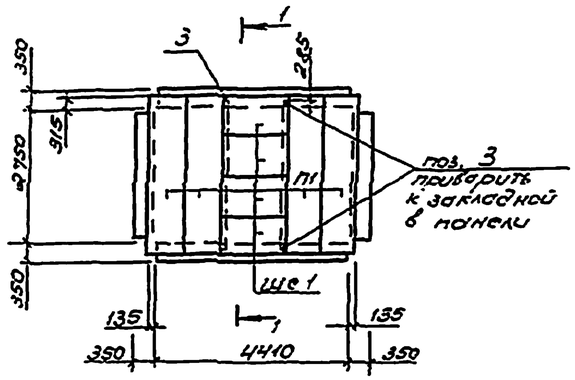

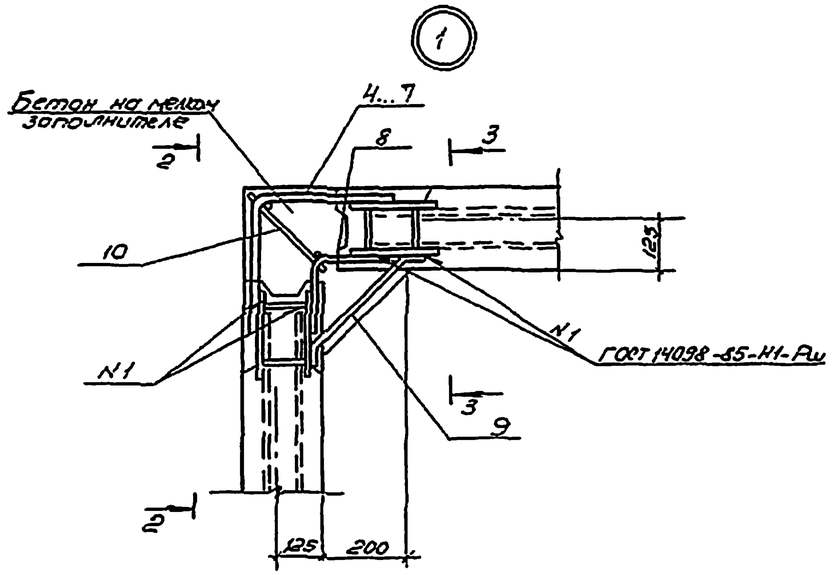

1-1

2-2

Ведомость деталей

Поз.	Эскиз
4	490 / 490
5	290 / 290
6	320 / 320
7	340 / 340
8	150 / 150

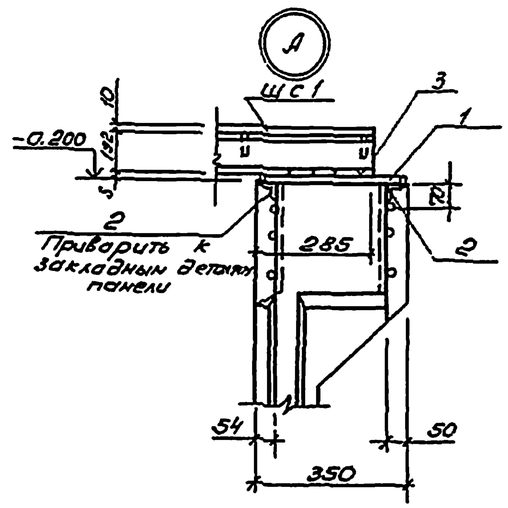

3-3

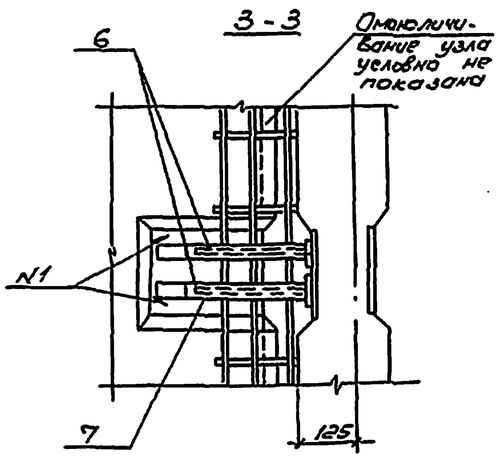

1. Швы между плитами заделать цементным раствором М200.

Спецификация к схеме расположения плит перекрытия и щитов

Марка поз.	Обозначение	Наименование	Кол.	Масса ед., кг	Примеч.
П1	3.006.1-2.87.2-26	Плита П26д-5	4	1250	
Щс1	503-1-97.91-КЖИ Щ4	Щит Щ4	4	103.94	
1		-8 ≥ 300 ГОСТ 82691-2001 / С 235 ГОСТ 27772-88	2	3.20	
2		150×5 ГОСТ 8509-86 Р=370 / С345 ГОСТ 27772-88	4	1.3	
3		2ПШ1 ГОСТ 23616.1-79 / С 315 ГОСТ 27772-88	2	10.6	

Спецификация на узел 1

Формат	Зона	Поз.	Обозначение	Наименование	Кол.	Примеч.
				Узел 1 (лист 1)	4	
				Сборочные единицы		
				Изделие соединительное		
		4		ф14 AIII ГОСТ 5781-82* ℓ=2.95	2	2.38
		5		ф14 AIII ГОСТ 5781-82* ℓ=580	4	2.80
		6		ф14 AIII ГОСТ 5781-82* ℓ=640	4	3.08
		7		ф14 AIII ГОСТ 5781-82* ℓ=680	2	1.64
		8		ф14 AIII ГОСТ 5781-82* ℓ=300	12	4.32
		9	503-1-97.91 -КЖИ-МС1	МС1	12	
		10	-КР1	КР1	1	
				Материалы		
				Бетон кл В15		0.40 м³

Ведомость расхода стали на элемент, кг

Марка элемента	Изделия закладные							Всего	Общий расход
	Арматура класса A III 25Г2С ГОСТ 5781-82*				Прокат марки Ст3пс 5-1 ГОСТ 103-76*				
	ф12	ф14		Итого	40кВ		Итого		
Узел 1	7.38	19.05		26.43	10.92		10.92	10.92	37.35

				503-1-97.91 - КЖИ
Рук.бр.	Фидорова			Эксплуатационный филиал на 300 грузовых автомобилей с комплексом ЕО
Гл.спец.	Путьёва			Производственный корпус
Рук.гр.	Пятков			Стадия: РП; Лист: 23; Листов:
Вед.инж.	Сартаков			
Инжен.	Очеретько			Приемный резервуар. Схема расположения плит перекрытия и щитов. Узел 1.
				Новосибирское отделение предприятия ГИПРОАВТОТРАНС

Привязан

Инв. №

Копировал

Формат А2

Инв.№подл. | Подп. и дата | Взам.инв.№

Схема расположения панелей стен

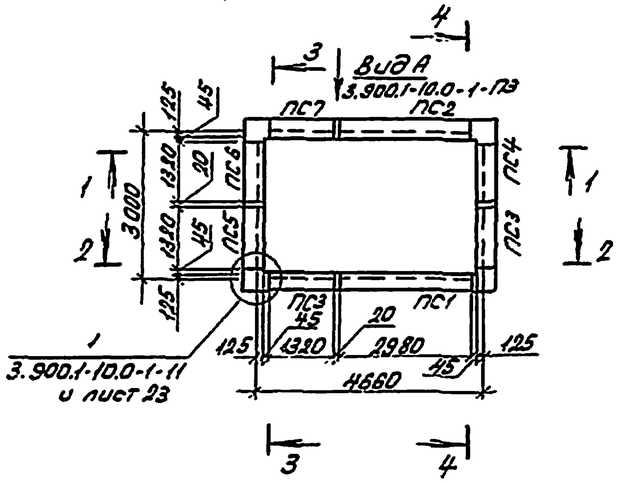

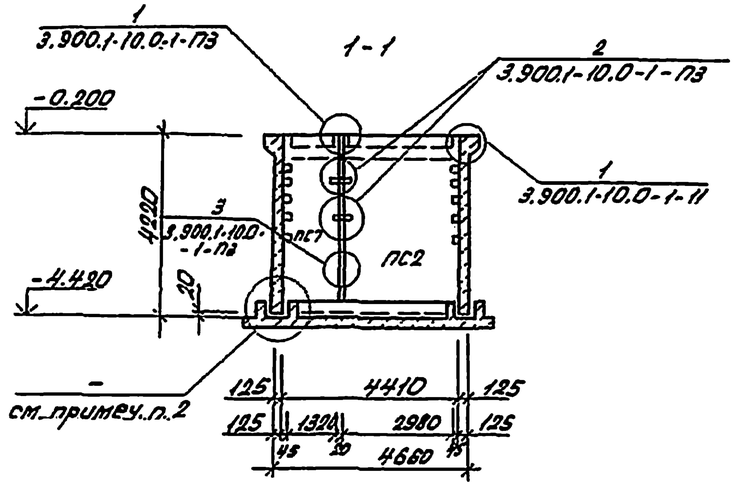

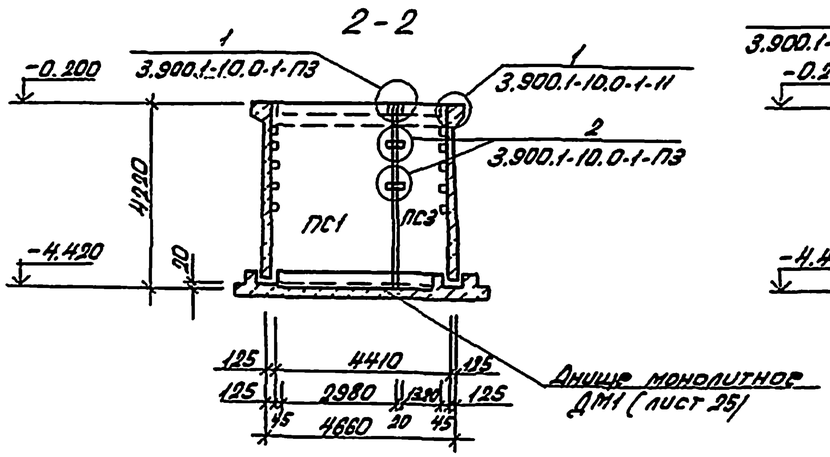

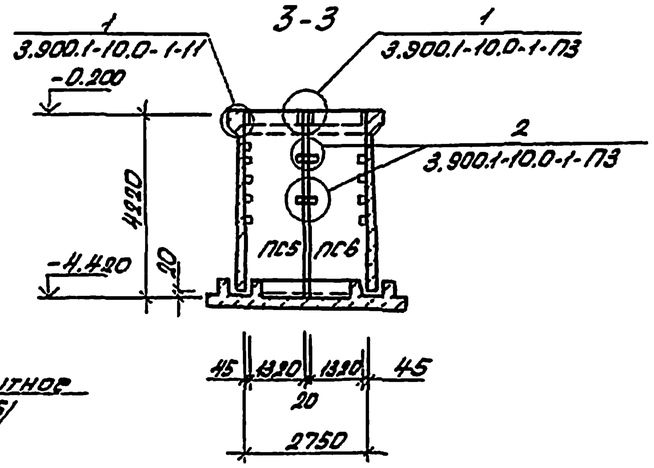

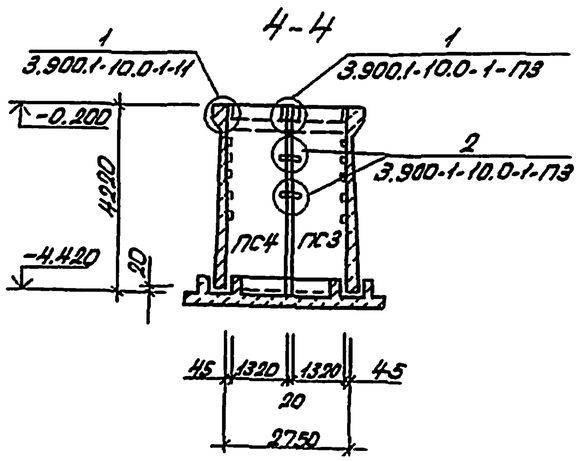

Спецификация к сосетам расположения панелей стен, плит перекрытия и щитов

Марка, поз.	Обозначение	Наименование	Кол.	Масса ед. кг	Примечание
		Панели			
ПС1	503-1-97.91-КЖИ-ПС1,ПС2,ПС4	ПС1-42-6Г3а	1	6100	
ПС2	" -ПС1,ПС2,ПС4	ПС1-42-6Г3б	1	6100	
ПС3	" -ПС1-42-6Г3-1 -ПС1-42-6Г3-2	ПС1-42-6Г3-1	2	2750	
ПС4	" -ПС1,ПС2,ПС4	ПС1-42-6Г3-2а	1	2750	
ПС5	" -ПС5...ПС7	ПС1-42-6Г3-2б	1	2750	
ПС6	" -ПС5...ПС7	ПС1-42-6Г3-1а	1	2750	
ПС7	" -ПС5...ПС7	ПС1-42-6Г3-2в	1	2750	
Узел 1	Лист 23	Узел 1	4		
		Изделия соединительные			
1		ф12 AIII ГОСТ 5781-82* с-250	56	0,22	

1. Сварку производить электродами Э42 по ГОСТ 9467-75.
2. Узел выполнить по рис. 1 документ 3.900.1-10.0-1-ПЗ для фундамента 5ФН-6.
3. При монтаже панелей руководствоваться указаниями серии 3.900.1-10 вып. 0-1.

				503-1-97.91-КЖ	
ГИП	Бегехтин			Эксплуатационный филиал на 300 грузовых автомобилей с комплексом ЕО	
Рук.гр.	Суворов				
Гл.спец.	Литвек				
Рук.гр.	Пятков			Производственный корпус	Стадия: РП; Лист: 24; Листов:
Гл.инж.	Сартисян				
Инж.	Сивчикова			Приемный резервуар. Схема расположения панелей стен	Новосибирское городское подразделение ГИПРОАВТОТРАНС

Привязан

Инв.№

Копировал Севостьянова Формат А2

Днище монолитное ДМ1

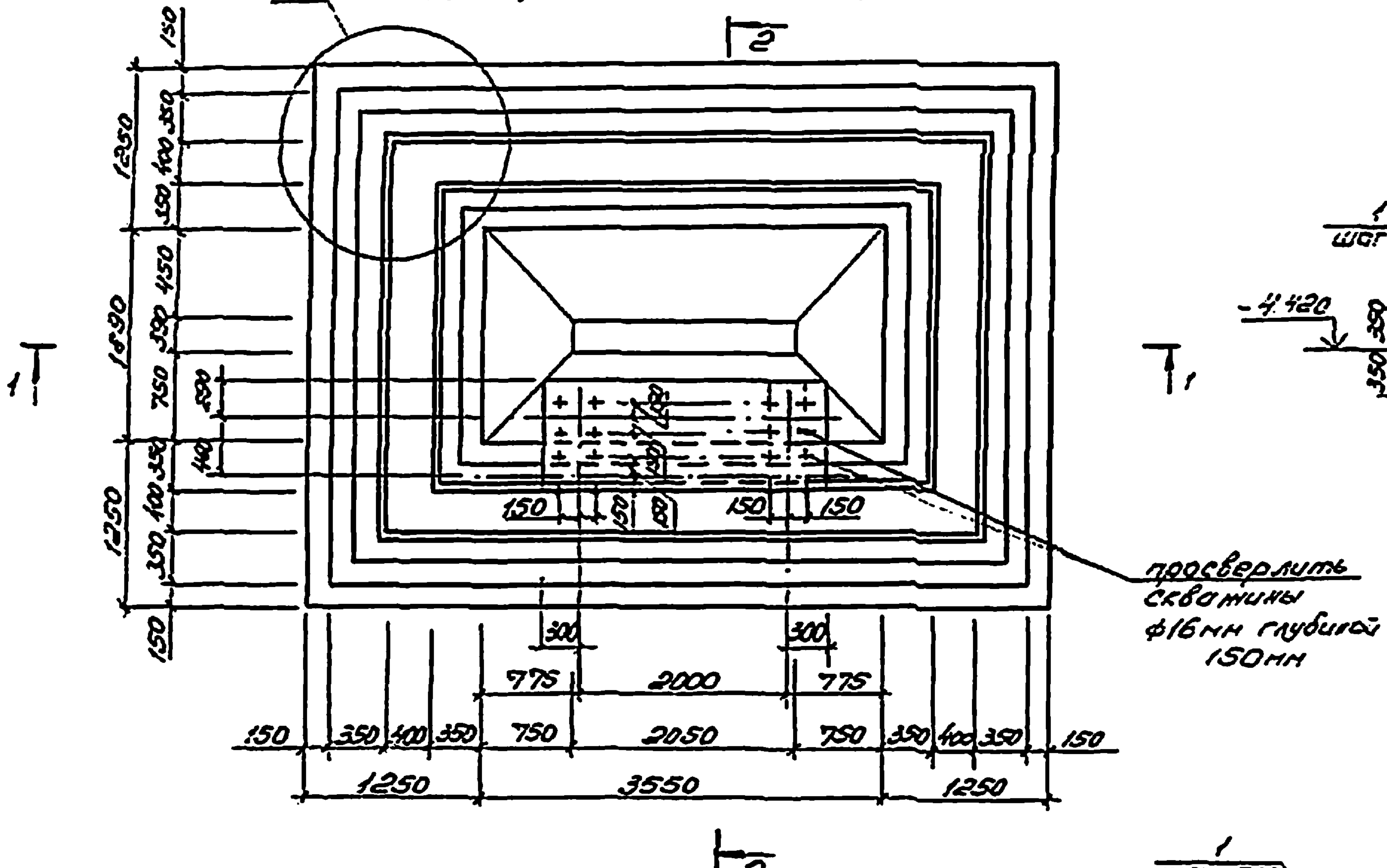

2-2

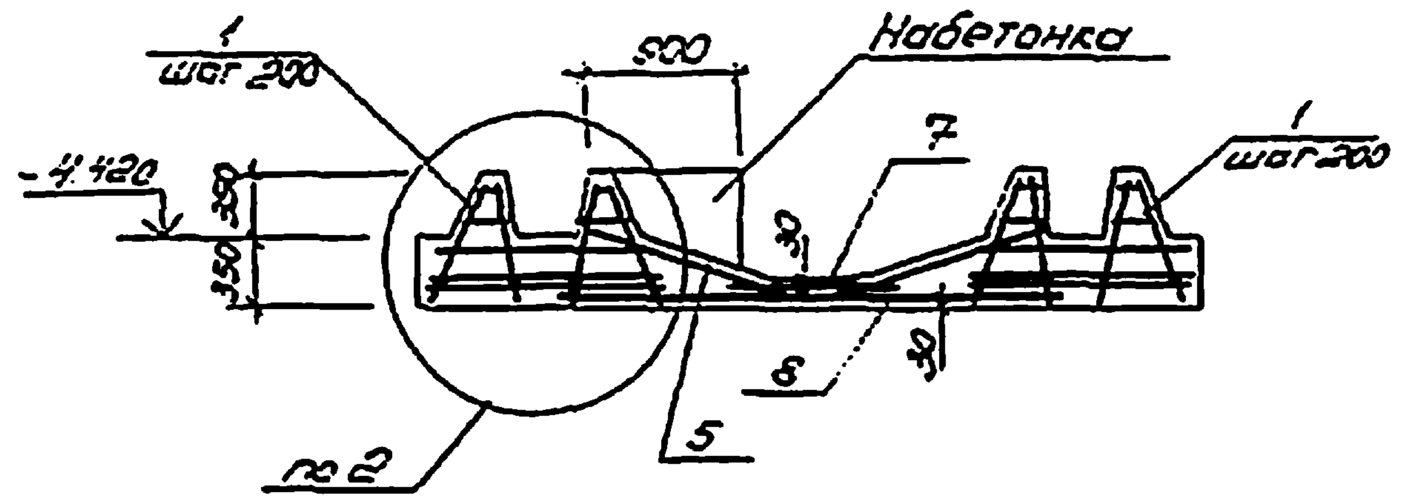

1-1

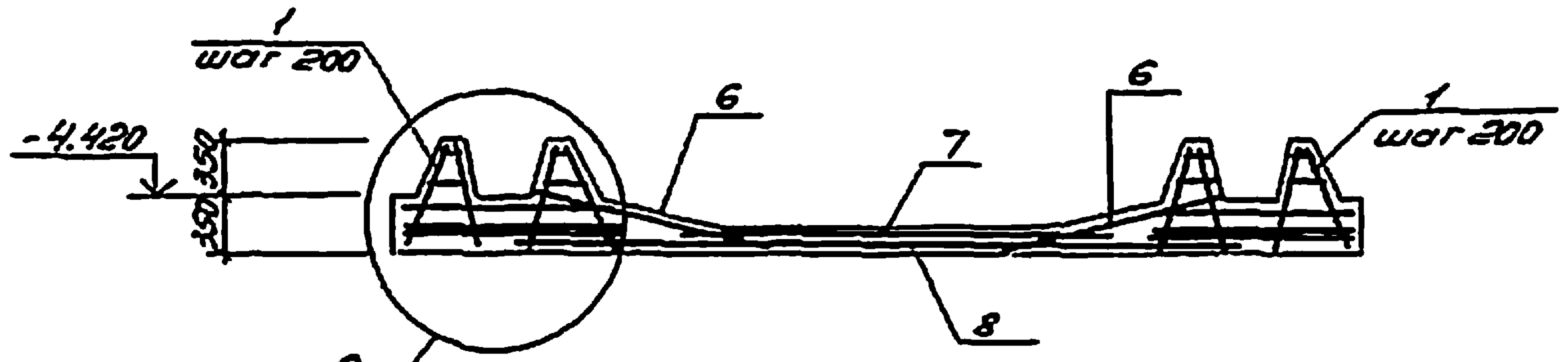

1

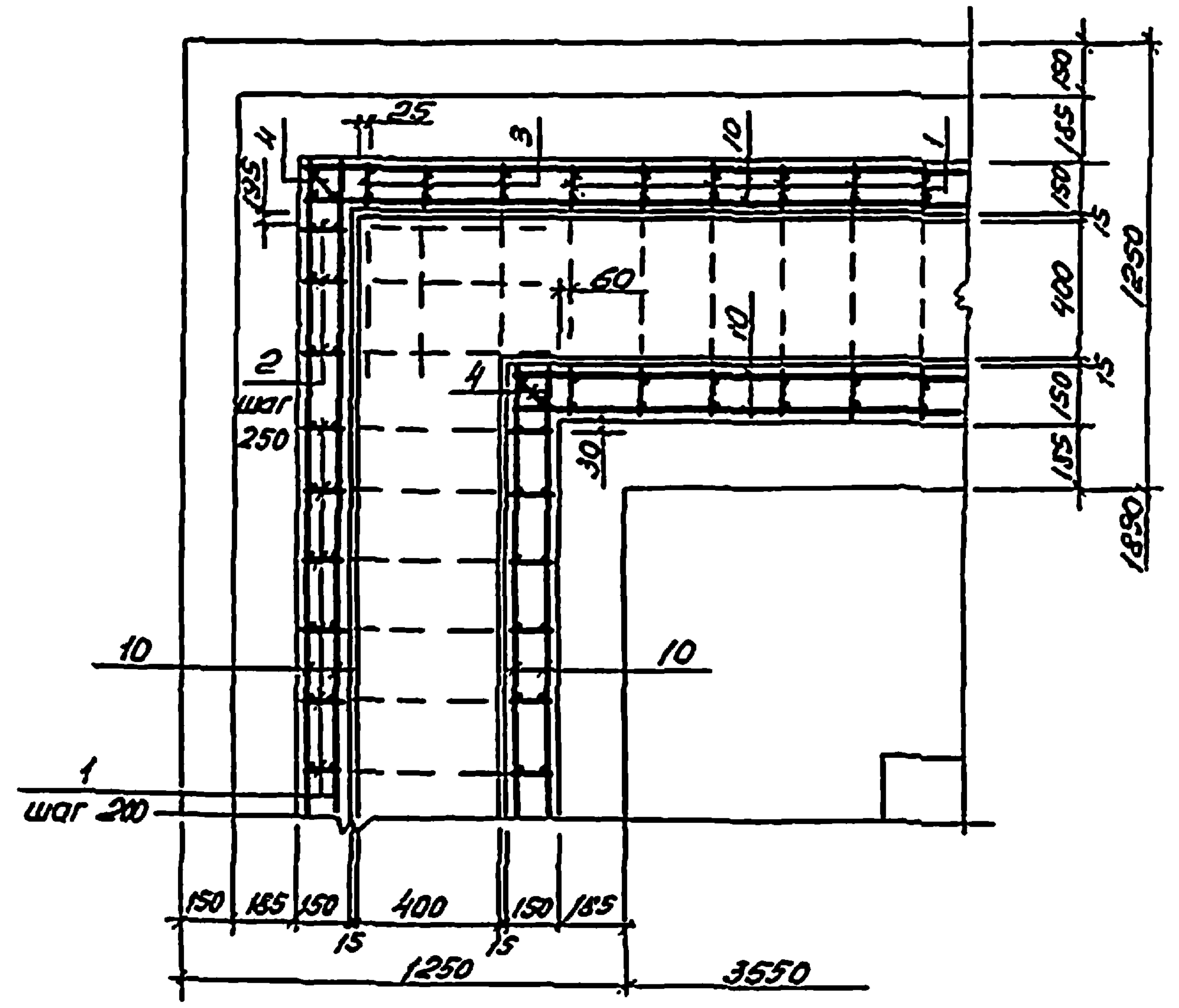

2

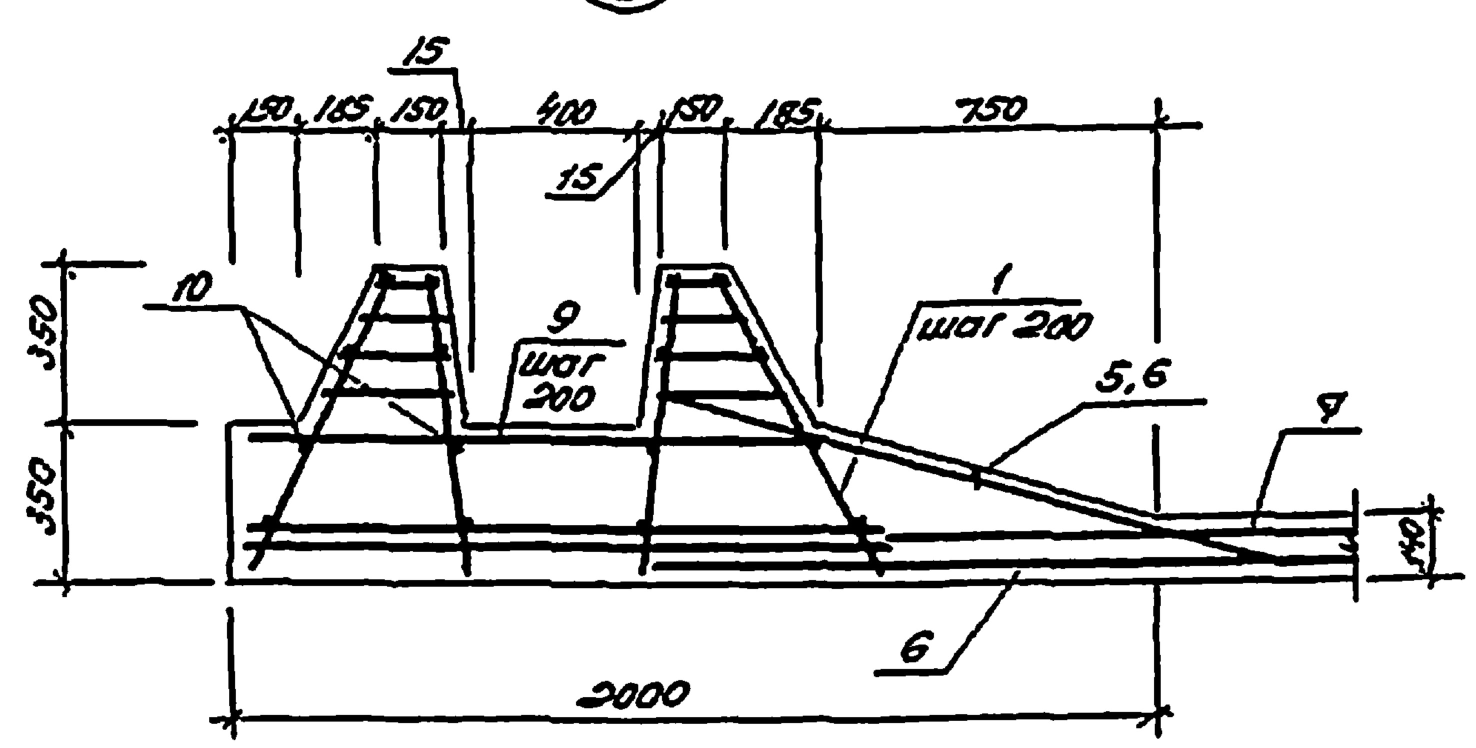

Спецификация днища монолитного Д.М1

Формат	Зона	Поз.	Обозначение	Наименование	Кол.	Примеч.
				Сборочные единицы		
				Каркас плоский		
		1	3.900.1-10.0-1-36	5КР-3	64	
		2	503-1-97.91 -КЖИ-КР2	КР 2	12	
		3	-КР3	КР 3	12	
		4	-КР4	КР 4	4	
				Сетки арматурные		
		5	-С3	С3	2	
		6	-С4	С4	2	
		7	-С5	С5	1	
		8	-С6	С6	1	
				Детали		
		9		ф10АIII ГОСТ 5781-82* ℓ=1270	92	0,78 кг
		10		ф6АI ГОСТ 5781-82*	235,2	пм
				Материалы		
				Бетон кл B15		11,2 м³

Ведомость расхода стали на элемент, кг

Марка элемента	Изделия арматурные								Общий расход
	Арматура класса А III 25Г2С ГОСТ 5781-82*							Всего	
	ф6	ф8	ф10	ф12	ф16		Итого		
ДМ1	137,82	51,42	259,72	94,68	125,81		693,45	693,45	693,45

При изготовлении днища руководствоваться указаниями серии 3.900.1-10 вып. 0-1

Рук.бр.	Сидорова			503-1-97.91 - КЖ
Гл.спец.	Питиев			Эксплуатационный филиал на 300 грузовых автомобилей с комплексом ЕО
Рук.гр.	Пяткова			Производственный корпус — Стадия: РП, Лист: 25, Листов:
Вед.инж.	Сарткан			
Инжен.	Снежкова			Приёмный резервуар. Днище монолитное ДМ1. — Новосибирское арендное предприятие ГИПРОАВТОТРАНС

Привязан

Инв. №

Копировал

Формат А2

Инв. № подл. | Подп. и дата | Взам. инв. №

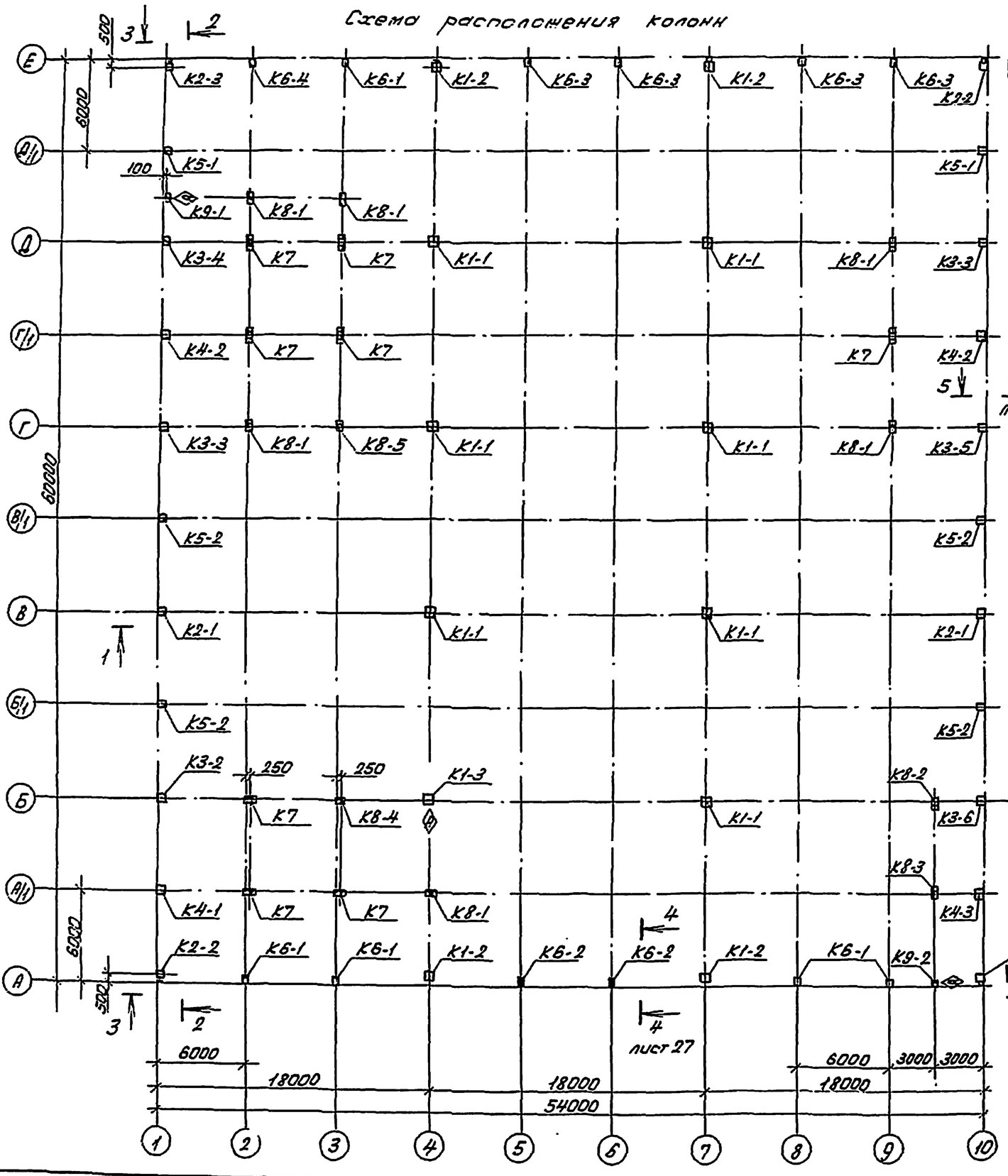

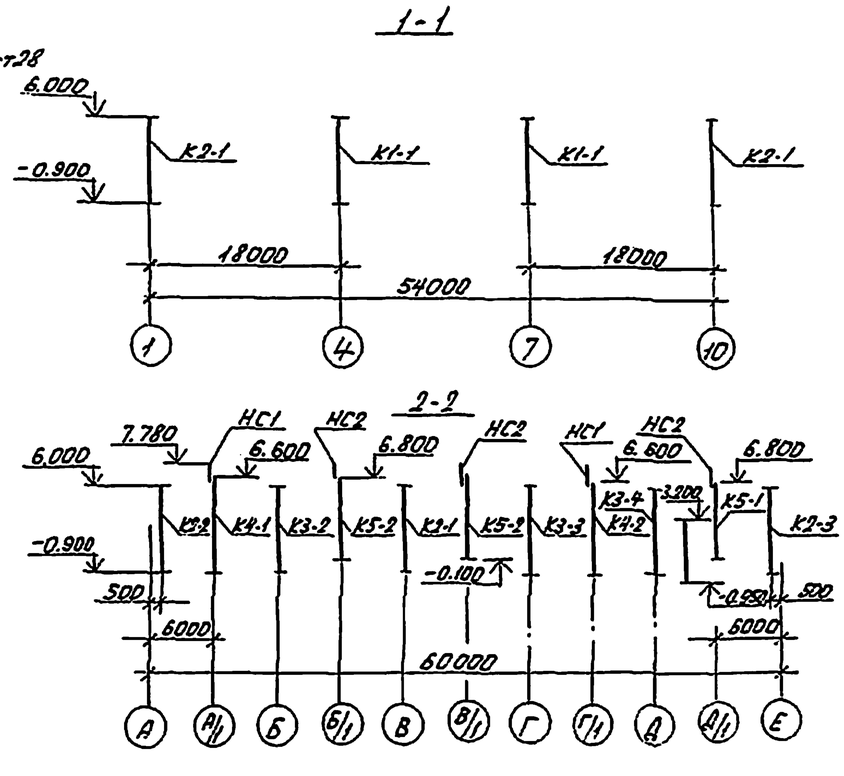

Альбом 5

Привязан			
Инв.№			
ГНП	Бетехтин		
Рук.Бр.	Гидорова		
Гл.спец.	Питьев		
Рук.гр.	Пяткова		
Ведин.	Гортисон		

503-1-97.91-КЖ

Эксплуатационный филиал на 300 грузовых автомобилей с комплексом ЕО

Производственный корпус

Стадия	Лист	Листов
РП	26	

Схема расположения колонн. Сечения 1-1..3-3

Новосибирское арендное предприятие ГИПРОАВТОТРАНС

Копировал Севастьянова Формат А2

Альбом 3

Схема расположения балок покрытия

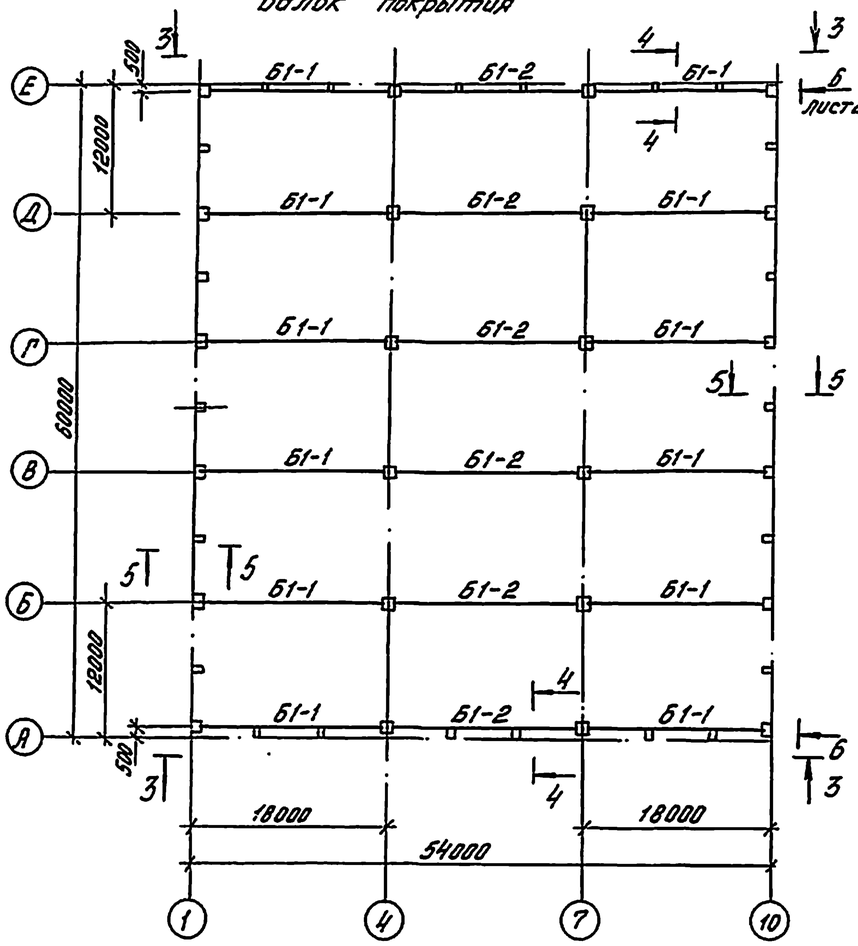

3-3

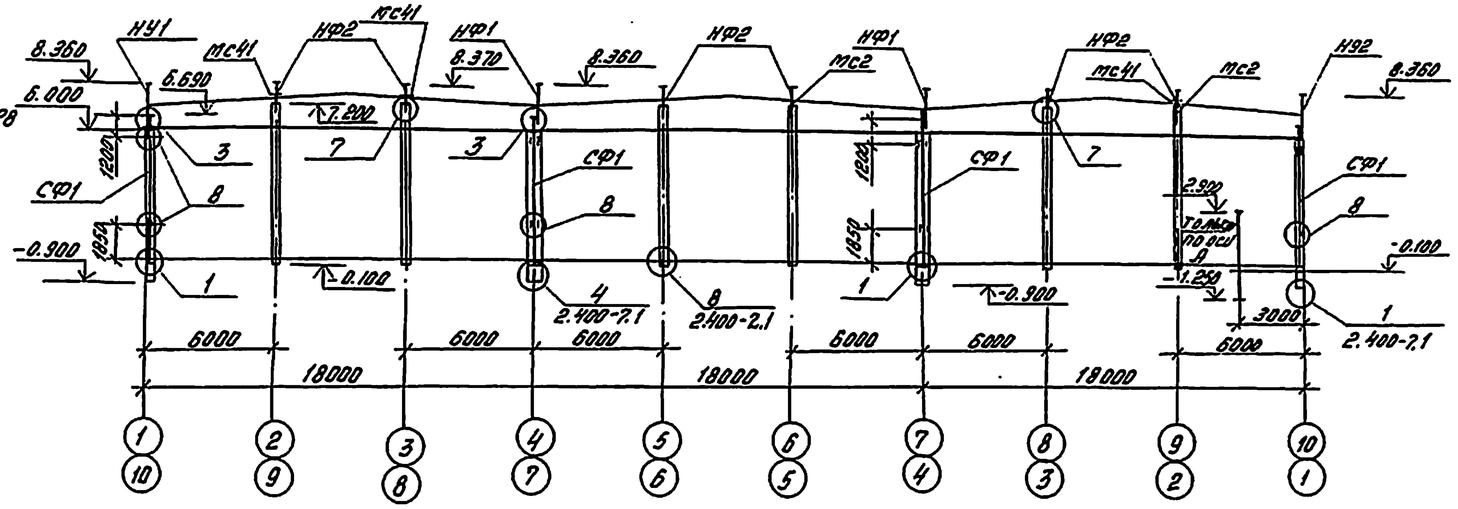

Схема расположения ригелей в осях А...Б, 10

Схема расположения ригелей в осях 1...4, А/1-Б

4-4

5-5

Схема расположения ригелей в осях 1...3, Г...Д

Схема расположения ригелей в осях 9-10, Г...Д

1. Узлы 1, 3, 7, 8 на разрезе 4-4 замаркированы по серии 1.030.1-1 Вып. 3-3
2. Опорные столики учтены на КМ8.

ГИП	Бетехтин		503-1-97.91 КЖС
Рук. гр.	Сидорова		Эксплуатационный филиал на 300 грузовых автомобилей с комплексом ЕО
Гл. спец.	Литвев		Производственный корпус — Стадия: РП; Лист: 27; Листов:
Рук. гр.	Пятков		Схема расположения балок покрытия и ригелей перекрытия
Вед. инж.	Сергисон		Новосибирское филиальное проектирование ГИПРОАВТОТРАНС

Привязан

Инв. №

Копировал

Формат А2

Инв. № подл. | Подпись и дата | Взам. инв. №

Альбом 3

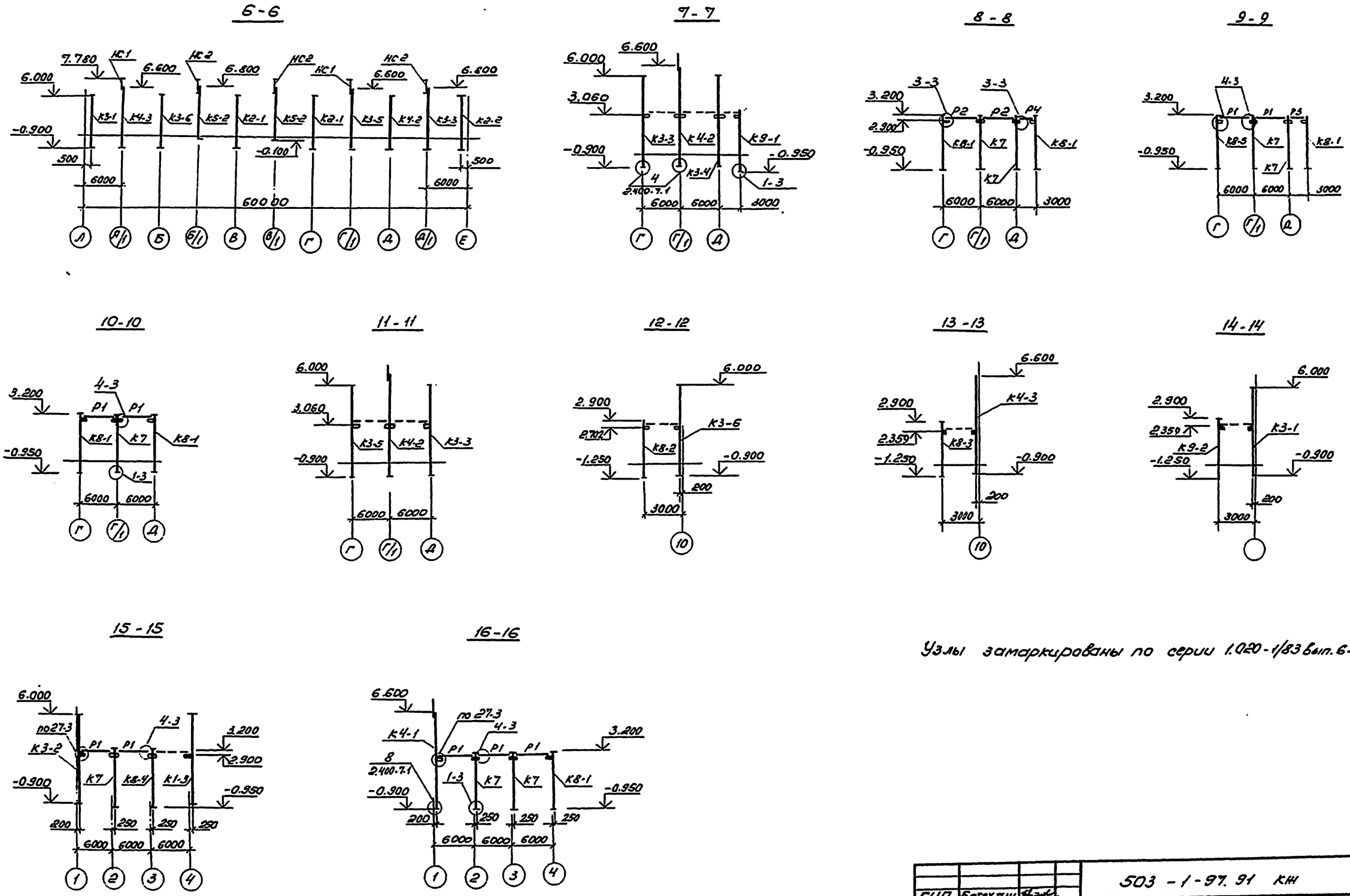

Узлы замаркированы по серии 1.020-1/83 вып. 6-1

ГИП	Бетехтин		503-1-97.91 КЖ
Рук.бр.	Сидорова		Эксплуатационный филиал на 300 грузовых автомобилей с комплексом ЕО
Гл.спец.	Питьев		Производственный корпус
Рук.гр.	Пяткова		Стадия: РП; Лист: 28; Листов:
Вед.инж.	Сартисон		Сечения 6-6... 16-16.
			Новосибирское арендное предприятие ГИПРОАВТОТРАНС

Привязан

Инв. №

Копировал

Формат А2

Инв. № подл. | Подп. и дата | Взам. Инв. №

Альбом 3

Спецификация к схеме расположения колонн, балок, ригелей, стоек

начало

Марка поз.	Обозначение	Наименование	Кол.	Масса ед, кГ	Примечание
		Колонны			
		t = -20°C			
		ветер VI район			
К1-1	503-1-97.91-КЖИ-К1-1...К1-3	6К60-1м2-1	7	4300	
К1-2	КЖИ-К1-1...К1-3	6К60-1м2-2	4	4300	
К1-3	КЖИ-К1-1...К1-3	6К60-2м2-1	1	4300	
К2-1	КЖИ-К2-1...К2-3	2К60-2м2-1	2	2800	
К2-2	КЖИ-К2-1...К2-3	2К60-2м2-2	2	2800	
К2-3	КЖИ-К2-1...К2-3	2К60-2м2-3	1	2800	
К3-1	КЖИ-К3-1...К3-2	2К60-3м2-1	1	2800	
К3-2	КЖИ-К3-1...К3-2	2К60-3м2-2	1	2800	
К3-3	КЖИ-К3-3...К3-6	2К60-3м2-3	2	2800	
К3-4	КЖИ-К3-3...К3-6	2К60-3м2-4	1	2800	
К3-5	КЖИ-К3-3...К3-6	2К60-3м2-5	1	2800	
К3-6	КЖИ-К3-3...К3-6	2К60-3м2-6	1	2800	
К4-1	КЖИ-К4-1...К4-3	2К66-3м2-1	1	3000	
К4-2	КЖИ-К4-1...К4-3	2К66-3м2-2	2	3000	
К4-3	КЖИ-К4-1...К4-3	2К66-3м2-3	1	3000	
К5-1	КЖИ-К5-1, К6-1, К6-4	2КФ69-2-1	2	2100	
К5-2	КЖИ-К5-2, К6-2, К6-3	2КФ69-2-2	4	2100	
К6-1	КЖИ-К5-1, К6-1, К6-4	6КФ73-2-1	5	2000	
К6-2	КЖИ-К5-2, К6-2, К6-3	6КФ73-2-2	2	2000	
К6-3	КЖИ-К5-2, К6-2, К6-3	6КФ73-2-3	4	2000	
К6-4	КЖИ-К5-1, К6-1, К6-4	6КФ73-2-4	1	2000	
		t = -30°C; -40°C			
		ветер I и II районы			
К1-1	503-1-97.91-КЖИ-К1-1...К1-3	6К60-1м2-1	7	4300	
К1-2	КЖИ-К1-1...К1-3	6К60-1м2-2	4	4300	
К1-3	КЖИ-К1-1...К1-3	6К60-1м2-3	1	4300	
К2-1	КЖИ-К2-1...К2-3	2К60-1м2-1	2	2800	
К2-2	КЖИ-К2-1...К2-3	2К60-1м2-2	2	2800	
К2-3	КЖИ-К2-1...К2-3	2К60-1м2-3	1	2800	
К3-1	КЖИ-К3-1...К3-2	2К60-3м2-1	1	2800	
К3-2	КЖИ-К3-1...К3-2	2К60-3м2-2	1	2800	
К3-3	КЖИ-К3-3...К3-6	2К60-3м2-3	2	2800	
К3-4	503-1-97.91-КЖИ-К3-3...К3-6	2К60-3м2-4	1	2800	
К3-5	КЖИ-К3-3...К3-6	2К60-3м2-5	1	2800	
К3-6	КЖИ-К3-3...К3-6	2К60-3м2-6	1	2800	
К4-1	КЖИ-К4-1...К4-3	2К66-3м2-1	1	3000	
К4-2	КЖИ-К4-1...К4-3	2К66-3м2-2	2	3000	
К4-3	КЖИ-К4-1...К4-3	2К66-3м2-3	1	3000	

продолжение

Масса	Обозначение	Наименование	Кол.	Масса ед, кГ	Примечание
К5-1	503-1-97.91-КЖИ-К5-1; К6-1; К6-4	2КФ69-1-1	2	2100	
К5-2	-К5-2; К6-2; К6-3	2КФ69-1-2	4	2100	
К6-1	К5-1; К6-1; К6-4	6КФ73-1-1	5	2000	
К6-2	К5-2; К6-2; К6-3	6КФ73-1-2	2	2000	
К6-3	К5-2; К6-2; К6-3	6КФ73-1-3	4	2000	
К6-4	К5-1; К6-1; К6-4	6КФ73-1-4	1	2000	
		Балки покрытия			
		t = -20°C			
		Снег II район			
Б1-1	503-1-97.91-КЖИ Б1-1; Б1-2	2БДР18-3АV-1	12	10400	
Б1-2	КЖИ Б1-1; Б1-2	2БДР18-3АV-2	6	10400	
		t = -30°C, -40°C			
		Снег III и IV район			
Б1-1	503-1-97.91-КЖИ-Б1-1; Б1-2	2БДР18-4АV-1	12	10400	
Б1-2	КЖИ-Б1-1, Б1-2	2БДР18-4АV-2	6	10400	
		t = -20°C, -30°C, -40°C			
		Колонны			
К7	1.020-1/83.2-1 03	1.КД 3.33	8	967	
К8-1	КЖИ-К8-1...К8-4	1.КО 3.33-1	6	950	
К8-2	КЖИ-К8-1...К8-4	1.КО 3.33-2	1	950	
К8-3	КЖИ-К8-1...К8-4	1.КО 3.33-3	1	950	
К8-4	КЖИ-К8-1...К8-4	1.КО 3.33-4	1	950	
К8-5	КЖИ-К8-5; К9-1; К9-2	1.КО 3.33-5	1	950	
К9-1	КЖИ К8-5, К9-1, К9-2	1К 3.33-1	1	934	
К9-2	КЖИ К8-5, К9-1, К9-2	1К 3.33-2	1	934	
		Ригели			
Р1	1.020-1/83 вып.3-1	РОП 4.57-45	10	2070	
Р2	1.020-1/83 вып.3-1	РДП 4.57-80 АТV	2	2600	
Р3	1.020-1/83 вып.3-1	РОП 4.27-45	1	940	
Р4	1.020-1/83 вып.3-1	РДП 4.27-80	1	1180	

окончание

Марка поз.	Обозначение	Наименование	Кол.	Масса ед, кГ	Примечание
		Стойка			
СФ1	1.030.1-1 вып.4-2	СФ4	8	359.1	
		Насадки			
НУ1	1.030.1-1 вып.4-1	НУ5	2	37.2	
НУ2	1.030.1-1 вып.4-1	НУ6	2	37.2	
НФ1	1.030.1-1 вып.4-1	НФ2	4	49.9	
НФ2	1.030.1-1 вып.4-1	НФ4	8	35.2	
НС1	503-1-97.91-КЖИ-НС1	НС1	4	54.9	
НС2	КЖИ-НС2	НС2	6	47.5	
		Изделия соединительные			
МС2	2.400-7 вып.2	МС2	12	5.7	
МС41	2.400-7 вып.2	МС41	12	6.2	
МС46	2.400-7 вып.2	МС46	14	22.0	
МС48	2.400-7 вып.2	МС48	10	1.2	
МС50	2.400-7 вып.2	МС50	10	1.1	
Т24	1.030.1-1 вып.4-1	Т24	32	1.1	
		Болт М12 ГОСТ 7798-70*	16	0.003	
		Гайка М12 ГОСТ 5915-70*	16	0.002	
		Шайба М12 ГОСТ 11371-78	32	0.001	
		Гайка М24 ГОСТ 5915-70*	28	0.011	
		-20×70 ГОСТ 103-76* Е=70	28	0.015	

Инв. № подл. | Подпись и дата | Взам. инв. №

Привязан

Инв. №

ГИП	Бетехтин	
Рук. бр.	Сидорова	
Гл. спец.	Питьев	
Рук. гр.	Питьева	
Вед. инж.	Самсон	

503-1-97.91 КЖ

Эксплуатационный филиал на 300 грузовых автомобилей с комплексом ЕО

Производственный корпус

Стадия	Лист	Листов
РП	29	

Спецификация к схеме расположения колонн, балок, ригелей, стоек.

Новосибирское арендное предприятие „Гипроавтотранс"

Альбом 3

Схема расположения элементов плит покрытия.

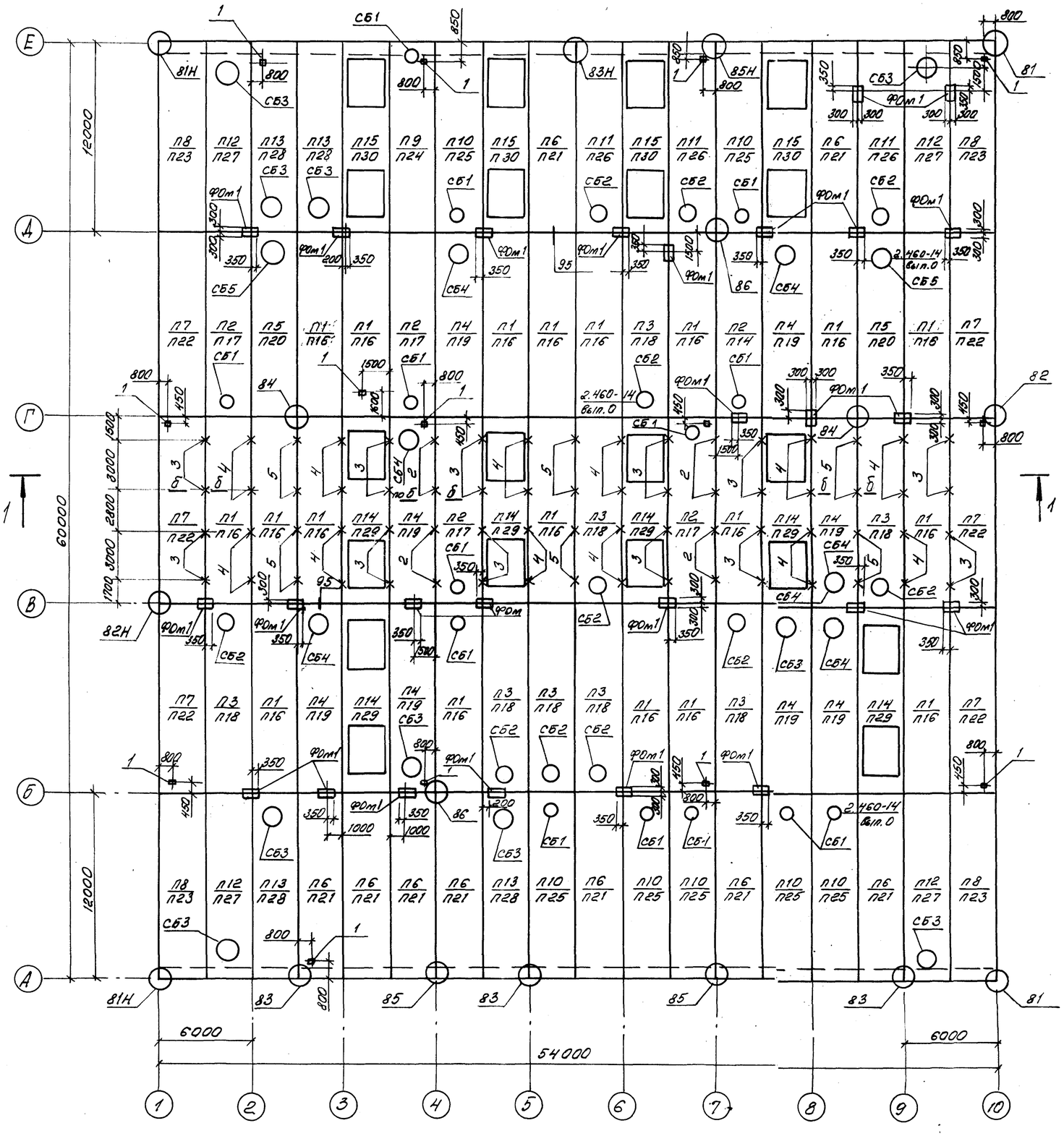

1—1

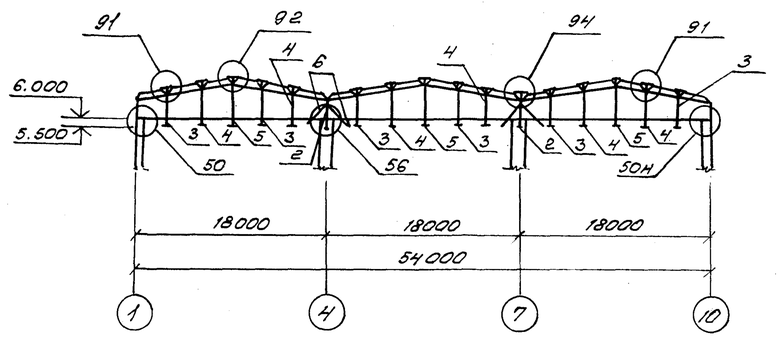

Фом 1

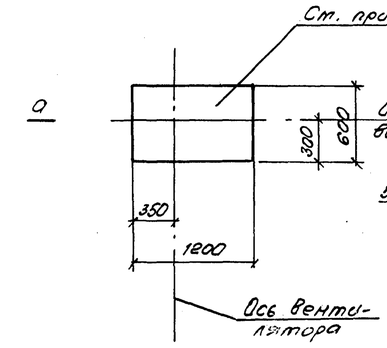

а—а

б—б

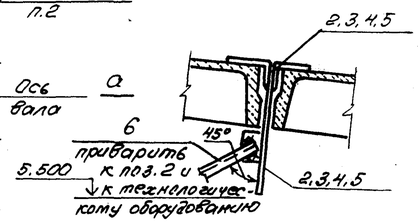

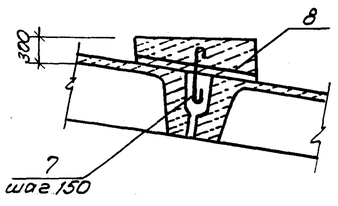

1. Разбивку отверстий на фундаменте Фом 1 выполнять при установке оборудования.
2. При устройстве фундаментов на плитах покрытия необходимо снять утеплитель и пароизоляцию, очистить поверхность плиты от битума и выполнить фундаменты.
3. Узлы замаркированы по серии 2.400-7 вып. 1.
4. Отверстия 200×200 (на схеме поз. 1) выполнять в плитах по месту методом осверления.
5. Спецификация на плиты покрытия и на ФОм см. лист 32.
6. В числителе дана марка плит для t минус 20°С, в знаменателе для минус 30°С и минус 40°С.

Рук. гр. сант. зв.	Бульба		
Рук. гр. эл. тех. зв.	Смирнова		
Рук. гр. тех. зв.	Войтович		21.12

Инв. № подл.	Подпись и дата	Взам. инв. №

Привязан

Инв. №

Гип	Бетехтин	
Рук. гр.	Сидорова	
Гл. спец.	Литьев	
Рук. гр.	Пяткова	
Вед. инж.	Сартисон	

503-1.-97.91 КЖ

Эксплуатационный филиал на 300 грузовых автомобилей с комплексом ЕО

Производственный корпус

Стадия	Лист	Листов
РП	30	

Схема расположения элементов плит покрытия. Разрез 1-1. ФОм 1

Новосибирское арендное предприятие Гипроавтотранс

Альбом 3

Схема расположения плит перекрытия в осях 1...3, Г...Д на отм. 3.300

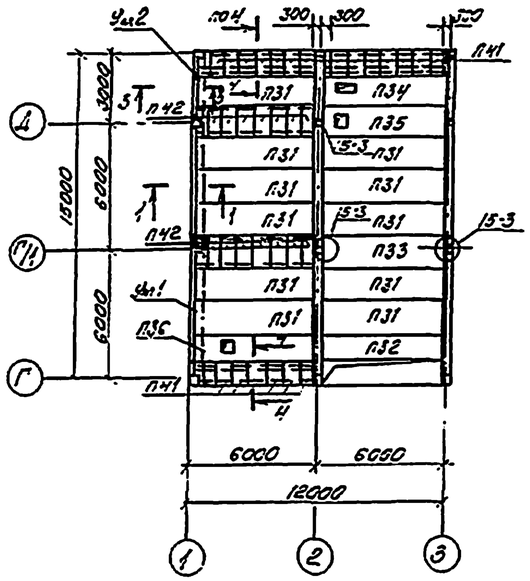

Схема расположения плит перекрытия в осях 9-10, Г-Д. на отм. 3.300.

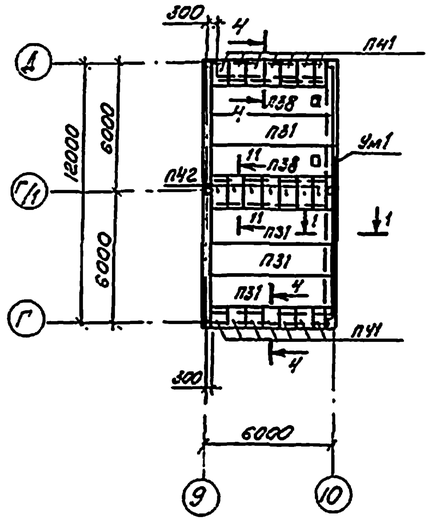

Схема расположения плит перекрытия в осях 1...4, А/1-Б на отм. 3.300

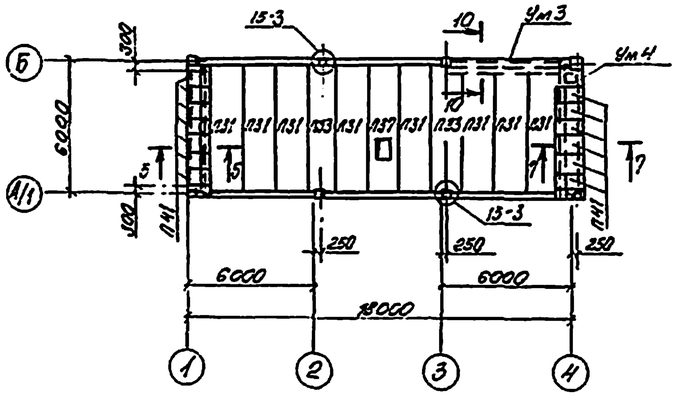

Схема расположения плит перекрытия в осях А...Б, 10 на отм. 3.000

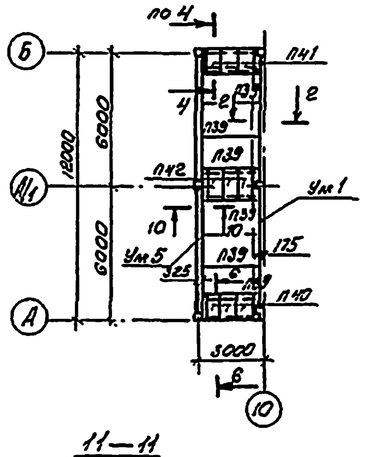

1-1; 2-2; 3-3

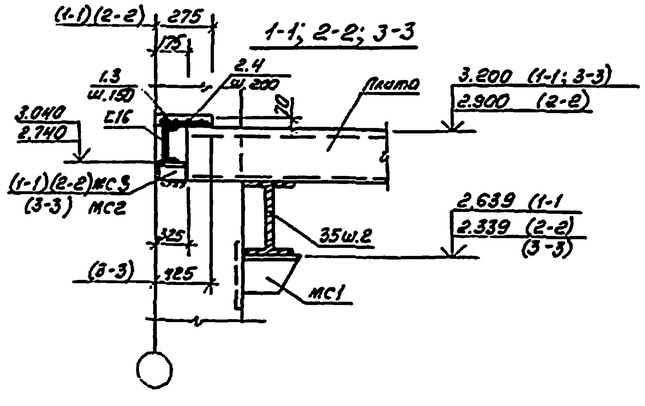

11—11

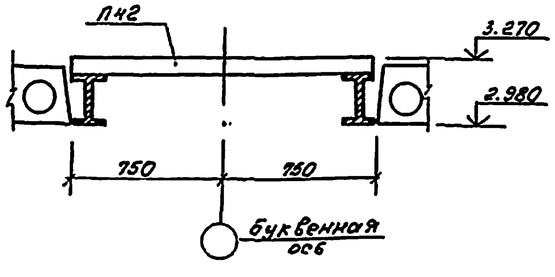

4—4

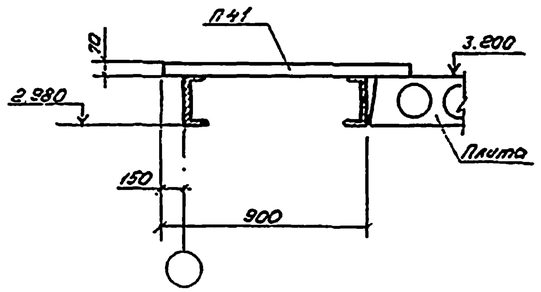

5—5, 6—6

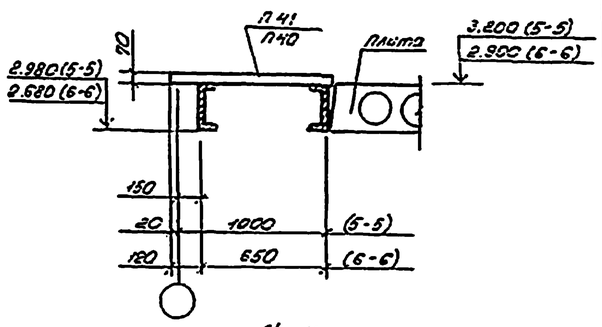

7—7

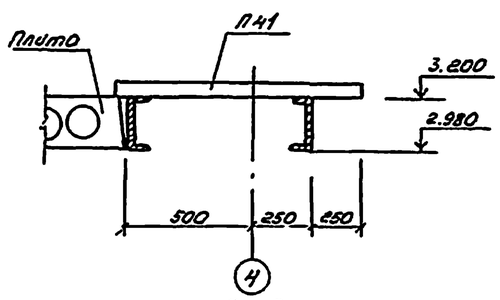

Ум 4

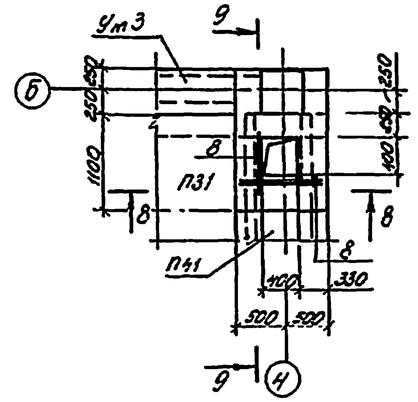

8—8

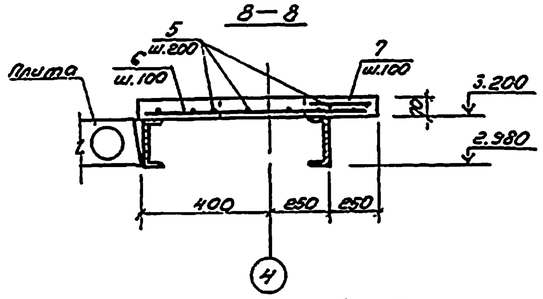

10—10

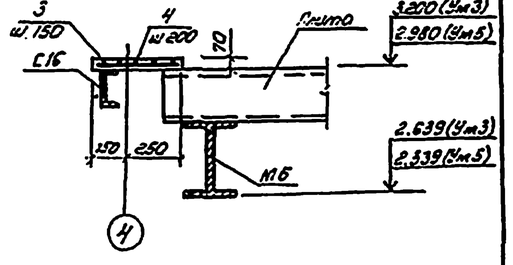

9—9

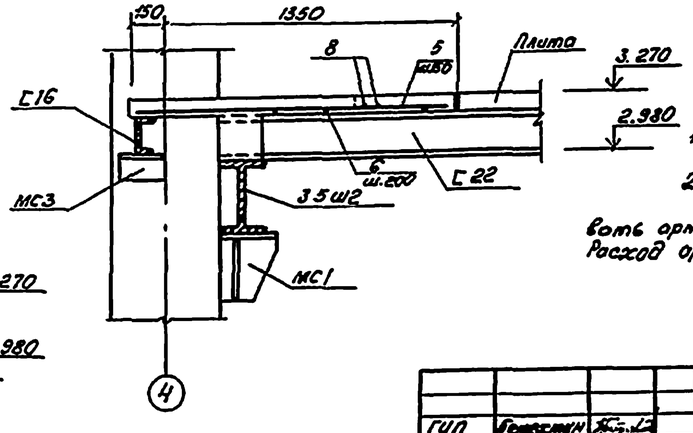

1. Узлы замаркированы по серии 1.020-1/83 вып. 6-1.
2. Заделку около колонн выполнять из бетона КА 815 (Uбет. = 0,6 м³) и армировать арматурой ф 6АIII с ячейками 100×100. Расход арматуры P = 1.8 кГ.

ГИП	Бенехмин		
Рук. бр.	Сидорова		
Гл. спец.	Пильев		
Рук. гр.	Пяткова		
Зад. инж.	Гарисон		

Привязан

Инв. №

503-1-97.91 К.Ж

Эксплуатационный филиал на 300 грузовых автомобилей с комплексом ЕО

Производственный корпус

Стадия	Лист	Листов
РП	31	

Схема расположения плит перекрытия. Участки монолитные.

Новосибирское арендное предприятие Гипроавтотранс

Копировал Ж.Ж.

Формат А2

Инв. № подл. | Подпись и дата | Взам. инв. № | Рук. сант. зв. | Бульба | Л.Н.

Спецификация к схеме расположения плит покрытия и перекрытия на листах начало.

Марка поз.	Обозначение	Наименование	Кол.	Масса ед. кг.	Примечание
		$t_в$ = -20°С, Снег II район			
		Плиты покрытия			
П1	1.465.1-15 Вып.1; 1.465.1-10/82 Вып.2	1ПГ12-5АтV — 50 ФПН-100 п	19	7050	
П2	1.465.1-15 Вып.1; 1.465.1-10/82 Вып.2	1ПВ12-6АтV — Ч-50 ФПН-100П	5	7850	
П3	1.465.1-15 Вып.1; 1.465.1-10/82 Вып.2	1ПВ12-6АтV — 7-50 ФПН-100 П	8	8300	
П4	1.465.1-15 Вып.1; 1.465.1-10/82 Вып.2	1ПВ12-6АтV — 10-50 ФПН-100П	8	7750	
П5	1.465.1-15 Вып.1; 1.465.1-10/82 Вып.2	1ПВ12-6АтV — 1К-50 ФПК-100П	2	8250	
П6	503 — 1-97.91 — КЖИ — п6...п9, п21...п24	1ПГ12-5АтV — 50 ФПН-100П-О	9	7050	
П7	— п6...п9, п21...п24	1ПГ12-5АтV — 50 ФПН-100П-Б3	6	7050	
П8	— п6...п9, п21...п24	1ПГ12-5АтV — 50 ФПН-100П-Б-1	Ч	7050	
П9	— п6...п9, п21...п24	1ПВ12-6АтV — Ч-50 ФПН-100П-О	1	7850	
П10	— п10...п13, п25...п28	1ПВ12-6АтV — Ч-50 ФПН-100П-О-1	7	7850	
П11	— п10...п13, п25...п28	1ПВ12-6АтV — 7-50 ФПН-100А-О	3	8300	
П12	— п10...п13, п25...п28	1ПВ12-6АтV — 10-50 ФПН-100П-О	Ч	7750	
П13	— п10...п13, п25...п28	1ПВ12-6АтV — 10-50 ФПН-100А-О-1	Ч	7750	
П14	1.465.1-15 Вып 3; 1.465.1-10/82 Вып.2	1ПФ12-4АтV — 5-50 ФПН-100П	6	5650	
П15	503-1-97.91 — п10...п13, п25...п28	1ПФ12-4АтV — 5-50 ФПН-100П-О	Ч	5650	
		$t_в$ = -30°С, -48°С, Снег III, IV район			
		Плиты покрытия			
П16	1.465.1-15 Вып.5; 1.465.1-10/82 Вып.2	2ПГ12-3АтV — 50 ФПН-100 П	19	8250	
П17	1.465.1-15 Вып. 5; 1.465.1-10/82 Вып.2	2ПВ12-4АтV — 4-50 ФПН-100П	5	8850	
П12	1.465.1-15 Вып. 5; 1.465.1-10/82 Вып.2	2ПВ12-4АтV — 7-50 ФПН-100П	8	9350	
П19	1.465.1-15 Вып 5; 1.465.1-10/82 Вып.2	2ПВ12-4АтV — 10-50 ФПН-100П	8	9250	
П20	1.465.1-15 Вып. 5; 1.465.1-10/82 Вып.2	2ПВ12-4АтV — 14-50 ФПН-100П	2	9050	
П21	503-1-97.91 — КЖИ — п6...п9, п21...п24	2ПГ12-3АтV — 50 ФПН-100П-О	9	8250	
П22	— п6...п9, п21...п24	2ПГ12-3АтV — 50 ФПН-100П-Б3	6	8250	
П23	— п6...п9, п21...п24	2ПГ12-3АтV — 50 ФПН-100П-Б1	Ч	8250	
П24	— п6...п9, п21...п24	2ПВ12-4АтV — 4-50 ФПН-100А-О	1	8850	
П25	— п10...п13, п25...п28	2ПВ12-4АтV — 4-50 ФПН-100А-О-1	7	8850	
П26	— п10...п13, п25...п28	2ПВ12-4АтV — 7-50 ФПН-100А-О	3	9350	
П27	— п10...п13, п25...п28	2ПВ12-4АтV — 10-50 ФПН-100А-О	Ч	9250	
П28	— п10...п13, п25...п28	2ПВ12-4АтV — 13-50 ФПН-100А-О-1	Ч	9250	
П29	1.465.1-15 Вып.7; 1.465.1-10/82 Вып.2	2ПФ12-3АтV — 5-50 ФПН-100 П	6	7750	
П30	503-1-97.91 — п10...п13, п25...п28	2ПФ12-3АтV — 5-50 ФПН-100П-О	Ч	7750	

Ведомость расхода стали на элемент, кг

Марка элемента	Изделия арматурные: Арматура класса A III 25Г2С ГОСТ 5781-82* ф6	ф8		Итого	Всего	Общий расход
Ум1	4.86			4.86	4.86	4.86
Ум2	3.66			3.66	3.66	3.66
Ум3; Ч м5	10.0			10.0	10.0	10.0
Ум Ч	6.95	0.96		7.91	7.91	7.91

окончание

Марка, поз.	Обозначение	Наименование	Кол.	Масса ед. кг.	Примечание
		$t_в$ = -20°С, $t_в$ = -30°С, $t_в$ = -40°С			
		Фундамент монолитный			
ФОм	лист 30	ФОм1	26		Бетон Кл В15 V = 0.22 м³
		Стаканы			
СБ1	1.494 — 24 вып. 1	СБ Ч. Б-1	11	160	
СБ2	1.494 — 24 вып. 1	СБ 7. Б-1	11	320	
СБ3	1.494 — 24 вып.1	СБ 10 Б-1	11	280	
СБЧ	1.494 — 24 вып.1	СБ 12 Б-1	6	400	
СБ5	1.494 — 24 вып.1	СБ 14Б-1	2	460	
		Плиты перекрытия			
П31	1.041.1-3 вып.1	ПК 56.15 — 10АтV	24	2600	
П32	1.041.1-3 вып.1	ПК 56.12 — 10АтV	1	2000	
П33	1.041.1-3 вып.1	ПК 56.15 — 10АтV — 2	2	2600	
П34	503-1-99.91-КЖИ-П34...П38	ПРС 56.15 — 15АтV — 1	1	2890	
П35	— П34...П38	ПРС 56.15 — 15АтV — 2	1	2890	
П36	— П34...П38	ПРС 56.15 — 15АтV — 3	1	2890	
П37	— П34...П38	ПРС 56.15 — 15АтV — Ч	1	2890	
П38	— П34...П38	ПРС 56.15 — 15АтV — 5	1	2890	
П39	1.041.1 — 3 вып. 5	ПК 27.12 — 12 A III	6	900	
П40	3.006.1 — 2.87, вып. 2	П5q — 8б	3	100	
П41	3.006.1 — 2.87, вып. 2	П7q — 5б	51	150	
П42	3.006.1 — 2.87, вып. 2	П10q — 5б	24	190	
		Участки монолитные			
Ум1	503-1-97.91 лист 31	Ум1	6		
Ум2	лист 31	Ум2	1		
Ум3	лист 31	Ум3	1		
УмЧ	лист 31	УмЧ	1		
Ум5	лист 31	Ум5	1		
		Изделия соединительные			
МС1	2.460-14 Вып.0	МС1	152	0.40	
МС15	16.011.300	ф16 AI ГОСТ 5781-82*, ℓ=300	Ч	0.45	без черт.
МС18	14.011.350	ф14 AI ГОСТ 5781-82* ℓ=350	8	0.41	без черт.
МС21	260.10.070.260	-14×260 ГОСТ 19903-74*, ℓ=260	Ч	0.55	без черт.
МС22	2.400-7 Вып.2	МС 22	34	1.20	
2	503-1-97.91-КЖИ — МС3, МС6	МС 3	8	21.5	
3	— МС3, МС6	МС Ч	16	23.4	
Ч	— МС3, МС6	МС5	16	25.3	
5	— МС3...МС6	МС 6	12	27.2	
6		∟ 50×5 ГОСТ 8509-86, ℓ=1400	16	5.3	
7		ф10 AI ГОСТ 8781-82, ℓ=700	234	0.43	см. л. 30
8	ГОСТ 23279-85	Чср 5 Вр I-100 / 5 Вр I-100 — 11×5,5 — 50/25	26	1.83	см. л. 30

Спецификация на монолитные участки Ум1... Ум5

Фрагмент	Зона	Поз.	Обозначение	Наименование	Кол.	Примечание
				Ум1		
				Сборочные единицы		
				Детали		
				ф6 A III ГОСТ 5781-82*		
		1		ℓ= 260	39	0.06
		2		ℓ= 5700	2	1.26
				Материалы:		
				Бетон кл. В 12.5		0.14 м³
				Ум2		
				Сборочные единицы		
				Детали		
				ф6 A III ГОСТ 5781-82*		
		3		ℓ= 420	15	0.12
		4		ℓ= 2800	3	0.62
				Материалы:		
				Бетон кл В 12.5		0.07 м³
				Ум Ч		
				Сборочные единицы		
				Детали		
				ф6 A III ГОСТ 5781-82*		
		5		ℓ= 950	12	0.21
		6		ℓ= 1500	11	0.33
		7		ℓ= 300	11	0.07
		8		ф8 A III ГОСТ 5781-82*; ℓ= 800	3	0.32
				Материалы:		
				Бетон кл. В 12.5		0.09 м³
				Ум3; Ум5		
				Сборочные единицы		
				Детали		
				ф A III ГОСТ 5781-82*		
		3		ℓ= 400	39	0.16
		4		ℓ= 5700	3	1.26
				Материалы		
				Бетон кл. В 12.5		0.18 м³

Инв. № подл. | Подпись и дата | Взам. инв. №

привязан:

Инв. №

ГИП	Бетехтин		503-1-97.-91 КЖ
Рук. бр.	Сидорова		Эксплуатационный филиал на 300 грузовых автомобилей с комплексом ЕО
Гл. спец.	Литвев		Производственный корпус
Рук. гр.	Платкова		Стадия: РП; Лист: 32; Листов:
Вед. инж.	Сартисов		Спецификация к схеме расположения плит покрытия, перекрытия

Новосибирское арендное предприятие ГИПРОАВТОТРАНС

Копировал: Тимофеева

Формат: А2

Альбом 3

по оси А

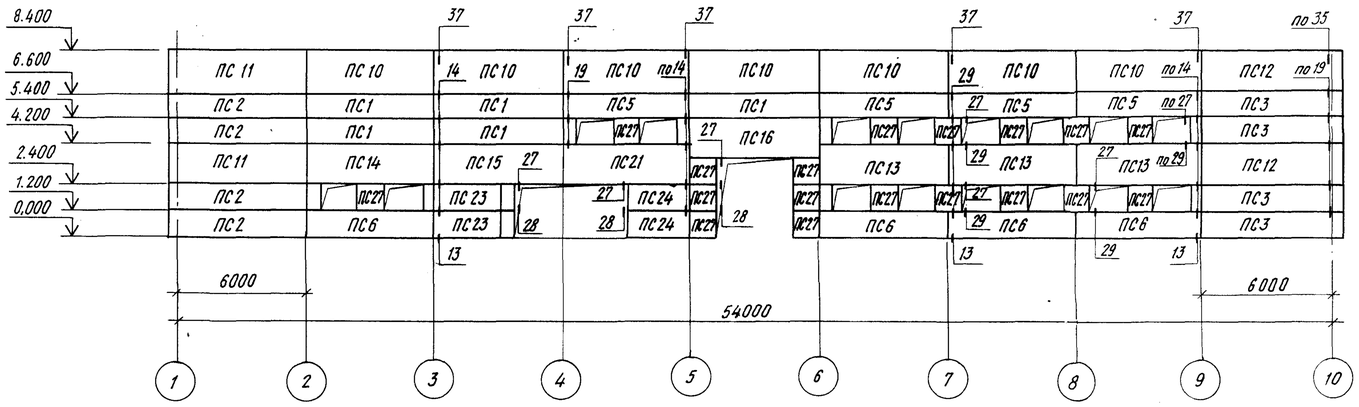

по оси 10

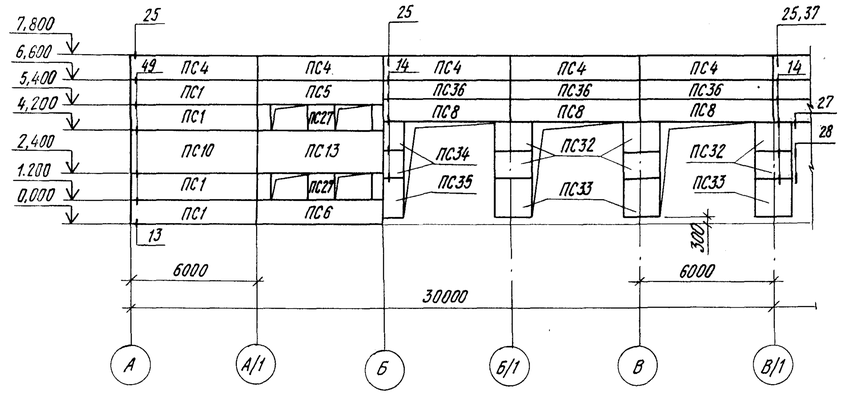

по оси Е

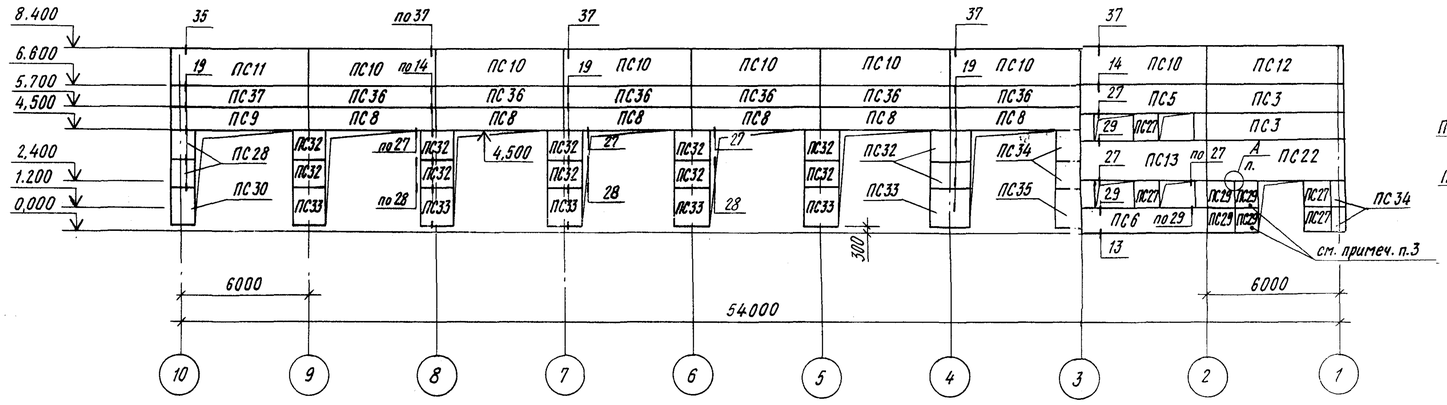

по оси 10

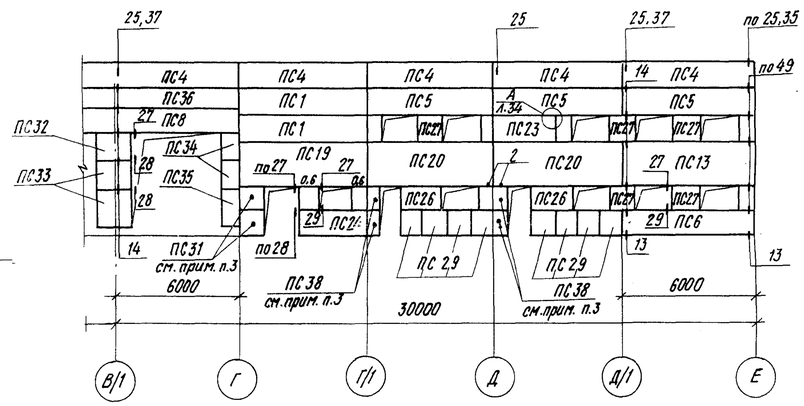

по оси 1

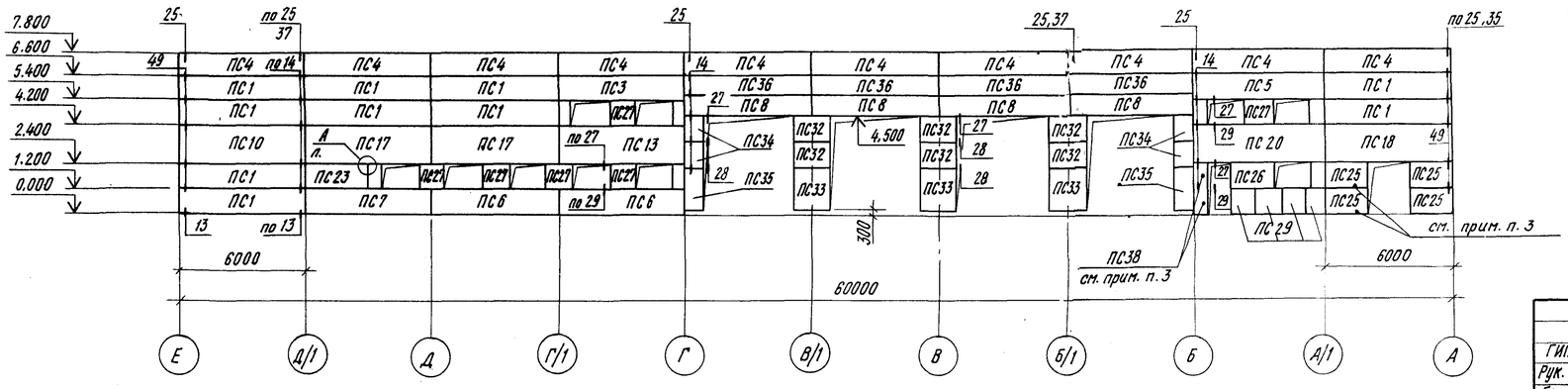

1. Узлы замаркированы по серии 1.030.1-1 вып.3-3
2. Незамаркированные стеновые панели марки ПС38
3. Для температуры минус 40°С, панели марок ПС25, ПС29, ПС31, ПС38 -оговоренные на схемах, заменить кирпичными вставками, см. лист АР5, АР9.

ГИП	Бетехтин		503-1-97.91-КЖ
Рук. бр.	Сиворова		Эксплуатационный филиал на 300 грузовых автомобилей с комплексом ЕО
Гл.спец	Питьев		Производственный корпус — Стадия: РП; Лист: 33; Листов:
Рук. гр.	Пяткова		Схема расположения стеновых панелей
Вед.инж.	Сартисон		Новосибирское арендное предприятие ГИПРОАВТОТРАНС

Привязан

Инв. №

Инв. № подл. | Подпись и дата | Взам. инв. №

Альбом 3

Спецификация к схеме расположения стеновых панелей на листе

начало

Марка, поз.	Обозначение	Наименование	Кол.	Масса ед., кг.	Примечание
		t=-20°C, t=-30°C			
		Панели стеновые			
ПС 1	1.030.1-1.1-1 05	ПС 60.12.2.0-2Л-31	21	1740	
ПС 2	503-1.97.91 — КЖИ-ПС2, ПС3, ПС5, ПС11, ПС12, ПС14, ПС37	ПС 62,5.12.2,0-2Л-1.31-1	4	1810	
ПС 3	— ПС2, ПС3, ПС5, ПС11, ПС12, ПС14, ПС37	ПС 62.5.12.20-2Л-2,31-1	6	1810	
ПС 4	1.030.1-1.1-1 05	ПС 60.12.2.0-2Л-34	20	1740	
ПС 5	503-1.97.91 — КЖИ-ПС2, ПС3, ПС5, ПС11, ПС12, ПС14, ПС37	ПС 60.12.2.0-4Л-37-1	11	1760	
ПС 6	— ПС6...ПС8, ПС21	ПС 60.12.2.0-4Л-36-1	8	1760	
ПС 7	— ПС6...ПС8, ПС21	ПС 60.12.2.0-4Л-36-2	1	1760	
ПС 8	— ПС6...ПС8, ПС21	ПС 60.12.2.0-4Л-37-2	14	1760	
ПС 9	— ПС9, ПС13	ПС 62.5.12.2.0-4Л-1.37-1	1	1810	
ПС 10	1.030.1-1.1-1 07-01	ПС 60.18.2.0-3Л-31	16	2620	
ПС 11	503-1.97.91 — КЖИ-ПС2, ПС3, ПС5, ПС11, ПС12, ПС14, ПС37	ПС 62.5.18.2.0-3Л-1.31-1	3	2740	
ПС 12	— ПС2, ПС3, ПС5, ПС11, ПС12, ПС14, ПС37	ПС 62.5.18.2.0-3Л-2.31-1	3	2740	
ПС 13	— ПС9, ПС13	ПС 60.18.2.0-4Л-38-1	7	2640	
ПС 14	— ПС2, ПС3, ПС5, ПС11, ПС12, ПС14, ПС37	ПС 60.18.2.0-4Л-37-1	2	2640	
ПС 15	— ПС15, ПС16	ПС 60.18.2.0-4Л-37-2	1	2640	
ПС 16	ПС15, ПС16	ПС 60.18.2.0-4Л-37-3	1	2640	
ПС 17	— ПС17, ПС18	ПС 60.18.2,0-4Л-37-4	1	2640	
ПС 18	— ПС17, ПС18	ПС 60.18.2,0-4Л-37-5	1	2640	
ПС 19	— ПС19, ПС20	ПС 60.18.2,0-4Л-37-6	1	2640	
ПС 20	ПС19, ПС20	ПС 60.18.2,0-4Л-37-7	3	2640	
ПС 21	— ПС6...ПС8, ПС21	ПС 60.18.2.0-4Л-36-1	1	2640	
ПС 22	— ПС22...ПС24	ПС 62.5.18.2.0-4Л-2,37-1	1	2760	
ПС 23	— ПС22...ПС24	ПС 30.12.2.0-6Л-53-1	4	870	
ПС 24	— ПС22...ПС24	ПС 30.12.2.0-6Л-54-1	3	870	
ПС 25	— ПС25, ПС26, ПС28, ПС30	2ПС 20.12.2,0-Л-73-1	4	570	
ПС 26	— ПС25, ПС26, ПС28, ПС30	2ПС 20.12.2.0-Л-73-2	3	570	
ПС 27	1.030.1-1.1-1 60	2ПС 12.12.2,0-Л-59	35	340	
ПС 28	503-1.97.91 — КЖИ-ПС25, ПС26, ПС28, ПС30	2ПС 11.12.2,0-Л-72-1	2	320	
ПС 29	— ПС29, ПС31, ПС32...ПС35	2ПС 11.12.2,0-Л-72-2	16	320	
ПС 30	— ПС25, ПС26, ПС28, ПС30	2ПС 11.18.2,0-Л-72-1	1	470	
ПС 31	— ПС29, ПС31, ПС32...ПС35	2ПС 11.12.2,0-Л-72-3	2	320	
ПС 32	— ПС29, ПС31, ПС32...ПС35	2ПС 17.12.2,0-Л-73-1	24	490	
ПС 33	— ПС29, ПС31, ПС32...ПС35	2ПС 17.18.2,0-Л-73-1	12	730	
ПС 34	— ПС29, ПС31, ПС32...ПС35	2ПС 8.12.2,0-Л-72-1	12	230	
ПС 35	— ПС29, ПС31, ПС32...ПС35	2ПС 8.18.2,0-Л-72-1	5	340	
ПС 36	1.030.1-1.1-1 04-05	ПС 60.9.2,0-2Л-31	13	1310	
ПС 37	503-1.97.91 — КЖИ-ПС2, ПС3, ПС5, ПС11, ПС12, ПС14, ПС37	ПС 62.5.9 2.0-2Л-1-31-1	1	1370	
ПС 38	1.030.1-1.1-1 58	2ПС 6.12.2,0-Л	38	170	

продолжение

Марка, поз.	Обозначение	Наименование	Кол.	Масса ед. кг.	Примечание
		t=-40°C.			
		Панели стеновые			
ПС 1	1.030.1-1.1-1 05-03	ПС 60.12.2,5-3Л-31	21	2120	
ПС 2	503-1.97.91 — КЖИ-ПС2, ПС3, ПС5, ПС11, ПС12, ПС14, ПС37	ПС 63.12.2,5-3Л-1,31-1	4	2230	
ПС 3	— ПС2, ПС3, ПС5, ПС11, ПС12, ПС14, ПС37	ПС 63.12.2,5-3Л-2,31-1	6	2230	
ПС 4	1.030.1-1.1-1 05-03	ПС 60.12.2,5-3Л-34	20	2120	
ПС 5	503-1.97.91 — КЖИ-ПС2, ПС3, ПС5, ПС11, ПС12, ПС14, ПС37	ПС 60.12.2,5-5Л-37-1	11	2130	
ПС 6	— ПС6...ПС8, ПС21	ПС 60.12.2,5-5Л-36-1	8	2130	
ПС 7	— ПС6...ПС8, ПС21	ПС 60.12.2,5-5Л-36-2	1	2130	
ПС 8	— ПС6...ПС8, ПС21	ПС 60.12.2,5-5Л-37-2	14	2130	
ПС 9	— ПС9, ПС13	ПС 63.12.2,5-5Л-1.37-1	1	2240	
ПС 10	1.030.1-1.1-1 07-06	ПС 60.18.2,5-4Л-31	16	3210	
ПС 11	503-1.97.91 — КЖИ-ПС2, ПС3, ПС5, ПС11, ПС12, ПС14, ПС37	ПС 63.18.2.5-4Л-1.31-1	3	3370	
ПС 12	— ПС2, ПС3, ПС5, ПС11, ПС12, ПС14, ПС37	ПС 63.18.2.5-4Л-2.31-1	3	3370	
ПС 13	— ПС9, ПС13	ПС 60.18.2,5-4Л-38-1	7	3210	
ПС 14	— ПС2, ПС3, ПС5, ПС11, ПС12, ПС14, ПС37	ПС 60.18.2,5-4Л-37-1	2	3210	
ПС 15	— ПС15, ПС16	ПС 60.18.2,5-4Л-37-2	1	3210	
ПС 16	ПС15, ПС16	ПС 60.18.2,5-4Л-37-3	1	3210	
ПС 17	— ПС17, ПС18	ПС 60.18.2,5-4Л-37-4	1	3210	
ПС 18	— ПС17, ПС18	ПС 60.18.2,5-4Л-37-5	1	3210	
ПС 19	— ПС19, ПС20	ПС 60.18.2,5-4Л-37-6	1	3210	
ПС 20	— ПС19, П20	ПС 60.18.2,5-4Л-37-7	3	3210	
ПС 21	— ПС6...ПС8, ПС21	ПС 60.18.2,5-4Л-36-1	1	3210	
ПС 22	— ПС22...ПС24	ПС 63.18.2,5-4Л-2,37-1	1	3370	
ПС 23	— ПС22...ПС24	ПС 30.12.2,5-6Л-53-1	4	1060	
ПС 24	— ПС22...ПС24	ПС 30.12.2,5-6Л-54-1	3	1060	
ПС 25	— ПС25, ПС26, ПС28, ПС30	2ПС 20.3.12.2,5-Л-73-1	2	710	
ПС 26	— ПС25, ПС26, ПС28, ПС30	2ПС 20.3.12.2,5-Л-73-2	3	710	
ПС 27	1.030.1-1.1-1 60-01	2ПС 12.12.2,5-Л-59	35	420	
ПС 28	503-1.97.91 — КЖИ-ПС23, ПС26, ПС28, ПС30	2ПС 11,3.12.2,5-Л-72-1	2	400	
ПС 29	— ПС29, ПС31, ПС32...ПС35	2ПС 11,3.12.2,5-Л-72-2	16	400	
ПС 30	— ПС25, ПС26, ПС28, ПС30	2ПС 11,3.18.2,5-Л-72-1	1	590	
ПС 32	ПС29, ПС31, ПС32...ПС35	2ПС 18.12.2,5-Л-73-1	24	620	
ПС 33	ПС29, ПС31, ПС32...ПС35	2ПС 18.18.2,5-Л-73-1	12	940	
ПС 34	ПС29, ПС31, ПС32...ПС35	2ПС 9.12.2,5-Л-72-1	12	320	
ПС 35	ПС29, ПС31, ПС32...ПС35	2ПС 9.18.2,5-Л-72-1	5	470	
ПС 36	1.030.1-1.104-08	ПС 60.9.2,5-2Л-31	13	1600	
ПС 37	503-1.97.91 — КЖИ-ПС2, ПС3, ПС5, ПС11, ПС12, ПС14, ПС37	ПС 63.9.2,5-2Л-1-31-1	1	1680	
ПС 38	1.030.1-1.1-1 58-01	2ПС 6.12.2,5-Л	32	210	

окончание

Марка, поз.	Обозначение	Наименование	Кол.	Масса, ед., кг	Примечание
		t=-20°, t=-30°C, t=-40°C			
		Изделия соединительные			
Т3	1.030.1-1.4-1-120	Т3	380	0,4	
Т-5	1.030.1-1.4-1-130	Т5	40	0,4	
Т-8	1.030.1-1.4-1-140	Т8	52	0,5	
Т-19	1.030.1-1.4-1-220-02	Т19	44	0,5	
		-8×80×140 ГОСТ 19903-74*	232	0,7	узел 27, 29
1		-8×140×140 ГОСТ 19903-74*	80	1,2	узел 28, А
2		ф10 АТ ГОСТ 5781-71, l=400	2	1.0	

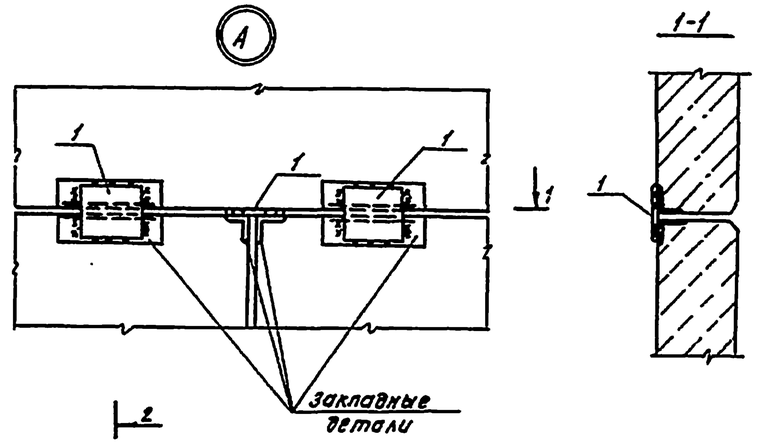

1-1

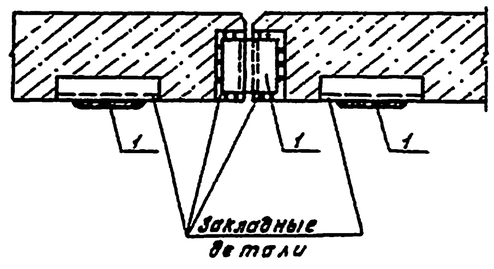

ГИП	Батехин		
Рук. гр.	Соборова		
Гл. спец.	Питьев		
Рук. гр.	Пяткова		
Вед. инж.	Сартисова		

Привязан:

Инв. №

503-1-97.91 КЖ

Эксплуатационный филиал на 300 грузовых автомобилей с комплексом ЕО

Производственный корпус

Стадия	Лист	Листов
РП	34	

Спецификация к схеме расположения стеновых панелей узел А.

НОВОСИБИРСКОЕ АРЕНДНОЕ ПРЕДПРИЯТИЕ ГИПРОАВТОТРАНС

Копировал: Тимофеева Формат: А2

Инв. № подл. | Подпись и дата | Взам. инв. №

Альбом 3

Ведомость рабочих чертежей основного комплекта марки КМ.

Лист	Наименование	Примечание.
1	Общие данные (начало)	
2	Общие данные (продолжение)	
3	Общие данные (продолжение)	
4	Общие данные (продолжение)	
5	Общие данные (продолжение)	
6	Общие данные (продолжение)	
7	Общие данные (окончание)	
8	Схема расположения балок перекрытия.	
"	Узлы 1...4. Сечения 1-1...4-4	
9	Схемы расположения стоек, балок,	
	лестницы, ограждения, перекрытия	
	на отм. 3.000. СК1, СК2.	
10	Разрезы 3-3... 4-4. Сечения 5-5... 12-12.	
	Узлы 1...5.	
11	Схемы расположения стоек, балок	
	и перекрытия на отм. -2.000	
	Стойки С2 ... С4	
12	Схемы расположения элементов	
	лестниц Л1... Л3, виды 1-1...10-10. Стойка СК1.	
13	Схема расположения элементов под-	
	весного оборудования. Разрезы 1-1... 8-8.	
	Узлы 1...4.	
14	Узлы 5, 6. Стойки СК5, СК6	
15	Схема расположения элементов	
	площадки на отм. 3.500. Узел 1.	
16	Схема расположения элементов	
	пожарной лестницы Л4, узлы 1, 2, 3.	
	Сечения.	
17	Схемы расположения зенитных	
	фонарей, ворот, сетчатых перегородок	

Ведомость ссылочных документов.

Обозначение	Наименование	Примечание
1.020-1/83 вып. 6-1	Конструкции каркаса	
вып. 7-1	межвидового применения	
	для многоэтажных общест-	
	венных зданий, производст-	
	венных и вспомогательных	
	зданий.	
1.426.2-6 вып.1	Балки подвесного транспорта	
1.450.3-6 вып.0-1,	Лестницы, площадки стремянки	
вып. 1	и ограждения стальные,	
	производственных зданий	
	промышленных предприятий.	
1.464.2-17 вып.1	Фонари зенитные с размера-	
	ми светового проема	
	2.7×2.7м со стальными	
	переплетами.	
1.435.9-25 вып.0	Ворота подъемно-складча-	
вып. 1	тые с полотном из различ-	
	ных материалов.	
1.435.9-17 вып.0, вып1	Ворота распашные	
1.431-10 вып.2	Перегородки консольные	
	сетчатые стальные.	

Общие указания

1. За относительную отметку 0.000 принят уровень чистого пола здания, соответствующий абсолютной отметке ▭.

2. Проект разработан для следующих условий строительства:
— расчетная сейсмичность не более 6 баллов,
— расчетная зимняя температура наружного воздуха - минус 20°С, минус 30°С (основной вариант) минус 40°С,
— ветровое давление - для I района (основной вариант), для II района и для III района,
— вес снегового покрова для II района, для III района (основной вариант) для IV снегового района.

3. Проектирование стальных конструкций выполнено в соответствии с требованиями СНиП II-23-81*.

4. Конструкции сварные. Сварку производить электродами типа Э42 по ГОСТ 9467-75*.

Монтаж конструкций производить на болтах нормальной точности и на сварке. Болты плотно затянуть и нарезку расчеканить.

5. Все стальные конструкции огрунтовать на заводе изготовителе с последующей окраской грунтом ГФ020 синтетической эмалью ПФОП за 2 раза.

6. Монтаж конструкций производить в соответствии со СНиП 3.03.01-87.

7. Марки стали приняты для температуры минус 30°С (основной вариант).

Типовой проект разработан в соответствии с действующими нормами и правилами и предусматривает мероприятия, обеспечивающие пожарную безопасность при эксплуатации здания.

Главный инженер проекта /Бетехтин/.

Инв. № подл. | Подпись и дата | Взам. инв. №

Инв. №				Привязан
ГИП	[illegible]			503-1-97.91 КМ
Рук. бр.	[illegible]			Эксплуатационный филиал на 300 грузовых автомобилей с комплексом ЕО
Гл. спец.	[illegible]			Производственный корпус — Стадия: РП; Лист: 1; Листов: 17
Рук. гр.	[illegible]			Общие данные (начало) — Новосибирское [illegible] Гипроавтотранс
Инв. №				

Копир. [illegible]

Формат А2

Альбом 3

Вид профиля и ГОСТ, ТУ	Марка металла и ГОСТ	Обозначение и размер профиля мм	№ пп	Код: Марки металла	Код: Вида профиля	Код: Размера профиля	Количество, шт	Длина, мм	Масса металла по элементам конструкций: Код элемента конструкций: Подъёмное оборудование	Стойки балки площадок	Стойки и балки лестниц	Площадки	Пожарная лестница	Общая масса, т	Масса потребности в металле по кварталам (заполняется изготовителем): I	II	III	IV	Заполняется ВЦ
1	2	3	4	5	6	7	8	9											
Двутавры стальные горячекатанные с параллельными гранями полок ГОСТ 26020-83	С 255 ГОСТ 27772-88*	I 40Ш1	1							7,40				7,40					
		I 35Ш2	2							4,23				4,23					
		I 26Ш1	3							1,73				1,73					
		I 20Ш1	4							1,65				1,65					
		I 30Б1	5							1,60				1,60					
		I 26Б1	6							0,53				0,53					
		I 30К2	7							2,75				2,75					
		I 20К2	8							2,70				2,70					
	Итого:		9	087020						22,59				22,59					
Всего профиля:			10		092505					22,59				22,59					
Балки двутавровые для монорельсов ГОСТ 19425-74*	С 255 ГОСТ 27772-88*	I 30М	11						2,13					2,13					
	Итого:		12	087020					2,13					2,13					
Всего профиля:			13		092500				2,13					2,13					
Сталь горячекатанная Балки двутавровые ГОСТ 8239-89	С 245 ГОСТ 27772-88*	I 16	14								0,026			0,026					
	Итого:		15	087018							0,026			0,026					
	С 255 ГОСТ 27772-88*	I 16	16							0,230				0,230					
	Итого:		17	087020						0,230				0,230					
Всего профиля:			18							0,230	0,026			0,256					
Сталь горячекатанная швеллеры ГОСТ 8240-89	С 255 ГОСТ 27772-88*	[24	19							0,150				0,150					
		[22	20							2,000				2,000					
		[16	21							3,940				3,940					
	Итого:		22	087020						6,090				6,090					
Всего профиля:			23		092500					6,090				6,090					
Сталь прокатная угловая равнополочная ГОСТ 8509-86	С 245 ГОСТ 27772-88*	L 100×7	24						0,013					0,013					
		L 75×6	25						0,060					0,060					
	Итого:		26	087018					0,073					0,073					

Инв. № подл. | Подп. и дата | Взам. инв. №

Привязан

Инв. №

ГИП	Бетехтин		503-1-97.91 КМ
Рук.бр.	Сидоренко		Эксплуатационный филиал на 300 грузовых автомобилей с комплексом ЕО
Гл.спец.	Питьев		Производственный корпус — Стадия: РП; Лист: 2; Листов:
Рук.гр.	Пятков		Общие данные (продолжение) — Новосибирское арендное предприятие ГИПРОАВТОТРАНС
Вед.инж.	Сартисон		

Копировал

Формат А2

Вид профиля и ГОСТ, ТУ	Марка металла и ГОСТ	Обозначение и размер профиля мм	№ пп	Код: марки металла	Код: вида профиля	Код: размера профиля	Количество, шт.	Длина, мм	Масса металла по элементам конструкций: Код элемента конструкций: Перекрытие оборудование	Стойки балки площадок	Стойки и балки лестниц	Площадки	Поручни лестниц	Общая масса, т	Масса потребности в металле по кварталам (заполняется изготовителем): I	II	III	IV	Заполняется ВЦ
1	2	3	4	5	6	7	8	9											
Сталь прокатная угловая равнополочная ГОСТ 8509-86	С 255 ГОСТ 27772-88*	L 100×8	27							0,171				0,171					
		L 63×5	28							0,036			0,050	0,086					
	Итого:		29	087020						0,207			0,050	0,257					
Всего профиля:			30		093100				0,073	0,207			0,050	0,330					
Листы стальные с ромбическим и чечевичным рифлением ГОСТ 8568-77*	С 235* ГОСТ 27772-88*	рифл. – δ=5	31									3,850		3,850					
	Итого:		32	087016								3,850		3,850					
Всего профиля:			33									3,850		3,850					
Сталь листовая горячекатанная ГОСТ 19903-74*	С 255 ГОСТ 27772-88*	– δ=20	34							0,902				0,902					
		– δ=18	35							0,311				0,311					
		– δ=16	36							1,030				1,030					
		– δ=14	37						0,168	0,450				0,618					
		– δ=12	38							0,780				0,780					
		– δ=10	39							1,230				1,230					
		– δ=8	40							0,010				0,010					
	Итого:		41	087020					0,168	4,713				4,881					
Всего профиля:			42		097100				0,168	4,713				4,881					
Сталь листовая горячекатанная ГОСТ 19903-74*	С 245 ГОСТ 27772-88*	– δ=20	43								0,110			0,110					
		– δ=14	44								0,070			0,070					
		– δ=10	45						0,024				0,008	0,032					
		– δ=8	46								0,001		0,007	0,008					
	Итого:		47	087019					0,024		0,181		0,015	0,220					
Всего профиля:			48		097100				0,024		0,181		0,015	0,220					

Инв. № подл. | Подп. и дата | Взам. инв. №

ГИП	Бетехтин		503-1-97.91 КМ
Рук. бр	Судорева		Эксплуатационный филиал на 300 грузовых автомобилей с комплексом ЕО
Гл. спец.	Путьев		
Рук. гр	Пятков		Производственный корпус — Стадия: РП; Лист: 3; Листов:
Ведущ.	Сорокин		Общие данные (продолжение) — Новосибирское отделение ГИПРОАВТОТРАНС

Привязан

Инв. №

Копировал Ад. Формат А2

Альбом 3

Вид профиля и ГОСТ, ТУ	Марка металла и ГОСТ	Обозначение и размер профиля мм	№ пп	Код: Марки металла	Код: Вида профиля	Код: Размера профиля	Количество, шт.	Длина, мм	Масса металла по элементам конструкций: Подвесное оборудование	Стойки	Балки площадок	Стойки и балки двутавр.	Площадки	Пожарная лестница	Общая масса т	Масса потребности в металле по кварталам (заполняется изготовителем): I	II	III	IV	Заполняется ВЦ
				Код элемента конструкций																
1	2	3	4	5	6	7	8	9												
Арматурная сталь класса AII ГОСТ 5781-82*	Ст5сп ГОСТ 27772-88*	ф18	49											0,005	0,005					
	Итого:		50	087080										0,005	0,005					
Всего профиля:			51		083001									0,005	0,005					
Всего масса металла			52						2,395	33,830	0,207	3,850	0,070		40,352					
Лестницы, площадки															1,389					
Перегородки сетчатые															0,110					
Зенитные фонари															8,786					
Ворота															16,385					
Итого масса металла:															26,670					
В том числе по маркам	С235 ГОСТ 27772-88*		53										3,850		3,850					
	С245 ГОСТ 27772-88*		54						0,097		0,207			0,015	0,319					
	С255 ГОСТ 27772-88		55						2,290	33,83				0,050	38,178					
	Ст5сп ГОСТ 27772-88		56											0,005	0,005					
Масса поставки элементов по кварталам (заполняется заказчиком)	I																			
	II																			
	III																			
	IV																			

Инв.№ подл. | Подпись и дата | Взам.инв.№

Привязан

Инв.№

ГИП	Бетехтин		503-1-97.91-КМ
Рук.бр.	Сиворов		Эксплуатационный филиал на 300 грузовых автомобилей с комплексом ЕО
Гл.спец.	Питьев		Производственный корпус — Стадия: РП; Лист: 4; Листов:
Рук.гр.	Пятков		
Вед.инж.	Сартисов		Общие данные (продолжение) — Новосибирское городское предприятие ГИПРОАВТОТРАНС

Альбом 3

Вид профиля и ГОСТ, ТУ	Марка металла и ГОСТ	Обозначение и размер профиля мм	№ п.п	Код: Марки металла	Код: вида профиля	Код: Размера профиля	Количество шт.	Длина, мм	Масса металла по элементам конструкций: Листовые марки	Плоские	Ограждения	Стыковые накладки	Общая масса т	Масса потребности в металле по кварталам (заполняется изготовителем): I	II	III	IV	Заполняется ВЦ
				Код элемента конструкций														
1	2	3	4	5	6	7	8	9										
Сталь листовая горячекатанная ГОСТ 19903-74*	С 245 ГОСТ 27772-88*	- δ=6	1									0,004	0,004					
		- δ=4	2						0,003				0,003					
	Итого:			087018					0,003			0,004	0,007					
	ВСт3кп2 ГОСТ 14637-79*	- δ=6	3						0,004				0,004					
		- δ=3	4							0,011			0,011					
		- δ=2,5	5								0,009		0,009					
	Итого:		6	087016					0,004	0,011	0,009		0,024					
Всего профиля:			7		097100				0,007	0,011	0,009	0,004	0,031					
Уголки стальные гнутые неравнополочные ГОСТ 19772-74*	ВСт3кп2* ГОСТ 11474-76	L 25×20×1,5	8									0,013	0,013					
		L 50×36×3	9									0,053	0,053					
		L 90×70×4	10									0,010	0,010					
	Итого:		11	087016								0,076	0,076					
Всего профиля:			12									0,076	0,076					
Швеллеры стальные гнутые равнополочные ГОСТ 8278-83*	ВСт3кп2* ГОСТ 11474-76	[160×50×4	13						0,303				0,303					
		[100×50×3	14							0,048			0,048					
	Итого:		15	087016					0,303	0,048			0,351					
Всего профиля:			16						0,303	0,048			0,351					
Швеллеры стальные гнутые неравнополочные ГОСТ 8281-80*	ВСт3кп2* ГОСТ 11474-76	[50×40×12×2,5	17								0,395		0,395					
	Итого:		18								0,395		0,395					
Всего профиля:			19	087016							0,395		0,395					
Профили гнутые корытные равнополочные ГОСТ 8283-77*	ВСт3кп2* ГОСТ 11474-76	[90×30×22×2	20								0,139		0,139					
		[32×20×17×2	21								0,123		0,123					
	Итого		22								0,262		0,262					
Всего профиля:			23								0,262		0,262					
Уголки стальные гнутые равнополочные ГОСТ 19771-74*	ВСт3кп2* ГОСТ 11474-76	L 70×70×4	24						0,008	0,027			0,035					
	Итого:		25	087016					0,008	0,027			0,035					
Всего профиля:			26						0,008	0,027			0,035					

Инв. № подл. | Подпись и дата | Взам. инв. №

			503-1-97.91-КМ
ГИП	Ботехтин		Эксплуатационный филиал на 300 грузовых автомобилей с комплексом ЕО
Рук.Гр.	Суворов		
Гл.спец.	Литвин		Производственный корпус — Стадия: РП; Лист: 5; Листов:
Рук.гр.	Петкова		
Вед.инж.	Саргисов		Общие данные (продолжение) — Новосибирское отделение Гипродортранс

Привязан

Инв. №

Копировал Севастьянова Формат А2

Альбом 3

Вид профиля и ГОСТ, ТУ	Марка металла и ГОСТ	Обозначение и размер профиля мм	№ п.п.	Код: Марки металла	Код: Вида профиля	Код: Размера профиля	Количество, шт.	Длина, мм	Масса металла по элементам конструкций: Лестничные марши	Площадки	Ограждения	Сетчатые перегородки		Общая масса, т	Масса потребности в металле по кварталам (заполняется изготовителем): I	II	III	IV	Заполняется ВЦ
									Код элемента конструкций										
1	2	3	4	5	6	7	8	9											
Уголки стальные гнутые неравнополочные ГОСТ19772-74*	Вст3 КП2 ГОСТ11474-76*	L40×32×2,5	27								0,004			0,004					
	Итого:		28	087016							0,004			0,004					
Всего профиля:			29								0,004			0,004					
Профиль ГС-280 ТУ-14-2-815-88	Вст3 КП2 ГОСТ16523-89	ГС-280	30						0,225					0,225					
	Итого:		31	087016					0,225					0,225					
Всего профиля:			32						0,225					0,225					
Профиль ГЛЗ-150 ТУ-14-2-814-88	Ст3КП2 ГОСТ16523-89	ГЛЗ-150	33						0,003	0,083				0,086					
	Итого:		34	087016					0,003	0,083				0,086					
Всего профиля:			35						0,003	0,083				0,086					
Сетки стальные плетеные одинарные ГОСТ 5336-80*	Вст3 КП2 ГОСТ14964-79	СN45-2,0	36									0,012		0,012					
	Итого:		37	087016								0,012		0,012					
Всего профиля:			38									0,012		0,012					
Сталь горячекатанная круглая ГОСТ 2590-88	Вст3 КП2 ГОСТ5781-82*	В5	39									0,018		0,018					
	Итого:		40	087016								0,018		0,018					
Всего профиля:			41									0,018		0,018					
Всего масса металла:			42						0,546	0,169	0,670	0,110		1,396					
В том числе по маркам	С245 ГОСТ27772-88		43						0,003			0,080		0,080					
	Вст3 КП2 ГОСТ14637-79*		44						0,004	0,011	0,009			0,024					
	Вст3 КП2 ГОСТ11474-76*		45						0,311	0,075	0,661			1,047					
	Вст3 КП2 ГОСТ16523-70*		46						0,228	0,083				0,311					
	Вст3 КП2 ГОСТ14954-79		47									0,012		0,012					
	Вст3 КП2 ГОСТ5781-82		48									0,018		0,018					
Масса поставки элементов по кварталам (заполняется заказчиком)		I																	
		II																	
		III																	
		IV																	

Инв. № подл. | Подпись и дата | Взам. инв. №

Привязан

Инв. №

ГИП	Бетентин	
Рук. бр.	Сидорова	
Гл. спец.	Питьев	
Рук. гр.	Пяткова	
Вед. инж.	Сартисон	

503-1-97.91-КМ

Эксплуатационный филиал на 300 грузовых автомобилей с комплексом ЕО

Производственный корпус	Стадия	Лист	Листов
	РП	6	

Общие данные (продолжение)

Новосибирское арендное предприятие гипроавтотранс

Копировал Севастьянова Формат А2

Альбом 3

Наименование конструкций по номенклатуре Прейскуранта №01-09	Позиции по прейскуранту №01-09	№ пп	Код конструкции	Масса конструкций, т										Количество, шт.	Серия типовых конструкций
				Всего стали повышенной и высокой пр.	по видам профилей стали								Всего		
					Балки и швеллеры	Крупносортная сталь	Среднесортная сталь	Мелкосортная сталь	Толстолистовая сталь	Универсальная сталь	Тонколистовая сталь	Гнутые и гнутосварные	Трубы	Прочие			
1	2	3	4	5	6	7	8	9	10	11	12	13	14	15	16	17	18
Типовые конструкции:																	
Лестницы, площадки, ограждения			526392						0,008		0,023	1,047		0,311	1.403		
Зенитные фонари															8,874		
Ворота															16.548		
Сетчатые перегородки						0,010	0,053	0,013	0,004					0,03	0, 111		
Нетиповые конструкции																	
Подвесное оборудование					1,69	0,075			0,366						2, 152		
Стойки, балки площадок					29,77	0,213			4,682						35, 012		
Стойки и балки лестниц					0,027				0, 186						0, 215		
Площадки											3.966				4, 004		
Пожарная лестница						0,052		0,005	0,016						0, 073		
Итого:					31,487	0,556	0,053	0,018	4,342		3,989	1.047		0,341	68,392		
Контрольная сумма:																	

ГИП	Бетехтин		503-1-97.91 - КМ
Рук.гр.	Сидорова		Эксплуатационный филиал на 300 грузовых автомобилей с комплексом ЕО
Гл.спец.	Питьев		Производственный корпус
Рук.гр.	Пятков		Стадия: РП; Лист: 7; Листов:
Вед.инж.	Сартисон		Общие данные (окончание)
			Новосибирское арендное предприятие ГИПРОАВТОТРАНС

Привязан

Инв. №

Инв. № подл. | Подп. и дата | Взам. инв. №

Копировал Ле-

Формат А2

Альбом 3

Схема расположения балок в осях 1...3, Г...Д

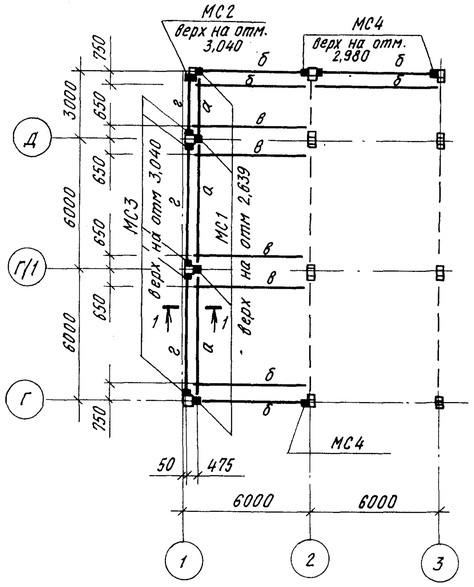

Схема расположения балок в осях 9-10, Г...Д

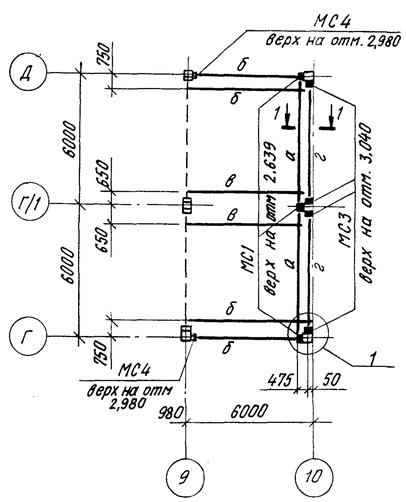

1-1

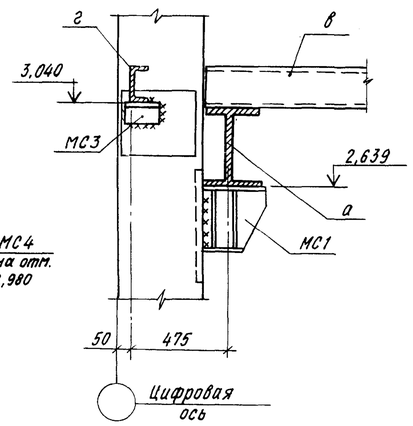

Схема расположения балок в осях А-б, ...10

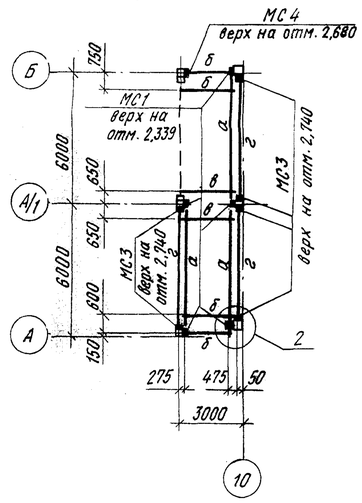

2-2

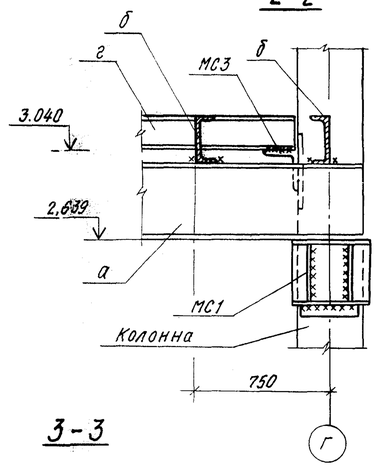

Ведомость элементов

Марка	Сечение: Эскиз	Поз.	Сечение: Состав	Опорные усилия: M тсм	Опорные усилия: N тс	Опорные усилия: Q тс	Группа констр.	Марка металла	Примечание
а	I		I 35Щ2	16,8	–	11,2	2	С255	
б	[		[22	конс	трук	тивно	2	С255	
в	I		I 20Щ1	2,9	–	2,8	2	С255	
г	[		[16	0,03	–	0,01	2	С255	
Поз. 1		2	–8×50				3	С245	ℓ=400
МС1	1.438.1-3		вып. 1	ОКС 2		(шт. 14)	2	С255	
МС2	503-		КЖИ-МС2	МС2		(шт. 1)	2	С255	
МС3	L 100×8 ГОСТ 8509-86			ℓ=150		(шт. 17)	2	С255	
МС4	1.020-1/83		вып. 7-1	МС27		(шт. 8)	2	С255	
МС5	1.020-1/83		вып 7-1	МС28		(шт. 4)	2	С255	

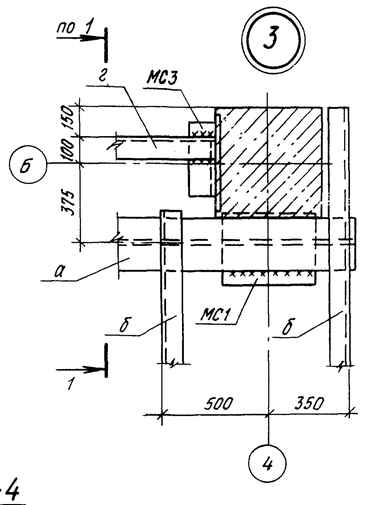

Схема расположения балок в осях 1...4, А/1...Б

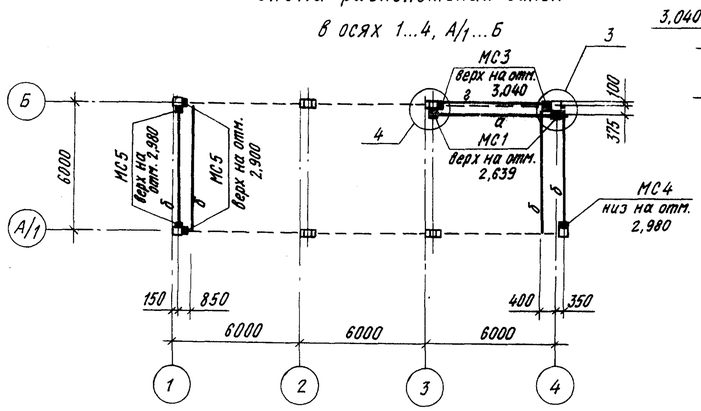

3-3

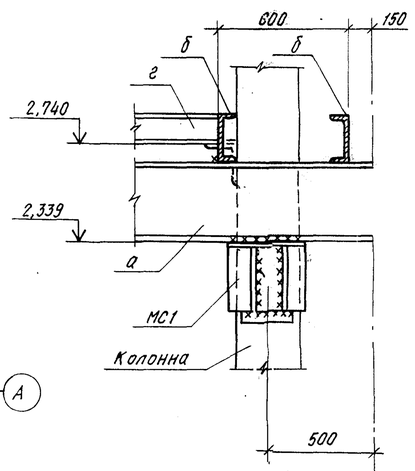

4-4

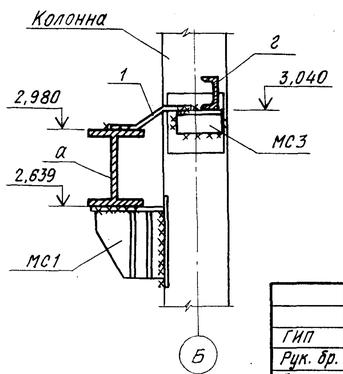

1. Сварку металлических конструкций производить электродами Э-42 ГОСТ 9467-75
2. Швы назначаются конструктивно и по усилиям
3. Металлические конструкции окрасить масляной краской по ГОСТ 8292-85 за 2 раза.

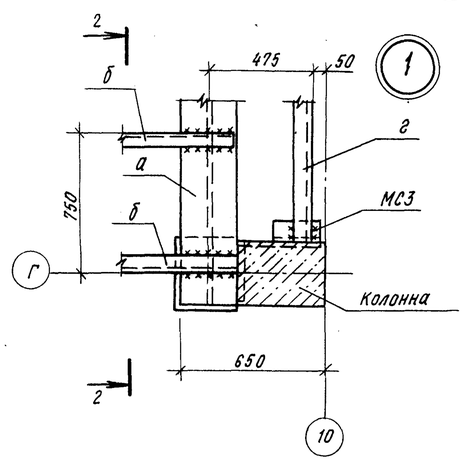

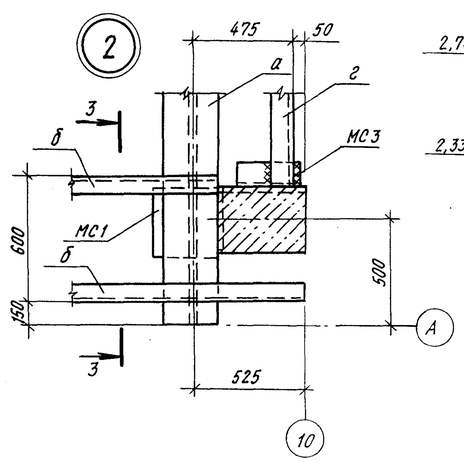

ГИП	Бетехтин		503-1-97.91-КМ
Рук. бр.	Сидорова		Эксплуатационный филиал на 300 грузовых автомобилей с комплексом ЕО
Гл. спец.	Питьев		Производственный корпус
Рук. гр.	Пяткова		Стадия: РП; Лист: 8; Листов:
Вед. инж.	Сартисон		Схема расположения балок перекрытия. Узлы 1...4 Сечения 1-1...4-4
Привязан			Новосибирское арендное предприятие ГИПРОАВТОТРАНС
Инв. №			

Инв. № подл. | Подпись и дата | Взам. инв. №

Альбом 3

Схема расположения стоек, балок площадки.

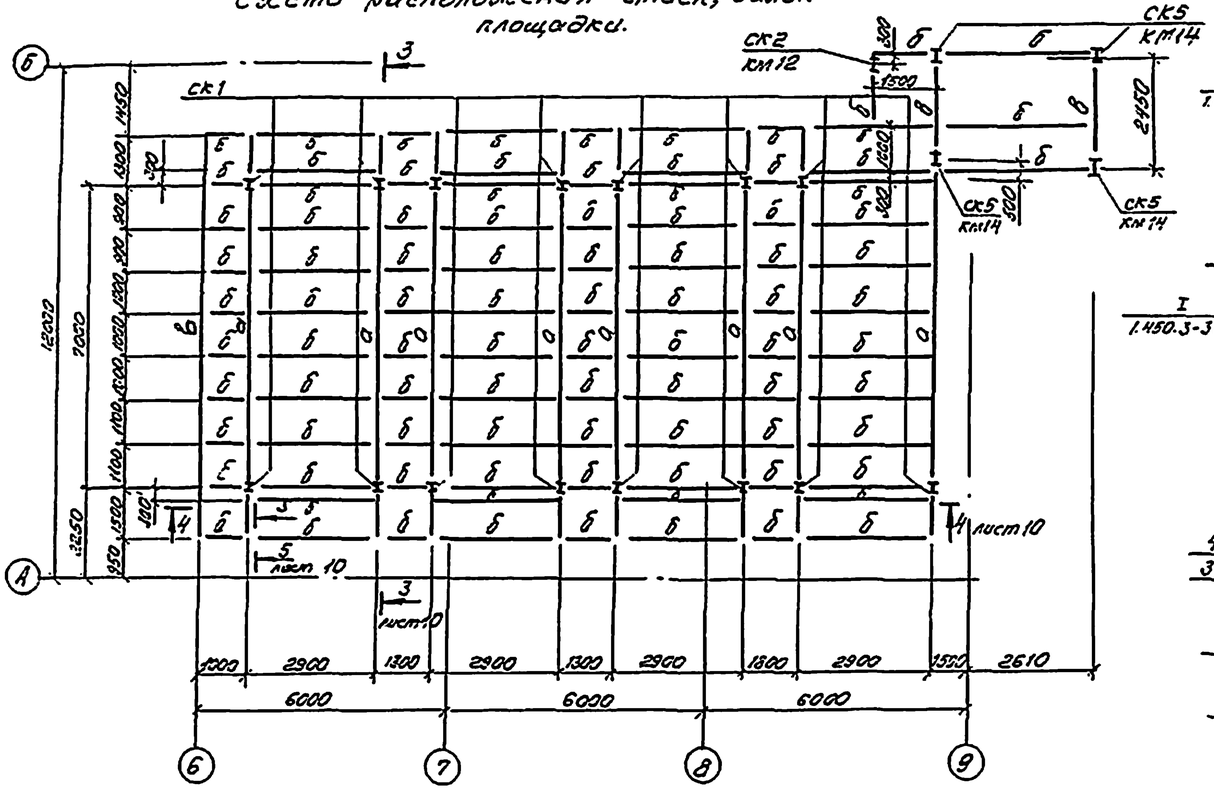

1—1

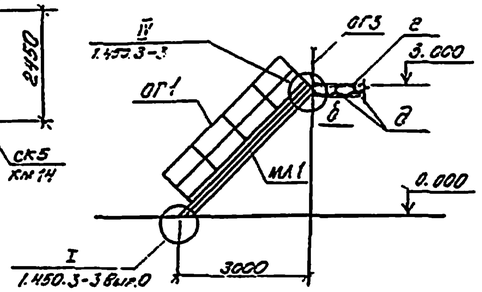

СК1

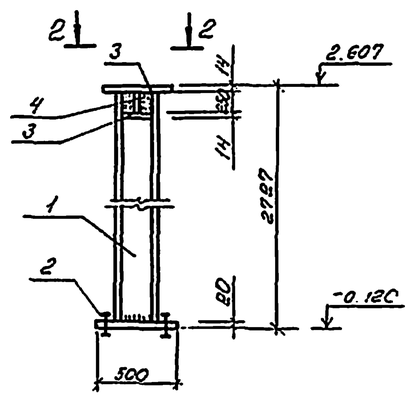

Схема расположения лестницы, ограждения, перекрытия на отм. 3.000

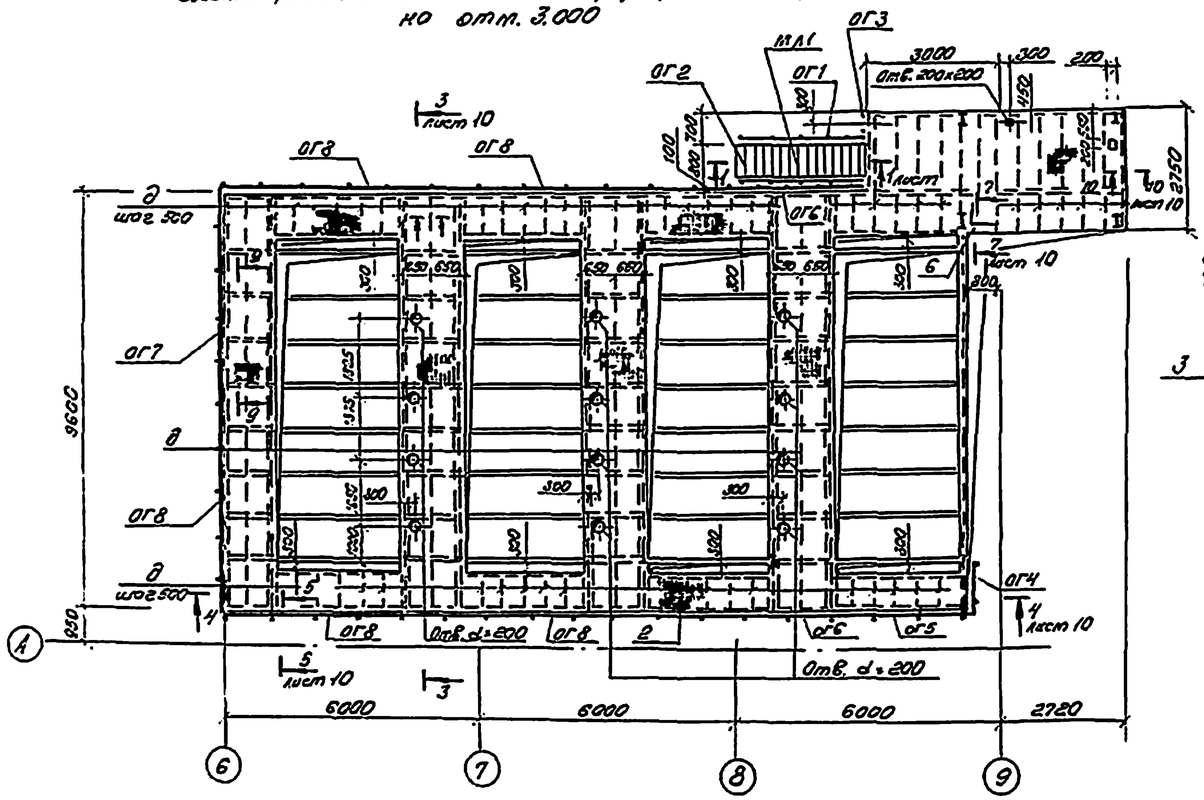

2—2

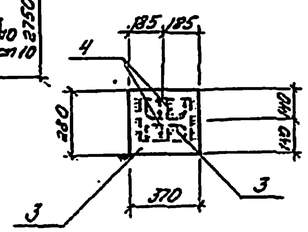

Ведомость элементов

Марка	Сечение: Эскиз	Поз.	Состав	Опорные усилия: M, тс·м	N, тс	Q, тс	Группа констр.	Марка металла	Примечание
а	I		I40ш1	15.8	—	10.5	2	С255	
б	[		[16	3.1	—	2.3	2	С255	
в	[		[24	Конструктивн.			2	С255	
г			Рифл.-б=5				2	С235	
д			-б=10				2	С255	
г	L		L100×8				2	С255	
СК1 (шт15)	I	1	I26ш1		30.4		3	С255	
		2	-б=20				3	С255	
		3	-б=14				3	С255	
		4	б=10				3	С255	
	Марш лестничный								
МЛ1	1.450.3-6	Вып. 1	ЛХФ45-307 (шт1)				4	С235	
	Ограждения								
ОГ1	1.450.3-6	Вып. 1	СЛХ45Л (шт3)				4	С235	
	1.450.3-6	Вып. 1	ЭПЛХ45-30 (шт1)				4	С235	
	1.450.3-6	Вып. 1	ЭСЛХ45-30 (шт1)				4	С235	
ОГ2	1.450.3-6	Вып. 1	СЛХ45П (шт3)				4	С235	
	1.450.3-6	Вып. 1	ЭПЛХ45-30 (шт1)				4	С235	
	1.450.3-6	Вып. 1	ЭСЛХ45-30 (шт1)				4	С235	
ОГ3	1.450.3-6	Вып. 1	СТПХ (шт6)				4	С235	
	1.450.3-6	Вып. 1	ЭППХ-7 (шт.2)				4	С235	
	1.450.3-6	Вып. 1	ЭСПХ-7 (шт2)				4	С235	
	1.450.3-6	Вып. 1	ЭБПХ-7 (шт2)				4	С235	
	Элементы крепления								
	1.450.3-6	Вып. 1	ДПУХ45 (шт2)				4	С235	
	1.450.3-6	Вып. 1	ДПУХ90 (шт1)				4	С235	
	1.450.3-6	Вып. 1	ДСУХ90 (шт1)				4	С235	
	1.450.3-6	Вып. 1	ДБУХ90 (шт1)				4	С235	

Ведомость элементов на ОГ4 ... ОГ8 см. л. 11.

ГИП	Бетехтин		
Рук. бр.	Сидорова		
Гл. спец.	Литвев		
Рук. бр.	Пяткова		
Вед. инж.	Сартисон		

503-1-97.91 КМ

Эксплуатационный филиал на 300 грузовых автомобилей с комплексом ЕО

Производственный корпус

Стадия	Лист	Листов
РП	9	

Схемы расположения стоек, балок, лестницы, ограждения, перекрытия на отм. 3.00 СК1, СК2

Новосибирское арендное предприятие „Гипроавтотранс"

Привязан

Инв. №

Копировал

Формат А2

Альбом 3

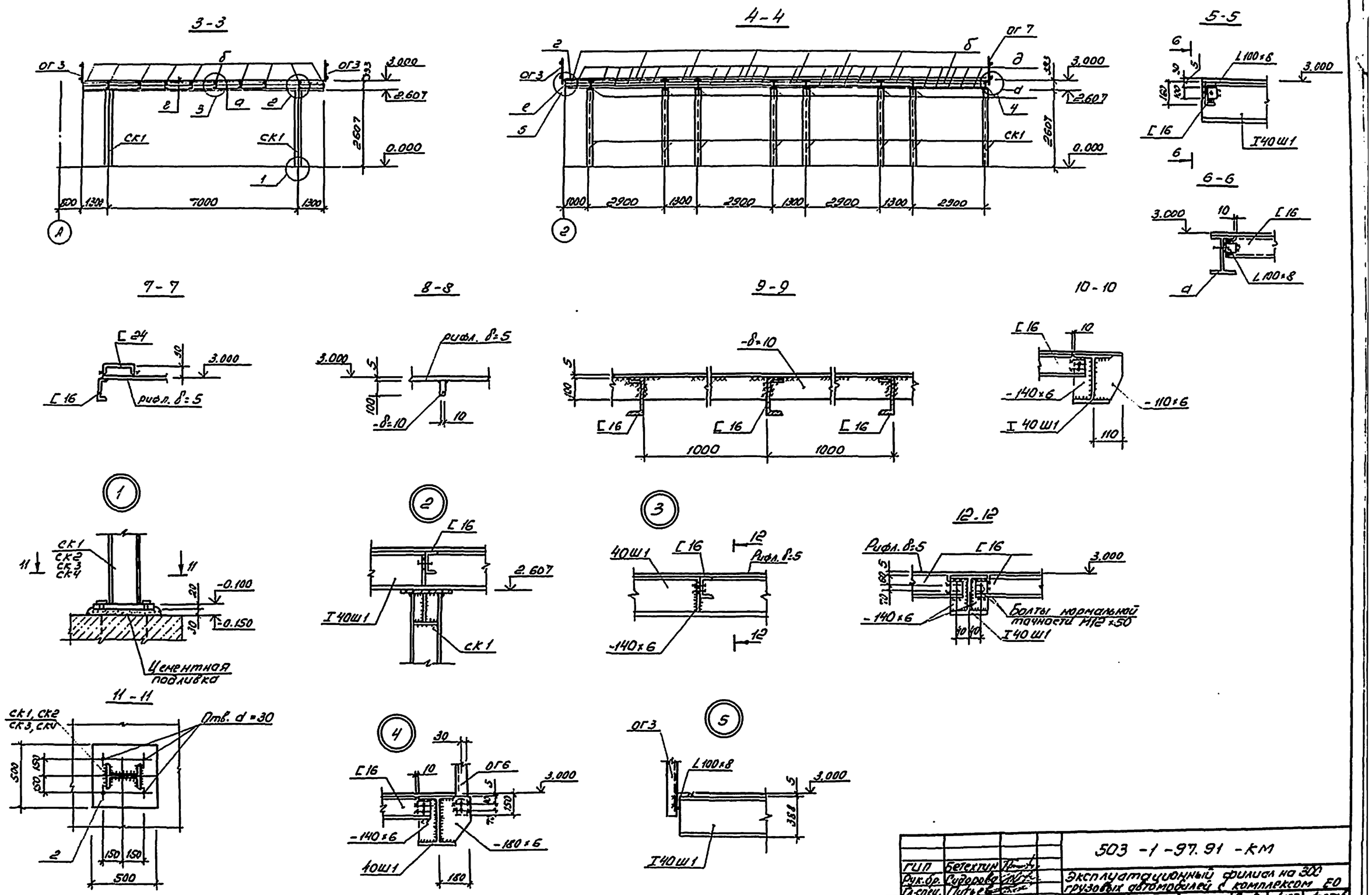

ГИП	Бетехтин		
Рук.бр.	Сидорова		
Гл.спец.	Питьев		
Рук.гр.	Пяткова		
Вед.инж.	Сартисон		

Привязан

Инв. №

503-1-97.91-КМ

Эксплуатационный филиал на 300 грузовых автомобилей с комплексом ЕО

Производственный корпус

Стадия	Лист	Листов
РП	10	

Разрезы 4-4, 5-5. Сечения 6-6... 11-11 Узлы 1... 5.

Новосибирское арендное предприятие ГИПРОАВТОТРАНС

Копировал

Формат А2

Инв. № подл. | Подп. и дата | Взам. инв. №

Альбом 3

Схема расположения стоек и балок площадки на отм. -2.000

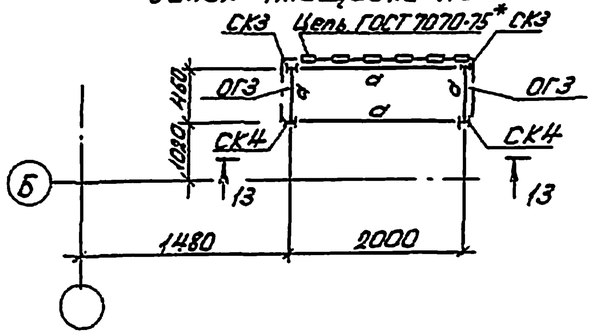

Схема расположения перекрытия площадки на отм. -2.000

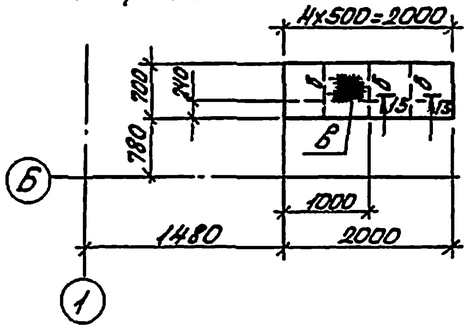

13-13

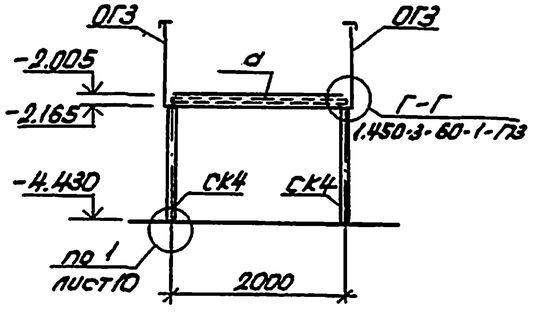

СК2, СК3, СК4

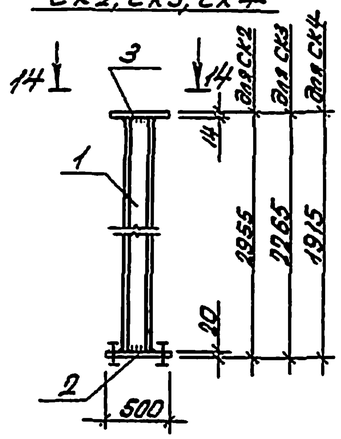

14-14

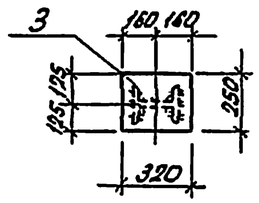

15-15

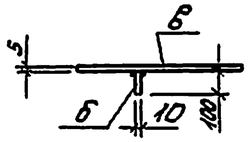

Начало

Ведомость элементов

Марка	Сечения: Эскиз	Поз.	Сечения: Состав	Опорные усилия: M кНм	Опорные усилия: N кН	Опорные усилия: Q кН	Группа конст.	Марка металла	Примечание
			Площадка						
а	[		С16 3,1			2,3	2	С255	
б	—		-δ=10				2	С255	
в	—		рифленка -δ=5				2	С255	
			Стойки						
СК2 (шт.1)	I	1	I 20 ш1		4,1		3	С255	
СК3 (шт.2)	—	2	-δ=20				3	С255	
СК4 (шт.2)	—	3	-δ=14				3	С255	
			Ограждения						
ОГ4	1.450.3-6 Вып.1 СПХ (шт.2)						4	С235	
	1.450.3-6 Вып.1 ЭППХ-12 (шт.1)						4	С235	
	1.450.3-6 Вып.1 ЭСПХ-12 (шт.1)						4	С235	
	1.450.3-6 Вып.1 ЭБПХ-12 (шт.1)						4	С235	
ОГ5	1.450.3-6 Вып.1 СПХ (шт.2)						4	С235	
	1.450.3-6 Вып.1 ЭППХ-15 (шт.1)						4	С235	
	1.450.3-6 Вып.1 ЭСПХ-15 (шт.1)						4	С235	
	1.450.3-6 Вып.1 ЭБПХ-15 (шт.1)						4	С235	

Окончание

Марка	Сечения: Эскиз	Поз.	Сечения: Состав	Опорные усилия: M тсм	Опорные усилия: N тс	Опорные усилия: Q тс	Группа конст.	Марка металла	Примечание
ОГ6	1.450.3-6 Вып.1 СПХ (шт.8)						4	С235	
	1.450.3-6 Вып.1 ЭППХ-30 (шт.2)						4	С235	
	1.450.3-6 Вып.1 ЭСПХ-30 (шт.2)						4	С235	
	1.450.3-6 Вып.1 ЭБПХ-30 (шт.2)						4	С235	
ОГ7	1.450.3-6 Вып.1 СПХ (шт.4)						4	С235	
	1.450.3-6 Вып.1 ЭППХ-36 (шт.1)						4	С235	
	1.450.3-6 Вып.1 ЭСПХ-36 (шт.1)						4	С235	
	1.450.3-6 Вып.1 ЭБПХ-36 (шт.1)						4	С235	
ОГ8	1.450.3-6 Вып.1 СПХ (шт.35)						4	С235	
	1.450.3-6 Вып.1 ЭППХ-60 (шт.5)						4	С235	
	1.450.3-6 Вып.1 ЭСПХ-60 (шт.5)						4	С235	
	1.450.3-6 Вып.1 ЭБПХ-60 (шт.5)						4	С235	
	Элементы крепления								
	1.450.3-6 Вып.1 ДПУХ-90 (шт.4)						4	С235	
	1.450.3-6 Вып.1 ДСУХ-90 (шт.4)						4	С235	
	1.450.3-6 Вып.1 ДБУХ-90 (шт.4)						4	С235	
	1.450.3-6 Вып.1 ДПП Х (шт.8)						4	С235	
	1.450.3-6 Вып.1 ДСП Х (шт.8)						4	С235	
	1.450.3-6 Вып.1 ДБП Х (шт.8)						4	С235	

. Ведомость элементов на ОГ1 см. лист 9.

ГИП	Бессчетнов		
Рук.гр	Ольховой		
Гл.спец.	Литвиненко		
Рук.гр	Пятаков		
Зав.отд.	Сергиенко		

503-1-97.91-КМ

Экспериментальный филиал НО ЭОО завода автомобилей с комплексом ЕО

Производственный корпус	Стадия	Лист	Листов
	РП	11	

Схемы расположения стоек, балок и перекрытия на отм.-2.00 Стойки С2 ... С4

Новосибирское отделение Гипроавтотранс

Привязан

Инв.№

Копировал Севастьянова Формат А2

Альбом 3

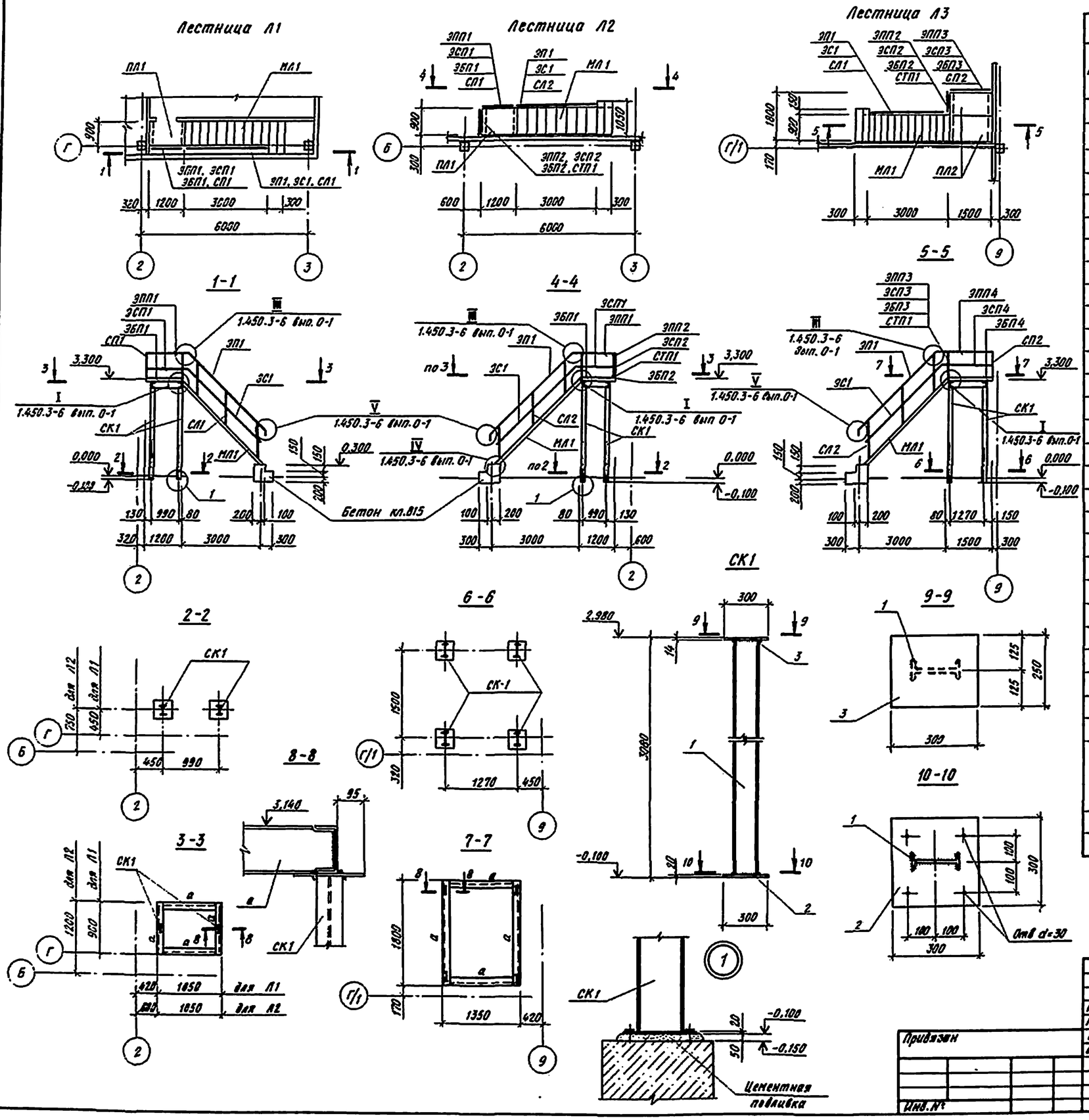

Ведомость элементов									
Марка	Сечение			Опорные усилия			Группа констр.	Марка металла	Примечание
	Эскиз	Поз.	Состав	M, кНм	N, кН	Q, кН			
	Марш лестничный								
МЛ1	1.450.3-6	вып. 1	ЛХФ 45-30.9 (шт.3)				4	С235	
	Площадка								
ПЛ1	1.450.3-6	вып. 1	ПХФ 12.9 (шт.2)				4	С235	
ПЛ2	1.450.3-6	вып. 1	ПХФ 15.9 (шт.2)				4	С235	
	Ограждения								
СЛ1	1.450.3-6	вып. 1,0-1	СЛХ 45п (шт.9)				4	С235	
СЛ2	1.450.3-6	вып. 1,0-1	СЛХ 45л (шт.9)				4	С235	
ЭП1	1.450.3-6	вып. 1	ЭПЛХ 45-30 (шт.3)				4	С235	
ЭС1	1.450.3-6	вып. 1	ЭСЛХ 45-30 (шт.3)				4	С235	
СП1	1.450.3-6	вып. 1,0-1	СПХ (шт.12)				4	С235	
СТП1	1.450.3-6	вып. 1,0-1	СТПХ (шт.11)				4	С235	
ЭПП1	1.450.3-6	вып. 1	ЭППХ-12 (шт.2)				4	С235	
ЭПП2	1.450.3-6	вып. 1	ЭППХ-9 (шт.2)				4	С235	
ЭПП3	1.450.3-6	вып. 1	ЭППХ-15 (шт.1)				4	С235	
ЭСП1	1.450.3-6	вып. 1	ЭСПХ-12 (шт.2)				4	С235	
ЭСП2	1.450.3-6	вып. 1	ЭСПХ-9 (шт.2)				4	С235	
ЭСП3	1.450.3-6	вып. 1	ЭСПХ-15 (шт.1)				4	С235	
ЭБП1	1.450.3-6	вып. 1	ЭБПХ-12 (шт.2)				4	С235	
ЭБП2	1.450.3-6	вып. 1	ЭБПХ-9 (шт.2)				4	С235	
ЭБП3	1.450.3-6	вып. 1	ЭБПХ-15 (шт.1)				4	С235	
	Элементы крепления								
	1.450.3-6	вып. 1	ДПУХ-45 (шт.4)				4	С235	
	1.450.3-6	вып. 1	ДСУХ-45 (шт.4)				4	С235	
	1.450.3-6	вып. 1	ДПУХ-90 (шт.2)				4	С235	
	1.450.3-6	вып. 1	ДСУХ-90 (шт.2)				4	С235	
	1.450.3-6	вып. 1	ДБУХ-90 (шт.2)				4	С235	
	1.450.3-6	вып. 1	НФ (шт.2)				4	С235	
СК-1 (шт.8)	I	1	I 16	конструктивно			3	С255	
	–	2	–δ=20	конструктивно			3	С255	
	–	3	–δ=14	конструктивно			3	С255	
а	[		[16	конструктивно			4	С255	

ГИП	Бетехтин		503-1-97.91-КМ
Рук. бр.	Сидорова		Эксплуатационный филиал на 300 грузовых автомобилей с комплексом ЕО
Гл. спец.	Питьев		
Рук. гр.	Пяткова		Производственный корпус
Вед. инж.	Сартисон		Стадия: РП; Лист: 12; Листов:
Привязан			Схемы расположения элементов лестниц Л1...Л3. Виды 1-1...10-10. Стойка СК-1
Инв. №			Новосибирское крупное предприятие ГИПРОАВТОТРАНС

Копировал [signature] Формат А2

Альбом 3

Схема расположения элементов подвесного оборудования

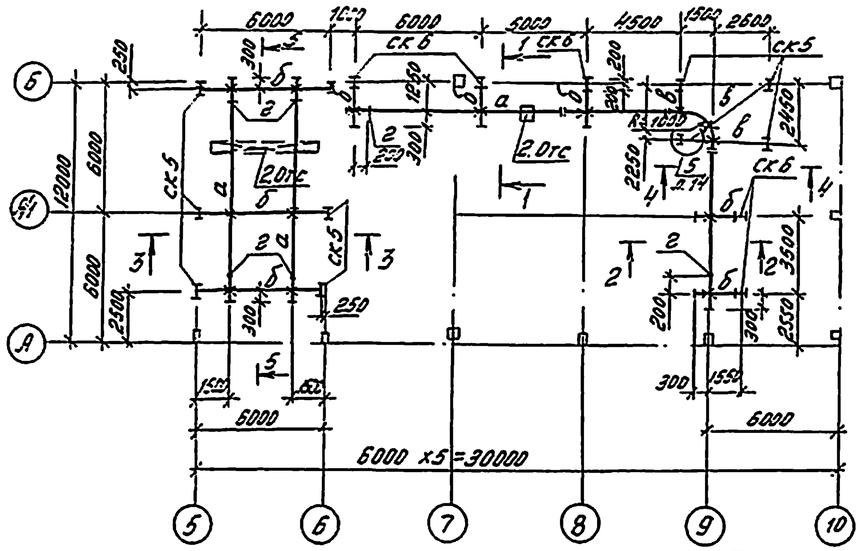

Схема расположения нагрузок на стойки

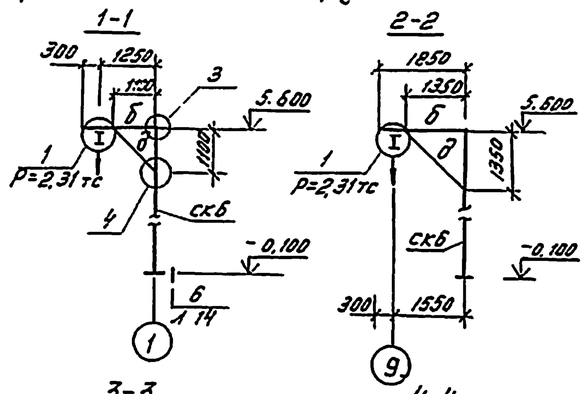

Ведомость элементов

Марка	Сечение: Эскиз	Поз.	Состав	Опорные усилия: M, тс·м	N, тс	Q, тс	группа конст.	Марка металла	Примечание
а	I		I 30 м	4,5		3,3	1	С255	
б	I		I 30Б1	4,7		3,4	1	С255	
в	I		I 26Б1	2,3		1,5	1	С255	
г	L		L 100х7				3	С245	
д	L		2L75х6		3,2		3	С245	
е	–		–δ=10				3	С245	
	–		–δ=14				3	С245	

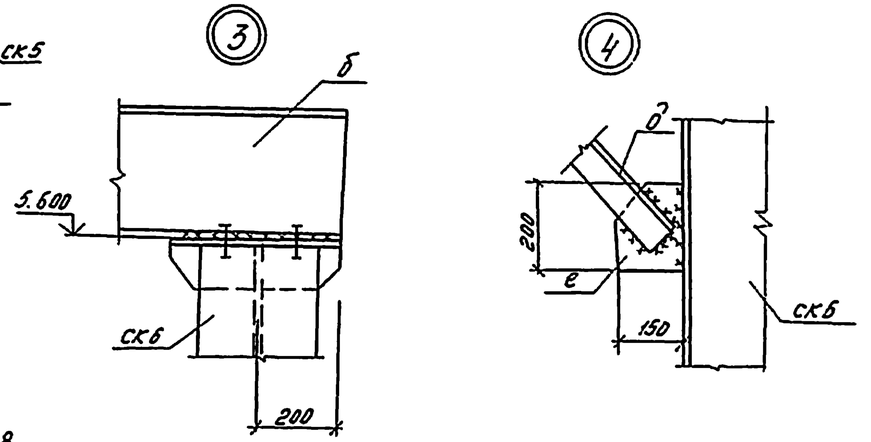

1. Сварку производить электродами Э42А ГОСТ 9467-75. Швы назначаются конструктивно и по усилиям.
2. Все стальные элементы, кроме резьбовых поверхностей, окрасить масляной краской за 2 раза по грунту с железным суриком
3. Пути подвесных кранов и монорельсов крепить на болтах нормальной точности по ГОСТ 15589-70*. Для кранов d болта = 12 мм
4. Изготовление и монтаж подвесных путей вести согласно указаниям серии 1.426.2-6 вып. 1.

ГИП	Бетехтин		503-1-97.91		КМ
Рук.гр.	Сидорова		Эксплуатационный филиал на 300 грузовых автомобилей с комплексом ЕО		
Гл.спец.	Питьев		Производственный корпус	Стадия: Р	Лист: 13	Листов:
Рук.гр.	Пяткова					
Вед.инж.	Сергиков		Схема расположения элементов подвесного оборудования. Разрезы 1-1...8-8. Узлы 1...4	Новосибирское отделение ГИПРОАВТОТРАНС	

Привязан

Инв. №

Копировал Лурье

Формат А2

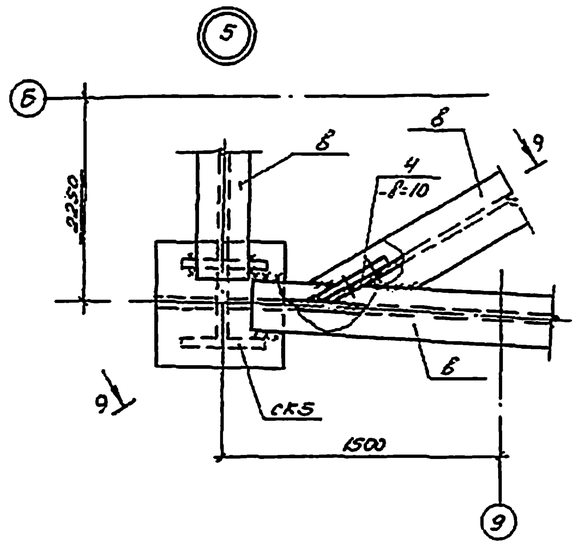

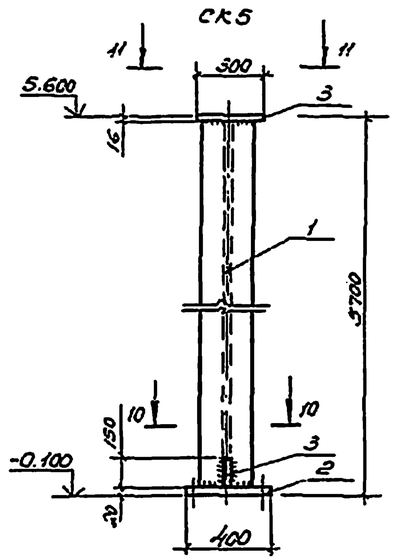

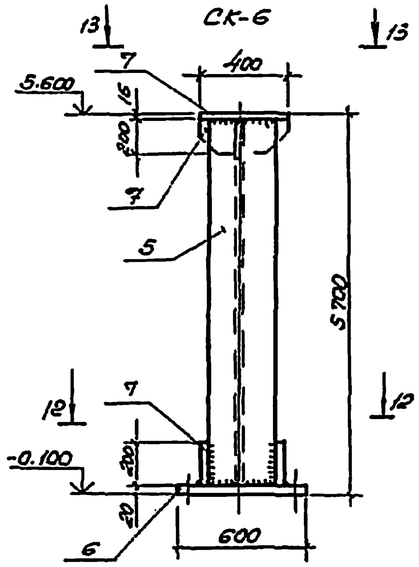

Ведомость элементов									
Марка	Сечение			Опорные усилия			Группа констр.	Марка металла	Примечание
	Эскиз	Поз.	Состав	M тс·м	N тс	Q тс			
СК5 (шт.10)	I	1	I 20 к2	—	5,5	—	1	С255	
	—	2	-δ=18				3	С255	
	—	3	-δ=14				3	С255	
	—	4	-δ=10				3	С255	
СК6 (шт.5)	I	5	I 30 к2	3,5	2,3		1	С255	
	—	6	-δ=20				3	С255	
	—	7	-δ=16				3	С255	

Схема расположения СК5, СК6 на листе 13

9-9

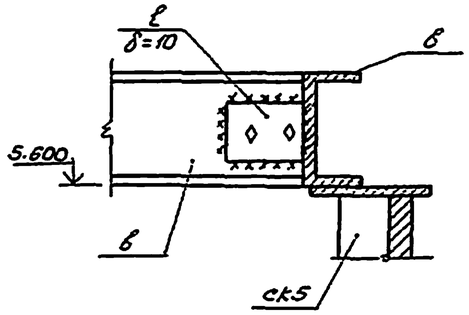

10-10

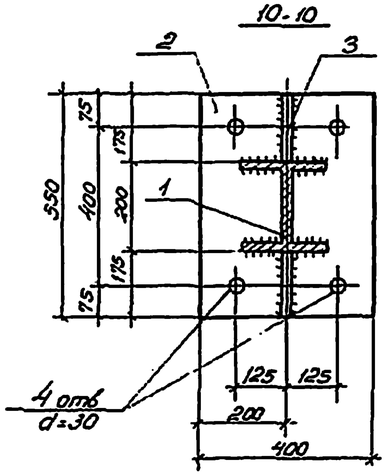

12-12

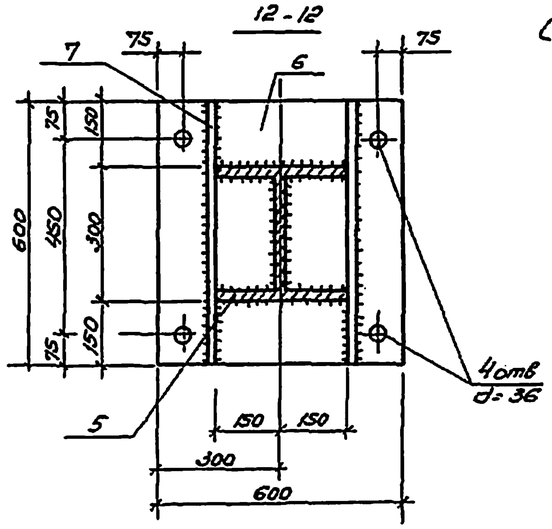

6

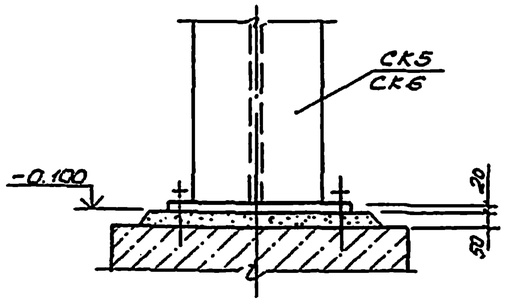

11-11

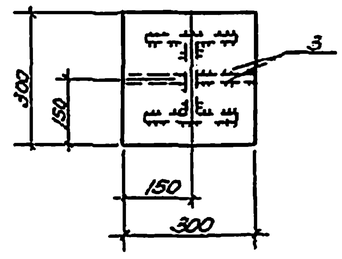

13-13

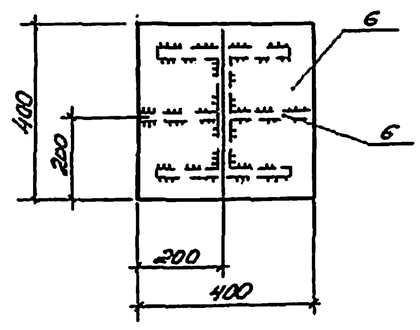

ГИП	Бетехтин		503-1-97.91 - КМ
Рук.бр.	Сидорова		Эксплуатационный филиал на 300 грузовых автомобилей с комплексом ЕО
Гл.спец.	Питьев		
Рук.гр.	Пятакова		Производственный корпус
Вед.инж.	Сартиков		Узлы 5, 6. Стойки СК5, СК6

Стадия	Лист	Листов
РП	14	

Новосибирское арендное предприятие ГИПРОЛЬТОТЕЛЕС

Привязан

Инв. №

Копировал

Формат А2

Альбом 3

Схема расположения элементов площадки на отм. 3.500

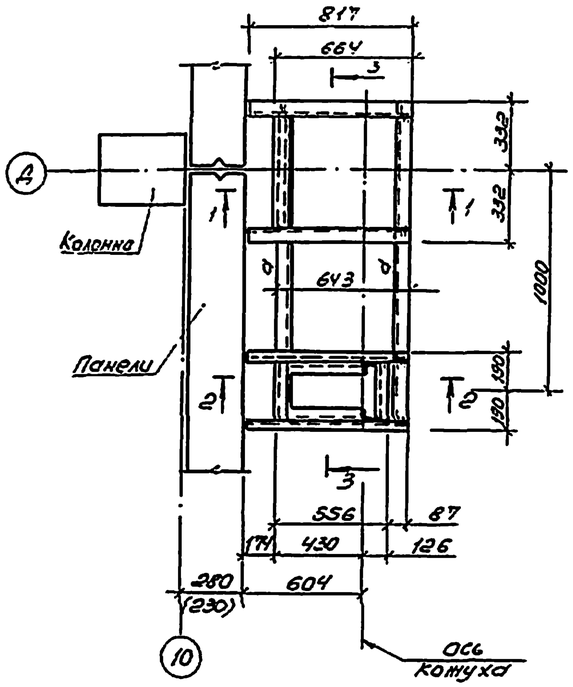

1-1

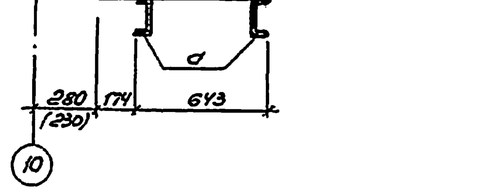

2-2

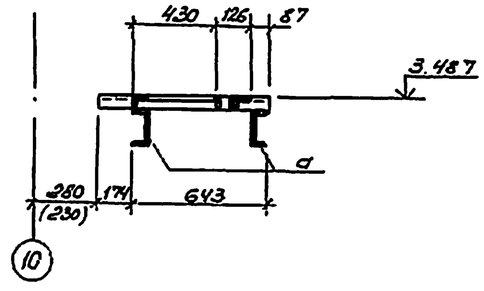

3-3

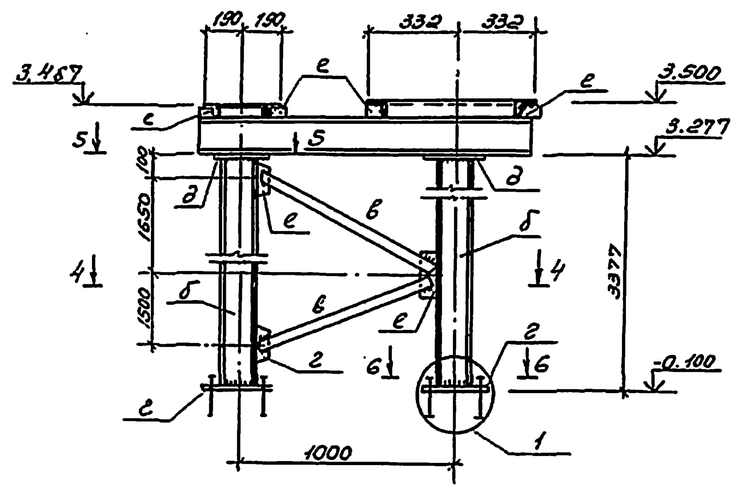

4-4

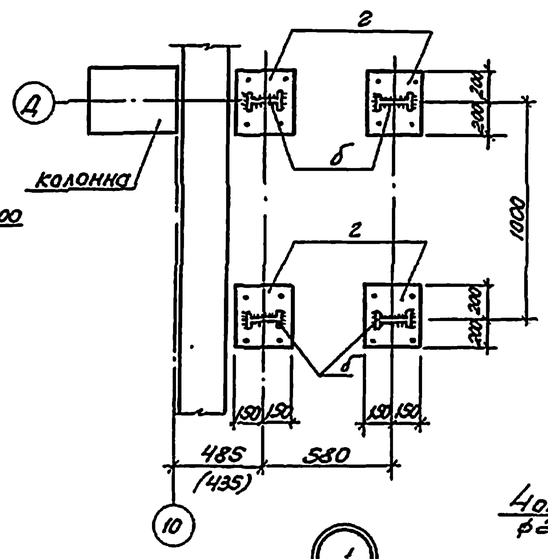

5-5

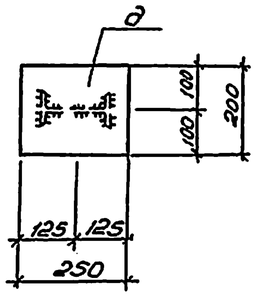

6-6

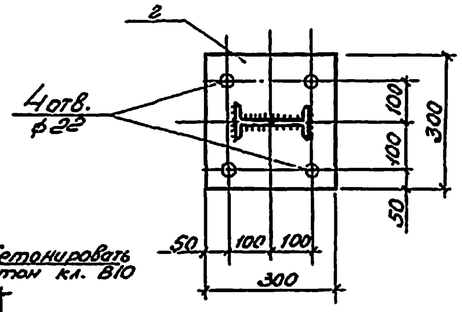

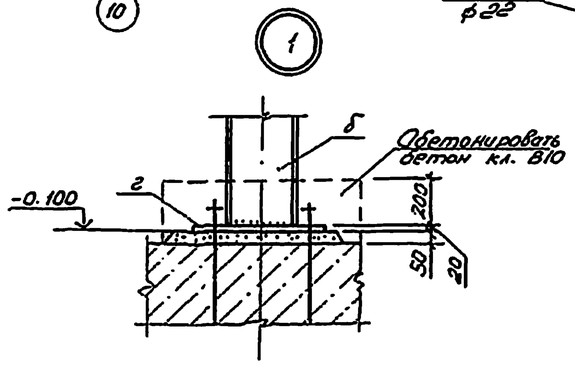

Ведомость элементов

Марка	Сечение: Эскиз	Поз.	Состав	Опорные усилия: M тс.м	N тс	Q тс	Кол. дет. одного изд.	Марка металла	Примечание
а	[		[16	конструктивно			3	С 255	
б	I		I 16	конструктивно			3	С 255	
в	L		L 63×5				3	С 255	
г	—		−δ=16				4	С 245	
д	—		−δ=12				4	С 245	
е	—		−δ=8				4	С 245	

1. Незамаркированные элементы см. листы 08 СО
2. Сварку вести электродами Э42А ГОСТ 9467-75.

ГИП	Бегехтин						503-1-97.91 - КМ	
Рук. бр.	Сидорова						Эксплуатационный филиал на 300 грузовых автомобилей с комплексом ЕО	
Гл. спец.	Литьев						Производственный корпус	Стадия: РП; Лист: 15; Листов:
Рук. гр.	Пяткова							
Вед. инж.	Сарпсон						Схема расположения элементов площадки на отм. 3.500. Узел 1.	Новосибирское проектное предприятие ГИПРОАВТОТРАНС

Привязан

Инв. №

Копировал

Формат А2

Альбом 3

Схема расположения элементов лестницы Л4

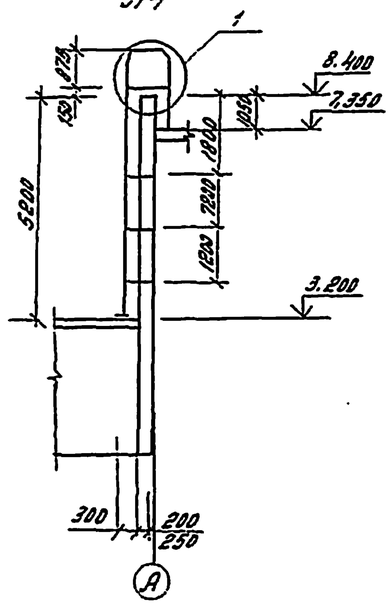

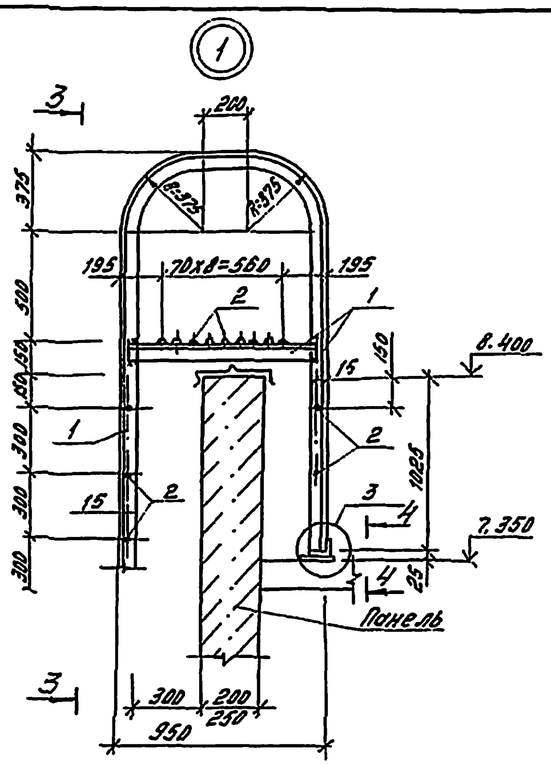

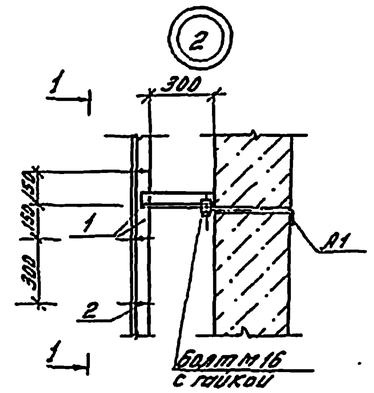

1-1

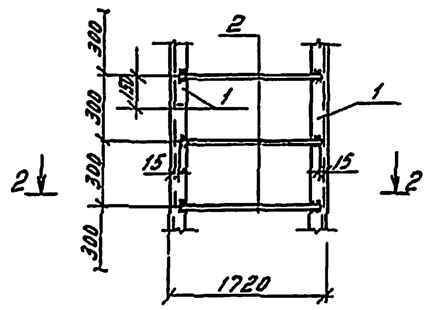

2-2

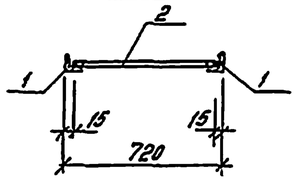

3-3

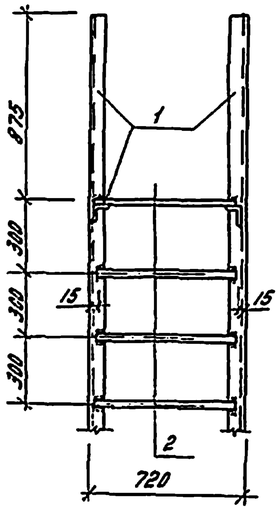

4-4

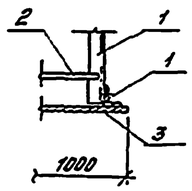

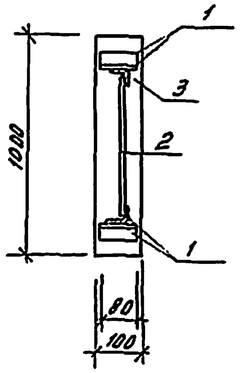

А1

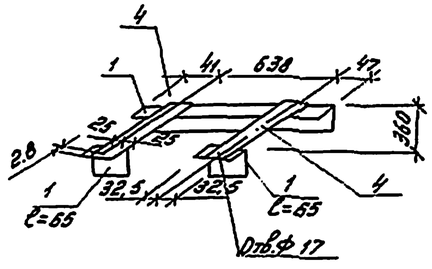

Ведомость элементов

Марка	Сечение			Опорные усилия			Группа констр.	Марка стали	Примечание
	Эскиз	Поз.	Состав	M тс	N тс	Q тс			
Л4	L	1	L63x5	конструктивно			4	С235	
	•	2	Ф18АI	конструктивно			4	С235	
	—	3	-δ=10	конструктивно			4	С235	
	—	4	-δ=8	конструктивно			4	С235	

1. Схему расположения лестницы см. АР
2. Сварку вести электродами Э42А ГОСТ 9467-75

ГИП	Бетехтин		503-1-97.91 КМ
Рук.бр.	Сидорова		Эксплуатационный филиал на 300 грузовых автомобилей с комплексом ЕО
Гл.спец.	Питьев		Производственный корпус
Рук.гр.	Пяткова		Стадия: РП; Лист: 16; Листов:
Вед.инж.	Сартисон		Схема расположения элементов пожарной лестницы Л4. Узлы, сечения
Привязан			Новосибирское ареновое предприятие ГИПРОАВТОТРАНС
Инв. №			

Копировал Лурт

Формат А2

Альбом 3

Схема расположения зенитных фонарей

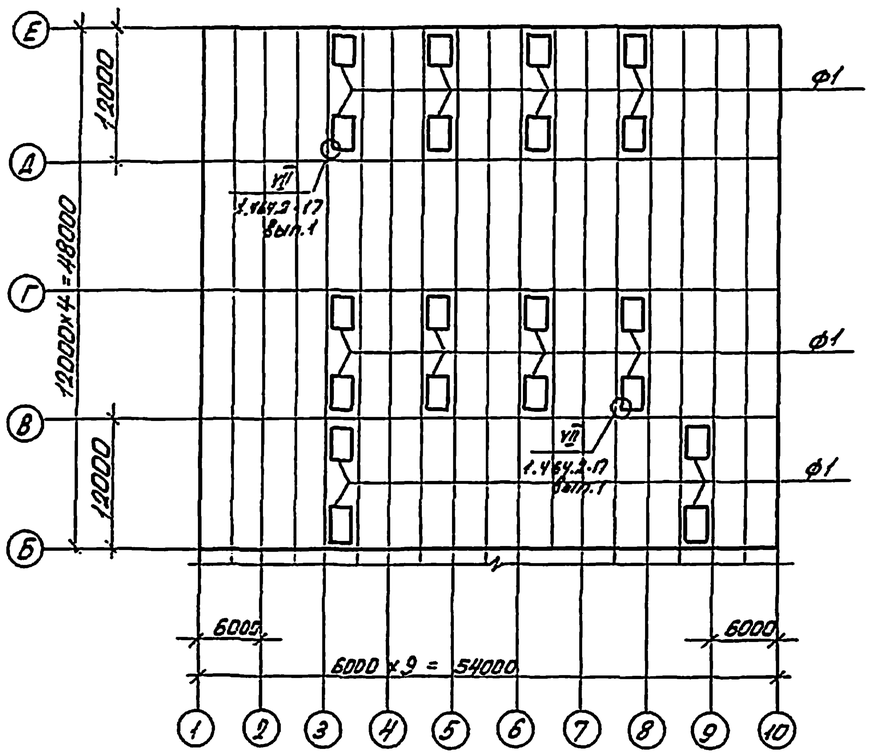

Схема расположения ворот по оси Е

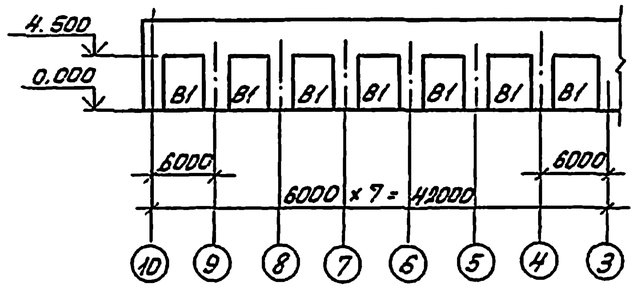

Схема расположения ворот по оси 10

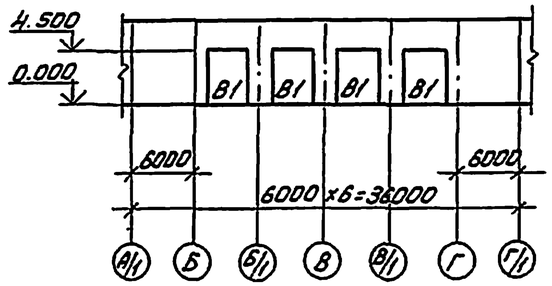

Схема расположения ворот по оси 1

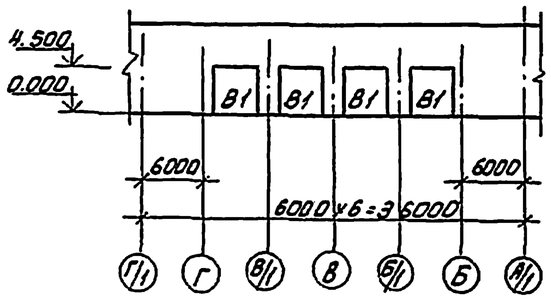

Схема расположения ворот по оси А

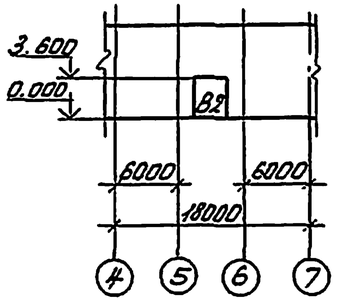

Схема расположения сетчатых перегородок

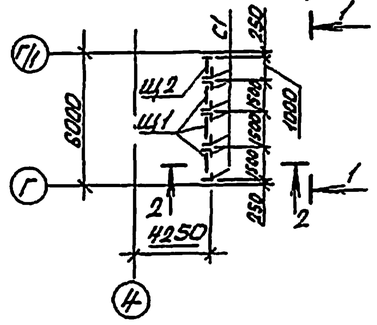

1-1

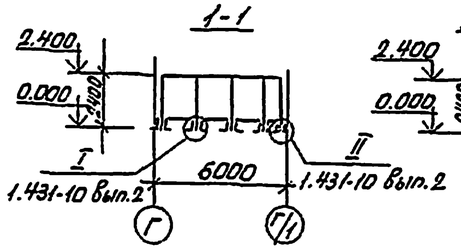

2-2

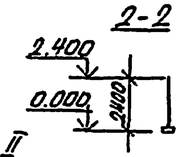

Ведомость элементов									
Марка	Сечение			Опорные усилия			Группа констр.	Марка металла	Примечание
	Эскиз	Поз.	Состав	M_1 тс.м	N тс	Q тс			
	Фонари								
Ф1	1.464.2-17 вып.1 2,7×2,7 (шт.20)						4	С255	
	Ворота								
В1	1.435.9-25 вып.1 ВПС42×42А (шт.15)						4	С255	
В2	1.435.9-17 вып.1 ВР36×36Т (шт.1)						4	С255	
	Щиты								
Щ1	1.431-10 вып.2 1,5×2,4 ЩПГ (шт.3)						4	С235	
Щ2	1.431-10 вып.2 1,0×2,4 ЩПГ (шт.1)						4	С235	
С1	1.431-10 вып.2 2,4 КГ (шт.8)						4	С235	

1. Монтаж перегородок выполнять по указаниям серии 1.431-10 вып.2.
2. Сетчатые перегородки окрасить масляной краской за 2 раза.

ГИП	Бетехтин		
Рук.бр.	Сидорова		
Гл.спец.	Питьев		
Рук.гр.	Пятков		
Ведущ.	Сартисон		

Привязан

Инв.№

503-1-97.91-КМ

Эксплуатационный филиал на 300 грузовых автомобилей с комплексом ЕО

Производственный корпус

Стадия	Лист	Листов
РП	17	

Схемы расположения зенитных фонарей, ворот, сетчатых перегородок

Новосибирское ордена предприятие ГИПРОАВТОТРАНС

Копировал Севастьянова Формат А2

Альбом 3

Ведомость рабочих чертежей основного комплекта ОВ.

Лист	Наименование	Примечание
1	Общие данные (начало)	
2	Общие данные (продолжение)	
3	Общие данные (продолжение)	
4	Общие данные (продолжение)	
5	Общие данные (продолжение)	
6	Общие данные (продолжение)	
7	Общие данные (продолжение)	
8	Общие данные (продолжение)	
9	Общие данные (продолжение)	
10	Общие данные (продолжение)	
11	Общие данные (продолжение)	
12	Общие данные (продолжение)	
13	Общие данные (окончание)	
14	Отопление. Теплоснабжение. План на отм. 0,000.	
15	Вентиляция. План на отм. 0,000.	
16	Схема системы отопления	
17	Схема системы теплоснабжения установок	
	П1...П14. Узлы 1...5; 7...15.	
18	Схема системы теплоснабжения установок	
	У1...У30. Узлы 1...7	
19	Узлы 8...15.	
20	Схемы систем П1...П5; П7...П9	
21	Схемы систем П10...П14; П6; У1...У30; В1...В4	
22	Схемы систем В5...В23	
23	Схемы систем В24...В32; ВЕ1...ВЕ31	
24	Установки систем П1...П5; В2, В3; В9; В11; В20; В22	
25	Установки систем П7...П12	
26	Установки систем П13; П14; П6; В13; В14; В31	
27	Установки систем В1; В4; В6...В8; В10; В12; В16...В19;	
	В21; В23...В28; В32 на кровле	
28	Спецификация отопительно-вентиляционных	
	установок П1...П5	
29	Спецификация отопительно-вентиляционных	
	установок П7...П9 (начало)	
30	Спецификация отопительно-вентиляционных	
	установок П9 (окончание), П14 (начало)	
31	Спецификация отопительно-вентиляционных	
	установок П14 (окончание), П6, В2, В3, В9, В13, В20	

Ведомость ссылочных и прилагаемых документов

Обозначение	Наименование	Примечание
	Ссылочные документы	
Серия 5.904-12 вып. 1-1;	Приточные вентиляционные	
1-2; 1-3; 1-15; 1-16; 1-17;	камеры производительностью	
1-28; 1-29; 1-30; 1-35	от 3,5 до 125 тыс м³/ч.	
Серия 4.904-69	Детали крепления санитарно-техни-	
	ческих приборов и трубопроводов	
Серия 5.903-1	Узлы обвязки регулирующих кла-	
	панов на трубопроводах теплоснабже-	
	ния калориферных установок	
Серия 5.903-2 вып. 0,1	Воздухосборники для систем	
	отопления и теплоснабжения	
	вентиляционных установок	
Серия 5.904-49 вып. 0-1	Заслонки воздушные унифицирован-	
	ные различного назначения	
Серия 3.904-18 вып. 0-1	Клапаны и заслонки для вентиля-	
	ционных систем взрывоопасных	
	производств	
Серия 4.904-37	Местные отсосы при ручной	
	электросварке	
Серия 5.904-45	Узлы прохода вентиляционных шахт	
	через покрытия зданий. Узлы прохо-	
	да общего назначения.	
Серия 3.900-9 вып. 0,3,4	Опорные конструкции и средства креп-	
	ления стальных трубопроводов внутрен-	
	них санитарно-технических систем	
Серия 5.904-51 вып. 1	Зонты и дефлекторы вентиля-	
	ционных систем.	
Серия 1.494-25	Подставки под калориферы.	
Серия 1.494-36	Шахты дымоудаления производствен-	
вып. 1,2,3	ных зданий промышленных предприятий.	
Серия 1.494-10	Решетки щелевые регулирующие.	
	Тип Р.	
Серия 1.494-38	Воздухораспределители эжекцион-	
вып. 0,1	ные панельные штампованные	
	тип ВЭПш.	
Серия 5.904-38	Гибкие вставки к центробежным	
	вентиляторам	
Серия 5.904-4	Двери и люки для вентиляцион-	

Обозначение	Наименование	Примечание
	ных камер.	
Серия 5.904-1 вып. 0,1	Детали крепления воздуховодов.	
Серия 1.494-21	Крепление решеток воздухопри-	
	точных типа „РР" щелевых	
	регулирующих типа „Р" к возду-	
	ховодам и строительным	
	конструкциям.	
Серия 7.903.9-2	Тепловая изоляция трубопрово-	
вып. 1,2	дов с положительными	
	температурами.	
Серия 1.494-2	Воздушно-тепловые завесы для	
вып. 11,12	ворот промышленных зданий	
Серия 1.494-27 вып 3	Воздухоприемные устройства с	
	подвесными утепленными клапанами	
Серия 1.494-35 вып. 0,2	Эжекторы низкого давления	
	производительностью 1...12 тыс м³/ч.	
Серия 5.904-29	Установка эжекторов низкого	
	давления. Рабочие чертежи.	
Серия 1.494-39	Дроссель-клапаны с ручным	
	управлением круглого и	
	прямоугольного сечений.	
Сборник 50	Приборы для измерения и	
	регулирования давления,	
	разряжения и расхода. Установка	
	закладных конструкций на	
	технологическом оборудовании и	
	трубопроводах. Узлы и детали.	
	Прилагаемые документы	
503-1-97.91-ОВ.СО	Спецификация оборудования	Альбом 6
503-1-97.91-ОВ.ВМ	Ведомость потребности	
	в материалах.	Альбом 7

Типовой проект разработан в соответствии с действующими нормами и правилами и предусматривает мероприятия, обеспечивающие пожарную, взрывную и взрывопожарную безопасность при эксплуатации здания.

Главный инженер проекта Бетехтин

Инв. № подл. | Подпись и дата | Взам. инв. №

Привязан

Инв. №

ГИП	Бетехтин	
Нач. отд.	Сидорова	
Зав. сект.	Бульба	
Вед. инж.	Ус	
Вед. инж.	Павлова	
Н. контр.	Ус	

503-1-97.91-ОВ

Эксплуатационный филиал на 300 грузовых автомобилей с комплексом ЕО.

Производственный корпус

Стадия	Лист	Листов
РП	1	31

Общие данные (начало)

Новосибирское проектное предприятие ГИПРОАВТОТРАНС

Копировал Формат А2

Альбом 3

Общие указания.

Основные показатели по чертежам отопления и вентиляции

Наименование здания (сооружение), помещения	Объем, м³	Периоды года при $t_н$, °С	Расход тепла, Вт (ккал/ч). На отопление	На вентиляцию*	На горячее водоснабжение	Общий	Расход холода, Вт (ккал/ч)	Установлен. мощн. эл. двигат. кВт
Производственный корпус	25845	-20	249805 (215350)	3381520 (2915105)	13920 (12000)	3645245 (3142455)	—	353.55
			313780	4790165	13920	5117865		
	25845	-30	(270600)	(4129450)	(12000)	(4411950)	—	458.55
			379620	5923255	13920	6316795		
	25935	-40	(327260)	(5106255)	(12000)	(5445515)	—	458.55

* В том числе на воздушно-тепловые завесы при $t_н$ = -20°С – 2393380 Вт (2063260 ккал/ч; при $t_н$ = -30°С – 3527200 Вт (3040690 ккал/ч); при $t_н$ = -40°С – 4385445 Вт (3780555 ккал/ч)

Проект отопления и вентиляции разработан для районов с расчетной температурой наружного воздуха минус 20°С; минус 30°С и минус 40°С в соответствии с ОНТП-01-90 прил.6 ВСН-01-89, СНиП 2.04.05-86. Внутренние температуры в помещениях приняты по ГОСТ 12.1.005-88 и СНиП 2.09.04-87.

Теплоснабжение от наружных тепловых сетей через центральный тепловой пункт.

Теплоносителем для систем отопления и теплоснабжения отопительно-вентиляционных установок принята перегретая вода с температурой 150°С (Т1) ÷ 70°С (Т2)

Температура воды на горячее водоснабжение плюс 60°. Приготовление горячей воды осуществляется в водоводяных подогревателях, подключенных по параллельной схеме и установленных в центральном тепловом пункте, расположенном в переходе между административно-бытовым зданием с КПП и производственным корпусом.

Потери напора в системе отопления составляют:

$T_н$ = -20°С – 79875 Па (7987,5 кГс/м²);

$T_н$ = -30°С – 111849 Па (11184,9 кГс/м²);

$T_н$ = -40°С – 91121 Па (9112,1 кГс/м²);

в системе теплоснабжения установок П1... П15 и У1... У30 150000 Па (15000 кГс/м²).

Транзитные подающие трубопроводы систем теплоснабжения калориферов диаметром до 50 мм изолируются ровингом (жгутом) из стеклянных комплексных нитей толщиной 30 мм, диаметром 50 и более – шнуром из минеральной ваты в оплетке из нити стеклянной толщиной 50 мм.

Покровный слой – стеклопластик рулонный РСТ.

Перед изоляцией на трубопроводы наносится антикоррозийное покрытие масляно-битумное в два слоя по грунту ГФ-021 в один слой.

Неизолированные трубопроводы окрашиваются краской БТ-177 по грунту лаком БТ-577.

Воздуховоды систем вентиляции выполняются металлическими, толщиной стали согласно СНиП 2.04.05-86.

Транзитные воздуховоды, проходящие через помещения категории „В" покрываются огнезащитным вспучивающимся покрытием ВПМ-2 толщиной 4 мм.

Остальные воздуховоды окрашиваются краской ПФ-170.

Монтаж и приемку систем отопления и вентиляции вести в соответствии со СНиП 3.05.01-85.

План-схема

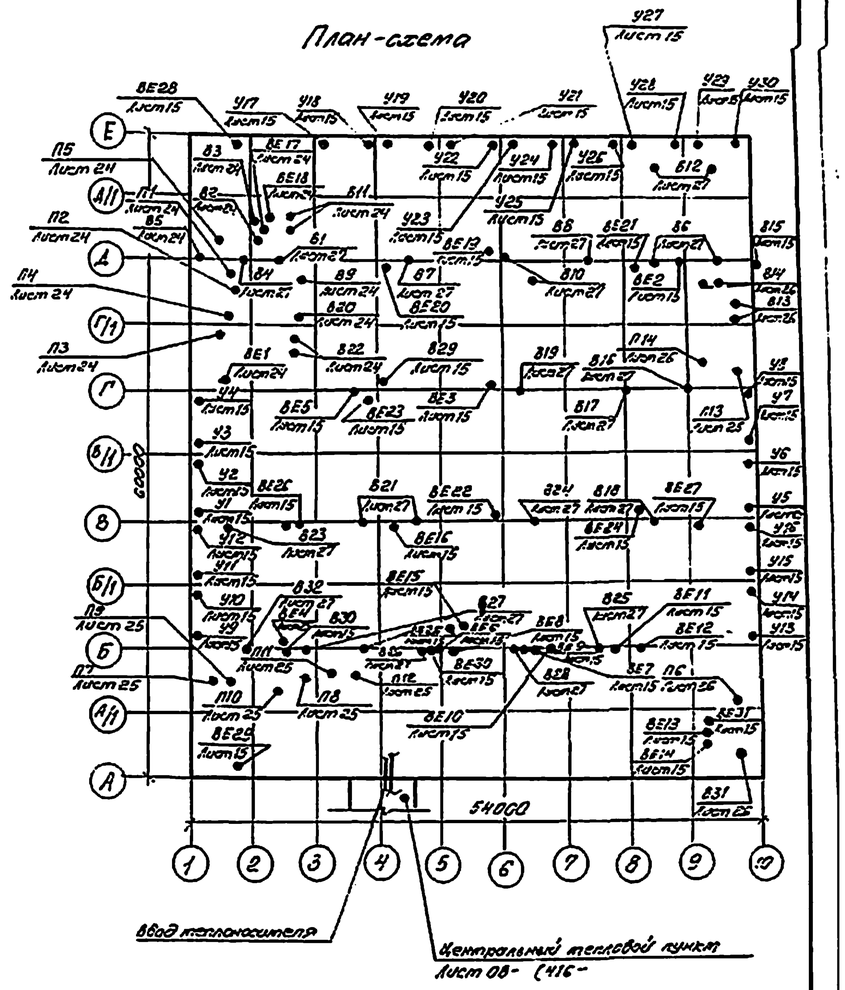

ГИП	Бекехтин		503-1-97.91	08
Нач.отд.	Сидорова		Эксплуатационный филиал на 300 грузовых автомобилей с комплексом ЕО	
Зав.сект.	Бульба			
Вед.инж.	УС		Производственный корпус	Стадия: РП; Лист: 2; Листов:
Вед.инж.	Павлова		Общие данные (продолжение)	Новосибирское ордена предприятие „Гипроавтотранс"

Привязан

Инв. №

Копировал

Формат А2

Характеристика отопительно-вентиляционных систем

Обозначение системы	Кол. систем	Наименование обслуживаемого помещения (технологического оборудования)	Тип установки, агрегата	Вентилятор: Тип, испол. взрывозащите	№	Схема испол.	положение	L, м³/ч	P, Па (кгс/м²)	n, об/мин	Электродвигатель: Тип, исполнение по взрывозащите	N, кВт	n, об/мин	Воздухонагреватель: Тип	№	Кол.	Т-ра нагрева, °С от	до	Расход тепла, Вт/ккал/час	ΔP, Па (кгс/м²)	Фильтр: Тип	№	Кол	ΔP, Па (кгс/м²)	Примечание
П1	1	Участок ЕТО и ТР																							
		Венткамера	Е6.3110-26	В-Ц4-75	6,3	1	Лев°	8340	610	1455	4А132М4	11	1455	КСк-3-02	10	1	-20	+26,2	128725	104,1	—	—	—	—	
									(61)										(110970)	(10,41)					
														КСк-4-02	10	1	-30	+27,3	159650	12,47	—	—	—	—	
																			(137630)	(1,247)					
														КСк-4-02	10	1	-40	+28,2	190020	12,47	—	—	—	—	
																			(163810)	(1,247)					
П2	1	Участок ЕТО и ТР,	Е8110-18	В-Ц4-75	8	1	Пр0°	12310	550	700	4А132S8	4	700	КСк-3-02	10	1	-20	+16	148050	22,61	—	—	—	—	
		комната мастера							(55)										(127630)	(2,261)					
														КСк-3-02	10	1	-30	+16	189175	22,61	—	—	—	—	
																			(163085)	(2,261)					
														КСк-4-02	10	1	-40	+16	230300	25,67	—	—	—	—	
																			(198535)	(2,567)					
П3	1	Участок ТО-1 и																							
		диагностики	Е5.095-2	В-Ц4-75	5	1	Лев°	5000	580	1400	4А80В4	1,5	1400	КСк-3-02	10	1	-20	+31,7	86365	40,6	—	—	—	—	
									(58)										(74450)	(4,06)					
														КСк-3-02	10	1	-30	+32,6	104905	40,6	—	—	—	—	
																			(90435)	(4,06)					
														КСк-4-02	10	1	-40	+33,5	122775	51,9	—	—	—	—	
																			(105840)	(5,19					
П4	1	Участок ТО-1 и	Е6.3.090-26	В-Ц4-75	6,3	1	Лев°	10040	600	1420	4А100L4	4	1420	КСк-3-02	10	1	-20	+16	120750	16,79	—	—	—	—	
		диагностики							(60)										(104095)	(16,79)					
														КСк-3-02	10	1	-30	+16	154290	16,79	—	—	—	—	
																			(133010)	(16,79)					
														КСк-4-02	10	1	-40	+16	187835	19,46	—	—	—	—	
																			(161925)	(19,46)					
П5	1	Участок ремонта																							
		топливной аппарату-																							
		ры и шиномонтаж-							600										139315	208					
		ный участок	Е6.3.090-26	В-Ц4-75	6,3	1	10°	11165	(60)	1420	4А100L4	4	1420	КСк-3-02	10	1	-20	+17,3	(120100)	(1,98)	—	—	—	—	
																			176430	208					
														КСк-3-02	10	1	-30	+17,3	(152095)	(1,98)	—	—	—	—	
																			214290	165,7					
														КСк-4-02	10	1	-40	+17,45	(184730)	(15,67)	—	—	—	—	

Вентиляторы подобраны на производительность с коэффициентом 1,1 – на подсос воздуха

ГИП	Бетехтин		503-1-97.91-ОВ
Нач. отд.	Сидорова		
Зав. сект.	Бубьба		Эксплуатационный филиал на 300 грузовых автомобилей с комплексом ЕО
Вед. инж.	Ус		
Вед. инж.	Павлова		Производственный корпус

Стадия	Лист	Листов
РП	3	

Общие данные (продолжение)

Новосибирское проектное предприятие ГИПРОАВТОТРАНС

Привязан

Инв. №

Копировал

Формат А2

Инв. № подл. | Подп. и дата | Взам. инв. №

Альбом 3

продолжение

Обозначение системы	Кол. систем	Наименование обслуживаемого помещения (технологического оборудования)	Тип установки, агрегата	Вентилятор: Тип, исполн. взрывозащите	№	Схема исполнен.	положение	L, м³/ч	P, Па (кгс/м²)	n, об/мин	Электродвигатель: Тип, исполнение по взрывозащите	N, кВт	n, об/мин	Воздухонагреватель: Тип	№	Кол	Т-ра нагрева, °С от	до	Расход тепла, Вт/ккал/час	ΔP, Па (кгс/м²)	Фильтр: Тип	№	Кол.	ΔP, Па (кгс/м²)	Примечание
П6	1	Очистные сооружения,	Е6.3.110-1	В-Ц4-75	6.3	1	Пр0	8360	600	950	4А112МА6	3	950	КСк3-02	10	1	-20	+18,6	107805	104,1	—	—	—	—	
		вентканера							(60)										(92935)	(10,41)					
														КСк3-02	10	1	-30	+19,4	137970	104,1	—	—	—	—	
																			(118940)	(10,41)					
														КСк3-02	10	1	-40	+19,12	165115	104,1	—	—	—	—	
																			(142345)	(10,41)					
П7	1	Участок мойки,																							
		вентканера	—	В-Ц4-70	5	1	Пр0	6740	700	1430	В 100S4	3	1430	КСк4-02	10	1	-20	+38,5	131725	86,4	—	—	—	—	
				Ц1-01					(70)		2Exd II AT3								(113555)	(8,64)					
														КСк3-02	10	2	-30	+40,6	158975	19,6	—	—	—	—	
																			(137045)	(1,96)					
														КСк3-02	10	2	-40	+42,7	186215	19,6	—	—	—	—	
																			(160530)	(1,96)					
П8	1	Участок																							
		мойки	—	В-Ц4-70	6,3	1	Пр0	11070	800	1440	В112М4	5,5	1440	КСк3-02	10	1	-20	+16	133140	187,6	—	—	—	—	
				Ц1-01					(80)		2Exd II AT3								(114775)	(18,76)					
														КСк3-02	10	1	-30	+16	170120	187,6	—	—	—	—	
																			(146655)	(18,76)					
														КСк4-02	10	1	-40	+16	207105	3,97	—	—	—	—	
																			(178535)	(0,397)					
П9	1	Участок мойки	—	В-Ц4-70	6,3	1	Пр0	8960	530	950	В100L6	2,2	950	КСк3-02	10	1	-20	+16	107760	20,6	—	—	—	—	работает
				Ц1-01					(53)		2Exd II AT3								(92900)	(2,06)					только в ре-
														КСк3-02	10	1	-30	+16	137695	20,6	—	—	—	—	жиме туалет-
																			(118705)	(2,06)					ной мойки
														КСк3-02	10	1	-40	+16	167630	20,6	—	—	—	—	
																			(144505)	(2,06)					
П10	1	Компрессорная	—	В-Ц4-70	3,15	1	Пр0	950	360	1370	В63В4	0,37	1370	КСк3-02	6	1	-20	+12	10155	8,07	—	—	—	—	
				Ц1-01					(36)		2Exd II AT3								(8755)	(0,807)					
														КСк3-02	6	1	-30	+12	13330	8,07	—	—	—	—	
																			(11490)	(0,807)					
														КСк3-02	6	1	-40	+12	16505	8,07	—	—	—	—	
																			(14230)	(0,807)					
П11; П12	2	Участок мойки	Е10.100-1	В-Ц4-75	10	1	Пр0	19710	650	730	4А160S8	7,5	730	КСк3-02	12	1	-20	+16	237050	52,1	—	—	—	—	работает
									(65)										(204355)	(5,21)					в режимах
														КСк3-02	12	1	-30	+16	302895	52,1	—	—	—	—	туалетной
																			(261120)	(5,21)					мойки и сани-
														КСк3-02	12	1	-40	+16	368745	52,1	—	—	—	—	тарной обработ-
																			(317885)	(5,21)					ки транспорта

Вентиляторы подобраны на производительность с коэффициентом 1,1 - на подсос воздуха.

ГИП	Ветехтин	
Нач.отд.	Сидорова	
Зав.сект.	Бульба	
Вед.инж.	Ус	
Вед.инж.	Павлова	

Привязан

Инв. №

503-1-97.91 - ОВ

Эксплуатационный филиал на 300 грузовых автомобилей с комплексом ЕО

Производственный корпус

Стадия	Лист	Листов
РП	4	

Общие данные (продолжение)

Новосибирское арендное предприятие ГИПРОАВТОТРАНС

Копировал

Формат А2

Альбом 3

Продолжение

Обозначение системы	Кол. систем	Наименование обслуживаемого помещения (технологического оборудования)	Тип установки агрегата	Вентилятор: тип, исполн. взрывозащите	Вентилятор: №	Вентилятор: Схема исполнения	Вентилятор: положение	Вентилятор: L, м³/ч	Вентилятор: P, Па (кгс/м²)	Вентилятор: n, об/мин.	Электродвигатель: тип, исполнение по взрывозащите	Электродвигатель: N, кВт	Электродвигатель: n об/мин	Воздухонагреватель: Тип	Воздухонагреватель: №	Воздухонагреватель: Кол.	Воздухонагреватель: Т-ра нагрева °С от	Воздухонагреватель: Т-ра нагрева °С до	Воздухонагреватель: Расход тепла, Вт (ккал/час)	Воздухонагреватель: ΔP, Па (кгс/м²)	Фильтр: Тип	Фильтр: №	Фильтр: Кол.	Фильтр: ΔP, Па (кгс/м²)	Примечание
П13	1	Пост контроля газовой системы питания автомобилей		В-Ц14-70 №1-01	2,5	1	Пр0	700	210 (21)	1370	ВБ3АН 2ExdIIAT3	0,25	1370	КСк3-02	6	1	-20	+37,9	13445 (11595)	20,3 (12,2)	—	—	—	—	
														КСк3-02	6	1	-30	+41,6	16745 (14435)	11 (11,1)	—	—	—	—	
														КСк3-02	6	1	-40	+45	19880 (17135)	5,4 (10,5)	—	—	—	—	
П14	1	Участок ремонта электрооборудования																								
		Венткамера, тамбур-шлюз		В Ц14-70 №1-01	4	1	Пр0	3620	350 (35)	1385	В80АН 2ExdIIAT3	1,1	1385	КСк3-02	6	1	-20	+17,3	51340 (44260)	53 (53)	—	—	—	—	
														КСк3-02	6	1	-30	+17,3	66105 (56425)	53 (53)	—	—	—	—	
														КСк3-02	6	1	-40	+17,2	78770 (67905)	53 (53)	—	—	—	—	
У1...У8	8	Участок ТО-1 и диагностики	Е6,3,105-2	В Ц14-75	6,3	1	Пр180°	15475	1100 (1110)	1455	4А132S4	7,5	1455	КВБ	8Б	2	+16	+38,4	115805 (99835)	14,92 (14,92)	—	—	—	—	Для $t_н$=-20°С
			Е6,3,110-2Б	В Ц14-75	6,3	1	Пр180°	17800	1000 (1100)	1460	4А132М4	11	1460	КВБ	8Б	4	+16	+44,7	170670 (147130)	184,7 (18,47)	—	—	—	—	Для $t_н$=-30°С
			Е6,3,110-2Б	В Ц14-75	6,3	1	Пр180°	18200	850 (85)	1460	4А132М4	11	1460	КВБ	8Б	4	+16	+50,9	212200 (182930)	191,1 (19,1)	—	—	—	—	Для $t_н$=-40°С

Вентиляторы подобраны на производительность с коэффициентом 1,1- на подсос воздуха

Инв.№ подл. | Подпись и дата | Взам.инв.№

ГИП	Бетехтин		503-1-97.91-08
Нач.отд.	Сидорова		Эксплуатационный филиал на 300 грузовых автомобилей с комплексом ЕО
Зав.сект.	Булыга		Производственный корпус
Ведущ.	Ус		Стадия: РП; Лист: 5; Листов:
Ведущ.	Павлова		Общие данные (начало)
Привязан			Новосибирское проектное предприятие ГИПРОАВТОТРАНС
Инв.№			

Копировал Севастьянова Формат А2

Альбом 3

продолжение

Обозначение системы	Кол. систем	Наименование обслуживаемого помещения (технологического оборудования)	Тип установки, агрегата	Вентилятор: Тип, исполн. взрывозащите	№	Схема исполнен	положение	L, м³/ч	P, Па (кгс/м²)	n, об/мин	Электродвигатель: Тип, исполнение по взрывозащите	N, кВт	n, об/мин	Воздухонагреватель: Тип	№	Кол.	Т-ра нагрева, °С от	до	Расход тепла, Вт/ккал/час	ΔP, Па (кгс/м²)	Фильтр: Тип	№	Кол	ΔP, Па (кгс/м²)	Примечание
У9...У12	4	Участок мойки	Е6,3105-2	В-Ц4-75	6,3	1	Пр180°	15475	1100	1455	4А132S4	7,5	1455	КВБ	8Б	2	+16	+38,4	115805	149,2	—	—	—	—	для $t_н$=-20°С
							Л180°		(110)										(99835)	(14,92)					
			Е6,3110-2Б	В-Ц4-75	6,3	1	Пр180°	17800	1000	1460	4А132М4	11	1460	КВБ	8Б	4	+16	+44,7	170670	184,7	—	—	—	—	для $t_н$=-30°С
							Л180°		(100)										(147130)	(18,47)					
			Е6,3110-2Б	В-Ц4-75	6,3	1	Пр180°	18200	850	1460	4А132М4	11	1460	КВБ	8Б	4	+16	+50,9	212200	191,1	—	—	—	—	для $t_н$=-40°С
							Л180°		(85)										(182930)	(19,11)					
У13...У16	4	Участок мойки	Е6,3105-2	В-Ц4-75	6,3	1	Пр180°	15475	1100	1455	4А132S4	7,5	1455	КВБ	8Б	2	+16	+38,4	115805	149,2	—	—	—	—	для $t_н$=-20°С
							Л180		(110)										(99835)	(14,92)					
			Е6,3110-2Б	В-Ц4-75	6,3	1	Пр180°	17800	1000	1460	4А132М4	11	1460	КВБ	8Б	4	+16	+44,7	170670	184,7	—	—	—	—	для $t_н$=-30°С
							Л180°		(100)										(147130)	(18,47)					
			Е6,3110-2Б	В-Ц4-75	6,3	1	Пр180°	18200	850	1460	4А132М4	11	1460	КВБ	8Б	4	+16	+50,9	212200	191,1	—	—	—	—	для $t_н$=-40°С
							Л180°		(85)										(182930)	(19,11)					
У17...У28	12	Участок ЕТО и ТР	Е6,3105-2	В-Ц4-75	6,3	1	Пр180°	15475	1100	1455	4А132S4	7,5	1455	КВБ	8Б	2	+16	+38,4	115805	149,2	—	—	—	—	для $t_н$=-20°С
							Л180°		(110)										(99835)	(14,92)					
			Е6,3105-2Б	В-Ц4-75	6,3	1	Пр180°	17800	1000	1460	4А132М4	11	1460	КВБ	8Б	4	+16	+44,7	170670	184,7	—	—	—	—	для $t_н$=-30°С
							Л180°		(100)										(147130)	(18,47)					
			Е6,3105-2Б	В-Ц4-75	6,3	1	Пр180°	18200	850	1460	4А132М4	11	1460	КВБ	8Б	4	+16	+50,9	212200	191,1	—	—	—	—	для $t_н$=-40°С
							Л180°		(85)										(182930)	(19,11)					
У29;У30	2	Пост контроля газовой системы питания автомобилей	Е6,3105-2	В-Ц4-75	6,3	1	Пр180°	15475	1100	1455	4А132S4	7,5	1455	КВБ	8Б	2	+16	+38,4	115805	149,2	—	—	—	—	для $t_н$=-20°С
							Л180°		(110)										(99835)	(14,92)					
			Е6,3110-2Б	В-Ц4-75	6,3	1	Пр180°	17800	1000	1460	4А132М4	11	1460	КВБ	8Б	4	+16	44,7	170670	184,7	—	—	—	—	для $t_н$=-30°С
							Л180°		(100)										(147130)	(18,47)					
			Е6,3110-2Б	В-Ц4-75	6,3	1	Пр180°	18200	850	1460	4А132М4	11	1460	КВБ	8Б	4	+16	+50,9	212200	191,1	—	—	—	—	для $t_н$=-40°С
							Л180°		(85)										(182930)	(19,11)					
В1	1	Участок ремонта топливной аппаратуры		В-Ц4-70	4	1	Пр0°	2540	325	1370	В71А4	0,55	1370	—	—	—	—	—	—	—	—	—	—	—	
									(325)		2ExdIIAT3														
В2	1	Участок ремонта топливной аппаратуры	Е5103-1	В-Ц4-75	5	1	Л0°	4240	320	920	4А80А6	0,75	920	—	—	—	—	—	—	—	—	—	—	—	
									(32)																

Вентиляторы подобраны на производительность с коэффициентом 1,1 - на подсос воздуха

ГИП	Бетехтин		503-1-97.91 ОВ
Нач. отд.	Сидорова		Эксплуатационный филиал на 300 грузовых автомобилей с комплексом ЕО
Зав. сект.	Бульба		
Вед. инж.	Ус		Производственный корпус — Стадия: РП; Лист: 6; Листов:
Вед. инж.	Павлова		Общие данные (продолжение) — Новосибирское орденское предприятие ГИПРОАВТОТРАНС

Привязан

Инв. №

Копировал

Формат А2

Инв. № подл. | Подп. и дата | Взам. инв. №

Альбом 3

Продолжение

Обозначение системы	Кол. систем	Наименование обслуживаемого помещения (технологического оборудования)	Тип установки агрегата	Вентилятор: Тип, исполн. взрывозащите	Вентилятор: №	Вентилятор: Схема исполнен.	Вентилятор: положение	Вентилятор: L, м³/ч	Вентилятор: P, Па (кгс/м²)	Вентилятор: n, об/мин	Электродвигатель: Тип, исполнение по взрывозащите	Электродвигатель: N, кВт	Электродвигатель: n, об/мин	Воздухонагреватель: Тип	Воздухонагреватель: №	Воздухонагреватель: Кол.	Воздухонагреватель: Т-ра нагрева, °С от	Воздухонагреватель: Т-ра нагрева, °С до	Воздухонагреватель: Расход тепла, Вт/ккал/час	Воздухонагреватель: ΔP, Па (кгс/м²)	Фильт: Тип	Фильт: №	Фильт: Кол.	Фильт: ΔP, Па (кгс/м²)	Примечание
В3	1	Шиномонтажный участок	Е3,15105-1	8-Ц4-75	3,15	1	ЛО	1240	350 (35)	1400	4АА63А4	0,25	1400	—	—	—	—	—	—	—	—	—	—	—	
В4	1	Шиномонтажный участок		8-Ц4-75	4	1	ПрО	2795	320 (32)	1370	В71А4 2Exd II AT3	0,55	1370	—	—	—	—	—	—	—	—	—	—	—	
В5	1	Шиномонтажный участок		—	-	-	-	700	-	2860	4Ах80А2	1,5	2860	—	—	—	—	—	—	—	—	—	—	—	Агрегат ПА2-12М
В6	1	Участок ЕТО и ТР		8-Ц4-70	5	1	ПрО	6625	460 (46)	1400	В90L4 2Exd II AT3	2,2	1400	—	—	—	—	—	—	—	—	—	—	—	с резервным вентилятором
В7,В8	2	Участок ЕТО и ТР		8-Ц4-70	3,15	1	ПрО	1000	250 (25)	1370	В63А4 2Exd II AT3	0,25	1370												
В9	1	Участок ЕТО и ТР	6,3105-1	8-Ц4-70	6,3	1	ПрО	11770	450 (45)	950	В100L6 2Exd II AT3	2,2	950	—	—	—	—	—	—	—	—	—	—	—	
В10	1	Участок ЕТО и ТР		8-Ц4-70	5	1	ПрО	5440	580 (56)	1400	В90L4 2Exd II AT3	2,2	1400	—	—	—	—	—	—	—	—	—	—	—	Аварийная с резервом
В11	1	Участок ЕТО и ТР		8-Ц4-70	8	1	ЛО ПрО	14840	470 (47)	955	В112МВ6 2Exd II AT3	4	955	—	—	—	—	—	—	—	—	—	—	—	аварийная с резервом
В12	1	Пост контроля газовой системы питания автомобилей		8-Ц4-70	2,5	1	ПрО	700	190 (19)	1370	В63А4 2Exd II AT3	0,25	1370	—	—	—	—	—	—	—	—	—	—	—	С резервным вентилятором
В18	1	Пост контроля газовой системы питания автомобилей		8-Ц4-70	6,3	1	ЛО ПрО	8400	420 (42)	950	В100L6 2Exd II AT3	2,2	950	—	—	—	—	—	—	—	—	—	—	—	Аварийная с резервом
В14	1	Пост контроля газовой системы питания автомобилей		8-Ц4-70	8	1	ЛО ПрО	17800	380 (38)	955	В112МВ6 2Exd II AT3	4	955	—	—	—	—	—	—	—	—	—	—	—	Аварийная с резервом
В15	1	Участок ремонта электрооборудования	Е3,15100-2В	8-Ц4-75	3,15	1	ПрЛО	2160	1200 (120)	2850	4А71В2	1,5	2850	—	—	—	—	—	—	—	—	—	—	—	
В16	1	Участок ремонта электрооборудования	Е3,15100-1	8Ц4-75	3,15	1	ПрО	900	300 (30)	1400	4АА56В4	0,16	1400	—	—	—	—	—	—	—	—	—	—	—	

Вентиляторы подобраны на производительность с коэффициентом 1,1 - на подсос воздуха

ГИП	Бетехтин	[signature]	503-1-97.91-08
Нач. отд.	Сидорова	[signature]	Эксплуатационный филиал на 300 грузовых автомобилей с комплексом ЕО
Зав. сек.	Бульба	[signature]	
Ведущ.	Ус	[signature]	Производственный корпус — Стадия: РП; Лист: 7; Листов:
Ведущ.	Павлова	[signature]	Общие данные (продолжение) — Новосибирское арендное предприятие ГИПРОАВТОТРАНС

Привязан

Инв. №

Инв. № подл. | Подпись и дата | Взам. инв. №

Копировал Севастьянова Формат А2

Продолжение

Обозначение системы	Кол. систем	Наименование обслуживаемого помещения (технологического оборудования)	Тип установки, стратегата	Вентилятор: Тип, исполн. взрывозащите	№	Схема исполнен.	Положение	L, м³/ч	P, Па (кгс/м²)	n, об/мин	Электродвигатель: Тип, исполнение по взрывозащите	N, кВт	n, об/мин	Воздухонагреватель: Тип	№	Кол.	Т-ра нагрева, °С от	до	Расход тепла, Вт (ккал/ч)	ΔP, Па (кгс/м²)	Фильтр: Тип	№	Кол.	ΔP, Па (кгс/м²)	Примечание
В17	1	Склад масел	Е4.090-2Б	В-Ц4.75	4	1	Пр0°	1965	320	1400	4А71А4	0,55	1400	—	—	—	—	—	—	—	—	—	—	—	
									(32)																
В18	1	Участок ТО-1 и диагностики		В-Ц4.70	5	1	Пр0°	5000	470	1385	В80В4	1,5	1385	—	—	—	—	—	—	—	—	—	—	—	с резервным вентилятором
									(47)		2Exd II AT3														
В19	1	Участок ТО-1 и диагностики		В-Ц4.70	4	1	Пр0°	3000	230	1370	В71А4	0,55	1370	—	—	—	—	—	—	—	—	—	—	—	
									(23)		2Exd II AT3														
В20	1	Участок ТО-1 и диагностики		В-Ц4.70	6,3	1	Пр0°	7660	330	930	В90L6	1,5	930	—	—	—	—	—	—	—	—	—	—	—	
									(33)		2Exd II AT3														
В21	1	Участок ТО-1 и диагностики		В-Ц4.70	3,15	1	Пр0°	820	250	1370	В63А4	0,25	1370	—	—	—	—	—	—	—	—	—	—	—	аварийная с резервом
									(25)		2Exd II AT3														
В22	1	Участок ТО-1 и диагностики		В-Ц4.70	8	1	Л0°	10220	410	700	В112М8	3	700	—	—	—	—	—	—	—	—	—	—	—	аварийная с резервом
							Пр0°		(41)		2Exd II AT3														
В23	1	Участок мойки		В-Ц4.70	5	1	Пр0°	5660	400	1385	В80В4	1,5	1385	—	—	—	—	—	—	—	—	—	—	—	с резервным вентилятором
									(40)		2Exd II AT3														
В24	1	Участок мойки		В-Ц4.70	6,3	1	Пр0°	9640	400	950	В100L6	2,2	950	—	—	—	—	—	—	—	—	—	—	—	
									(40)		2Exd II AT3														
В25	1	Участок мойки		В-Ц4.70	8	1	Пр0°	18240	500	960	В132S6	5,5	960	—	—	—	—	—	—	—	—	—	—	—	работает в режиме СОП и туалетной мойки
									(50)		2Exd II AT3														
В26																									
В27*	2	Участок мойки		В-Ц4.70	6,3	1	Пр0°	10590	400	950	В100L6	2,2	950	—	—	—	—	—	—	—	—	—	—	—	То же
									(40)		2Exd II AT3														
В28	1	Участок мойки		В-Ц4.70	6,3	1	Пр0°	8960	300	930	В90L6	1,5	930	—	—	—	—	—	—	—	—	—	—	—	работает в режиме туалетной мойки
									(30)		2Exd II AT3														
В29	1	ИРК		—	—	—	—	700	—	2860	4АХ80А2	1,5	2860	—	—	—	—	—	—	—	—	—	—	—	ПА2-12м
В30	1	Участок ОГМ		—	—	—	—	700	—	2860	4АХ80А2	1,5	2860	—	—	—	—	—	—	—	—	—	—	—	ПА2-12м
В31	1	Очистные сооружения	Е6.3100-1	В-Ц4.75	6,3	1	Пр0°	7660	400	935	4А90L6	1,5	935	—	—	—	—	—	—	—	—	—	—	—	
									(40)																
В32	1	Компрессорная	Е3.15100-1	В-Ц4.75	3,15	1	Пр0°	950	300 (30)	1400	4АА56В4	0,18	1400	—	—	—	—	—	—	—	—	—	—	—	

* система с резервным вентилятором на случай аварии в режиме углубленной мойки

Вентиляторы подобраны на производительность с коэффициентом 1,1 - на подсос воздуха

ГИП	Бетехтин		503-1-ЭТ.91-ОВ
Нач.отд.	Сидорова		Эксплуатационный филиал на 300 грузовых автомобилей с комплексом ЕС
Зав.сект.	Бульбо		
Вед.инж.	Ус		Производственный корпус
Вед.инж.	Павлова		Стадия: РП; Лист: 8; Листов:
			Общие данные (продолжение)
			Новосибирское арендное предприятие ГИПРОАВТОТРАНС

Привязан

Инв №

Инв.№ подл. | Подп. и дата | Взам.инв.№

Копировал [signature] Формат А2

Альбом 3

Обозначение системы	Кол. систем.	Наименование обслуживаемого помещения (технологического оборудования)	Тип установки	Вентилятор: Тип, исполнение, взрывозащита	№	Схема исполнения	Схема положения	L, м3/ч	P, па (кгс/м2)	n, об/мин	Электродвигатель: Тип, исполнение по взрывозащите	N, кВт	n, об/мин	Воздухонагреватель: Тип	№	Кол.	Т-ра нагрева, °С от	Т-ра нагрева, °С до	Расход тепла, (ккал/ч)	ΔP, па (кгс/м2)	Фильтр: Тип	№	Кол.	ΔP, (кгс/м2)	Примечание
ВЕ1	1	Склад шин	Д315.	00.000	–	–	–	325	–	–	–	–	–	–	–	–	–	–	–	–	–	–	–	–	–
ВЕ2	1	Инвентарная	Д315.	00.000	–	–	–	30	–	–	–	–	–	–	–	–	–	–	–	–	–	–	–	–	–
ВЕ3	1	ИРК и промкладовая	Д315.	00.000.02	–	–	–	865	–	–	–	–	–	–	–	–	–	–	–	–	–	–	–	–	–
ВЕ4	1	Кладовая	Д315.	00.000	–	–	–	40	–	–	–	–	–	–	–	–	–	–	–	–	–	–	–	–	–
ВЕ5	1	Уборные	Д315.	00.000	–	–	–	100	–	–	–	–	–	–	–	–	–	–	–	–	–	–	–	–	–
ВЕ6	1	Кладовая запчастей	Д315.	00.000	–	–	–	475	–	–	–	–	–	–	–	–	–	–	–	–	–	–	–	–	–
ВЕ7	1	Операторская	Д315.	00.000	–	–	–	150	–	–	–	–	–	–	–	–	–	–	–	–	–	–	–	–	–
ВЕ8	1	Фильтровальная (приемный резервуар)	Д315.	00.000	–	–	–	30	–	–	–	–	–	–	–	–	–	–	–	–	–	–	–	–	–
ВЕ9	1	Фильтровальная (флотатор)	Д315.	00.000	–	–	–	15	–	–	–	–	–	–	–	–	–	–	–	–	–	–	–	–	–
ВЕ10	1	Фильтровальная (флотатор)	Д315.	00.000	–	–	–	15	–	–	–	–	–	–	–	–	–	–	–	–	–	–	–	–	–
ВЕ11	1	Фильтровальная (флотатор)	Д315.	00.000	–	–	–	15	–	–	–	–	–	–	–	–	–	–	–	–	–	–	–	–	–
ВЕ12	1	Фильтровальная (флотатор)	Д315.	00.000	–	–	–	15	–	–	–	–	–	–	–	–	–	–	–	–	–	–	–	–	–
ВЕ13	1	Кладовая материалов	Д315.	00.000	–	–	–	80	–	–	–	–	–	–	–	–	–	–	–	–	–	–	–	–	–
ВЕ14	1	Электрощитовая	Д315.	00.000	–	–	–	50	–	–	–	–	–	–	–	–	–	–	–	–	–	–	–	–	–
ВЕ15	1	Участок мойки	Д315.	00.000	–	–	–	30	–	–	–	–	–	–	–	–	–	–	–	–	–	–	–	–	–
ВЕ16	1	Участок мойки	Д315.	00.000	–	–	–	30	–	–	–	–	–	–	–	–	–	–	–	–	–	–	–	–	–
ВЕ17	1	Венткамера в осях 2/Д	Д315.	00.000	–	–	–	150	–	–	–	–	–	–	–	–	–	–	–	–	–	–	–	–	–
ВЕ18	1	Венткамера в осях 9/1	Д315.	00.000	–	–	–	500	–	–	–	–	–	–	–	–	–	–	–	–	–	–	–	–	–
ВЕ19	1	Участок ЕТО и ТР	ШД.	0000-06	–	–	–	–	–	–	–	–	–	–	–	–	–	–	–	–	–	–	–	–	Для дымоудаления
ВЕ20	ВЕ21	2 Участок ЕТО и ТР	ШД.	0000-07	–	–	–	–	–	–	–	–	–	–	–	–	–	–	–	–	–	–	–	–	То же
ВЕ22	1	Участок ТО и диагностики	ШД.	0000-06	–	–	–	–	–	–	–	–	–	–	–	–	–	–	–	–	–	–	–	–	— " —
ВЕ23	ВЕ24	2 Участок ТО и диагностики	ШД.	0000-07	–	–	–	–	–	–	–	–	–	–	–	–	–	–	–	–	–	–	–	–	— " —
ВЕ25	1	Участок мойки автомобилей	ШД.	0000-06	–	–	–	–	–	–	–	–	–	–	–	–	–	–	–	–	–	–	–	–	— " —
ВЕ26	ВЕ27	2 Участок мойки автомобилей	ШД.	0000-07	–	–	–	–	–	–	–	–	–	–	–	–	–	–	–	–	–	–	–	–	— " —
ВЕ28	1	КТП-2	Д710.	00.000	–	–	–	2850	–	–	–	–	–	–	–	–	–	–	–	–	–	–	–	–	–
ВЕ29	1	КТП-1	Д710.	00.000	–	–	–	2850	–	–	–	–	–	–	–	–	–	–	–	–	–	–	–	–	–
ВЕ30	1	Пульт управления	Д315.	00.000	–	–	–	160	–	–	–	–	–	–	–	–	–	–	–	–	–	–	–	–	–
ВЕ31	1	Венткамера в осях 10/Д	Д315.	00.000	–	–	–	280	–	–	–	–	–	–	–	–	–	–	–	–	–	–	–	–	–

Инв.№ подл. | Подпись и дата | Взам.инв.№

ГИП	Богатин		503-1-97.91-08
Нач.отд.	Сидорова		Эксплуатационный филиал на 300 грузовых автомашин с комплексом ЕО
Зав.сек.	Быкова		Производственный корпус — Стадия: РП; Лист: 9; Листов:
Н.контр.	Ус		Общие данные (продолжение) — Новосибирское отделение ГИПРОАВТОТРАНС
Н.контр.	Павлова		

Привязан

Инв.№

Копировал Севастьянова Формат А2

Альбом 3

Расчет воздухообменов по вредностям

Наименование помещения	Источник выделения вредностей	Вредные вещества	Данные для определения количества вредных веществ: Кол-во выездов в час	Удельный выброс q г/км	Условный пробег одного автомобиля L, км	Коэффициент учитывающий влияние скорости движения Кс	Количество вредных веществ выделяющихся в помещении г/ч: По формуле	Прорыв от шланговых отсосов	По технологическ. данным	Всего	Концентрация в уходящем воздухе, $C_{ух}$ мг/м³	Концентрация в приточном воздухе, $C_п$ мг/м³	Воздухообмен: Формула для расчета $L = \frac{Z \cdot 10^3}{C_{ух} - C_п}$	Объем воздуха м³/ч	Примечания
Участок мойки автомобилей (режим углубленной мойки)	Автомобиль ЗИЛ-4310 Автомобиль КамАз-5511	Окись углерода	6	125	0,16	1,4	168	—	—	168	20	6	$\frac{168 \cdot 10^3}{20-6}$	12000	Воздухообмен принят в объеме 15300 м³/ч из условия растворения окиси углерода до ПДК
			6	34,2			45,96	—	—	45,96			$\frac{45,96 \cdot 10^3}{20-6}$	3283	
		Окислы азота		6,5		1,0	6,24	—	—	6,24	5	1,5	$\frac{6,24 \cdot 10^3}{5-1,5}$	1783	
				7,7			7,39	—	—	7,39			$\frac{7,39 \cdot 10^3}{5-1,5}$	2111	
		Углеводороды		27,2		1,2	31,33	—	—	31,33	300	90	$\frac{31,33 \cdot 10^3}{300-90}$	149	
				11,2			12,9	—	—	12,9			$\frac{12,9 \cdot 10^3}{300-90}$	61	
Участок мойки автомобилей (режим туалетной мойки)	Автомобиль ЗИЛ-4310 Автомобиль КамАз-5511	Окись углерода	25	125	0,16	1,4	700	—	—	700	20	6	$\frac{700 \cdot 10^3}{20-6}$	50.000	Воздухообмен принят в объеме 63680 м³/ч из условия растворения окиси углерода до ПДК
			25	34,2			191,52	—	—	191,52			$\frac{191,52 \cdot 10^3}{20-6}$	13680	
		Окислы азота		6,5		1,0	26	—	—	26	5	1,5	$\frac{26 \cdot 10^3}{5-1,5}$	7429	
				7,7			30,8	—	—	30,8			$\frac{30,8 \cdot 10^3}{5-1,5}$	8800	
		Углеводороды		27,2		1,2	130,56	—	—	130,56	300	90	$\frac{130,56 \cdot 10^3}{300-90}$	622	
				11,2			53,76	—	—	53,76			$\frac{53,76 \cdot 10^3}{300-90}$	256	
Участок мойки автомобилей (режим санитарной обработки транспорта)	Автомобиль ЗИЛ-4310 Автомобиль КамАз-5511	Окись углерода	4	125	0,16	1,4	112	—	—	112	20	6	$\frac{112 \cdot 10^3}{20-6}$	8000	Воздухообмен принят в объеме десятикратного проветривания „грязной зоны" 54720 м³/ч
			4	34,2			30,64	—	—	30,64			$\frac{30,64 \cdot 10^3}{20-6}$	2189	
		Окислы азота		6,5		1,0	4,16	—	—	4,16	5	1,5	$\frac{4,16 \cdot 10^3}{5-1,5}$	1189	
				7,7			4,93	—	—	4,93			$\frac{4,93 \cdot 10^3}{5-1,5}$	1409	
		Углеводороды		27,2		1,2	20,89	—	—	20,89	300	90	$\frac{20,89 \cdot 10^3}{300-90}$	99	
				11,2			8,6	—	—	8,6			$\frac{8,6 \cdot 10^3}{300-90}$	41	
Пост контроля газовой системы питания автомобилей	Автомобиль ЗИЛ-4310 Автомобиль КамАз-5511	Окись углерода	1	125	0,02	1,4	3,5	4,212	—	7,712	20	6	$\frac{7,712 \cdot 10^3}{20-6}$	550	Воздухообмен принят в объеме 700 м³ из условия растворения окиси углерода до ПДК
			1	34,2			0,96	1,152	—	2,112			$\frac{2,112 \cdot 10^3}{20-6}$	150	
		Окислы азота		6,5		1,0	0,13	0,156	—	0,286	5	1,5	$\frac{0,256 \cdot 10^3}{5-1,5}$	82	
				7,7			0,154	0,185	—	0,339			$\frac{0,339 \cdot 10^3}{5-1,5}$	97	
		Углеводороды		27,2		1,2	0,65	0,783	—	1,433	300	90	$\frac{1,433 \cdot 10^3}{300-90}$	7	
				11,2			0,27	0,324	—	0,594			$\frac{0,594 \cdot 10^3}{300-90}$	3	

ГИП	Бетехтин		503-1-97.91-08
Нач.отд.	Сидорова		Эксплуатационный филиал на 300 грузовых автомобилей с комплексом ЕО
Зав.сек.	Бульба		
Ведущ.	Ус		
Ведущ.	Павлова		

Привязан

Инв. №

Стадия	Лист	Листов
РП	10	

Производственный корпус

Общие данные (продолжение)

Новосибирское арендное предприятие ГИПРОАВТОТРАНС

Копировал Севастьянова Формат А2

Альбом 3

Наименование помещения	Источник выделения вредностей	Вредные вещества	Данные для определения количества вредных веществ: Кол-во выездов в час	Удельный выброс q, г/км	Условный пробег одного автомобиля, L, км	Коэффициент учитывающий влияние скорости движения КС	Количество вредных веществ, выделяющихся в помещениях г/ч: По формуле	Прорыв отцлан-говых отсосов	По технологич. данным	Всего	Концентрация в уходящем воздухе, Сух, мг/м³	Концентрация в приточном воздухе, Сп, мг/м³	Воздухообмен: Формула для расчета $L = \frac{Z \cdot 10^3}{Сух - Сп}$	Объём воздуха м³/ч	Примечания
Участок ЕТО и ТР, I смена	Автомобиль ЗИЛ-4310	Окись углерода	4	125	0,08	1,4	56	16,8	—	72,8	20	6	$\frac{72,8 \cdot 10^3}{20-6}$	5200	Воздухообмен принят в объеме 6625 м³/ч из условия растворения окиси углерода до ПДК
	Автомобиль КамАЗ-5511		4	34,2			15,32	4,6	—	19,92			$\frac{19,92 \cdot 10^3}{20-6}$	1425	
		Окислы азота		6,5		1,0	2,08	0,624	—	2,704	5	1,5	$\frac{2,704 \cdot 10^3}{5-1,5}$	773	
				7,7			2,464	0,739	—	3,203			$\frac{3,203 \cdot 10^3}{5-1,5}$	915	
		Углеводороды		27,2		1,2	10,44	3,13	—	13,57	300	90	$\frac{13,57 \cdot 10^3}{300-90}$	65	
				11,2			4,3	1,29	—	5,59			$\frac{5 \cdot 59 \cdot 10^3}{300-90}$	27	
Участок ЕТО и ТР, II смена	Автомобиль ЗИЛ-4310	Окись углерода	12	125	0,08	1,4	168	16,8	—	184,8	20	6	$\frac{184,8 \cdot 10^3}{20-6}$	13200	Воздухообмен принят в объеме 17910* м³/ч из условия растворения окиси углерода до ПДК
	Автомобиль КамАЗ-5511		16	34,2			61,29	4,6	—	65,89			$\frac{65,89 \cdot 10^3}{20-6}$	4706	
		Окислы азота		6,5		1,0	6,24	0,624	—	6,864	5	1,5	$\frac{6,864 \cdot 10^3}{5-1,5}$	1961	
				7,7			9,86	0,739	—	10,599			$\frac{10,599 \cdot 10^3}{5-1,5}$	3028	
		Углеводороды		27,2		1,2	31,33	3,13		34,46	300	90	$\frac{34,46 \cdot 10^3}{300-90}$	164	
				11,2			17,2	1,29	—	18,49			$\frac{18,49 \cdot 10^3}{300-90}$	88	
Участок ЕТО и ТР, III смена	Автомобиль ЗИЛ-4310	Окись угрерода	8	125	0,08	1,4	112	16,8	—	128,8	20	6	$\frac{128,8 \cdot 10^3}{20-6}$	9200	Воздухообмен принят в объеме 12770 м³/ч из условия растворения окиси углерода до ПДК
	Автомобиль КамАЗ-5510		12	34,2			45,96	4,6	—	50,02			$\frac{50,02 \cdot 10^3}{20-6}$	3570	
		Окислы азота		6,5		1,0	4,16	0,624	—	4,784	5	1,5	$\frac{4,784 \cdot 10^3}{5-1,5}$	1367	
				7,7			7,392	0,739	—	8,131			$\frac{8,131 \cdot 10^3}{5-1,5}$	2323	
		Углеводороды		27,2		1,2	20,89	3,13	—	24,02	300	90	$\frac{24,02 \cdot 10^3}{300-90}$	114	
				11,2			12,9	1,29	—	14,19			$\frac{14,19 \cdot 10^3}{300-90}$	68	
Участок ТО-1 и диагностики	Автомобиль ЗИЛ-4310	Окись углерода	4	125	0,24	1,4	168	6,3	—	174,3	20	6	$\frac{174,3 \cdot 10^3}{20-6}$	12450	Воздухообмен принят в объеме 15860 м³/ч из условия растворения окиси углерода до ПДК
	Автомобиль КамАЗ-5511		4	34,2			45,96	1,723	—	47,719			$\frac{47,719 \cdot 10^3}{20-6}$	3410	
		Окислы азота		6,5		1,0	6,24	0,234	—	6,474	5	1,5	$\frac{6,474 \cdot 10^3}{5-1,5}$	1824	
				7,7			7392	0,277	—	7,669			$\frac{7,664 \cdot 10^3}{5-1,5}$	2191	
		Углеводороды		27,2		1,2	130,56	1,174	—	131,734	300	90	$\frac{131,734 \cdot 10^3}{300-90}$	627	
				11,2			12,9	0,484	—	13,384			$\frac{13,384 \cdot 10^3}{300-90}$	64	

* Воздухообмен увеличен до 19395 м³/ч из конструктивных соображений

ГИП	Бетехтин		503-1-97.91 ОВ
Нач. отд.	Сидорова		Эксплуатационный филиал на 300 грузовых автомобилей с комплексом ЕО
Зав. сект.	Бульба		
Вед. инж.	Ус		Производственный корпус — Стадия: РП; Лист: 11; Листов:
Вед. инж.	Павлова		Общие данные (продолжение) — Новосибирское арендное предприятие ГИПРОАВТОТРАНС

Привязан

Инв. №

Копировал

Формат А2

Инв. № подл. | Подпись и дата | Взам. инв. №

Альбом 3

Местные отсосы от технологического оборудования

Технологического оборудование			Характеристика выделяющихся вредностей	Объем вытяжки, м³/ч				Характеристика местного отсоса		Обозначение системы	Примечание
Поз.	Наименование	Кол.		На ед. оборуд.	Всего			Обозначение	Применяемые документы		
			Участок ремонта топливной аппаратуры								
1	Верстак для ремонта топливной аппаратуры дизелей Р 968	1	Углеводороды нефти	1240	1240			Панель равномерного всасывания 1П9	серия 4.904-37	В2	
4	Верстак для ремонта карбюраторов Р-901Н	1	Пары бензина и дизтоплива	1240	1240			То же	серия 4.904-37	В1	
8	Ванна для мойки деталей	1	Пары бензина и дизтоплива	1300	1300			— " —	серия 4.904-37	В1	
6	Стенд для испытания топливных насосов дизельных двигателей (ДМ-800м)	1	Пары дизельного топлива	3000	3000			Зонт 700×800		В2	
			Шиномонтажный участок								
1	Станок обдирочно-шлифовальный ОМР-86	1	Абразивно-металлическая пыль	700	700			Кожух-отсос		В5	Пылеулавливающий агрегат ПА2-12м
4	Верстак слесарный НО-102	1	Пары бензина, окись углерода	935	935			Панель равномерного всасывания 1П6	серия 4.904-37	В4	
2	Электровулканизатор Ш-113	3	Окись углерода, пары бензина	620	1860			Панель равномерного всасывания 1П6	серия 4.904-37	В4	
3	Мульда Ш-116	1	Окись углерода, сернистый ангидрид, дивинил, изопрен, пары дизельного топлива	1240	1240			Зонт 400×900		В3	
			Участок ОГМ								
3	Станок обдирочно-шлифовальный ОМР-86	1	Абразивно-металлическая пыль	700	700			Кожух-отсос		В30	Пылеулавливающий агрегат ПА2-12М

ГИП	Бетехтин	
Нач. отд.	Сидорова	
Зав. сект.	Бульба	
Вед. инж.	Ус	
Вед. инж.	Павлова	

503-1-97.91 ОВ

Эксплуатационный филиал на 300 грузовых автомобилей с комплексом ЕО

Производственный корпус

Стадия	Лист	Листов
РП	12	

Общие данные (продолжение)

Новосибирское арендное предприятие ГИПРОАВТОТРАНС

Привязан

Инв. №

Инв. № подл. | Подп. и дата | Взам. Инв.

Копировал

Формат А2

Альбом 3

Технологическое оборудование			Характеристика выделяющихся вредностей	Объем вытяжки м3/ч				Характеристика местного отсоса		Обозначение системы	Примечание
Поз.	Наименование	Кол.		На ед. оборуд.	Всего			Обозначение	Применяемые документы		
			ИРК								
6	Станок обдирочно-шлифовальный ОМР-86	1	Абразивно-металлическая пыль	700	700			Кожух-отсос		829	Пылеулавливающий агрегат ПА2-12М
			Участок ТО-1 и диагностики (линия ТО-1)								
2	Посты обслуживания автомобилей	1	Окись углерода, окислы азота	2000	2000			Подвесной шланговый отсос *		819	Модель 9252-04-ГНАТМ
			Участок ЕТО и ТР								
11	Посты обслуживания автомобилей	2	Окись углерода, окислы азота	1000	1000			Передвижной шланговый отсос *		87,88	работает один, Модель 9404-ГНАТМ
			Пост контроля газовой системы питания автомобилей								
4	Пост обслуживания автомобилей	1	Окись углерода, окислы азота	700	700			Шланговый отсос		812	Модель 9388-ГНАТМ
			Участок ремонта электрооборудования								
3	Шкаф для зарядки аккумуляторов	1	Пары серной кислоты, водород	2160	2160			Шкафное укрытие		815	
9	Стол монтажника 1109	1	Пары соляной кислоты, свинец и его соединения	900	900			Панель равномерного всасывания 1П6	Серия 4.904-37	816	
			Участок ТО-1 и диагностики (линия диагностики)								
3	Пост обслуживания	1	Окись углерода, окислы азота	1000	1000			Подвесной шланговый отсос *		819	Модель 92286

* Шланговый отсос учтен в технологической части проекта.

ГИП	Бетехтин		503-1-97.91-08
Нач.отд.	Сидорова		Эксплуатационный филиал на 300 грузовых автомобилей с комплексом ВО
Зав.сек.	Бульба		
Вед.инж.	Ус		Производственный корпус
Вед.инж.	Павлова		Стадия: РП; Лист: 13; Листов:
			Общие данные (окончание)
			Новосибирское арендное предприятие ГИПРОАВТОТРАНС

Привязан

Инв. №

Инв. № подл. | Подпись и дата | Взам. инв. №

Копировал Севастьянова Формат А2

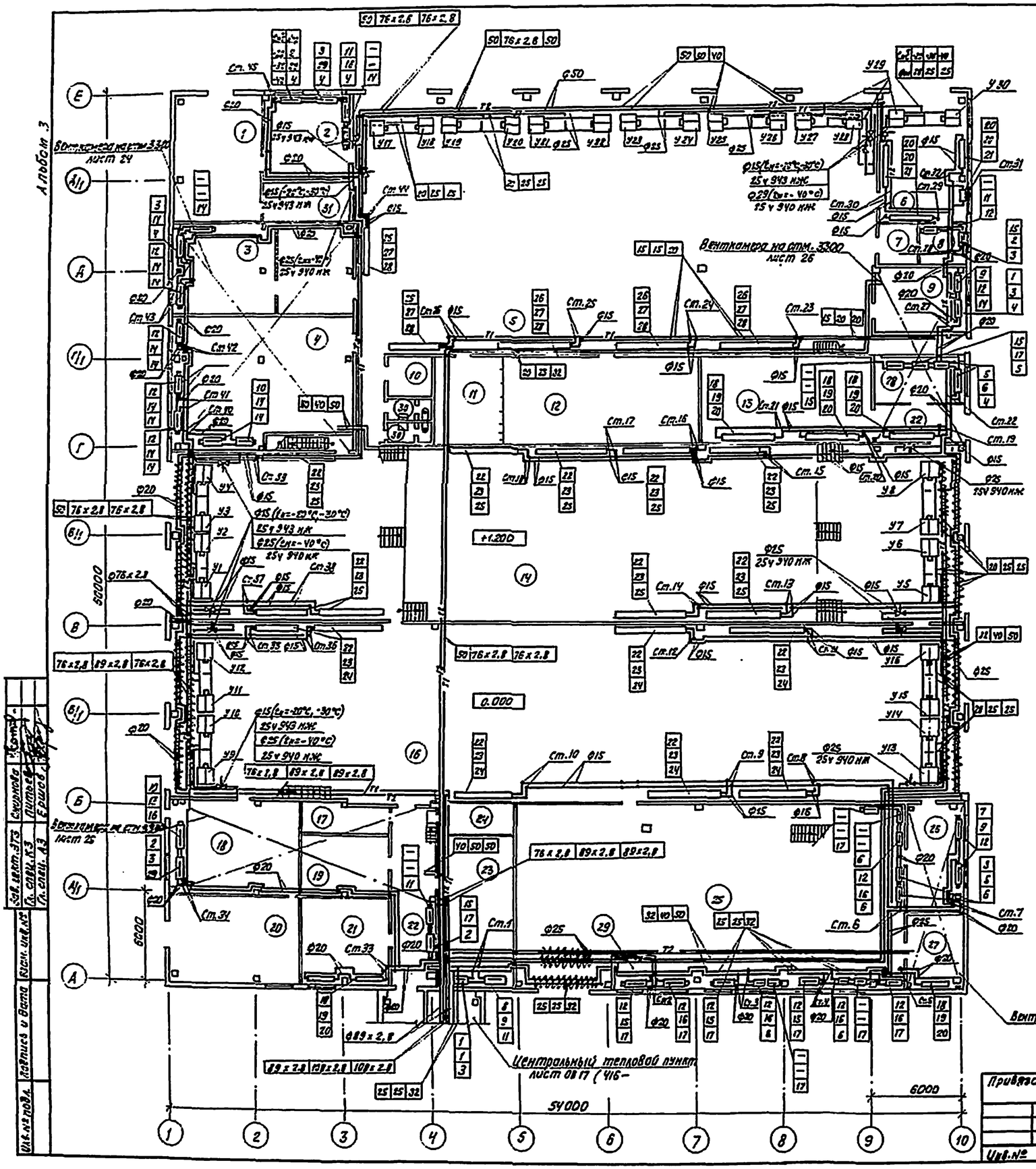

Таблица нагревательных приборов

Номера приборов по плану	Наименование
1	Конвектор, Универ
	сал" КН20 – 0.918п
2	То же, КН20-1,180п
3	" , КН20-1,311п
4	" , КН20-1,573п
5	" , КН 20-1,704п
6	" , КН20-1,966п
7	" , КН20-0.655к
8	" , КН20-0.787к
9	" , КН20-0.918к
10	" , КН20-1,049к
11	" , КН20-1,180к
12	" , КН20-1,311к
13	" , КН20-1,442к
14	" , КН20-1,573к
15	" , КН20-1,704к
16	" , КН20-1,835к
17	" , КН20-1,966к
18	Регистр из трех труб
	ГОСТ 10704-76* ф153
	длиной 1,5м
19	Тоже, длиной 2м
20	" , длиной 2,5м
21	" , длиной 3м
22	" из 4х труб , длиной 3м
23	" , длиной 3,5м
24	" , длиной 5м
25	" , длиной 4,5м
26	" из 6ти труб длиной 3м
27	" , длиной 3,5м
28	" , длиной 4,5м
29	Конвектор, Универ
	сал" КН20-1.835п

Экспликация помещений

Номер по плану	Наименование	Категория производства по взрывной, взрыво-пожарной и пожарной опасности
1	КТП-2	В
2	Участок ремонта топливной аппаратуры	Д
3	Шиномонтажный участок	В
4	Склад шин	В
5	Участок ЕТО и ТР	В
6	Пост контроля газовой системы питания автомобилей	В
7	Инвентарная	
8	Машинное отделение	Д
9	Участок ремонта электрооборудования	Д
10	Комната мастера	
11	ИРК	Д
12	Промкладовая	Д
13	Склад масел	В
14	Участок ТО-1 и диагностики	В
16	Участок мойки автомобилей	Д
17	Кладовая	В
18	Участок ОГМ	Д
19	Компрессорная	А
20	КТП-1	В
21	Анализаторное помещение	А
22	Коридор	
23	Кладовая запчастей	В
24	Пульт управления	
25	Очистные сооружения	Д
26	Кладовая материалов	В
27	Электрощитовая	Д
28	Насосная	В
29	Операторская	
30	Санузлы	
31	Анализаторное помещение	А

ГИП	Бетехтин	
Нач. отд.	Сидорова	
Зав. сект.	Бульба	
Вед. инж.	Ус	
Вед. инж.	Павлова	

503-1-97.91 ОВ

Эксплуатационный филиал на 300 грузовых автомобилей с комплексом ЕО

Производственный корпус

Стадия	Лист	Листов
РП	14	

Отопление. Теплоснабжение. План на отм. 0.000

НОВОСИБИРСКОЕ АРЕНДНОЕ ПРЕДПРИЯТИЕ ГИПРОАВТОТРАНС

Привязан

Инв. №

Копировал: Тимофеева

Формат: А2

Альбом 3

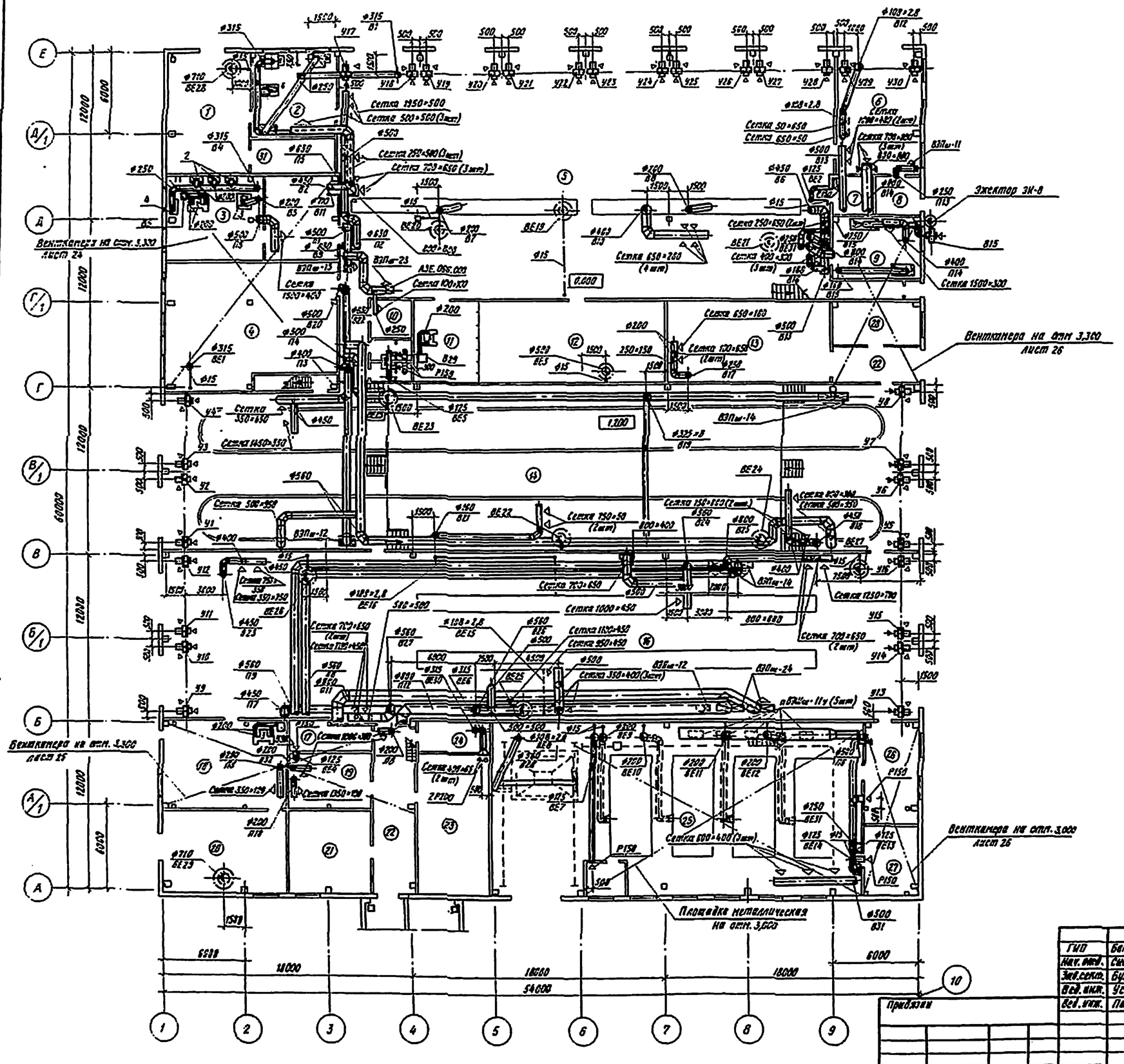

Экспликация помещений

Номер по плану	Наименование	Площадь, м²	Категория производства по взрывной, взрыво-пожарной и пожарной безопасности
1	КТП-2		В
2	Участок ремонта топливной аппаратуры		Д
3	Шиномонтажный участок		В
4	Склад шин		В
5	Участок ЕТО и ТР		В
6	Пост контроля газовой системы питания автомобилей		Б
7	Инвентарная		
8	Машинное отделение		Д
9	Участок ремонта электрооборудования		Д
10	Комната мастера		
11	ИРК		Д
12	Прокладовая		Д
13	Склад масел		В
14	Участок ТО-1 и диагностики		Б
15	Тамбуры		
16	Участок мойки автомобилей		Д
17	Кладовая		В
18	Участок ОГМ		Д
19	Компрессорная		Д
20	КТП-1		В
21	Анализаторное помещение		Д
22	Коридор		
23	Кладовая запчастей		В
24	Пульт управления		
25	Очистные сооружения		Д
26	Кладовая материалов		В
27	Электрощитовая		Д
28	Насосная		В
29	Операторская		
30	Санузлы		
31	Анализаторное помещение		Д

Привязки выходов воздуховодов на кровлю смотри чертежи марки КЖ.

ГИП	Белехтин	
Нач. отд.	Сидорова	
Зав. сект.	Булыга	
Вед. инж.	Ус	
Вед. инж.	Павлова	

503-1-97.91-ОВ

Эксплуатационный филиал на 300 грузовых автомобилей с комплексом ЕО

Производственный корпус — Стадия: РП; Лист: 15; Листов:

Вентиляция. План на отм. 0,000

Новосибирское зональное предприятие ГИПРОАВТОТРАНС

Копировал

Формат А2

Альбом 3

Система отопления

Диаметры труб, шайб и арматура на стояках 2...7; 27; 28; 33; 34; 40...43 аналогичны стояку 1; на стояках 9...14; 19...21; 29...32; 35...39 аналогичны стояку 8

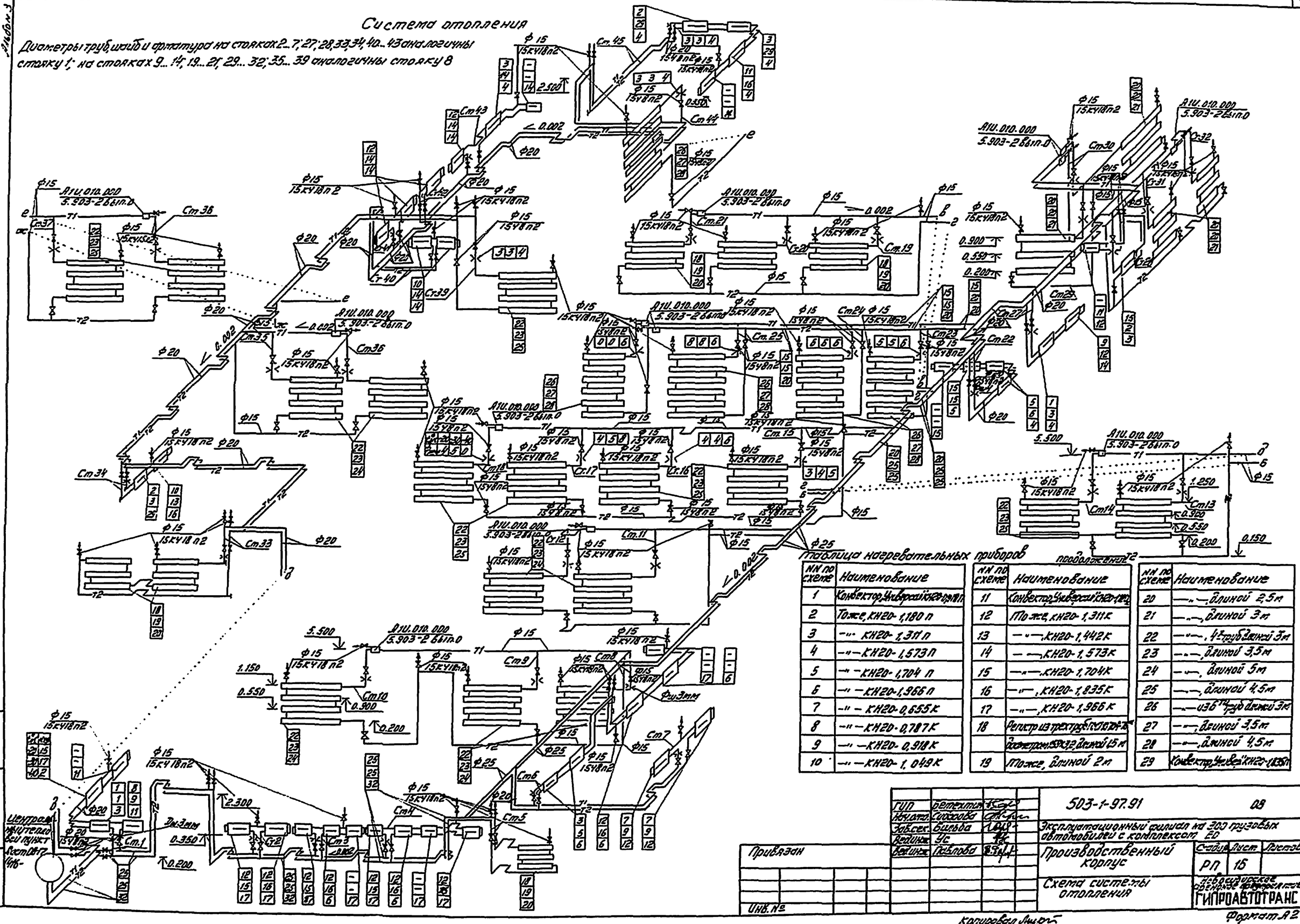

Таблица нагревательных приборов

NN по схеме	Наименование	NN по схеме	Наименование	NN по схеме	Наименование
1	Конвектор „Универсаль" КН20-0,918 п	11	Конвектор „Универсаль" КН20-1,183 п	20	—"—, длиной 2,5 м
2	Тоже, КН20-1,180 п	12	Тоже, КН20-1,311 К	21	—"—, длиной 3 м
3	—"— КН20-1,311 п	13	—"—, КН20-1,442 К	22	—"—, 4-х труб длиной 3 м
4	—"— КН20-1,573 п	14	—"—, КН20-1,573 К	23	—"—, длиной 3,5 м
5	—"— КН20-1,704 п	15	—"—, КН20-1,704 К	24	—"—, длиной 5 м
6	—"— КН20-1,966 п	16	—"—, КН20-1,835 К	25	—"—, длиной 4,5 м
7	—"— КН20-0,655 К	17	—"—, КН20-1,966 К	26	—"— из 6-ти труб длиной 3 м
8	—"— КН20-0,787 К	18	Регистр из трехтруб. [illegible]	27	—"—, длиной 3,5 м
9	—"— КН20-0,918 К		диаметром 159×3,2, длиной 1,5 м	28	—"—, длиной 4,5 м
10	—"— КН20-1,049 К	19	Тоже, длиной 2 м	29	Конвектор „Универсаль" КН20-1,835 п

ГИП	Петехин		503-1-97.91 08
Нач.отд.	Сидорова		Эксплуатационный филиал на 300 грузовых автомобилей с комплексом ЕО
Зав.сек.	Вырва		Производственный корпус
Ведущ.	Ус		Схема системы отопления
Ведущ.	Павлова		Стадия: РП; Лист: 16; Листов:

Привязан

Инв. №

Новосибирское проектное отделение ГИПРОАВТОТРАНС

Копировал Мурт

Формат А2

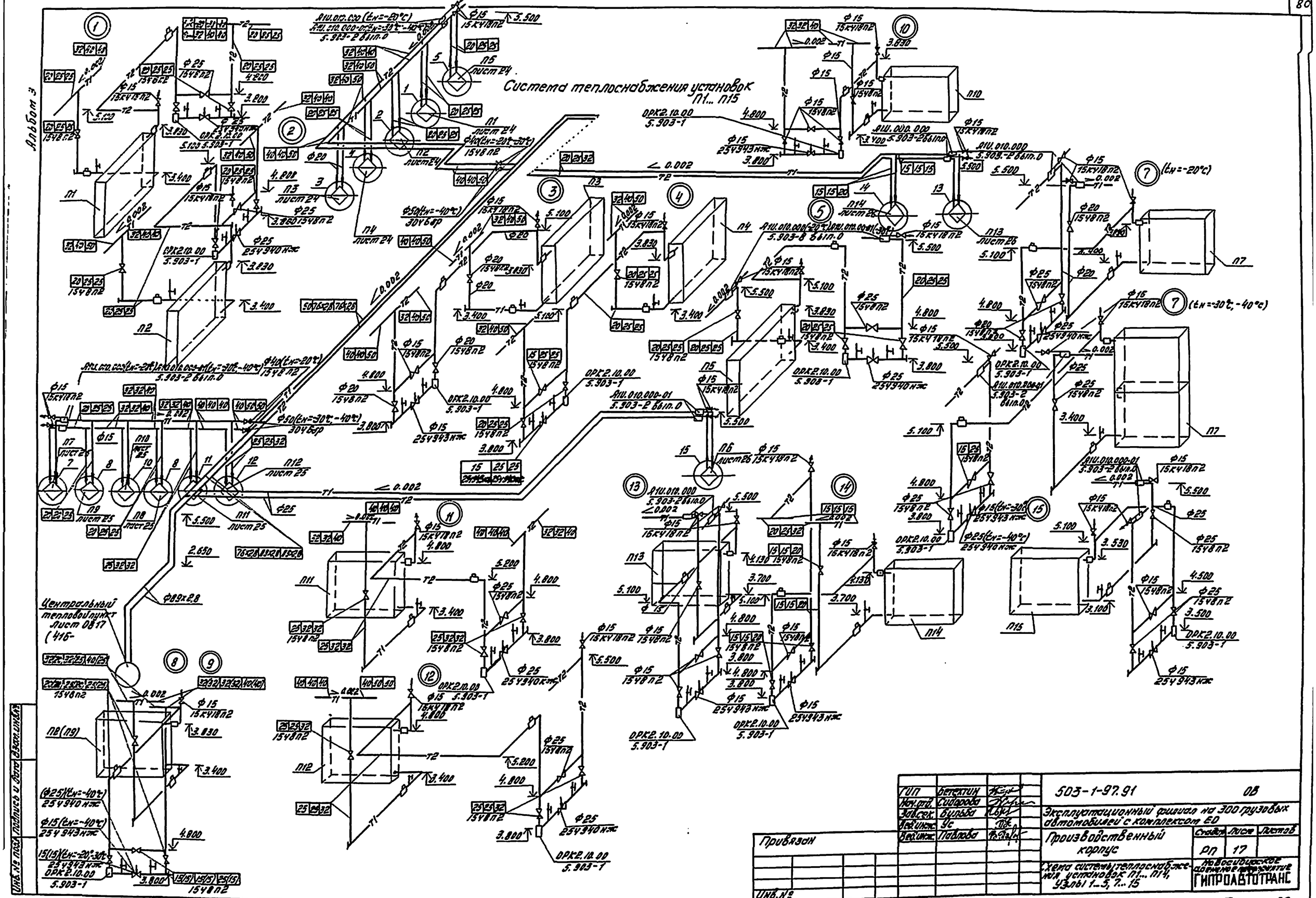
Альбом 3
Система теплоснабжения установок П1... П15
Центральный тепловой пункт Лист 0817 (416-
Инв. № подл. | Подпись и дата | Взам. инв. №
ГИП Бетехтин
Нач. отд. Сидорова
Зав. сек. Бульба
Вед. инж. Ус
Вед. инж. Павлова
503-1-97.91 ОВ
Эксплуатационный филиал на 300 грузовых автомобилей с комплексом ЕО
Производственный корпус
Схема системы теплоснабжения установок П1... П14, Узлы 1...5, 7...15
Стадия РП
Лист 17
Листов
Новосибирское арендное предприятие ГИПРОАВТОТРАНС
Привязан
Инв. №
Копировал
Формат А2

Система теплоснабжения установок У1... У30

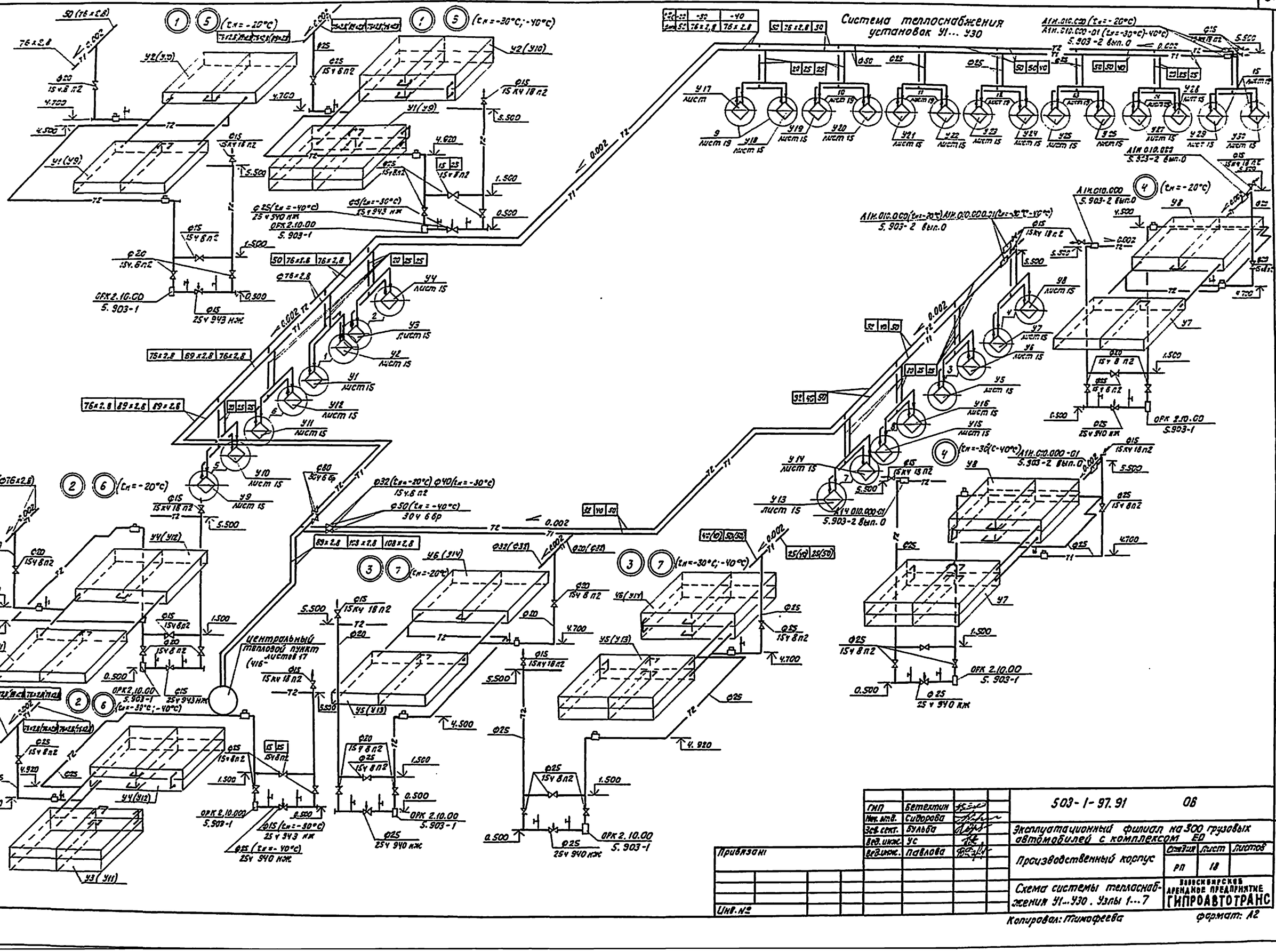

Альбом 3

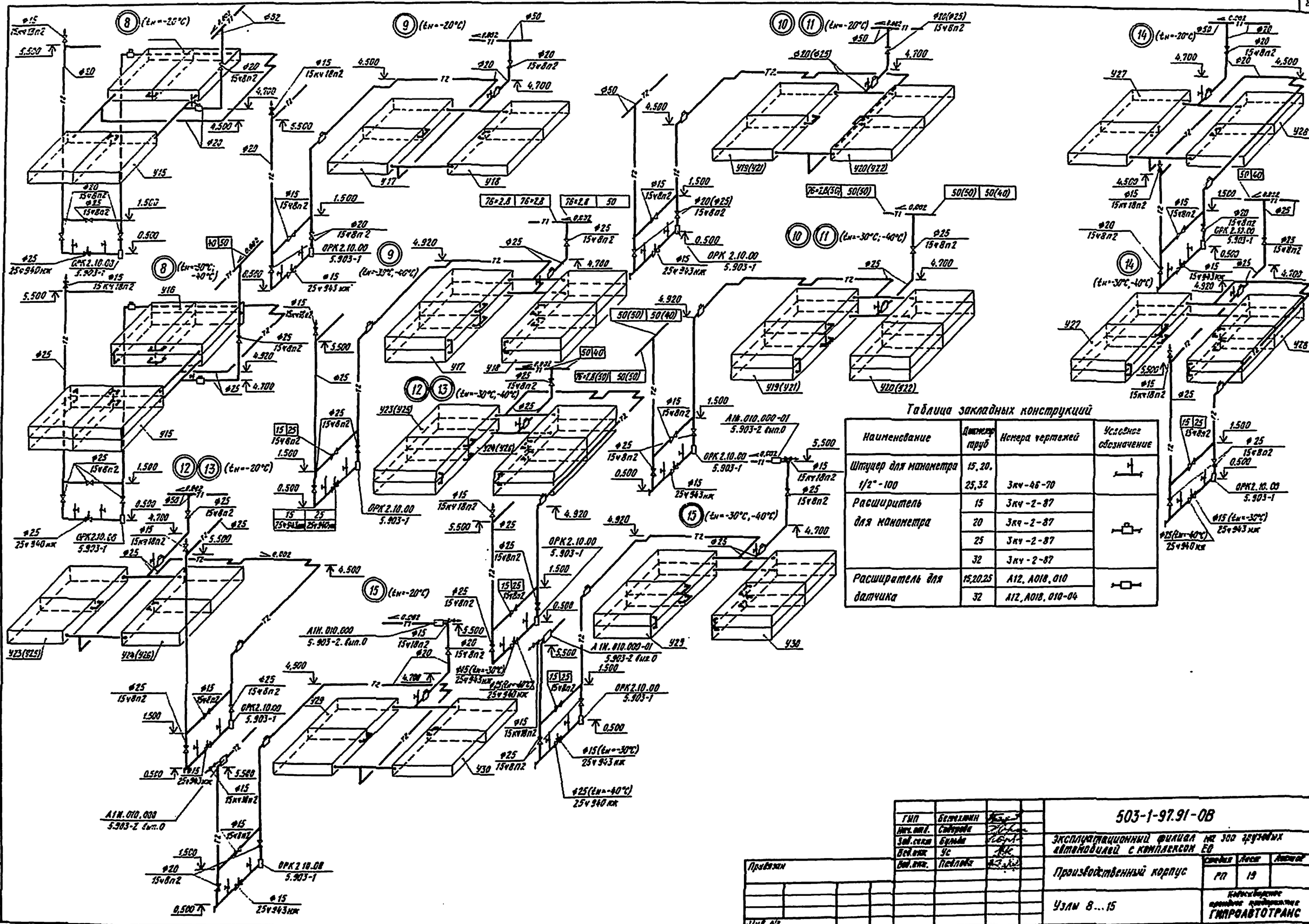

Таблица закладных конструкций

Наименование	Диаметр труб	Номера чертежей	Условное обозначение
Штуцер для манометра 1/2"-100	15,20, 25,32	3кч-46-70	
Расширитель для манометра	15	3кч-2-87	
	20	3кч-2-87	
	25	3кч-2-87	
	32	3кч-2-87	
Расширитель для датчика	15,20,25	А12, А018, 010	
	32	А12, А018, 010-04	

Инв. № подл. | Подпись и дата | Взам. инв. №

Альбом 3

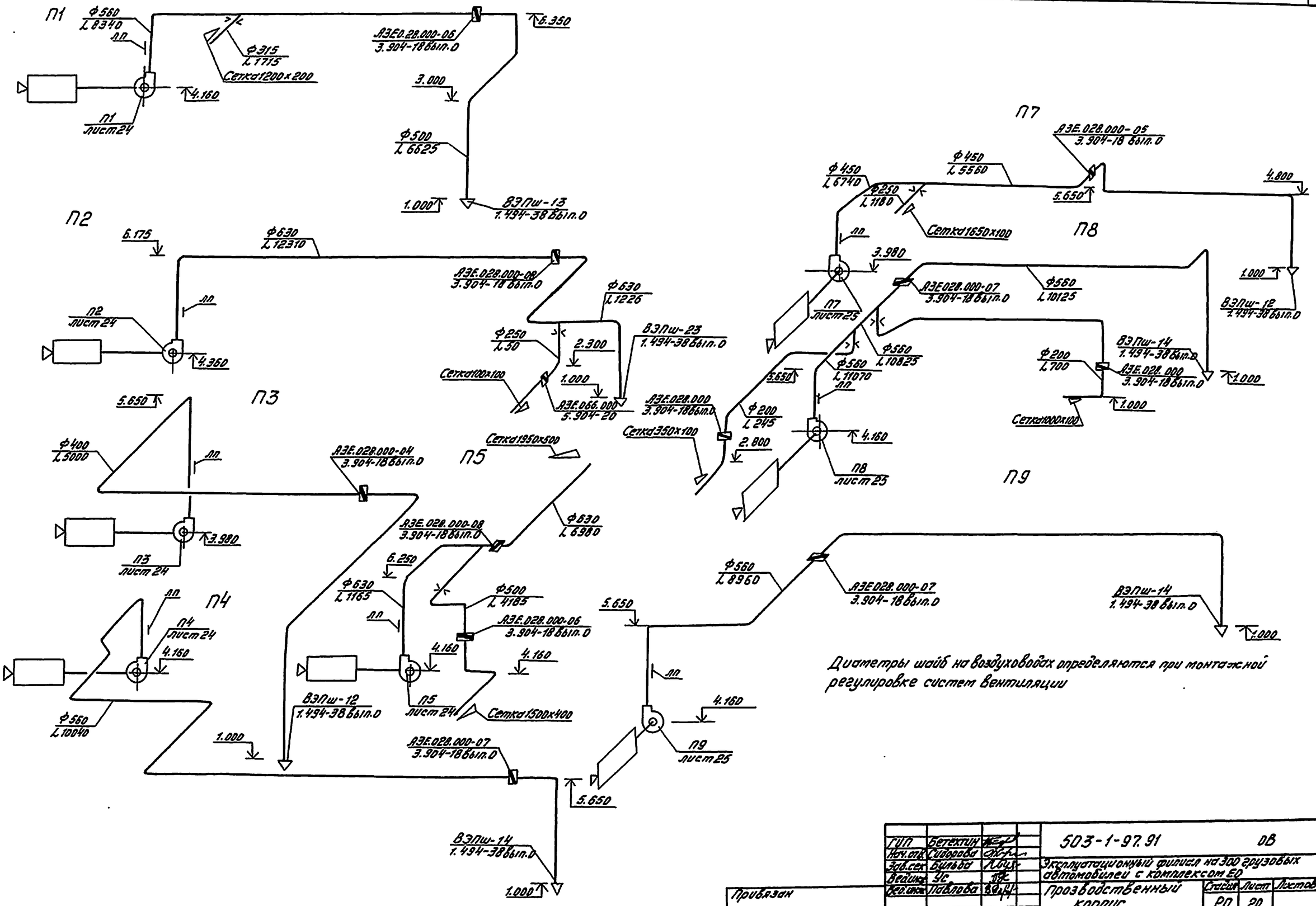

Диаметры шайб на воздуховодах определяются при монтажной регулировке систем вентиляции

ГИП	Бетехтин		503-1-97.91	ОВ
Нач.отд.	Сидорова		Эксплуатационный филиал на 300 грузовых автомобилей с комплексом ЕО	
Зав.сек.	Бульба			
Вед.инж.	Ус		Производственный корпус	Стадия: РП; Лист: 20; Листов:
Вед.инж.	Павлова			
Привязан			Схемы систем П1...П5, П7...П9	Новосибирское аренное предприятие ГИПРОАВТОТРАНС
Инв. №				

Формат А2

Копировал

Инв. № подл. | Подпись и дата | Взам. инв. №

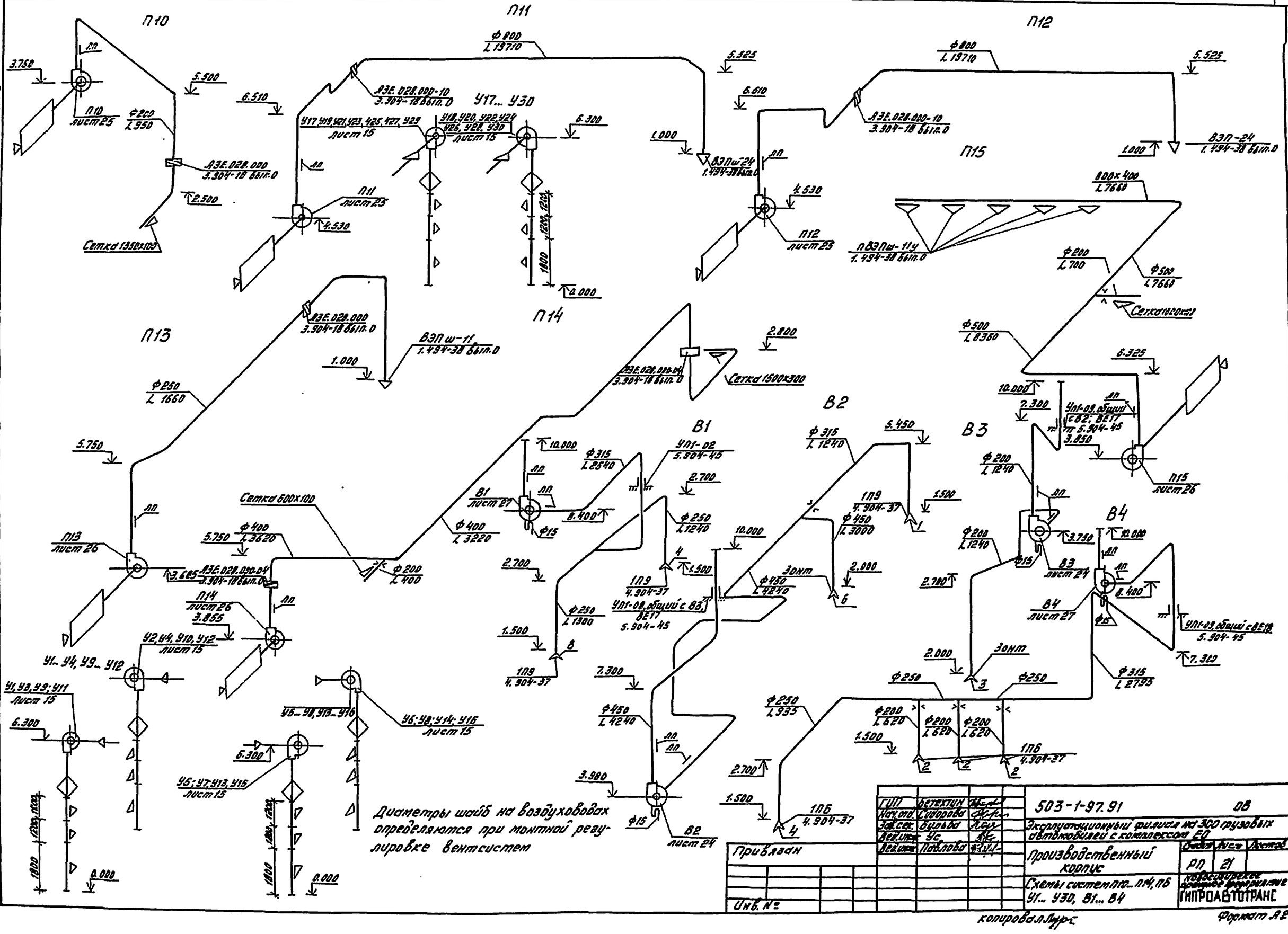

ГИП	Бетехтин		
Нач.отд.	Сидорова		
Зав.сек.	Бульба		
Вед.инж.	Ус		
Вед.инж.	Павлова		

503-1-97.91 ОВ

Эксплуатационный филиал на 300 грузовых автомобилей с комплексом ЕО

Производственный корпус

Схемы систем П10...П14, П6 У1... У30, В1... В4

Стадия	Лист	Листов
РП	21	

Новосибирское проектное предприятие ГИПРОАВТОТРАНС

Привязан

Инв. №

Копировал Лурт

Формат А2

Альбом 3

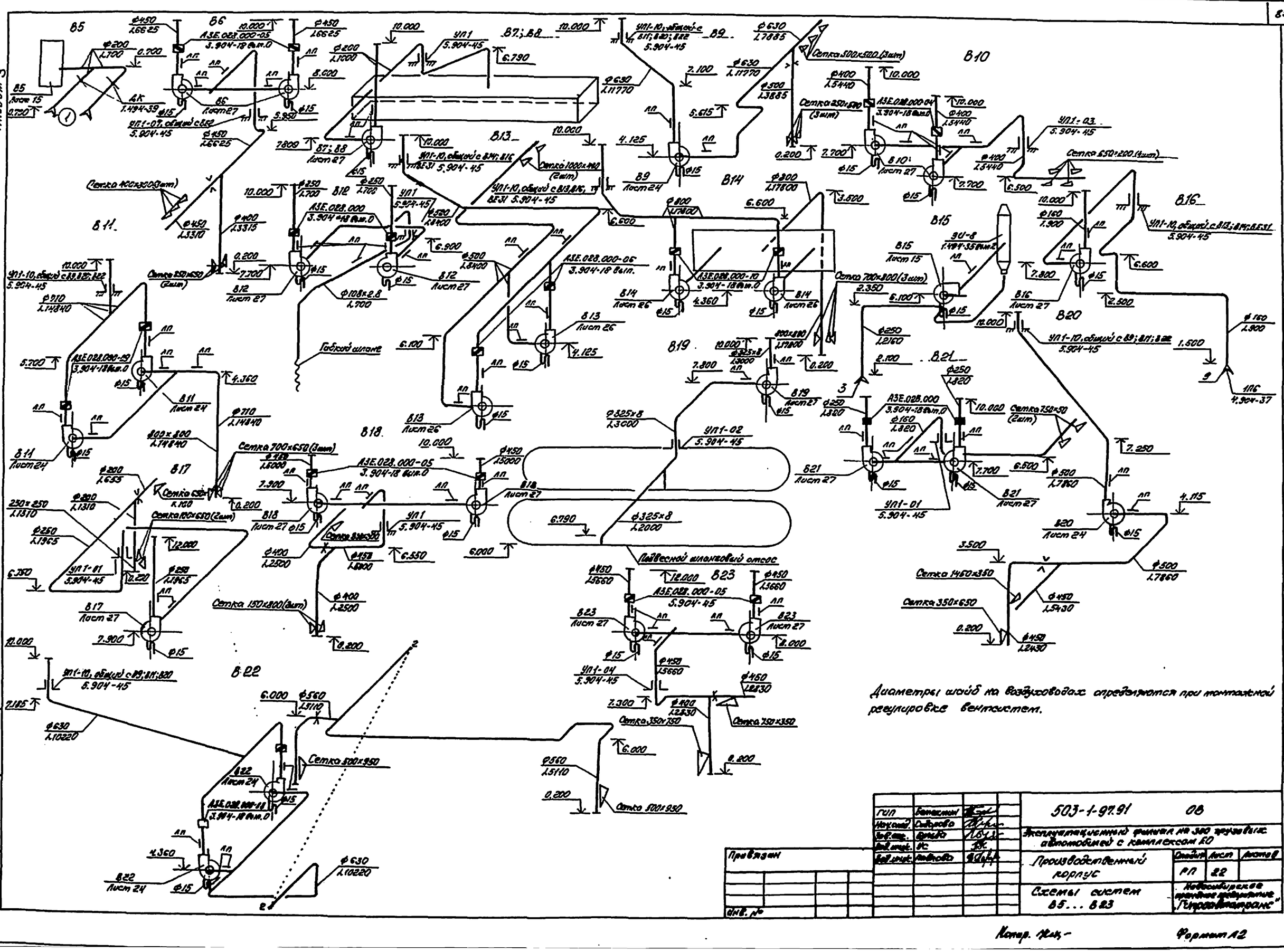

Инв.№ подл.	Подпись и дата	Взам.инв.№				
			ГИП	Бенасюк		503-1-97.91 08
			Нач.отд.	Сидорова		
			Гл.спец.	Фрида		Эксплуатационный филиал на 300 грузовых автомобилей с комплексом ЕО
			Гл.инж.	Ис		
			Гл.инж.	Кобзарь		Производственный корпус
						Схемы систем В5 ... В23
Привязан						Стадия: РП; Лист: 22; Листов:
						Новосибирское проектное предприятие "Гипроспецгазстрой"
Инв.№						

Копир. Жук

Формат А2

Альбом 3

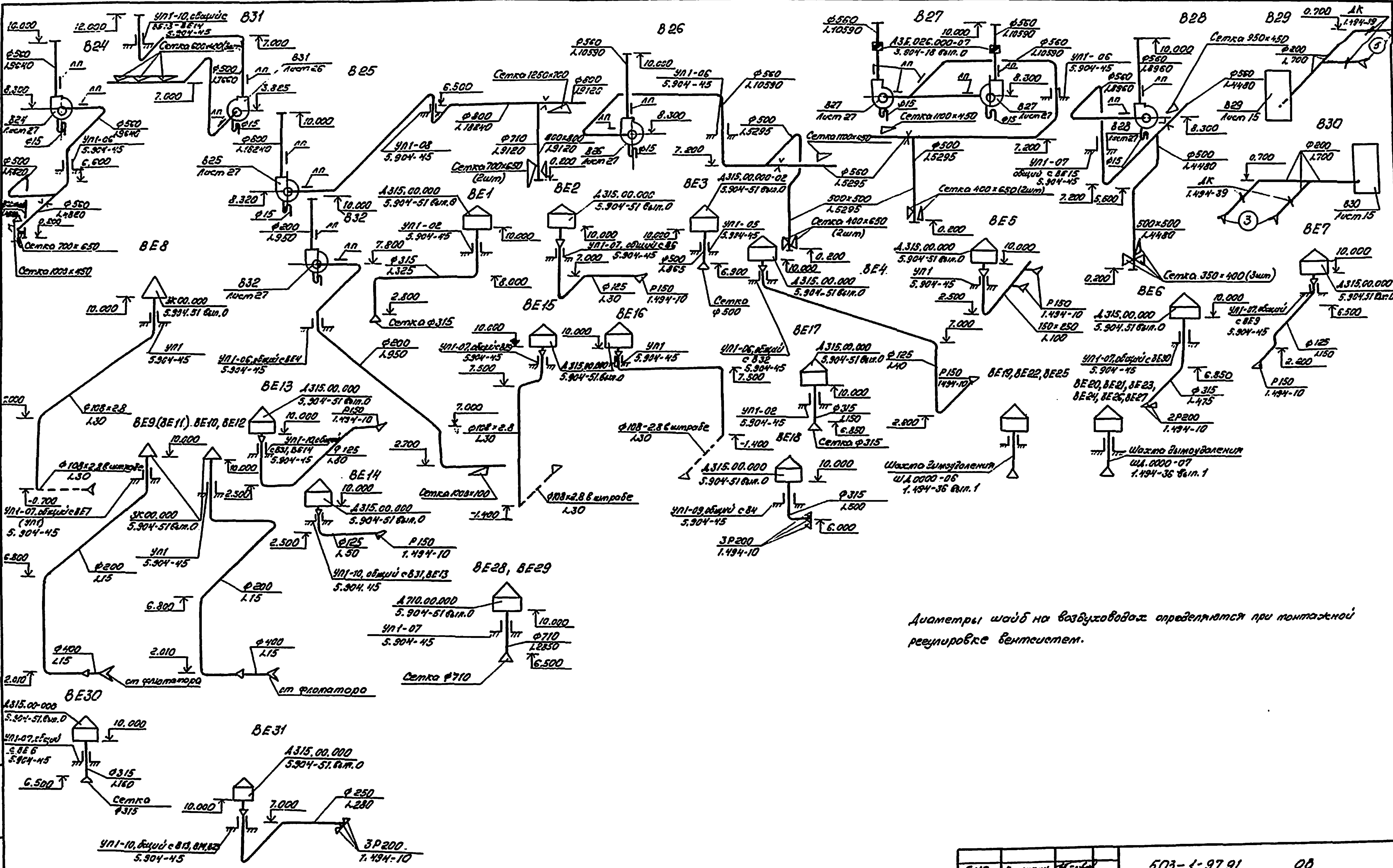

Диаметры шайб на воздуховодах определяются при монтажной регулировке вентсистем.

ГИП	Кемелман		503-1-97.91	ОВ
Нач.отд.	Сидоренко		Эксплуатационный филиал на 300 грузовых автомобилей с комплексом ЕО	
Зав.сект.	Орлова			
Вед.инж.	Ус		Производственный корпус	Стадия: РП; Лист: 23; Листов:
Вед.инж.	Павлова		Схемы систем В24...В32, ВЕ1...ВЕ31.	Новосибирское проектное предприятие „Гипроавтотранс"

Привязан

Инв. №

Инв. № подл. | Подпись и дата | Взам. инв. №

Копировал   Формат А2

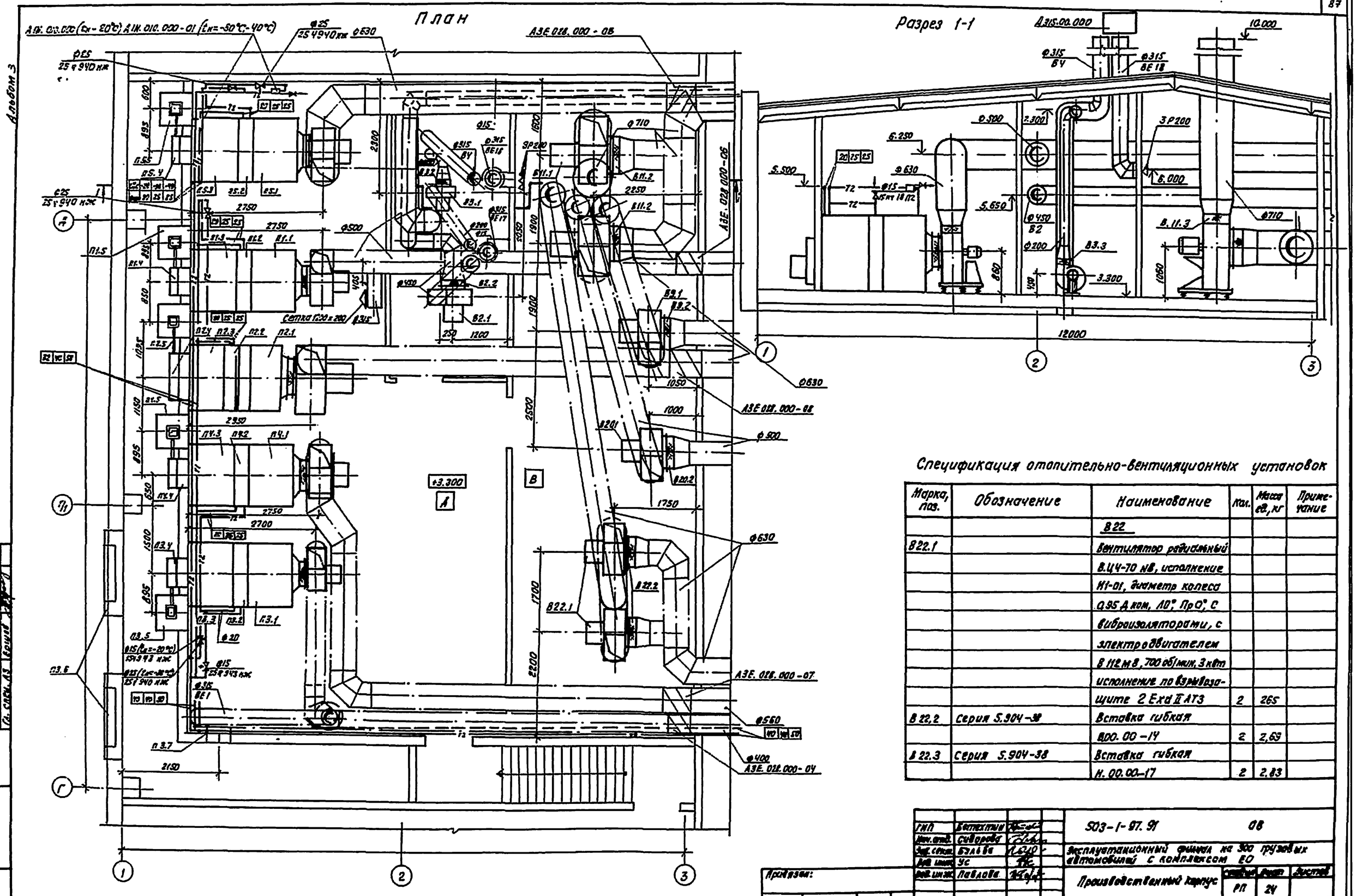

Спецификация отопительно-вентиляционных установок

Марка, поз.	Обозначение	Наименование	Кол.	Масса ед., кг	Примечание
		В22			
В22.1		Вентилятор радиальный			
		В.Ц4-70 №8, исполнение			
		Н1-01, диаметр колеса			
		0,95 Д ком, Л0°, Пр0°, С			
		виброизоляторами, с			
		электродвигателем			
		В 112 М 8, 700 об/мин, 3 квт			
		исполнение по взрывоза-			
		щите 2 Exd II АТ3	2	265	
В 22,2	Серия 5.904-38	Вставка гибкая			
		В00.00-14	2	2,69	
В 22.3	Серия 5.904-38	Вставка гибкая			
		Н.00.00-17	2	2,83	

ГИП	Бетехтин		503-1-97.91 ОВ
Нач. отд.	Сидорова		Эксплуатационный филиал на 300 грузовых автомобилей с комплексом ЕО
Зав. сект.	Бульба		
Зав. инж.	Ус		Производственный корпус — Стадия: РП; Лист: 24; Листов:
Зав. инж.	Павлова		Установки систем П1...П5; В2; В3; В9; В11, В20; В22 — Новосибирское Арендное предприятие ГИПРОАВТОТРАНС

Привязан:

Инв. №2

Копировал: Тимофеева

Формат: А2

Альбом 3

Разрез 1-1

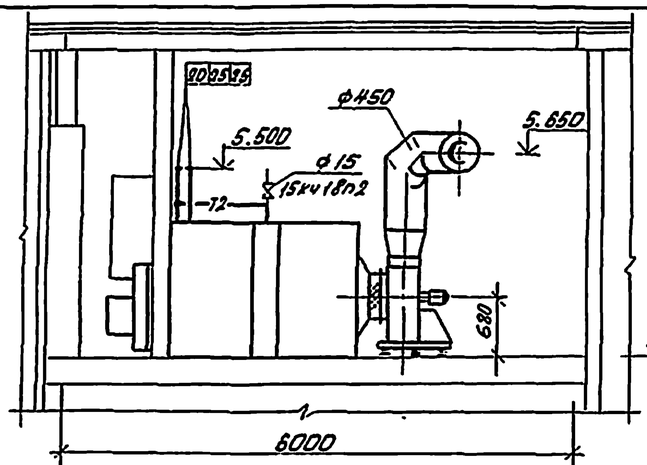

План

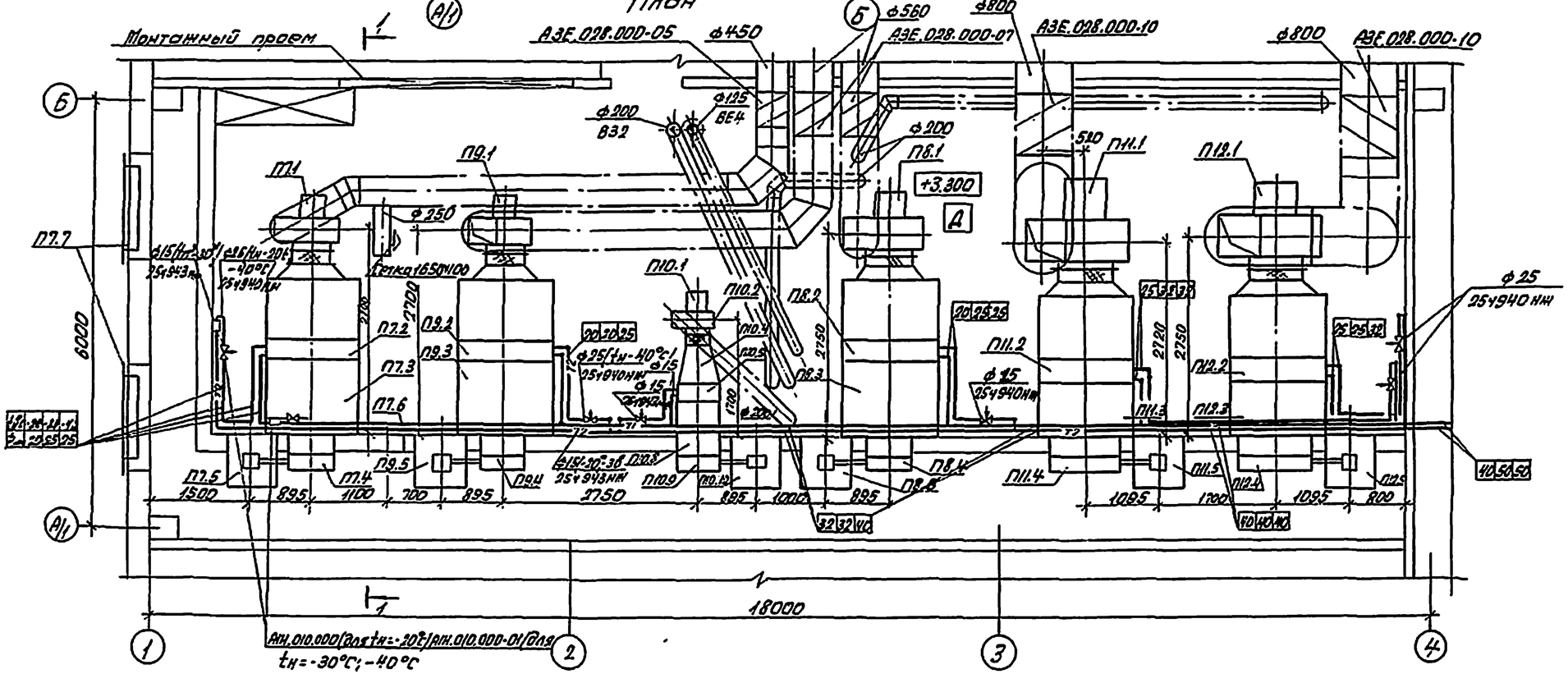

ГИП	Бетехтин		503-1-97.91-08		
Нач.отд	Аверова		Эксплуатационный филиал на 300 грузовых автомобилей с комплексом ТО		
Зав.сек.	Булава				
Ведущ.инж.	Ус		Производственный корпус	Стадия: РП	Лист: 25
Ведущ.инж.	Павлова				Листов:
Привязан			Установки систем П7...П12	Новосибирское отделение ГИПРОАВТОТРАНС	
Инв.№					

Копировал Севостьянова Формат А2

Альбом 3

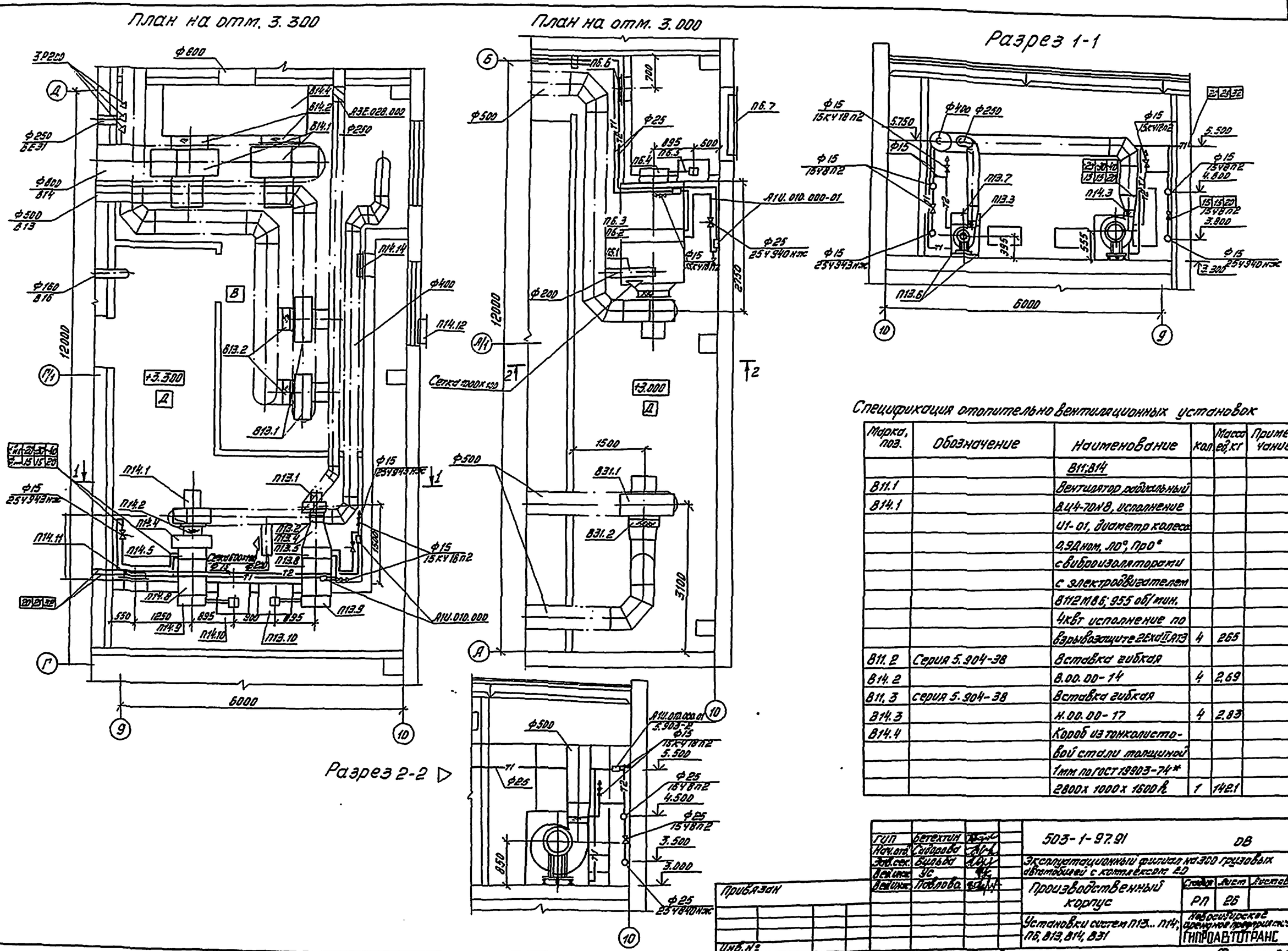

Спецификация отопительно вентиляционных установок

Марка, поз.	Обозначение	Наименование	Кол.	Масса ед.кг	Примечание
		В11;В14			
В11.1		Вентилятор радиальный			
В14.1		В.Ц4-70Н8, исполнение			
		И1-01, диаметр колеса			
		0,9Дном, ЛО°, ПрО°			
		с виброизоляторами			
		с электродвигателем			
		В112М6; 955 об/мин.			
		4кВт исполнение по			
		взрывозащите 2ЕхdIIАТ3	4	265	
В11.2	Серия 5.904-38	Вставка гибкая			
В14.2		В.00.00-14	4	2,69	
В11.3	серия 5.904-38	Вставка гибкая			
В14.3		Н.00.00-17	4	2,83	
В14.4		Короб из тонколисто-			
		вой стали толщиной			
		1мм по ГОСТ 19903-74*			
		2800х1000х1600 h	1	142,1	

ГИП	Бетехтин		503-1-97.91 ДВ
Нач.отд.	Сидорова		Эксплуатационный филиал на 300 грузовых автомобилей с комплексом ЕО
Зав.сек.	Бульба		
Вед.инж.	УС		Производственный корпус
Вед.инж.	Павлова		Стадия: РП; Лист: 26; Листов:
			Установки систем П13... П14; П6, В13, В14, В31
			Новосибирское арендное предприятие ГИПРОАВТОТРАНС

Привязан

Инв.№

Копировал Лурин

Формат А2

Альбом 3

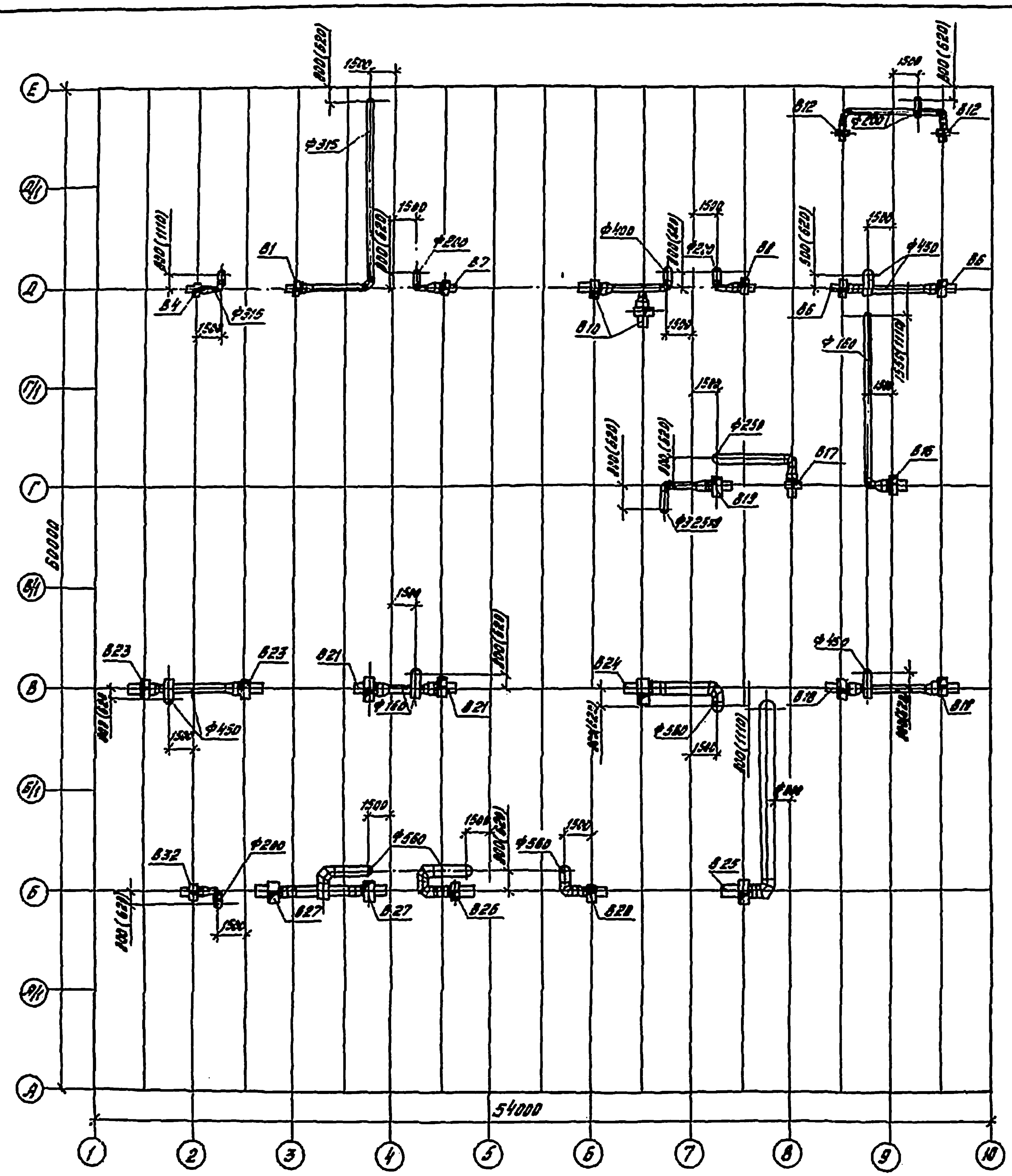

В скобках указаны привязки для $t_н$ -30°С; -40°С

ГИП	Бетехтин		
Нач. отд.	Сидоренко		
Гл. спец.	Бульба		
Вед. инж.	Ус		
Исполн.	Павлова		

Привязан

Инв. №

503-1-97.91 ОВ

Производственный корпус

Стадия	Лист	Листов
РП	27	

Установка систем ... на кровле

ГИПРОАВТОТРАНС

Копировал

Формат А2

Спецификация отопительно-вентиляционных установок

(начало)

Марка, поз.	Обозначение	Наименование	Кол.	Масса ед., кг	Примечание
		П1 (2ПК10, левое исполнение)			
П1.1	Серия 5.904-12 вып. 1-1	Секция соединительная			
		А1А 180.000-02 с вентиляторной установкой			
		Е6.3110-26 с гибкими			
		вставками	1	388	
П1.2	Серия 5.904-12 вып. 1-15	Секция калориферная			
		А1А.188.000-02 с одним			
		калорифером КСк3-10-02			
		(для $t_н$ = -20°С)	1	214	
		А1А.188.000-03 с одним			
		калорифером КСк4-10-02			
		(для $t_н$ = -30°С; -40°С	1	262	
П1.3	Серия 5.904-12 вып.1-28	Секция приемная			
		А1А.223.000-01	1	132,9	
П1.4	Серия 5.904-12 вып. 1-35	Установка утепленной			
		заслонки П1600×6003			
		А14М036.000-01	1	69,6	
П1.5	Серия 5.904-12 вып. 1-35	Коробка привода			
		утепленной заслонки			
		А3Д.121.000	1	91,5	
		П2 (2ПК20, левое исполнение)			
П2.1	Серия 5.904-12 вып. 1-2	Секция соединительная			
		А1А.181.000 с вентиляторной установкой			
		Е8.110-16 с гибкими			
		вставками	1	750	

(продолжение)

Марка, поз	Обозначение	Наименование	Кол.	Масса ед, кг	Примечание
П2.2	Серия 5.904-12 вып 1-16	Секция калориферная			
		А1А 189.000-02 С одним			
		калорифером КСк3-10-02			
		(для $t_н$ = -20°С; -30°С)	1	289	
		А1А.189.000-03, С одним			
		калорифером КСк4-10-02)	1	350	
		(для $t_н$ = -40°С)			
П2.3	Серия 5.904-12 вып.1-29	Секция приемная			
		А1А.226.000-01	1	150	
П2.4	Серия 5.904-12 вып 1-35	Установка заслонки			
		воздушной утепленной			
		П1600×10003			
		А14М036.000-03	1	114,3	
П2.5	Серия 5.903-12 вып.1-35	Коробка привода			
		утепленной заслонки			
		А3Д.121.000	1	91,5	
		П3 (2ПК10, правое исполнение)			
П3.1	Серия 5.904-12 вып.1-1	Секция соединительная			
		А1А.180.000 с вентиляторной установкой			
		Е5.095-2 с гибкими			
		вставками	1	237	
П3.2	Серия 5.904-12 вып. 1-15	Секция калориферная			
		А1А.188.000-02 с одним			
		калорифером КСк3-10-02			
		(для $t_н$ = -20°С)	1	214	
		А1А.188.000-03, с одним			
		калорифером КСк4-10-02			
		(для $t_н$ = -30°С; -40°С)	1	262	
П3.3	Серия 5.904-12 вып. 1-28	Секция приемная			
		А1А 223.000-01	1	132,9	

(продолжение)

Марка, поз.	Обозначение	Наименование	Кол.	Масса ед, кг	Примечание
П3 4	Серия 5.904-12 вып. 1-35	Установка заслонки			
		воздушной утепленной			
		П600×10003			
		А14М.036.000-01	1	69.6	
П3.5	Серия 5.904-12 вып. 1-35	Коробка привода			
		утепленной заслонки			
		А3Д. 121. 000	1	91,5	
П3.6	Серия 1.494-27 вып.3	Решетки жалюзийные			
		неподвижные размером			
		150×580	48	1,13	
		П4 (2ПК10, правое исполнение)			
		П5 (2ПК10, левое исполнение)			
П4.1	Серия 5.904-12 вып.1-1	Секция совдинительная			
П5.1		А1А 180.000.00. с вентиляторной установкой			
		Е6,3090-26 С гибкими			
		вставками	2	388	
П4.2	Серия 5.904-12 вып. 1-15	Секция калориферная			
П5.2		А1А.188.000-02 с одним			
		калорифером КСк3-10-02			
		(для $t_н$ = -20°С; -30°С)	2	214	
		А1А 188.000-03, С одним			
		калорифером КСк4-10-02			
		($t_н$ = -40°С)	2	262	
П4.3	Серия 5.904-12 вып. 1-28	Секция приемная			
П5.3		А1А.223.000-01	2	132,9	
П4.4	Серия 5.904-12 вып. 1-35	Установка заслонки воздушной утепленной			
П5.4		П600×10003			
		А14М036.000-01	2	69,6	
П4.5	Серия 5.904-12 вып. 1-35	Коробка привода			
П5.5		утепленной заслонки			
		А3Д. 121. 000	2	91.5	

Взам. инв.№ | Подпись и дата | Инв.№ подл.

ГИП	Бетехтин		503-1-97.91-ОВ
Нач.отд	Сидорова		Эксплуатационный филиал на 300 грузовых автомобилей с комплексом ЕО
Зав.сект	Булыга		
Вед.инж	Ус		Производственный корпус — Стадия: РП; Лист: 28; Листов:
Вед.инж	Павлова		Спецификация отопительно-вентиляционных установок П1...П5 — Новосибирский проектный институт ГИПРОАВТОТРАНС

Привязан

Инв.№

Копировал

Формат А1

Альбом 3

продолжение

Марка, поз.	Обозначение	Наименование	Кол.	Масса ед, кг	Примечание
		растером 150×580	18	1.13	
		ПБ (2ПК10, левое исполнение)			
ПБ.1	Серия 5.904-12, вып. 1-1	Секция соединительная			
		А1А 180.000-02 с вентиля-			
		торной установкой			
		ЕБ. 3110-15, гибкими			
		вставками	1	388	
ПБ.2	Серия 5.904-12 вып. 1-15	Секция калориферная			
		А1А.189.000-02 с одним			
		калорифером			
		КСк3-10-02	1	289	
ПБ.3	Серия 5.904-12 вып 1-28	Секция приемная			
		А1А. 223.000-01	1	132.9	
ПБ.4	Серия 5.904-12 вып 1-35	Установка заслонки			
		воздушной утепленной			
		П600×1000 Э			
		А14М.036.000-01	1	69.6	
ПБ.5	Серия 5.904-12 вып. 1-35	Коробка привода			
		утепленной заслонки			
		А3Д. 121.000	1	91.5	
ПБ.6	Серия 5.904-4	Дверь герметическая			
		утепленная			
		Дус 1.25×0,5	1	33.6	
ПБ.7	Серия 1.494-27 вып.3	Решетки жалюзийные			
		неподвижные, размером			
		150×580	18	1.13	
		П7 (2ПК10, левое исполнение)			
П7.1	Серия 5.904-12. вып. 1-1	Секция соединительная			
		А1А 180.000 с вентиля-			
		торной установкой, с			
		гибкими вставками	1	237	

Марка, поз.	Обозначение	Наименование	Кол.	Масса, ед, кг	Примечание
П7.2	Серия 5.904-12. вып. 1-15	Секция калориферная			
		А1А 188.000-03 с одним			
		калорифером КСк4-10-02			
		(для $t_н$ = -20°С)	1	262	
		А1А. 188.000-02 с			
		двумя калориферами			
		КСк3-10-02	1	282	
		(для $t_н$ = -30°С; -40°С)			
П7.3	Серия 5.904-12 вып 1-28	Секция приемная			
		А1А. 223.000-01	1	132.9	
П7.4	Серия 5.904-12 вып. 1-35	Установка заслонки воз-			
		душной утепленной			
		П 600×1000 Э			
		А14М.036.000-01	1	69.6	
П7.5	Серия 5.904-12. вып. 1-35.	Коробка привода утеп-			
		ленной заслонки			
		А3Д. 121. 000	1	91.5	
П7.6	Серия 5.904-4	Дверь герметическая			
		утепленная Дус 1.25×0.5	1	33,6	
П7.7	Серия 1.494-27 вып.3.	Решетки жалюзийные			
		неподвижные размером			
		150×580	48	1.13	
		П8 (2ПК10, правое исполнение)			
П8.1	Серия 5.904-12 вып. 1-1	Секция соединительная			
		А1А, 180.080-02 с вентиля-			
		тором ВЦ4-70 №6.3 с			
		гибкими вставками	1	388	

Марка, поз.	Обозначение	Наименование	Кол.	Масса, ед, кг	Примечание
П8.2	Серия 5.904-12, вып.1-15	Секция калориферная			
		А1А 188.000-02, с одним			
		калорифером КСк3-10-02			
		(для $t_н$ = -20°С, -30°С)	1	214	
		А1А 188.000-03 с одним			
		калорифером КСк4-10-02			
		(для $t_н$ = -40°С)	1	262	
П8.3	Серия 5.904-12 вып. 1-28	Секция приемная			
		А1А 283.000-01	1	132.9	
П8.4	Серия 5.904-12 вып 1-35	Установка заслонки			
		воздушной утепленной			
		П600×1000 Э			
		А14М 036.000-01	1	69.6	
П8.5	Серия 5.904-12 вып. 1-35	Коробка привода			
		утепленной заслонки			
		А3Д 121.000	1	91,5	
		П9 (2ПК10, правое исполнение)			
П9.1	Серия 5.904-12 вып. 1-15	Секция соединительная			
		А1А.180.000-02 с вен-			
		тилятором ВЦ4-70			
		№6,3 с гибкими вставками	1	388	
П9.2	Серия 5.904-12 вып. 1-15	Секция калориферная			
		А1А. 188.000-02, с одним			
		калорифером КСк3-10-02	1	214	
П9.3	Серия 5.904-12 вып.1-28	Секция приемная			
		А1А 223.000-01	1	132.9	
П9.4	Серия 5.904-12 вып.1-35	Установка заслонки			
		воздушной утепленной			
		П600×1000 Э			
		А14М 036.000-01	1	69.6	

Привязан

Инв. №

Взам. инв. №

Подпись и дата

Инв. № подл.

ГИП	Бентковский		
Нач. отд.	Суворово		
Зав. отд.	Булыба		
Вед. инж.	Ус		
Вед. инж.	Лаврово		

503-1-97.91 ОВ

Эксплуатационный филиал на 300 грузовых автомобилей с комплексом ЕО

Производственный корпус

Стадия	Лист	Листов
РП	29	

Спецификация смотрительно-вентиляционных установок ПБ... П9 (начало)

Новосибирское отделение ПО Гипродорнавтотранс

Копир. Ки...

Формат А2

Альбом 3

продолжение

Марка поз.	Обозначение	Наименование	Кол.	Масса ед.кг.	Примечание
П9.5	серия 5.904-12 вып. 1-35	Коробка привода утепленной заслонки АЗД. 121.000	1	91,5	
		П10 (индивидуальная)			
П10.1		Вентилятор радиальный В.Ц.4-70 N 3,15 исполнение 1, исполнение по искрозащите И1-01, Пр 0° с виброизоляторами с электродвигателем В63В4, исполнение по взрывозащите 2Exd II АТ3 1370 об/мин, 0,37 кВт	1	45	
П10.2	серия 5.904-38	Вставка гибкая В.00.00-05	1	1,24	
П10.3	серия 5.904-38	Вставка гибкая Н.00.00-07	1	1,14	
П10.4		Переход из тонколистовой стали толщиной 1 мм по ГОСТ 10704-76* с диаметра 315 на сечение 600×850 длиной 500 мм	1	7.8	
П10.5		Калорифер биметаллический со спирально-накатным оребрением КСК3-6-02	1	38	
П10.6	серия 1.494-25	Подставка под калорифер высотой 100 мм	4	0.8	
П10.7	серия 5.904-49 вып. 0	Заслонка воздушная унифицированная Р250×400Р	1	7,1	
П10.8		Переход из тонколистовой стали толщиной 1 мм. с сечения 600×850 на сечение 600×1000 длиной 500 мм	1	12.2	

продолжение

Марка поз.	Обозначение	Наименование	Кол.	Масса ед.кг	Примечание
П10.9	серия 5.904-12 вып. 1-35	Установка заслонки воздушной утепленной П600×1000Э А14М036.000-01	1	696	
П10.10	серия 5.904-12 вып. 1-35	Коробка привода утепленной заслонки АЗД. 121.000	1	91,5	
		П11, П12 (2ПК31,5 правое исполнение)			
П11.1	серия 5.904-12 вып. 1-3	Секция соединительная А1А182.000 с вентиляторной установкой Е10.100-1, с гибкими вставками	2	1035	
П12.1					
П11.2	серия 5.904-12 вып. 1-17	Секция калориферная А1А190.000-02. с одним калорифером КСК3-12-02	2	520	
П12.2					
П11.3	серия 5.904-12 вып. 1-30	Секция приемная А1А227.000-01	2	169	
П12.3					
П11.4	серия 5.904-12 вып. 1-35	Установка заслонки воздушной утепленной П1600×1000Э А14М036.000-03	2	114,3	
П12.4					
П11.5	серия 5.904-12 вып. 1-35	Коробка привода утепленной заслонки АЗД. 121.000	2	91,5	
П12.5					
		П13 (индивидуальная)			
П13.1		Вентилятор радиальный В-Ц4-70 N 2,5 исполнение И1-01. Пр 0° с виброизоляторами, с электродвигателем В63А4, 1370 об/мин, 0,25 кВт. исполнение по взрывозащите 2Exd II АТ3	1	45	
П13.2	серия 5.904-38	Вставка гибкая В.00.00-03	1	0,91	
П13.3	серия 5.904-38	Вставка гибкая Н.00.00-03	1	0,86	
П13.4		Переход из тонколистовой стали толщиной 1 мм по ГОСТ 10704-76*			

продолжение

Марка поз.	Обозначение	Наименование	Кол.	Масса ед.кг	Примечание
		С диаметра 250 на сечение 600×850 длиной 500 мм	1	7,37	
П13.5		Калорифер биметаллический со спирально-накатным оребрением КСК3-6-02	1	38	
П13.6	Серия 1.494-25	Подставки под калорифер высотой 100 мм	4	0,8	
П13.7	серия 5.904-49 вып. 0	Заслонка воздушная унифицированная Р250×400Р	1	7.1	
П13.8		Переход из тонколистовой стали толщиной 1 мм с сечения 600×850 на сечение 600×1000 длиной 500 мм	1	12.2	
П13.9	серия 5.904-12 вып. 1-35	Установка заслонки воздушной утепленной П600×1000Э А14М036-000-01	1	69,6	
П13.10	серия 5.904-12 вып. 1-35	Коробка привода утепленной заслонки АЗД 121.000	1	91,5	
		П14 (индивидуальная)			
П14.1		Вентилятор радиальный В-Ц4-70 N 4, исполнение И1-01, Пр 0° с виброизоляторами, с электродвигателем В80А4, 1385 об/мин, 1,1 кВт. исполнение по взрывозащите 2Exd II АТ3	1	70,5	
П14.2		Вентилятор радиальный В-Ц4-70 N 2,5; исполнение И1-01; Л0° с виброизоля-			

ГИП	Бетехтин	
Нач.отд.	Сидорова	
Зав.сек.	Бульба	
Вед.инж.	Ус	
Вед.инж.	Павлова	

503-1-97.91 ОВ

Эксплуатационный филиал на 300 грузовых автомобилей с комплексом ЕО

Производственный корпус

Стадия	Лист	Листов
РП	30	

Спецификация отопительно-вентиляционных установок П9 (окончание)...П14 (начало)

Новосибирское орендное предприятие ГИПРОАВТОТРАНС

Привязан

Инв. №

Подпись и дата | Взам. инв. №

Формат А2

копировал

Альбом 3

продолжение

Марка, поз.	Обозначение	Наименование	Кол.	Масса ед, кг	Примечание
П14.2	серия 5.904-38	Вставка гибкая			
		В.00.00-08	1	1.59	
П14.3	серия 5.904-38	Вставка гибкая			
		Н.00.00-08	1	1.34	
П14.4		Короб из тонколистовой			
		стали толщиной 1мм			
		по ГОСТ 19903-74*			
		850×250×900 В	1	19,5	
П14.5		Калорифер биметалли-			
		ческий со спирально-			
		накатным оребрением			
		КСк3-6-02	1	38	
П14.6	серия 1.494-25	Подставки под калори-			
		фер высотой 100 мм	4	0,8	
П14.7	серия 5.904-49 вып. 0	Заслонка воздушная			
		унифицированная			
		Р250×400Р	1	7,1	
П14.8		Переход из тонколистовой			
		стали толщиной 1 мм			
		по ГОСТ 19903-74*			
		с сечения 600×850 на			
		сечение 600×1000 дли-			
		ной 500 мм	1	12,2	
П14.9	Серия 5.904-12 вып. 1-35	Установка заслонки			
		воздушной утепленной			
		П600×1000 Э			
		А14М036,000-01	1	69,6	

продолжение

Марка, поз.	Обозначение	Наименование	Кол.	Масса ед, кг	Примечание
П14.10	Серия 5.904-12 вып. 1-35	Коробка привода			
		утепленной заслонки			
		А3Д, 121.000	1	91,5	
П14.11	серия 5.904-4	Дверь герметическая			
		утепленная			
		Дус. 1.25×0,5	2	33,6	
П14.12	серия 1.494-27 вып. 3	Решетка жалюзий-			
		ные неподвижные 150×500	18	1,13	
		В2			
В2.1		Вентилятор радиальный			
		В.Ц4-75 N5, исполнение 1			
		диаметр колеса 1,05 Дн			
		ЛО° с виброизоляторами,			
		с электродвигателем			
		4А80А6, 920 об/мин,			
		0,75 кВт	1	94,3	
В2.2	серия 5.904-38	Вставка гибкая			
		В.00.00-09	1	1,71	
В2.3	серия 5.904-38	Вставка гибкая			
		Н.00.00-11	1	1,64	
		В3			
В3.1		Вентилятор радиальный			
		В.Ц4-75 N3,15 исполне-			
		ние 1, диаметр колеса			
		1.05, Дном, ЛО°, с			
		виброизоляторами			
		с электродвигателем			
		4АА63А4, 1400 об/мин 0,25 кВт	1	38,1	

Марка, поз.	Обозначение	Наименование	Кол.	Масса ед, кг	Примечание
В3.2	Серия 5.904-38	Вставка гибкая			
		В.00.00-05	1	1,24	
В3.3	Серия 5.904-38	Вставка гибкая			
		Н.00.00-07	1	1,14	
		В9, В13			
В9.1		Вентилятор радиальный			
В13.1		В-Ц4-70 N6,3 исполнение			
		И1-01, ЛО°(1) Пр0° с виброизо-			
		ляторами, с электродви-			
		гателем В100L6, 950 об/мин			
		2.2 кВт, исполнение по			
		взрывозащите 2Exd ПАТ3	3	168	
В9.2	серия 5.904-38	Вставка гибкая			
В13.2		В.00.00-12	3	2,09	
В9.5	серия 5.904-38	Вставка гибкая			
В13.3		Н.00.00-15	3	2,11	
		В20			
В20.1		Вентилятор радиальный			
		В-Ц4-70 N6,3, исполнение			
		И1-01, диаметр колеса			
		0,95 Дном, Пр0° с виброизо-			
		ляторами с электродвига-			
		телем В90L6 930 об/мин 1,5 кВт			
		исполнение по взрывозащи-			
		те 2xd ПАТ3	1	147	
В20.2	серия 5.904-38	Вставка гибкая			
		В.00.00-12	1	2,09	
В20.3	серия 5.904-38	Вставка гибкая			
		Н.00.00-15	1	2,11	

ГИП	Бетехтин		
Нач.отд.	Сидорова		
Зав.сек.	Бульба		
Вед.инж.	Ус		
Вед.инж.	Павлова		

503-1-97.91 ОВ

Эксплуатационный филиал на 300 грузовых автомобилей с комплексом ЕО

Производственный корпус

Стадия	Лист	Листов
РП	31	

Спецификация отопительно-вентиляционных установок П14 (окончание) В2, В3, В9, В13, В20

Новосибирское арендное предприятие ГИПРОАВТОТРАНС

Привязан

Инв. №

Инв. № подл. | Подпись и дата | Взам. инв. №

копировал Лукоч

Формат А2

Ведомость рабочих чертежей основного комплекта ВК

Лист	Наименование	Примечание
1	Общие данные (начало)	
2	Общие данные (продолжение)	
3	Общие данные (окончание)	
4	План с сетями водопровода и канализации	
5	План кровли. Схемы системы К2	
6	Схемы систем В1; 2	
7	Схемы систем Т3; К1; К3, 1	
8	Фрагмент 1. План расстановки технологического оборудования на отм. 0.000	
9	Фрагмент 1. План расстановки технологического оборудования на отм. 3.000	
10	Фрагмент 1. План на отм. 0.000.	
11	Фрагмент 1. План на отм. 3.000	
12	Технологическая схема очистки сточных вод и обезвоживания осадка. Фрагмент 1	
13	Фрагмент 1. Разрез 1-1.	
14	Фрагмент 1. Разрез 2-2; 3-3.	
15	Фрагмент 1. Схемы систем 1; 2; 12; 16; 17; 18	
16	Фрагмент 1. Схемы систем 3; 4.	
17	Фрагмент 1. Схемы систем 5; 7; 8, 14.	
18	Фрагмент 1. Схемы систем 6.	
19	Фрагмент 1. Схемы систем 9; 10. Таблица колодцев	
20	Фрагмент 1. Схемы систем 10; Т3; В1	

Ведомость ссылочных и прилагаемых документов

начало

Обозначение	Наименование	Примечан.
	Ссылочные документы	
серия 4.900-10; вып. I-IV	Альбом оборудования фасонных частей и арматуры для сетей и сооружений водопровода и канализации	
Серия 4.904-69	Детали крепления санитарно-технических приборов и трубопроводов	

окончание

Обозначение	Наименование	Примечан
Серия 3.900-9	Опорные конструкции и средства крепления стальных трубопроводов внутренних санитарно-технических систем	
Серия 3.900.1-14 8.1	Изделия железобетонные для круглых колодцев водопровода и канализации	
ТП 302-2-0415.86 альбом II; III	Фильтр пемополиуретановый с передвижным узлом регенерации для очистки сточных вод от нефтепродуктов „Полипер-177-86"	
Т.П. 902-2-385.85 альбом IX	Флотаторы заводского изготовления производительностью 20 м³/ч	
	Прилагаемые чертежи	
503-1-97.91 ВК.СО альбом 6	Спецификация оборудования	
503-1-97.91 ВК, ВМ альбом 7	Ведомость потребности в материалах	

Условные обозначения

⊡ Прочистка в лючке
в.в. - взвешенные вещества
н.п - нефтепродукты
тэс - тетраэтил свинец

Общие указания

1. Исходными данными для разработки рабочих чертежей является задание на проектирование.
2. Расчет систем водопровода и канализации выполнен на основании строительных норм и правил: 2.04.01-85; 2.04.02-84; 2.04.03-85; ВСН-01-89. ОНТП 01-89.
3. Монтаж внутренних санитарно-технических систем производить в соответствии со СНиП 3.05.01-85; ОН 478-80

Типовой проект разработан в соответствии с действующими нормами и правилами и предусматривает мероприятия, обеспечивающие пожарную безопасность при эксплуатации здания.

Главный инженер проекта /Бетехтин/

4. Основные показатели по чертежам водопровода и канализации

Наименование системы	Потребный напор на вводе, м	Расчетный расход м³/сут	м³/ч	л/с	при пожаре л/с	Установленная мощн. электродвигателей, кВт	Примечание
1. Водопровод хозяйственно-питьевой производственно-противопожарный							
а. хозяйственно-питьевые нужды	10	0,50	0,44	0,34	0,34	—	
б. производственные нужды	10	40,68	7,99	3,10	—	—	
Итого		41,18	8,43	3,44	0,34		
в том числе горячее водоснабжен.	10	0,22	0,24	0,20	—	—	
в) внутреннее пожаротушение	25	—	—	—	10,0	—	
г) наружное пожаротушение	10	—	—	—	20,0	—	
Всего	—	41,18	8,43	3,44	30,34	—	
2. Оборотное водоснабжение от мойки автомобилей	10	399,76	76,0	21,11	—	6,1	
3. Бытовая канализация	—	0,50	0,44	1,94	—	—	
4. Производственная канализация	—	0,67	0,37	0,33	—	—	
5. Внутренние водостоки	—	—	—	59,89	—	—	

Взам. инв. № | Подп. и дата | Инв. № подл.

Привязан

Инв. №

ГИП	Бетехтин	
Нач.отд.	Сидорова	
Зав.сек.	Булыба	
Инж. Ік.	Рахманова	
Н.контр	Булыба	

503-1-97.91-ВК

Эксплуатационный филиал на 300 грузовых автомобилей с комплексом ЕО

Производственный корпус

Стадия	Лист	Листов
РП	1	20

Общие данные (начало)

Новосибирское арендное предприятие ГИПРОАВТОТРАНС

Копировал

Формат А2

Альбом 3

5. Расходы воды пункта 1 таблицы основных показателей даны с учетом горячей воды.
6. Условные обозначения трубопроводов очистных сооружений для сточных вод от мойки автомобилей даны на листе 12
7. ▭ отметки уточнить при привязке проекта
8. Отметки входящих и выходящих патрубков у технологического оборудования уточняются при монтаже.
9. Монтаж технологического оборудования производить до монтажа перекрытия здания.
10. Монтаж трубопроводов производить с уклоном к местам спуска
11. Водоразборные краны, установленные на фильтре и на флотаторах, служат для отбора проб.
12. Оборудование поз. 21, 22, 23, 24, 30, 31, арматура на трубопроводах отвода осадка, нефтепродуктов и очищенной воды входят в состав флотатора.
13. Гидроциклон крепится к стенке флотатора.
14. Внутренние сети водопровода и канализации запроектированы:
- системы В1, Т3 из водогазопроводных оцинкованных легких труб под накатку резьбы;
- системы К1, К3 - из пластмассовых канализационных труб, стояки - из асбестоцементных напорных труб;
- система К2 - из чугунных канализационных и напорных труб, стойки из асбестоцементных напорных труб;
- системы 1, 2, 12, 16, 17 из стальных электросварных стальных водогазопроводных легких неоцинкованных труб под накатку резьбы и чугунных напорных труб;
- системы 5, 7, 8, 14 из стальных электросварных, чугунных напорных и пластмассовых канализационных;
- системы 3, 4, 9, 11 из стальных электросварных труб;
- системы 6, 10 из стальных водогазопроводных легких неоцинкованных труб под накатку резьбы
15. Стальные трубопроводы санитарно-технических систем прокладываемые открыто, окрасить краской ПФ-170 за 2 раза, чугунные - битумным лаком.
16. Все трубопроводы системы 6 покрыть грунтом ГФ-032, прокладываемые открыто окрасить масляной краской в голубой цвет
16. Трубопроводы, прокладываемые над воротами, проходящие через участок мойки автомобилей, магистральные сети систем Т3, изолировать шнуром теплоизоляционным из минеральной ваты в оплетке из стекляной и капроновой нити δ 30мм ТУ36-1095-79 с покровным слоем из стеклопластика рулонного РСТ-ХТУ6-11-145-80 δ 2мм и ровингом (жгутом) из стеклянных нитей δ 30мм ГОСТ17139-79* с покровным слоем из стеклопластика рулонного РСТТУ-11-145-80 δ = 2мм
17. Относительной отметке 0.000 соответствует абсолютная отметка ▭

Экспликация оборудования очистных сооружений оборотного водоснабжения

Начало

Позиция	Наименование	Количество шт.	Примечание
1	Приемный резервуар (подземный)	1	
2	Контейнер приемный	1	
3	Насос для подачи сточной воды в напорный гидроциклон	2	
4	Гидроциклон напорный	4	
5	Флотатор	4	
6	Установка „Пневмовыброс"	4	
7	Установка для сбора отработанного масла	4	
8	Фильтр	1	
9	Емкость для нефтепродуктов	2	
10	Резервуар чистой воды	1	
11	Насос подачи очищенной воды на мойку автомобилей М-129	2	
12	Фильтровлагоотделитель	1	
13	Насос подачи воды на регенерацию фильтра	2	Резервный хранится на складе
14	Насос подачи воды на охлаждение компрессора	2	Резервный хранится на складе
15	Компрессор	1	
16	Отстойник-сгуститель	2	
17	Фильтр-транспортер	2	
18	Контейнер для осадка	18	
19	Затворный бак коагулянта	1	

Продолжение

Позиция	Наименование	Количество шт.	Примечание
20	Насос подачи известкового молока	2	резервный хранится на складе
21	Расходный бак коагулянта	4	Входит в состав
22	Бак флокулянта	4	флотатора
23	Циркуляционный насос	4	"
24	Напорный бак	4	"
25	Кран подвесной однопролетный	1	
26	Таль электрическая	1	
27	Насос подачи воды для заполнения фильтра	1	
28	Емкость для известкового молока	5	
29	Поддон для фильтра-транспортера	2	
30	Насос подачи флокулянта	2	Входит в состав флотатора
31	Насос подачи коагулянта	2	
32	Маслораспылитель	1	
33	Насос подачи очищенной воды на мойку автомобилей М-136	2	

ГИП	Бетехтин		
Нач.отд.	Сидорова		
Зав.сек.	Бильба		
Инж.I к.	Рахманова		

503-1-97.91 ВК

Эксплуатационный филиал на 300 грузовых автомобилей с комплексом ЕО

Производственный корпус

Стадия	Лист	Листов
РП	2	

Общие данные (продолжение)

Новосибирское ордена предприятие ГИПРОАВТОТРАНС

Привязан

Инв. №

Инв. № подл. | Подпись и дата | Взам. инв. №

Копировал Лукот

Формат А2

Альбом 3

Данные по производственному водопотреблению и водоотведению

№ потребителя по плану	Наименование потребителя	Количество потребителей	Количество часов работы в сутки	Водопотребление: Требования к качеству воды	Потребный напор у потребителя, м	Режим водопотребления	Расход воды на одного потребителя, л/с	Из водопровода: м³/сут.	м³/ч	л/с	Из оборотного водоснабжения: м³/сут	м³/ч	л/с	Водоотведение: Характеристика сточных вод, мг/л	Режим водоотведения	Сброс в канализацию: м³/сут	м³/ч	л/с	В оборотную систему: м³/сут	м³/ч	л/с	Концентрация загрязнений сточных вод после локальных сооружений, мг/л	Примечание
	Шиномонтажный участок																						
6-2	Ванна для проверки камер	1	5	Техническая	5	Периодический 1раз в мес.	0.27	0.27	0.27	0.45	—	—	—		Периодический 1раз	0.27	0.27	0.30	—	—	—		
-	автомобильных шин 5054					Долив за потерями	0.01	0.01	0.01	—	—	—	—	8,8 200	в неделю по 15 мин.	—	—	—	—	—	—	8.8 200	
	Участок ремонта топливной аппаратуры																						
8-1	Ванна моечная ОМ-1316	1		Техническая	5	долив	0.01	0.01	—	—	—	—	—	—	—	—	—	—	—	—	—	—	
	Участок ремонта электрооборудования																						
2-3	Аквадистиллятор	1		Питьевая	5	непрерывный	0.10	0.40	0.10	0.028				Незагрязненная	Непрерывный	0.40	0.10	0.03	—	—	—	Незагрязненная	
	Д9-4-2		4																				
7-4	Ванна моечная ОН-1316	1		Техническая	5	долив	0.01	0.01	0.01	—	—	—	—			—	—	—	—	—	—		
	Участок мойки автомобилей																						
	Туалетная мойка																						
3-5,6	Установка моечная													8.8 1560								8.8. 62	Очистные сооружения оборотного водоснабжения от мойки машин
-	для грузовых автомо-			Техни-		Непрерыв-								НП 60 БПК 20 168 РН 7 ТЭС 0,018	непре-							НП. 4.4 РН. 7	
-	билей М-129	2	4	ческая	10	ный	38	—	—	—	304	76.0	21.11		рывный	—	—	—	273.60	68.40	19.00	ТЭС 0.001	
	Углубленная мойка													Солесодержание 2830									
4-9,10	Установка моечная для			Пить-		Непрерыв-								8.8-1000 Н.П-2000	Непрерыв-								Очистные сооружения оборотного водоснабжения
	двигателей М-203	2	3	евая	5	ный	0.18	0.76	0.25	0.069	—	—	—	1РН-9	ный	—	—	—	0.76	0.25	0.069	"	
3-5,6	Установка моечная для					Непрерыв-								8.8-1560 Н.П-60 РН-7	Непрерыв-								
	грузовых автомобилей					ный								БПК-168 ТЭС 0.018	ный								
	М-129	2	6		10		38	—	—	—	75.6	12.6*	21.11*	Солесодержание 2830		—	—	—	62.04	11.34*	19.00*	"	"
2-7,8	Установка для мойки					Непрерыв-								8.8 1200	Непрерыв-								
	автомобилей снизу			Техни-		ный								Н.П-12	ный								"
	М-136	2	6	ческая	5		10	—	—	—	20.16	3.36**	5.56	БПК-60		—	—	—	18.14	3.02*	5.00*		
5-11,12	Установка для шланговой					Непрерыв-								8.8-12490 Кл 108	Непрерыв-								
	мойки автомобилей			Пить-		ный								БПК-280 РН-6.5	ный								
	М-217	2	6	евая	5		4.5	12.9	3.15	2.5	—	—	—	ТЭС-0,030 солесодержание 3370		—	—	—	12.9	3.15	2.5	"	"
8-13,14	Щетка моечная М-906	2	6	Техническая	5	Непрерывный	0.12	1.01	0.168	0.05	—	—	—		Непрерывный	—	—	—	1.01	0.168	0.05	"	"
	Но ка... ение оборотного																						
	водоснабжения от мойки																						
	автомобилей							19.31	4.03	—									19.31	4.03	—		
	Всего:							40.68	7.99	3.10	399.76	76.0	21.11			0.67	0.37	0.33	309.76	76.00	21.62		

Требование к качеству воды:
взвешенные вещества 70 мг/л, нефтепродукты 20 мг/л.

Инв.№ подл. | Подпись и дата | Взам. инв.№

Привязан

Инв.№

ГИП	Атакишин		503-1-97.91 ВК
Нач.отд.	Сабурова		Эксплуатационный филиал на 300 грузовых автомобилей с комплексом ЕО
Зав.сек.	Булава		Производственный корпус — Стадия: РП; Лист: 3; Листов:
Инж. Гр.	Ряжикова		Общие данные (окончание) — Новосибирское отделение Гипроавтотранс

Копировал Жиг — Формат А2

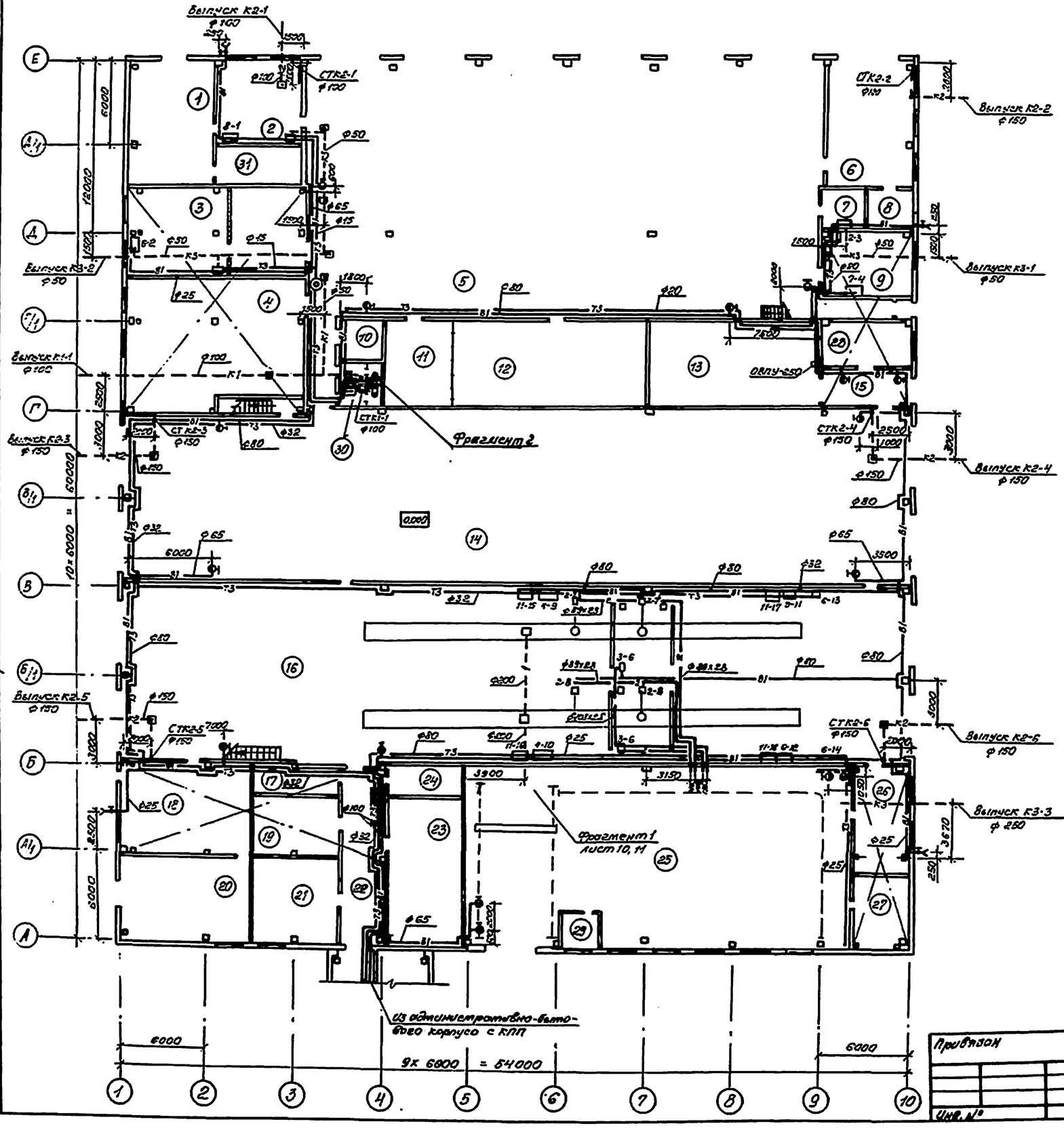

Экспликация помещений

Номер по плану	Наименование	Категория производства по взрывной, взрыво-пожарной и пожарной опасности.
1	КТП-2.	В
2	Участок ремонта топливной аппаратуры	Д
3	Шиномонтажный участок	В
4	Склад шин	В
5	Участок ЕТО и ТР	В
6	Пост контроля газовой системы питания автомобилей	В
7	Инвентарная	
8	Машинное отделение	Д
9	Участок ремонта электрооборудования	Д
10	Комната мастера	
11	ИРК	Д
12	Промкладовая	Д
13	Склад масел	В
14	Участок ТО-1 и диагностики	В
15	Тамбуры	
16	Участок мойки автомобилей	Д
17	Кладовая	В
18	Участок ОГМ	Д
19	Компрессорная	Д
20	КТП-1	В
21	Анализаторное помещение	Д
22	Коридор	
23	Кладовая запчастей	В
24	Пульт управления	
25	Очистные сооружения	Д
26	Кладовая материалов	В
27	Электрощитовая	Д
28	Насосная	В
29	Операторская	
30	Санузлы	
31	Анализаторное помещение	Д

ГИП	Детехтин	
Нач. отд.	Сидорова	
Зав. сек.	Бульба	
Инж.	Рахманова	

503-1-97.91 ВК

Эксплуатационный филиал на 300 грузовых автомобилей с комплексом ЕО

Производственный корпус

Отдел	Лист	Листов
РП	4	

План с сетями водопровода и канализации.

Новосибирское орловское предприятие Гипроавтотранс

Привязан

Инв. №

Копировал Ищ-

Формат А2

Альбом 3

План кровли

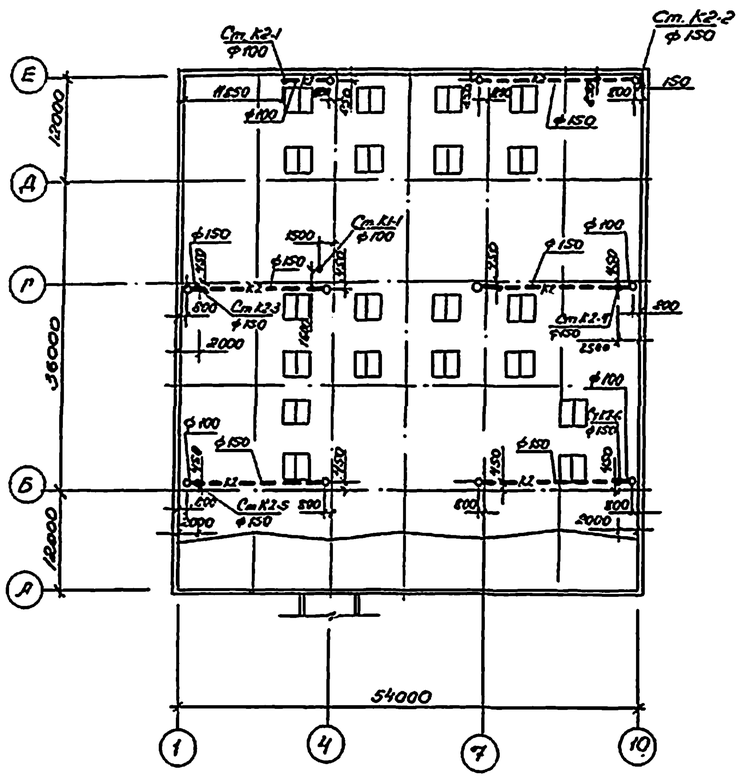
Ст. К2-2
ф150
Ст К2-1
ф100
Ст К1-1
ф100
Ст К2-3
ф150
Ст К2-5
ф150
ф150
ф100
ф100
ф150
ф150
ф150
ф100
ф150
ф150
ф150

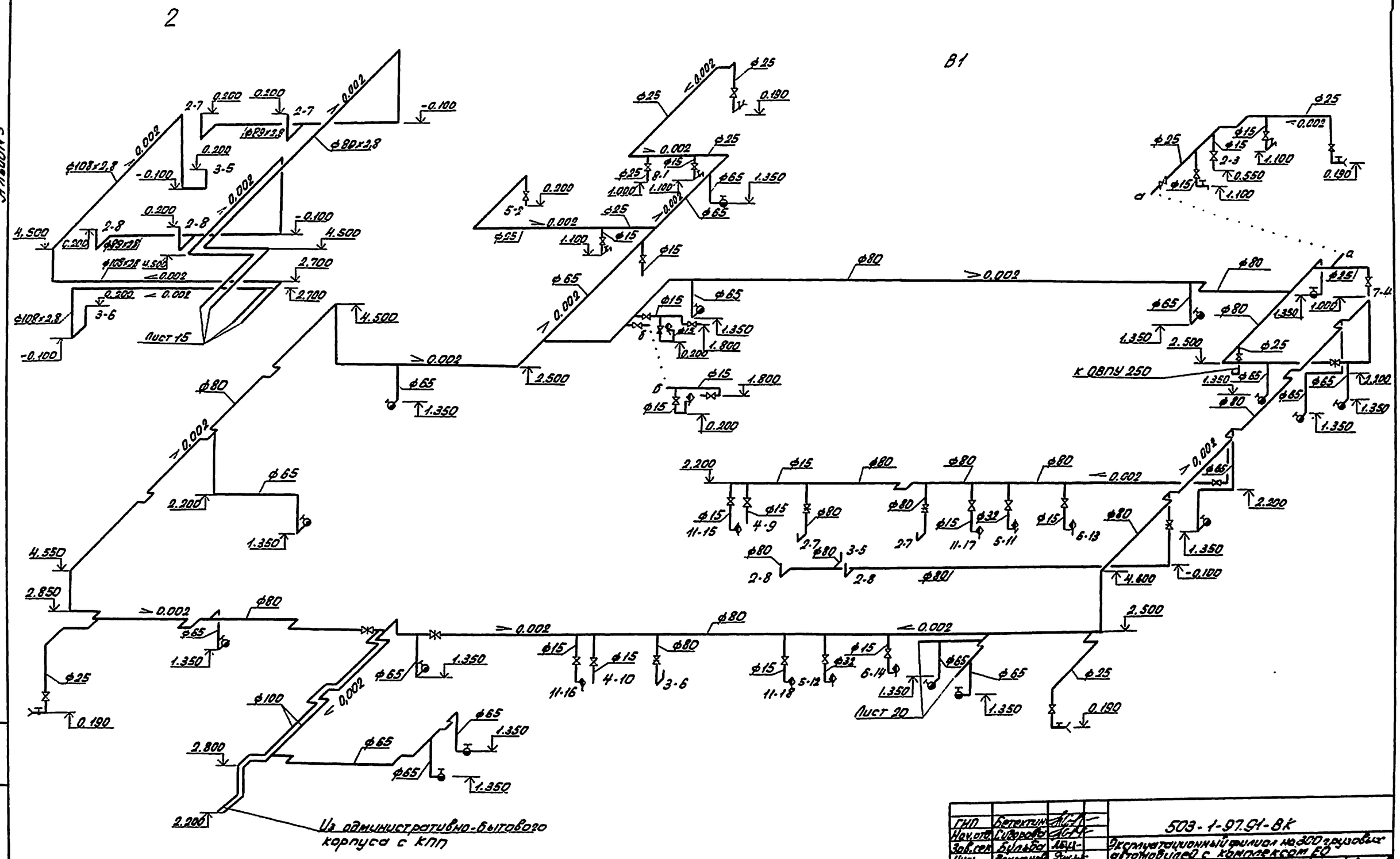

1. Задвижки к оборудованию 2-7; 2-8; 3-5; 3-6 на системе В1 запломбированы.

ГИП	Бетехтин		503-1-97.91-ВК
Нач.отд.	Сидорова		Эксплуатационный филиал на 300 грузовых автомобилей с комплексом ЕО
Зав.сек.	Бульба		
Инж.	Рахманова		Производственный корпус
Привязан			Схемы систем В1; 2
Инв.№			

Стадия	Лист	Листов
РП	6	

Новосибирское арендное предприятие ГИПРОАВТОТРАНС

Копировал Севостьянова Формат А2

Альбом 3

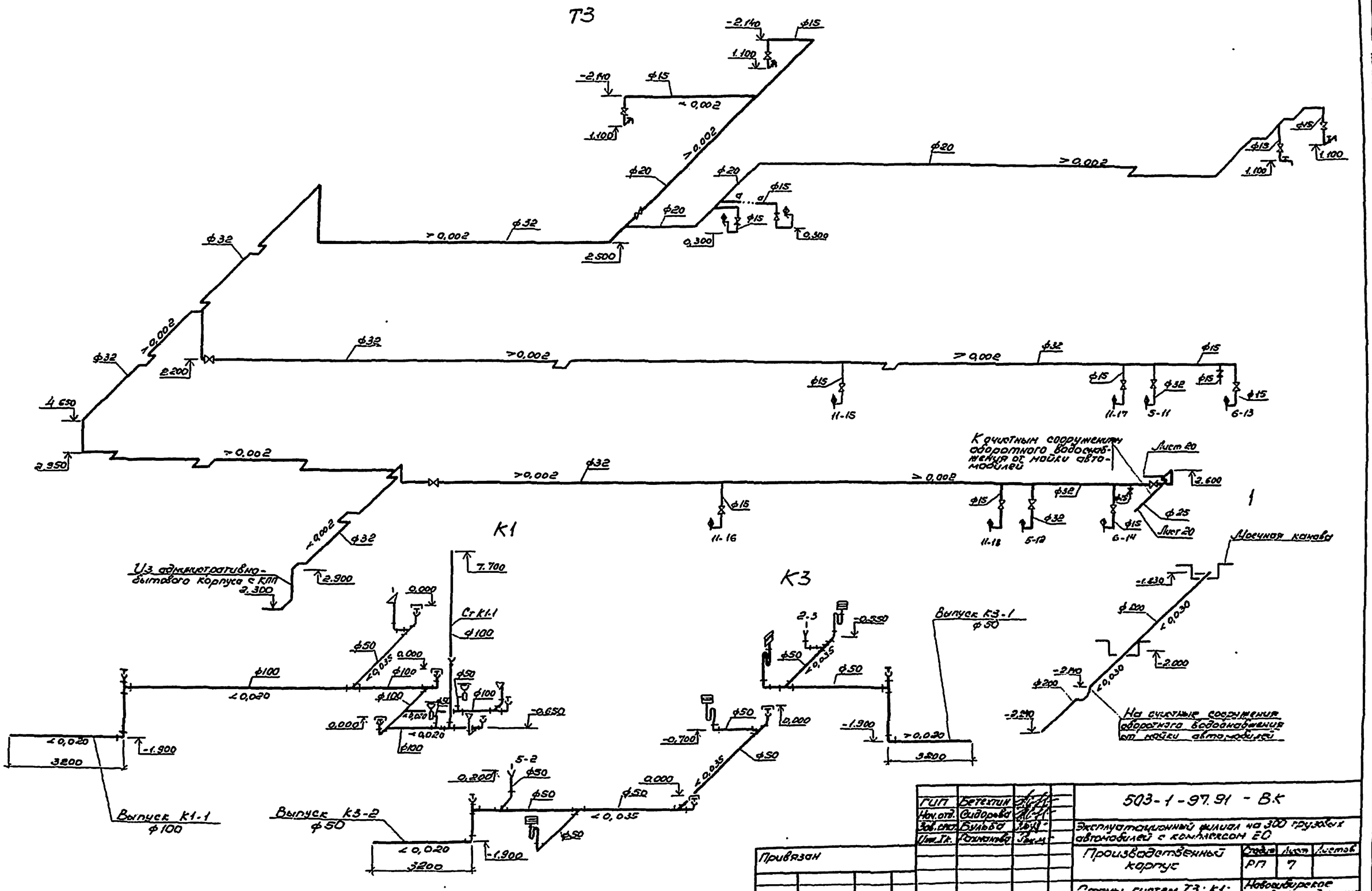

ГИП	Бетехтин		503-1-97.91 - ВК
Нач.отд.	Сидорова		Эксплуатационный филиал на 300 грузовых автомобилей с комплексом ЕО
Зав.спец.	Бульба		Производственный корпус
Инж.Ік.	Рахманова		Стадия: РП; Лист: 7; Листов:
Привязан			Схемы систем Т3; К1; К3, 1.
Инв. №			Новосибирское арендное предприятие ГИПРОАВТОТРАНС

Копировал [signature] Формат А2

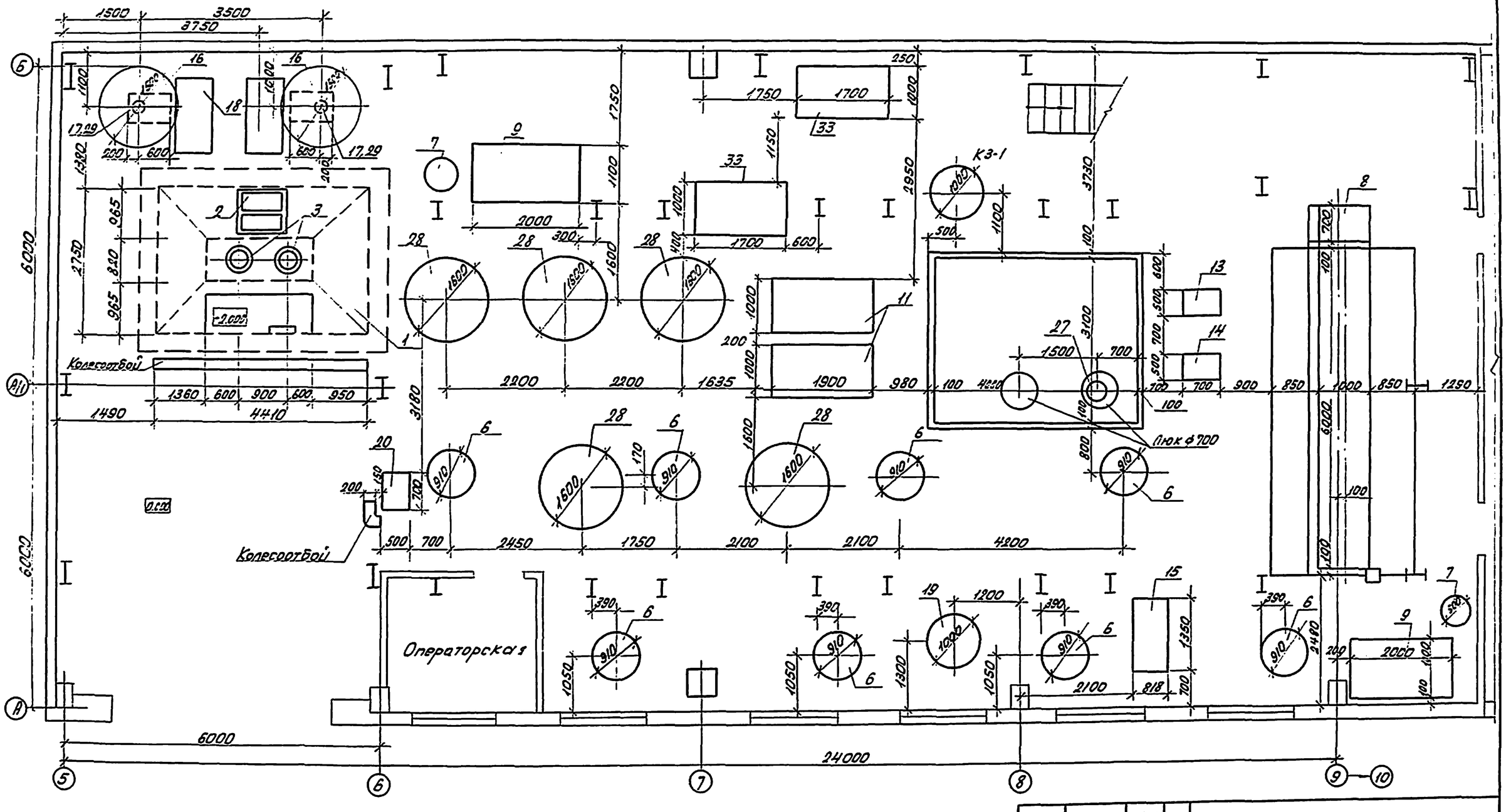

Экспликация оборудования лист 2.

ГИП	Бетехтин		503-1-97.91-ВК
Нач.отд.	Сидорова		Эксплуатационный филиал на 300 грузовых автомобилей с комплексом ЕО
Зав.сек.	Бульба		Производственный корпус
Инж.Т.К.	Рахманова		Стадия: РП; Лист: 8; Листов:
Привязан			Фрагмент 1. План расстановки технологического оборудования на отм. 0.000
Инв. №			Новосибирское арендное предприятие ГИПРОАВТОТРАНС

Копировал Севастьянова Формат А2

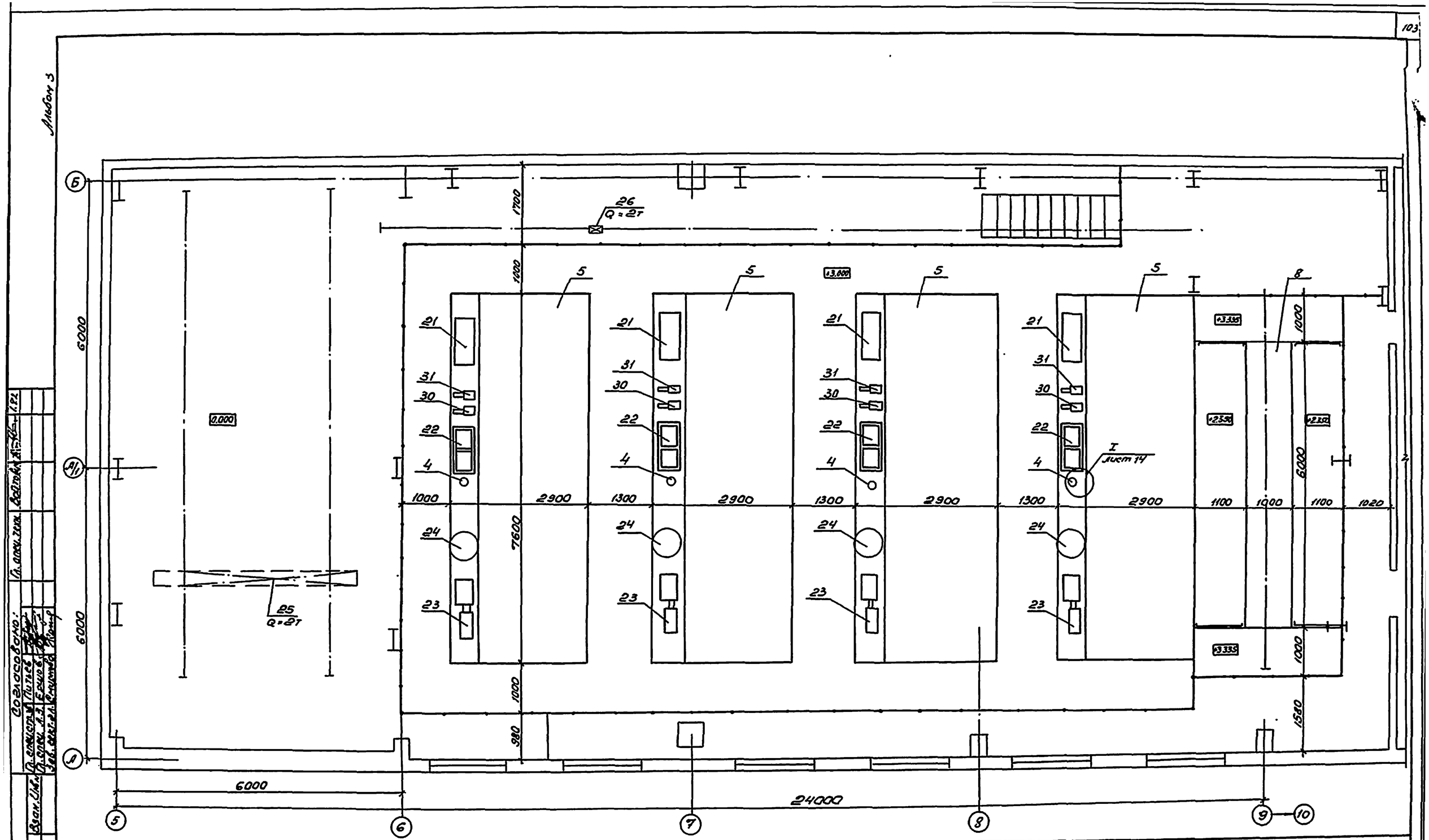

Экспликация оборудования лист 2.

ГИП	Бетехтин		503-1-97.91 - ВК
Нач.отд.	Сидорова		Эксплуатационный филиал на 300 грузовых автомобилей с комплексом ЕО
Зав.сект.	Бульба		Производственный корпус
Инж.Ік.	Рахманова		Стадия: РП; Лист: 9; Листов:
Привязан			Фрагмент 1. План расстановки технологического оборудования на отм. 3.000
Инв. №			Новосибирское арендное предприятие ГИПРОАВТОТРАНС

Копировал

Формат А2

Согласовано: Гл. спец. техн. Вольтер; Гл. спец. А.З. Ершов; Зав. сект. гл. Смирнова; Гл. спец. техн. Вольтер; Гл. спец. А.З. Ершов; Зав. сект. гл. Смирнова

Инв. № подл. | Подп. и дата | Взам. Инв.

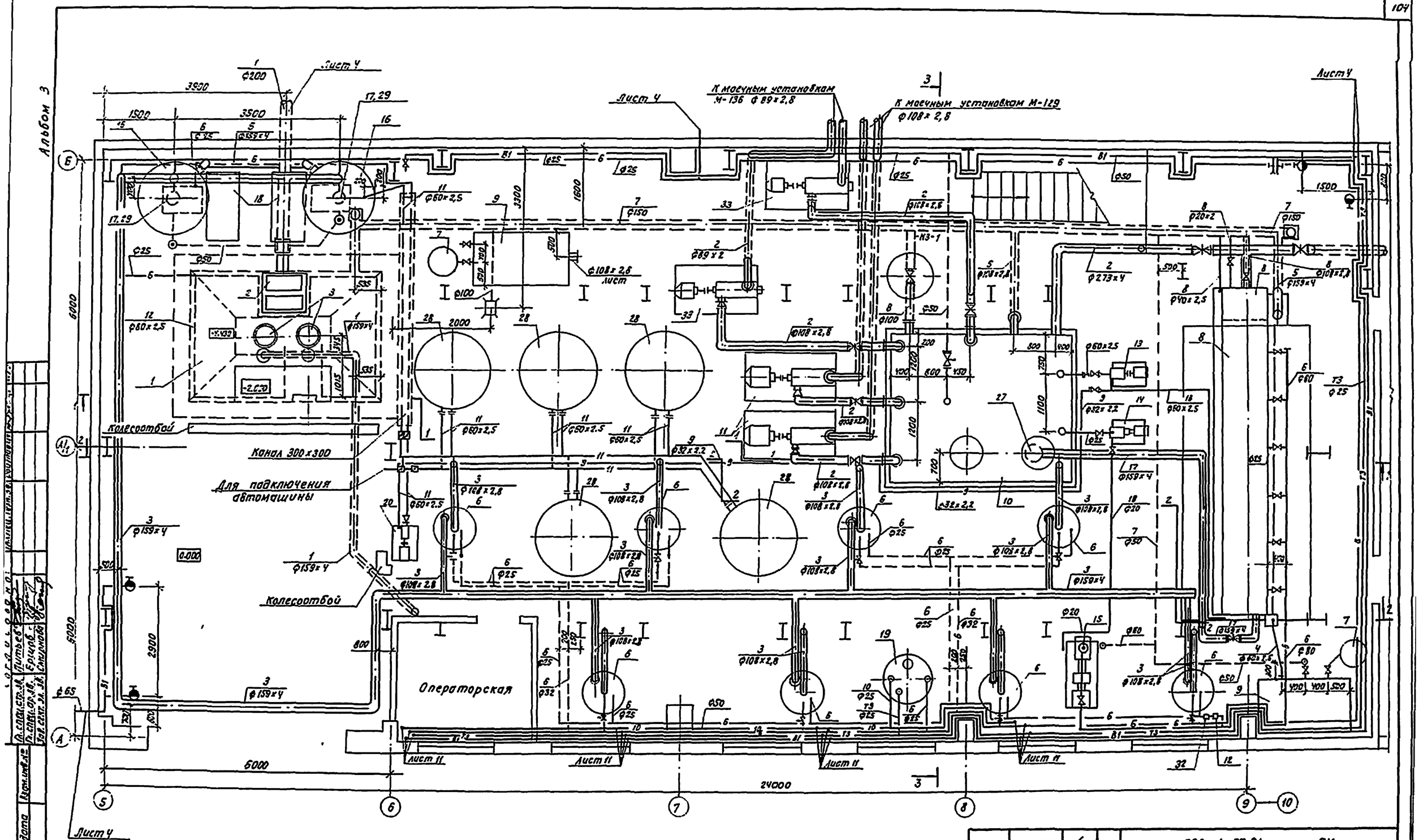

Экспликация оборудования лист 2.

ГИП	Бетехтин		503-1-97.91 ВК
Нач. отд.	Сидорова		Эксплуатационный филиал на 300 грузовых автомобилей с комплексом ЕО
Зав. сект.	Бульба		
Инж. I кат.	Рахманова		
Привязан			Производственный корпус
Инв. №			Фрагмент 1 План на отм. 0.000

Стадия	Лист	Листов
РП	10	

НОВОСИБИРСКОЕ ДРЕЖДНОЕ ПРЕДПРИЯТИЕ ГИПРОАВТОТРАНС

Копировал: Тимофеева

Формат: А2

Альбом 3

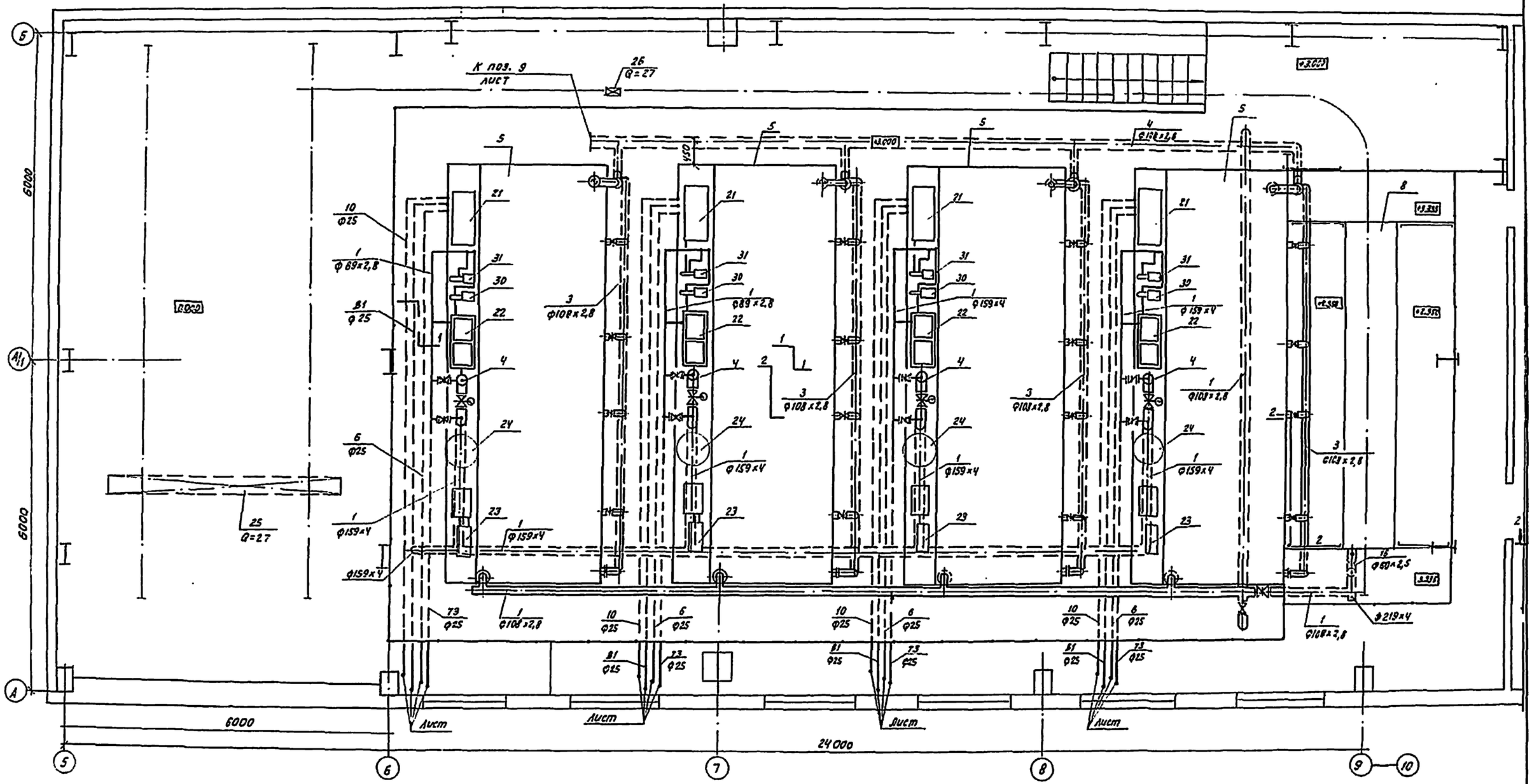

Экспликация оборудования лист 2.

ГИП	Бетехтин		503-1-97.91 -ВК
Нач.отд.	Сидорова		Эксплуатационный филиал на 300 грузовых автомобилей с комплексом ЕО
Зав.сект.	Бульба		Производственный корпус
Инж.Ik	Рахманова		Стадия: РП; Лист: 11; Листов:
Привязан:			Фрагмент 1. План на отм. 3.000
Инв.№			Новосибирское арендное предприятие ГИПРОАВТОТРАНС

Копировал: Тимофеева

Формат: А2

Альбом 3

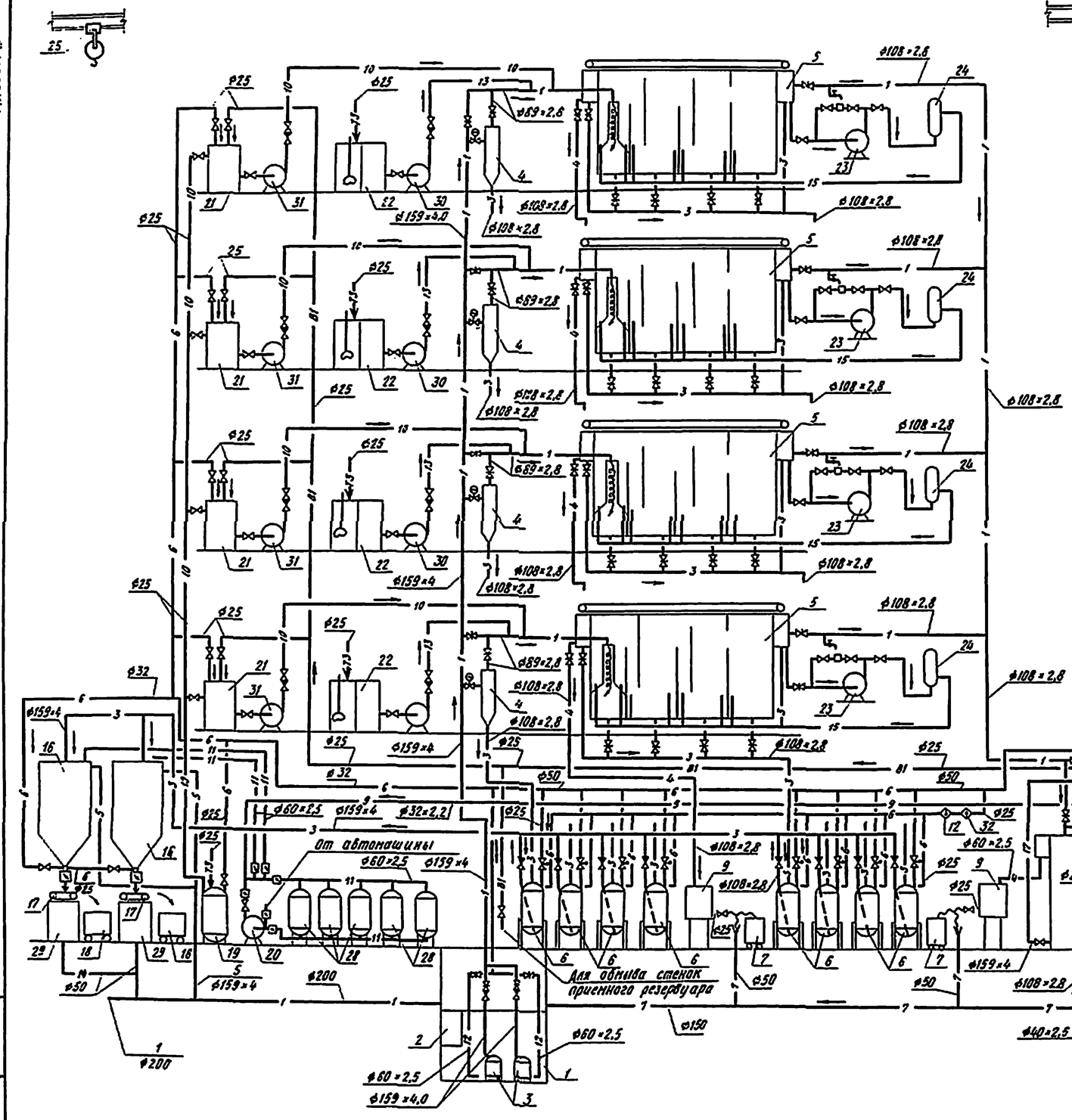

1. Экспликация оборудования лист 2.

Условные обозначения

№№ систем	Трубопроводы
1	Сточной воды от мойки автомобилей
2	Очищенной воды на мойку автомобилей
3	осадка
4	Нефтепродуктов
5	Переливной
6	Воздуха
7	Технологической канализации
8	Опорожнения
9	Промывной
10	Коагулянта
11	Известкового молока
12	Взмучивания осадка
13	Флокулянта
14	Фильтрата осадка
15	Рециркуляционной воды
16	Очищенной воды на регенерацию фильтра
17	Очищенной воды на заполнение фильтра
18	Охлаждения подшипников компрессора

ГИП	Бетехтин		
Нач. отд.	Сидорова		
Зав.сект.	Бальва		
Инж.	Рахманова		

Привязан

Инв. №

503-1-97.91-ВК

Эксплуатационный филиал на 300 грузовых автомобилей с комплексом ЕО

Производственный корпус

Стадия	Лист	Листов
РП	12	

Технологическая схема очистки сточных вод и обезвоживание осадка. Фрагмент 1

Новосибирское зональное проектное ГИПРОАВТОТРАНС

Инв. № подл. | Подпись и дата | Взам. инв. №

Копировал

Формат А2

1-1

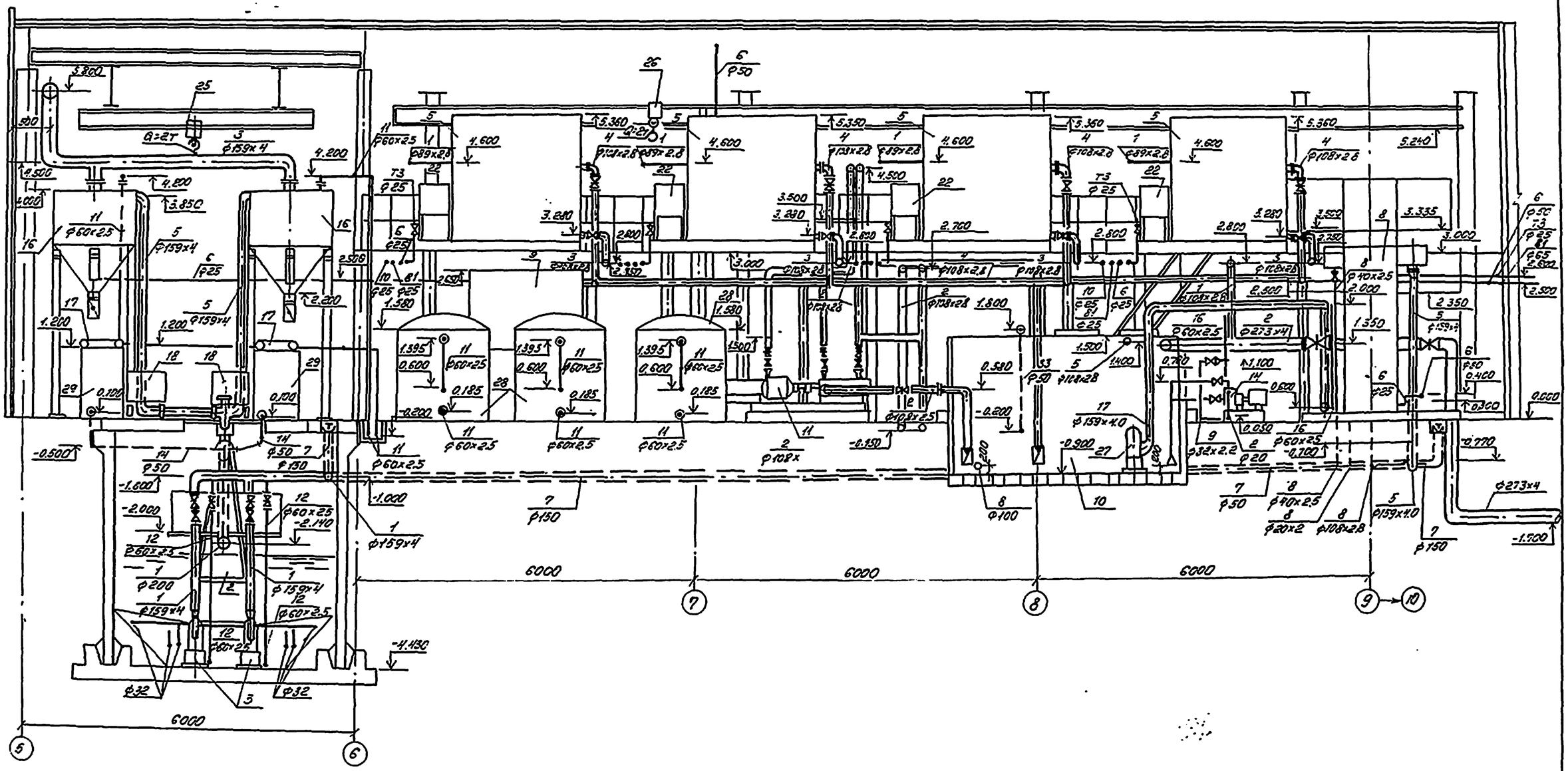

ГИП	Телегкин		503-1-97.91 ВК
Нач.отд.	Сазонова		Эксплуатационный филиал на 300 грузовых автомобилей с комплексом ЕО
Зав.сект.	Булыбо		Производственный корпус
Инж.-техн.	Романова		Фрагмент 1 Разрез 1-1
			Стадия: РП; Лист: 13; Листов:
			Новосибирское проектное предприятие "Гипроавтотранс"

Привязан

Инв.№

Инв.№ подл. | Подпись и дата | Взам.инв.№

Копировал Жук

Формат А2

Альбом 3

2-2

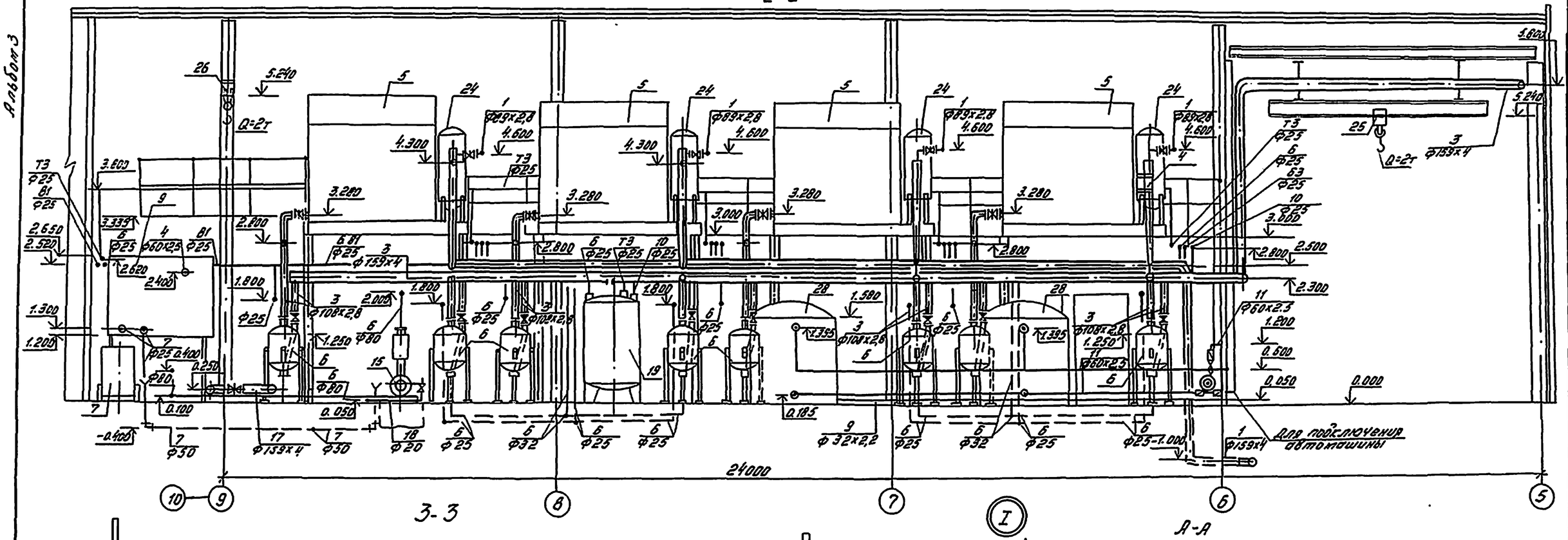

3-3

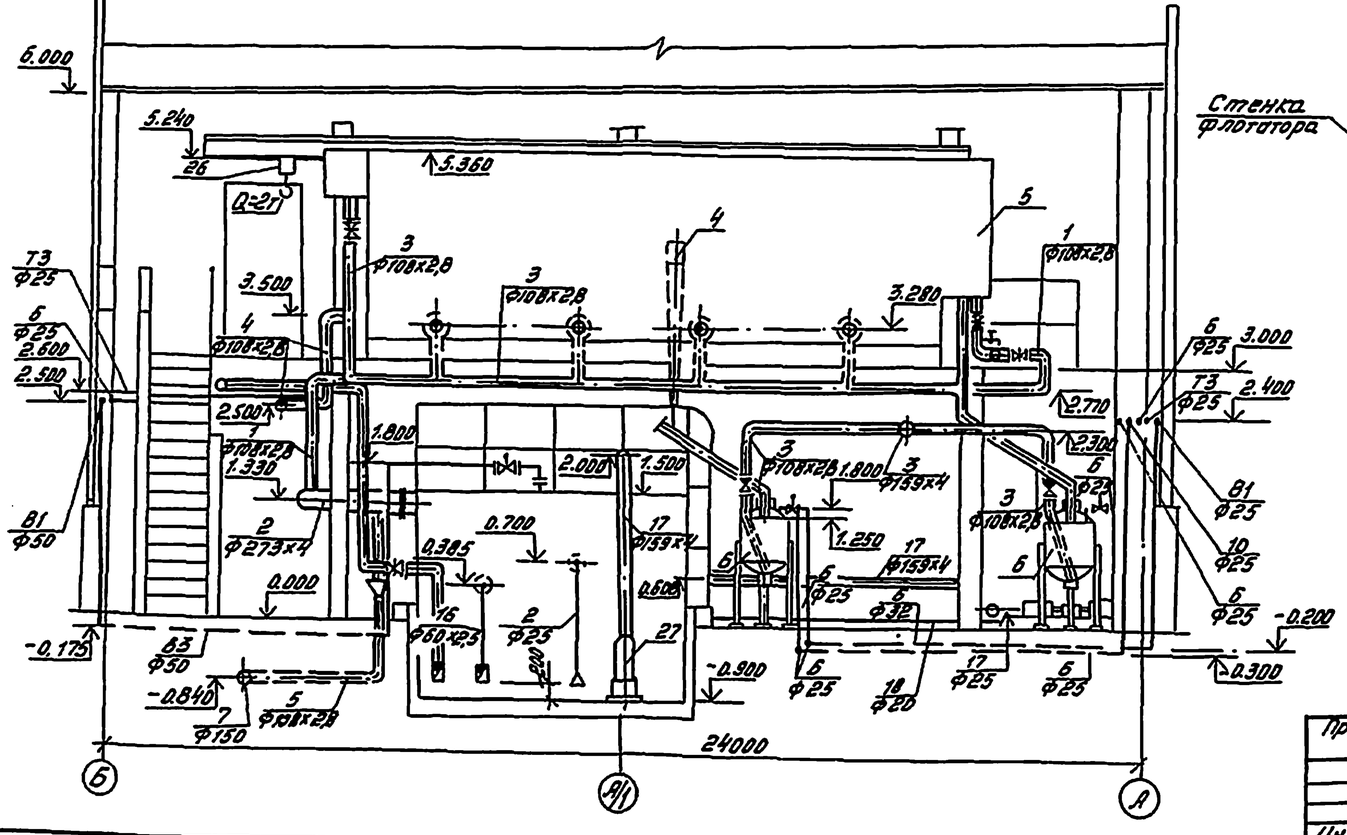

I

А-А

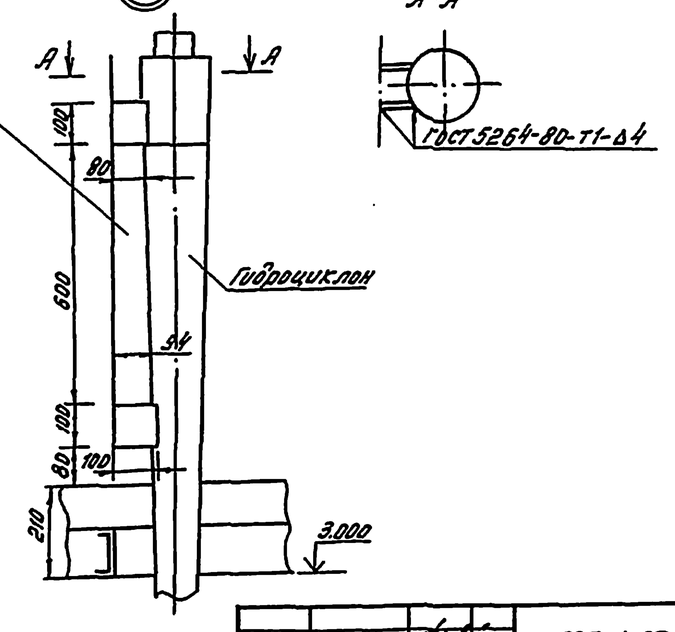

ГИП	Бетехтин			503-1-97.91	ВК
Нач.отд.	Суворова			Эксплуатационный филиал на 300 грузовых автомобилей с комплексом ЕО	
Зав.сек.	Бильбо			Производственный корпус	Стадия: РП; Лист: 14; Листов:
Инж.Тх.	Романова			Фрагмент 1 Разрез 2-2; 3-3	Новосибирское областное предприятие ГИПРОАВТОТРАНС

Привязан

Инв.№

Копировал Ящук

Формат А2

Альбом 3

1; 2; 12; 16; 17, 18; К3

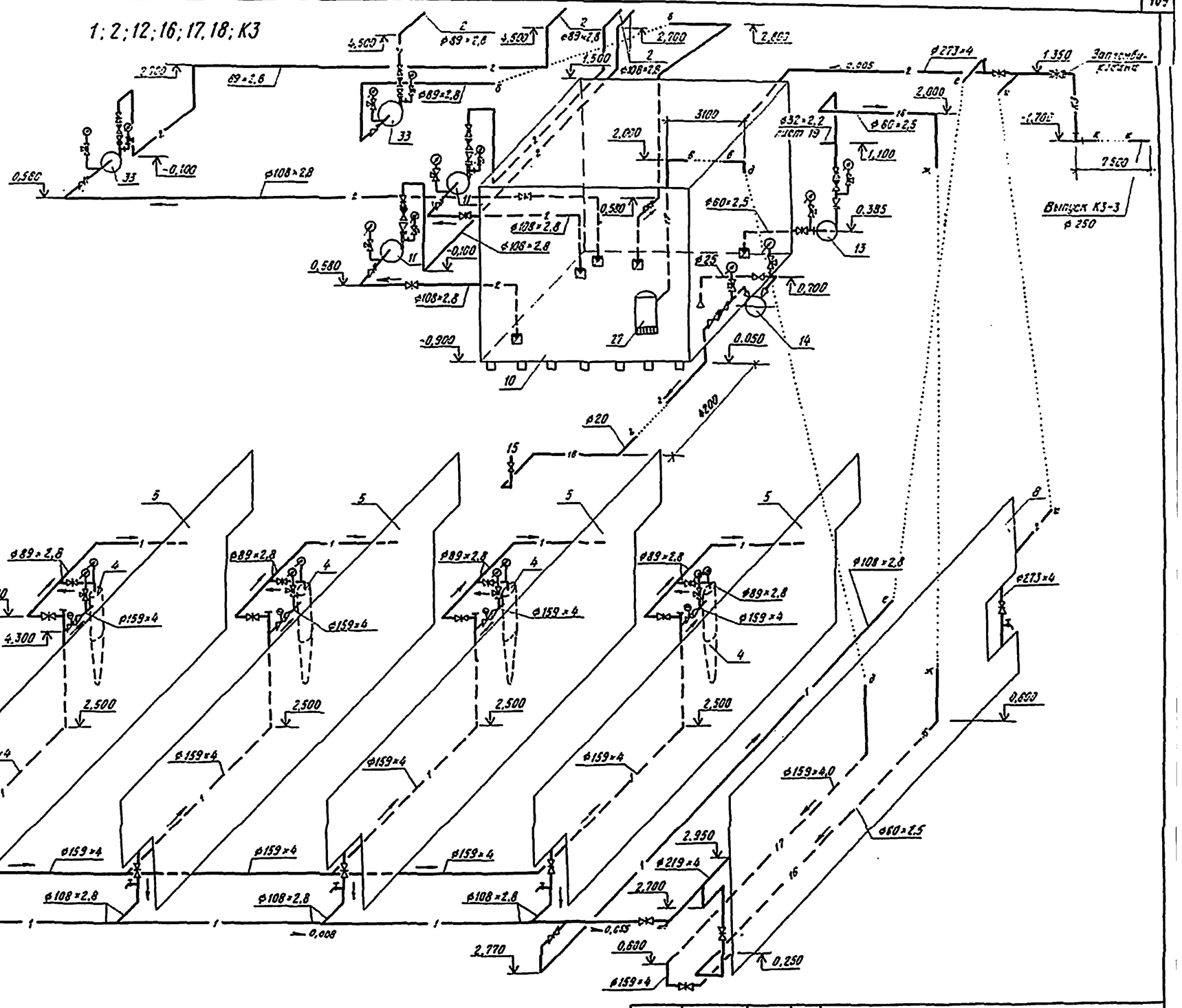

ГИП	Батехтин		503-1-97.91-ВК
Нач.отд.	Сидорова		Эксплуатационный филиал на 300 грузовых автомобилей с комплексом ЕО
Зав.сект.	Булова		
Инж.-конст.	Рахманова		
Привязан			Производственный корпус — Стадия: РП; Лист: 15; Листов:
Инв.№			Фрагмент 1. Схемы систем 1;2;12;16;17;18;К3 — Московское архитектурное предприятие ГИПРОАВТОТРАНС

Копировал

Формат А2

Альбом 3

3, 4

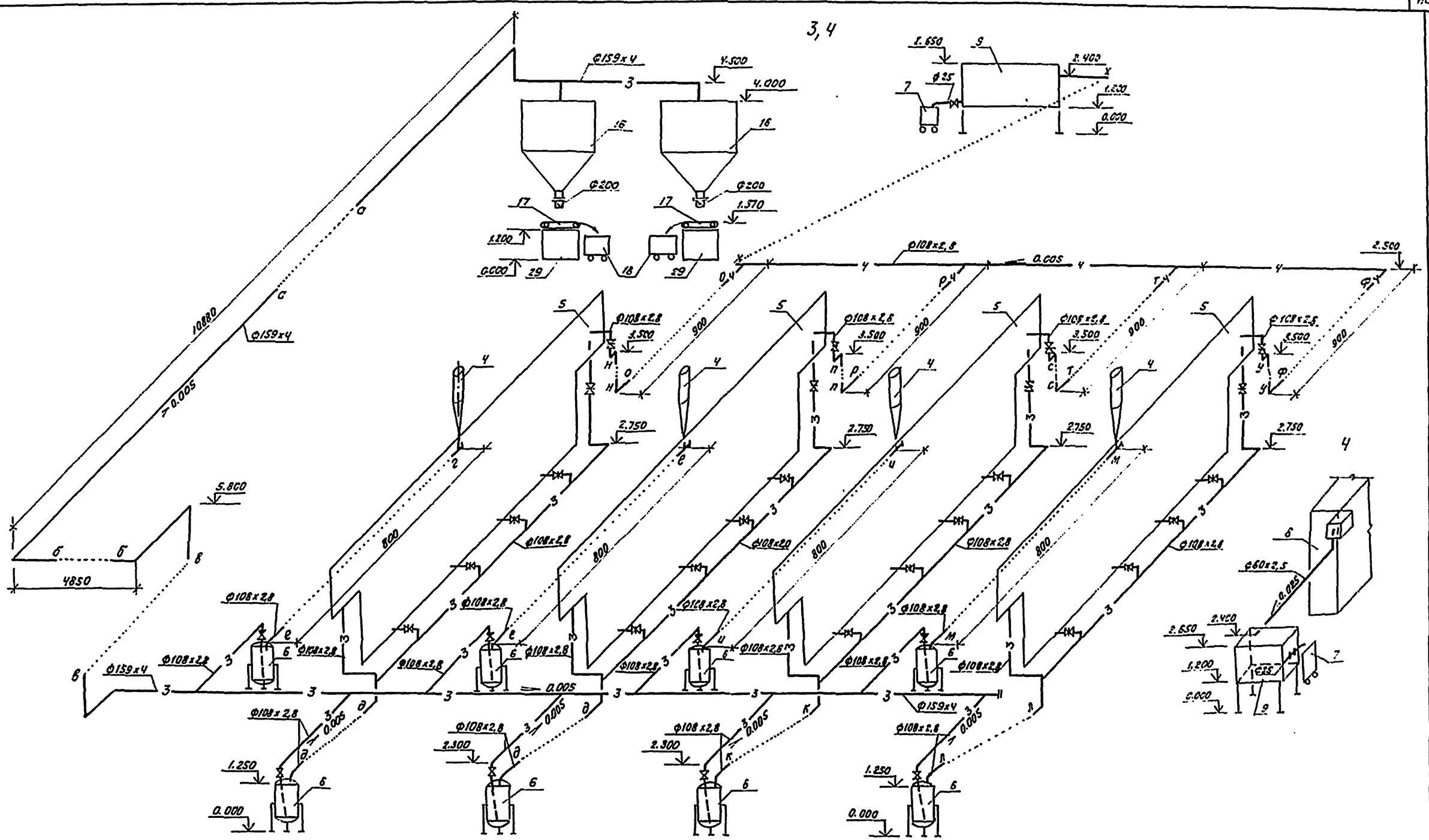

ГИП	Бетехтин			503-1-97.91	-ВК
Нач. отд.	Сыворова			Эксплуатационный филиал на 300 грузовых автомобилей с комплексом ЕО	
Зав. сект.	Бумбо			Производственный корпус	Стадия: РП; Лист: 15; Листов:
Инж. конт.	Рамонова			Фрагмент 1. Схемы систем ЗУ	Новосибирское проектное предприятие ГИПРОАВТОТРАНС

Привязан:

Инв. №

Инв. № подл. | Подпись и дата | Взам. инв. №

Копировал: Тимофеева

Формат: А2

Альбом 3

5, 7, 8, 14

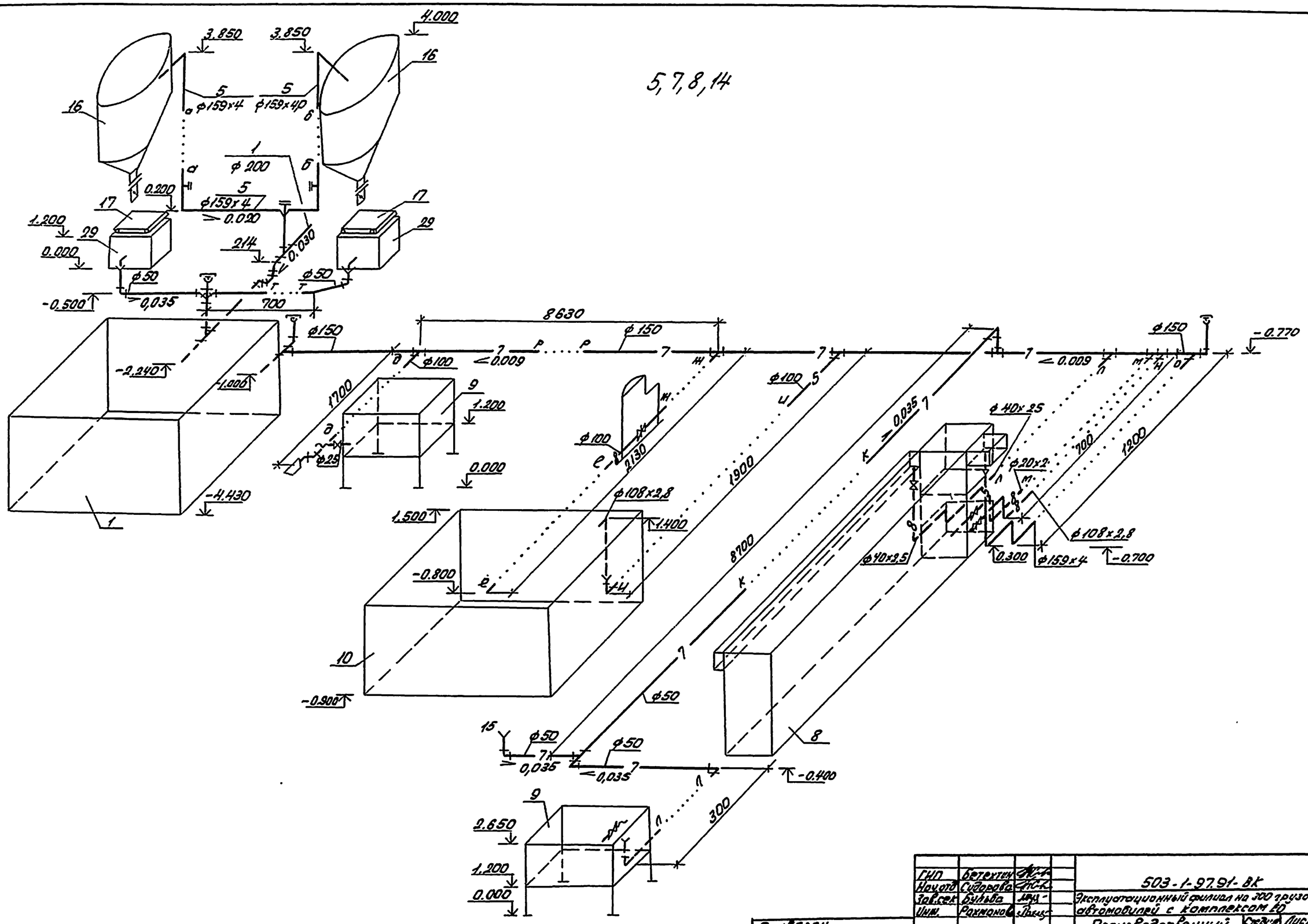

ГИП	Бетехтин			503-1-97.91-ВК	
Нач.отд	Сидорова			Эксплуатационный филиал на 300 грузовых автомобилей с комплексом ЕО	
Зав.сект	Бунъва			Производственный корпус	Стадия: РП; Лист: 17; Листов:
Инж.	Рахманов			Фрагмент 1. Схемы систем 5; 7; 8; 14	Новосибирское филиальное предприятие ГИПРОАВТОТРАНС

Привязан

Инв.№

Инв.№ подл. | Подпись и дата | Взам.инв.№

Копировал Севастьянова Формат А2

Альбом 3

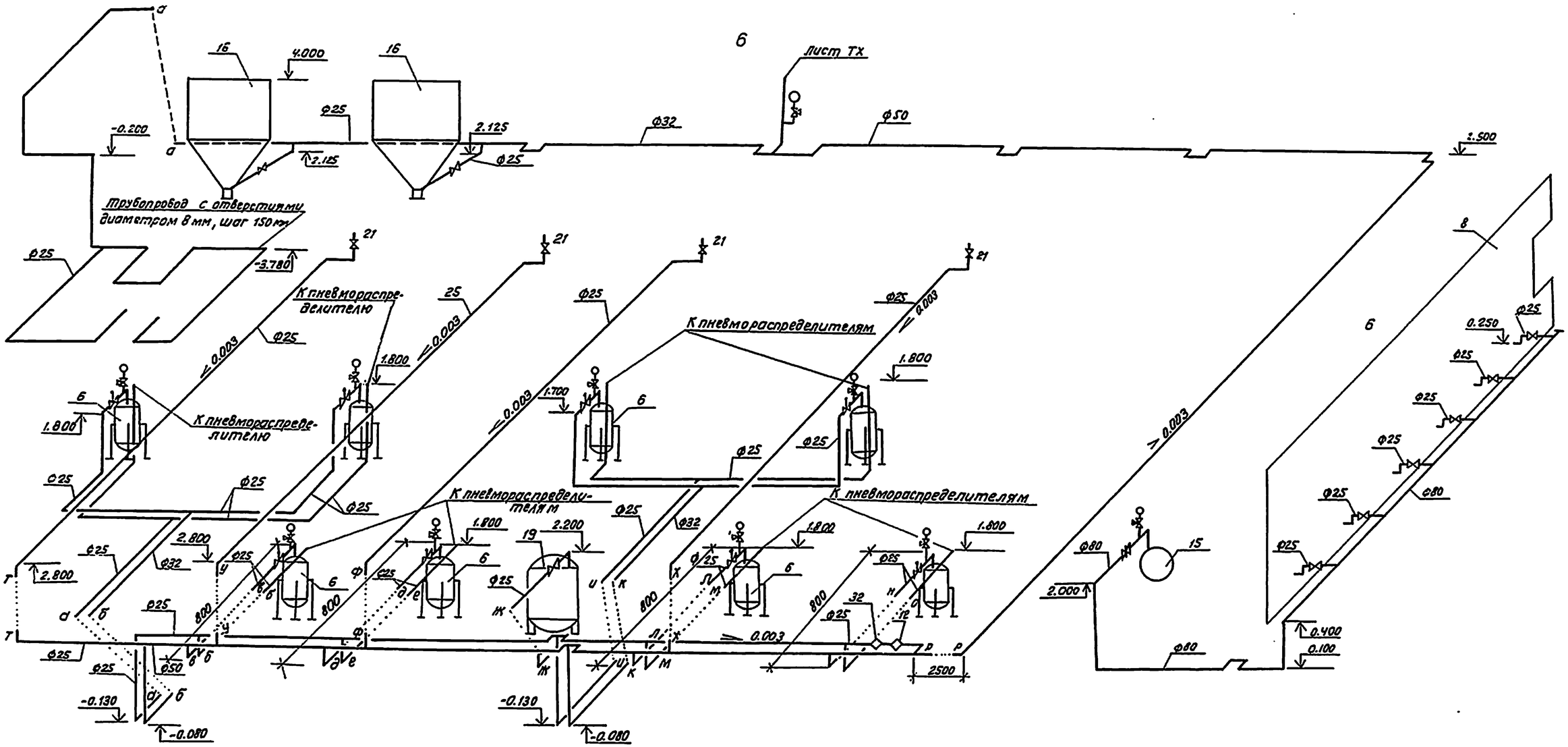

ГИП	Бетехтин		503-1-97.91 -ВК
Нач.отд.	Сидорова		Эксплуатационный филиал на 300 грузовых автомобилей с комплексом ЕО
Зав.сект.	Бульба		Производственный корпус — Стадия: РП; Лист: 18; Листов:
Инж.Тех.	Рахманова		Фрагмент 1 Схемы системы 6
Привязан:			Новосибирское арендное предприятие ГИПРОАВТОТРАНС
Инв.№			

Копировал: Тимофеева

Формат: А2

Инв.№ подл. | Подпись и дата | Взам.инв.№

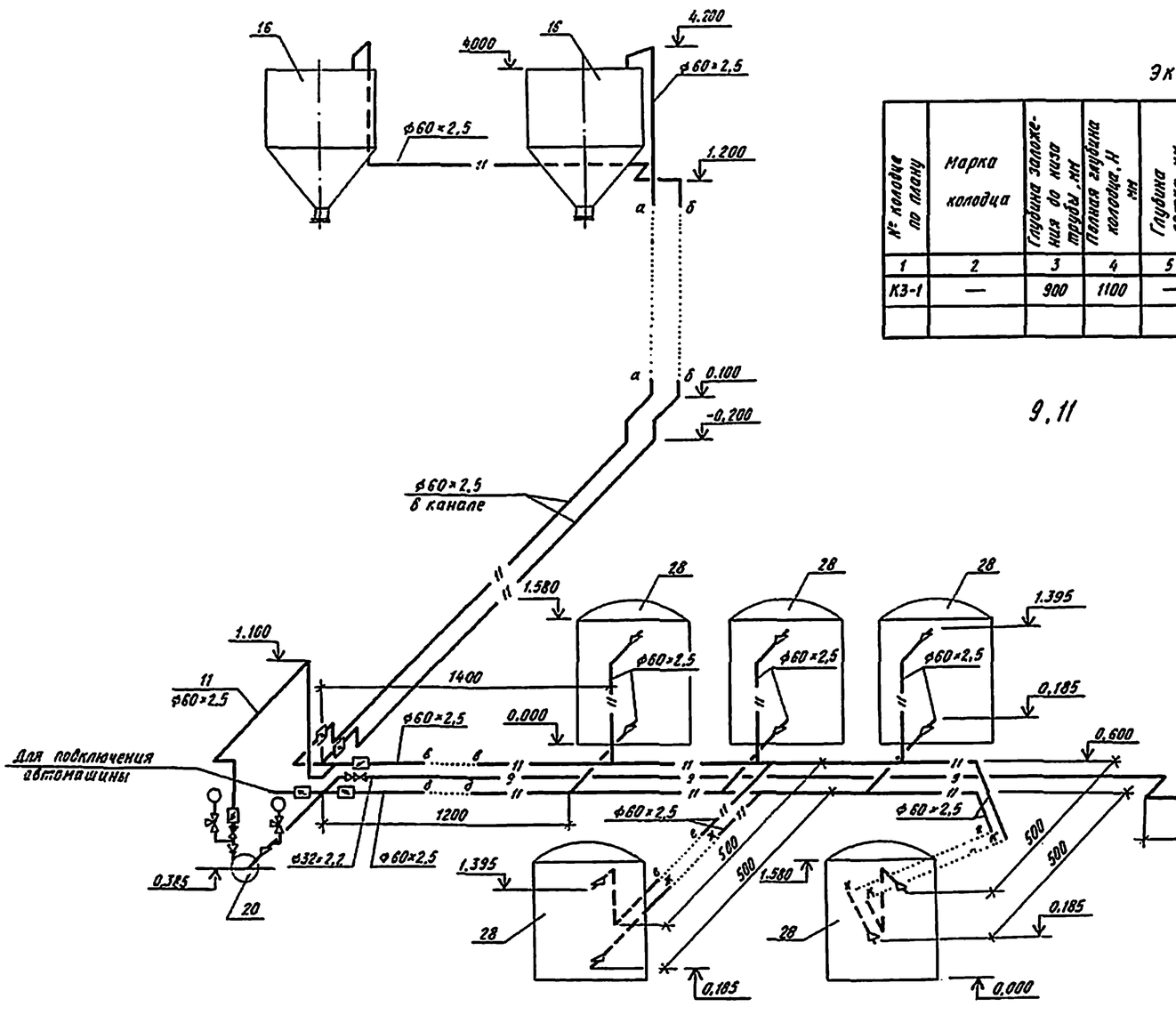

Экспликация монтажных элементов колодца системы К3

№ колодца по плану	Марка колодца	Глубина заложения до низа трубы, мм	Полная глубина колодца, H мм	Глубина лотка, мм	Диаметр колодца	Высота рабочей части $H_р$, мм	Высота горловины $H_г$, мм	Расход материалов: Днище — Объем бетона на днище, м³	Рабочая часть — сборные железобетонные элементы серия 3.900.1-14 выпуск 1						Плита перекрытия				Горловина		Тип люка				Марка стеновки
									ПН10		КС-10-6				ПП-10-1				КО-6		Скобы, шт	Л	Т	Рн	
1	2	3	4	5	6	7	8	9																	
К3-1	—	900	1100	—	1000	600	500		1		1				1				1		1	1	—	—	С1

9.11

ГИП	Бетехтин			503-1-97.91-ВК
Рук. гр.	Сидорова			Эксплуатационный филиал на 300 грузовых автомобилей с комплексом ЕО
Зав. сект.	Бульба			
Инж. I-кат.	Рахманова			Производственный корпус
Привязан				Стадия: РП; Лист: 19; Листов:
Инв. №				Фрагмент 1. Схемы систем 9,11
				Негосударственное архивное предприятие ГИПРОАВТОТРАНС

Копировал

Формат А3

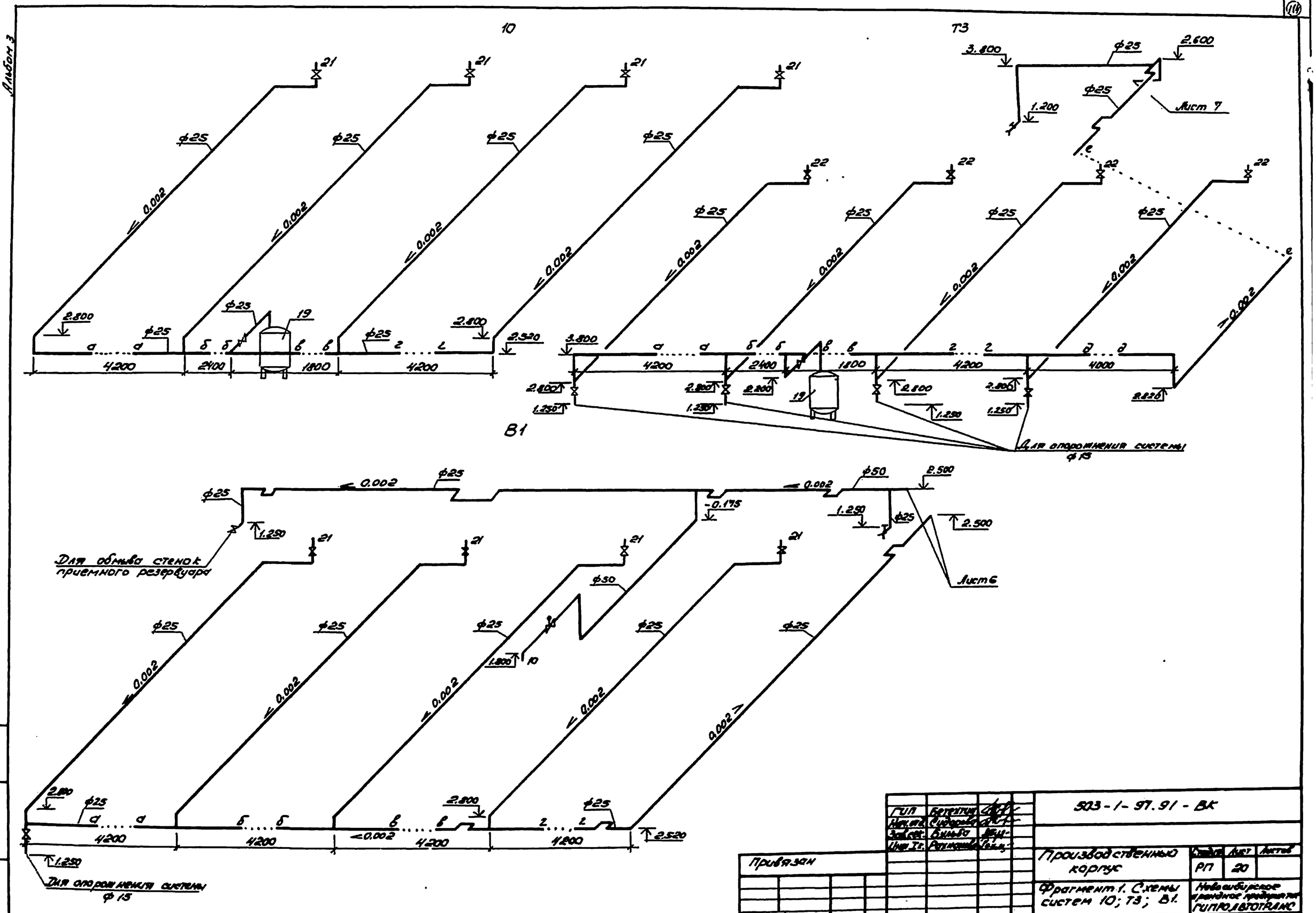

ГИП	Бетехтин		503-1-97.91-ВК
Нач.отд.	Сидорова		
Зав.сек.	Бульба		
Инж.I к.	Рахманова		
Привязан			Производственный корпус
Инв. №			Фрагмент 1. Схемы систем 10; Т3; В1.

Стадия	Лист	Листов
РП	20	

Новосибирское арендное предприятие ГИПРОАВТОТРАНС

Копировал

Формат А2