ТИПОВОЙ ПРОЕКТ
503-1-47.86

Автотранспортное предприятие на 50 грузовых автомобилей с открытой стоянкой

АЛЬБОМ IV

Задание заводу-изготовителю на электрооборудование и автоматику

Пр 1462/04

цена 1-06

				Привязан:	
Инв.№					

ТИПОВОЙ ПРОЕКТ
503-1-47.86
АВТОТРАНСПОРТНОЕ ПРЕДПРИЯТИЕ НА 50 ГРУЗОВЫХ АВТОМОБИЛЕЙ С ОТКРЫТОЙ СТОЯНКОЙ
АЛЬБОМ IV

СОСТАВ ПРОЕКТА:

АЛЬБОМ I Общая пояснительная записка. Технология производства. Архитектурные решения. Конструкции железобетонные. Конструкции металлические.
АЛЬБОМ II Отопление и вентиляция. Внутренние водопровод и канализация. Силовое электрооборудование. Электрическое освещение. Автоматизация. Связь и сигнализация. Охранно-пожарная сигнализация.
АЛЬБОМ III Индустриальные строительные конструкции.
АЛЬБОМ IV Задание заводу-изготовителю на электрооборудование и автоматику.
АЛЬБОМ V Спецификации оборудования.
АЛЬБОМ VI Ведомости потребности в материалах
АЛЬБОМ VII Показатели результатов применения научно-технических достижений в строительных решениях проекта.
АЛЬБОМ VIII Сметы. Книга 1. Книга 2.

Примененные типовые проекты:
Типовой проект 901-4-57.83 "Резервуар для воды емкостью 50 м^3
Типовой проект 902-2-418.86 "Очистные сооружения для сточных вод от мойки автомобилей производительностью 3 л/с"

Разработан:
Ростовским филиалом
"Гипроавтотранс"

Главный инженер института Левин Э.Я.
Главный инженер проекта Шульгин А.И.

Рабочая документация утверждена и введена в действие Минавтотрансом РСФСР
протокол № 9 от 15.04.86г.

				Привязан
Инв. №				

ТИПОВОЙ ПРОЕКТ 503-1-47.86 АЛЬБОМ IV

Лист	Наименование	Стр.
1,2	Содержание альбома	2
3	Перечень комплектных устройств	3
	Щит автоматизации 1ЩА(3ЩА... 7ЩА)	
1	Щит автоматизации 1ЩА(3ЩА...7ЩА). Перечень надписей	4
2,3	Щит автоматизации 1ЩА(3ЩА...7ЩА). Технические данные аппаратов	5
4	Щит автоматизации 1ЩА(3ЩА...7ЩА). Общий вид	6
5	Щит автоматизации 1ЩА(3ЩА...7ЩА). Схема электрическая принципиальная.	7
6	Щит автоматизации 1ЩА(3ЩА...7ЩА). Схема соединений	8
1	Эскиз №1 для заказа кнопочного поста ПК У15-21. 121-5442	4
	Щит автоматизации 2ЩА	
1	Щит автоматизации 2ЩА. Перечень надписей	9
2,3	Щит автоматизации 2ЩА. Технические данные аппаратов.	10
4	Щит автоматизации 2ЩА. Общий вид	11
5	Щит автоматизации 2ЩА. Схема электрическая принципиальная.	12
6	Щит автоматизации 2ЩА. Схема соединений. Начало.	13
7	Щит автоматизации 2ЩА. Схема соединений. Окончание.	14
1	Эскиз №2 для заказа кнопочного поста ПКУ15-21. 131-...43	9
6	**Комплектная трансформаторная подстанция**	
1.	Опросный лист для заказа КТП-1×250	15
	Щит сигнализации 1ЩС	
1	Щит сигнализации 1ЩС. Перечень надписей	16
2	Щит сигнализации 1ЩС. Технические данные аппаратов.	16
3	Щит сигнализации 1ЩС. Общий вид.	17
4	Щит сигнализации 1ЩС. Схема электрическая принципиальная.	18
5	Щит сигнализации 1ЩС. Схема соединений.	19

Инв. № подл. | Подпись и дата | Взам. инв. №

Привязан

Инв. №

ТП 503-1-47.86-АСТ-Н

ГИП	Шульгин	
Н. контр.	Сахновская	
Нач. отд.	Молчанов	
Рук. гр.	Хитина	
Инж.	Дипко	

Содержание альбома

Стадия	Лист	Листов
Р	1	2

Минавтотранс РСФСР
ГИПРОАВТОТРАНС
Ростовский филиал

ТИПОВОЙ ПРОЕКТ 503-1-47.86 АЛЬБОМ IV

Лист	Наименование	Стр.
	Щит сигнализации 2ЩС	
1	Щит сигнализации 2ЩС. Перечень надписей	20
2,3	Щит сигнализации 2ЩС. Технические данные аппаратов.	21
4	Щит сигнализации 2ЩС. Общий вид	22
5	Щит сигнализации 2ЩС. Схема электрическая принципиальная.	23
6	Щит сигнализации 2ЩС. Схема соединений.	24
1	Эскиз №3 для заказа кнопочного поста ПКУ 15-21.231-40 У3	20
	Шкаф pH-метра	
1	Шкаф pH-метра. Перечень надписей	25
2	Шкаф pH-метра. Технические данные аппаратов	25
3	Шкаф pH-метра. Общий вид	26
4	Шкаф pH-метра. Схема соединений	26

Наименование	Кол НКУ	Кол. приведенных панелей	Обозначение чертежа общего вида	Примечание
Щит автоматизации 1ЩА (3ЩА...7ЩА)	4	4		
Щит автоматизации 2ЩА	1	1		
Щит сигнализации 1ЩС	1	1		
Щит сигнализации 2ЩС	1	1		
Шкаф pH-метра	1	1		

Инв.№ подл. | Подпись и дата | Взам. инв.№

ГИП	Шулогин		
Н. контр.	Сахновская		
Нач. отд.	Молчанов		
Рук. гр.	Хитина		
Инж.	Рипка		

ТП 503-1-47.86-АСТ-Н

Перечень комплектных устройств

Стадия	Лист	Листов
Р	3	1

Минавтотранс РСФСР
ГИПРОАВТОТРАНС
Ростовский филиал

ТИПОВОЙ ПРОЕКТ 503-1-47.86 АЛЬБОМ IV

Панель	Надпись	Поз. обозначение	Место надписи	Текст	Кол.	Вид шрифта	Заедпоска
	1	SF1	Табличка	Вентилятор Ур 1А	1		
	2	SF2	Табличка	Эл. нагреватель Ур 0,63А	1		
	3	SF3	Табличка	Защита от замораживания Ур0,63А	1		
	4	поз. 9б	Табличка	Импульсный прерыватель	1		
	5	HL1	Табличка	Норма	1		
	6	HL2	Табличка	Авария	1		
	7	поз. 9	Табличка	Регулятор температуры	1		
	8	SA5	Табличка	Регулирование температуры			
				Понизить-Откл.-Повысить	1		
	9	SA4	Табличка	Регулирование температуры			
				Ручное - Откл. - Авт.	1		
	10	SA1	Табличка	Вентилятор			
				Дистанционный-Откл.-Местный	1		
	11	SA2	Табличка	Эл. нагреватель			
				Ручной-Откл.-Авт.	1		
	12	SA3	Табличка	Режим работы			
				Летний - Зимний	1		
	13	SB2; SB1	Табличка	Вентилятор	1		
	14	SB4; SB3	Табличка	Эл. нагреватель	1		
	15	—	Табличка	Система П1(П3...П7)	1		

ГИП	Шульгин		
Н Контр	Сахновская		
Нач. отд	Молчанов		
Рук. гр.	Хитина		
Инженер	Рипка		

ТП 503-1-47.86 -АСТ- Н

Щит автоматизации 1 ЩА (3ЩА...7ЩА)
Перечень надписей

Стадия	Лист	Листов
Р	1	6

Минавтотранс РСФСР
ГИПРОАВТОТРАНС
Ростовский филиал

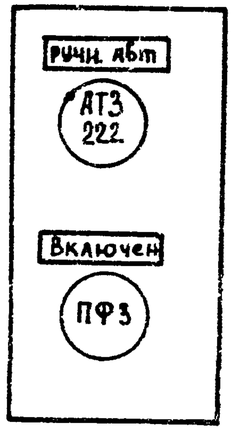

Данный чертеж передается заводу-изготовителю кнопочных постов.

Взам. инв. №
Подпись и дата
Инв. № подл.

ГИП	Шульгин	
Н.Контр.	Сахновская	
Нач. отд	Молчанов	
Рук. гр.	Хитина	
Инженер	Рипка	

ТП 503-1-47.86 -АСТ - Н

Эскиз N 1
для заказа кнопочного поста ПКУ 15-21.121-54У2

Стадия	Масса	Масштаб
Р		

Лист 1 | Листов 1

Минавтотранс РСФСР
ГИПРОАВТОТРАНС
Ростовский филиал

ТИПОВОЙ ПРОЕКТ 503-1-47.86 АЛЬБОМ IV

Формат	Зона	Позиция	Обозначение	Наименование	Кол.	Примечание
				Документация		
А2			ТП 503-1-47.86 АСТ-Н л.4	Чертеж общего вида		
А2			ТП 503-1-47.86 - АСТ-Н л.5	Схема электрическая		
				принципиальная		
А2			ТП-503-1-47.86 - АСТ-Н л.6	Схема соединений		
А4			ТП-503-1-47.86 - АСТ-Н л.1	Таблица перечня		
				надписей		
				Сборочные единицы		
				Ящик ЯУ3-1265	6	
				Н1		
				Выключатель АБ3М-У3		
				U~380 В, отс 3		
		1		Тр 1А	1	SF1
		2		Тр 0,63А	2	SF2; SF3
				Реле U ~ 220 В		
		3		РПУ-2-36220 У3А	2	К2; К6
		4		РПУ-2-36440 У3А	4	К1; К3...К5
		5		РВП-72-3121.00 УЧ	1	КТ

ГИП	Шишогин		
Н. контр.	Сахновская		
Нач. отд.	Малуанов		
Рук. гр.	Титина		
Инж.	Рипко		

ТП 503-1-47.86 АСТ-Н

Щит автоматизации 1ЩА (3ЩА...7ЩА)
Технические данные аппаратов

Стадия	Лист	Листов
Р	2	

Минавтотранс РСФСР
ГИПРОАВТОТРАНС
Ростовский филиал

Копировал Мир- формат А4

ТИПОВОЙ ПРОЕКТ 503-1-47.86 АЛЬБОМ IV

Формат	Зона	Позиция	Обозначение	Наименование	Кол.	Примечание
		15		Ступенчатый импульсный		
				прерыватель СИП-01М U~220	1	поз. 9б
				Н51		
				Переключатель ПГУ3-12С У3		
		6		Схема 3030	1	SA3
		8		Схема 2001	2	SA2; SA4
		9		Схема 3031	1	SA1
				Переключатель ПГУ3-12А У3		
		7		Схема 2001	1	SA5
				Кнопка КЕ-011 У3 исполн. 2		
		10		толк. красн.	2	SB1; SB3
		11		толк. черн.	2	SB2; SB4
				Арматура U~220 В		
		12		АЕ-3111111 УХЛ	1	HL2
		13		АЕ-3131111 УХЛ	1	HL1
		14		Регулятор температуры		
				РТ-3Б. Градуировка 100П		
				Предел регулирования		
				0 - 40°С	1	поз. 9
		–		Блок зажимов БЗ-10	10	

Инв. № подл. | Подпись и дата | Взам. инв. №

ТП 503-1-47.86 - АСТ-Н

Лист 3

Копировал Мир- формат А4

ТИПОВОЙ ПРОЕКТ 503-1-47.86 АЛЬБОМ IV

Вид спереди
Дверь не показана

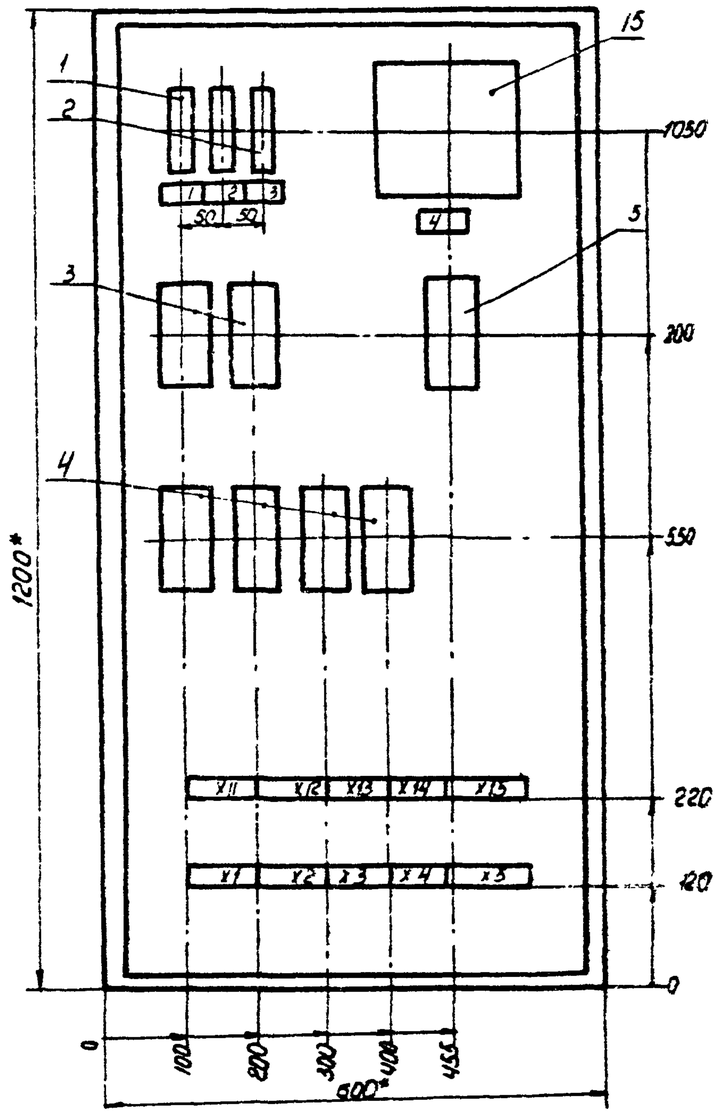

Дверь
Вид спереди

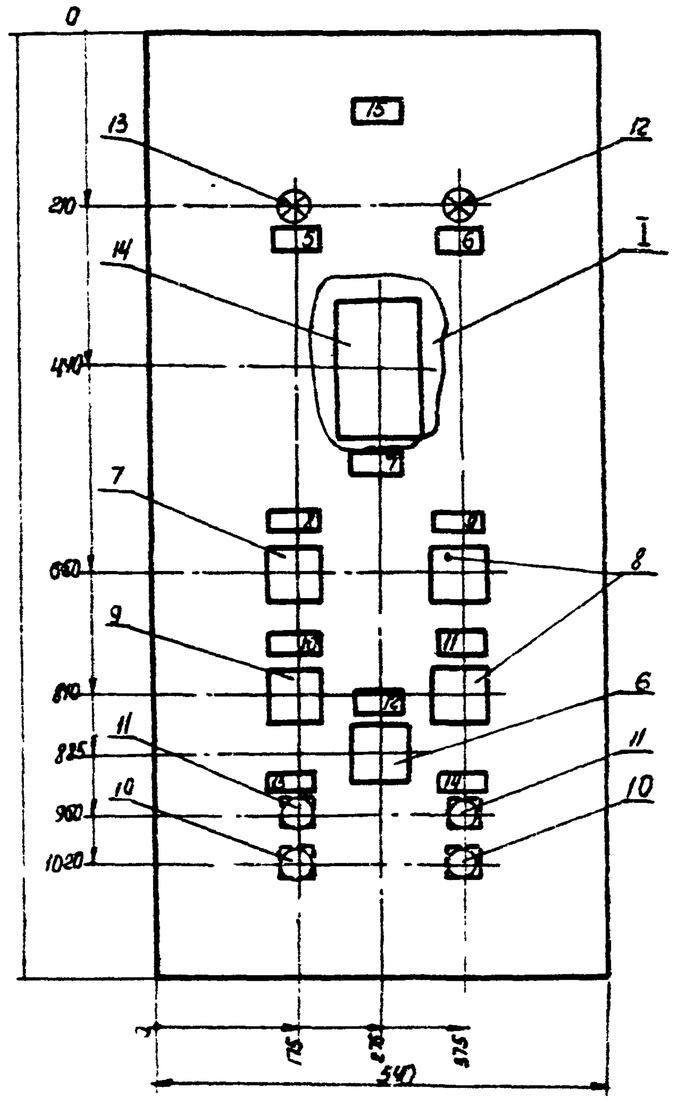

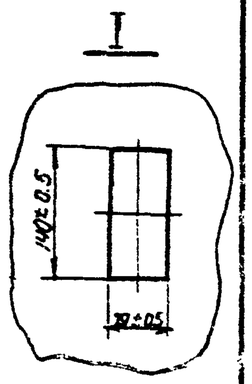

* Размеры для справок

ГИП	Шульгин		
Н.контр.	Сахновская		
Нач.отд.	Молчанов		
Рук.гр.	Хитина		
Инж.	Рупка		

ТП 503-1-47.83 –АСТ-Н

Щит автоматизации 1ЩА (3ЩА...7ЩА)
Общий вид

Стадия	Масса	Масштаб
Р		1:10
Лист 4	Листов	

Минавтотранс РСФСР
ГИПРОАВТОТРАНС
Ростовский филиал

Инв.№ подл. | Подпись и дата | Взам. инв.№

ТИПОВОЙ ПРОЕКТ 503-1-47.86 АЛЬБОМ IV

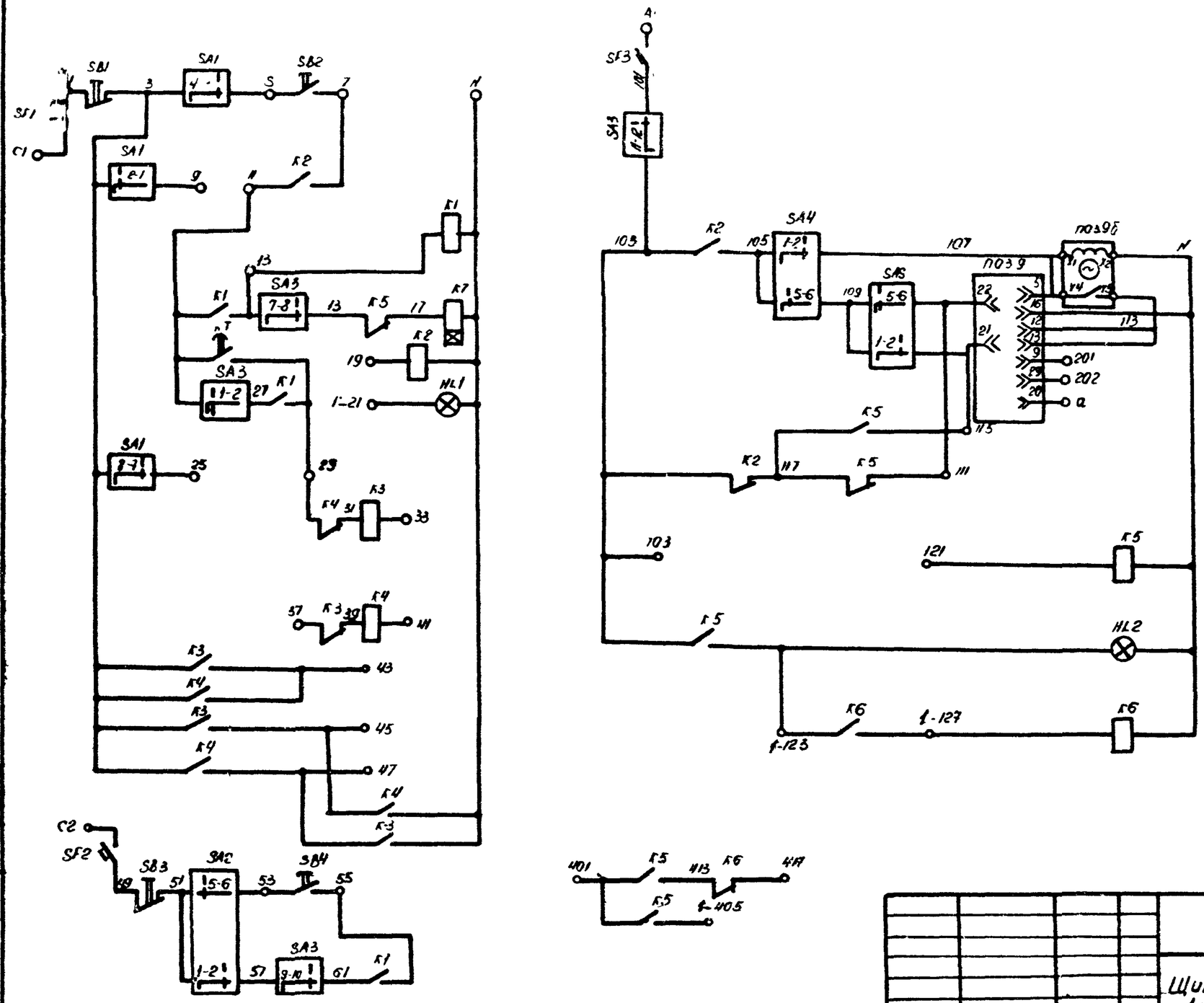

ТИПОВОЙ ПРОЕКТ 503-1-47.86 АЛЬБОМ IV

Вид спереди

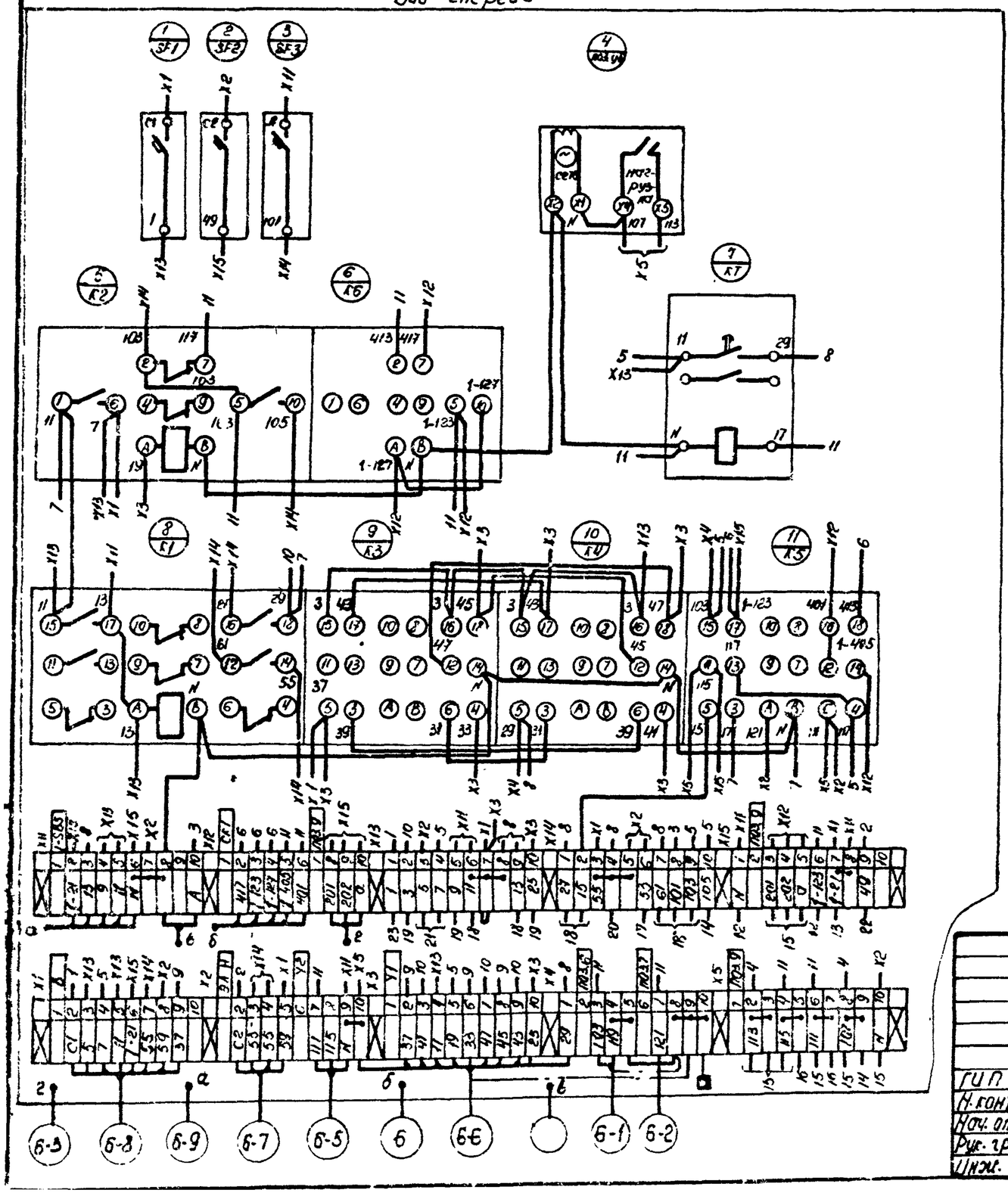

Дверь (вид сзади)

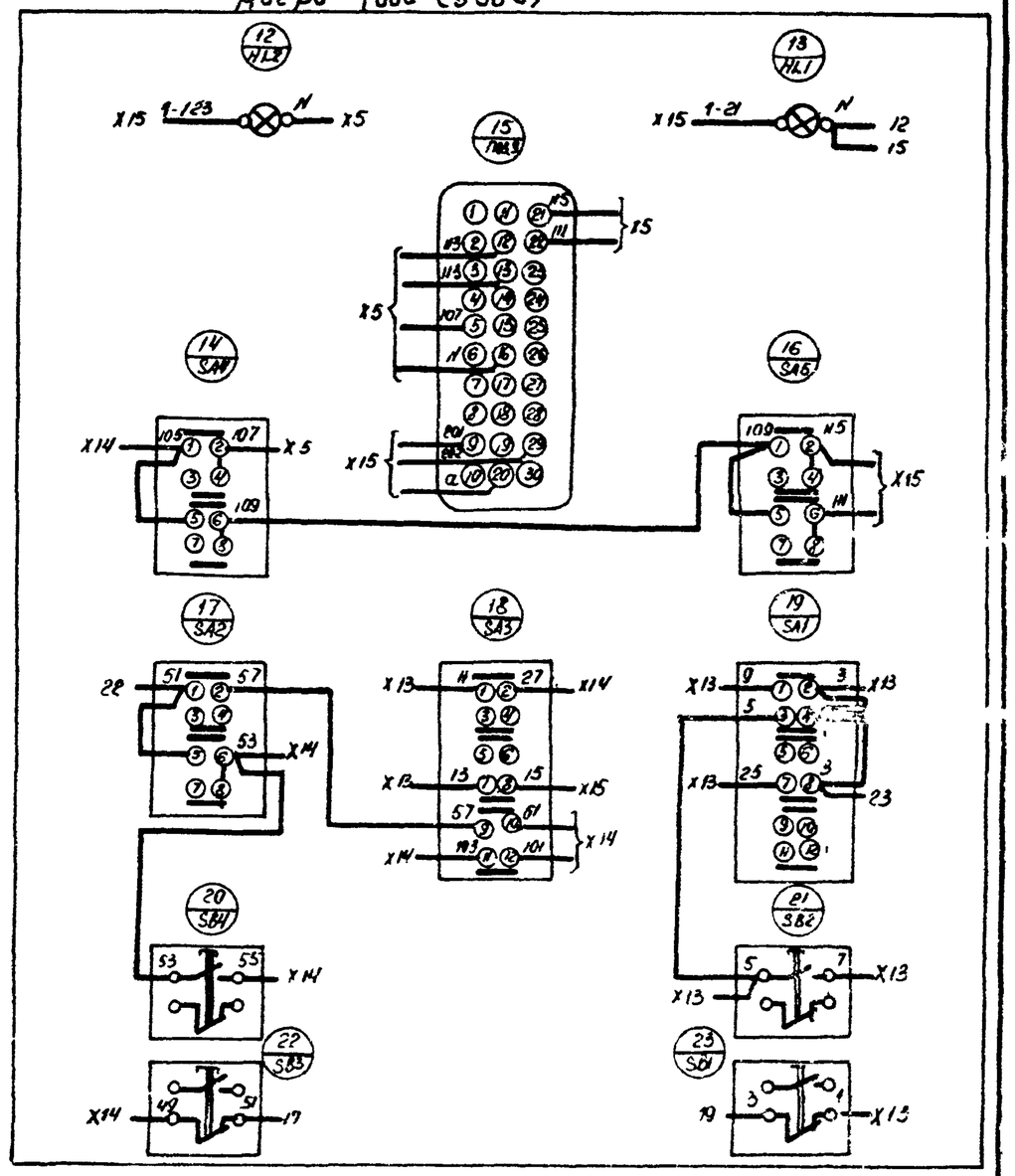

ГИП	Шулогин		
Н.контр.	Сахновская		
Нач.отд.	Молчанов		
Рук.гр.	Житина		
Инж.	Рилга		

ТП 503-1-4786 АСТ-Н

Шит автоматизации 1ША (3ША_7ШК)

Схема соединений

Стадия	Масса	Масштаб
Р		
Лист 6	Листов 3	

Минавтотранс РСФСР
ГИПРОАВТОТРАНС
Ростовский филиал

Позиция	Подпись	Поз. обозначение	Место надписи	Текст	Кол.	Вид шрифта	Заготовка
	1	SF1	Табличка	Вентилятор 1 Iр 2А	1		
	2	SF2	Табличка	Вентилятор 2 Iр 2А	1		
	3	SF3	Табличка	Эл.нагреватель Iр 0,63А	1		
	4	SF4	Табличка	Защита от замораживания Iр 0,63А	1		
	5	HL4	Табличка	Вентилятор 1 АВР	1		
	6	HL3	Табличка	Норма	1		
	7	HL6	Табличка	Авария	1		
	8	HL5	Табличка	Вентилятор 2 АВР	1		
	9	HL1	Табличка	Вентилятор 1 Вкл.	1		
	10	HL2	Табличка	Вентилятор 2 Вкл.	1		
	11	SA1	Табличка	Выбор режима	1		
				Дистанционный-Откл.-Местный	1		
	12	SA3	Табличка	Эл. нагреватель			
				Ручной-Откл.-Авт.	1		
	13	SA2	Табличка	Выбор резерва 1резерв-2резерв	1		
	14	SA4	Табличка	Выбор режима. Летний-Зимний	1		
	15	SB2, SB1	Табличка	Вентилятор 1	1		
	16	SB8, SB7	Табличка	Эл. нагреватель	1		
	17	SB4, SB3	Табличка	Вентилятор 2	1		
	18	—	Табличка	Система П2	1		

ТП 503-1-47.86-АСТ-Н

ГИП	Шульгин		
Н.контр.	Сахновская		
Нач.отд.	Малчанов		
Рук.гр.	Хутина		
Инж.	Рипка		

Шит автоматизации 2ША
Перечень надписей.

Стадия	Лист	Листов
Р	1	7

Минавтотранс РСФСР
ГИПРОАВТОТРАНС
Ростовский филиал

ТИПОВОЙ ПРОЕКТ 503-1-47.86 АЛЬБОМ IV

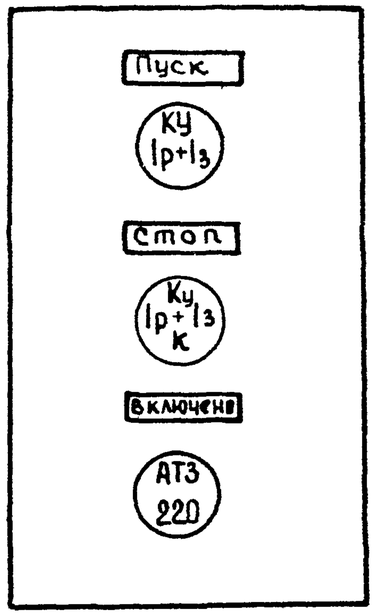

Данный чертеж передается заводу-изготовителю кнопочных постов.

По данному чертежу изготовить:
ПК У15-21.131-54У2 – 2 шт.
ПК У15-21.131-40У3 – 5 шт.

ТП 503-1-47.86-АСТ-Н

ГИП	Шульгин	
Н.контр.	Сахновская	
Нач.отд.	Малчанов	
Рук.гр.	Хутина	
Инж.	Рипка	

Эскиз №2 для заказа кнопочного поста ПК У15-21.131-У3.

Стадия	Масса	Масштаб
Р		

Лист 1 Листов

Минавтотранс РСФСР
ГИПРОАВТОТРАНС
Ростовский филиал

Инв. № подл. | Подпись и дата | Взам. инв. №

Тиражовал Мив. Формат А4

ТИПОВОЙ ПРОЕКТ 503-1-47.86 АЛЬБОМ IV

Формат	Зона	Поз.	Обозначение	Наименование	Кол.	Примечание
				Документация		
А3			ТП-503-1-47.86 АСТН л. 4	Чертеж общего вида		
А3			ТП-503-1-47.86 АСТН л 5	Схема электрическая		
				принципиальная		
А3			ТП-503-1-47.86 АСТН л. 6, л7	Схема соединений		
А4			ТП-503-1-47.86 АСТН л. 1	Таблица перечня		
				надписей		
				Сборочные единицы		
				Ящик ЯУЭ-1265	1	
				Н1		
				Выключатель А63 М УЗ		
				U~380В; отс. 1.3		
		1		Тр. 2А	2	SF1, SF2
		2		Тр. 0.63А	2	SF3, SF4
				Реле U~220 В		
		3		РПУ-2-36440 У3А	9	K1, K4 - K10
		4		РПУ2-36220 У3А	2	K3, K11
		5		РВП72-3121-0004	2	KT1, KT2

Формат	Зона	Поз.	Обозначение	Наименование	Кол.	Примечание
				Н51		
				Переключатель		
		6		ПКУ3-12Н У3, схема 4108	1	SA1
		7		ПКУ3-12С У3, схема 2001	2	SA2, SA4
		8		ПКУ3-12С.У3. схема 3030	1	SA3
				Кнопка КЕ-011 У3		
				исполн 2		
		9		толк. красн	3	SB1, SB3, SB7
		10		толк. черн.	3	SB2, SB4, SB8
				Арматура U~220		
		11		АЕ-3141111 УХЛ	2	HL4, HL5
		12		АЕ-313 1111 УХЛ	1	HL6.
		13		АЕ-3111111 УХЛ	3	HL1.-HL3
		—		Блок зажимов БЗ-10	10	

ГИП	Шилогин		
Н. контр.	Сахновский		
Нач. отд.	Молчанов		
Рук. гр.	Хитина		
Инж.	Рипка		

ТП 503-1-47.86 АСТ-Н

Щит автоматизации ГЩА

Технические данные аппаратов

Стадия	Лист	Листов
Р	2	

Минавтотрансе РСФСР
ГИПРОАВТОТРАНС
Ростовский филиал

Инв. № подл. | Подпись и дата | Взам. инв. №

ТП 503-1-47.86 АСТ-Н

Лист 3

Вид спереди
Дверь не показана

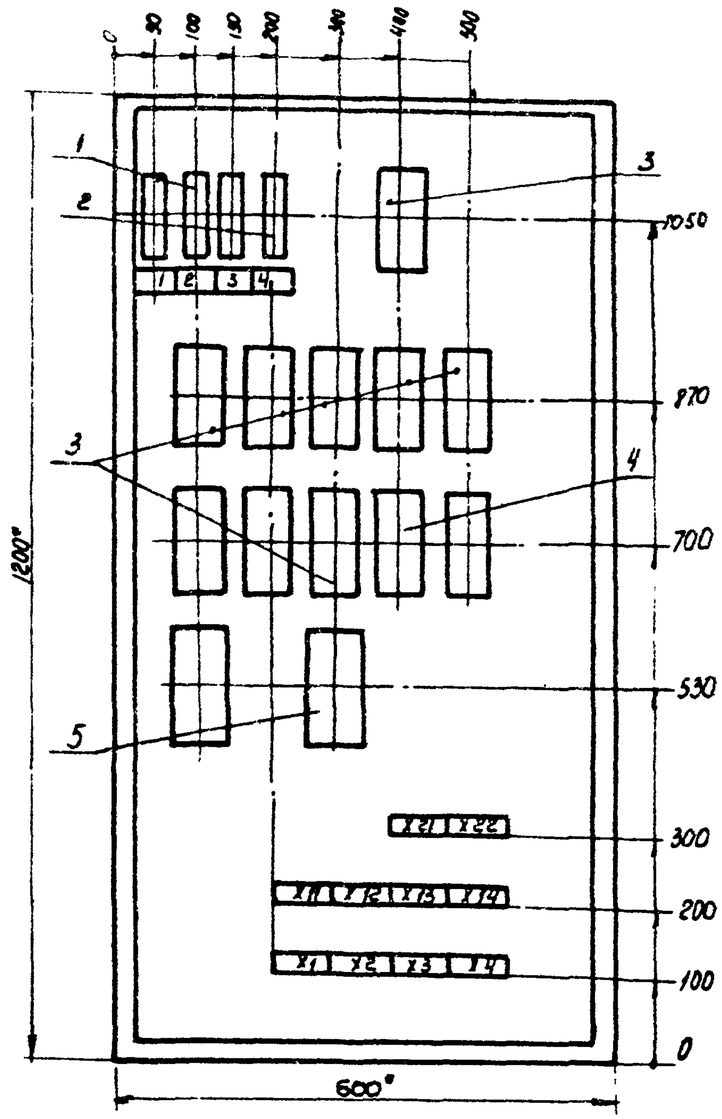

Дверь
Вид спереди

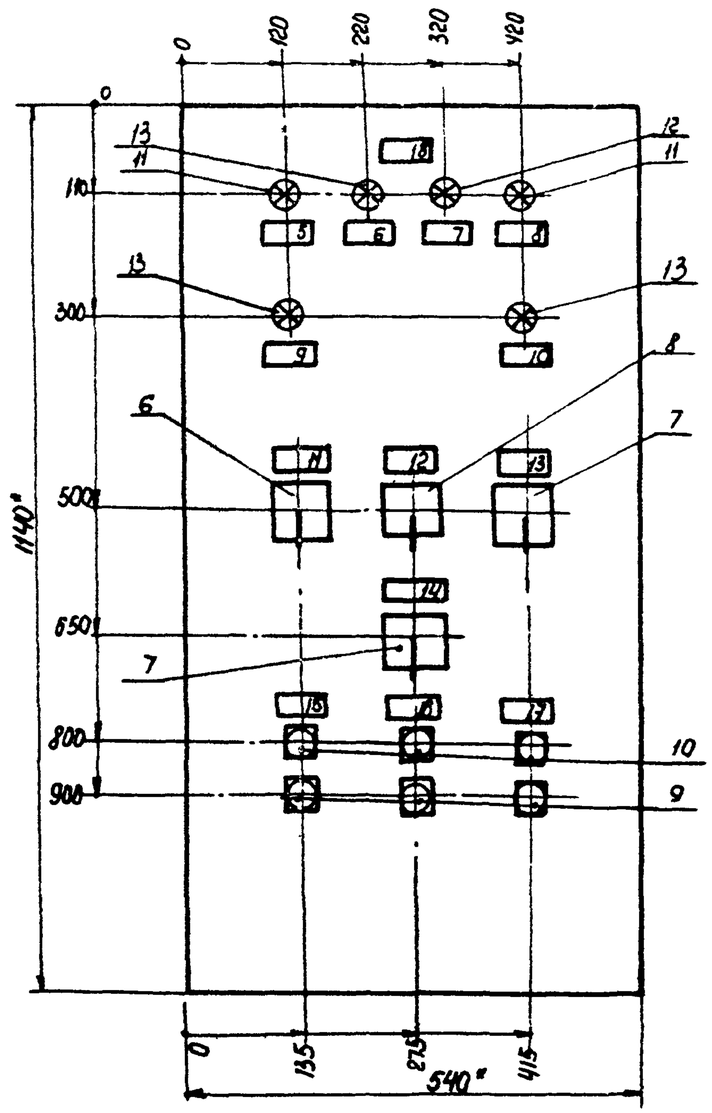

* Размеры для справок

				ТП 503-1-47.86 А 1-1		
ГИП	Шульгин			Щит автоматизации 2ЩА Общий вид	Стадия	Масса	Масштаб
Н.контр.	Сауновская				Р		1:10
Нач.отд.	Молчанов				Лист 4	Листов	
Рук.гр.	Хитина				Минавтотранс РСФСР ГИПРОАВТОТРАНС Ростовский филиал		
Инженер	Рипка						

Копировал Тив-

формат А3

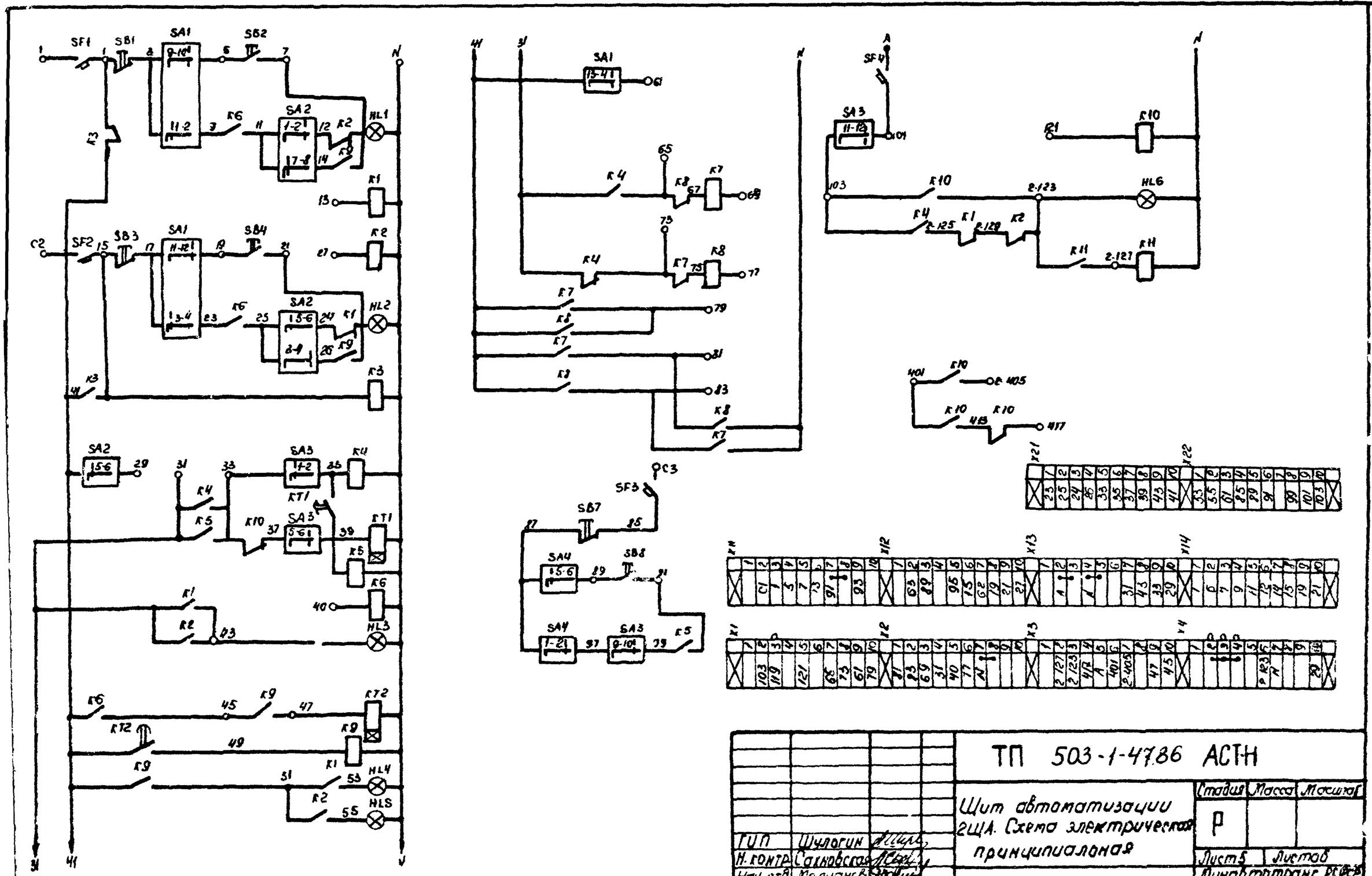
SF1
SB1
SA1
SB2
SA2
K6
K2
K9
HL1
K1
SF2
SB3
SB4
HL2
K3
K4
K5
K10
K7
K8
SA3
RT1
K12
HL3
HL4
HL5
SF3
SB7
SA4
SB8
SF4
HL6
K11
X21
X22
X11
X12
X13
X14
X1
X2
X3
X4
ТП 503-1-47.86 АСТН
Щит автоматизации 2ЩА. Схема электрическая принципиальная
Стадия
Масса
Масштаб
Р
Лист 5
Листов
Минавтотранс РСФСР
ГИПРОАВТОТРАНС
Ростовский филиал
ГИП Шулогин
Н. контр. Сахновская
Нач. отд. Малчанов
Рук. гр. Титина
Инж. Рипка

Вид спереди

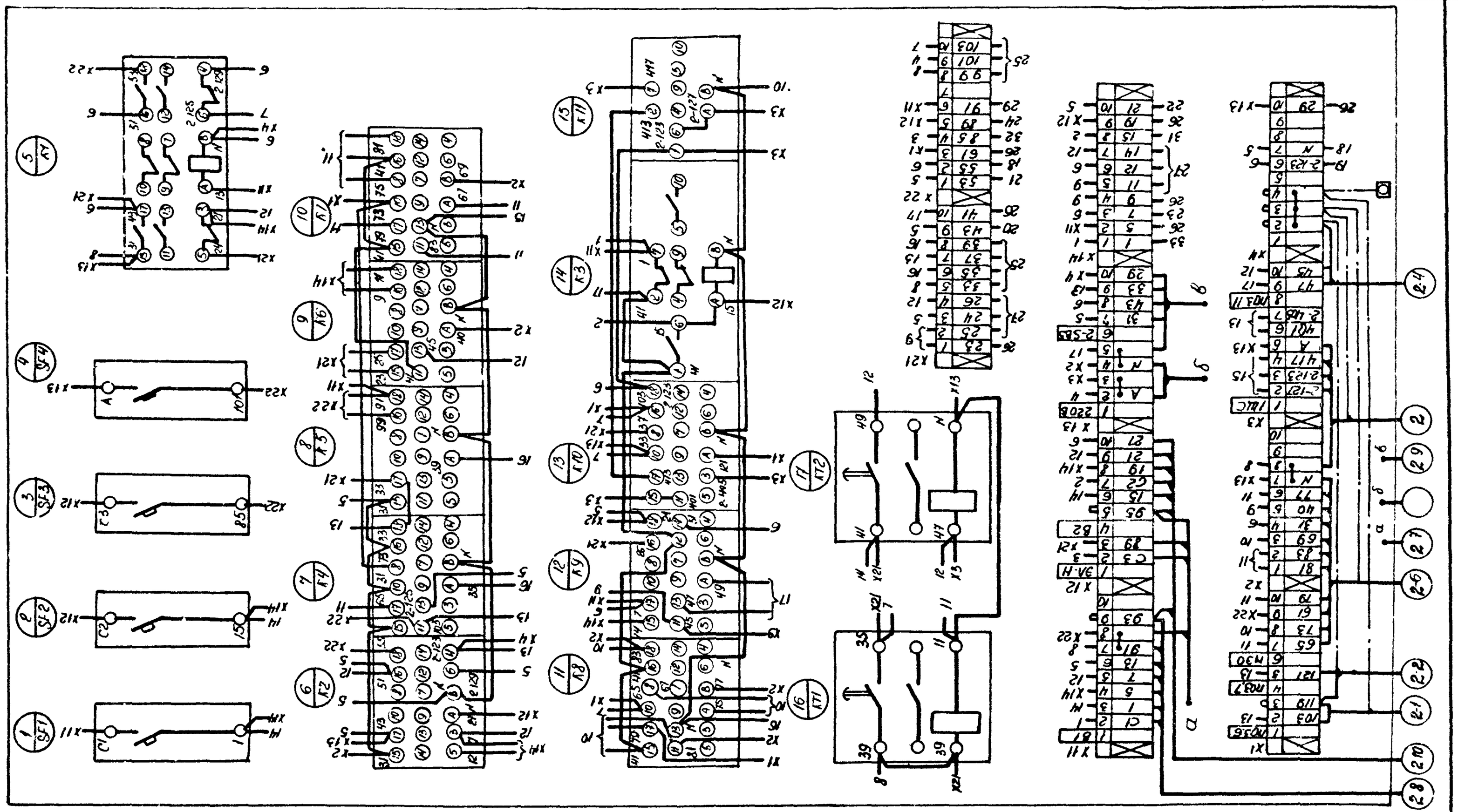

ГИП	Шилогин		
Н. контр.	Сахновская		
Нач. отд.	Молчанов		
Рук. гр.	Хитина		
Инж.	Рипка		

ТП 503-1-47.86 АСТН

Щит автоматизации 2ЩА
Схема соединений.
Начало.

Стадия	Масса	Масштаб
Р		

Лист 6 | Листов

Минавтотранс РСФСР
ГИПРОАВТОТРАНС
Ростовский филиал

Копировал

Формат А3

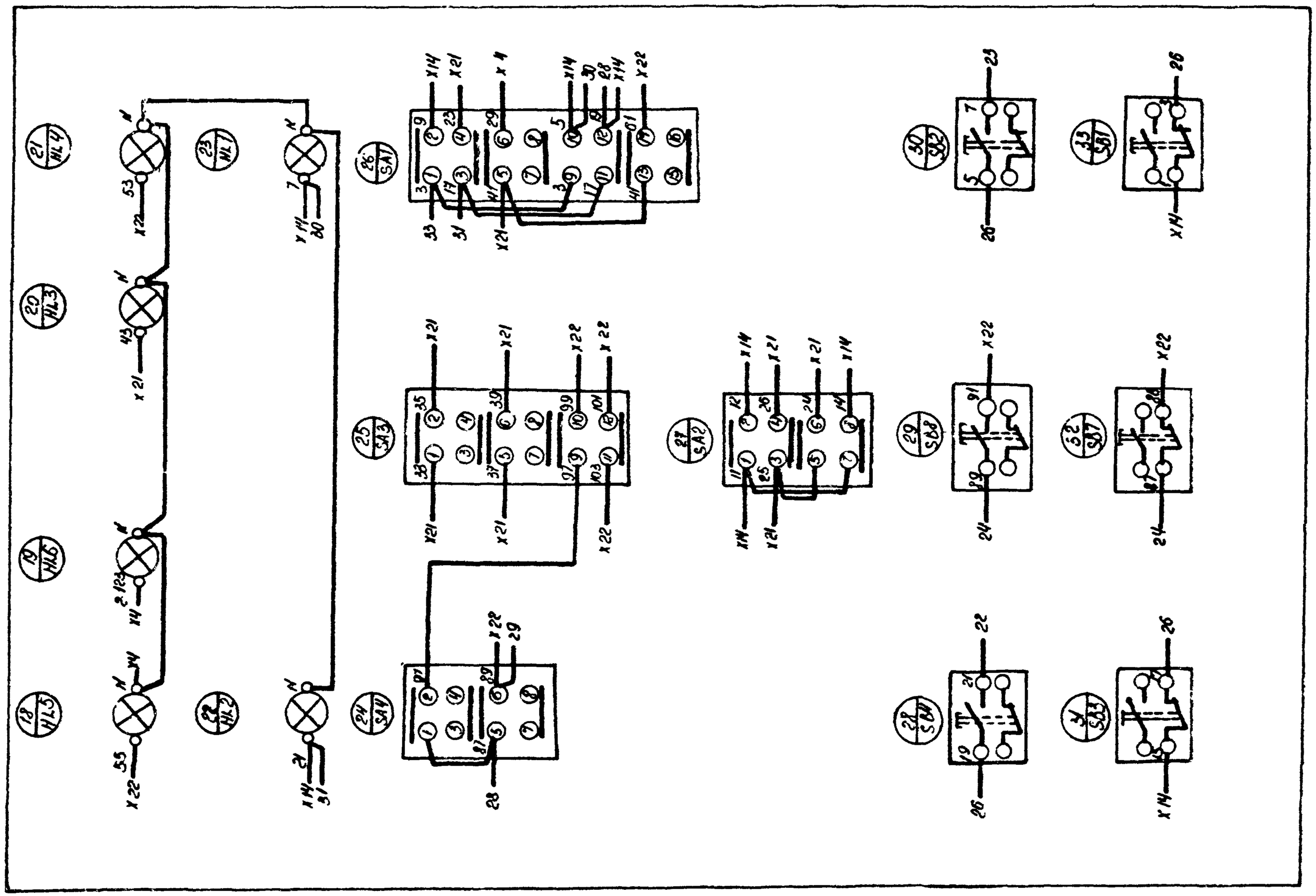
Дверо
(вид сзади)
18 HL5
19 HL6
20 HL3
21 HL4
22 HL2
23 HL1
24 SA4
25 SA3
26 SA1
27 SA2
28 SA5
29 SA8
30 SB2
31 SB3
32 SB1
33
35
37
39
41
43
53
55
57
59
61
63
65
67
69
71
73
75
77
79
80
81
83
85
87
89
91
93
95
97
99
101
103
105
107
109
111
113
115
117
119
121
123
125
127
129
131
133
135
137
139
141
143
145
147
149
151
153
155
157
159

ТИПОВОЙ ПРОЕКТ 503-1-47.86 АЛЬБОМ IV

Наименование и адрес	Заказчика	
	Проектной организации	
	Объекта	
Реквизиты заказчика	Платежные	
	Отгрузочные	
Условное обозначение подстанции		КТП-250-10/0,4-113-80У3
Номер технических условий		ТУ16-530.-284-82
Количество подстанций		1
Тип и количество линейных шкафов	ШЛН-1	1
	ШЛН-2	—
	ШСН-1	—
	ШСН-2	—

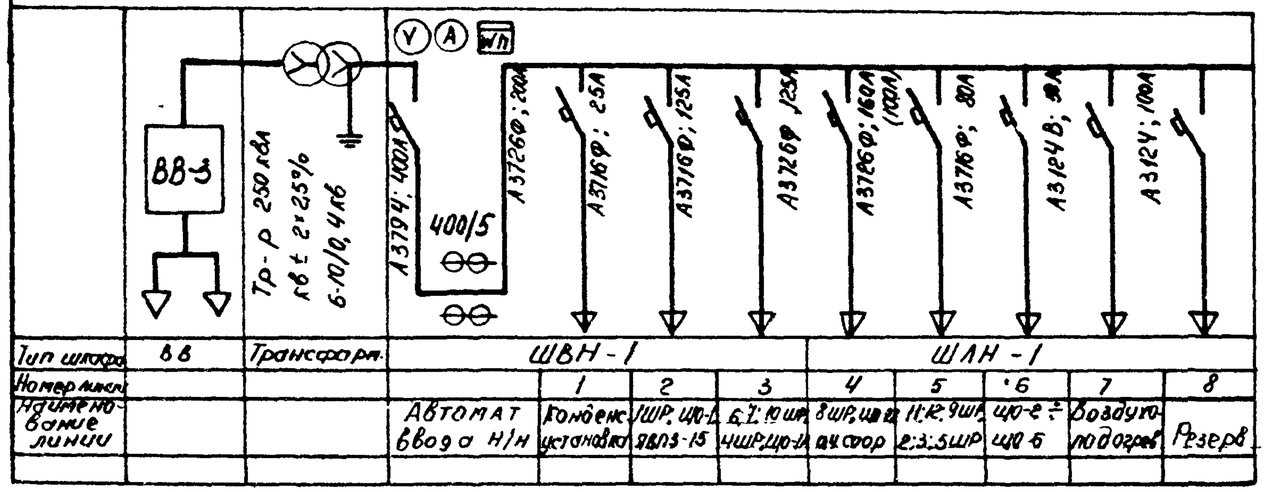

ГИП	Шулогин		
Н.контр	Сахновская		
Нач.отд	Молчанов		
Рук.гр.	Жарова		
Инж.	Боровская		

ТП 503-1-47.86-АСТ-Н

КТП
Опросный лист для заказа КТП-1×250

Стадия	Масса	Масштаб
Р		
Лист 1	Листов 1	

Минавтотранс РСФСР
ГИПРОДОРТРАНС
Ростовский филиал

Копировал Тыв-

Формат А3

Линия	Надпись	Поз. обозначение	Место надписи	Текст	Кол.	Вид шрифта	Заготовка
	1	SF	Табличка	Цепи сигнализации ~220 В, 0,63А	1		
	2	—	Табличка	Щит 1ЩС	1		
	3	—	Табличка	Авария. Замораживание калорифера	1		
	4	1-HL	Табличка	П1	1		
	5	2-HL	Табличка	П2	1		
	6	3-HL	Табличка	П3	1		
	7	4-HL	Табличка	П4	1		
	8	5-HL	Табличка	П5	1		
	9	6-HL	Табличка	П6	1		
	10	7-HL	Табличка	П7	1		
	11	SB1	Табличка	Опробование сигнализации	1		

ГИП	Шульгин		ТП 503-1-47.86 -АСТ-Н
Н.контр.	Сахновский		Щит сигнализации 1ЩС. Перечень надписей
Нач.отд.	Молчанов		Стадия: Р; Лист: 1; Листов: 5
Рук.гр.	Хитина		Минавтотранс РСФСР ГИПРОАВТОТРАНС Ростовский филиал
Инж.	Рипка		

ТИПОВОЙ ПРОЕКТ 503-1-47.86 АЛЬБОМ IV

Инв. № подл. | Подпись и дата | Взам. инв. №

Формат	Зона	Позиц.	Обозначение	Наименование	Кол.	Примечание
				Документация		
А3			ТП-503-1-47.86 АСТ-Н л.3	Чертеж общего вида		
А3			ТП-503-1-47.86 АСТ-Н л.4	Схема электрическая принципиальная		
А3			ТП-503-1-47.86 АСТ-Н л.5	Схема соединений		
А4			ТП-503-1-47.86 АСТ-Н. л.1	Таблица перечня надписей		
				Сборочные единицы		
				Ящик 9Ф3-0863	1	
				Н1		
		1		Выключатель А63-М УЗ		
				U~380В; отс: 1,3; Ур. 0,63А	1	SF
		2		Реле РПУ2-36800 УЗА; U~220В	1	K
		3		Диод Д-226Б Uобр.400В	7	VД1...VД7
		4		Колодка восьмиклеммная	2	
				Н51		
		5		Кнопка КЕ-011УЗ исполн.2		
				толкатель черный	1	SB1
		6		Арматура АЕ31111114х Л		
				U~220В	7	1HL..7-HL
				Блок зажимов БЗ-10	6	

ГИП	Шульгин		ТП 503-1-47.86 -АСТ-Н
Н.контр.	Сахновский		Щит сигнализации 1ЩС. Технические данные аппаратов
Нач.отд.	Молчанов		Стадия: Р; Лист: 2; Листов:
Рук.гр.	Хитина		Минавтотранс РСФСР ГИПРОАВТОТРАНС Ростовский филиал
Инж.	Рипка		

ТИПОВОЙ ПРОЕКТ 503-1-47.86 АЛЬБОМ IV

Вид спереди
Дверь не показана

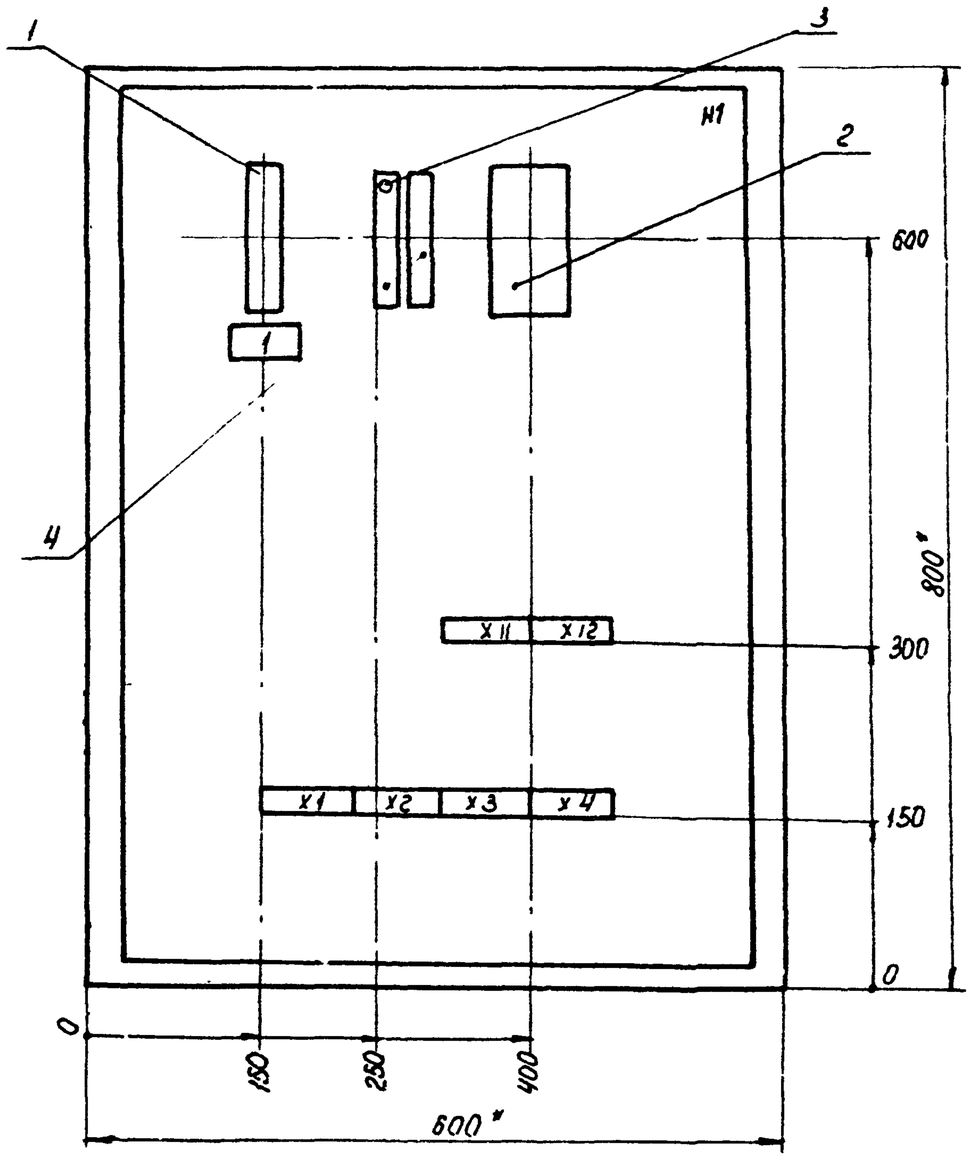

Дверь
Вид спереди

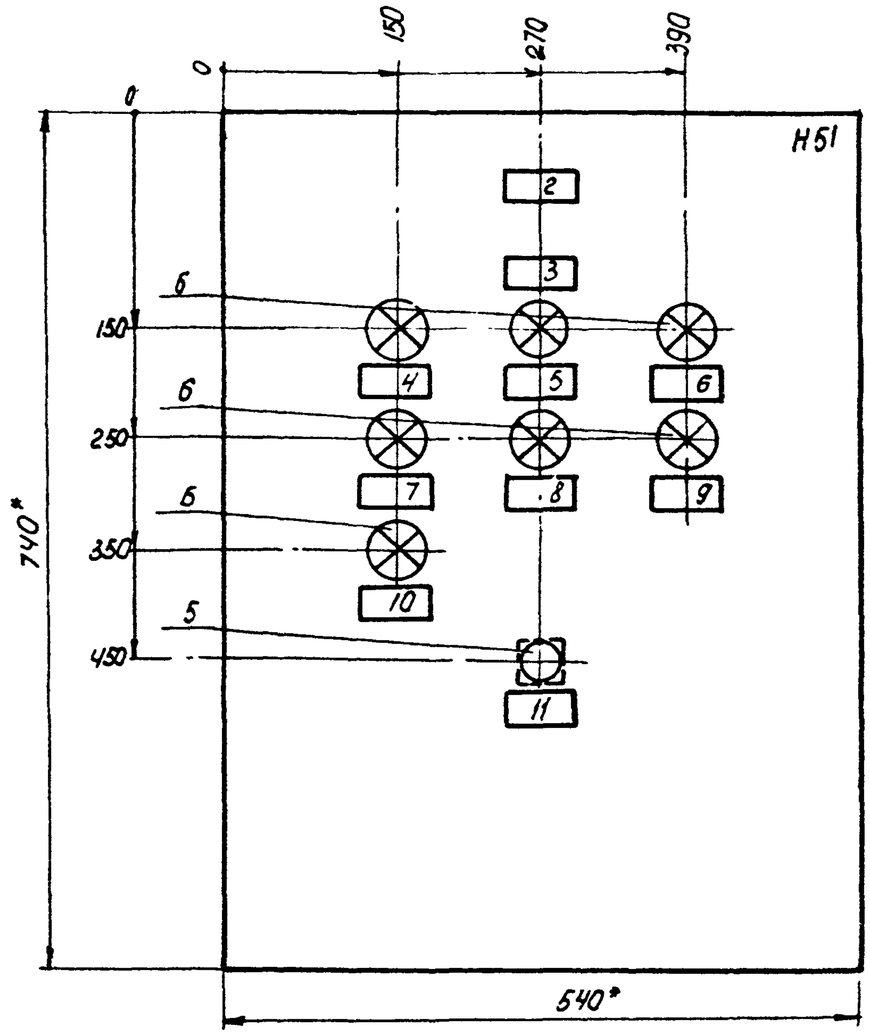

* Размеры для справок

ГИП	Шульгин		
Н. контр	Сахновская		
Нач. отд.	Молчанов		
Рук. гр.	Хитина		
Инж.	Рипка		

ТП 503-1-47.86—АСТ-Н

Щит сигнализации ЩС
Общий вид

Стадия	Масса	Масштаб
Р		
Лист 3	Листов	

Минавтотранс РСФСР
ГИПРОАВТОТРАНС
Ростовский филиал

Инв. № подл. | Подпись и дата | Взам. инв. №

Копировал Мы/- формат А3

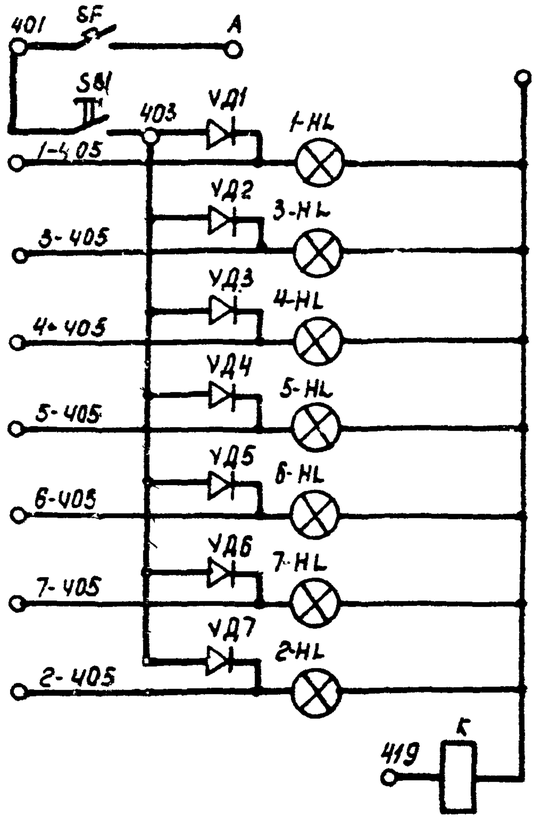

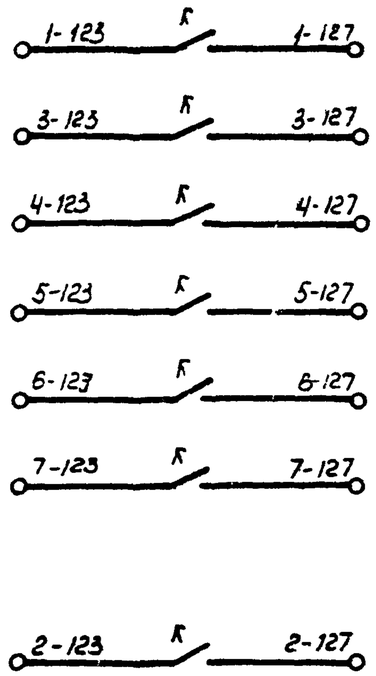

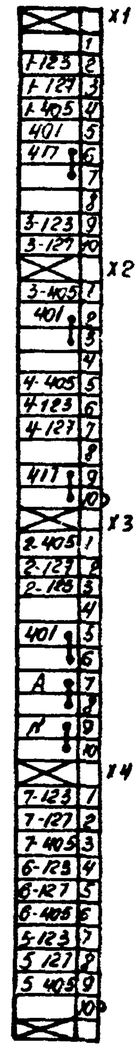

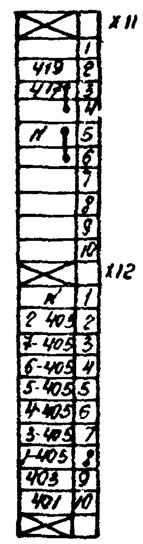

Ряды зажимов расположены в НКУ горизонтально.

ГИП	Шульгин		
Н.контр.	Сахновская		
Нач.отд.	Маманов		
Рук.гр.	Хитина		
Инж.	Рилка		

ТП 503-1-47.86 АСТ-Н

Щит сигнализации 1ЩС. Схема электрическая принципиальная

Стадия	Масса	Масштаб
Р		
Лист 4	Листов	

Минавтотранс РСФСР
ГИПРОАВТОТРАНС
Ростовский филиал

ТИПОВОЙ ПРОЕКТ 503-1-47.86 АЛЬБОМ IV

Вид спереди

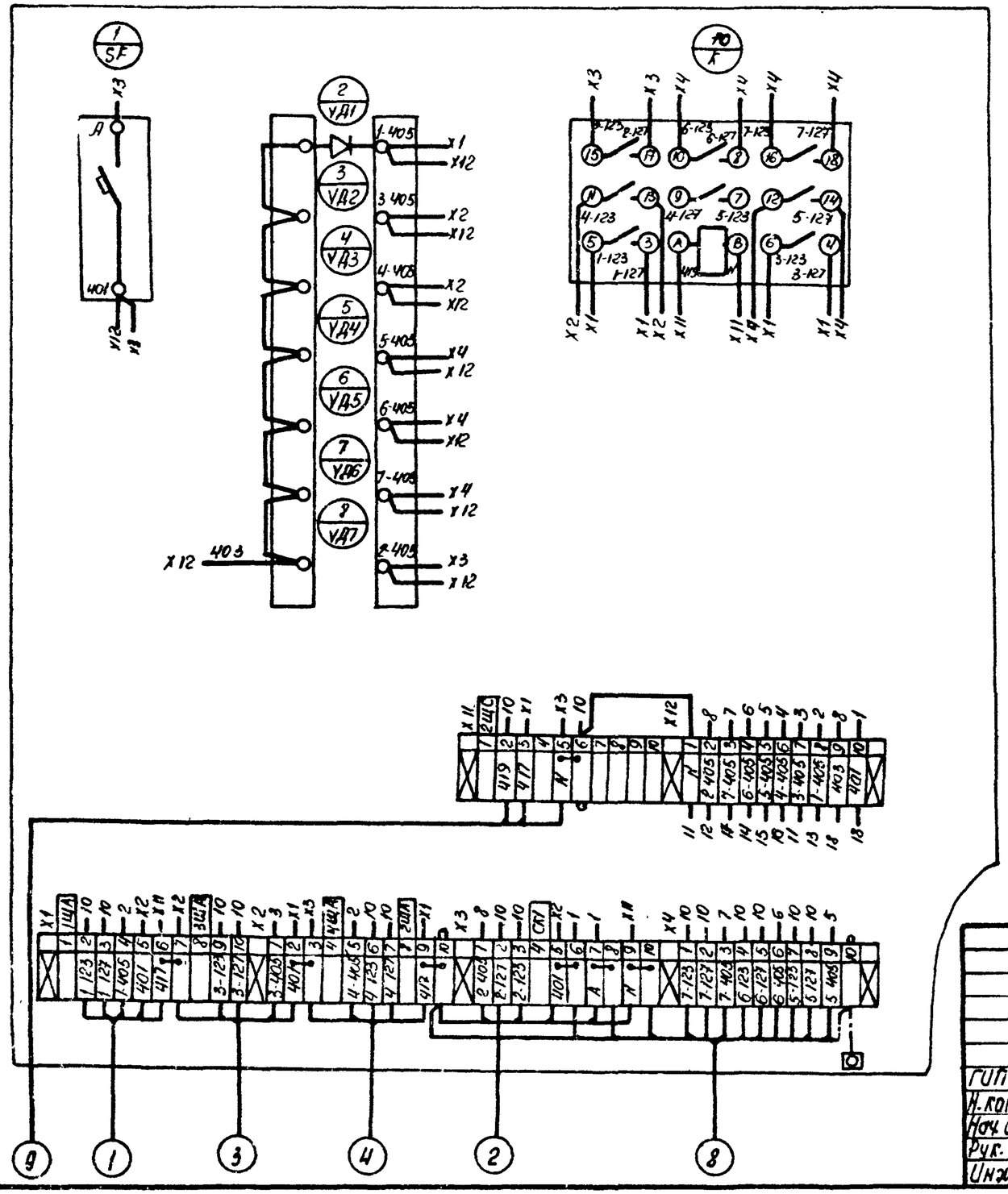

Дверь (вид сзади)

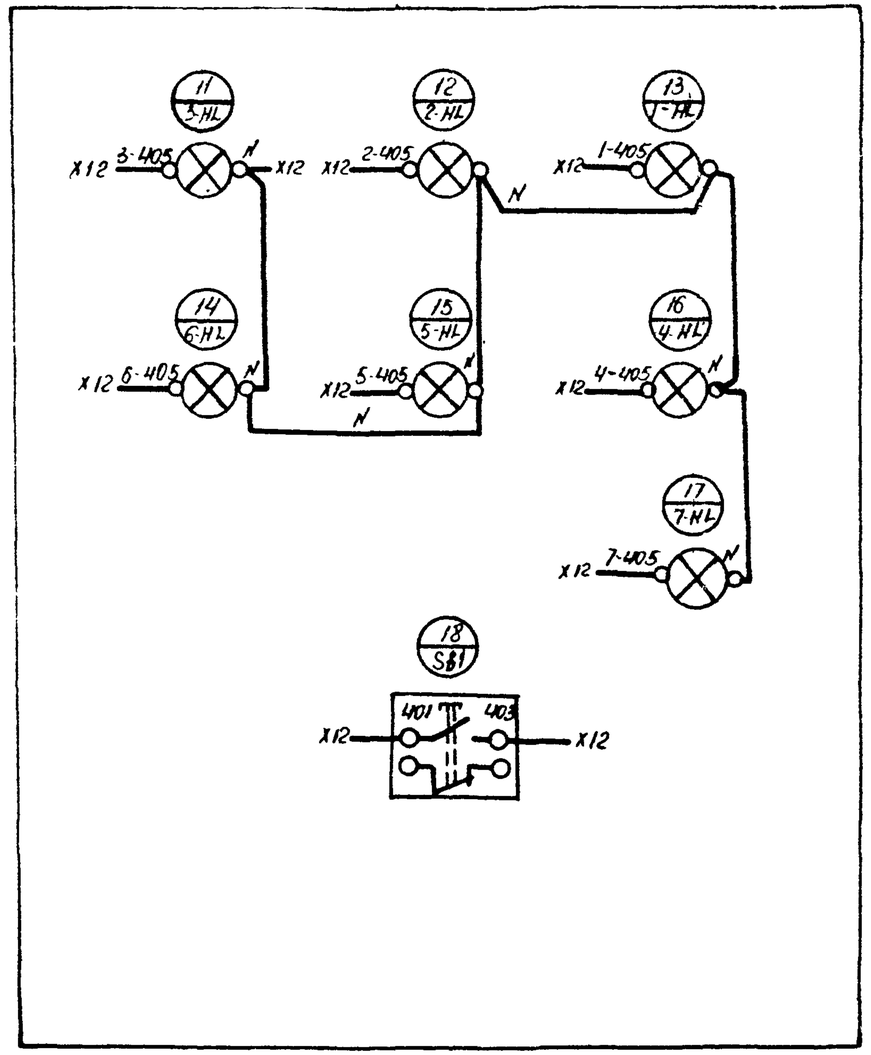

ГИП	Шулогин		
Н.контр.	Сахновская		
Нач.отд.	Малуанов		
Рук.гр.	Хитина		
Инж.	Рипка		

ТП 503-1-47.86 -АСТ-Н

Щит сигнализации 1ЩС
Схема соединений

Стадия	Масса	Масштаб
Р		
Лист 5	Листов	

Минавтотранс РСФСР
ГИПРОАВТОТРАНС
Ростовский филиал

Инв. № подл. | Подпись и дата | Взам. инв. №

Копировал Мир- формат А3

Панель	надпись	Поз. обозначение	Место надписи	Текст	Кол.	Вид шрифта	Заго товка
	1	1-SF	Табличка	Ворота N1 Ір. 0.63А	1		
	2	2-SF	Табличка	Ворота N2 Ір.0.63А	1		
	3	HL1	Табличка	Приточные системы. Авария	1		
	4	—	Табличка	2ШС	1		
	5	HL.	Табличка	Напряжение – 24В	1		
	6	HL2	Табличка	Аварийный уровень в резервуаре	1		
	7	1-SB	Табличка	Ворота N1	1		
	8	2-SB	Табличка	Ворота N2	1		
	9	SB2	Табличка	Съем сигнала	1		
	10	SA	Табличка	Резервуар. Съем сигнала	1		
	11	SB3	Табличка	Опробование сигнализации	1		

ГИП	Шушюгин		ТП 503-1-47.86 –АСТ-Н
Н.контр.	Сахновская		Щит сигнализации 2ШС. Перечень надписей
Нач.отд.	Молчанов		Стадия: Р; Лист: 1; Листов: 6
Рук.гр.	Хитина		Минавтотранс РСФСР ГИПРОАВТОТРАНС Ростовский филиал
Инж.	Рипка		

ТИПОВОЙ ПРОЕКТ 503-1-47.86 АЛЬБОМ IV

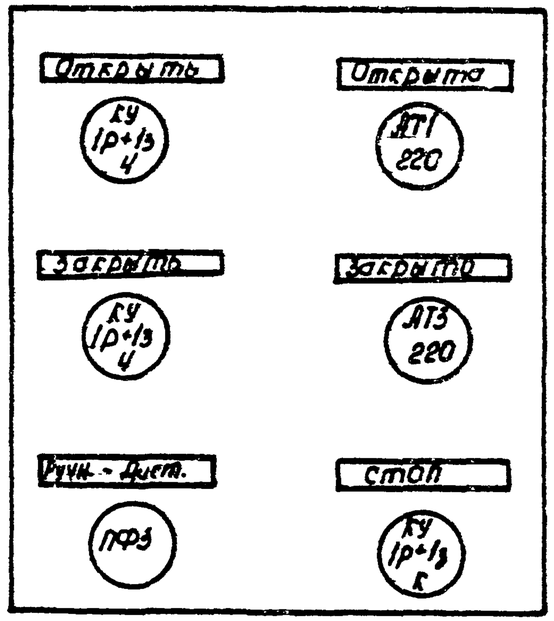

Данный чертеж передается заводу-изготовителю кнопочных постов.

ГИП	Шушюгин		ТП 503-1-47.86 –АСТ-Н
Н.контр.	Сахновская		Эскиз N3 для заказа кнопочного поста ПКУ15-21 231-40У3
Нач.отд.	Молчанов		Стадия: Р; Масса; Масштаб
Рук.гр.	Хитина		Лист 1; Листов 1
Инж.	Рипка		Минавтотранс РСФСР ГИПРОАВТОТРАНС Ростовский филиал

ТИПОВОЙ ПРОЕКТ 503-1-47.86 АЛЬБОМ IV

Формат	Зона	Поз.	Обозначение	Наименование	Кол.	Примечание
				Документация		
А3			ТП-503-1-47.86 АСТ-Н л. 3	Чертеж общего вида		
А3			ТП-503-1-47.86 АСТ-Н л. 4	Схема электрическая		
				принципиальная		
А3			ТП-503-1-47.86 АСТ-Н л. 5	Схема соединений		
А4			ТП-503-1-47.86 АСТ-Н л. 1	Таблица перечня		
				надписей		
				Сборочные единицы		
				Ящик ЯУЭ-0643.	1	
				Н1		
		1		Выключатель АБ3-МУ3		
				U-380В Ур 0.63А отс.3	2	1-SF; 2-SF
		2		Реле РПУ-2-3104УЗЯ; U-24В	1	К3
		3		Реле РПУ-2-3622УЗЯ; U 220В	1	К2
		4		Звонок ЗВП-220 U 220В	1	НА
		5		Диод Д226Б	3	VД8 VД10
				Колодка восьмиклеммная	1	
				Н51		
		6		Пост ПКЕ-112-3У2		
				толк верн 131р; толк средн		
				131р; толк нижн красн. 131р	2	1-SB; 2SB

ГИП	Шулагин		
Н. контр.	Сахновская		
Нач. отд.	Малиаиов		
Рук. гр.	Хитуна		
Инж.	Рипка		

ТП 503-1-47.86 АСТ-Н

Щит сигнализации 2ЩС

Технические данные аппаратов

Стадия	Лист	Листов
Р	2	2

Минавтотранс РСФСР
ГИПРОАВТОТРАНС
Ростовский филиал

Инв. № подл. | Подпись и дата | Взам. инв. №

Копировал Тив- Формат А4

ТИПОВОЙ ПРОЕКТ 503-1-47.86 АЛЬБОМ IV

Формат	Зона	Поз.	Обозначение	Наименование	Кол.	Примечание
				Кнопка КЕ-011 исполн. 2		
		7		толк. красн.	1	SB2
		8		толк. черн.	1	SB3
		9		Тумблер-выключатель		
				ТВ1-1	1	SA
				Арматура		
		10		АЕ-3111111УХЛ U~220В	1	HL1
		11		АЕ-3141111УХЛ U~24В	1	HL
		12		АЕ-3141111УХЛ U~220В	1	HL2
				Блок зажимов БЗ-10	8	

ТП 503-1-47.86 АСТ-Н

Лист 3

Инв. № подл. | Подпись и дата | Взам. инв. №

Копировал Тив- Формат А4

Вид спереди
Дверь не показана

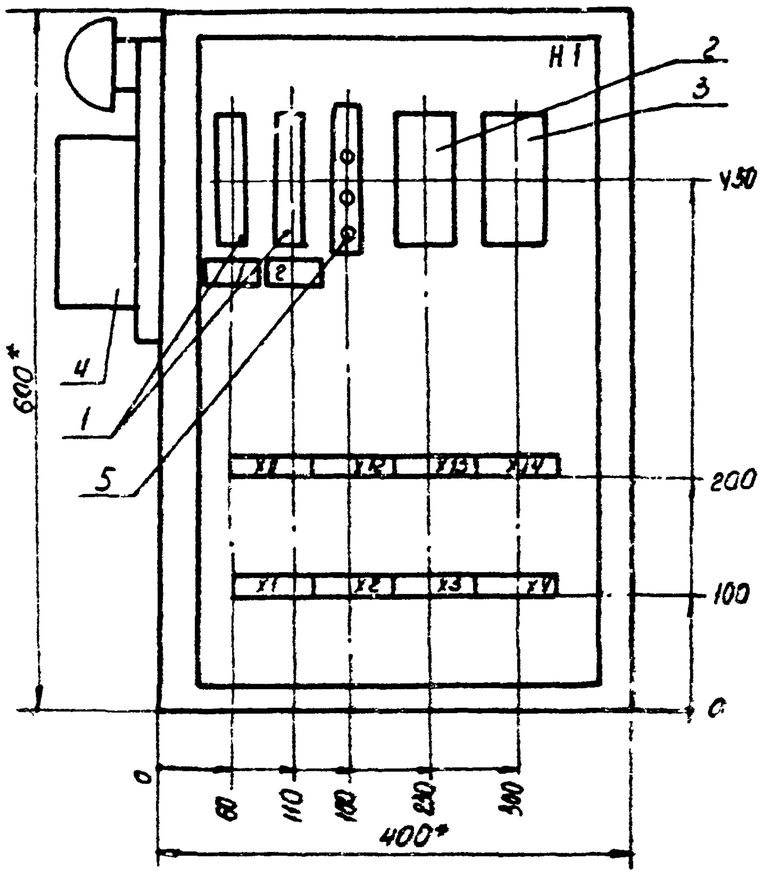

Дверь
Вид спереди

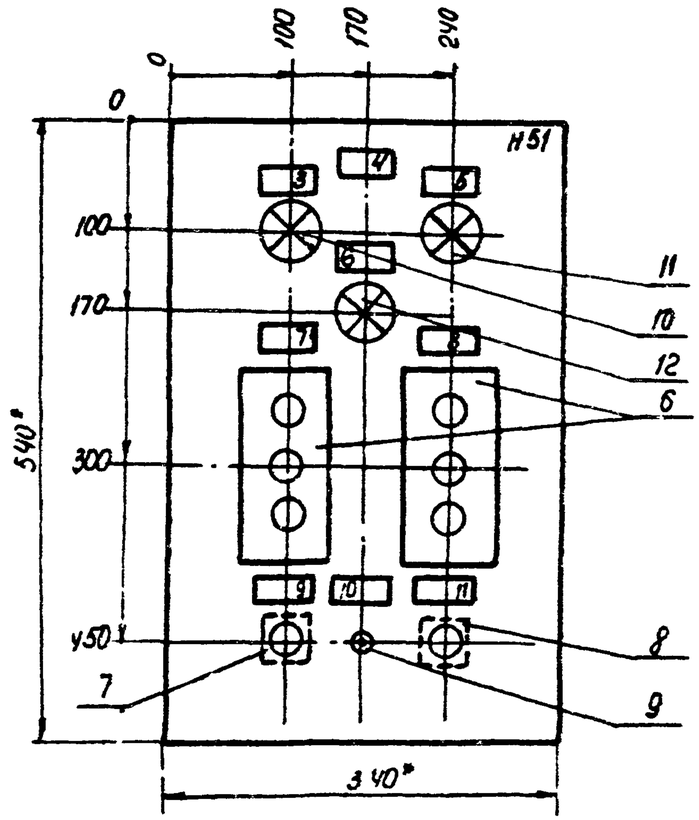

* Размеры для справок.

				ТП 503-1-47.86 -АСТ-Н		
				Щит сигнализации ГЩС Общий вид	Стадия	Масса	Масштаб
					Р		1:5
ГИП	Шульгин				Лист 4	Листов	
Н. контр.	Сахновская				Минавтотранс РСФСР ГИПРОАВТОТРАНС Ростовский филиал		
Нач. отд.	Молчанов						
Рук. гр.	Гитмуллин						
Инж.	Рипка.						

ТИПОВОЙ ПРОЕКТ 503-1-47.86 АЛЬБОМ IV

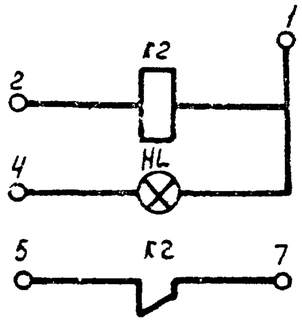

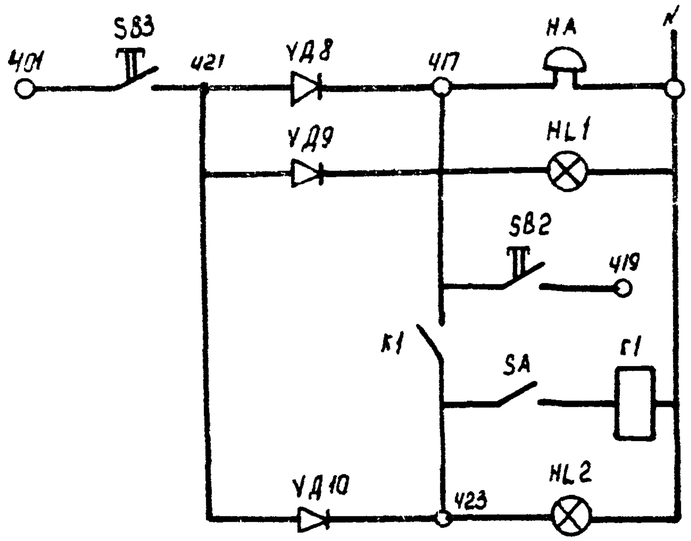

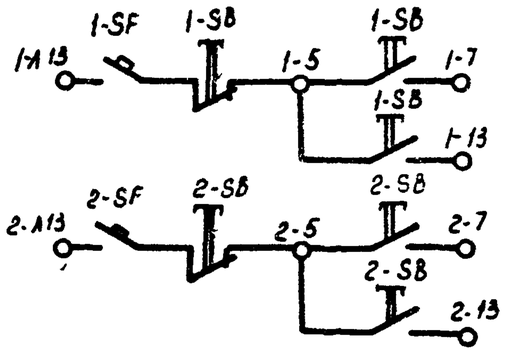

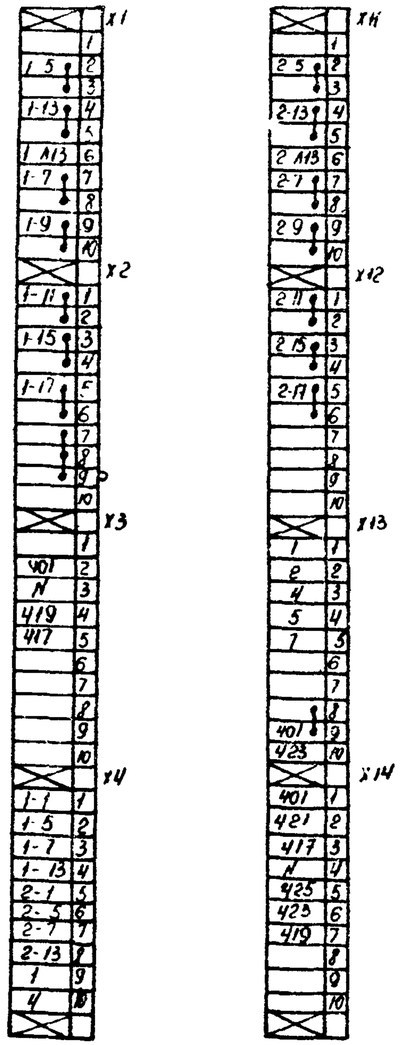

Клеммные ряды в НГУ расположены горизонтально.

ГИП	Шульгин		
Н. контр.	Солновская		
Нач. отд.	Молчанов		
Рук. гр.	Хитина		
Инженер	Рипка		

ТП 503-1-47.86 -АСТ-Н

Щит сигнализации 2ЩС. Схема электрическая принципиальная

Стадия	Масса	Масштаб
Р		
Лист 5	Листов	

Минавтотранс РСФСР ГИПРОАВТОТРАНС Ростовский филиал

Копировал

Формат А3

Альбом IV 503-1-47.86

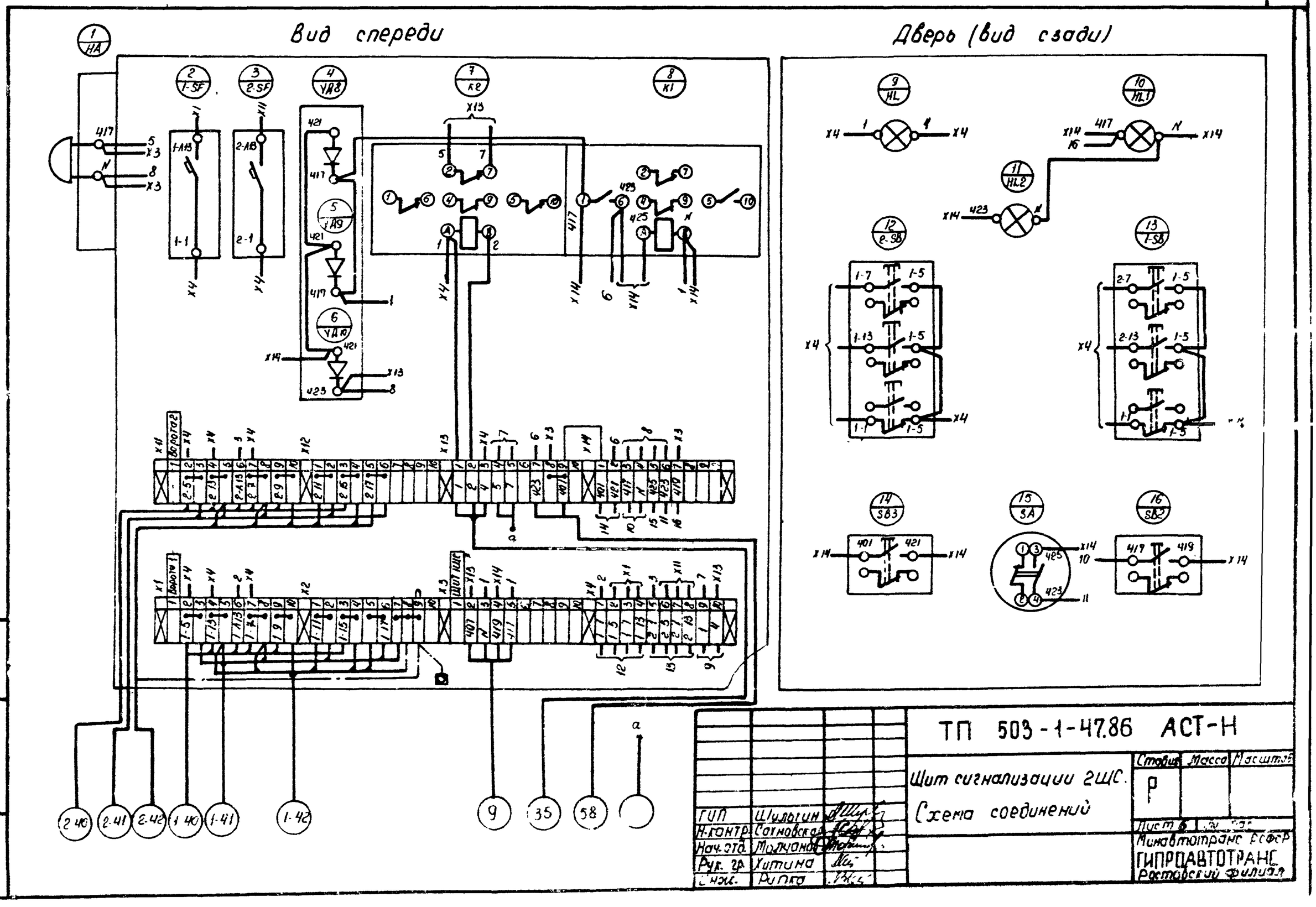

ГИП	Шилыгин		
Н.контр.	Сагновская		
Нач.отд.	Молчанов		
Рук. гр.	Хитина		
Инж.	Рупко		

ТП 503-1-47.86 АСТ-Н

Щит сигнализации 2ШС. Схема соединений

Стадия	Масса	Масштаб
Р		

Лист 6 Листов

Минавтотранс РСФСР
ГИПРОАВТОТРАНС
Ростовский филиал

ТИПОВОЙ ПРОЕКТ 503-1-47.86 АЛЬБОМ IV

Позиция	Надписи	Поз. обозначение	Место надписи	Текст	Кол.	Вид шрифта	Заготовка
	1	1SF	Табличка	Прибор поз. 33 ~220В; 0.63А			
	2	2SF	Табличка	Прибор поз 38 ~220В; 0.63А			
	3	поз 33а	Табличка	Стоки от мойки автомобилей			
	4	поз. 38а	Табличка	Производственные стоки			

Инв. № подл. | Подпись и дата | Взам. инв. №

ГИП	Шульгин		ТП 503-1-47.86 АСТ-Н
Н. контр.	Сахновская		Шкаф pH-метров. Перечень надписей
Нач. отд.	Молчанов		Стадия: Р; Лист: 1; Листов: 4
Рук. гр.	Титина		Минавтотранс РСФСР ГИПРОАВТОТРАНС Ростовский филиал
Инженер	Рипка		

Копировал Тит- формат А4

ТИПОВОЙ ПРОЕКТ 503-1-47.86 АЛЬБОМ IV

Формат	Зона	Позиция	Обозначение	Наименование	Кол.	Примеч.
				Документация		
А4			ТП-503-1-47.86 – АСТ-Н л. 3	Чертеж общего вида		
А4			ТП-503-1-47.86 – АСТ-Н л. 4	Схема соединений		
А4			ТП-503-1-47.86 – АСТ-Н л. 1	Перечень надписей		
				Сборочные единицы		
				Ящик ЯУЭ-0803	1	
				Н1		
		1		Выключатель АВ3-М У3		
				U~380 В; Ір. 0,63А; отс. 1,3	2	1SF, 2SF
				Н51		
		2		Преобразователь измери-		
				тельный. Предел измерения		поз. 33
				1...14ед.pH; U~220В; П-201.2	2	поз. 38
				В комплект входит:		
		3		показывающий прибор		
				U~220В; шкала 1...14ед. pH		поз. 33а
				М-381	2	поз. 38а
				Блок зажимов БЗ-10	1	

Инв. № подл. | Подпись и дата | Взам. инв. №

ГИП	Шульгин		ТП 503-1-47.86 – АСТ-Н
Н. контр.	Сахновская		Шкаф pH-метров Технические данные аппаратов
Нач. отд.	Молчанов		Стадия: Р; Лист: 2; Листов:
Рук. гр.	Титина		Минавтотранс РСФСР ГИПРОАВТОТРАНС Ростовский филиал
Инж.	Рипка		

Копировал Тит- формат А4

ТИПОВОЙ ПРОЕКТ 503-1-47.86 АЛЬБОМ IV

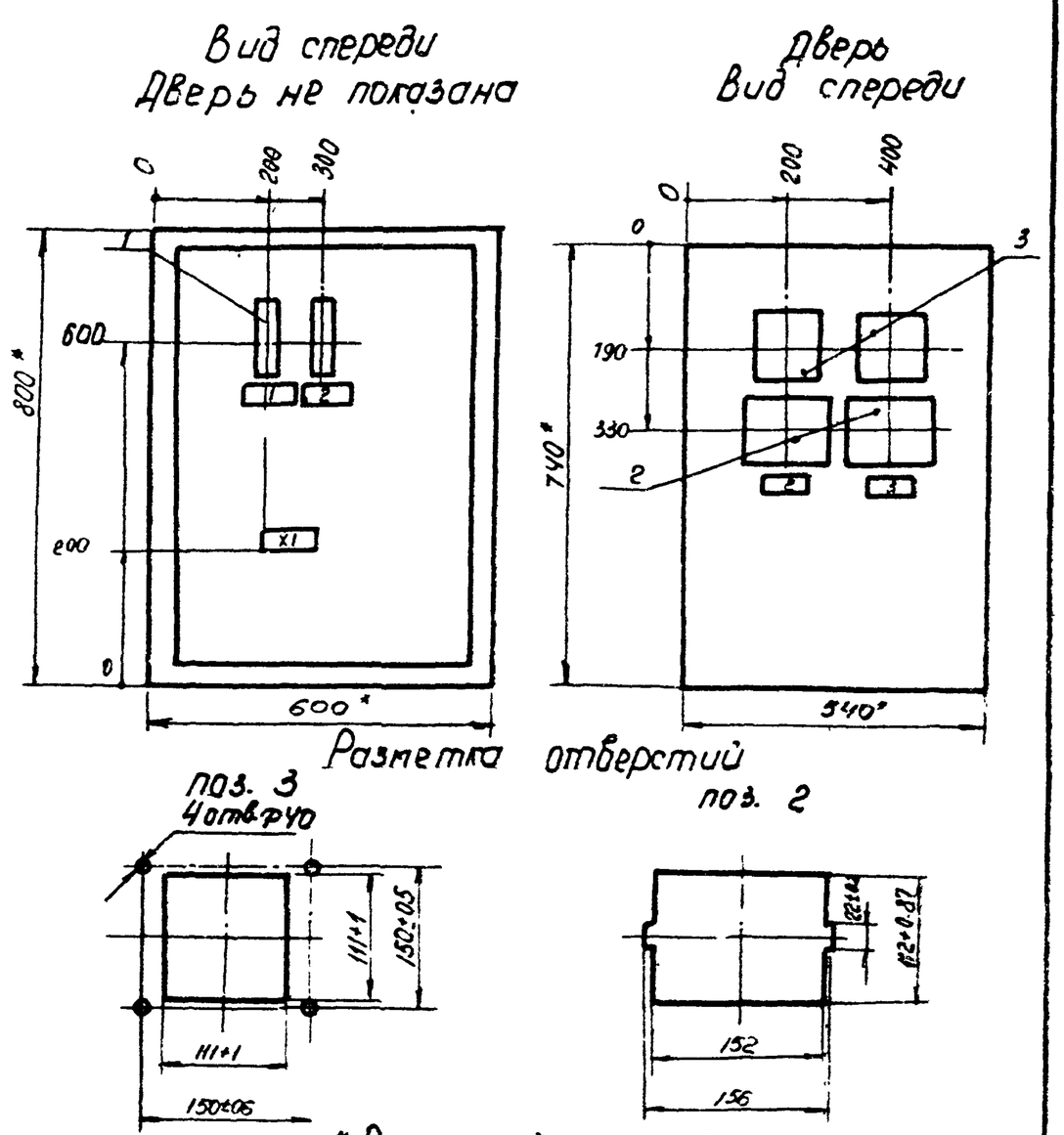

ГИП	Шульгин		
Н. контр.	Сухновская		
Нач. отд.	Малянов		
Рук. гр.	Хитина		
Инж.	Рупка		

ТП 503-1-47.86 -АСТ-Н

Шкаф pH-метров
Общий вид

Стадия	Масса	Масштаб
Р		1:10

Лист 3 Листов

Минавтотранс РСФСР
ГИПРОАВТОТРАНС
Ростовский филиал

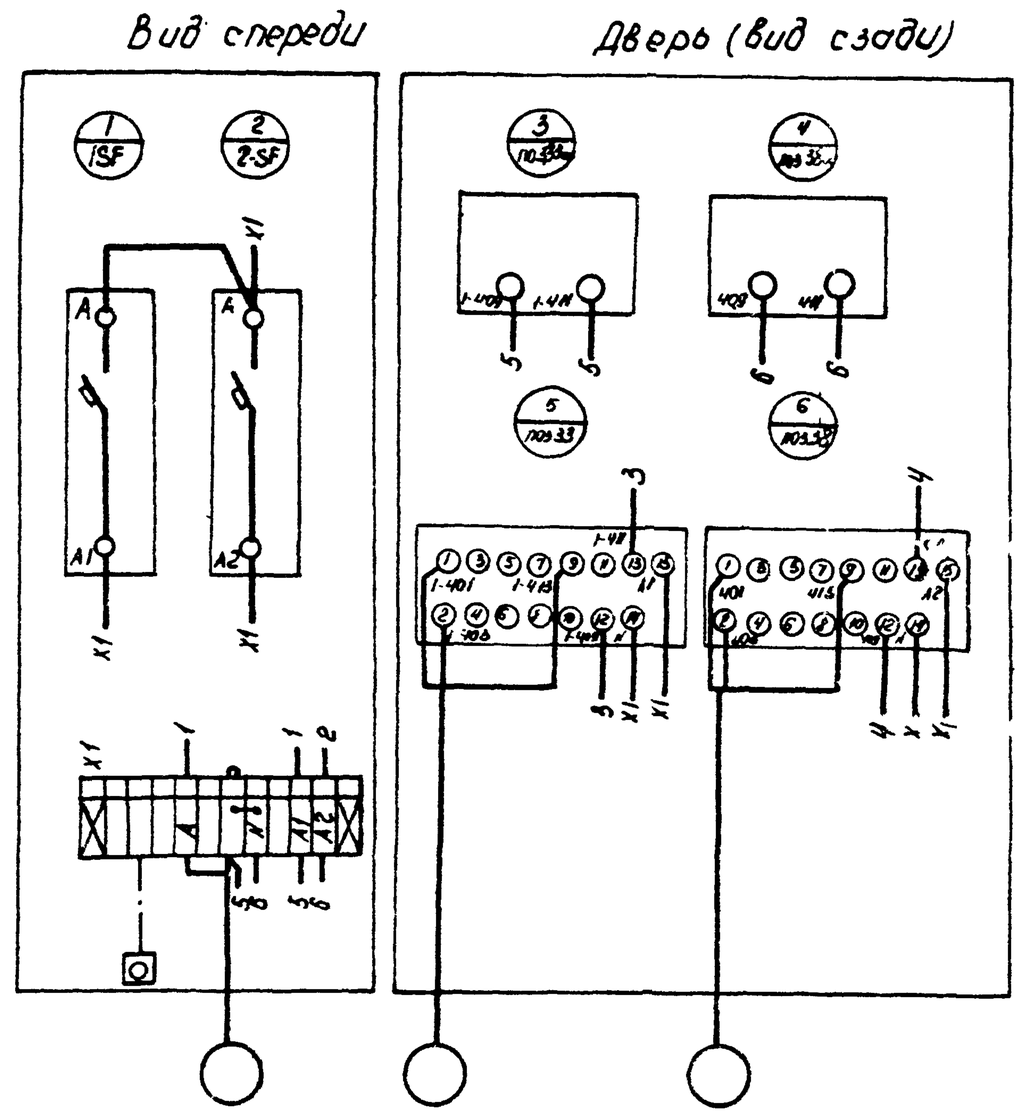

ГИП	Шульгин		
Н. контр.	Сухновская		
Нач. отд.	Малянов		
Рук. гр.	Хитина		
Инж.	Рупка		

ТП 503-1-47.86 -АСТ-Н

Шкаф pH-метров
Схема соединений

Стадия	Масса	Масштаб
Р		

Лист 4 Листов

Минавтотранс РСФСР
ГИПРОАВТОТРАНС
Ростовский филиал

Инв. № подл. | Подпись и дата | Взам. инв. №

Отпечатано
в Новосибирском филиале ЦИТП
ЕЗССЕИ г Новосибирск пр Карла Маркса 1

Выдано в печать 22 IV 1987 г
Заказ 1-1043 Тираж 950