ТИПОВОЙ ПРОЕКТ

503-1-47.86

Автотранспортное предприятие на 50 грузовых автомобилей с открытой стоянкой

АЛЬБОМ III

Индустриальные строительные конструкции

Нф 1462/03

цена 2-01

				Привязан:	
Инв №					

ТИПОВОЙ ПРОЕКТ
503-1-47.86
АВТОТРАНСПОРТНОЕ ПРЕДПРИЯТИЕ НА 50 ГРУЗОВЫХ АВТОМОБИЛЕЙ С ОТКРЫТОЙ СТОЯНКОЙ
АЛЬБОМ III

СОСТАВ ПРОЕКТА:

АЛЬБОМ I Общая пояснительная записка. Технология производства. Архитектурные решения. Конструкции железобетонные. Конструкции металлические.
АЛЬБОМ II Отопление и вентиляция. Внутренние водопровод и канализация. Силовое электрооборудование. Электрическое освещение. Автоматизация. Связь и сигнализация. Охранно-пожарная сигнализация.
АЛЬБОМ III Индустриальные строительные конструкции.
АЛЬБОМ IV Задание заводу-изготовителю на электрооборудование и автоматику.
АЛЬБОМ V Спецификации оборудования.
АЛЬБОМ VI Ведомости потребности в материалах
АЛЬБОМ VII Показатели результатов применения научно-технических достижений в строительных решениях проекта.
АЛЬБОМ VIII Сметы. Книга 1. Книга 2.

Примененные типовые проекты:
Типовой проект 901-4-57.83 "Резервуар для воды емкостью 50 м³"
Типовой проект 902-2-418.86 "Очистные сооружения для сточных вод от мойки автомобилей производительностью 3 л/с"

Разработан:
Ростовским филиалом
"Гипроавтотранс"

Главный инженер института Левин Э.Я.
Главный инженер проекта Шульгин А.И.

Рабочая документация утверждена и введена в действие Минавтотрансом РСФСР
протокол № 9 от 15.04.86г.

				Привязан
Инв.№				

ТИПОВОЙ ПРОЕКТ 503-1-47.86 АЛЬБОМ III

Содержание альбома

Обозначение	Наименование	Стр.	Примечание
	Содержание альбома	2	
	Содержание альбома	3	
ТП503-1-47.86КЖИ-К1,К2 СБ	Колонны К1, К2	4	
ТП503-1-47.86КЖИ-К3,К4 СБ	Колонны К3, К4	5	
ТП503-1-47.86КЖИ-К5,К6 СБ	Колонны К5, К6	6	
ТП503-1-47.86КЖИ-К7,К8 СБ	Колонны К7, К8	7	
ТП503-1-47.86КЖИ-К9 СБ	Колонна К9	8	
ТП503-1-47.86КЖИ-К10 СБ	Колонна К10	9	
ТП503-1-47.86КЖИ-К11 СБ	Колонна К11	10	
ТП503-1-47.86КЖИ-К12 СБ	Колонна К12	11	
ТП503-1-47.86КЖИ-К13 СБ	Колонна К13	12	
ТП503-1-47.86КЖИ-К14 СБ	Колонна К14	13	
ТП503-1-47.86КЖИ-К15 СБ	Колонна К15	14	
ТП503-1-47.86КЖИ-К16 СБ	Колонна К16	15	
ТП503-1-47.86КЖИ-К17 СБ	Колонна К17	16	
ТП503-1-47.86КЖИ-К18 СБ	Колонна К18	17	
ТП503-1-47.86КЖИ-К19 СБ	Колонна К19	18	
ТП503-1-47.86КЖИ-Р3,К20 СБ	Ригель Р3, колонна К20	19	
ТП503-1-47.86КЖИ-К1÷К19	Ведомость дополнительного рас-		
	хода стали на колонны К1÷К19	20	
ТП503-1-47.86КЖИ-Ф1,Ф2 СБ	Фермы Ф1, Ф2	21	
ТП503-1-47.86КЖИ-Ф1,Ф2 СБ	Спецификация ферм Ф1, Ф2.		
	Ведомость дополнительного		
	расхода стали на элемент	22	
ТП503-1-47.86КЖИ-П5,П12 СБ	Плиты П5, П12	23	
ТП503-1-47.86КЖИ-П6÷П8 СБ	Плиты П6÷П8	24	
ТП503-1-47.86КЖИ-П9÷П11 СБ	Плиты П9÷П11	25	
ТП503-1-47.86КЖИ-П5÷П12	Спецификация и ведомость		
	расхода дополнительной стали		
	на плиты П5÷П12	26	
ТП503-1-47.86КЖИ-П12,П15,П17,П21 СБ	Плиты П12, П15; П17; П21	27	
ТП503-1-47.86КЖИ-П16,П20,П22 СБ	Плиты П16; П20; П22	28	
ТП503-1-47.86КЖИ-ПС19,ПС20 СБ	Панели стен ПС19; ПС20	29	
ТП503-1-47.86КЖИ-ПС22,ПС23 СБ	Панели стен ПС22, ПС23	30	
ТП503-1-47.86КЖИ-ПС24,ПС33 СБ	Панели стен ПС24; ПС33	31	
ТП503-1-47.86КЖИ-ПС25,ПС27,ПС32 СБ	Панели стен ПС25; ПС27, ПС32.	32	
ТП503-1-47.86КЖИ-ПС34 СБ	Панель стены ПС34	33	

Инв. № подл. | Подпись и дата | Взам. инв. №

Привязан

Инв. №

ТП 503-1-47.86

ГИП	Шульгин	
Н контр	Сохновская	
Нач отд	Рубан	
Гл. спец.	Воинов	
Рук гр	Ловренко	
Инженер	Беляевская	

Содержание альбома

Стадия	Лист	Листов
Р	1	2

Минавтотранс РСФСР
ГИПРОАВТОТРАНС
Ростовский филиал

Копировал

Формат А3

ТИПОВОЙ ПРОЕКТ 503-1-47.86 АЛЬБОМ III

Содержание альбома

Обозначение	Наименование	стр	Примечание
ТП503-1-47.86 КЖИ-ПП17÷ПП19 сб	Панели перегородок ПП17÷ПП19	34	
ТП503-1-47.86 КЖИ-ПС7, ПС8 сб	Стеновые панели ПС7, ПС8	35	
ТП503-1-47.86 КЖИ-ПВ16, ПВ19, ПВ20 сб	Панели ПВ16, ПВ19, ПВ20	36	
ТП503-1-47.86 КЖИ-С1	Сетка арматурная С1	37	
ТП503-1-47.86 КЖИ-С2	Сетка арматурная С2	37	
ТП503-1-47.86 КЖИ-С3	Сетка арматурная С3	38	
ТП503-1-47.86 КЖИ-КР1	Каркас плоский КР1	38	
ТП503-1-47.86 КЖИ-КР2	Каркас плоский КР2	39	
ТП503-1-47.86 КЖИ-КР3	Каркас плоский КР3	39	
ТП503-1-47.86 КЖИ-МН1	Изделие закладное МН1	40	
ТП503-1-47.86 КЖИ-МН2	Изделие закладное МН2	40	
ТП503-1-47.86 КЖИ-МН3	Изделие закладное МН3	41	
ТП503-1-47.86 КЖИ-МН4	Изделие закладное МН4	41	
ТП503-1-47.86 КЖИ-МН5	Изделие закладное МН5	42	
ТП503-1-47.86 КЖИ-МН6	Изделие закладное МН6	42	
ТП503-1-47.86 КЖИ-МН7	Изделие закладное МН7	43	
ТП503-1-47.86 КЖИ-МН8	Изделие закладное МН8	43	

Обозначение	Наименование	стр.	Примечание
ТП503-1-47.86 КЖИ-МН9	Изделие закладное МН9	44	
ТП503-1-47.86 КЖИ-МН10	Изделие закладное МН10	44	
ТП503-1-47.86 КЖИ-МС1	Изделие соединительное МС1	45	
ТП503-1-47.86 КЖИ-МС2	Изделие соединительное МС2	45	
ТП503-1-47.86 КЖИ-МС3	Изделие соединительное МС3	46	
ТП503-1-47.86 КЖИ-МС4	Изделие соединительное МС4	46	
ТП503-1-47.86 КЖИ-МС5	Изделие соединительное МС5	47	
ТП503-1-47.86 КЖИ-МС6	Изделие соединительное МС6	47	
ТП503-1-47.86 КЖИ-МС7	Изделие соединительное МС7	48	
ТП503-1-47.86 КЖИ-МС8	Изделие соединительное МС8	48	
ТП503-1-47.86 КЖИ-МС9	Изделие соединительное МС9	49	
ТП503-1-47.86 КЖИ-А1	Анкер А1	49	
ТП503-1-47.86 КЖИ-Р1	Решетка Р1	50	
ТП503-1-47.86 КЖИ-Щ1	Щит Щ1	50	
ТП503-1-47.86 КЖИ-РМ1	Рамка РМ1	51	
ТП503-1-47.86 КЖИ-РМ2	Рамка РМ2	51	

Инв. № подл. | Подпись и дата | Взам. инв. №

ТИПОВОЙ ПРОЕКТ 503-1-47.86 АЛЬБОМ III

К72-5-а; К72-7-а
К1

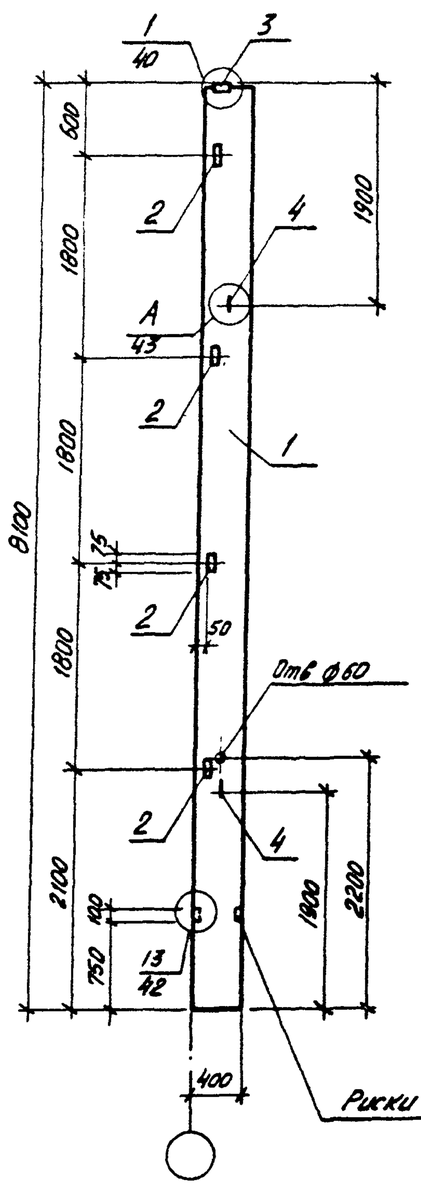

К72-5-б; К72-7-б
К2

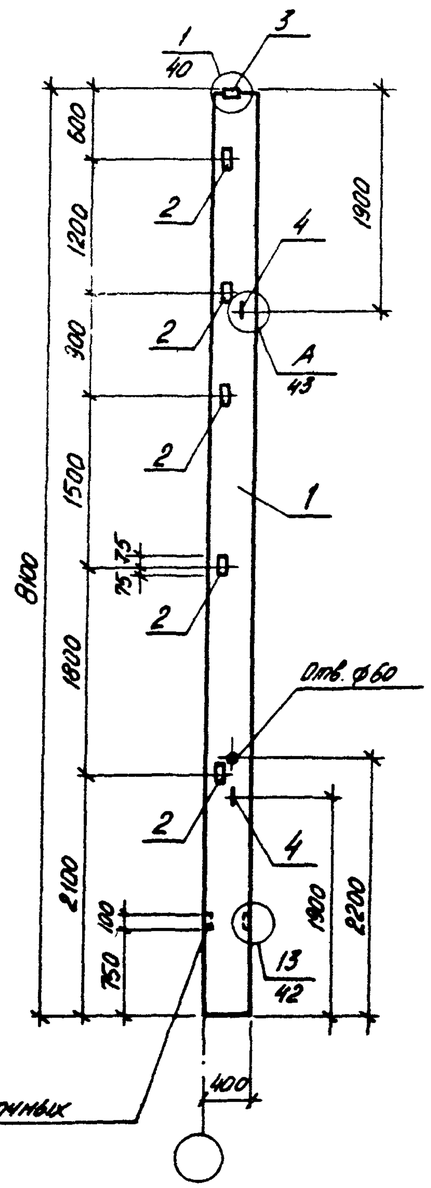

Спецификация колонн К1, К2

Формат	Зона	Поз	Обозначение	Наименование	Кол. на исполн. К1	К2		Примечание
				Документация				
				Колонны				
А3		1	1.423-3, вып.1	К72-5				
А3		1	1.423-3, вып.1	К72-7				
А3			ТП альбом III	Ведомость расхода				
				дополнительной стали				
				Дополнительные				
				сборочные единицы				
				Изделия закладные				
А3		2	1.423-3, вып 2	М1-14	4	5		
А3		3	1.423-3, вып 2	М2-2	1	1		
А3		4	1.423-3, вып 2	М16-200	2	2		

1. В маркировке колонн – в знаменателе дана условная марка, принятая на схеме расположения.
2. Все замаркированные узлы приняты по серии 1.423-3, вып.1.

ГИП	Шульгин		
Н контр.	Сахновская		
Нач отд	Рубан		
Гл спец.	Воинов		
Рук. гр.	Лавренко		
Инж.	Морова		

ТП 503-1-47.86 КЖИ-К1, К2, СБ

Колонны К1, К2

Стадия	Масса	Масштаб
Р	3300	1:50
Лист	Листов 1	

Минавтотранс РСФСР
ГИПРОАВТОТРАНС
Ростовский филиал

Взам инв. №
Подпись и дата
Инв. № подл.

Копировал
Формат А3

ТИПОВОЙ ПРОЕКТ 503-1-47.86 АЛЬБОМ III

К72-5-6; К72-7-6
К3

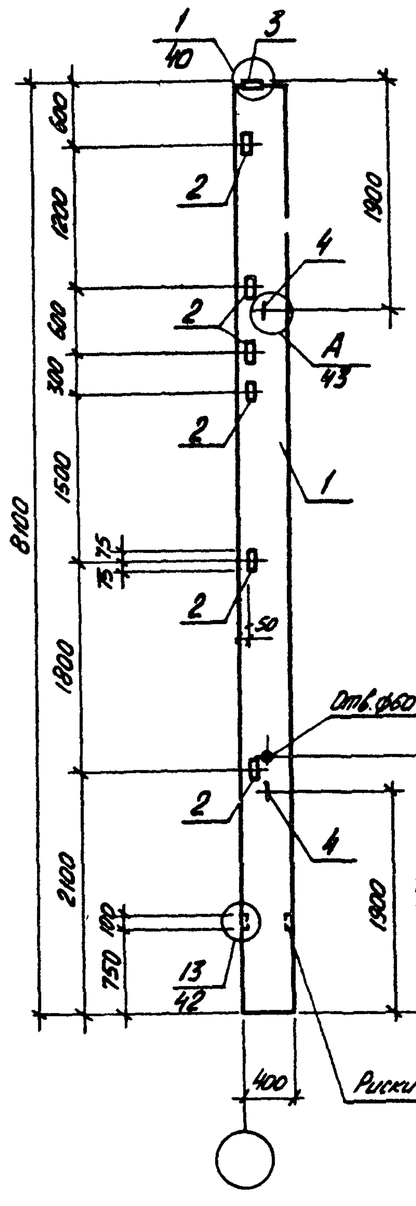

К72-5-2; К72-7-2
К4

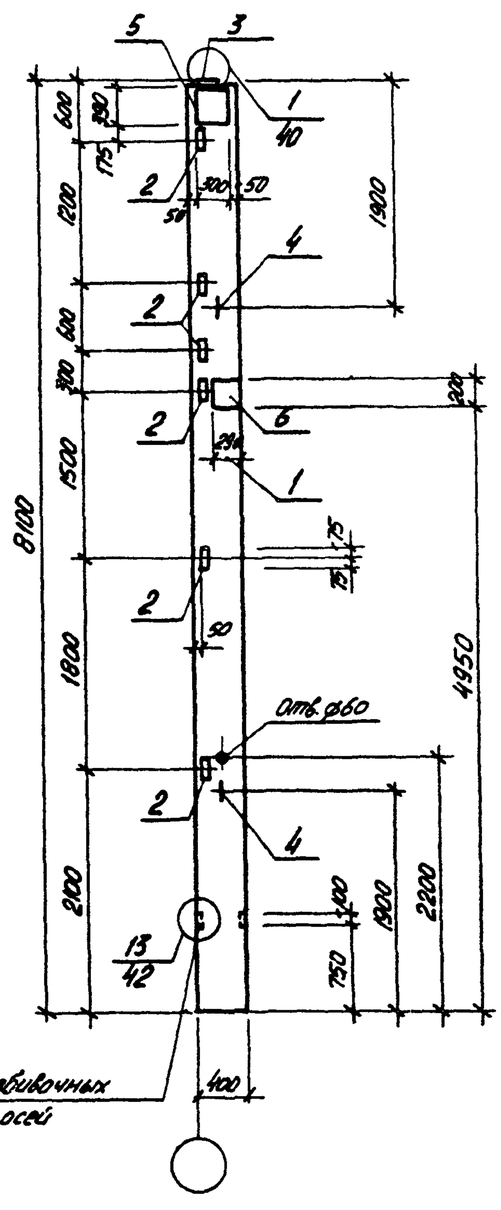

Спецификация колонн К3, К4

Формат	Зона	Поз.	Обозначение	Наименование	Кол на исполн. К3	Кол на исполн. К4		Примечание
				Документация				
				Колонны				
А3		1	1.423-3, вып. 1	К72-5				
А3		1	1.423-3, вып. 1	К72-7				
А3			т. п. альбом III	Ведомость расхода				
				дополнительной стали				
				Дополнительные				
				сборочные единицы				
				Изделия закладные				
А3		2	1.423-3, вып. 2	М1-14	6	6		
А3		3	1.423-3, вып. 2	М2-2	1	1		
А3		4	1.423-3, вып. 2	М16-200	2	2		
А4		5	1.400-6/76, вып. 1	М0-4	—	1		
А4		6	1.400-6/76, вып. 1	М1-11-2	—	1		

1. В маркировке колонн - в знаменателе дана условная марка, принятая на схеме расположения.
2. Все замаркированные узлы приняты по серии 1.423-3, вып. 1.

ГИП	Шульгин		
Н. контр.	Сахновская		
Нач отд	Рубан		
Гл спец.	Воинов		
Рук. гр.	Лавренко		
Ст инж.	Чичкина		

ТП 503-1-47.86 КЖИ-К3, К4, СБ

Колонны К3, К4

Стадия	Масса	Масштаб
Р	3300	1:50
Лист	Листов 1	

Минавтотранс РСФСР
ГИПРОАВТОТРАНС
Ростовский филиал

Инв. № подл. | Подпись и дата | Взам. инв. №

ТИПОВОЙ ПРОЕКТ 503-1-47.86 АЛЬБОМ III

К72-5-д; К72-7-д
К5

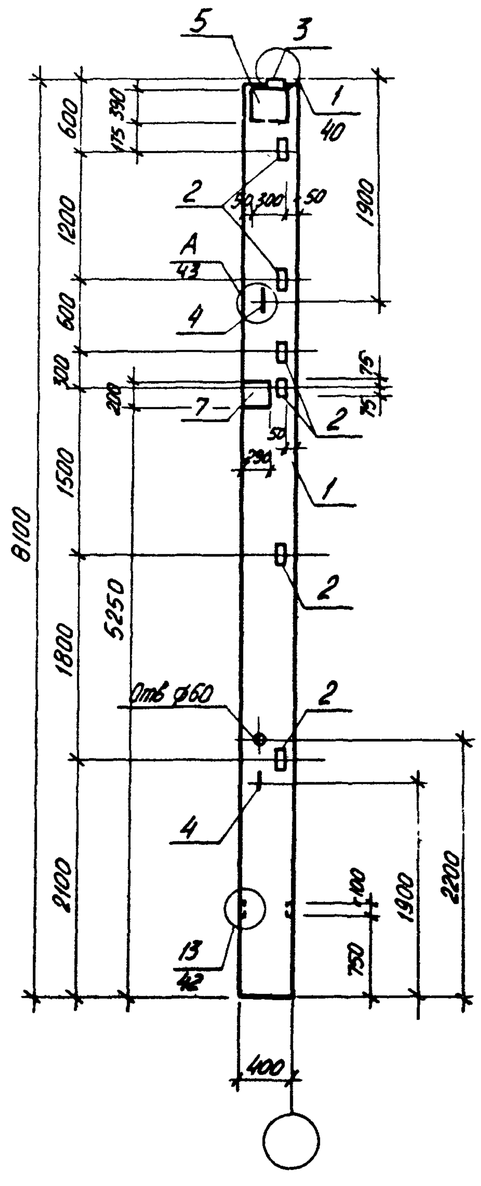

К72-5-е; К72-7-е
К6

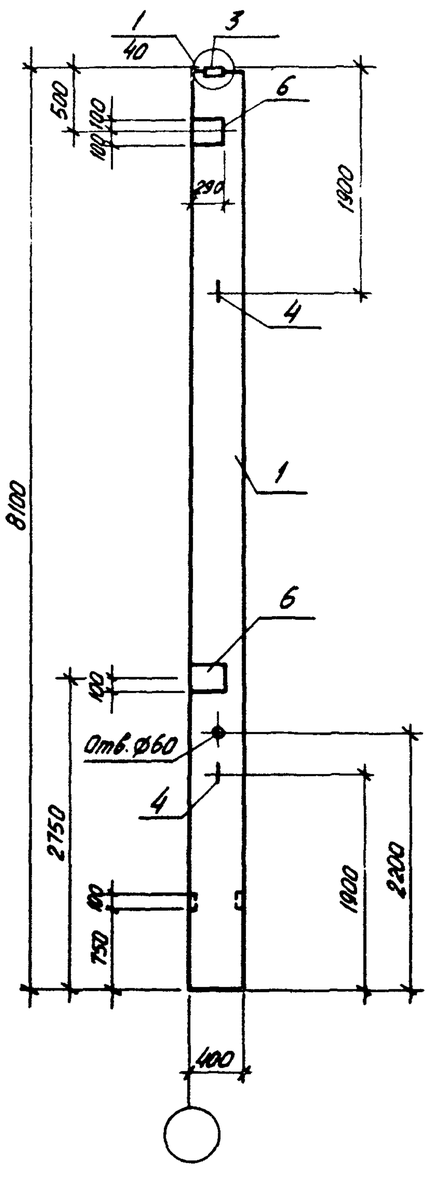

Спецификация колонн К5, К6

Формат	Зона	Поз.	Обозначение	Наименование	Кол. на исполн. К5	К6		Примечание
				Документация				
				Колонны				
А3		1	1.423-3, вып. 1	К72-5				
А3		1	1.423-3, вып. 1	К72-7				
А3			ТП альбом III	Ведомость расхода				
				дополнительной стали				
				Дополнительные				
				сборочные единицы				
				Изделия закладные				
А3		2	1.423-3, вып. 2	М1-14	6	—		
А3		3	1.423-3, вып. 2	М2-2	1	1		
А3		4	1.423-3, вып. 2	М16-200	2	2		
А4		5	1.400-6/76, вып. 1	МО 4	1	—		
А3		6	1.423-3, вып. 2	М1-12-1	—	2		
А4		7	1.400-6/76, вып. 1	М1-11-2	1	—		

1. В маркировке колонн – в знаменателе дана условная марка, принятая на схеме расположения.
2. Все замаркированные узлы приняты по серии 1.423-3, вып. 1.

ГИП	Шульгин		
Н контр.	Сохновская		
Нач. отд	Рубан		
Гл спец.	Воинов		
Рук гр	Лавренко		
Ст. инж	Чичкина		

ТП 503-1-47.86 КЖИ-К5, К6, СБ

Колонны К5, К6

Стадия	Масса	Масштаб
Р	3300	1:50
Лист	Листов 1	

Минавтотранс РСФСР
ГИПРОАВТОТРАНС
Ростовский филиал

Инв. № подл. | Подпись и дата | Взам. инв. №

Копировал

Формат А3

ТИПОВОЙ ПРОЕКТ 503-1-47-86 АЛЬБОМ III

К72-5-ж; К72-7-ж
К7

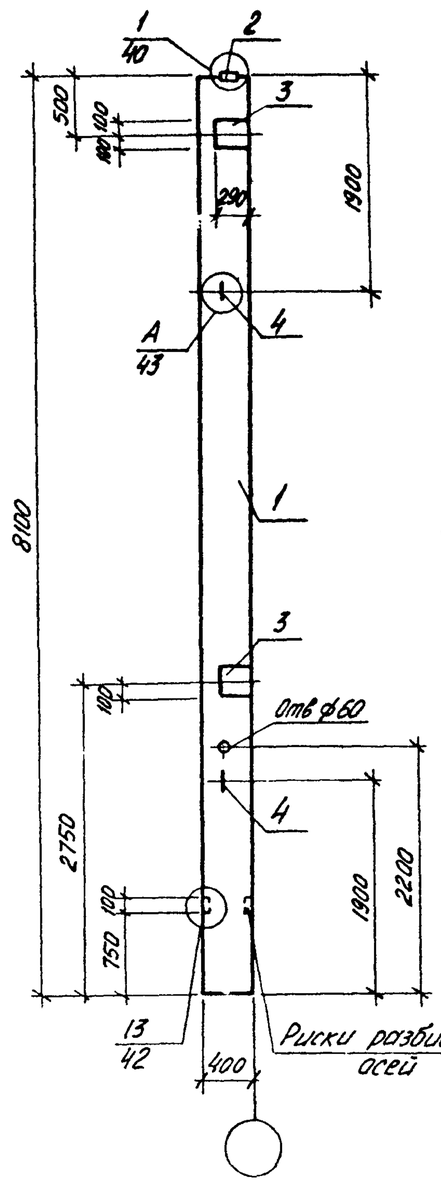

К72-5-и; К72-7-и
К8

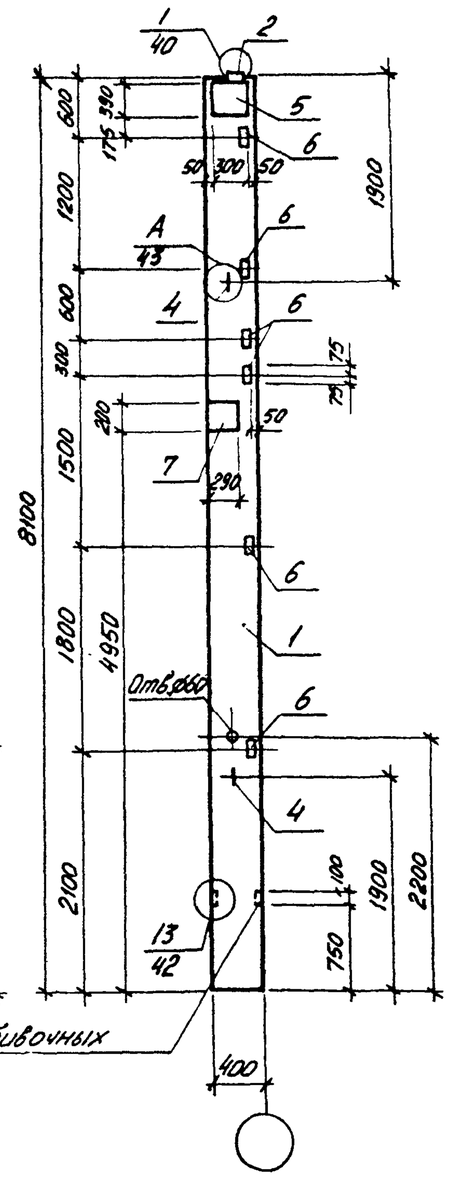

Спецификация колонн К7, К8

Формат	Зона	Поз	Обозначение	Наименование	Кол на исполн. К7	Кол на исполн. К8		Примечание
				Документация				
				Колонны				
А3		1	1.423-3, вып 1	К72-5				
А3		1	1.423-3, вып 1	К72-7				
А3			т.п альбом III	Ведомость расхода дополнительной стали				
				Дополнительные сборочные единицы				
				Изделия закладные				
А3		2	1.423-3, вып. 2	М2-2	1	1		
А4		3	1.423-3, вып. 2	М1-12-1	2	—		
А3		4	1.423-3, вып. 2	М16-200	2	2		
А4		5	1.400-6/76, вып 1	МО 4	—	1		
А3		6	1.423-3, вып. 2	М1-14	—	6		
А4		7	1.400-6/76, вып 1	М1-11-2	—	1		

1. В маркировке колонн в знаменателе дана условная марка, принятая на схеме расположения.
2. Все замаркированные узлы приняты по серии 1.423-3, вып.1.

ГИП	Шульгин	
Н контр.	Сахновская	
Нач отд	Рубан	
Гл спец	Воинов	
Рук. гр	Лавренко	
Ст инж	Чичкина	

ТП 503-1-47.86 КЖИ-К7, К8, СБ

Колонны К7, К8

Стадия	Масса	Масштаб
Р	3300	1:50
Лист	Листов 1	

Минавтотранс РСФСР
ГИПРОАВТОТРАНС
Ростовский филиал

Взам инв №
Подпись и дата
Инв № подл

ТИПОВОЙ ПРОЕКТ 503-1-47.86 АЛЬБОМ III

К 72-7-К / К9

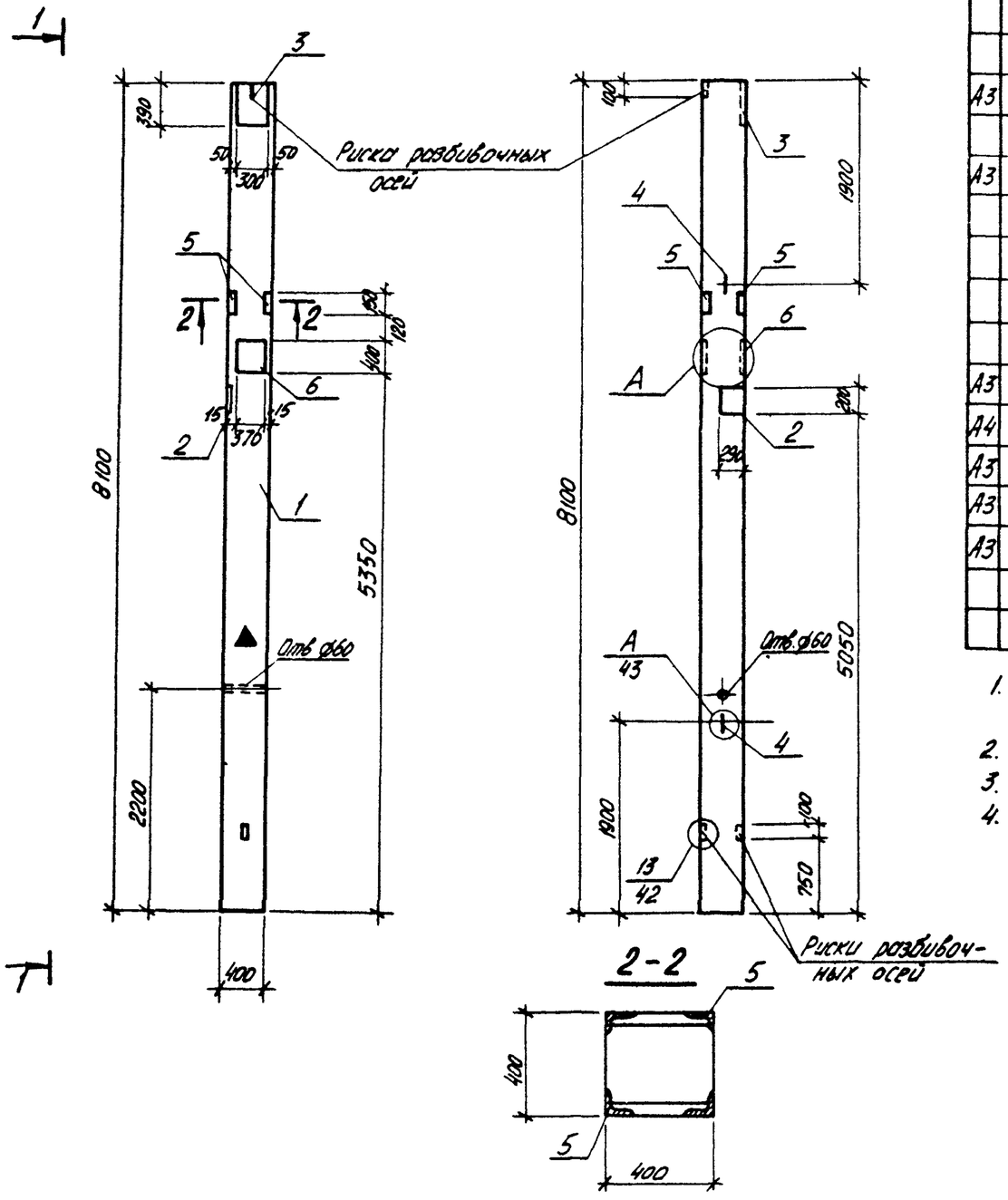

Спецификация колонны К9

Формат	Зона	Поз	Обозначение	Наименование	Кол. на исполн. К9		Примечание
				Документация			
				Колонна			
А3		1	1423-3, вып. 1	К 72-7	X		
А3			ТП альбом III	Ведомость расхода дополнительной стали	X		
				Дополнительные сборочные единицы			
				Изделия закладные			
А3		2	1.400-6/76, вып 1	М1-11-2	1		
А4		3	1.400-6/76, вып 1	МО 4	1		
А3		4	1.423-3, вып 2	М16-200	2		
А3		5	1.020-1/83, вып. 2-15	МН-45	2		
А3		6	ТП альбом III	МН-10	1		

1. В маркировке колонны в знаменателе дана условная марка, принятая на схеме расположения.
2. Все замаркированные узлы приняты по серии 1.423-3, вып. 1.
3. Узел А см. лист КЖИ-К14.СБ.
4. На поверхность колонны масляной краской нанести знак ▲, необходимый для ориентации колонны при монтаже.

ГИП	Шульгин	
Н контр	Сахновская	
Нач отд	Рубан	
Гл спец	Воинов	
Рук гр	Лавренко	
Ст инж	Чичкина	

ТП 503-1-47.86 КЖИ-К9. СБ

Колонна К9

Стадия	Масса	Масштаб
Р	3300	1:50
Лист	Листов 1	

Минавтотранс РСФСР ГИПРОАВТОТРАНС Ростовский филиал

Инв. № подл | Подпись и дата | Взам инв. №

Копировал

Формат А3

ТИПОВОЙ ПРОЕКТ 503-1-47.86 АЛЬБОМ III

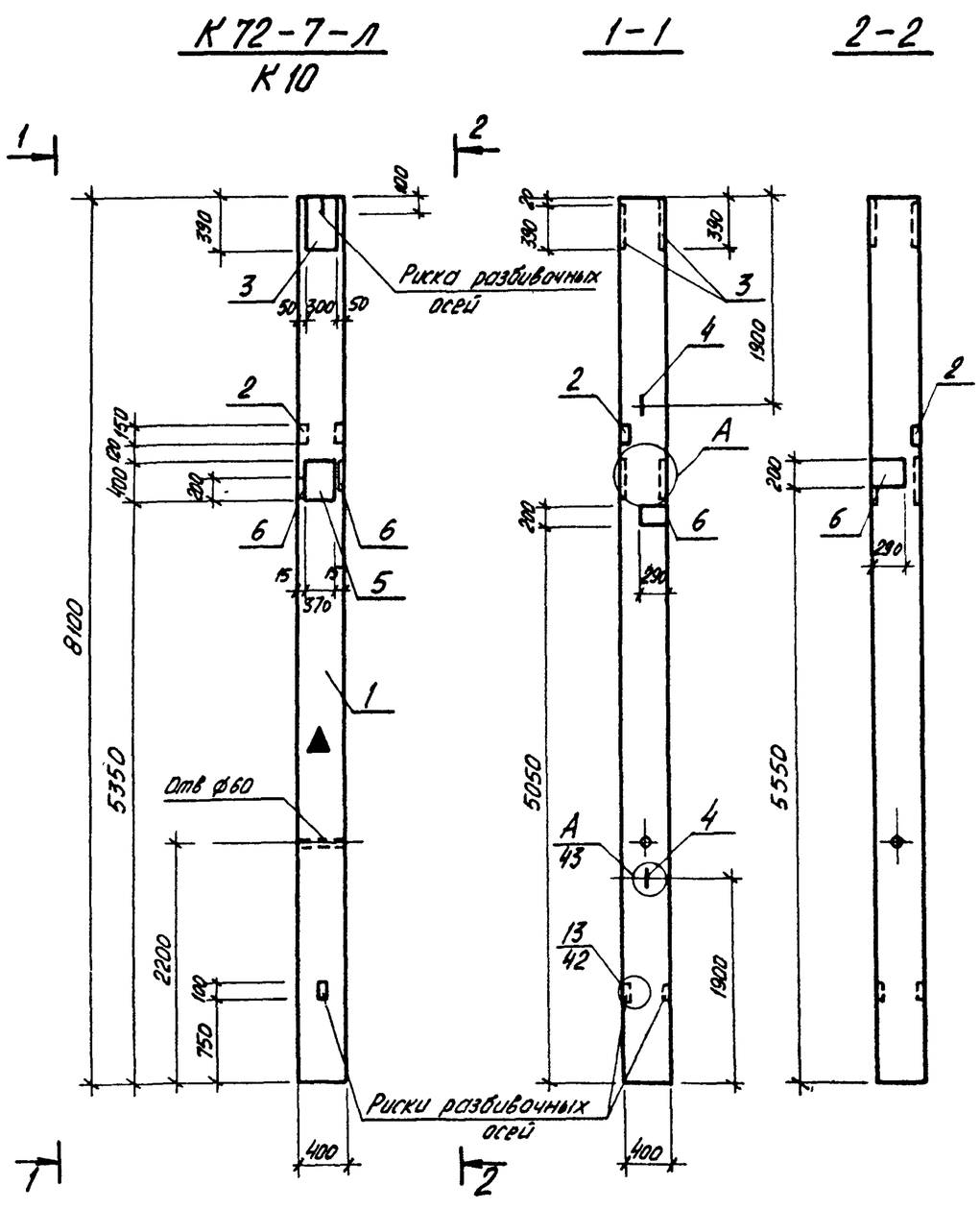

Спецификация колонны К10

Формат	Зона	Поз.	Обозначение	Наименование	Кол. на исполн. К10		Примечание
				Документация			
				Колонна			
А3		1	1.423-3, вып. 1	К72-7	X		
А3			ТП альбом III	Ведомость расхода			
				дополнительной стали	X		
				Дополнительные			
				сборочные единицы			
				Изделия закладные			
А3		2	1.020-1/83, вып 2-15	МН-45	1		
А4		3	1.400-6/76, вып. 1	МО 4	2		
А3		4	1.423-3, вып 2	М16-200	2		
А3		5	ТП альбом III	МН-10	1		
А4		6	1.400-6/76, вып 1	М1-11-2	2		

1. В маркировке колонны в знаменателе дана условная марка, принятая на схеме расположения
2. Все замаркированные узлы приняты по серии 1.423-3, вып.1.
3. Узел А см лист КЖИ-К14, СБ.
4. На поверхность колонны масляной краской нанести знак ▲, необходимый для ориентации колонны при монтаже.

ГИП	Шульгин		
Н контр	Сахновская		
Нач отд	Рубан		
Гл спец.	Воинов		
Рук гр.	Лобренко		
Ст инж	Чичкина		

ТП 503-1-47.86 КЖИ-К10. СБ

Колонна К10

Стадия	Масса	Масштаб
Р	3300	1:50
Лист	Листов 1	

Минавтотранс РСФСР
ГИПРОАВТОТРАНС
Ростовский филиал

Инв. № подл. | Подпись и дата | Взам. инв. №

ТИПОВОЙ ПРОЕКТ 503-1-47.86 АЛЬБОМ III

К72-7-м / К11

1-1

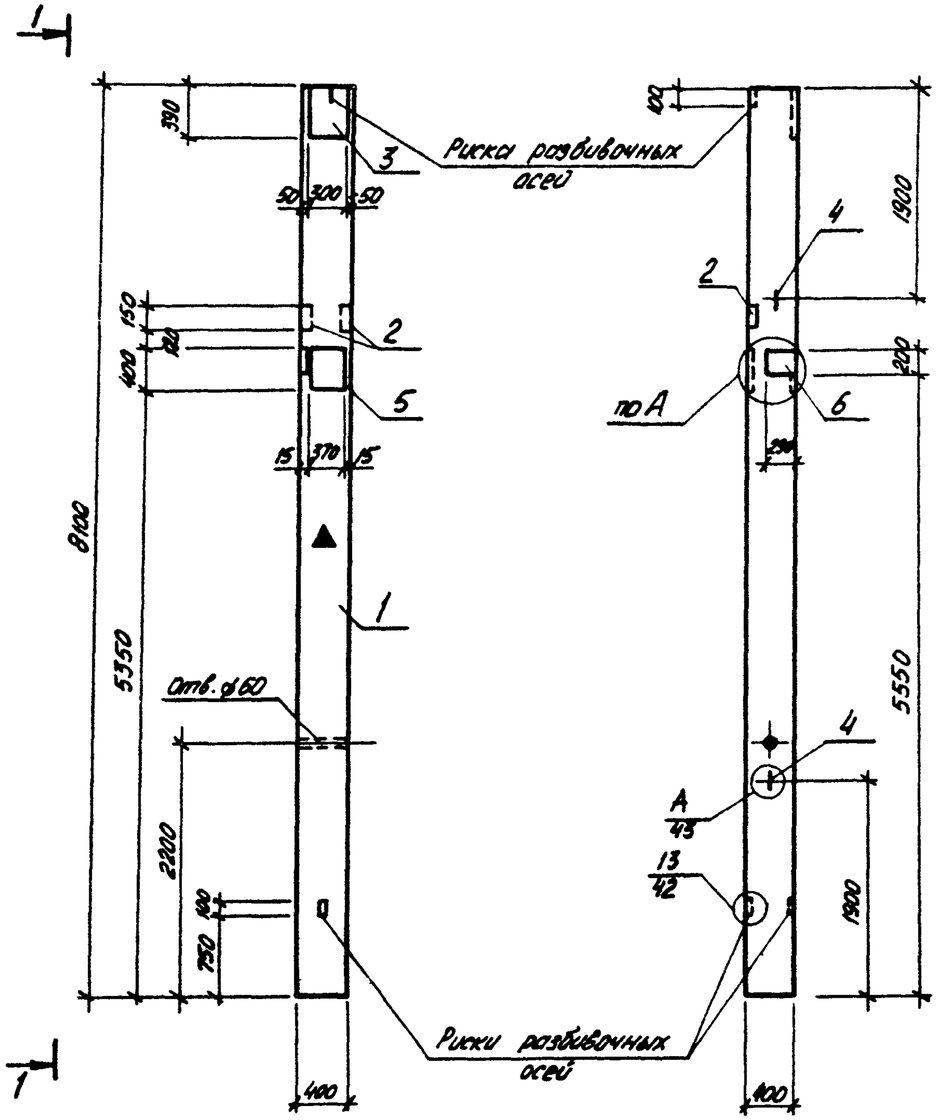

Спецификация колонны К11

Формат	Зона	Поз.	Обозначение	Наименование	Кол. на исполнен. К11		Примечание
				Документация			
				Колонны			
А3		1	1.423-3, вып. 1	К 72-7	X		
А3			ТП альбом III	Ведомость расхода			
				дополнительной стали	X		
				Дополнительные			
				сборочные единицы			
				Изделия закладные			
А3		2	1.020-1/83, вып. 2-15	МН-45	1		
А4		3	1.400-6/76, вып. 1	МО 4	1		
А3		4	1.423-3, вып. 2	М16-200	2		
А3		5	ТП альбом III	МН-10	1		
А4		6	1.400-6/76, вып. 1	М1-11-2	1		

1. В маркировке колонны в знаменателе дана условная марка, принятая на схеме расположения
2. Все замаркированные узлы приняты по серии 1.423-3, вып. 1.
3. Узел А см. лист КЖИ-К14, СБ
4. На поверхность колонны масляной краской нанести знак ▲, необходимый для ориентации колонны при монтаже.

ТП 503-1-47.86 КЖИ-К11, СБ			
Колонна К11	Стадия	Масса	Масштаб
	Р	3300	1:50
	Лист	Листов 1	
	МИНАВТОТРАНС РСФСР ГИПРОАВТОТРАНС Ростовский филиал		

ГИП	Шульгин	
Н контр.	Сахновская	
Нач. отд.	Рубан	
Гл спец.	Воинов	
Рук гр	Лавренко	
Ст инж	Чичкина	

Инв. № подл. | Подпись и дата | Взам. инв. №

Копировал

Формат А3

ТИПОВОЙ ПРОЕКТ 503-1-47.86 АЛЬБОМ III

К 72-7-Н / К12

1-1

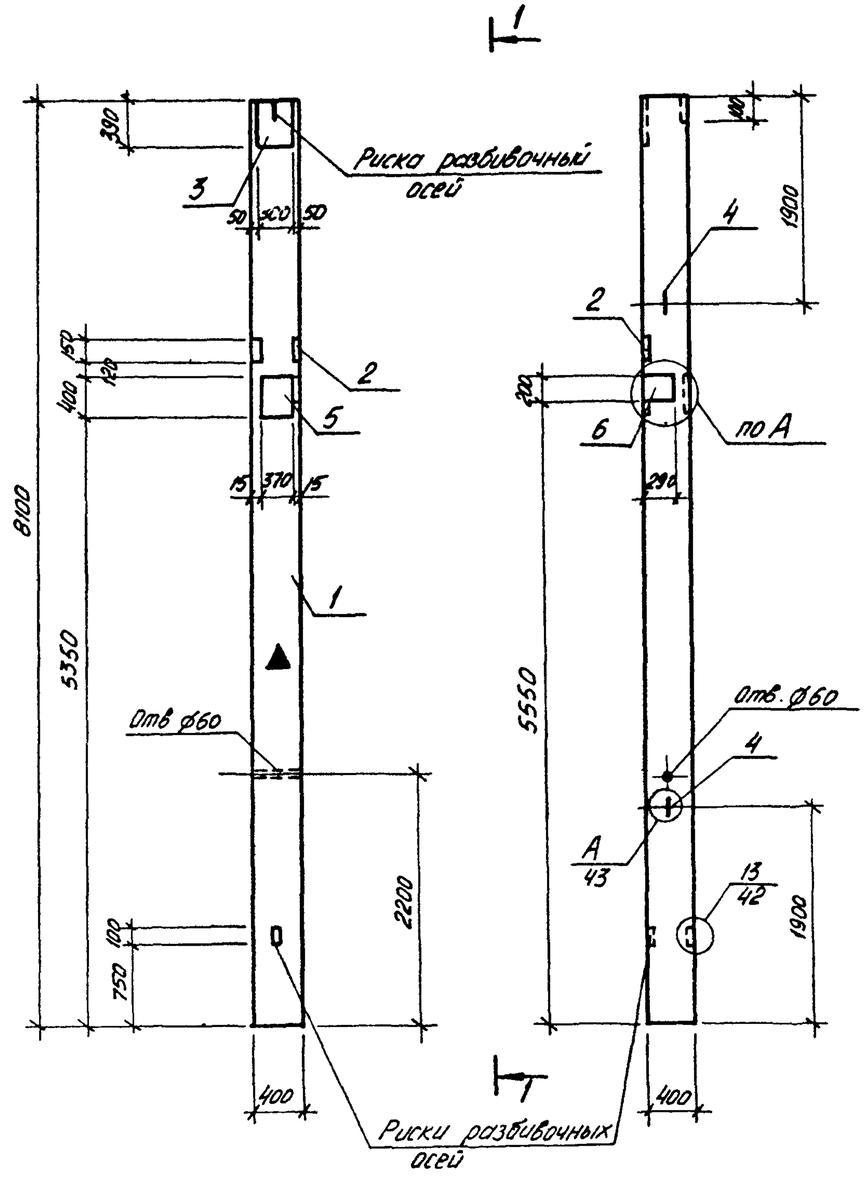

Спецификация колонны К12

Формат	Зона	Поз	Обозначение	Наименование	Кол. на исполн. К12		Примечание
				Документация			
				Колонна			
А3		1	1.423-3, вып 1	К 72-7	X		
А3			ТП альбом III	Ведомость расхода			
				дополнительной стали	X		
				Дополнительные			
				сборочные единицы			
				Изделия закладные			
А3		2	1.020-1/83, вып. 2-15	МН-45	1		
А4		3	1.400-6/76, вып. 1	МО 4	1		
А3		4	1.423-3, вып. 2	М16-200	2		
А3		5	ТП альбом III	МН-10	1		
А4		6	1.400-6/76, вып 1	М1-11-2	1		

1. В маркировке колонны в знаменателе дана условная марка, принятая на схеме расположения.
2. Все замаркированные узлы приняты по серии 1.423-3, вып. 1.
3. Узел А см. лист КЖИ-К14, сб.
4. На поверхность колонны масляной краской нанести знак ▲, необходимый для ориентации колонны при монтаже.

ГИП	Шульгин	
Н.контр.	Сахновская	
Нач.отд.	Рубан	
Гл.спец.	Воинов	
Рук.гр.	Лавренко	
Ст.инж.	Чичкина	

ТП 503-1-47.86 КЖИ-К12.СБ

Колонна К12

Стадия	Масса	Масштаб
Р	3300	1:50
Лист	Листов 1	

МИНАВТОТРАНС РСФСР
ГИПРОАВТОТРАНС
Ростовский филиал

Инв.№ подл. | Подпись и дата | Взам. инв.№

ТИПОВОЙ ПРОЕКТ 503-1-47.86 АЛЬБОМ III

К 72-7-п / К13

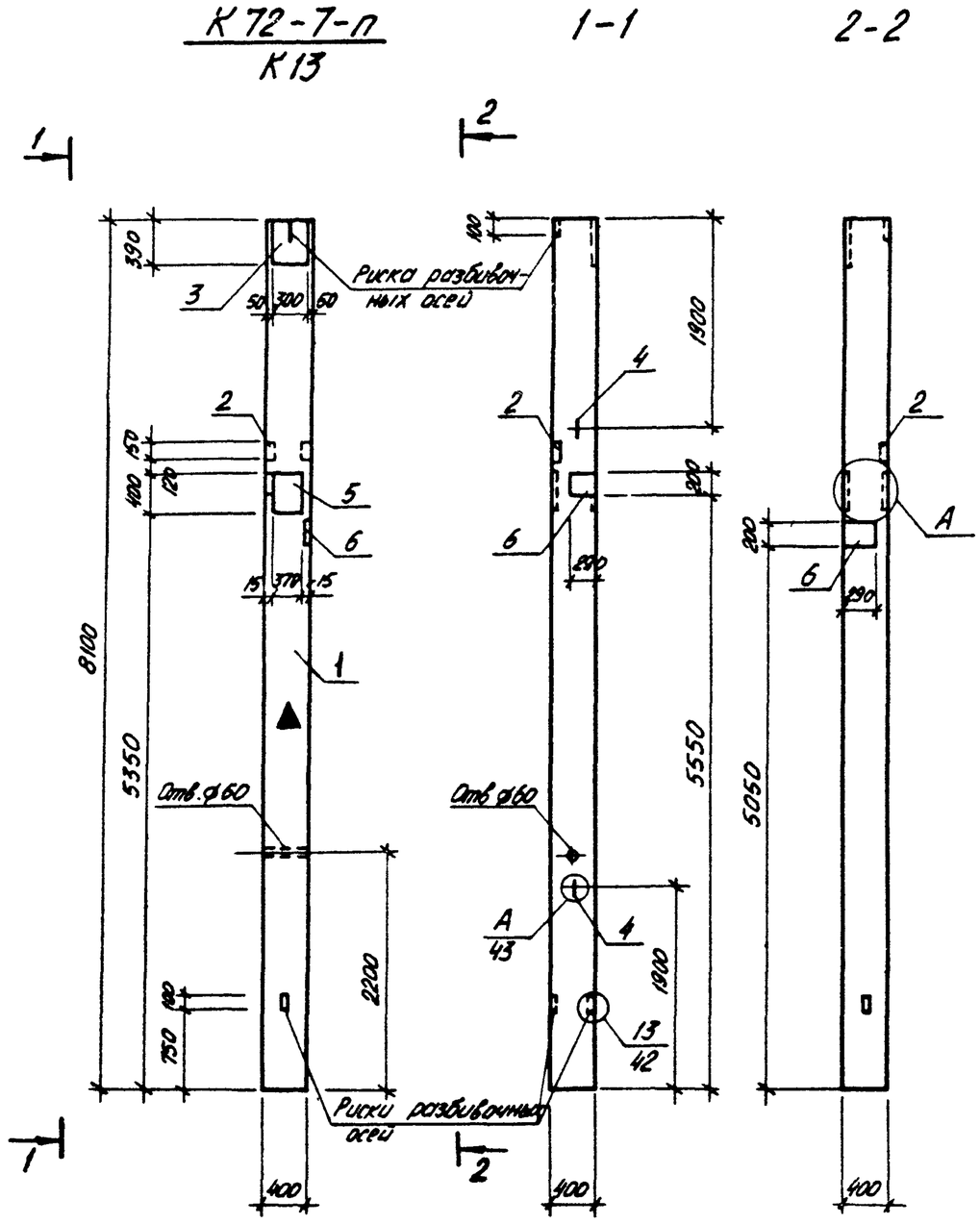

Спецификация колонны К13

Формат	Зона	Поз.	Обозначение	Наименование	Кол. на исполн. К13		Примечание
				Документация			
				Колонна			
А3		1	1.423-3, вып 1	К 72-7	X		
А3			ТП альбом III	Ведомость расхода			
				дополнительной стали	X		
				Дополнительные			
				сборочные единицы			
				Изделия закладные			
А3		2	1.020-1/83, вып. 2-15	МН-45	1		
А4		3	1.400-6/76, вып. 1	МО 4	1		
А3		4	1.423-3, вып 2	М16-200	2		
А3		5	ТП альбом III	МН-10	1		
А4		6	1.400-6/76, вып.1	М1-11-2	2		

1. В маркировке колонны в знаменателе дана условная марка, принятая на схеме расположения.
2. Все замаркированные узлы приняты по серии 1.423-3, вып.1
3. Узел А см. лист КЖИ-К14. СБ.
4. На поверхность колонны масляной краской нанести знак ▲, необходимый для ориентации колонны при монтаже.

ГИП	Шульгин	
Н.контр.	Сахновская	
Нач отд	Рубан	
Гл спец.	Воинов	
Рук. гр.	Лавренко	
Ст инж	Чичкина	

ТП 503-1-47.86 КЖИ-К13. СБ

Колонна К13

Стадия	Масса	Масштаб
Р	3300	1:50
Лист	Листов 1	

МИНАВТОТРАНС РСФСР
ГИПРОАВТОТРАНС
Ростовский филиал

Инв. № подл. | Подпись и дата | Взам. инв. №

Копировал

Формат А3

ТИПОВОЙ ПРОЕКТ 503-1-47-86 АЛЬБОМ III

7КФ 97-2-а
К14

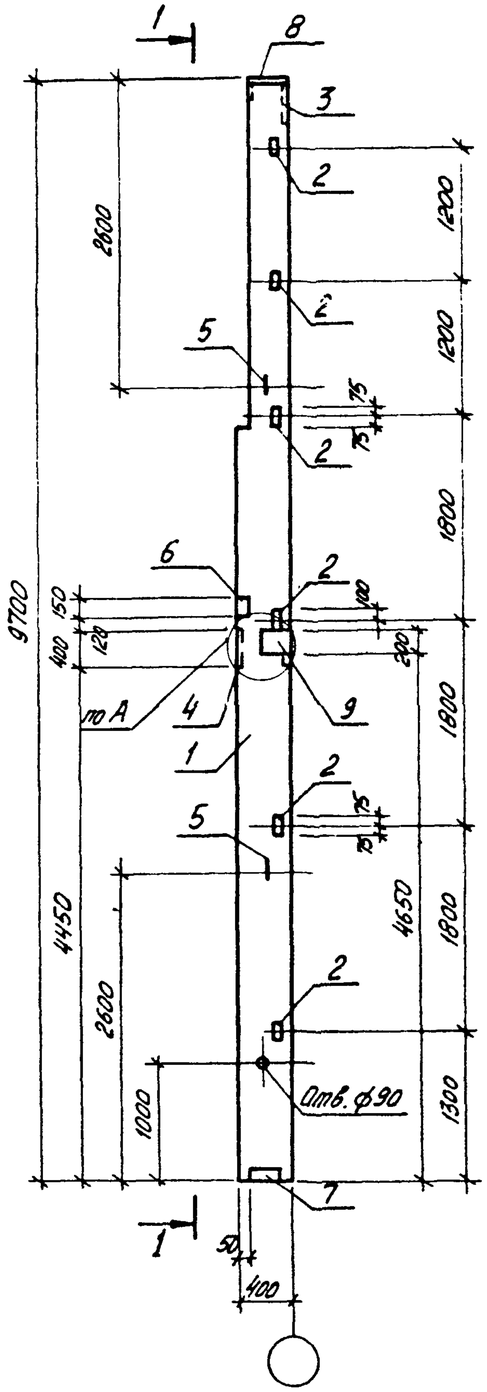

1-1

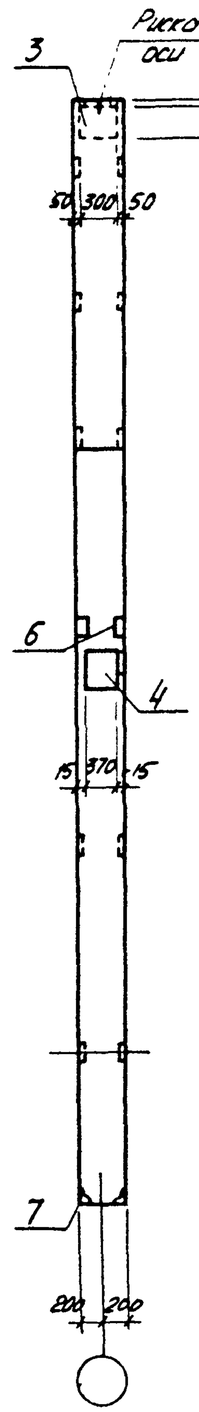

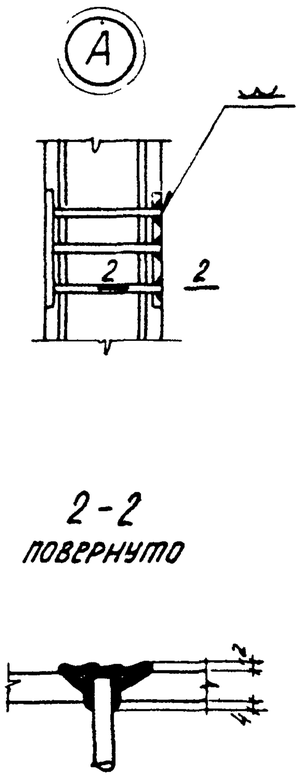

Спецификация колонны К14

Формат	Зона	Поз	Обозначение	Наименование	Кол на исполнен. К14		Примечание
				Документация			
				Колонна			
А3		1	1427.1-3, вып 1	7КФ 97-2			
А3			ТП альбом III	Ведомость расхода			
				дополнительной стали			
				Дополнительные			
				сборочные единицы			
				Изделия закладные			
А3		2	1.427.1-3, вып. 2	МН 28	6		
А3		3	1.427.1-3, вып. 2	МН 1	1		
А4		4	ТП альбом III	МН-10	1		
А3		5	1.427.1-3, вып. 2	МН 35	2		
А3		6	1.020-1/83, вып. 2-15	МН-45	1		
А3		7	1.427.1-3, вып. 2	МН 8	1		
А3		8	1.427.1-3, вып. 2	МН 3	1		
А3		9	1.400-6/76, вып. 1	М1-11-2	1		

1. В маркировке колонн в знаменателе дана условная марка, принятая на схеме расположения.
2. Установку закладных деталей выполнять по серии 1.427.1-3, вып. 1.

ГИП	Шульгин	
Н контр	Сахновская	
Нач отд	Рубан	
Гл спец	Воинов	
Рук. гр	Лавренко	
Ст инж	Чичкина	

ТП 503-1-47.86 КЖИ-К14.СБ

Колонна К14

Стадия	Масса	Масштаб
Р	3600	1:50
Лист	Листов 1	

МИНАВТОТРАНС РСФСР
ГИПРОАВТОТРАНС
Ростовский филиал

Инв. № подл. | Подп. и дата | Взам. инв. №

ТИПОВОЙ ПРОЕКТ 503-1-47.86 АЛЬБОМ III

7КФ 103-2а
К15

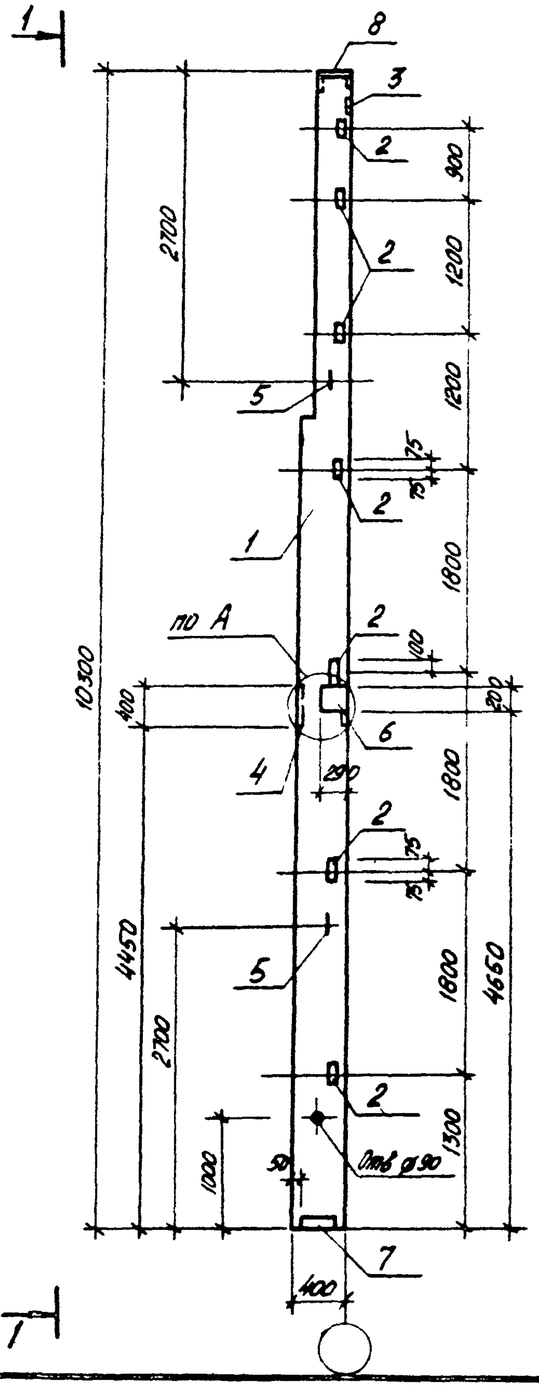

1-1

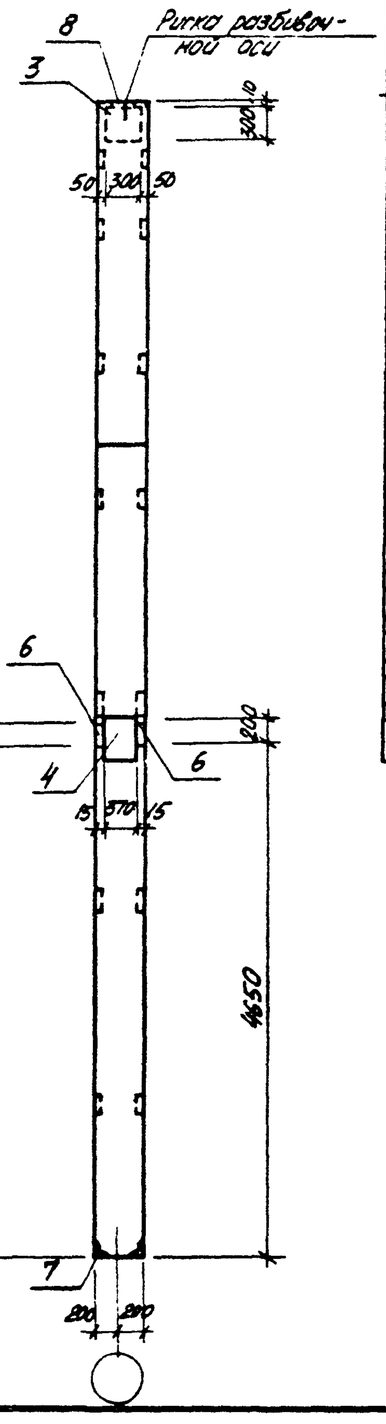

Спецификация колонны К15

Формат	Зона	Поз.	Обозначение	Наименование	Кол. на исполн. К15			Примечание
				Документация				
				Колонна				
А3		1	1.427.1-3, вып.1	7КФ 103-2	X			
А3			ТП альбом III.	Ведомость расхода				
				дополнительной стали	X			
				Дополнительные				
				сборочные единицы				
				Изделия закладные				
А3		2	1.427.1-3, вып 2	МН 28	7			
А3		3	1.427.1-3, вып 2	МН 1	1			
А3		4	ТП альбом III	МН-10	1			
А3		5	1.427.1-3, вып 2	МН 35	2			
А3		6	1.400-6/76, вып 1	М1-11-2	2			
А3		7	1.427.1-3, вып 2	МН 8	1			
А3		8	1.427.1-3, вып 2	МН 3	1			

1. В маркировке колонн в знаменателе дана условная марка, принятая на схеме расположения.
2. Установку закладных деталей выполнять по серии 1.427.1-3, вып.1.
3. Узел А см. лист КЖИ-К14. СБ.

ГИП	Шульгин		
Н контр	Сохновская		
Нач отд	Рубан		
Гл спец	Воинов		
Рук гр	Лобренко		
Ст инж	Чичкина		

ТП 503-1-47.86 КЖИ-К15. СБ

Колонна К15

Стадия	Масса	Масштаб
Р	3800	1:50
Лист	Листов 1	

МИНАВТОТРАНС РСФСР
ГИПРОАВТОТРАНС
Ростовский филиал

Инв. № подл. | Подпись и дата | Взам. инв. №

Копировал | Формат А3

ТИПОВОЙ ПРОЕКТ 503-1-47.86 АЛЬБОМ III

7КФ 97-2-Б
К16

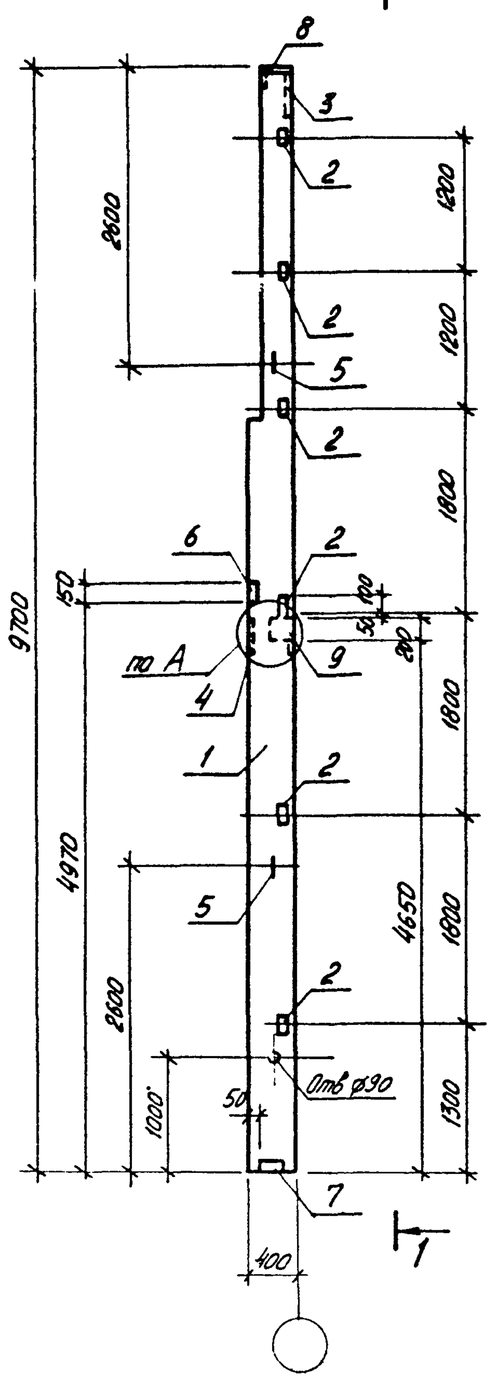

1-1

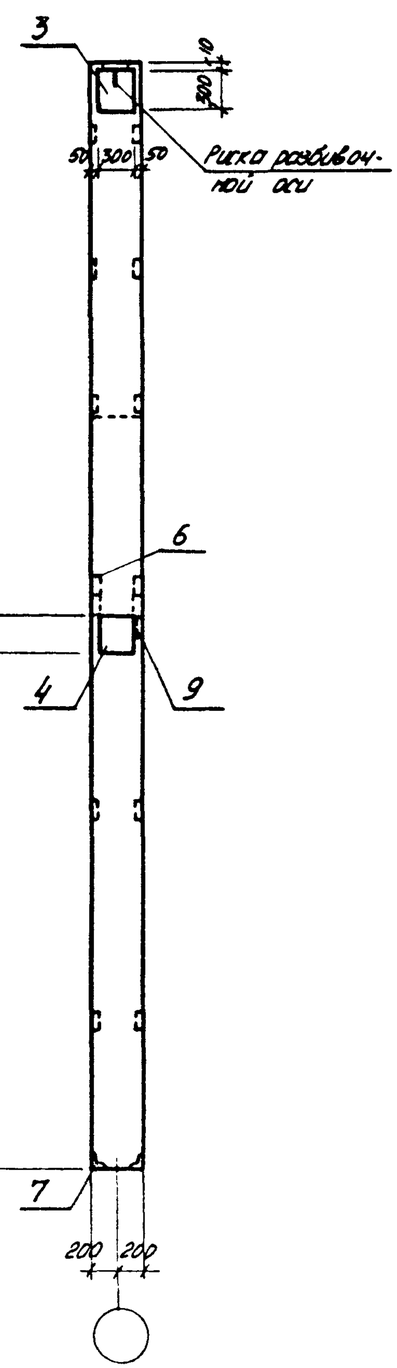

Спецификация колонны К16

Формат	Зона	Поз.	Обозначение	Наименование	Кол. на исполнен. К16		Примечание
				Документация			
				Колонна			
А3		1	1.427.1-3. Вып 1	7КФ 97-2			
А3			ТП альбом III	Ведомость расхода			
				дополнительной стали			
				Дополнительные			
				сборочные единицы			
				Изделия закладные			
А3		2	1.427.1-3. Вып 2	МН 28	6		
А3		3	1.427.1-3. Вып. 2	МН 1	1		
А3		4	ТП альбом III	МН-10	1		
А3		5	1.427.1-3. Вып. 2	МН 35	2		
А3		6	1.020-1/83, Вып. 2-15	МН-45	1		
А3		7	1.427.1-3. Вып 2	МН 8	1		
А3		8	1.427.1-3. Вып. 2	МН 3	1		
А3		9	1.400-6/76, Вып. 1	МI-11-2	1		

1. В маркировке колонн в знаменателе дано условная марка, принятая на схеме расположения.
2. Установку закладных деталей выполнять по серии 1.427.1-3, вып. 1.
3. Узел А см. лист КЖИ-К14.СБ.

ГИП	Шульгин	
Н контр	Сахновская	
Нач отд	Рубан	
Гл спец	Воинов	
Рук гр	Ловренко	
Ст инж	Чичкина	

ТП 503-1-47.86 КЖИ-К16. СБ

Колонна К16

Стадия	Масса	Масштаб
Р	3600	1:50
Лист	Листов 1	

МИНАВТОТРАНС РСФСР
ГИПРОАВТОТРАНС
Ростовский филиал

Инв. № подл. | Подпись и дата | Взам. инв. №

ТИПОВОЙ ПРОЕКТ 503-1-47.86 АЛЬБОМ III

КБ 11-1-а / К17

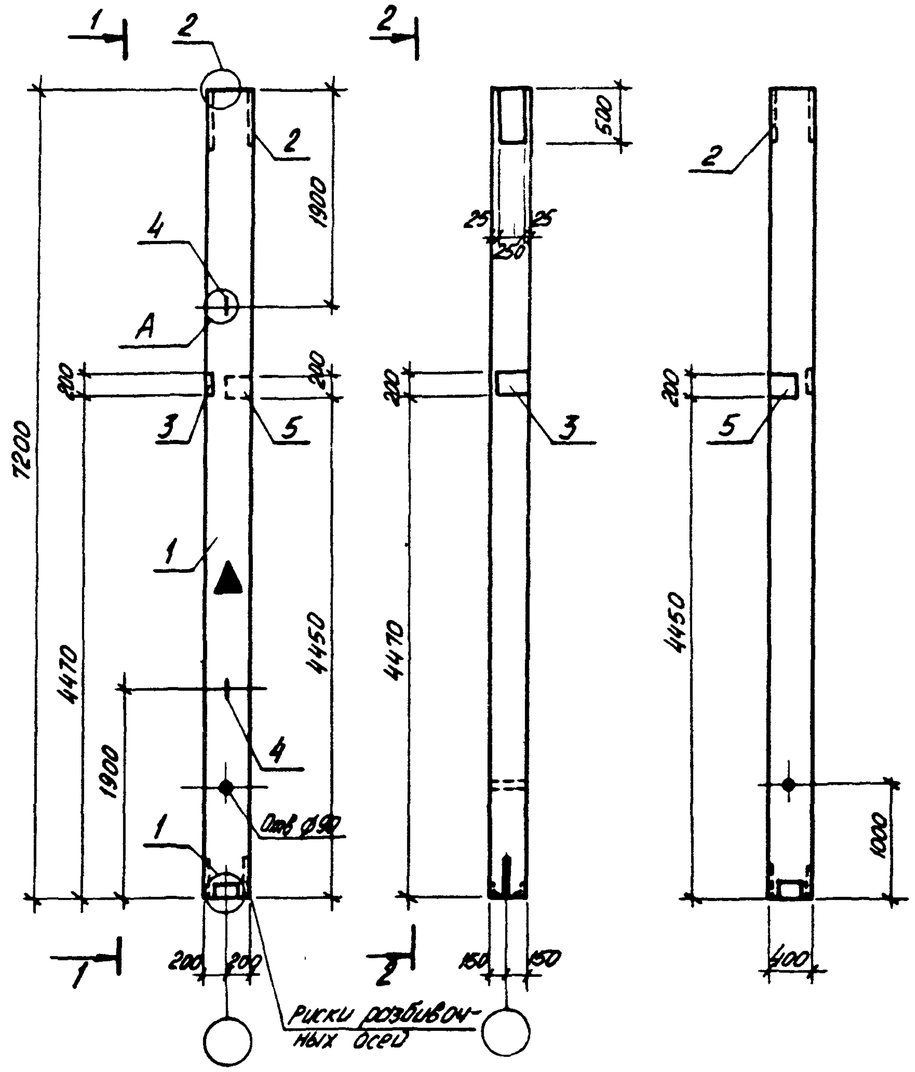

Спецификация колонны К17

Формат	Зона	Поз.	Обозначение	Наименование	Кол. на исполн. К17		Примечание
				Документация			
				Колонна			
А4		1	1.030.9-2, вып. 5	КБ 11-1	X		
А3			ТП альбом III	Ведомость расхода			
				дополнительной стали	X		
				Дополнительные			
				сборочные единицы			
				Изделия закладные			
А3		2	1.030.9-2, вып. 7, ч.2	МН 14	1		
А4		3	1.400-6/76, вып. 1	М1-11-2	1		
А4		4	1.400-9, вып. 1	УП 2-4	2		
А4		5	1.400-6/76, вып. 1	М1-11-4	1		

1. В маркировке колонн — в знаменателе дана условная марка, принятая на схеме расположения.
2. Узлы замаркированы по серии 1.030.9-2, вып. 5.
3. На поверхность колонны масляной краской нанести знак ▲, необходимый для ориентации колонны при монтаже.

ГИП	Шульгин	
Н контр	Сахновская	
Нач. отд.	Рубан	
Гл спец.	Воинов	
Рук. гр	Лавренко	
Ст. инж	Чичкина	

ТП 503-1-47.86 КЖИ-К17.СБ

Колонна К17

Стадия	Масса	Масштаб
Р	2160	1:50
Лист	Листов 1	

Минавтотранс РСФСР
ГИПРОАВТОТРАНС
Ростовский филиал

Инв. № подл. | Подпись и дата | Взам. инв. №

Копировал

Формат А3

ТИПОВОЙ ПРОЕКТ 503-1-47.86 АЛЬБОМ III

КБ 11-1-б / К18

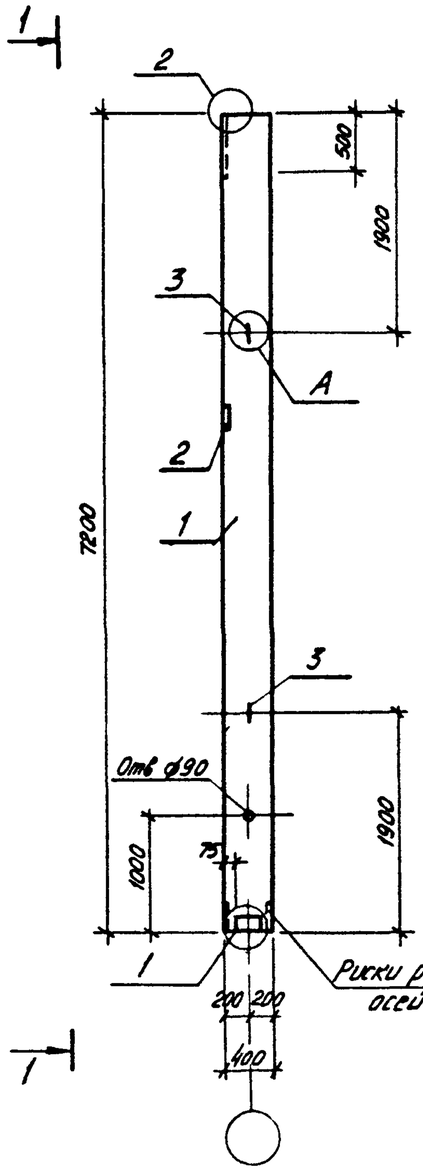

1-1

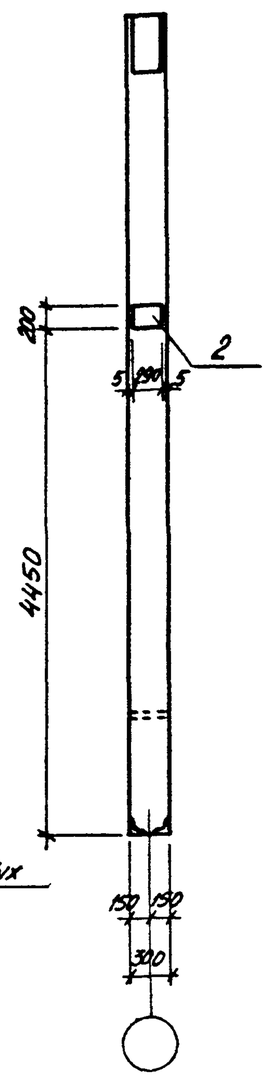

Спецификация колонны К18

Формат	Зона	Поз.	Обозначение	Наименование	Кол. на испол. К18		Примечание
				Документация			
				Колонна			
А4		1	1.030.9-2, вып.5	КБ 11-1			
А3			ТП альбом III	Ведомость расхода			
				дополнительной стали			
				Дополнительные			
				сборочные единицы			
				Изделия закладные			
А4		2	1.400-6/76, вып.1	М1-11-2	1		
А4		3	1.400-9, вып.1	УП 2-4	2		

1. В маркировке колонн в знаменателе дана условная марка, принятая на схеме расположения
2. Узлы замаркированы по серии 1.030.9-2, вып. 5.

ГИП	Шульгин	
Н контр	Сахновская	
Нач отд.	Рубан	
Гл спец	Воинов	
Рук гр.	Лавренко	
Ст инж	Чичкина	

ТП 503-1-47.86 КЖИ-К18.сб

Колонна К18

Стадия	Масса	Масштаб
Р	2160	1:50
Лист	Листов 1	

МИНАВТОТРАНС РСФСР
ГИПРОАВТОТРАНС
Ростовский филиал

Инв. № подл. | Подпись и дата | Взам. инв. №

ТИПОВОЙ ПРОЕКТ 503-1-47.86 АЛЬБОМ III

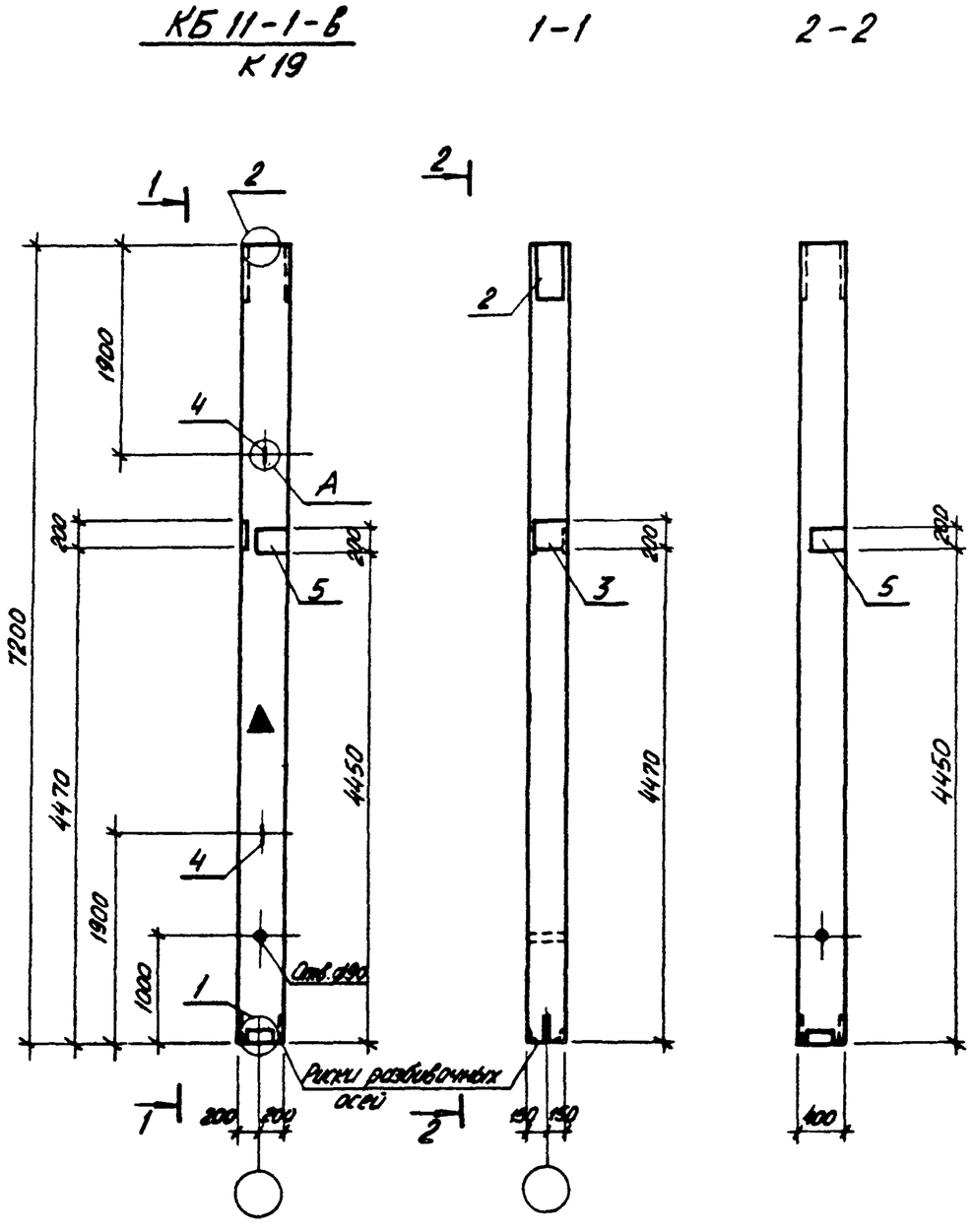

Спецификация колонны К19

Формат	Зона	Поз.	Обозначение	Наименование	Кол. на испол. К19		Примечание
				Документация			
				Колонна			
А4		1	1.030.9-2, вып 5	КБ 11-1	X		
А3			т п альбом III	Ведомость расхода			
				дополнительной стали	X		
				Дополнительные			
				сборочные единицы			
				Изделия закладные			
А3		2	1.030.9-2, вып. 7 ч.2	МН 14	1		
А4		3	1.400-6/76, вып. 1	М1-11-2	1		
А4		4	1.400-9, вып. 1	УП 2-4	2		
А4		5	1.400-6/76, вып. 1	М1-11-4	2		

1. В маркировке колонн — в знаменателе дана условная марка, принятая на схеме расположения.
2. Узлы замаркированы по серии 1.030.9-2, вып. 5.
3. На поверхность колонны масляной краской нанести знак ▲, необходимый для ориентации колонны при монтаже.

ГИП	Шульгин		
Н контр.	Сахновская		
Нач отд.	Рубан		
Гл спец	Воинов		
Рук. гр.	Лавренко		
Ст. инж	Чичкина		

ТП – 503-1-47.86 КЖИ-К19.сб

Колонна К19

Стадия	Масса	Масштаб
Р	2160	1:50
Лист	Листов 1	

МИНАВТОТРАНС РСФСР
ГИПРОАВТОТРАНС
Ростовский филиал

Инв. № подл. | Подпись и дата | Взам. инв. №

Копировал

Формат А3

ТИПОВОЙ ПРОЕКТ 503-1-47.86 АЛЬБОМ III

РДП 4.57-40АтV-а
Р3

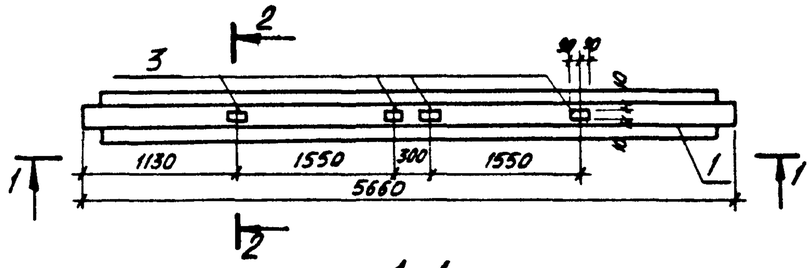

1-1

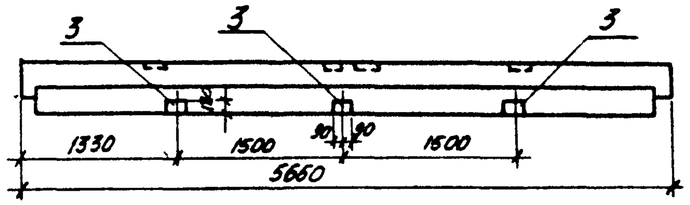

1К03.42-а
К20

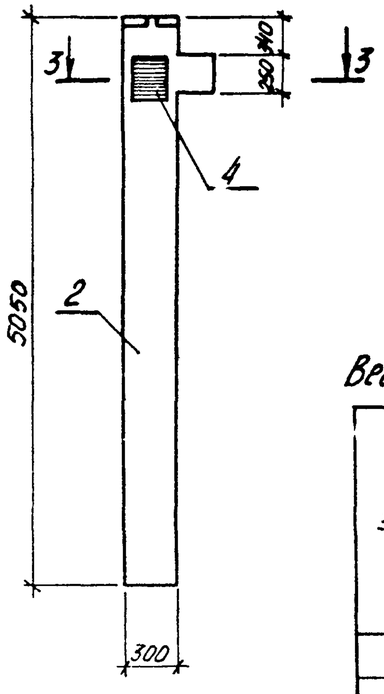

3-3

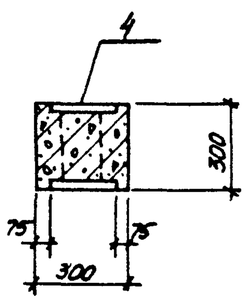

2-2

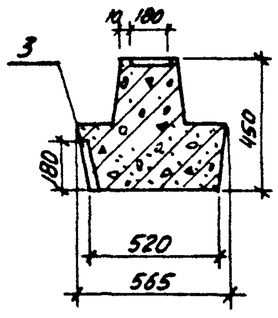

Спецификация ригеля Р3; колонны К20

Формат	Зона	Поз.	Обозначение	Наименование	Кол. на исполн. Р3	К20		Примечание
				Документация				
				Ригель				
А4		1	1.020-1/83, Вып. 3-1	РДП 4.57-40АтV	X			
				Колонна				
А4		2	1.020-1/83, Вып. 2-15	1К03.42		X		
А3			ТП КЖИ-Р9, К20 сб	Ведомость расхода				
				дополнительной стали	X	X		
				Дополнительные				
				сборочные единицы				
				Изделия закладные				
А4		3	1.400-6/76, вып 1	М 4-28	7	–		
А3		4	1.020-1/83, вып. 2-15	МН-23	–	1		

1. В маркировке колонны и ригеля дана условная марка, принятая на схеме расположения.

Ведомость дополнительного расхода стали на элемент, кг

Марка элемента	Изделия закладные						Всего	Общий расход
	Арматура класса А-III			Прокат марки Вст.3 кп2				
	ГОСТ 5781-82*			ГОСТ 103-76*				
	6	12	Итого	8×180	12×150	Итого		
Р3		3,5	3,5	14,0		14,0	17,5	17,5
К20	1,8		1,8		7,0	7,0	8,8	8,8

ГИП	Шульгин	
Н контр	Сахновская	
Нач отд	Рубан	
Гл спец.	Воинов	
Рук гр.	Лавренко	
Инж	Беляевская	

ТП 503-1-47.86 КЖИ-Р3, К20, СБ

Ригель Р3.
Колонна К20.

Стадия	Масса	Масштаб
Р	2600 / 1153	1:50
Лист	Листов 1	

Минавтотранс РСФСР
ГИПРОАВТОТРАНС
Ростовский филиал

Взам. инв. №
Подпись и дата
Инв. № подл.

ТИПОВОЙ ПРОЕКТ 503-1-47.86 АЛЬБОМ III

Марка элемента	Изделия закладные																											Общий расход
	Арматура класса										Всего	Прокат марки															Всего	
	А-III							А-I				Вст3кп2																
	ГОСТ 5781-82*							ГОСТ 5781-82*				ГОСТ 103-76*					ГОСТ 82-70*					ГОСТ 8509-72*			ГОСТ 8510-72*			
	ф8	ф10	ф12	ф14	ф16	ф18	Итого	ф12	ф16	Итого		-8х50	-10х50	-20х140	-10х200	Итого	-8х250	-8х300	-10х300	-16х370	Итого	L63х5	L90х6	Итого	L140х90х10	Итого		
К1	—	—	1,32	2,0	—	—	3,32	—	2,78	2,78	6,1	—	—	8,6	—	8,6	—	—	—	—	—	5,76	—	5,76	—	—	14,36	20,46
К2	—	—	1,65	2,0	—	—	3,65	—	2,78	2,78	6,43	—	—	8,6	—	8,6	—	—	—	—	—	7,2	—	7,2	—	—	15,8	22,23
К3	—	—	1,98	2,0	—	—	3,98	—	2,78	2,78	6,76	—	—	8,6	—	8,6	—	—	—	—	—	8,64	—	8,64	—	—	17,24	24,0
К4	—	1,8	1,98	3,6	—	—	7,38	—	2,78	2,78	10,16	—	0,8	8,6	4,6	14,0	—	—	9,2	—	9,2	8,64	—	8,64	—	—	31,84	42,0
К5	—	1,8	1,98	3,6	—	—	7,38	—	2,78	2,78	10,16	—	0,8	8,6	4,6	14,0	—	—	9,2	—	9,2	8,64	—	8,64	—	—	31,84	42,0
К6	—	—	2,8	2,0	—	—	4,8	—	2,78	2,78	7,58	—	—	8,6	9,2	17,8	—	—	—	—	—	—	—	—	—	—	17,8	25,38
К7	—	—	2,8	2,0	—	—	4,8	—	2,78	2,78	7,58	—	—	8,6	9,2	17,8	—	—	—	—	—	—	—	—	—	—	17,8	25,38
К8	—	1,8	1,98	3,6	—	—	7,38	—	2,78	2,78	10,16	—	0,8	8,6	4,6	14,0	—	—	9,2	—	9,2	8,64	—	8,64	—	—	31,84	42,0
К9	0,96	2,56	—	2,84	1,4	4,62	12,38	—	2,78	2,78	15,16	—	0,8	—	4,6	5,4	—	—	9,2	39,2	48,4	—	—	—	10,52	10,52	64,32	79,48
К10	5,1	3,98	—	3,82	1,4	4,62	18,92	—	2,78	2,78	21,70	—	1,6	—	9,2	10,8	—	—	18,4	39,2	57,7	—	—	—	5,26	5,26	73,66	95,36
К11	0,48	2,18	—	2,22	1,4	4,62	10,9	—	2,78	2,78	13,68	—	0,8	—	4,6	5,4	—	—	9,2	39,2	48,4	—	—	—	5,26	5,26	59,06	72,74
К12	0,48	2,18	—	2,22	1,4	4,62	10,9	—	2,78	2,78	13,68	—	0,8	—	4,6	5,4	—	—	9,2	39,2	48,4	—	—	—	5,26	5,26	59,06	72,74
К13	0,48	2,18	—	3,82	1,4	4,62	12,5	—	2,78	2,78	15,24	—	1,6	—	9,2	10,8	—	—	9,2	39,2	48,4	—	—	—	5,26	5,26	64,46	79,74
К14	0,48	3,04	1,2	6,1	1,4	4,62	16,84	—	4,2	4,2	21,04	—	0,8	—	4,6	5,4	—	5,7	4,7	39,2	49,6	8,4	5,0	13,4	5,26	5,26	73,66	94,7
К15		2,66	1,4	7,08	1,4	4,62	17,16	—	4,2	4,2	21,36	—	1,6	—	9,2	10,8	—	5,7	4,7	39,2	49,6	9,8	5,0	14,8	—	—	80,46	101,82
К16	0,48	3,04	1,2	6,1	1,4	4,62	16,84	—	4,2	4,2	21,04	—	0,8	—	4,6	5,4	—	5,7	4,7	39,2	49,6	8,4	5,0	13,4	5,26	5,26	73,66	94,7
К17	—	1,8	—	2,7	—	—	4,5	2,0	—	2,0	6,5	0,8	1,6	—	9,2	11,6	7,9	—	—	—	7,9	—	—	—	—	—	19,4	24,9
К18	—	—	—	1,6	—	—	1,6	2,0	—	2,0	3,6	—	0,8	—	4,6	5,4	—	—	—	—	—	—	—	—	—	—	5,4	9,0
К19	—	1,8	—	3,8	—	—	5,6	2,0	—	2,0	7,6	0,8	2,4	—	13,8	17,0	7,9	—	—	—	7,9	—	—	—	—	—	24,9	32,5

Инв. № подл. | Подпись и дата | Взам. инв. №

ГИП	Шульгин	
Н контр.	Сохновская	
Нач отд	Рубан	
Гл спец.	Войнов	
Рук гр	Лавренко	
Инж	Морова	

ТП 503-1-47.86 КЖИ-К1÷К19

Ведомость дополнительного расхода стали на колонны К1÷К19

Стадия	Лист	Листов
Р		1

МИНАВТОТРАНС РСФСР
ГИПРОАВТОТРАНС
Ростовский филиал

Копировал

Формат А3

ТИПОВОЙ ПРОЕКТ 503-1-47.86 АЛЬБОМ III

ФБ 24 III-7В-а; ФБ 24 IV-10В-а

Ф1

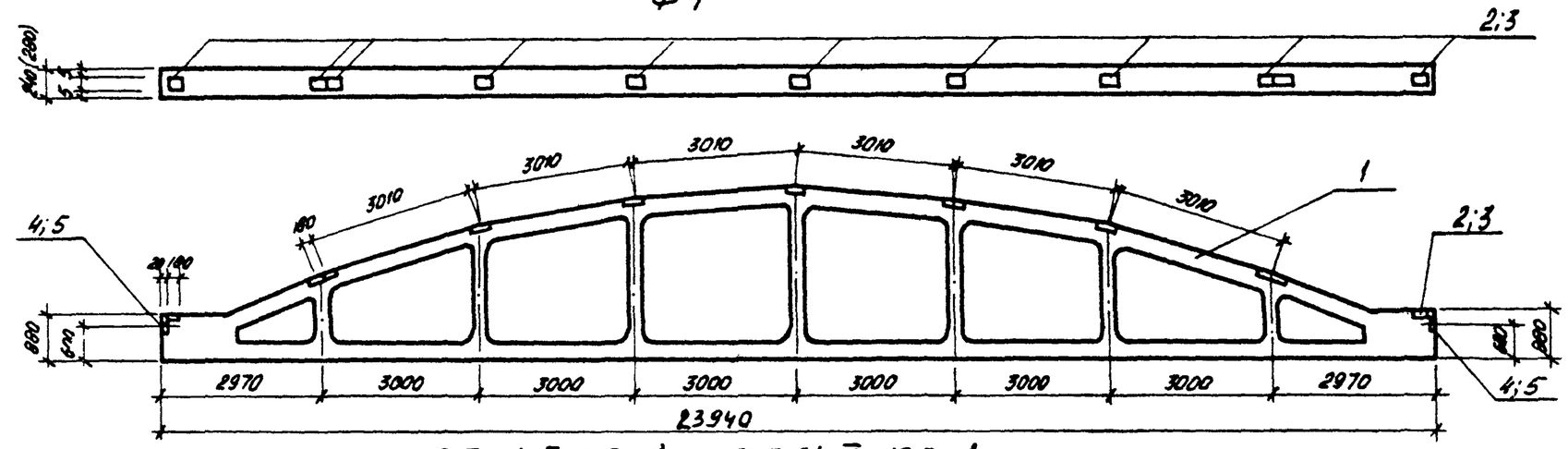

ФБ 24 III-7В-б; ФБ 24 IV-10В-б

Ф2

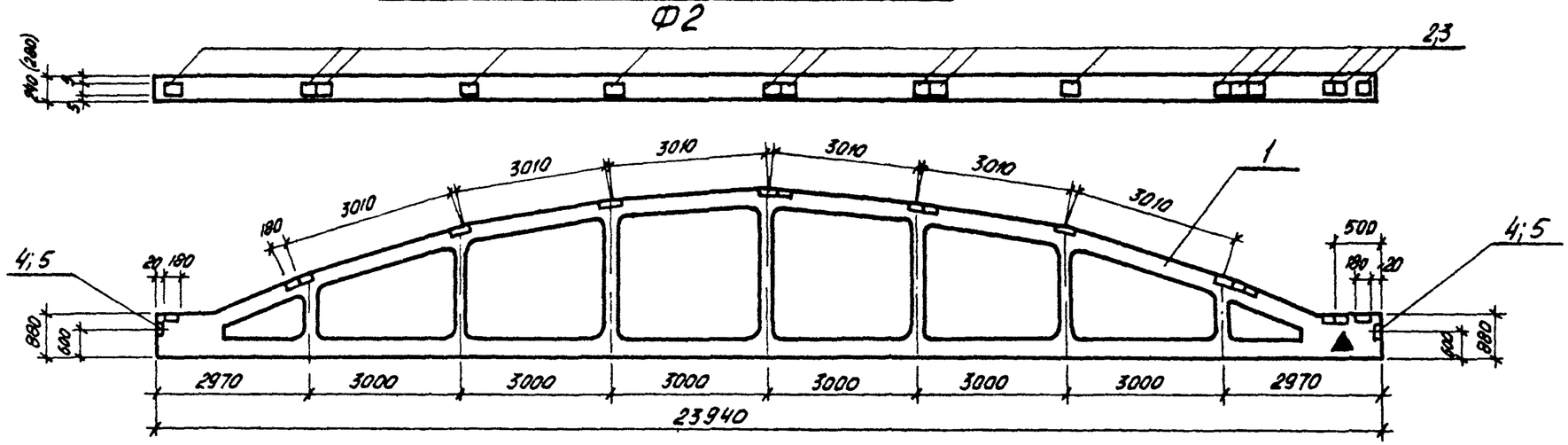

1 В маркировке ферм в знаменателе дана условная марка, принятая на схеме расположения.

2 При изготовлении фермы Ф2 на ее поверхности нанести масляной краской знак „▲", необходимый для ориентации фермы при монтаже.

ГИП	Шульгин		
Н.контр	Сахновская		
Нач отд.	Рубан		
Гл спец	Воинов		
Рук. гр.	Лавренко		
Инж	Водяхина		

ТП 503-1-47.86 КЖИ-Ф1, Ф2, СБ

Фермы Ф1, Ф2

Стадия	Масса	Масштаб
Р	11700 14200	1:100
Лист	Листов 1	

Минавтотранс РСФСР
ГИПРОАВТОТРАНС
Ростовский филиал

Инв. № подл. | Подпись и дата | Взам. инв. №

ТИПОВОЙ ПРОЕКТ 503-1-47.86 АЛЬБОМ III

Спецификация ферм Ф1, Ф2

Формат	Зона	Поз	Обозначение	Наименование	Кол на испол. снег II, III, Ф1	Кол на испол. снег II, III, Ф2	Кол на испол. снег IV, Ф1	Кол на испол. снег IV, Ф2	Примечание
				Документация					
				Фермы					
А3		1	1463-3, вып.4	ФБ 24 III-7В					
А3		1	1463-3, вып 4	ФБ 24 IV-10В					
			ТП КЖИ-Ф1, Ф2, СБ	Ведомость расхода					
				дополнительной стали					
				Дополнительные					
				сборочные единицы					
				Изделия закладные					
А4		2	1400-6/76, вып.1	М4-14	11	16	—	—	2,2 кг
А4		3	1400-6/76, вып.1	М4-15	—	—	11	16	2,5 кг
А4		4	1400-6/76, вып.1	М4-10-1	2	2	—	—	4,0 кг
А4		5	1400-6/76, вып.1	М4-10-3	—	—	2	2	4,1 кг

Ведомость дополнительного расхода стали на элемент, кг

Марка элемента	Изделия закладные: Арматура класса А-III, ГОСТ 5781-82* ⌀8	⌀10		Итого	Прокат марки Вст3кп2, ГОСТ 82-70* -6х18		Итого	ГОСТ 8509-72* L 80х7		Итого	Всего	Общий расход
Ф1 (снег, район II, III)	3,0	0,4		3,4	22,0		22,0	6,8		6,8	32,2	32,2
Ф2 (снег, район II, III)	4,0	0,4		4,4	32,0		32,0	6,8		6,8	43,2	43,2
Ф1 (снег, район IV)	3,0	0,6		3,6	25,3		25,3	6,8		6,8	35,7	35,7
Ф2 (снег, район IV)	4,0	0,6		4,6	36,8		36,8	6,8		6,8	48,2	48,2

Взам инв № | Подпись и дата | Инв № подл

ГИП	Шульгин	
Н контр	Сахновская	
Нач отд	Рубан	
Гл спец	Воинов	
Рук гр	Лавренко	
Инж	Водяхина	

ТП 503-1-47.86 КЖИ-Ф1, Ф2

Спецификация ферм Ф1, Ф2. Ведомость дополнительного расхода стали на элемент

Стадия	Листы	Листов
Р		1

МИНАВТОТРАНС РСФСР
ГИПРОАВТОТРАНС
Ростовский филиал

Копировал

Формат А3

ТИПОВОЙ ПРОЕКТ-503-1-47.86- АЛЬБОМ III

ПВ 4-2АТVIт-б; ПВ4-3АТVIт-б
П12

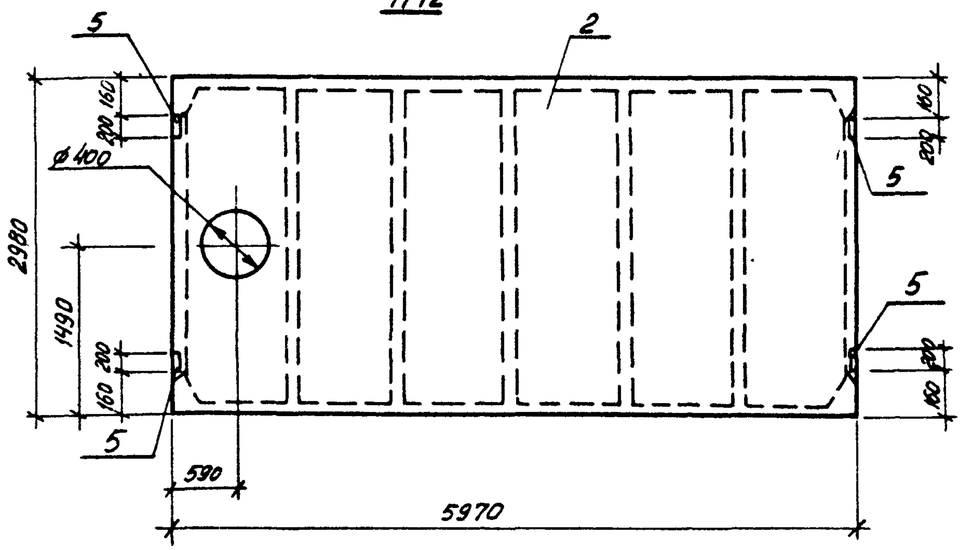

1-1

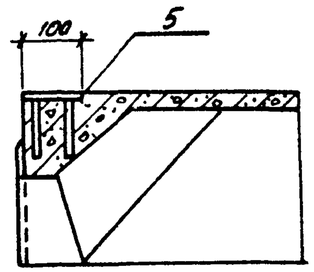

2-2

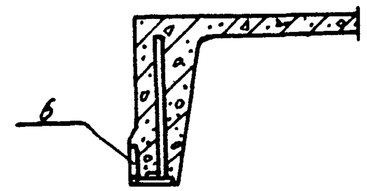

1. В маркировке плит в числителе дана марка плиты по ГОСТ без дополнительных индексов, принятых по серии 1,465.1-10/82, вып. 1, в знаменателе-условная марка, принятая на схеме расположения элементов.

ПВ14-2АТVIт-а; ПВ14-3АТVIт-а
П5

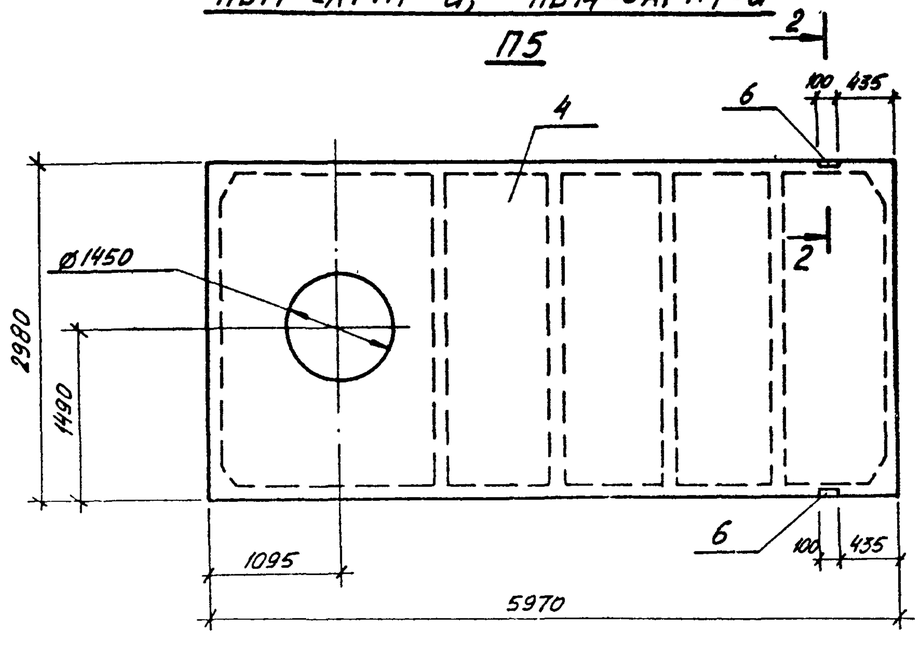

ГИП	Шульгин		
Н контр	Сохновская		
Нач отд	Рубан		
Гл спец.	Воинов		
Рук. гр	Лавренко		
Инженер	Беляевская		

ТП 503-1-47.86- КЖИ-П5, П12.сб

Плиты П5, П12

Стадия	Масса	Масштаб
Р	—	1:50
Лист	Листов 1	

МИНАВТОТРАНС РСФСР
ГИПРОАВТОТРАНС
Ростовский филиал

Инв. № подл. | Подпись и дата | Взам. инв. №

ТИПОВОЙ ПРОЕКТ-503-1-47.86- АЛЬБОМ III

ПГ-2АтVII Т-а; ПГ-3АтVII Т-а
П6

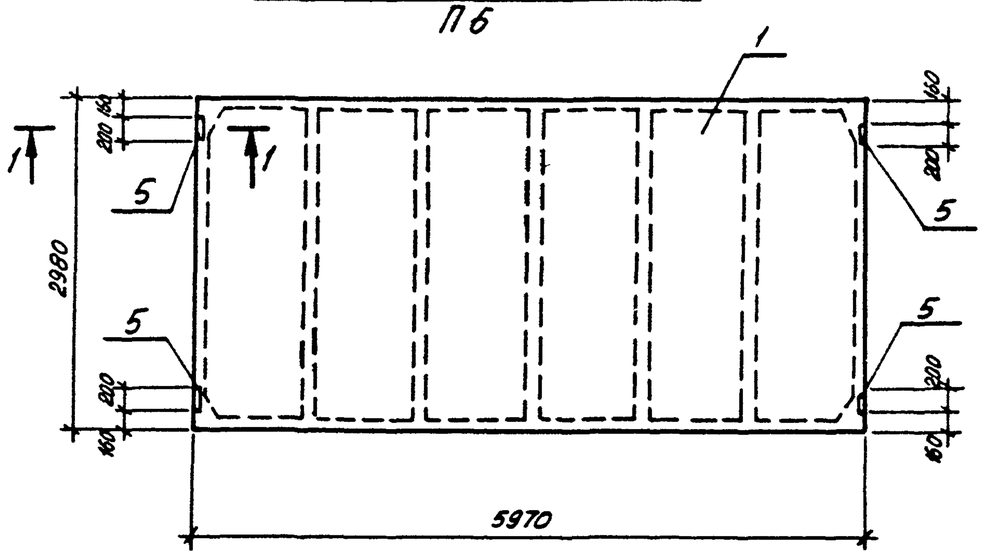

ПГ-2АтVII Т-б; ПГ-3АтVII Т-б
П7

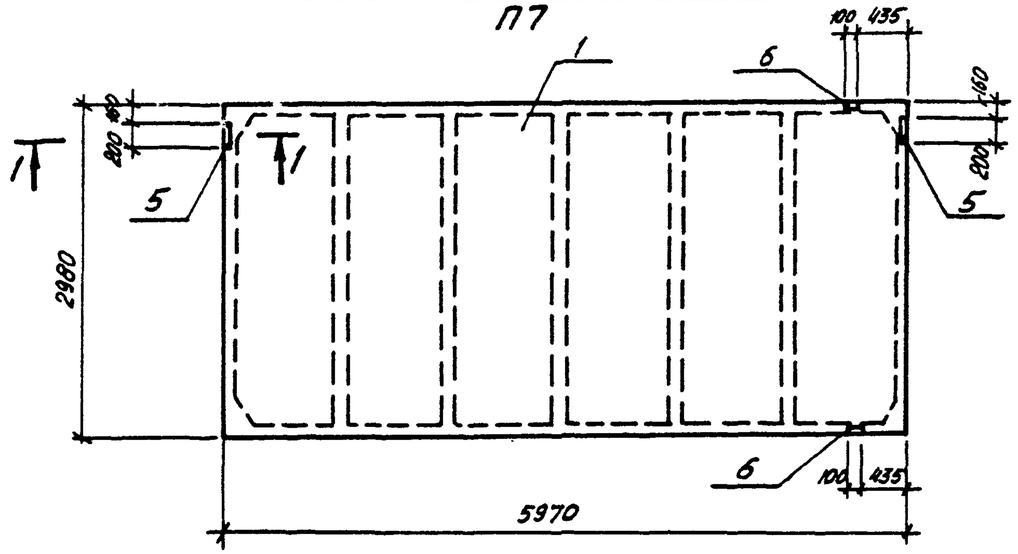

ПГ-2АтVII Т-в; ПГ-3АтVII Т-в
П8

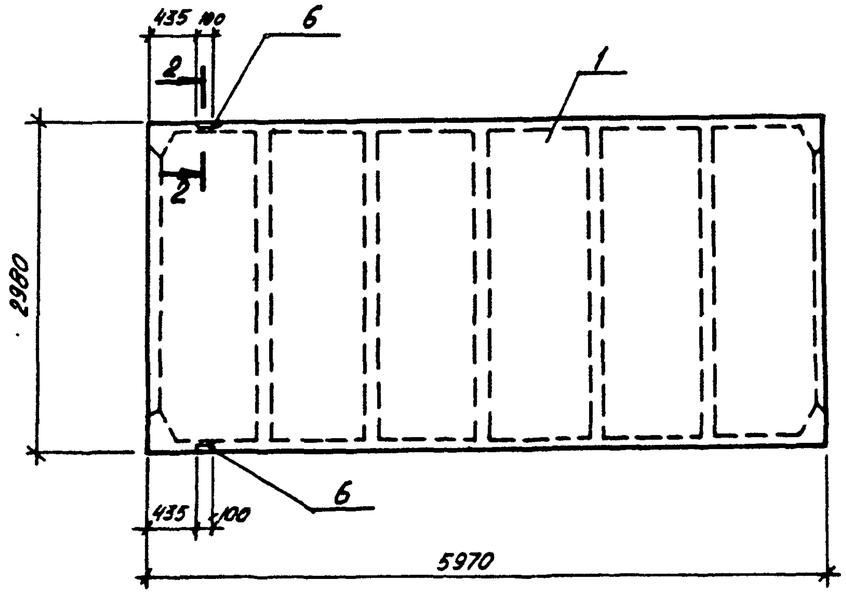

1-1

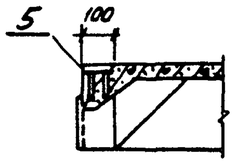

2-2

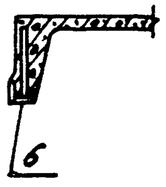

1. В маркировке плит в числителе дана марка плиты по ГОСТ без дополнительных индексов, принятых по серии 1.465 1-10/82, вып.1, в знаменателе-условная марка, принятая на схеме расположения элементов.

ГИП	Шульгин		
Н контр	Сахновская		
Нач. отд.	Рубан		
Гл. спец	Воинов		
Рук. гр	Лавренко		
Инженер	Беляевская		

ТП-503-1-47.86-КЖИ-П6÷П8.сб

Плиты П6÷П8

Стадия	Масса	Масштаб
Р	2650	1:50
Лист	Листов 1	

Минавтотранс РСФСР ГИПРОАВТОТРАНС Ростовский филиал

Инв № подл | Подпись и дата | Взам инв №

Копировал

Формат А3

ТИПОВОЙ ПРОЕКТ-503-1-47.86-АЛЬБОМ III

ПГ-2АтVIIT-2; ПГ-3ААтVIIT-2

П9

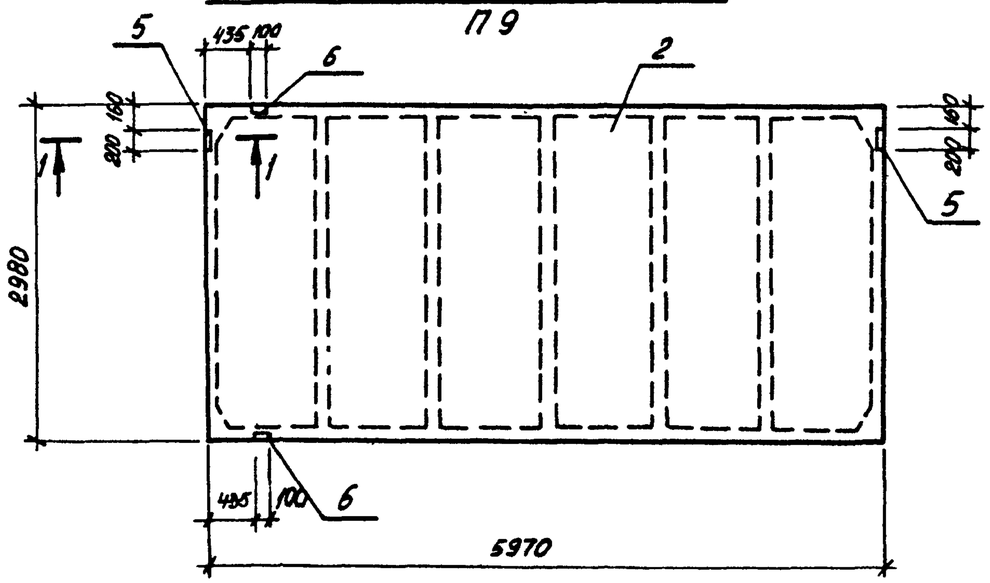

ПВ7-2АтVIIT-Q; ПВ7-3АтVIIT-Q

П11

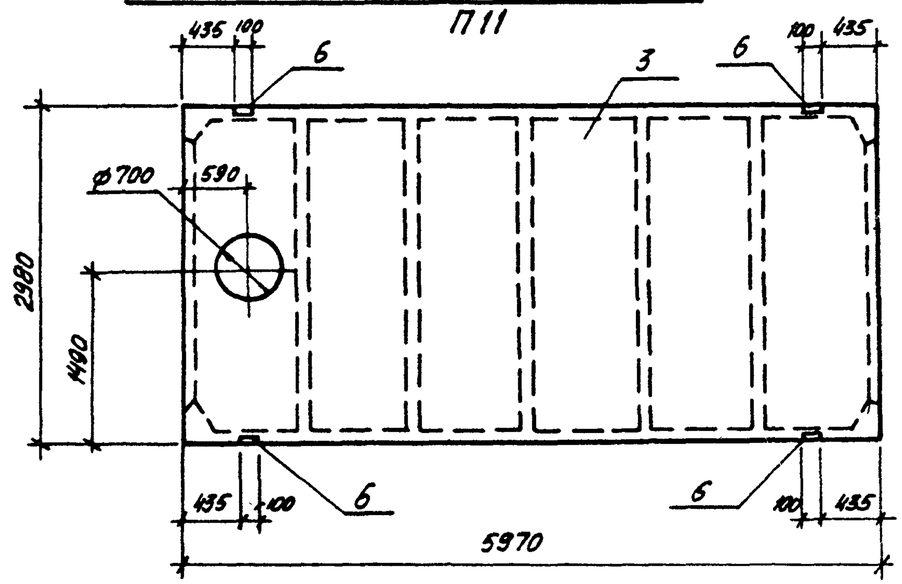

1-1

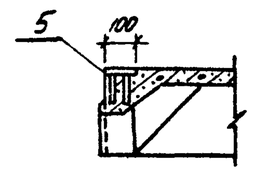

2-2

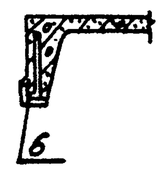

1. В маркировке плит в числителе дана марка плиты по ГОСТ без дополнительных индексов, принятых по серии 1.465.1-10/82 вып.1, в знаменателе — условная марка, принятая по схеме расположения элементов.

ПВ4-2АтVIIT-Q; ПВ4-3АтVIIT-Q

П10

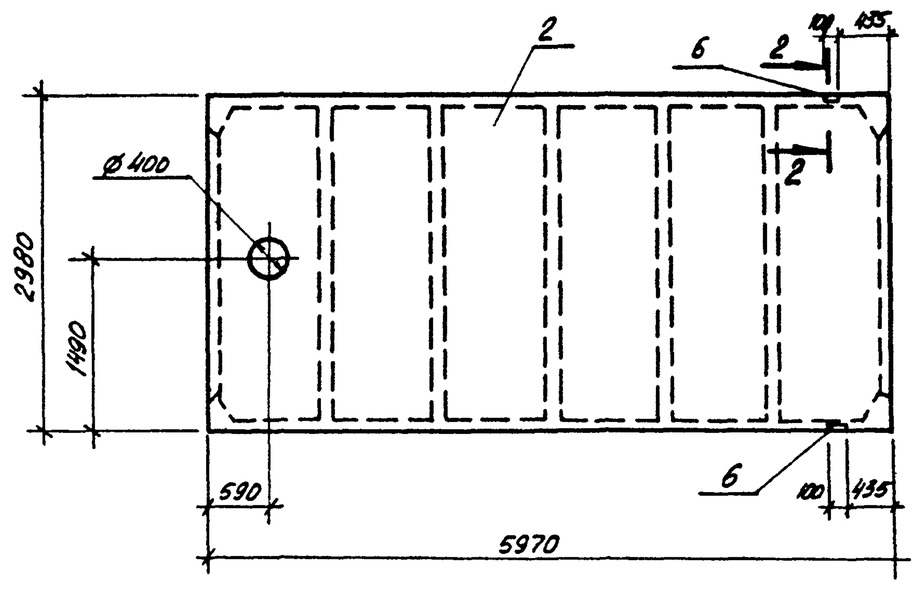

				ТП-503-1-47.86- КЖИ-П9÷П11сб		
ГИП	Шульгин			Плиты П9÷П11	Стадия	Масса	Масштаб
Н. контр	Сохновская				Р	—	1:50
Нач. отд	Рубан				Лист	Листов 1
Гл спец	Воинов				Минавтотранс РСФСР ГИПРОАВТОТРАНС Ростовский филиал	
Рук. гр	Лавренко					
Инженер	Беляевская					

Инв. № подл | Подпись и дата | Взам. инв. №

ТИПОВОЙ ПРОЕКТ - 503-1-47.86 АЛЬБОМ III

Спецификация на плиты П5 ÷ П12

Формат	Зона	Поз.	Обозначение	Наименование	Кол. на исполнение П6	П7	П8	П9	П10	П11	П12	П5		Примечание
				Документация										
				Плиты										
А4		1	ГОСТ 22701.1-77*	ПГ-2АтVIIT-т	X	X	X	X						
А4		1	ГОСТ 22701.1-77*	ПГ-3АтVII-т	X	X	X	X						
А4		2	ГОСТ 22701.2-77*	ПВ4-2АтVII-т					X		X			
А4		2	ГОСТ 22701.2-77*	ПВ4-3АтVII-т					X		X			
А4		3	ГОСТ 22701.2-77*	ПВ7-2АтVII-т						X				
А4		3	ГОСТ 22701.2-77*	ПВ7-3АтVII-т						X				
А4		4	ГОСТ 22701.2-77*	ПВ14-2АтVII-т								X		
А4		4	ГОСТ 22701.2-77*	ПВ14-3АтVII-т								X		
А4			ТП КЖИ-П5÷П12	Ведомость расхода дополнительной стали	X	X	X	X	X	X	X	X		
				Дополнительные сборочные единицы										
				Изделия закладные										
А4		5	22701.5-77*	М8	4	2	—	2	—	—	4	—		
А4		6	22701.5-77*	М9	—	2	2	2	2	4	—	2		

Ведомость расхода дополнительной стали на элемент, кг

Марка элемента	Изделия закладные: Арматура класса А-III ГОСТ 5781-82* ф10	ф14		Итого	Прокат марки Вст3кп2 ГОСТ 103-76* -8х100		ГОСТ 8509-72 100х8		Итого	Всего	Общий расход
П5	0,6	0,2		0,8	—		1,7		1,7	2,5	2,5
П6	1,6	—		1,6	5,2		—		5,2	6,8	6,8
П7	1,4	0,2		1,6	2,6		1,7		4,3	5,9	5,9
П8	0,6	0,2		0,8	—		1,7		1,7	2,5	2,5
П9	1,4	0,2		1,6	2,6		1,7		4,3	5,9	5,9
П10	0,6	0,2		0,8	—		1,7		1,7	25	25
П11	1,2	0,4		1,6	—		3,4		3,4	5,0	5,0
П12	1,6	—		1,6	5,2		—		5,2	6,8	6,8

Инв. № подл. | Подпись и дата | Взам. инв. №

ГИП	Шульгин	
Н контр	Сахновская	
Нач отд	Рубан	
Гл спец	Воинов	
Рук гр	Лсвренко	
Инженер	Беляевская	

ТП-503-1-47.86-КЖИ-П5÷П12

Спецификация и ведомость расхода дополнительной стали на плиты П5÷П12

Стадия	Лист	Листов
Р		1

Минавтотранс РСФСР ГИПРОАВТОТРАНС Ростовский филиал

Копировал

Формат А3

ТИПОВОЙ ПРОЕКТ 503-1-47.86 АЛЬБОМ III

ПР 60.15-8АтV т-а / П15 ; ПР 60.15-8АтV т-б / П12

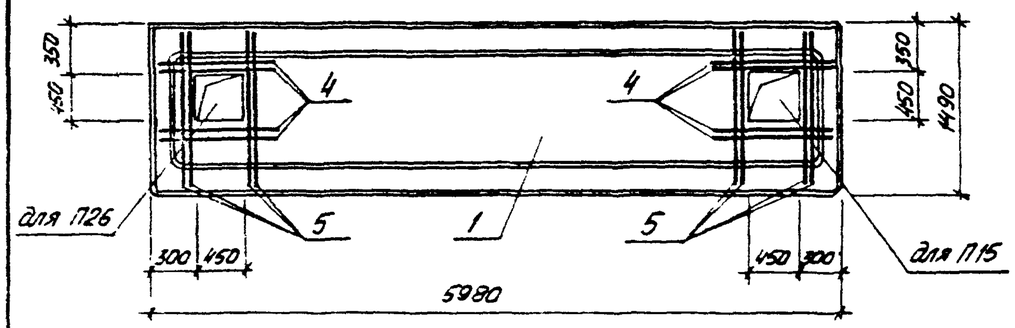

ПР 30.15-6Т-а / П17

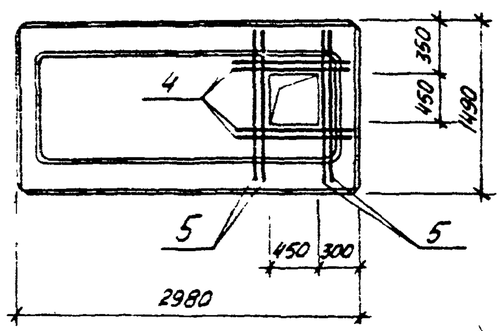

ПР 60.15-6АтV т-3-а / П21

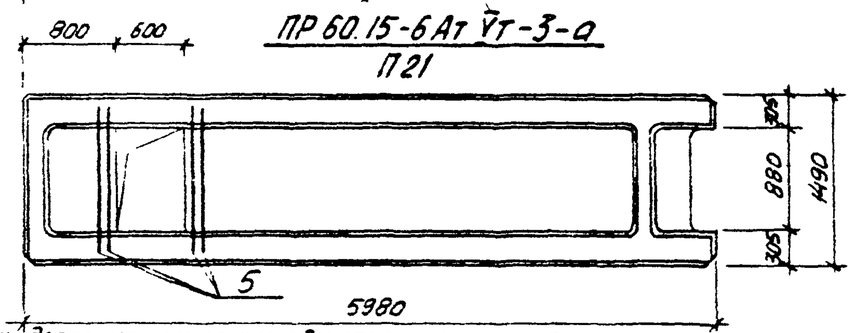

Спецификация плит П12; П15; П17; П21

Формат	Зона	Поз.	Обозначение	Наименование	Кол на исполнен. П15	П17	П21	П12	Примечание
				Документация					
				Плиты					
А3		1	1.090.1-1, вып. 5-1	ПР 60.15-8АтV т	X			X	
А3		2	1.090 1-1, вып. 5-1	ПР 30.15-6т		X			
А3		3	1.090 1-1, вып 5-1	ПР 60.15-6АтV т-3			X		
			ТП КЖИ-П12; П15; П17; П21 СБ	Ведомость дополнительного					
				расхода стали	X	X	X	X	
				Детали					
				ф 8 А III ГОСТ 5781-82*					
А3		4	ТП КЖИ-П12, П15; П17; П21 СБ	ℓ=950	4	4	—	4	0,37
А3		5	ТП КЖИ-П12; П15, П17; П21 СБ	ℓ=1450	4	4	4	4	0,57

1. В маркировке плит в знаменателе дана условная марка, принятая на схеме расположения конструкций.
2. В местах устройства отверстий арматуру вырезать по месту и загнуть в тело плиты.

Ведомость дополнительного расхода стали на элемент, кг

Марка элемента	Изделия арматурные: Арматура класса А-III ГОСТ 5781-82* ф 8	Итого	Всего	Общий расход
П15, П12	3,76	3,76	3,76	3,76
П15	3,76	3,76	3,76	3,76
П21	2,28	2,28	2,28	2,28

ГИП	Шульгин	
Н контр	Сохновский	
Нач. отд.	Рубан	
Гл спец	Воинов	
Рук. гр.	Ловренко	
Инж.	Кутнарева	

ТП 503-1-47.86 КЖИ-П12, П15, П17, П21, СБ

Плиты П12, П15, П17, П21

Стадия	Масса	Масштаб
Р	2595 / 1327	1:50
Лист	Листов 1	

МИНАВТОТРАНС РСФСР ГИПРОАВТОТРАНС Ростовский филиал

Взам. инв. № | Подпись и дата | Инв. № подл.

ТИПОВОЙ ПРОЕКТ 503-1-47.86 АЛЬБОМ III

ПР60.15-6АТVТ-в / П20 , ПР60.15-6АТVТ-а / П22

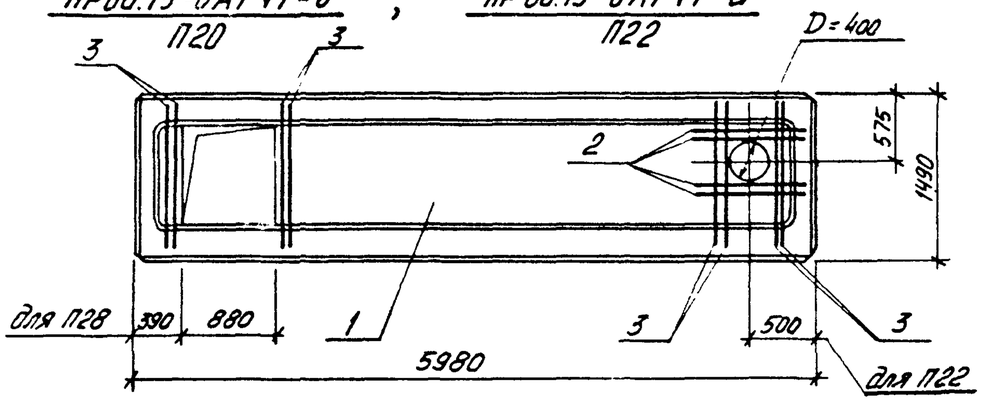

ПР60.15-6АТVТ-б / П16

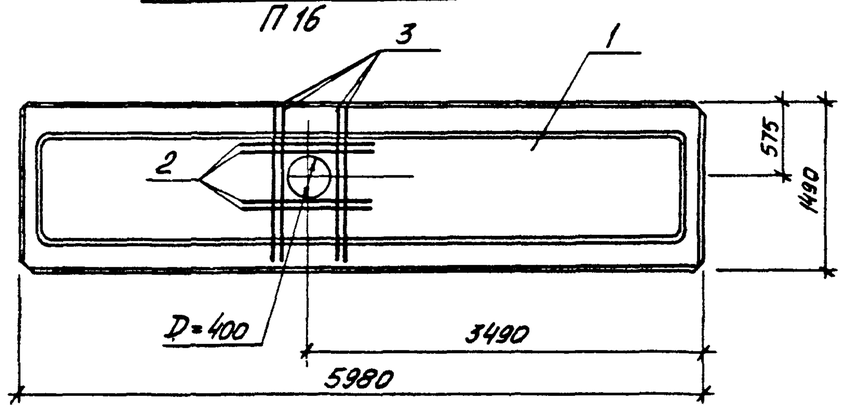

Спецификация плит П16; П20; П22

Формат	Зона	Поз.	Обозначение	Наименование	Кол. на исполнен. П22	П16	П20		Примечание
				Документация					
				Плиты					
А3		1	1090 1-1 вып. 5-1	ПР60.15-6АТVТ					
			ТП КЖИ-П16; П20; П22 сб	Ведомость дополнительного расхода стали					
				Детали					
				ф 8 AIII ГОСТ 5781-82*					
А3		2	ТП КЖИ-П16; П20; П22 сб	ℓ = 950	4	4	—		0,37
А3		3	ТП КЖИ-П16; П20; П22 сб	ℓ = 1450	4	4	4		0,57

1. В маркировке плит – в знаменателе дана условная марка, принятая на схеме расположения конструкций.
2. В местах устройства отверстий арматуру вырезать по месту и загнуть в тело плиты.

Ведомость дополнительного расхода стали на элемент, кг.

Марка элементов	Изделия арматурные: Арматура класса А-III ГОСТ 5781-82* ф 8		Итого	Всего	Общий расход
П22	3,76		3,76	3,76	3,76
П16	3,76		3,76	3,76	3,76
П20	2,28		2,28	2,28	2,28

Инв. № подл. | Подпись и дата | Взам. инв. №

ГИП	Шульгин	
Н.контр.	Сахновская	
Нач. отд.	Рубан	
Гл. спец.	Воинов	
Рук. гр.	Лавренко	
Инж.	Кутнякова	

ТП 503-1-47.86 КЖИ-П16, П20, П22, сб

Плиты П16, П20, П22

Стадия	Масса	Масштаб
Р	2595	1:50
Лист	Листов 1	

Минавтотранс РСФСР ГИПРОАВТОТРАНС Ростовский филиал

Копировал

Формат А3

ТИПОВОЙ ПРОЕКТ 503-1-47.86 АЛЬБОМ III

ПС60.12.2,0-2.Л-а; ПС60.12.2,5-3.Л-а; ПС60.12.3,0-3.Л-а
ПС19

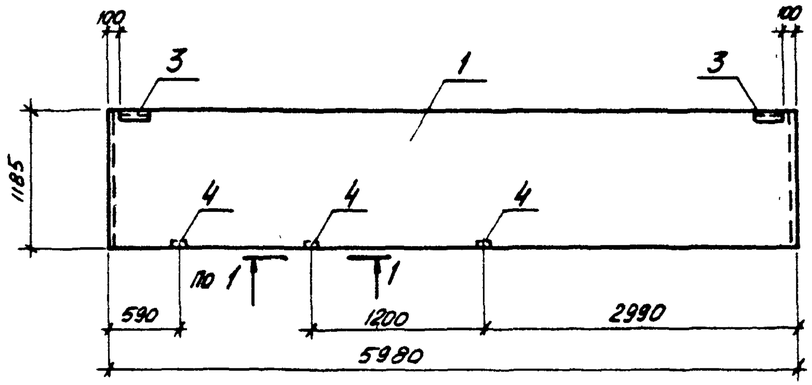

ПС60.18.2,0-2.Л-а; ПС60.18.2,5-2.Л-а; ПС60.18.3,0-2.Л-а
ПС20

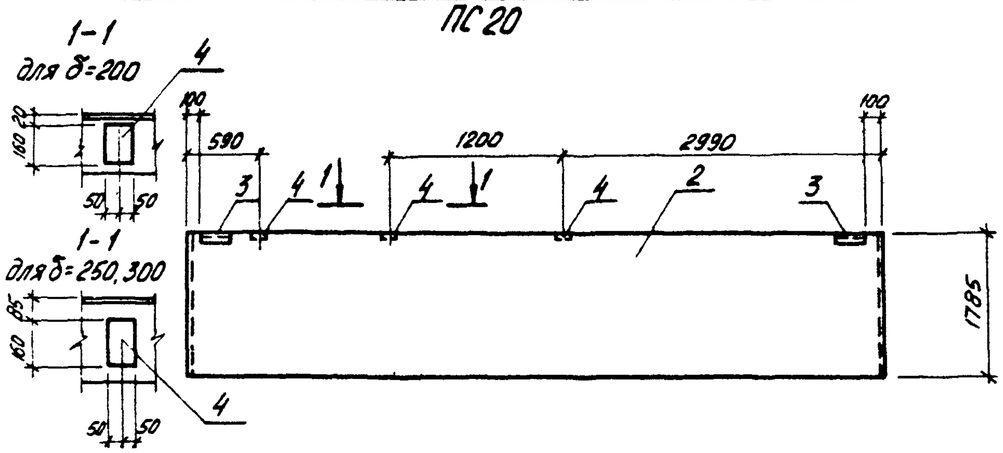

Спецификация панелей стен ПС19, ПС20

Формат	Зона	Поз.	Обозначение	Наименование	Кол. на исполнен. ПС19	ПС20			Примечание
				Документация					
				Панели стен					
А3		1	1.030.1-1, Вып 1-1, ч.I	ПС60.12.2,0-2.Л	X				
А3		1	1.030.1-1, Вып. 1-1, ч.I	ПС60.12.2,5-3.Л	X				
А3		1	1.030.1-1, Вып 1-1, ч.I	ПС60.12.3,0-3.Л	X				
А3		2	1.030.1-1, Вып 1-1, ч.I	ПС60.18.2,0-2.Л		X			
А3		2	1.030.1-1, Вып 1-1, ч.I	ПС60.18.2,5-2.Л		X			
А3		2	1.030.1-1, Вып. 1-1, ч.I	ПС60.18.3,0-2.Л		X			
А3			ТП КЖИ-ПС19, ПС20 СБ	Ведомость расхода					
				дополнительной стали	X	X			
				Дополнительные					
				сборочные единицы					
				Изделия закладные					
А4		3	1.030.1-1, Вып 1-3	М2	2	2			
А4		4	1.030.1-1, Вып. 1-3	М9	3	3			

В маркировке панелей – в знаменателе дана условная марка, принятая на схеме расположения.

Ведомость расхода дополнительной стали на элемент, кг

Марка элемента	Изделия закладные: Арматура класса А-III ГОСТ 5781-82* ф10		Итого	Прокат марки В ст.3 кп2 ГОСТ 8509-72* L63×6		Итого	ГОСТ 19903-74* 6×60	8×100	Итого	Всего	Общий расход
ПС19	1,56		1,56	2,74		2,74	1,12	3,0	4,12	8,42	8,42
ПС20	1,56		1,56	2,74		2,74	1,12	3,0	4,12	8,42	8,42

Инв. № подл. | Подпись и дата | Взам. инв. №

ГИП	Шульгин	
Н. контр.	Сахновская	
Нач. отд.	Рубан	
Гл. спец.	Воинов	
Рук. гр.	Лавренко	
Инж.	Морова	

ТП 503-1-47.86 КЖИ-ПС19, ПС20, СБ

Панели стен ПС19; ПС20

Стадия	Масса	Масштаб
Р	—	1:50
Лист	Листов 1	

Минавтотранс РСФСР
ГИПРОАВТОТРАНС
Ростовский филиал

ТИПОВОЙ ПРОЕКТ 503-1-47-86 АЛЬБОМ III

2ПС12.12.2,0-Л-а; 2ПС12.12.2,5-Л-а; 2ПС12.12.3,0-Л-а
ПС22

2ПС12.18.2,0-Л-а; 2ПС12.18.2,5-Л-а; 2ПС12.18.3,0-Л-а
ПС23

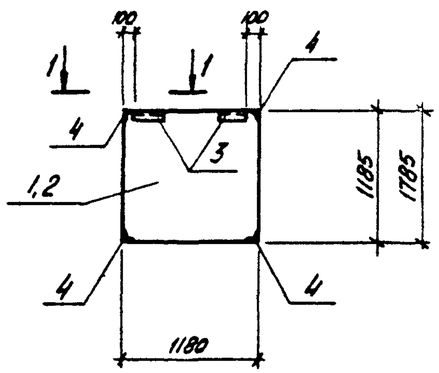

1-1
для δ=200

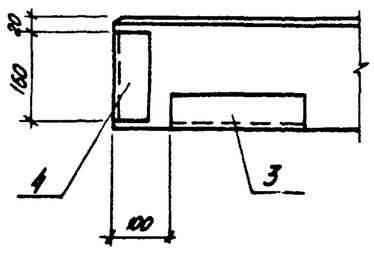

1-1
для δ=250;300

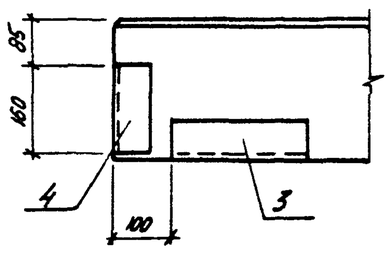

Спецификация панелей стен ПС22; ПС23

Формат	Зона	Поз.	Обозначение	Наименование	Кол. на исполн. ПС22	ПС23		Примечание
				Документация				
				Панели стен				
А3		1	1.030 1-1, Вып. 1-1, ч.II	2ПС12 12.2.0-Л	X			
А3		1	1.030. 1-1, Вып. 1-1, ч.II	2ПС12.12.2.5-Л	X			
А3		1	1.030 1-1, Вып 1-1, ч.II	2ПС12.12.3,0-Л	X			
А3		2	1.030 1-1. Вып. 1-1, ч.II	2ПС12.18.2.0-Л		X		
А3		2	1.030 1-1. Вып 1-1, ч.II	2ПС12.18.2.5-Л		X		
А3		2	1.030 1-1 Вып 1-1, ч.II	2ПС12,18.3,0-Л		X		
А3			ТП КЖИ-ПС22, ПС23, СБ	Ведомость расхода				
				дополнительной стали	X	X		
				Дополнительные				
				сборочные единицы				
				Изделия закладные				
А4		3	1.030. 1-1, вып. 1-3	М2	2	2		
А4		4	1.030. 1-1, вып 1-3	М11	4	4		

В маркировке панелей – в знаменателе дана условная марка, принятая на схеме расположения.

Ведомость расхода дополнительной стали на элемент, кг

Марка элемента	Изделия закладные									Всего	Общий расход
	Арматура класса А-III			Прокат марки Вст3кп2							
	ГОСТ 5781-82*			ГОСТ 8509-72*			ГОСТ 19903-74*				
	ф10		Итого	L63×6		Итого	-6×60		Итого		
ПС22	2,16		2,16	6,42		6,42	1,12		1,12	9,70	9,70
ПС23	2,16		2,16	6,42		6,42	1,12		1,12	9,70	9,70

ГИП	Шульгин	
Н контр	Сахновская	
Нач отд	Рубан	
Гл спец	Воинов	
Рук гр	Лавренко	
Инж	Марова	

ТП 503-1-47.86 КЖИ-ПС22, ПС23, СБ

Панели стен ПС22, ПС23

Стадия	Масса	Масштаб
Р	—	1:50
Лист	Листов 1	

Минавтотранс РСФСР
ГИПРОАВТОТРАНС
Ростовский филиал

Инв № подл | Подпись и дата | Взам инв №

Копировал

Формат А3

ТИПОВОЙ ПРОЕКТ 503-1-47.86 АЛЬБОМ III

ПС 30.18 2,0-6Л-а; ПС 30.18.2,5-6.Л-а; ПС 30.18 3,0-6.Л-а
ПС 33

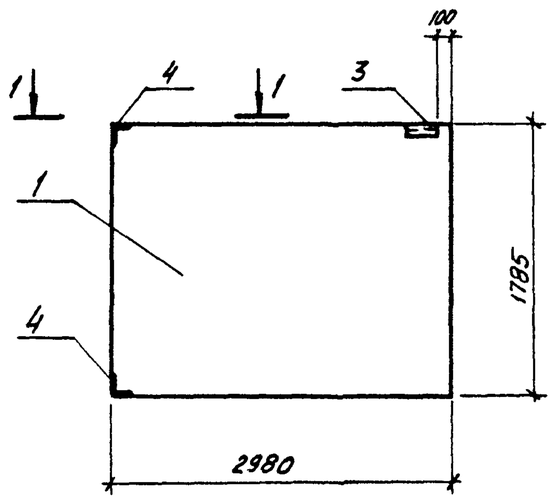

1-1
для б=200

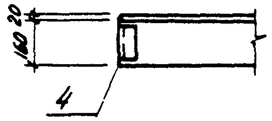

1-1
для б=250,300

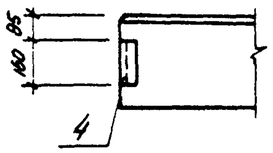

2-2
для б=200

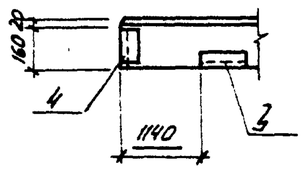

2ПС 17.18 2,0-Л-а;
2ПС 18 18 2,5-Л-а; 2ПС 18,3 18,3,0-Л-а
ПС 24

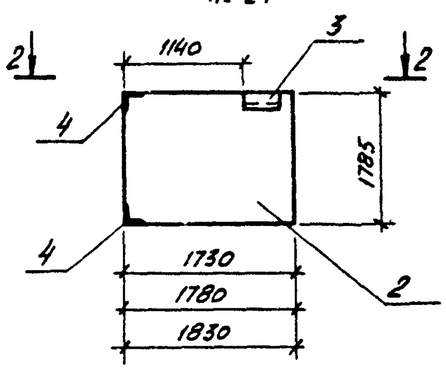

2-2
для б=250,300

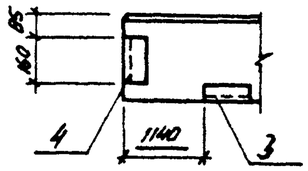

Спецификация панели стен ПС 24, ПС 33

Формат	Зона	Поз.	Обозначение	Наименование	Кол на исполнен. ПС33	ПС24			Примечание
				Документация					
				Панели стен					
А3		1	1 030. 1-1, Вып. 1-1, ч. I	ПС 30.18 2,0-6,Л	X				
А3		1	1 030 1-1, Вып. 1-1, ч. I	ПС 30 18 2,5-6,Л	X				
А3		1	1 030 1-1, Вып. 1-1, ч. I	ПС 30.18 3,0-6,Л	X				
А3		2	1 030 1-1, Вып. 1-1, ч. II	2ПС 17.18 2,0-Л		X			
А3		2	1 030 1-1, Вып. 1-1, ч. II	2ПС 18 18.2,5-Л		X			
А3		2	1 030 1-1, Вып. 1-1, ч. II	2ПС 18,3. 18,3,0-Л		X			
			ТП КЖИ-ПС24,ПС33,СБ	Ведомость расхода дополнительной стали	X	X			
				Дополнительные сборочные единицы					
				Изделия закладные					
А4		3	1.030 1-1, Вып 1-3	М2	1	1			
А4		4	1030 1-1, Вып. 1-3	М11	2	2			

В маркировке панелей - в знаменателе дана условная марка, принятая на схеме расположения.

Ведомость расхода дополнительной стали на элемент, кг

Марка элемента	Изделие закладное: Арматура класса А-III ГОСТ 5781-82* ф10		Итого	Прокат марки Вст3 кп2 ГОСТ 8509-72* L63×6		Итого	ГОСТ 19903-74* -6×60		Итого	Всего	Общий расход
ПС 33	1,08		1,08	3,21		3,21	0,56		0,56	4,85	4,85
ПС 24	1,08		1,08	3,21		3,21	0,56		0,56	4,85	4,85

Взам инв № | Подпись и дата | Инв № подл

ГИП	Шульгин	
Н контр	Сахновская	
Нач отд	Рубан	
Гл спец	Воинов	
Рук гр	Лавренко	
Инж	Водяхина	

ТП 503-1-47.86 КЖИ-ПС24, ПС33, СБ

Панели стен ПС24, ПС33

Стадия	Масса	Масштаб
Р	—	1:50
Лист	Листов 1	

МИНАВТОТРАНС РСФСР
ГИПРОАВТОТРАНС
Ростовский филиал

ТИПОВОЙ ПРОЕКТ 503-1-47.86 АЛЬБОМ III

ПС30.12.2,0-6,Л-а; ПС30.12.2,5-6,Л-а; ПС30.12.3,0-6.Л-а

ПС32

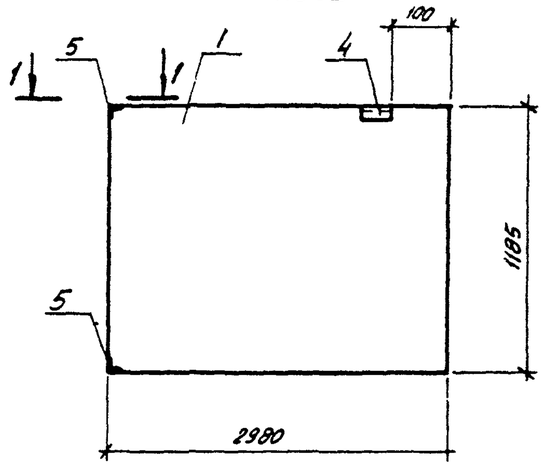

1-1
для δ=200

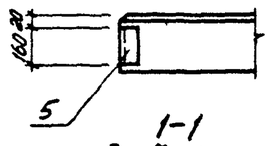

1-1
для δ=250,300

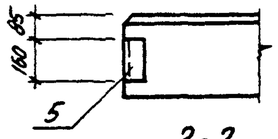

2-2
для δ=200

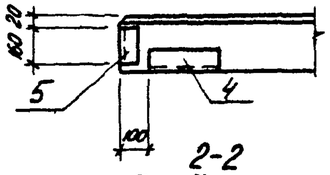

2-2
для δ=250,300

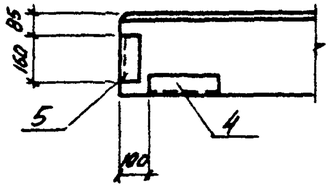

2ПС15.12.2,0-Л-а; 2ПС15.12.2,5-Л-а; 2ПС15.12.3,0-Л-а

ПС27

2ПС15.18.2,0-Л-а; 2ПС15.18.2,5-Л-а; 2ПС15.18.3,0-Л-а

ПС25

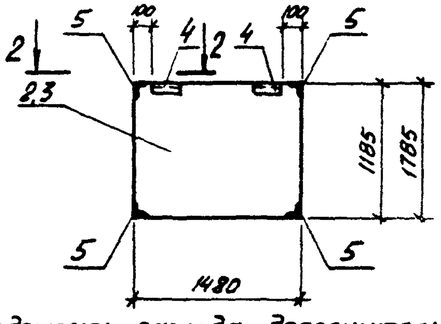

Спецификация панелей стен ПС25, ПС27, ПС32

Формат	Зона	Поз.	Обозначение	Наименование	Кол. на исполнен. ПС32	ПС27	ПС25		Примечание
				Документация					
				Панели стен					
А3		1	1.030.1-1, Вып. 1-1, ч.I	ПС30.12.2,0-6.Л-а	X				
А3		1	1.030.1-1, Вып. 1-1, ч.I	ПС30.12.2,5-6.Л-а	X				
А3		1	1.030.1-1, Вып. 1-1, ч.I	ПС30.12.3,0-6.Л-а	X				
А3		2	1.030.1-1, Вып. 1-1, ч.II	2ПС15.12.2,0-Л		X			
А3		2	1.030.1-1, Вып. 1-1, ч.II	2ПС15.12.2,5-Л		X			
А3		2	1.030.1-1, Вып. 1-1, ч.II	2ПС15.12.3,0-Л		X			
А3		3	1.030.1-1, Вып. 1-1, ч.III	2ПС15.18.2,0-Л			X		
А3		3	1.030.1-1, Вып. 1-1, ч.III	2ПС15.18.2,5-Л			X		
А3		3	1.030.1-1, Вып. 1-1, ч.III	2ПС15.18.3,0-Л			X		
А3			т.п КЖИ-ПС25, ПС27, ПС32, СБ	Ведомость расхода					
				дополнительной стали	X	X	X		
				Дополнительные					
				сборочные единицы					
				Изделия закладные					
А4		4	1.030.1-1, Вып. 1-3	М2	1	2	2		
А4		5	1.030.1-1, Вып. 1-3	М11	2	4	4		

В маркировке панелей – в знаменателе дана условная марка, принятая на схеме расположения.

Ведомость расхода дополнительной стали на элемент, кг

Марка элемента	Изделие закладное									Общий расход
	Арматура класса А-III			Прокат марки Вст3кп2						
	ГОСТ 5781-82*			ГОСТ 8509-72*			ГОСТ 19903-74*			Всего
	ф10		Итого	L63×6		Итого	-6×60		Итого	
ПС32	1.08		1.08	3.21		3.21	0.56		0.56	4.85	4.85
ПС25	2.16		2.16	6.42		6.42	1.12		1.12	9.70	9.70
ПС27	2.16		2.16	6.42		6.42	1.12		1.12	9.70	9.70

Инв. № подл. | Подпись и дата | Взам. инв. №

ГИП	Шульгин	
Н контр.	Сахновская	
Нач. отд.	Рубан	
Гл. спец.	Воинов	
Рук. гр.	Добренко	
Инж.	Морова	

ТП 503-1-47.86 КЖИ–ПС25, ПС27, ПС32, СБ

Панели стен ПС25, ПС27, ПС32

Стадия	Масса	Масштаб
Р	—	1:50
Лист	Листов 1	

Минавтотранс РСФСР
ГИПРОАВТОТРАНС
Ростовский филиал

Копировал

Формат А3

ТИПОВОЙ ПРОЕКТ 503-1-47.86 АЛЬБОМ III

2ПС6.15.2,0-Л-а
ПС34

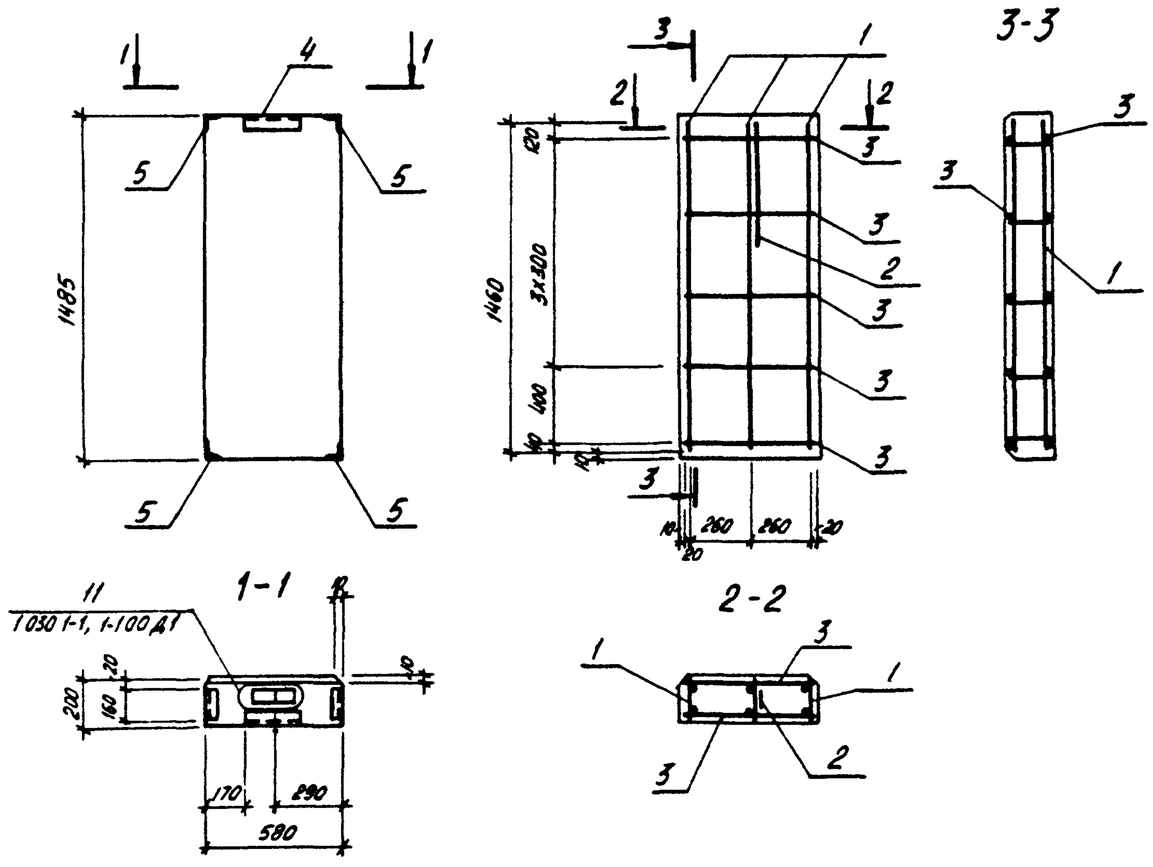

Спецификация панели стены ПС34

Формат	Зона	Поз.	Обозначение	Наименование	Кол.	Примечание
				ПС34		
				Сборочные единицы и детали		
				Изделия арматурные		
А4		1	ТП КЖИ-КР3	КР3	3	
А3		2	1.030.1-1, вып. 1-3	СП1	1	
А3		3	ТП КЖИ-ПС34, СБ	ф4 Вр-I ГОСТ 6727-80, ℓ=560	10	0,06 кг
				Изделия закладные		
А4		4	1030.1-1, вып. 1-3	М2	1	
А4		5	1030.1-1, вып. 1-3	М11	4	
				Материалы		
				Бетон марки М50	0,15	м³
				Раствор марки 100	0,02	м³
				Раствор марки 50	0,01	м³

В маркировке панелей – в знаменателе дана условная марка, принятая на схеме расположения.

Выборка стали на элемент, кг

Марка элемента	Изделия арматурные							Изделия закладные						Всего	Общий расход
	Арматура класса							Арматура		Прокат марки					
	А-I		А-III		Вр-I			Класса II		Вст3кп2					
	ГОСТ 5781-82*		ГОСТ 5781-82*		ТУ-14-4-659-75			ГОСТ 5781-82*		ГОСТ 8509-72*		ГОСТ 19903-74*			
	ф8	Итого	ф8	Итого	ф5	ф4	Итого	ф10	Итого	L63х6	Итого	–6х60	Итого		
ПС34	0,36	0,36	0,05	0,05	1,2	0,9	2,1	2,16	2,16	6,42	6,42	1,12	1,12	9,7	12,21

ГИП	Шульгин	
Н.контр	Сахновская	
Нач отд	Рубан	
Гл спец.	Воинов	
Рук гр.	Лавренко	
Инж	Морова	

ТП 503-1-47.86 КЖИ-ПС34, СБ

Панель стены ПС34

Стадия	Масса	Масштаб
Р	210	1:25
Лист	Листов 1	

Минавтотранс РСФСР
ГИПРОАВТОТРАНС
Ростовский филиал

Инв. № подл. | Подпись и дата | Взам. инв. №

ТИПОВОЙ ПРОЕКТ 503-1-47.86 АЛЬБОМ III

ПГ 60.15-1-Л-а; ПГ 60.15-2-Л-а
ПП 18

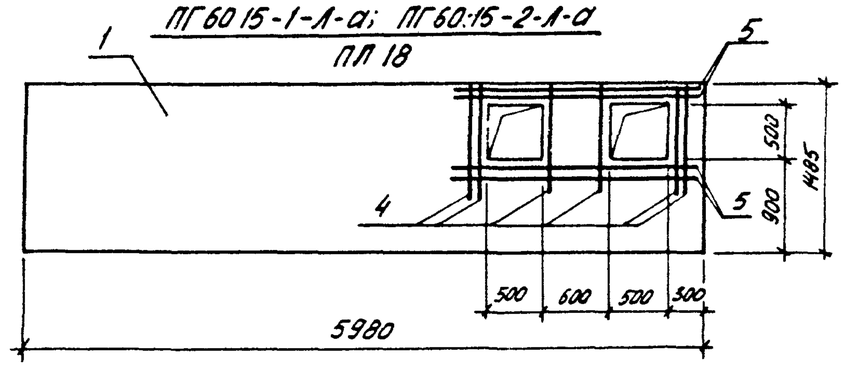

ПГ 58.15-1-Л-а; ПГ 58.15-2-Л-а
ПП 17

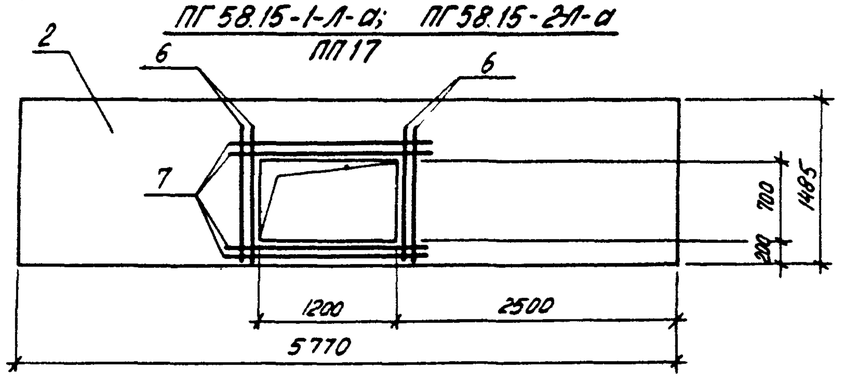

ПГ 52.15-1-Л-а; ПГ 52.15-2-Л-а
ПП 19

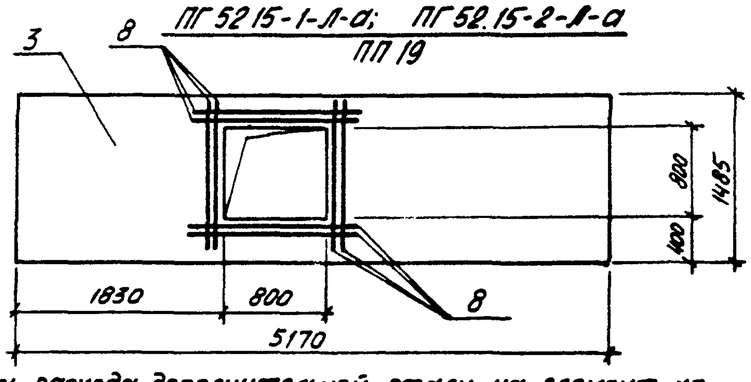

Спецификация панелей перегородок ПП17÷ПП19

Формат	Зона	Поз	Обозначение	Наименование	Кол. на исполнен. ПП18	ПП17	ПП19		Примечание
				Документация					
				Панели перегородок					
А3		1	1030.9-2. вып. 1	ПГ 60.15-1-Л; ПГ 60.15-2-Л	X				
А3		2	1030.9-2. вып. 1	ПГ 58.15-1-Л; ПГ 58.15-2-Л		X			
А3		3	1030.9-2. вып. 1	ПГ 52.15-1-Л; ПГ 52.15-2-Л			X		
А3			ТП КЖИ-ПП17÷ПП19, СБ	Ведомость расхода					
				дополнительной стали	X	X	X		
				Сборочные единицы					
				Стержни отдельные					
				⌀8 А III ГОСТ 5781-82*					
Б4		4	ТП КЖИ-ПП17÷ПП19, СБ	ℓ = 900	6				
Б4		5	ТП КЖИ-ПП17÷ПП19, СБ	ℓ = 2200	4				
Б4		6	ТП КЖИ-ПП17÷ПП19, СБ	ℓ = 1200		4			
Б4		7	ТП КЖИ-ПП17÷ПП19, СБ	ℓ = 1800		4			
Б4		8	ТП КЖИ-ПП17÷ПП19, СБ	ℓ = 1400			8		

1 В маркировке панелей — в знаменателе дана условная марка, принятая на схеме расположения.

Ведомость расхода дополнительной стали на элемент, кг

Марка элемента	Изделия арматурные. Арматура класса А-III ГОСТ 5781-82* ⌀8				Итого	Всего	Общий расход
ПП 18	5,61				5,61	5,61	5,61
ПП 17	4,74				4,74	4,74	4,74
ПП 19	4,42				4,42	4,42	4,42

ГИП	Шумягин	
Н. контр.	Сахновская	
Нач. отд.	Рубан	
Гл. спец.	Воинов	
Рук. гр.	Лавренко	
Инж.	Морова	

ТП 503-1-47.86 КЖИ-ПП17÷ПП19, СБ

Панели перегородок ПП17 ÷ ПП19

Стадия	Масса	Масштаб
Р	1140 1090 980	1:50
Лист	Листов 1	

МИНАВТОТРАНС РСФСР
ГИПРОАВТОТРАНС
Ростовский филиал

Взам. инв. №

Подпись и дата

Инв. № подл.

Копировал

Формат А3

ТИПОВОЙ ПРОЕКТ 503-1-47.86 АЛЬБОМ I

Стеновая панель ПС7, ПС8.

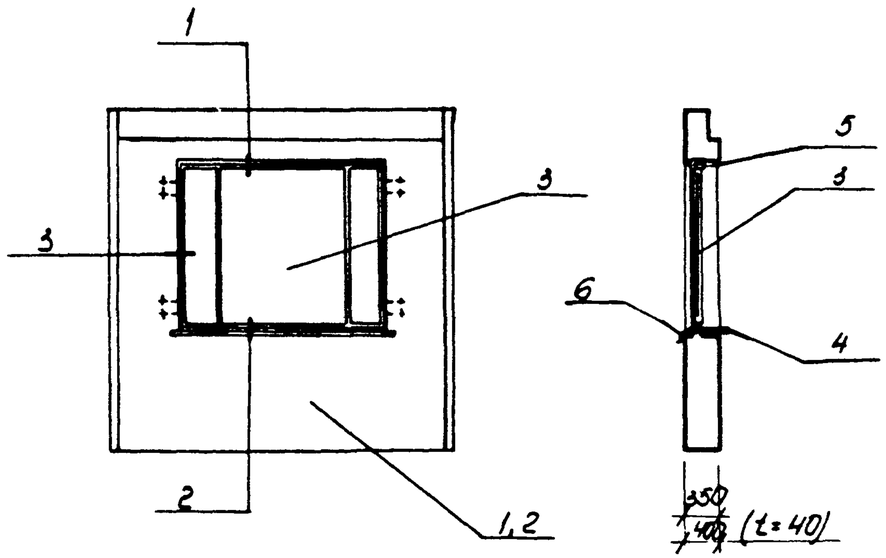

Спецификация стеновых панелей ПС7, ПС8

Формат	Зона	Поз.	Обозначение	Наименование	Кол. на исполнение ПС7	Кол. на исполнение ПС8	Примеч.
				Документация			
А3			1.090.1-1. вып. 2-1	Узлы	—	—	
				Сборочные единицы			
				Стеновые панели			
А-3		1	1.090.1-1 вып. 2-6	5ПСО 30.30.3,5-П-1-а	1	—	
А-3		1	1.090.1-1 вып 2-6	5ПСО 30.30.4.0-П-1-а	1	—	(t=-40°)
А-3		2	1.090.1-1 вып. 2-6	5ПСО 30.30.3,5-П-2-а	—	1	
А-3		2	1.090.1-1 вып. 2-6	5ПСО 30.30.4,0-П-2-а	—	1	(t=-40°)
				Подоконная доска			
А-3		4	1.136-2	ДО 19-25	1	1	
				Стандартные изделия			
А-3		3	ГОСТ 11214-78	Оконный блок ОС15-18	1	1	
А-3		3	ГОСТ 16289-80	Оконный блок ОРС15-18	1	1	(t=-40°)
А-3		5	ГОСТ 8242-75	Наличник	5,0	5,0	(п.м)
				Материалы			
				Слив - сталь кровельная			
А-3		6		ГОСТ 17715-72*	0,6	0,6	(м²)

ГИП	Шульгин	
Н.контр.	Сахновская	
Нач.отд.	Рубан	
Гл.спец.	Таран	
Рук.гр.	Кульвец	
Инж.	Аженибалов	

ТП-503-1-47.86 -КЖИ-ПС7,ПС8сб

Стеновые панели ПС7, ПС8

Стадия	Масса	Масштаб
Р		
Лист	Листов	

Минавтотранс РСФСР
ГИПРОАВТОТРАНС
Ростовский филиал

Инв. № подл. | Подпись и дата | Взам. инв. №

ТИПОВОЙ ПРОЕКТ 503-1-47.86 АЛЬБОМ III

ПВ 30.30-1Т-а
ПВ 16

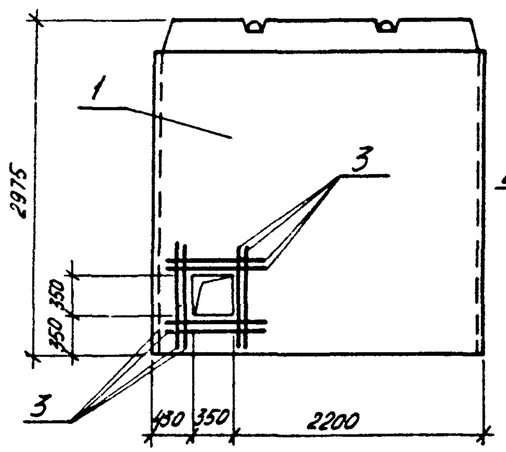

2ПВ 30.30-1Т-а
ПВ 19

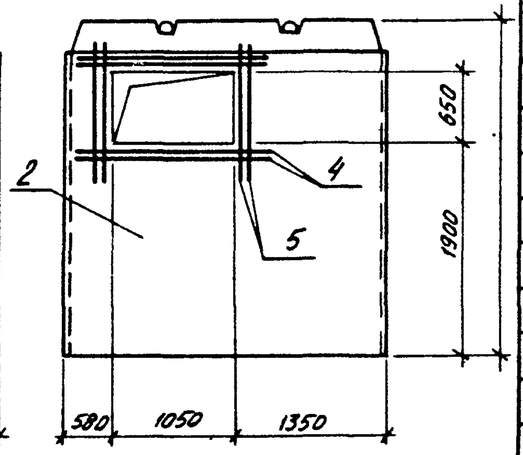

ПВ 30.30-1Т-б
ПВ 20

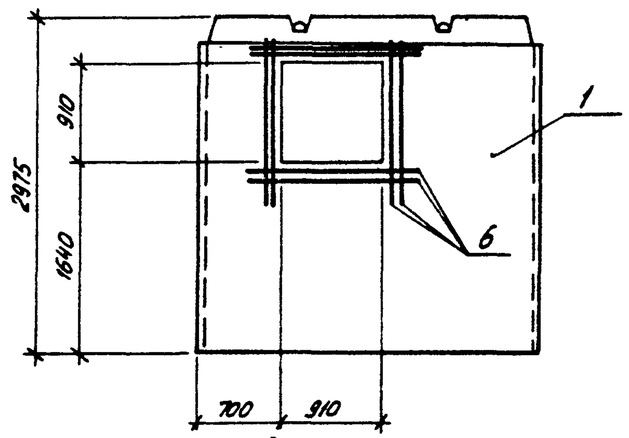

Ведомость дополнительного расхода стали на элемент, кг

Марка элемента	Изделия арматурные				Всего	Общий расход
	Арматура класса А-III ГОСТ 5781-82*					
	ф10			Итого		
ПВ 16	4.72			4.72	4.72	4.72
ПВ 19	7.20			7.20	7.20	7.20
ПВ 20	7.52			7.52	7.52	7.52

Спецификация панелей ПВ16, ПВ19, ПВ20

Формат	Зона	Поз.	Обозначение	Наименование	Кол. на исполнен. ПВ16	ПВ19	ПВ20		Примечание
				Документация					
				Панели стен	X		X		
		1	1.090.1-1, Вып 4-4	ПВ 30.30-1Т		X			
		2	1.090 1-1, Вып. 4-4	2ПВ 30.30-1Т					
А3			ТП КЖИ-ПВ16, ПВ19, ПВ20, СБ	Ведомость расхода					
				дополнительной стали	X	X	X		
				Дополнительные					
				сборочные единицы					
				Детали					
				ф10 А III ГОСТ 5781-82*					
Б4		3	ТП КЖИ-ПВ16, ПВ19, ПВ20, СБ	ℓ = 950	8	—	—		0,59
Б4		4	ТП КЖИ-ПВ16, ПВ19, ПВ20, СБ	ℓ = 1650	—	4	—		1,02
Б4		5	ТП КЖИ-ПВ16, ПВ19, ПВ20, СБ	ℓ = 1250	—	4	—		0,78
Б4		6	ТП КЖИ-ПВ16, ПВ19, ПВ20, СБ	ℓ = 1510			8		0,94

1. В маркировке панелей в знаменателе дана условная марка, принятая на схеме расположения конструкций.
2. В местах устройства отверстий арматуру вырезать по месту и загнуть в тело панели.
3. Вид панелей дан с внутренней стороны.

ГИП	Шульгин		
Н контр	Сахновская		
Нач отд	Рубан		
Гл спец.	Воинов		
Рук гр	Лавренко		
Инж	Морова		

ТП 503-1-47.86 КЖИ-ПВ16, ПВ19, ПВ20, СБ

Панели ПВ 16, ПВ 19, ПВ 20

Стадия	Масса	Масштаб
Р	3540	1:50
Лист	Листов 1	

МИНАВТОТРАНС РСФСР
ГИПРОАВТОТРАНС
Ростовский филиал

Инв. № подл. | Подпись и дата | Взам. инв. №

Копировал

Формат А3

ТИПОВОЙ ПРОЕКТ 503-1-47.86 АЛЬБОМ III

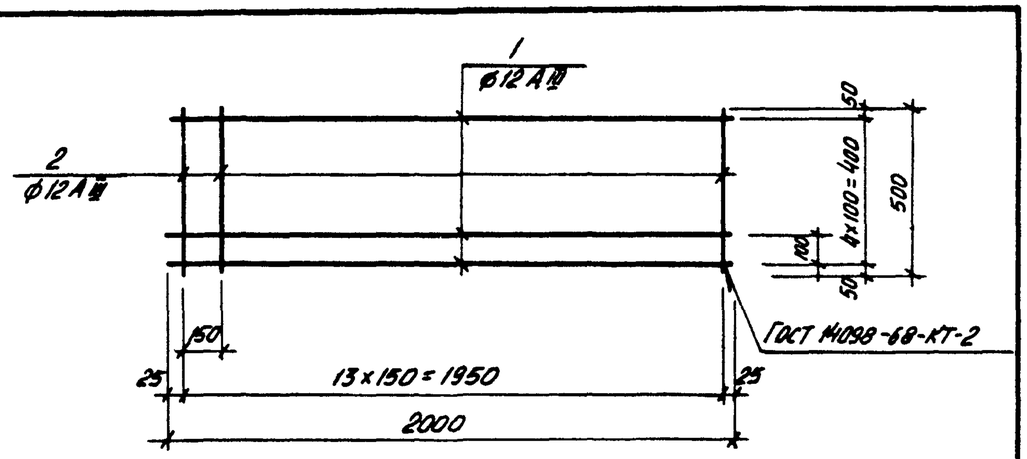

Формат	Зона	Поз.	Обозначение	Наименование	Кол.	Примечание
				Детали		
Б4		1	ТП КЖИ-С1	Ф12А III ГОСТ 5781-82* ℓ=2000	5	1,78кг
Б4		2	ТП КЖИ-С1	Ф12А III ГОСТ 5781-82* ℓ=500	14	0,45кг

Взам. инв. № | Подпись и дата | Инв. № подл.

ГИП	Шульгин	
Н контр	Сохновская	
Нач отд	Рубан	
Гл спец	Воинов	
Рук. гр	Лавренко	
Инж	Кривчук	

ТП 503-1-47.86 КЖИ-С1

Сетка арматурная С1

Стадия	Масса	Масштаб
Р	15,2	б/н

Лист | Листов 1

Минавтотранс РСФСР
ГИПРОАВТОТРАНС
Ростовский филиал

ТИПОВОЙ ПРОЕКТ 503-1-47.86 АЛЬБОМ III

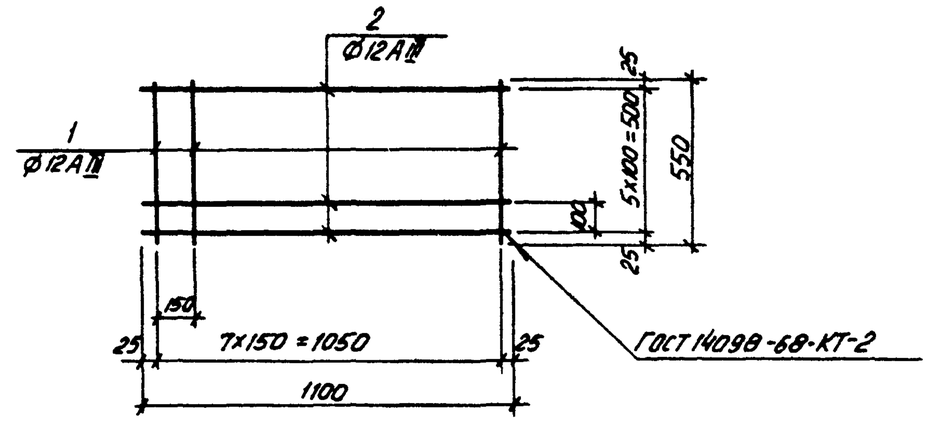

Формат	Зона	Поз.	Обозначение	Наименование	Кол.	Примечание
				Детали		
Б4		1	ТП КЖИ-С2	Ф12А III ГОСТ 5781-82* ℓ=550	8	0,49кг
Б4		2	ТП КЖИ-С2	Ф12А III ГОСТ 5781-82* ℓ=1100	6	0,98кг

Взам. инв. № | Подпись и дата | Инв. № подл.

ГИП	Шульгин	
Н контр	Сохновская	
Нач отд	Рубан	
Гл спец	Воинов	
Рук гр	Лавренко	
Инж	Кривчук	

ТП 503-1-47.86 КЖИ-С2

Сетка арматурная С2

Стадия	Масса	Масштаб
Р	9,78	б/н

Лист | Листов 1

Минавтотранс РСФСР
ГИПРОАВТОТРАНС
Ростовский филиал

ТИПОВОЙ ПРОЕКТ 503-1-47.86 АЛЬБОМ III

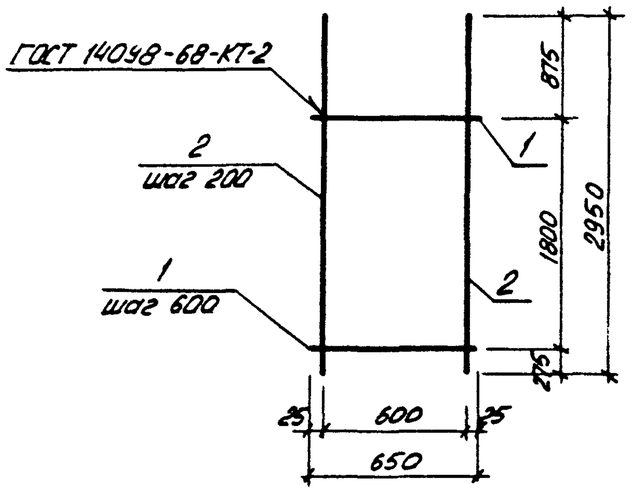

Формат	Зона	Поз.	Обозначение	Наименование	Кол.	Примечание
				Детали		
Б4		1	ТП КЖИ-С3	ф8AI ГОСТ 5781-82* ℓ=650	4	0,25кг
Б4		2	ТП КЖИ-С3	ф12AIII ГОСТ 5781-82* ℓ=2950	4	2,63кг

Инв. № подл. | Подпись и дата | Взам. инв. №

ГИП	Шульгин	
Н контр.	Сахновская	
Нач отд	Рубан	
Гл. спец	Воинов	
Рук. гр	Лавренко	
Инж.	Кривчук	

ТП 503-1-47.86 КЖИ-С3

Сетка арматурная С3

Стадия	Масса	Масштаб
Р	11.5	1/М
Лист	Листов 1	

МИНАВТОТРАНС РСФСР
ГИПРОАВТОТРАНС
Ростовский филиал

Копировал Формат А4

ТИПОВОЙ ПРОЕКТ 503-1-47.86 АЛЬБОМ III

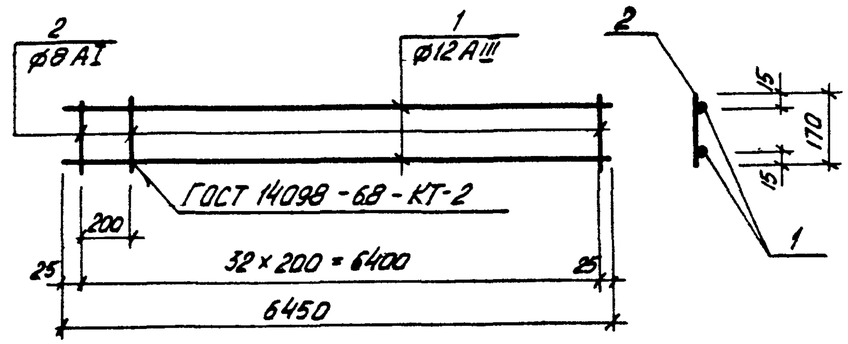

Формат	Зона	Поз.	Обозначение	Наименование	Кол.	Примечание
				Детали		
Б4		1	ТП КЖИ-КР1	ф12AIII ГОСТ 5781-82* ℓ=6450	2	5,74кг
Б4		2	ТП КЖИ-КР1	ф8AI ГОСТ 5781-82* ℓ=170	33	0,07кг

Инв. № подл. | Подпись и дата | Взам. инв. №

ГИП	Шульгин	
Н.контр.	Сахновская	
Нач.отд.	Рубан	
Гл.спец.	Воинов	
Рук. гр.	Лавренко	
Инж	Кривчук	

ТП 503-1-47.86 КЖИ-КР1

Каркас плоский КР1

Стадия	Масса	Масштаб
Р	13.8	1/М
Лист	Листов 1	

МИНАВТОТРАНС РСФСР
ГИПРОАВТОТРАНС
Ростовский филиал

Копировал Формат А4

ТИПОВОЙ ПРОЕКТ 503-1-47.86 АЛЬБОМ III

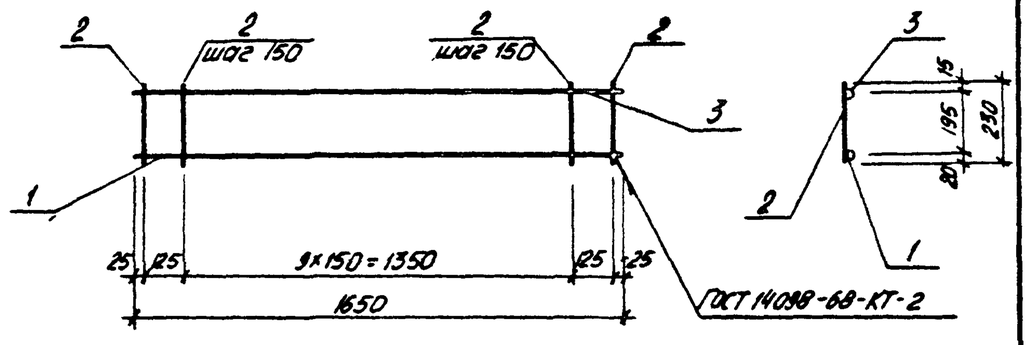

Формат	Зона	Поз.	Обозначение	Наименование	Кол	Примечание
				Детали		
Б4		1	ТП КЖИ-КР2	ф16АIII ГОСТ 5781-82* ℓ=1650	1	2,61 кг
Б4		2	ТП КЖИ-КР2	ф8АI ГОСТ 5781-82* ℓ=230	12	0,09 кг
Б4		3	ТП КЖИ-КР2	ф8АI ГОСТ 5781-82* ℓ=1650	1	0,65 кг

Взам. инв. №

Подпись и дата

Инв. № подл.

ГИП	Шульгин	
Н. контр.	Сахновская	
Нач. отд.	Рубан	
Гл. спец.	Воинов	
Рук. гр.	Лавренко	
Инж.	Воронина	

ТП 503-1-47.86 КЖИ-КР2

Каркас плоский КР2

Стадия	Масса	Масштаб
Р	4,34	1:50

Лист | Листов 1

Минавтотранс РСФСР
ГИПРОАВТОТРАНС
Ростовский филиал

ТИПОВОЙ ПРОЕКТ 503-1-47.86 АЛЬБОМ III

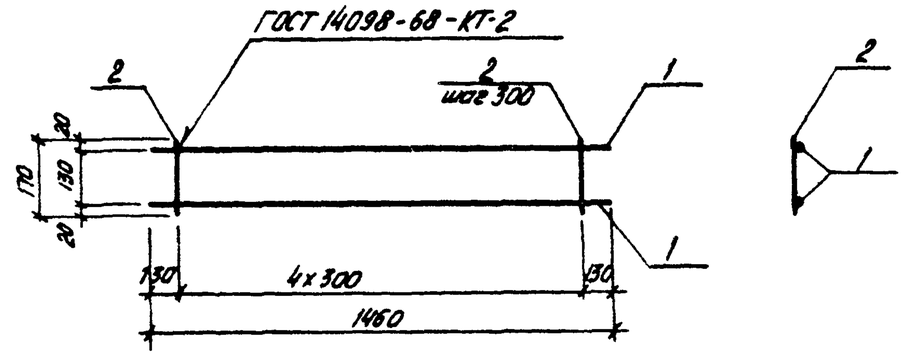

Формат	Зона	Поз.	Обозначение	Наименование	Кол.	Примечание
				Детали		
А4		1	ТП КЖИ-КР3	ф5Вр-I ТУ-14-4-659-75 ℓ=1460	2	0,2 кг
А4		2	ТП КЖИ-КР3	ф4Вр-I-ТУ-14-4-659-75 ℓ=170	5	0,02 кг

Взам. инв. №

Подпись и дата

Инв. № подл.

ГИП	Шульгин	
Н контр	Сахновская	
Нач отд	Рубан	
Гл спец	Воинов	
Рук гр	Лавренко	
Инж	Морова	

ТП 503-1-47.86 КЖИ-КР3

Каркас плоский КР3

Стадия	Масса	Масштаб
Р	0,5	б/м

Лист | Листов 1

Минавтотранс РСФСР
ГИПРОАВТОТРАНС
Ростовский филиал

ТИПОВОЙ ПРОЕКТ 503-1-47.86 АЛЬБОМ III

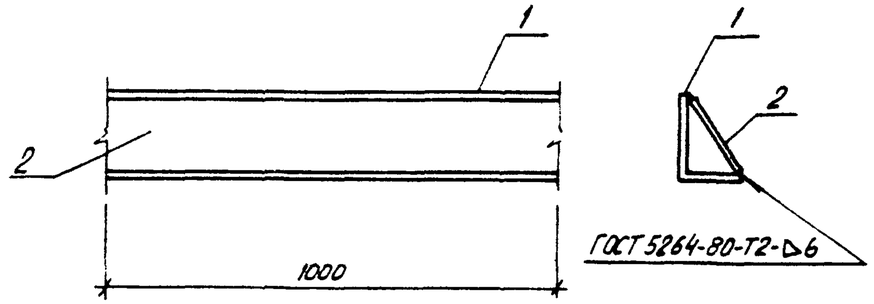

Формат	Зона	Поз	Обозначение	Наименование	Кол	Примечание
				Детали		
54		1	ТП КЖИ-МН1	Уголок $\frac{Б\text{-}160\times100\times10\ ГОСТ\ 8510\text{-}72^*}{Вст3кп2\ ГОСТ\ 535\text{-}79^*}$ ℓ=1000	1	18,8 кг
54		2	ТП КЖИ-МН1	Полоса $\frac{Б\text{-}10\times150\ ГОСТ\ 103\text{-}76^*}{Вст3кп2\ ГОСТ\ 535\text{-}79^*}$ ℓ=1000	1	12,5 кг

Инв № подл | Подпись и дата | Взам инв №

ГИП	Шульгин	
Н контр	Сахновская	
Нач отд	Рубан	
Гл спец	Воинов	
Рук гр	Лавренко	
Инж	Кривчук	

Т.П. 503-1-47.86 КЖИ-МН1

Изделие закладное МН1

Стадия	Масса	Масштаб
Р	31.0	1:10
Лист	Листов 1	

В Ст 3 кп 2

Минавтотранс РСФСР ГИПРОАВТОТРАНС Ростовский филиал

Копировал Формат А4

ТИПОВОЙ ПРОЕКТ 503-1-47.86 АЛЬБОМ III

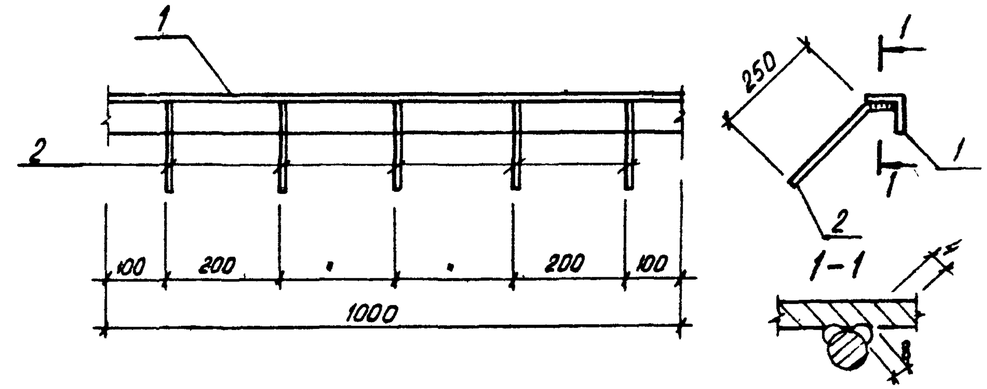

Формат	Зона	Поз	Обозначение	Наименование	Кол.	Примечание
				Детали		
54		1	ТП КЖИ-МН2	Уголок $\frac{Б\text{-}50\times5\ ГОСТ\ 8509\text{-}72^*}{Вст3кп2\ ГОСТ\ 535\text{-}79^*}$ ℓ=1000	1	3,77 кг
54		2	ТП КЖИ-МН2	⌀8 А III ГОСТ 5781-82* ℓ=300	5	0,14 кг

Инв № подл | Подпись и дата | Взам инв №

ГИП	Шульгин	
Н контр	Сахновская	
Нач отд	Рубан	
Гл спец	Воинов	
Рук гр	Лавренко	
Инж.	Кривчук	

ТП 503-1-47.86 КЖИ-МН2

Изделие закладное МН2

Стадия	Масса	Масштаб
Р	4,47	1:10
Лист	Листов 1	

Минавтотранс РСФСР ГИПРОАВТОТРАНС Ростовский филиал

Копировал Формат А4

ТИПОВОЙ ПРОЕКТ 503-1-47.86 АЛЬБОМ III

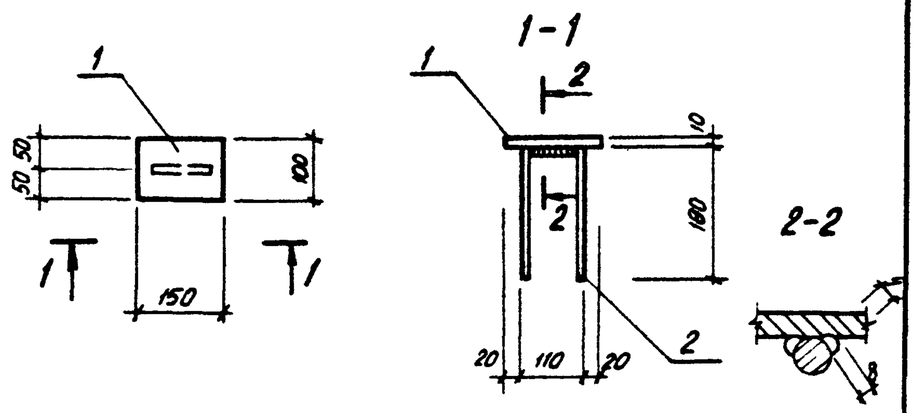

Формат	Зона	Поз.	Обозначение	Наименование	Кол	Примечание
				Детали		
Б4		1	тп. КЖИ-МН3	Полоса $\frac{Б-10\times100\ ГОСТ\ 103\times76^{*}}{ВСт3кп2\ ГОСТ\ 535-79^{*}}$ ℓ=150	1	1,2 кг
Б4		2	тп КЖИ-МН3	ф8 AIII ГОСТ 5781-82* ℓ=470	1	0,19 кг.

Т.П. 503-1-47.86 КЖИ-МН3

ГИП	Шульгин	
Н контр	Сахновская	
Нач отд	Рубан	
Гл спец	Воинов	
Рук гр	Лавренко	
Инж	Кривчук	

Изделие закладное МН3

Стадия	Масса	Масштаб
Р	1.4	1:10
Лист	Листов 1	

Минавтотранс РСФСР ГИПРОАВТОТРАНС Ростовский филиал

Взам инв. № | Подпись и дата | Инв. № подл

ТИПОВОЙ ПРОЕКТ 503-1-47.86 АЛЬБОМ III

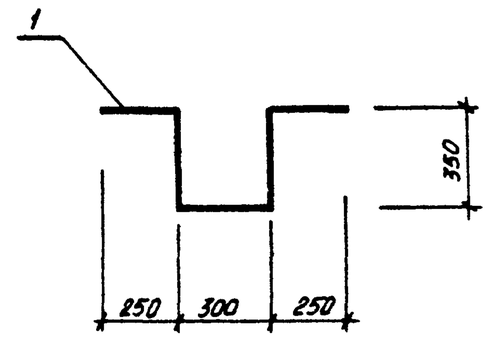

Формат	Зона	Поз	Обозначение	Наименование	Кол.	Примечание
				Детали		
Б4		1	тп КЖИ-МН4	ф16 AI ГОСТ 5781-82* ℓ=1500	1	2,3 кг

Т.П. 503-1-47.86 КЖИ-МН4

ГИП	Шульгин	
Н контр	Сахновская	
Нач отд	Рубан	
Гл спец	Воинов	
Рук гр	Лавренко	
Инж	Кривчук	

Изделие закладное МН4

Стадия	Масса	Масштаб
Р	2,3	1:20
Лист	Листов 1	

Минавтотранс РСФСР ГИПРОАВТОТРАНС Ростовский филиал

Взам инв. № | Подпись и дата | Инв. № подл

ТИПОВОЙ ПРОЕКТ 503-1-47.86 АЛЬБОМ III

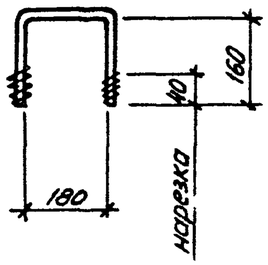

Формат	Зона	Поз.	Обозначение	Наименование	Кол	Примечание
				Детали		
Б4		1	ТП КЖИ-МН5	ф 16 АI ГОСТ 5781-82* ℓ=500	1	0,78 кг

ГИП	Шульгин		
Н контр	Сахновская		
Нач.отд	Рубан		
Гл.спец.	Вашнов		
Рук гр.	Лавренко		
Инж.	Кривчук		

ТП 503-1-47.86 КЖИ-МН5

Изделие закладное МН 5

Стадия	Масса	Масштаб
Р	0,78	1:10
Лист	Листов 1	

МИНАВТОТРАНС РСФСР
ГИПРОАВТОТРАНС
Ростовский филиал

Инв. № подл. | Подпись и дата | Взам. инв. №

Копировал Формат А4

ТИПОВОЙ ПРОЕКТ 503-1-47.86 АЛЬБОМ III

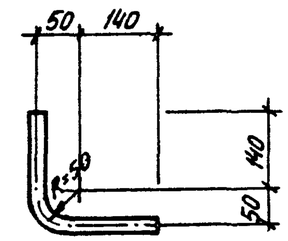

Формат	Зона	Поз.	Обозначение	Наименование	Кол.	Примечание
				Детали		
Б4		1	ТП КЖИ-МН6	Труба $\frac{25\times2\ ГОСТ\ 10704\text{-}76^*}{Вст.3кп2\ ГОСТ\ 10705\text{-}80}$ ℓ=360		
					1	0,77 кг

ГИП	Шульгин		
Н контр.	Сахновская		
Нач отд	Рубан		
Гл.спец.	Вашнов		
Рук гр	Лавренко		
ННж	Кривчук		

ТП 503-1-47.86 КЖИ-МН6

Изделие закладное МН6

Стадия	Масса	Масштаб
Р	0,77	1:10
Лист	Листов 1	

МИНАВТОТРАНС РСФСР
ГИПРОАВТОТРАНС
Ростовский филиал

Инв. № подл | Подпись и дата | Взам. инв. №

Копировал Формат А4

ТИПОВОЙ ПРОЕКТ 503-1-47.86 АЛЬБОМ III

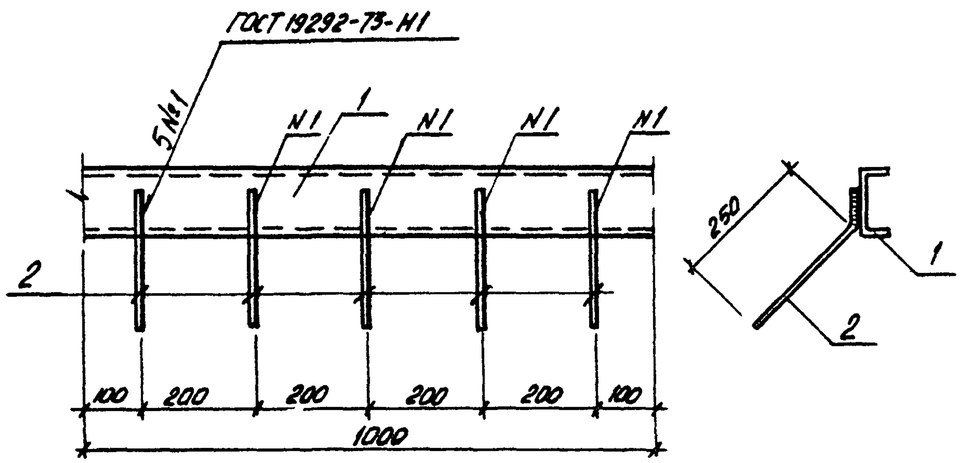

Формат	Зона	Поз.	Обозначение	Наименование	Кол.	Примечание
				Детали		
Б4		1	ТП КЖИ-МН7	Швеллер $\frac{10\ ГОСТ\ 8240-72^*}{Вст3кп2\ ГОСТ\ 535-79^*}$ ℓ=1000	1	10,4 кг
Б4		2	ТП КЖИ-МН7	ф8АIII ГОСТ 5781-82* ℓ=300	5	0,16 кг

Взам. инв.№ | Подпись и дата | Инв.№ подл.

ГИП	Шульгин		
Н контр	Сахновская		
Нач отд	Рубан		
Гл спец	Воинов		
Рук гр	Лавренко		
Инж	Кривчук		

ТП 503-1-47.86 КЖИ-МН7

Изделие закладное МН7

Стадия	Масса	Масштаб
Р	11,2	1:10
Лист	Листов 1	

МИНАВТОТРАНС РСФСР
ГИПРОАВТОТРАНС
Ростовский филиал

ТИПОВОЙ ПРОЕКТ 503-1-47.86АЛЬБОМ III

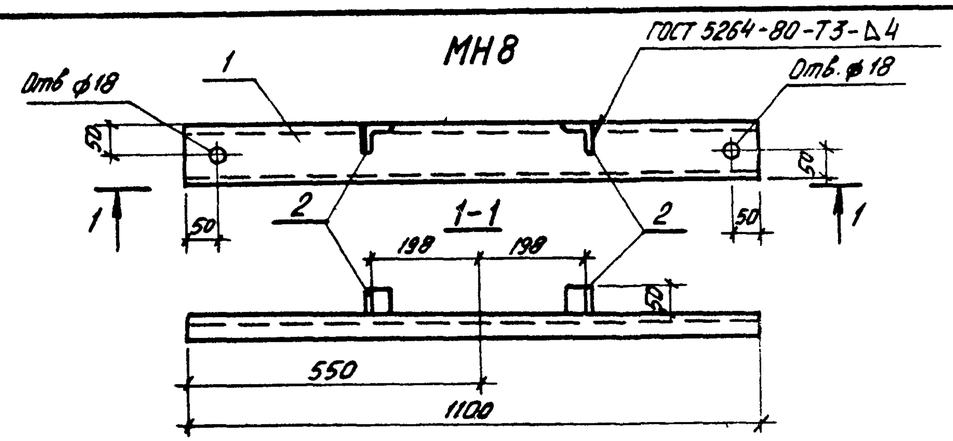

Формат	Зона	Поз.	Обозначение	Наименование	Кол.	Примечание
				Детали		
Б4		1	ТП КЖИ-МН8	Швеллер $\frac{10\ ГОСТ\ 8240-72^*}{Вст3кп2\ ГОСТ\ 535-79^*}$ ℓ=1100	1	9,45 кг
Б4		2	ТП КЖИ-МН8	Уголок $\frac{Б-50х5\ ГОСТ\ 8509-72^*}{Вст3кп2\ ГОСТ\ 535-79^*}$ ℓ=50	2	0,19 кг

1. Закладное изделие изготовить в соответствии с ГОСТ 19292-73 и СН 393-78

Взам. инв.№ | Подпись и дата | Инв.№ подл.

ГИП	Шульгин		
Н контр	Сахновская		
Нач отд	Рубан		
Гл спец	Воинов		
Рук гр	Лавренко		
Инж.	Кривчук		

ТП 503-1-47.86 КЖИ-МН8

Изделие закладное МН8

Стадия	Масса	Масштаб
Р	9,8	1:10
Лист	Листов 1	

В ст. 3 кп 2

МИНАВТОТРАНС РСФСР
ГИПРОАВТОТРАНС
Ростовский филиал

ТИПОВОЙ ПРОЕКТ 503-1-47.86 АЛЬБОМ III

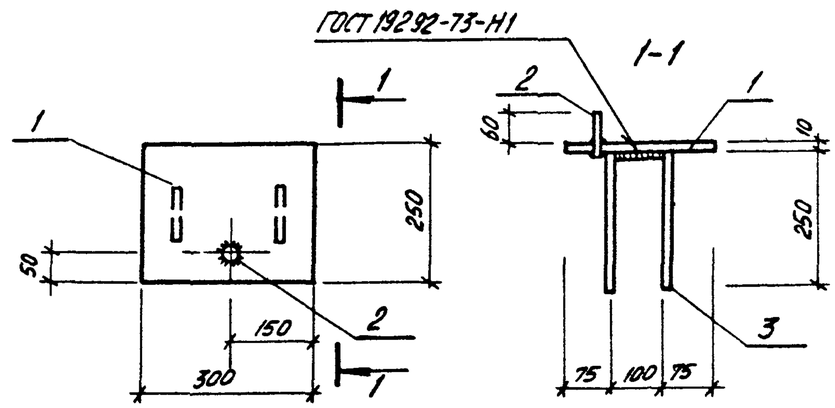

Формат	Зона	Поз.	Обозначение	Наименование	Кол	Примечание
				Детали		
Б4		1	ТП КЖИ-МН9	Полоса $\frac{Б\text{-}10\times250\ ГОСТ\ 82\text{-}70^*}{Вст3кп2\ ГОСТ\ 14637\text{-}79}$ ℓ=330	1	7,5 кг
Б4		2	ТП КЖИ-МН9	ф16А III ГОСТ 5781-82* ℓ=70	1	0,1 кг
Б4		3	ТП КЖИ-МН9	ф8А III ГОСТ 5781-82* ℓ=600	2	0,25 кг

Взам. инв. № | Подпись и дата | Инв. № подл.

ГИП	Шульгин	
Н контр.	Сахновская	
Нач отд.	Рубан	
Гл спец.	Воинов	
Рук. гр.	Лавренко	
Инж	Кривчук	

ТП 503-1-47.86 КЖИ-МН9

Изделие закладное МН9

Стадия	Масса	Масштаб
Р	8,2	1:10

Лист | Листов 1

Минавтотранс РСФСР ГИПРОАВТОТРАНС Ростовский филиал

Копировал Формат А4

ТИПОВОЙ ПРОЕКТ 503-1-47.86 АЛЬБОМ III

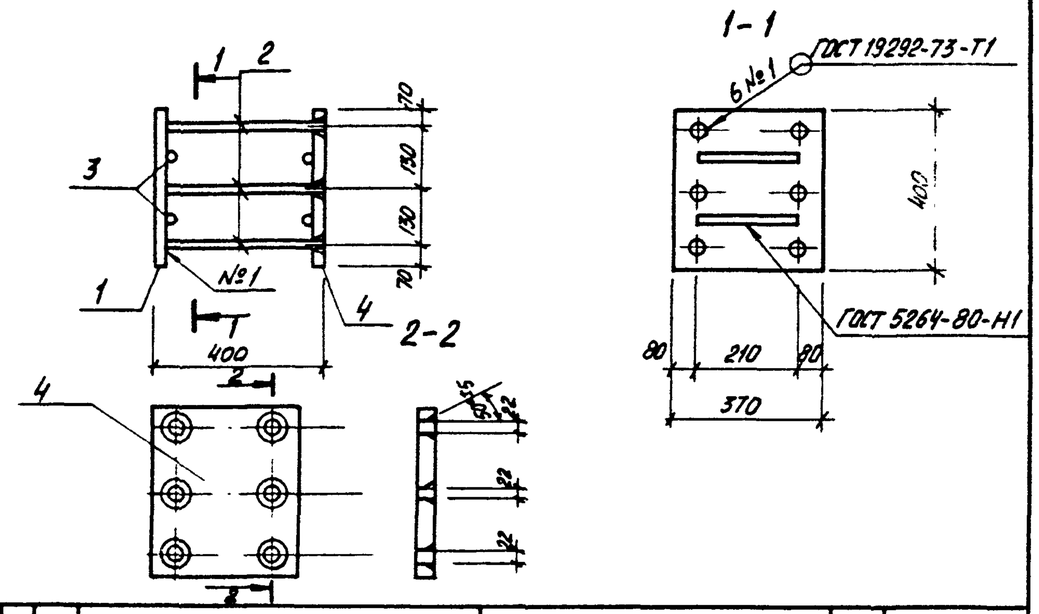

Формат	Зона	Поз.	Обозначение	Наименование	Кол.	Примечание
				Детали		
Б4		1	ТП КЖИ-МН10	Полоса $\frac{Б\text{-}16\times370\ ГОСТ\ 82\text{-}70^*}{Вст5пс6\ ГОСТ\ 14637\text{-}79}$ ℓ=400	1	19,6 кг
Б4		2	ТП КЖИ-МН10	ф18А III ГОСТ 5781-82* ℓ=385	6	0,77 кг
Б4		3	ТП КЖИ-МН10	ф16А III ГОСТ 5781-82* ℓ=210	4	0,35 кг
А4		4	ТП КЖИ-МН10	Полоса $\frac{Б\text{-}16\times370\ ГОСТ\ 82\text{-}70^*}{Вст3пс6\ ГОСТ\ 14637\text{-}79}$ ℓ=400	1	19,6 кг

Взам. инв. № | Подпись и дата | Инв. № подл.

ГИП	Шульгин	
Н контр.	Сахновская	
Нач отд.	Рубан	
Гл спец.	Воинов	
Рук гр	Лавренко	
Ст. инж	Чичкина	

ТП 503-1-47.86 КЖИ-МН10

Изделие закладное МН 10

Стадия	Масса	Масштаб
Р	45,2	6/м

Лист | Листов 1

Минавтотранс РСФСР ГИПРОАВТОТРАНС Ростовский филиал

Копировал Формат А4

ТИПОВОЙ ПРОЕКТ 503-1-47.86 АЛЬБОМ III

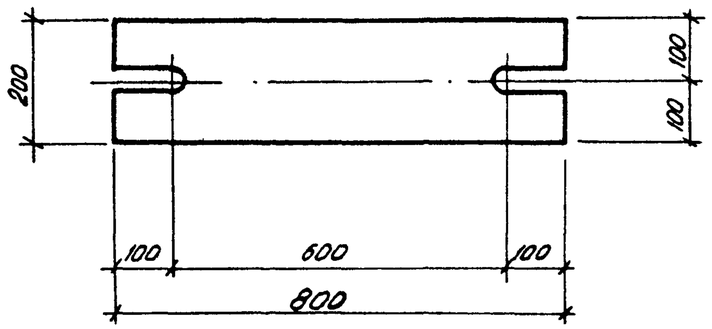

Формат	Зона	Поз.	Обозначение	Наименование	Кол.	Примечание
				Детали		
А4		1	ТП КЖИ-МС1	Полоса $\frac{Б-20\times200\ ГОСТ\ 103-76^{*}}{Вст3кп2\ ГОСТ\ 535-79^{*}}$ ℓ=800	1	25,12 кг

ГИП	Шульгин		
Н контр	Сахновская		
Нач отд.	Рубан		
Гл спец	Воинов		
Рук. гр	Лавренко		
Инж.	Коротких		

ТП 503-1-47.86 КЖИ-МС1

Изделие соединительное МС1

Стадия	Масса	Масштаб
Р	25,12	1:10
Лист	Листов 1	

В ст3 кп2

МИНАВТОТРАНС РСФСР ГИПРОАВТОТРАНС Ростовский филиал

Взам. инв. № | Подпись и дата | Инв. № подл.

ТИПОВОЙ ПРОЕКТ 503-1-47.86 АЛЬБОМ III

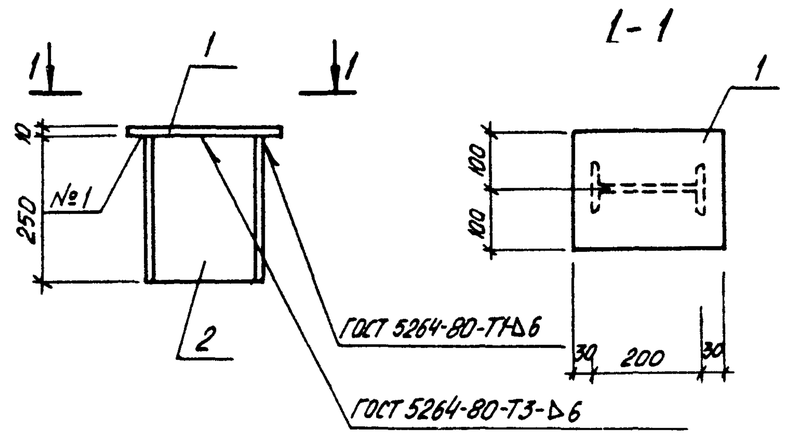

Формат	Зона	Поз.	Обозначение	Наименование	Кол.	Примечание
				Детали		
А4		1	ТП КЖИ-МС2	Полоса $\frac{Б-10\times200\ ГОСТ\ 103-76^{*}}{Вст3кп2\ ГОСТ\ 535-79^{*}}$ ℓ=260	1	4,1 кг
А4		2	ТП КЖИ-МС2	Двутавр $\frac{20\ ГОСТ\ 8239-72^{*}}{Вст3кп2\ ГОСТ\ 535-79^{*}}$ ℓ=250	1	5,25 кг

ГИП	Шульгин		
Н.контр	Сахновская		
Нач отд	Рубан		
Гл спец.	Воинов		
Рук гр.	Лавренко		
Инж	Коротких		

ТП 503-1-47.86 КЖИ-МС2

Изделие соединительное МС2

Стадия	Масса	Масштаб
Р	9,35	1:10
Лист	Листов 1	

В ст3 кп2

МИНАВТОТРАНС РСФСР ГИПРОАВТОТРАНС Ростовский филиал

Взам. инв. № | Подпись и дата | Инв. № подл.

ТИПОВОЙ ПРОЕКТ 503-1-47.86 АЛЬБОМ III

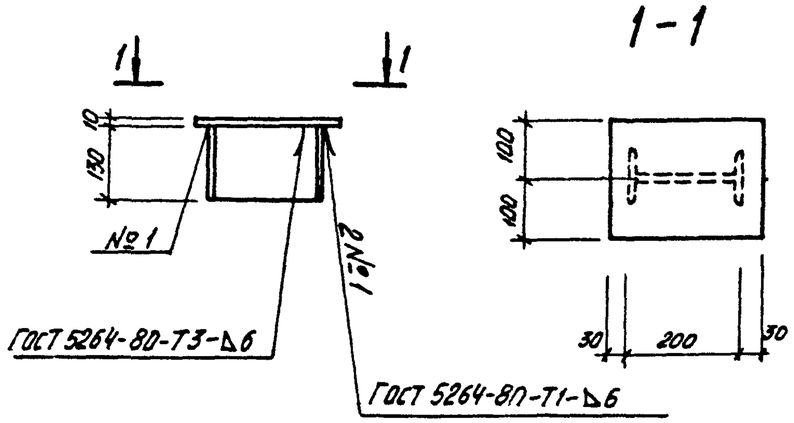

Формат	Зона	Поз.	Обозначение	Наименование	Кол.	Примечание
				Детали		
А4		1	ТП КЖИ-МС3	Полоса $\frac{Б-10\times200\ ГОСТ\ 103-76^*}{Вст3кп2\ ГОСТ\ 535-79^*}$ ℓ=260	1	4.1 кг
А4		2	ТП КЖИ-МС3	Двутавр $\frac{20\ ГОСТ\ 8239-72^*}{Вст3кп2\ ГОСТ\ 535-79^*}$ ℓ=130	1	2.73 кг

ГИП	Шульгин		
Н.контр.	Сахновская		
Нач.отд	Рубан		
Гл.спец.	Воинов		
Рук. гр	Лавренко		
Инж.	Коротких		

ТП 503-1-47.86 КЖИ-МС3

Изделие соединительное МС3

Стадия	Масса	Масштаб
Р	6,83	1:10
Лист	Листов 1	

В ст3 кп2

Минавтотранс РСФСР ГИПРОАВТОТРАНС Ростовский филиал

Взам. инв. № | Подпись и дата | Инв. № подл

Копировал Формат А4

ТИПОВОЙ ПРОЕКТ 503-1-47.86 АЛЬБОМ III

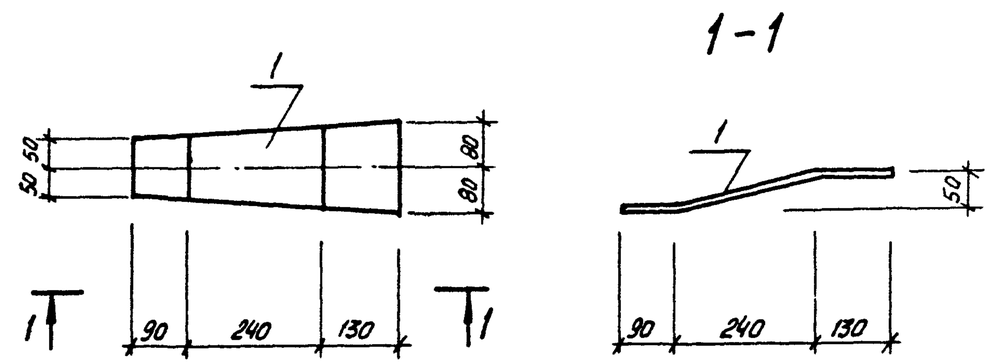

Формат	Зона	Поз.	Обозначение	Наименование	Кол.	Примечание
				Детали		
А4		1	ТП КЖИ-МС4	Полоса $\frac{Б-8\times160\ ГОСТ\ 103-76^*}{Вст3кп2\ ГОСТ\ 535-79^*}$ ℓ=470	1	4,72 кг

ГИП	Шульгин		
Н.контр.	Сахновская		
Нач.отд.	Рубан		
Гл.спец	Воинов		
Рук. гр.	Лавренко		
Инж.	Коротких		

ТП 503-1-47.86 КЖИ-МС4

Изделие соединительное МС4

Стадия	Масса	Масштаб
Р	4.72	1:10
Лист	Листов 1	

В ст3 кп2

Минавтотранс РСФСР ГИПРОАВТОТРАНС Ростовский филиал

Взам. инв. № | Подпись и дата | Инв. № подл

Копировал Формат А4

ТИПОВОЙ ПРОЕКТ 503-1-47.86 АЛЬБОМ III

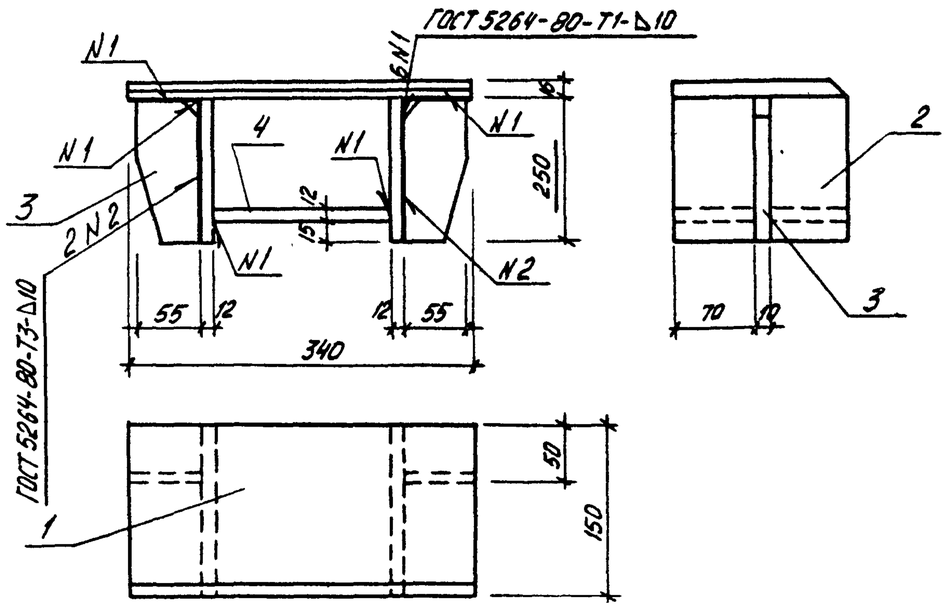

Формат	Зона	Поз.	Обозначение	Наименование	Кол.	Примечание
				Детали		
А4		1	ТП КЖИ-МС5	Полоса $\frac{Б\text{-}16\times150\ ГОСТ\ 103\text{-}76^*}{Вст3пс6\ ГОСТ\ 535\text{-}79^*}$ $l=340$	1	6,41 кг
		2	ТП КЖИ-МС5	Полоса $\frac{Б\text{-}12\times250\ ГОСТ\ 103\text{-}76^*}{Вст3пс6\ ГОСТ\ 535\text{-}79^*}$ $l=150$	2	3,77 кг
А4		3	ТП КЖИ-МС5	Полоса $\frac{Б\text{-}12\times250\ ГОСТ\ 103\text{-}76^*}{Вст3пс6\ ГОСТ\ 535\text{-}79^*}$ $l=55$	2	1,32 кг
А4		4	ТП КЖИ-МС5	Полоса $\frac{Б\text{-}12\times150\ ГОСТ\ 103\text{-}76^*}{Вст3пс6\ ГОСТ\ 535\text{-}79^*}$ $l=200$	1	2,83 кг

Взам. инв. № | Подпись и дата | Инв. № подл.

ГИП	Шульгин	
Н.контр	Сахновская	
Нач. отд	Рубан	
Гл спец	Воинов	
Рук гр	Лавренко	
Инж	Водяхина	

ТП 503-1-47.86 КЖИ-МС5

Изделие соединительное МС5

Стадия	Масса	Масштаб
Р	22,42	б/м
Лист	Листов 1	

Вст3 пс6

Минавтотранс РСФСР
ГИПРОАВТОТРАНС
Ростовский филиал

ТИПОВОЙ ПРОЕКТ 503-1-47.86 АЛЬБОМ III

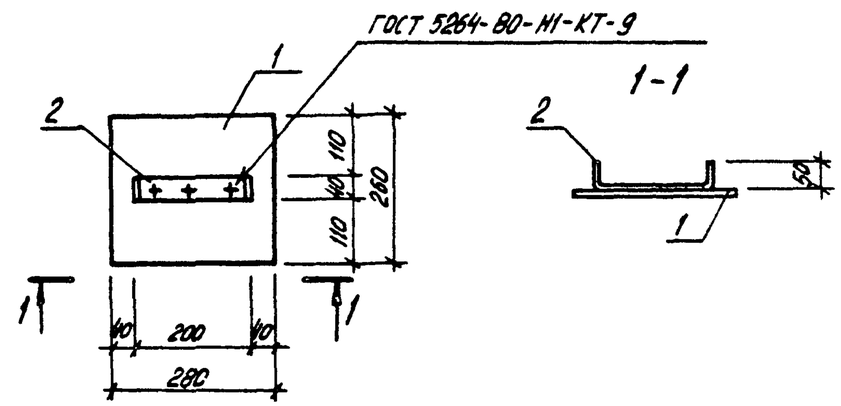

Формат	Зона	Поз.	Обозначение	Наименование	Кол.	Примечание
				Детали		
А4		1	ТП КЖИ-МС6	Полоса $\frac{Б\text{-}3\times260\ ГОСТ\ 82\text{-}70^*}{Вст3кп2\ ГОСТ\ 535\text{-}79^*}$ $l=280$	1	1,72 кг
А4		2	ТП КЖИ-МС6	Полоса $\frac{Б\text{-}0,5\times40\ ГОСТ\ 19903\text{-}74^*}{Вст3кп2\ ГОСТ\ 535\text{-}79^*}$ $l=300$	1	0,06 кг

Взам. инв. № | Подпись и дата | Инв. № подл.

ГИП	Шульгин	
Н.контр	Сахновская	
Нач отд	Рубан	
Гл спец.	Воинов	
Рук гр	Лавренко	
Инж	Кутнякова	

ТП 503-1-47.86 КЖИ-МС6

Изделие соединительное МС6

Стадия	Масса	Масштаб
Р	1,78	1:10
Лист	Листов 1	

Минавтотранс РСФСР
ГИПРОАВТОТРАНС
Ростовский филиал

ТИПОВОЙ ПРОЕКТ 503-1-47.86 АЛЬБОМ III

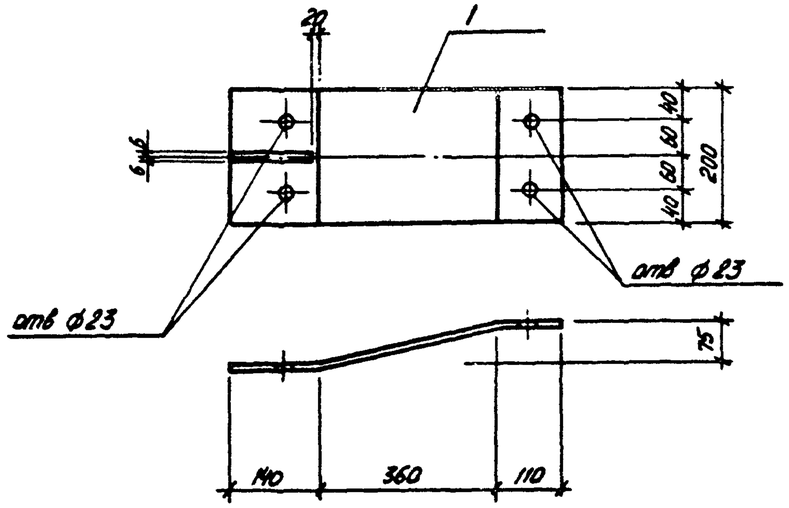

Формат	Зона	Поз.	Обозначение	Наименование	Кол.	Примечание
				Детали		
Б4		1	ТП КЖИ-МС7	Полоса $\frac{Б\text{-}10\times200\ ГОСТ\ 103\text{-}76^*}{Вст3кп2\ ГОСТ\ 535\text{-}79^*}$ ℓ=620	1	

ГИП	Шульгин		
Н контр	Сахновская		
Нач отд	Рубан		
Гл спец	Воинов		
Рук гр	Лавренко		
Инж.	Кутнякова		

ТП 503-1-47.86 КЖИ-МС7

Изделие соединительное МС7

Стадия	Масса	Масштаб
Р	9,73	1:10
Лист	Листов 1	

Минавтотранс РСФСР
ГИПРОАВТОТРАНС
Ростовский филиал

Инв. № подл. | Подпись и дата | Взам. инв. №

Копировал Формат А4

ТИПОВОЙ ПРОЕКТ 503-1-47.86. АЛЬБОМ III

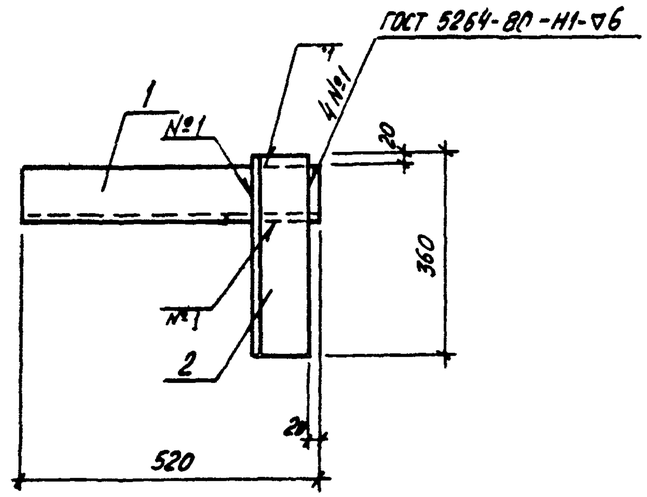

Формат	Зона	Поз.	Обозначение	Наименование	Кол.	Примечание
				Детали		
				Уголок $\frac{Б\text{-}100\times10\ ГОСТ\ 8509\text{-}72^*}{Вст3кп2\ ГОСТ\ 535\text{-}79^*}$		
А4		1	ТП КЖИ-МС8	ℓ=520	1	
А4		2	ТП КЖИ-МС8	ℓ=360	1	

ГИП	Шульгин		
Н.контр	Сахновская		
Нач отд	Рубан		
Гл спец	Воинов		
Рук гр	Лавренко		
Инж	Морова		

ТП 503-1-47.86 КЖИ-МС 8

Изделие соединительное МС8

Стадия	Масса	Масштаб
Р	13,29	1:10
Лист	Листов 1	

Вст.3 кп2

Минавтотранс РСФСР
ГИПРОАВТОТРАНС
Ростовский филиал

Инв. № подл. | Подпись и дата | Взам. инв. №

Копировал Формат А4

ТИПОВОЙ ПРОЕКТ 503-1-47.86 АЛЬБОМ III

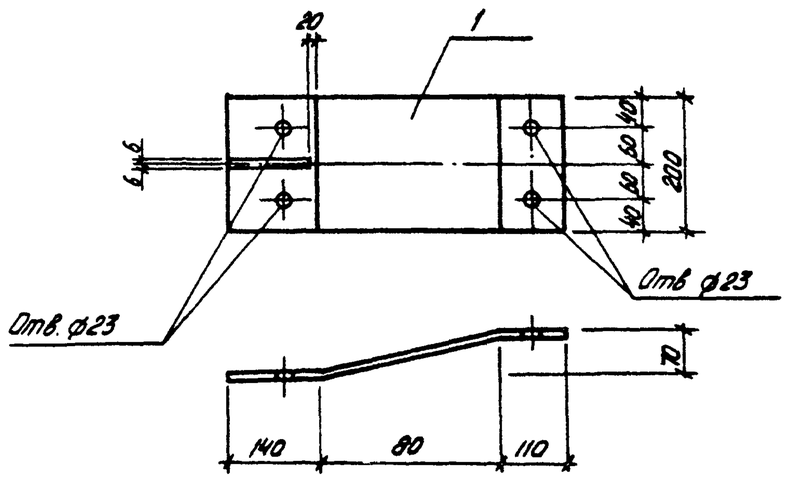

Формат	Зона	Поз.	Обозначение	Наименование	Кол.	Примечание
				Детали		
Б4		1	ТП КЖИ-МС9	Полоса $\frac{Б\text{-}10\times200\ ГОСТ\ 103\text{-}76^*}{Вст3кп2\ ГОСТ\ 535\text{-}79^*}$ Р=340	1	5,34

ГИП	Шульгин		
Н контр	Сахновская		
Нач отд	Рубан		
Гл спец	Воинов		
Рук гр	Лавренко		
ННж	Марова		

ТП 503-1-47.86 КЖИ-МС9

Изделие соединительное МС9

Вст3 кп2

Стадия	Масса	Масштаб
Р	5,34	1:10
Лист	Листов 1	

Минавтотранс РСФСР
ГИПРОАВТОТРАНС
Ростовский филиал

Взам. инв. №

Подпись и дата

Инв. № подл.

ТИПОВОЙ ПРОЕКТ 503-1-47.86 АЛЬБОМ III

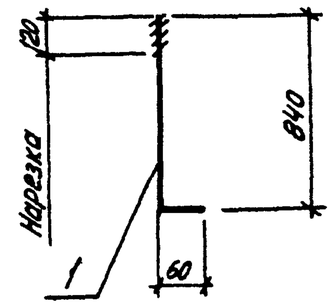

Формат	Зона	Поз.	Обозначение	Наименование	Кол.	Примечание
				Детали		
А4		1	ТП КЖИ-А1	ф25 А I ГОСТ 5781-82* Р=900	1	3,5 кг

ГИП	Шульгин		
Н контр	Сахновская		
Нач отд	Рубан		
Гл спец	Воинов		
Рук гр	Лавренко		
ННж	Кривчук		

ТП 503-1-47.86 КЖИ-А1

Анкер А1

Стадия	Масса	Масштаб
Р	3,5	б/н
Лист	Листов 1	

Минавтотранс РСФСР
ГИПРОАВТОТРАНС
Ростовский филиал

Взам. инв. №

Подпись и дата

Инв. № подл.

ТИПОВОЙ ПРОЕКТ 503-1-47.86 АЛЬБОМ III

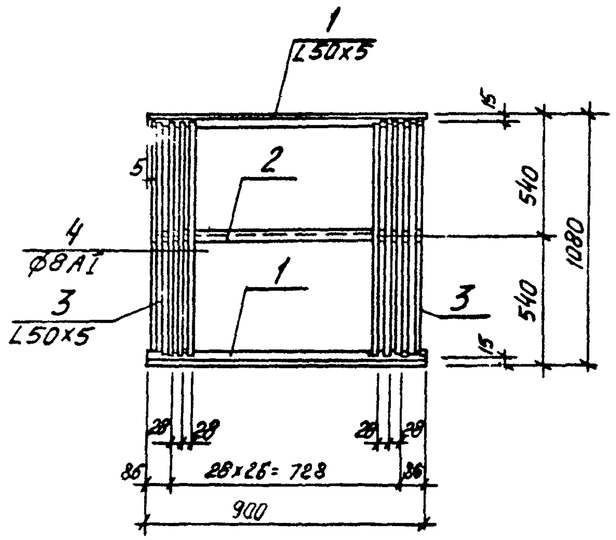

Формат	Зона	Поз.	Обозначение	Наименование	Кол.	Примечание
				Детали		
				Уголок $\frac{Б\text{-}50\times5\ ГОСТ\ 8509\text{-}72^*}{Вст3кп2\ ГОСТ\ 535\text{-}79^*}$		
Б4		1	ТП КЖИ-Р1	ℓ=900	2	3,4кг
Б4		2	ТП КЖИ-Р1	ℓ=890	1	3,4кг
Б4		3	ТП КЖИ-Р1	ℓ=1050	2	3,96кг
Б4		4	ТП КЖИ-Р1	ФВАI ГОСТ 5781-82* ℓ=1050	37	0,4кг

Взам. инв. № | Подпись и дата | Инв. № подл.

ГИП	Шульгин		
Н контр	Сахновская		
Нач отд	Рубан		
Гл спец.	Воинов		
Рук гр.	Лавренко		
Инж	Кривчук		

ТП 503-1-47.86 КЖИ-Р1

Решетка Р1

Стадия	Масса	Масштаб
Р	32,92	б/м
Лист	Листов 1	

Минавтотранс РСФСР
ГИПРОАВТОТРАНС
Ростовский филиал

Копировал Формат А4

ТИПОВОЙ ПРОЕКТ 503-1-47.86 АЛЬБОМ III

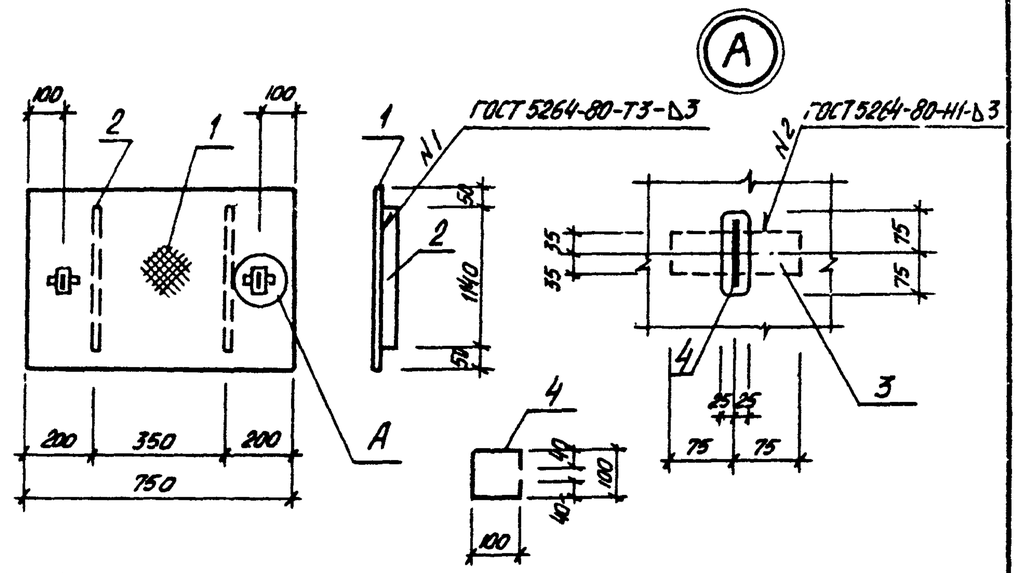

Формат	Зона	Поз.	Обозначение	Наименование	Кол.	Примечание
				Детали		
Б4		1	ТП КЖИ-Щ1	Лист ромб $\frac{0\text{-}ПН\text{-}8\times750\times1240\ ГОСТ\ 8568\text{-}77^*}{Вст3кп2\ ГОСТ\ 380\text{-}71^*}$	1	62,1кг
				Полоса $\frac{Б\text{-}4\times70\ ГОСТ\ 103\text{-}76^*}{Вст3кп2\ ГОСТ\ 535\text{-}79^*}$		
Б4		2	ТП КЖИ-Щ1	ℓ=1140	2	2,51кг
Б4		3	ТП КЖИ-Щ1	ℓ=150	2	0,33кг
А4		4	ТП КЖИ-Щ1	В16 ГОСТ 2590-71* ℓ=380	2	0,6кг

Взам. инв. № | Подпись и дата | Инв. № подл.

ГИП	Шульгин		
Н контр	Сахновская		
Нач отд	Рубан		
Гл спец.	Воинов		
Рук гр.	Лавренко		
Инж	Кривчук		

ТП 503-1-47.86 КЖИ-Щ1

Щит Щ1

Стадия	Масса	Масштаб
РП	69,0	б/м
Лист	Листов 1	

Минавтотранс РСФСР
ГИПРОАВТОТРАНС
Ростовский филиал

Копировал Формат А4

ТИПОВОЙ ПРОЕКТ 503-1-47.86 АЛЬБОМ III

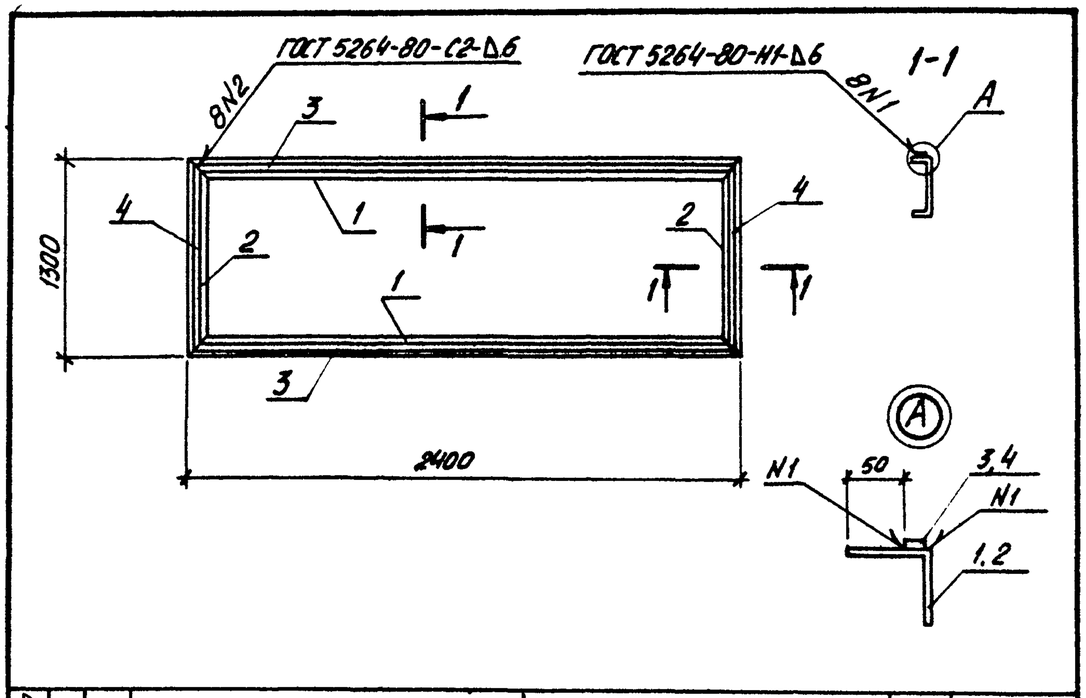

Формат	Зона	Поз.	Обозначение	Наименование	Кол	Примечание
				Детали		
				Швеллер $\frac{20\ ГОСТ\ 8240-72^*}{Вст3кп2\ ГОСТ\ 535-79^*}$		
Б4		1	ТП КЖИ-РМ1	ℓ=2400	2	44,2 кг
Б4		2	ТП КЖИ-РМ1	ℓ=1300	2	23,9 кг
				Полоса $\frac{Б-8\times20\ ГОСТ\ 103-76^*}{Вст3кп2\ ГОСТ\ 535-79^*}$		
Б4		3	ТП КЖИ-РМ1	ℓ=2400	2	3,02 кг
Б4		4	ТП КЖИ-РМ1	ℓ=1300	2	1,64 кг

Подпись и дата | Взам. инв. №

ГИП	Шульгин	
Н контр	Сахновская	
Нач отд	Рубан	
Гл спец	Воинов	
Рук гр	Лавренко	
Инж	Морова	

ТП 503-1-47.86 КЖИ-РМ1

Рамка РМ1

Стадия	Масса	Масштаб
РП	145,5	0/м
Лист	Листов 1	

МИНАВТОТРАНС РСФСР
ГИПРОАВТОТРАНС
Ростовский филиал

ТИПОВОЙ ПРОЕКТ 503-1-47.86 АЛЬБОМ III

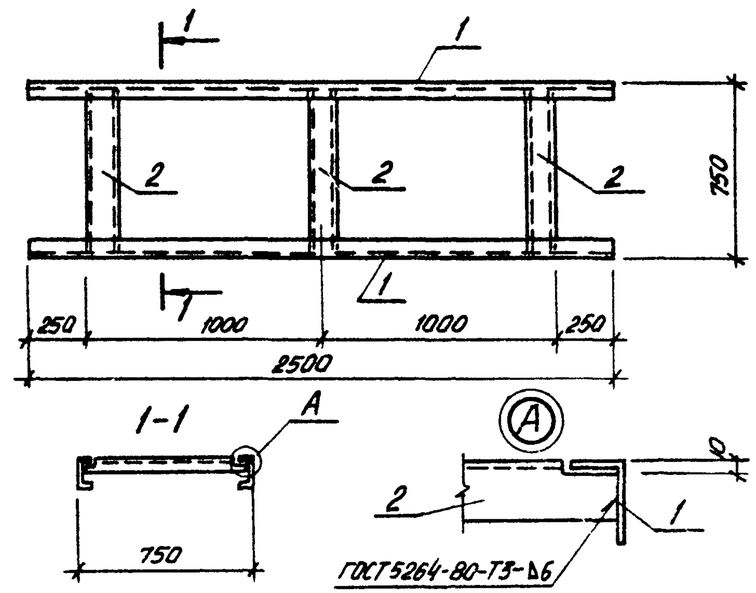

Формат	Зона	Поз.	Обозначение	Наименование	Кол	Примечание
				Детали		
				Швеллер $\frac{10\ ГОСТ\ 8240-72^*}{Вст3кп2\ ГОСТ\ 535-79^*}$		
Б4		1	ТП КЖИ-РМ2	ℓ=2500	2	21,5 кг
Б4		2	ТП КЖИ-РМ2	ℓ=740	3	6,3 кг

Подпись и дата | Взам. инв. № | Инв. № подл.

ГИП	Шульгин	
Н контр	Сахновская	
Нач. отд	Рубан	
Гл спец	Воинов	
Рук гр.	Лавренко	
Инж	Морова	

ТП 503-1-47.86 КЖИ-РМ2

Рамка РМ2

Стадия	Масса	Масштаб
РП	61,9	0/м
Лист	Листов 1	

МИНАВТОТРАНС РСФСР
ГИПРОАВТОТРАНС
Ростовский филиал

Отпечатано
в Новосибирском филиале ЦИТП
630064, г Новосибирск пр Карла Маркса 1
Выдано в печать 22 IV 1987 г.
Заказ Т-1042 Тираж 950