ТИПОВОЙ ПРОЕКТ

503-1-47.86

Автотранспортное предприятие
на 50 грузовых автомобилей
с открытой стоянкой

АЛЬБОМ I

Общая пояснительная записка.
Технология производства.
Архитектурные рещения.
Конструкции железобетонные.
Конструкции металлические.

Нф 1462/01
цена 6-84

Привязан:

ТИПОВОЙ ПРОЕКТ
503-1-47.86
АВТОТРАНСПОРТНОЕ ПРЕДПРИЯТИЕ НА 50 ГРУЗОВЫХ АВТОМОБИЛЕЙ ОТКРЫТОЙ СТОЯНКОЙ
АЛЬБОМ I

СОСТАВ ПРОЕКТА:

АЛЬБОМ	I	Общая пояснительная записка. Технология производства. Архитектурные решения. Конструкции железобетонные. Конструкции металлические.
АЛЬБОМ	II	Отопление, вентиляция. Внутренние водопровод и канализация. Силовое электрооборудование. Электрическое освещение. Автоматизация. Связь и сигнализация. Охранно-пожарная сигнализация.
АЛЬБОМ	III	Индустриальные строительные конструкции.
АЛЬБОМ	IV	Задания заводу-изготовителю на электрооборудование и автоматику.
АЛЬБОМ	V	Спецификации оборудования.
АЛЬБОМ	VI	Ведомости потребности в материалах.
АЛЬБОМ	VII	Показатели результатов применения научно-технических достижений в строительных решениях проекта.
АЛЬБОМ	VIII	Сметы. Книга 1. Книга 2.

Примененные типовые проекты:

ТИПОВОЙ	ПРОЕКТ 901-4-57.83	"Резервуар для воды емкостью 50 м³"
ТИПОВОЙ	ПРОЕКТ 902-2-418.86	"Очистные сооружения для сточных вод от мойки автомобилей производительностью 3 л/с"

Разработан:
Ростовским филиалом
"Гипроавтотранс"

Главный инженер института Левин Э.Я.
Главный инженер проекта Шульгин А.И.

Рабочая документация утверждена и введена в действие Минавтотрансом РСФСР
протокол № 9 от 15.04.86 г.

Привязан

Инв №

ТИПОВОЙ ПРОЕКТ 503-1-47.86 АЛЬБОМ I

СОДЕРЖАНИЕ АЛЬБОМА

Лист	Наименование	Стр
	Содержание альбома	2
1	Пояснительная записка (начало)	3
2	Пояснительная записка (продолжение)	4
3	Пояснительная записка (продолжение)	5
4	Пояснительная записка (продолжение)	6
5	Пояснительная записка (продолжение)	7
6	Пояснительная записка (продолжение)	8
7	Пояснительная записка (продолжение)	9
8	Пояснительная записка (окончание)	10
1	Схема генерального плана.	11
	Чертежи марки ТХ	
1	Общие данные	12
2	План расстановки технологического оборудования	13
3	Экспликация технологического оборудования. (начало)	14
4	Экспликация технологического оборудования (продолжение)	15
5	Экспликация технологического оборудования (продолжение)	16
6	Экспликация технологического оборудования (окончание)	17
7	План и схема разводки системы трубопроводов сжатого воздуха	18
8	План и схема разводки системы маслопроводов	19
	Навес КПП Ворота распашные 4000×2000. Общий вид.	20
	Чертежи марки АР	
1	Общие данные (начало)	21
2	Общие данные (окончание)	22
3	Схема расположения каналов, приямков и фундаментов под оборудование	23
4	Фундамент ФОМ1	24
5	Сечения 4-4÷12-12	25
6	Фундаменты ФОМ2÷ФОМ5; ФОМ7	26
7	Фундамент ФОМ6	27
8	Каналы КЛ1; КЛ2	28
9	Каналы КЛ4; КЛ6; КЛ3; КЛ4	29
10	Схема расположения приямков КТП	30
11	Схема расположения приямка ПР2	31
12	Схема расположения приямка ПР3.	32

продолжение

Лист	Наименование	Стр.
13	План на отм 0.000	33
14	Фрагмент плана на отм. 0.000. План на отм. 3.000	34
15	План на отм. 6.000. Сечения.	35
16	План на отм. 5.100 Разрез 1-1.	36
17	Фасады 1-11; А-Д; 11-1; Д-А. Разрез 2-2.	37
18	Венткамеры Фрагменты планов 2,3,4,5.	38
19	Венткамеры. Узлы 1-12.	39
20	Маркировочные схемы панельных перегородок и отверстий в перегородках 1,2 и 3 этажей	40
21	План кровли Планы полов на отм. 0.000; 3.000; 6.000; 5.100	41
22	Вентшахты N1÷N4 Сечения. Узлы.	42
23	Сетчатая перегородка. Перегородки душевых. Барьер. Виды А, Б.	43
24	Узлы 1÷13.	44
25	Навес над КПП план, фасад, разрез. Схема раскладки АЦВ листов на кровле.	45
26	Навес КПП Фундамент ФОМ8	46
27	Буфет на 12 посадочных мест. План на отм. 0.000 с расстановкой оборудования и подводом коммуникаций	47
	Чертежи марки КЖ	
1	Общие данные (начало)	48
2	Общие данные (окончание)	49
3	Схема расположения фундаментов между осями 1÷2.	50
4	Схема расположения фундаментов между осями 2÷11	51
5	Сечения 1-1÷6-6. Узлы I÷III	52
6	Схема расположения подбетонок в осях 3÷11.	53
7	Фундаменты ФМ1; ФМ2.	54
8	Фундаменты ФМ3÷ФМ5.	55
9	Фундаменты ФМ6; ФМ7.	56
10	Фундаменты ФМ8; ФМ9.	57
11	Фундаменты ФМ10; ФМ11.	58
12	Схемы расположения наружных и внутренних стеновых панелей на отм. 0.000; 3.000	59
13	Схемы расположения наружных, внутренних, парапетных стеновых панелей на отм 6.000; 9.000; 10.500.	60
14	Сечения 3-3÷9-9. Узел 1.	61
15	Узел I.	62
16	Узлы II-IV	63
17	Спецификация элементов к схемам расположения на листах 12, 13.	64
18	Схемы расположения плит перекрытия на отм. 3.000; 6.000	65
19	Схема расположения плит покрытия	66

продолжение

Лист	Наименование	Стр
20	Схема расположения лестниц	67
21	Схемы расположения колонн, ригелей и ферм	68
22	Сечения 3-3÷8-8. Узлы 1,2,3,4	69
23	Спецификация элементов к схемам расположения конструкций на листе 21	70
24	Схемы расположения плит покрытия и перекрытия на отм 5.100	71
25	Спецификация элементов к схемам расположения конструкций на листе 24	72
26	Схема расположения панелей стен, стоек, насадок торцового фахверка по осям А, Д, 11.	73
27	Спецификация элементов к схемам расположения панелей на листе 26	74
28	Спецификация элементов к схемам расположения панелей на листе 26	75
29	Схемы расположения панелей перегородок	76
30	Узлы к листам 22 и 29	77
31	Спецификация элементов к схемам расположения перегородок на листе 29	78
32	Навес КПП Схема расположения фундаментов, колонн, ригелей	79
33	Очистные сооружения производственных стоков	80
34	Камера с фильтром	81
	Чертежи марки КМ	
1	Общие данные	82
2	Техническая спецификация металла	83
3	Схема расположения путей подвесного крана	84
4	Схема расположения лестницы ЛМ1	85
5	Схема расположения площадки МП1	86
6	Навес КПП Схема расположения прогонов. Стойка С1	87
7	Монтажные схемы окон	88

Инв. N подл. | Подпись и дата | Взам. инв. N

Привязан

ТП 503-1-47.86

ГИП	Шульгин	
Н. контр	Сахновская	
Нач. отд	Рубан	
Гл. спец	Таран	
Рук. гр.	Кульбец	
Арх.	Малданюк	

Содержание альбома

Стадия	Лист	Листов
Р		1

Минавтотранс РСФСР
ГИПРОАВТОТРАНС
Ростовский филиал

ТИПОВОЙ ПРОЕКТ 503-1-47.86 АЛЬБОМ I

1 Общая часть

Типовой проект автотранспортного предприятия на 50 грузовых автомобилей с открытой стоянкой откорректирован на основании задания на проектирование №24, утвержденного Минавтотрансом РСФСР 17.04.85г, по плану типового проектирования Госстроя СССР на 1985г, тема 5.7.1.

Автотранспортное предприятие предназначается для эксплуатации, хранения, производства всех видов технического обслуживания и текущего ремонта 50 грузовых автомобилей, в том числе:

ЗИЛ-130-30 шт и автопоездов в составе седельного тягача КамАЗ-5410 с полуприцепом ОдАЗ-9370-20шт.

Техно-рабочий проект предназначен для применения в климатических зонах СССР со следующими природными условиями:

- расчетной температурой наружного воздуха -20, -30 (основной) и -40°С;
- скоростным напором ветра для I (основной), II и III районов;
- весом снегового покрова для II, III (основной) и IV районов;
- сейсмичностью района стрительства не выше 6 баллов.

Автотранспортное предприятие запроектировано в следующем составе:

- Производственный корпус с административно-бытовыми помещениями;
- навес КПП;
- Открытая стоянка подвижного состава с воздухоподогревом;
- очистные сооружения оборотного водоснабжения.

Расположение зданий и сооружений на схеме генерального плана выполнено в соответствии с действующими санитарными и противопожарными нормами, рациональным использованием площади участка и организации движения автомобилей без пересечения потоков.

Источникам теплоснабжения принимаются городские тепловые сети. Теплоноситель – вода с параметрами 150-70°С

Источником водоснабжения принята городская кольцевая сеть водопровода.

Отвод бытовых и очищенных на локальных очистных сооружениях производственных сточных вод осуществляется в городскую сеть бытовой канализации.

Расход дождевых вод определен для Москвы и Московской области при интенсивности дождя $q_{20} = 80^{л}/_{с}$ на 1га продолжительностью 20мин и периоде однократного превышения расчетной интенсивности P = 1году

Отвод дождевых и талых вод осуществляется во внутриплощадочную сеть дождевой канализации.

Электроснабжение автотранспортного предприятия осуществляется от встроенной в производственный корпус комплектной однотрансформаторной подстанции КТП с трансформатором мощностью 250ква Ереванского завода.

По степени надежности электроснабжения электроприемники данного предприятия относятся к потребителям третьей категории. Наряду с этим имеются потребители второй категории (резервные вентиляторы категорийных помещений) и потребители первой категории (пожарная и охранная сигнализация)

Основные технико-экономические показатели

Наименование показателей	Един. изм.	По проекту	Аналог
1. Мощность предприятия			
– списочное количество автомобилей	един.	50	50
в том числе: ЗИЛ 130	един.	30	30
КамАЗ5410 с полуприцепом ОдАЗ-9370	един	20	20
– общий годовой пробег	тыс. км	2793,2	2793,2
– годовые доходы	тыс. руб.	928,4	928,4
2. Численность работающих	чел.	122	122
в том числе рабочих	чел.	105	105
из них водителей	чел	80	80
производственных рабочих	чел.	19	19
Вспомогательных рабочих	чел.	6	6
3 Уровень механизированного труда в общих трудозатратах	%	8,8	8,3
4 Общая площадь участка	га	1,2	1,2
5. Площадь застройки	м²	1509,0	1509,0
6. Общая развернутая площадь зданий	м²	2105,0	2105,0
в том числе производственно-складских	м²	1433,0	1433,0
вспомогательная	м²	672,0	672,0
7. Количество рабочих постов	постов	6	6
8. Строительный объем зданий	м³	14065,0	14065,0
9. Стоимость строительства – всего	Тыс руб.	384,35	423,44
в том числе строительно-монтажные работы	Тыс. руб	296,41	348,34
оборудование	Тыс. руб.	87,94	75,10
10. Стоимость основных фондов	Тыс. руб	906,45	945,54
в том числе вводимые основные фонды	тыс. руб.	384,35	423,44
подвижной состав	тыс. руб.	506,0	506,0

продолжение

Наименование показателей	Един. изм.	По проекту	Аналог
оборотные средства	тыс. руб	16,1	16,1
11. Годовые расходы	тыс руб	731,5	737,5
12. Эксплуатационные показатели			
– потребная мощность электроэнергии	кВт	216,8	221,0
– расход воды	м³/час	4,41	8,8
– расход тепла	ккал/час	1196130,0	1776070,0
13. Трудозатраты построечные	чел.дн.	5952,23	6049,56
14. Расход основных строительных материалов			
– цемент	т	416,91	486,80
– металл	т	111,58	77,6
– лесоматериалы	м³	76,60	65,1
Удельные показатели			
1. Численность производственных рабочих на 1 млн. км пробега	чел.	6,8	6,8
2. Количество рабочих постов на 1 млн. км пробега	постов	1,79	1,79
3. Площадь производственно-складских помещений на 1 автомобиль	м²	28,68	28,66
4. Площадь вспомогательных помещений на 1 автомобиль	м²	13,42	13,44
5. Площадь открытой стоянки на 1 автомобиль	м²	84,4	84,4
6. Площадь территории на 1 автомобиль	м²	240,0	240,0
7. Капитальные вложения на 1 автомобиль	тыс. руб.	7,82	8,47
8. Себестоимость 10 тонн/км	коп	41,39	41,74
9. Производительность труда 1 работающего в рублях дохода	руб.	7609	7609

Типовой проект разработан в соответствии с действующими нормами и правилами, и предусматривает мероприятия, обеспечивающие взрывную, взрывопожарную и пожарную безопасность при эксплуатации зданий

Главный инженер проекта Шульчин А.И.

Инв.№ подл. | Подпись и дата | Взам. инв.№

ГИП	Шульчин	
Н.контр.	Сахновская	
Нач.отд	Ненахов	
Нач.отд	Рубан	
Нач.отд	Милуанов	
Нач.отд.	Спинко	

Привязан

Инв.№

ТП 503-1-47.86 – ПЗ

Общая пояснительная записка (начало)

Стадия	Лист	Листов
Р	1	8

Минавтотранс РСФСР ГИПРОАВТОТРАНС Ростовский филиал

продолжение

Наименование показателей	Един. изм.	По проекту	Аналог
10 Трудозатраты построечные			
— на 1автомобиль	чел. дн	119,0	120,99
— на 1млн.строительно-монтажных работ	чел. дн	19709,3	17368,8
11 Расход основных строительных материалов			
— на 1автомобиль			
цемента	т	8,34	9,74
металла	т	2,23	1,55
лесоматериалов	м³	1,53	1,30
— на 1млн строительно-монтажных работ			
цемента	т	1380,19	1397,6
металла	т	369,47	222,80
лесоматериалов	м³	253,97	186,90

Внедрение достижений науки и техники

Принятые технологические и строительные решения, оборудование, организация производства и труда соответствуют новейшим достижениям науки и техники, и отвечают требованиям Постановления ЦК КПСС и Совета Министров СССР от 29.04.84г. №387 и Постановления Совета Министров СССР от 28.01.85г №96

В проекте АТП заложено современное высокопроизводительное технологическое оборудование в соответствии с „Табелем технологического оборудования и специализированного инструмента для АТП, АТО и БЦТО", Утвержденным Минавтотрансом РСФСР в 1983г.

Для наружной мойки автомобилей применена автоматическая струйная установка мод М-129, обеспечивающая высококачественную мойку грузовых автомобилей всех типов, включая автофургоны.

Для мойки деталей и узлов, включая двигатель, предусмотрена камерная установка „Тайфун Б" производства ПНР.

Для испытания дизельной топливной аппаратуры предусмотрен специализированный стенд.

Применение этого оборудования позволяет повысить уровень механизации, производительность труда, качество ремонтных работ, снизить расход ремонтных материалов и запасных частей, электроэнергии и воды для мойки автомобилей.

В проекте АТП заложены прогрессивные нормативы трудоемкости технического обслуживания и текущего ремонта подвижного состава в соответствии с действующими „Общесоюзными нормами технологического проектирования предприятий автомобильного транспорта" ОНТП-АТП 86 и „Положения о ТО и ремонте подвижного состава автомобильного транспорта" часть 2 (нормативная)

Технологические решения приняты в соответствии с:

— „Типовой технологией выполнения регламентных работ первого, второго и сезонного обслуживания автомобилей КамАЗ-5320, 5410, 5511"
ИО-200-РСФСР-15-0045-80

— „Руководство по организации и технологии текущего ремонта автомобилей КамАЗ-5320, 5410, 5511." (постовые работы) РТ-200-РСФСР-15-0061-81

Объемно-планировочные решения соответствуют современным требованиям, предъявляемым к промышленным и вспомогательным зданиям.

Конструктивными решениями зданий предусмотрено внедрение прогрессивных изделий и материалов, конструкций высокой заводской готовности, применение которых обеспечивает возможность индустриального возведения зданий.

Технологические решения

Производственный корпус автотранспортного предприятия на 50 грузовых автомобилей предназначен для проведения полного комплекта работ, кроме окрасочных, по техническому обслуживанию и текущему ремонту 30 автомобилей ЗИЛ 130 и 20 автопоездов КамАЗ 5410 с полуприцепом ОдАЗ-9370

Режим работы производства

Показатели	Ед изм.	Виды воздействия			
		ЕО	ТО-1	ТО-2	ТР
Число рабочих дней в году	дн.	305	305	253	305
Количество смен работы в сутки	смен	1	1	1	2
Продолжительность рабочей смены	час	7	7	8,2	7
Период выполнения	смена	межсменное время		1	1;2

Производственная программа и объем работ по техническому обслуживанию и ремонту подвижного состава

Показатели	Ед. изм.	Подвижной состав	Виды воздействий					Всего
			ЕО	ТО-1	ТО-2	ТР	КР	
Коэффициент технической готовности	коэф.	ЗИЛ-130						0,919
	— " —	КамАЗ-5410						0,911
	— " —	Общий						0,916
Общий годовой пробег	тыс.км	ЗИЛ-130						1681,8
подвижного состава	— " —	КамАЗ-5410						1111,4
	— " —	полуприцеп ОдАЗ-9370						1111,4
Итого:	— " —							2793,2
Суточное количество	ед.	ЗИЛ-130	27,57	1,4	0,53	По потребности		
воздействий	— " —	КамАЗ-5410	18,22	0,92	0,35			
		полуприцеп ОдАЗ-9370	18,22	0,96	0,3			
Годовое количество	ед.	ЗИЛ-130	8409	428	133		7	
воздействий	— " —	КамАЗ-5410	5557	281	89		4	
	— " —	полуприцеп ОдАЗ-9370	5557	293	77		16	
Годовой объем работ по	чел.час	ЗИЛ-130	2775	1969	2341	8745		15830
техническому обслуживанию и текущему ремонту	— " —	КамАЗ-5410	2167	1517	1914	10447		16045
	— " —	Полуприцеп ОдАЗ-9370	556	381	439	1445		2821
Итого:			5498	3867	4694	20637		34696

Состав работающих

Виды работ	Гр произ-вод процессов	Кол. работающих		
		Всего	в т.ч. по сменам I	II
Производственные рабочие				
Отделение ЕО				
Уборочно-моечные работы	IIв	3		3
Отделение ТО-1				
Диагностические и прочие работы по ТО-1	IIIа	2		2
Отделение ТО-2				
Диагностические и прочие работы по ТО-2	IIIа	3	3	

Привязан

Инв.№

ТП 503-1-47.86-ПЗ

Лист 2

Инв.№ подл. | Подпись и дата | Взам.инв.№

продолжение

Виды работ (специальности)	Гр. произв. процессов	Кол. работающих всего	в т.ч. по сменам I	II
Отделение ТР				
Поставые работы				
Диагностические	I в	4	3	1
Регулировочные	I в			
Разборочно-сварочные	III а			
Сварочно-жестянщицкие	II б			
Итого:		4	3	1
Участковые работы				
Агрегатные	III а	2	2	
Слесарно-механические	I б	1	1	
Электротехнические	I б	1	1	
Аккумуляторные	III б			
Ремонт приборов системы питания	III а	1	1	
Шиномонтажные	I в	1	1	
Вулканизационные	II б			
Кузнечно-рессорные	II б			
Медницкие	II б			
Сварочные	II б			
Жестяницкие	I б			
Арматурные	I б			
Деревообрабатывающие	I б			
Обойные	I в			
Итого:		7	7	
Всего по ТР		11	10	1
Всего производственных рабочих		19	13	6
Вспомогательные рабочие				
Рабочие ОГМ:				
- по обслуживанию и ремонту технологического оборудования, инвентаря и орг. оснастки	I в	1	1	
- по обслуживанию и ремонту инженерного оборудования зданий и сооружений	I в	1		1
Рабочие комплекса подготовки производства				
- кладовщик-инструментальщик	I в	1	1	
- транспортные рабочие	I б	1	1	
Уборщики производственных помещений	I в	1		1
Уборщики территории	I в	1	1	
Итого:		6	4	2

Сводная штатная ведомость работающих

Категории работающих	Количество работающих штатное	в т.ч. по сменам I	II	Подмена
Производственные рабочие	19	13	6	
Вспомогательные рабочие	6	4	2	
Эксплуатационный персонал				
водители	80	46	23	11
Аппарат управления	16	13	3	
МОП	1	1		
всего	122	77	34	11

Краткое описание производственного процесса технического обслуживания и ремонта подвижного состава.

Режим работы подвижного состава согласно заданию на проектирование принят следующим:

- продолжительность работы подвижного состава в году - 305 дн.
- продолжительность работы подвижного состава за сутки - 10,5 час.
- среднесуточный пробег единицы подвижного состава - 200 км

Подвижной состав, возвращающийся с линии, проходит через контрольно-пропускной пункт, где проводится контрольный осмотр автомобилей с целью определения их технического состояния. После проведения контрольного осмотра исправные автомобили направляются на участок ежедневного обслуживания, а затем на стоянку.

Подвижной состав, имеющий неисправности или подлежащий очередному техническому обслуживанию, дежурный механик направляет на углубленную мойку, а затем автомобили поступают на соответствующие посты обслуживания или ремонта, или на посты ожидания, если рабочие посты заняты.

После проведения ТО или ТР автомобили направляются на открытую стоянку для хранения исправных автомобилей или на линию.

Для проведения работ ЕО проекты предусмотрен согласно расчету один пост мойки, оборудованный установкой М-129. ТО-1 и ТО-2 проводятся на проездных постах, укомплектованных необходимым оборудованием для проведения регламентированных работ ТО-1 и ТО-2. На одном из постов предусмотрена централизованная система подачи свежих и сбора отработанных масел. Для хранения и подачи масел на пост предусмотрена кладовая масел. Отработанные масла собираются в подземных резервуарах установленных в канаве, откуда вывозятся на переработку.

Диагностические операции выполняются с помощью переносного и передвижного диагностического оборудования и приборов. Для работ текущего ремонта (ТР) проектом предусмотрены тупиковые универсальные посты, оборудованные подъемниками мод. П-112.

Подъемно-транспортные операции осуществляются с помощью подвесного крана, грузоподъемностью 2 т.с и ручных тележек.

В корпусе имеются производственные участки для ремонта агрегатов и узлов электрооборудования, приборов системы питания карбюраторных и дизельных автомобилей и зарядки аккумуляторов. Для проведения сварочных, жестяницких и арматурно-кузовных работ предусмотрен тепловой участок.

Снабжение производства кислородом и ацетиленом - в баллонах. Баллоны с кислородом и ацетиленом хранятся в отдельных шкафах, установленных вне помещения.

Окрасочные работы должны выполняться по кооперации в крупных автотранспортных предприятиях.

Для обеспечения производства запасными частями, инструментом, материалами, шинами и оборотными агрегатами предусмотрены соответствующие склады и кладовые

Механизация и автоматизация производственных процессов

Проектом предусмотрена механизация автоматизация следующих производственных процессов:

- линия ежедневного обслуживания оборудована механизированной моечной машиной с автоматическим управлением;
- механизированы приводы основных ворот при открывании которых автоматически включаются воздушно-тепловые завесы;
- подъем и транспортировка грузов на производственных участках производится посредством электрического подвесного крана и ручных тележек;
- автоматизация приточных систем;
- блокировка обеспыливающих агрегатов с технологическим оборудованием;
- дистанционно-сблокированное управление вытяжными системами с АВР;

Привязан.

Инв. №

Инв. № подл. | Подпись и дата | Взам. инв. №

сблокированное с выполнением зарядных устройств управление вытяжной системой;

- дистанционное открывание задвижки на трубопроводе от кнопок, установленных у пожарных кранов;
- контроль содержания pH-ионов в стоках от мойки автомобилей и производственных стоков;
- автоматическое управление дренажным насосом в зависимости от уровня в дренажном приямке;
- автоматическое управление насосом оборотного водоснабжения в зависимости от уровня в резервуаре.

Уровень механизации и автоматизации производственных процессов технического обслуживания и текущего ремонта расчитан на основании „методики укрупненного определения уровня механизации производственных процессов АТП" РД-200-РСФСР-130087-80, утвержденных 28 ноября 1980 г.

Монтаж и демонтаж шин предусмотрен на стенде в участке ТО и ТР. Накачка шин производится за предохранительной решеткой и контролируется автоматической воздухораздаточной колонкой. При подборе подъемно-транспортного оборудования учтены требования, исключающие подъем груза более 20кг вручную. Проектом предусмотрены кран-балка, контрольно-поворотный кран и гидравлические подъемники. Все рабочие места и участки оснащены необходимым набором инструментов, приспособлений, верстаков, стеллажей и прочим производственным инвентарем. В зоне рабочих мест укладываются деревянные переносные настилы, на верстаках предусмотрено местное освещение для сбора отходов производства (ветошь, стружки и т.д.) на участках установлены лари.

С целью снижения шума и вибрации от вентсистем все вентагрегаты устанавливаются на виброизолирующих основаниях и соединяются с воздуховодами посредством гибких вставок. Скорости движения воздуха в воздуховодах приняты в пределах допустимых санитарными нормами. Все вентиляционные установки, расположенные внутри здания, размещены в изолированных венткамерах.

Организация труда и системы управления производством.

При выезде на линию водитель принимает автомобиль, проверяет наличие охлаждающей жидкости, топлива и смазки. Заправка автомобилей топливом планируется на АЗС общего пользования, заправка маслами осуществляется, на специализированном посту по замене смазок. Контроль технического состояния автомобилей возвращающихся с линии производится под навесом КПП дежурным механиком. Путевые листы водителям выдаются в диспетчерской, совмещенной с шоферской.

Для производственных рабочих предусмотренная проектом планировка и организация рабочих мест, обеспечивает бесперелятственное и удобное выполнение работ. На участке ТО и ТР рабочие выполняют работу согласно графиков технического обслуживания и утвержденного перечня, и об'ема работ. Основанием для определения объема работ служит заявка механика КПП; Задания рабочим выдаются мастером перед началом работы. Доставка на рабочие места материалов, деталей и узлов в течении смены производится по указанию мастера. Инструмент и техоснастку рабочий получает в ИРК.

Для управления производством запроектированы необходимые средства связи - телефон и распределительно-поисковая связь, которые обеспечивают двухсторонний индивидуальный и циркуляционный разговор между руководителями производства исполнителями.

Архитектурно-строительные решения.

Производственный корпус с административно-бытовыми помещениями представляет собой полносборочное здание из сборных железобетонных конструкций и состоит из двух частей - одноэтажной и трехэтажной.

- Одноэтажная часть здания прямоугольной формы в плане с размерами в осях 48.0×24.0 м с высотой до низа несущих конструкций 7.2 м, с шагом колон 6.0 м, в которой расположены участки ТО и ТР, мойки и тепловой пункт, а также мастерская и склад запасных частей и материалов. Для размещения вентиляционного оборудования предусмотрена антресоль на отм. 5.100.

Эта часть здания оборудована подвесным электрическим краном грузоподъемностью 3,2 т.с.

- Трехэтажная часть здание прямоугольной формы в плане с размерами в осях 24.0×12 м, с шагом поперечных стен 6.0 м, с высотой этажей - 3,0 м.

В этой части здания на первом этаже расположены торговый зал буфета на 12 посадочных мест, помещение механика, КПП и мелкие производственные помещения.

На втором и третьем этаже расположены бытовые и административные помещения, а также вентиляционные камеры.

- Фундаменты под колонны одноэтажной части здания - монолитные железобетонные стаканного типа.
- Фундаменты под стены трехэтажной части - ленточные монолитные - бетонные.
- Работающие на производстве обеспечиваются необходимым бытовым и санитарным обслуживанием.

Отопление и вентиляция.

Распределение и учет расхода тепла осуществляется в центральном тепловом узле расположенном в административно-бытовой части производственного корпуса.

Вентиляция запроектирована приточно-вытяжная с механическим побуждением и естественная.

Вентиляция в АБК осуществляется через вентблоки.

В производственных помещениях и коридорах АБК, не имеющих естественного освещения, предусмотрены шахты дымоудаления, используемые для вентиляции

Утилизация тепла удаленного вентиляционного воздуха.

В связи с незначительными объемами удаляемого воздуха, его низкой температурой (не превышает 16°С), низким коэффициентом одновременной работы технологического оборудования (работают по 2-4 часа в смену) устройство систем утилизации тепла является экономически нецелесообразным.

Устройство утилизации тепла систем административно-бытовых помещений также нецелесообразно, так как они работают по 8 часов в сутки.

Водоснабжение и канализация

В корпусе запроектированы системы:

- хозяйственно-производственно-противопожарный водопровод,
- трубопровод горячего водоснабжения;
- оборотный водопровод, подающий;
- канализация бытовая;
- канализация щелочных вод;
- канализация механически загрязненных вод;
- канализация дождевая.

Расходы воды и стоков по системам, а также потребные напоры на вводе см. таблицу „Основные показатели по чертежам водопровода и канализации". Предусмотрен один ввод водопровода ф100мм с установкой водомерного узла с водомером ВТ-50 и задвижки с электроприводом ф100мм

Уборка помещения участка ТО и ТР осуществляется машиной „Циклон". Приготовление горячей воды см. раздел ОВ.

Отвод бытовых стоков запроектирован двумя выпусками в городскую сеть. Стоки от буфета отводятся отдельным выпуском.

Щелочные стоки от мойки деталей перед сбросом в городскую сеть бытовой канализации проходят очистку на локальных сооружениях производственных стоков и камере с фильтром.

Проектом предусмотрена система оборотного водопровода от мойки автомобилей с очистными сооружениями производительностью 3 л/с, принятыми по ТП

Сброс дождевых вод с кровли корпуса производится тремя выпусками в городскую сеть дождевой канализации. Очистка дождевых вод с территории АТП решается при привязке проекта.

Привязан

Инв. №

Основные показатели по чертежам водопровода и канализации.

Наименование системы	Потребный напор на вводе м	Расчетный расход м³/сут	м³/час	л/с	при пожаре л/с	Установленная мощность электродвигателя кВт	Примечание
Водопровод В1	30	18.12	4.84	2.81	11.17	–	
в том числе:							
-хозяйственно-							
питьевые воды	20	5.63	2.25	1.16	0.47	–	
-нужды буфета	15	1.35	0.43	0.35	—	–	
-производствен-							
ные нужды	25	3.26	2.16	1.30	0.30	—	
- полив территории		2.88	1.44*)	0.40*)	—	–	
Трубопровод							
горячего водоснаб							
жения ТЗ		7.44*)	3.41*)	1.62*)	0.32*)	—	
в том числе:							
-хозяйственно-							
питьевые нужды		2.25*)	2.25*)	0.53*)	0.32*)	-	
-нужды буфета		0.23*)	0.07*)	0.30*)	–	–	
производствен-							
ные нужды		1.69*)	1.09*)	0.79*)	—	–	
Внутреннее							
пожаротушение	30	—	—	—	10.4	—	
Оборотное водо-							
снабжение К4, В4	50	61.30	18.00	19.50	—	37	
Канализация							
бытовая К1	–	8.62	3.05	3.26	—	–	
в том числе:							
_ бытовые стоки	—	5.63	2.25	2.76	—	–	
–стоки буфета	—	1.35	0.43	0.30	—	—	
-производствен-							
ные стоки		1.64	0.37	0.20			
Канализация							
производствен-							
ная К9	—	0.45	0.45	0.50	—	–	
Канализация							
дождевая К2	—	–	—	26.0	—	–	

1. Расходы воды отмеченные знаком *, в расчетные не входят, как не совпадающие по времени.
2. Расходы горячей воды, отмеченные знаком *), включены в расходы системы В1

Электроснабжение.

Источники электроснабжения напряжением 6-10кВ и 380/220В /независимый источник для потребителей пожарной сигнализации/ и сечения питающих кабелей решаются при привязке проекта по техническим условиям электроснабжающей организации.

Коммерческий учет расхода электроэнергии осуществляется счетчиками активной и реактивной энергии, устанавливаемым на стороне низкого напряжения КТП. Для доведения коэфициента мощности до нормативного значения в помещении КТП устанавливается комплектная конденсаторная установка УКН-0,38-75 43 мощностью 75 кВАР.

Расчет электрических нагрузок и годового расхода электроэнергии приведен в нижеследующей таблице

Электрические нагрузки и годовой расход электроэнергии.

Таблица

Наименование нагрузок	Установленная мощность кВт	Коэффициент использ КИ	Коэф мощности cos φ / tg φ	Средняя нагрузка за максимально загруженную смену активная кВт	реакт кВАР	полная кВА	Годов. число часов использования	Годовой расход электроэнергии активной МВт.час	реактивной МВар.час
Силовая нагрузка	397.2 (328.9)	0.44	0.82 / 0.7	175.3 (144.1)	122.7 (101.4)		1600	280.5 (231.0)	196.3 (162.2)
Осветительная нагрузка	45.2	0.9	0.95 / 0.32	40.7	12.8		1000	40.7	12.8
Итого	442.4 (372.1)		0.84 / 0.63	216.0 (185.1)	135.5 (114.2)			321.2 (271.1)	209.1 (175.0)
Конденсаторная батарея на стороне низкого напряжения					75				
Итого на шинах 380В с учетом компенсации реактивной мощности		0.49 (0.5)	0.98 / 0.28 (0.98 / 0.21)	216.0 (185.1)	60.5 (39.2)	224.3 (128.2)			
Потребная трансформаторная мощность (К = 1.04						233.0 (195.7)			

Примечание: Цифры в скобках даны для варианта температур -20°С, -30°С.

Связь и сигнализация

Предусмотрены следующие виды связи:
- городская автоматическая телефонная связь (ГАТС);
- производственная автоматическая телефонная связь (ПАТС);
- оперативная телефонная связь директора;
- связь _ громкоговорящего оповещения;
- электрочасофикация;
- радиотрансляция.

Пожарная и охранная сигнализация производственного корпуса АТП на 50 грузовых автомобилей с открытой стоянкой выполнена в соответствии со следующими нормативно-техническими документами:
- СНиП II-73-74 „Предприятия по обслуживанию автомобилей";
- ПУЭ-85 „Правила устройства электроустановок"
- СНиП 2.04.09-84 „Пожарная автоматика зданий и сооружений"

В настоящем проекте выполнена пожарная сигнализация на участке ТО и ТР производственного корпуса в зоне стоянки автомобилей и охранная сигнализация бухгалтерии с кассой и отдела кадров со спецчастью.

В соответствии с особенностями участка ТО и ТР,
- категория помещения по СНиП II-М2-12-„В";
- высота помещения. h min = 8,2м ; h max = 9,6 м;
- относительная влажность воздуха - 40-60%;
- пределы температур от 5 до 28°С;
- вентиляция принудительная;

В помещении находятся автомобили с карбюраторными двигателями.

На основании технических данных электроизвещателей в проекте приняты световые извещатели направленного действия на автомобили (на посту ремонта) и тепловые с защитой по площади.

В качестве приемной станции использован пульт приемный пожарной сигнализации на 10 лучей типа ППК-1.

Для дублирования работы автоматических извещателей предусмотрены кнопочные микропереключатели КПМ8А-1, установленные в защитной коробке.

Инв.№ подл. | Подпись и дата | Взам. инв.№

Привязан

В соответствии с особенностями помещения бухгалтерии:
– категория помещения по СНиП II-М2-72 – „В";
– относительная влажность воздуха от 40 до 50%, а также в связи с наличием деревянных и остекленных конструкций дверей и окон, открывающихся участей, в проекте для защиты бухгалтерии с кассой охранной сигнализацией приняты следующие элементы и материалы (по I рубежу защиты):

извещатели СМК-2 – для блокировки окон и дверей на открывание;
провод ПЭВ-0,125 – для блокировки окна на разрушение стекла;
провод ПЭВ-0,2 – для блокировки деревянной двери на излом;

По II рубежу защиты – прибор ультразвуковой „Фикус-МП2"
Системы охранной и пожарной сигнализации по обеспечению надежности электропитания относятся к потребителям I категории. Для обеспечения вышеуказанного требования проектом предусматривается питание приемной станции от двух независимых источников электропитания 220 В переменного тока, один из которых рабочий, другой – резервный

Для подключения резервного ввода к приемной станции использован стабилизированный выпрямитель.

Сеть пожарной сигнализации выполнена проводами ППВ, ПРТО, кабелями КВВГ, КРПТ, охранная сигнализация – проводами ПЭВ, ЛТВ-П, НВМ. Крепление провода ЛТВ-П и труб к стенам и плитам покрытия осуществляется скобами, провода ПЭВ к стеклу – клеем БМК-5.

Приемная станция ПС1 (ППС-1) устанавливается на столе в помещении механика КПП и охраны, выпрямитель ВС1 и сигнально-пусковые блоки ПСПБ1, ПСПБ2 – на стене.

Пожарные извещатели ИП105-2/1 устанавливаются на плитах перекрытия ДП-ВЗГ по нижнему поясу ферм

Охранные извещатели СМК-2 устанавливаются на окнах и дверях, прибор „Фикус-МП2" – на столе в бухгалтерии.

Согласно требованиям ПУЭ заземлению подлежат все нетоковедущие части электрооборудования, которые могут оказаться под напряжением в результате нарушения изоляции.

Для выполнения этого требования проектом предусмотрено заземление электрооборудования охранной и пожарной сигнализации с помощью нулевой жилы питающих кабелей на вводе в электроаппараты, которая соединяется с глухозаземленной нейтралью трансформатора.

Заземление выполнить по типовой серии 5.407-11.

Для отключения вентиляции в момент возникновения пожара на участке ТО и ТР проектом предусмотрен один замыкающий контакт от приемной станции ППС-1.

Включение указанных контактов в схемы вентиляции смотри чертежи марки А.

При привязке типового проекта необходимо:
– проверить выпуск электрооборудования по действующим номенклатурам заводов-изготовителей;
– решить вопрос необходимости дублирования сигнализации о пожаре в пожарто при его наличии на площадке, используя контакты „23/П2"–„24/П2" приемной станции ППС-1.

Основные положения по организации строительства

Срок строительства автотранспортного предприятия на 50 грузовых автомобилей с открытой стоянкой принят по нормам продолжительности строительства предприятий, зданий и сооружений СН 440-72 и составляет 10 месяцев, в том числе подготовительный период 1 месяц.

Строительная кубатура производственного корпуса с административно-бытовыми помещениями составляет:

Сметная стоимость строительства составляет руб.

Потребность в кадрах.

Число работающих на строительстве определено на основании среднегодовой выработки работающих, стоимости строительно-монтажных работ на расчетный год и составляет 51 чел.

Количество отдельных категорий работающих определено по расчетным нормативам для составления проектов организации строительства (часть I. 1973г) и составляет: рабочих 43 чел ИТР-6 чел. служащих 1 чел. МОП и охрана – 1 чел.

Методы производства основных видов работ

Для разработки котлованов и траншей применяется экскаватор емкостью ковша 0,5 м³. Добор грунта не должен превышать в котлованах 7%, в траншеях-3% от общего объема работ. Грунт необходимый для обратной засыпки выбрасывается в отвал на одну сторону котлованов и траншей, остальной грунт вывозится автосамосвалами. Обратная засыпка грунта производится бульдозером 75-100 л.с. с уплотнением грунта пневмотрамбовками. В зимнее время грунт следует предохранять от замерзания

Разработку грунта производить экскаватором, емкостью ковша не менее 0,5 м³. Производство бетонных работ вести индустриальным методом. Опалубка принимается щитовая, инвентарная, сборно-разборная.

Для армирования применяется арматура в виде каркасов и сеток.

Монтаж сборных железобетонных конструкций производственного корпуса осуществляется при помощи гусеничного крана СКГ-25 для подъема тяжелых элементов автокрана К-104 для монтажа конструкций весом до 5 тс.

Монтаж конструкций трехэтажного административного корпуса осуществляется башенным краном грузоподъемностью 5 т с вылетом стрелы до 22 м.

В зимних условиях сроки производства работ остаются без изменений за счет применения дополнительных механизмов и проведения различных технических мероприятий

Потребность в строительных машинах, механизмах и транспортных средствах.

Потребность в основных машинах определена исходя из объемов работ, подлежащих выполнению и установленных ежегодных норм выработки, второстепенных машин по расчетным нормативам на 1 млн руб. годового объема строительно-монтажных работ.

Наименование строительных машин и механизмов	Марка машин	Потребность в шт
Экскаватор	Э-505-А	1
Экскаватор	Э-153	1
Бульдозер	Д 250-А	1
Пневмотрамбовка	И-57	2
Автокран	К-104	1
Гусеничный кран	СКГ-25	1
Асфальтоукладчик	Д-150 А	1
Моторный каток	Д-260	1

Инв.№ подл. | Подпись и дата | Взам. инв.№

Привязан:

Инв.№

Временные здания и сооружения

Потребная площадь временных зданий и сооружений определена по расчетным нормативам для составления проектов организации строительства.

Наименование помещений	Потребная площадь, м²
Помещения санитарно-бытового назначения	
Гардеробная	
Душевая	
Умывальная	
Помещение для сушки одежды	
Комната приема пищи	
Помещение для обогрева рабочих	
Уборная	
Итого:	
Помещения административного назначения	
Контора	
Итого:	
Здания складского назначения	
Склад отапливаемый материально-технический	
Склад неотапливаемый материально-технический	
Склад неотапливаемый для хранения цемента, гипса и др. материалов	
Навес	
Итого:	

Противопожарные мероприятия

Противопожарные мероприятия разработаны в соответствии с требованиями следующих нормативных документов:
- классификация помещений автотранспортных предприятий согласно СНиП-АТП-СТО-80;
- правил устройства электроустановок:
- глав СНиП II-А.5-70*, II-А.2-72*, II-М.1-71*, II-93-74, II-104-76, II-82-76, II-93-74, II-А.8-71, II-30-76; и предусматривают применение строительных конструкций, обеспечивающих II степень огнестойкости;
- эвакуацию людей через распашные ворота и двери;
- размещение помещений относятся по взрывопожарной опасности к категории „В" у наружной стены для того, чтобы была возможность дымоотделения и отделение его от других помещений несгораемыми строительными конструкциями с пределом огнестойкости не менее 0,75 часа;
- наружное пожаротушение от пожарных гидрантов;
- внутреннее пожаротушение производственных помещений от пожарных кранов;
- оснощение производственных помещений огнетушителями;
- оборудование производственных помещений автоматической пожарной сигнализацией.

Внутреннее пожаротушение предусмотрено из сети хозяйственно-производственно-противопожарного водопровода пожарными кранами.

Расчетный расход составляет 10,4 л/с (две струи по 5,2 л/с.)

Проектом предусмотрено дистанционное включение задвижки с электроприводом от кнопок, установленных из пожарных кранов (см. раздел А).

Наружное пожаротушение принято из пожарных гидрантов, установленных на городской кольцевой сети.

Расчетный расход воды на наружное пожаротушение составляет 15 л/с.

Охрана окружающей природной среды

В проектируемом корпусе предусмотрены три системы водопровода:
- хозяйственно-производственно-противопожарный
  расход воды – 18,12 м³/сут,
- трубопровод горячего водоснабжения
  расход воды – 4,77 м³/сут.,
- оборотный -
  расход воды – 61,30 м³/сут.

и три системы канализации:
- бытовая в количестве – 8,62 м³/сут
- щелочных вод в количестве – 0,45 м³/сут
- дождевая – 26 л/с

Бытовые стоки и щелочные воды после локальной очистки отводятся в единую производственно-бытовую внутриплощадочную сеть канализации.

Дождевые воды отводятся во внутриплощадочную сеть дождевой канализации.

По характеру загрязняющих веществ производственные стоки делятся на: – загрязненные взвешенными веществами, нефтепродуктами и щелочами от мойки автомобилей и двигателей, – загрязненные взвешенными веществами, эмульгированными нефтепродуктами и щелочами от мойки деталей.

В целях охраны окружающей природной среды, а также для экономного расходования воды проектом предусмотрены очистные сооружения:
- для очистки сточных вод от мойки автомобилей (оборотное водоснабжение)
- для очистки стоков от мойки деталей.

Очистные сооружения оборотного водоснабжения для сточных вод от мойки автомобилей производительностью 3 л/с приняты по Т.П.

Метод очистки стоков механический с реагентной обработкой, для чего в корпусе предусмотрено помещение реагентной.

Сточные воды от мойки автомобилей имеют загрязняющие вещества до очистки

– взвешенные вещества	– 3000 мг/л
– нефтепродукты	– 100 мг/л
– ТЭС	– 0,01 мг/л
– РН	– 9,9

Ввиду того, что часовая производительность установки М129 больше часовой производительности принятых очистных сооружений проектом предусматривается устройство двух регулирующих резервуаров – до и после очистных

Загрязненные стоки самотеком поступают в резервуар загрязненных стоков полезной емкостью 13 м³ и расположенный в участке мойки. Затем стоки электронасосом „Гном" 10/10 направляются в очистные сооружения.

Равномерность распределения стоков по площади поперечного сечения отстойника достигается с помощью распределительного лотка и щелевой перегородки
Пройдя отстойник, стоки поступают в камеру фильтрации
Фильтрация предусмотрена снизу вверх в две ступени.

Очищенные стоки направляются в резервуар для воды полезной емкостью 26 м³, принятый по т.п. 901-4-57.83
Далее вода забирается технологическим насосом, установленным в участке мойки в приямке на отм –3,000 и подается на мойку автомобилей.

Инв.№ подл. | Подпись и дата | Взам.инв.№

Привязан

Инв.№

Цикл повторяется. Работа насосов автоматизирована (см раздел АС)

Расчет и данные по эксплуатации очистных сооружений см. т.п.

В резервуарс для воды установлен датчик РН-метра, показания которого выведены в реагентную.

Для нейтрализации, коагуляции и обезвреживания стоков в распределительный лоток очистных сооружений вводятся реагенты.

Приготовление и хранение реагентов предусмотрено в помещении реагентной, расположенной в участке мойки на отм 5.100 в осях Б-В; 10-11

Потребное количество реагентов для очистки стоков составляет:

- для нейтрализации стоков 10% раствор $Al_2(SO_4)_3$ – 10,7 л/сут
  5% раствор $Al_2(SO_4)_3$ – 21,4 л/сут.
- для коагуляции стоков 10% раствор $Al_2(SO_4)_3$ – 75,9 л/сут при дозе 50 мг/л
  5% раствор $Al_2(SO_4)_3$ – 152 л/сут.
  0,2% раствор полиакриламиды – 15 л/сут. при дозе 0,5 мг/л.
- для обезвреживания тетраэтилсвинца
  10% раствор $Al_2(SO_4)_3$ – 75,9 л/сут при дозе 50 мг/л
  5% раствор $Al_2(SO_4)_3$ – 152 л/сут
  0,2% раствор полиакриламида – 15 л/сут при дозе 0,5 мг/л

Согласно работе, выполненной НИИ водных проблем Минводхоза СССР после реагентной обработки моечных вод последние практически не содержат тетраэтилсвинец и могут быть включены в оборотную систему водоснабжения.

Загрязняющие вещества после очистки:

- взвешенные вещества – 18 мг/л
- нефтепродукты – 4 мг/л
- РН – 6,5÷8,5
- тетраэтилсвинец – отсутствует

Суточное количество.

- осадка – 183 кг – 1,22 м³
- нефтепродуктов – 5,9 кг – 0,006 м³

Осадок и нефтепродукты, получаемые в результате очистки токсичны

Вопрос вывода осадка и регенерации нефтепродуктов решается при привязке проекта.

Очистка стоков от мойки деталей производится на очистных сооружениях производственных стоков и камере с фильтром см т.п. АII л. ВК-10

Метод очистки стоков механический с реагентной обработкой.

До очистки сточные воды имеют загрязнения:

- взвешенные вещества – 3000 мг/л
- нефтепродукты – 1200 мг/л
- РН – 13,88

Очистные сооружения представляют собой отстойник размерами в плане 2,65×2,0 м при глубине 0,3 м приняты из условия залпового сброса суточного количества сточных вод.

Для нейтрализации и улучшения очистки в очистные сооружения подается:

- реагентный раствор 10% раствор $Al_2(SO_4)_3$ – 476 л/за 1 сброс
  5% раствор $Al_2(SO_4)_3$ – 952 л/за 1 сброс
- флокулянт 0,2% раствор полиакриламида – 0,15 л/за 1 сброс

Емкости для приготовления и хранения реагентов расположены на отм. 5.100 в помещении реагентной.

Для перемешивания стоков с реагентами в очистные сооружения подается сжатый воздух.

При показаниях РН-метра 6,5÷8,5, установленного в очистных сооружениях, подача реагента прекращается Отстаивание в течении двух часов.

Эффект очистки стоков в очистных сооружениях составляет:

- по взвешенным веществом – 98 %
- по нефтепродуктам – 95 %

После отстаивания открывается затвор, установленный в колодце и стоки поступают в камеру с фильтром, заполненным пенополиуретаном.

Скорость фильтрации очищенных стоков принимается равной 3 мм/с или 10,8 м/ч Количество фильтров в одной ступени – два, а площадь фильтрации каждого – 0,53 м²

Пропускная способность камеры

$Q = 10,8 м/ч \times 2 \times 0,53 м^2 = 11,5 м^3/ч.$

Количество ступеней доочистки – одна

Камера конструктивно принята размером в плане 2,65×2,0 м при глубине проточной части 1,2 м.

Эффект очистки фильтра:

- по взвешенным веществом – 50%
- по нефтепродуктам – 85 %

Очищенные стоки самотеком поступают во внутриплощадочную сеть производственно-бытовой канализации с загрязнениями:

- по взвешенным веществам – 30 мг/л
- по нефтепродуктам – 13 мг/л
- РН – 6,5÷8,5

Количество за один сброс:

- осадка – 1,33 кг – 0,01 м³
- нефтепродуктов – 0,54 кг – 0,001 м³

Очистку сооружений и смену фильтров производить по мере загрязнения, но не реже 1 раза в два месяца

Вопрос вывода осадка и регенерации нефтепродуктов решается при привязке проекта.

Инв. № подл. | Подпись и дата | Взам. инв. №

Привязан

Инв. №

ТИПОВОЙ ПРОЕКТ 503-1-47.86 АЛЬБОМ I

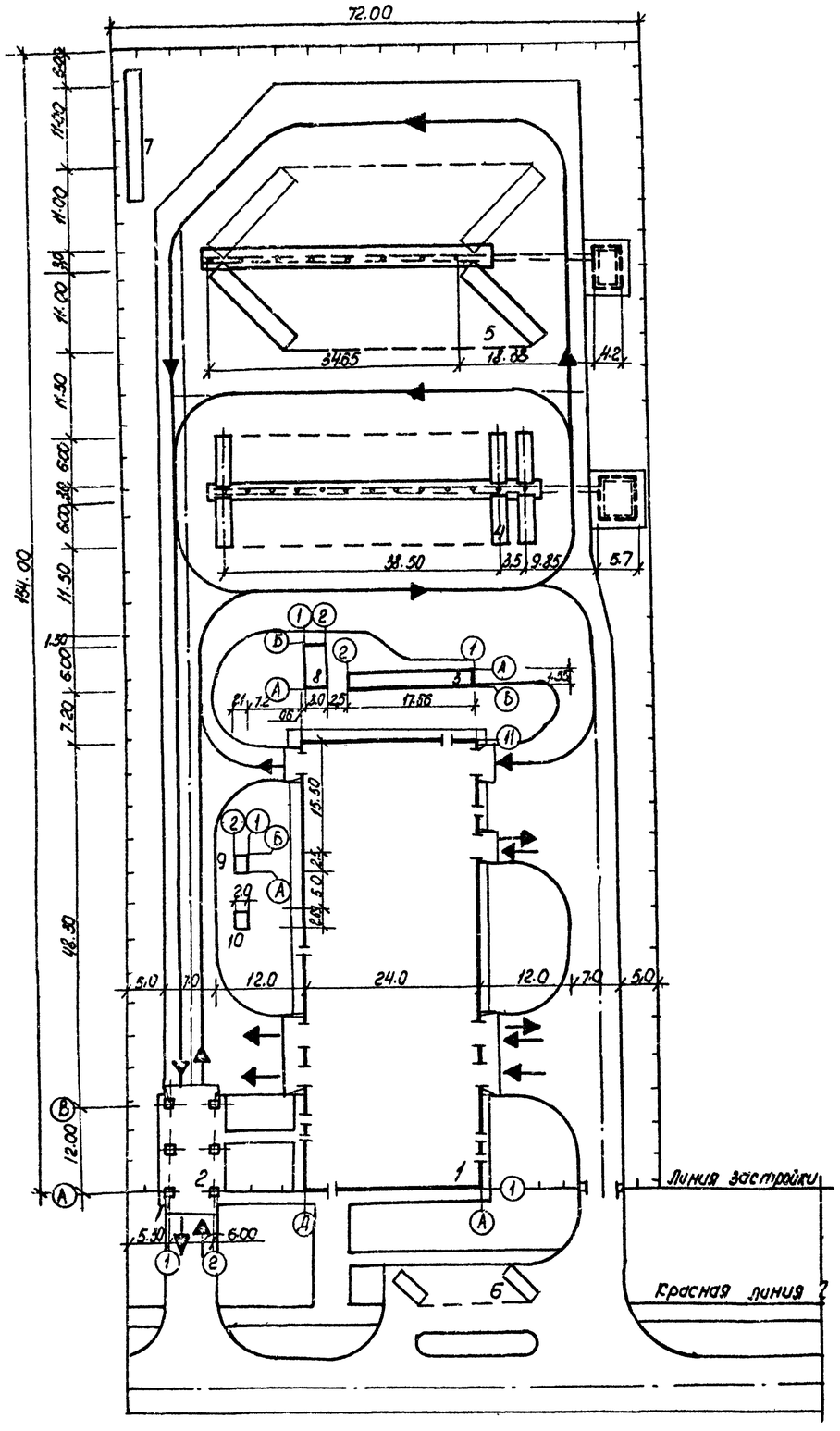

Экспликация зданий и сооружений

№ ген. плану	Наименование здания (сооружения)		Примечание
1	Производственный корпус с административно-бытовыми помещениями		
2	Навес КПП		
3	Очистные сооружения для сточных вод от мойки автомобилей		т.п.
4	Открытая стоянка на 26 автомобилей ЗИЛ 130 с воздухоподогревом		т.п. 503-312
5	Открытая стоянка на 16 автопоездов КАМАЗ 5410 с воздухоподогревом		т.п. 503-312
6	Стоянка служебного транспорта		
7	Очистные сооружения дождевых вод		
8	Резервуар для воды емк. 50 м³		т.п 901-4-57.83
9	Очистные сооружения производственных вод		
10	Камера с фильтрами		

Показатели по генплану

№№ п/п	Наименование	ед. изм.	Количество
1	Общая площадь участка	га	1.20
2	Площадь участка в ограде	га	1.11
3	Площадь застройки	м²	5.123
4	Площадь покрытия	м²	6086
	в т. ч. стоянок	м²	3330
5	Плотность застройки	%	46.2
6	Процент используемого участка	%	71
7	Площадь озеленения	м²	3221

Привязан

Инв. №

Инв. № подл. | Подпись и дата | Взам. инв. №

Гл. инж.	Левин		ТП-503-1-47.86 -ГП
ГИП	Шульгин		Автотранспортное предприятие на 50 грузовых автомобилей с открытой стоянкой
Н. контр.	Сахновская		Общеплощадочные работы — Стадия: Р; Лист: —; Листов: 1
Нач. отд.	Рубан		Схема генерального плана
Гл. спец.	Ткаленко		Минавтотранс РСФСР ГИПРОАВТОТРАНС Ростовский филиал
Инж.	Баранова		

ТИПОВОЙ ПРОЕКТ 503-1-47.86 АЛЬБОМ I

Ведомость рабочих чертежей основного комплекта

Лист	Наименование	Примечание
1	Общие данные	
2	План расстановки технологического оборудования	
3	Экспликация технологического оборудования (начало).	
4	Экспликация технологического оборудования (продолжение)	
5	Экспликация технологического оборудования (продолжение)	
6	Экспликация технологического оборудования (окончание)	
7	План и схема разводки системы трубопроводов сжатого воздуха.	
8	План и схема разводки системы маслопроводов	

Ведомость ссылочных и прилагаемых документов

Обозначение	Наименование	Примечание
	Ссылочные документы	
Серия 4.904-69	Детали крепления санитарно-технических устройств, приборов и трубопроводов.	
	Прилагаемые документы	
ТП 503-1-47.86 ТХИ	Навес КПП. Ворота распашные 4000×6000. Общий вид.	альбом I
ТП 503-1-47.86	Спецификации оборудования	альбом V
ТП 503-1-47.86	Ведомости потребности в материалах.	альбом VI

Ведомость основных комплектов рабочих чертежей.

Обозначение	Наименование	Примечание
—ТХ	Технология производства	
—АР	Архитектурно-строительные решения	
—КМ	Конструкции металлические	
—КЖ	Конструкции железобетонные	
—ОВ	Отопление и вентиляция	
—ВК	Внутренние водопровод и канализация.	
—ЭО	Электрическое освещение	
—СС	Связь и сигнализация	
—ЭМ	Силовое электрооборудование	
—А	Автоматизация	
—ОП	Охранно-пожарная сигнализация	

Условные обозначения и изображения

Наименование	Обозначение или изображение
Розетка переменного тока	
Потребитель электроэнергии	100 кВт
Подвод холодной воды	
Подвод холодной воды и отвод в канализацию	
Подвод горячей воды	
Подвод сжатого воздуха	
Местный вентиляционный отсос	
Отсос выхлопных газов	
Трубопровод сжатого воздуха	
Трубопровод сжатого воздуха на отм.-0.200	
Трубопровод отработанного моторного масла	—от—

Ведомость ссылочных и прилагаемых документов (продолжение)

Наименование	Обозначение или изображение
Трубопровод отработанного трансмиссионного масла	—от—
Водосборник	
Вентиляционный наконечник	
Машино-место на постах обслуживания	
Машино-место на местах ожиданий	
Площадка для складирования	
Категория производства по взрывной, взрывопожарной и пожарной опасности. (в числителе) и класс взрывоопасных и пожароопасных зон по правилам устройства электроустановок (в знаменателе).	В-Iа

Общие указания

Рабочие чертежи нестандартизированного оборудования заказывать в организациях-разработчиках, почтовые адреса которых прилагаются к спецификации оборудования (СО).

Монтаж технологических трубопроводов вести в полном соответствии с указанием на чертежах марки ТХ.

Типовой проект разработан в соответствии с действующими нормами и правилами, и предусматривает мероприятия обеспечивающие взрывную, взрывопожарную и пожарную безопасность при эксплуатации здания.

Главный инженер проекта А.И. Шульгин

Согласовано: Нач. отд. Кудин, Нач. сан. тех. отд. Стилко, Нач. отд. Трушков

Инв. № подл. | Подпись и дата | Взам. инв. №

Инв. №

Привязан:

ТП 503-1-47.86 ТХ

Автотранспортное предприятие на 50 грузовых автомобилей с открытой стоянкой

Производственный корпус с административно-бытовыми помещениями

ГИП	Шульгин		Стадия	Лист	Листов
Н. контр.	Сокуновская		Р	1	8
Нач. отд.	Неналов				
Гл. спец.	Штелин				
Рук. гр.	Шавельчук				
Ст. инж.	Молодцова				

Общие данные.

Типовой проект Гипроавтотранс Ростовский филиал

ТИПОВОЙ ПРОЕКТ 503-1-47.86 АЛЬБОМ I

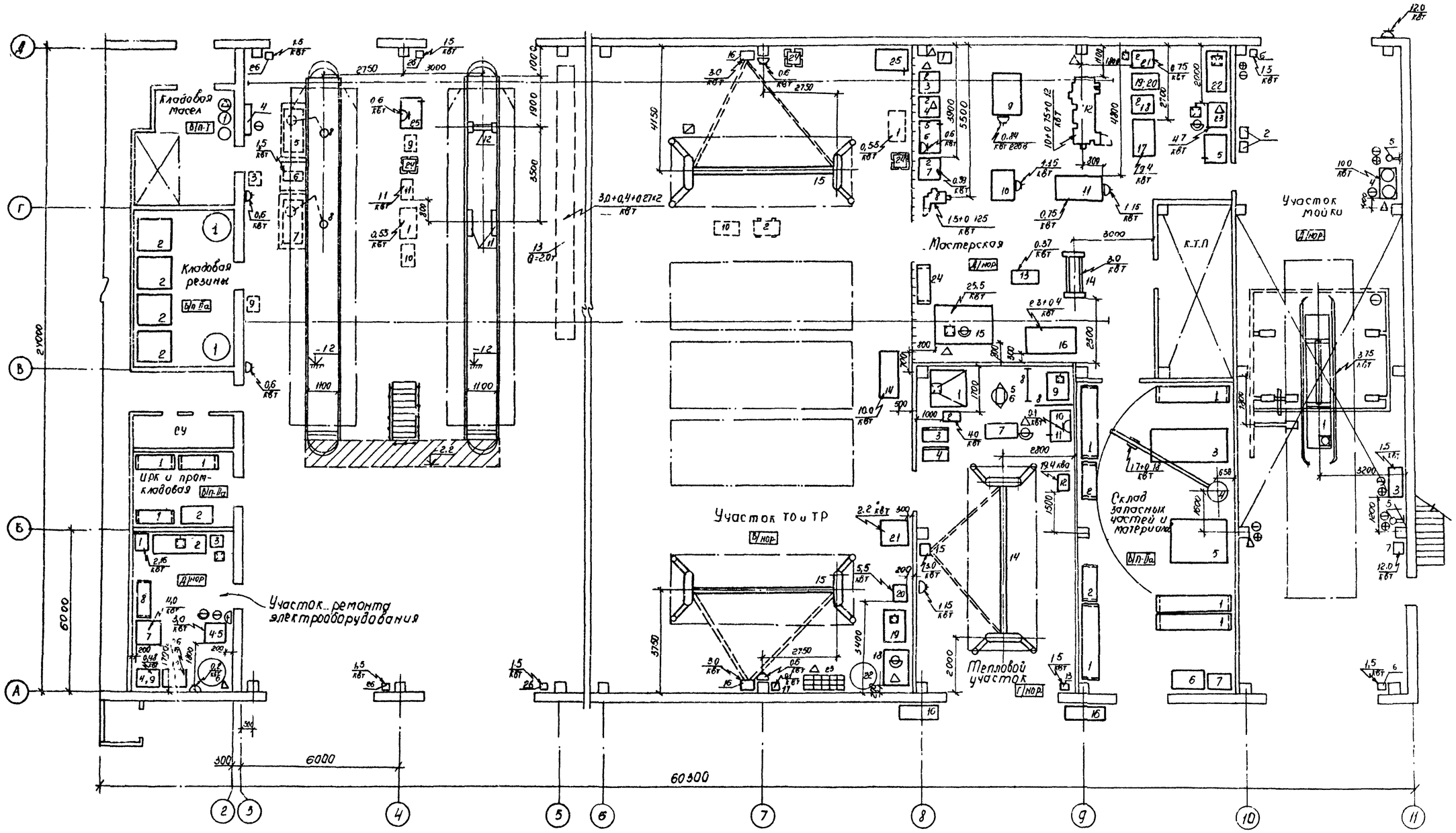

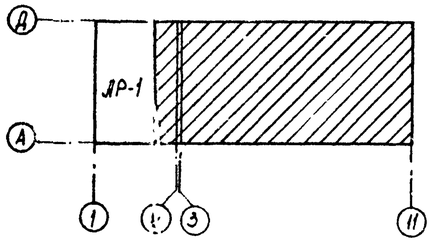

ТП 503-1-47.86 ТХ				
Автотранспортное предприятие на 50 грузовых автомобилей с открытой стоянкой.				
Производственный корпус с административно-бытовыми помещениями	Стадия	Лист	Листов	
	Р	2		
План расстановки технологического оборудования	Минавтотранс РСФСР ГИПРОАВТОТРАНС Ростовский филиал.			

ГИП	Шульгин	
Н контр	Сахновская	
Нач. отд	Ненахов	
Гл. спец.	Штепин	
Рук. гр.	Шабельницкий	
Ст. инж	Молодцова	

Привязан

Инв №

Инв № подл. | Подпись и дата | Взам. инв №

ТИПОВОЙ ПРОЕКТ 503-1-47.86 АЛЬБОМ I

Экспликация технологического оборудования

Поз. по плану	Обозначение	Наименование	Кол	Примечание
		Кладовая масел		
1	С 101-3	Установка смазочно-заправочная, стационарная, пневматическая, давление потребляемого воздуха 8 кгс/см²	1	
		Кладовая резины		
1	Ш-511 Н ГИАТ. Н	Вешалка для камер, передвижная, 2-ярусная габаритные размеры ⌀ 1000 мм.	2	
2	5119 ЦОКТБ ГОСНИТИ	Стеллаж для автомобильных покрышек, габаритные размеры 1270×1135 мм	4	
		ИРК и промкладовая		
1	ОРГ 1468-05-230А ГОСНИТИ	Стеллаж для деталей полочный габаритные размеры 1400×500 мм	3	
2	ГОСТ-19203-73	Стол конторский, габаритные размеры 1200×700 мм	1	
		Участок ремонта электрооборудования		
1	ВУТ-31/60	Устройство зарядное, выпрямленное напряжение 24-31 В, выпрямленный ток, 60 А, габаритные размеры 640×540 мм N=2,16 квт.	1	
2	Э-409 ГИАТ. В.	Шкаф для зарядки аккумуляторов, стационарный габаритные размеры 2020×812 мм	1	

Продолжение

Поз. по плану	Обозначение	Наименование	Кол.	Примечание
3	1272-П Проектный институт №2 г Москва	Ванна для приготовления электролита, габаритные размеры 640×540 мм	1	
4	5143 ЦОКТБ ГОСНИТИ	Подставка под оборудование габаритные размеры 820×700 мм	3	
5	ДЭ-4-2 ГОСТ 22340-77*	Аквадистиллятор, производительностью 4,3 л/час, N=3,0 квт	1	
6	ОПР-525	Верстак электрика габаритные размеры ⌀ 1200 мм, H=1250 мм	1	
7	532-2 М	Стенд контрольно-испытательный для проверки генераторов, реле-регуляторов и стартеров, габаритные размеры 985×960 мм, N=4,0 квт	1	
8	ОРГ-1468-05-230А	Стеллаж для деталей полочный, габаритные размеры 1400×500 мм	1	
9	ЦКБР-105	Станок для проточки коллекторов и фрезерования пазов между ламелями настольный, токарный, N=0,4+0,08 квт	1	
10	2 М 112	Станок настольно-сверлильный, диаметр сверла 12 мм, N=0,6 квт	1	
	4403 ГИАТ	Тележка для транспортировки и подъема аккумуляторов, передвижная	1	на чертеже не показано
	Э-412	Комплект приборов и инструмента для технического обслуживания аккумуляторных батарей	1	на чертеже не показан
	СПЗ-12	Стенд для проверки приборов зажигания, настольный, напряжение 220 В, частота 50 Гц	1	на чертеже не показан
	И-143	Комплект инструмента для технического обслуживания электрооборудования автомобилей	1	на чертеже не показано
	Э 203	Комплект изделий для очистки и проверки свечей зажигания, настольный,		

Продолжение

Поз. по плану	Обозначение	Наименование	Кол	Примечание
		пневмоэлектрический мощностью 0,015 квт	1	на чертеже не показан
	С 417	Пистолет для обдува деталей сжатым воздухом	1	на чертеже не показан
		Участок ТО и ТР		
1	И 318	Гайковерт для гаек колес грузовых автомобилей, передвижной, реверсивный, N=0,55 квт	2	
2	1115 М	Тележка для снятия и постановки колес грузовых автомобилей, грузоподъемность 2000 кгс	1	
3	С-321	Нагнетатель смазочный, передвижной с электрическим приводом и бункером, емкостью 14 л, N=0,6 квт	1	
4		Панель раздаточная установки С101	1	С-101 установлено в складе масел
5	9246 ГИАТ	Бак для слива отработанных моторных масел, емкостью 0,67 м³ габаритные размеры 1706×786 мм	1	
6	Ш 3,2-2,5-2,3/6-1	Насос шестеренчатый для перекачки масел, производительностью 2,3 м³/час, N=1,5 квт	1	
7	9246 ГИАТ	Бак для слива отработанных трансмиссионных масел		

ПРИВЯЗАН

ГИП	Шульгин	
Н.контр.	Сахновская	
Нач.отд	Ненахов	
Гл.спец	Штепин	
Рук.гр.	Шабельницкий	
Ст.инж	Молодцова	
Инженер	Кострубина	

ТП 503-1-47.86 ТХ

АВТОТРАНСПОРТНОЕ ПРЕДПРИЯТИЕ НА 50 ГРУЗОВЫХ АВТОМОБИЛЕЙ С ОТКРЫТОЙ СТОЯНКОЙ

Производственный корпус с административно-бытовыми помещениями

Стадия	Лист	Листов
Р	3	

Экспликация технологического оборудования (начало)

МИНАВТОТРАНС РСФСР ГИПРОАВТОТРАНС Ростовский филиал

Инв № подл | Подпись и дата | Взам инв №

ТИПОВОЙ ПРОЕКТ 503-1-47.86 АЛЬБОМ I

Продолжение

Поз. по плану	Обозначение	Наименование	Кол.	Примечание
		емкостью 0.67 м³, габаритные размеры 1706 × 786 мм	1	
8	9362 Н ГИАТ Н	Установка для слива отработанных масел, габаритные размеры 1740 × 520 мм	2	
9	390 м	Нагнетатель смазки передвижной с электроприводом мощность 0.55 квт	2	
10	Р-506 ЦПКТБ „АСО"	Пост слесаря-авторемонтника с комплектом инструмента, передвижной габаритные размеры 860 × 470 × 810	2	
11	П-128	Подъемник канавный для грузовых автомобилей, электромеханический, грузоподъемностью 8т с насосной станцией, N = 1.1 квт	1	
12	П-113	Подъемник для грузовых автомобилей, грузоподъемностью 4т.	1	
13	2-10,2-9-6-380-У-2 ГОСТ 7890-84	Кран мостовой электрический однобалочный подвесной, однопролетный, грузоподъемностью 2,0т, длина крана 10,2м, длина пролета 9,0м, N=4.5+0.4+0.4×2 квт	1	
14	1101-В5	Компрессор воздушный поршневой гаражный, производительностью 1м³/мин, габаритные размеры 1869 × 670 мм, N = 10 квт.	1	
15	П-112	Подъемник двухплунжерный электрогидравлический для грузовых автомобилей тип 2Г8, стационарный грузоподъемностью 8т	2	
16		Насосная станция к подъемнику П112, габаритные размеры 680 × 460 мм, N = 3,0 квт	2	Входит в комплект П112
17	ЦКБ-С413	Колонка воздухораздаточная автоматическая N = 0,1 квт	1	
18	Ш-902Н ГИАТ.Н	Ванна для проверки камер автомобильных шин стационарная с пневмоподъемником, емкостью 0.27 м³,		

Продолжение

Поз. по плану	Обозначение	Наименование	Кол.	Примечание
		габаритные размеры 1265 × 876 мм	1	
19.	5102 ЦОКТБ ГОСНИТИ	Верстак для ремонта шин габаритные размеры 1250 × 750 мм	1	
20	ОШ 3-48	Электровулканизатор для ремонта камер и поверхностных повреждений покрышек, N = 5,5 квт	1	
21	ЭГС-1м/СО-948	Стенд для демонтажа шин грузовых автомобилей, стационарный, габаритные размеры 1150 × 780 мм, N = 3,2 квт	1	
22	Ш-511 Н ГИАТ. Н	Вешалка для камер, передвижная габаритный размер Ф 1000 мм.	1	
23	Р-970 ГИАТ. Н	Клеть предохранительная для накачки шин, габаритные размеры 1200 × 500 мм	1	
24	СД 3722 А Оргстанкинпром	Стеллаж для деталей вращающийся габаритные размеры 650 × 650 мм	3	
25	ОРГ-1468	Верстак слесарный на однорабочее место, габаритные размеры 1200 × 780 мм	2	
26	серия 1.435.9-25 ЦИТП	Механизм привода подъемно-складчатых ворот, габаритные размеры ворот 4,2 × 4.2м, N = 1.5 квт	4	
	ЦКТБ-6209	Набор инструмента для шиноремонтника, в наборе 41 инструмент	1	на чертеже не показано
	ОГ-151	Тележка для перевозки агрегатов в условиях автохозяйства.	1	—•—
	2128	Линейка для проверки схождения передних колес автомобиля, универсальная, ручная телескопическая	1	—•—
	НИИАТ-К-187	Прибор для проверки рулевого управления автомобилей	1	—•—
	628	Компрессометр, переносной ручной	1	—•—
	Э-216 м	Измеритель эффективности работы цилиндров, переносной	1	—•—

Продолжение

Поз. по плану	Обозначение	Наименование	Кол.	Примечание
	И 111	Комплект инструмента для технического обслуживания и ремонта электрооборудования автомобилей	1	—•—
	К 69 м	Прибор для определения технического состояния цилиндро-поршневой группы автомобильных двигателей	1	—•—
	И-319	Гайковерт напольный для гаек стремянок рессор грузовых автомобилей габаритные размеры 1120 × 575 мм, N = 0.6 квт	1	—•—
	И-132	Комплект автомеханика	1	используется в кпп
		Мастерская		
1	Р 335	Пресс пневматический для клепки фрикционных накладок, габаритные размеры 660 × 400 мм	1	
2	5143 ЦОКТБ ГОСНИТИ	Подставка под оборудование, габаритные размеры 820 × 700 мм	5	
3	Р 724	Стенд для сборки, разборки и регулировки сцеплений дизельных автомобилей, настольный, пневматический.	1	
4	ЦКБ-Р-207	Стенд для сборки и регулировки спецления карбюра-		

Привязан

ГИП	Шульгин	
Н. контр.	Сахновская	
Нач. отд.	Ненахов	
Гл. спец.	Штепин	
Рук. гр.	Шабельницкий	
Ст. инж.	Молодцова	
Инженер	Кострубина	

ТП 503-1-47.86 ТХ

Автотранспортное предприятие на 50 грузовых автомобилей с открытой стоянкой

Производственный корпус с административно-бытовыми помещениями.

Стадия	Лист	Листов
Р	4	

Экспликация технологического оборудования (продолжение)

Минавтотранс РСФСР ГИПРОАВТОТРАНС Ростовский филиал

Инв. № подл. | Подпись и дата | Взам. инв. №

ТИПОВОЙ ПРОЕКТ 503-1-47.86 АЛЬБОМ I

Продолжение

Поз по плану	Обозначение	Наименование	Кол	Примечание
		тарных автопогрузчиков, настольный		
5	ОРГ 1468	Верстак слесарный на одно рабочее место, габаритные размеры 1200×780 мм	2	
6	ЦКБ 2447	Прибор для шлифовки клапанных гнезд, переносной, N=0,6 квт	1	
7	ЦКБ-Р-108	Станок для шлифовки клапанов, настольный, N=0,27+0,12 квт	1	
8	2Н 118-1	Станок вертикально-сверлильный, диаметр сверления 18мм, N=1,5+0,125 квт	1	
9	2450	Стенд для ремонта передних и задних мостов автомобилей, стационарный, габаритные размеры 1303×1184 мм	1	
10	Р-201	Стенд для ремонта коробок передач автомобилей, габаритные размеры 920×580	1	
11	Р-770	Стенд для разборки и сборки двигателей, стационарный с электромеханическим приводом, габаритные размеры 1870×1000 мм, N=0,75 квт	1	
12	16Д25	Станок токарно-винторезный, диаметр изделия 500 мм, РМЦ 1000 мм, габаритные размеры 2795×1198 мм, N=10+0,12+0,75 квт	1	
13	Р-640	Стенд для сборки и разборки редуктора заднего моста, стационарный с поворотным столом, габаритные размеры 850×650 мм, N=0,37 квт	1	
14	Р337	Пресс монтажно-запрессовочный гидравлический стационарный, габаритные размеры 1470×640 мм, N=3,0 квт	1	
15	„Тайфун Б" ПНР	Установка для мойки деталей, стационарная однокамерная, емкостью 1,0 м³, габаритные размеры 2300×1470 мм,		

Продолжение

Поз по плану	Обозначение	Наименование	Кол	Примечание
		N=25,5 квт	1	
16	ЦКБ-Р-114	Станок для расточки тормозных барабанов и обточки тормозных накладок, стационарный, габаритные размеры 1860×1150 мм, N=2,3+0,4 квт	1	
17	К 22201А	Стенд для испытания топливной дизельной аппаратуры, габаритные размеры 1400×800 мм, N=9,4 квт	1	
18	Р-324	Пресс гидравлический, настольный, усилие 10 тс	1	
19	ГОСТ 10905-75*	Плита поверочная, габаритные размеры 1000×630 мм	1	
20	3702.08А	Подставка под плиту габаритные размеры 1015×700 мм	1	
21	3К 631	Станок точильно-шлифовальный двухсторонний, настольный. диаметр круга 150 мм, N=0,75 квт	1	
22	Р-901Н ГИАТ	Верстак для ремонта карбюраторов, стационарный габаритные размеры 1600×700 мм	1	
23	ОРГ-4990Б ГОСНИТИ	Установка для мойки деталей, стационарная, емкостью бака 100 л, габаритные размеры 1000×650 мм, N=4,7 квт	1	
24	ОРГ 1468-05-230А ГОСНИТИ	Стеллаж для деталей полочный, габаритные размеры 1400×500 мм	1	
	2213	Дрель пневматическая для притирки клапанов, ручная	1	На чертеже не показана
	ИЭ-3113	Гайковерт электрический ф завинчиваемой резьбы 16 мм У 220 В, f=50 Гц, N=0,34 квт	2	—"—
	РЧ-641-7632-41-10.000 ЦНИИОМТП С-417	Вышка передвижная, высота подъема 7м	1	—"—
		Пистолет для обдува деталей сжатым воздухом	1	—"—

Поз по плану	Обозначение	Наименование	Кол	Примечание
		Тепловой участок		
1	Р 923 ГИАТ	Горн кузнечный на один огонь, стационарный, габаритные размеры 1300×1450 мм	1	
2	Ц-10-28 №3,15	Вентилятор дутьевой, габаритные размеры 510×485 мм, N=0,4 квт	1	
3	5134 ЦОКТБ ГОСНИТИ	Ларь для угля, габаритные размеры 1000×500 мм	1	
4	5134 ЦОКТБ ГОСНИТИ	Ларь для кузнечного инструмента, габаритные размеры 1000×500 мм	1	
5	ГОСТ 11398-75	Наковальня двурогая, габаритные размеры 670×230 мм	1	
6		Подставка под наковальню деревянная, диаметром 600 мм	1	
7	1201.02 Цнотцветмет	Ванна для проверки радиаторов, емкостью 60л, габаритные размеры 1210×820 мм	1	
8	5157 ЦОКТБ ГОСНИТИ	Щит для сварочных работ передвижной, габаритные размеры 1600×1800 мм	2	
9	ОКС 7523	Стол для электросварочных работ, габаритные размеры 1100×750 мм	1	
10	ОРГ-1468	Верстак слесарный на одно рабочее место, габаритные размеры 1200×780 мм	1	
11	ПСН-100	Паяльник, N=0,1 квт	1	
12	ТД-306 УХЛ2	Трансформатор сварочный, сварочный ток 300А, габаритные размеры 620×620 мм, N=19,4 ква	1	

Привязан

Инв. № подл. | Подпись и дата | Взам. инв. №

ГИП	Шульгин		
Н.контр	Сахновская		
Нач.отд	Немоходов		
Гл.спец	Штелин		
Рук.гр.	Шобельников		
Ст.инж	Молодцова		
Инженер	Костромина		

ТП 503-1-47.86 ТХ

Автотранспортное предприятие на 50 грузовых автомобилей с открытой стоянкой

Производственный корпус с административно-бытовыми помещениями

Стадия Р | Лист 5 | Листов

Экспликация технологического оборудования (продолжение)

Минавтотранс РСФСР Гипроавтотранс Ростовский филиал

ТИПОВОЙ ПРОЕКТ 503-1-47.86 АЛЬБОМ I

Продолжение

Поз. по плану	Обозначение	Наименование	Кол.	Примечание
13	серия 1.435.9-25	Механизм привода подъемно		
	ЦИТП	-складчатых ворот, размер		
		ворот 4,2×4,2м, N=1,5 квт	1	
14	П112	Подъемник двухплунжерный		
		электрогидравлический для		
		грузовых автомобилей		
		типа ГВ, стационарный		
		грузоподъемностью 8000 кгс	1	
15		Насосная станция к подъем-		
		нику П112, габаритные раз-		входит в комплект П-112
		меры 630×460 мм, N=3,0 квт	1	
16	Р 406 Н	Шкаф для хранения баллонов		установ-
	ГИАТ. Н	с кислородом и ацетиленом,		лен вне
		габаритные размеры 1600×400	2	помещения
	4407	Тележка для баллонов, габарит		на чертеже
	ГИАТ	ные размеры 900×838 мм	1	не показана
	УЭ-2009	Машина шлифовальная элект-		
		рическая, диаметр круга 125мм		
		U=220В, f=50 Гц, N=1,15 квт	1	— —
	УЭ-1032	Машина сверлильная электри		
		ческая, диаметр сверла 9мм		
		U=220В, f=50 Гц, N=0,42 квт	1	— —
		Склад запасных частей		
		и материалов		
1	ОРГ 1168-05-300Б	Стеллаж полочный, габарит-		
	ГОСНИТИ	ные размеры 2760×600 мм	5	
2	ОРГ 1468-05-230А	Стеллаж для деталей, габа-		
	ГОСНИТИ	ритные размеры 1400×500 мм	2	
3	5392	Стеллаж для автомобильных		
	ПКТБ "Латремселькозмаш"	двигателей, двухрусный, габа-		
		ритные размеры 2815×1360 мм	1	
4	черт 134333	Кран консольный стационар-		
		ный поворотный с электро-		
		талью, грузоподъемностью h		
		вылет крюка 4м, N=1,7+0,18 квт	1	
5	ПКТБ Латремселькозмаш	Стеллаж для мостов автомоби-		
		лей вместимостью 8 шт, габа-		
		ритные размеры 1172×1740 мм	1	
6	ГОСТ 19203-73	Стол конторский, габарит-		
		ные размеры 1200×700 мм	1	

Окончание

Поз. по плану	Обозначение	Наименование	Кол.	Примечание
7		Шкаф конторский, габарит-		
		ные размеры 800×430 мм	1	
		У участок мойки		
1	М-129	Установка для мойки автомо-		Насос
		билей стационарная струй -		N=3,7 квт установлен в
		ная производительностью		
		25÷50 авт/час, N=3,75÷3,7 квт	1	отдельном помещении
2		Пульт управления установкой		
		и аппаратный шкаф для		
		мойки автомобилей М 129	1	в комплекте М 129
3	ЦКБ 1112	Установка моечная передвиж-		
		ная шланговая производитель-		
		ностью 75-80 л/мин, габаритные		
		размеры 1420×540 мм, N=7,5 квт	1	
4	ЦКБ-М-203	Установка для мойки двигате-		
		лей автомобилей снаружи,		
		стационарная с подогревом во-		
		ды, габаритные размеры		
		1400×600 мм, N=10,0 квт	1	
5	М-906	Щетка моечная для ручной		
		мойки автомобилей	2	
6	серия 1.435.9-25	Механизм привода подъемно-		
	ЦИТП	-складчатых ворот, размер		
		ворот 4,2×4,2м, N=1,5 квт	2	
	СЧП	Пистолет для обдува дета-		На черт. не показан.
		лей сжатым воздухом	1	
		Навес КПП		
		Ворота распашные		
	т.п. альбом	Общий вид Габаритные		
		размеры 4000×2000 мм	2	
	Серия 1.435.2-23	Механизм привода рас-		
	Выпуск 4.	пашных ворот ПРВ-НАС		
	ЦИТП	мощность 1,1×2 квт	4	

Поз. по плану	Обозначение	Наименование	Кол.	Примечание

Привязан.

Инв. № подл. | Подпись и дата | Взам. инв. №

ГИП	Шульгин		ТП 503-1-47.86 ТХ
Н. контр.	Сонковская		Автотранспортное предприятие на 50 грузовых автомобилей с открытой стоянкой
Нач. отд.	Ненахов		Производственный корпус с административно-бытовыми помещениями. (Окончание)
Гл. спец.	Штепин		Стадия: Р; Лист: 6; Листов:
Рук. гр.	Шабельницкий		Эксплуатация технологического оборудования
Ст. инж.	Малафеева		Минавтотранс РСФСР ГИПРОАВТОТРАНС Ростовский филиал
Инж.	Пострудина		

ТИПОВОЙ ПРОЕКТ 503-1-47.86 АЛЬБОМ I

План разводки системы трубопроводов сжатого воздуха.

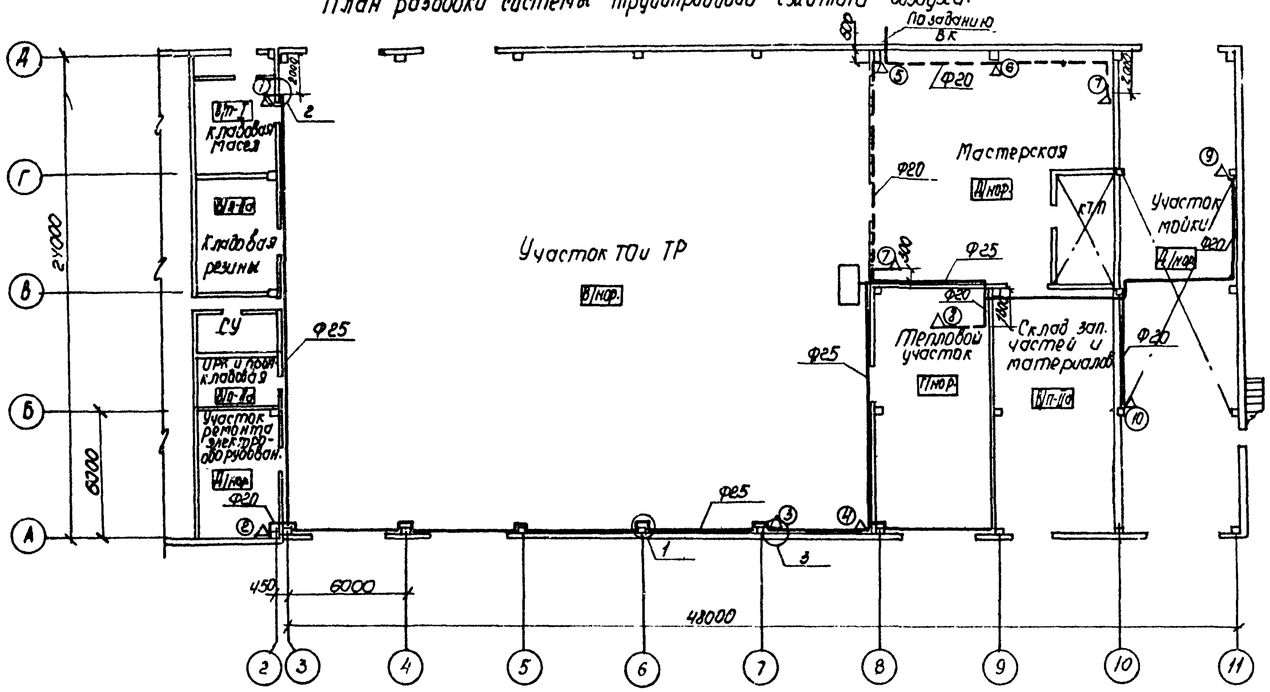

Потребители сжатого воздуха.

№№ точек	Обозначение	Наименование	Кол.	Прим.
		Кладовая масел		
1	С-101	Смазочно-заправочная		
		установка	1	
		Участок ремонта		
		Электрооборудование		
2		Обдувочное сопло	1	
		Участок ТО и ТР		
3	С-413	Воздухораздаточная колонка	1	
4	Ш-902	Ванна для проверки камер		
		Мастерская		
5	К-245; Р-724; Р-335	Стенды	1	
6,7		Обдувочное сопло	3	
		Тепловой участок		
8	5008А	Ванна для проверки радиа-		
		торов и топливных баков	1	
		Участок мойки		
9	М-203	Установка для мойки двигателя	1	
10		Обдувочное сопло.		

Схема разводки системы трубопроводов сжатого воздуха.

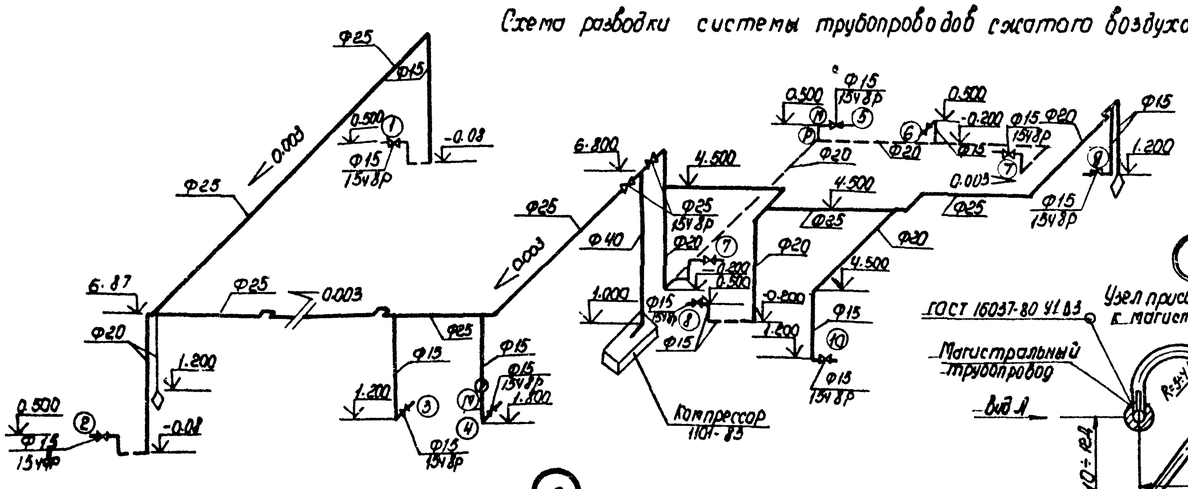

1 Узел огибания колонн

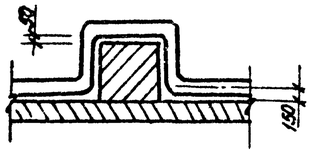

2 Узел прохода труб через стену.

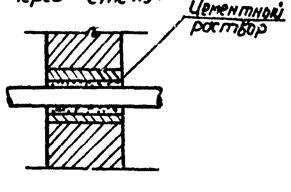

3 Узел присоединения ответвления к магистральному трубопроводу.

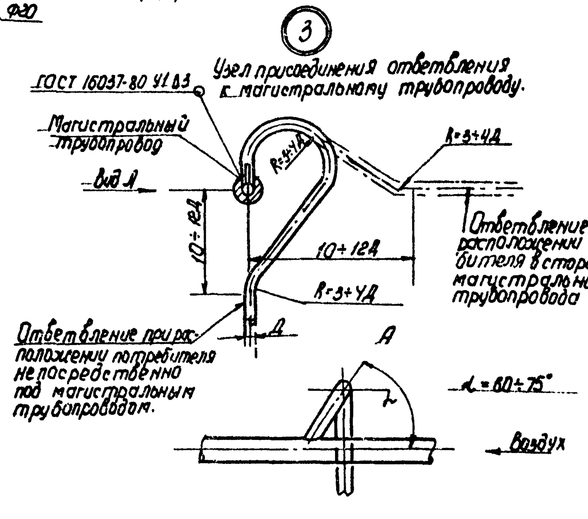

1. Монтаж, испытание, промывку трубопроводов производить в соответствии со СНиП 3.05.05-84
2. Крепления трубопроводов выполнить в соответствии с серией 4.904-69 „Детали крепления санитарно-технических приборов и трубопроводов.
3. Участки трубопроводов, проходящие в стенах, заключить в предохранительные трубы.
4. Подземные трубопроводы покрыть битумно-резиновой мастикой за 1 раз, наземные-грунтовкой и окрасить синей пентафталевой эмалью за 2 раза.
5. Монтаж воздухопроводов вести в увязке с другими коммуникациями.

Инв. № подл. | Подпись и дата | Взам. инв. №

Привязан

Инв. №

ТП 503-1-47.86 ТХ			
Автотранспортное предприятие на 50 грузовых автомобилей с открытой стоянкой			
Производственный корпус с административно-бытовыми помещениями	Стадия	Лист	Листов
	Р	7	
План и схема разводки системы трубопроводов сжатого воздуха.	Минавтотранс РСФСР ГИПРОАВТОТРАНС Ростовский филиал		

ГИП	Шилягин	
Н.контр.	Сахновская	
Нач.отд.	Ненахов	
Гл.спец.	Штелин	
Рук.гр.	Шабельницкая	
Ст.инж.	Малофеева	

ТИПОВОЙ ПРОЕКТ 503-1-47.86 АЛЬБОМ I

План разводки системы маслопроводов.

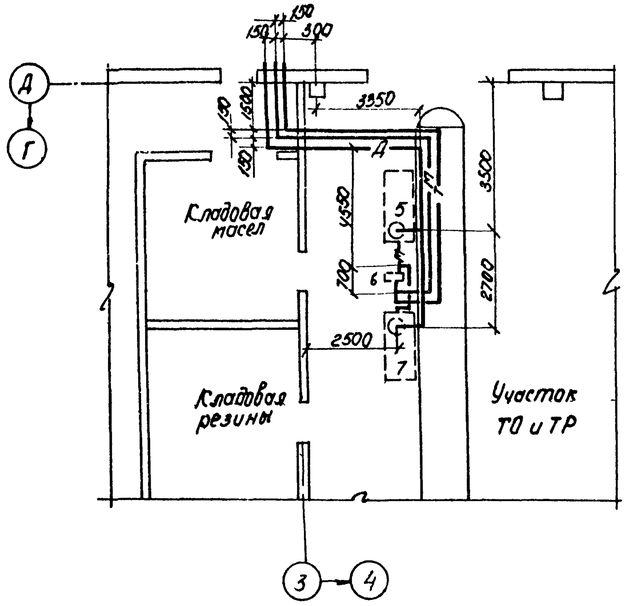

Схема разводки системы маслопроводов.

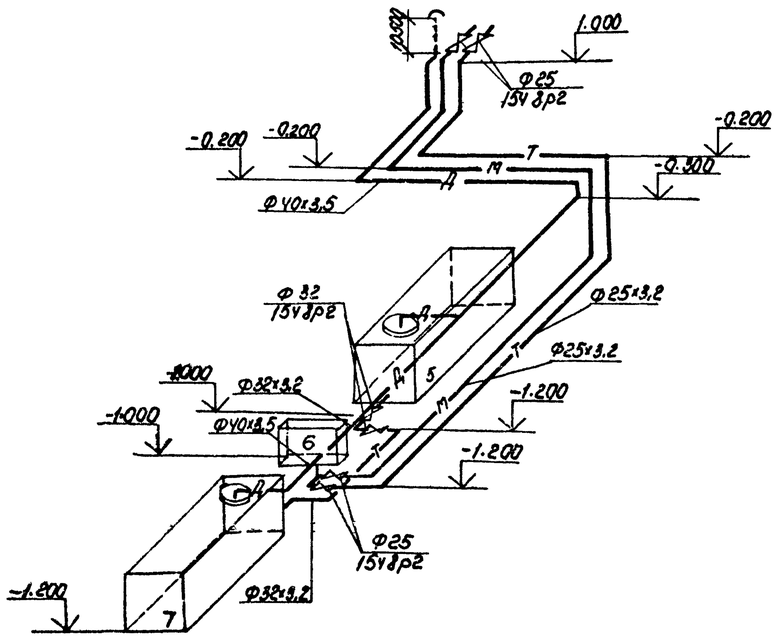

Экспликация технологического оборудования

N поз. по плану	Обозначение	Наименование	Кол.	Примечание
5	9246	Бак для слива отработан-		
	Гипроавтотранс	ных моторных масел	1	
6	Ш3.2-2,5-23/6-1	Насос шестеренчатый		
		для выкачки отработан-		
		ных масел, мощность 1.5кВт	1	
7	9246	Бак для слива отработан-		
	Гипроавтотранс	ных трансмиссионных		
		масел	1	

1. Монтаж, испытание, промывку и продувку трубопроводов производить в соответствии со СНиП 3.05.05.84
2. Крепление трубопроводов выполнить в соответствии с серией 4.904-69 „Детали крепления санитарно-технических устройств, приборов и трубопроводов"
3. Подземные трубопроводы покрыть битумно-резиновой мастикой за один раз, надземные- грунтовкой и окрасить пентафталевой эмалью за два раза.
4. Уклон сливных маслопроводов не менее 0.03.
5. Участки трубопроводов, проходящие в стенах, заключить в предохранительные трубы.

Привязан

Инв. №

Инв. № подл. | Подпись и дата | Взам. инв. №

ТП 503-1-47.86 ТХ					
Автотранспортное предприятие на 50 грузовых автомобилей с открытой стоянкой.					
ГИП	Шильгин		Производственный корпус с административно-бытовыми помещениями	Стадия	Лист	Листов
Н.контр.	Сахновская			Р	8	
Нач.отд.	Ненахов					
Гл.спец.	Штепин		План и схема разводки системы маслопроводов	Минавтотранс РСФСР ГИПРОАВТОТРАНС Ростовский филиал		
Рук.гр.	Кабельников					
Ст.инж.	Малодиева					

ТИПОВОЙ ПРОЕКТ 503-1-47.86 АЛЬБОМ I

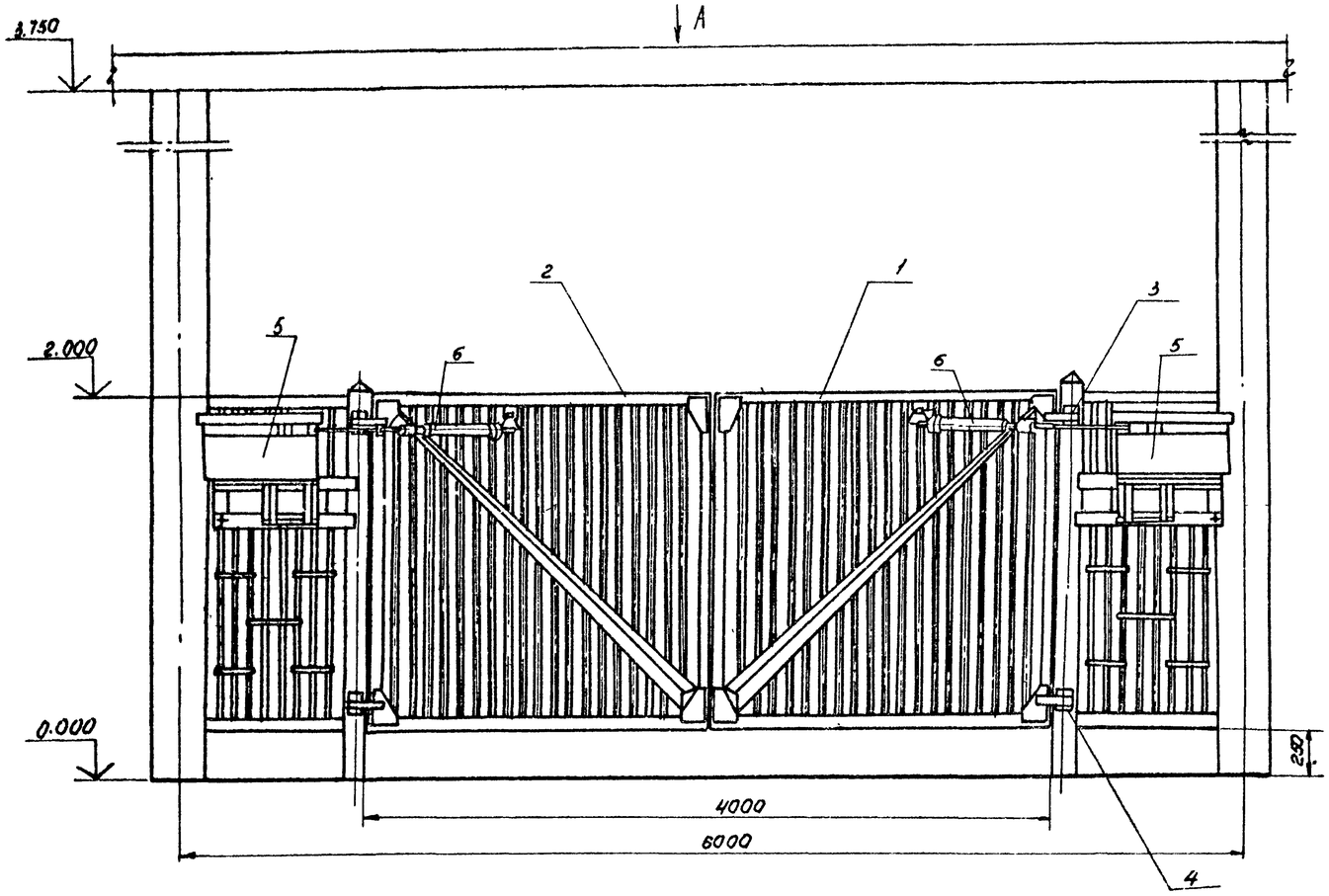

Вид А

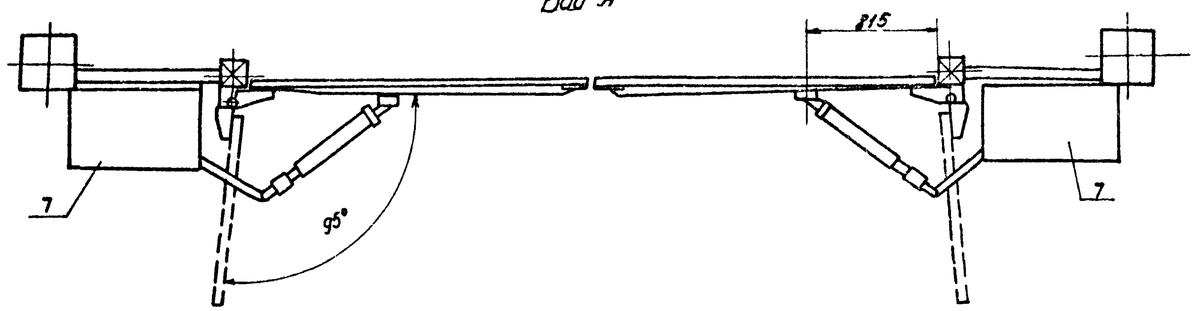

Спецификация.

Поз. по плану	Обозначение	Наименование	Кол	Примечание
1		Полотно ворот правое		
		габаритные размеры 1750×1995мм	1	
2		Полотно ворот левое		
		габаритные размеры 1750×1995мм	1	
3		Петля верхняя	2	
4		Петля нижняя	2	
5	серия 1435.2-23 вып.4	Проводы ворот ПРВ-НАС	2	
6.	серия 1435.2-23, вып.4	Тяги ворот	2	
7	серия 1435.2-23 вып.4	Кожух	2	

Техническая характеристика.

1. Время открывания (закрывания) ворот, сек — 13-15
2. Редуктор РУЦ-756 с передаточным числом l — 756
3. Электродвигатель 4А80А4У3 исп. М-101.
   мощность, квт — 1,1
   чистота вращения, об/мин 1500
4. Вес приводов ворот, кг ~ 232
5. Проем ворот мм — 4000
6. Вес полотен ворот, кг ~ 210
7. Общий вес, кг ~ 442

Технические требования

1. При установке привода длину тяг уточнить по месту
2. Раму привода приварить к закладным деталям сплошным швом. во всех местах прилегания.
3. Отверстия в опорах выполнить по месту согласно монтажного чертежа привода ворот.

Привязан

Инв. №

ГИП	Шульгин		
Н. контр.	Сахновская		
Нач. отд.	Ненахов		
Гл. спец.	Штепин		
Рук. гр.	Шабельникова		
Ст. инж.	Молодцова		

ТП 503-1-47.86 ТХИ

Навес КПП
Ворота распашные 4000×2000
Общий вид

Стадия	Масса	Масштаб
Р	442	1:20

Лист | Листов 1

Минавтотранс РСФСР
ГИПРОАВТОТРАНС
Ростовский филиал.

Инв. № подл. | Подпись и дата | Взам. инв. №

ТИПОВОЙ ПРОЕКТ 503-1-47.86 АЛЬБОМ I

Ведомость рабочих чертежей основного комплекта

Лист	Наименование	Примечание
1	Общие данные (начало)	
2	Общие данные (окончание)	
3	Схема расположения каналов, приямков и фундаментов под оборудование	
4	Фундамент ФОМ 1	
5	Сечения 4-4 ÷ 12-12	
6	Фундаменты ФОМ 2 ÷ ФОМ 5; ФОМ 7.	
7.	Фундамент ФОМ 6	
8	Каналы КЛ1; КЛ2	
9	Каналы КЛ4; КЛ6; КЛ3; КЛ 4	
10	Схема расположения приямков КТП	
11	Схема расположения приямка ПР 2	
12	Схема расположения приямка ПР 3.	
13	План на отм. 0.000	
14	Фрагмент плана на отм. 0,000. План на отм. 3,000	
15	План на отм. 6,000 Сечения.	
16	План на отм. 5,100. Разрез 1-1.	
17	Фасады 1-11; А-Д; 11-1; Д-А. Разрез 2-2.	
18	Венткамеры. Фрагменты плюнов 2,3,4,5.	
19	Венткамеры. Узлы 1-12.	
20	Маркировочные схемы панельных перегородок и отверстий	
	в перегородках 1,2 и 3 этажей.	
21	План кровли. Планы полов на отм. 0,000; 3,000; 6,000; 5,100	
22	Вентшахты N1 ÷ N4. Сечения. Узлы	
23	Сетчатая перегородка. Перегородки душевых	
	Барьер. Виды А, Б	
24	Узлы 1 ÷ 13	
25	Навес КПП. План, фасад, разрез. Схема раскладки АЦВ	
	листов на кровле.	
26	Навес КПП. Фундамент ФОМ 8.	
27	Буфет на 12 мест. План на отм. 0,000 с расстановкой оборудования и подводом коммуникаций.	

Ведомость ссылочных и прилагаемых документов

Обозначение	Наименование	Примечание
	Ссылочные документы	
ГОСТ 22414-77	Шкафы металлические для хранения одежды в санитарно-бытовых помещениях промышленных предприятий. Общие технические указания	
ГОСТ 14624-84	Двери деревянные для зданий промышленных предприятий.	
1.136-10	Двери деревянные внутренние для жилых и общественных зданий	
1.136-3 Вып. 1	Окна и балконные двери деревянные с двойным остеклением для жилых и общественных зданий	
ГОСТ 16289-80	Окна и балконные двери деревянные с тройным остеклением для жилых и общественных зданий	
ГОСТ 8242-75	Детали деревянные фрезерованные для строительства	
ГОСТ 8423-75	Листы асбестоцементные волнистые усиленного профиля и детали к ним	
1.136 — 2	Подоконные деревянные доски для жилых и общественных зданий	
1.136.5-19	Двери деревянные наружные для жилых и общественных зданий.	
2.435-6 Вып.5	Противопожарные двери и ворота промышленных зданий.	
1.435.9-25 Вып 0	Ворота подъемно-складчатые с полотном из различных материалов.	
1.038.1-1 Вып. 1	Перемычки железобетонные для зданий с кирпичными стенами.	
2.230-1 Вып.5	Детали стен и перегородок общественных зданий	
2.460-13	Архитектурные детали одноэтажных неотапливаемых зданий промышленных предприятий с покрытиями из крупноразмерных асбестоцементных волнистых листов	
1.431-10 Вып. 3	Перегородки консольные сетчатые стальные	
1.450.3-3 Вып. 0	Стальные лестницы, площадки стремянки и ограждения	
1.494-27 Вып. 5	Воздухоприемные устройства с подвесными утепленными клапанами	
2.460-18 Вып. 2	Узлы покрытий одноэтажных производственных зданий с рулонными кровлями и железобетонными плитами	
3.006.1-2/82 Вып.0	Сборные железобетонные каналы и тоннели из лотковых элементов	
1.479.5-1 ч. I, II	Шкафы деревянные для хранения одежды в санитарно-бытовых помещениях промышленных предприятий	
1.131-15 Вып.2	Сборные панельные перегородки с обшивкой из сухой гипсовой штукатурки	
3.400-6/76	Унифицированные закладные детали сборных железобетонных конструкций инженерных сооружений промышленных предприятий.	
НИ-03-03 а.11-64	Рабочие чертежи металлических изделий.	
	Прилагаемые документы	
ТП 503-1-47.86 альбом V	Спецификации оборудования	
ТП 503-1-47.86 альбом VI	Ведомости потребности в материалах	

Таблица толщин ограждающих конструкций

Расчетная зимняя температура	Наружные стеновые панели: Бытовая часть	Наружные стеновые панели: Производственная часть	Кирпичные стены	Утеплитель - плитный керамзитобетон λ = 400: Бытовая часть	Утеплитель - плитный керамзитобетон λ = 400: Производственная часть
	а	б	в		
- 20°	350	200	380	60	100
- 30°	350	250	510	100	120
- 40°	400	300	510	140	160

Общие указания

1. За относительную отметку 0,000 принят уровень чистого пола первого этажа, соответствующий абсолютной отметке
2. Степень огнестойкости здания II
3. Наружные стены из керамзитобетонных панелей и эффективного кирпича $\gamma = 1400\ кг/м^3$ ГОСТ 530-80.
4. Кирпичную кладку в зимнее время выполнять в соответствии с главой 7 СНиП III-17—78
5. Внутренние перегородки из сухой гипсовой штукатурки и обыкновенного глиняного кирпича М100 на растворе М50.
6. При кладке кирпичных стен и перегородок по контуру дверных и оконных проемов заложить деревянные антисептированные пробки через 10 рядов кладки по высоте, но не менее 2-х с каждой стороны проема.
7. Откосы дверных и оконных проемов оштукатурить цементно-песчаным раствором
8. Горизонтальную гидроизоляцию под кирпичные стены и перегородки выполнять из цементно-песчаного раствора состава 1:2 — толщ 30 мм.
9. По периметру здания выполнить отмостку шириной 1000 мм по узлу 1 на листе АР-24.
10. Кровлю выполнить в соответствии со СНиП II-26-76.
11. При производстве строительно-монтажных работ по устройству кровли необходимо разработать мероприятия по противопожарной защите и по контролю за выполнением правил пожарной безопасности
12. На перепаде высот, на пониженном участке кровли (вдоль оси 3) предусмотреть поверх рулонного ковра защитную гравийную засыпку толщиной не менее 30 мм на ширину 2м от стены.
13. Полы выполнить в соответствии с требованиями СНиП II-В 8-71
14. Работы в зимних условиях должны выполняться по специальному проекту производства работ и обосновываться технико-экономическим расчетом
Подлежащий разработке грунт должен быть предварительно подготовлен рыхлением
Прочность бетона монолитных бетонных фундаментов на время монтажа колонн должна быть не менее 70% от проектной
Для приготовления бетонных смесей следует применять быстротвердеющие портландцементы
Зимнюю кладку производить в соответствии со СНиП III-17-78.
Внутренние малярные работы производить в утепленных и отапливаемых помещениях.
Температура воздуха в помещениях, а также температура поверхностей не должна быть ниже 8°С.

Типовой проект разработан в соответствии с действующими нормами и правилами и предусматривает мероприятия, обеспечивающие взрывную, взрыво-пожарную и пожарную безопасность при эксплуатации здания.

Главный инженер проекта А.И. Шульгин

Согласовано: Нач. СТО Сапко; Нач. ЭО Малюнов; Нач. ТО Ненахов

Инв. № подл.	Подпись и дата	Взам. инв. №	Инв. № дубл.	Подпись и дата			

Привязан

Инв. №

ТП 503-1-47.86-АР

Автотранспортное предприятие на 50 грузовых автомобилей с открытой стоянкой

ГИП	Шульгин		Производственный корпус с административно-бытовыми помещениями	Стадия	Лист	Листов
Н.контр.	Сахновская			Р	1	27
Нач.отд.	Рубан					
Гл.спец.	Таран		Общие данные (начало)	Минавтотранс РСФСР ГИПРОАВТОТРАНС Ростовский филиал		
Рук.гр.	Кулявец					
Инженер	Сурина					

ТИПОВОЙ ПРОЕКТ 503-1-47.86 АЛЬБОМ I

Ведомость отделки помещений /площадь м²/

Наименование или номер помещения	Потолок		Стены или перегородки		Низ стен или перегородок/панель/			Колонна		Примечание
	площадь	вид отделки	площадь	вид отделки	площадь	вид отделки	высота мм	площадь	вид отделки	
Участок ТО и ТР, мастерская, тепловой участок, склад запасных частей и материалов, КТП, реагентная, тепловой пункт, венткамеры, помещение для выполнения ремонтных работ оборудования	1297,05	Затирка швов известковая окраска	2351,24	Затирка швов панельных перегородок; расшивка швов, кирпичных перегородок известковая окраска	—	—	—	201,92	известковая окраска	
Кладовая масел, кладовая резины и прокладовая. Участок ремонта электрооборудования	73,4	Затирка швов известковая окраска	60,0	Затирка швов панельных перегородок, расшивка швов кирпичных перегородок известковая окраска	119,3	керамическая плитка	1800	—	—	
Участок мойки	160,0	Затирка швов водоэмульсионная окраска	405,2	стеклоплитка	—	—	—	47,6	стеклоплитка	примечание п.19
			31,4	водоэмульсионная окраска				4,8	водоэмульсионная окраска	
Вестибюль, механик КПП, торговый зал буфета на 12 посадочных мест, отдел кадров, шоферская, диспетчерская, кабинет по технике безопасности и безопасности движения, красный уголок, бухгалтерия, профком, главный инженер, директор, приемная, кабинет политпросвещения, контора, узел связи, коридоры и тамбуры, лестничные клетки	451,6	Затирка швов клеевая окраска	1491,2	Затирка швов панельных перегородок, штукатурка кирпичных перегородок водоэмульсионная окраска	—	—	—	—	—	
Гардероб водителей, хоз. помещение	54,03	Затирка швов клеевая окраска	179,3	Затирка, штукатурка, клеевая окраска	—	—	—	—	—	
Моечная, раздаточная, подсобное помещение	23,8	Затирка швов клеевая окраска	27,8	Затирка, штукатурка клеевая окраска	55,6	керамическая плитка	1800	—	—	
Гардеробы домашней, уличной и спецодежды	25,5	Затирка швов клеевая окраска	54,2	Затирка, штукатурка, водоэмульсионная окраска	55,2	стеклоплитка	1500	—	—	
Санузлы, умывальные	20,7	Затирка швов водоэмульсионная окраска	71,6	Затирка, штукатурка, водоэмульсионная окраска	93,2	стеклоплитка	1500	—	—	
Душевые и предушевые	63,2	Затирка швов водоэмульсионная окраска	32,4	Затирка, штукатурка масляная окраска	64,83	стеклоплитка	1800	—	—	

Взам. инв. №

Подпись и дата

Инв. № подл.

Условные обозначения

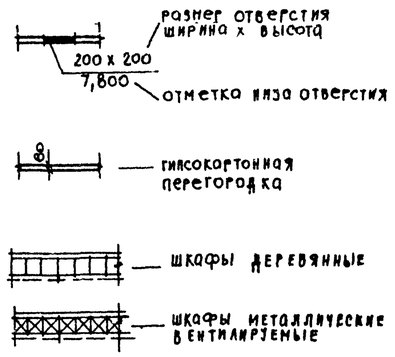

размер отверстия ширина х высота

18. В помещениях с трапами покрытие выполнить с уклоном i = 0,005 к трапам.
18. По периметру здания выполнить отмостку шириной 1 м по узлу 2 лист 24.
17. Все стальные элементы окон, ворот, лестниц и т.д. окрасить масляной краской за 2 раза.
18. Все деревянные элементы подвергнуть глубокой пропитке антипиренами и антисептиками.
19. Все столярные изделия окон, дверей и т.д. окрасить масляной краской светлых тонов.
20. Стеновые панели и панельные перегородки со стороны участка мойки облицевать стеклянной плиткой, участки стен, выполненные из асбестоцементных листов с заполнением минеральной ватой, окрасить водоэмульсионной краской за 2 раза.

Ведомость спецификаций

Лист	Наименование	Примечание
3	Спецификация элементов к схеме расположения конструкций	
4	Спецификация сборных конструкций замаркированных на данном листе	
8	Спецификация элементов к схемам расположения каналов	
9	Спецификация элементов к схемам расположения каналов	
14	Спецификация элементов заполнения проемов и перемычек	
15	Спецификация к листам 11; 12; 13; 14; 15	
17	Спецификация материалов на венткамеры	
19	Спецификация панелей перегородок	
21	Спецификация материалов к схемам вентшахт	
	пожарной лестницы	
22	Спецификация элементов к схемам 1, 2, 3 и	
24	Спецификация элементов к схемам раскладки	
	АОВ листов	
26	Спецификация к плану с расстановкой оборудования	

Основные строительные показатели

Наименование	Един. измерения	Производственная часть			Бытовая часть			Класс КПП
		— 20	— 30	— 40	— 20	— 30	— 40	
Площадь застройки	м²	1180,0	1187,0	1193,0	322р	322,0	324,0	83,0
Общая площадь	м²	1252,0			853,0			—
Строительный объем	м³	10418,0	11241,0	10530,0	2841,0	2854,0	2886,0	—

Привязан

Инв. №

ГИП	Шульгин	
Н. контр.	Сахновская	
Нач. отд.	Рубан	
Гл. спец.	Тарай	
Рук. гр.	Кульвец	
Инженер	Сурина	

ТП 503-1-47.86 — АР

Автотранспортное предприятие на 50 грузовых автомобилей с открытой стоянкой

Производственный корпус с административно-бытовыми помещениями

Стадия	Лист	Листов
Р	2	

Общие данные /окончание/

Минавтотранс РСФСР ГИПРОАВТОТРАНС Ростовский филиал

ТИПОВОЙ ПРОЕКТ 503-1-47.86 АЛЬБОМ I

Схема расположения каналов, приямков и фундаментов под оборудование

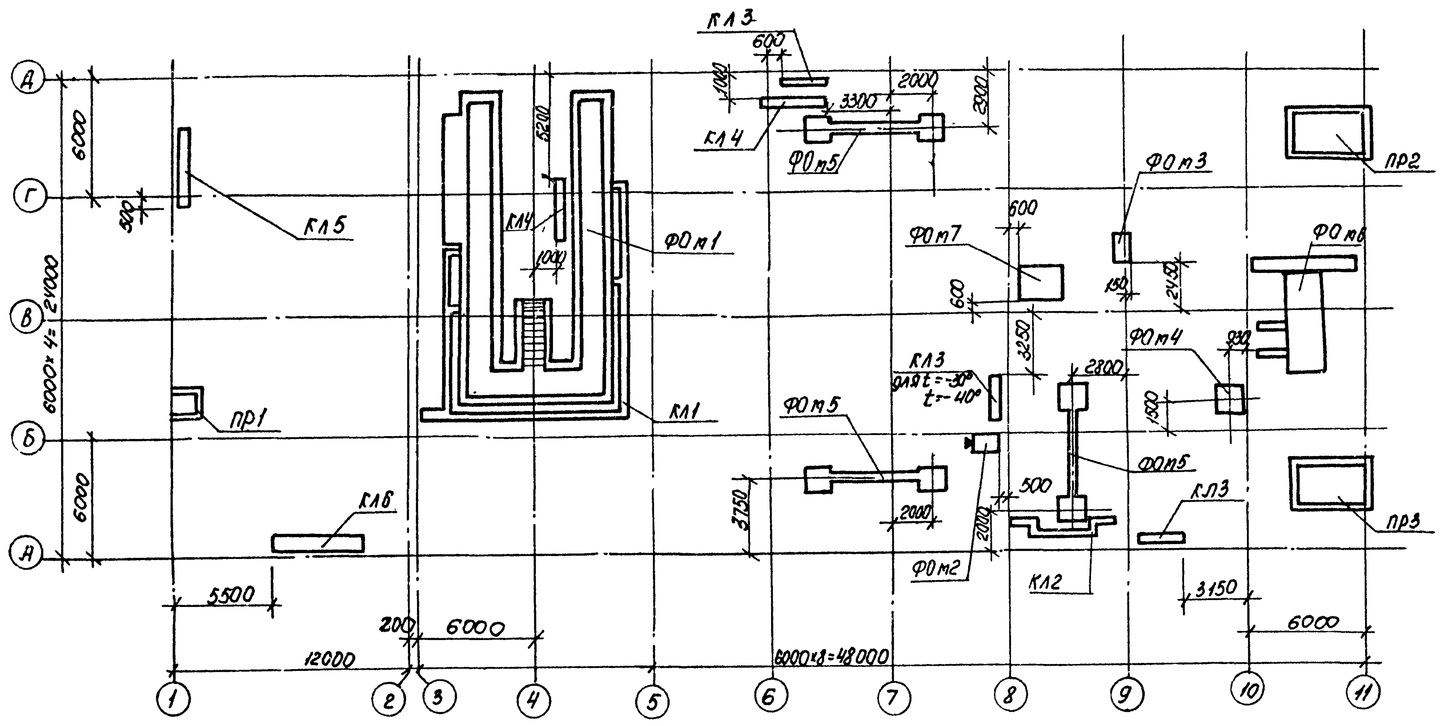

Спецификация элементов к схеме расположения конструкций

Марка, поз.	Обозначение	Наименование	Кол.	Масса ед., кг	Примечание
		Фундаменты под оборудование			
ФОм1	лист 4, 5	ФОм1	1		
ФОм2	лист 6	ФОм2	1		
ФОм3	лист 6	ФОм3	1		
ФОм4	лист 6	ФОм4	1		
ФОм5	лист 6	ФОм5	3		
ФОм6	лист 7	ФОм6	1		
ФОм7	лист 6	ФОм7	1		
		Каналы			
КЛ1	лист 8	КЛ1	1		
КЛ2	лист 8	КЛ2	1		
КЛ3	лист 9	КЛ3	2(3)		
КЛ4	лист 9	КЛ4	2		
КЛ5	лист 9	КЛ5	1		
КЛ6	лист 9	КЛ6	1		
		Приямки			
ПР1	лист 9	ПР1	1		
ПР2	лист 11	ПР2	1		
ПР3	лист 12	ПР3	1		

1. Насыпной слой, служащий основанием под фундаменты, каналы и приямки, уплотнить послойно при оптимальной влажности до объемного веса скелета грунта $\gamma_{ск} \geq 1.65$ т/м³
2. Под всеми фундаментами и приямками выполнить подготовку из щебня, втрамбованного в грунт, толщиной 100 мм.
3. Все фундаменты выполнять после получения оборудования и сверки с установочными чертежами.
4. Количество каналов КЛ3 в скобках — для t = -30°; t = -40°С.
5. Каналы в осях 1÷2 выполнять из обыкновенного глиняного кирпича (ГОСТ 530-80) марки 75 на растворе марки 25. Под каналами выполнить подготовку из бетона класса В3.5 толщиной 100 мм.
6. Каналы в осях 3÷11 выполнять из лотков. Под каналы выполнить песчаную подготовку толщиной 100 мм.
7. Приямки КТП см. лист 10.
8. Поверхности каналов, соприкасающиеся с грунтом, обмазать горячим битумом за 2 раза.

Инв. № подл. | Подпись и дата | Взам. инв. №

Привязан

Инв. №

ГИП	Шульгин		ТП 503-1-47.86 АР
Н. контр.	Сальковская		Автотранспортное предприятие на 50 грузовых автомобилей с открытой стоянкой
Нач. отд.	Рубан		Производственный корпус с административно-бытовыми помещениями.
Гл. спец.	Воинов		Схема расположения каналов, приямков и фундаментов под оборудование.
Рук. гр.	Лавренко		
Инж.	Марова		

Стадия	Лист	Листов
Р	3	

Минавтотранс РСФСР ГИПРОАВТОТРАНС Ростовский филиал

ФОм 1

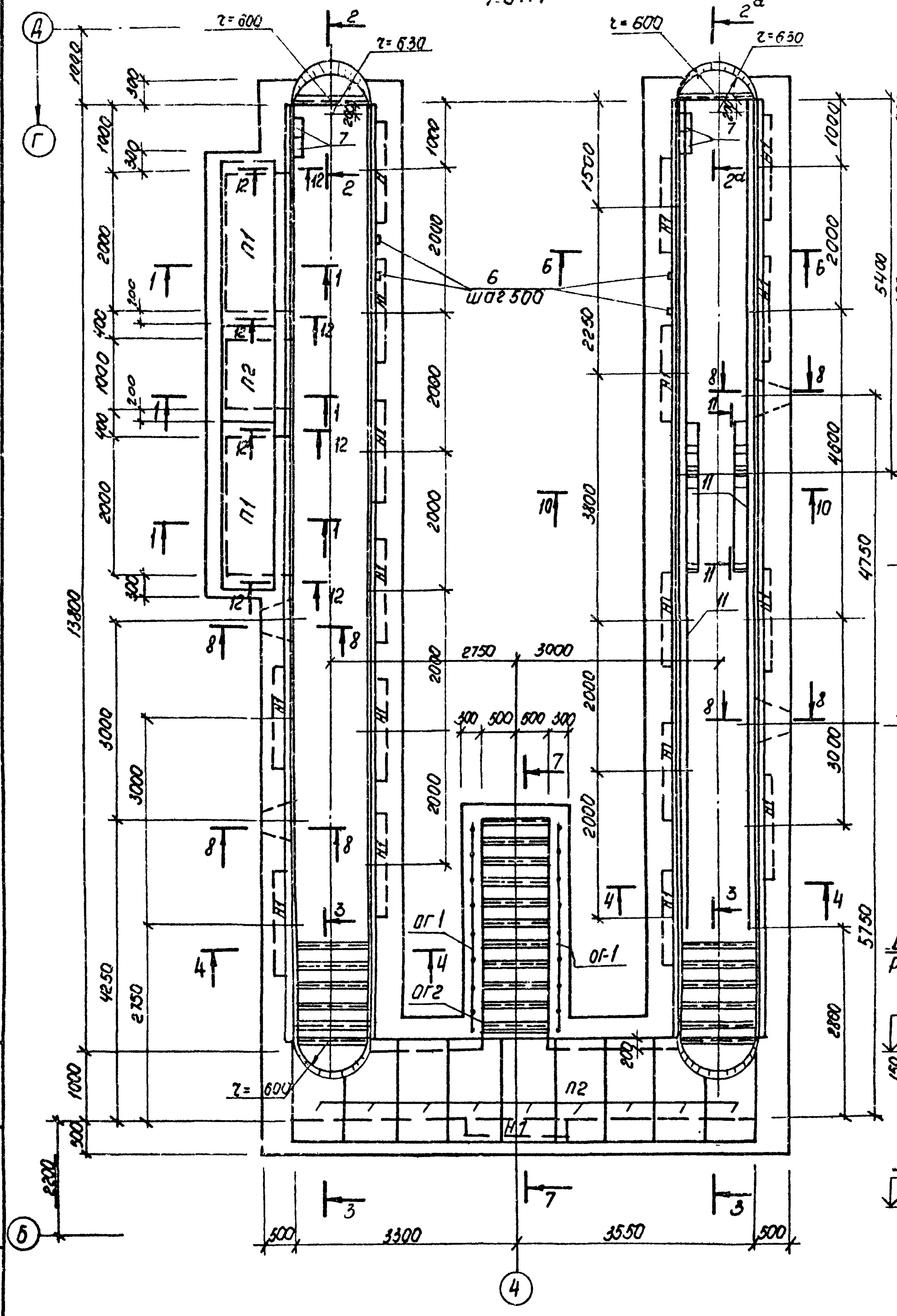

1-1

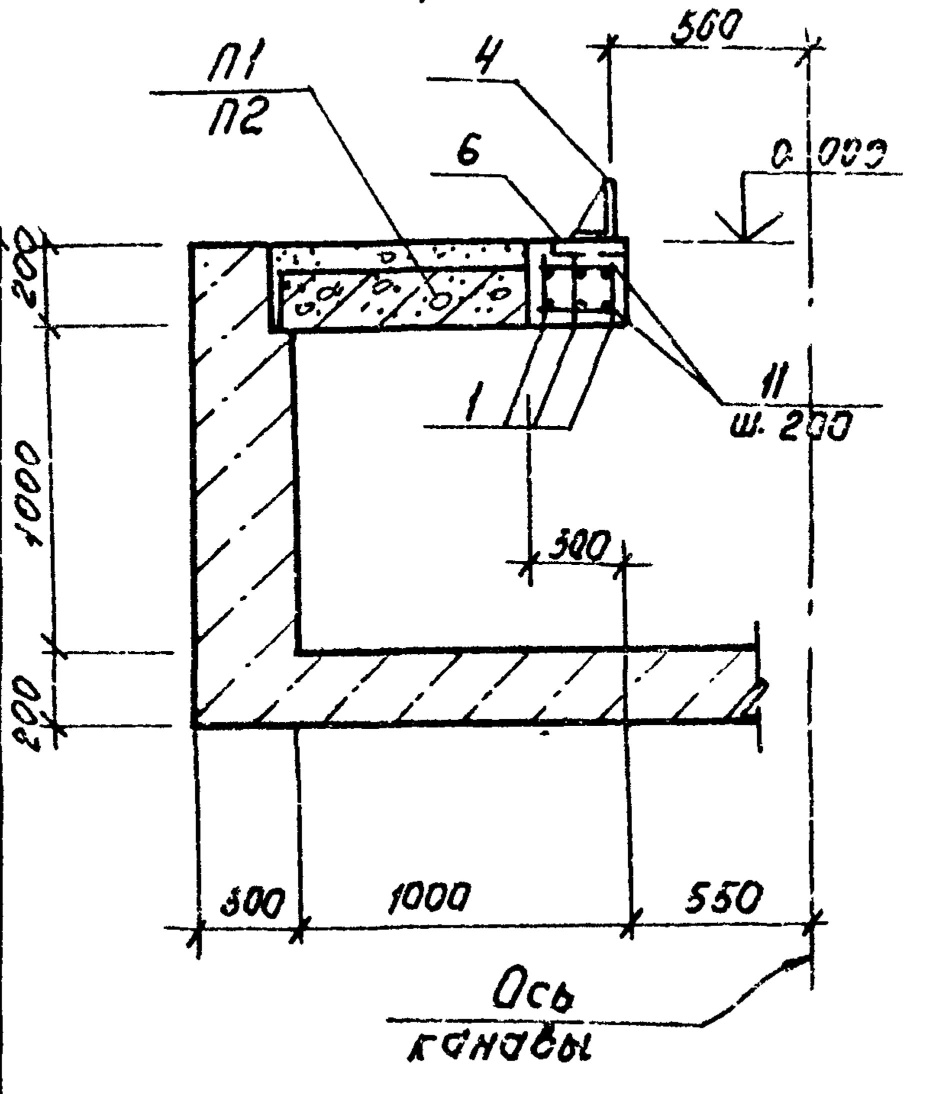

2-2; 2а-2а

поз. 10 только для 2а-2а

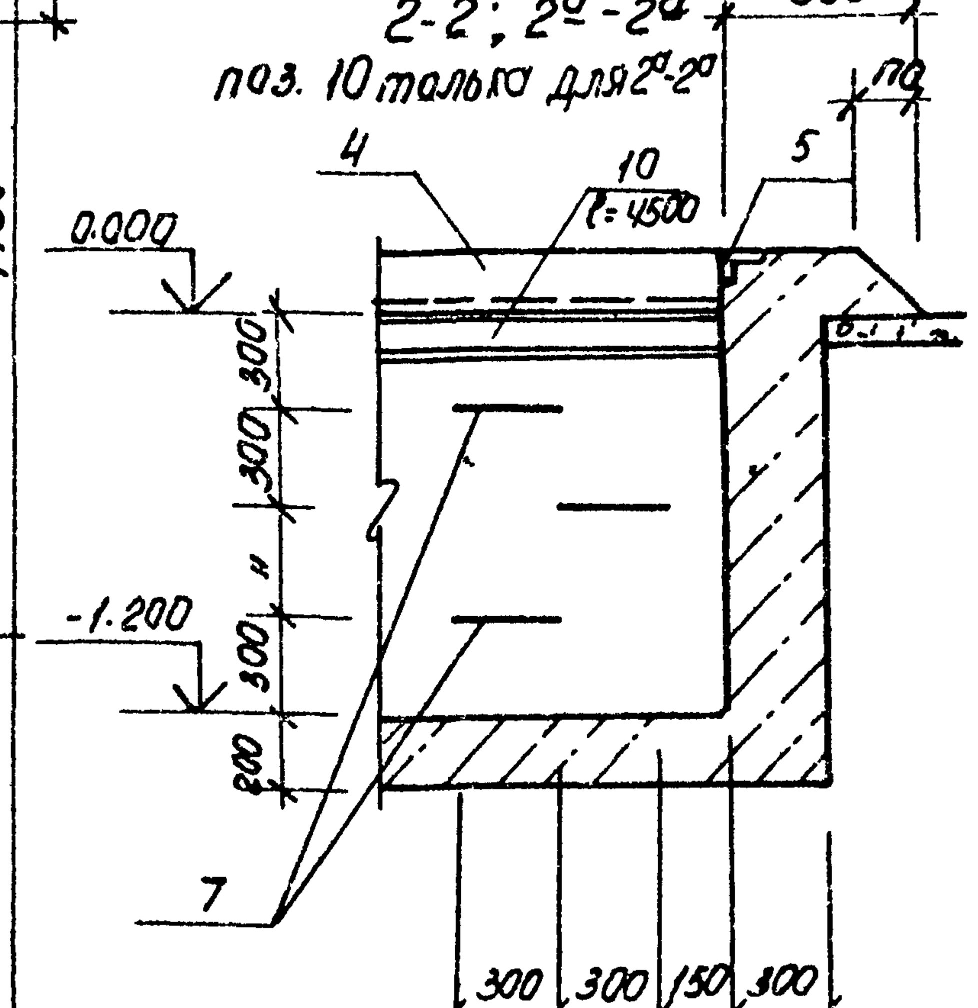

3-3

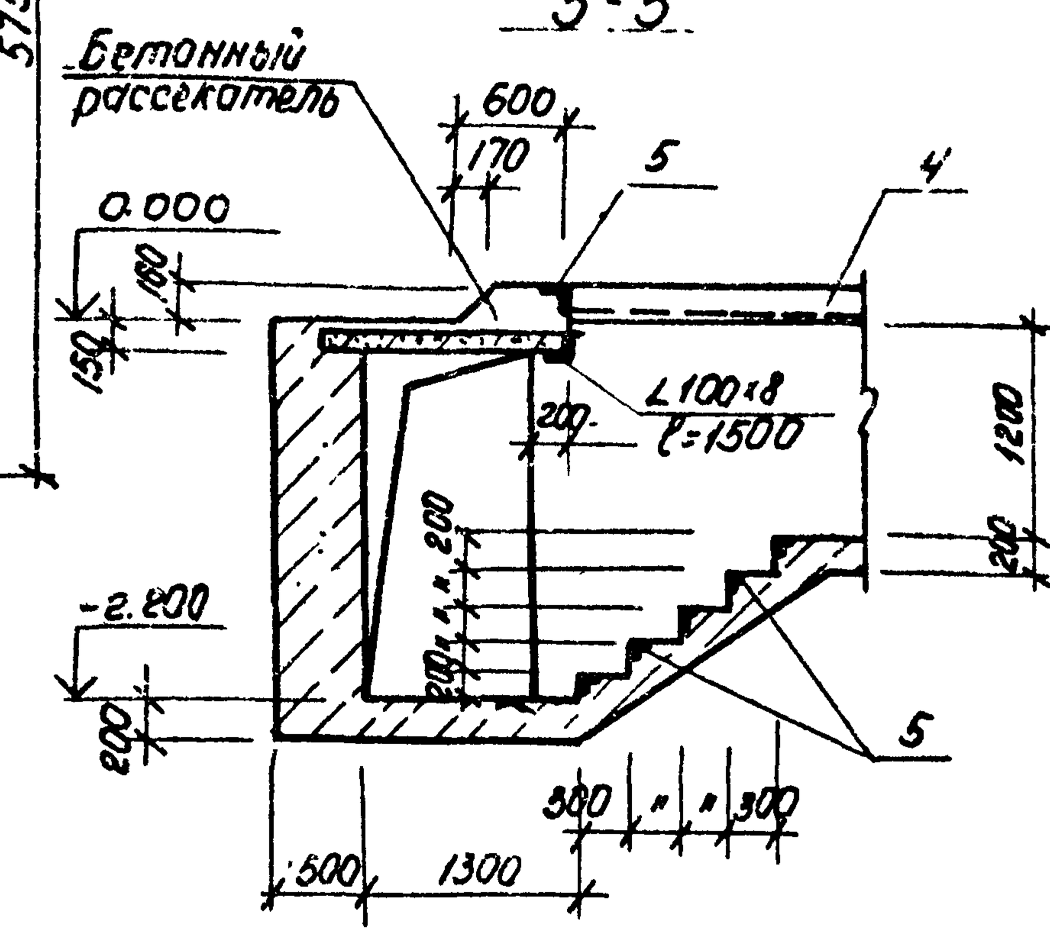

Спецификация ФОм 1

Формат	Зона	Поз.	Обозначение	Наименование	Кол.	Примечание
				ФОм 1		
				Сборочные единицы		
				Каркас плоский		
А4		1	ТП альбом	КР1	3	
				Сетка арматурная		
А4		2	ТП альбом III	С1	18	
А4		3	ТП альбом III	С2	4	
				Изделие закладное		
А4		4	ТП альбом III	МН1	644	м
А4		5	ТП альбом III	МН2	350	м
А4		6	ТП альбом III	МН3	112	
А4		7	ТП альбом III	МН4	8	
А4		8	ТП альбом III	МН5	19	
А4		9	ТП альбом III	МН6	19	
А4		10	ТП альбом III	МН7	9.0	
А2		11	лист 4	Ф8АI ГОСТ 5781-82* ℓ=280	66	
А2		12	лист 4	Ф12АIII ГОСТ 5781-82* ℓ=500	36	
				Детали		
А2			лист 4	L 10х8 ГОСТ 8509-72* ℓ=1500	3	18,3 кг
				Материалы		
				Бетон класса В 12,5	730	$м^3$

Спецификация сборных конструкций замаркированных на данном листе.

Марка	Обозначение	Наименование	Кол.	Масса ед, кг	Примечание
		Плита			
П1	3.006.1-2/82, вып.1-2	П21д-5б	2	730	
П2	3.006.1-2/82, вып.1-2	П13д-11б	10	330	
		Ограждение			
ОГ1	1.450.3-3, вып.1	ОГПМх9б-10.36	2	33,1	
ОГ2	1.450.3-3, вып.1	ОГПМх9б-10.15	1	16.7	

Привязан

Инв. №

ТП 503-1-47.86	АР
Автотранспортное предприятие на 50 грузовых автомобилей с открытой стоянкой	
Производственный корпус с административно-бытовыми помещениями.	Стадия: Р; Лист: 4; Листов:
Фундамент ФОм1	Минавтотранс РСФСР ГИПРОАВТОТРАНС Ростовский филиал

ГИП	Шульгин
Н. контр.	Сухновская
Нач. отд.	Рубан
Гл. спец.	Воинов
Рук. гр.	Лавренко
Инж.	Морова

Инв. № подл. | Подпись и дата | Взам. инв. №

ТИПОВОЙ ПРОЕКТ 503-1-47.86 АЛЬБОМ I

4-4

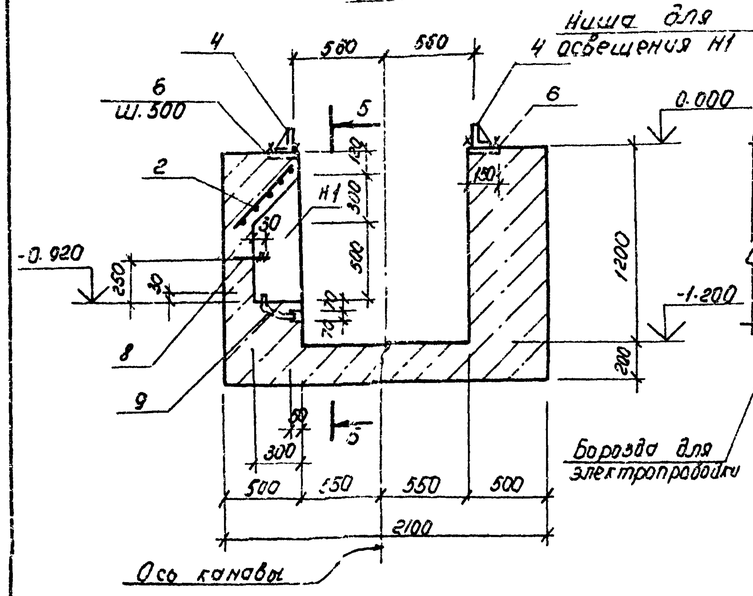

5-5

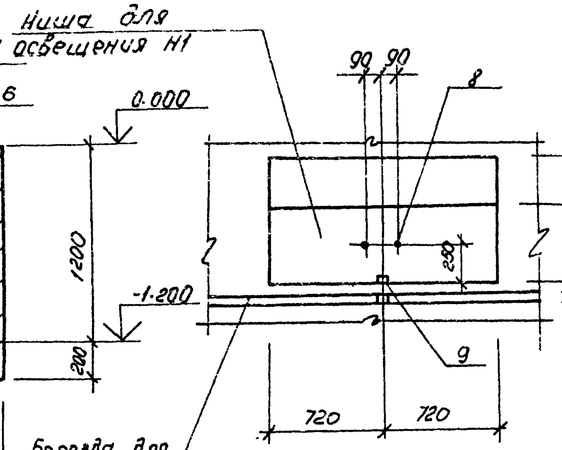

6-6

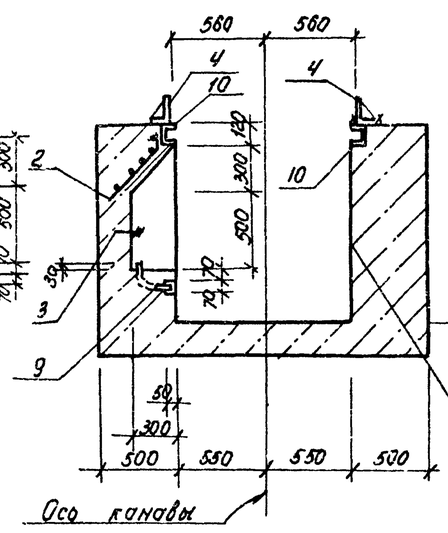

7-7

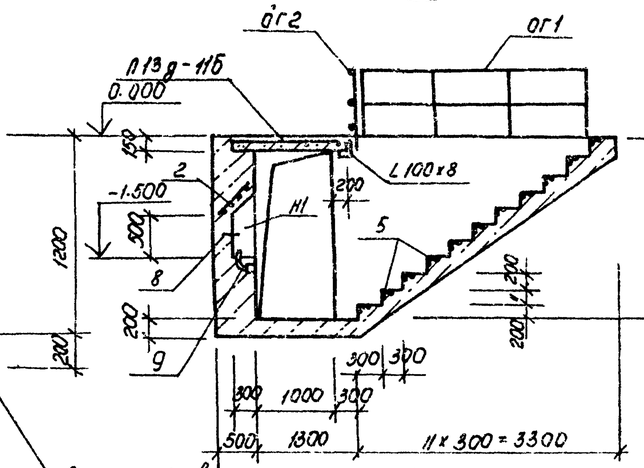

Внутренние поверхности стен фундамента Ф0м1 облицевать белой керамической плиткой по ГОСТ 6141-82 на цементном растворе. Полы выполнять из керамической плитки по ГОСТ 6787-80. Ниши для освещения оштукатурить

8-8

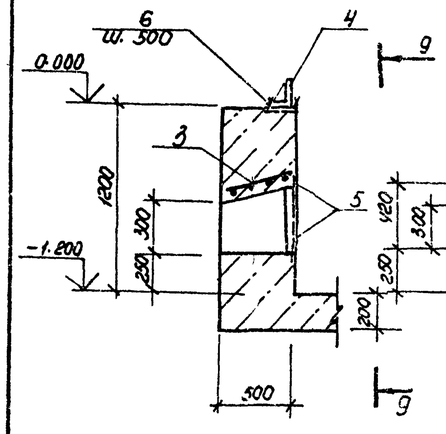

9-9

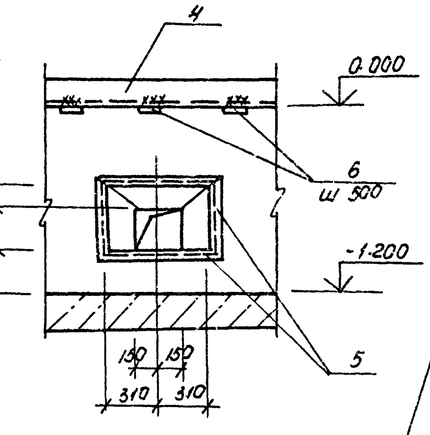

10-10

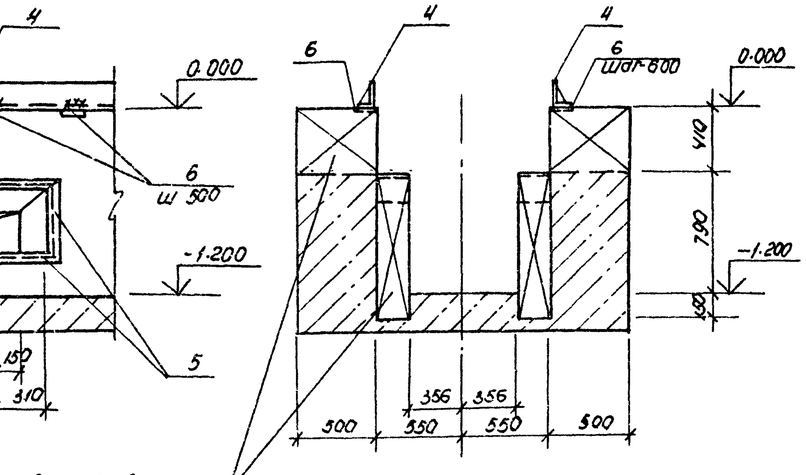

11-11

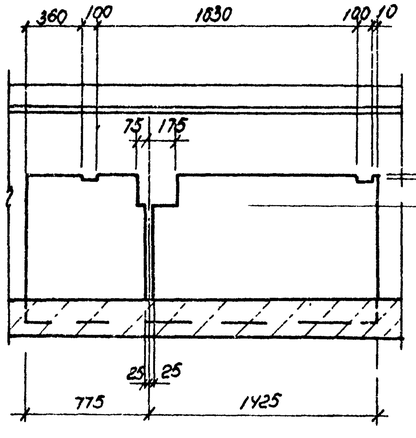

12-12

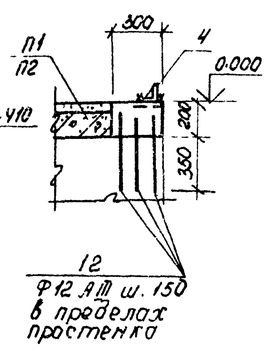

Ведомость расхода стали на элемент, кг.

Марка элемента	Изделия арматурные					Изделия закладные														Всего	Общий расход
	Арматура класса					Арматура класса	Прокат марки														
	A-I		A-III		Всего	AI	Вст3 кп2														
	ГОСТ 5781-82*					ГОСТ 5781-82*	ГОСТ 8509-72*			ГОСТ 8510-72*		ГОСТ 8240-72		ГОСТ 82-70*		ГОСТ 3262-75					
	Ф8	Итого	Ф12	Итого		Ф8	Ф16	Итого	L50×5	L100×8	Итого	L180×110×10	Итого	[12	Итого	-10	Итого	ТР Ф25	Итого		
Фом1	14.2	14.2	376.7	376.7	390.9	65.3	33.2	98.5	132.0	54.9	186.9	1022.8	1022.8	93.6	93.6	798.0	798.0	14.6	14.6	2214.4	2605.3

Привязан

Инв. №

ТП 503-1-47.86 АР			
Автотранспортное предприятие на 50 грузовых автомобилей с открытыми стоянками			
Производственный корпус с административно-бытовыми помещениями	Стадия	Лист	Листов
	Р	5	
Сечения. 4-4 ÷ 12÷12	Минавтотранс РСФСР ГИПРОАВТОТРАНС Ростовский филиал		

ГИП	Шильгун	
Н. контр.	Сахновская	
Нач. отд.	Рубан	
Гл. спец.	Боинов	
Рук. гр.	Лавренко	
Инж.	Морова	

Инв. № подл. | Подпись и дата | Взам. инв. №

ТИПОВОЙ ПРОЕКТ 503-1-47.86 АЛЬБОМ I

Фом2
под стенд для демонтажа шин ЗГС-1

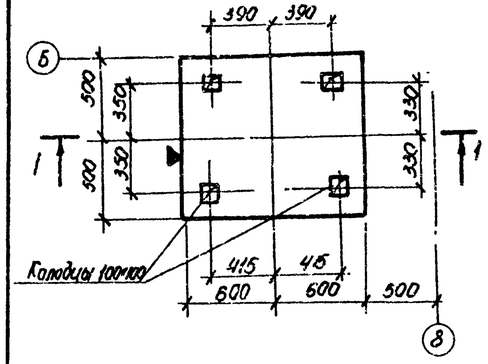

1-1

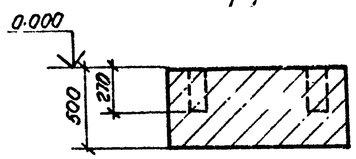

Фом3
под пресс гидравлический Р-337

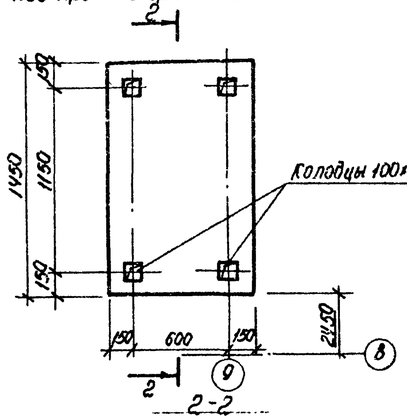

2-2

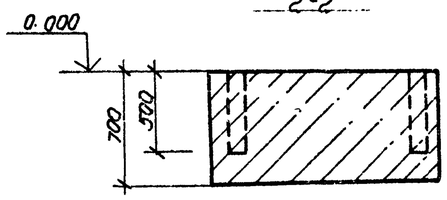

Фом4
под консольный кран

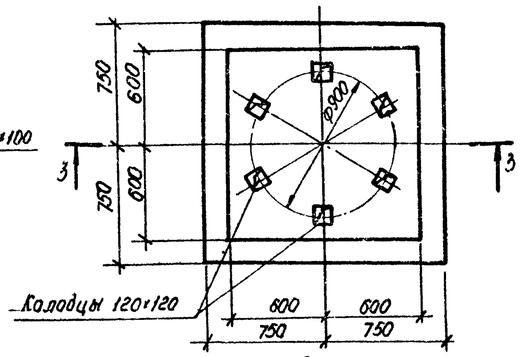

3-3

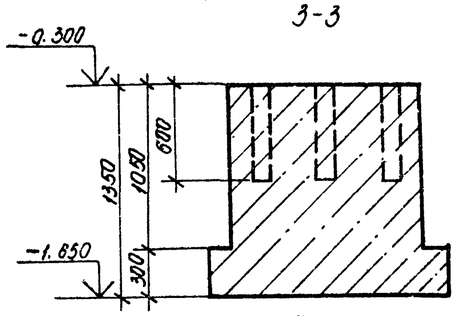

5-5

Фом5
под подъемник П-112

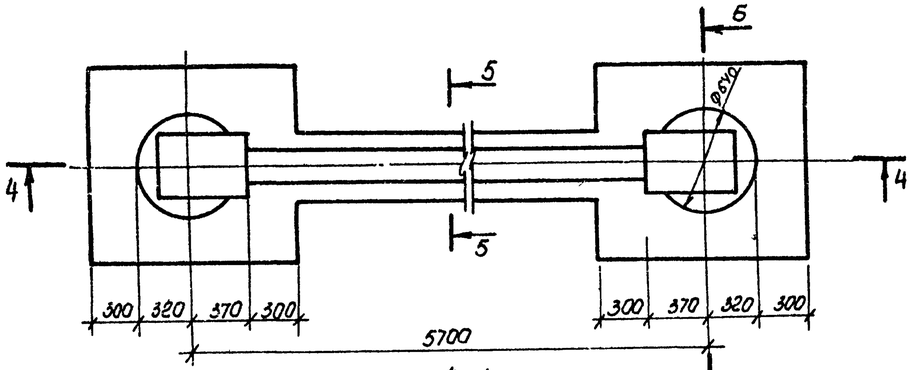

4-4

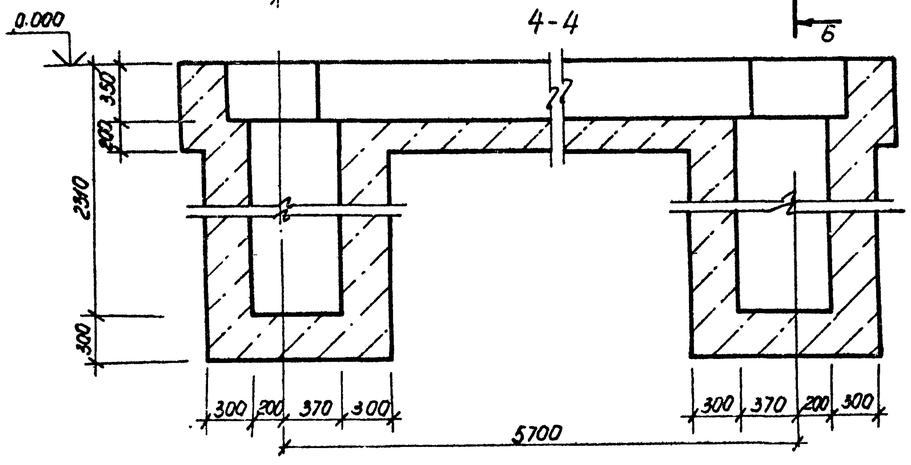

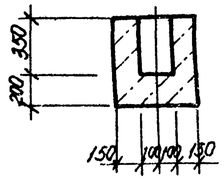

6-6

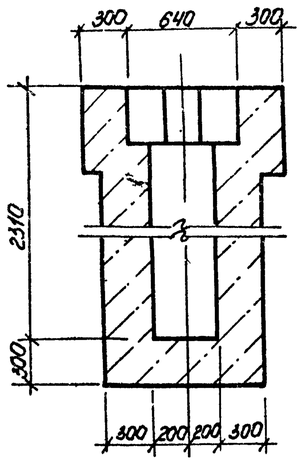

Фом7
под моечную машину „Тайфун Б"

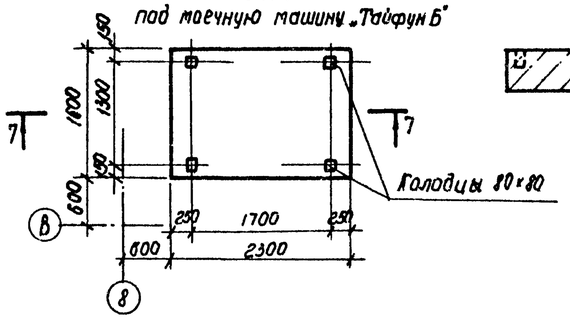

7-7

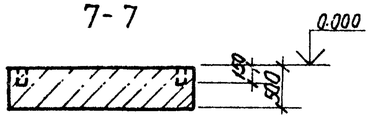

Спецификация на Фом2÷Фом5, Фом7

Формат	Зона	Поз.	Обозначение	Наименование	Кол.	Примечание
А2			лист 6	Фом2		
				Материалы		
				Бетон класса В12.5	0.6	м³
А2			лист 6	Фом3		
				Материалы		
				Бетон класса В12.5	0.92	м³
А2			лист 6	Фом4		
				Материалы		
				Бетон класса В12.5	2.2	м³
А2			лист 6	Фом5		
				Материалы		
				Бетон класса В12.5	7.0	м³
А2			лист 6	Фом7		
				Материалы		
				Бетон класса В12.5	1.84	м³

Привязан

Инв. №

Инв. № подл. | Подпись и дата | Взам. инв. №

ГИП	Шульгин		ТП 503-1-47.86 АР
Н.контр.	Синайская		Автотранспортное предприятие на 50 грузовых автомобилей с открытой стоянкой
Нач.отд.	Рубан		Производственный корпус с административно-бытовыми помещениями
Гл.спец.	Воинов		Стадия: Р; Лист: 6; Листов:
Рук.гр.	Лаврентьев		Фундаменты Фом2÷Фом5, Фом7.
Инж.	Морова		Минавтотранс РСФСР ГИПРОАВТОТРАНС Ростовский филиал

ТИПОВОЙ ПРОЕКТ 503-1-47.86 АЛЬБОМ I

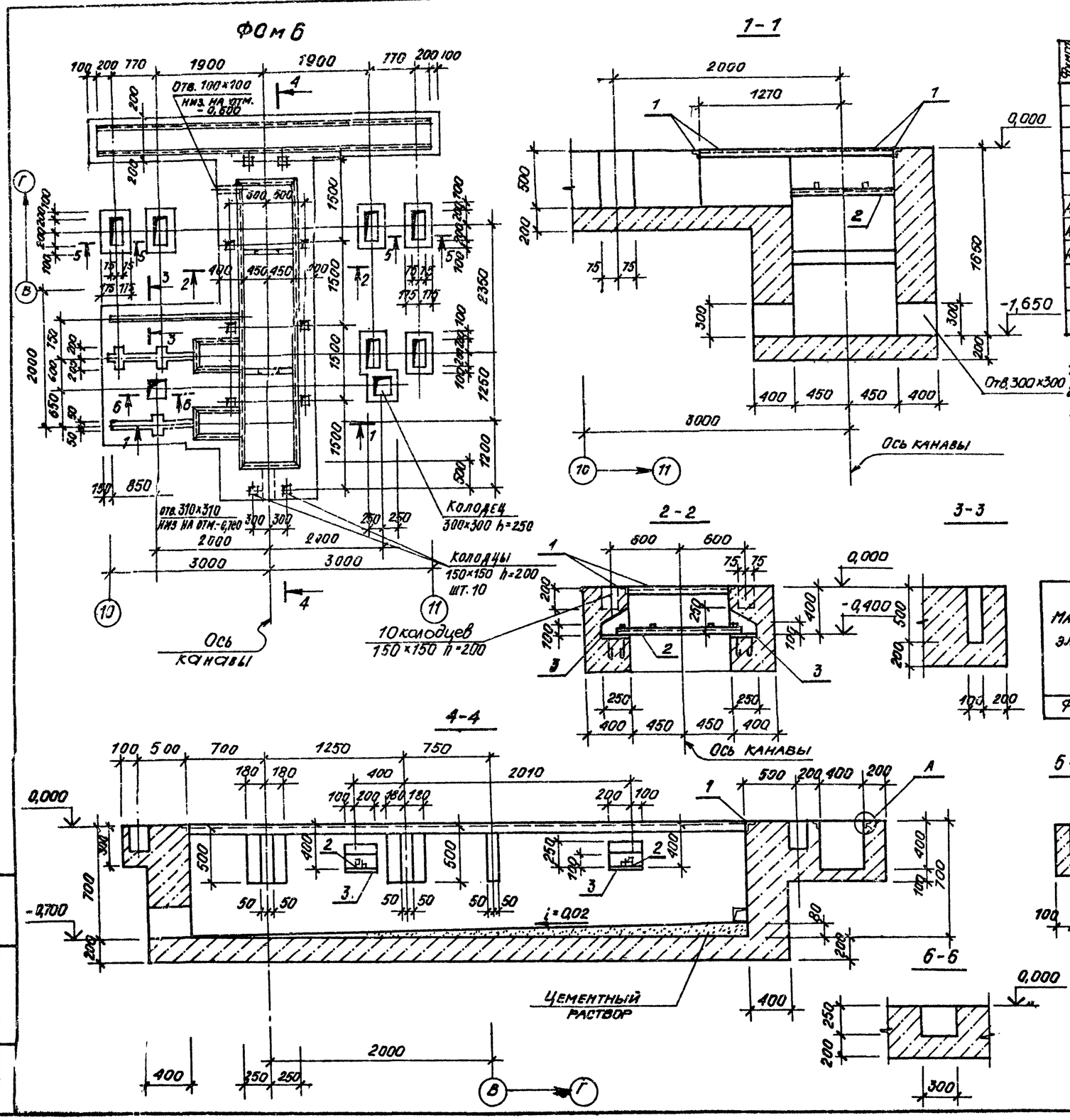

Спецификация ФОМ 6

Формат	Зона	Поз.	Обозначение	Наименование	Кол.	Примечание
				ФОМ6		
				Сборочные единицы		
				и детали		
А4		1	ТП альбом III	Изделие закладное МН2	27,5	пм
А4		2	ТП альбом III	МН8	2	шт.
А4		3	ТП альбом III	МН9	4	шт.
				МАТЕРИАЛЫ		
				Бетон класса В/2,5	10,5	м³
			ГОСТ 8568-77*	Рифл. сталь δ=5мм-3,0м	127,0	кг

1. Фундамент ФОМ6 замаркирован на листе 3
2. Штукатурку стен и днищ приямков выполнять путем торкретирования цементным раствором (состава 1:2) из портландцемента с добавлением жидкого стекла.

Ведомость расхода стали на элемент, кг.

Марка элемента	Изделия закладные										Общий расход
	Арматура класса А-III			Прокат марки ВСТ 3 КП 2						Всего	
	Гост 5781-82*			Гост 6240-72*		Гост 8509-72*		Гост 8 2-70*			
	Ø8	Ø16	Итого	[10	Итого	∟50×5	Итого	-10×2	Итого		
ФОМ	30,2	0,4	30,6	18,9	18,9	103,7	103,7	30,0	30,0	183,2	183,2

ПРИВЯЗАН

ИНВ №

ГИП	Шульгин	
Н. контр.	Сахновская	
Нач. отд.	Рубан	
Гл. спец.	Воинов	
Рук. гр.	Лавренко	
Инж.	Кривчук	

ТП – 503-1-47.86 АР

Автотранспортное предприятие на 50 грузовых автомобилей с открытой стоянкой

Производственный корпус с административно-бытовыми помещениями

Стадия	Лист	Листов
Р	7	

Фундамент ФОМ6

Минавтотранс РСФСР
ГИПРОАВТОТРАНС
Ростовский филиал

ТИПОВОЙ ПРОЕКТ 503-1-47.86 АЛЬБОМ I

КЛ1

Схема расположения лотков

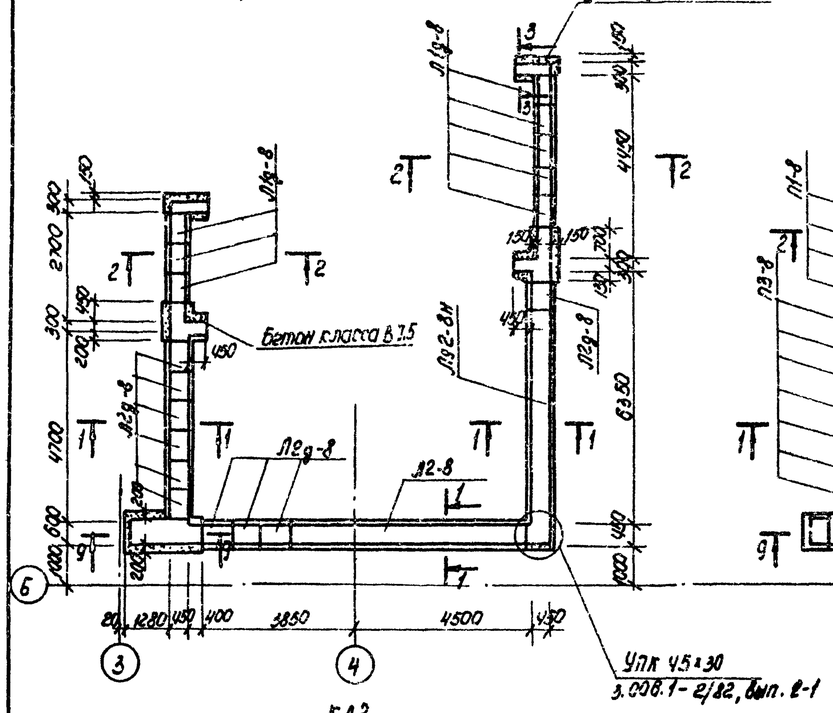

КЛ1

Схема расположения плит покрытия

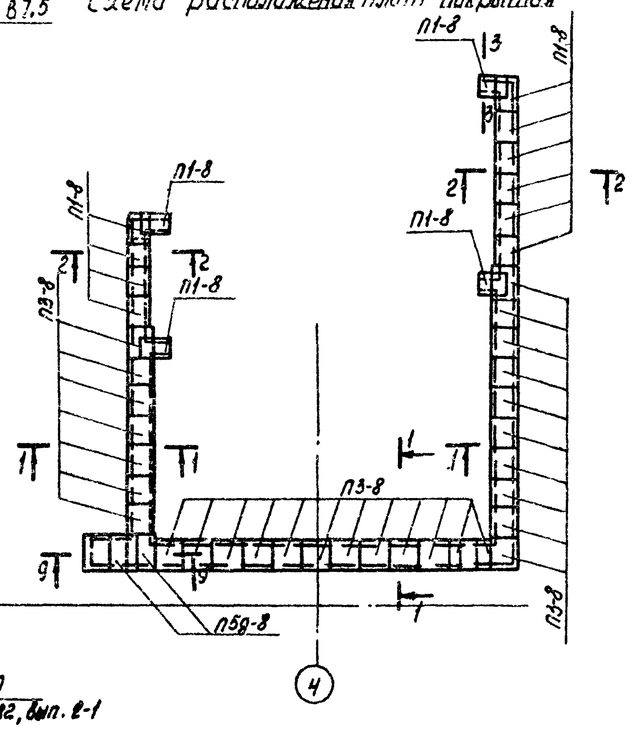

1-1

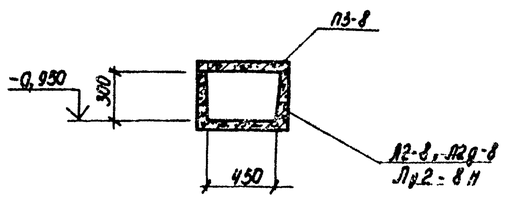

КЛ2

Схема расположения лотков

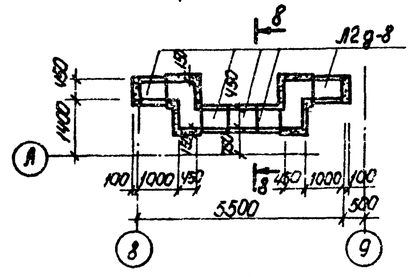

КЛ2

Схема расположения плит покрытия

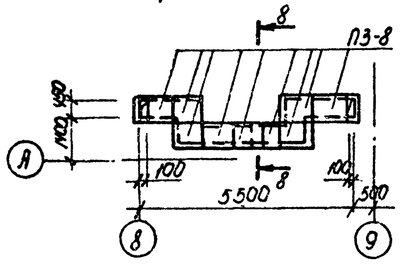

2-2

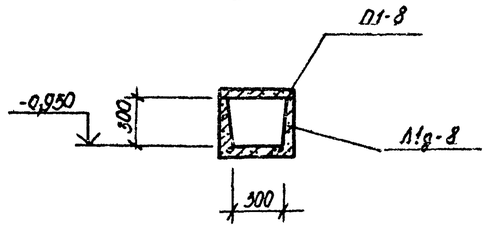

Спецификация элементов к схемам расположения каналов

Марка, поз.	Обозначение	Наименование	Кол.	Масса ед., кг	Примечание
		Канал КЛ1			
		Лотки			
Л2-8	3.006.1-2/82, Вып.1-1	Л2-8	1	900	
Л42-8н	3.006.1-2/82, Вып.2-2	Л42-8н	1	920	
Л2д-8	3.006.1-2/82, Вып.1-1	Л2д-8	10	110	
Л1д-8	3.006.1-2/82, Вып.1-1	Л1д-8	8	110	
		Плиты покрытия			
П5д-8	3.006.1-2/82, Вып.1-2	П5д-8	2	100	
П3-8	3.006.1-2/82, Вып.1-2	П3-8	29	60	
П1-8	3.006.1-2/82, Вып.1-2	П1-8	14	40	
		Стальные изделия			
М-14	3.006.1-2/82, Вып.1-3	М-14	2	0,5	
МН4-46	3.400-6/76	МН4-46	2,1пм	4,4	
		Метал. лист- δ=2	0,4м²	16	
		Канал КЛ2			
		Лотки			
Л2д-8	3.006.1-2/82, Вып.1-1	Л2д-8	5	110	
		Плиты покрытия			
П3-8	3.006.1-2/82, Вып.1-2	П3-8	9	60	

Привязан

Инв. №

Инв. № подл. | Подпись и дата | Взам. инв. №

ТП 503-1-47.86 АР

Автотранспортное предприятие на 50 грузовых автомобилей с открытой стоянкой

ГИП	Шульгин		
Н. контр.	Сапновская		
Нач. отд.	Рубан		
Гл. спец.	Воинов		
Рук. гр.	Лавренко		
Инж.	Коротких		

Производственный корпус с административно бытовыми помещениями.

Стадия	Лист	Листов
Р	8	

Каналы КЛ1, КЛ2.

Минавтотранс РСФСР ГИПРОАВТОТРАНС Ростовский филиал

ТИПОВОЙ ПРОЕКТ 503-1-47.86 АЛЬБОМ I

Кл 3

Схема расположения лотков

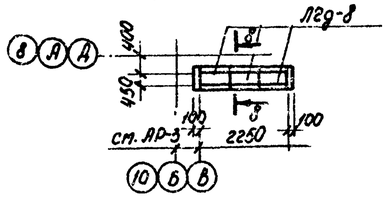

Кл 3

Схема расположения плит покрытия

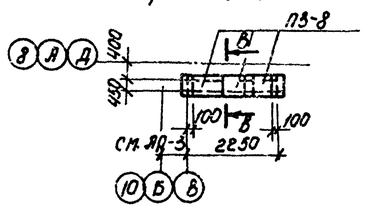

Кл 4

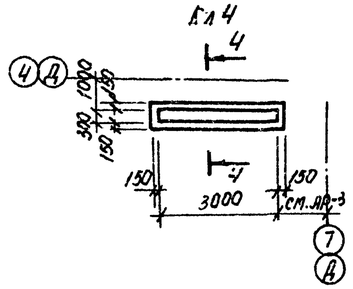

Кл 5

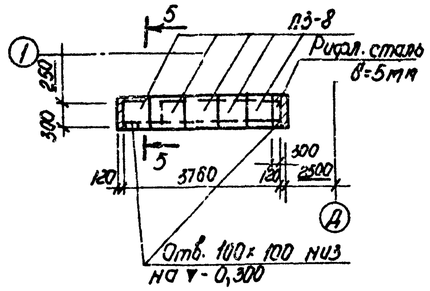

Кл 6

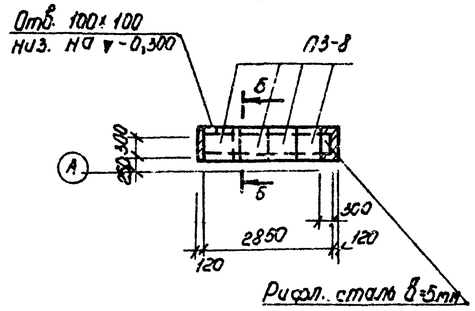

ПР1

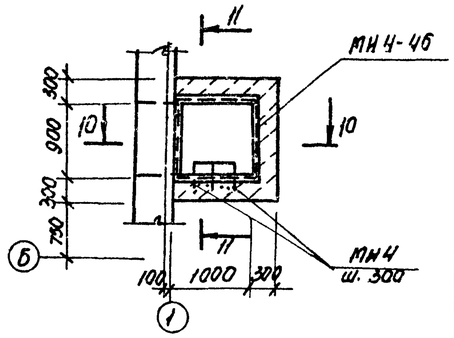

3-3

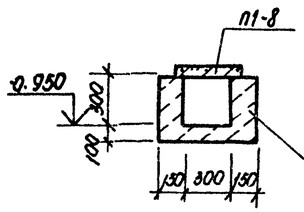

4-4

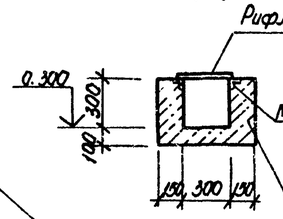

5-5

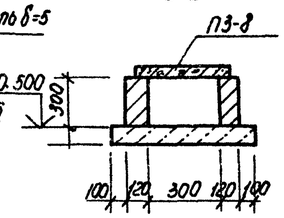

8-8

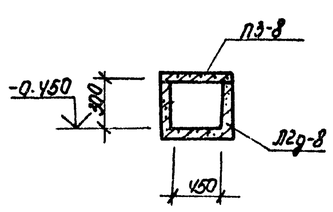

9-9

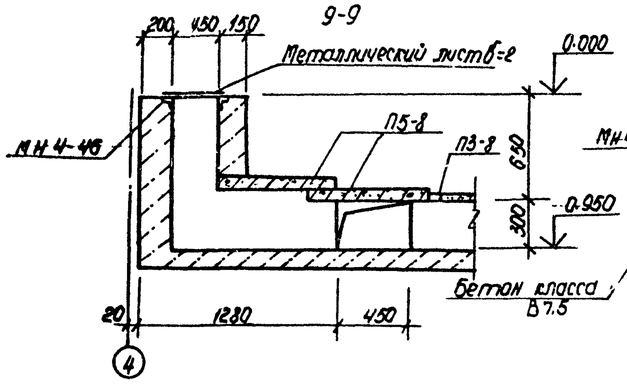

10-10

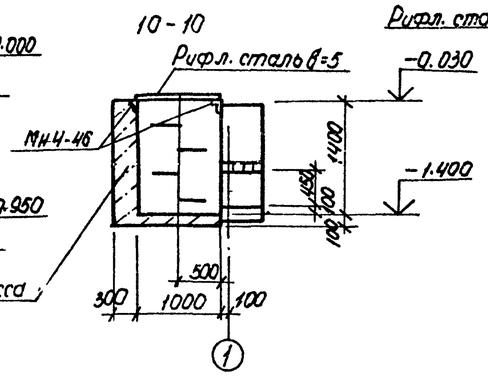

11-11

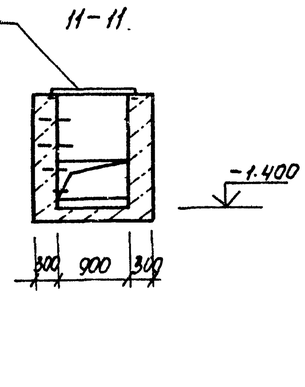

Спецификация элементов к схемам расположения каналов

Марка поз.	Обозначение	Наименование	Кол.	Масса ед. кг.	Примечания
		Канал КЛ3			
		Лотки			
Л2g-8	3.006.1-2/82. Вып.1-1	Л2g-8	3	110	
		Плиты покрытия			
П3-8	3.006.1-2/82, Вып.1-2	П3-8	3	50	
		Канал КЛ4			
		Изделия стальные			
МН4-46	3.400-6/76	МН4-46	6.6пм	4.4	
	лист9	Рифл. сталь -δ=5	1.24м²	42.3	
		Канал КЛ5			
		Плиты покрытия			
П3-8	3.006.1-2/82, Вып.1-2	П3-8	5	50	
		Рифл. сталь-δ=5	0.2м²	8.7	
		Канал КЛ6			
		Плиты покрытия			
П3-8	3.006.1-2/82 Вып.1-2	П3-8	4	50	
	лист9	Рифл. сталь-δ=5мм	0.2м²	8.7	
		Приямок ПР1			
		Стальные изделия			
МН4-46	3.400-6/76	МН4-46	3.8пм	4.4	
	лист9	Рифл. сталь-δ=5	1.1м²	47.5	
МН4	ТП альбом III	МН4	4	2.3	

Привязан

Инв. №

ТП 503-1-47.86 АР			
Автотранспортное предприятие на 50 грузовых автомобилей с открытой стоянкой			
Производственный корпус с административно-бытовыми помещениями.	Стадия	Лист.	Листов
	Р	9	
Каналы КЛ3, КЛ4, КЛ5, КЛ6.	Минавтотранс РСФСР ГИПРОАВТОТРАНС Ростовский филиал		

ГИП	Шилогин	
Н.контр.	Сапировская	
Нач.отд.	Рубан	
Гл.спец.	Воинов	
Рук.гр.	Лавренко	
Инж.	Коротких	

Инв. № подл. | Подпись и дата | Взам. инв. №

Схема расположения приямков КТП.

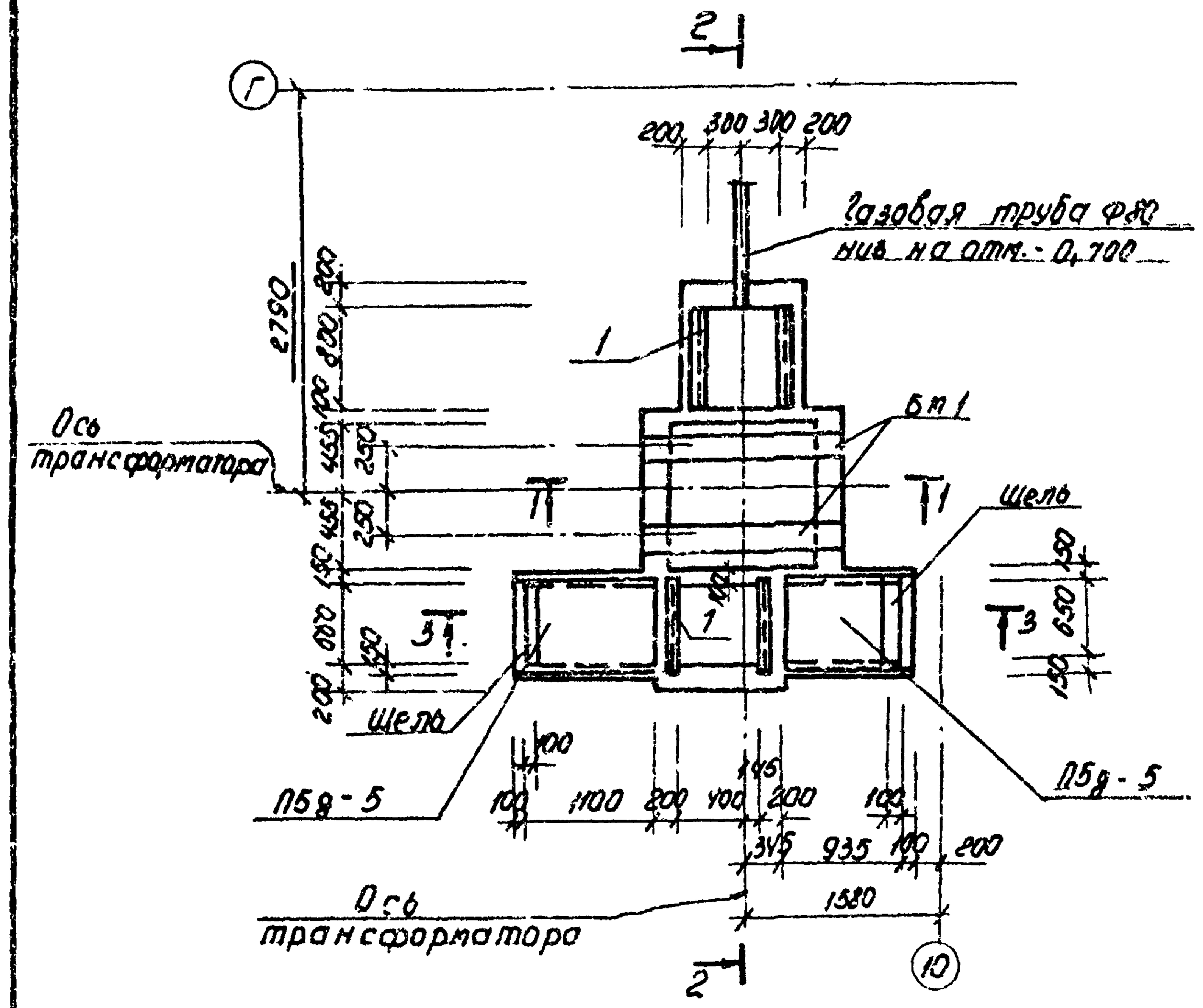

1-1

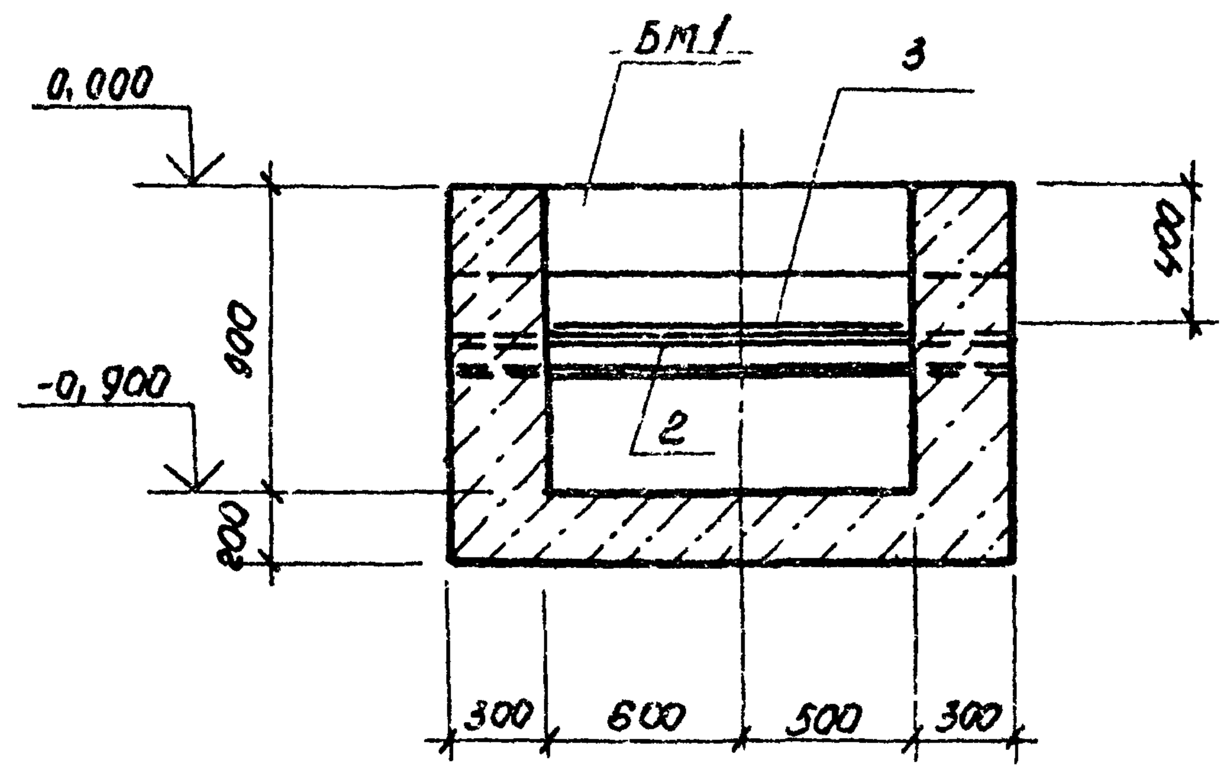

2-2

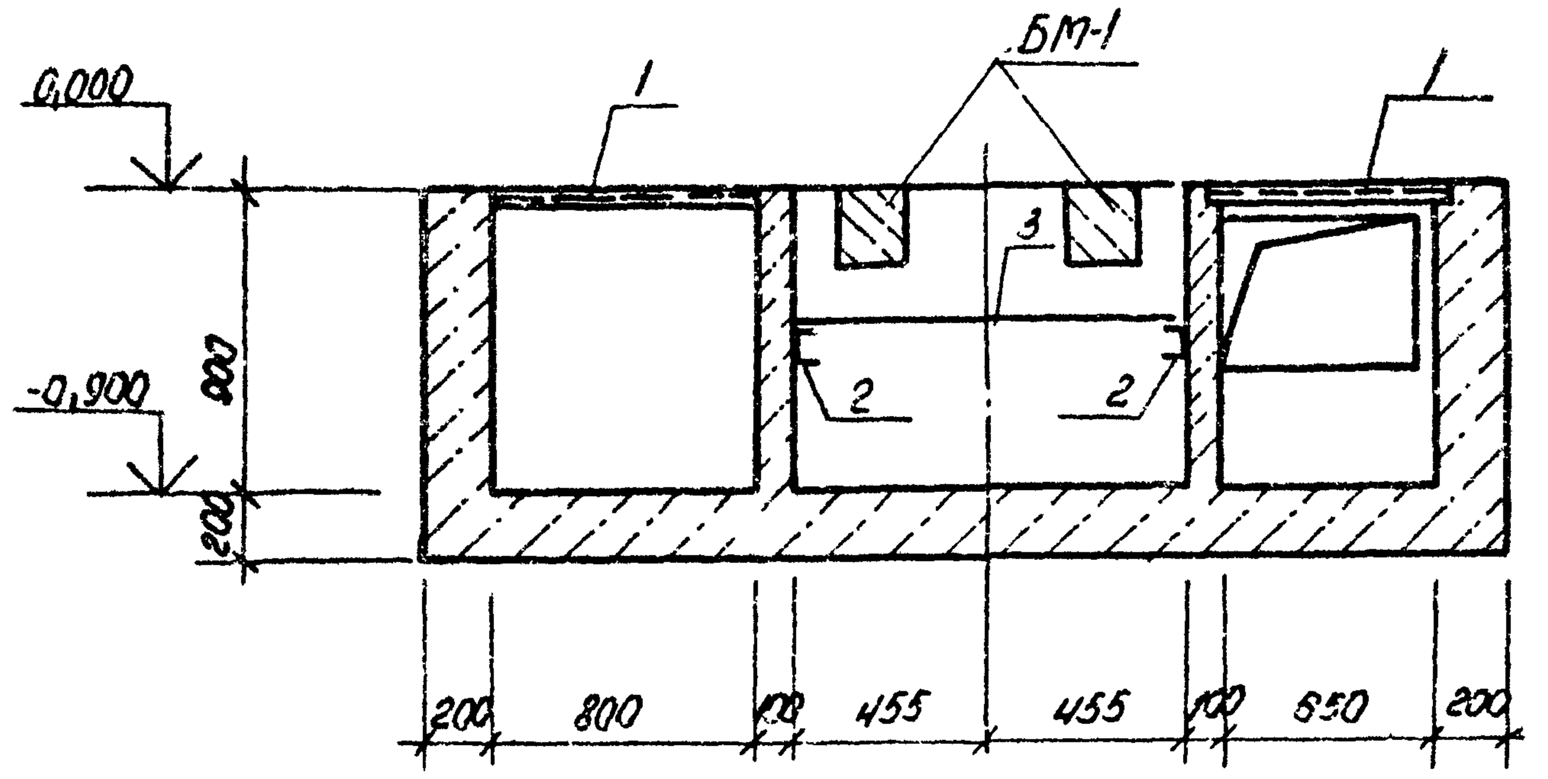

3-3

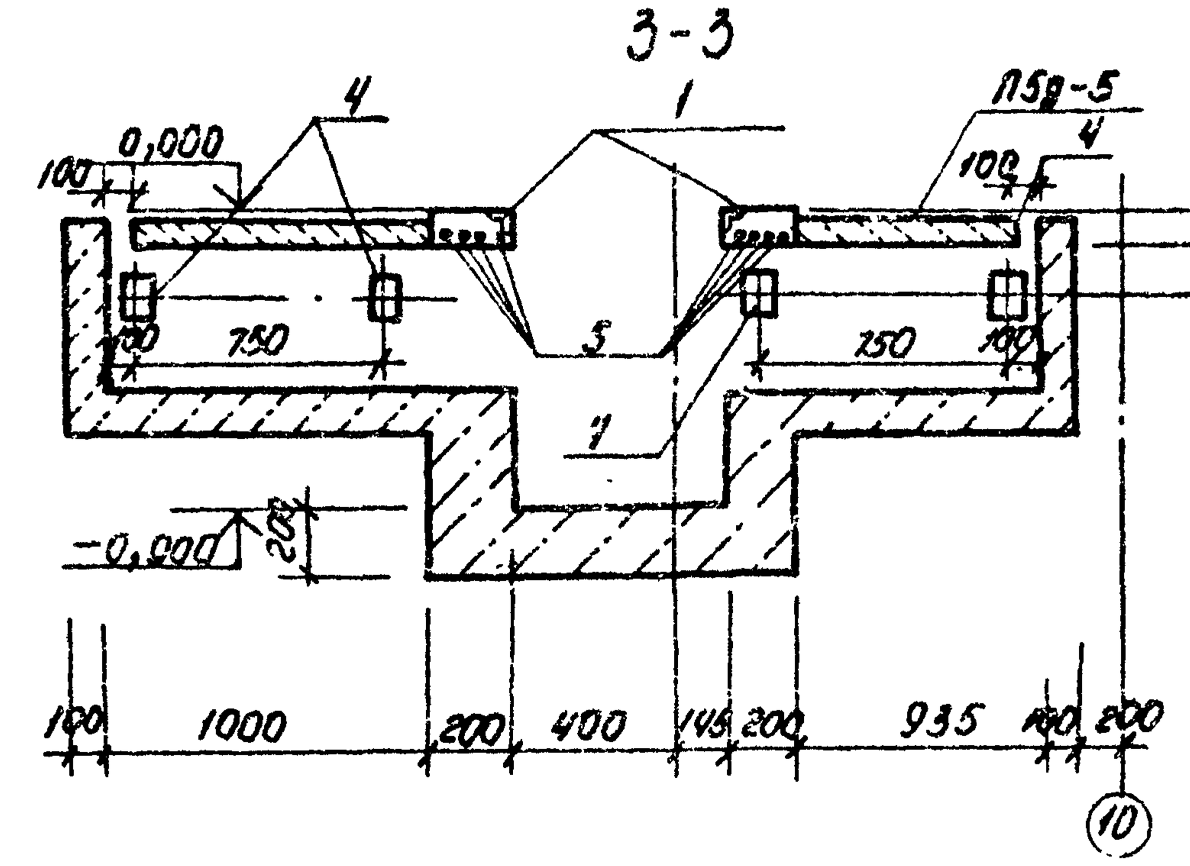

БМ 1

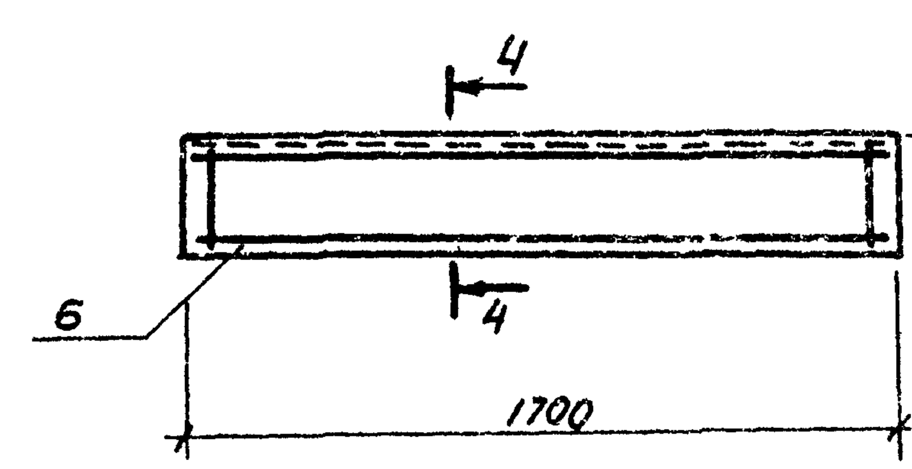

4-4

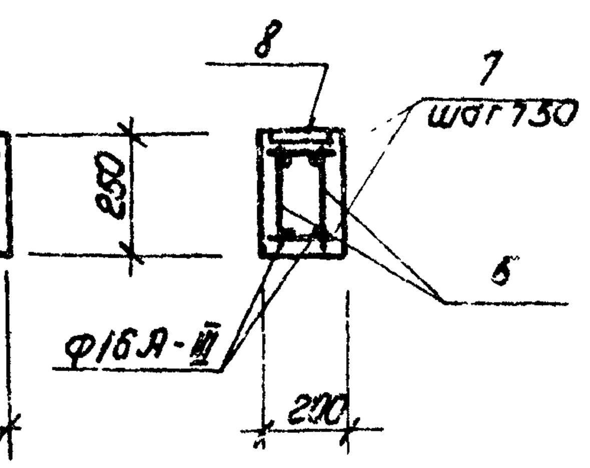

Спецификация элементов к схеме расположения приямков КТП

Формат	Зона	Поз.	Обозначение	Наименование	Кол.	Примечание
				Схема расположения фундаментов и приямков КТП		
		1	3. 400 - 6 / 76	Изделие закладное МН4-46	3,1	п м
А2		2	лист 10	[10 ГОСТ 8240-72* ℓ=1700	2	14.8 кг
А4		3	ТП альбом III	Решетка Р-1	1	30. 26 кг
		4	3.400-6/76	Изделие закладное МН1-12	4	0.7 кг
А2		5	лист 10	Ф8АI ГОСТ 5781-82* ℓ=900	8	0.4 кг
			3.006.1-2/82, в. 1-2	Плита П5g-5	2	100 кг
А2			лист 10	Балка БМ1	2	
А2			лист 10	Газовая труба Ф80 ℓ=10000	1	
				Материалы		
				Бетон класса В12,5	5,0	$м^3$
				БМ1		
А4		6	ТП альбом III	КР2	2	
А2		7	лист 10	Ф8АI ГОСТ 5781-82* ℓ=170	6	0.07 кг
		8	3. 400-6/76	Изделие закладное МН1-8	1.7	п.м

Наружные поверхности приямков обмазать горячим битумом за 2 раза.

Ведомость расхода стали на элемент, кг.

Марка элемента	Изделия арматурные: Арматура класса А-I ГОСТ 5781-82* Ф8	Итого	А-III Ф16	Итого	Всего	Изделия закладные: Арматура класса А-I ГОСТ 5781-82* Ф8	Итого	А-III Ф8	Итого	Прокат марки ВСт3кп2 ГОСТ 8509-72* L50x5	Итого	ГОСТ 8240-72* [10	Итого	ГОСТ 82-70* -5x80	-10x80	Итого	Всего	Общий расход
Схема расположения приямков КТП	10,96	10,96	10,44	10,44	21,40	14,8	14,8	4,74	4,74	32,48	32,48	29,2	29,2	2,4	21,42	23,82	105,04	126,44

Привязан			
Инв. №			

ТП 503-1-47.86 АР			
Автотранспортное предприятие на 50 грузовых автомобилей с открытой стоянкой			
ГИП	Шульгин	Производственный корпус с административно бытовыми помещениями.	Стадия Р, Лист 10, Листов
Н. контр.	Сахновская		
Нач. отд.	Рубан		
Гл. спец.	Воинов	Схема расположения приямков КТП	Минавтотранс РСФСР ГИПРОАВТОТРАНС Ростовский филиал
Рук. гр.	Лавренко		
Инж.	Водяхина		

Инв. № подл. | Подпись и дата | Взам. инв. №

ТИПОВОЙ ПРОЕКТ 503-1-47.86 АЛЬБОМ I

Схема расположения приямка ПР2

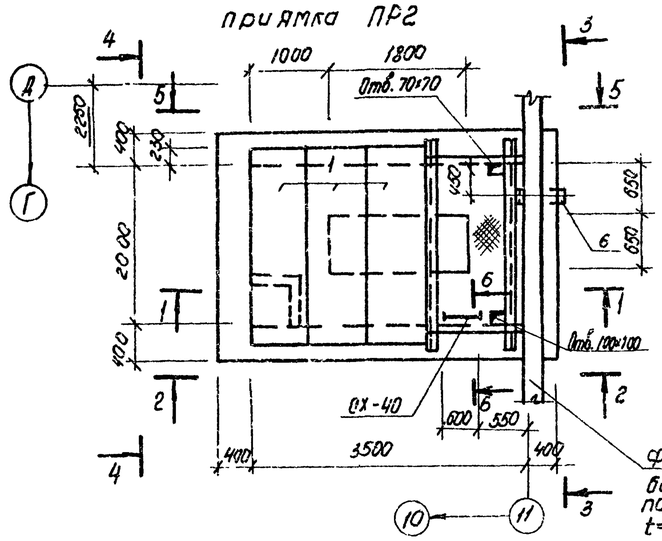

1 - 1

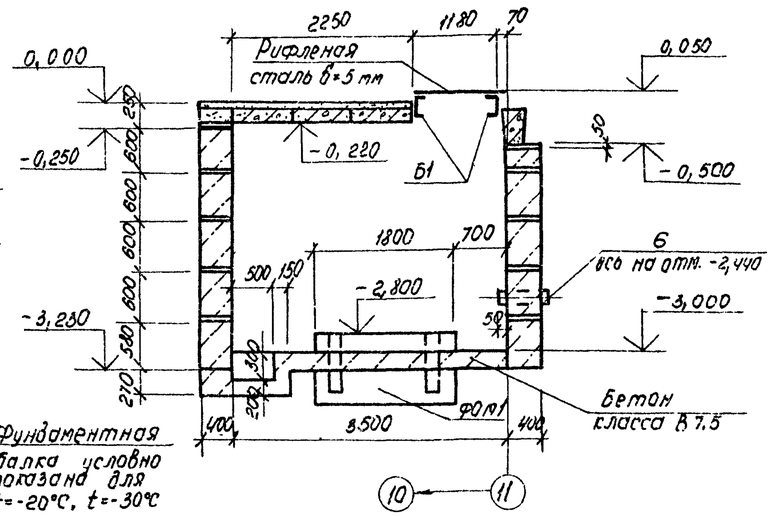

2 - 2

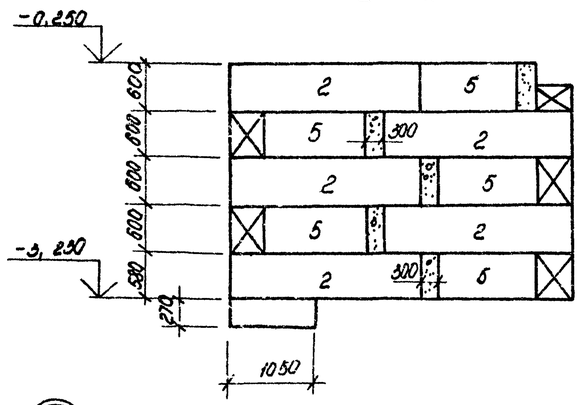

3 - 3

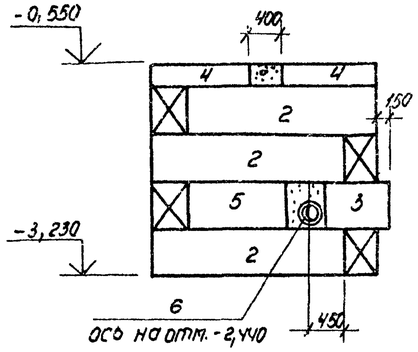

4 - 4

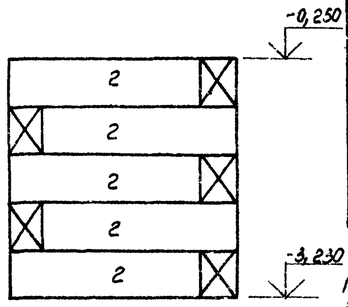

5 - 5

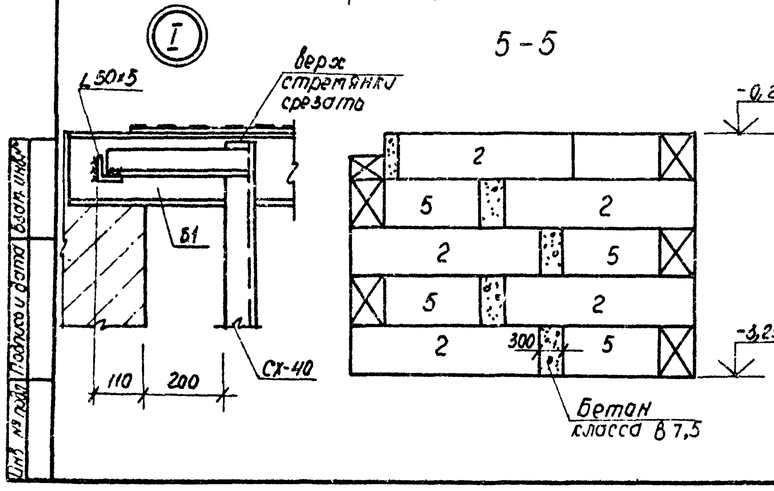

6 - 6

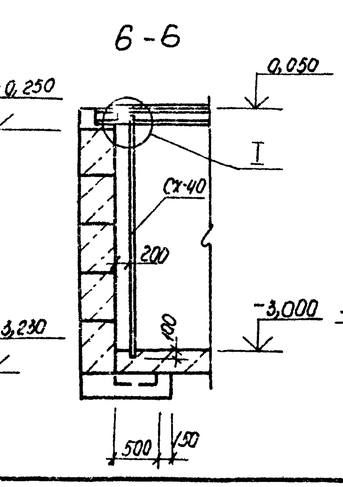

ФО1

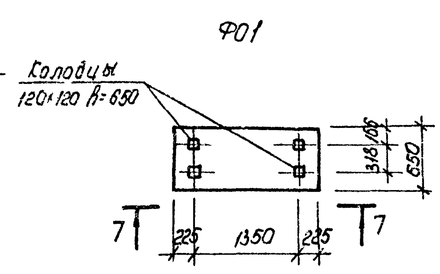

7 - 7

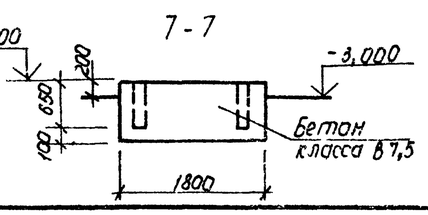

Спецификация элементов к схеме расположения приямка ПР2

Марка, поз.	Обозначение	Наименование	Кол.	Масса ед., кг	Примечание
		Плита			
1	3.006.1-2/82. Вып 1-2	П 21g-8	3	730	
		Блоки фундаментные			
2	ГОСТ 13579-78	ФБС 24.4.6-Т	18	1300	
3	ГОСТ 13579-78	ФБС 9.4.6 -Т	1	470	
4	ГОСТ 13579-78	ФБС 12.4.3-Т	2	310	
5	ГОСТ 13579-78	ФБС 12.4.6-Т	10	640	
		Фундамент			
ФО1	лист 11	ФО1	1		
		Сальник			
6	5.900-3	ДУ 100 L=500	1	16,0	
		Стремянка			
СХ-40	1.450.3-3, Вып. 1 уклб2	СХ-40	1	65,6	
		Балки			
Б1	лист 11	[16 ГОСТ 8240-72* ℓ=2500	2	35,5	
		Материалы			
	ГОСТ 8568-77*	Рифленая сталь δ=5мм	2,6м²	114,0	
	ГОСТ 8509-72*	∠50×5 ℓ=1170	1	4,41	
		Бетон класса В 7.5			4,3 м³

1. Приямок ПР2 замаркирован на листе 3.
2. Фундаментные блоки укладываются на цементном растворе марки 50 с перевязкой вертикальных швов на глубину не менее 300 мм.
3. Заделки по месту выполнять из бетона класса В 7,5 до укладки вышележащего ряда блоков.
4. Наружные поверхности стен приямка ПР2 обмазать горячим битумом за 2 раза по холодной огрунтовке.

Привязан

Инв. №

Инв. № подл. | Подпись и дата | Взам. инв. №

ТП 503-1-47.86 АР			
Автотранспортное предприятие на 50 грузовых автомобилей с открытой стоянкой			
Производственный корпус с административно-бытовыми помещениями.	Стадия	Лист	Листов
	Р	11	
Схема расположения приямка ПР2	Минавтотранс РСФСР ГИПРОАВТОТРАНС Ростовский филиал		

ГИП	Шульгин	
Н. контр.	Сахновская	
Нач. отд.	Рубан	
Гл. спец.	Воинов	
Рук. гр.	Лавренко	
Инж.	Кривчук	

ТИПОВОЙ ПРОЕКТ 503-1-47.86 АЛЬБОМ I

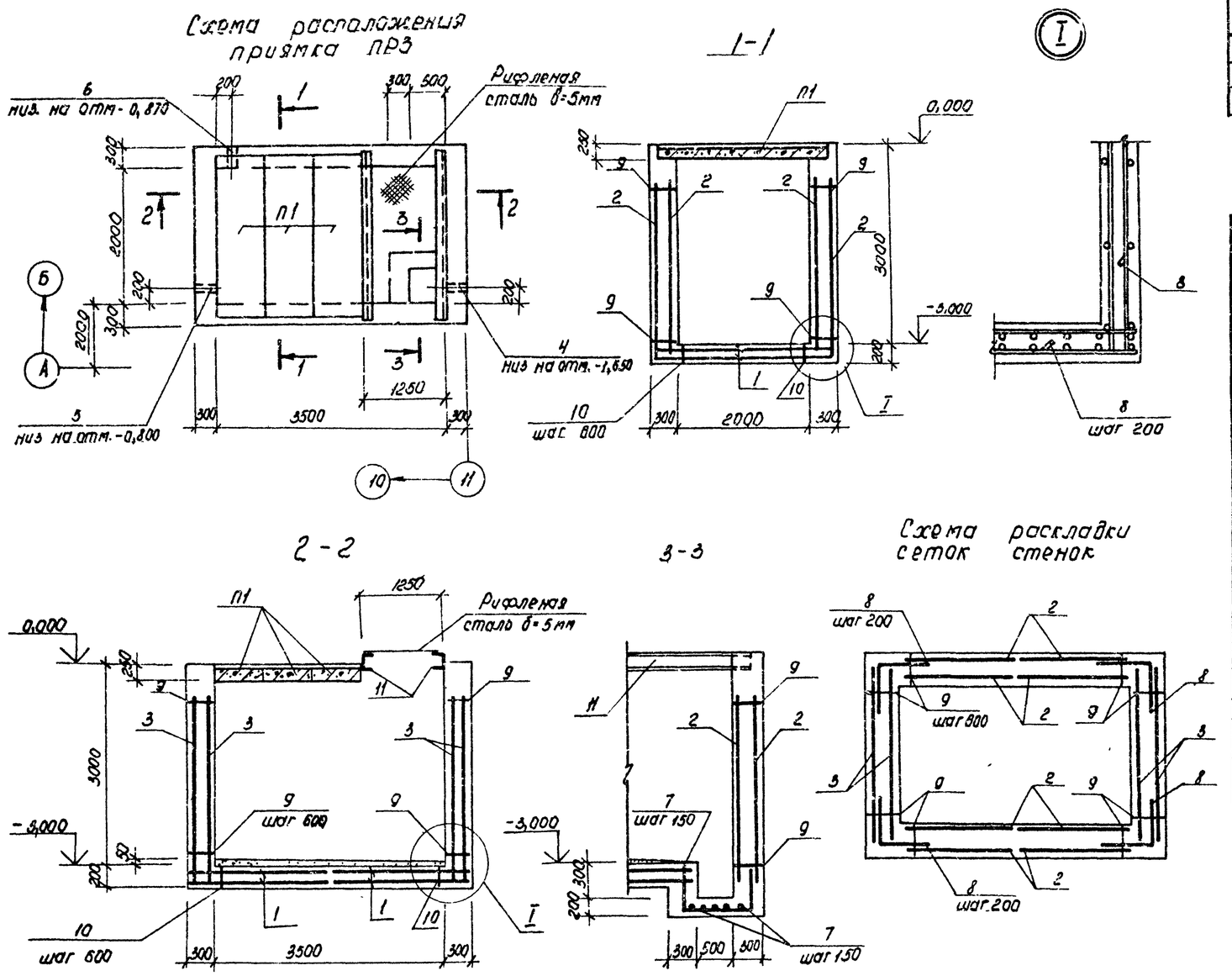

1. Приямок ПРЗ замаркирован на листе 3.
2. Внутренние поверхности стен приямка ПРЗ. облицевать кислотоупорной плиткой по ГОСТ 961-84 на эпоксидной мастике.
3. Защитный слой бетона для рабочей арматуры -30мм.

Ведомость расхода стали на элемент, кг

Марка элемента	Изделия арматурные							Общий расход
	Арматура класса А-III ГОСТ 5781-82*						Всего	
	Ф8	Ф10	Ф16			Итого		
ПРЗ	168,5	105,6	692,2			966,3	966,3	966,3

Спецификация элементов к схеме расположения приямка ПРЗ

Марка, поз	Обозначение	Наименование	Кол.	Масса ед., кг	Примечание
		плита			
П1	3.006.1-2/82, вып.1-2	П21з-8	3	730	

Спецификация ПРЗ

Формат	Зона	Поз.	Обозначение	Наименование	Кол.	Примечание
				Сборочные единицы		
				Сетки арматурные		
		1	1.410-3, вып.1	1С 10АIII/8АIII 205×235	4	
		2	1.410-3, вып.1	1С 16АIII/8АIII 165×265	8	
		3	1.410-3, вып.1	1С 16АIII/16АIII 245×265	4	
				Сальники		
		4	5.900-3	Ду 50 L=300	1	8,8 кг
		5	5.900-3	Ду 100 L=300	1	13,0 кг
		6	5.900-3	Ду 200 L=300	1	24,0 кг
				Детали		
Б4		7	лист 12	450 900 450 Ф10АIII ГОСТ 5781-82* l=1000	10	1,12 кг
Б4		8	лист 12	500 500 Ф16АIII ГОСТ 5781-82* l=1000	110	1,58 кг
Б4		9	лист 12	Ф8АIII ГОСТ 5781-82* l=270	110	0,11 кг
Б4		10	лист 12	Ф8АIII ГОСТ 5781-82* l=170	28	0,07 кг
Б4		11	лист 12	С16 ГОСТ 8240-72* l=2500	2	35,5 кг
				Материалы		
			ГОСТ 8568-77*	Рифленная сталь δ=5мм	2,6м²	111,0 кг
				Бетон класса В12.5		13,1 м³

Привязан

Инв. №

ГИП	Шульгин		
Н.контр.	Сахновская		
Нач.отд.	Рубан		
Гл.спец.	Воинов		
Рук.гр.	Лавренко		
Инж.	Кривчук		

ТП 503-1-47.86 АР

Автотранспортное предприятие на 50 грузовых автомобилей с открытой стоянкой.

Производственный корпус с административно-бытовыми помещениями

Схема расположения приямка ПРЗ.

Стадия	Лист	Листов
Р	12	

Минавтотранс РСФСР ГИПРОАВТОТРАНС Ростовский филиал

Инв. № подл. | Подпись и дата | Взам. инв. №

ТИПОВОЙ ПРОЕКТ 503-1-47.86 АЛЬБОМ I

План на отм. 0.000

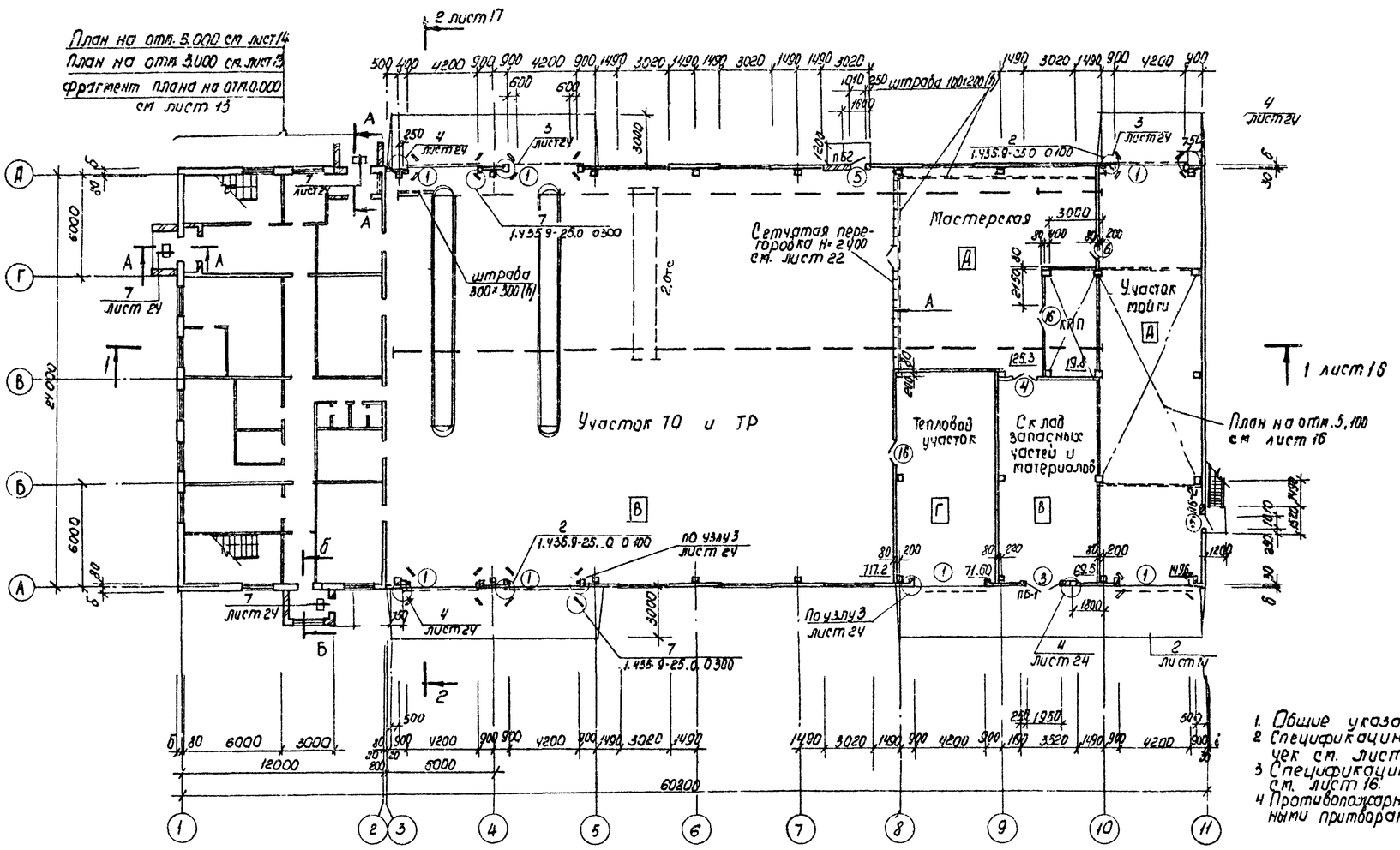

Ведомость проемов ворот и дверей

Марка, поз.	Размер проема в кладке
1	4200 × 4500
3	1900 × 2395
4	1520 × 2370
5	1010 × 2370
16	1510 × 2370

Ведомость перемычек

Марка поз.	Схема сечения
	Для t° = -20
ПБ-1	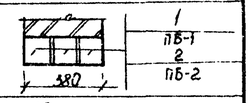
ПБ-2	
	Для t° = -30, -40
ПБ-1	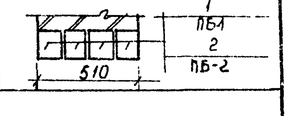
ПБ-2	

1. Общие указания см. лист 1.
2. Спецификацию элементов заполнения проемов и перемычек см. лист 15.
3. Спецификацию соединительных элементов и изделий см. лист 16.
4. Противопожарные двери лестничных клеток выполнить с уплотненными приборами и приборами для самозакрывания.

А - А

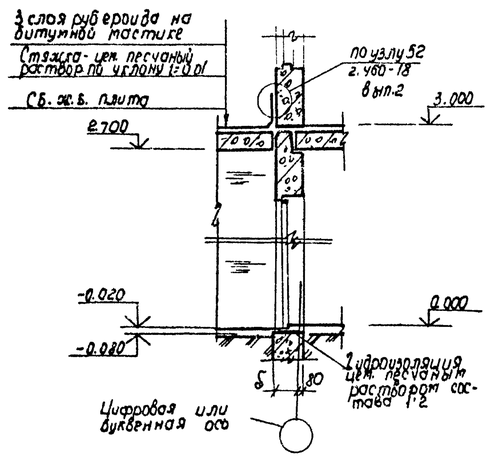

Б - Б

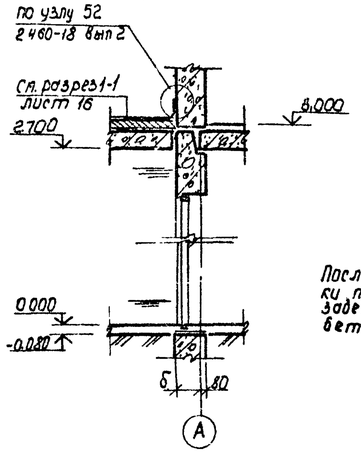

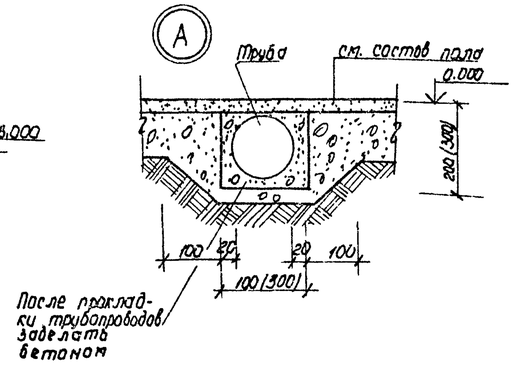

Привязан		ТП 503-1-47.86 — АР	
		Автотранспортное предприятие на 50 грузовых автомобилей с открытой стоянкой.	
ГИП	Шульгин	Производственный корпус с административно-бытовыми помещениями.	Стадия: Р; Лист: 13; Листов:
Н. контр.	Сажневская		
Нач. отд.	Рубан		
Гл. спец.	Тоцан	План на отм. 0.000	Минавтотранс РСФСР ГИПРОАВТОТРАНС Ростовский филиал
Рук. гр.	Кузовец		
Инж.	Дмитриева		
Инв. №			

Инв. № подл. | Подпись и дата | Взам. инв. №

ТИПОВОЙ ПРОЕКТ 503-1-47.86 АЛЬБОМ I

Фрагмент плана на отм. 0,000

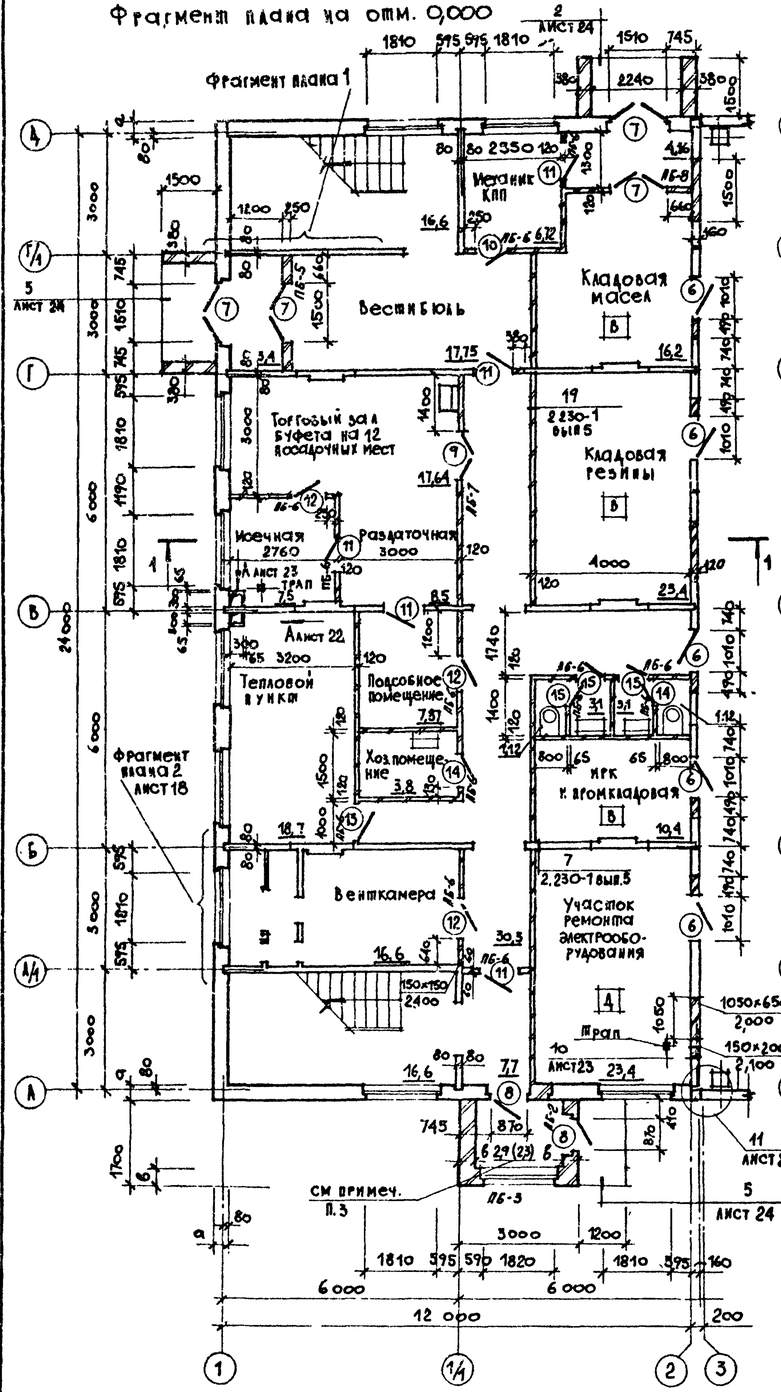

План на отм. 3,000

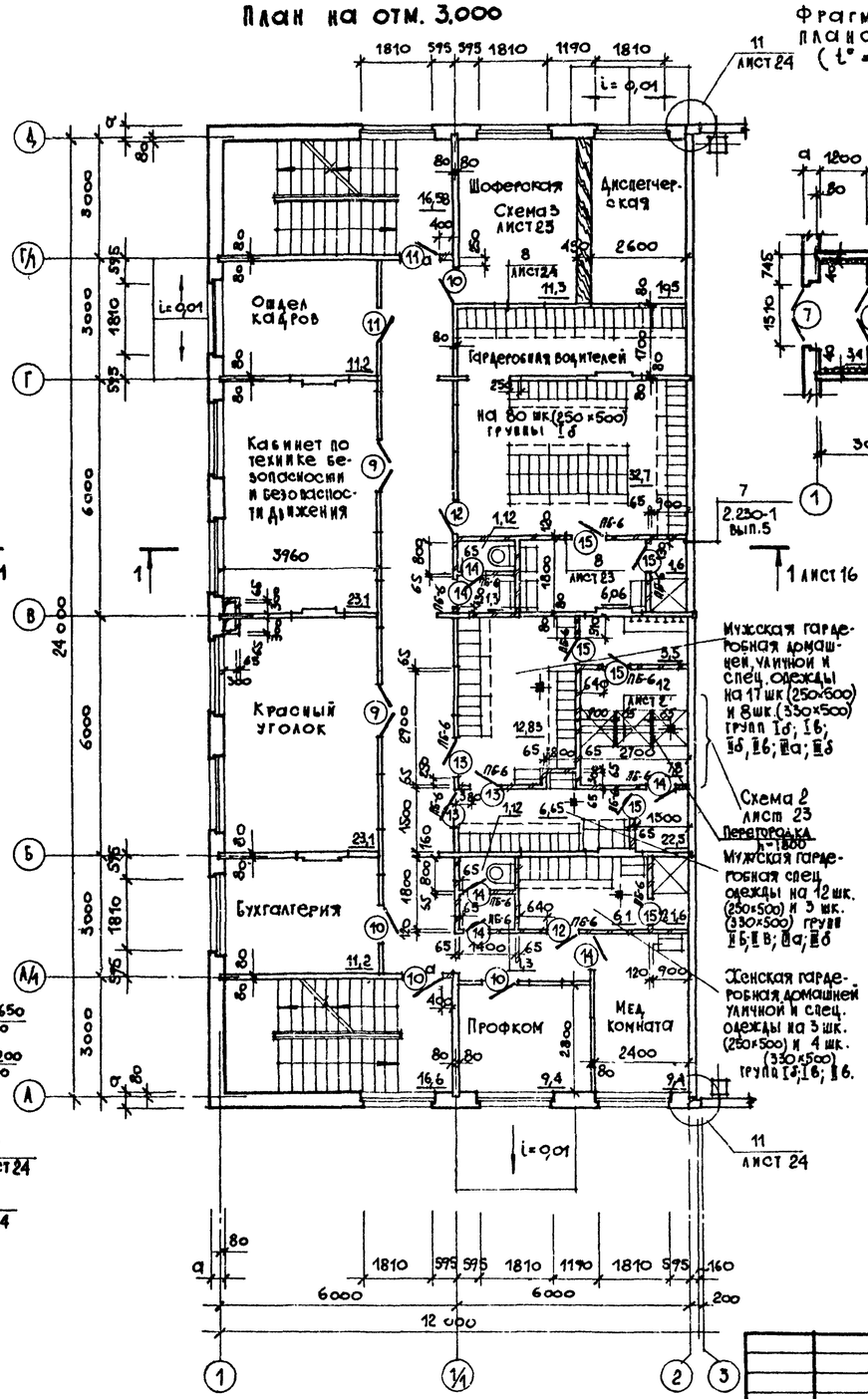

Фрагмент плана 1 (t° = -40)

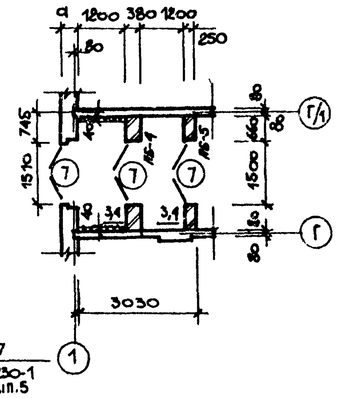

Ведомость проемов дверей

Марка поз.	Размер проема в кладке
6	1010 × 2070
7	1510 × 2075
8	1000 × 2075
9	1310 × 2070
10	910 × 2070
11	910 × 2070
12	910 × 2070
13	910 × 2070
14	810 × 2070
15	810 × 2070

Ведомость перемычек

Марка поз	Схема сечения
	Для t = -20°
ПБ-2 ПБ-3	2 ПБ-2 3 ПБ-3 380
	Для t = -30°, -40°
ПБ-2 ПБ-3	2 ПБ-2 3 ПБ-3 510
ПБ-4	4 380
	Для t = -20°, -30°, -40°
ПБ-5	5 260
ПБ-6 ПБ-7 ПБ-8	6 ПБ-6 7 ПБ-7 8 ПБ-8 120

1. Общие указания см. лист 1
2. Спецификацию соединительных элементов и изделий см. лист 16
3. Площадь тамбура в скобках дана для t= -30°, -40°с.
4. Кирпичные перегородки S= 65мм армировать ФЗвI через 3 ряда кладки по высоте
5. Спецификацию элементов заполнения проемов и перемычек см. лист 15
6. Панельные перегородки из сухой гипсовой штукатурки см. лист 20.
7. Двери лестничных клеток с индексом „а" выполнить с приборами самозакрывания

Привязан

Инв. №

Взам. инв. №

Подпись и дата

Инв. № подл.

ГИП	Шульгин	
Н. контр.	Сахновская	
Нач. отд.	Рубан	
Гл. спец.	Таран	
Рук. гр.	Кульвец	
Инж.	Джениболаева	

ТП 503-1-47.86-АР

Автотранспортное предприятие на 50 грузовых автомобилей с открытой стоянкой

Производственный корпус с административно-бытовыми помещениями

Стадия	Лист	Листов
Р	14	

Фрагмент плана на отм. 0,000 План на отм. 3,000.

Минавтотранс РСФСР ГИПРОАВТОТРАНС Ростовский филиал

ТИПОВОЙ ПРОЕКТ 503-1-47.86 АЛЬБОМ I

План на отм. 6,000

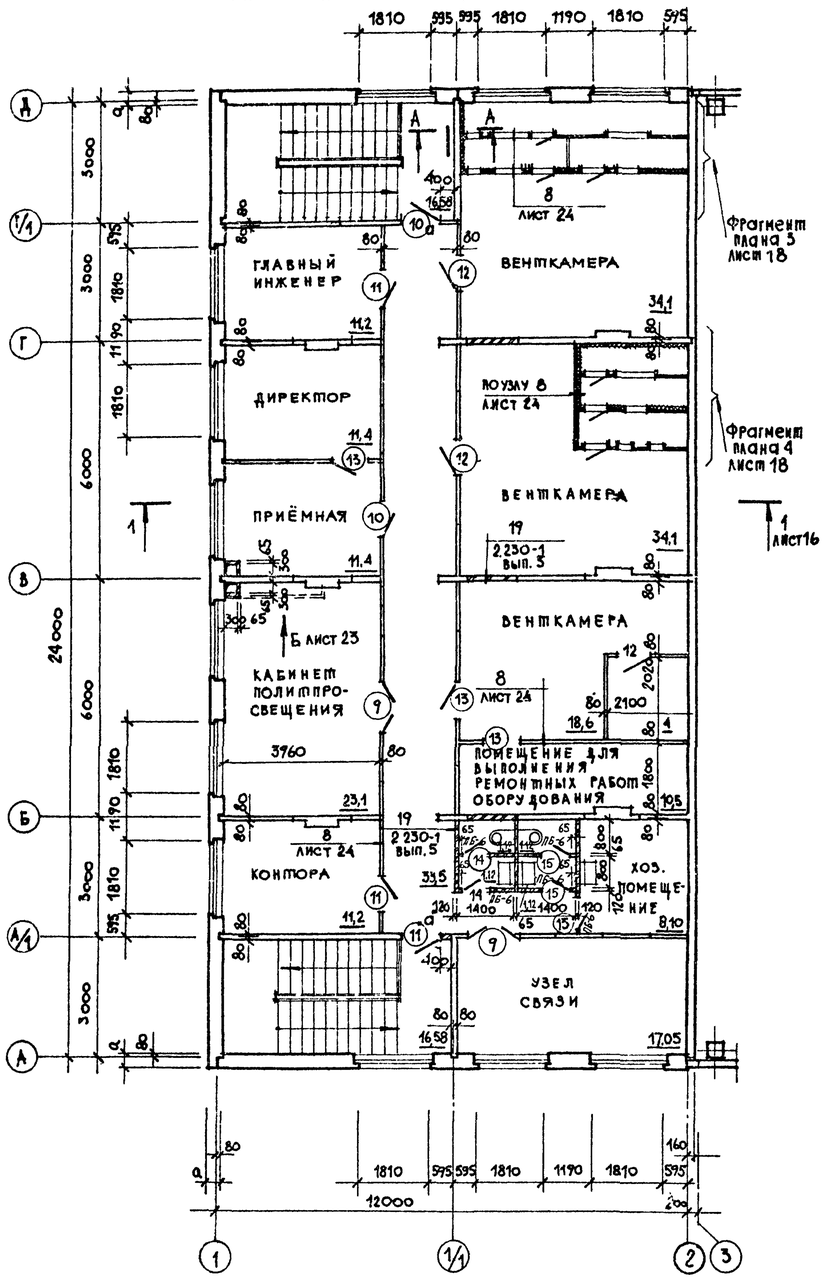

А - А

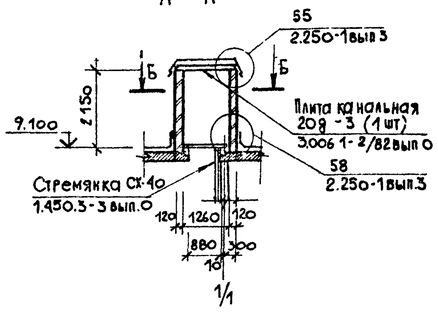

Б - Б

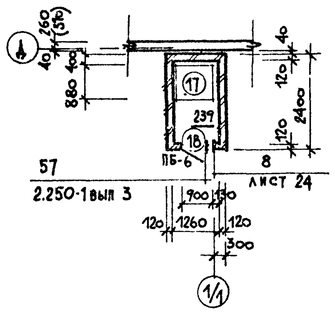

Ведомость проемов дверей

Марка поз.	Размер проема в кладке
9	1310 × 2070
10	910 × 2070
11	910 × 2070
12	910 × 2070
13	910 × 2070
14	810 × 2070
15	810 × 2070
17	880 × 880
18	900 × 1895

Ведомость перемычек

Марка, поз.	Схема сечения
ПБ-6	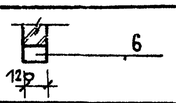

Спецификация элементов заполнения проемов и перемычек

Марка, поз.	Обозначение	Наименование	кол. на этаж 0,000	3,000	6,000	9,000	5,100	Всего	Масса ед., кг	Примечание
1	1.435.9 – 25 вып 0	ворота ВПС 4,2×4,2 ж	7	–	–	–	–	7	–	
2	ГОСТ 14624 – 84	Дверной блок ДВГ 19- 9	–	–	–	–	2	2	–	
3	1.136.5 - 19	Дверной блок ДИ 24- 19 В2	1	–	–	–	–	1	–	
4	2.435 - 6 вып.5	Дверной блок ПД - 2	1	–	–	–	–	1	–	
5	ГОСТ 14624 - 84	Дверной блок ДНГ 24-10	2	–	–	–	1	3	–	
6	2.435 - 6 вып.5	Дверной блок ПД - 5	6	–	1	–	–	7	–	
7	1.136. 5 - 19	Дверной блок ДИ 21- 15 АП	4(5)	–	–	–	–	4(5)	–	(t = -40°)
8	1.136.5 - 19	Дверной блок ДИ 21-10 Ц.П	2	–	–	–	–	2	–	
9	1.136 - 10	Дверной блок ДО 21-13	3	2	2	–	–	7	–	
10, 10а	1.136 - 10	Дверной блок ДО 21-9	1	4	2	–	–	7	–	
11	1. 136 - 10	Дверной блок ДО 21-9А	5	2	3	–	–	9	–	
12	1. 136 - 10	Дверной блок ДГ 21- 9	3	2	3	–	–	8	–	
13	1. 136 - 10	Дверной блок ДГ 21 -9А	1	3	3	–	–	7	–	
14	1. 136 - 10	Дверной блок ДГ 21-8П	1	6	2	–	–	9	–	
15	1. 136 - 10	Дверной блок ДГ 21-8ПА	3	6	2	–	–	11	–	
16		Дверной блок		–	–	–	–	3	–	
17	1.136. 5 - 19	Люк ДЛ 10 -10 А	–	–	–	1	–	1	–	
18	1.136. 5 - 19	Дверной блок ДС 19-9ГТ	–	–	–	1	–	1	–	
—	ГОСТ 11214 - 78	окно ОС 15 - 16	10	12	12	–	–	34	–	
—	ГОСТ 16289 - 80	окно ОРС 15 - 18	10	12	12	–	–	34	–	(t = -40°)
		Перемычки								
1	1.038.1-1 вып.1	2ПБ 25-3	3(4)	–	–	–	–	3(4)	100,0	
2	1.038.1-1 вып 1	2ПБ 16-2	9(10)	–	–	–	–	9(10)	75,0	(см прим.)
3	1.038.1-1 вып. 1	2ПБ 22 -3	3(4)	–	–	–	–	3(4)	100,0	Чание 4)
4	1.038.1 - 1 вып 1.	2ПБ 22 -3	(5)	–	–	–	–	(5)	100,0	
5	1.038.1-1 вып.1	2ПБ 22 -3	2	–	–	–	–	2	100,0	
6	1.038.1-1 вып.1	1ПБ 13 -1	14	15	9	3	3	43	25,0	
7	1.038.1-1 вып.1	2ПБ 16-2	1	–	–	–	–	1	75,0	
8	1.038.1-1 вып.1	2ПБ 22 -3	1	–	–	–	–	1	100,0	
9	1.038.1-1 вып 1	2 ПБ 16-2	–	–	–	–	2	2	75,0	

1. Общие указания см. лист 1.
2. Спецификацию соединительных элементов и изделий см. лист 16.
3. Панельные перегородки из сухой гипсовой штукатурки см. лист 20
4. Количество перемычек, заключенное в скобки, дано для t -30°-40°.
5. Двери лестничных клеток с индексом „а" и противопожарные двери выполнить с приборами самозакрывания.

Взам. инв. №

Подпись и дата

Инв № подл

Привязан

Инв. №

ГИП	Шульгин	
Н.контр.	Сахновская	
Нач.отд.	Рубан	
Гл. спец.	Паран	
Рук гр	Кульбеда	
Инж.	Сурина	

ТП 503-1-47.86 – АР

Автотранспортное предприятие на 50 грузовых автомобилей с открытой стоянкой

Производственный корпус с административно-бытовыми помещениями

Стадия	Лист	Листов
Р	15	

План на отм. 6,000
Сечения.

Минавтотранс РСФСР
ГИПРОАВТОТРАНС
Ростовский филиал

План на отм. 5,100

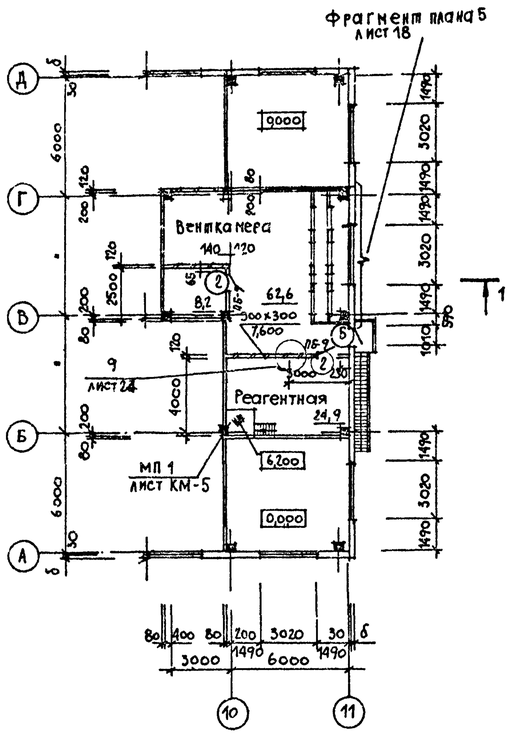

Разрез 1-1

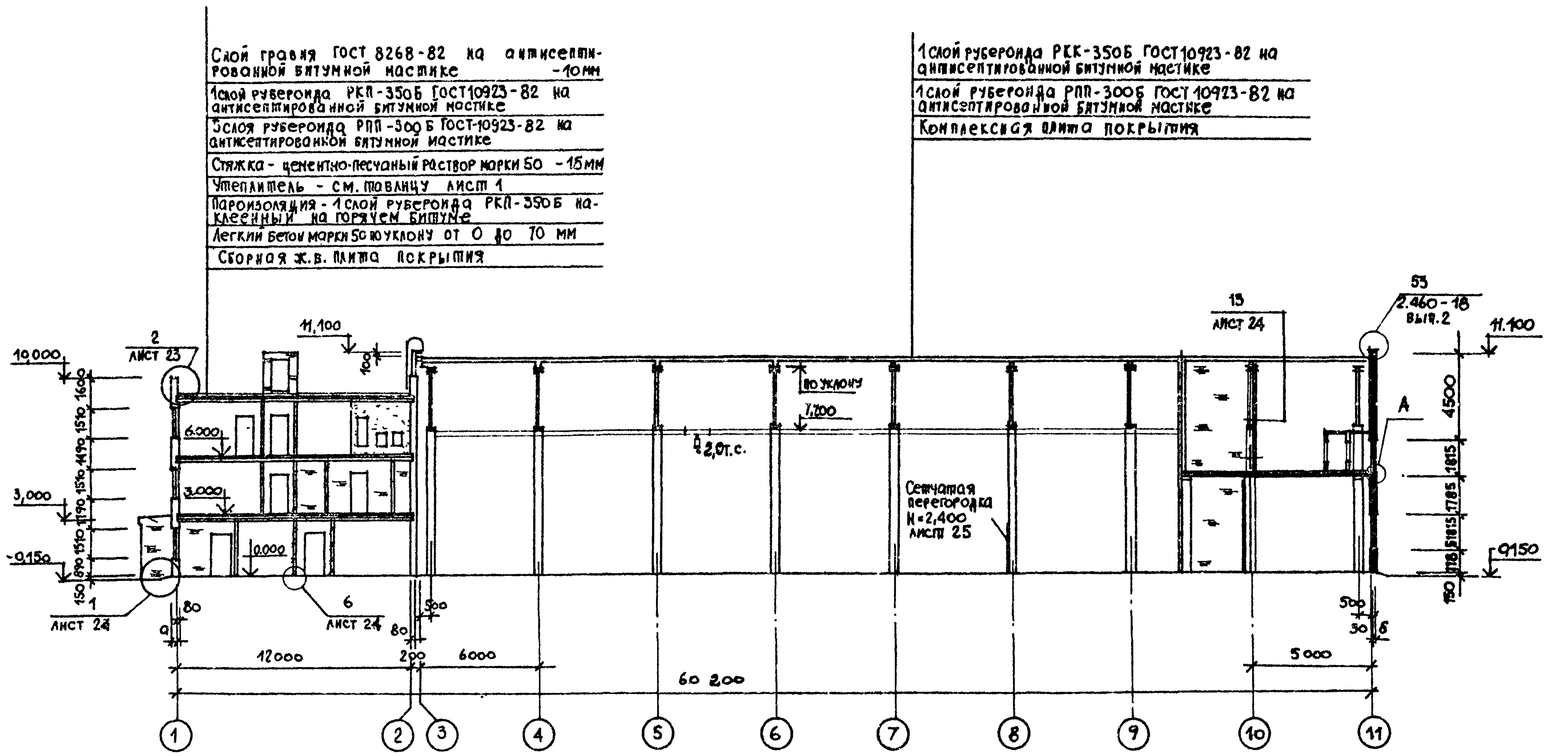

Ведомость проемов дверей

Марка поз	Размер проемов в кладке
2	910 х 1870
5	1010 х 2370

Ведомость перемычек

Марка поз.	Схема сечения
ПБ-9	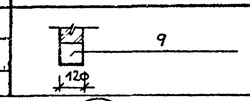

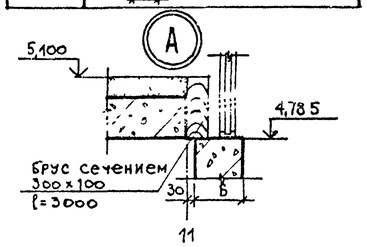

Спецификация к листам 11, 12, 13, 14, 15

Марка поз.	Обозначение	Наименование	Кол. (шт)	Масса (кг)	Примеч
МП1	ТП- КМ-5	Площадка металлическая	1	350,0	
СХ-40	1.450.3-3 вып. 0	Стремянка	1	65,8	
П20д-3	3.006.1-2/82 вып.0	Плита канальная	1	2570,0	
МР	ИИ-03-03 а.71-64	Решетка для вытирания ног	3	12,70	
МИ4-46	3.400-6/76	Закладная деталь	7,0	4,4	т.м.
ДК	ИИ-03-03 а. 71-64	Дверца поливочного крана	4	6,291	
1		Двутавр 22 ГОСТ 8239-72* / Ст3пс ГОСТ 535-79*			
		ℓ общ	170	21.0	м
2		Двутавр 14 ℓ общ.	5.5	13.7	м
3		Полоса 10х150 ГОСТ 103-76* / ВСт3кп2 ГОСТ 535-79	2,5	11,78	м
БР100.30.15	ГОСТ 6665-82	Бортовой камень БР100,30,15	24	100	шт.
Поз.1	1.435.9-25.0 5300-02	Уголок У5.42	6	87,74	шт.
Поз. 2	1.435.9-25.0 0303	Уголок 40х32х2,5 ℓ=4200 ГОСТ 19772-74*	24	5.46	шт.
Поз 3	1.435.9-25.0 0305	Уголок 60х3 ℓ=2000 ГОСТ 19771-74*	48	5.34	шт.

1. Общие указания см. лист 1.
2. Кирпичные перегородки в венткамере на отм. 5,100 армировать 2Ø3 BI через 3 ряда кладки по высоте

продолжение

Марка, поз.	обозначение	наименование	кол.	масса ед, кг.	примечание
мм1	2.230-1 вып.5	соединительный элемент мм1	180	0,55	
К1	2.230-1 вып.5	каркас К1	80	0,41	
К2	2.230-1 вып.5	каркас К2	80	0,17	
К5	2.230-1 вып.5	каркас К5	400	0,055	м.

Взам. инв. №

Подпись и дата

Инв. № подл.

Привязан

Инв. №

ГИП	Шульгин	
Н. контр.	Сахновская	
Нач. отд.	Рубан	
Гл. спец.	Таран	
Рук. гр.	Кульвец	
Ст. инж.	Джеинбалаева	

ТП 503-1-47.86-АР

Автотранспортное предприятие на 50 грузовых автомобилей с открытой стоянкой

Производственный корпус с административно-бытовыми помещениями

Стадия	Лист	Листов
Р	16	

План на отм. 5,100
Разрез 1-1.

Минавтотранс РСФСР
ГИПРОАВТОТРАНС
Ростовский филиал

ТИПОВОЙ ПРОЕКТ 503-1-47.86 АЛЬБОМ I

Фасад 1-11

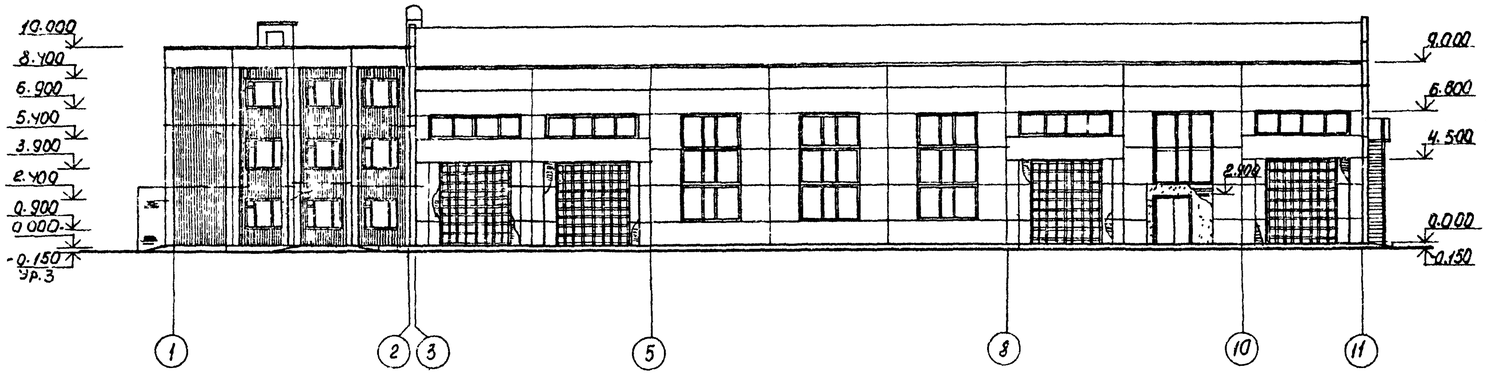

Фасад А-Д

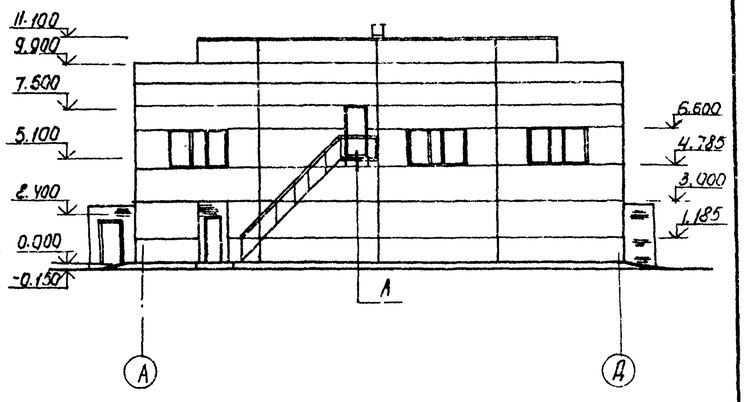

Фасад 11-1

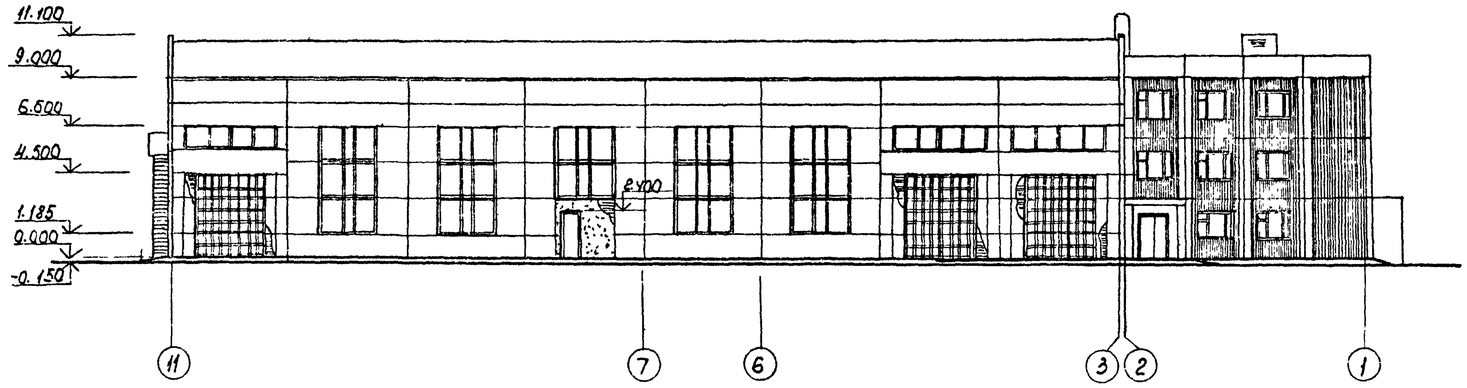

Фасад Д-А

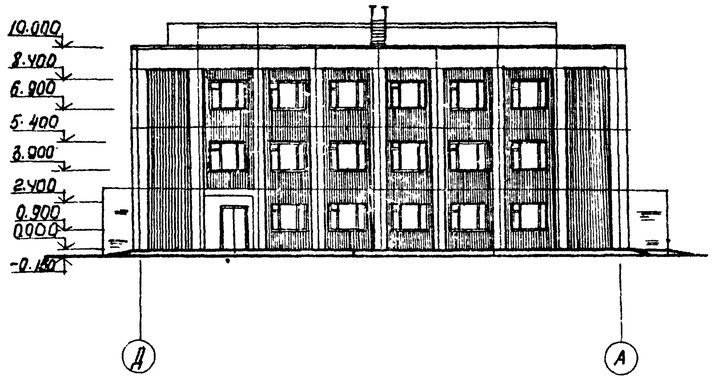

1. Монтажные схемы окон с переплетами из стальных труб см. лист КМ-7.
2. Спецификацию элементов заполнения проемов см. лист 15.

Разрез 2-2

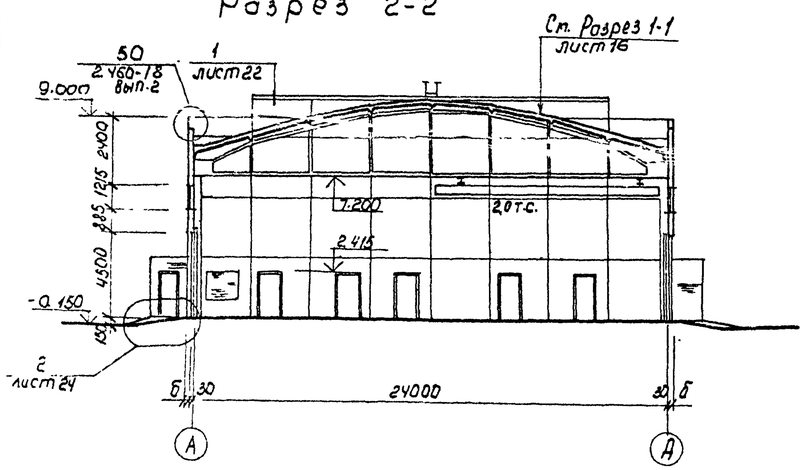

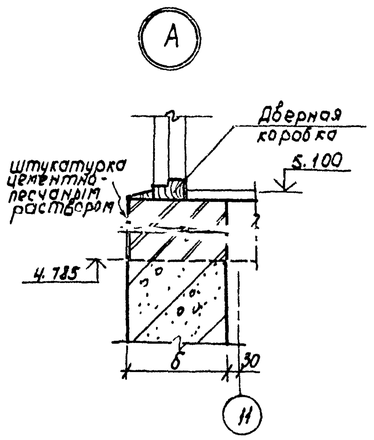

Привязан	ГИП	Шульгин		ТП 503-1-47.86 – АР	
	Н. контр.	Сахновская		Автотранспортные предприятия на 50 грузовых автомобилей с открытой стоянкой	
	Нач. отд.	Рубан		Производственный корпус с административно-бытовыми помещениями.	Стадия: Р; Лист: 17; Листов:
	Гл. спец.	Таран			
	Рук. гр.	Кульвец		Фасады 1-11; А-Д; 11-1; Д-А	Минавтотранс РСФСР ГИПРОАВТОТРАНС Ростовский филиал
Инв. №	Инж.	Дженибалаева		Разрез 2-2.	

Инв. № подл. | Подпись и дата | Взам. инв. №

Фрагмент плана 2

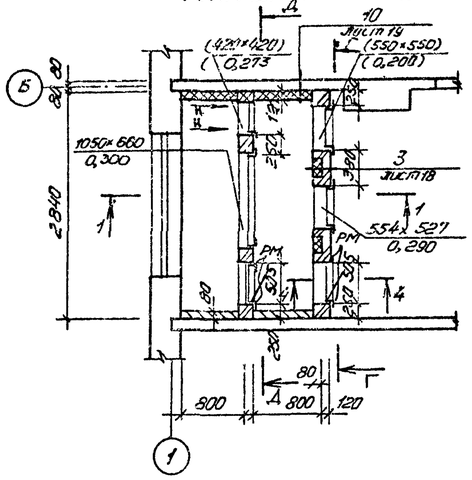

Фрагмент плана 3

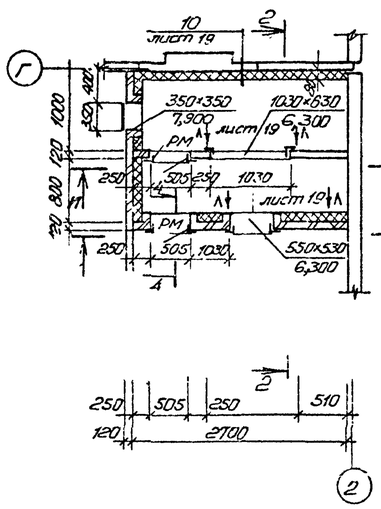

Фрагмент плана 5

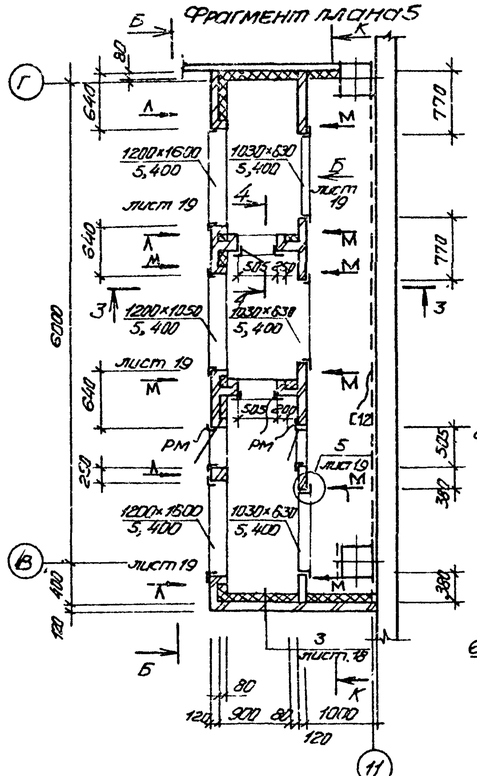

1-1

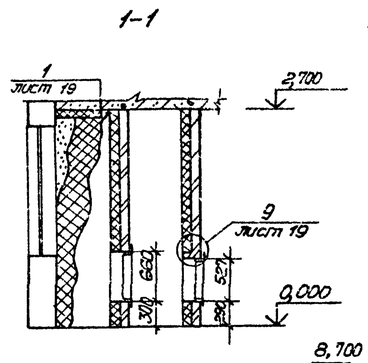

2-2

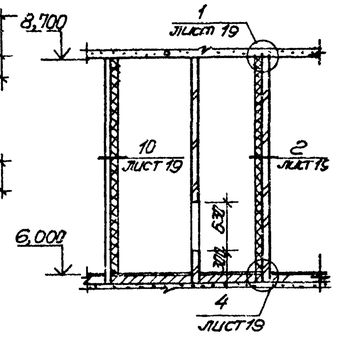

Вид А-А

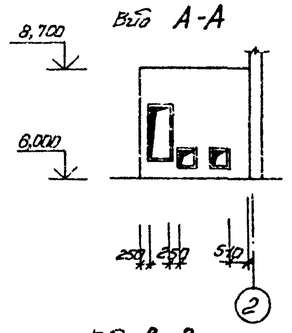

Вид Б-Б

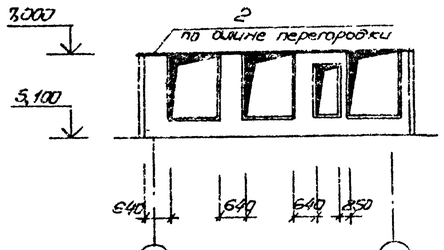

Вид В-В

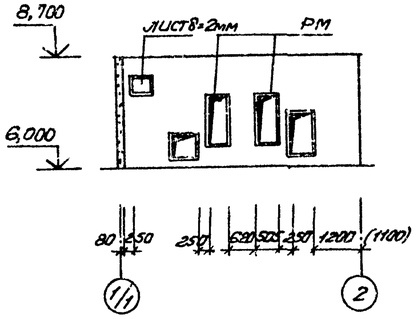

Вид Г-Г

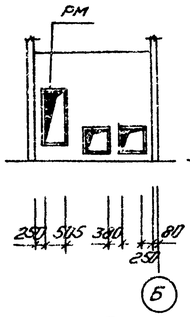

Вид Д-Д

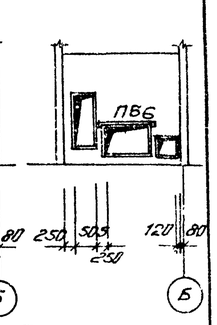

3-3

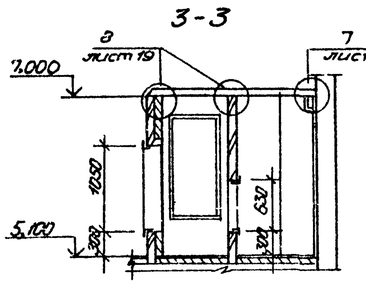

Вид Е-Е

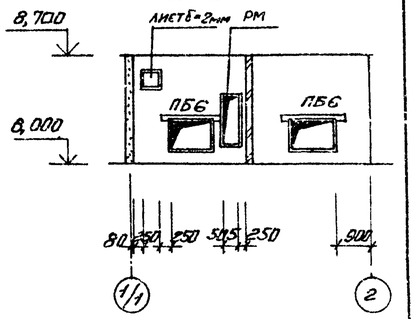

Вид Ж-Ж

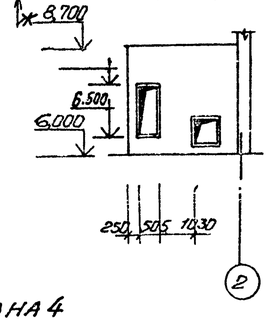

Вид И-И

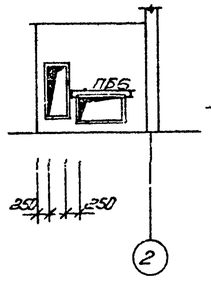

Вид К-К

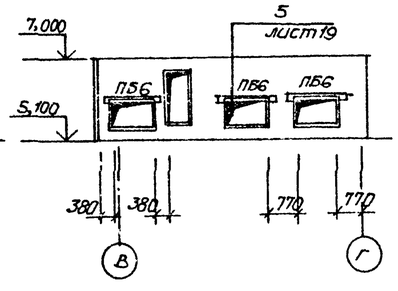

1. Размеры и отметки отверстий в скобках даны для t° -40°
2. Спецификацию перемычек см. лист 15.

Фрагмент плана 4

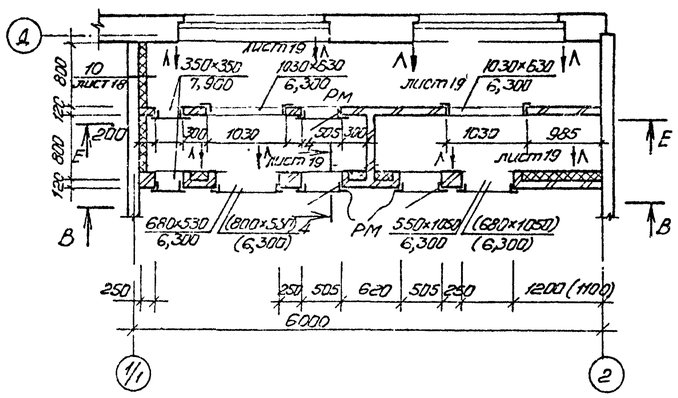

4-4

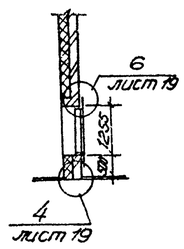

Вид Н-Н

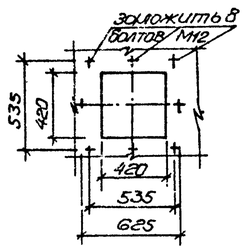

Привязан

Инв. № подл. | Подпись и дата | Взам. инв. №

ГИП	Шульгин		
Н. контр.	Сохновская		
Нач. отд.	Пашинцев		
Гл. спец.	Таран		
Рук. гр.	Кульбец		
Ст. инж.	Коротких		

ТП 503-1-47.86-АР

Автотранспортное предприятие на 50 грузовых автомобилей с открытой стоянкой

Производственный корпус с административно-бытовыми помещениями

Стадия	Лист	Листов
Р	18	

Фрагменты планов 2; 3; 4; 5

Минавтотранс РСФСР ГИПРОАВТОТРАНС Ростовский филиал

Спецификация изделий на венткамеры

Марка поз.	Обозначение	Наименование	Кол.	Масса ед., кг	Примечание
РМ3	ТП503-1-47.86 альбом III	Рама РМ3	11	22,91	
МС10	ТП-503-1-47.86 Альбом III	Монтажная деталь МС10	46	1,18	
А3	ТП-503-1-47.86 Альбом III	Анкер А3	360	0,087	
А4	ТП-503-1-47.86 Альбом III	Анкер А4	120	0,108	
Ми4-46	3.400-6/76	Ми4-46	54,0	4,4	м
М9	2.460-1 вып.1	Монтажная деталь М9	21	1,603	
МС11	ТП-503-1-47.86 Альбом	Монтажная деталь МС11	21	1,152	
		Швеллер 12 ГОСТ 8240-72* Вст3пс2-1 ГОСТ 535-79*			
1		Р общ.	35,5	10,4	м
		Уголок 50х50х5-б ГОСТ 8509-72* Ст3сп3-I ГОСТ 535-79*			
2		Р общ.	25	3,77	м
		полоса Б-2 10х100 ГОСТ 103-76* Вст3сп2 ГОСТ 535-79*			
3		Р общ.	0,8	7,85	м
		6АI ГОСТ 578-82*			
4		Р общ.	11	0,22	м
		металлический лист б-2мм	4,8	16	м2
	ГОСТ 8423-75*	Асбестоцементный волнистый лист	12,2	—	м2

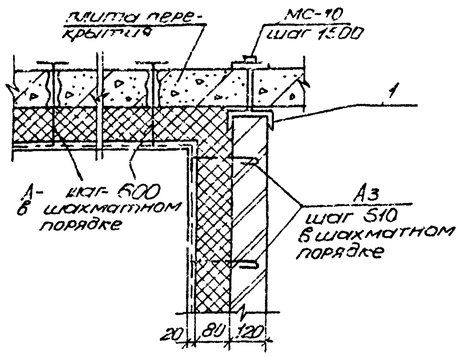

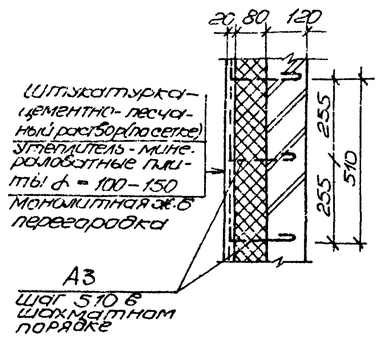

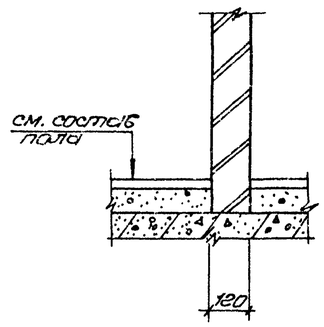

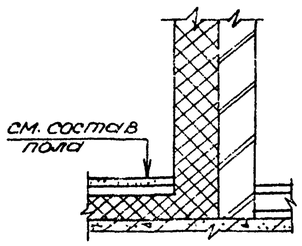

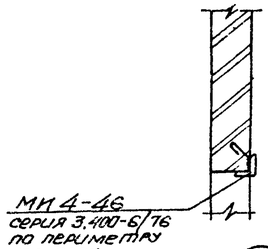

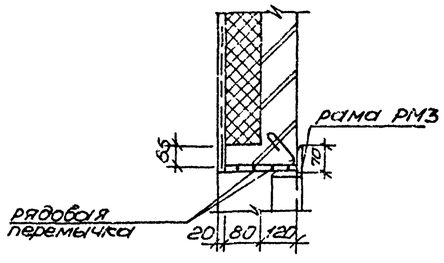

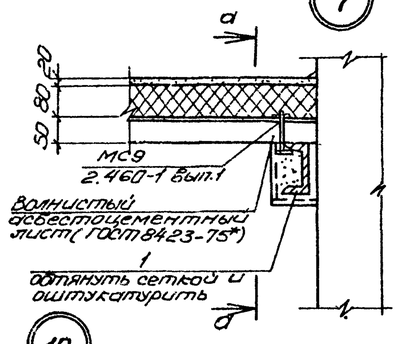

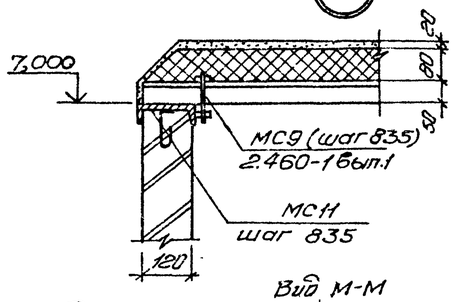

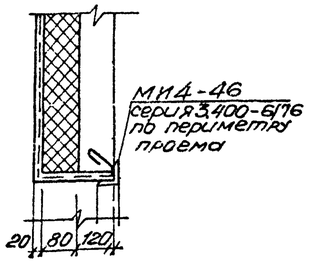

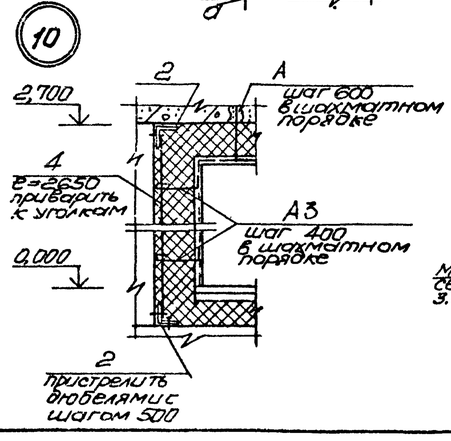

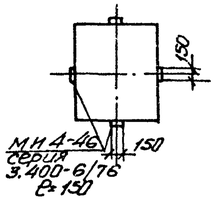

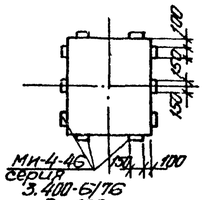

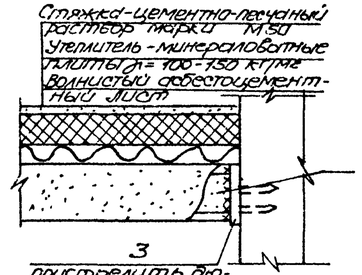

Привязан			
Инв. №			
ГИП	Шельгин		
Н.контр.	Сахновская		
Нач.отд.	Пошинцев		
Гл.спец.	Тарон		
Рук.гр.	Кульбец		
Ст.инж.	Коротких		

ТП 503-1-47.86 – АР

Автотранспортное предприятие на 50 грузовых автомобилей с открытой стоянкой

Производственный корпус с административно-бытовыми помещениями

Венткамеры. Узлы 1÷10

Стадия	Лист	Листов
Р	19	

Минавтотранс РСФСР ГИПРОАВТОТРАНС Ростовский филиал

Инв. № подл. | Подпись и дата | Взам. инв. №

ТИПОВОЙ ПРОЕКТ 503-1-47.86 АЛЬБОМ I

Маркировочная схема панельных перегородок и отверстий в перегородках 2 этажа.

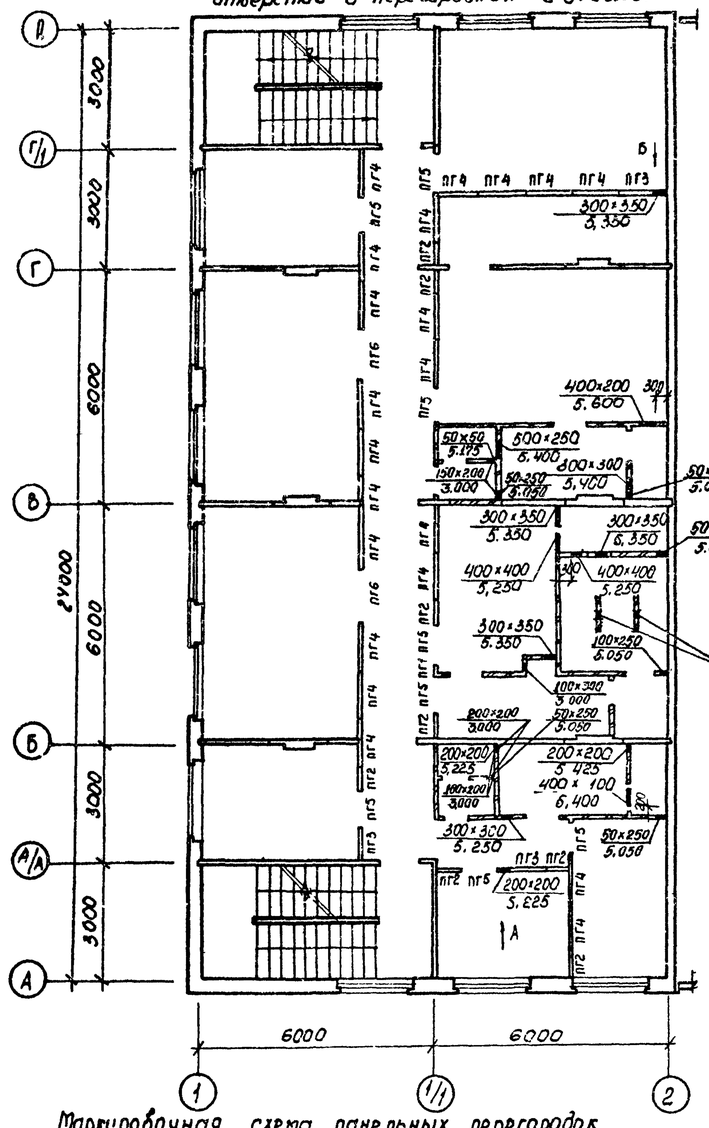

Маркировочная схема панельных перегородок и отверстий в перегородках 3 этажа

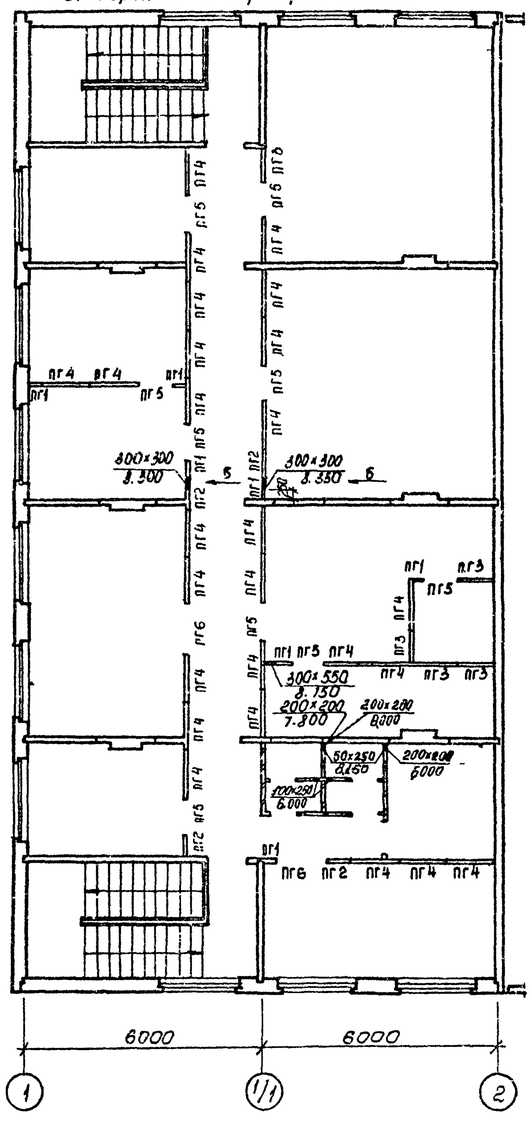

Маркировочная схема панельных перегородок и отверстий в перегородках 1 этажа.

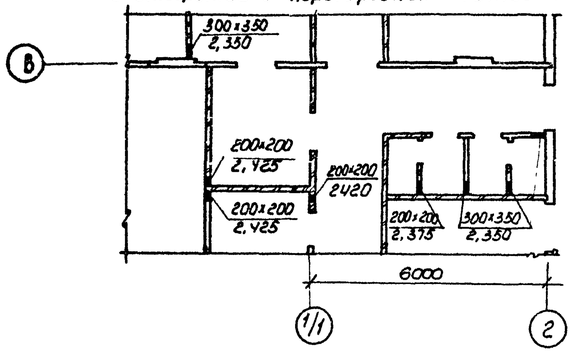

Вид А

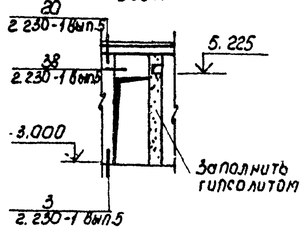

Вид Б

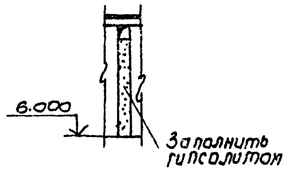

Спецификация панелей перегородок

Марка, поз.	Обозначение	Наименование	Кол. на этаж 2 эт.	3 эт.	Всего	Масса ед., кг	Примечание
		Панель					
ПГ1	1.131 — 15 вып.2	ПГД 27-3	1	7	8	31.0	
ПГ2	1.131 — 15 вып.2	ПГД 27-6	8	4	12	55.0	
ПГ3	1.131 — 15 вып.2	ПГД 27-9	3	5	8	82.0	
ПГ4	1.131 — 15 вып.2	ПГД 27-12	21	26	47	107.0	
ПГ5	1.131 — 15 вып.2	ПГДД 27-8	8	10	18	20.0	
ПГ6	1.131 — 15 вып.2	ПГДД 27-12	2	2	4	28.0	

1. Монтаж панелей производить в соответствии с указаниями серии 1.131 – 15 вып.2.
2. Узлы креплений перегородок к конструкциям здания по серии г. 230 – 1 вып.5.

Привязан

Инв. №

ГИП	Шильгин		
Н. контр.	Сахновская		
Нач. отд.	Рубан		
Гл. спец.	Таран		
Рук. груп.	Гульбец		
Инж.	Сурина		

ТП 503-1-47.86 — АР

Автотранспортное предприятие на 50 грузовых автомобилей с открытой стоянкой.

Производственный корпус с административно-бытовыми помещениями

Стадия	Лист	Листов
Р	20	

Маркировочные схемы панельных перегородок и отверстий в перегородках 1, 2 и 3 этажей.

Минавтотранс РСФСР ГИПРОАВТОТРАНС Ростовский филиал

Инв. № подл. | Подпись и дата | Взам. инв. №

ТИПОВОЙ ПРОЕКТ 503-1-47.86 АЛЬБОМ I

План кровли

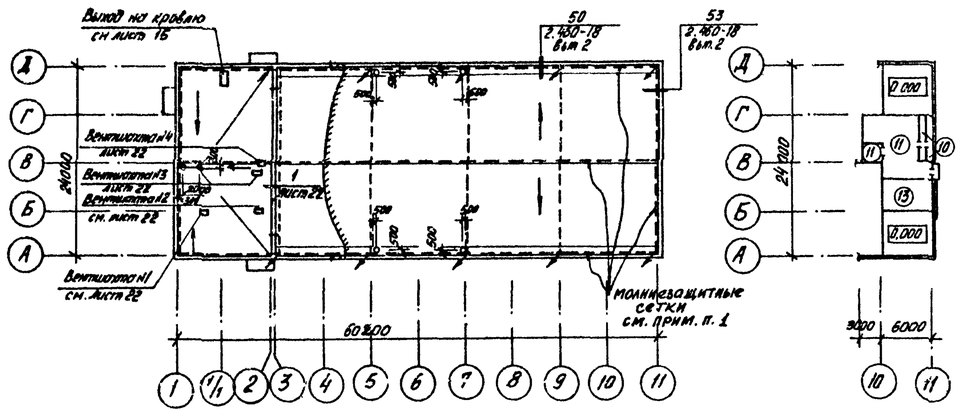

План полов на отм. 5,100

Типы плинтусов

А

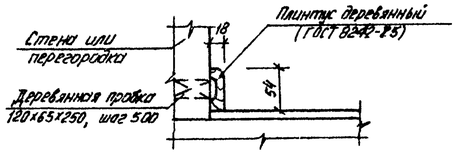

Б

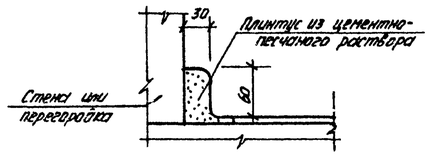

План полов на отм. 3.000

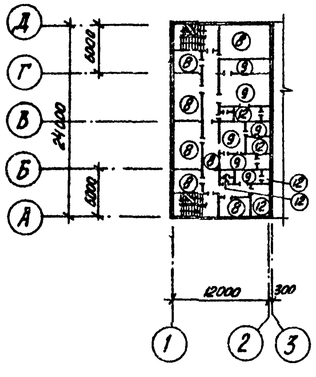

План полов на отм. 6.000

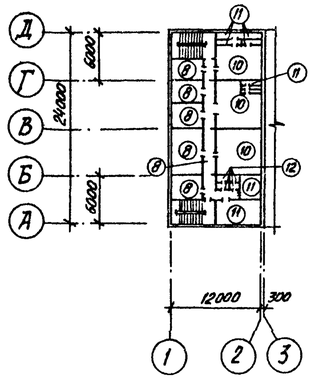

План полов на отм. 0.000

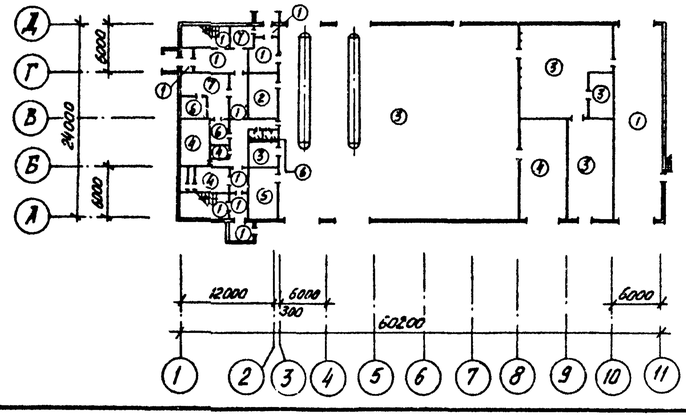

Экспликация полов

Наименование или номер помещения по проекту	Тип пола по проекту	Схема пола или номер узла по серии	Элементы пола и их толщина	Площадь пола м²
Вестибюль, тамбуры, лестничная площадка, участок мойки, кладовая масел	1		Покрытие - мозаичное (терраццо) М200 - 20 стяжка - цементно-песчаный раствор М200 - 40 подстилающий слой - бетон В-12,5 - 100 основание (см. примечание п 1)	245,3
Кладовая резины новая	2		Покрытие - асфальтобетон - 40 подстилающий слой - бетон В-12,5 - 120 основание (см примечание п.1)	106,4
Склад запасных частей и материалов ИРК, участок ТОиТР, КТП, мастерская тепловой участок	3		Покрытие - бетон шлифованный класса В-25 - 25 Подстилающий слой - бетон класса В-12,5 - 120 Основание (см. примечание п 1)	1012,5
Тепловой пункт, хоз. помещение, бенткамера	4		Покрытие - цементно-песчаный раствор класса В-15 - 30 Подстилающий слой - бетон класса В-12,5 - 120 Основание (см. примечание п.1)	79,6
Участок ремонта электрооборудования	5		Покрытие - поливинилацетатно-цементно-бетонное - 20 Стяжка - цементно-песчаный раствор М200 - 40 подстилающий слой - бетон В-12,5 - 100 основание (см. примечание п. 1)	23,4

продолжение

Наименование или номер помещения по проекту	Тип пола по проекту	Схема пола или номер узла по серии	Элементы пола и их толщина	Площадь пола м²
Моечная, санузлы, умывальные, раздаточная, подсобное помещение	6		Покрытие - керамическая плитка (ГОСТ 6787-80) - 13 прослойка и заполнение швов из цементно-песчаного раствора - 12 подстилающий слой - бетон В-12,5 - 100 основание (см. примечание п 1)	23,8
Механик кап, торговый зал буфета	7		Покрытие - линолеум (ГОСТ 7251-77) - 4 прослойка - холодная битумная мастика на водостойких вяжущих - 1 стяжка - цементно-песчаный раствор М150 - 20 подстилающий слой - бетон В.12,5 - 80 основание (см. примечание п.1)	32,9
Административно-конторские помещения, красный уголок, шоферская, бактерицидная, коридоры	8		Покрытие - линолеум (ГОСТ 7251-77) - 4 прослойка - холодная битумная мастика на водостойких вяжущих - 1 стяжка - легкий бетон В-3,5 - 75 плита перекрытия	237,1
Гардеробные	9		Покрытие - резиновый линолеум (ГОСТ 16914-71) См. тип 8	61,8
Камеры воздухозаборов	10		Покрытие - цементно-песчаный раствор М200 - 20 стяжка - цементно-песчаный раствор М150 - 20 утеплитель - минераловатные плиты γ=100÷150 кг/м³ - 40 плита перекрытия	96,1
Венткамеры, хозпомещение, узел связи, помещение для выполнения ремонтных работ электрооборудования	11		Покрытие - цементно-песчаный раствор М200 - 30 легкий бетон В-3,5 - 50 плита перекрытия	102,0
Санузлы, умывальные, душевые, преддушевые, хозпомещение	12		Покрытие - керамическая плитка (ГОСТ 6787-80) на вит. мастике - 18 Гидроизоляция - гидроизол на прослойке из битумной мастики 2 слоя - 2 Стяжка - бетон В-7,5 - 20 Легкий бетон М50 - 40 плита перекрытия	33,6
Реагентная	13		Покрытие - Кислотоупорная керамическая плитка См. тип 12	24,9

4. Для утепления пола предусмотреть укладку по грунту основания под конструкцию пола на ширину 1,5 м от наружных стен слоя шлака толщиной 0.2 м.
5. В местах примыкания кровли к стенам, шахтам слои основного водоизоляционного ковра усилить тремя слоями рулонных кровельных материалов.

1. До устройства кровли проложить молниезащитные сетки ФВАI Молниезащитную сетку соединить с токоотводами в местах, указанных стрелками, перемычками ф12 AI.
2. Основанием служит уплотненный грунт с плотностью скелета до 1,6 т/м³ с впрановбованным в него слоем щебня или гравия крупностью 40-60мм.
3. Тип плинтуса „А" для типов полов 7, 8, для остальных типов полов плинтус „Б".

Привязан

Инв №

ГИП	Шульвейн		
Н.контр	Сокновская		
Нач.отд.	Рубан		
Гл.спец.	Таран		
Рук.гр	Кульвец		
Ст.инж	Коротких		

ТП 503-1-47.86 - АР

Автотранспортное предприятие на 50 грузовых автомобилей с открытой стоянкой

Производственный корпус с административно-бытовыми помещениями

Стадия	Лист	Листов
Р	21	

План кровли. Планы полов на отм. 0.000, 3.000, 6.000, 5.100.

МИНАВТОТРАНС РСФСР
ГИПРОАВТОТРАНС
Ростовский филиал

Инв № подл. | Подпись и дата | Взам. инв. №

ТИПОВОЙ ПРОЕКТ 503-1-47.86 АЛЬБОМ I

Вентшахта №1

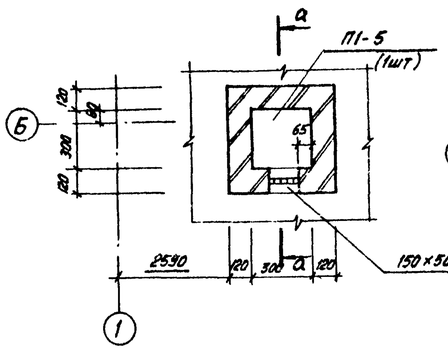

Вентшахта №2

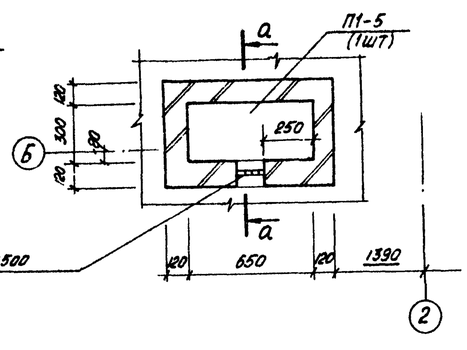

Вентшахта №3

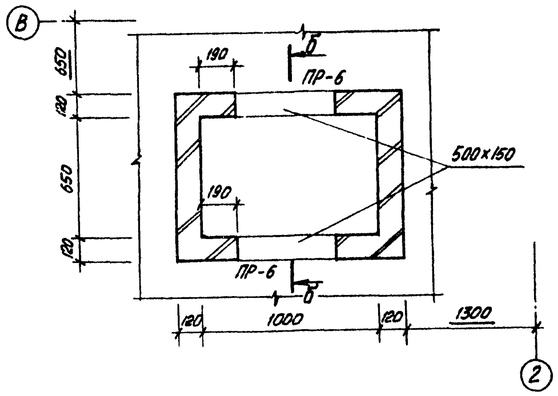

Вентшахта №4

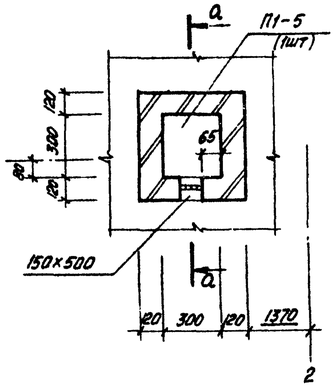

а-а

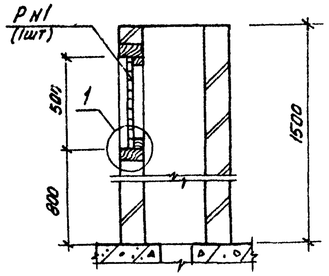

Фасад вентшахт №1;4

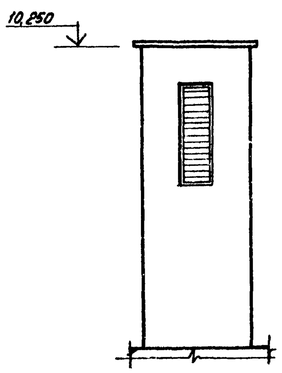

Фасад вентшахты №2

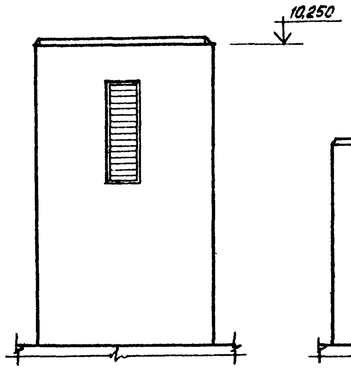

Фасад вентшахты №3

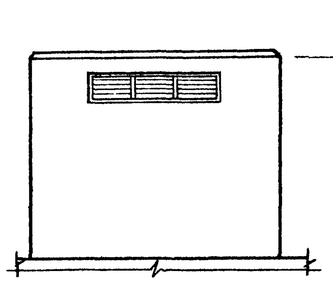

б-б

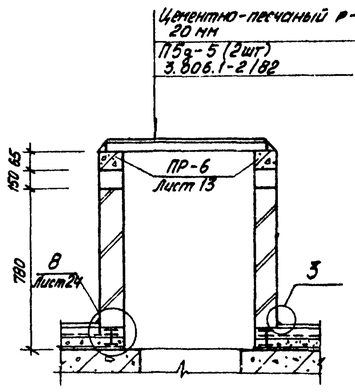

Спецификация материалов к схемам вентшахт

Марка, поз.	Обозначение	Наименование	Кол.	Масса ед.	Приме-чание
		Вентшахты №1÷4			
Р1	1.494-27 вып. 5	Решетка Р1	3	1	
П5g-5	3.006.1-2/82 вып. 0	Плита П5g-5	2	100	
П1-5	3.006.1-2/82 вып. 0	Плита П1-5	3	40	
1		Двутавр 22 ГОСТ 8239-72* / Ст3пс-I-ГОСТ 535-79*			
		С общ.	3	24	м
2		Полоса Б2 6×150 ГОСТ 103-76* / Вст3кп2 ГОСТ 535-79*	1,6	707	м

1

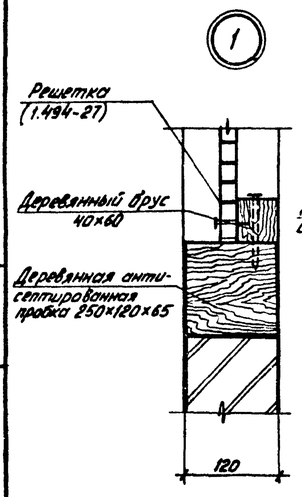

2

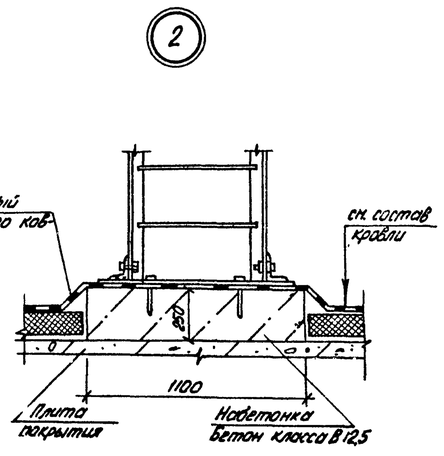

3

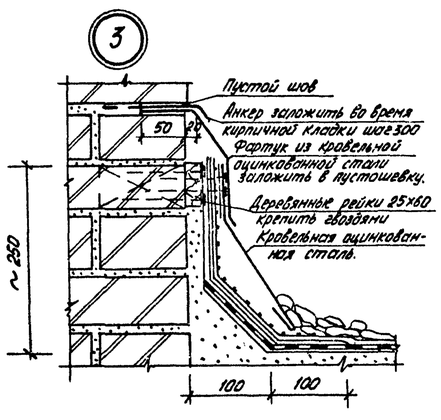

Привязан

Инв. №

ГИП	Шульгин		
Н. контр.	Сахновская		
Нач. отд.	Пошинцев		
Гл. спец.	Тарон		
Рук. гр.	Кульвец		
Ст. инж.	Коротких		
Архит.	Качурин		

ТП 503-1-47.86 -АР

Автотранспортное предприятие на 50 грузовых автомобилей с открытой стоянкой

Производственный корпус с административно-бытовыми помещениями

Стадия	Лист	Листов
Р	22	

Вентшахты N 1÷ N 4. Сечения. Узлы.

Минавтотранс РСФСР
ГИПРОАВТОТРАНС
Ростовский филиал

Инв. № подл. | Подпись и дата | Взам. инв. №

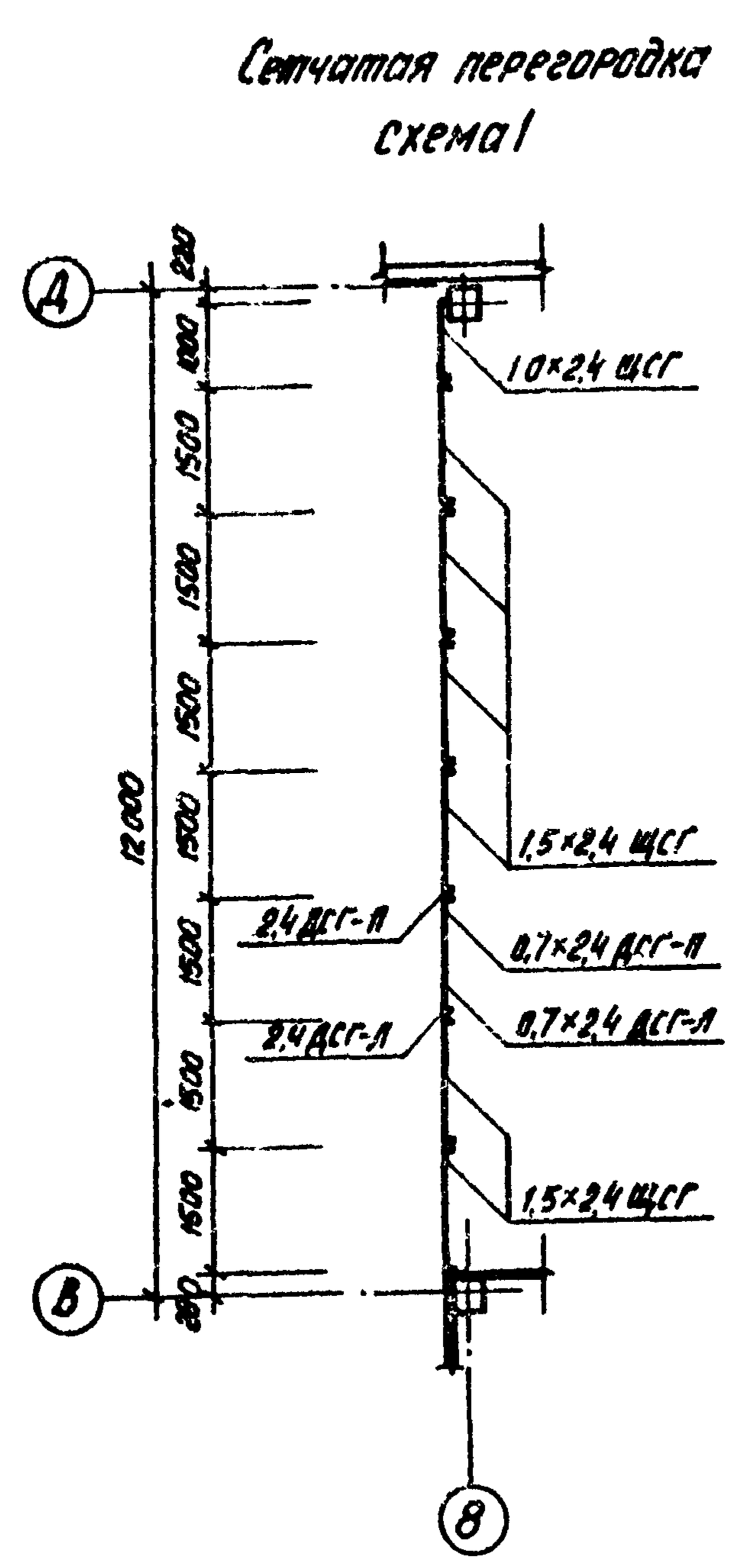

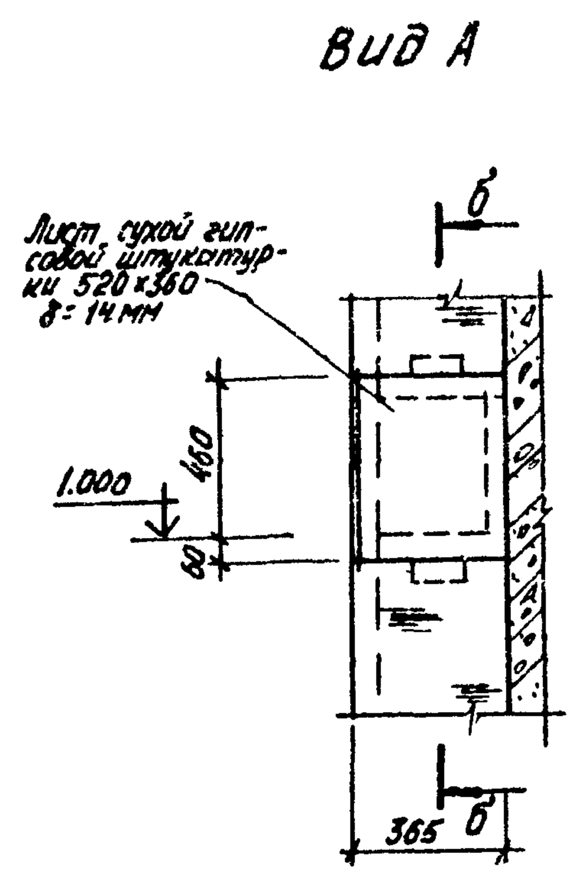

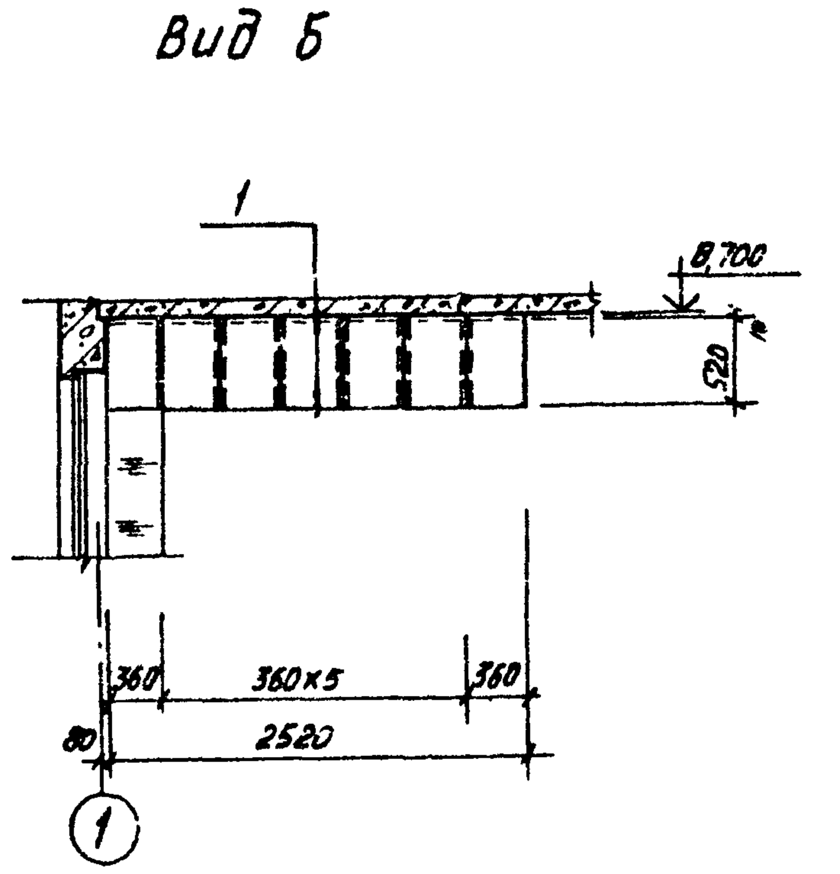

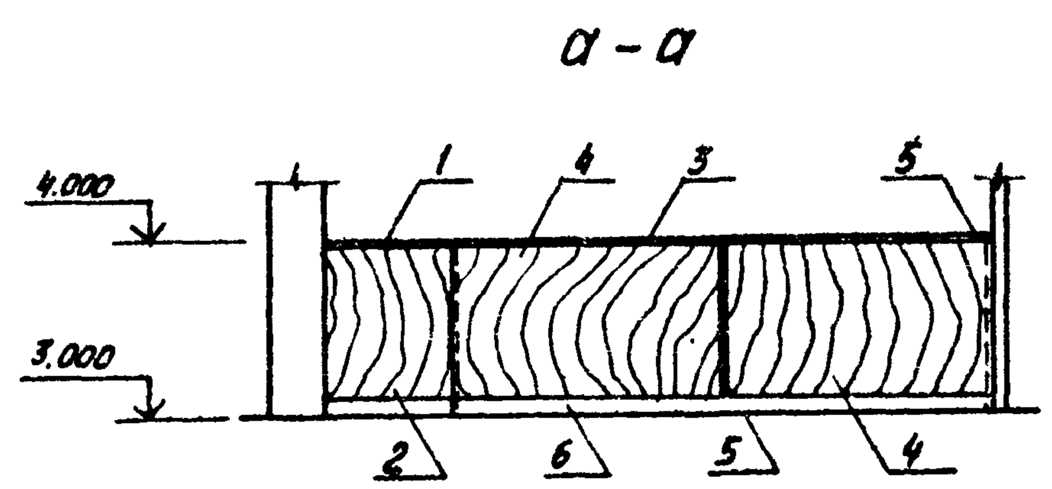

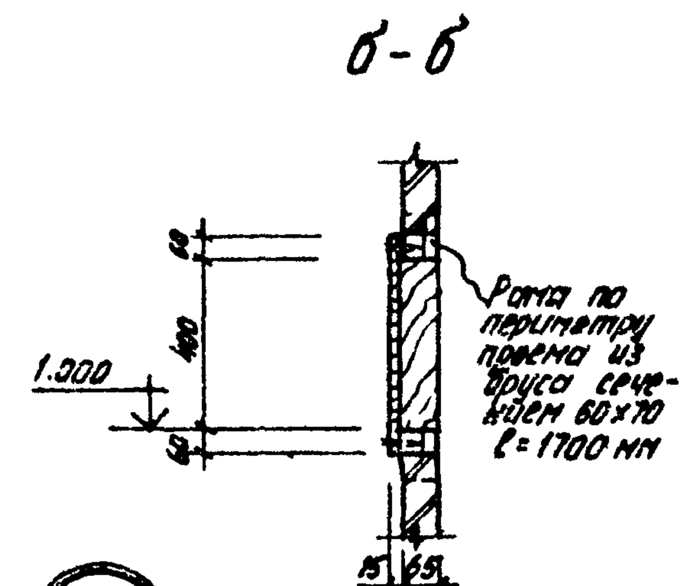

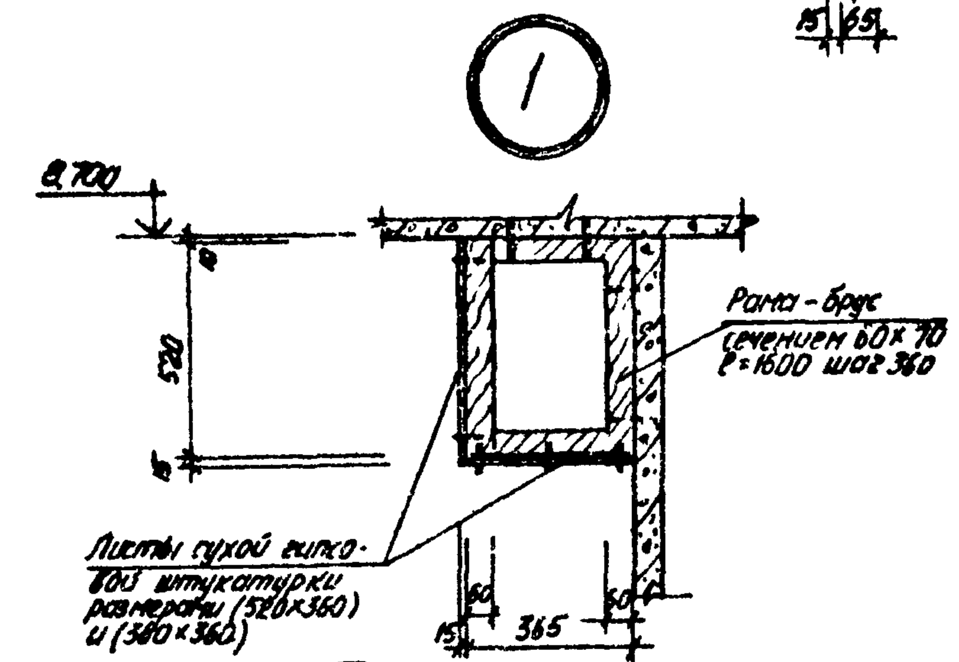

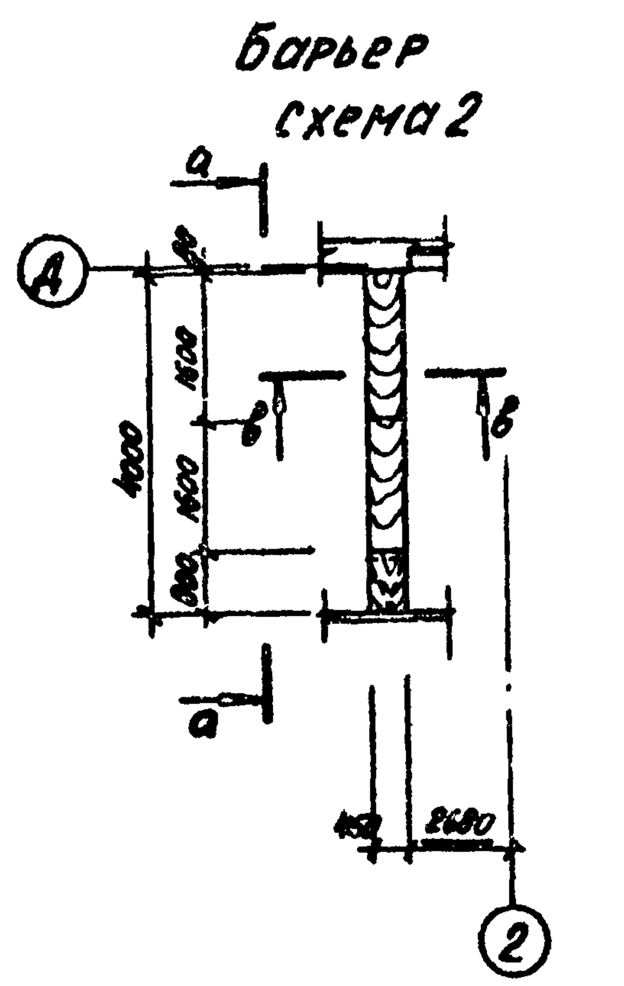

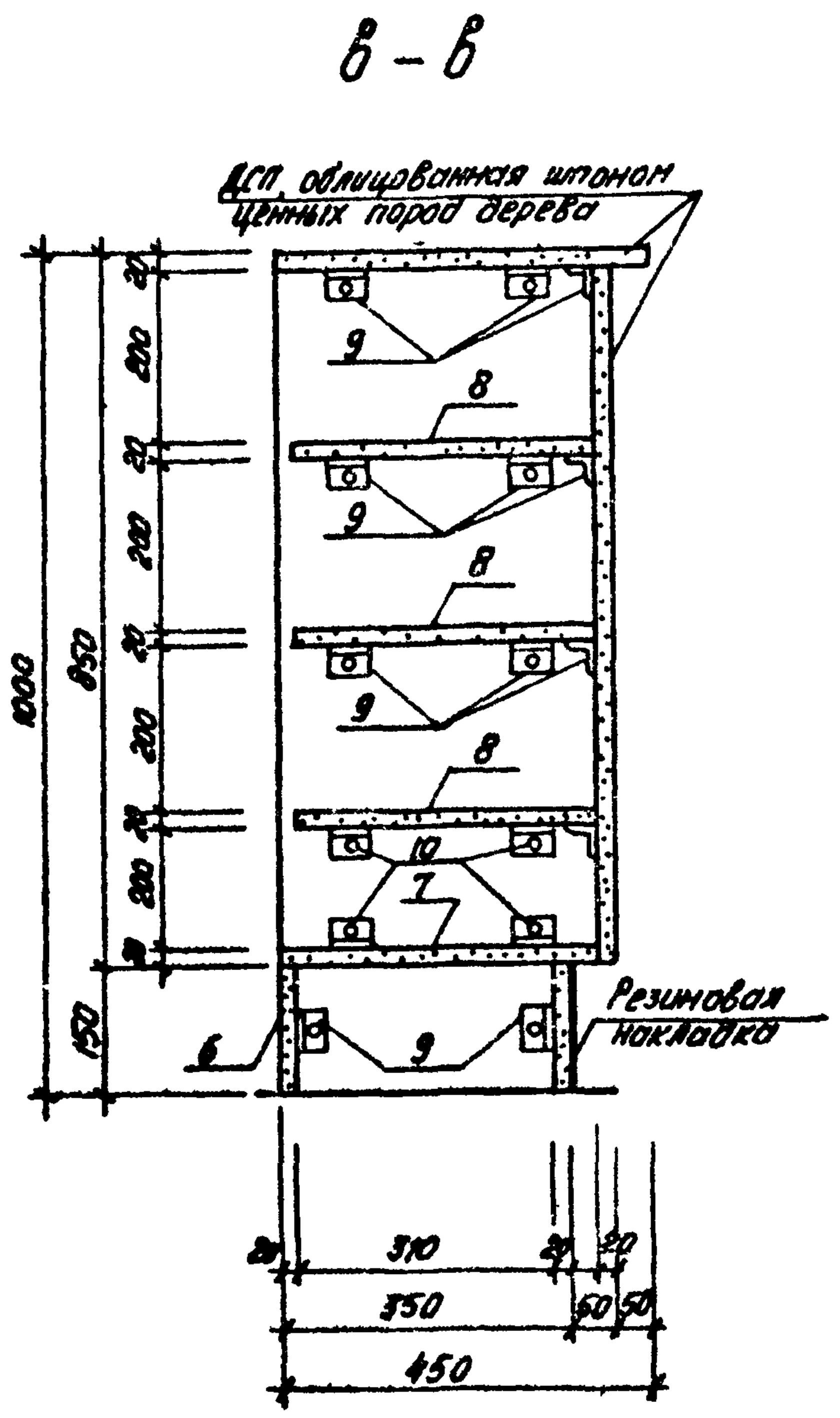

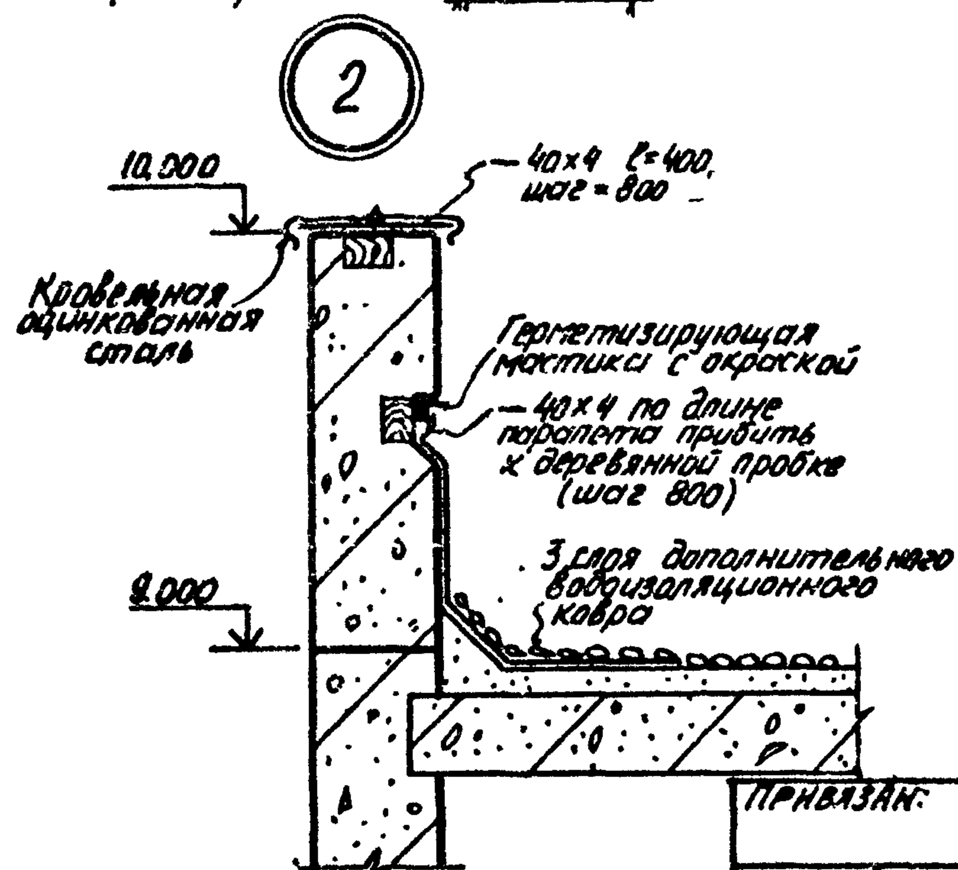

Спецификация элементов к схемам 1, 2, 3

Марка, поз.	Обозначение	Наименование	Кол.	Масса ед., кг	Примечание
		Схема 1			
1,0×2,4 щсг	1.431 - 10 вып. 3	Щит 1.0×2.4 щсг	1	—	
1,5×2,4 щсг	1.431 - 10 вып. 3	Щит 1,0×2,4 щсг	6	—	
0,7×2,4 дсг-п	1.431 - 10 вып. 3	Створка дверная 0,7×2,4 дсг-п	1	—	
0,7×2,4 дсг-л	1.431 - 10 вып. 3	Створка дверная 0,7×2,4 дсг-л	1	—	
2,4 дсг-п	1.431 - 10 вып. 3	Стойка дверная 2,4 дсг-п	1	—	
2,4 дсг-л	1.431 - 10 вып 3	Стойка дверная 2,4 дсг-л	1	—	
		Схема 2			
1	лист 23	ДСП офанерованная шпоном	0,36	—	м²
2	лист 23	ДСП офанерованная шпоном	0,66	—	м²
3	лист 23	ДСП офанерованная шпоном	1,44	—	м²
4	лист 23	ДСП офанерованная шпоном	2,65	—	м²
5	лист 23	ДСП ГОСТ 10632-77*	1,09	—	м²
6	лист 23	ДСП ГОСТ 10632-77*	0,96	—	м²
7	лист 23	ДСП ГОСТ 10632-77*	1,22	—	м²
8	лист 23	ДСП ГОСТ 10632-77*	3,45	—	м²
9	лист 23	L 50×5 ГОСТ 8509-72* ℓ=50	64	0,188	
10	лист 23	Шуруп 18×3 ГОСТ 1145-80*	64	—	

1. Расход материалов по видам А и Б составляет:
   брус сечением 60×70 — 0,7 м³
   лист сухой гипсовой штукатурки δ=14 ТУ 400-I-158-78 размером 520×360 — 15 шт.
2. Все деревянные элементы подвергнуть глубокой пропитке антисептиками и антипиренами.

ТП 503-1-47.86 -АР			
Автотранспортное предприятие на 50 грузовых автомобилей с открытой стоянкой			
Производственный корпус с административно-бытовыми помещениями	Стадия	Лист	Листов
	Р	23	
Сетчатая перегородка. Перегородки душевых. Барьер. Виды А, Б.	Минавтотранс РСФСР ГИПРОАВТОТРАНС Ростовский филиал		

ГИП	Шульгин	
Н. контр.	Сахновская	
Нач. отд.	Рубан	
Гл. спец.	Таран	
Рук. гр.	Кульбец	
Инж.	Сурина	

Привязан:

Инв. №

Инв. № подл. | Подпись и дата | Взам. инв. №

ТИПОВОЙ ПРОЕКТ 503-1-47.86 АЛЬБОМ I

1

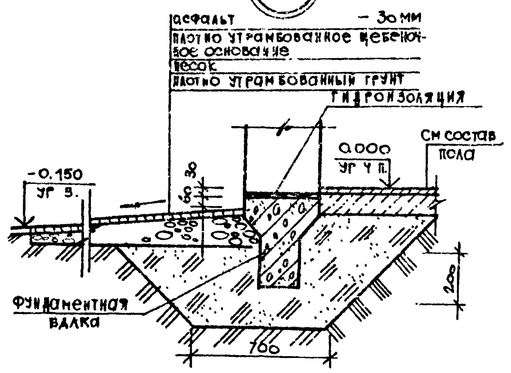

2

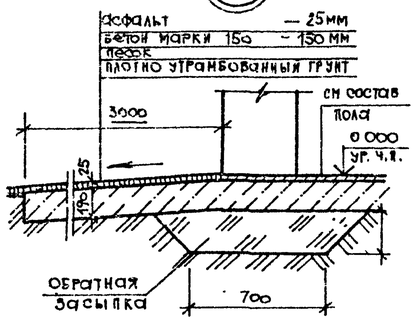

3

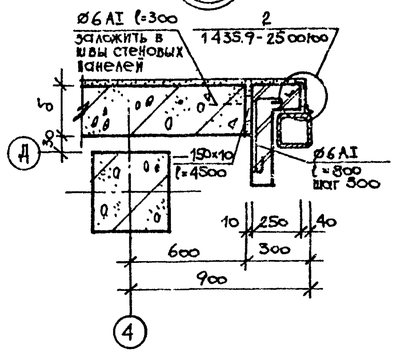

4

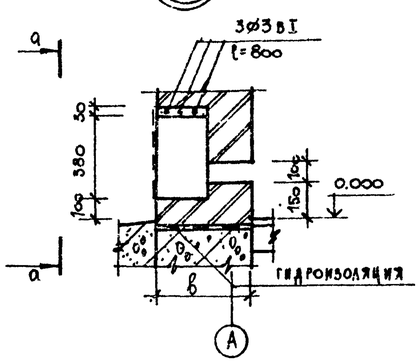

а – а

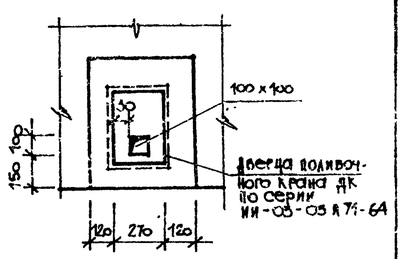

5

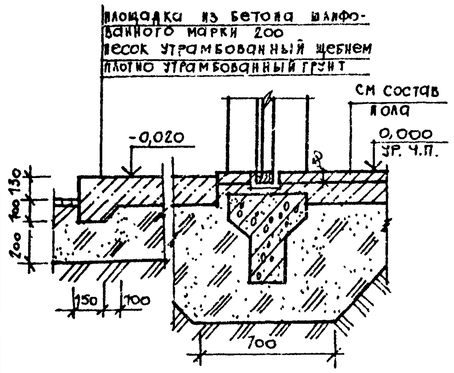

6

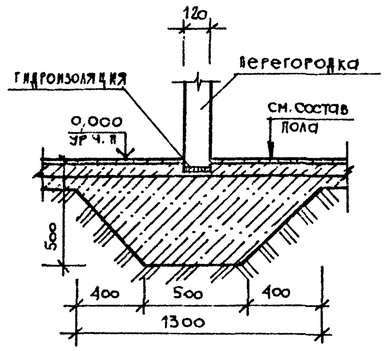

7

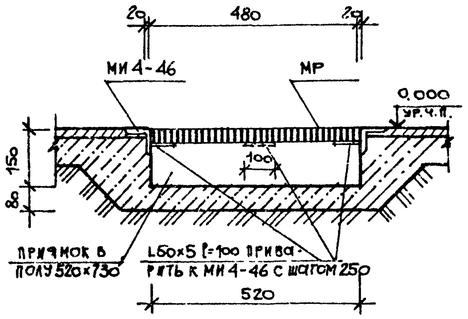

8

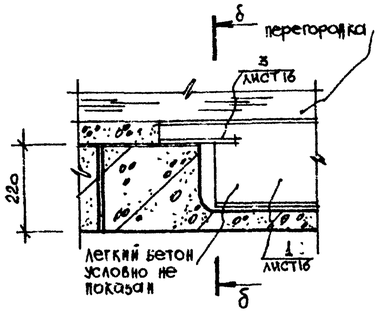

б – б

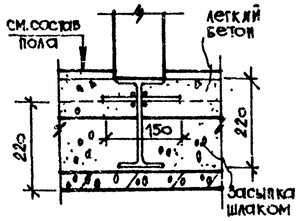

9

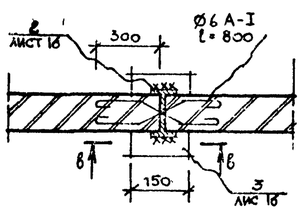

В – В

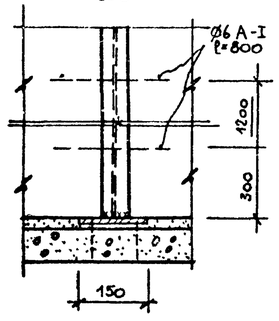

10

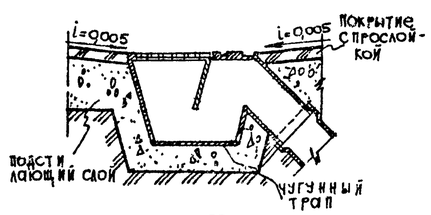

11

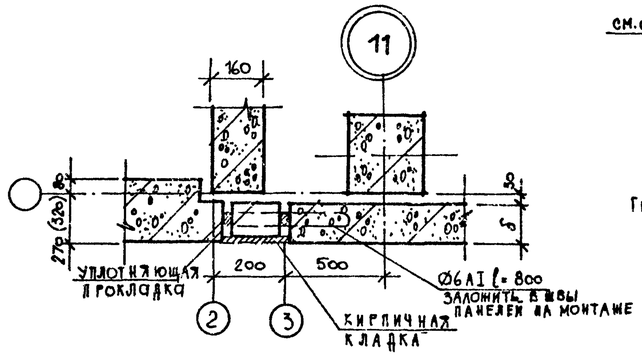

12

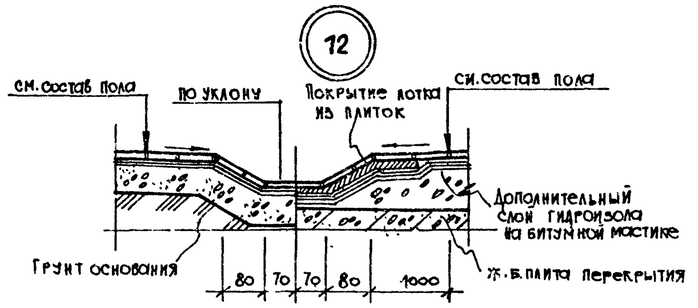

13

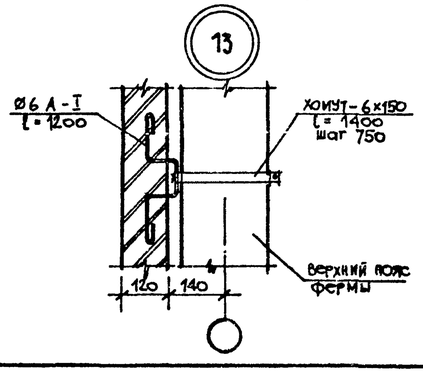

1. Общие указания см. лист 1.

Привязан	ГИП	Шульгин	
	Н. контр.	Сахновская	
	Нач. отд.	Рубан	
	Гл. спец.	Таран	
	Рук. гр.	Кульвец	
Инв. №	Инж.	Сурина	

ТП 503-1-47.86 — АР

Автотранспортное предприятие на 50 грузовых автомобилей с открытой стоянкой

Производственный корпус с административно-бытовыми помещениями

Стадия	Лист	Листов
Р	24	

Узлы 1 ÷ 13

Минавтотранс РСФСР ГИПРОАНС Ростовский филиал

Инв. № подл. | Подпись и дата | Взам. инв. №

ТИПОВОЙ ПРОЕКТ 503-1-47.86 АЛЬБОМ I

Фасад 1-2

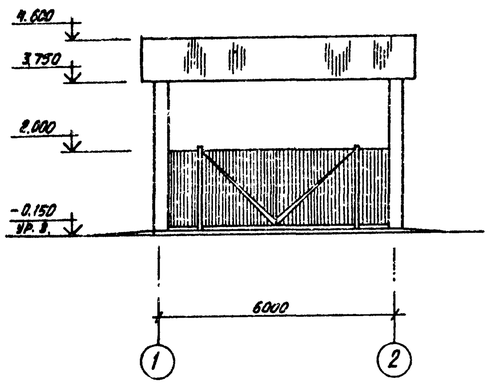

Разрез 1-1

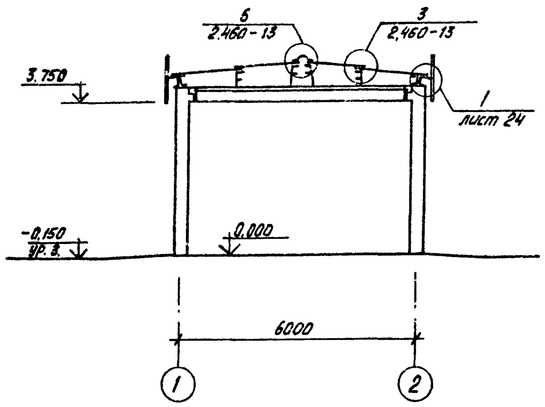

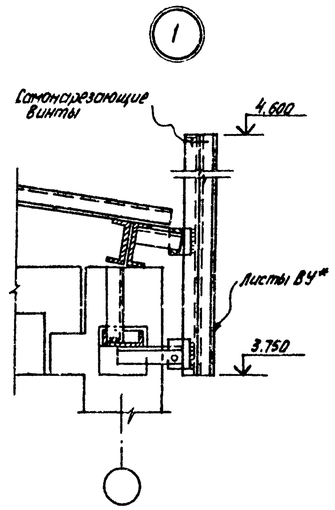

План на отм. 0.000

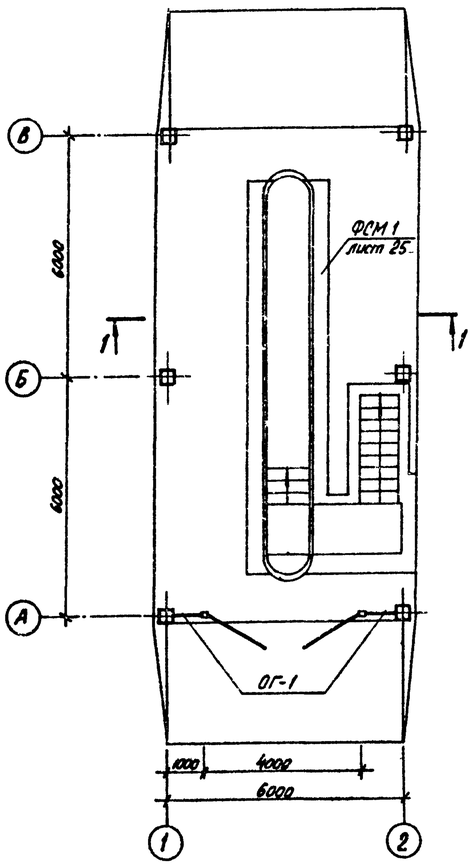

Схема раскладки АЦВ листов на кровле

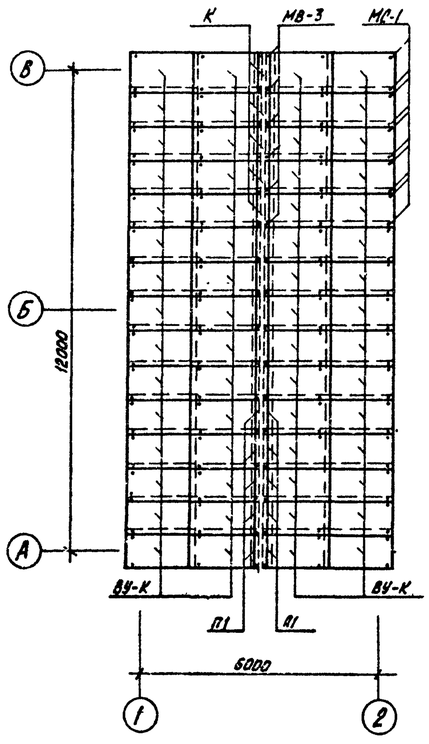

Установка опор для крепления рам привода ворот

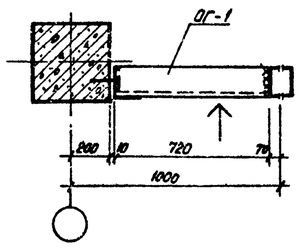

Спецификация элементов к схеме раскладки АЦВ листов

Марка, поз.	Обозначение	Наименование	Кол.	Масса ед., кг	Примечание
		Асбестоцементные изделия			
ВУ-К	ГОСТ 8423-75	АЦВ листы волнистые усиленного профиля 1750×1000×8	60		
ВУ*	ГОСТ 8423-75	АЦВ листы волнистые усиленного профиля 1750×1000×8	23		см. примеч п 1
К	ГОСТ 8423-75	Коньковая деталь 950×250×8	15		
П1	ГОСТ 8423-75	Переходная деталь 900×260×8	30		
		Металлические изделия на крепление АЦВ листов			
МС-1	2.460-13	Деталь крепления АЦВ листов	120		
МС-3	2.460-13	Деталь крепления АЦВ листов	30		
МВ-3	2.460-13	Деталь крепления АЦВ листов	32		
ОГ-1	т.п. 503-1-47.86 альбом III	Ограждение ОГ-1	2		

1. Листы для облицовки парапета ВУ* размером 1750×1000×8 разрезать по длине пополам.
2. Ворота размером 4.0×4.2 см. лист ТХ-11
3. Со стороны навеса по осям 1 и 2 устроить асфальтовую отмостку шириной 1,0 м по щебеночному основанию толщиной 100 мм
4. Все металлические элементы окрасить масляной краской за 2 раза.
5. Покрытие пола навеса выполнить из асфальтобетона тип пола 2 лист 21.
6. Стойку ворот выполнить из стали марки ВСТ3КП2 по ГОСТ380-71*.
7. Сварку вести электродами Э42 по ГОСТ 9467-75 $h_ш$ - 4 мм.

Привязан:	ГИП	Шульгин		ТП 503-1-47.86 -АР			
	Н.контр.	Сахновская		Автотранспортное предприятие на 50 грузовых автомобилей с открытой стоянкой			
	Нач отд.	Рубан		Производственный корпус с административно-бытовыми помещениями	Стадия	Лист	Листов
	Гл спец.	Таран			Р	25	
	Рук. гр.	Кульвец		Навес. План, фасад, разрез. Схема раскладки АЦВ листов на кровле.	Минавтотранс РСФСР ГИПРОАВТОТРАНС Ростовский филиал		
Инв. №	Инж.	Сурина					

Подпись и дата | Взам инв. №

ТИПОВОЙ ПРОЕКТ 503-1-47.86 АЛЬБОМ I

ФОм8

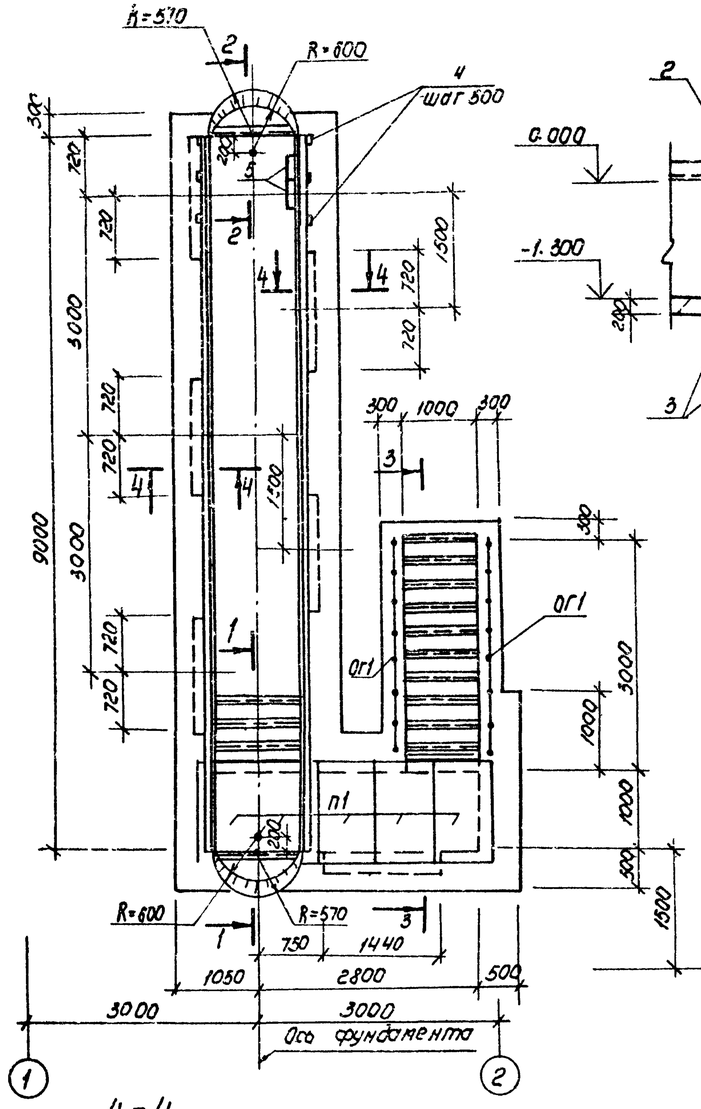

1-1

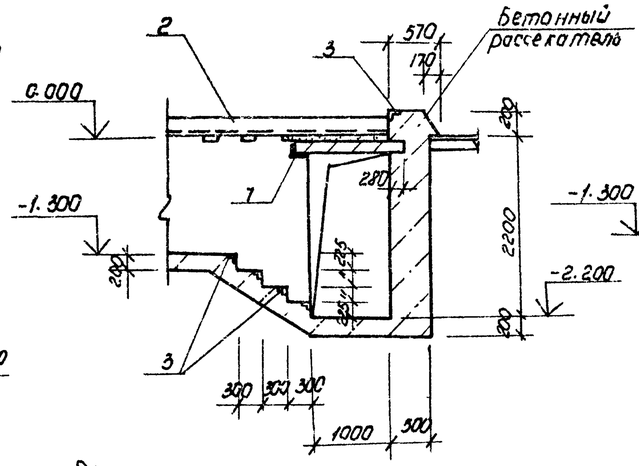

2-2

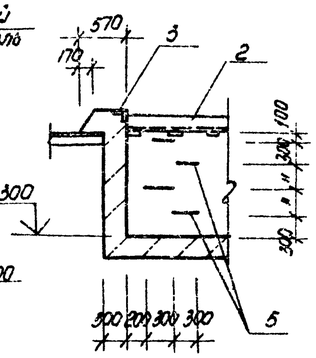

3-3

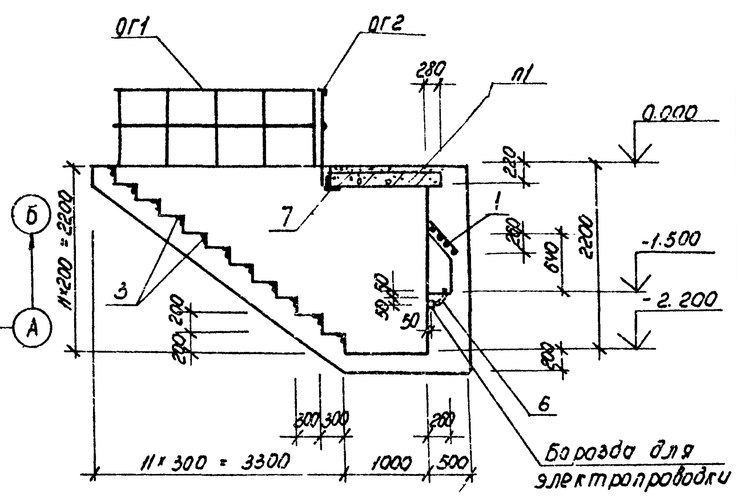

4-4

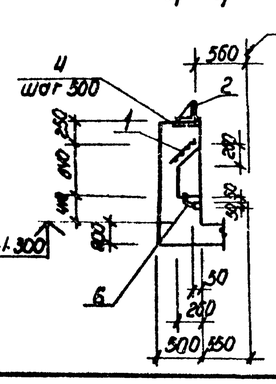

Спецификация ФОм8

Формат	Зона	Поз	Обозначение	Наименование	Кол.	Примечание
				Сборочные единицы		
				Сетка арматурная		
А4		1	ТП альбом III	С1	6	
				Изделия закладные		
А4		2	ТП альбом III	МН1	18	т
А4		3	ТП альбом III	МН2	17.6	т
А4		4	ТП альбом III	МН3	38	
А4		5	ТП альбом III	МН4	4	
А4		6	ТП альбом III	МН6	6	
				Детали		
				L100×8 ГОСТ 8509-72*		
		7	лист 25	ℓ = 1500	2	18,3 кг
				Материалы		
				Бетон класса В 12,5		26,8 м³

Спецификация элементов конструкций замаркированных на данном листе

Марка поз.	Обозначение	Наименование	Кол.	Масса ед., кг	Примечание
		Плита			
П1	3.006.1-2/82 вып.1-2	П13д - 11б	5	330	
		Ограждение			
ОГ1	1.450.3-3, вып.1	ОГПМ х Э6-10.36	2	33.1	
ОГ2	1.450.3-3, вып.1	ОГПМ х Э6-10.15	1	16.7	

1. Внутренние поверхности стен фундамента ФОм8 облицевать белой керамической плиткой по ГОСТ 6141-82 на цементном растворе. Полы выполнять из керамической плитки по ГОСТ 6787-80. Ниши для освещения оштукатурить

Ведомость расхода стали на элемент, кг

Марка элемента	Изделия арматурные			Изделия закладные													Всего	Общий расход
	Арматура класса A-III			Арматура класса A-I	A-III		Прокат марки ВСт3кп2											
	ГОСТ 5781-82*			ГОСТ 5781-82*			ГОСТ 8510-72*	ГОСТ 8509-72*			ГОСТ 103-76*			ГОСТ 3262-75*				
	Ф12		Итого	Ф16	Ф8	Итого	L160×10 ℓ=1.2м	Итого	L50×5	L100×8	Итого	10×100 ℓ=0.5м	10×100 ℓ=0.6м	Итого	Ф25	Итого		
ФОм8	91.2		91.2	13.9	11.6	25.5	338.4	338.4	66.4	36.6	103.0	45.8	239.6	285.2	4.6	4.6	736.7	827.9

Привязан

Инв. №

Инв. № подл. | Подпись и дата | Взам. инв. №

				ТП-503-1-47.86 -АР			
				Автотранспортное предприятие на 50 грузовых автомобилей с открытой стоянкой.			
ГИП	Шильгин			Производственный корпус с административно-бытовыми помещениями	Стадия	Лист	Листов
Н.контр.	Сахновская				Р	26	
Нач.отд.	Рубан			Навес КПП Фундамент ФОм8	Минавтотранс РСФСР ГИПРОАВТОТРАНС Ростовский филиал		
Гл.спец.	Воинов						
Рук.гр.	Лаврентьева						
Инж.	Кривчук						

ТИПОВОЙ ПРОЕКТ 503-1-47.86 АЛЬБОМ I

План на отм. 0.000 с расстановкой оборудования

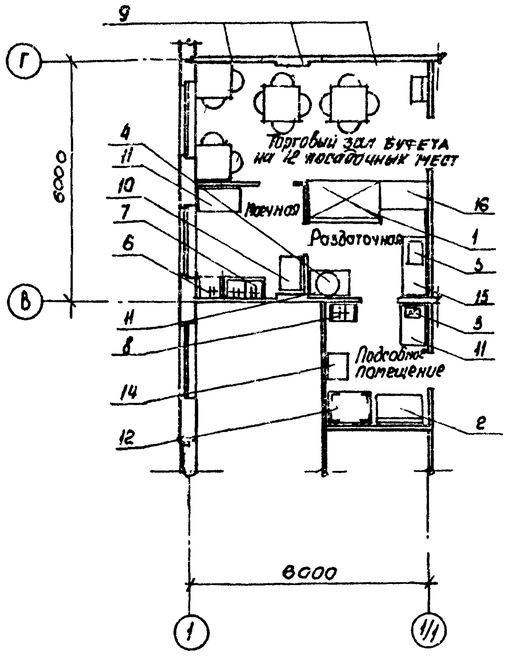

План на отм. 0.000 с подводом коммуникаций

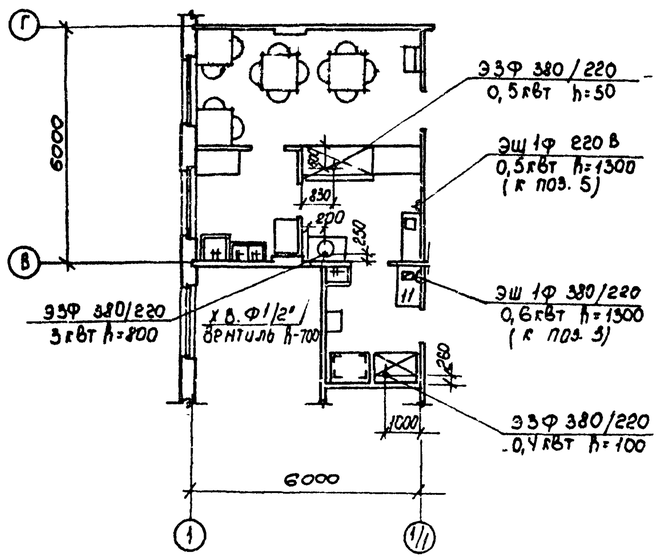

Экспликация оборудования.

Марка поз.	Обозначение	Наименование	Кол.	Масса ед. (кг)	Примечание
1	ПВХС-1-04	Прилавок-витрина холодильный „Таир-106М" (1800×1075×1200) N=0,5 квт	1	275,0	
2	ШХ-0,8070	Шкаф холодильный (1120×800×1930) N=0,4 квт	1	242,0	
3	—	Электроплита бытовая N=0,6 квт	1	—	
4	КНЭ-25	Электрокипятильник (450×350×675) N=3,0 квт	1	22,0	
5	ТЭ-25	Электротермостат (360×630×430) N=0,5 квт	1	22,0	
6	ВМСМ-1	Ванна моечная одногнездная (630×630×860)	1	38,0	
7	„Москва"	Мойка двухгнездная типа „Москва" (1000×500×900)	1	—	
8	ГОСТ 24843-81	Раковина производственная (600×400)	1	7,7	
9	—	Стол обеденный в комплекте с 4-мя стульями (1200×850×780)	3	—	
10	--	Стол кухонный с пластиковым покрытием (850×600×750)	1	—	
11	СП-1050А	Стол производственный (1050×630×850)	3	42,0	
12	СПС-2	Стеллаж производственный стационарный (1050×840×2000)	1	68,0	
13	КТ-1А	Кассета настенная для тарелок (1050×295×340)	2	3,0	
14	РП-100Ш13	Весы товарные Q=100 кг (650×560×200)	1	25,0	
15	П.01.00.00.00.СБ.	Шкаф пристенный для хранения товаров (1500×630×900)	1	48,0	
16	Б01.00.00.00.СБ	Стойка буфетная для хранения товаров и посуды (1200×750×900)	1		

Условные обозначения и изображения

Наименование	Обозначение
Подвод электроэнергии	Э
Фазность тока	Ф
Штепсельная розетка	Ш
Диаметр трубопровода в мм	Ф
Подвод холодной воды	Х.В.
Высота подводок от чистого пола в мм	h

1. Оборудование поз. 13 на чертеже не обозначено.

Гип	Шульгин		
Н. контр.	Сахновская		
Нач. отд.	Рубан		
Гл. спец.	Таран		
Рук. гр.	Гульвец		
Ст. инж.	Дженивалова		

Привязан

Инв. №

ТП 503-1-47.86 -АР

Автотранспортное предприятие на 50 грузовых автомобилей с открытой стоянкой

Производственный корпус с административно-бытовыми помещениями

Стадия	Лист	Листов
Р	27	

Буфет на 12 мест

План на отм. 0.000 с расстановкой оборудования и подводом коммуникаций

Минавтотранс РСФСР ГИПРОАВТОТРАНС Ростовский филиал

Инв. № подл. | Подпись и дата | Взам. инв. №

ТИПОВОЙ ПРОЕКТ АЛЬБОМ I

Ведомость рабочих чертежей основного комплекта

Лист	Наименование	Примечание
1	Общие данные (начало)	
2	Общие данные (окончание)	
3	Схема расположения фундаментов между осями 1÷2	
4	Схема расположения фундаментов между осями 2÷11.	
5	Сечения 1-1÷6-6, Узлы I÷III.	
6	Схема расположения подбетонок в осях 3÷11	
7	Фундаменты ФМ 1, ФМ 2.	
8	Фундаменты ФМ 3÷ФМ 5.	
9	Фундаменты ФМ 6, ФМ 7.	
10	Фундаменты ФМ 8, ФМ 9.	
11	Фундаменты ФМ 10, ФМ 11	
12	Схемы расположения наружных и внутренних стеновых панелей на отм. 0,000; 3,000	
13	Схемы расположения наружных, внутренних, парапетных стеновых панелей на отм. 6,000; 9,000; 10,500	
14	Сечения 3-3÷9-9, Узел 1.	
15	Узел I	
16	Узлы II÷IV	
17	Спецификация элементов к схемам расположения на листах 12, 13	
18	Схема расположения плит перекрытия на отм. 3,000; 6,000	
19	Схема расположения плит покрытия	
20	Схема расположения лестниц	
21	Схемы расположения колонн, ригелей и ферм	
22	Сечения 3-3÷8-8. Узлы 1, 2, 3, 4	
23	Спецификация элементов к схемам расположения конструкций на листе 21	
24	Схемы расположения плит покрытия и перекрытия на отм. 5,100	
25	Спецификация элементов к схемам расположения конструкций на листе 24	
26	Схемы расположения панелей стен, стоек и накладок торцового фахверка по осям А, Д, 11	
27	Спецификация элементов к схемам расположения панелей на листе 26	
28	Спецификация элементов к схемам расположения панелей на листе 26	

Типовой проект разработан в соответствии с действующими нормами и правилами и предусматривает мероприятия, обеспечивающие взрывную, взрывопожарную и пожарную безопасность при эксплуатации здания.

Главный инженер проекта Шульгин Л. И.

Согласовано

Инв. № подл. | Подпись и дата | Взам. инв. № | Инв. № дубл. | Подпись и дата

Продолжение

Лист	Наименование	Примечание
29	Схемы расположения панелей перегородок	
30	Узлы к листам 22 и 29	
31	Спецификация элементов к схемам расположения перегородок на листе 29	
32	Навес КПП. Схема расположения фундаментов, колонн, ригелей.	
33	Очистные сооружения производственных стоков	
34	Камера с фильтром	

Ведомость спецификаций.

Лист	Наименование	Примечание
3	Спецификация элементов к схеме расположения фундаментов между осями 1÷2	
4	Спецификация элементов к схеме расположения фундаментов между осями 2÷11.	
17	Спецификация элементов к схемам расположения на листах 12; 13	
18	Спецификация элементов к схеме расположения плит перекрытия на отм. 3,000	
19	Спецификация элементов к схемам расположения плит перекрытия на отм. 6000 и покрытия	
20	Спецификация к схемам расположения элементов лестниц.	
23	Спецификация элементов к схемам расположения конструкций на листе 21	
25	Спецификация элементов к схемам расположения конструкций на листе 24	
27	Спецификация элементов к схемам расположения на листе 26	
28	Спецификация элементов к схемам расположения на листе 26	
31	Спецификация элементов к схемам расположения перегородок на листе 29	
32	Спецификация элементов к схемам расположения конструкций	
33	Спецификация элементов на очистные сооружения	
34	Спецификация элементов на камеру с фильтром	

Ведомость объемов сборных бетонных и железобетонных конструкций по рабочим чертежам основного проекта марки КЖ

N/N п/п	Наименование группы элементов конструкций	Код	Кол. м³	Примечание
1	Колонны	582100	36,81	
2	Балки фундаментные	582400	6,86	
3	Фермы	582600	42,30	
4	Перемычки	582800	1,31	
5	Панели стеновые наружные	583100	385,04	
6	Панели стеновые внутренние	583200	55,89	
7	Перегородки	583300	46,68	
8	Плиты покрытий	584100	117,09	
9	Плиты перекрытий	584200	59,48	
10	Элементы лестниц	589100	8,22	
	Всего бетона и железобетона		759,68	

Материалы на изготовление сборных бетонных и железобетонных конструкций учтены в ведомости потребности в материалах и отдельно не учитываются.

Общие указания

1. За относительную отметку 0,000 принят уровень чистого пола 1этажа, соответствующий абсолютной отметке [ ].
2. Проект разработан для температуры наружного воздуха -20°, -30°(основной вариант) -40°С; для II; III (основной вариант), IV снегового района; для I (основной вариант), II; III ветрового района по СНиП II-6-74.
3. Фундаменты рассчитаны для следующих условий: температура -30°С; III снеговой район; I ветровой район.
4. Антикоррозийную защиту выполнять в соответствии со СНиП II-28-73* „Защита строительных конструкций от коррозии". Монтажные и соединительные элементы должны быть защищены путем металлизации цинком.
5. По степени воздействия газовая среда помещений является неагрессивной.

Привязан

Инв. №

ТП 503-1-47.86 КЖ

Автотранспортное предприятие на 50 грузовых автомобилей с открытой стоянкой

ГИП	Шульгин		
Н. контр	Сахновская		
Нач. отд	Рубан		
Гл. спец	Воинов		
Рук. гр.	Лавренко		
Инж.	Водяхина		

Производственный корпус с административно-бытовыми помещениями

Стадия	Лист	Листов
Р	1	34

Общие данные (начало)

Минавтотранс РСФСР ГИПРОАВТОТРАНС Ростовский филиал

ТИПОВОЙ ПРОЕКТ АЛЬБОМ I

Ведомость ссылочных и прилагаемых документов

Обозначение	Наименование	Примечание
	Ссылочные документы	
1.412-1/77, вып. 1÷3	Монолитные железобетонные фундаменты под типовые колонны прямоугольного сечения одноэтажных промышленных зданий	
1.415-1, вып. 1	Железобетонные фундаментные балки для стен производственных зданий	
1.410-3, вып. 1	Сетки сварные для армирования железобетонных конструкций	
ГОСТ 13580-85	Плиты железобетонные для ленточных фундаментов	
1.423-3, вып. 0-1; 1; 2	Железобетонные колонны прямоугольного сечения для одноэтажных производственных зданий.	
1.427.1-3, вып. 0; 1; 2	Колонны железобетонные прямоугольного сечения для продольного и торцового фахверка одноэтажных производственных зданий высотой 3,0-14,4 м	
1.463-3, вып. 1; 4	Железобетонные предварительно напряженные безраскосные фермы пролетом 18 и 24 м.	
Гост 22701.0-77*÷ 22701.5-77*	Плиты железобетонные ребристые предварительно напряженные размеров 3×6 м для покрытий производственных зданий	
1.465.1-10/82, вып. 1	Комплексные железобетонные плиты покрытий одноэтажных промышленных зданий.	
1.494-24, вып. 1	Стаканы для крепления крышных вентиляторов, дефлекторов и зонтов.	
1.030.1-1, вып. 0-0; 0-3; 0-4; 1-1; 1-2; 1-3; 3-3; 4-1	Стены наружные из однослойных панелей для каркасных общественных зданий, производственных и вспомогательных зданий промышленных предприятий.	

Продолжение

Обозначение	Наименование	Примечание
1.020-1/83, вып. 3-4	Ригели высотой 450 мм пролетом 3,0 и 6,0 м для опирания ребристых плит перекрытия	
1.042-1, вып. 1; 2	Плиты железобетонные ребристые высотой 300 мм для перекрытий производственных и общественных зданий	
1.030.9-2, вып. 0; 1; 3; 4; 5; 6; 7	Перегородки панельные зданий промышленных и сельскохозяйственных предприятий	
2.420-1, вып. 0; 1	Монтажные детали сборных железобетонных конструкций покрытий.	
1.400-6/76, вып. 1	Унифицированные закладные детали сборных железобетонных конструкций	
3.006.1-2/82, вып. 0; 1-1; 1-2; 1-3; 1-4	Сборные железобетонные каналы и тоннели из лотковых элементов	
1.090.1-1, вып. 0-0/84; 0-1	Сборные железобетонные конструкции межвидового применения для крупнопанельных общественных зданий и вспомогательных зданий промышленных предприятий с высотой этажа 3,0 и 3,3 м.	
1.090.1-1, вып. 0-2	Ведомости расхода материалов.	
1.090.1-1, вып. 2-6÷ 2-8.	Панели наружных стен однослойные для зданий с высотой этажа 3,0 м	
1.090.1-1, вып. 4-4÷ 4-6	Панели внутренних стен для зданий с высотой этажа 3,0 м.	
1.090.1-1, вып. 5-1	Плиты перекрытий многопустотные и ребристые длиной 2980 мм, армированные стержнями из стали класса А-III, длиной 5980 мм и 7180 мм, армированные предварительно напрягаемой арматурой из стали класса Ат-V.	
1.090.1-1, вып. 7-1	Монтажные узлы	
1.090.1-1, вып. 8-1	Изделия соединительные стальные.	
1.038.-1-1	Перемычки железобетонные зданий с кирпичными стенами	

Продолжение

Обозначение	Наименование	Примечание
1.050.1-2, вып. 1; 2	Сборные железобетонные марши, площадки и проступи для многоэтажных общественных зданий, производственных и вспомогательных зданий промышленных предприятий	
	Прилагаемые документы	
ТП альбом III	Индустриальные строительные конструкции	
ТП альбом VI	Ведомости потребности в материалах.	

1. Молниезащитную сетку, уложенную на кровле в осях 3÷11 посредством перемычек из стержней ф 12 AI, соединить с верхними закладными изделиями в колоннах, служащими для крепления стеновых панелей.
2. Закладные изделия в колоннах, находящиеся на отметке 1,200, соединить с выпусками из фундаментов посредством перемычек из стержней ф 12 AI
3. Все соединения молниезащитных устройств выполнять на сварке.

Привязан

Инв. №

Инв. № подл. | Подпись и дата | Взам. инв. №

		ТП 503-1-47.86 КЖ	
		Автотранспортное предприятие на 50 грузовых автомобилей с открытой стоянкой	
ГИП	Шульгин	Производственный корпус с административно-бытовыми помещениями	Стадия: Р; Лист: 2; Листов:
Н. контр.	Сахновский		
Нач. отд.	Рублан		
Гл. спец.	Вомнов	Общие данные (окончание)	Минавтотранс РСФСР ГИПРОАВТОТРАНС Ростовский филиал
Рук. гр.	Лавренко		
Инж.	Водяхина		

ТИПОВОЙ ПРОЕКТ 503-1-47.86 - АЛЬБОМ I

Схема расположения фундаментов между осями 1÷2

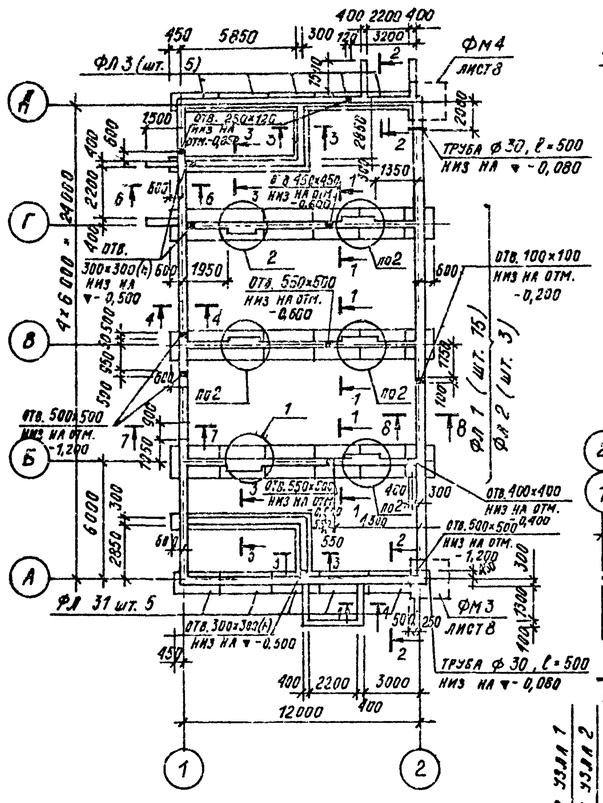

1-1

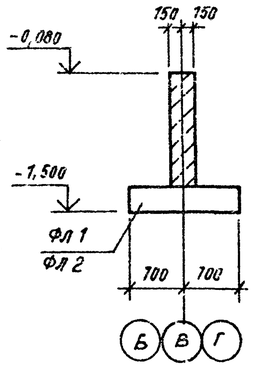

2-2

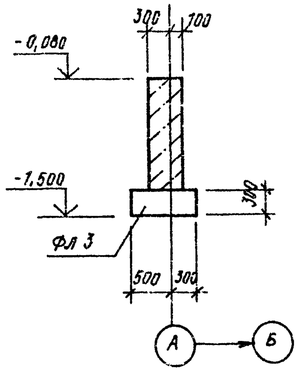

3-3

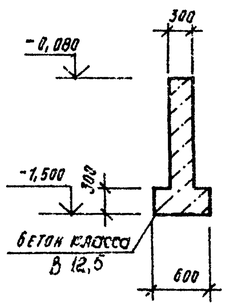

Спецификация элементов к схеме расположения фундаментов в осях 1÷2

Марка, поз.	Обозначение	Наименование	Кол.	Масса ед. кг	Примечание
		Фундаментные плиты			
ФЛ 1	ГОСТ 13580-85	ФЛ 14.24-2	15	2110	
ФЛ 2	ГОСТ 13580-85	ФЛ 14.12-2	3	1010	
ФЛ 3	ГОСТ 13580-85	ФЛ 8.24-2	10	1395	
		Перемычки			
ПР 1	1.038.1-1 вып.1	2ПГ 13-1	3	54	
		Материалы			
		Труба ф30 ГОСТ 10704-76	1,0 п.м	0,76	
		Бетон класса В 12,5	69,5	м³	

4-4

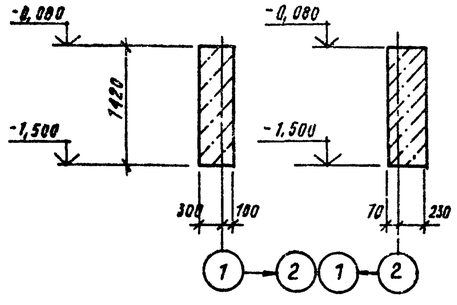

8-8

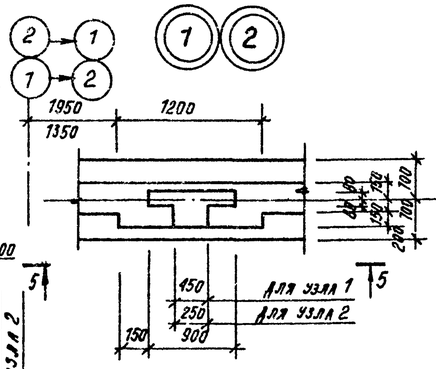

5-5

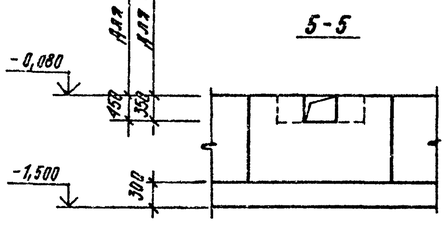

6-6

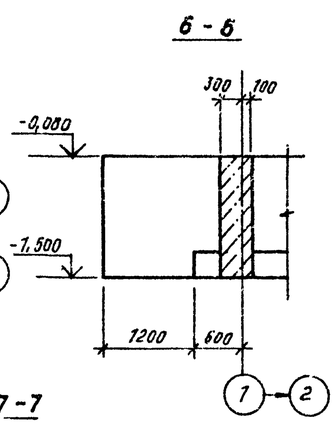

7-7

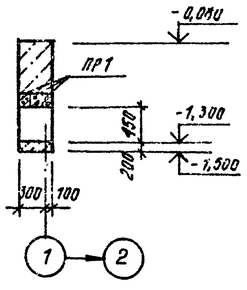

1. Под всеми фундаментами выполнить подготовку из щебня, втрамбованного в грунт
2. В таблице даны нормативные нагрузки по обрезу фундамента.

Таблица нагрузок на фундаменты в осях 1÷2

Наименование элемента	Вид нагрузки N тс/м	Вид нагрузки M тм
ось 2	3,30	
оси Б; В; Г	20,40	
оси А; Д	12,20	
между осями А-Б и Г-Д (стена лестн. клетки)	8,40	

Привязан

Инв. N

ТП-503-1-47.86-КЖ			
Автотранспортное предприятие на 50 грузовых автомобилей с открытой стоянкой			
Производственный корпус с административно-бытовыми помещениями	Стадия	Лист	Листов
	Р	3	
Схема расположения фундаментов между осями 1÷2	Минавтотранс РСФСР Гипроавтотранс Ростовский филиал		

ГИП	Шульгин	
Н. контр.	Сахновская	
Нач. отд.	Рубан	
Гл. спец.	Воинов	
Рук. гр.	Лавренко	
Ст. инж.	Чичкина	

Инв. N подл. | Подпись и дата | Взам. инв. N

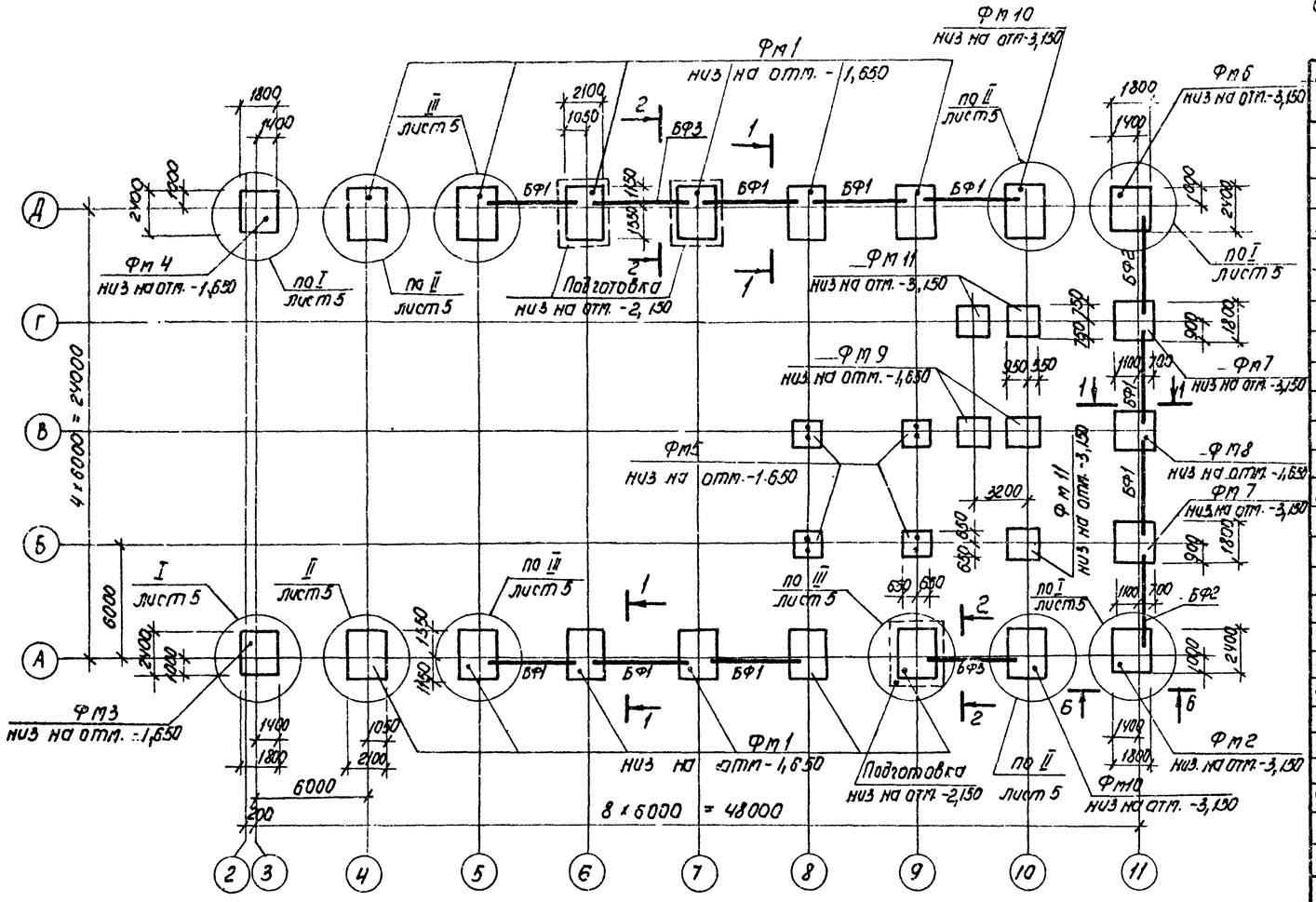

Спецификация элементов к схеме расположения фундаментов между осями 2÷11.

Марка, поз.	Обозначение	Наименование	Кол	Масса ед., кг	Примечание
		Балки фундаментные			
	Для t=-20°C; t=-30°C				
БФ1	1.415-1, вып. 1	ФБ 6-2	9	1300	
БФ2	1.415-1, вып. 1	ФБ 6-3	2	1200	
	Для t=-40°C				
БФ1	1.415-1, вып. 1	ФБ 6-12	9	1500	
БФ2	1.415-1, вып. 1	ФБ 6-13	2	1400	
	Для t=-20°C; t=-30°C; t=-40°C				
БФ3	1.415-1, вып. 1	ФБ 6-12	2	1500	
		Фундаменты			
ФМ1	лист 7	ФМ1	12		
ФМ2	лист 7	ФМ2	1		
ФМ3	лист 8	ФМ3	1		
ФМ4	лист 8	ФМ4	1		
ФМ5	лист 8	ФМ5	4		
ФМ6	лист 9	ФМ6	1		
ФМ7	лист 9	ФМ7	2		
ФМ8	лист 10	ФМ8	1		
ФМ9	лист 10	ФМ9	2		
ФМ10	лист 11	ФМ10	2		
ФМ11	лист 11	ФМ11	3		

1. Основанием под фундаменты служат грунты со следующими нормативными характеристиками: $\varphi_н = 28°$; $C = 0.002$ МПа; $E = 15$ МПа; $\gamma = 1.8$ т/м³
Грунтовые воды отсутствуют
2. Горизонтальную гидроизоляцию стен выполнять из слоя цементного раствора состава 1:2, толщиной 30 мм на отм. -0,030.
3. Данный лист см. совместно с листом 5.
4. Фундаментные балки укладывать на слой цементного раствора, торцы между фундаментными балками и фундаментами забить бетоном класса В15.
5. Схему расположения подбетонок см. на листе 6
6. Подготовку под фундаменты выполнять из бетона класса В3,5 толщиной 100 мм, кроме особо оговоренных.
7. Обратную засыпку пазух производить местным грунтом равномерно со всех сторон фундаментов слоями 0,2÷0,3 м с трамбованием до $\gamma_{ск} = 1,55 \div 1,6$ т/м³.

Привязан

Инв. №

ГИП	Шульгин		
Н. контр.	Сахновская		
Нач. отд.	Рубан		
Гл. спец.	Воинов		
Рук. гр.	Лавренко		
Инж.	Кривчук		

ТП 503-1-47.86 КЖ

Автотранспортное предприятие на 50 грузовых автомобилей с открытой стоянкой

Производственный корпус с административно-бытовыми помещениями

Стадия	Лист	Листов
Р	4	

Схема расположения фундаментов между осями 2÷11.

Минавтотранс РСФСР ГИПРОАВТОТРАНС Ростовский филиал

Инв. № подл. | Подпись и дата | Взам. инв. №

ТИПОВОЙ ПРОЕКТ 503-1-47.86 АЛЬБОМ I

1-1

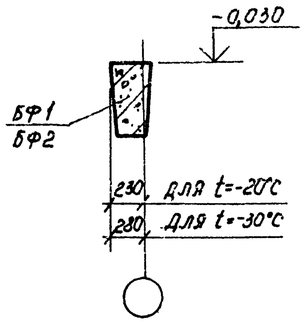

1-1

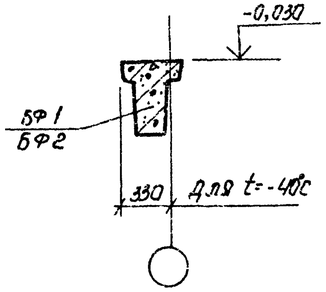

2-2

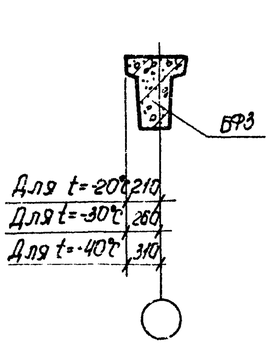

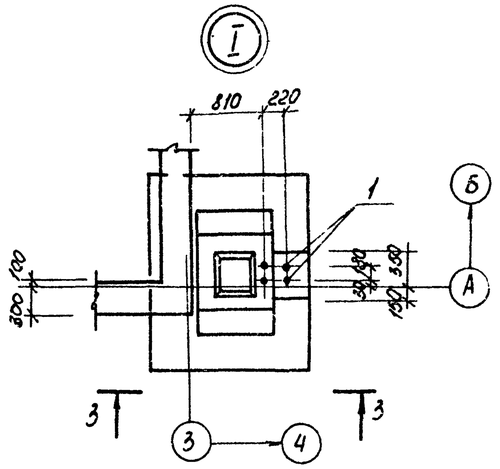

II

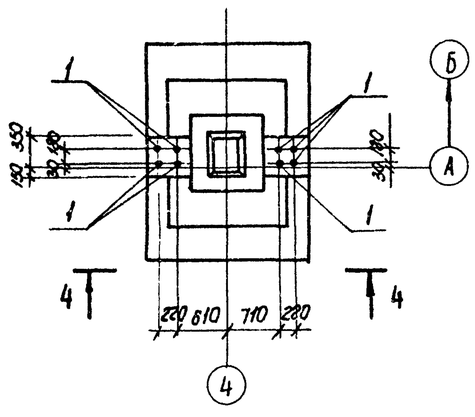

III

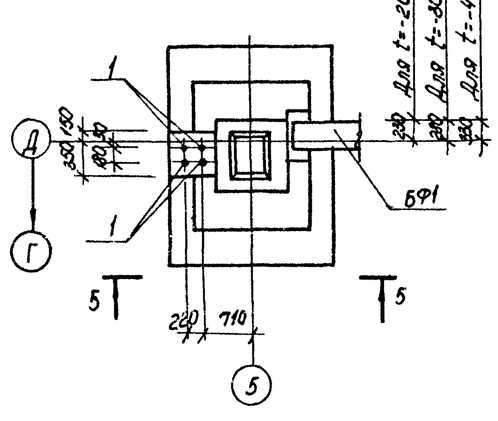

3-3

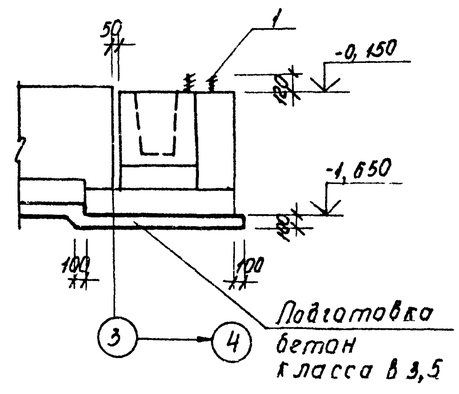

4-4

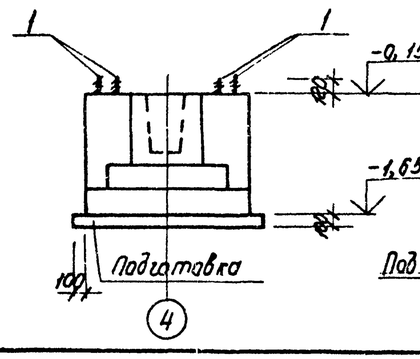

5-5

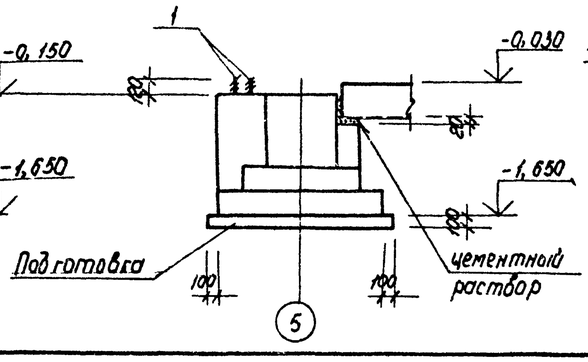

6-6

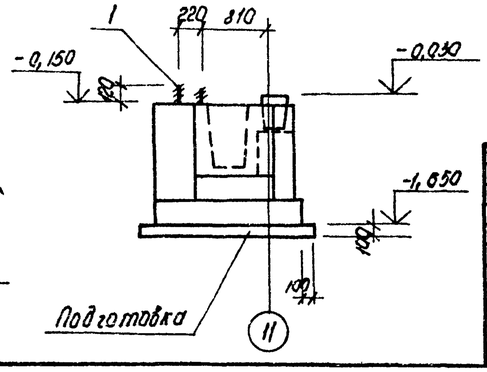

Спецификация на узлы фундаментов и подбетонки

Формат	Зона	Поз.	Обозначение	Наименование	Кол.	Примечание
				Сборочные единицы		
				анкер		
А4	1	1	ТП альбом III	А1	48	
				Материалы		
				Бетон класса В12,5		14,5 м³

Привязан

Инв. №

Инв. № подл. | Подпись и дата | Взам. инв. №

ТП 503-1-47.86 КЖ			
Автотранспортное предприятие на 50 грузовых автомобилей с открытой стоянкой			
ГИП Шульгин	Производственный корпус с административно-бытовыми помещениями	Стадия	Лист	Листов
Н. контр. Сахновская		Р	5	
Нач. отд. Рубан				
Гл. спец. Ваунов	Сечения 1-1 ÷ 6-6	Минавтотранс РСФСР ГИПРОАВТОТРАНС Ростовский филиал		
Рук. гр. Лаврентко	Узлы I ÷ III			
Инж. Кривчук				

ТИПОВОЙ ПРОЕКТ 503-1-47.86 АЛЬБОМ I

Схема расположения подбетонок в осях 3÷11.

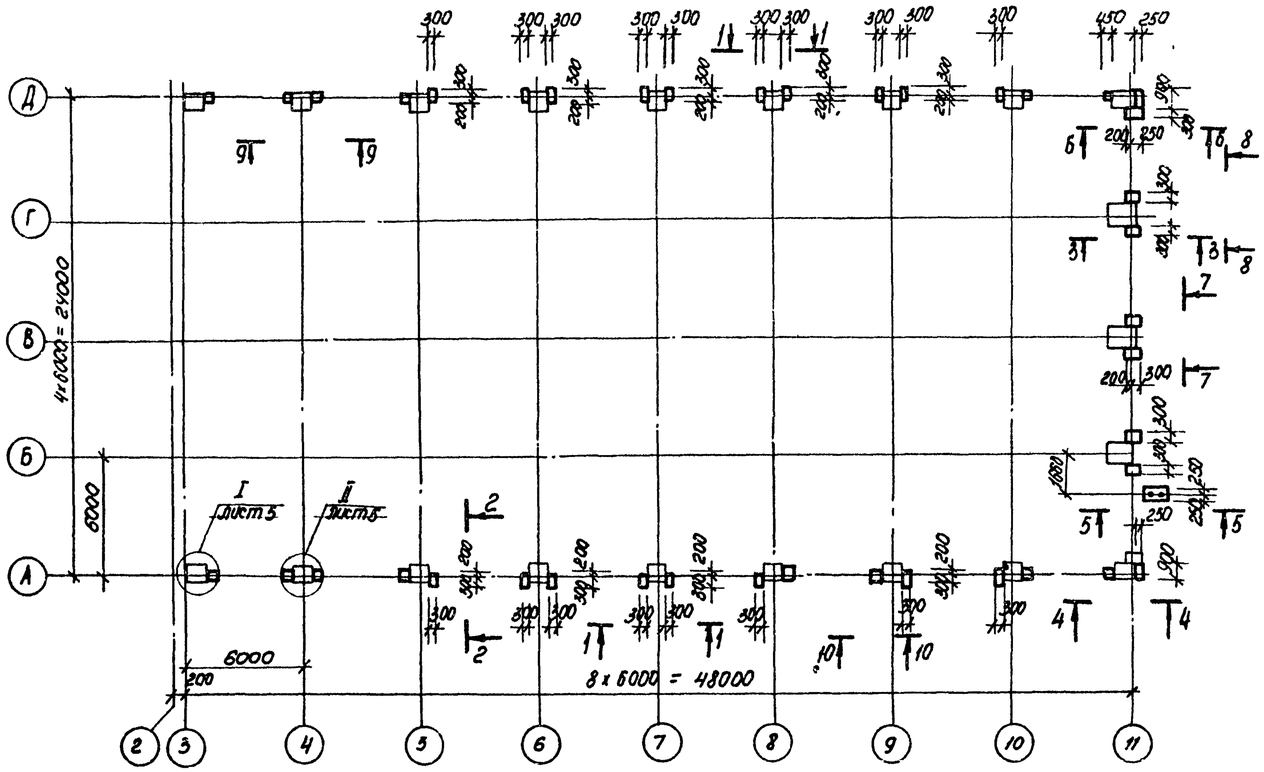

1-1

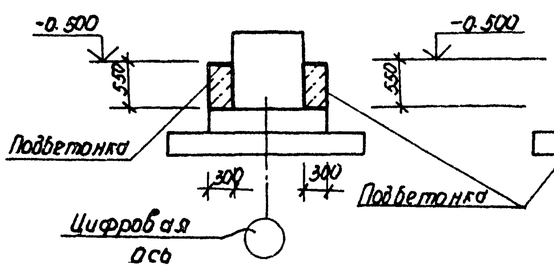

2-2

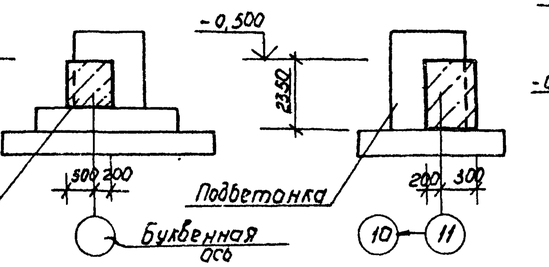

3-3

4-4

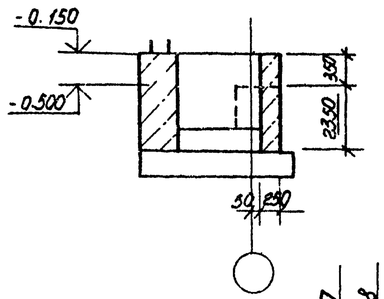

5-5

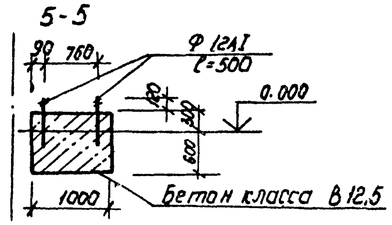

6-6

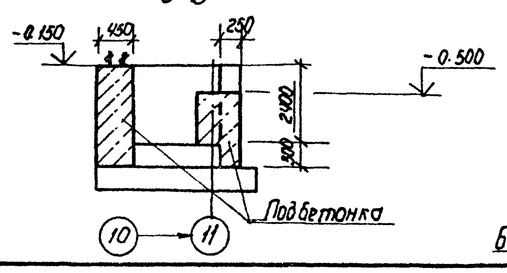

7-7, 8-8

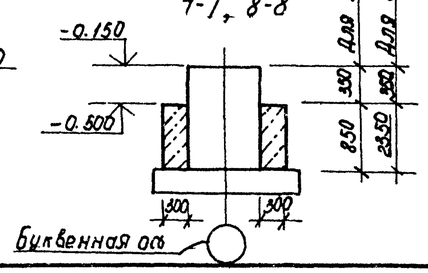

9-9

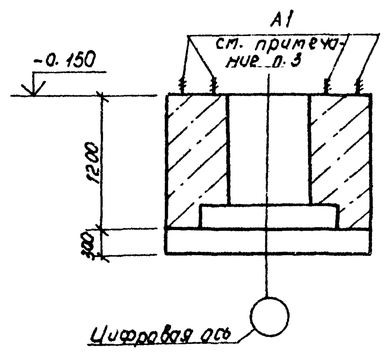

10-10

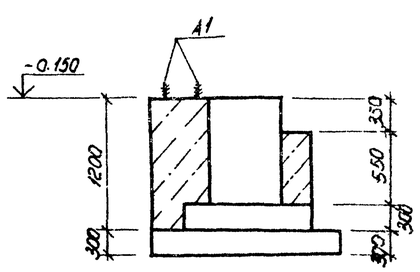

1. Подбетонки выполнять из бетона класса В12,5 либо одновременно с бетонированием подколонников, либо при применении инвентарной опалубки после их бетонирования.
2. Расход бетона класса В12,5 на подбетонки — включен в спецификацию на листе 5.
3. Подбетонки под ворота и установку анкеров в них см. узлы I — III лист 5.

Привязан

Инв. №

ГИП	Шульгин		
Н. контр.	Сахновская		
Нач. отд.	Рубан		
Гр. спец.	Воинов		
Рук. гр.	Лаврянко		
Ст. инж.	Чуркина		

ТП 503-1-47.86 КЖ

Автотранспортное предприятие на 50 грузовых автомобилей с открытой стоянкой

Производственный корпус с административно-бытовыми помещениями.

Стадия	Лист	Листов
Р	6	

Схема расположения подбетонок в осях 3÷11

Минавтотранс РСФСР ГИПРОАВТОТРАНС Ростовский филиал

Инв. № подл. | Подпись и дата | Взам. инв. №

ТИПОВОЙ ПРОЕКТ 503-1-47.86 АЛЬБОМ I

Фм1

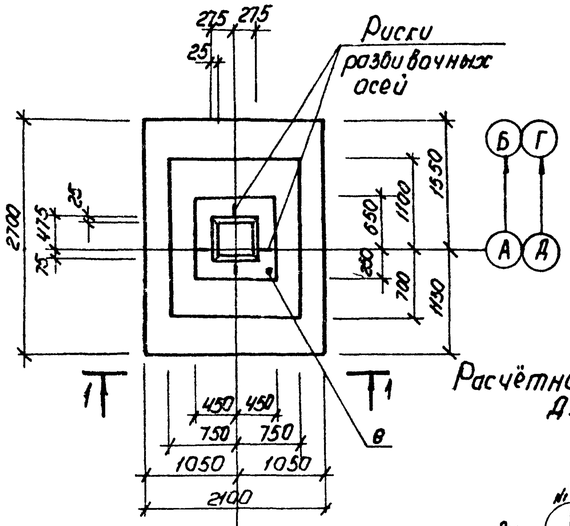

Расчётная схема для Фм1

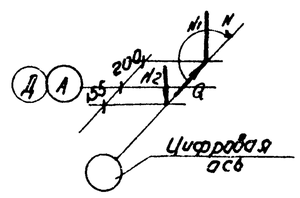

Нагрузки
N1 = 48,0т
N2 = 12,2т
M = 16,9тм
Q = 2,8т

Фм2

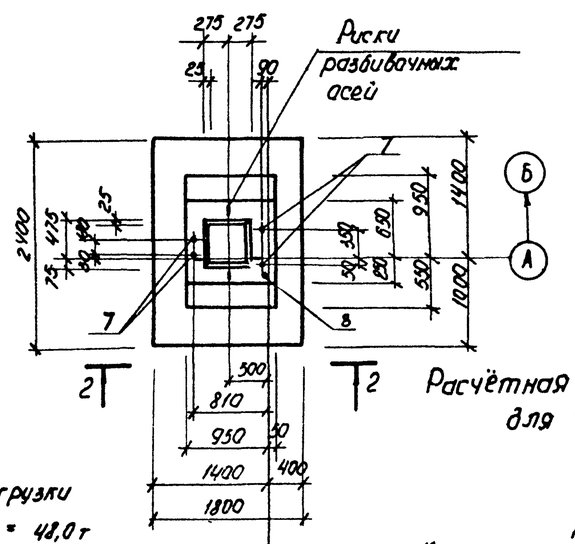

Расчётная схема для Фм2

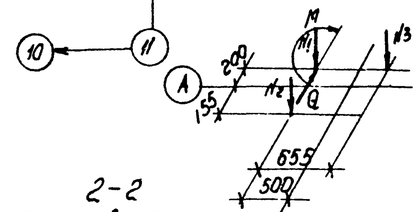

Нагрузки
N1 = 33,8т
N2 = 6,1т
N3 = 6,7т
M = 11,8тм
Q = 2,0т

1-1

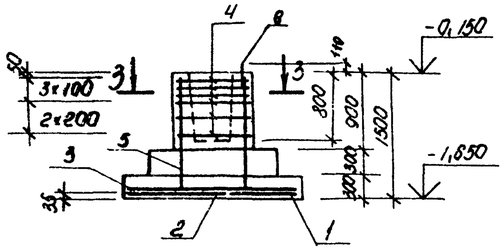

2-2

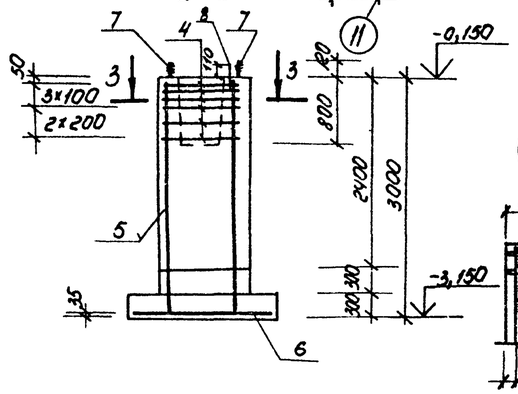

3-3

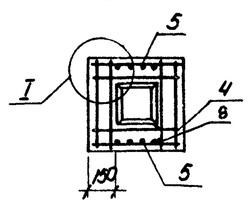

I

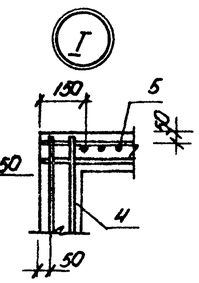

Схема расположения сеток подошвы Фм1

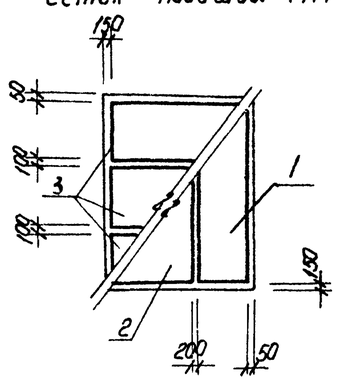

Ведомость расхода стали на элемент, кг

Марка элемента	Изделия арматурные										Изделия закладные				Общий расход
	Арматура класса									Всего	Арматура класса			Всего	
	A-I		A-II			A-III					A-I				
	ГОСТ 5781-82		ГОСТ 5781-82*			ГОСТ 5781-82*					ГОСТ 5781-82*				
	ф8	Итого	ф10	ф12	Итого	ф6	ф10	ф12	Итого		ф25		Итого		
Фм1	1,6	1,6	25,2	10,4	35,6	4,5	18,9	25,9	49,3	86,5	—		—	—	86,5
Фм2	2,0	2,0	25,2	—	25,2	—	23,1	21,0	47,1	74,3	14,0		14,0	14,0	88,3

Спецификация Фм1, Фм2.

Формат	Зона	Поз.	Обозначение	Наименование	Кол.	Примечание
				Фм1		
				Сборочные единицы		
				Сетки арматурные		
А3		1	1.410-3, вып.1	1С 12AIII/6AIII 85×265	1	
А3		2	1.410-3, вып.1	1С 12AIII/6AIII 105×265	1	
А3		3	1.410-3, вып.1	1С 10AIII/6AIII 85×205	3	
А4		4	1.412-1/77, вып.3	СА-10AII	6	
А1		5	1.412-1/77, вып.3	СН 12 AII-6×15	2	
А2		8	лист 7	ф12AI ГОСТ 5781-82* ℓ=250	1	
				Материалы		
				Бетон класса В12.5		3,2 м³
				Фм2		
				Сборочные единицы		
				Сетки арматурные		
А3		4	1.412-1/77, вып.3	СА-10AII	6	
А3		5	ТП альбом III	С3	2	
А3		6	1.410-3, вып.1	2С 10AIII/10AIII 175×235	1	
А2		8	лист 7	ф12AI ГОСТ 5781-82* ℓ=260	1	
				Анкер		
А4		7	ТП альбом III	А1	4	
				Материалы		
				Бетон класса В12,5		3,9 м³

1. В расчётной схеме даны нормативные нагрузки по обрезу фундамента на отм.-0,150
2. Вертикальную арматуру фундаментов приварить к арматуре подошвы в местах их пересечения.
3. Поз. 8 приварить к вертикальной арматуре фундаментов.

Привязан

Инв. № подл. | Подпись и дата | Взам. инв. №

				ТП 503-1-47.86 КЖ		
				Автотранспортное предприятие на 50 грузовых автомобилей с открытой стоянкой.		
ГИП	Шульгин			Производственный корпус с административно-бытовыми помещениями.	Стадия	Лист	Листов
Н.контр.	Салиховский				Р	7	
Нач.отд.	Рубан			Фундаменты Фм1, Фм2	Минэнергомонтажспецстрой РСФСР ГИПРОЭЛЕКТРОМОНТАЖ Ростовский филиал	
Гл.спец.	Воинов					
Рук.гр.	Лавренко					
Инж.	Кривчук					

ТИПОВОЙ ПРОЕКТ 503-1-47.86 АЛЬБОМ I

Фм3

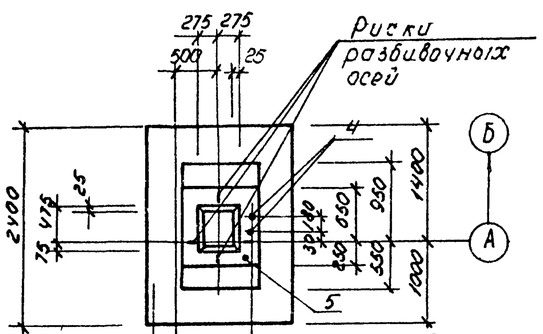

Фм4

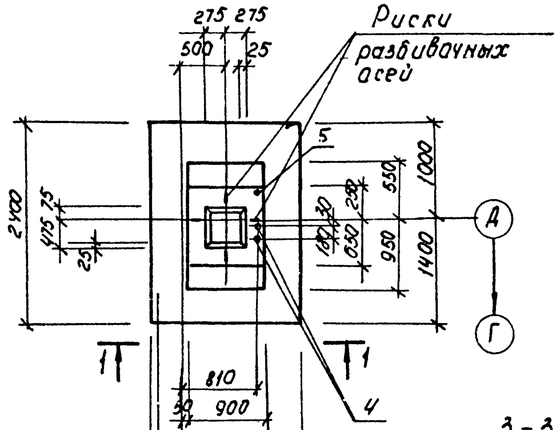

Расчетная схема для Фм3, Фм4

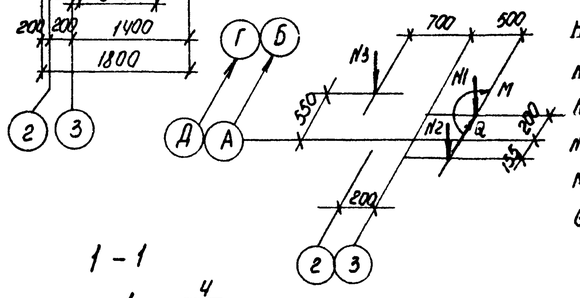

Нагрузки
N1 = 33,8 т
N2 = 6,1 т
N3 = 6,7 т
M = 11,8 тм
Q = 2,0 т

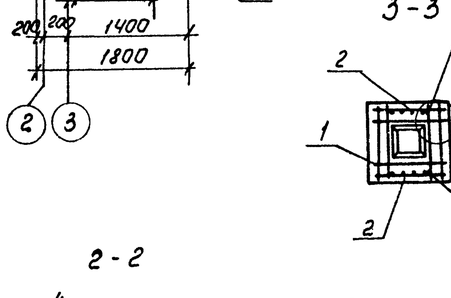

3-3

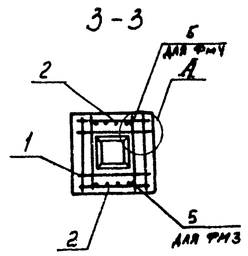

1-1

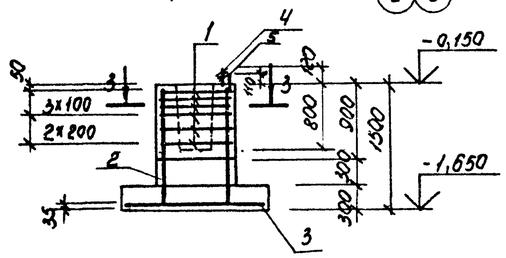

2-2

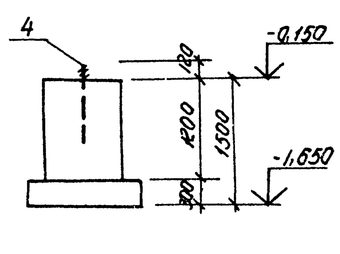

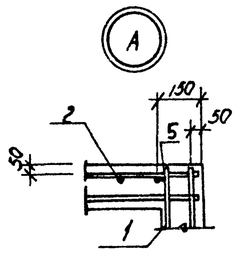

Фм5

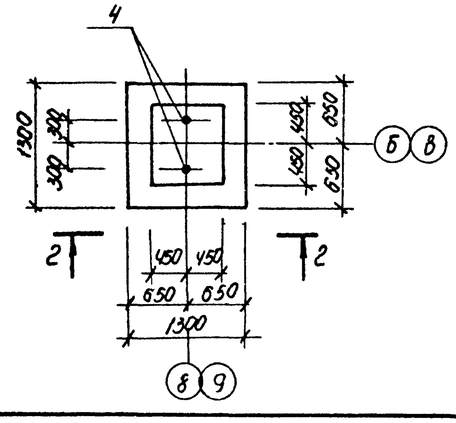

Спецификация Фм3 ÷ Фм5

Формат	Зона	Поз	Обозначение	Наименование	Кол	Примечание
				Фм3, Фм4		
				Сборочные единицы		
				Сетки арматурные		
А4		1	1.412-1/77, вып.3	СА-10 А II	6	
А4		2	1.412-1/77. вып.3	СН12 А II -6х15	2	
А3		3	1.410-3. вып.1	2С 10А III / 10А III 175 х 235	1	
А2		5	лист 8	ф12А I ГОСТ 5781-82* ℓ=250	1	
А4		4	ТП альбом III	анкер А1	2	
				Материалы		
				Бетон класса В 12.5		2,5 м³
				Фм5		
				Сборочные единицы		
				Анкер		
А4		4	ТП альбом III	А1	2	
				Материалы		
				Бетон класса В12.5		1,2 м³

1. В расчётной схеме даны нормативные нагрузки по обрезу фундамента на отм. -0,150
2. Вертикальную арматуру фундаментов Фм3; Фм4 приварить к арматуре подошвы в местах их пересечения
3. Поз. 5 приварить к вертикальной арматуре фундаментов Фм3; Фм4.

Ведомость расхода стали на элемент, кг

Марка элемента	Изделия арматурные									Изделия закладные				Общий расход
	Арматура класса								Всего	Арматура класса			Всего	
	A-I			A-II			A-III			A-I				
	ГОСТ 5781-82*			ГОСТ 5781-82*			ГОСТ 5781-82*			ГОСТ 5781-82*				
	Ф8		Итого	Ф10	Ф12	Итого	Ф10		Итого		Ф25		Итого		
Фм3, Фм4	1,6		1,6	25,2	10,4	35,6	26,1		26,1	63,3	7,0		7,0	7,0	70,3
Фм5	—		—	—	—	—	—		—	—	7,0		7,0	7,0	7,0

Привязан

Инв. №

ТП 503-1-47.86 КЖ

Автотранспортное предприятие на 50 грузовых автомобилей с открытой стоянкой

ГИП	Шульгин	
Н.контр.	Сахновская	
Нач. отд.	Рубан	
Гл.спец.	Воинов	
Рук. гр.	Лаврено	
Инж.	Кривчук	

Производственный корпус с административно-бытовыми помещениями.

Фундаменты Фм3 ÷ Фм5

Стадия	Лист	Листов
Р	8	

Минавтотранс РСФСР ГИПРОАВТОТРАНС Ростовский филиал

Инв. № подл. | Подпись и дата | Взам. инв. №

ТИПОВОЙ ПРОЕКТ 503-1-47.86 АЛЬБОМ I

Фм6

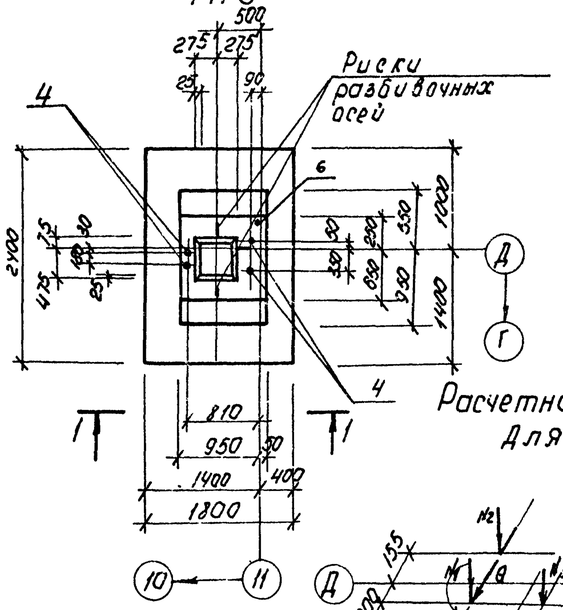

Расчетная схема для Фм6

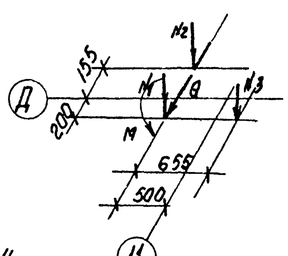

Нагрузки
N1 = 33,8т
N2 = 6,1т
N3 = 6,7т
M = 11,8тм
Q = 2,0т

1-1

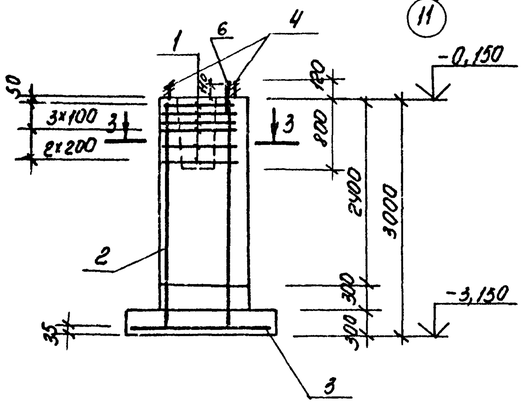

Фм7

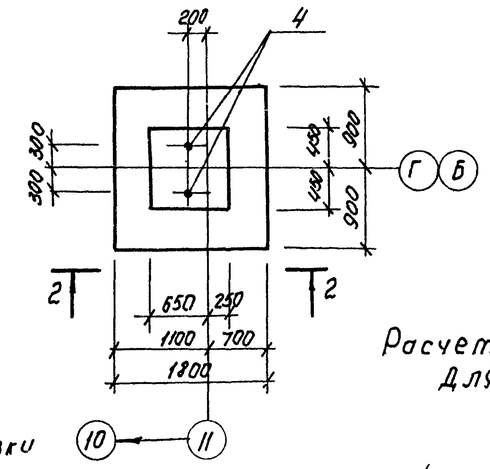

Расчетная схема для Фм7

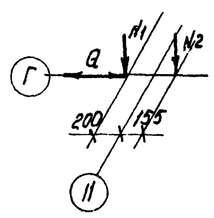

Нагрузки
N1 = 24,9т
N2 = 16,5т
Q = 1,04т

2-2

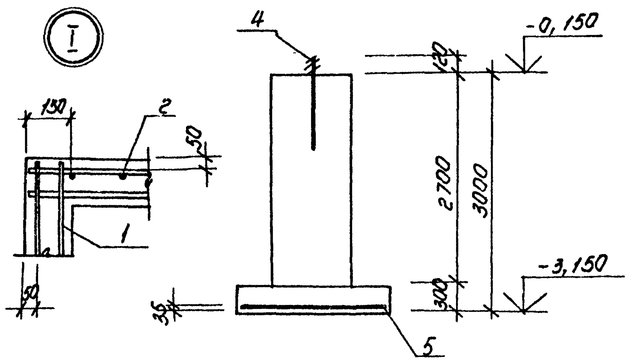

3-3

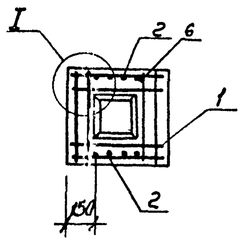

Спецификация Фм6, Фм7

Формат	Зона	Поз.	Обозначение	Наименование	Кол.	Примечание
				Фм6		
				Сборочные единицы		
				Сетки арматурные		
А4		1	1.412-1/77, Вып.3	СА-10АII	6	
А4		2	ТП альбом III	С3	2	
А3		3	1.410-3, Вып.1	2С 10АIII/10АII 175×235	1	
А2		6	лист 9	ф12АI ГОСТ 5781-82* ℓ=250	1	
				Анкер		
А4		4	ТП альбом III	А1	4	
				Материалы		
				Бетон класса В 12,5		3,9 м³
				Фм7		
				Сборочные единицы		
				Сетка арматурная		
А3		5	1.410-3, Вып.1	2С 10АIII/10АII 175×175	1	
				Анкер		
А4		4	ТП альбом III	А1	2	
				Материалы		
				Бетон класса В12,5		3,2 м³

1. В расчётной схеме даны нормативные нагрузки по обрезу фундамента на отм. -0,150.
2. Вертикальную арматуру фундамента Фм6 приварить к арматуре подошвы в местах их пересечения
3. Поз. 6 приварить к вертикальной арматуре фундамента Фм6

Ведомость расхода стали на элемент, кг

Марка элемента	Изделия арматурные										Изделия закладные			Общий расход
	Арматура класса									Всего	Арматура, класса		Всего	
	А-I			А-II			А-III				А-I			
	ГОСТ 5781-82*			ГОСТ 5781-82*			ГОСТ 5781-82*				ГОСТ 5781-82*			
	Ф8		Итого	Ф10		Итого	Ф10	Ф12	Итого		Ф25		Итого	
Фм6	2,0		2,0	25,2		25,2	26,1	21,0	47,1	74,3	14,0		14,0	14,0	88,3
Фм7	—		—	—		—	19,4	—	19,4	19,4	7,0		7,0	7,0	26,4

Привязан

Инв. № подл. | Подпись и дата | Взам. инв. №

				ТП 503-1-47.86 КЖ			
				Автотранспортное предприятие на 50 грузовых автомобилей с открытой стоянкой			
ГИП	Шульгин			Производственный корпус с административно-бытовыми помещениями.	Стадия	Лист	Листов
Н. контр.	Скуновская				Р	9	
Нач. отд.	Рубан			Фундаменты. Фм6, Фм7	Минавтотранс РСФСР ГИПРОАВТОТРАНС Ростовский филиал		
Гл. спец.	Баунов						
Рук. гр.	Лавренко						
Инж.	Кривчук						

ТИПОВОЙ ПРОЕКТ 503-1-47.86 АЛЬБОМ I

Фм8

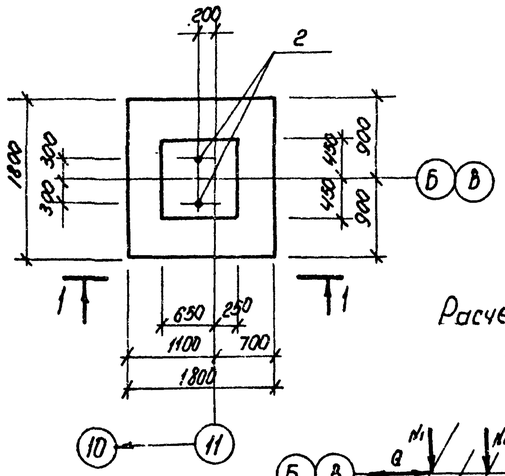

Расчетная схема для Фм8

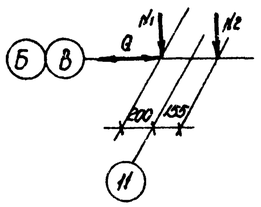

Нагрузки
N1 = 24,9т
N2 = 16,5т
Q = 1,04т

1-1

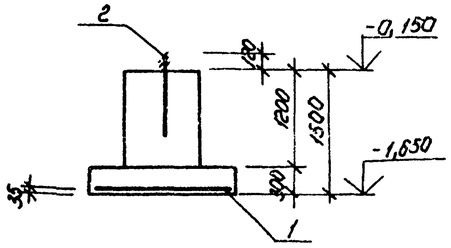

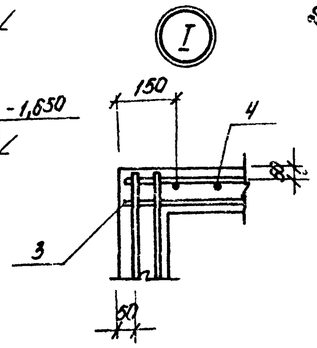

3-3

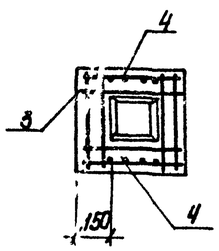

Фм9

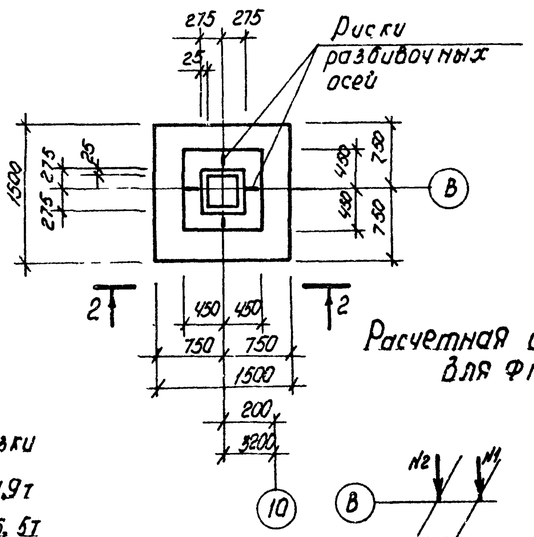

Расчетная схема для Фм9

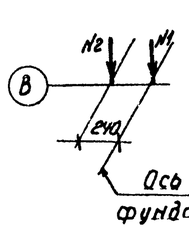

Нагрузки
N1 = 30,4т
N2 = 3,4т

2-2

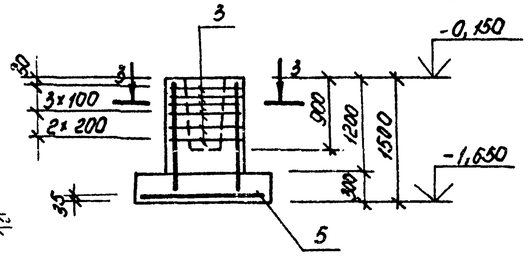

Спецификация Фм8, Фм9

Формат	Зона	Поз.	Обозначение	Наименование	Кол	Примечание
				Фм8		
				Сборочные единицы		
				Сетки арматурные		
А3		1	1.410-3, Вып.1	2С 10АII/10АI 175×175	1	
				Анкер		
А4		2	ТП альбом III	А1	2	
				Материалы		
				Бетон класса В12,5		1,9 м³
				Фм9		
				Сборочные единицы		
А4		3	1.412-1/77, Вып.3	СА-10АII	6	
А4		4	1.412-1/77, Вып.3	СН12АII-6×15	2	
А3		5	1.410-3, Вып.1	2С 10АIII/10АIII 145×145	1	
				Материалы		
				Бетон класса В12,5		1,6 м³

В расчётной схеме даны нормативные нагрузки по обрезу фундамента на отм. -0,150.

Ведомость расхода стали на элемент, кг

Марка элемента	Изделия арматурные									Изделия закладные					Общий расход
	Арматура класса								Всего	Арматура класса				Всего	
	А-I			А-II			А-III			А-I					
	ГОСТ 5781-82*			ГОСТ 5781-82*			ГОСТ 5781-82*			ГОСТ 5781-82*					
	Ф8		Итого	Ф10	Ф12	Итого	Ф10		Итого						
Фм8	—		—	—	—		19,4		19,4	19,4	7,0			7,0	7,0	26,4
Фм9	1,6		1,6	25,2	10,4	35,6	14,4		14,4	51,6	—			—	—	51,6

Привязан

Инв. №

		ТП 503-1-47.86	КЖ
		Автотранспортное предприятие на 50 грузовых автомобилей с открытой стоянкой.	
ГИП	Шульгин	Производственный корпус с административно-бытовыми помещениями.	Стадия: Р; Лист: 10; Листов:
Н.контр.	Сахновская		
Нач.отд.	Рубан		
Гл.спец.	Воинов	Фундаменты Фм8, Фм9.	Минавтотранс РСФСР ГИПРОАВТОТРАНС ростовский филиал
Рук.гр.	Лавренгол		
Инж.	Крибчук		

Инв. № подл. | Подпись и дата | Взам. инв. №

ТИПОВОЙ ПРОЕКТ 503-1-47.86 АЛЬБОМ I

Фм 10

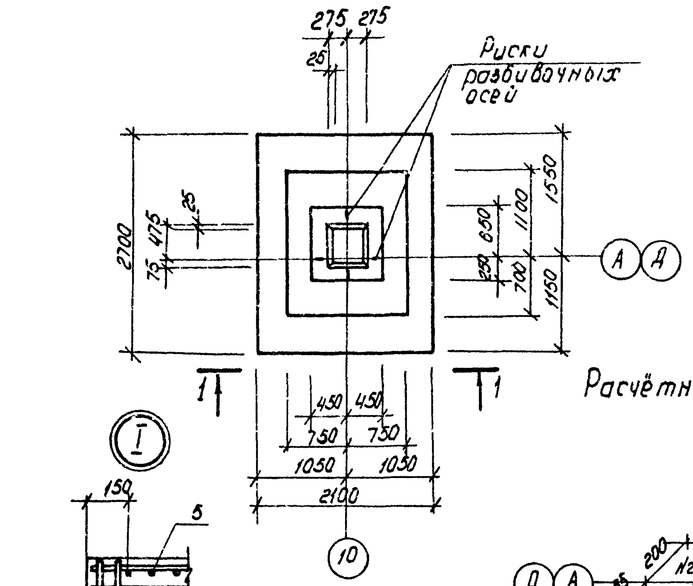

Расчётная схема Фм10

Фм 11

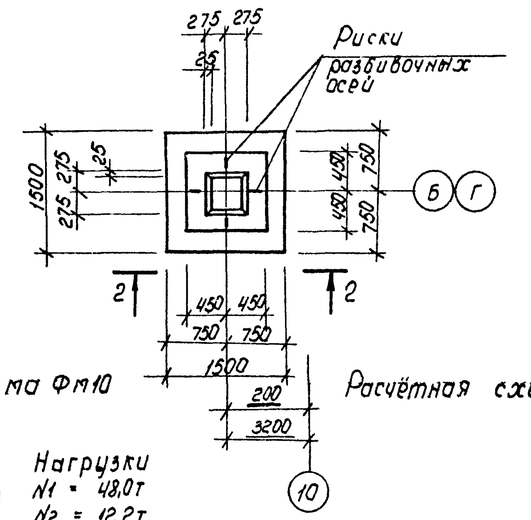

Расчётная схема Фм11

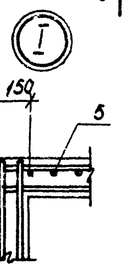

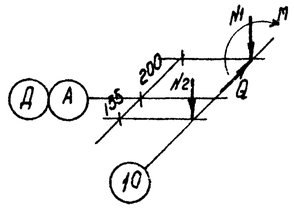

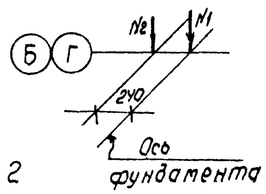

1-1

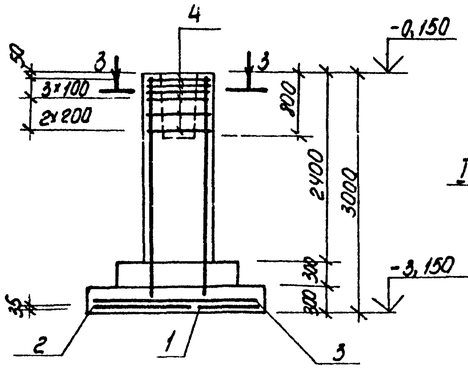

3-3

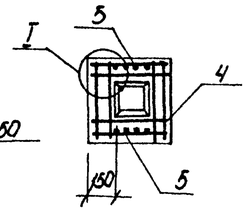

2-2

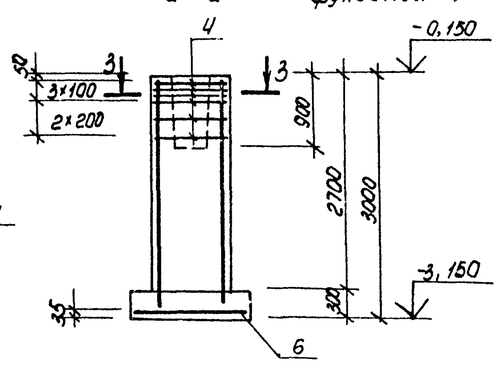

Схема расположения сеток подошвы Фм10.

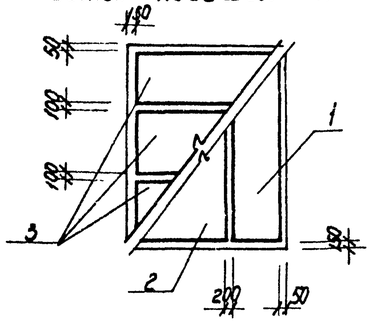

Спецификация Фм10, Фм11.

Формат	Зона	Поз	Обозначение	Наименование	Кол	Примечание
				Фм10		
				Сборочные единицы		
				Сетки арматурные		
		1	1.410-3,	вып.1	1С 12АIII/6АII 85×265	1	
		2	1.410-3,	вып.1	1С 12АIII/6АII 105×265	1	
		3	1.410-3,	вып.1	1С 10АIII/8АII 85×205	3	
		4	1.412-1/77.	вып.3	СА-10АII	6	
А4		5	ТП	альбом III	С3	2	
				Материалы			
				Бетон класса В12,5			4,4 м³
				Фм11			
				Сборочные единицы			
				Сетки арматурные			
		4	1.412-1/77,	вып.3	СА-10АII	6	
		5	ТП	альбом III	С3	2	
		6	1.410-3,	вып.1	2С 10АII/10АII 145×145	1	
				Материалы			
				Бетон класса В12,5			2,8 м³

В расчётной схеме даны нормативные нагрузки по обрезу фундамента на отм. -0,150.

Ведомость расхода стали на элемент, кг

Марка элемента	Изделия арматурные											Всего	Общий расход
	Арматура класса												
	А-I			А-II			А-III						
	ГОСТ 5781-82*			ГОСТ 5781-82*			ГОСТ 5781-82*						
	Ф8		Итого	Ф10		Итого	Ф6	Ф10	Ф12		Итого		
Фм 10	2,0		2,0	25,2		25,2	23,4	24,6	46,9		94,9	122,1	122,1
Фм 11	2,0		2,0	25,2		25,2	—	14,4	21,0		35,4	62,6	62,6

Привязан

Инв. №

ГИП	Шилогун		
Н. контр.	Сахновская		
Нач. отд.	Рубан		
Гл. спец.	Воинов		
Рук. гр.	Лавренко		
Инж.	Кривчук		

ТП 503-1-47.86 КЖ

Автотранспортное предприятие на 50 грузовых автомобилей с открытой стоянкой.

Производственный корпус с административно-бытовыми помещениями.

Стадия	Лист	Листов
Р	11	

Фундаменты Фм10, Фм11.

Минавтотранс РСФСР ГИПРОАВТОТРАНС Ростовский филиал

Взам. инв. № | Подп. и дата | Инв. № подл.

ТИПОВОЙ ПРОЕКТ 503-1-47.86 АЛЬБОМ I

Схемы расположения наружных и внутренних стеновых панелей

на отм. 0.000

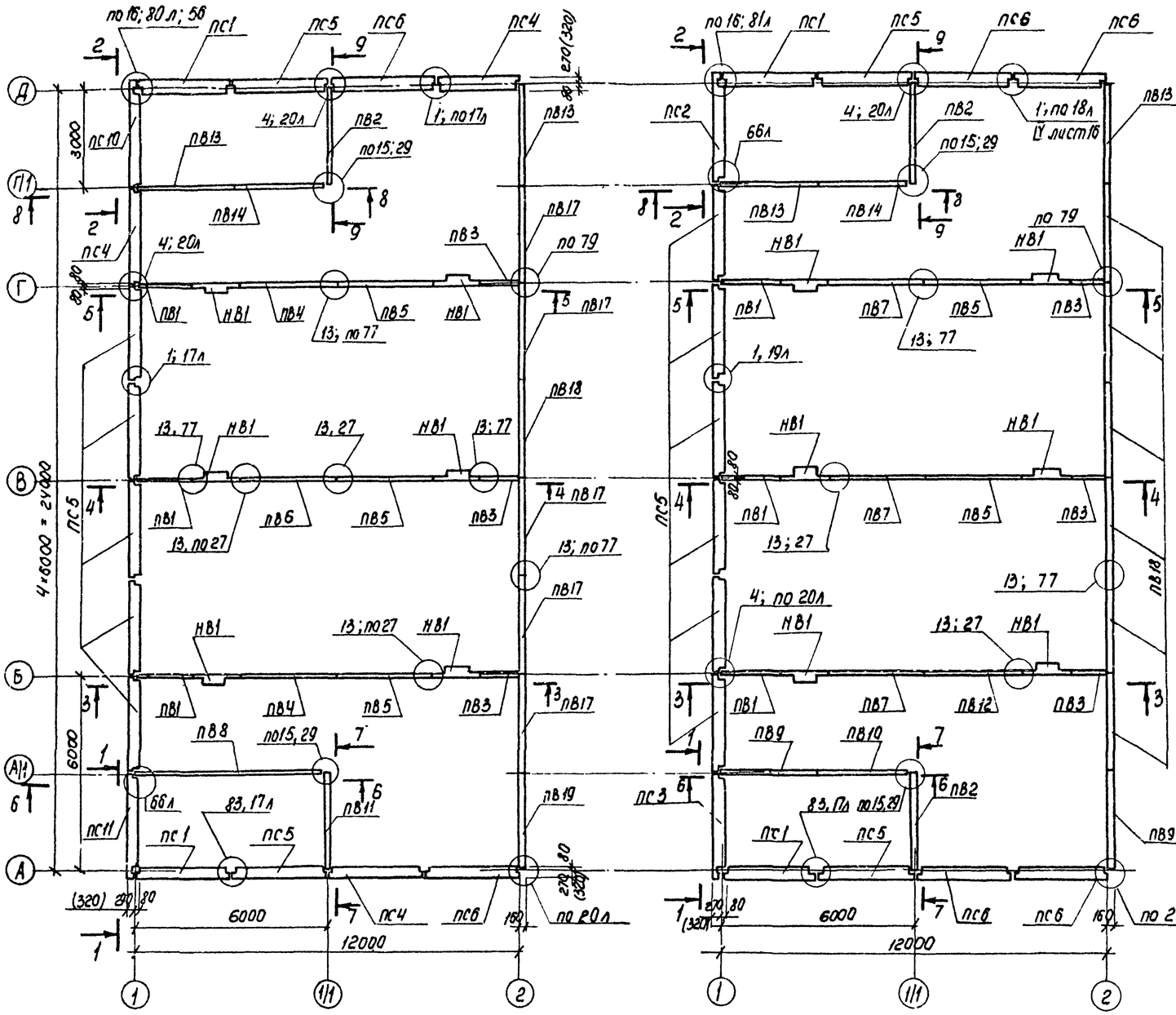

1-1

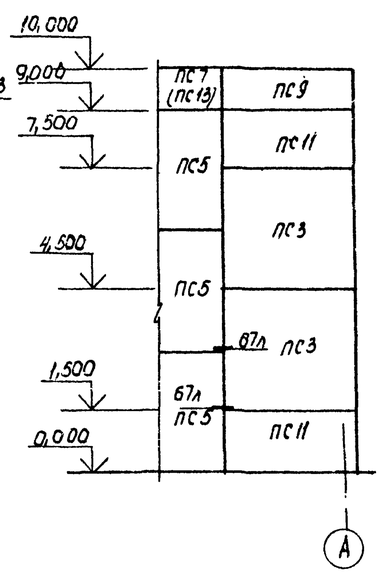

2-2

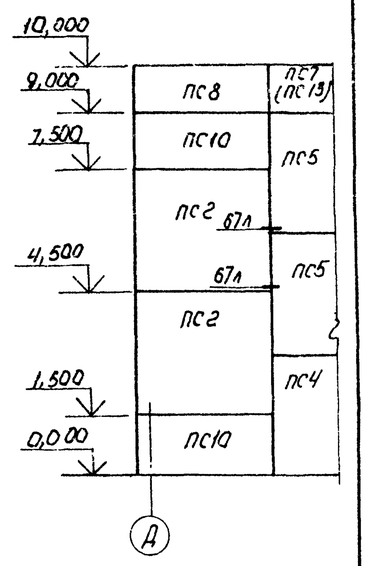

1. Вскобках даны марка и привязка наружных стеновых панелей для t = -40°С.
2. Спецификацию элементов к схемам расположения наружных и внутренних стеновых панелей см. лист 17.
3. Все узлы замаркированы по серии 1.090.1-1, вып. 7-1.
4. Наружные стеновые панели отделать по типу 2; 4 1.090.1-1.0-2 17ПЗ. Панели окрасить водоэмульсионной краской.

Привязан

Инв. №

Инв. № подл. | Подпись и дата | Взам. инв. №

ТП 503-1-47.86 КЖ

Автотранспортное предприятие на 50 грузовых автомобилей с открытой стоянкой.

Производственный корпус с административно-бытовыми помещениями.

			Стадия	Лист	Листов
ГИП	Шильгин		Р	12	
Н. контр.	Сыновская				
Нач. отд.	Рубан				
Гл. спец.	Воинов				
Рук. гр.	Лаврент.				
Инж.	Кутняков				

Схемы расположения наружных и внутренних стеновых панелей на отм. 0.000; 3.000

Минавтотранс РСФСР ГИПРОАВТОТРАНС Ростовский филиал

ТИПОВОЙ ПРОЕКТ 503-1-47.86 АЛЬБОМ I

Схема расположения наружных и внутренних стеновых панелей на отм. 6,000

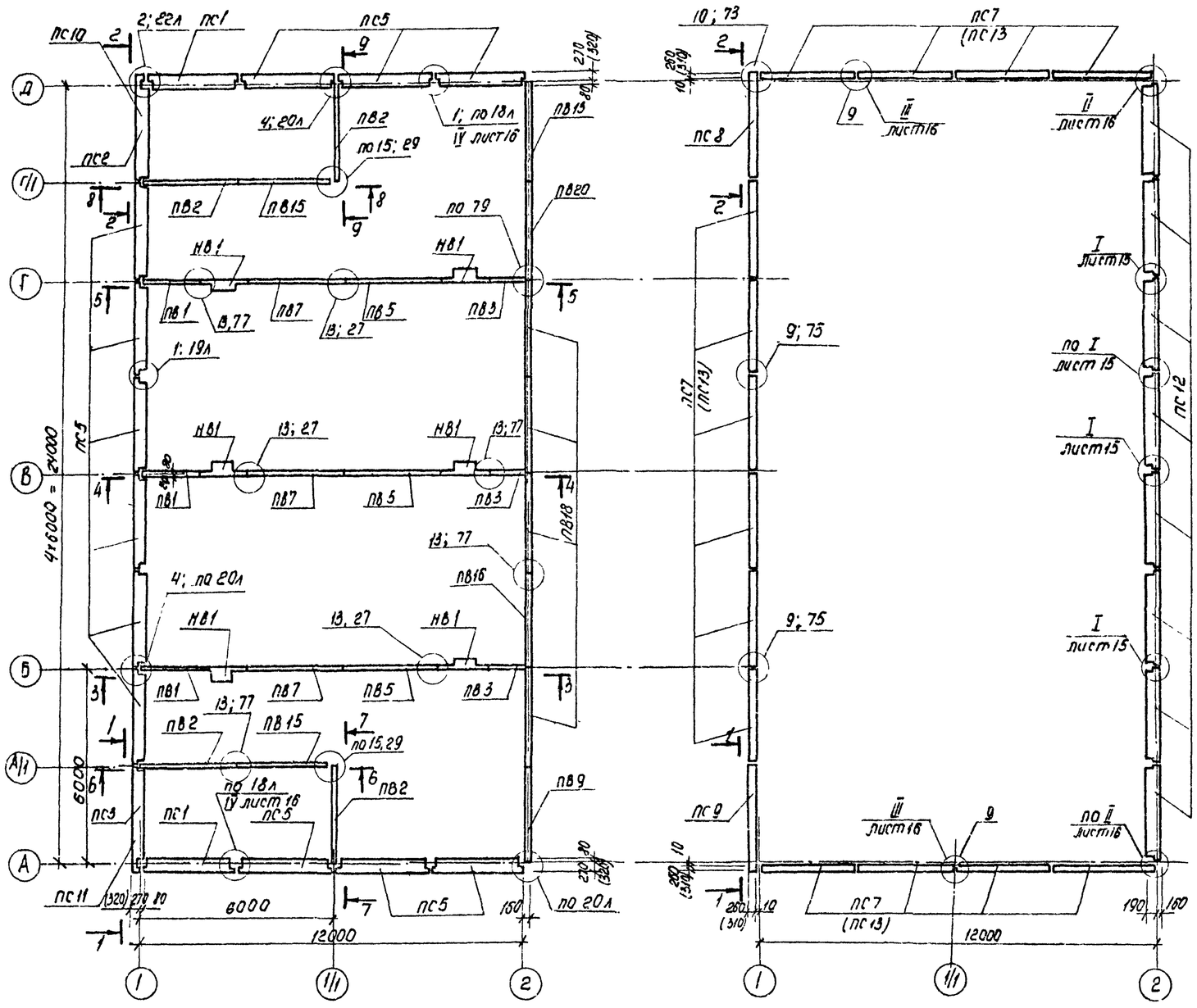

Схемы расположения парапетных панелей на отм 9, 000

на отм. 10, 500

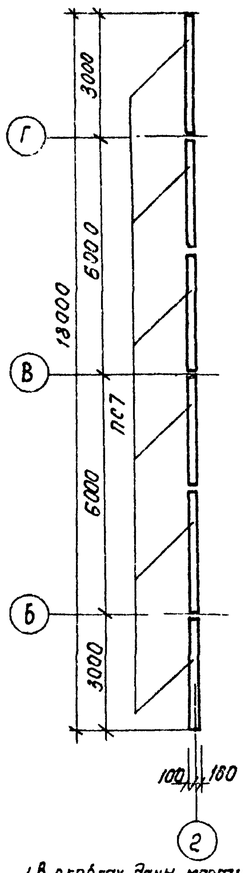

1 В скобках даны марки привязки наружных стеновых панелей для $t = -40°C$

2 Спецификацию элементов к схемам расположения наружных, внутренних и парапетных панелей см. лист 17.

3. Все узлы, кроме оговоренных, замаркированы по серии 1.090.1-1, вып. 7-1.

Привязан

Инв. №

ТП 503-1-47.86 КЖ						
Автотранспортное предприятие на 50 грузовых автомобилей с открытой стоянкой						
ГИП	Шулогин		Производственный корпус с административно-бытовыми помещениями.		Стадия	Лист	Листов
Н. контр.	Сахновская				Р	13	
Нач. отд.	Рубан						
Гл. спец.	Воинов		Схемы расположения наружных, внутренних, парапетных стеновых панелей на отм 6.000; 9.000; 10.500		Минавтотранс РСФСР ГИПРОАВТОТРАНС Ростовский филиал	
Рук. гр.	Лавренко					
Инж.	Кутняхова					

Инв. № подл. | Подпись и дата | Взам. инв. №

ТИПОВОЙ ПРОЕКТ 503-1-47.86 АЛЬБОМ I

3-3

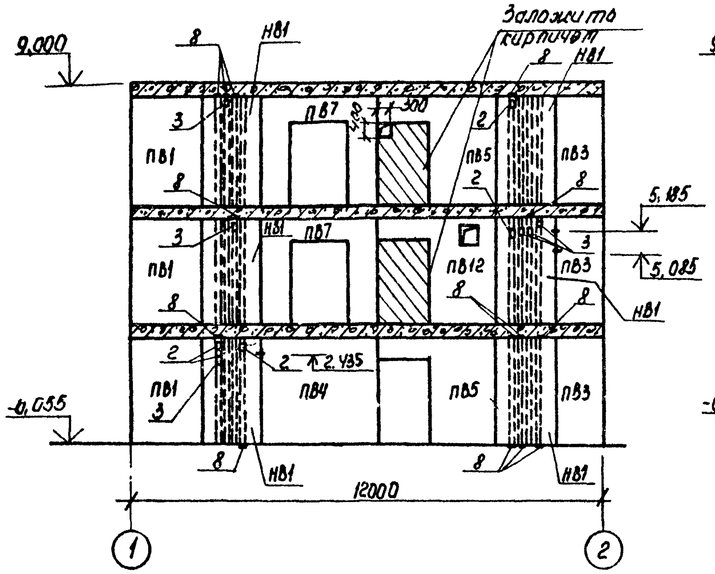

5-5

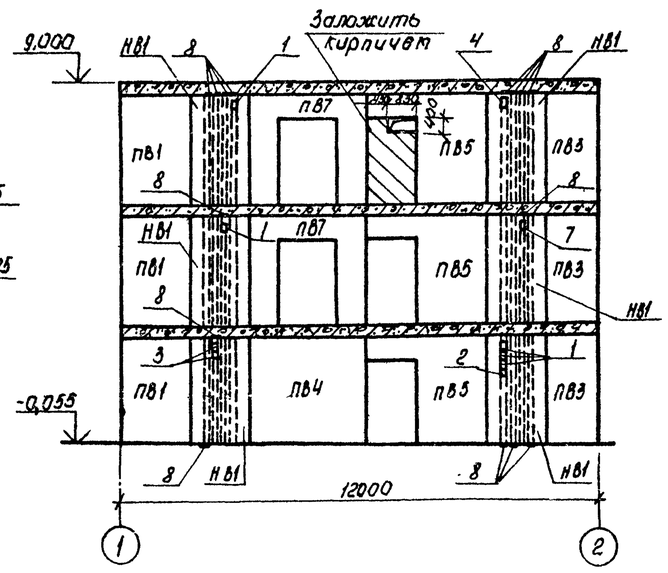

8-8

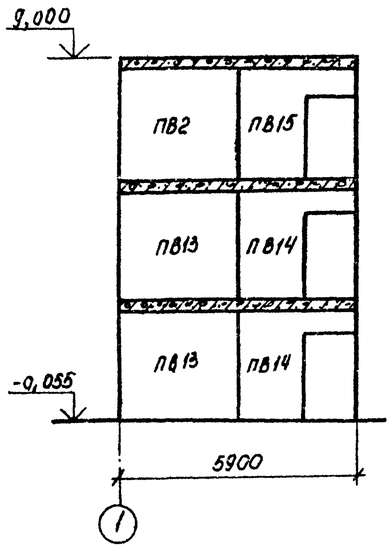

9-9

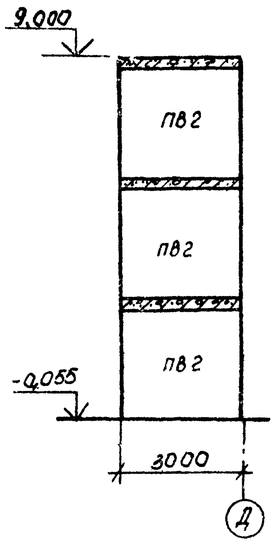

4-4

6-6

7-7

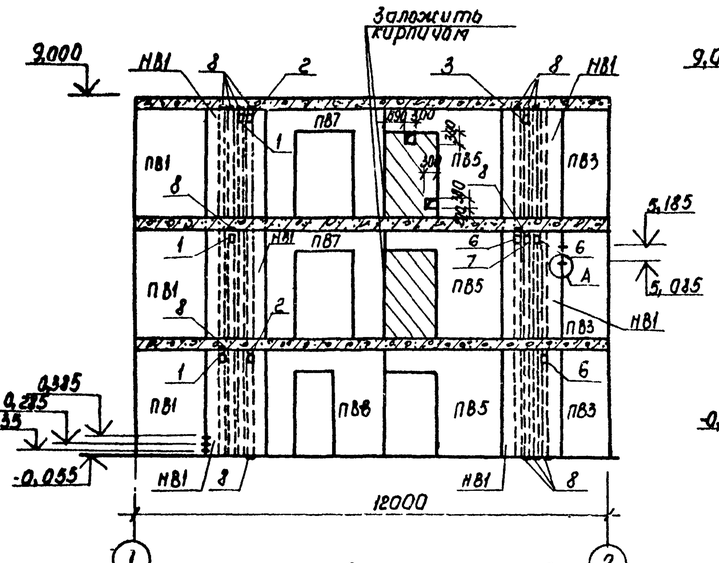

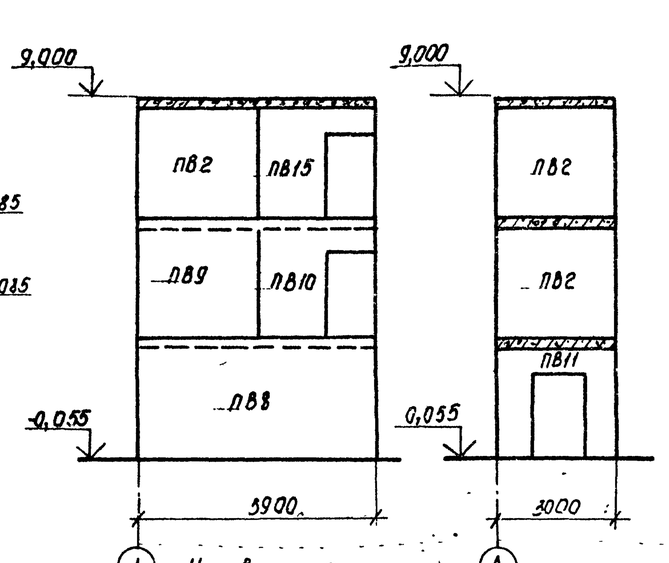

Деталь установки МС6

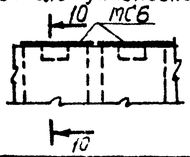

10-10

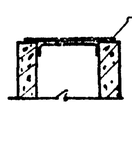

Условные обозначения

1 – Отв. 150×150 пробить с 2х сторон
2 – отв. 150×150 пробить с обратной стороны сечения
3 – Отв. 150×150
4 – отв. 150×250 пробить с обратной стороны сечения
5 – Отв. 150×200 пробить с 2х сторон.
6 – Отв. 150×200
7 – отв. 150×200 пробить с обратной стороны сечения
8 – заглушка МС6
+ – отверстие ф60; ф100 мм.

А

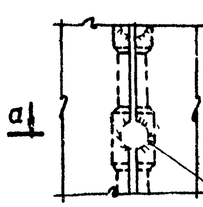

Все отверстия в вентиляционных блоках пробить по месту в увязке с сантехнической частью проекта.

Привязан

Инв. №

ТП 503-1-47.86 КЖ						
Автотранспортное предприятие на 50 грузовых автомобилей с открытой стоянкой						
ГИП	Шульгин		Производственный корпус с административно бытовыми помещениями.		Стадия	Лист	Листов
Н.контр.	Сухновская				Р	14	
Нач.отд.	Рубан						
Гл.спец.	Воинов		Сечения 3-3 ÷ 9-9 Узел А		Минавтотранс РСФСР ГИПРОАВТОТРАНС Ростовский филиал		
Рук.гр.	Лавренко						
Инж.	Кутняков						

Инв. № подл. | Подпись и дата | Взам. инв. №

ТИПОВОЙ ПРОЕКТ 503-1-47.86 . АЛЬБОМ I

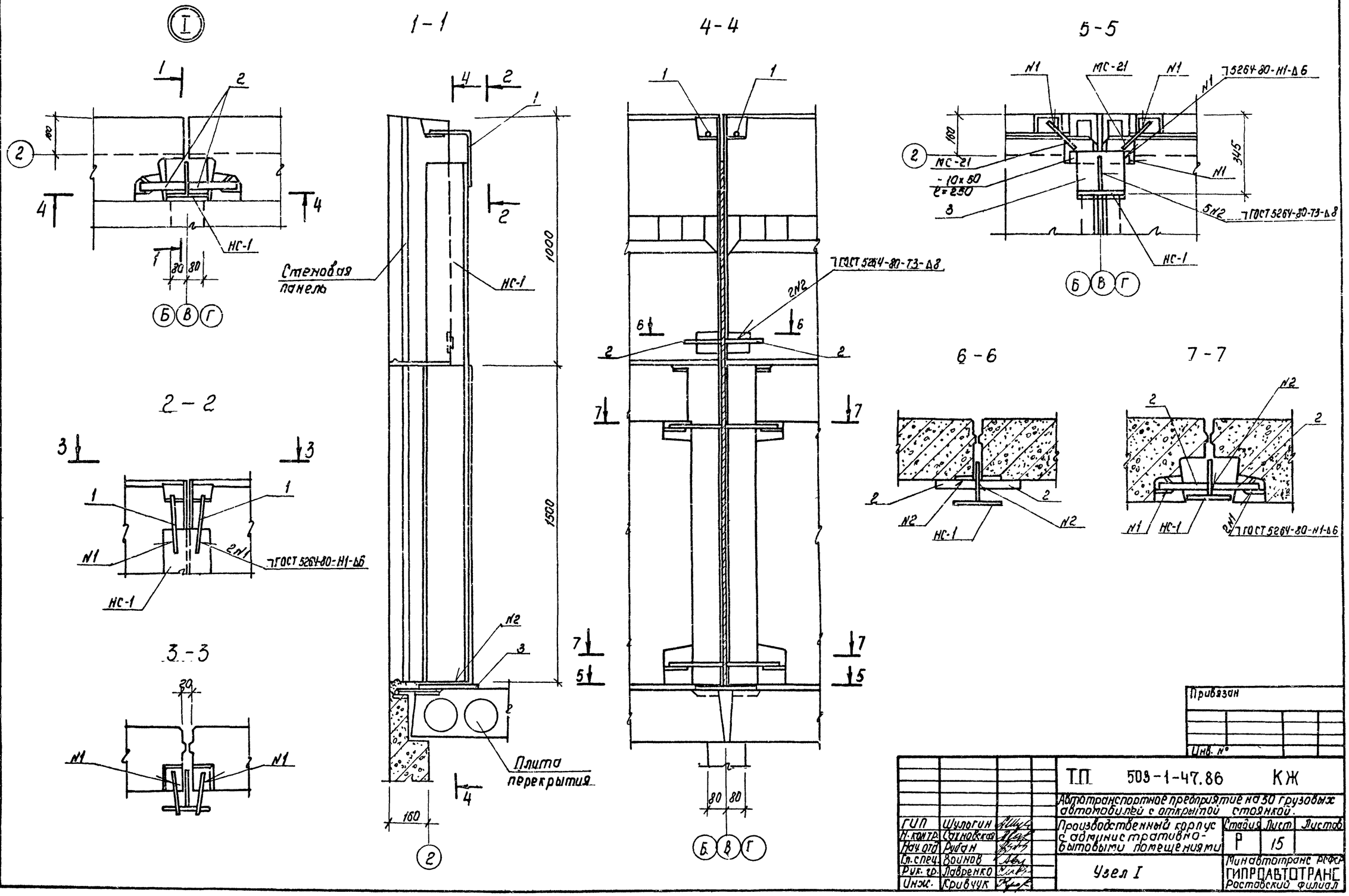

Привязан			
Инв. №			

ГИП	Шулогин		ТП 503-1-47.86 КЖ			
Н. контр.	Сахновская		Автотранспортное предприятие на 50 грузовых автомобилей с открытой стоянкой.			
Нач. отд.	Рубан		Производственный корпус с административно-бытовыми помещениями	Стадия	Лист	Листов
Гл. спец.	Воинов			Р	15	
Рук. гр.	Лавренко		Узел I	Минавтотранс РСФСР ГИПРОАВТОТРАНС Ростовский филиал		
Инж.	Кривчук					

Инв. № подл. | Подп. и дата | Взам. инв.

ТИПОВОЙ ПРОЕКТ 503-1-47.86 АЛЬБОМ I

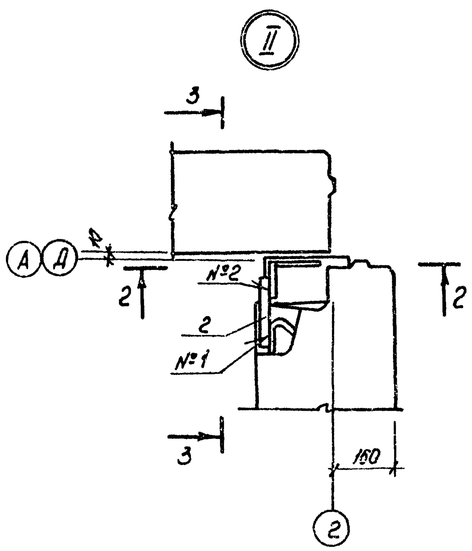

2-2

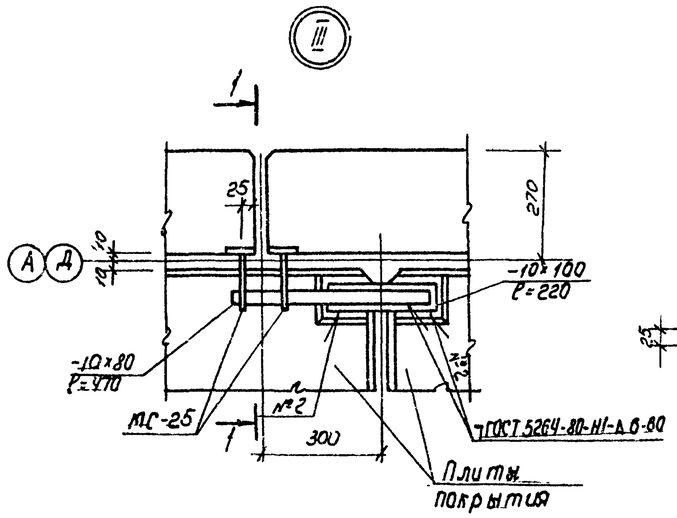

3-3

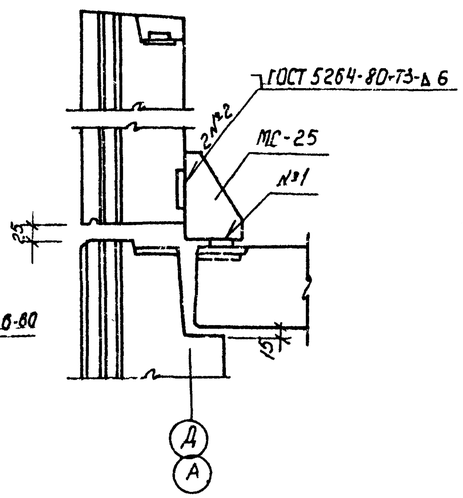

1-1

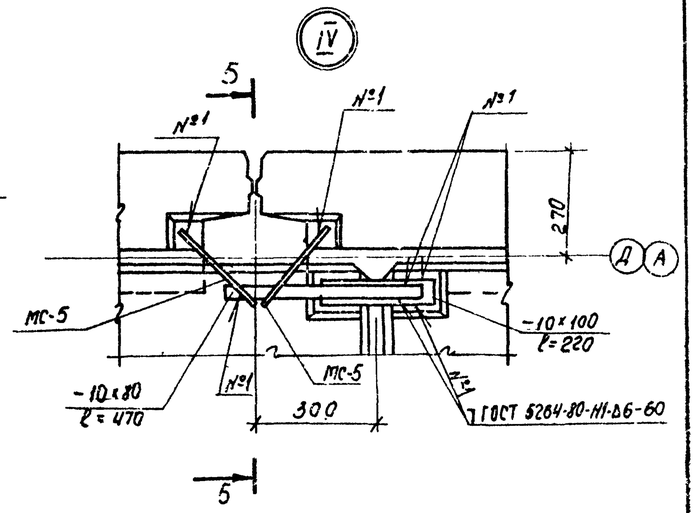

5-5

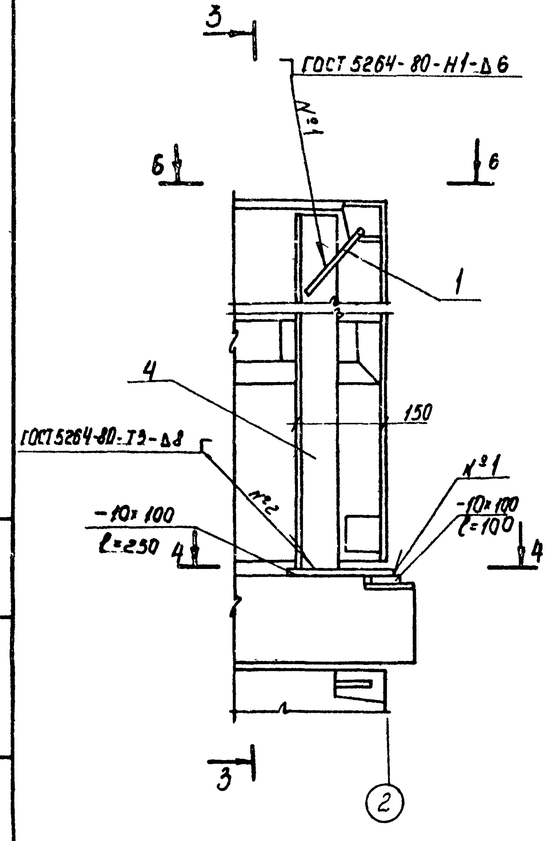

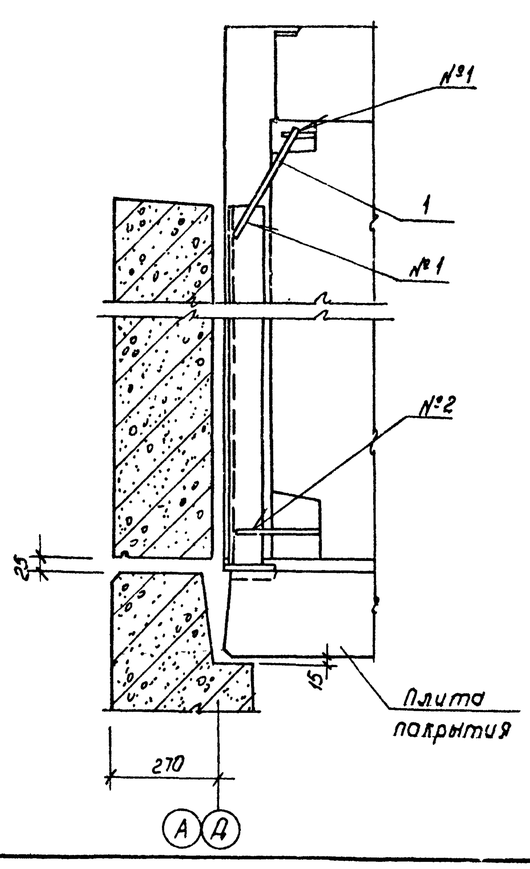

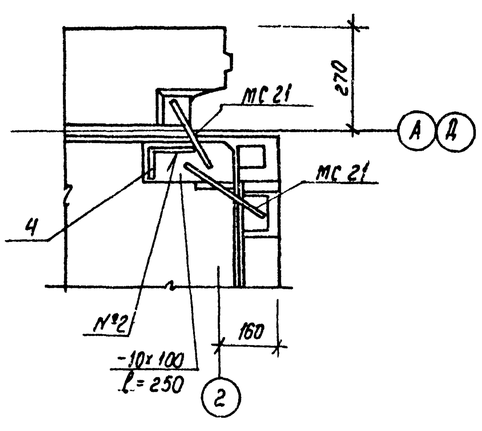

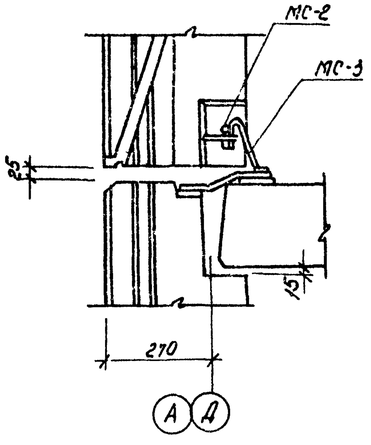

Б-Б

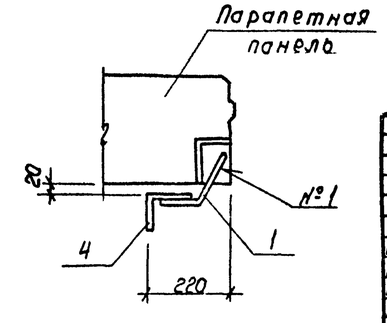

Привязан

Инв. №

ГИП	Шульгин		ТП 503-1-47.86 КЖ			
Н.контр.	Сахновский		Автотранспортное предприятие на 30 грузовых автомобилей с открытой стоянкой			
Нач.отд.	Рубан		Производственный корпус с административно-бытовыми помещениями	Стадия	Лист	Листов
Гл.спец.	Воинов			Р	16	
Рук.гр.	Лавренко		Узлы II ÷ IV	Минавтотранс РСФСР ГИПРОАВТОТРАНС Ростовский филиал		
Инж.	Кривчук					

Инв. № подл. | Подп. и дата | Взам. инв. №

ТИПОВОЙ ПРОЕКТ 503-1-47.86 АЛЬБОМ I

Спецификация элементов к схемам расположения на листах 12,13.

Марка, поз	Обозначение	Наименование	Кол. на этаже 0,000	3,000	6,000	9,000 10,200	Всего	Масса ед., кг	Примечание
		Для t=-20°C; t=-30°C							
		Наружные							
		стеновые панели							
ПС1	1.090.1-1, вып. 2-6	ПС30.30.3,5-П	2	2	2	—	6	3080	
ПС2	1.090.1-1, вып. 2-6	1ПС33.30.3,5-П	—	1	1	—	2	1340	
ПС3	1.090.1-1, вып. 2-6	2ПС33.30.3,5-П	—	1	1	—	2	2250	
ПС4	1.090.1-1, вып. 2-6	3ПСД30.30.3,5-П-2	3	—	—	—	3	1760	
ПС5	тп альбом III	5ПСО30.30.3,5-П-1-а	7	8	12	—	27	1960	
ПС6	тп альбом III	5ПСО30.30.3,5-П-2-а	2	4	—	—	6	1960	
ПС7	1090.1-1, вып. 2-1	ПСП30.10.2,6-П	—	—	—	20	20	780	
ПС8	1.090.1-1, вып. 2-1	1ПСП33.10.2,6-П	—	—	—	1	1	850	
ПС9	1.090.1-1, вып. 2-1	2ПСП33.10 2,6-П	—	—	—	1	1	850	
ПС10	1.090.1-1, вып. 2-6	1ПС33.15.3,5-П	1	—	1	—	2	1660	
ПС11	1.090.1-1, вып. 2-6	2ПС33.15.3,5-П	1	—	1	—	2	1560	
ПС12	1.090.1-1, вып 2-6	ПС30.15.3,5-П	—	—	—	8	8	2250	
		Для t=-40°C							
		Наружные							
		стеновые панели							
ПС1	1.090.1-1, вып. 2-6	ПС30.30.4,0-П	2	2	2	—	6	3530	
ПС2	1.090.1-1, вып. 2-6	1ПС33.30.4,0-П	—	1	1	—	2	2110	
ПС3	1.090.1-1, вып 2-6	2ПС33.30.4.0-П	—	1	1	—	2	3770	
ПС4	1.090.1-1, вып. 2-6	3ПСД30.30 4,0-П-2	3	—	—	—	3	2020	
ПС5	тп альбом III	5ПСО30.30.4,0-П-1-а	7	8	12	—	27	2250	
ПС6	тп альбом III	5ПСО30.30.4,0-П-2-а	2	4	—	—	6	2250	
ПС7	1.090.1-1, вып. 2-1	ПСП30.10.2,6-П	—	—	—	6	6	780	
ПС8	1.090.1-1, вып. 2-1	1ПСП33.10.3,1-П	—	—	—	1	1	1030	
ПС9	1.090.1-1, вып.2-1	2ПСП33,10 3,1-П	—	—	—	1	1	1030	
ПС10	1.090.1-1, вып. 2-6	1ПС33.15.4,0-П	1	—	1	—	2	1920	
ПС11	1.090.1-1, вып. 2-6	2ПС33.15.4,0-П	1	—	1	—	2	1820	
ПС12	1.090.1-1, вып. 2-6	ПС30.15.3,5-П	—	—	—	8	8	2250	
ПС13	1.090.1-1, вып. 2-1	ПСП30.10.3,1-П	—	—	—	14	14	930	
		Для t=-20°C; t=-30°C; t=-40°C							
		Внутренние							
		стеновые панели							
ПВ1	1.090.1-1, вып 4-4	1ПВ18.27-1т	3	3	3	—	9	2100	
ПВ2	1.090 1-1, вып. 4-4	1ПВ30.27-1т	1	2	4	—	7	3280	
ПВ3	1090.1-1, вып. 4-4	1ПВ12.27-1т	3	3	3	—	9	1310	
ПВ4	1.090.1-1, вып. 4-4	ПВ30.27-1т	2	—	—	—	2	3280	
ПВ5	1.090.1-1, вып. 4-4	ПВГ30.27 13-1т	3	2	3	—	8	2200	
ПВ6	1.090.1-1, вып. 4-4	1ПВП30.27.10-1т	1	—	—	—	1	2440	
ПВ7	1.090.1-1, вып.4-4	ПВР30 27.15-3т	—	3	3	—	6	1790	
ПВ8	1.090.1-1, вып. 4-4	2ПВ59 30-1т	1	—	—	—	1	7290	
ПВ9	1.090.1-1, вып. 4-4	2ПВ30.30-1т	—	2	1	—	3	3540	
ПВ10	1.090.1-1, вып. 4-4	4ПВГ29.30.13-1т	—	1	—	—	1	2400	
ПВ11	1.090.1-1, вып.4-4	1ПВП30.27.13-1т	1	—	—	—	1	2140	

Продолжение

Марка, поз	Обозначение	Наименование	Кол. на этаже 0,000	3,000	6,000	9,000 10,500	Всего	Масса ед., кг	Примечание
ПВ12	1.090.1-1, вып.4-4	ПВГ30.27.13-1тв	—	1	—	—	1	2200	
ПВ13	1.090.1-1, вып. 4-4	1ПВ30.30-1т	2	2	1	—	5	3540	
ПВ14	1.090.1-1, вып. 4-4	3ПВГ29.30.13-1т	1	1	—	—	2	2400	
ПВ15	1.090.1-1, вып. 4-4	ПВГ29.27.13-1т	—	—	2	—	2	2080	
ПВ16	тп альбом III	ПВ30.30-1т-а	—	—	1	—	1	3540	
ПВ17	1.090.1-1, вып.4-4	ПВР30 30.15-3т	5	—	—	—	5	2250	
ПВ18	1.090.1-1, вып 4-4	ПВ30.30-1т	1	6	4	—	11	3540	
ПВ19	тп альбом III	2ПВ30.30-1т-а	1	—	—	—	1	3540	
ПВ20	тп альбом III	ПВ30.30-1т-б	—	—	1	—	1	3540	
НВ1	1.034.1-1, быт. 1	ВН15.30	6	6	6	—	18	1683	
		Для t=-20°C; t=-30°C; t=-40°C							
		Изделия соединительные							
НС-1	1.030.1-1, вып.4-1	НС-1	—	—	—	7	7	82,0	
поз.1	лист 15	200 L 350 ФГ2А I ГОСТ 5781-82* ℓ=550	—	—	—	16	16	0,49	
МС-1	1.090.1-1, вып.7-1	МС-1	11	11	13	—	35	0,36	
МС-2	1.090.1-1, вып. 8-1	МС-2	18	18	18	—	54	0,42	
МС-16	1.090.1-1, вып. 7-1	МС-16	4	4	—	—	8	0,25	
МС-4	1.090.1-1, вып. 8-1	МС-4	—	4	4	7	15	0,25	
МС-5	1.090.1-1, вып. 7-1	МС-5	60	65	65	—	190	0,18	
МС-6	1.090.1-1, вып. 8-1	МС-6	18	18	20	—	56	0,29	
МС-7	1.090.1-1, вып. 8-1	МС-7	4	4	4	—	12	0,21	
МС-8	1.090.1-1, вып.7-1	МС-8	—	—	—	15	15	0,26	
МС-9	1.090.1-1, вып.7-1	МС-9	18	18	18	—	54	0,23	
МС-17	1.090.1-1, вып.7-1	МС-17	4	4	—	—	8	0,13	
МС-18	1.090.1-1, вып.7-1	МС-18	24	24	24	—	60	0,82	
МС-25	1.090.1-1 вып.8-1	МС-25	—	—	—	18	18	0,75	
МС-26	1.090.1-1, вып. 8-1	МС-26	—	—	—	4	4	1,20	
МС-27	1.090.1-1, вып 7-1	МС-27	—	—	—	4	4	0,47	
МС-28	1.090.1-1, вып.7-1	МС-28	—	—	—	2	2	1,53	
МС-29	1.090.1-1, вып.8-1	МС-29	2	2	—	—	4	0,48	
МС-33	1.090.1-1, вып 8-1	МС-33	4	4	—	—	8	16,8	
МС-24	1.090.1-1, вып.7-1	МС-24	2	2	—	—	4	0,31	
МС-3	1.090.1-1, вып 8-1	МС-3	—	4	8	—	12	0,28	
МС 6	тп альбом III	МС 6	18	6	20	—	44	1,78	
поз.2	лист 15	-8×130 ГОСТ 103-76* ℓ=180	—	—	—	44	44	0,34	
поз 3	лист 15	-10×200 ГОСТ 103-76* ℓ=250	—	—	—	7	7	3,93	
поз. 4	лист 16	L 125×80×10 ГОСТ 8510-72* ℓ=950	—	—	—	2	2	15,0	
		Сетки арматурные							
	ГОСТ 8478-81	С 5ВI-100/5ВI-100 500×3000 20/20	6	6	2	—	14	9,21	
	ГОСТ 8478-81	С 5ВI-100/5ВI-100 250×3000 20/20	10	10	10	—	30	2.28	

Инв. № подл. | Подпись и дата | Взам. инв. №

Привязан

Инв. №

ГИП	Шулогин		ТП 503-1-47.86 КЖ
Н. контр.	Сахновская		Автотранспортное предприятие на 50 грузовых автомобилей с открытой стоянкой
Нач. отд	Рубан		Производственный корпус с административно-бытовыми помещениями
Гл. спец.	Воинов		Стадия Р; Лист 17; Листов
Рук. гр.	Лавренко		Спецификация элементов к схемам расположения на листах 12, 13
Инж.	Кутнякова		Минавтотранс РСФСР ГИПРОАВТОТРАНС Ростовский филиал.

ТИПОВОЙ ПРОЕКТ 503-1-47.86 АЛЬБОМ I

Схема расположения плит перекрытия на отм. 3,000

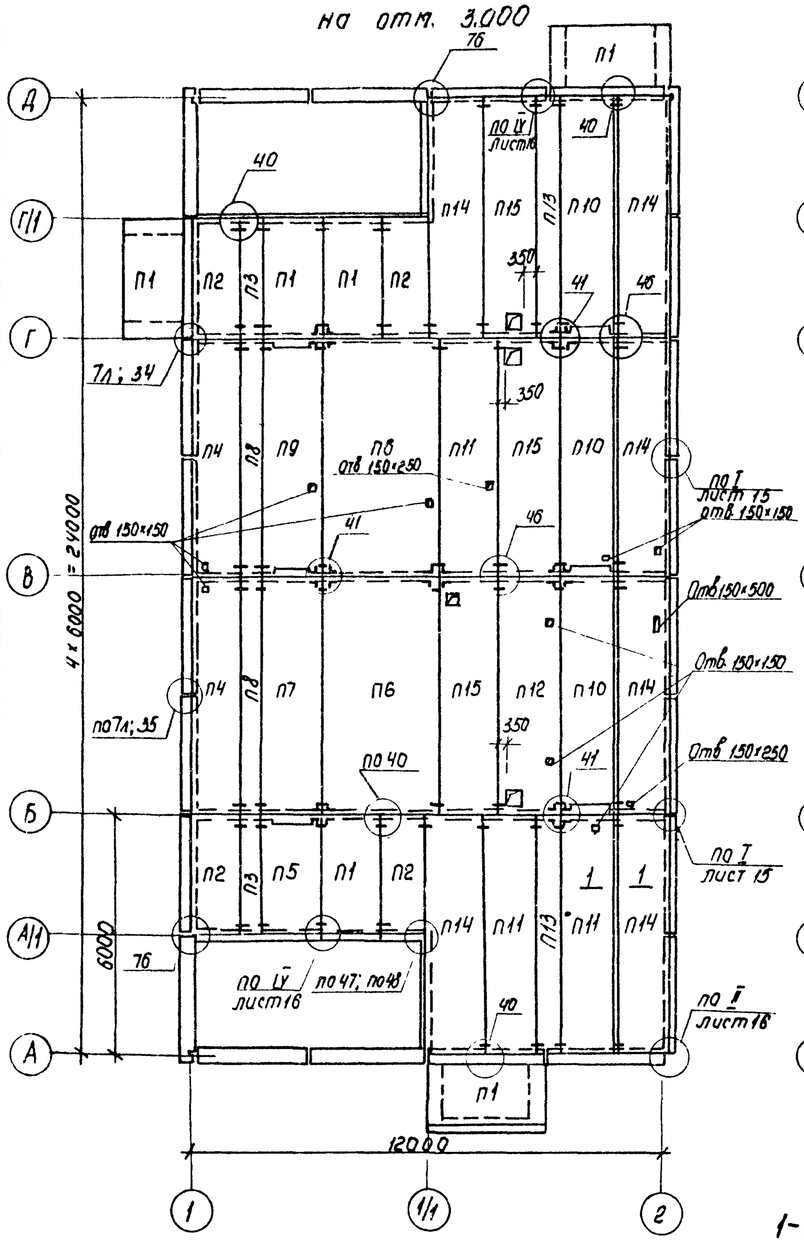

Схема расположения плит перекрытия на отм. 6,000

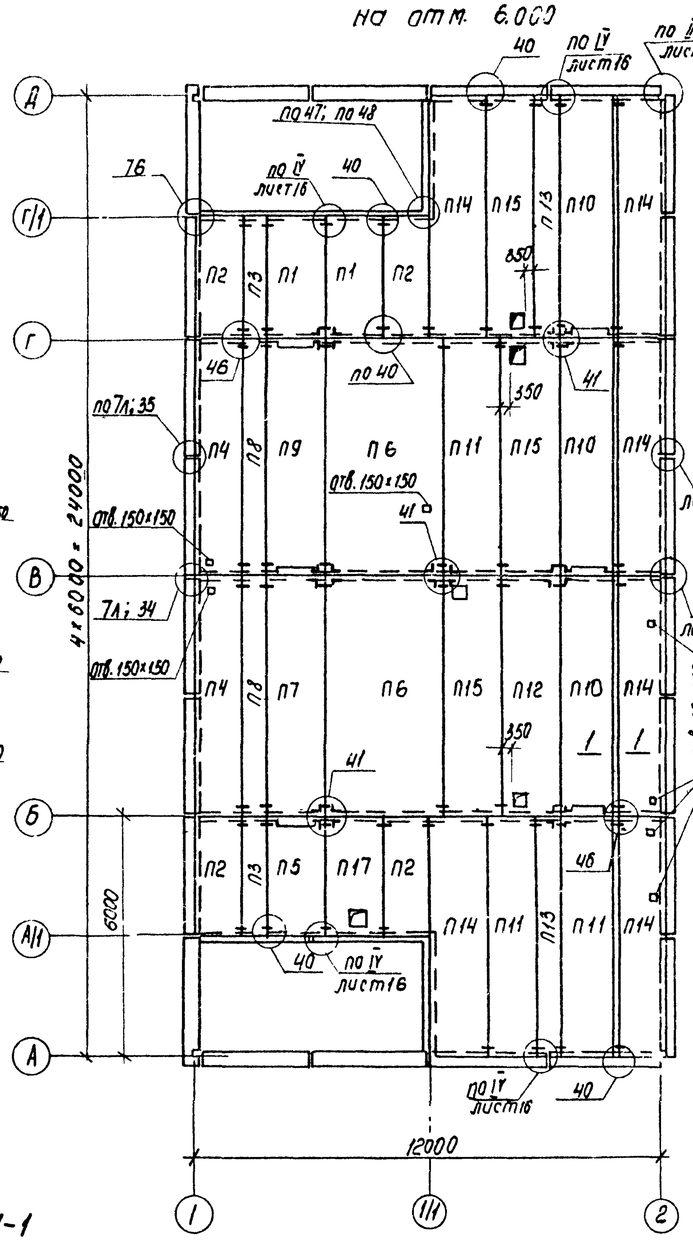

Спецификация элементов к схеме расположения плит перекрытия на отм. 3,000.

Марка, поз.	Обозначение	Наименование	Кол.	Масса ед., кг	Примечание
		Плиты перекрытия			
П1	1.090.1-1, Вып.5-1	ПК 30.15-6т	6	1380	
П2	1.090.1-1, Вып.5-1	ПК 30.12-6т	4	1037	
П3	1.090.1-1, Вып.5-1	ПК 30.6-6т	2	645	
П4	1.090.1-1, Вып.5-1	ПК 60.12-6АтУт-1	2	2080	
П5	1.090.1-1, Вып.5-1	ПР 30.15-6т-3	1	1307	
П6	1.090.1-1, Вып.5-1	ПК 60.30-6АтУт	2	5322	
П7	1.090.1-1 Вып.5-1	ПК 60.15-6АтУт	1	2767	
П8	1.090.1-1, Вып.5-1	ПК 60.6-6АтУт	2	1295	
П9	1.090.1-1, Вып.5-1	ПР 60.15-6АтУт-2	1	2552	
П10	1.090.1-1, Вып.5-1	ПР 60.15-8АтУт-3	3	2572	
П11	1.090.1-1 Вып.5-1	ПК 60.15-8АтУт	3	2767	
П12	тп альбом III	ПР60.15-8АтУт-б	1	2595	
П13	1.090.1-1, Вып.5-1	ПК60.6-8АтУт	2	1295	
П14	1.090.1-1, Вып.5-1	ПК 60.12-8АтУт-1	6	2080	
П15	тп альбом III	ПР60.15-8АтУт-а	3	2595	
		Изделия соединительные			
МС-5	1.090.1-1, Вып.7-1	МС-5	75	0,18	
МС-17	1.090.1-1, Вып.7-1	МС-17	20	0,13	
МС-19	1.090.1-1, Вып.8-1	МС-19	28	0,13	
МС-21	1.090.1-1, Вып.8-1	МС-21	28	0,29	
	лист 16	-10х100 ГОСТ 103-76*, l=220	4	1,73	
	лист 16	-10х80 ГОСТ 103-76*, l=470	4	2,95	

Привязан

Инв. №

Инв.№ подл. | Подпись и дата | Взам. инв.№

ТП 503-1-47.86 К.Ж

Автотранспортное предприятие на 50 грузовых автомобилей с открытой стоянкой

ГИП	Шульгин	
Н. контр.	Охановская	
Нач. отд.	Рубан	
Гл. спец.	Воинов	
Рук. гр.	Лавренко	
Инж.	Кутняго	

Производственный корпус с административно-бытовыми помещениями

Стадия	Лист	Листов
Р	18	

Схемы расположения плит перекрытия на отм. 3,000, 6,000.

Минавтотранс РСФСР ГИПРОАВТОТРАНС Ростовский филиал

ТИПОВОЙ ПРОЕКТ 503-1-47.86 АЛЬБОМ I

Схема расположения плит покрытия

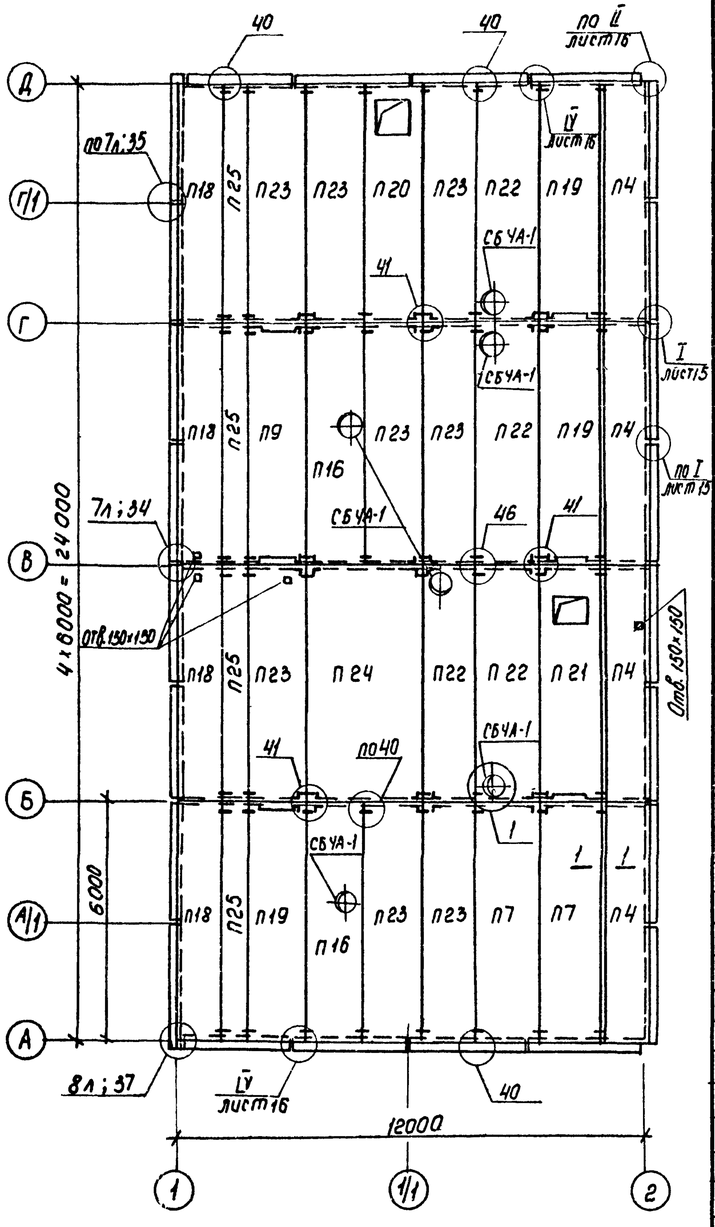

Спецификация элементов к схемам расположения плит перекрытия на отм. 6,000 и покрытия

Марка поз.	Обозначение	Наименование	Кол.	Масса ед., кг	Примечание
		Схема расположения			
		плит перекрытия			
		на отм. 6,000			
		Плиты перекрытия			
П1	1.090.1-1, вып.5-1	ПК 30.15-6т	2	1380	
П2	1.090.1-1, вып.5-1	ПК 30.12-6т	4	1037	
П3	1.090.1-1, вып.5-1	ПК 30.6-6т	2	645	
П4	1.090.1-1, вып.5-1	ПК 60.12-6 АтУТ-1	2	2080	
П5	1.090.1-1, вып.5-1	ПР 30.15-6т-3	1	1307	
П6	1.090.1-1, вып.5-1	ПК 60.30-6 АтУТ	2	5322	
П7	1.090.1-1, вып.5-1	ПК 60.15-6 АтУТ	1	2767	
П8	1.090.1-1, вып.5-1	ПК 60.6-6 АтУТ	2	1295	
П9	1.090.1-1, вып.5-1	ПР 60.15-6 АтУТ-2	1	2552	
П17	тп альбом III	ПР 30.15-6т-а	1	1327	
П11	1.090.1-1, вып.5-1	ПК 60.15-8 АтУТ	3	2767	
П12	тп альбом III	ПР 60.15-8 АтУТ-6	1	2595	
П13	1.090.1-1, вып.5-1	ПК 60.6-8 АтУТ	2	1295	
П14	1.090.1-1, вып.5-1	ПК 60.12-8 АтУТ-1	6	2080	
П10	1.090.1-1, вып.5-1	ПР 60.15-8 АтУТ-3	3	2572	
П15	тп альбом III	ПР 60.15-8 АтУТ-а	3	2595	
		Изделия соединительные			
МС-5	1.090.1-1, вып.7-1	МС-5	75	0,18	
МС-17	1.090.1-1, вып.7-1	МС-17	20	0,13	
МС-19	1.090.1-1, вып.8-1	МС-19	28	0,13	
МС-21	1.090.1-1, вып.8-1	МС-21	28	0,29	
	лист 16	-10×100 ГОСТ 103-76* ℓ=220	4	1,73	
	лист 16	-10×80 ГОСТ 103-76* ℓ=470	4	2,95	
		Схема расположения			
		плит покрытия			
		снег II; III; IV район			
		Плиты покрытия			
П4	1.090.1-1 вып.5-1	ПК 60.12-6 АтУТ-1	4	2080	
П7	1.090.1-1, вып.5-1	ПК 60.15-6 АтУТ	2	2767	
П9	1.090.1-1, вып.5-1	ПР 60.15-6 АтУТ-2	1	2552	
П16	тп альбом III	ПР 60.15-6 АтУТ-6	2	2595	
П18	1.090.1-1, вып.5-1	ПК 60.12-4.5 АтУТ-1	4	2080	
П19	1.090.1-1, вып.5-1	ПР 60.15-6 АтУТ-3	3	2572	
П20	тп альбом III	ПР 60.15-6 АтУТ-6	1	2595	
П21	тп альбом III	ПР 60.15-6 АтУТ-3-а	1	2572	

Продолжение

Марка, поз.	Обозначение	Наименование	Кол.	Масса ед., кг	Примечание
П22	тп альбом III	ПР 60.15-6 АтУТ-а	4	2595	
П23	1.090.1-1, вып. 5-1	ПК 60.15-4.5 АтУТ	8	2767	
П24	1.090.1-1, вып. 5-1	ПК 60.30-4.5 АтУТ	1	5322	
П25	1.090.1-1, вып. 5-1	ПК 60.6-4,5 АтУТ	4	1295	
		Стаканы			
СБ4А-1	1.494-24, вып.1	СБ 4А-1	6	150	
		Изделия соединительные			
МС-5	1.090.1-1, вып.7-1	МС-5	63	0,18	
МС-17	1.090.1-1, вып.7-1	МС-17	26	0,13	
МС-19	1.090.1-1, вып.8-1	МС-19	36	0,13	
МС-21	090.1-1, вып.8-1	МС-21	20	0,30	
	лист 16	-10×100 ГОСТ 103-76* ℓ=220	6	1,73	
	лист 16	-10×80 ГОСТ 103-76* ℓ=470	6	2,95	
МИ1-46	3.400-6/76	МИ 1-46	20	2,10	

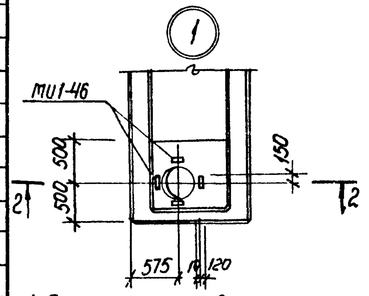

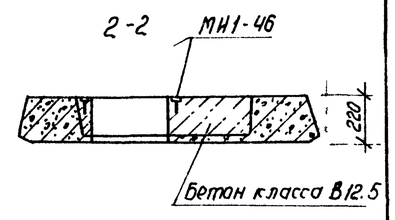

1. При монтаже сборных железобетонных конструкций руководствоваться указаниями серий 1.090.1-1, вып. 0-1; 5-1 и СНиП III-16-80
2. Верх стакана должен быть строго горизонтальным. Узлы крепления стаканов к плитам см. серии 2.460-14, вып.0 и 2.460-15, вып. 0.
3. Отверстия размерами 150×150; 150×250; 150×500 пробить по месту в привязке с сантехнической частью проекта.
4. Все узлы, кроме оговоренных, замаркированы по серии 1.090.1-1 вып. 7-1
5. Сечение 1-1 см. лист 18.

Привязан

Инв. №

Инв. № подл. | Подпись и дата | Взам. инв. №

ТП 503-1-47.86 К Ж			
Автотранспортное предприятие на 50 грузовых автомобилей с открытой стоянкой.			
ГИП Шилягин	Производственный корпус с административно-бытовыми помещениями.	Стадия	Лист	Листов
Н.контр. Сухинская		Р	19	
Нач.отд. Рубан				
Гл.спец. Воинов	Схема расположения плит покрытия	Минавтотранс РСФСР ГИПРОАВТОТРАНС Ростовский филиал		
Рук.гр. Лавриенко				
Инж. Сучкова				

ТИПОВОЙ ПРОЕКТ 503-1-47.86 АЛЬБОМ I

Схема расположения элементов лестниц

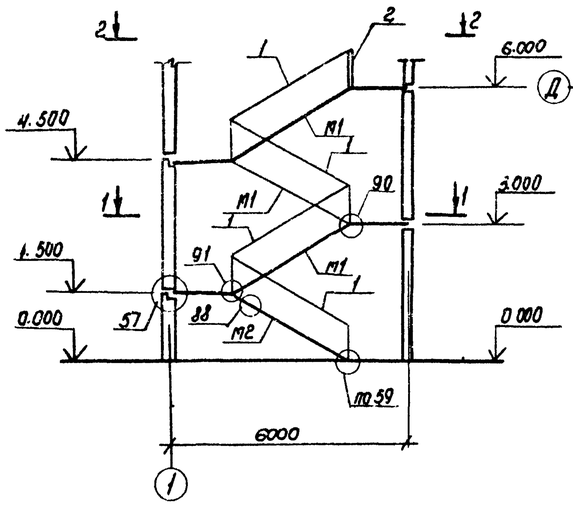

1-1

2-2

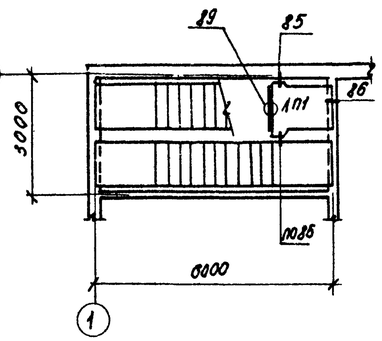

2-2

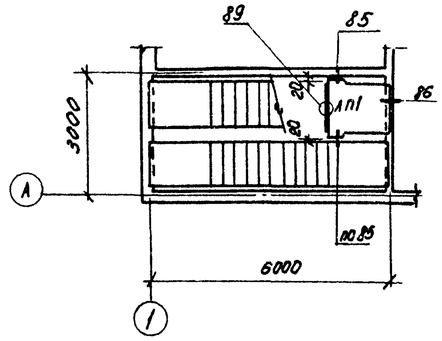

Схемы раскладки накладных проступей

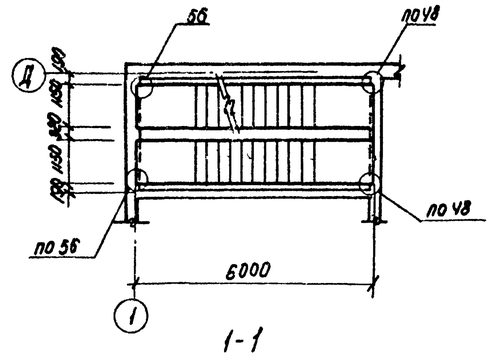

1-1

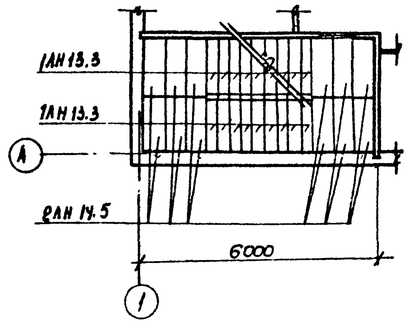

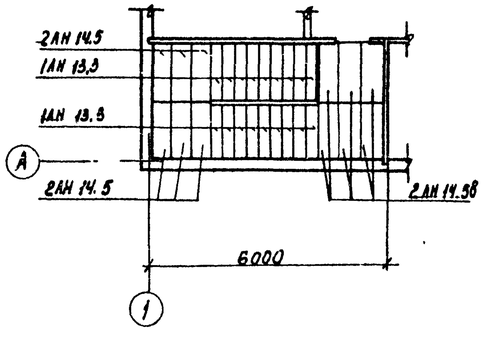

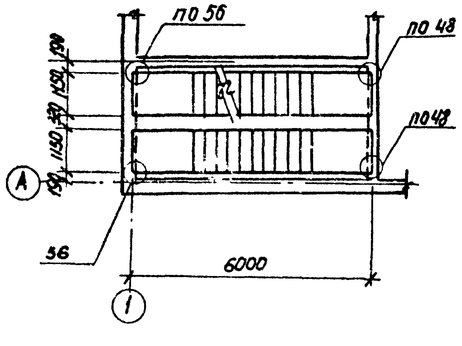

1-1

1. При монтаже элементов лестниц руководствоваться указаниями серий 1.090.1-1, вып. 0-1; 1.050.1-2, вып. 1, 2.
2. Все узлы замаркированы по серии 1.090.1-1, вып. 7-1.

Спецификация к схемам расположения элементов лестниц.

Марка, поз.	Обозначение	Наименование.	Кол.	Масса ед., кг	Примечание
		Марш лестничный			
М1	1.050.1-2, Вып.1	ЛМП60.11.15-5	6	2500	
М2	1.050.1-2, Вып.1	ЛМП60.11.15-5-3	2	2000	
		Площадка лестничная			
ЛП1	1.050.1-2, Вып.1	ЛПП15.15Б	2	750	
		Проступи накладные			
1АН 13.3	1.050.1-2, Вып.1	1АН 13.3	72	50	
2АН 14.5	1.050.1-2, Вып.1	2АН 14.5	36	70	
2АН 14.5Б	1.050.1-2, Вып.1	2АН 14.5Б	12	70	
		Изделия стальные			
1	1.050.1-2, Вып.2	ОМ15-1	8	36.7	
2	1.050.1-2, Вып.2	ОП12-1	2	18.3	
МС-5	1.090.1-1, Вып.7-1	МС-5	8	0.18	
МС-9	1.090.1-1, Вып.7-1	МС-9	8	0.23	
МС-34	1.090.1-1, Вып.7-1	МС-34	4	1.1	
МС-36	1.090.1-1, Вып 8-1	МС-36	40	0.49	
МС-37	1.090.1-1, Вып.7-1	МС-37	6	0.23	

Инв.№ подл. | Подпись и дата | Взам. инв.№

Привязан

Инв.№

ГИП	Шилов	
Н.контр.	Сахновская	
Нач.отд.	Рубан	
Гл.спец.	Воинов	
Рук.гр.	Кульбец	
Рук.гр.	Лавренко	
Инж.	Марова	

ТП 503-1-47.86 КЖ

Автотранспортное предприятие на 30 грузовых автомобилей с открытой стоянкой

Производственный корпус с административно-бытовыми помещениями

Стадия	Лист	Листов
Р	20	

Схема расположения лестниц

Минавтотранс РСФСР ГИПРОАВТОТРАНС Ростовский филиал

ТИПОВОЙ ПРОЕКТ 503-1-47.86 АЛЬБОМ I

Схема расположения колонн и ригелей

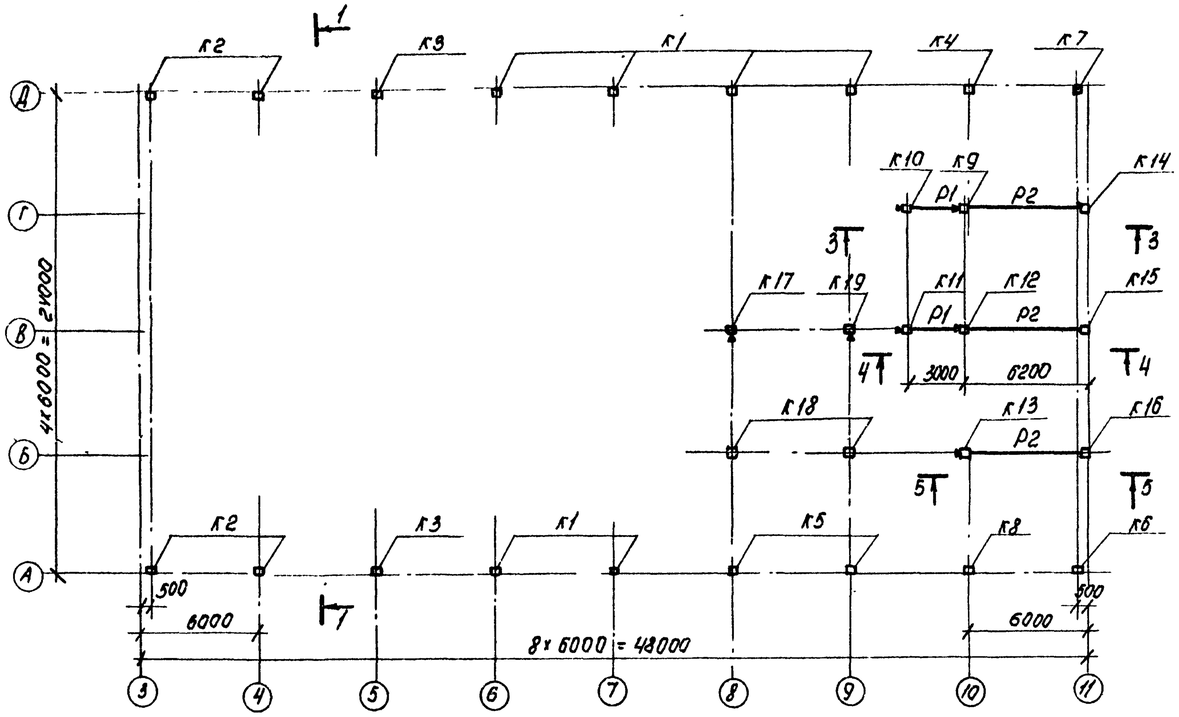

Схема расположения ферм.

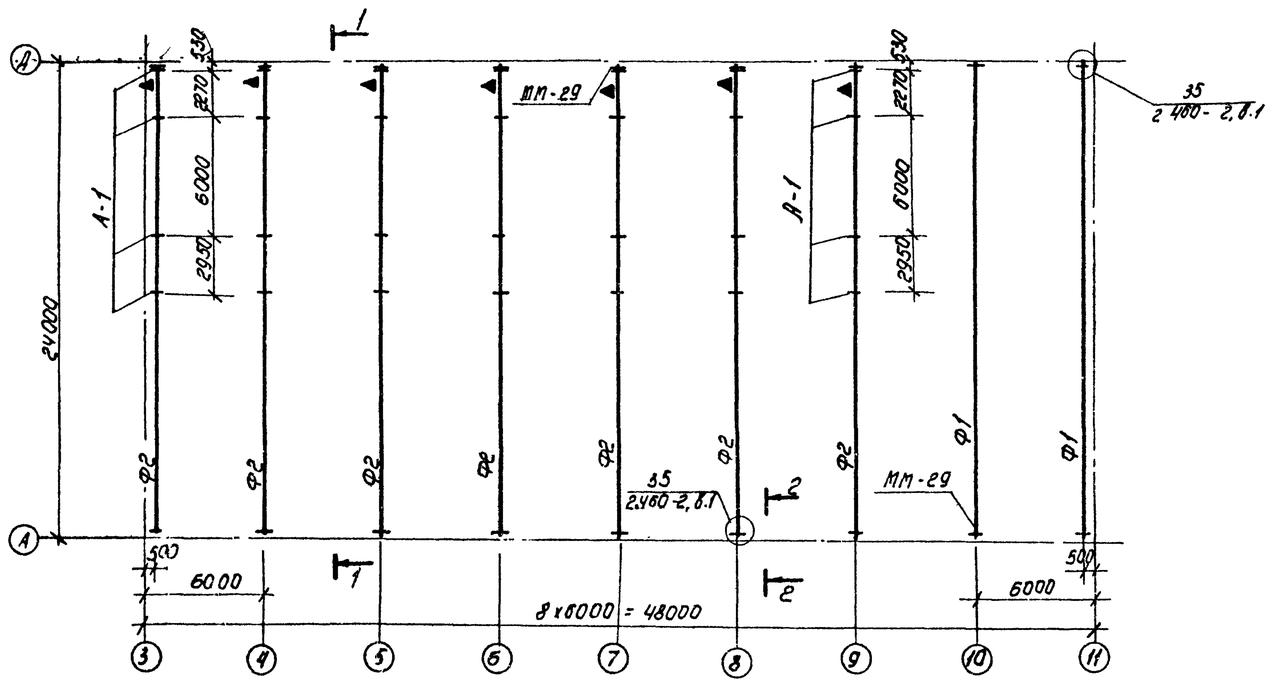

1-1

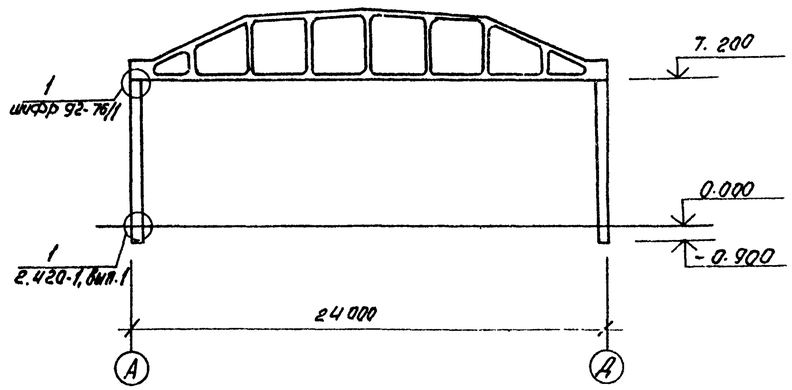

2-2

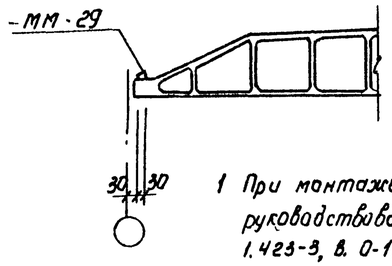

1. При монтаже сборных железобетонных конструкций руководствоваться указаниями серий 1.427.1-3, в.0; 1.423-3, в.0-1, 1; 1.030.9-2, в.6; 1.463-3, вып.1 и СНиП III-16-80
2. Накладной элемент А-1 приварить к ферме до монтажа плит. Привязка элемента А-1 дана по горизонтали.
3. Установку фахверковых колонн для перегородок на фундаменты см. узел 1 серии 1.030.9-2, в.6.
4. Спецификацию элементов к схемам расположения см. на листе 23.
5. Сечения 3-3÷5-5 см. на листе 22
6. Знак ▲ дан для ориентации ферм и колонн при монтаже.

Привязан

Инв. №

Инв. № подл. | Подпись и дата | Взам. инв. №

				ТП 503-1-47.86 КЖ			
				Автотранспортное предприятие на 50 грузовых автомобилей с открытой стоянкой			
ГИП	Шульгин			Производственный корпус с административно-бытовыми помещениями.	Стадия	Лист	Листов
Н. контр.	Сахновска				Р	21	
Нач. отд.	Рубан						
Гл. спец.	Воинов			Схемы расположения колонн, ригелей и ферм.	Минавтотранс РСФСР ГИПРОАВТОТРАНС Ростовский филиал		
Рук. гр.	Лаврентьев						
Инж.	Водяхина						

ТИПОВОЙ ПРОЕКТ 503-1-47.86 АЛЬБОМ I

3 - 3

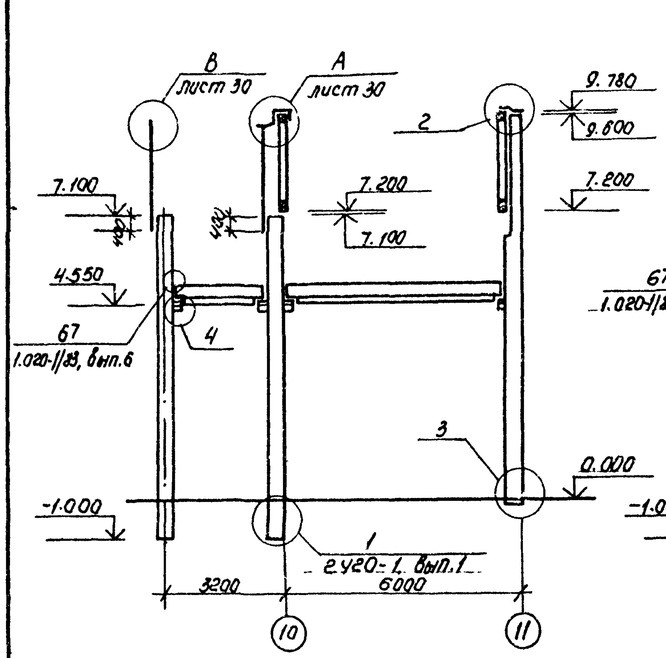

4 - 4

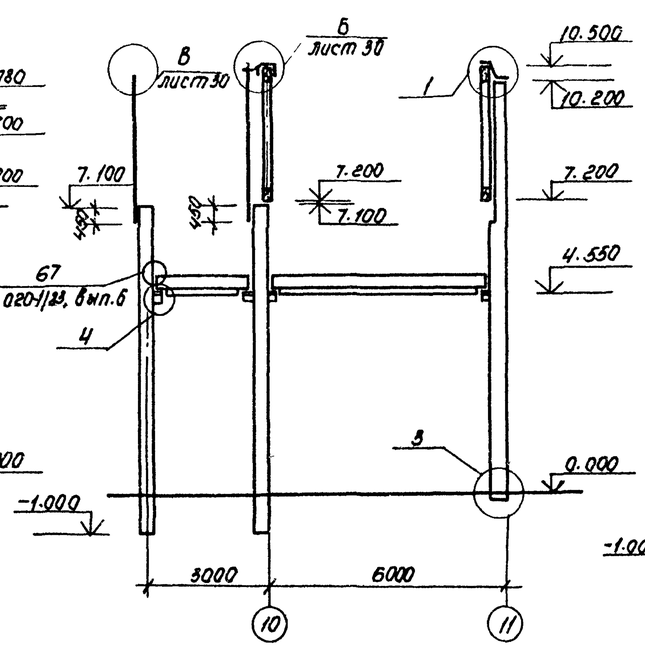

5 - 5

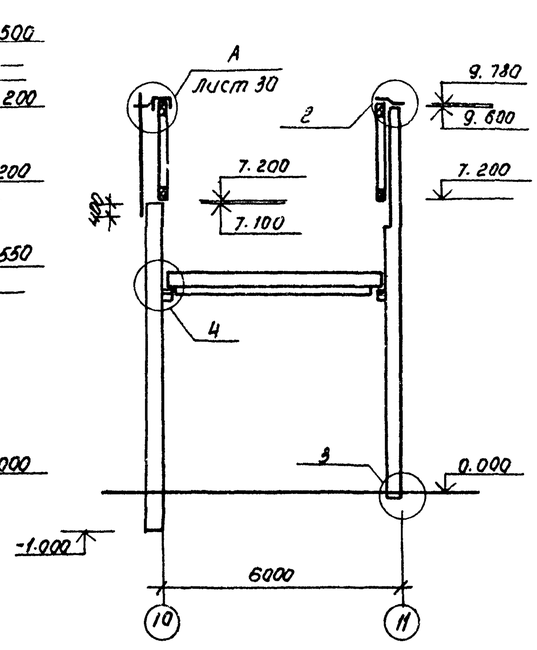

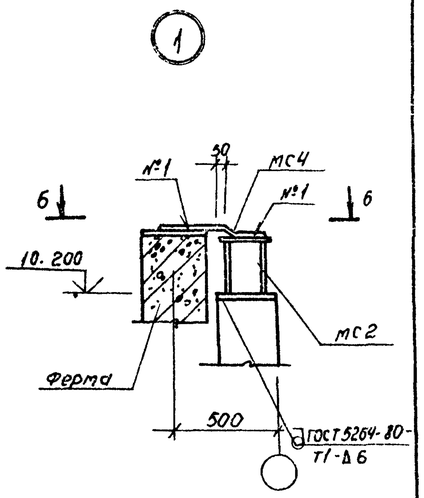

2

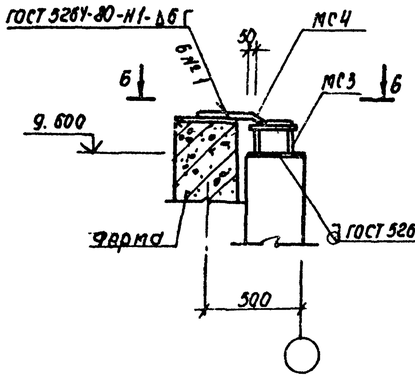

3

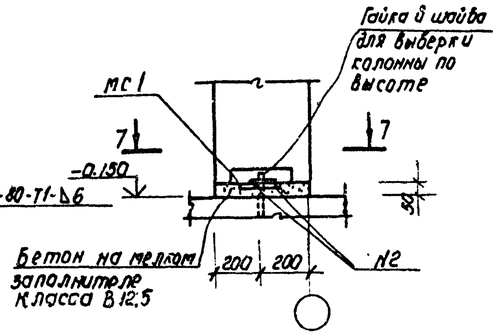

4

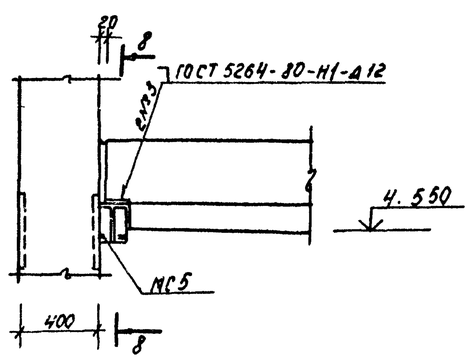

6 - 6

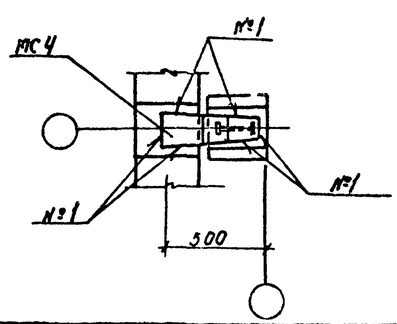

7 - 7

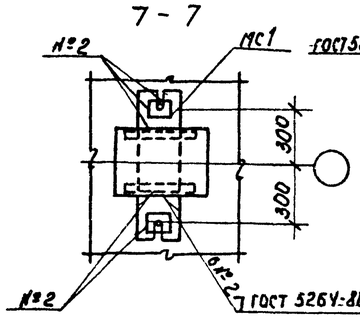

8 - 8

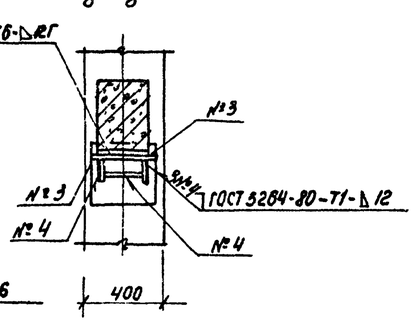

Насадки для крепления колонн антресолей к фермам и плитам покрытия приведены в спецификации на листе 31.

Привязан

Инв. №

ТП 503-1-47.86 КЖ			
Автотранспортное предприятие на 50 грузовых автомобилей с открытой стоянкой.			
ГИП Шульгин	Производственный корпус с административно-бытовыми помещениями	Стадия	Лист	Листов
Н.контр. Сахновская		Р	22	
Нач.отд. Рубан				
Гл.спец. Ваунов	Сечения 3-3 ÷ 8-8 Узлы 1, 2, 3, 4.	Минавтотранс РСФСР ГИПРОАВТОТРАНС Ростовский филиал		
Рук.гр. Гавренко				
Инж. Водяхина				

Инв. № подл. | Подпись и дата | Взам. инв. №

ТИПОВОЙ ПРОЕКТ 503-1-47.86 АЛЬБОМ I

Спецификация элементов к схемам расположения конструкций на листах

Марка, поз.	Обозначение		Наименование	Кол.	Масса ед. кг	Примечание
			Схема расположения			
			колонн, ригелей.			
			I, II ветровой район			
			Колонны			
К1	ТП	альбом III	К 72-5-а	6	3300	
К2	ТП	альбом III	К 72-5-б	4	3300	
К3	ТП	альбом III	К 72-5-в	2	3300	
К4	ТП	альбом III	К 72-5-г	1	3300	
К5	ТП	альбом III	К 72-5-д	2	3300	
К6	ТП	альбом III	К 72-5-е	1	3300	
К7	ТП	альбом III	К 72-5-ж	1	3300	
К8	ТП	альбом III	К 72-5-н	1	3300	
			III ветровой район			
			Колонны			
К1	ТП	альбом III	К 72-7-а	6	3300	
К2	ТП	альбом III	К 72-7-б	4	3300	
К3	ТП	альбом III	К 72-7-в	2	3300	
К4	ТП	альбом III	К 72-7-г	1	3300	
К5	ТП	альбом III	К 72-7-д	2	3300	
К6	ТП	альбом III	К 72-7-е	1	3300	
К7	ТП	альбом III	К 72-7-ж	1	3300	
К8	ТП	альбом III	К 72-7-н	1	3300	

продолжение

Марка, поз	Обозначение		Наименование	Кол.	Масса ед. кг	Примечание
			I, II, III ветровой район			
			Колонны			
К9	ТП	альбом III	К 72-7-к	1	3300	
К10	ТП	альбом III	К 72-7-л	1	3300	
К11	ТП	альбом III	К 72-7-м	1	3300	
К12	ТП	альбом III	К 72-7-н	1	3300	
К13	ТП	альбом III	К 72-7-п	1	3300	
К14	ТП	альбом III	7КФ97-2-а	1	3600	
К15	ТП	альбом III	7КФ 103-2-а	1	3800	
К16	ТП	альбом III	7КФ 97-2-б	1	3600	
К17	ТП	альбом III	КБ 11-1 а	1	2160	
К18	ТП	альбом III	КБ 11-1-б	2	2160	
К19	ТП	альбом III	КБ 11-1-в	1	2160	
			Ригели			
Р1	1.020-1/83, вып. 3-4		РОР 4.26-60	2	1000	
Р2	1.020-1/83, вып. 3-4		РДР4.56-70 АтV	3	2400	
			Изделия соединительные			
МС1	ТП	альбом III	МС1	3	25,12	
МС2	ТП	альбом III	МС2	1	9,35	
МС3	ТП	альбом III	МС3	2	6.83	
МС4	ТП	альбом III	МС4	3	4.72	
МС5	ТП	альбом III	МС5	10	22.42	
МС38	1.030.9-2, Вып. 74.2		МС38	4	22.0	
МС44	1.020-1/83, Вып. 7-1		МС44	8	2.15	

продолжение

Марка, поз.	Обозначение		Наименование	Кол	Масса ед. кг	Примечание
			Схема расположения			
			ферм			
			II, III снеговой район			
			Фермы			
Ф1	ТП	альбом III	ФБ 24 III-7В-а	2	11700	
Ф2	ТП	альбом III	ФБ 24 III-7В-б	7	11700	
			IV снеговой район			
			Фермы			
Ф1	ТП	альбом III	ФБ 24 IV-10В-а	2	14200	
Ф2	ТП	альбом III	ФБ 24 IV-10В-б	7	14200	
			II, III, IV снеговой район			
			Изделия соединительные			
А-1	1.463-3, вып. 1		А-1	28		
ММ29	1.400-7		ММ29	18	4.0	

Инв. № подл. | Подпись и дата | Взам. инв. №

Привязан

Инв. №

				ТП 503-1-47.86 КЖ	
				Автотранспортное предприятие на 50 грузовых автомобилей с открытой стоянкой	
ГИП	Шулогин			Производственный корпус с административно-бытовыми помещениями	Стадия: Р; Лист: 23; Листов:
Н. контр.	Сахновская				
Нач. отд.	Рубан				
Гл. спец.	Воинов			Спецификация элементов к схеме расположения конструкций на листах 21	Минавтотранс РСФСР ГИПРОАВТОТРАНС Ростовский филиал
Рук. гр.	Лавренко				
Инж.	Вадяхина				

Схема расположения плит покрытия

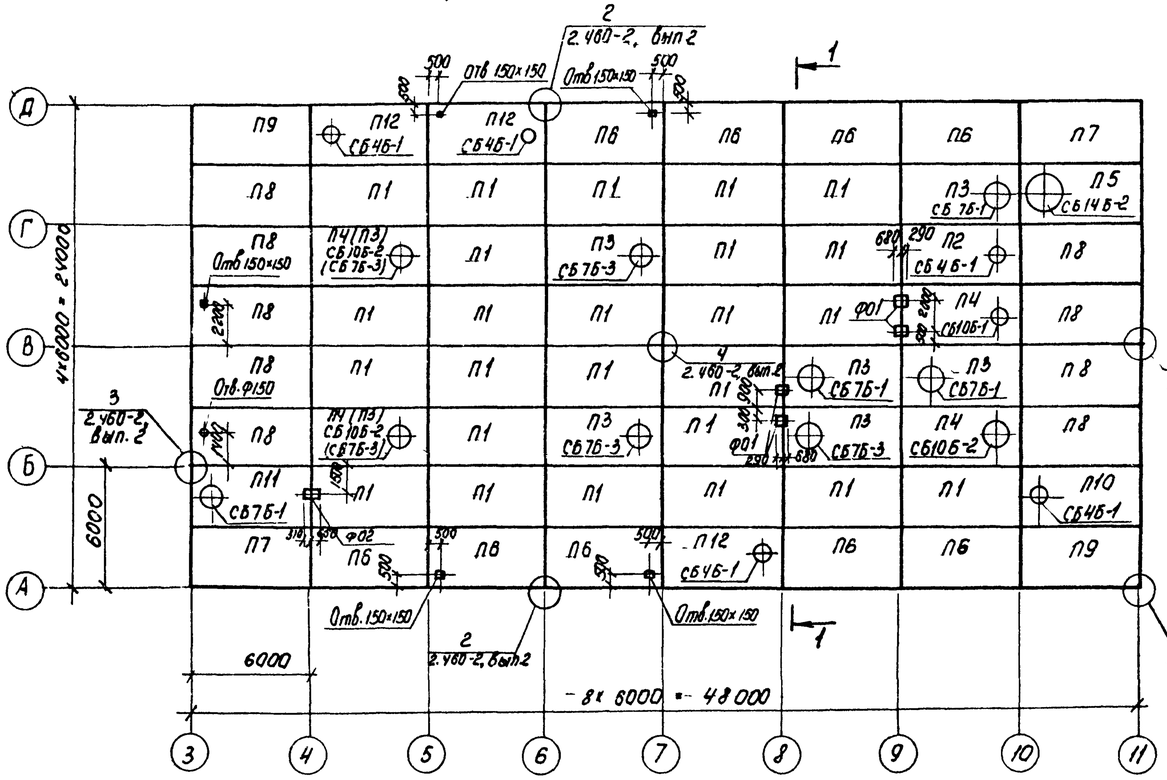

1-1

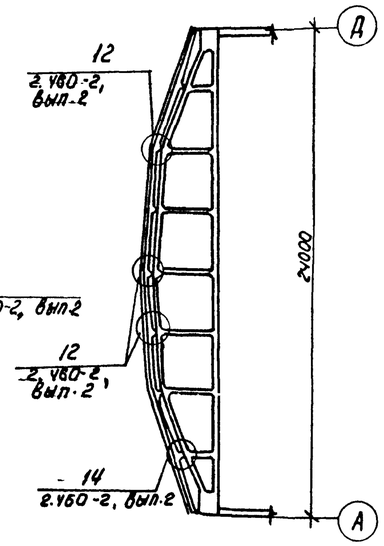

Деталь крепления стакана на участке кровли с уклоном более 12,5%

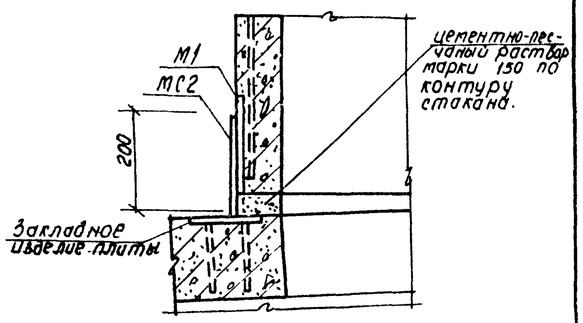

Схема расположения плит перекрытия на отм. 5,100.

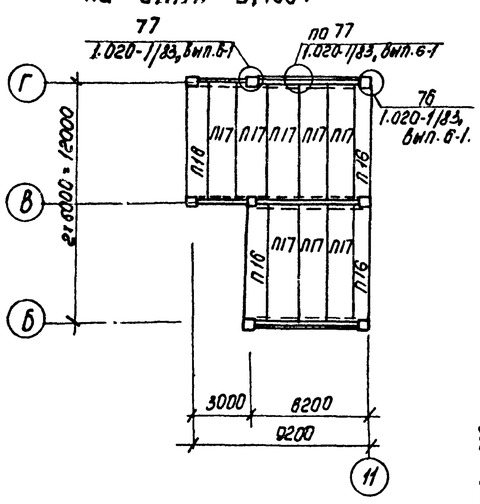

ФО1

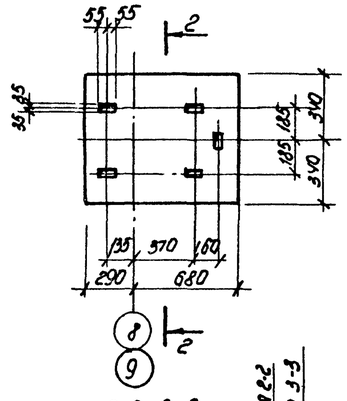

ФО2

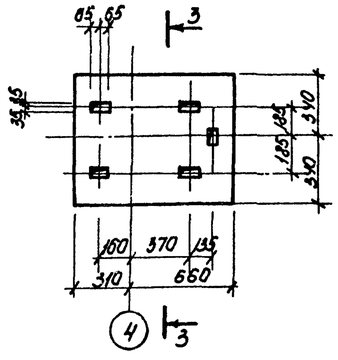

2-2; 3-3

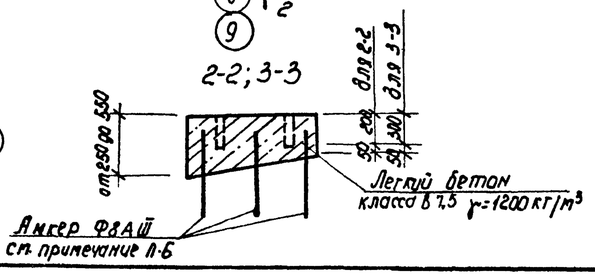

1. При монтаже сборных железобетонных конструкций руководствоваться указаниями серий 1.465.1-10/82, вып.1; ГОСТ 22701.0-77* ÷ ГОСТ 22701.2-77*
2. Отверстия размером 150×150 пробить по месту в увязке с сантехнической частью проекта.
3. Верх стакана должен быть строго горизонтальным. Узлы крепления стаканов к плитам см. серии г.460-14, вып.0 и г.460-15, вып.0.
4. Спецификацию элементов к схемам расположения плит перекрытия и покрытия см. на листе 25.
5. В маркировке плит в скобках дана марка плиты для t=-40°С
6. При заливке швов установить анкера ФВАШ для крепления фундаментов под оборудование.

Привязан

Инв. №

				ТП 503-1-47.86 КЖ			
				Автотранспортное предприятие на 50 грузовых автомобилей с открытой стоянкой.			
ГИП	Шулятин			Производственный корпус с административно-бытовыми помещениями.	Стадия	Лист	Листов
Н.контр	Сахновская				Р	24	
Нач.отд.	Рубан						
Гл.спец.	Воинов			Схема расположения плит покрытия и перекрытия на отм. 5,100	Минавтотранс РСФСР ГИПРОАВТОТРАНС Ростовский филиал		
Рук.гр.	Лавренко						
Инж.	Беляевская						

Инв. № подл. | Подпись и дата | Взам. инв. №

ТИПОВОЙ ПРОЕКТ 503-1-47.86 – АЛЬБОМ I

Спецификация элементов к схемам расположения конструкций на листе 24

Марка, поз	Обозначение	Наименование	Кол.	Масса ед., кг	Примечание
		Схема расположения плит покрытия			
		t = -20°С; t = -30°С			
		снег II район			
П1	ГОСТ 22701.1-77*; 1.465.1-10/82 вып.1	1ПГ-1АтVIТ- ЛН-400п	25		
П3	ГОСТ 22701.2-77*; 1.465.1-10/82 вып.1	1ПВ7-2АтVIТ- ЛН-400п	6		
П4	ГОСТ 22701.2-77*; 1.465.1-10/82 вып.1	1ПВ10-2АтVIТ- ЛН-400п	4		
П5	ТП альбом III	1ПВ14-2АтVIТ- ЛН-400п-а	1		
П6	ТП альбом III	1ПГ-2АтVIТ- ЛН-400п-а	9		
П7	ТП альбом III	1ПГ-2АтVIТ- ЛН-400п-б	2		
П8	ТП альбом III	1ПГ-2АтVIТ- ЛН-400п-в	9		
П9	ТП альбом III	1ПГ-2АтVIТ- ЛН-400п-2	2		
П10	ТП альбом III	1ПВ4-2АтVIТ- ЛН-400п-а	1		
П11	ТП альбом III	1ПВ7-2АтVIТ- ЛН-400п-а	1		
П12	ТП альбом III	1ПВ4-2АтVIТ- ЛН-400п-б	3		
П2	ГОСТ 22701.2-77*; 1.465.1-10/82 вып.1	1ПВ4-2АтVIТ- ЛН-400п	1		
		t = -40°С			
		снег II район			
П1	ГОСТ 22701.1-77*; 1.465.1-10/82 вып.1	1ПГ-2АтVIТ-160-ЛН-400п	25	4210	
П2	ГОСТ 22701.2-77*; 1.465.1-10/82 вып.1	1ПВ4-2АтVIТ-160-ЛН-400п	1	4380	
П3	ГОСТ 22701.2-77*; 1.465.1-10/82 вып.1	1ПВ7-2АтVIТ-160-ЛН-400п	8	4310	
П4	ГОСТ 22701.2-77*; 1.465.1-10/82 вып.1	1ПВ10-2АтVIТ-160-ЛН-400п	2	4800	
П5	ТП альбом III	1ПВ14-2АтVIТ-160-ЛН-400п-а	1	4680	
П6	ТП альбом III	1ПГ-2АтVIТ-160-ЛН-400п-а	9	4210	
П7	ТП альбом III	1ПГ-2АтVIТ-160-ЛН-400п-б	2	4210	
П8	ТП альбом III	1ПГ-2АтVIТ-160-ЛН-400п-в	9	4210	
П9	ТП альбом III	1ПГ-2АтVIТ-160-ЛН-400п-2	2	4210	
П10	ТП альбом III	1ПВ4-2АтVIТ-160-ЛН-400п-а	1	4380	
П11	ТП альбом III	1ПВ7-2АтVIТ-160-ЛН-400п-а	1	4310	
П12	ТП альбом III	1ПВ4-2АтVIТ-160-ЛН-400п-б	3	4380	
П13	ГОСТ 22701.2-77*; 1.465.1-10/82 вып.1	1ПВ4-2АтVIТ-160-ЛН-400п	1	4380	
		t = -20°С; t = -30°С; t = -40°С			
		снег III район			
П1	ГОСТ 22701.1-77*; 1.465.1-10/82 вып.1	1ПГ-2АтVIТ- ЛН-400п	25		
П2	ГОСТ 22701.2-77*; 1.465.1-10/82 вып.1	1ПВ4-2АтVIТ- ЛН-400п	1		
П3	ГОСТ 22701.2-77*; 1.465.1-10/82 вып.1	1ПВ7-2АтVIТ- ЛН-400п	6		t=-20°С;-30°С
П4	ГОСТ 22701.2-77*; 1.465.1-10/82 вып.1	1ПВ10-2АтVIТ- ЛН-400п	4		t=-20°С;-30°С
П5	ТП альбом III	1ПВ14-3АтVIТ- ЛН-400п-а	1		
П6	ТП альбом III	1ПГ-2АтVIТ- ЛН-400п-а	9		
П7	ТП альбом III	1ПГ-2АтVIТ- ЛН-400п-б	2		

ПРОДОЛЖЕНИЕ

Марка, поз.	Обозначение	Наименование	Кол.	Масса ед., кг.	Примечание
П8	ТП альбом III	1ПГ-2АтVIТ- ЛН-400п-в	9		
П9	ТП альбом III	1ПГ-2АтVIТ- ЛН-400п-2	2		
П10	ТП альбом III	1ПВ4-2АтVIТ- ЛН-400п-а	1		
П11	ТП альбом III	1ПВ7-2АтVIТ- ЛН-400п-а	1		
П12	ТП альбом III	1ПВ4-2АтVIТ- ЛН-400п-б	3		
П3	ГОСТ 22701.2-77*; 1.465.1-10/82 вып.1	1ПВ7-2АтVIТ- ЛН-400п	8		t=-40°С
П4	ГОСТ 22701.2-77*; 1.465.1-10/82 вып.1	1ПВ10-2АтVIТ- ЛН-400п	2		t=-40°С
		t=-20°С; t=-30°С; t=-40°С			
		снег III район			
П1	ГОСТ 22701.1-77*; 1.465.1-10/82 вып.1	1ПГ-2АтVIТ- ЛН-400п	25		
П2	ГОСТ 22701.2-77*; 1.465.1-10/82 вып.1	1ПВ4-3АтVIТ- ЛН-400п	1		
П3	ГОСТ 22701.2-77*; 1.465.1-10/82 вып.1	1ПВ7-3АтVIТ- ЛН-400п	6		t=-20°С;-30°С
П4	ГОСТ 22701.2-77*; 1.465.1-10/82 вып.1	1ПВ10-3АтVIТ- ЛН-400п	4		t=-20°С;-30°С
П5	ТП альбом III	1ПВ14-3АтVIТ- ЛН-400п-а	1		
П6	ТП альбом III	1ПГ-3АтVIТ- ЛН-400п-а	9		
П7	ТП альбом III	1ПГ-3АтVIТ- ЛН-400п-б	1		
П8	ТП альбом III	1ПГ-3АтVIТ- ЛН-400п-в	9		
П9	ТП альбом III	1ПГ-3АтVIТ- ЛН-400п-2	2		
П10	ТП альбом III	1ПВ4-3АтVIТ- ЛН-400п-а	1		
П11	ТП альбом III	1ПВ7-3АтVIТ- ЛН-400п-а	1		
П12	ТП альбом III	1ПВ4-3АтVIТ- ЛН-400п-б	3		
П3	ГОСТ 22701.2-77*; 1.465.1-10/82 вып.1	1ПВ7-3АтVIТ- ЛН-400п	8		t=-40°С
П4	ГОСТ 22701.2-77*; 1.465.1-10/82 вып.1	1ПВ10-3АтVIТ- ЛН-400п	2		t=-40°С
		t=-20°С; t=-30°С; t=-40°С			
		снег II, III, IV район			
		стаканы			
СБ4Б-1	1.494-24, вып.1	СБ4Б-1	5		
СБ7Б-3	1.494-24, вып.1	СБ7Б-3	3		t=-20°С;-30°С
СБ7Б-3	1.494-24, вып.1	СБ7Б-3	5		t=-40°С
СБ7Б-1	1.494-24, вып.1	СБ7Б-1	4		
СБ10Б-1	1.494-24, вып.1	СБ10Б-1	1		
СБ10Б-2	1.494-24, вып.1	СБ10Б-2	3		t=-20°С;-30°С
СБ14Б-2	1.494-24, вып.1	СБ14Б-2	1		
СБ10Б-2	1.494-24, вып.1	СБ10Б-2	1		t=-40°С
		Фундамент под оборудование			
Ф01	лист 24	Ф01	4	0,3 м³	
Ф02	лист 24	Ф02	1		
	лист 24	Анкер Ф8 А III ℓ=350			
		ГОСТ 5781-82*	15	0,14	

ПРОДОЛЖЕНИЕ

Марка, поз	Обозначение	Наименование	Кол	Масса ед., кг	Примечание
		Изделия соединительные			
ММ 48	1.400-7	ММ 48	10	1,1	
ММ 51	1.400-7	ММ 51	4	1,4	
МС 1	2.460-14, вып 0	МС 1	44	0,4	
МС 2	Лист 24	-6×8 ℓ=200 ГОСТ 19903-74*	40	0,8	
		Схема расположения плит перекрытия на отм. 5,100			
П16	1.042-1. вып.1	П5-2АтV̄Т	4	935	
П17	1.042-1. вып.1	П3-3АтV̄Т	8	1135	
		Изделия соединительные			
МС-45	1.020-1/83, вып 7-1	МС-45	8	2,76	
МН-13	ТП альбом III	МН-13	2	8,8	

Таблица масс плит в зависимости от толщины плитного утеплителя

Толщина утеплителя мм	Марка плит 1ПГ-2А III ВТ; 1ПГ-3А III ВТ	1ПВ4-2А III ВТ; 1ПВ4-3А III ВТ	1ПВ7-2А III ВТ; 1ПВ7-3А III ВТ	1ПВ10-2А III ВТ; 1ПВ10-3А III ВТ; 1ПВ10-4А III ВТ	1ПВ14-3А III ВТ; 1ПВ14-2А III ВТ
100	3810	4070	4060	4500	4370
130	4010	4230	4170	4600	4530
160	4210	4380	4310	4800	4680

Толщина плитного утеплителя в мм

t=-20°С	t=-30°С	t=-40°С
100	130	160

1. В маркировке плит буква „Л" означает утеплитель - керамзитобетон; „Н" - оклеечная пароизоляция из рубероида.
2. В маркировке плит опущена толщина утеплителя. При привязке проекта в марку плит в зависимости от температуры наружного воздуха необходимо проставить толщину утеплителя согласно таблице, например для t=-20°С - 1ПГ-2А III ВТ-100-ЛН-400п.
3. При t=-20°С - оклеечную пароизоляцию не выполнять.
4. При привязке проекта в графе масса проставить массу плит в соответствии с таблицей с учетом объемного веса плитного утеплителя δ = 400 кг/м³

Привязан

Инв №

Взам. инв. №

Подпись и дата

Инв. № подл.

ТП-503-1-47.86-КЖ			
Автотранспортное предприятие на 50 грузовых автомобилей с открытой стоянкой			
ГИП Шульгин	Производственный корпус с административно-бытовыми помещениями	Стадия Р	Лист 25	Листов
Н. контр Сахновская				
Нач. отд Рубан				
Гл. спец. Воинов	Спецификация элементов к схемам расположения конструкций на листе 24	Минавтотранс РСФСР Гипродортранс Ростовский филиал		
Рук. гр. Лавренко				
Инж. Беляевская				

ТИПОВОЙ ПРОЕКТ 503-1-47.86 АЛЬБОМ I

Схема расположения панелей стен по оси А

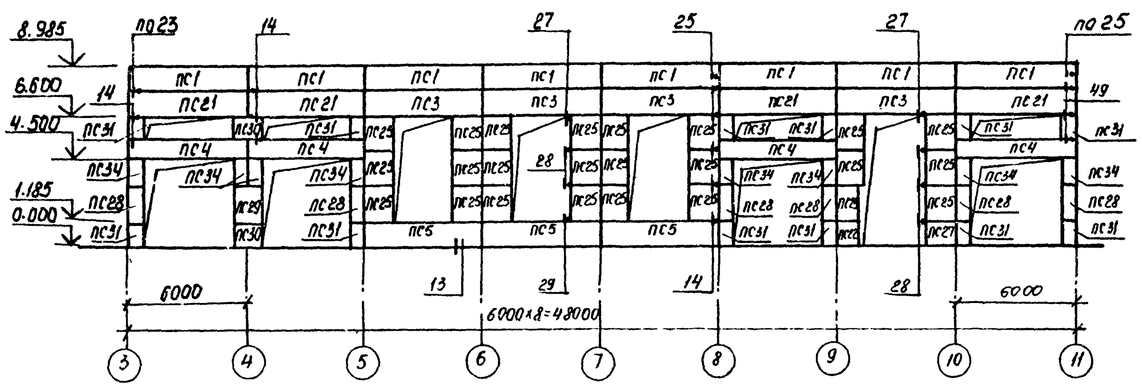

Схема расположения панелей стен по оси Д

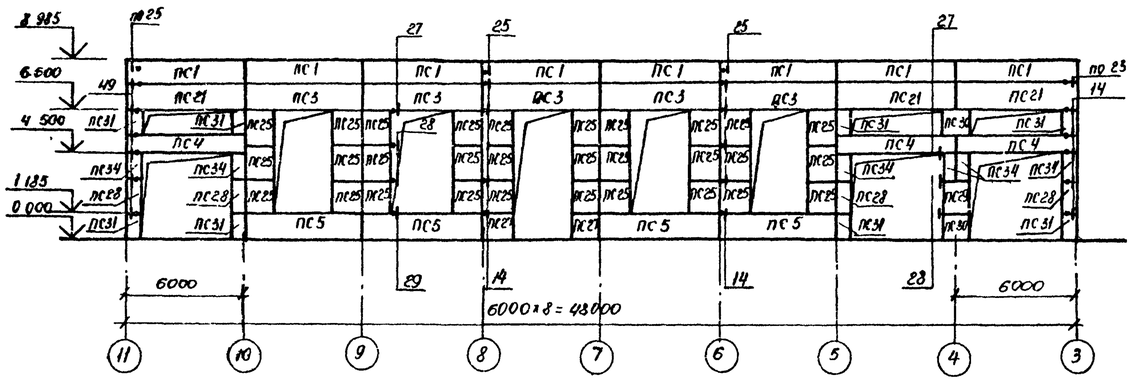

Схема расположения панелей стен по оси 11.

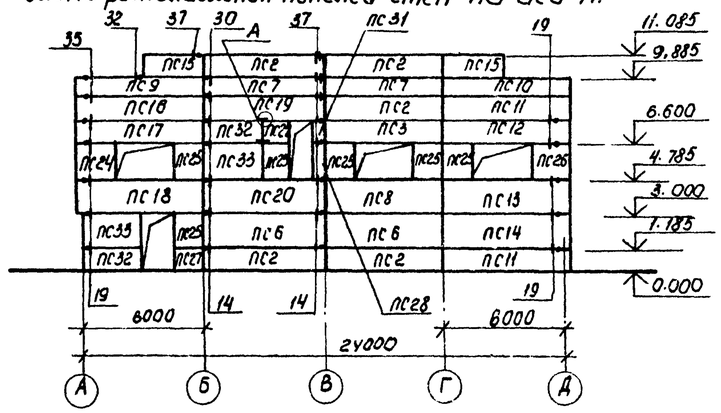

Схема расположения стоек и насадок торцового фахверка по оси 11

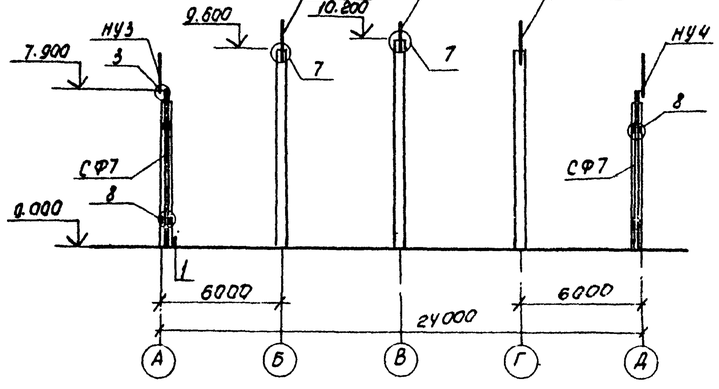

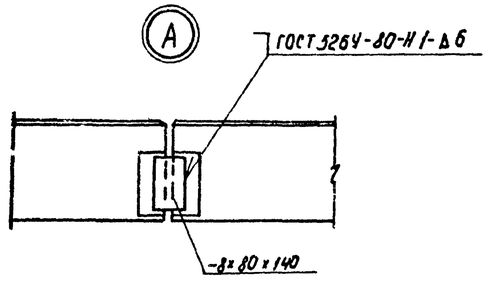

Спецификации элементов к схемам расположения панелей см. на листах 27, 28.

Привязан

Инв.№

ТП 503-1-47.86 КЖ						
Автотранспортное предприятие на 30 грузовых автомобилей с открытой стоянкой						
Производственный корпус с административно-бытовыми помещениями.			Стадия	Лист	Листов	
			Р	26		
Схемы расположения панелей стен, стоек и насадок торцового фахверка по осям А, Б, 11			Минавтотранс РСФСР ГИПРОАВТОТРАНС Ростовский филиал			
ГИП	Шилягин					
Н. контр.	Сачковская					
Нач. отд.	Рубан					
Гл. спец.	Воинов					
Рук. гр.	Лавренко					
Инж.	Торова					

Инв.№ подл. | Подпись и дата | Взам.инв.№

ТИПОВОЙ ПРОЕКТ 503-1-47.86 АЛЬБОМ I

Спецификация элементов к схемам расположения панелей стен

Марка, поз.	Обозначение	Наименование	Кол.	Масса ед, кг	Примечание
		для $t=-20°C$			
		I, II, III ветровой район			
		Панели стен			
ПС 1	1.030.1-1, вып. 1-1, ч. I	ПС 60.12.2,0-2.л-34	16	1740	
ПС 2	1.030.1-1, вып. 1-1, ч. I	ПС 60.12.2,0-2.л-31	5	1740	
ПС 4	1.030.1-1, вып. 1-1, ч. I	ПС 60.9.2,0-2.л-38	7	1310	
ПС 6	1.030.1-1, вып. 1-1, ч. I	ПС 60.18.2,0-1.л-31	2	2610	
ПС 7	1.030.1-1, вып. 1-1, ч. I	ПС 60.9.2,0-2.л-31	2	1310	
ПС 8	1.030.1-1, вып. 1-1, ч. I	ПС 60.18.2,0-3.л-47	1	2610	
ПС 9	1.030.1-1, вып. 1-1, ч. I	ПС 62.5.9.2,0-2.л-1.47	1	1370	
ПС 10	1.030.1-1, вып. 1-1, ч. I	ПС 62.5.9.2,0-2.л-2.47	1	1370	
ПС 11	1.030.1-1, вып. 1-1, ч. I	ПС 62.5.12.2,0-2.л-2.31	1	1810	
ПС 12	1.030.1-1, вып. 1-1, ч. I	ПС 62.5.12.2,0-2.л-2.49	1	1810	
ПС 13	1.030.1-1, вып. 1-1, ч. I	ПС 62.5.18.2,0-4.л-2.47	1	2740	
ПС 14	1.030.1-1, вып. 1-1, ч. I	ПС 62.5.18.2,0-3.л-2.31	1	2740	
ПС 15	1.030.1-1, вып. 1-1, ч. I	ПС 30.12.2,0-6.л-57	2	870	
ПС 16	1.030.1-1, вып. 1-1, ч. I	ПС 62.5.12.2,0-2.л-1.31	1	1810	
ПС 17	1.030.1-1, вып. 1-1, ч. I	ПС 62.5.12.2,0-2.л-1.49	1	1810	
ПС 18	1.030.1-1, вып. 1-1, ч. I	ПС 62.5.18.2,0-3.л-1.50	1	2740	
ПС 19	ТП Альбом III	ПС 60.12.2,0-2.л-а	1	1740	
ПС 20	ТП Альбом III	ПС 60.18.2,0-3.л-а	1	1330	
ПС 21	1.030.1-1, вып. 1-1, ч. I	ПС 60.12.2,0-2.л-37	7	1740	
ПС 22	ТП Альбом III	2ПС 12.12.2,0-л-а	2	340	
ПС 23	ТП Альбом III	2ПС 12.18.2,0-л-а	2	520	
ПС 24	ТП Альбом III	2ПС 17.18.2,0-л-а	1	730	
ПС 25	ТП Альбом III	2ПС 15.18.2,0-л-а	58	650	
ПС 26	1.030.1-1, вып. 1-1, ч. II	2ПС 17.18.2,0-л-73	1	730	
ПС 27	ТП Альбом III	2ПС 15.12.2,0-л-а	4	430	
ПС 28	1.030.1-1, вып. 1-1, ч. II	2ПС 6.18.2,0-л-60	11	260	
ПС 29	1.030.1-1, вып. 1-1, ч. II	2ПС 12.18.2,0-л-59	2	520	
ПС 30	1.030.1-1, вып. 1-1, ч. II	2ПС 12.12.2,0-л-59	4	340	
ПС 31	1.030.1-1, вып. 1-1, ч. II	2ПС 6.12.2,0-л-60	21	170	
ПС 32	ТП Альбом III	ПС 30.12.2,0-6.л-а	2	870	
ПС 33	ТП Альбом III	ПС 30.18.2,0-6.л-а	2	1300	
ПС 34	ТП Альбом III	2ПС 6.15.2,0-л-а	14	210	
		I ветровой район			
		Панели стен			
ПС 3	1.030.1-1, вып. 1-1, ч. I	ПС 60.12.2,0-4.л-48	10	1760	
ПС 5	1.030.1-1, вып. 1-1, ч. I	ПС 60.12.2,0-4.л-47	7	1760	

Продолжение

Марка, поз.	Обозначение	Наименование	Кол.	Масса ед, кг	Примечание
		II ветровой район			
		Панели стен			
ПС 3	1.030.1-1, вып. 1-1, ч. I	ПС 60.12.2,0-4.л-48	10	1760	
ПС 5	1.030.1-1, вып. 1-1, ч. I	ПС 60.12.2,0-4.л-47	7	1760	
		III ветровой район			
		Панели стен			
ПС 3	1.030.1-1, вып. 1-1, ч. I	ПС 60.12.2,0-6.л-48	10	1780	
ПС 5	1.030.1-1, вып. 1-1, ч. I	ПС 60.12.2,0-6.л-47	7	1780	
		для $t=-30°C$			
		I, II, III ветровой район			
		Панели стен			
ПС 1	1.030.1-1, вып. 1-1, ч. I	ПС 60.12.2,5-3.л-34	16	2120	
ПС 2	1.030.1-1, вып. 1-1, ч. I	ПС 60.12.2,5-3.л-31	5	2120	
ПС 4	1.030.1-1, вып. 1-1, ч. I	ПС 60.9.2,5-2.л-38	7	1600	
ПС 6	1.030.1-1, вып. 1-1, ч. I	ПС 60.18.2,5-2.л-31	2	3190	
ПС 7	1.030.1-1, вып. 1-1, ч. I	ПС 60.9.2,5-2.л-31	2	1600	
ПС 8	1.030.1-1, вып. 1-1, ч. I	ПС 60.18.2.5-4.л-50	1	3210	
ПС 9	1.030.1-1, вып. 1-1, ч. I	ПС 63.9.2,5-2.л-1.47	1	1680	
ПС 10	1.030.1-1, вып. 1-1, ч. I	ПС 63.9.2,5-2.л-2.47	1	1680	
ПС 11	1.030.1-1, вып. 1-1, ч. I	ПС 63.12.2,5-3.л-2.31	1	2230	
ПС 12	1.030.1-1, вып. 1-1, ч. I	ПС 63.12.2,5-3.л-2.49	1	2230	
ПС 13	1.030.1-1, вып. 1-1, ч. I	ПС 63.12.2,5-3.л-2.47	1	2230	
ПС 14	1.030.1-1, вып. 1-1, ч. I	ПС 63.18.2,5-4.л-2.50	1	3370	
ПС 15	1.030.1-1, вып. 1-1, ч. I	ПС 30.12.2,5-6.л-57	2	1060	
ПС 16	1.030.1-1, вып. 1-1, ч. I	ПС 63.12.2,5-3.л-1.31	1	2230	
ПС 17	1.030.1-1, вып. 1-1, ч. I	ПС 63.12.2,5-3.л-1.49	1	2230	
ПС 18	1.030.1-1, вып. 1-1, ч. I	ПС 63.18.2,5-4.л-1.50	1	3370	
ПС 19	ТП Альбом III	ПС 60.12.2,5-3.л-а	1	2120	
ПС 20	ТП Альбом III	ПС 60.18.2,5-2.л-а	1	3190	
ПС 21	1.030.1-1, вып. 1-1, ч. I	ПС 60.12.2,0-3.л-37	7	2120	
ПС 22	ТП Альбом III	2ПС 12.12.2,5-л-а	2	420	
ПС 23	ТП Альбом III	2ПС 12.18.2,5-л-а	2	630	
ПС 24	ТП Альбом III	2ПС 18.18.2,5-л-а	1	940	
ПС 25	ТП Альбом III	2ПС 15.18.2,5-л-а	58	790	
ПС 26	1.030.1-1, вып. 1-1, ч. II	2ПС 18.18.2,5-л-73	1	940	
ПС 27	ТП Альбом III	2ПС 15.12.2,5-л-а	4	530	
ПС 28	1.030.1-1, вып. 1-1, ч. II	2ПС 6.18.2,5-л-60	11	320	
ПС 29	1.030.1-1, вып. 1-1, ч. II	2ПС 12.18.2,5-л-59	2	630	

Продолжение

Марка, поз.	Обозначение	Наименование	Кол.	Масса ед, кг	Примечание
ПС 30	1.030.1-1, вып. 1-1, ч. II	2ПС 12.12.2,5-л-59	4	420	
ПС 31	1.030.1-1, вып. 1-1, ч. II	2ПС 6.12.2,5-л-60	21	210	
ПС 32	ТП Альбом III	ПС 30.12.2,5-6.л-а	2	1060	
ПС 33	ТП Альбом III	ПС 30.18.2,5-6.л-а	2	1600	
ПС 34	1.030.1-1, вып. 1-1, ч. II	2ПС 6.15.2,5-л-60	14	260	
		I ветровой район			
		Панели стен			
ПС 3	1.030.1-1, вып. 1-1, ч. I	ПС 60.12.2,5-3.л-48	10	2130	
ПС 5	1.030.1-1, вып. 1-1, ч. I	ПС 60.12.2,5-3.л-47	7	2130	
		II ветровой район			
		Панели стен			
ПС 3	1.030.1-1, вып. 1-1, ч. I	ПС 60.12.2,5-5.л-48	10	2130	
ПС 5	1.030.1-1, вып. 1-1, ч. I	ПС 60.12.2,5-5.л-47	7	2130	
		III ветровой район			
		Панели стен			
ПС 3	1.030.1-1, вып. 1-1, ч. I	ПС 60.12.2,5-5.л-48	10	2130	
ПС 5	1.030.1-1, вып. 1-1, ч. I	ПС 60.12.2,5-5.л-47	7	2130	

ПРИВЯЗАН

Инв №

ТП 503-1-47.86 КЖ

Автотранспортное предприятие на 50 грузовых автомобилей с открытой стоянкой

Производственный корпус с административно-бытовыми помещениями

Спецификация элементов к схемам расположения панелей на листе 26

ГИП	Шульгин	
Н. контр.	Сахновская	
Нач. отд.	Рубан	
Гл. спец.	Воинов	
Рук. гр.	Лавренко	
Инж.	Морова	

Стадия	Лист	Листов
Р	27	

Минавтотранс РСФСР
ГИПРОАВТОТРАНС
Ростовский филиал

Инв № подл. | Подпись и дата | Взам. инв. №

ТИПОВОЙ ПРОЕКТ 503-1-47.86 АЛЬБОМ I

Спецификация элементов к схемам расположения панелей на листе 26

Марка, поз.	Обозначение	Наименование	Кол	Масса ед. кг	Примечание
		Для t=-40°C			
		I, II, III Ветровой район			
		Панели стен			
ПС1	1.030.1-1, Вып.1-1, ч.I	ПС60.12.3,0-3.л-34	16	2510	
ПС2	1.030.1-1, Вып.1-1, ч.I	ПС60.12.3,0-3.л-31	5	2510	
ПС4	1.030.1-1, Вып.1-1, ч.I	ПС60.9.3,0-6.л-38	7	1910	
ПС6	1.030.1-1, Вып.1-1, ч.I	ПС60.18.3,0-2.л-31	2	3760	
ПС7	1.030.1-1, Вып.1-1, ч.I	ПС60.9.3,0-6.л-31	2	1910	
ПС8	1.030.1-1, Вып.1-1, ч.I	ПС60.18.3,0-6.л-50	1	3780	
ПС9	1.030.1-1, Вып.1-1, ч.I	ПС63,5.9.3,0-6.л-1.47	1	2000	
ПС10	1.030.1-1, Вып.1-1, ч.I	ПС63,5.9.3,0-6.л-2.47	1	2000	
ПС11	1.030.1-1, Вып.1-1, ч.I	ПС63,5.12.3,0-3.л-2.31	1	2660	
ПС12	1.030.1-1, Вып.1-1, ч.I	ПС63,5.12.3,0-3.л-2.49	1	2660	
ПС13	1.030.1-1, Вып.1-1, ч.I	ПС63,5.12.3,0-3.л-2.47	1	2660	
ПС14	1.030.1-1, Вып.1-1, ч.I	ПС63,5.18.3,0-6.л-2.50	1	4000	
ПС15	1.030.1-1, Вып.1-1, ч.I	ПС30.12.3,0-6.л-57	2	1250	
ПС16	1.030.1-1, Вып.1-1, ч.I	ПС63,5.12.3,0-3.л-1.31	1	2660	
ПС17	1.030.1-1, Вып.1-1, ч.I	ПС63,5.12.3,0-3.л-1.49	1	2660	
ПС18	1.030.1-1, Вып.1-1, ч.I	ПС63,5.18.3,0-6.л-1.50	1	4000	
ПС19	ТП альбом III	ПС60.12.3,0-3.л-а	1	2510	
ПС20	ТП альбом III	ПС60.18.3,0-2.л-а	1	3760	
ПС21	1.030.1-1, Вып.1-1, ч.I	ПС60.12.3,0-3.л-37	7	2510	
ПС22	ТП альбом III	2ПС12.12.3,0-л-а	2	500	
ПС23	ТП альбом III	2ПС12.18.3,0-л-а	2	750	
ПС24	ТП альбом III	2ПС18,3.18.3,0-л-а	1	1120	
ПС25	ТП альбом III	2ПС15.18.3,0-л-а	58	930	
ПС26	1.030.1-1, Вып 1-1, ч. II	2ПС18,3.18.3,0-л-73	1	1120	
ПС27	ТП альбом III	2ПС15.12.3,0-л-а	4	620	
ПС28	1.030.1-1, Вып. 1-1, ч. II	2ПС6.18.3,0-л-60	11	370	
ПС29	1.030.1-1, Вып. 1-1. ч. II	2ПС12.18.3,0-л-59	2	750	
ПС30	1.030.1-1, Вып. 1-1, ч. II	2ПС12.12.3,0-л-59	4	500	
ПС31	1.030.1-1, Вып. 1-1, ч. II.	2ПС6.12.3,0-л-60	21	250	
ПС32	ТП альбом III	2ПС30.12.3,0-6.л-а	2	1250	
ПС33	ТП альбом III	2ПС30.18.3,0-6.л-а	2	1890	
ПС34	1.030.1-1, Вып.1-1. ч.II	2ПС6.15.3,0-л-60	14	310	

Продолжение

Марка, поз.	Обозначение	Наименование	Кол.	Масса ед., кг	Примечание
		I ветровой район			
		Панели стен			
ПС3	1.030.1-1, Вып. 1-1. ч.I	ПС60.12.3,0-3.л-48	10	2510	
ПС5	1.030.1-1, Вып. 1-1, ч.I	ПС60.12.3,0-3.л-47	7	2510	
		II ветровой район			
		Панели стен			
ПС3	1.030.1-1, Вып. 1-1, ч.I	ПС60.12.3,0-6.л-48	10	2520	
ПС5	1.030.1-1, Вып. 1-1, ч.I	ПС60.12.3,0-6.л-47	7	2520	
		III ветровой район			
		Панели стен			
ПС3	1.030.1-1, Вып. 1-1. ч.I	ПС60.12.3,0-6.л-48	10	2520	
ПС5	1.030.1-1, Вып. 1-1, ч.I	ПС60.12.3,0-6.л-47	7	2520	
		Для t=-20°; t=-30°; t=-40°C			
		I, II, III ветровой район			
		Стойки фахверка			
СФ7	1.030.1-1, Вып. 4-2	СФ7	2	417.9	
		Насадки фахверка			
НУ3	1.030.1-1, Вып. 4-1	НУ3	1	43,0	
НУ4	1.030.1-1, Вып. 4-1	НУ4	1	43,0	
НФ6	1.030.1-1, Вып. 4-1	НФ6	1	23,3	
НФ5	1.030.1-1 Вып 4-1.	НФ5	2	46,3	

Продолжение

Марка, поз.	Обозначение	Наименование	Кол.	Масса ед., кг	Примечание
		Изделия			
		Соединительные			
Т3	1.030.1-1, Вып. 4-1	Т3	215	0.4	
Т5	1.030.1-1, Вып. 4-1	Т5	12	0.4	
Т8	1.030.1-1, Вып. 4-1	Т8	16	0.5	
Т19	1.030.1-1, Вып 4-1	Т19	32	0.5	
Т24	1.030.1-1, Вып. 4-1	Т24	8	1.68	
	1.030.1-1, Вып.4-1	[18 ГОСТ 8240-72* ℓ=100	2	1.63	
	1.030.1-1, Вып. 4-1	-8×80×140 ГОСТ 19903-74*	100	0.7	
	1.0301-1, Вып. 4-1	-8×140×140 ГОСТ 19903-74*	74	1.23	

1. Стеновые панели выполнять из легкого бетона $\gamma = 900$ кг/м³.
2. Монтаж стеновых панелей вести в соответствии с указаниями серий 1.030.1-1 Вып.0-0, Вып.0-3 и СНиП III-18-80
3. Вертикальные и горизонтальные швы выполнять по узлам 56, 57 серии 1.030.1-1, Вып. 3-3.
4. Все узлы замаркированы по серии 1.030.1-1, Вып 3-3
5. При изготовлении панелей наружные поверхности выполнять с полимерцементным покрытием.

Привязан

Инв. №

Взам. инв.№ | Подпись и дата | Инв.№ подл.

ТП 503-1-47.86 КЖ			
Автотранспортное предприятие на 50 грузовых автомобилей с открытой стоянкой.			
ГИП Шульгин	Производственный корпус с административно-бытовыми помещениями.	Стадия	Лист	Листов
Н.контр. Сахновская		Р	28	
Нач.тех. Рубан				
Гл.спец. Воинов	Спецификация элементов к схемам расположения панелей на листе 26	Минавтотранс РСФСР ГИПРОАВТОТРАНС Ростовский филиал	
Рук.гр. Лавренко			
Инж. Морова			

по оси 8

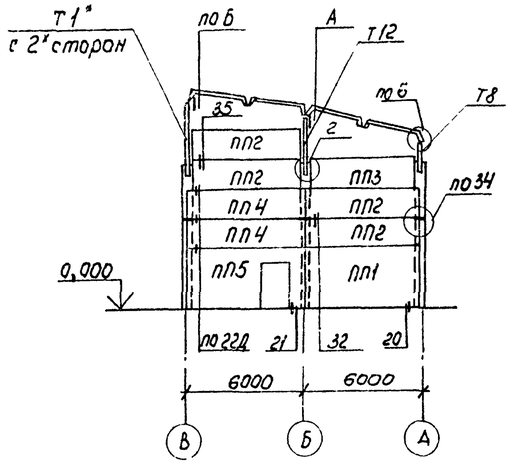

по оси 9

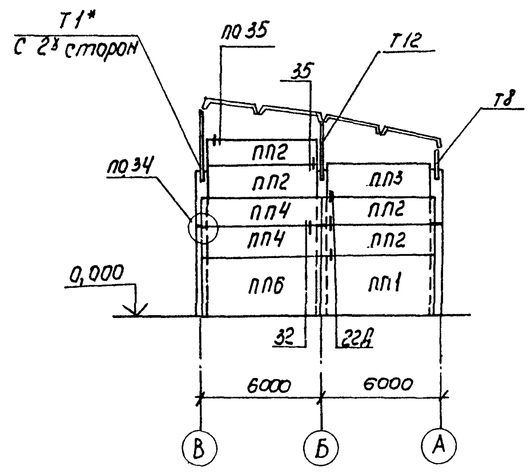

по оси В

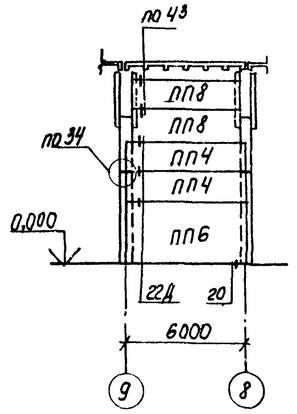

по оси В

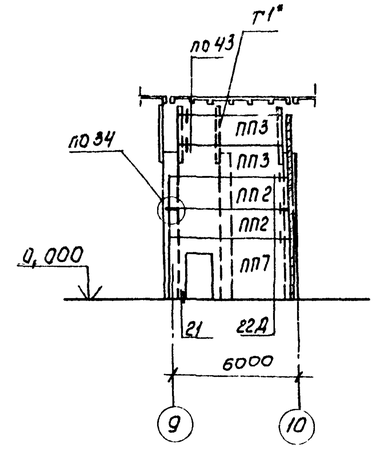

по оси Г

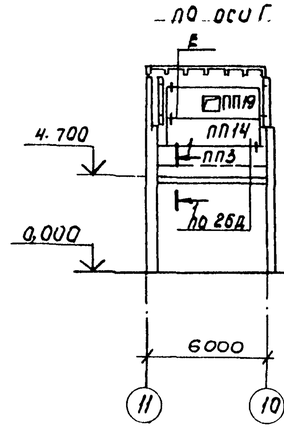

по оси Г

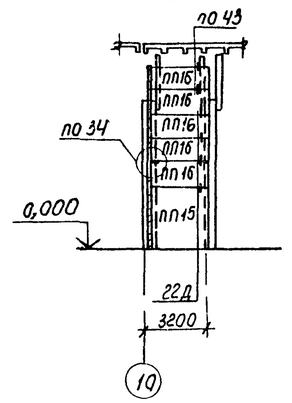

по оси 10

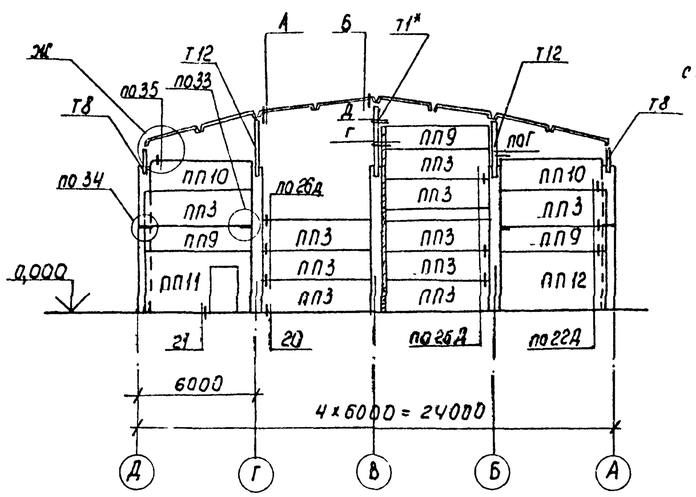

между осями 9-10

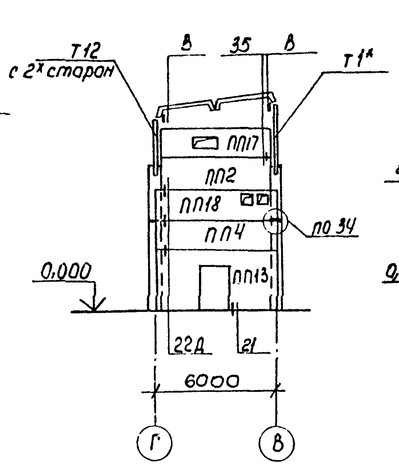

по оси Б

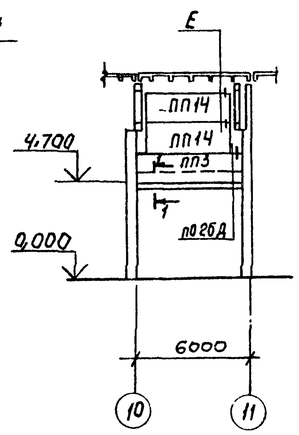

1. Сечение 1-1 см. лист 30.
2. Спецификацию элементов к схемам расположения перегородок см. лист 31.

Привязан

Инв. №

ТП 503-1-47.86 КЖ					
Автотранспортное предприятие на 50 грузовых автомобилей с открытой стоянкой.					
ГИП	Шульгин		Производственный корпус с административно-бытовыми помещениями.	Стадия	Лист	Листов
Н.контр.	Сахновская			Р	29	
Нач.отд.	Рудан					
Гл.спец.	Воинов					
Рук.гр.	Лавренко		Схемы расположения панелей перегородок.	Минавтотранс РСФСР ГИПРОАВТОТРАНС Ростовский филиал		
Инж.	Кутнягова					

Инв. № подл. | Подпись и дата | Взам. инв. №

ТИПОВОЙ ПРОЕКТ 503-1-47.86 АЛЬБОМ I

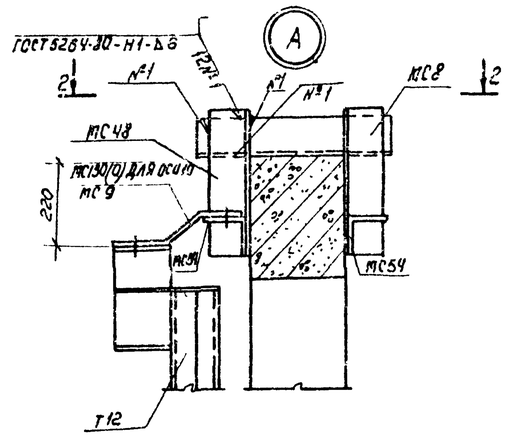

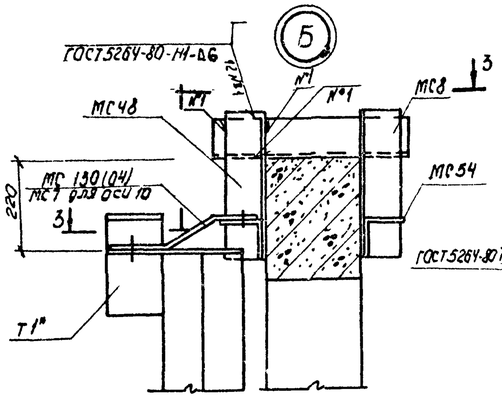

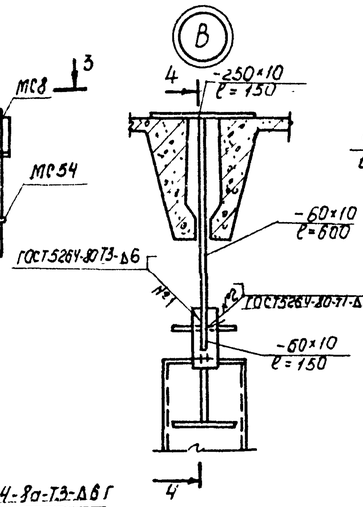

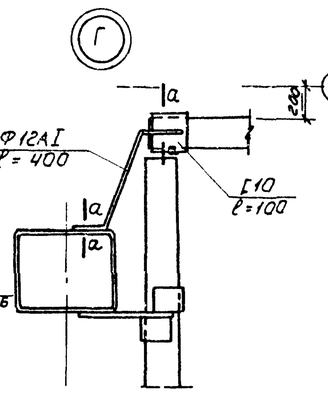

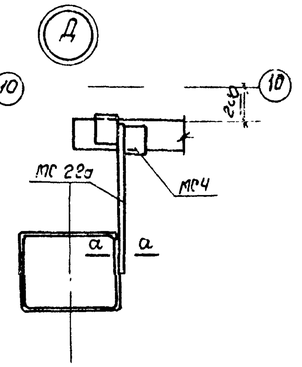

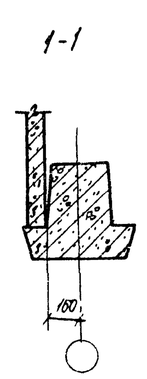

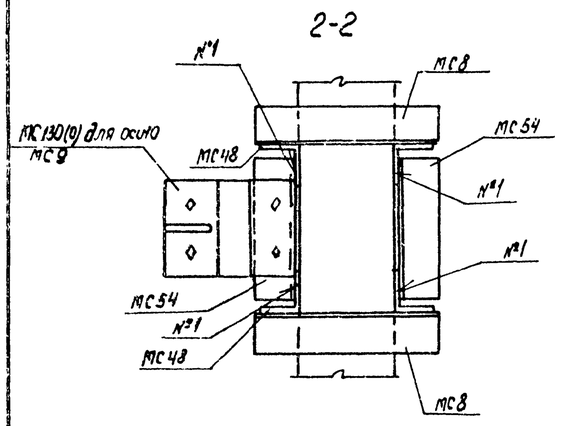

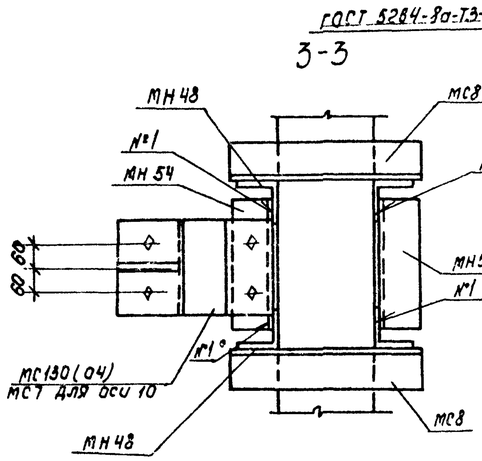

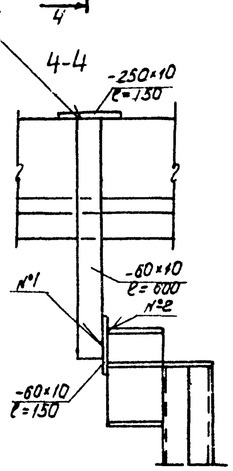

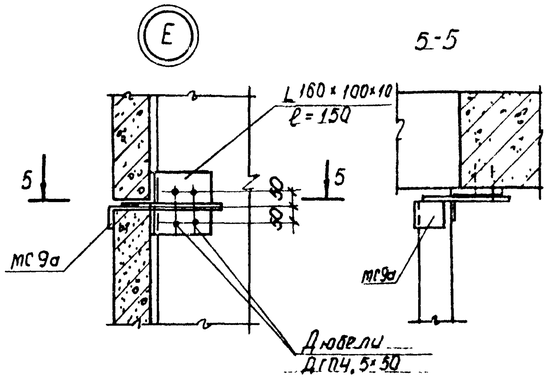

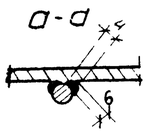

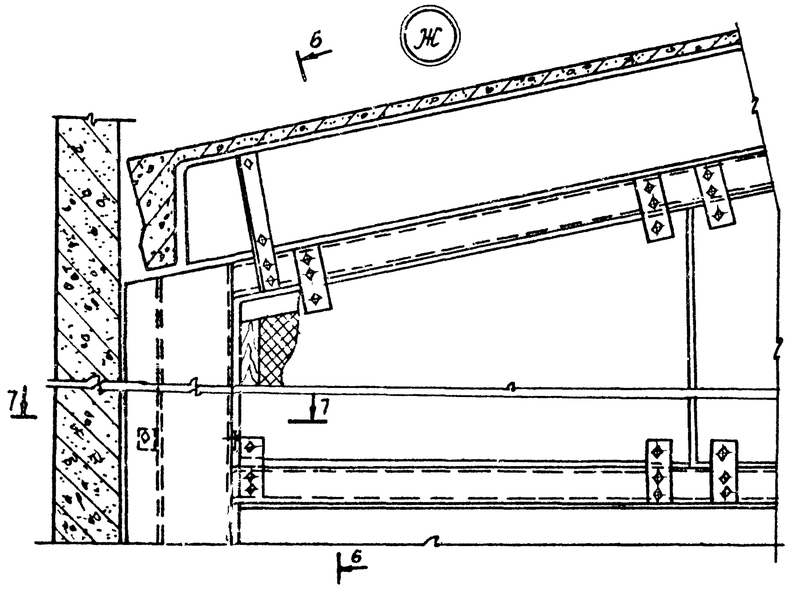

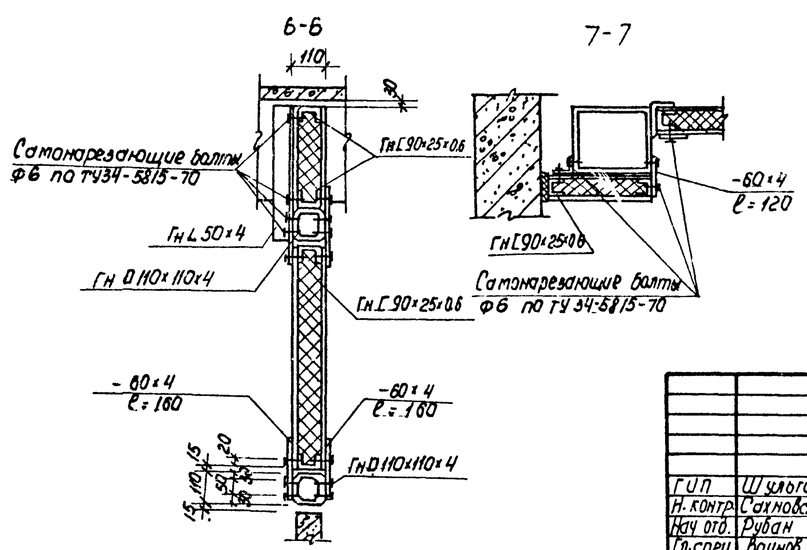

Привязан

Инв. №

				ТП 503-1-47.86 КЖ	
				Автотранспортное предприятие на 30 грузовых автомобилей с открытой стоянкой	
ГИП	Шулогин			Производственный корпус с административно бытовыми помещениями	Стадия: Р; Лист: 30; Листов:
Н. контр.	Сахновский				
Нач. отд.	Рубан			Узлы к листам 22 и 29	Минавтотранс РСФСР ГИПРОАВТОТРАНС Ростовский филиал
Гл. спец.	Воинов				
Рук. гр.	Лавренко				
Инж.	Торова				

Инв. № подл. | Подпись и дата | Взам. инв. №

ТИПОВОЙ ПРОЕКТ 503-1-47.86 АЛЬБОМ I

Спецификация элементов к схемам расположения перегородок на листе 26

Марка, поз.	Обозначение	Наименование	Кол.	Масса ед., кг	Примечание
		Ветер I, II район			
		Панели перегородок			
ПП1	1.030.9-2, Вып.1	ПГ 58.30-1-л	2	2210	
ПП2	1.030.9-2, Вып.1	ПГ 58.15-1-л	11	1090	
ПП3	1.030.9-2, Вып.1	ПГ 55.15-1-л	16	1060	
ПП4	1.030.9-2, Вып.1	ПГ 60.15-1-л	7	1140	
ПП5	1.030.9-2, Вып1	ПГ 60.30-1-л-Д1	1	1970	
ПП6	1.030.9-2, Вып.1	ПГ 60.30-1-л	2	2290	
ПП7	1.030 9-2, Вып.1	ПГ 52.30-1-л-Д1	1	1890	
ПП8	1.030.9-2, Вып.1	ПГ 57.15-1-л	2	1090	
ПП9	1.030.9-2, Вып.1	ПГ 55.12-1-л	3	850	
ПП10	1.030.9-2, Вып.1	ПГ 53.15-1-л	2	990	
ПП11	1.030.9-2, Вып.1	ПГ 55.30-1-л-Д1	1	1800	
ПП12	1.030.9-2, Вып1	ПГ 55.30-1-л	1	2110	
ПП13	1.030.9-2, Вып.1	ПГ 60.30-1-л-Д	1	1810	
ПП14	1.030 9-2, Вып.1	ПГ 52.15-1-л	3	980	
ПП15	1.030.9-2, Вып.1	ПГ 30.30-2-л	1	1140	
ПП16	1.030.9-2, Вып.1	ПГ 30.12-2-л	5	450	
ПП17	ТП	альбом III ПГ 58.15-1-л-а	1	1090	
ПП18	ТП	альбом III ПГ 60.15-1-л-а	1	1140	
ПП19	ТП	альбом III ПГ 52.15-1-л-а	1	980	
		Ветер III район			
		Панели перегородок			
ПП1	1.030.9-2, Вып.1	ПГ 58.30-2-л	2	2210	
ПП2	1.030.9-2, Вып.1	ПГ 58.15-2-л	11	1090	
ПП3	1.030.9-2, Вып.1	ПГ 55.15-2-л	16	1060	
ПП4	1.030 9-2, Вып.1	ПГ 60.15-2-л	7	1140	
ПП5	1.030 9-2, Вып.1	ПГ 60.30-2-л-Д1	1	1970	
ПП6	1.030.9-2, Вып.1	ПГ 60.30-2-л	2	2290	
ПП7	1.030.9-2, Вып.1	ПГ 58.30-2-л-Д1	1	1890	
ПП8	1.030.9-2 Вып.1	ПГ 57.15-2-л	2	1090	
ПП9	1.030.9-2, Вып.1	ПГ 55.12-2-л	3	850	
ПП10	1.030.9-2, Вып.1	ПГ 53.15-2-л	2	990	
ПП11	1.030.9-2, Вып.1	ПГ 55.30-2-л-Д1	1	1800	
ПП12	1.030.9-2 Вып.1	ПГ 55.30-2-л	1	2110	
ПП13	1.030.9-2, Вып.1	ПГ 60.30-2-л-Д	1	1810	
ПП14	1.030.9-2 Вып.1	ПГ 52.15-2-л	3	980	
ПП15	1.030.9-2, Вып.1	ПГ 30.30-2-л	1	1140	
ПП16	1.030.9-2 Вып.1	ПГ 30.12-2-л	5	450	
ПП17	ТП	альбом III ПГ 58.15-2-л-а	1	1090	
ПП18	ТП	альбом III ПГ 60.15-2-л-а	1	1140	
ПП19	ТП	альбом III ПГ 52.15-2-л-а	1	980	
		Ветер I, II, III район			
		Изделия стальные			
Т8	1.030.9-2, Вып.4	Т8	4	32	
Т12	1.030.9-2, Вып.4	Т12	6	82	
Т1*	1.030.9-2, Вып.4	Т1*	6	164	
		Изделия соединительные			
МС5	1.030.9-2, Вып.7 ч.2	МС5	68	0,30	
МС6	1.030.9-2, Вып.7 ч.2	МС6	16	0,20	
МС7	1.030.9-2, Вып.7 ч.2	МС7	24	0,50	
МС9	1.030.9-2, Вып.7 ч.2	МС9	28	0,50	
МС9а	1.030.9-2, Вып.7 ч2	МС9а	28	0,50	
МС30	1.030.9-2, Вып.7 ч.2	МС30	12	0,90	
МС30	1.030.9-2, Вып.7 ч.2	МС31	6	0,40	
МС31а	1.030.9-2, Вып.7 ч.2	МС31а	6	0,40	
МС14	1.030.9-2, Вып.7 ч.2	МС14	68	0,20	
МС34	1.030.9-2, Вып.7 ч.2	МС34	2	3,90	
МС36	1.030.9-2, Вып.7 ч.2	МС36	18	1,10	
МС37	1.030.9-2, Вып.7 ч.2	МС37	36	0,50	
МС39	1.030.9-2, Вып.7 ч.2	МС39	6	2,50	
МС40	1.030.9-2, Вып.7 ч.2	МС40	8	3,40	
МС41	1.030.9-2, Вып.7 ч2	МС41	2	2.80	
МС48	1.030.9-2, Вып.7 ч.2	МС48	28	5,40	
МС52	1.030.9-2, Вып.7 ч.2	МС52	24	1,20	
МС68	1.030.9-2, Вып.7 ч.2	МС68	56	0,50	
МС4	1.030.9-2, Вып.7 ч.2	МС4	3	0,30	
МС22	1.030.9-2, Вып.7 ч.2	МС22	1	0,60	
МС22а	1.030.9-2, Вып.7 ч.2	МС22а	1	0,60	
МС54	1.030.9-2, Вып.7 ч2	МС54	14	6,20	
МС8	ТП	альбом III МС8	14	13,29	
МС9	ТП	альбом III МС9	2	5,34	
МС7	ТП	альбом III МС7	1	9,73	
МС130(а)	1.030.9-2 Вып.7 ч.2	МС130 (а)	2	8,60	
МС130(а4)	1.030.9-2, Вып.7 ч.2	МС130 (а4)	4	7,10	
	лист 30	-10×15 ГОСТ 103-76* Р=250	2	2,95	
	лист 30	-10×6 ГОСТ 103-76* Р=150	2	0,71	
	лист 30	-10×6 ГОСТ 103-76* Р=600	2	2,83	
		Дюбель ДРГ-м10	208	0,04	
	ГОСТ 7798-70*	Болт М10×30.58	208	0,02	
	ГОСТ 11371-78*	Шайба 10,01	208	0,01	

Продолжение

Марка, поз.	Обозначение	Наименование	Кол.	Масса ед., кг	Примечание
	лист 30	Гн □ 110×110×4	—	1890	
	лист 30	Гн с 90×25×0,6	—	1280	
	лист 30	-4×60	—	50	
	лист 30	Деревянный брус	—	—	1,5 м³
	лист 30	Асбестоцементные листы	—	—	140 м²

1. Перегородки выполнять из легкого бетона $\gamma = 1600$ кг/м³
2. Все неоговоренные узлы замаркированы по серии 1.030.9-2, Вып.6.
3. Монтаж перегородок производить в соответствии с указаниями серии 1.030.9-2, Вып.0 и СНиП III-16-80.
4. Стальные элементы фахверка и узлов крепления панельных перегородок покрыть огнезащитной штукатуркой толщиной 10 мм
5. Каркасно-обшивные вкладыши представляют собой трехслойную конструкцию с наружными слоями из асбестоцементных листов и средним слоем из минераловатных плит.

Инв. № подл. | Подпись и дата | Взам. инв. №

Привязан

Инв. №

ТП 503-1-47.86 КЖ					
Автотранспортное предприятие на 30 грузовых автомобилей с открытой стоянкой.					
ГИП	Шульгин		Производственный корпус с административно-бытовыми помещениями	Стадия	Лист	Листов
Н.контр.	Сухновская			Р	31	
Нач.отд.	Рубан					
Гл.спец.	Воинов		Спецификация элементов к схемам расположения перегородок на листе 29.	Минавтотранс РСФСР ГИПРОАВТОТРАНС Ростовский филиал		
Рук.гр.	Лобренко					
Инж.	Кутнякова					

ТИПОВОЙ ПРОЕКТ 503-1-47.86 АЛЬБОМ I

Схема расположения фундаментов

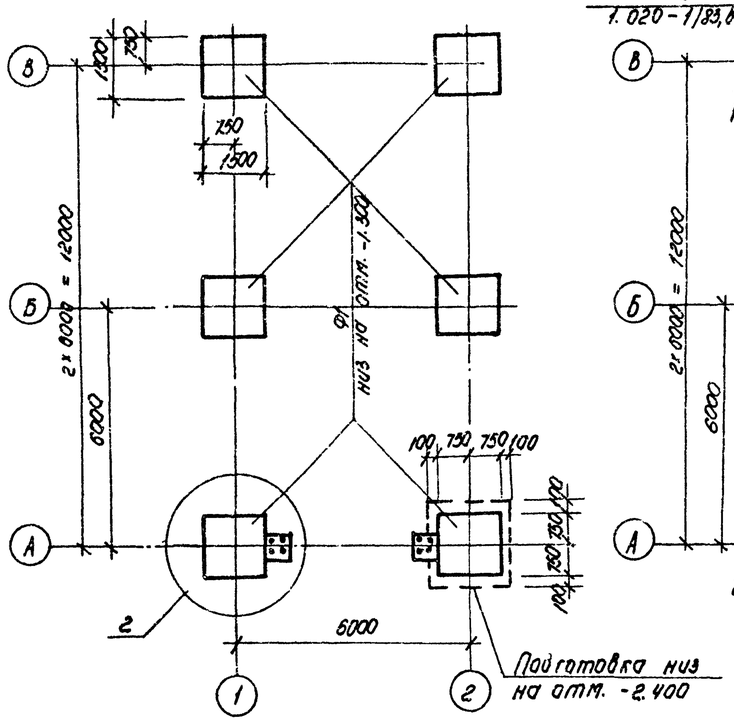

Схема расположения колонн и ригелей

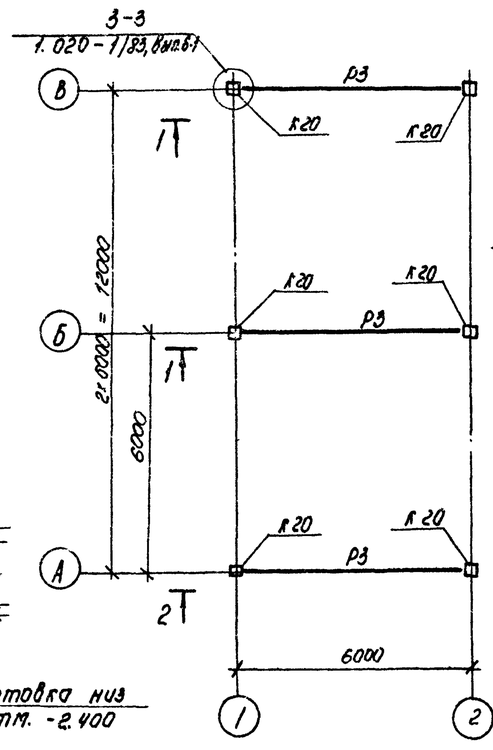

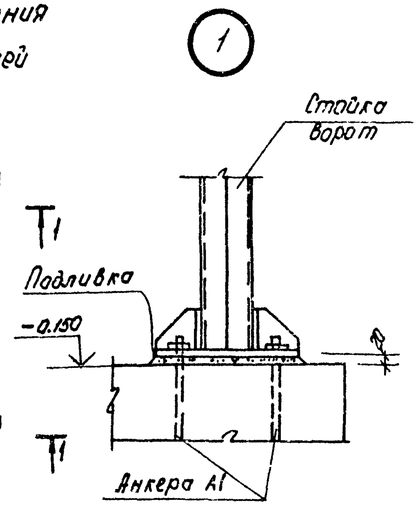

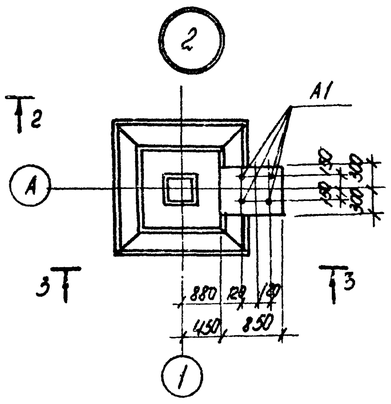

Спецификация элементов к схемам расположения конструкций

Марка, поз.	Обозначение	Наименование	Кол.	Масса ед., кг	Примечание
		Фундаменты			
Ф1	1.020-1/83, вып. 1-1	1Ф 15.9-1	6	3200	
		Колонны			
К 20	ТП альбом II	1КО 3.42-а	6	1153	
		Ригели			
Р3	ТП альбом III	РДП 4.57-40АтV-а	3	2600	
		Стойки			
С1	ТП альбом I КМ-5	С1	2		
		Анкера			
А1	ТП альбом III	А1	8		

1. Монтаж сборных железобетонных конструкций вести в соответствии с указаниями серии 1.020-1/83, вып. 0-1 и СНиП III-16-80.
2. Под фундаменты выполнить подготовку из бетона класса В 3,5.

1-1

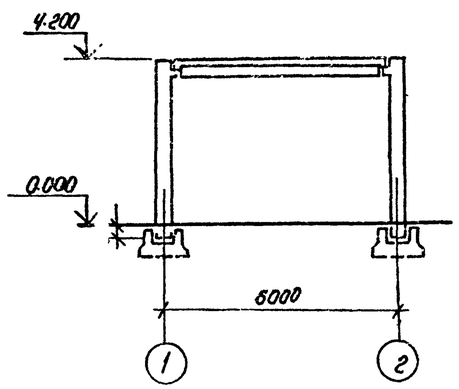

2-2

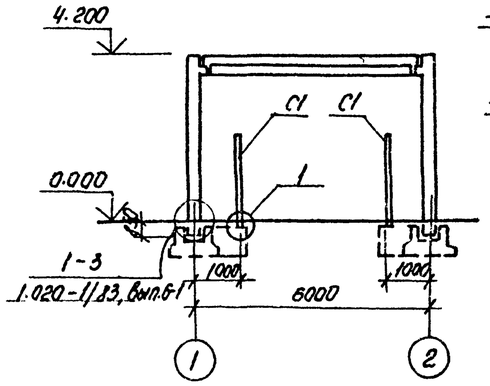

3-3

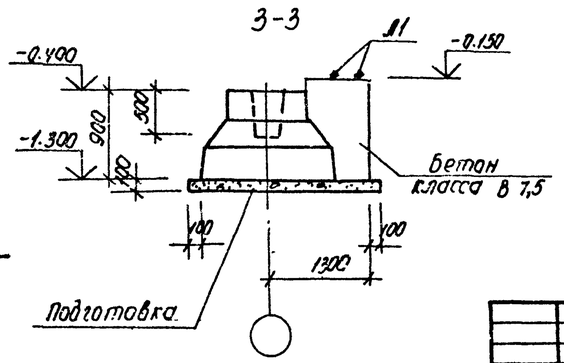

Привязан

Инв. №

ТП 503-1-47.86 КЖ			
Автотранспортное предприятие на 50 грузовых автомобилей с открытой стоянкой.			
ГИП Шульгин	Производственный корпус с административно-бытовыми помещениями.	Стадия	Лист	Листов
Н. контр. Сагиновская		Р	32	
Нач. отд. Рубан				
Гл. спец. Воинов	Навес КПП	Минавтотранс РСФСР ГИПРОАВТОТРАНС Ростовский филиал		
Рук. гр. Павленко	Схема расположения фундаментов, колонн, ригелей.			
Инж. Кривчун				

Инв. № подл. | Подпись и дата | Взам. инв. №

ТИПОВОЙ ПРОЕКТ-503-1-47.86-АЛЬБОМ I

План

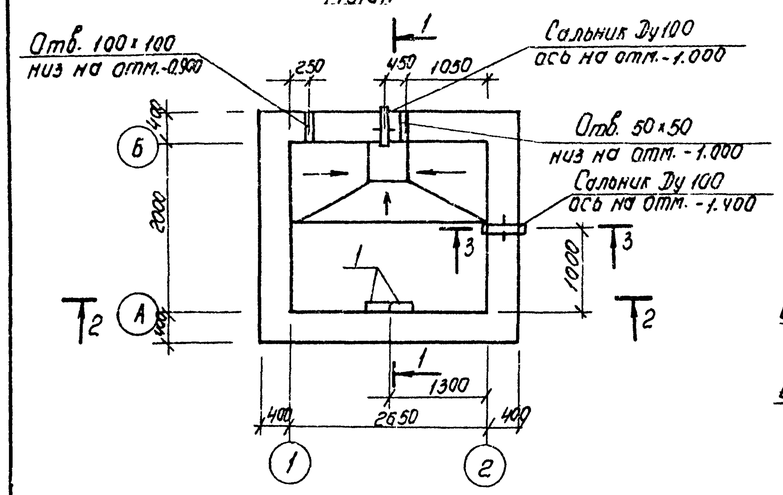

1-1

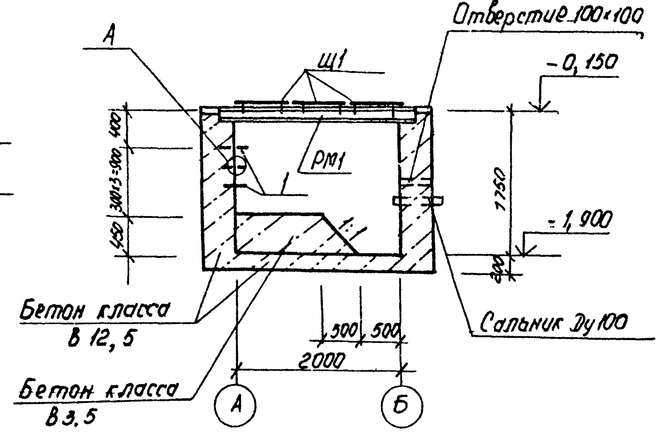

2-2

Схема расположения плит покрытия

Спецификация элементов на очистные сооружения

Марка, поз.	Обозначение	Наименование	Кол	Масса ед., кг	Примечание
П1	3.006.1-2/82, вып.1-2	Плита покрытия П20д-3	2	640	
РМ1	ТП-503-1-47.86-альбом III	Рамка РМ1	1	145,5	
Щ1	ТП-503-1-47.86-альбом III	Рамка Щ1	3	69,0	
	5.900-2	Сальник Ду100 L=500	2	13,9	
поз.1	Т.П.-503-1-47.86 альбом III	Изделие закладное МН4	3	2,3	
		Материалы			
		Бетон класса В3,5	2,4 м³		
		Бетон класса В12,5	9,6 м³		

1. За условную отметку 0,000 принят уровень чистого пола 1-го этажа производственного корпуса, что соответствует абсолютной отметке ☐
2. Внутренние поверхности стен до отметки -0,900 и днище облицевать кислотоупорными плитками по ГОСТ 961-84 на эпоксидной мастике.
3. Все металлические элементы покрыть масляной краской за 2 раза.
4. Бетонные работы выполнять в соответствии с требованиями СНиП III-15-76.

А

3-3

Расчетная схема

Привязан

Инв. №

ГИП	Шульгин		
Н. контр	Сахновская		
Нач. отд.	Рубан		
Гл. спец.	Баимов		
Рук. гр.	Лаврентко		
Инж.	Марова		

ТП-503-1-47.86-КЖ

Автотранспортное предприятие на 30 грузовых автомобилей с открытой стоянкой

Производственный корпус с административно-бытовыми помещениями

Стадия	Лист	Листов
Р	33	

Очистные сооружения производственных стоков.

Минавтотранс РСФСР ГИПРОАВТОТРАНС Ростовский филиал

Инв. № подл. | Подпись и дата | Взам. инв. №

ТИПОВОЙ ПРОЕКТ-503-1-47.83-АЛЬБОМ I

Камера с фильтром

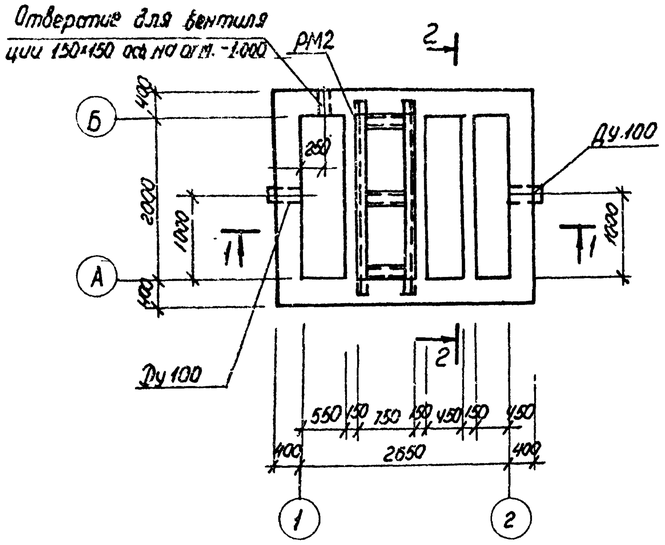

Схема расположения плит покрытия

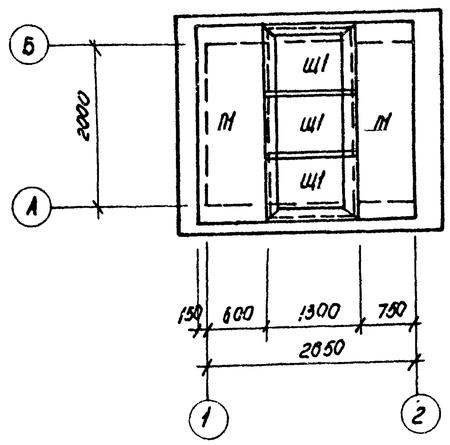

Спецификация элементов на камеру с фильтром

Марка, поз.	Обозначение	Наименование	Кол.	Масса ед., кг	Примечание
		Плиты			
П1	3.006.1-2/82, вып.1-2	ПТ20.8-3	2	640	
		Рамки			
РМ1	ТП-503-1-47.86 альбом III	РМ1	1	145.5	
РМ2	ТП-503-1-47.86 альбом III	РМ2	1	61.9	
Ш1	ТП-503-1-47.86 альбом III	Щит Ш1	2	69.0	
		Сальники			
Ду100	5.900-2.	Ду 100 L=500	2	16.0	
		Сетки арматурные			
1	ГОСТ 8478-81	С $\frac{1АII-100}{1АII-200}$ 1150×2500 $\frac{10}{23}$	1	17.5	
2	ГОСТ 8478-81	С $\frac{1АII-100}{1АII-200}$ 950×2500 $\frac{10}{23}$	2	14.6	
		Материалы			
		Бетон класса В12.5			13.1 м³

1-1

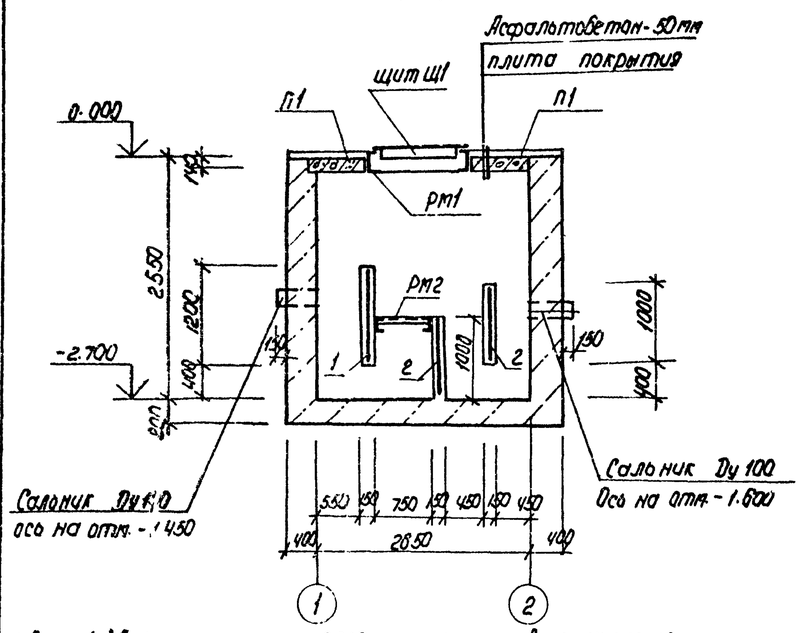

2-2

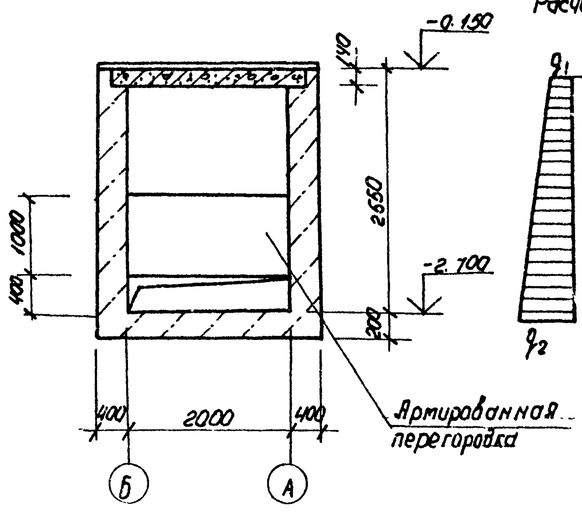

Расчетная схема

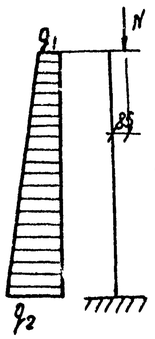

$q_1 = 0.47 т/м^2$

$q_2 = 2.47 т/м^2$

$N = 1.4 т$

Ведомость расхода стали на элемент, кг

Марка элемента	Изделия арматурные. Арматура класса А-III ГОСТ 5781-82* Ø8			Итого	Общий расход
Камера с фильтром	46.7			46.7	46.7

1 За условную отметку 0.000 принят уровень чистого пола первого этажа производственного корпуса, соответствующий абсолютной отметке

2. Под днище выполнить подготовку из уплотненного грунта

3. Все металлические элементы окрасить масляной краской за 2 раза по огрунтовке.

4. Внутренние поверхности стен, камеры оштукатурить торкретштукатуркой толщиной 25мм в два слоя от отм. -2.700 до отм. -1.000

Привязан

Инв. №

Инв. № подл. | Подпись и дата | Взам. инв. №

ГИП	Шумягин		ТП-503-1-47.86- КЖ
Н. контр.	Сахновская		Автотранспортное предприятие на 50 грузовых автомобилей с открытой стоянкой.
Нач. отд.	Рубан		Производственный корпус с административно-бытовыми помещениями
Гл. спец.	Воинов		Стадия Р; Лист 34; Листов
Рук. гр.	Подорожко		Камера с фильтром
Инж.	Кривчук		Минавтотранс РСФСР ГИПРОАВТОТРАНС Ростовский филиал

ТИПОВОЙ ПРОЕКТ 503-1-47.86 АЛЬБОМ I

Ведомость рабочих чертежей основного комплекта

Лист	Наименование	Примечание
1	Общие данные	
2	Техническая спецификация металла	
3	Схема расположения путей подвесного крана	
4	Схема расположения лестницы Лм1	
5	Схема расположения площадки Мп1	
6	Навес КПП. Схема расположения прогонов. Стойка С1	
7	Монтажные схемы окон	

Ведомость ссылочных и прилагаемых документов

Обозначение	Наименование	Примечание
	Ссылочные документы	
1.450.3-3, вып. 1, 4.1,2	Стальные лестницы площадки, стремянки и ограждения	
1,426.2-3, вып. 2	Стальные подкрановые балки	
1,436.2-15, вып. 1,2,3	Окна с переплетами из спаренных прямоугольных стальных труб и механизмы открывания	
2,436-11, вып. 1	Узлы окон со стальными переплетами по серии 1,436.2-15	

Ведомость спецификаций

Лист	Наименование	Примечание
4	Спецификация элементов к схеме расположения лестницы Лм 1	
5	Спецификация элементов к схеме расположения площадки Мп 1	

Ведомость металлоконструкций по видам профилей

Наименование конструкций по номенклатуре прейскуранта № 01-09	Ссылки на сборочный чертеж КМ-09	№ п/п	Код конструкции	Масса конструкций, т: Всего стали, включая наплавленный и забросовый металл	По видам профилей стали: Балки и двутавры	Швеллеры	Прокат угловой равнополочный	Прокат угловой неравнополочный	Толстолистовая сталь	Универсальная сталь	Гнутые и гнутосварные профили	Гнутые и гнутосварные замкнутые	Трубы	Прочие	Всего	Количество шт	Серия типовых конструкций
1	2	3	4	5	6	7	8	9	10	11	12	13	14	15	16	17	18
Подвесные пути		1	526235		2,80	1,04	–	–	–	–	–	0,7	–	–	4,54		
Рабочая площадка		2	526233		0,02	0,21	–	0,01	0,11	–	–	–	–	–	0,35		
Балки покрытия		3	526153		–	0,83	–	0,03	–	–	–	1,35	–	–	2,21		
Стойки		4	526111		0,13	0,08	–	–	–	–	–	–	–	–	0,21		
Лестницы и ограждения		5	526241		–	–	–	–	–	–	–	–	–	–	0,47		1.450.3-3, вып. 1 часть 1,2
Окна		6			–	–	–	–	–	–	–	–	–	–	3,2		1.436.2-15, вып. 2
Итого					2,95	2,16	–	0,04	0,11	–	–	2,05	–	–	10,98		
Контрольная сумма					2,95	2,16	–	0,04	0,11	–	–	2,05	–	–	10,98		

Общие указания

1. В технической спецификации металла в скобках дан снеговой район по СНиП II-6-74.
2. Проектирование стальных конструкций выполнено в соответствии с требованиями СНиП II-23-81.
3. Конструкции сварные. Сварку производить электродами типа Э42 по ГОСТ 9467-75. Монтаж конструкций производить на черных болтах и сварке. Болты плотно затянуть и нарезку расчеканить.
4. В узлах и деталях даны решения соединений конструкций. Количество и диаметры болтов, длина и толщина сварных швов определяются при разработке деталировочных чертежей на основании расчетных усилий, указаных в ведомости элементов,
5. Конструкции, для которых не приведены усилия в ведомости элементов, следует крепить на двух болтах и сварке.
6. Все стальные конструкции прогрунтовать на заводе-изготовителе с последующей окраской масляной краской за 2 раза.
7. Ведомость металла дана для III снегового района.

Типовой проект разработан в соответствии с действующими нормами и правилами и предусматривает мероприятия, обеспечивающие взрывную, взрывопожарную и пожарную безопасность при эксплуатации здания.

Главный инженер проекта Шульгин А.И.

Согласовано: Нач. отд. ТХ; Нач. СТО

Инв. № подл. | Подпись и дата | Взам. инв. №

Привязан

Инв. №

ТП-503-1-47.86-КМ

Автотранспортное предприятие на 50 грузовых автомобилей с открытой стоянкой

Производственный корпус с административно-бытовыми помещениями

Стадия	Лист	Листов
Р	1	7

Общие данные

Минавтотранс РСФСР Гипроавтотранс Ростовский филиал

ГИП	Шульгин	
Н. контр	Сахновская	
Нач. отд.	Рубан	
Гл. спец	Воинов	
Рук. гр.	Лавренко	
Инж.	Кривчук	

ТИПОВОЙ ПРОЕКТ 503-1-47.86 АЛЬБОМ I

Техническая спецификация металла

Вид профиля и ГОСТ	Марка металла и ГОСТ	Обозначение и размер профиля мм	№ пп	Код: Марки металла	Код: Вида профиля	Код: Размера профиля	Количество шт.	Длина мм	Масса металла по элементам конструкций. Код элементов конструкций: Крановый путь	Элементы крепления	Лестницы АМ/	Площадки АМ1	Прогоны, колонны, фахв. стойки	Окна	Общая масса, т	Масса потребности в металле по кварталам т				Заменяется в.ч.
1	2	3	4	5	6	7	8	9												
Балки двутавровые для подвесных путей ГОСТ 19425-74*	ВСт3 сп5 ГОСТ 380-71*	I 24 М	1						2,80	–	–	–	–	–	2,80					
	ИТОГО		2	14460					2,80	–	–	–	–	–	2,80					
Всего профиля			3		53805				2,80	–	–	–	–	–	2,80					
Сталь холодногнутая швеллеры ГОСТ 8278-83	ВСт3 сп5 ГОСТ 380-71*	ГН С60×50×3	4	14460					–	0,7	–	–	–	–	0,7					
	ВСт3 кп2 ГОСТ 380-71*	ГН С140×70×5 (II)	5						–	–	–	–	1,35	–	1,35					
		ГН С160×60×5 (III)	6						–	–	–	–	1,35	–	1,35					
		ГН С180×80×5 (IV)	7	11240					–	–	–	–	1,67	–	1,67					
	ИТОГО		8						–	–	–	–	1,35	–	1,35					
Всего профиля			9		73007				–	0,7	–	–	1,35	–	2,05					
Швеллеры ГОСТ 8240-72*	ВСт3 кп2 ГОСТ 380-71*	С 12	10						–	–	0,04	–	–	–	0,04					
		С 16	11	11240					–	–	–	–	0,13	–	0,13					
Всего профиля			12		26182				–	–	0,04	–	0,13	–	0,17					
Сталь угловая равнополочная ГОСТ 8509-72*	ВСт3 кп2 ГОСТ 380-71*	∠ 6,3×5	13						–	0,21	0,03	–	0,65	–	0,89					
		∠ 9×8	14						–	–	–	0,18	0,02	–	0,2					
		∠ 10×7	15						–	0,01	–	–	–	–	0,01					
	ИТОГО		16	11240					–	0,22	0,03	0,18	0,67	–	1,1					
Всего профиля			17		21113				–	0,22	0,03	0,18	0,67	–	1,1					
Сталь широкополосная универсальная ГОСТ 82-70*	ВСт3 сп5 ГОСТ 380-71*	-δ=8	18						–	0,16	–	–	–	–	0,16					
		-δ=14	19	14960					–	0,35	–	–	–	–	0,35					
	ВСт3 кп2 ГОСТ 380-71*	-δ=4	20						–	0,25	–	–	0,01	–	0,26					
		-δ=6	21						–	0,06	–	–	0,07	–	0,13					
		-δ=10	22						–	–	–	–	0,11	–	0,11					
		-δ=20	23						–	–	–	–	0,05	–	0,05					
	ИТОГО		24	11240					–	0,82	–	–	0,24	–	1,06					
Всего профиля			25		13110				–	0,82	–	–	0,24	–	1,06					
Сталь рифленая ГОСТ 8568-77*	ВСт3 кп2 ГОСТ 380-71*	δ=5	26						–	–	–	0,08	–	–	0,08					
	ИТОГО		27	11240					–	–	–	0,08	–	–	0,08					
Всего профиля					71315				–	–	–	0,08	–	–	0,08					
Сталь круглая ГОСТ 2590-71*	ВСт3 кп2 ГОСТ 380-71*	•Ø16							–	–	–	–	0,03	–	0,03					
	ИТОГО			11240					–	–	–	–	0,03	–	0,03					
Всего профиля					11118				–	–	–	–	0,03	–	0,03					
Лестницы, площадки по серии 1.450.3-3, вып.1,4.1.2	ВСт3 кп2 ГОСТ 380-71*								–	–	0,4	0,09	–	–	0,49					
Окна по серии 1.436.2-15	ВСт3 кп2 ГОСТ 380-71*													3,2	3,2					
Всего масса металла по маркам	ВСт3 сп5								2,80	1,21					4,01					
	ВСт3 кп2 (II)									0,53	0,47	0,35	2,42	3,2	6,97					
	ВСт3 кп2 (III)									0,53	0,47	0,35	2,42	3,2	6,97					
	ВСт3 кп2 (IV)									0,53	0,47	0,35	2,74	3,2	7,29					
Масса поставки элементов по кварталам (заполняется заказчиком)																				

Инв. № подл. | Подпись и дата | Взам. инв. №

ПРИВЯЗАН

Инв. №

ТП-503-1-47.86 КМ

Автотранспортное предприятие на 50 грузовых автомобилей с открытой стоянкой

Производственный корпус с административно-бытовыми помещениями

Техническая спецификация металла

			Стадия	Лист	Листов
ГИП	Шульгин		Р	2	
Н. контр.	Сахновская				
Нач. отд.	Рубан				
Гл. спец.	Воинов				
Рук. гр.	Лавренко				
Инж.	Кривчук				

Минавтотранс РСФСР Гипроавтотранс Ростовский филиал

ТИПОВОЙ ПРОЕКТ 503-1-47.86 АЛЬБОМ I

Схема расположения путей подвесного крана

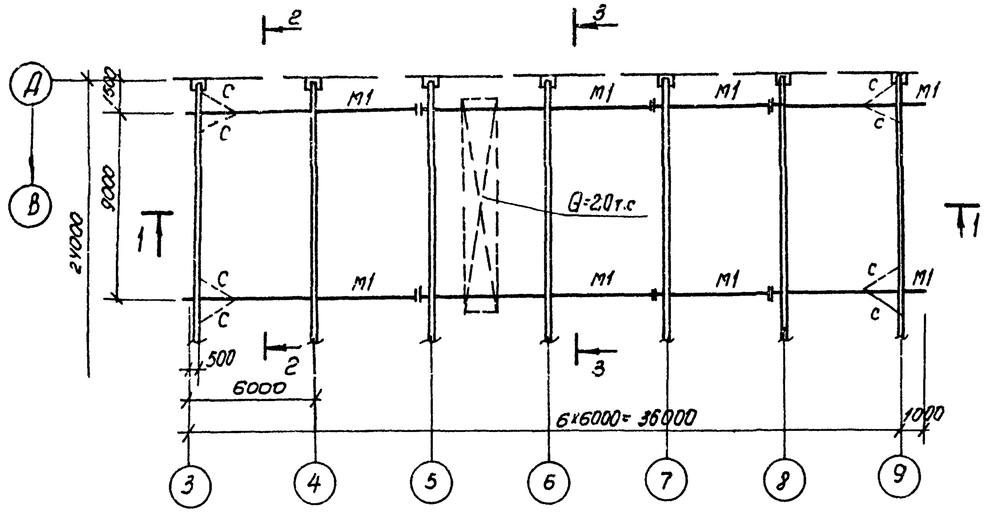

1-1

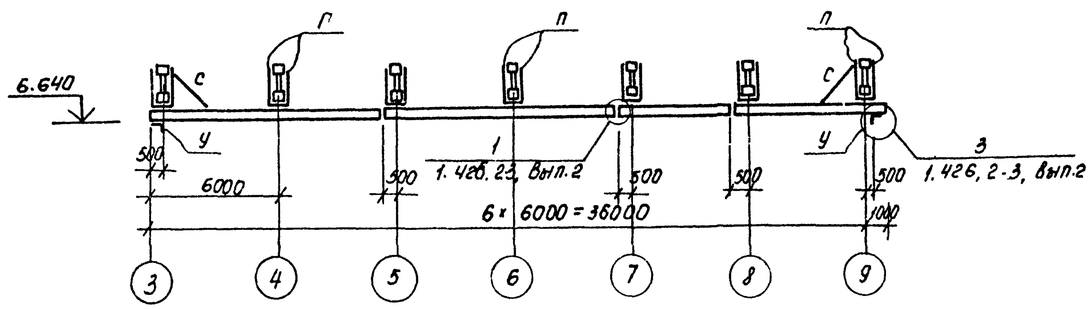

2-2

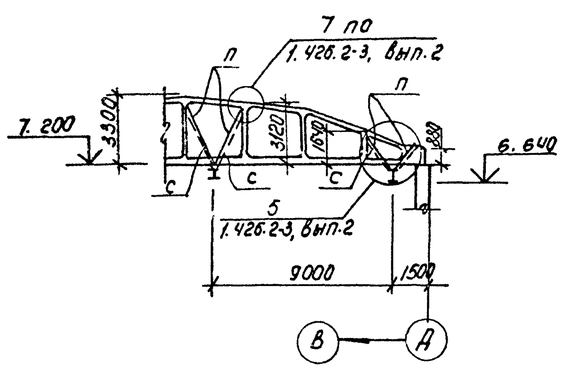

3-3

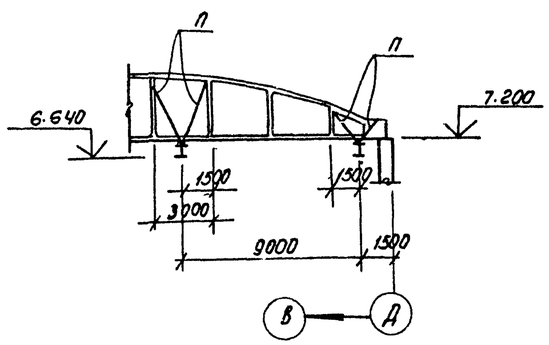

Ведомость элементов

Марка	Сечение: Эскиз	Поз.	Состав	Опорные усилия: M, тс·м	N, тс	Q, тс	Группа конструкций	Марка металла	Примечание
М1	I		I 24М		5.70				
а	[		[16	18					
б	L		L 90×8						По гибкости λ = 150
п			2ГН[60×50×3	0.15	6,00				
	250 (296)								
с	L		L 63×5						По гибкости λ = 400
у	L		L 100×7						констр.

1. Техническую спецификацию металла и общие указания к монтажу стальных конструкций см. на листе 2.
2. В скобках дан размер для IV снегового района.

Привязан

Инв. №

ТП 503-1-47.86 КМ			
Автотранспортное предприятие на 50 грузовых автомобилей с открытой стоянкой.			
Производственный корпус с административно-бытовыми помещениями.	Стадия	Лист	Листов
	Р	3	
Схема расположения путей подвесного крана	Минавтотранс РСФСР ГИПРОАВТОТРАНС Ростовский филиал		

ГИП	Шульгин	
Н. контр.	Сахновская	
Нач. отд.	Рубан	
Гл. спец.	Ваунов	
Рук. гр.	Лаврено	
Ст. инж.	Зичкина	

Инв. № подл. | Подпись и дата | Взам. инв. №

ТИПОВОЙ ПРОЕКТ 503-1-4786 АЛЬБОМ I

Схема расположения лестницы Лм1

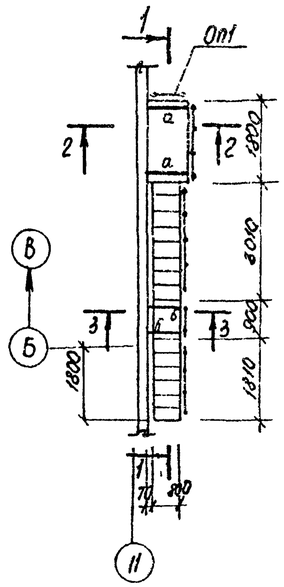

1-1

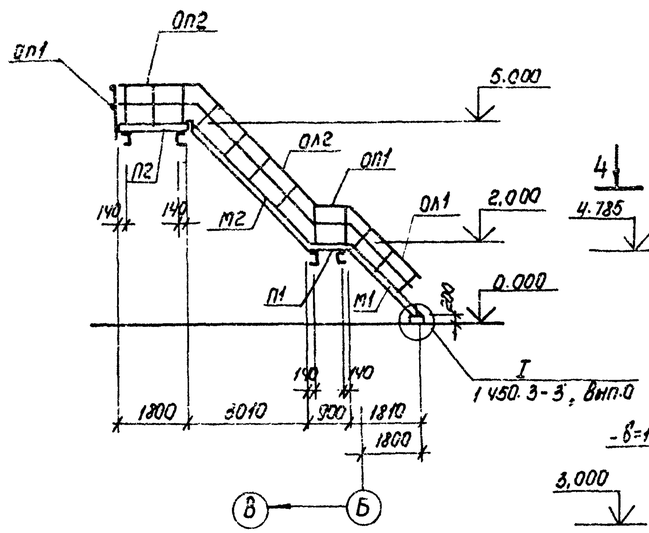

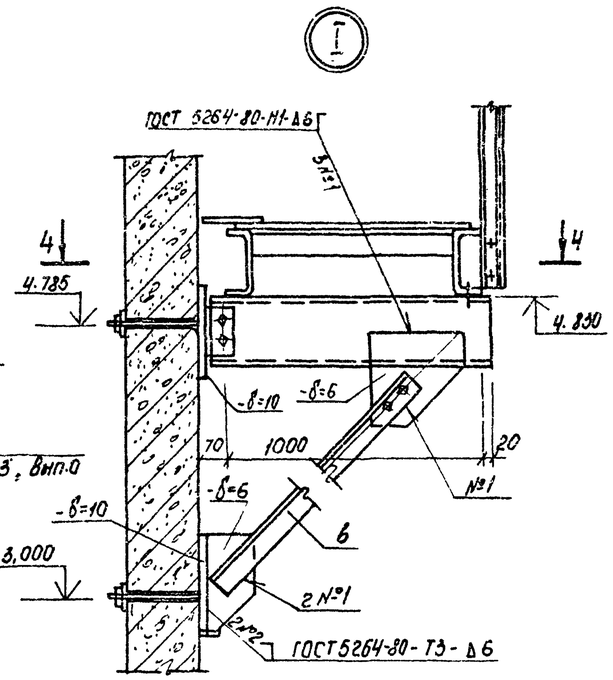

Спецификация элементов к схеме расположения лестницы Лм1.

Марка, поз.	Обозначение	Наименование	Кол.	Масса ед., кг	Примечание
		Марши лестничные			
М1	1.450.3-3, Вып.1, ч.1	МЛ ХШ 46-18,8	1	76	
М2	1.450.3-3, Вып.1, ч.1	МЛХШ 46-30,8	1	126.1	
		Площадки			
П1	1.450.3-3, Вып. 1, ч.2	ПМХШ 9.8	1	36,8	
П2	1.450.3-3, Вып. 1, ч.2	ПМХШ 18.10	1	76.4	
		Ограждение			
ОЛ1	1.450.3-3, Вып 1, ч.2	ОГПМЛХ 45-10.18	1	12,5	
ОЛ2	1.450.3-3, Вып.1, ч.2	ОГПМЛХ 45-10 30	1	21,2	
ОП1	1.450.3-3, Вып. 1, ч.2	ОГПМХЭБ-10 9	2	10,5	
ОП2	1.450.3-3, Вып. 1, ч.2	ОГПМХЭБ-10 18	1	18,7	
		Элемент			
МХ2	1.450.3-3, Вып. 1, ч.2	МХ2	1	14.3	
а	лист 4	[12 ГОСТ 8240-72* ℓ=1070	2	11,13	
б	лист 4	[12 ГОСТ 8240-72* ℓ= 820	2	8.53	
в	лист 4	L 63×5 ГОСТ 8509-72* ℓ=1900	2	9.14	
д	лист 4	L 63×5 ГОСТ 8509-72* ℓ=1100	2	5.29	

2-2

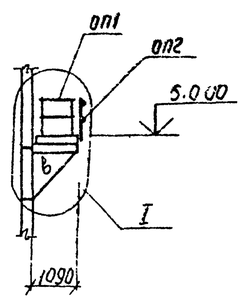

3-3

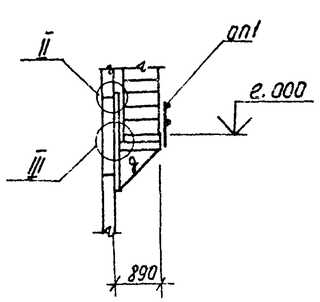

4-4

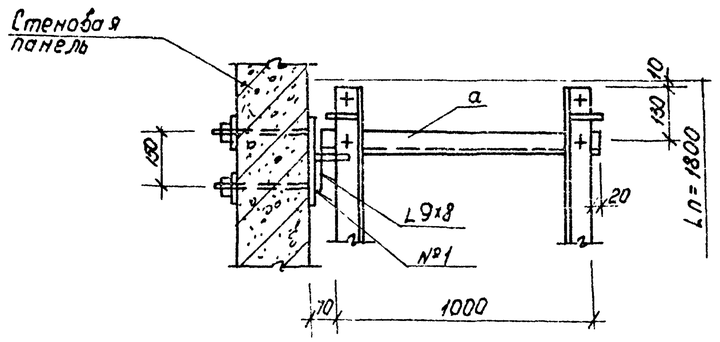

1 Общие указания см. на листе 2

2 Техническую спецификацию металла см. на листе 2.

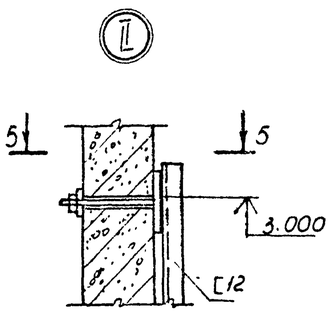

5-5

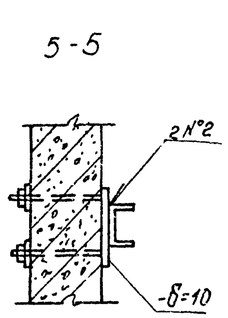

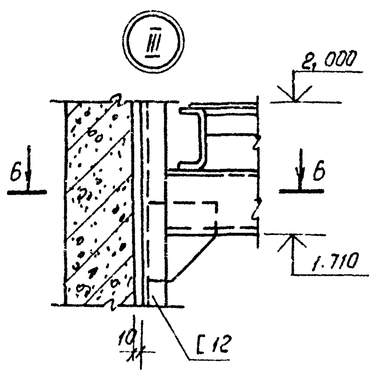

6-6

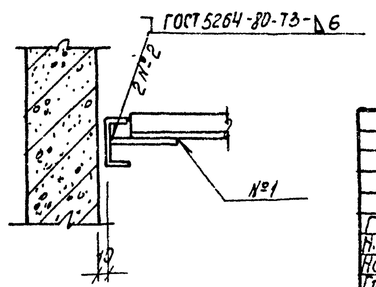

Привязан

Инв. №

				ТП 503-1-47.86 КМ			
				Автотранспортное предприятие на 50 грузовых автомобилей с открытой стоянкой.			
ГИП	Шульгин			Производственный корпус с административно-бытовыми помещениями	Стадия	Лист	Листов
Н.контр.	Сахновская				Р	4	
Нач.отд.	Рубан						
Гл.спец.	Воинов			Схема расположения лестницы Лм1	Минавтотранс РСФСР ГИПРОАВТОТРАНС Ростовский филиал		
Рук.гр.	Лавренко						
Инж.	Кравчук						

Инв. № подл. | Подпись и дата | Взам. инв. №

ТИПОВОЙ ПРОЕКТ 503-1-47.86 АЛЬБОМ I

Схема расположения площадки Мп1

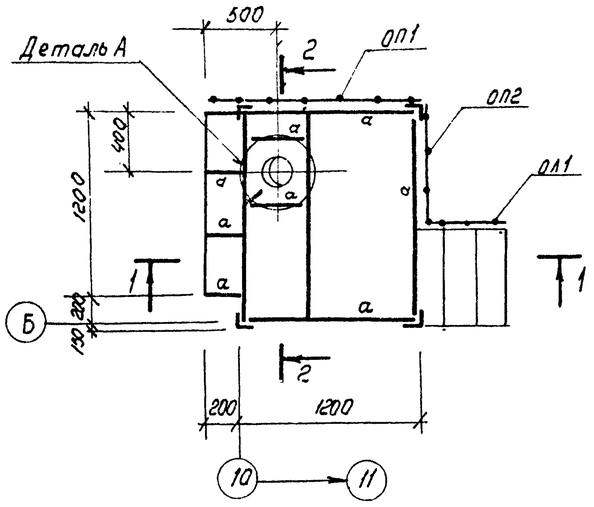

1 – 1

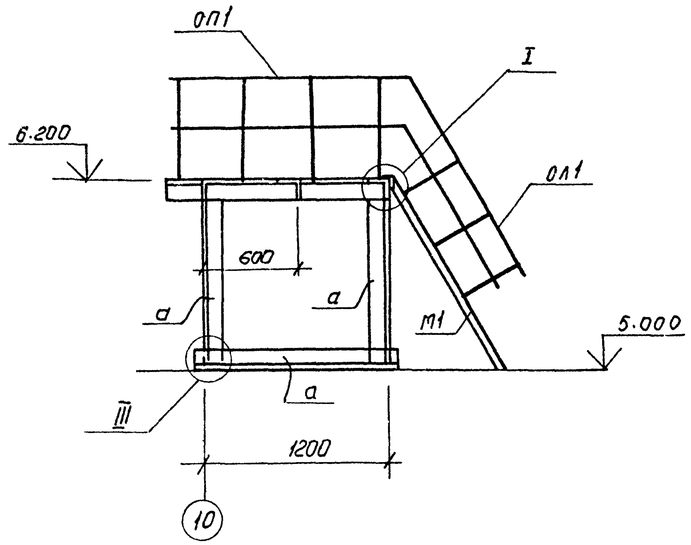

Спецификация элементов к схеме расположения площадки МП1

Марка, поз	Обозначение	Наименование	Кол	Масса ед., кг	Примечание
		Марш лестничный			
М1	1.450.3-3, вып.1, ч.1	МЛХФ 60-12,6	1	40	
		Ограждения			
ОЛ1	1.450.3-3, вып.1, ч.2	ОГПМЛХ 60-10.12	1	12,1	
ОП1	1.450.3-3, вып.1, ч.2	ОГПМХ эб-10.14	1	27,2	
ОП2	1.450.3-3, вып.1, ч.2	ОГПМХ эб-10.9	1	10.5	

Ведомость элементов

Марка	Сечение			Опорные усилия			Группа конструкции	Марка металла	Примечание
	Эскиз	Поз.	Состав	М, тс·м	N, тс	Q, тс			
а	L		L 9×7						конструктивно

2 – 2

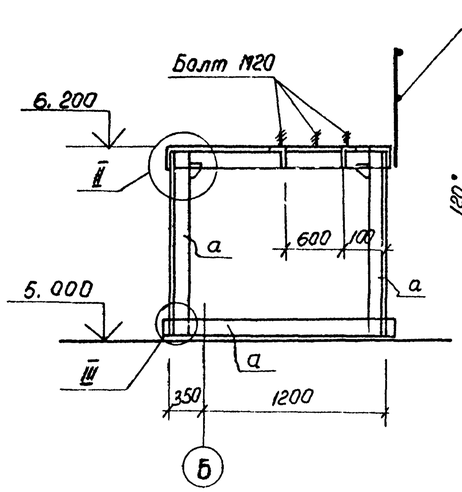

Деталь А

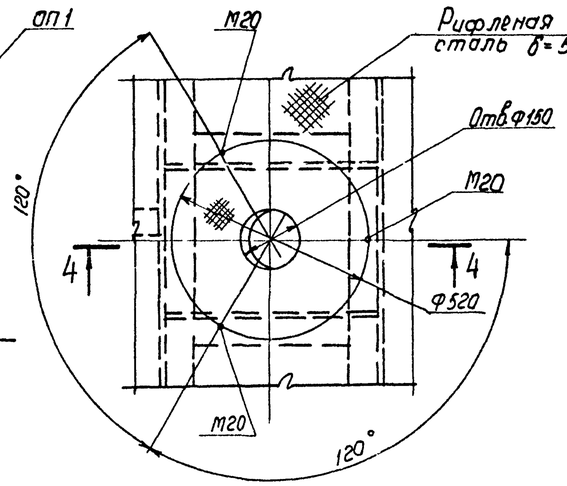

I

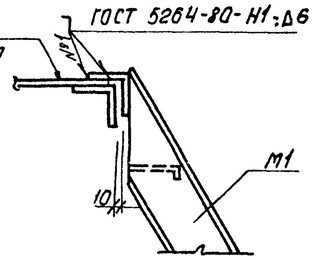

5 – 5

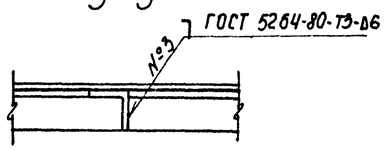

1. Общие указания см. на листе 1.
2. Техническую спецификацию металла см. на листе 2.

II

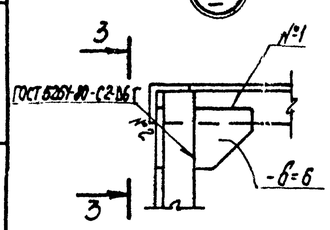

3 – 3

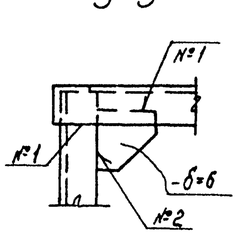

4 – 4

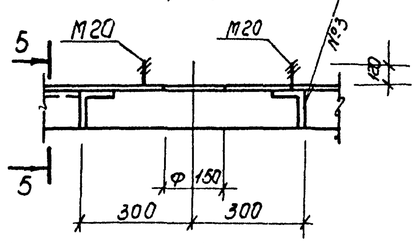

III

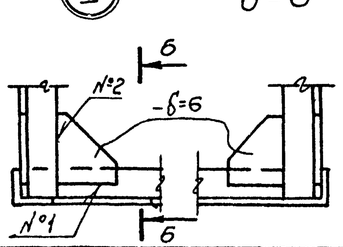

6 – 6

Привязан

Инв. №

				ТП 503-1-47.86 КМ			
				Автотранспортное предприятие на 50 грузовых автомобилей с открытой стоянкой			
ГИП	Шульгин			Производственный корпус с административно-бытовыми помещениями	Стадия	Лист	Листов
Н.контр.	Сахновская				Р	5	
Нач.отд.	Рубан			Схема расположения площадки МП1	Минавтотранс РСФСР ГИПРОАВТОТРАНС Ростовский филиал		
Гл.спец.	Воинов						
Рук.гр.	Лаврентко						
Инж.	Кривчук						

Инв. № подл. | Подпись и дата | Взам. инв. №

ТИПОВОЙ ПРОЕКТ 503-1-47.86 АЛЬБОМ I

Схема расположения прогонов навеса

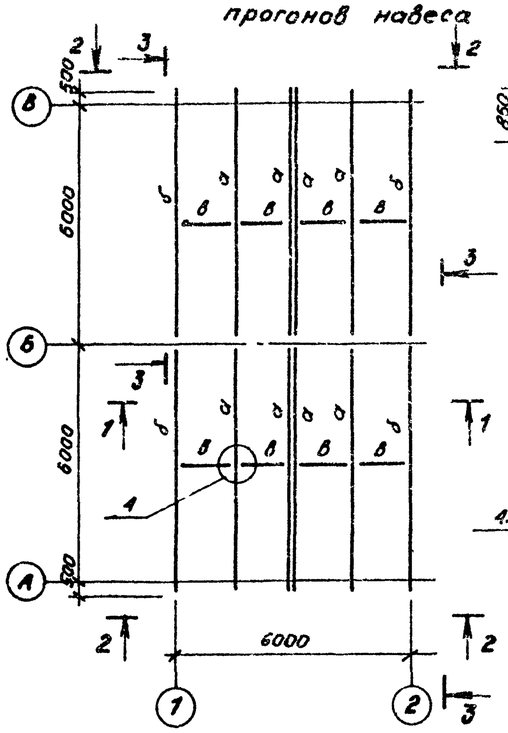

3-3

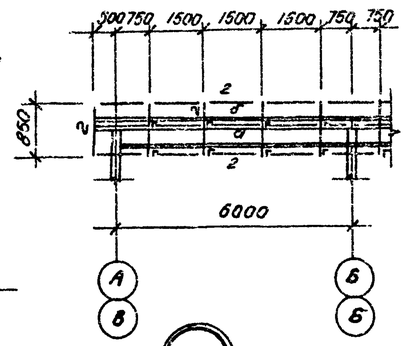

1

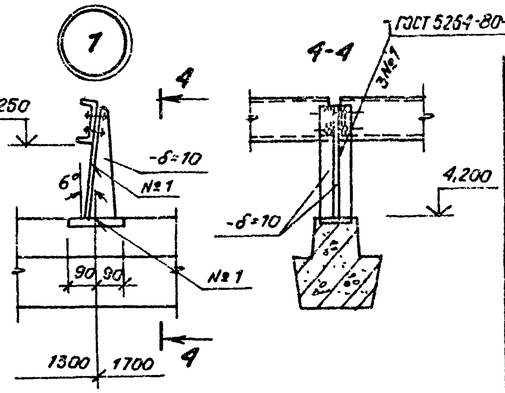

4-4

Ведомость элементов

Марка	Сечение: Эскиз	Поз.	Состав	Опорные усилия: M, тс·м	N, тс	Q, тс	Группа конструкций	Марка металла	Примечание
а	[		ГНС140×70×5	0,81					снег-IIр-ОН
а	[		ГНС180×60×5	1,1					снег-IIIр-ОН
а	[		ГНС180×80×5	1,6					снег-IVр-ОН
б	][		2ГНС140×70×5	0,9					снег-IIр-ОН
б	][		2ГНС180×60×5	0,6					снег-IIIр-ОН
б	][		2ГНС180×80×5	0,8					снег-IVр-ОН
в	•		• Ø16						
2	L		∠ 63×5						
С1	[]		2 [16						
	128								

2

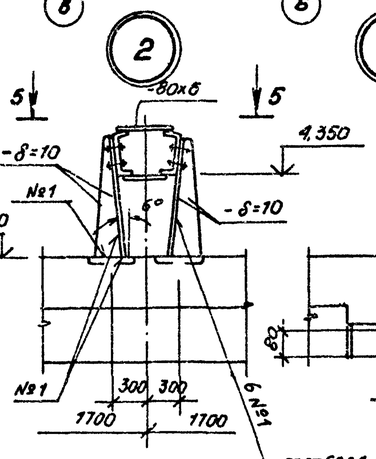

3

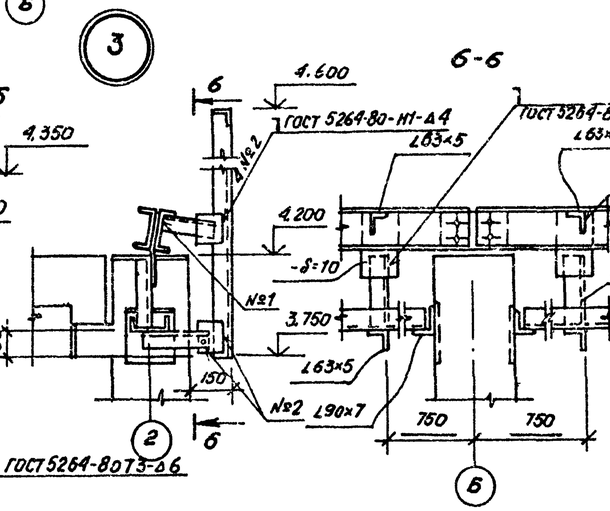

Стойка С1

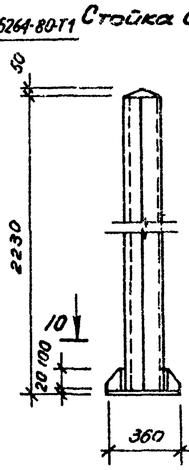

8-8

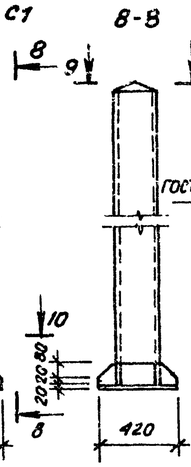

9-9

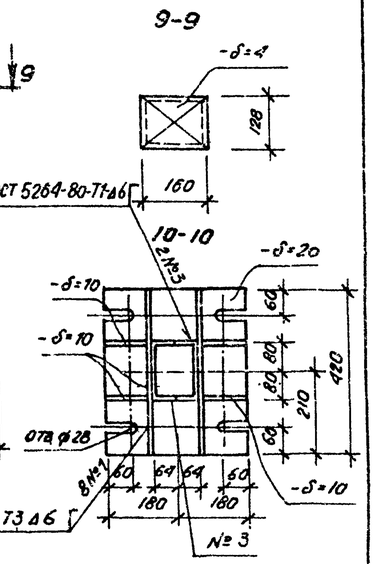

1-1

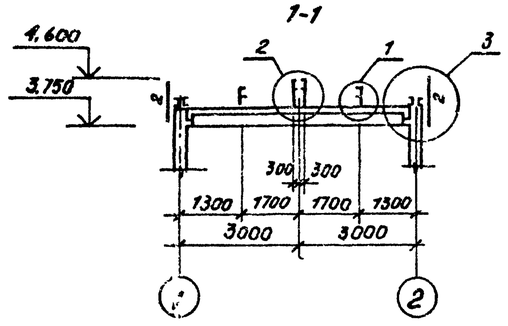

5-5

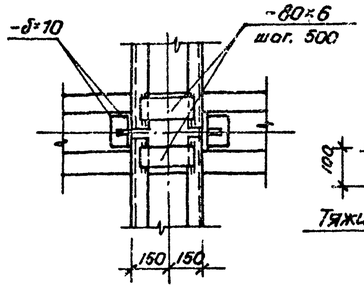

4

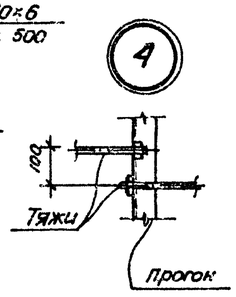

5

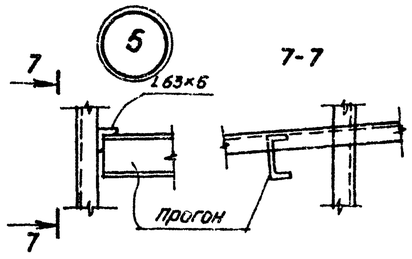

7-7

2-2

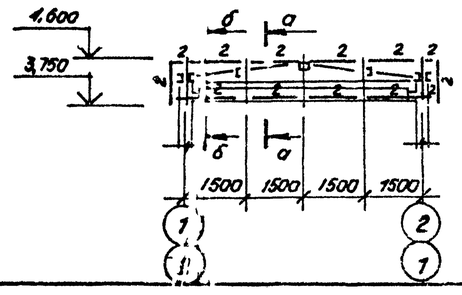

а-а

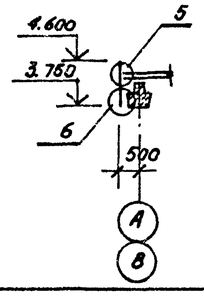

6

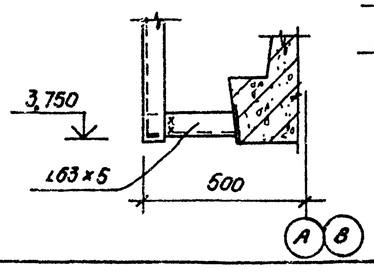

б-б

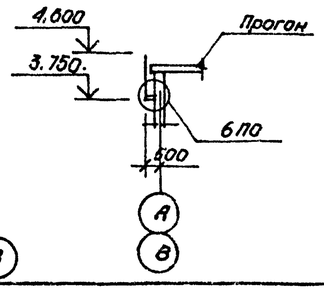

Привязан

Инв. №

Взам. инв. №

Подпись и дата

Инв. № подл.

ГИП	Шульгин		
Н. контр	Сахновская		
Нач. отд.	Рубан		
Гл. спец.	Воинов		
Рук. гр.	Лавренко		
Ст. инж.	Чичкина		

ТП-503-1-47.86 КМ

Автотранспортное предприятие на 50 грузовых автомобилей с открытой стоянкой

Производственный корпус с административно-бытовыми помещениями

Навес КПП. Схема расположения прогонов Стойки С1

Стадия	Лист	Листов
Р	6	

МИНАВТОТРАНС РСФСР
ГИПРОАВТОТРАНС
Ростовский филиал

ТИПОВОЙ ПРОЕКТ 503-1-47.86 АЛЬБОМ I

Монтажная схема окон по оси А

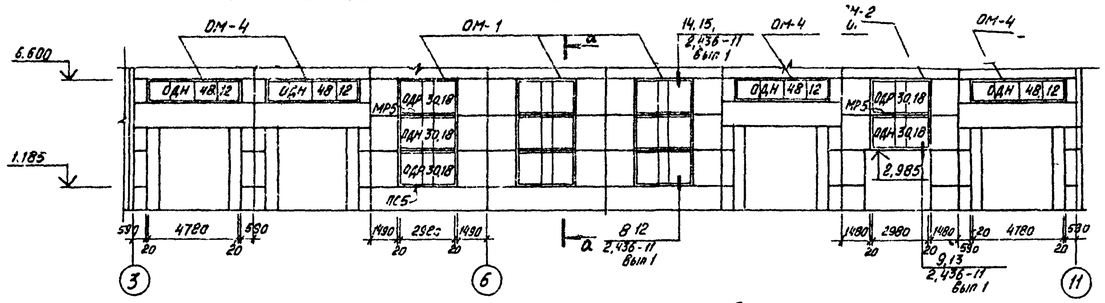

Монтажная схема окон по оси Д

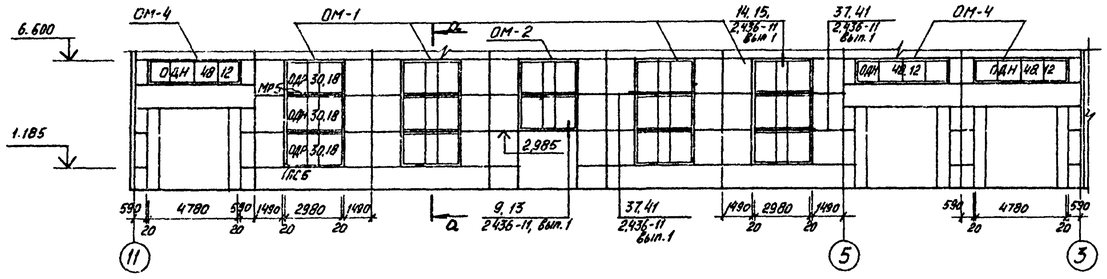

Монтажная схема окон по оси 11

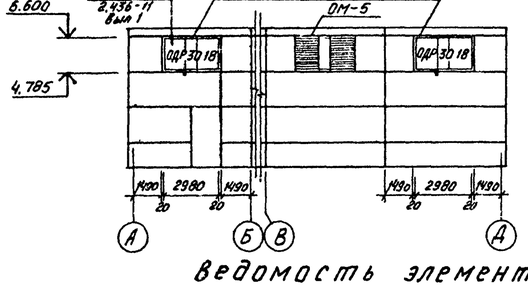

а-а

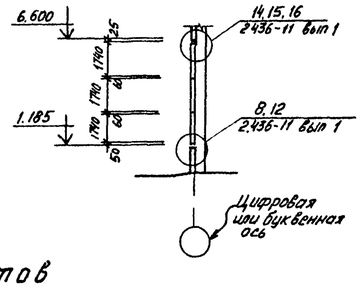

в-в

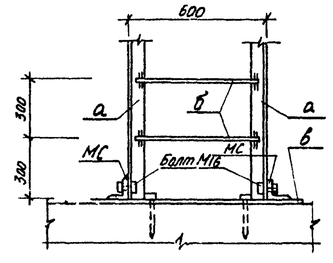

Лестница ЛМ- б-б

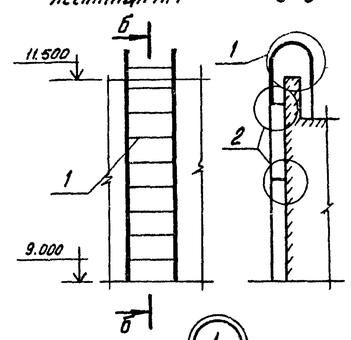

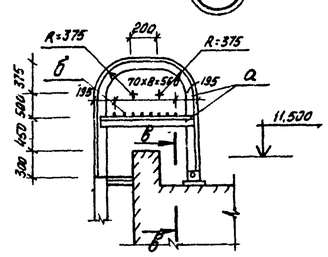

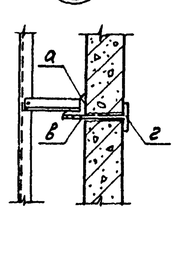

Ведомость элементов

Марка, поз	Сечение: Эскиз	Поз	Состав	Опорные усилия: M тс.м	R тс	Q тс	Группа констр.	Марка металла	Примечание
а	L		L 63х63х6	—	—	—	IV	ВСт3кп2	Конструктивно
б	ф		ф 20 А II	—	—	—	IV	ВСт3кп2	конструктивно
в	—		— 6х100	—	—	—	IV	ВСт3кп2	конструктивно
г	—		— 4х40	—	—	—	IV	ВСт3кп2	конструктивно

Спецификация изделий на лист

Марка, поз.	Обозначение	Наименование	Кол.	Масса ед., кг	Примечание
		Лестница ЛМ			
1	1.450.3-3 Вып 1	Стремянка СХ-22 (СХ-22С)	1(1)	43.6	
МС	ТП 503-1-47.86 альбом III	Соединительная деталь	2	1.58	

(продолжение)

Марка, поз.	Обозначение	Наименование	Кол	Масса ед., кг	Примечание
		Элементы крепления окон			
А1.12	1.436.2-15 Вып 2	Нащельник	14	1.2	
А1.18	1.436.2-15 Вып.2	Нащельник	14	1,8	
А1.005	1.436.2-15 Вып 2	Нащельник	14	0.05	
А2.12	1.436.2-15 Вып 2	Нащельник	14	2,42	
А2.18	1.436.2-15 Вып 2	Нащельник	14	3,62	
А2.005	1.436.2-15 Вып 2	Нащельник	14	0,10	
А3.12	1.436.2-15 Вып.2	Нащельник	46	1.03	
А3.18	1.436.2-15 Вып.2	Нащельник	146	1,54	
А3.005	1.436.2-15 Вып.2	Нащельник	206	0,04	
А4	1.436.2-15 Вып.2	Скоба	276	0,12	
М1	1436.2-15 Вып 2	Шарнир	45	0,056	
М2	1.436.2-15 Вып. 2	Сухарь	45	0,12	
М3	1436.2-15 Вып.2	Сухарь	192	0,027	
М4	1.436.2-15 Вып. 2	Элемент крепления	32	0,145	

(продолжение)

Марка, поз.	Обозначение	Наименование	Кол	Масса ед., кг	Примечание
ЭК5	2.436-11 Вып. 1	Элемент крепежный	6	1.009	
Планка	1.436.2-15 Вып. 2	Планка черт. 125-80 2 2232	45	0,05	
Балка	1.436.2-15 Вып. 2	Балка черт. 125-80.2 2211-05	16	8,96	
Ригель	1.436.2-15 Вып 2	Ригель ветровой ℓ=3000	16	36,9	
Упор	1.436.2-15 Вып 2	Упор L 125/8х8 ГОСТ 8510-72*(ℓ-190	32	0.125	
Болт М10х40	2.436-11 Вып. 1	Болт ГОСТ 17475-80*	70	0,037	
Гайка М10	2.436-11 Вып. 1	Гайка ГОСТ 5915-70*	70	0,011	
Болт М6х20	2.436-11 Вып 1	Болт ГОСТ 17475-80*	200	0,007	
Гайка М6	2.436-11 Вып. 1	Гайка ГОСТ 5915-70*	200	0,002	
		Оконные блоки			
ОМ-1	1.436.2-15 Вып. 1,2	Оконный блок ОДР 30.18	2	175,77	
	1.436.2-15 Вып. 1,2	Оконный блок ОДН 30.18	1	147.50	
	1.436.2-15 Вып.3	Механизм рычажный МР5	1	2.40	
	1.436.2-15 Вып.3	Прибор-стержень ПС5	1	0,60	
ОМ-2	1.436.2-15 Вып 1,2	Оконный блок ОДР 30,18	1	175,77	
	1.436.2-15 Вып 1,2	Оконный блок ОДН 30,18	1	147,50	
	1.436.2-15 Вып.3	Механизм рычажный МР5	1	2,40	
ОМ-3	1.436.2-15 Вып. 1.2	Оконный блок ОДР 30.18	1	175,77	
	1.436.2-15 Вып. 3	Механизм рычажный МР5	1	2,40	
ОМ-4	1.436.2-15 Вып 1,2	Оконный блок ОДН 48.12	1	45.0	
ОМ-5	1.436.2-15 Вып. 1,2	Оконный блок ОСН 30.18	1	92,60	
	1.436.2-15 Вып 1,2	Жалюзийная решетка Ж12.18	2	51,50	
ОДР 30.18	1436.2-15 Вып 1.2	Оконный блок	18	175,77	
ОДН 30-18	1.436.2-15 Вып. 1.2	Оконный блок	9	147,50	
ОСН 30.18	1.436.2-15 Вып. 1.2	Оконный блок	1	92,60	
ОДН 48.12	1.436.2-15 Вып	Оконный блок	7	45,0	
Ж 12 18	1.436.2-15 Вып. 1.2	Заполнение-жалюзи	2	51,50	
		Механизмы открывания			
МР5	1.436.2-15 Вып. 3	Рычажный	11	2,4	
ПС5	1436.2-15 Вып 3	Прибор-стержень	7	0,6	

1. В спецификации заполнения оконных проемов дана масса марки окна, в которой учтены массы стеклопакетов и уплотнителей.
2. Марка лестницы дана для t° = -40°

Инв. № подл. | Подпись и дата | Взам. инв. №

Привязан

Инв. №

ТП 503-1-47.86 -КМ			
Автотранспортное предприятие на 50 грузовых автомобилей с открытой стоянкой			
ГИП Шульгин	Производственный корпус с административно-бытовыми помещениями	Стадия: Р	Лист: 7	Листов:
Н.контр. Сахновская				
Нач.отд. Рубан	Монтажные схемы окон Лестница ЛМ-	Минавтотранс РСФСР ГИПРОАВТОТРАНС Ростовский филиал		
Гл.спец. Таран				
Рук.гр. Кулябец				
Инж. Коротких				

Отпечатано
в Новосибирском филиале ЦИТП
630064 г Новосибирск пр Карл Маркса 1
Выдано в печать 5 V 1987 г
Заказ I-1840 Тираж 120