ТИПОВОЙ ПРОЕКТ
503-1-59.86

ГАРАЖ БОКСОВЫЙ ДЛЯ ЛЕГКОВЫХ АВТОМОБИЛЕЙ ВМЕСТИМОСТЬЮ ОДНОГО БОКСА 2 МАШИНО-МЕСТА (С ВОЗМОЖНОСТЬЮ БЛОКИРОВКИ ДО 200)

СТЕНЫ ИЗ СБОРНЫХ ЖЕЛЕЗОБЕТОННЫХ ПЛИТ

АЛЬБОМ I

АРХИТЕКТУРНО-СТРОИТЕЛЬНАЯ И ЭЛЕКТРОТЕХНИЧЕСКАЯ ЧАСТИ

1495/01

цена 1-44

				Привязан:	

ТИПОВОЙ ПРОЕКТ
503-1-59.86

ГАРАЖ БОКСОВЫЙ ДЛЯ ЛЕГКОВЫХ АВТОМОБИЛЕЙ ВМЕСТИМОСТЬЮ ОДНОГО БОКСА 2 МАШИНО-МЕСТА (С ВОЗМОЖНОСТЬЮ БЛОКИРОВКИ ДО 200)

АЛЬБОМ I

СОСТАВ ПРОЕКТА

АЛЬБОМ I АРХИТЕКТУРНО-СТРОИТЕЛЬНАЯ И ЭЛЕКТРОТЕХНИЧЕСКАЯ ЧАСТИ

АЛЬБОМ II СМЕТЫ. ВЕДОМОСТИ ПОТРЕБНОСТИ В МАТЕРИАЛАХ

РАЗРАБОТАН
ИНСТИТУТОМ КАЗНИПИАТ
НПО КАЗАВТОТРАНСТЕХНИКА

ГЛ. ИНЖ. ИНС-ТА ДЗЮБА Б.Р.

ГЛ. ИНЖ. ПР-ТА ВАСИЛЬЕВ В.Г.

УТВЕРЖДЕН
И ВВЕДЕН В ДЕЙСТВИЕ
ПРИКАЗОМ ГОССТРОЯ
КАЗАХСКОЙ ССР № 250 от 24.11.86г.

				Привязан	

Пояснительная записка

Типовой проект гаража боксового для легковых автомобилей вместимостью одного бокса 2 машино-места (с возможностью блокировки до 200) разработан в соответствии с планом типового проектирования Госстроя СССР 1986 г. на основании задания на проектирование, утвержденного Госстроем Каз ССР 14 апреля 1986 года.

Проект разработан применительно к следующим природным условиям:

- скоростной напор ветра для географического района СССР - 0.27 кн/м²;
- нормативная снеговая нагрузка для III района - 1.0 кн/м²;
- грунты в основании непучинистые, непросадочные со следующими нормативными характеристиками: $\gamma^{II}=1.8$ т/м³; $\varphi=0.49$ рад; $C^{II}=2$ кПа; $E=14.7$ МПа.
- сейсмичность не более 6 баллов.

Проект разработан в двух вариантах по ограждающим конструкциям.

Тип I. Стены кирпичные, покрытие - из сборных железобетонных плит.

Тип II. Стены и покрытие - из сборных железобетонных плит.

Проект предполагает строительство гаража, составленного из боксов, примыкающих друг к другу.

В настоящем альбоме разработан основной бокс и бокс-пристройки, которые устанавливаются слева и из двух сторон основного бокса.

Основной бокс, а также бокс-пристройки имеют размеры в плане 6×6 м и рассчитаны на стоянку в одном боксе двух легковых автомобилей с воротами против каждого автомобиля.

Класс здания - II, степень огнестойкости - II.

В гараже не предусмотрены отопление, водопровод, канализация.

Гараж оборудуется электрическим освещением.

Характеристика строительного решения

Фундаменты - столбчатые из монолитного бетона марки В 7.5 (М 100).

Стены и покрытие - из железобетонных плит 3×6 по ГОСТ 22701.1-77.

Кровля - рулонная 4-х слойная с защитным верхним слоем.

Ворота - деревянные распашные в металлической раме.

Наружная отделка - затирка и окраска стен известковой краской.

Внутренняя отделка - потолки и стены белятся известковой краской.

Ворота окрашиваются эмалью за 2 раза.

Полы - подсыпка грунта 100 мм, с уплотнением щебнем.

Вокруг гаража устраивается асфальтовая отмостка - 0.5 м.

Электроснабжение

Электроснабжение боксового гаража от местных сетей напряжением 380/220 В.

По степени обеспечения надежности электроснабжения электроприемники объекта относятся к III категории.

Для питания, учета электрической энергии и защиты сети устанавливается щиток ЩК 1202УХЛ4.

Источник электроснабжения и сечение питающего кабеля, уточняются при привязке проекта по техническим условиям электроснабжающей организации.

Организация строительства

В соответствии с СНиП 1.04.03-85 продолжительность строительства гаража боксового для легковых автомобилей вместимостью одного бокса 2 машино-места (панельный, тип II) составляет - 8 дней, пристройки - 7 дней.

Максимальный вес конструктивных элементов гаража боксового (плита покрытия) составляет 2.65 т.

Разработку траншей рекомендуется осуществлять экскаватором Э-302, оснащенным обратной лопатой.

Монтаж сборных железобетонных конструкций осуществлять с помощью автомобильного крана КС-1571.

Поступление сборных железобетонных конструкций на строительную площадку должно происходить в порядке, предусмотренном комплектовочными ведомостями, что обеспечит правильность раскладки конструкций на местах складирования и комплектную подачу конструкций на монтаж.

Строительно-монтажные работы выполнять в строгом соответствии с „Правилами техники безопасности при производстве строительно-монтажных работ" с обязательным соблюдением противопожарных мероприятий.

Противопожарные мероприятия

При решении генерального плана с тупиковым проездом необходимо предусматривать поворотную площадку размером в плане 12×12 м. Все основные строительные конструкции боксовых гаражей (стены, покрытие) приняты из несгораемых материалов. Дымоудаление из боксов предусмотрено через жалюзийные решетки, ворот. [illegible]

Содержание альбома

Лист	Наименование	Прим.
	Пояснительная записка. Содержание альбома	стр. 2
ГП-1	Схема генерального плана	3
АС-1	Общие данные	4
АС-2	Схема компоновки гаражей	5
АС-3	Основной бокс. План. Разрезы. Фасады.	6
АС-4	Основной бокс. Схема расположения фундаментов	7
АС-5	Основной бокс с возможностью блокировки до 200 машино-мест. План на отм. 0.000. План фундаментов и стеновых плит	8
АС-6	Схемы расположения плит покрытия. Монтажные узлы 7; 8	9
АС-7	Монтажные узлы 1÷4	10
АС-8	Узлы А; Б; В; Г; Е. Монтажные узлы 9; 10	11
АС-9	Основной бокс. Рама ворот РВ. Полотно ворот.	12
АС-10	Основной бокс. Узлы А; Б; В; Г; Д; Е. Детали „Б", „В". Петля П-1	13
АС-11	Основной бокс. Полотно ворот. Гаража. Деталь „Б".	14
АС-12	Основной бокс. Щеколда ЩФ.	15
ЭО-1	Общие данные. План электроосветительной сети основного бокса.	16
ЭО, СО-1-2	Спецификация оборудования	17

Привязан:

ГИП	Васильев		
Нач. АСО1	Цоким		
Нач. ЭТО	Трапорудко		
Нач. отд.	Цирульник		
Гл. спец.	Есмуханов		
Инженер	Елькова		

ТП 503-1-59.86 АС, ЭО

Гараж боксовый для легковых автомобилей вместимостью одного бокса 2 машино-места с возможностью блокировки до 200

Стадия	Лист	Листов
РП		

Пояснительная записка. Содержание альбома

Минсвязи СССР КАЗНИПИАТ г. Алма-Ата

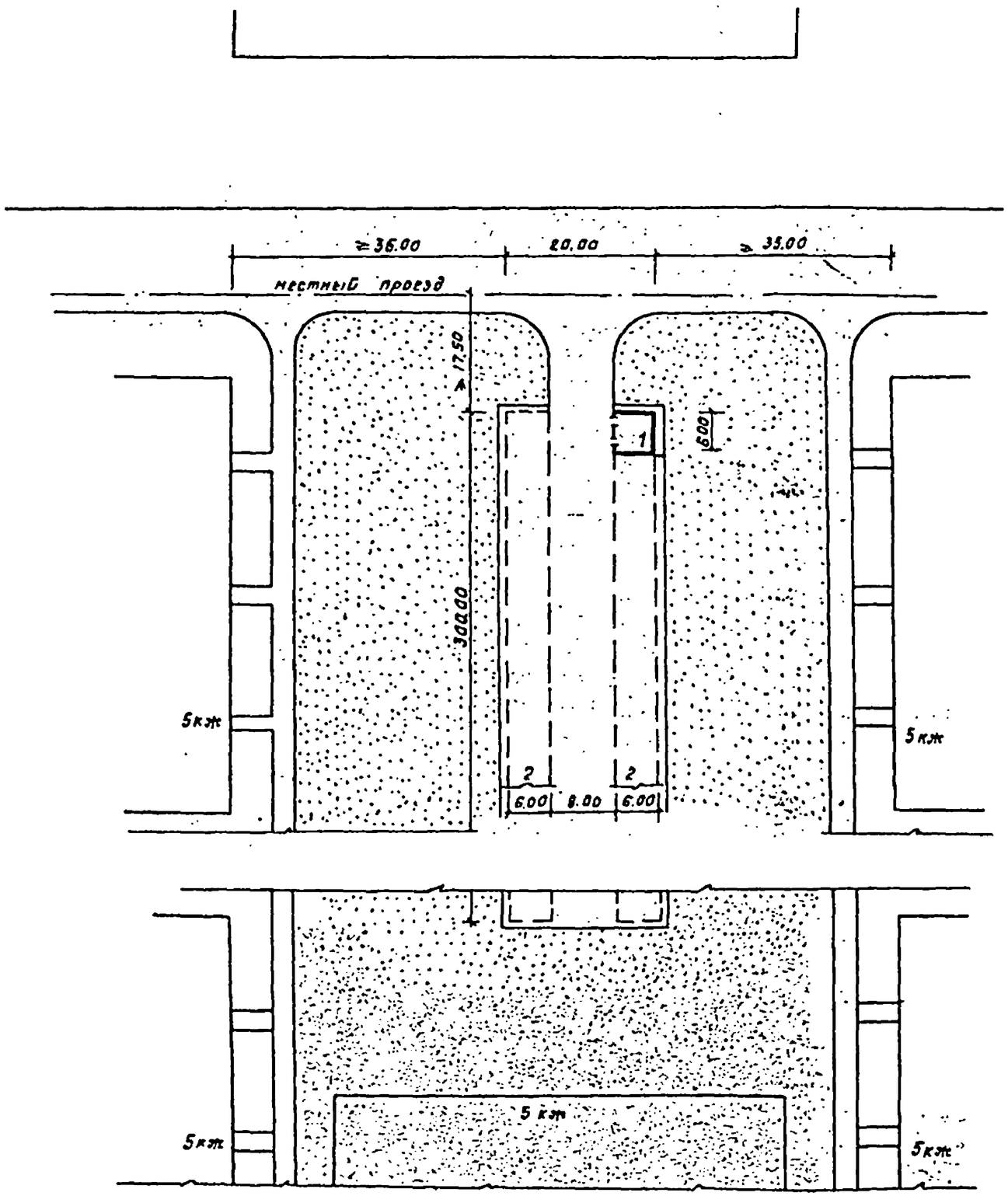

Экспликация зданий и сооружений

№ на ген. плану	Наименование		Примечания
1	Здание гаража		
2	Возможность блокировки до 200		

Показатели по генеральному плану

Наименование	Кол-во
1. Площадь участка, м²	6000
2. Площадь застройки м²	3600
3. Площадь дорожной одежды, м²	2400
4. Площадь на 1 машино-место, м²	30
5. Площадь озеленения прилегающей территории, м²	61[illegible]00

				ТП-503-1-59.86. ГП			
Инж. ук	Дзюба			Гарат боксовый для легковых автомобилей вместимостью одного бокса 2 машино-места с возможностью блокировки до 5(25)			
ГИП	Васильев			Общеплощадочные работы	Стадия	Лист	Листов
Нач. отд	Лобанов				РП	4	1
Рук. гр.	Солянкин			Схема генерального плана 1:500	Казгипространсгазсельстрой		
Норм. к.	Ельков				КАЗНИПИАТ г. Алма-Ата		

Типовой проект 503-1-59.86. Альб

Инв. № подл. | Подпись и дата | Взам. инв. №

Типовой проект 503-1-59.86 Альбом I

Ведомость чертежей основного комплекта марки АС

Лист	Наименование	Примечан.
1	Общие данные	
2	Схема компоновки чертежей	
3	Основной бокс. План. Разрезы. Фасады.	
4	Основной бокс. Схема расположения фундаментов	
5	Основной бокс с возможностью блокировки до 200 машино-мест. План на отм. 0.000 План фундаментов и стеновых панелей	
6	Схемы расположения плит покрытия. Монтажные узлы 7–8	
7	Монтажные узлы 1÷4	
8	Узлы А; Б; В; Г; Е. Монтажные узлы 5; 6	
9	Основной бокс. Рама ворот РВ. Полотно ворот.	
10	Основной бокс. Узлы А; Б; В; Г; Д; Е. Детали „Б", „В". Петля П-1	
11	Основной бокс. Полотно ворот гаража. Деталь „Б"	
12	Основной бокс. Щеколда щф	

Ведомость ссылочных документов

Обозначение	Наименование	Примеч.
ГОСТ 22701.1-77	Плиты железобетонные ребристые напряженные размерами 6×3 м для покрытий производственных зданий.	

Ведомость основных комплектов чертежей

Обозначение	Наименование	Примеч
-ГП	Генеральный план и транспорт	
-АС	Архитектурно-строительные решения	
-ЭО	Электроосвещение	

Ведомость объемов сборных бетонных и железобетонных конструкций по рабочим чертежам основного комплекта марки АС (основной бокс)

№ п/п	Наименование группы элементов конструкции	Код	Кол., м³	Примечание
1	Плиты покрытия	584111	635	

Ведомость спецификаций

Лист	Наименование	Примеч.
7	Спецификация к схемам расположения на данном листе	
12	Спецификация элементов, замаркированных на данном листе	
13	Спецификация элементов на одну щеколду щф	

Проект разработан в соответствии с действующими нормами и правилами и предусматривает мероприятия, обеспечивающие пожаробезопасность при правильной эксплуатации здания.

Гл. инж. проекта Васильев
Гл. инж. проекта, осуществляющий привязку

ГИП	Васильев			9.89
Нач.отд.	Идким			9.89
Гл.к.спец.	Дмухова			09.89
Гл.к.пр.	Комаев			9.89
Исполн.	Бодоборов			9.89
Провер.	Комаев			9.89
Н.к.отд.	Горшков			9.89
Н.контр.	Ельков			9.89

Привязан:

ТП 503-1-59.86 АС

Гараж боксовый для легковых автомобилей вместимостью одного бокса 2 машино-места (с возможностью блокировки до 200)

Стадия	Лист	Листов
РП	1	12

Общие данные

Минавтотранс КазССР КАЗНИПИАТ г. Алма-Ата

Копировал

Формат А2

Типовой проект 503-1-59.86 Альбом I

Наименование	Схема гаражей боксовых в плане	Показатели по проекту: Площадь застройки м²	Полезная площадь м²	Полезная площадь на 1 автомобиль м²	Строительный объем м³	Строительный объем на 1 автомобиль м³	Стоимость руб.	Стоимость на 1 автомобиль, руб.	Конструктивная характеристика
Основной бокс	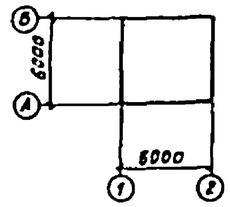	39.70	36.9	18.45	127.8	63.9	2030	1015	Фундаменты: столбчатые из монолитного бетона В7,5, общим объемом 0,90 м³ Стены и покрытие: из 6 предварительно напряженных плит 3×6 м ГОСТ 22701.1-77 всего 5 плит общим объемом 5,35 м³ Полы подсыпка грунта 100 мм с уплотнением щебнем Кровля: рулонная - 4 слоя рубероида на мастике с защитным верхним слоем Ворота: деревянные, распашные в металлической раме, всего 2 ворот
Основной бокс с пристройкой	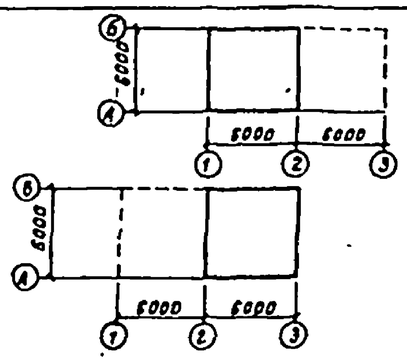	77.5	72.9	18,2	249.6	62.4	1760	880	Фундаменты: столбчатые из монолитного бетона В7,5 общим объемом 1,44 м³ Стены и покрытие: из 6 предварительно напряженных плит 3×6 м по ГОСТ 22701.1-77. всего плит 9 шт, общим объемом 9,63 м³ Полы подсыпка грунта 100 мм с уплотнением щебнем Кровля: рулонная - 4 слоя рубероида на мастике с защитным верхним слоем Ворота. деревянные, распашные в металлической раме, всего 2×2 = 4 ворот
Основной бокс с любым числом пристроек. Вариант I (Пример: основной бокс + 5 пристроек)	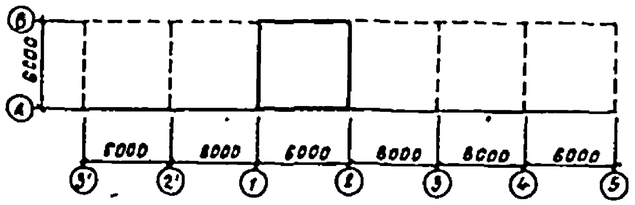	228.7	216.9	18,1	736.4	61.3	10830	845	Фундаменты: столбчатые из монолитного бетона В7,5, общим объемом 3,6 м³ Стены и покрытие из 6 предварительно напряженных плит 3×6 м по ГОСТ 22701-1-77 всего плит 25 шт, общим объемом 26,75 м³ Полы: подсыпка грунта 100 мм с уплотнением щебнем Кровля рулонная - 4 слоя рубероида на мастике с защитным верхним слоем Ворота: деревянные, распашные в металлической раме, всего 2×6 = 12 ворот

Привязан:

ГИП	Васильев		11.86
Нач. отд.	Цвиум		11.86
Гл. спец.	Линчукова		11.86
Гл. к. пр.	Кожоев		11.86
Исполн.	Золотобо...		11.86
Провер.	Котов		11.86
Норм. к.	Елкова		11.86

ТП 503-1-59.86 АС

Гараж боксовый для легковых автомобилей вместимостью одного бокса в сейсмическом районе (с ограничителем высоты проезда до 2,2 м)

Стадия	Лист	Листов
РП	2	

Схема компоновки гаражей

Минавтотрансстроя РСФСР КАЗНИПИАТ Самарканд

Типовой проект 503-1-59.86 Альбом I

Фасад 1-2

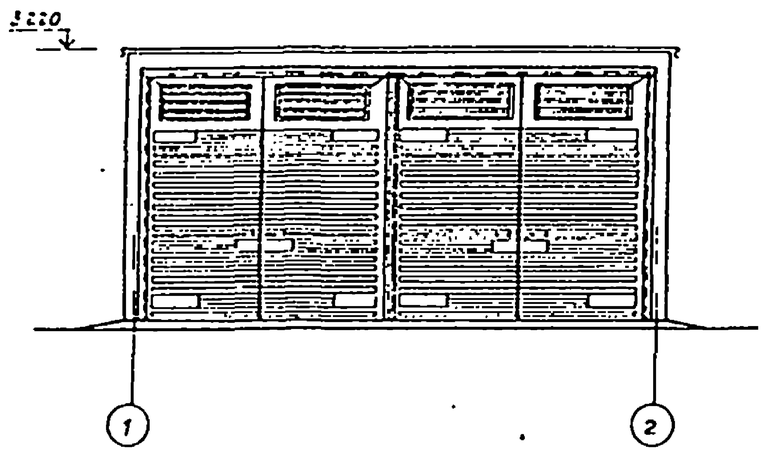

Фасад А-Б

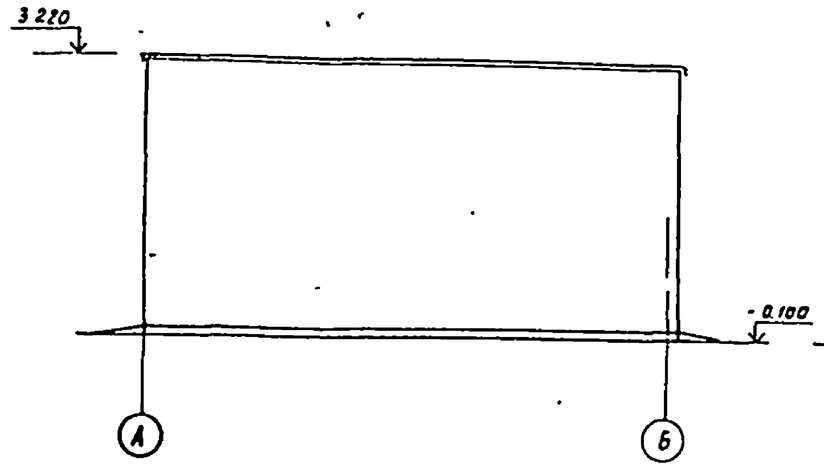

Фасад 2-1

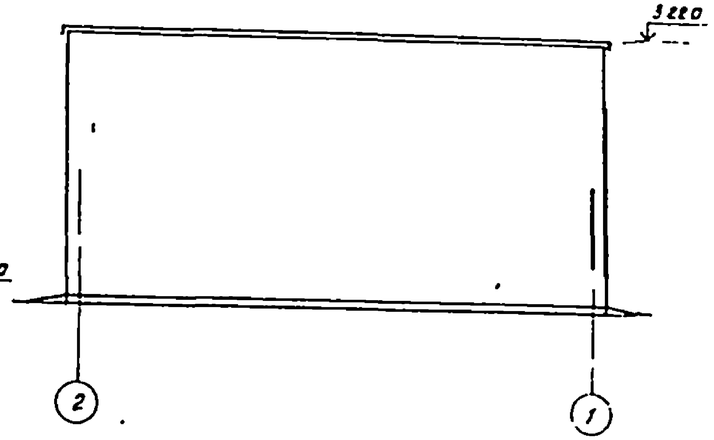

План

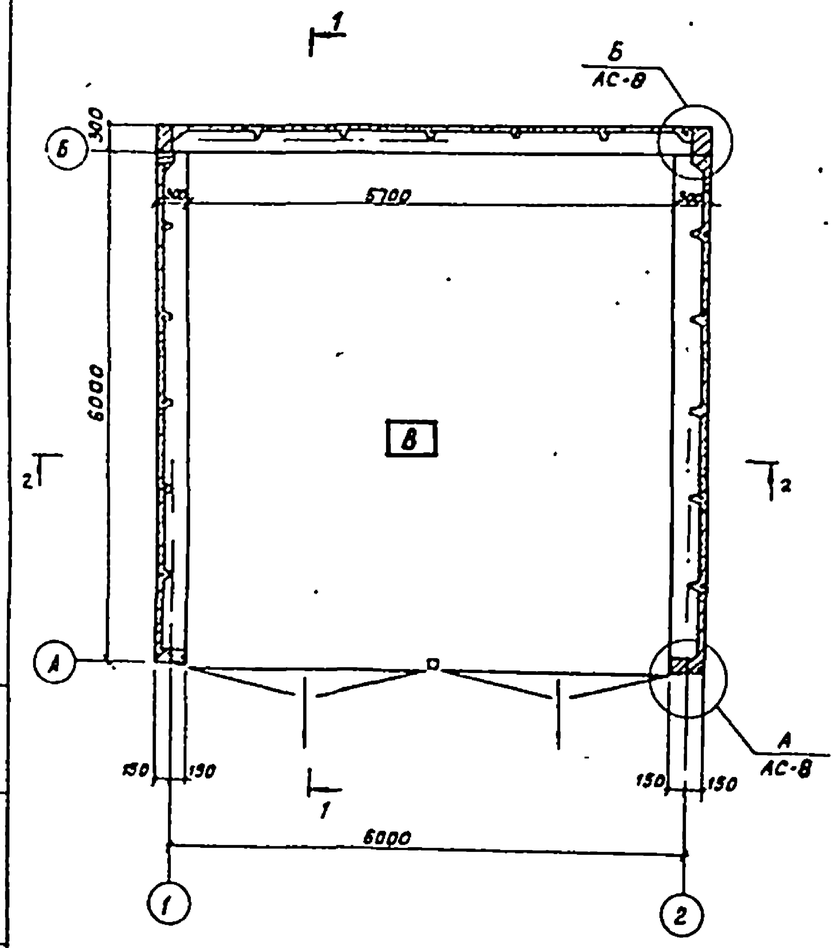

1-1

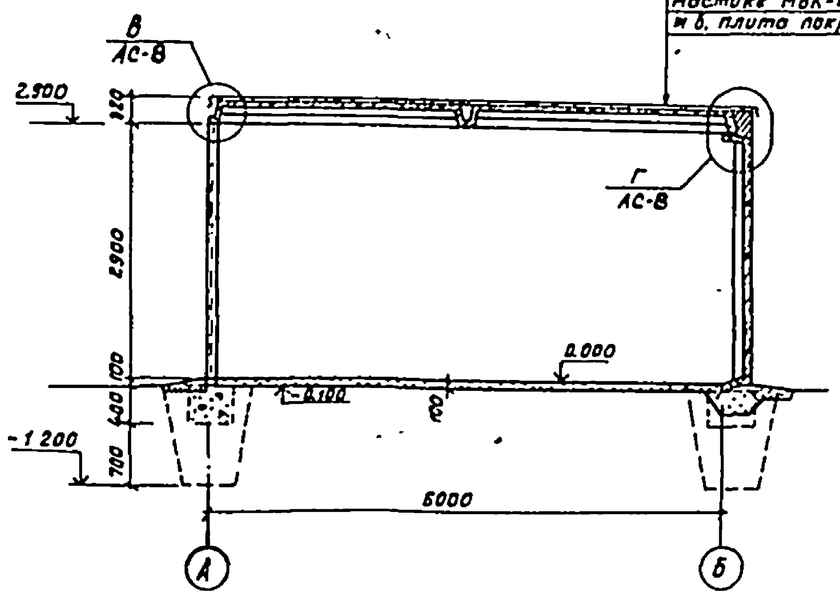

Слой гравия фракций 10мм втопленного в антисептированную битумную мастику марки МБК-Г-65 (ГОСТ 2889-80) – 10мм
4 слоя мелкозернистого рубероида марки РКМ-350Б (ГОСТ 10923-82) на битумной мастике МБК-Г-65 (ГОСТ 2889-80)
по б. плита покрытия

2-2

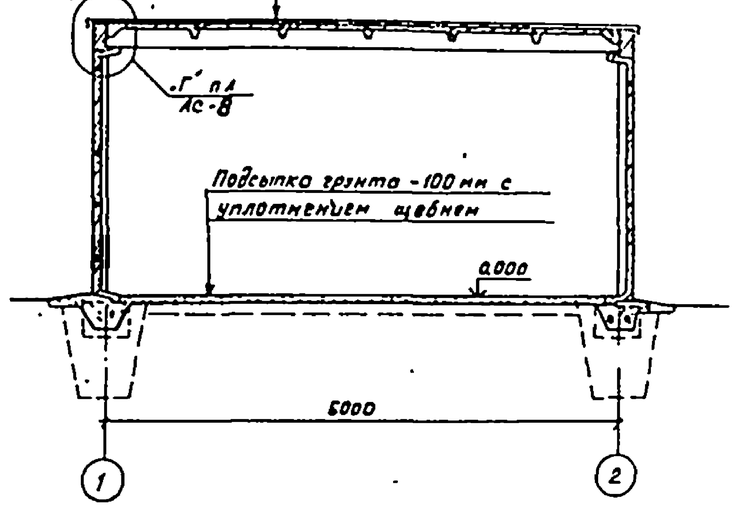

1 Спецификацию железобетонных изделий см. лист АС-6

Привязан:						

Г.ИП	Васильев				ТП 503-1-59.86	АС
Нач.АСО1	Цокин					
Гл.арх.от	Мерзеенов				Гараж боксовый для легковых автомобилей (вместимостью одного бокса 2, мощностью (с возможностью расширения до 200)	
Гл.кон.сто	Пинчукова					
Гл.кон.пр.	Конов					
Исполнит.	Кадыкиев					
Провер.	Конов					
Норм.кн.	Елкова				Основной бокс. План. Разрезы Фасады	

Стадия	Лист	Листов
РП	3	

Министерство высшего и среднего специального образования КАЗНИПИАТ г. Алма-Ата

Типовой проект 503-1-59.86 Альбом I

План фундаментов и стеновых плит

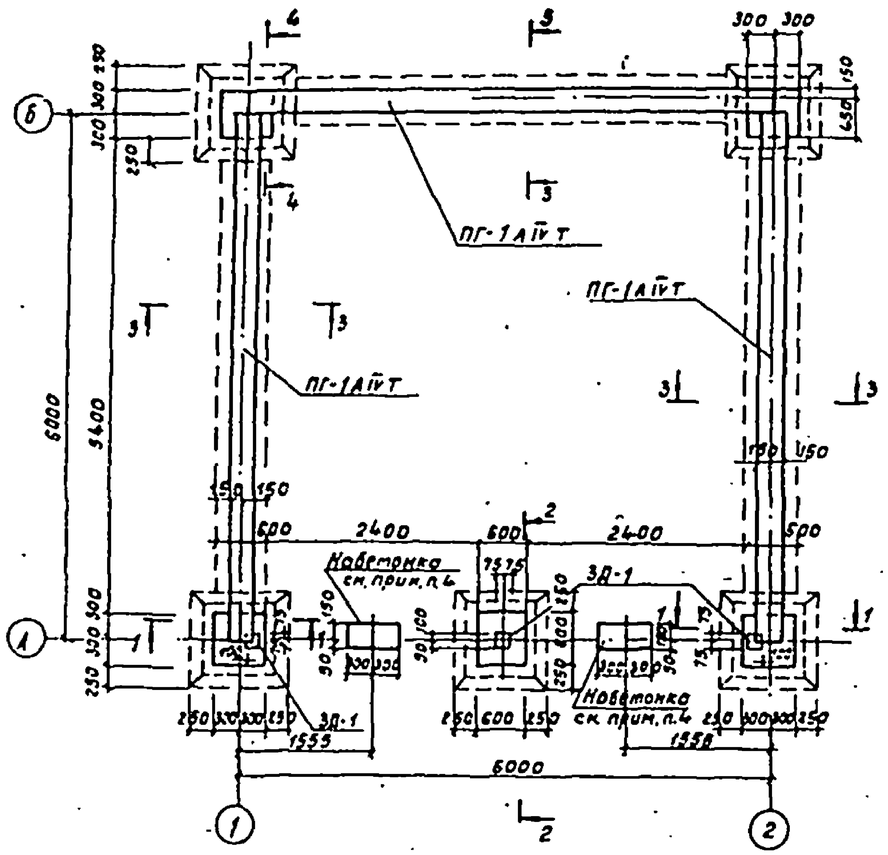

1-1

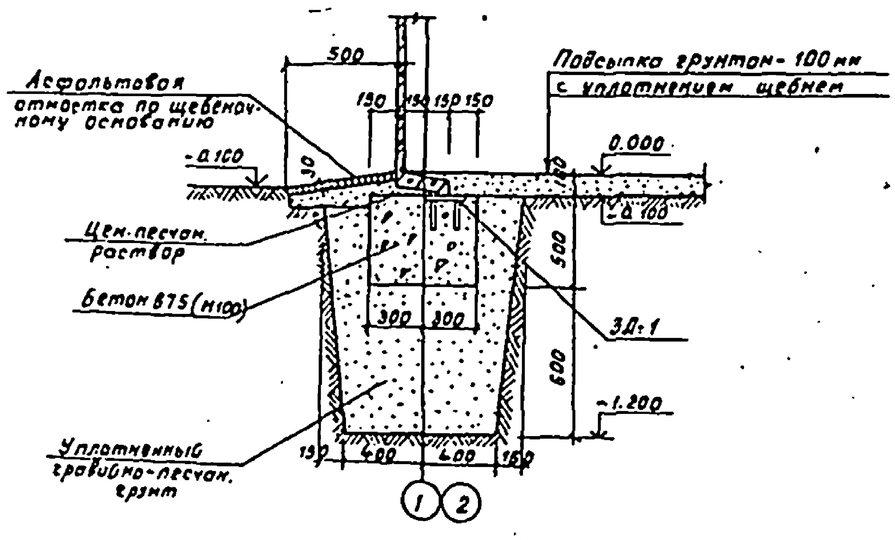

2-2

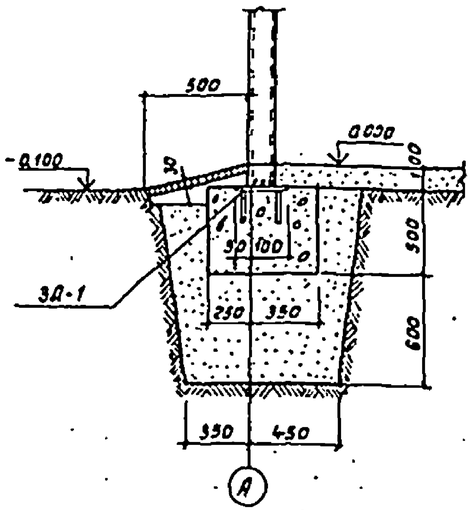

3-3

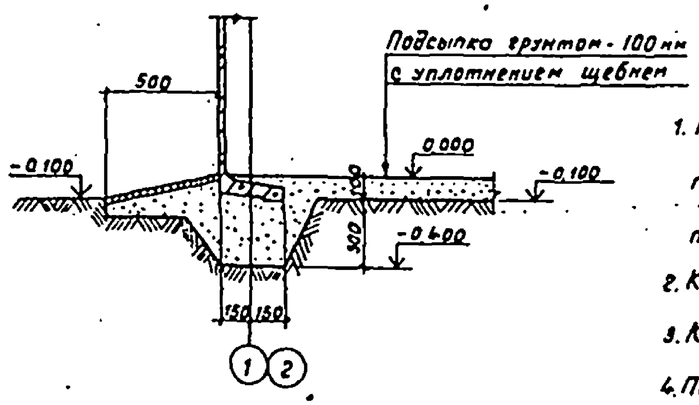

4-4

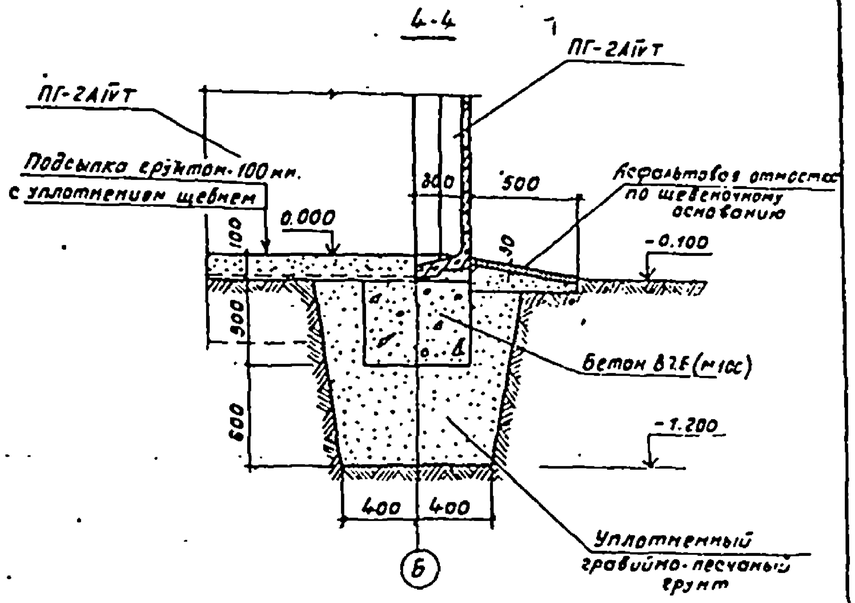

1. Необходимость гравийно-песчаной подушки определяется при привязке проекта в соответствии с природными условиями площадки строительства.
2. Количество стеновых плит учтено в спецификации на листе АС-6.
3. Количество 3Д-1 - 3 шт., вес одной шт. - 1.80 кг.
4. По оси А устроить набетонки для ворот из бетона В7,5, низ на отм. -0.150 м. Расход бетона на набетонки одного бокса - 0.04 м³.

Привязан:

ГИП	Василец			ТП 503-1-59.86	АС
Нач. АСО-1	Цецин			Гараж боксовый для легковых автомобилей. Вместимостью одного бокса 2 машиноместа (с 4 размещением блокировки по 203)	
Гл. инж. пр.	Линчукова				
Гл. инж. пр.	Конорев				Стадия: РП · Лист: 4 · Листов:
Исполнит.	Коловников				
Проверил	Конорев				
Норм. к.	Елькер			Основной бокс. План фундаментов и стеновых плит	Минавтотранс КазССР КАЗНИПИАТ

Типовой проект 503-1-59.86 Альбом I

План на отм. 0.000

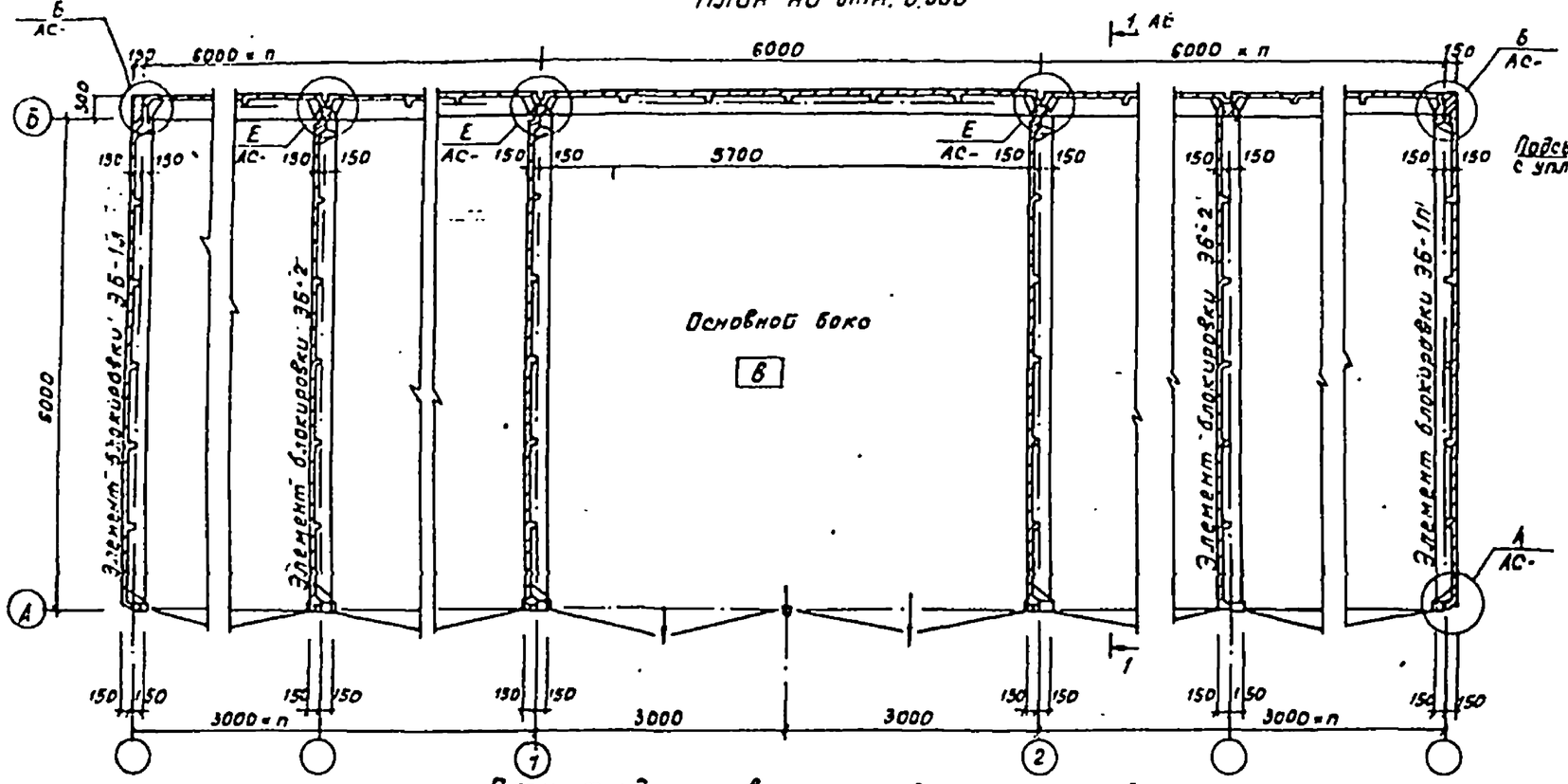

План фундаментов и стеновых плит

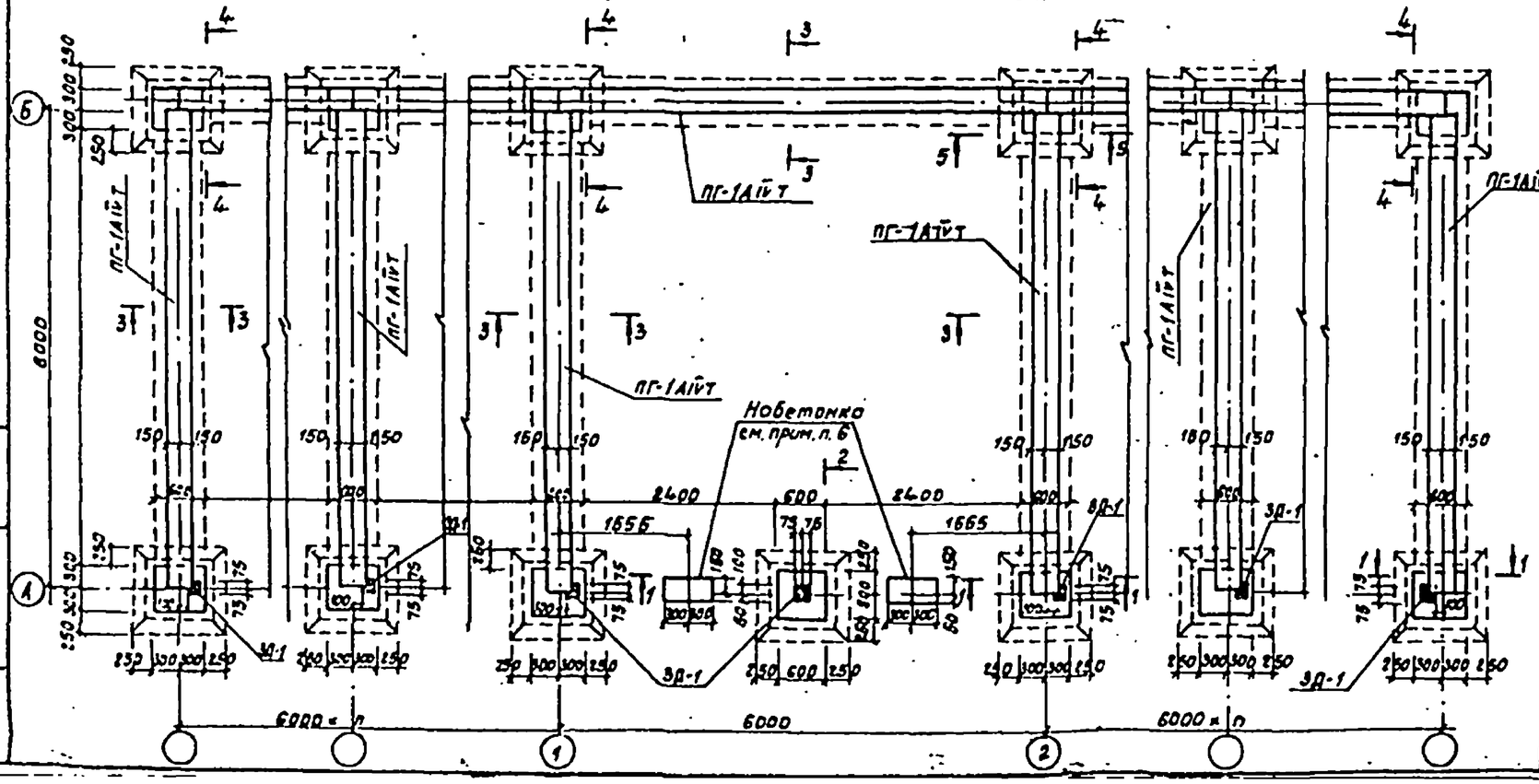

5-5

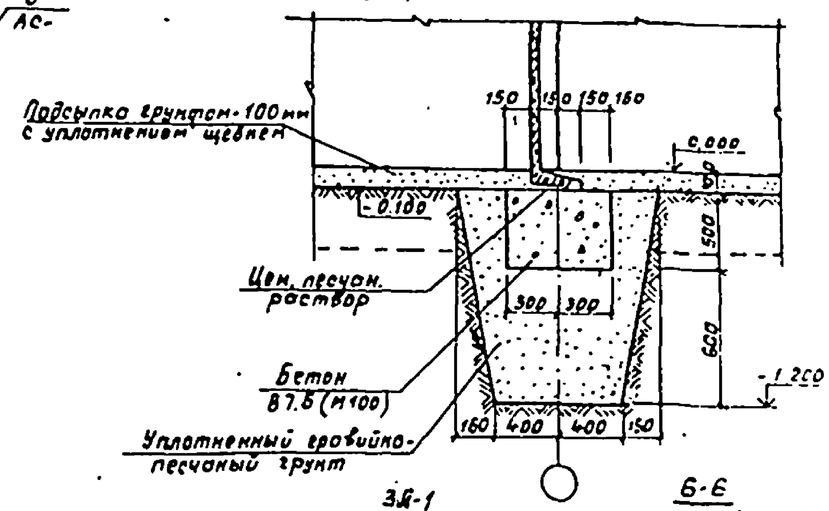

6-6

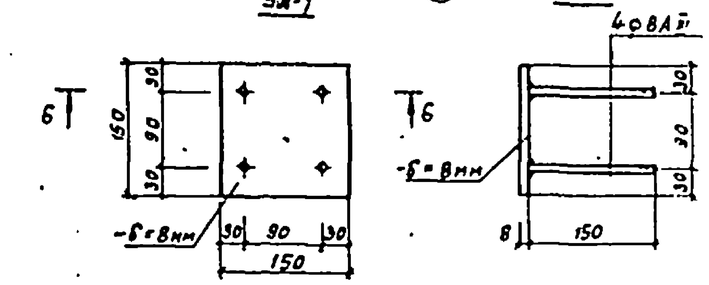

1. Сечения 1-1÷4-4 смотреть на листе АС-
2. Необходимость гравийно-песчан. подушки определяется при привязке проекта в соответствии с природными условиями площадки строительства.
3. Расход материалов на одну закладную деталь составляет - 150×150×8 - 1.5 кг, ВАII - 0.3 кг.
4. Автоматическую сварку стержней с пластинами (3Б-1) производить под слоем флюса без присадочного электродного материала в соответствии с требованиями ГОСТ 19292-73, тип соединения Т-1 и указаний инструкций СН 393-78 (п. 3.30 ÷ 3.39).
5. По оси А устроить наветонки для ворот из бетона В7.5, низ на отм. - 0.150м. Расход бетона на наветонки одного бокса - 0.04 м³.

Привязан:

ГИП	Васильев			ТП 503-1-59.86		АС
Нач.отд.	Уразин			Сборник чертежей для строительства автомобильного быстроходного одного бокса с подземной частью блокировки по 1200		
Гл.инж.проект	Ничков				Стадия	Лист	Листов
Гл.к.пр.	Комаев				РП	5	
Ст.инж.	Лебедева						
Пров.	Комаев			Основной бокс с подземной частью блокировки по 1200 машиномест. План на отм. 0.000. План фундаментов и стеновых плит	Минавтотранс КазССР КАЗНИПИАТ г. Алма-Ата	
Норм.к.	Елькин					

Типовой проект 503-1-59.86 Альбом I

Схема расположения плит покрытия (основной бокс)

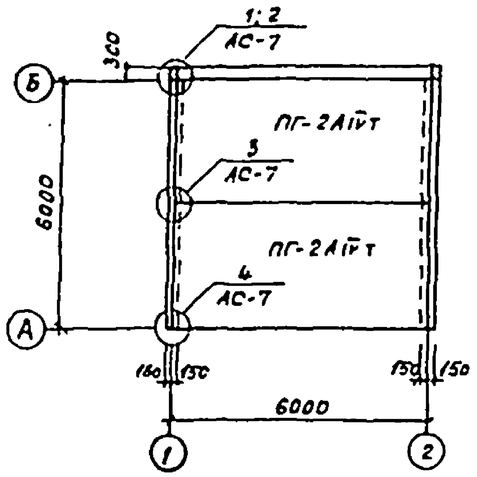

Схема расположения плит покрытия (Основной бокс с возможностью блокировки до 200 машино-мест)

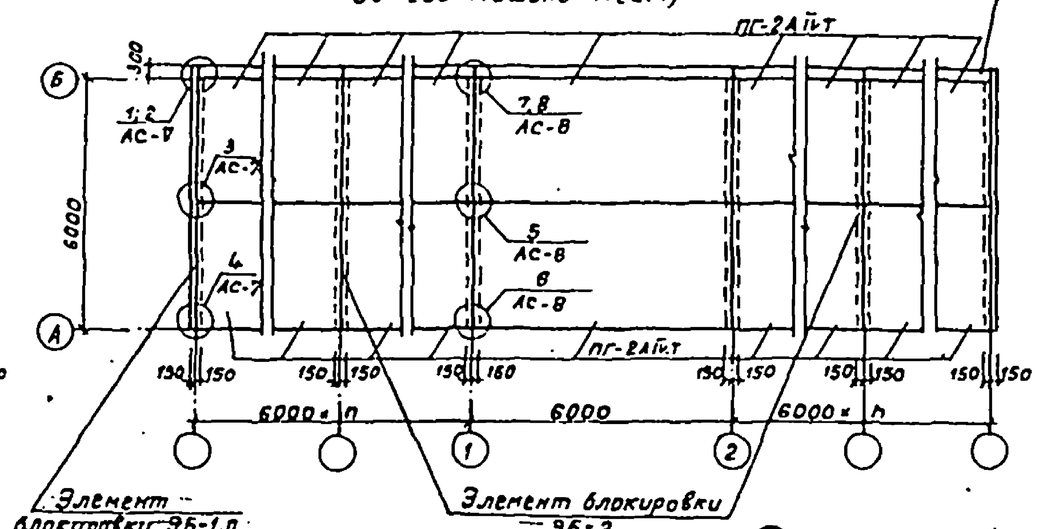

Спецификация к схемам расположения на данном листе

Марка поз.	Обозначение	Наименование	Количество на один бокс		Масса ед кг	Примеч
		Плиты стеновые				
	ГОСТ 22701.0-72 ГОСТ 22701.5-77	Плита ПГ-1АIVт	3		26	
		Плиты покрытия				
	ГОСТ 22701.0-77 ГОСТ 22701.5-77	Плита ПГ-2АIVт	2		26	
		Соединительные				
		и закладные изделия				
1		∠90×6 ГОСТ 8509-72* ℓ=50	4		0.42	
2		∠63×6 ГОСТ 8509-72* ℓ=50	2		0.29	
3		⌀10АI ГОСТ 5781-82 ℓ=220	4		0.14	
4		-100×6 ГОСТ 103-76 ℓ=200	2		0.95	
5		⌀8АI ГОСТ 5781-82 ℓ=	2		0.24	
6		-60×6 ГОСТ 103-76 ℓ=200	-		0.57	
ЗД-1	АС-5	Закладная деталь ЗД-1	3			

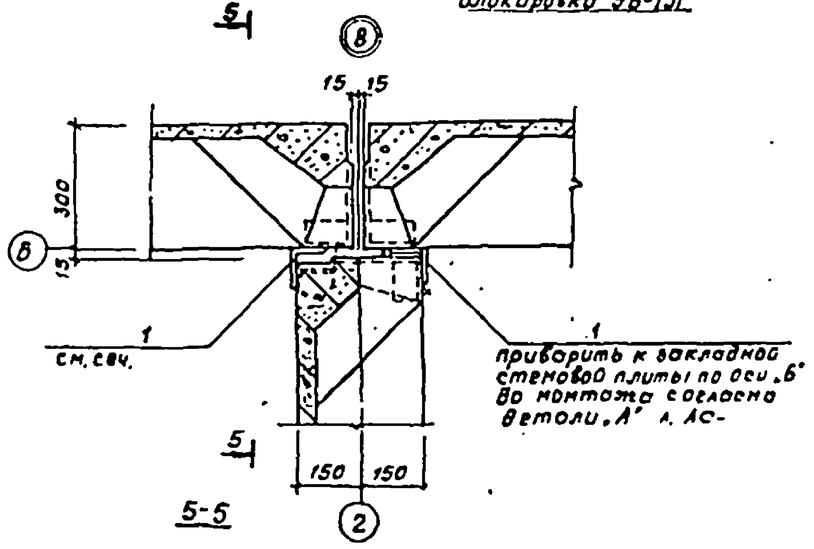

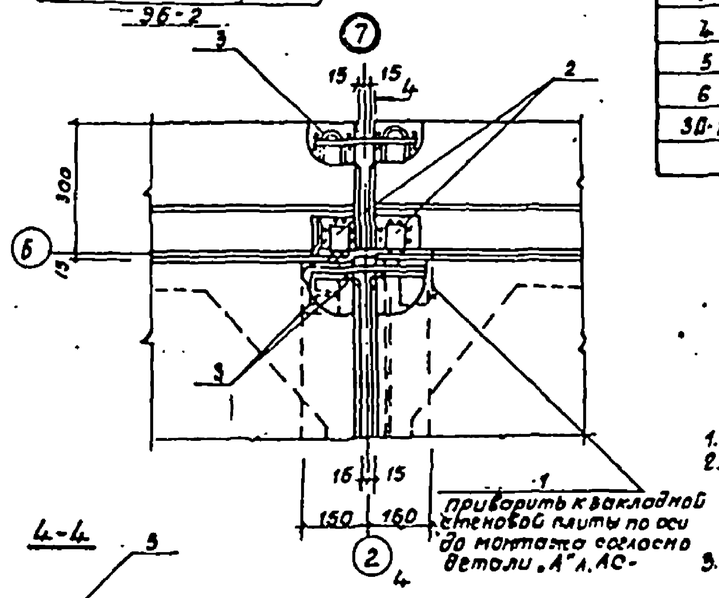

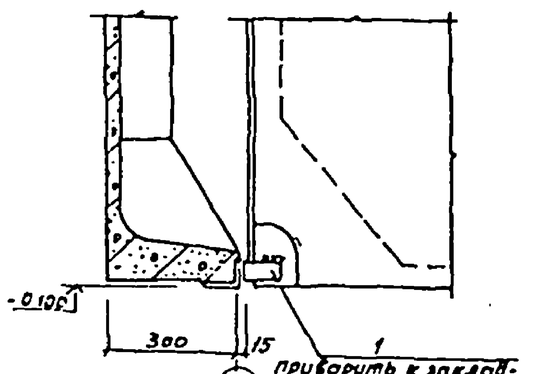

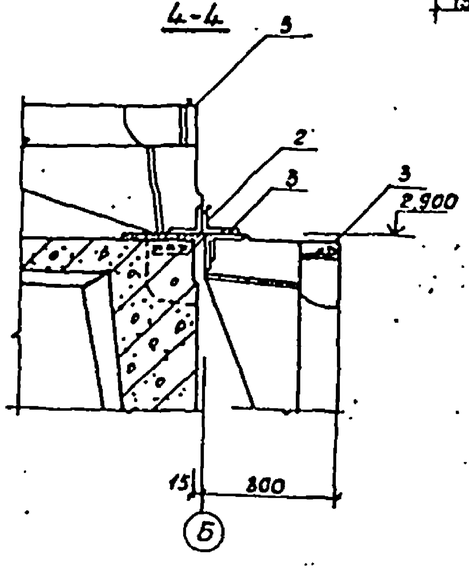

1. Данный лист читать совместно с листами АС-7, АС-8
2. Плиты покрытия и стеновые железобетонные плиты крепятся между собой на сварке через соединительные (поз 1 и 6) и закладные изделия, предусмотренные в плитах.
3. Сварные монтажные швы выполнять электродами Э42 по ГОСТ 9467-75. Высота швов $h_ш$=6мм.
4. Закладные детали и соединительные элементы защитить цинковым покрытием толщиной 0.12мм.

Привязан:

ГИП	Васильев			ТП 503-1-59.86 АС
Нач.отд.	Иорин			Гараж бокового для легковых автомобилей вместимостью одного бокса в машино-места (с возможностью блокировки до 200)
Н.отд.	Кунчукова			
Н.к.пр.	Конаев			Стадия Лист Листов: РП 6
Инж.	Лубенов			
Провер.	Конаев			Схемы расположения плит покрытий. Монтажные узлы 7,8
Н.контр.	Елькоб			Минавтотранс РСФСР КАЗНИПИАТ г. Алма-Ата

Типовой проект 503-1-59.86. Альбом I

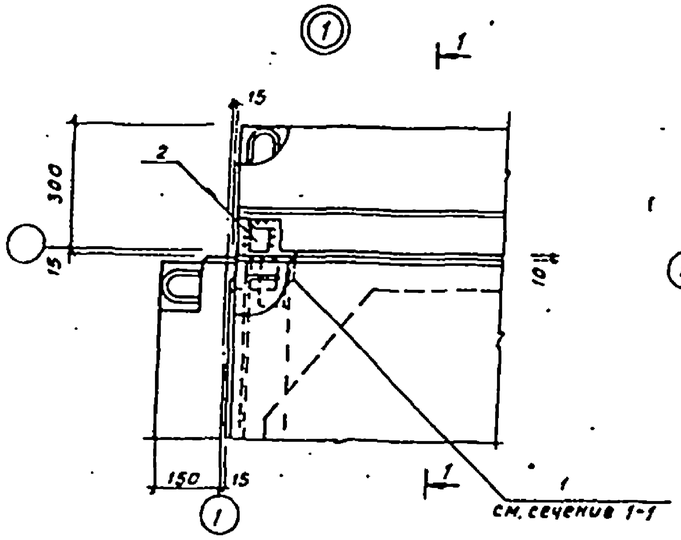

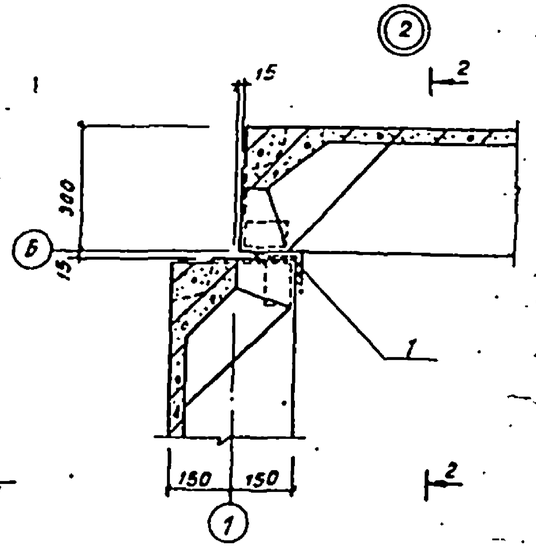

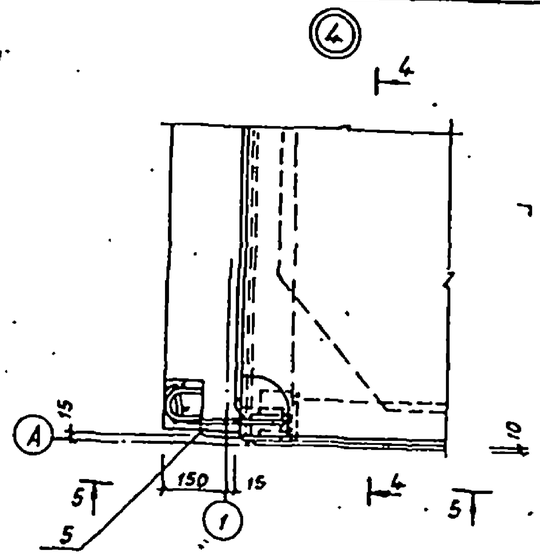

4-4

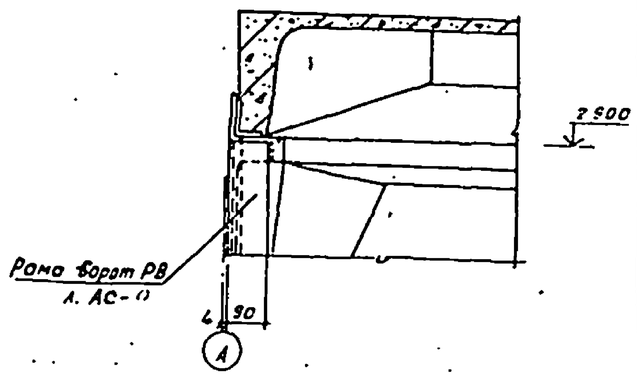

1-1

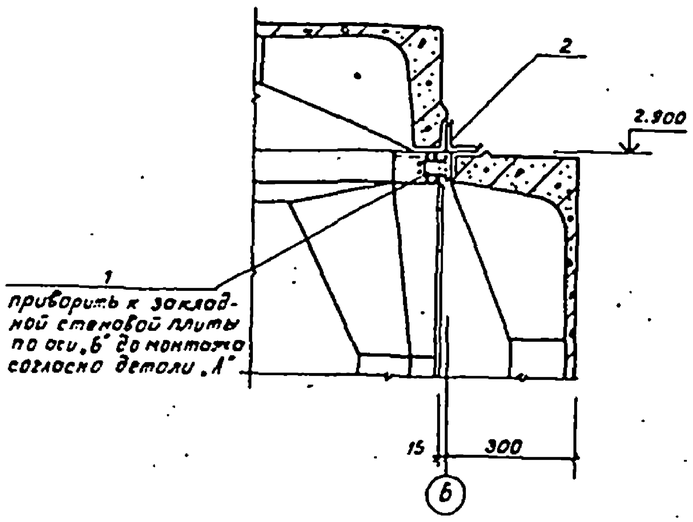

2-2

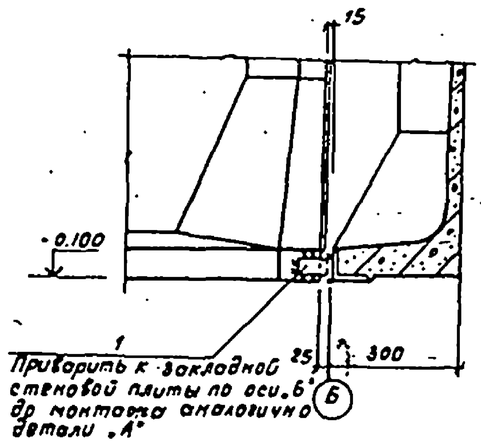

5-5

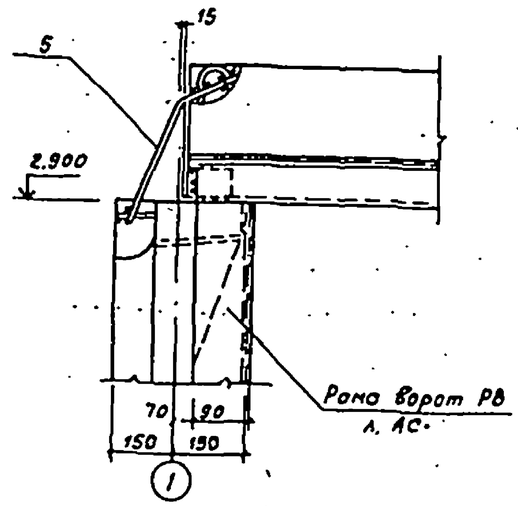

Деталь „А"

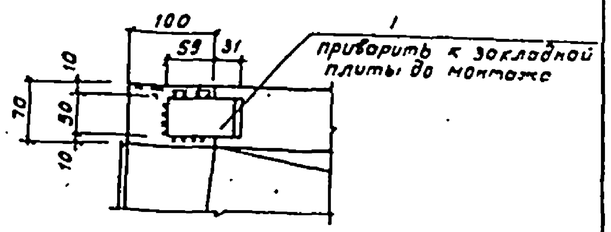

3-3

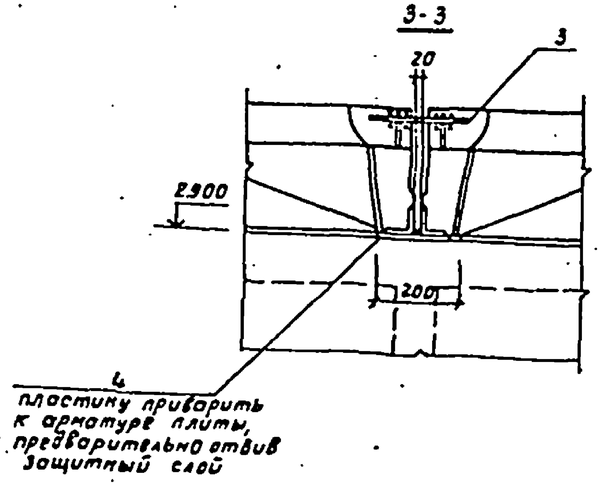

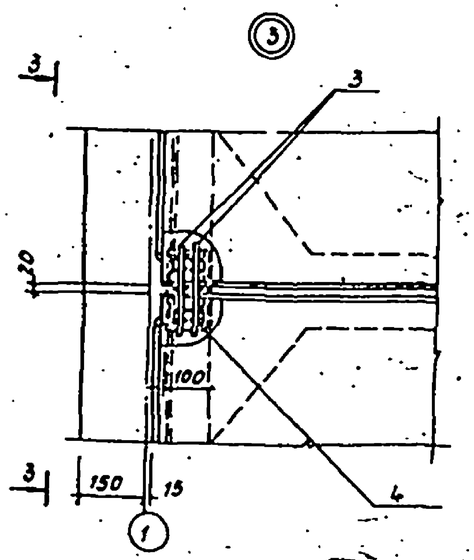

Данный лист читать совместно с л. АС-

Привязан:				ТП 503-1-59.86 АС			
				Гараж боксового для легковых автомобилей (вместимостью одного бокса 2 машино-места (с возможностью блокировки до 200)			
	ГИП	Васильев			Стадия	Лист	Листов
	Нач.отд	Шохин			РП	7	
	Гл.е отд	Пинчукова					
	Гл.к.пр.	Корнев					
	Исполн.	Зольников		Монтажные узлы 1÷4	Минавтотрансп. КССР КАЗГИПИАТ г. Алма-Ата		
	Пров.р.	Корнев					
	Н.контр.	Ельков					

Типовой проект 503-1-59.86 Альбом I

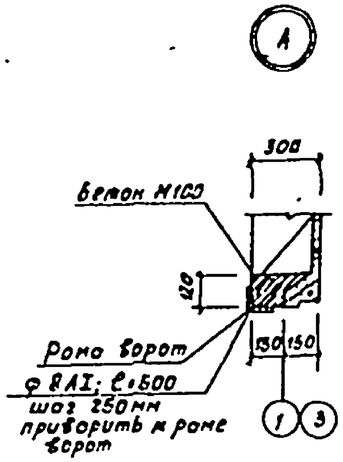

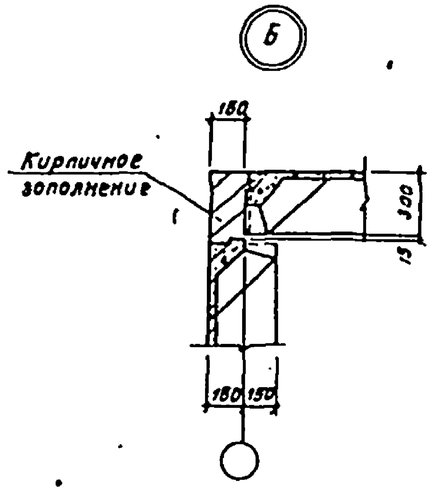

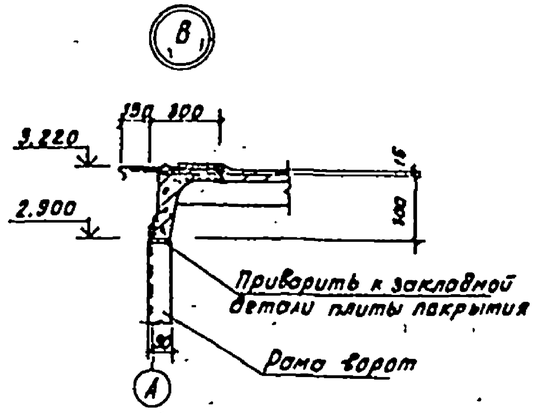

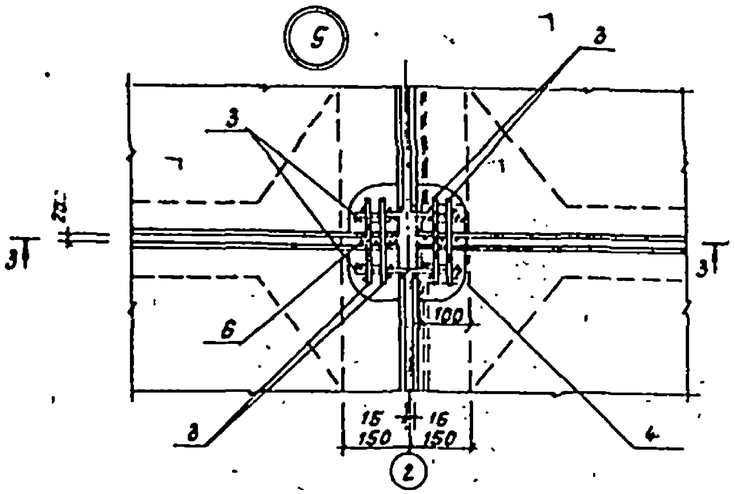

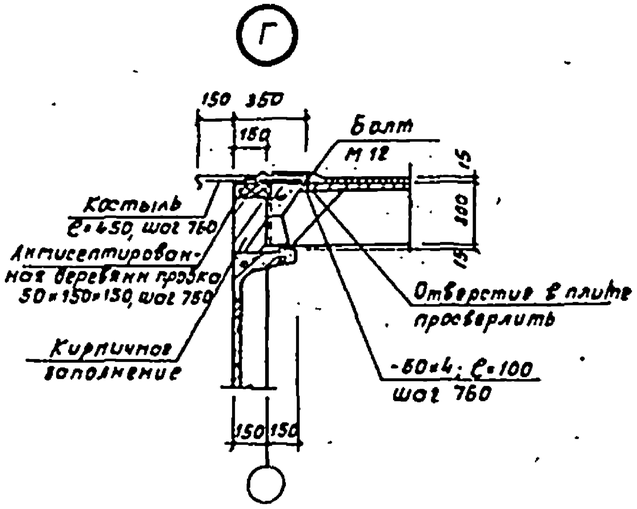

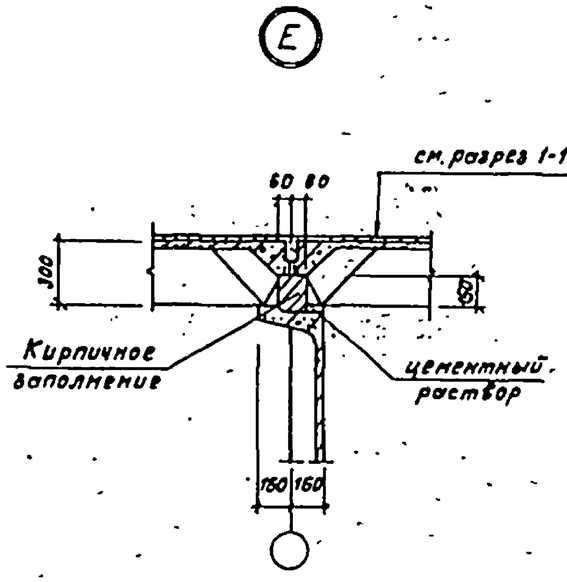

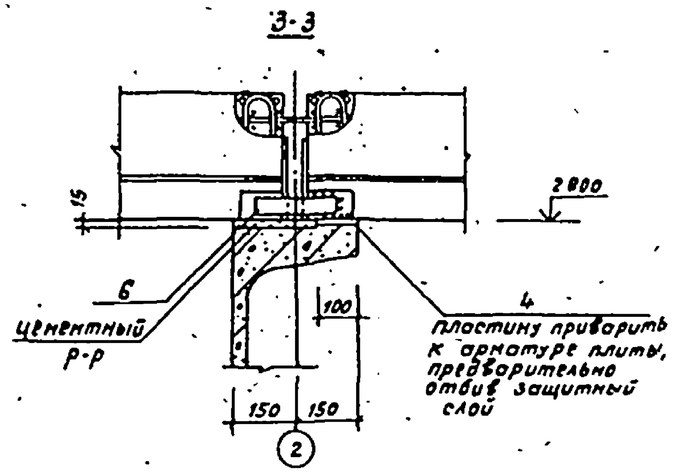

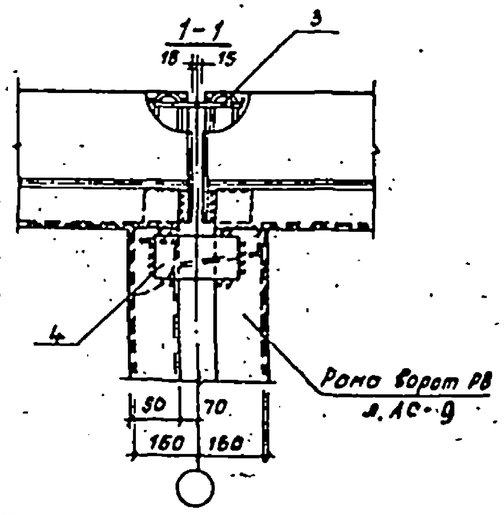

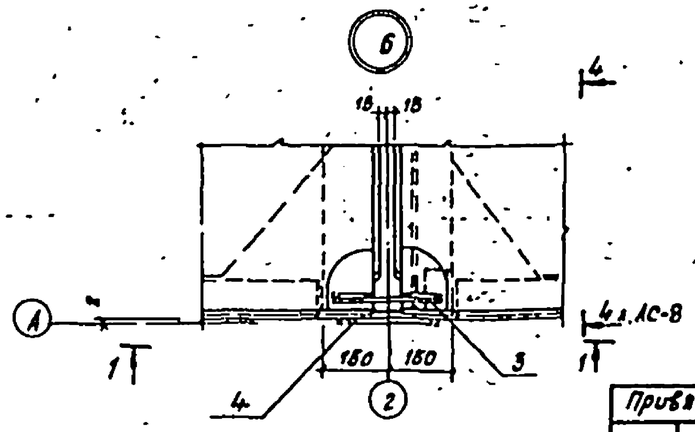

Данный лист читать совместно с л. АС-6, АС-7

Привязан:

ГИП	Василев			ТП 503-1-59.86	АС
Нач.отд.	Шрхин			Гараж боксовый для легковых автомобилей вместимостью одного бокса 3 машиноместа (с возможностью блокировки по ГОР)	
Гл.инж.	Пинчукова				
Гл.спец.	Котова				Стадия: РП; Лист: 8; Листов:
Исполн.	Болтрова				
Провер.	Котова			Узлы А; Б; В; Г; Е.	Минавтотранс КазССР
Норм.к.	Ельчева			Монтажные узлы 5, 6	КАЗНИПИАТ г. Алма-Ата

Альбом I

Типовой проект 503-1-59.86

Рама ворот РВ

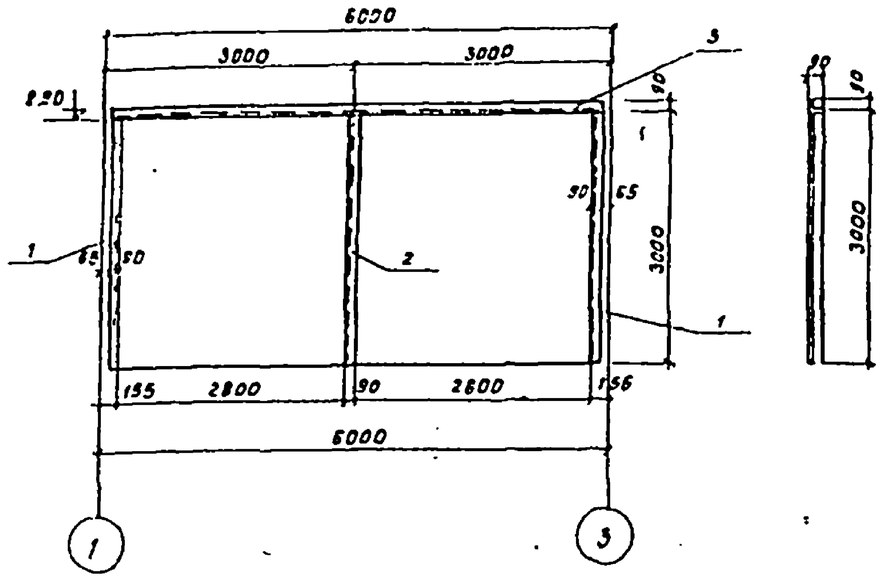

Полотно ворот

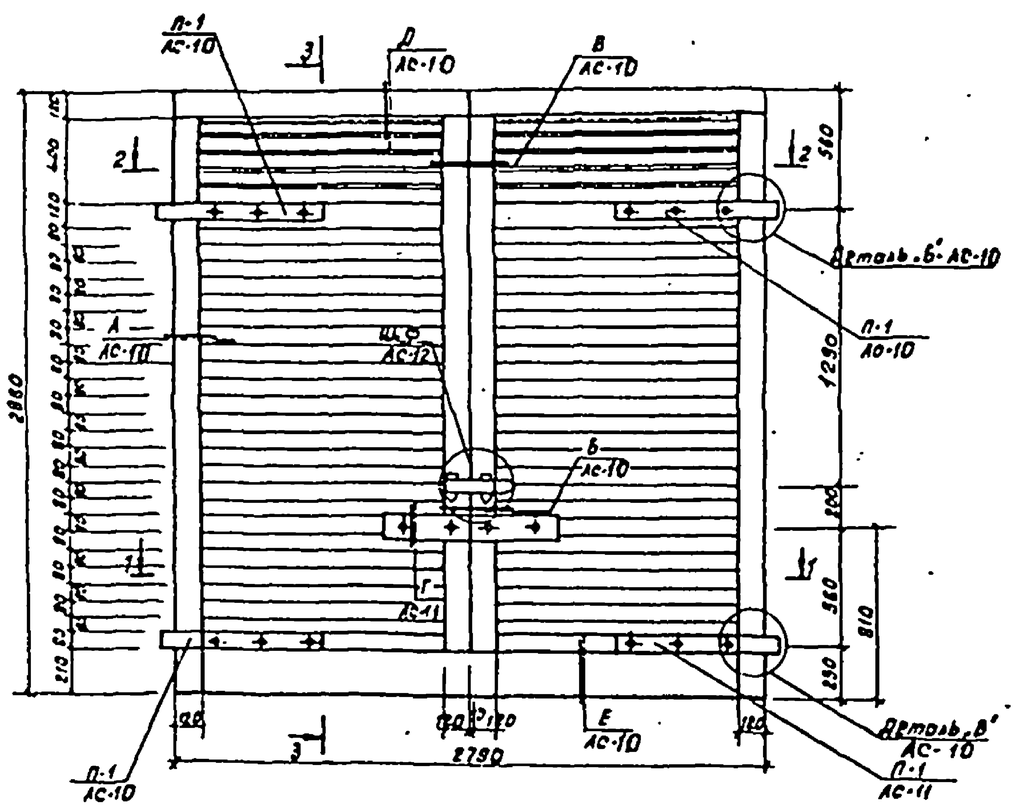

Раскос в плоскости обвязки с внутренней стороны

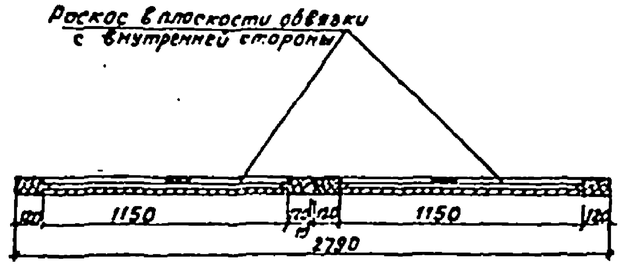

2-2

3-3

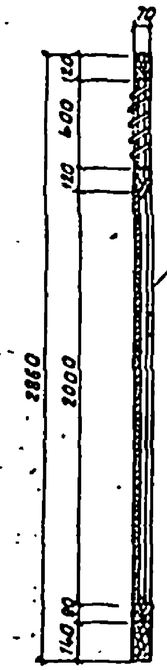

Раскос в плоскости обвязки с внутрен. стороны

Спецификация элементов, заморкированных на л. АС-10, АС-12

Марка поз.	Обозначение	Наименование	Кол.	Примечан.
РВ	ТП л.АС-9	Рама ворот РВ	1	147.64 кг
ЩФ	ТП л.АС-12	Щеколда ЩФ	2	2.64 кг
П-1	ТП л.АС-10	Петля П-1	8	7.62 кг
М-1	ТП л.АС-11	Шпинголет М-1	4	4.29 кг

Спецификация стали на один элемент

	Обозначение	Наименование	Кол.	Примечан.
		РВ		147.64 кг
1	ГОСТ 8510-72*	L 90×6 ℓ=3000	2	24.66 кг
2	То же	☐ 2L 90×6 ℓ=3000	1	49.32 кг
3	—•—	L 90×6 ℓ=5870	1	49.0 кг
		П-1		7.62 кг
4	ГОСТ 103-76	▬ 60×10 ℓ=920	1	5.8 кг
5	—•—	Ось петли ℓ=157	1	0.7 кг
6	ГОСТ 6958-78*	Шайба ф 21/38	1	0.02 кг
7	ГОСТ 8509-72*	L 75×5 ℓ=70	1	0.41 кг
8	ГОСТ 103-76	▬ 45×6 ℓ=46	3	0.1 кг
9	ГОСТ 7796-70*	Болт М 18×22	3	0.06 кг
10	ГОСТ 5915-70*	Гайка М 18	3	0.05 кг
11	——	—— М 20	1	0.06 кг

Привязан:

ГИП	Васильев		
Нач.АСО	Орхим		
Гл.спец.	Лыжкова		
Гл.инж.пр.	Конов		
Исполн.	Гордиенко		
Провер.	Конов		
Норм.к.	Елкина		

ТП 503-1-59.86 АС

Ворота воксовые для деревянных автомобилей с жесткостью обвязки бокса к машинам в зависимости от каркасов РВ 503

Основной бокс. Рама ворот РВ. Полотно ворот.

Стадия	Лист	Листов
РП	9	

Минавтотрансстроя КазССР
КАЗНИПИАТ
г. Алма-Ата

Типовой проект 503-1-59.86 Альбом I

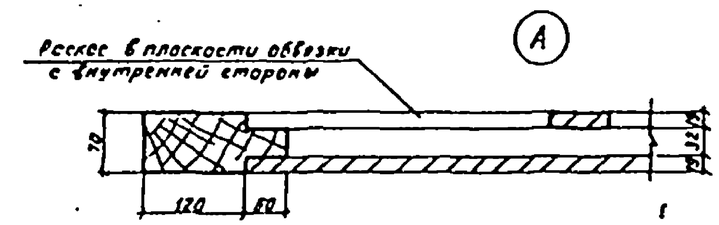

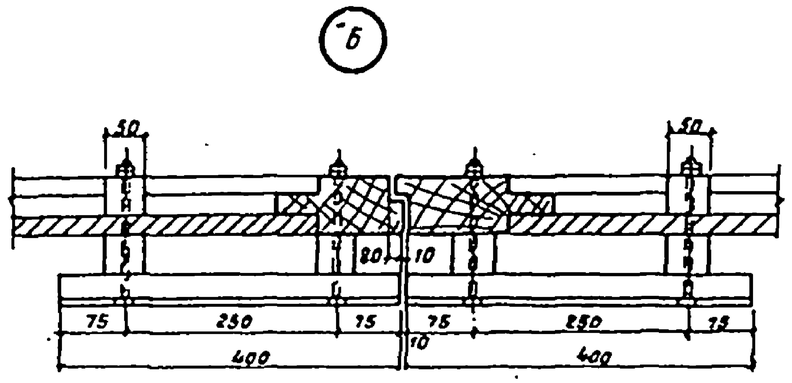

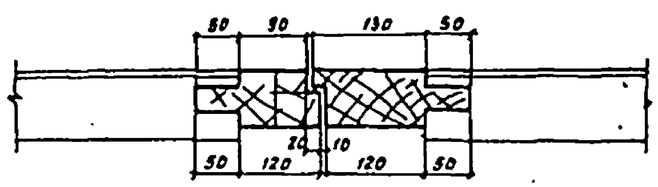

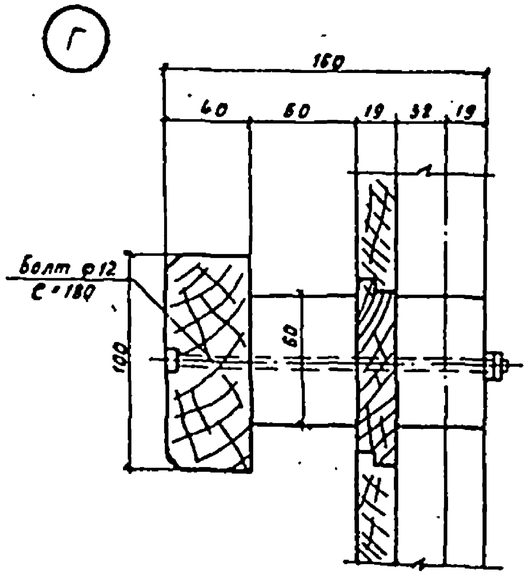

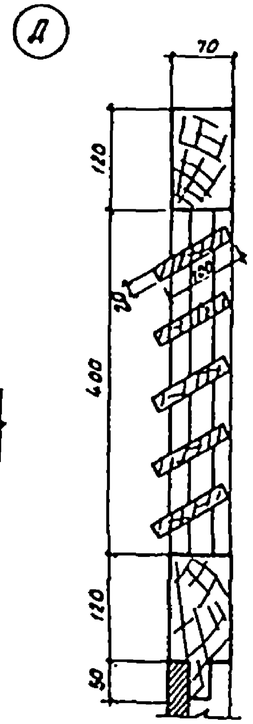

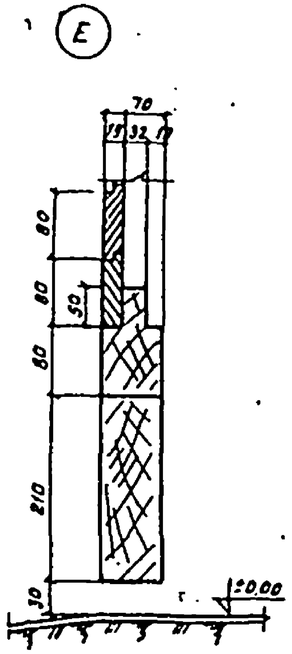

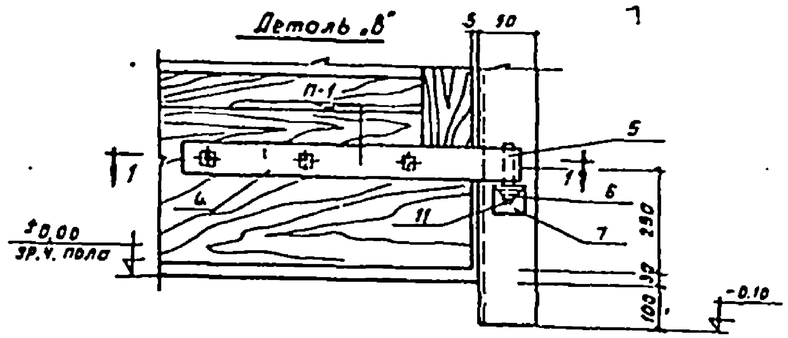

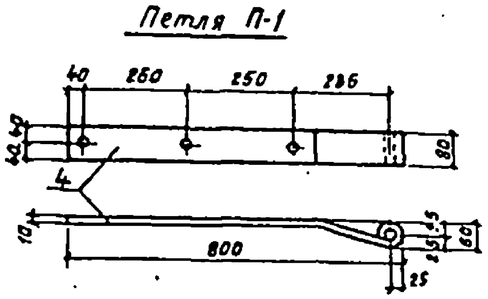

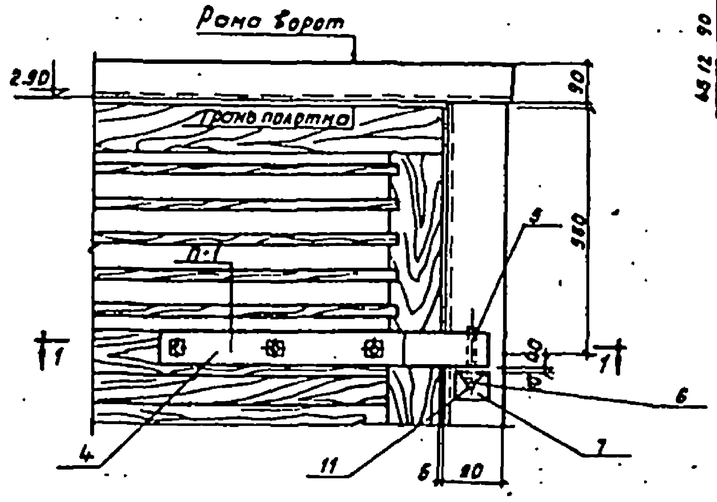

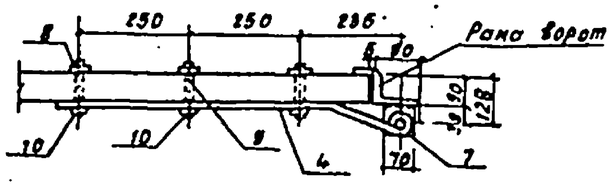

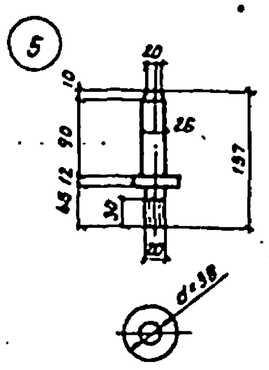

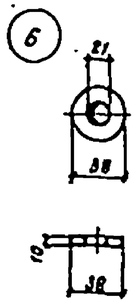

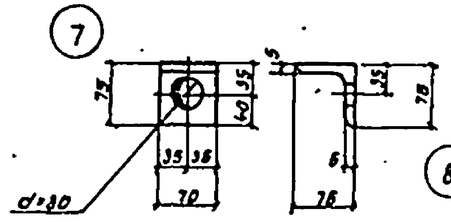

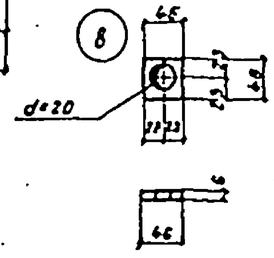

Данный лист смотреть совместно с л. АС-9.

Привязан:

ГИП	Васильев			ТП 503-1-59.86 АС
Нач.АСО I	Орлин			Ворота секцией для въезда автомобиля шестиметровой длины в помещение с земляным полом
Арх.отд.	Пимчикова			Стадия / Лист / Листов
Арх.отд.	Комаров			РП / 10
Исполн.	Фидемиров			
Провер.	Комаров			
Норм.к.	Ельцова			Основной бокс. Узлы А, Б, В, Г, Д, Е. Детали „В", „В", Петля П-1
				Минсвязьстроя КСС КАЗНИПИАТ г. Алма-Ата

Полотно ворот бокс из гаража

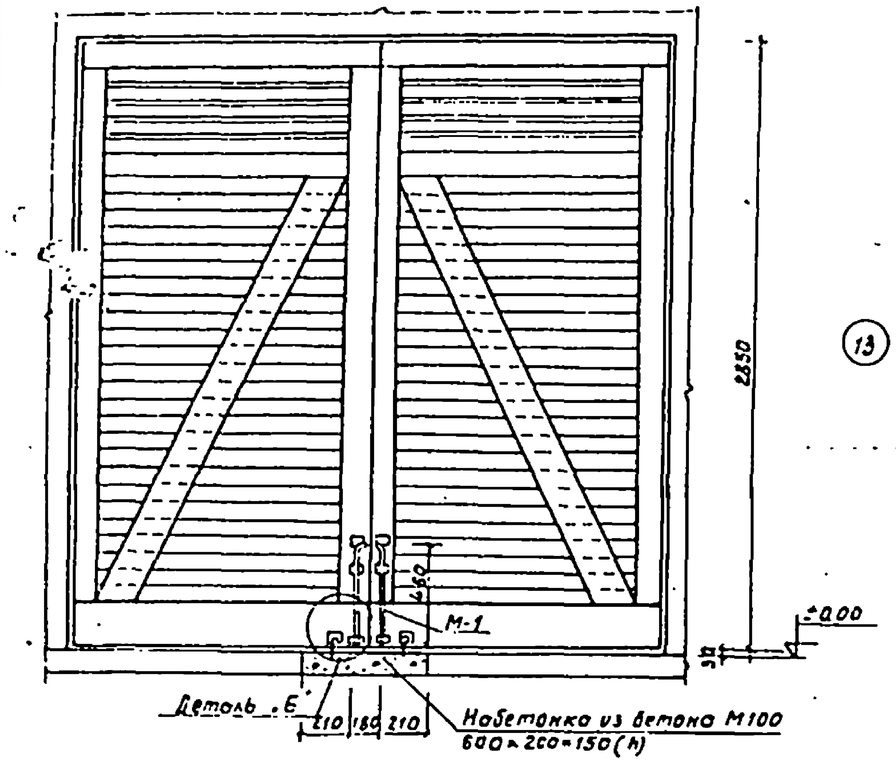

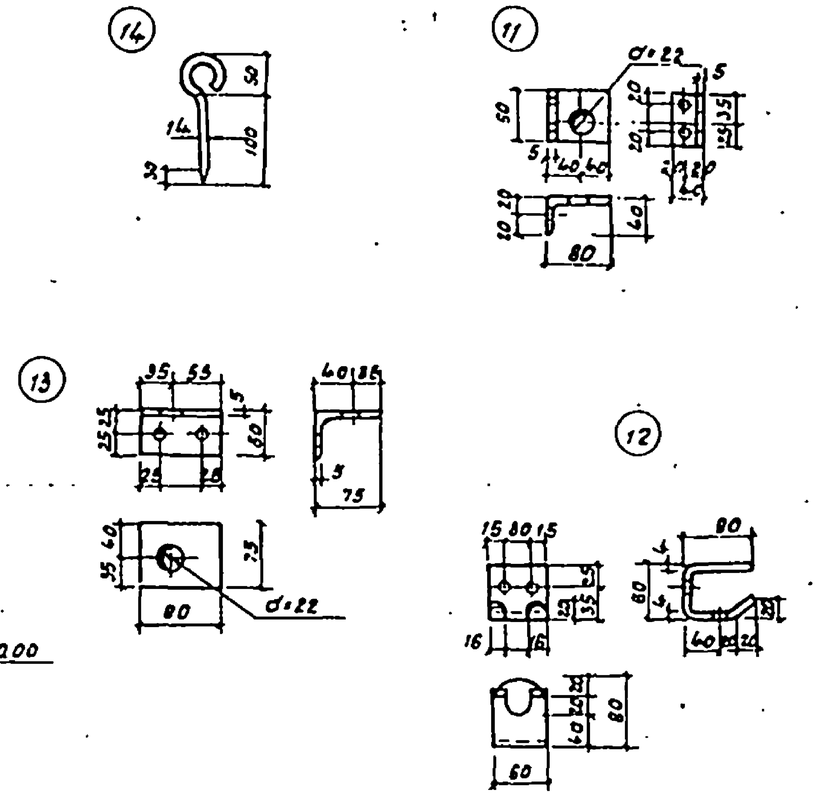

Спецификация элементов, замаркированных на данном листе

Форм. зона	Поз.	Обозначение	Наименование		Кол.	Примечание
			М-1			
	11	ГОСТ 103-76	-60×6	ℓ=120	1	0.34 кг
	12	—·—	-60×4	ℓ=220	1	0.41 кг
	13	ГОСТ 8510-72*	∟75×50×5	ℓ=80	1	0.43 кг
	14	ГОСТ 2590-71*	⌀14	ℓ=240	1	0.29 кг
	15	ГОСТ 8510-72*	∟63×40×6	ℓ=100	2	0.46 кг
	16	ГОСТ 103-76	-80×4	ℓ=360	1	0.25 кг
	17	ГОСТ 2590-71*	⌀20	ℓ=520	1	1.26 кг
	18	ГОСТ 103-76	-70×6	ℓ=70	1	0.23 кг
	19	ГОСТ 2590-71*	⌀10	ℓ=100	1	0.062 кг

Деталь „Б"

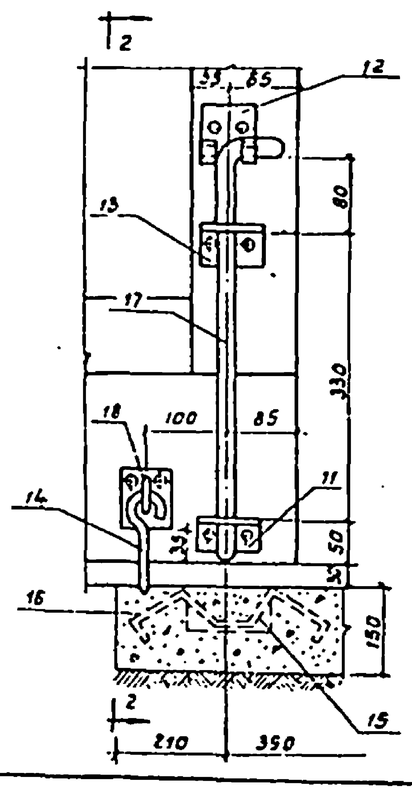

2-2

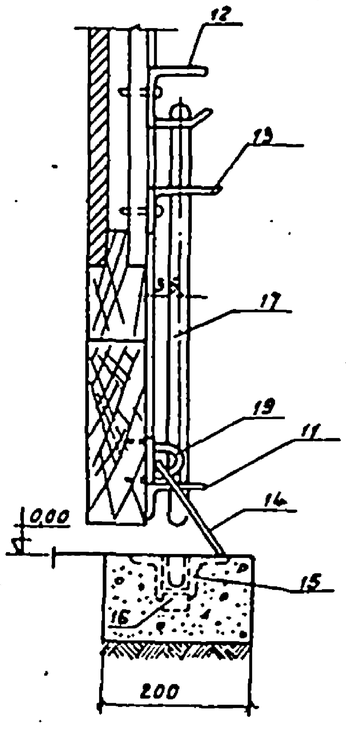

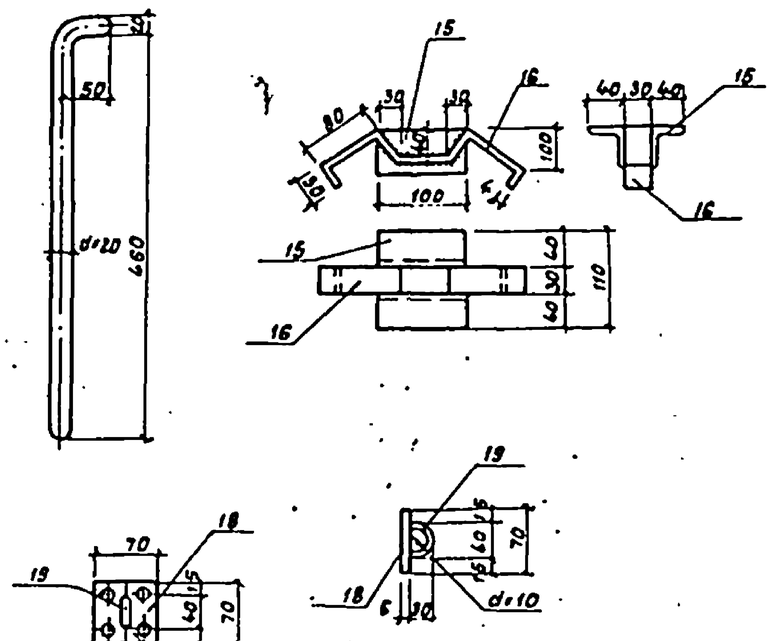

ГИП	Досульев			ТП 503-1-59.86	Ас
Нач.АСОП	Удахин			Ворота боксовые для легковых автомобилей с инвентарным домом бокса, с машино-местом (в ж/б оболочке)	
Гл.спец.	Пилчуков				
Гл.конструктор	Комаров				
Исполн.	Голдинисов				
Провер.	Комаров				
Норм.к.	Ельков				

Привязан:

Основной бокс. Полотно ворот гаража

Стадия	Лист	Листов
РП	11	

Минавтотрансстроя СССР КАЗНИПИАТ

Типовой проект 503-1-59.86 Альбом I

Щеколда щф

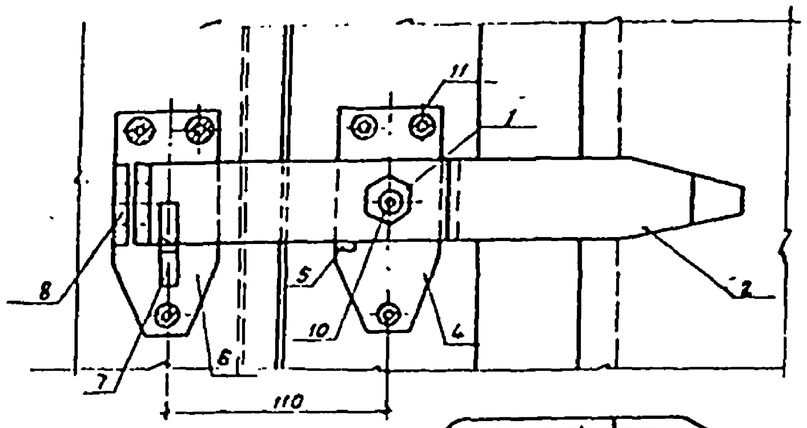

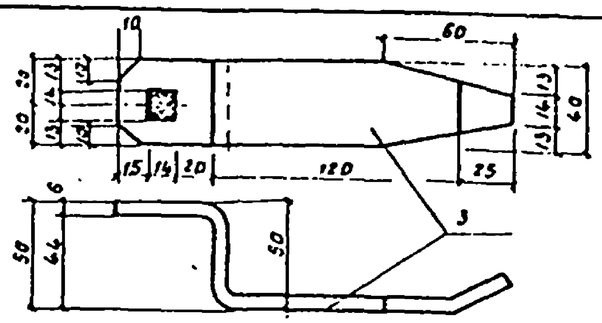

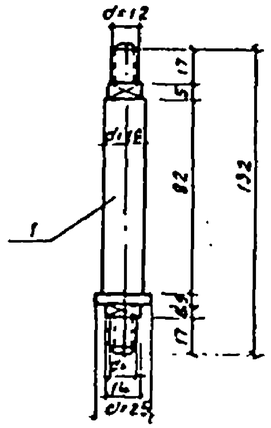

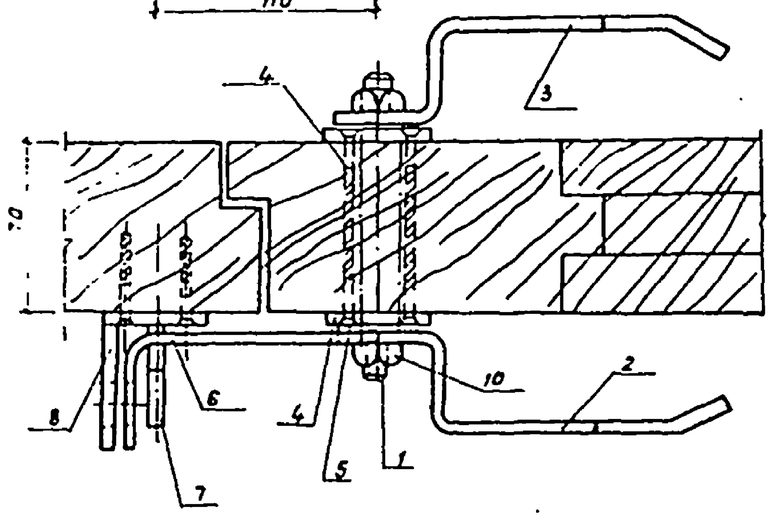

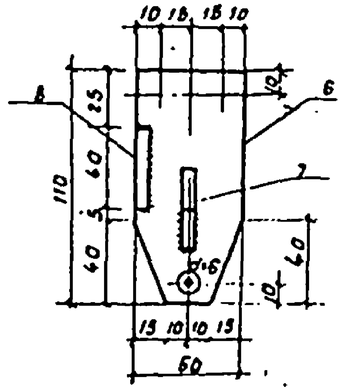

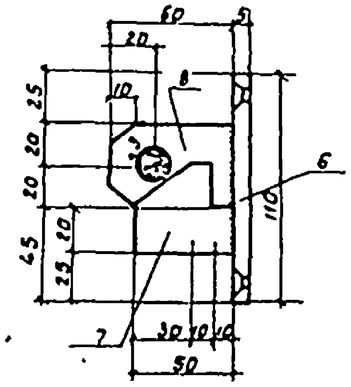

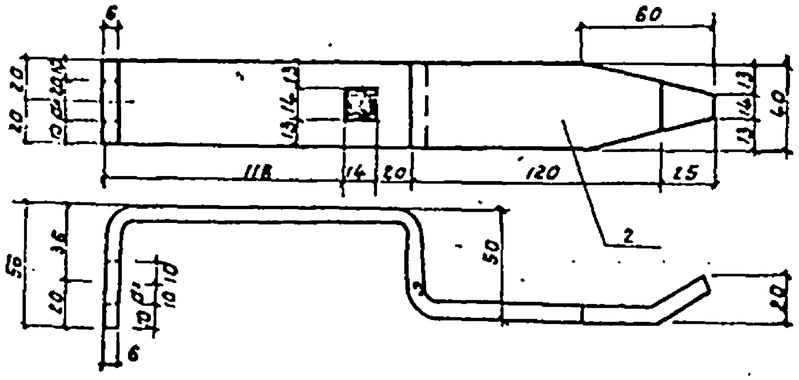

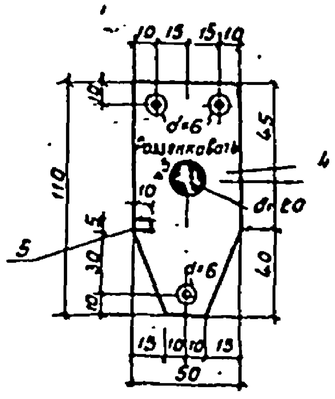

Спецификация элементов на одну щеколду щф

Поз.	Обозначение	Наименование	Кол.	Примеч.
1	ГОСТ 2590-71*	⌀18, ℓ=132	1	0.26 кг
2	ГОСТ 103-76	-40×6, ℓ=400	1	0.75 кг
3	—·—	-40×6, ℓ=250	1	0.77 кг
4	—·—	-50×5, ℓ=110	2	0.22 кг
5	—·—	-10×5, ℓ=10	1	0.10 кг
6	—·—	-50×5, ℓ=110	1	0.22 кг
7	—·—	-40×6, ℓ=50	1	0.09 кг
8	—·—	-40×6, ℓ=60	1	0.4 кг
9	ГОСТ 6598-78*	Шайба, ⌀12.5/26	2	0.006 кг
10	ГОСТ 5915-70*	Гайка, М12	2	0.017 кг
11	ГОСТ 1145-80*	Шурупы ⌀5, ℓ=50	9	0.006 кг

Привязан:

Копировал

Формат А2

ГИП	Васильев			ТП 503-1-59.86 АС
Нач.ОПТ	Новик			Гараж боксового типа деревянных автомобилей инвентарностью свыше бокса 2 машино-мест (с возможностью блокировки ВС 200)
Архитектор	Пятухина			
Арх.проект	Кирова			
Констр.	Кошкина			
Проверил	Сомова			
Норм.к.	Ельков			Основной бокс. Щеколда щф

Стадия	Лист	Листов
РП	12	

Киевстройпроект Госстроя СССР КАЗНИПИАТ г. Алма-Ата

Типовой проект 503-1-59.85 Альбом I

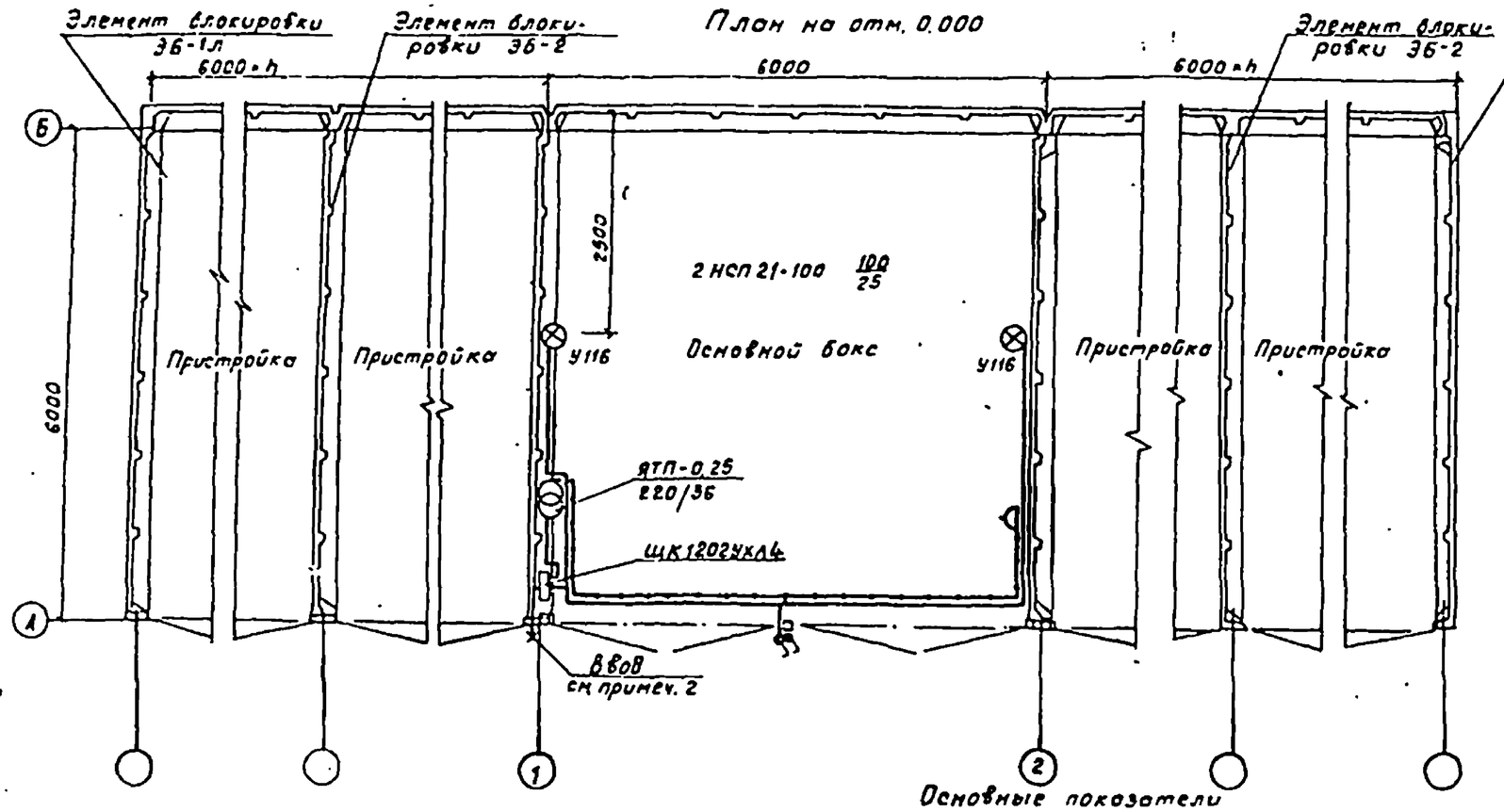

Общие указания

1. Условные обозначения приняты по ГОСТ 2-754-72 и дополнениям к этому ГОСТу, указанным в ГОСТе 21.608-84.
2. Вводы и питающий кабель между щитками решаются при привязке проекта к конкретным условиям.
3. Расстановка электрооборудования и электропроводка в пристройках аналогичны расстановке в основном боксе.

Условные обозначения, не вошедшие в ГОСТ

⊗ У116 – Светильник с лампой накаливания, устанавливаемый на кронштейне типа У116

Проект разработан в соответствии с действующими нормами и правилами и предусматривает мероприятия, обеспечивающие пожаровзрывобезопасность при правильной эксплуатации здания.

Гл. инж. проекта: Васильев
Гл. инж. проекта, осуществляющий привязку:

Основные показатели

Напряжение	Общее	380/220 В	
	переносное	36 В	
Источник питания		От местных сетей 0.4/0.23 кВ	
Мощность		рабочая	эвакуационное
	установленная	основного бокса 0.45	
	расчетная	основного бокса 0.45	
cos φ		1.0	
Способ прокладки		Распределительная сеть выполнена кабелем АВВГ на скобах	
Щитки освещения		ЩК 1202УХЛ4	
Защитное заземление	Части, подлежащие заземлению	Корпуса щитков металлические, корпуса светильников, кронштейны, один из выводов понижающих трансформаторов 220/36 В	
	Заземляющие проводники	Рабочий нулевой провод	
Указание по монтажу		Монтаж электрооборудования должен быть выполнен в соответствии со СНиП 3.05.06-85 „Электротехнические устройства"	

Ведомость ссылочных и прилагаемых документов

Обозначение	Наименование	Примеч.
	Ссылочные документы	
4.407-238 (А 141)	Прокладка осветительных электропроводок и установка светильников с лампами накаливания и ДРЛ на кронштейнах	
4.407-255 (А 155)	Узлы и детали для прокладки кабелей	
4.407-129 (А 75А)	Установка осветительных щитков	
	Прилагаемые документы	
	Спецификации оборудования	1÷2

Ведомость рабочих чертежей основного комплекта

Лист	Наименование	Примеч.
1	Общие данные. План электроосветительной сети	

Инв №				Привязан:			
Гл.инж.пр.	Васильев			ТП 503-1-59.85			30
Нач.ЭТО	Тилорудий			Гараж боксовый для легковых автомобилей вместимостью бокса 2 машино-места с двухсторонней разъезжей (с ЭОС)			
Гл.спец.	Юзеф				Стадия	Лист	Листов
Рук.гр.	Петрович				РП	1	1
Ст.техн.	Цой						
Пр.чертр.	Петрович			Общие данные. План электроосветительной сети	Минавтотранс Казсср КАЗНИПИАТ г. Алма-Ата		
Н.контр.	Ельков						

Позиция	Наименование и техническая характеристика оборудования и материалов. Завод-изготовитель (для импортного оборудования - страна, фирма)	Тип, марка оборудования. Обозначение документа и номер опросного листа	Единица измерения: Наименование	Единица измерения: Код	Код завода изготовителя	Код оборудования, материала	Цена единицы тыс. руб.	Количество	Масса единицы оборудования,
1	2	3	4	5	6	7	8	9	10
	Оборудование, поставляемое заказчиком								
	Светильник подвесной 220В, 100Вт	НСП 21-100							
	основной бокс		шт	796				2	
	пристройка		шт	796				2	
	Светильник переносный с гибким шлангом, 220В	РВО-42							
	основной бокс		шт	796				2	
	пристройка		шт	796				2	
	Лампа накаливания электрическая 220В, 100Вт	Б220-100							
	основной бокс		шт	796				2	
	пристройка		шт	796				2	
	Кабель, ГОСТ 16442-80 сечением 2×2.5мм²	АВВГ-0.66							
	основной бокс		км	008				0.040	
	пристройка		км	008				0.040	
	Кабель, ГОСТ 16442-80, сечением 3×2.5мм²	АВВГ-0.66							
	основной бокс		км	008				0.010	
	пристройка		км	008				0.010	

Привязан:

Инв. №

ТП 503-1-59.86 ЭО, СО

Нач. ЭТО	Петроризи		
Гл. спец.	Юсеф		
Рук. гр.	Петрович		
Ст. инж.	Хулюк		

Гараж боксовой для легковых автомобилей вместимостью одного бокса 2 машиноместа (с возможностью блокировки до 100)

Стадия	Лист	Листов
РП	1	2

Спецификация оборудования

Минавтотрансстроя РСФСР КАЗНИПИАТ г. Алма-Ата

Копировал

Формат А3

Позиция	Наименование и техническая характеристика оборудования и материалов. Завод-изготовитель (для импортного оборудования - страна	Тип, марка оборудования. Обозначение документа и номер опросного листа	Единица измерения: Наименование	Единица измерения: Код	Код завода изготовителя	Код оборудования, материала	Цена единицы тыс. руб.	Количество	Масса единицы оборудования кг.
1	2	3	4	5	6	7	8	9	10
	Материалы и изделия, поставляемые подрядчиком								
	Щиток осветительный квартирный:	ЩК1202УХЛ4							
	основной бокс		шт	796				1	
	пристройка		шт	796				1	
	Ящик с понижающим трансформатором	ЯТП-0.25-13У3							
	основной бокс		шт	796				1	
	пристройка		шт	796				1	
	Выключатель в брызгозащищенном исполнении	индекс							
	250В; 6А	02620							
	основной бокс		шт	796				2	
	пристройка		шт	796				1	
	Розетка штепсельная двухполюсная 250В, 6В								
	для открытой установки:	индекс							
	основной бокс	03220	шт	796				1	
	пристройка		шт	796				1	
	Кронштейн:	У 116У3							
	основной бокс		шт	796				2	
	пристройка		шт	796				2	
	Метизы и металлоконструкции:								
	основной бокс		кг	166				3	
	пристройка		кг	166				3	

Привязан:

Инв. №

ТП 503-1-59.86 ЭО, СО

Лист 2

Копировал

Формат А3