ГОСКОМИТЕТ
ПО ГРАЖДАНСКОМУ
СТРОИТЕЛЬСТВУ
И АРХИТЕКТУРЕ
ПРИ ГОССТРОЕ СССР

ЦНИИЭП
ЖИЛИЩА

АС
1-1

СЕРИЯ 121
КРУПНОПАНЕЛЬНЫЕ
ЖИЛЫЕ ДОМА
И БЛОК-СЕКЦИИ

ТИПОВОЙ ПРОЕКТ 121-013/1.2

5-ЭТАЖНАЯ 30-КВАРТИРНАЯ
БЛОК-СЕКЦИЯ 1Б·2Б·3Б-2Б·2Б·2Б

ЧАСТЬ 1. АРХИТЕКТУРНО-СТРОИТЕЛЬНЫЕ
ЧЕРТЕЖИ ВЫШЕ ОТМ. ± 0.00

РАЗДЕЛ 1-1

ТАБЛИЦА
ВОЗМОЖНЫХ ВАРИАНТОВ ПОЛОЖЕНИЯ БЛОК-СЕКЦИЙ В ЖИЛЫХ ДОМАХ

121-013/1.2		ТИПЫ ПЛАНИРОВОЧНЫХ РЕШЕНИЙ ПЕРВОГО ЭТАЖА			
		I	ОСНОВНОЕ	II	СО СКВОЗНЫМ ПРОХОДОМ
1	РЯДОВАЯ	I-1	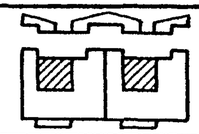	II-1	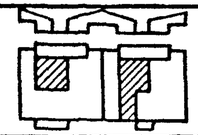
2	С ТОРЦОВЫМ ОКОНЧАНИЕМ СЛЕВА	I-2	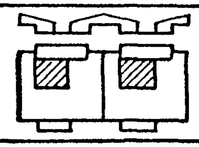	II-2	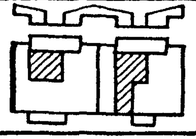
3	С ТОРЦОВЫМ ОКОНЧАНИЕМ СПРАВА	I-3	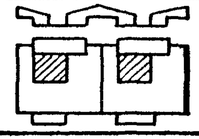	II-3	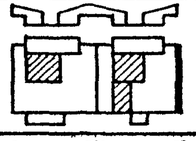
4	С ТОРЦОВЫМИ ОКОНЧАНИЯМИ С ДВУХ СТОРОН	I-4	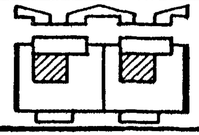	II-4	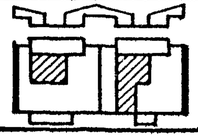

СЕРИЯ 121
КРУПНОПАНЕЛЬНЫЕ ЖИЛЫЕ ДОМА И БЛОК-СЕКЦИИ
ТИПОВОЙ ПРОЕКТ
121-013/1.2
5-ЭТАЖНАЯ 30-КВАРТИРНАЯ БЛОК-СЕКЦИЯ 1Б·2Б·3Б-2Б·2Б·2Б
ЧАСТЬ 1
АРХИТЕКТУРНО-СТРОИТЕЛЬНЫЕ ЧЕРТЕЖИ ВЫШЕ ОТМЕТКИ ±0.00
РАЗДЕЛ 1-1

МЕСТО ДЛЯ ШТАМПА ПРИВЯЗКИ

Настоящий проект является новой редакцией проекта 121-013/1; разработанной с целью повышения тепловой защиты здания.

Гл. арх. проекта /Боровой/

Гл. инж. проекта /Черных/

Настоящий проект выполнен в соответствии с действующими нормами и правилами (в том числе по взрыво-пожарной безопасности)

Главный инженер проекта /И. Полозов/

СОДЕРЖАНИЕ

НАИМЕНОВАНИЕ ЧЕРТЕЖЕЙ	NN листов и стр.
Заглавный лист	1;2
Монтажный план 1-го этажа (при санузлах россыпью)	3
Монтажный план 1-го этажа со сквозным проходом (при санузлах россыпью)	4
Монтажный план типового этажа (при санузлах россыпью)	5
Монтажный план 1-го этажа (при сантехнических кабинах)	6
Монтажный план 1-го этажа со сквозным проходом (при сантехнических кабинах)	7
Монтажный план типового этажа (при сантехнических кабинах)	8
Монтажный план стен. элементы блокировки (при санузлах россыпью)	9
Монтажный план стен. элементы блокировки (при сантехнических кабинах)	10
План 1 этажа для отделочных работ (при санузлах россыпью)	11
План 1 этажа со сквозным проходом для отделочных работ (при санузлах россыпью)	12

Согласовано	Дата
	Инвент. № Т-4684
	Взамен

Гл. инж. пр.	Полозов	Составил	Баркова
Рук. груп.	Баркова	Проверил	Васнаевская
Рук. груп.	Кочешков	Рук. груп.	Баркова
Гл. инж.	Розанов	Гл. арх. пр.	Розенфельд
Рук. акб.	Бакиментальд	Гл. инж. мас.	Маркова
Рук. мас. I			
Гл. арх. пр.			

ЦНИИЭП жилища г. Москва

1981	5-этажная 30-квартирная блок-секция 1Б·2Б·3Б-2Б·2Б·2Б	Заглавный лист	Типовой проект 121-013/1.2	Часть 1 / Раздел 1-1	Лист 1

Наименование чертежей	№№ листов и стр
План типового этажа для отделочных работ (при санузлах россыпью)	13
План 1 этажа для отделочных работ (при сантехнических кабинах)	14
План 1 этажа со сквозным проходом для отделочных работ (при сантехнических кабинах)	15
План типового этажа для отделочных работ (при сантехнических кабинах).	16
Сводная таблица площадей полов	17
Монтажный план перекрытия типового этажа (панели перекрытия толщ. 100 мм).	18
Монтажный план перекрытия типового этажа (панели перекрытия толщ. 160 мм).	19
Монтажный план перекрытия над 5ым этажом	20
Монтажные планы перекрытия типового этажа и над 5ым этажом. Элементы блокировки	21
Монтажный план чердака	22
Монтажный план покрытия	23
План кровли	24
Монтажные планы стен чердака, покрытия кровли. Элементы блокировки	25
Разрез I-I	26
Разрез II-II	27
Разрез по теплому чердаку	28
Монтажная схема раскладки вентиляционных блоков и сантехнических поддонов	29
Спецификация наружных стеновых панелей однослойной конструкции толщ. 300 мм на неизменяемую часть блок-секции	30
Спецификация наружных стеновых панелей однослойной конструкции толщ. 350 мм на неизменяемую часть блок-секции	31
Спецификация наружных стеновых панелей однослойной конструкции толщ. 400 мм на неизменяемую часть блок-секции	32
Спецификация наружных стеновых панелей многослойной конструкции толщ. 300 мм на неизменяемую часть блок-секции	33
Спецификация наружных стеновых панелей многослойной конструкции толщ. 350 мм на неизменяемую часть блок-секции	34
Спецификация подоконных плит на неизменяемую часть блок-секции	35
Спецификация подоконных плит на неизменяемую часть блок-секции	36
Спецификация наружных стеновых панелей однослойной и многослойной конструкции на элементы блокировки	37
Спецификация железобетонных изделий на неизменяемую часть блок-секции.	38
Спецификация железобетонных изделий на неизменяемую часть блок-секции	39
Спецификация железобетонных изделий на элементы блокировки	40
Спецификация железобетонных изделий на неизменяемую часть блок-секции	41
Спецификация железобетонных изделий на элементы блокировки	42
Спецификация металлических изделий	43
Спецификация деревянных изделий	44
Спецификация деревянных изделий	45
Спецификация деревянных изделий	46

Инвент. № 7-1698	Взамен				
Гл. инж. пр. Панков	Исполнил Попова				
Гл. арх. мастер Боровой	Проверил Топчий				
Гл. арх. пр. Суворова					
Гл. инж. пр. Черных					

ЦНИИЭП жилища г. Москва

1981 | 5 этажная 30-квартирная блок-секция 1Б·2Б·3Б-2Б·2Б·2Б | Заглавный лист | Типовой проект 121-013/1.2 | Часть 1 | Раздел 1-1 | Лист 2

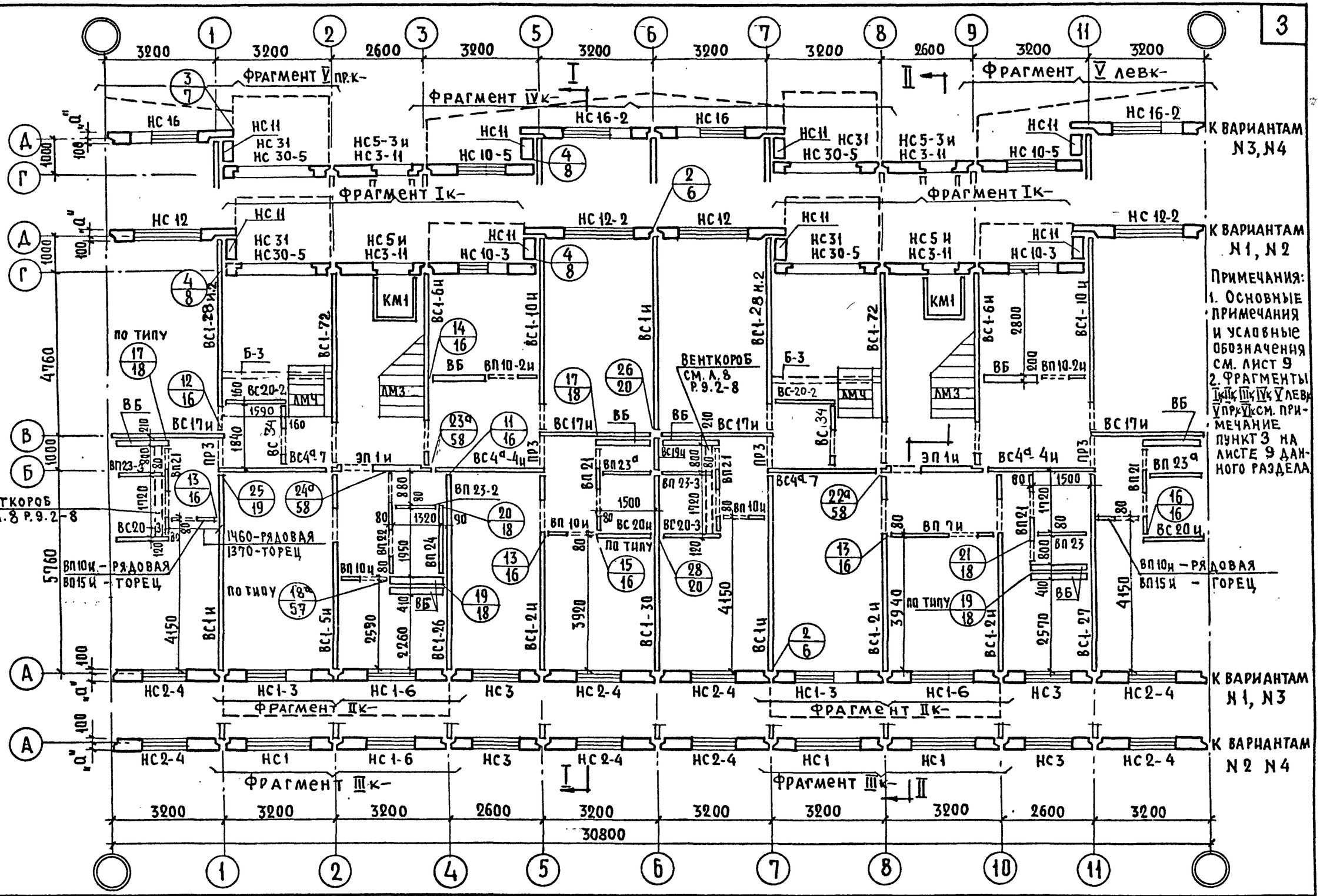

1981	5-этажная 30-квартирная блок-секция 1Б-2Б-3Б-2Б-2Б-2Б	Монтажный план 1ого этажа (при санузлах россыпью)	Типовой проект 121-013/1.2	Часть 1 Раздел 1-1	Лист 3

ЦНИИЭП жилища г. Москва

Инвент. № 7-4692

Никитина, Черинский, Подшивенская, Старик, Галенко, Маркова, Розенфельд, Блюментал, Боровой, Кочешков, Баркова, Василевский, Баркова

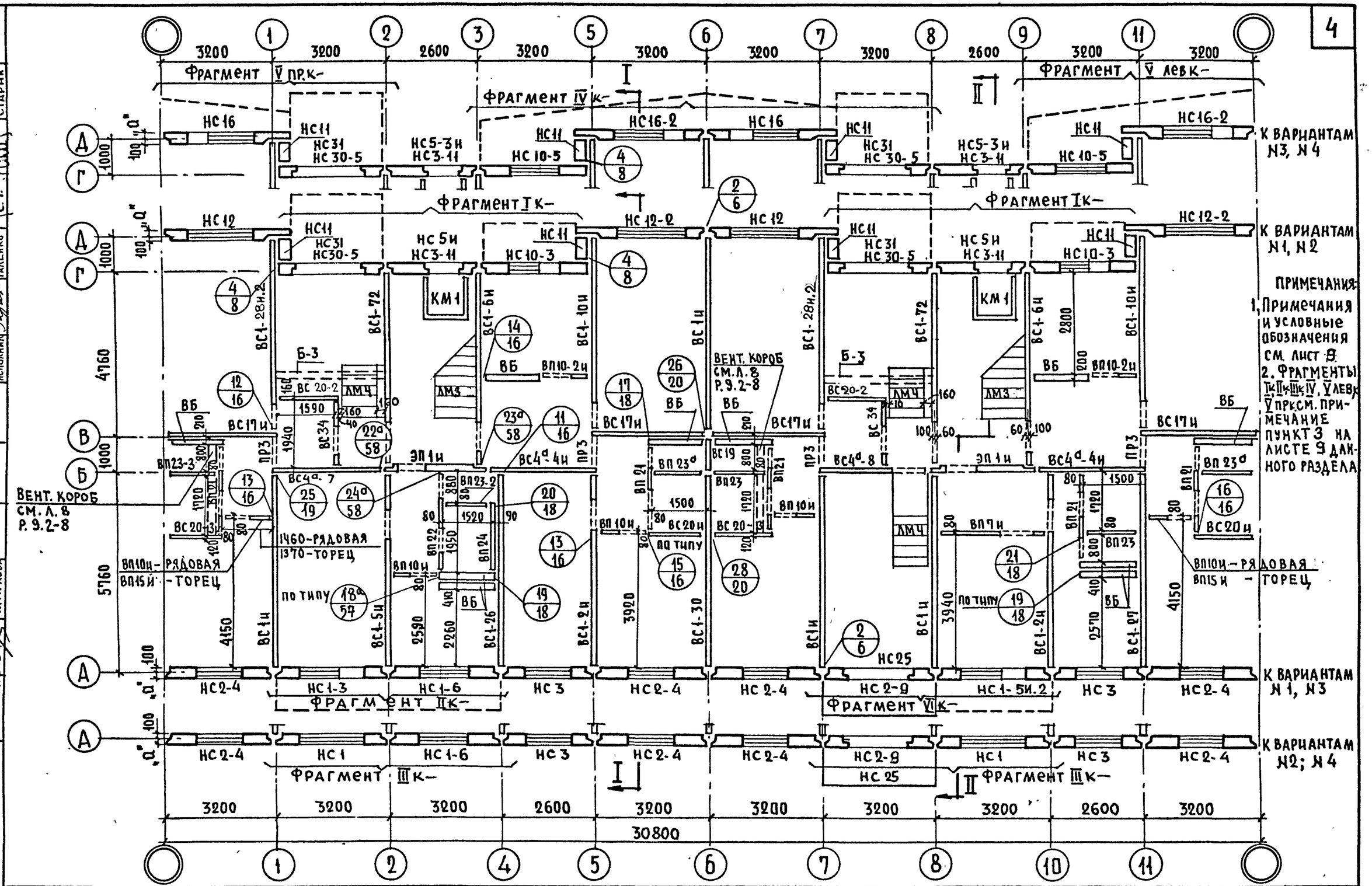

ПРИМЕЧАНИЯ:

1. Примечания и условные обозначения см. лист 8
2. Фрагменты Iк, IIк, IIIк, IV, V лев к, V пр к см. примечание пункт 3 на листе 9 данного раздела

Гл. инж. АКБ		Рук. отдела		Гл. инж. отд.		Гл. арх. пр.		Гл. арх.	Баркова	Проверил	Вадиевская	Исполнил	Баркова	Рук. груп.	Качешкова	Разработ.	Блюменталь	Проверил	Розенфельд	Контрол.	Маркова	Инвент.	Никитина	Взамен инв.	Верхнский	Подпись и дата		Старчик		Согласовано		Дорофеев	Боровой	Галенко		

ЦНИИЭП жилища г. Москва

1981	5-этажная 30-квартирная блок-секция 1Б-2Б-3Б-2Б-2Б-2Б	Монтажный план 1-ого этажа со сквозным проходом (при санузлах россыпью)	Типовой проект 121-013/12	Часть 1 Раздел 1-1	Лист 4

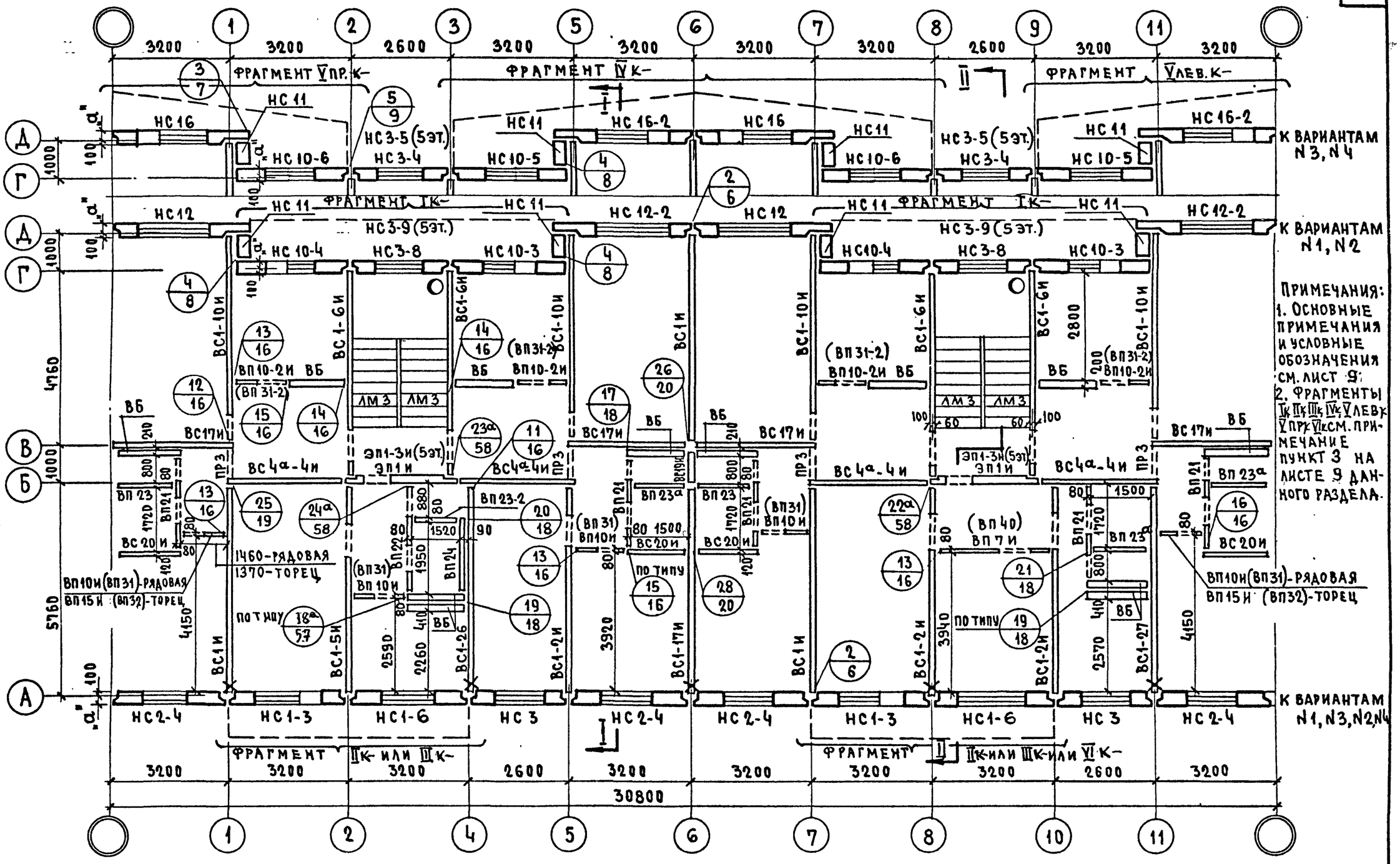

ПРИМЕЧАНИЯ:
1. ОСНОВНЫЕ ПРИМЕЧАНИЯ И УСЛОВНЫЕ ОБОЗНАЧЕНИЯ СМ. ЛИСТ 9;
2. ФРАГМЕНТЫ I к, II к, III к, IV к, V лев к, V пр к, VI к СМ. ПРИМЕЧАНИЕ ПУНКТ 3 НА ЛИСТЕ 9 ДАННОГО РАЗДЕЛА.

X СМ. ПРИМЕЧАНИЕ ПУНКТ 4 Л. 13 ДАННОГО РАЗДЕЛА.

1981	5-ЭТАЖНАЯ 30-КВАРТИРНАЯ БЛОК-СЕКЦИЯ 1Б·2Б·3Б-2Б·2Б·2Б	МОНТАЖНЫЙ ПЛАН ТИПОВОГО ЭТАЖА /ПРИ САНУЗЛАХ РОССЫПЬЮ/.	ТИПОВОЙ ПРОЕКТ 121-013/12	ЧАСТЬ 1 РАЗДЕЛ 1-1	ЛИСТ 5

ЦНИИЭП ЖИЛИЩА г. МОСКВА

ГА. ИНЖ. АКБ	В. КОЧЕШКОВ	РУК. ГРУППЫ			
РУК. ОТД. 1	Б. БЛЮМЕНТАЛЬ	РАЗРАБОТ.			
ГА. ИНЖ. ОТД.	Р. РОЗЕНФЕЛЬД	ПРОВЕРИЛ			
ГА. АРХ. ПР.	Н. МАРКОВА				
ГА. АРХ. ПР.	А. БАРКОВА				
ПРОВЕРИЛ	Н. ВАСИЛЕВСКАЯ				
ИСПОЛНИЛ	Т. БАРКОВА				
СУВОРОВА	О. В.				
БОРОВОЙ	В. К.				
ГАЛЕНКО	С. Т.				
НИКИТИНА					
ВЕРИЖСКИЙ					
ПОДАПЕНКОВА					
СТАРИК					
ИНВЕНТ.					
ВЗАМЕН					

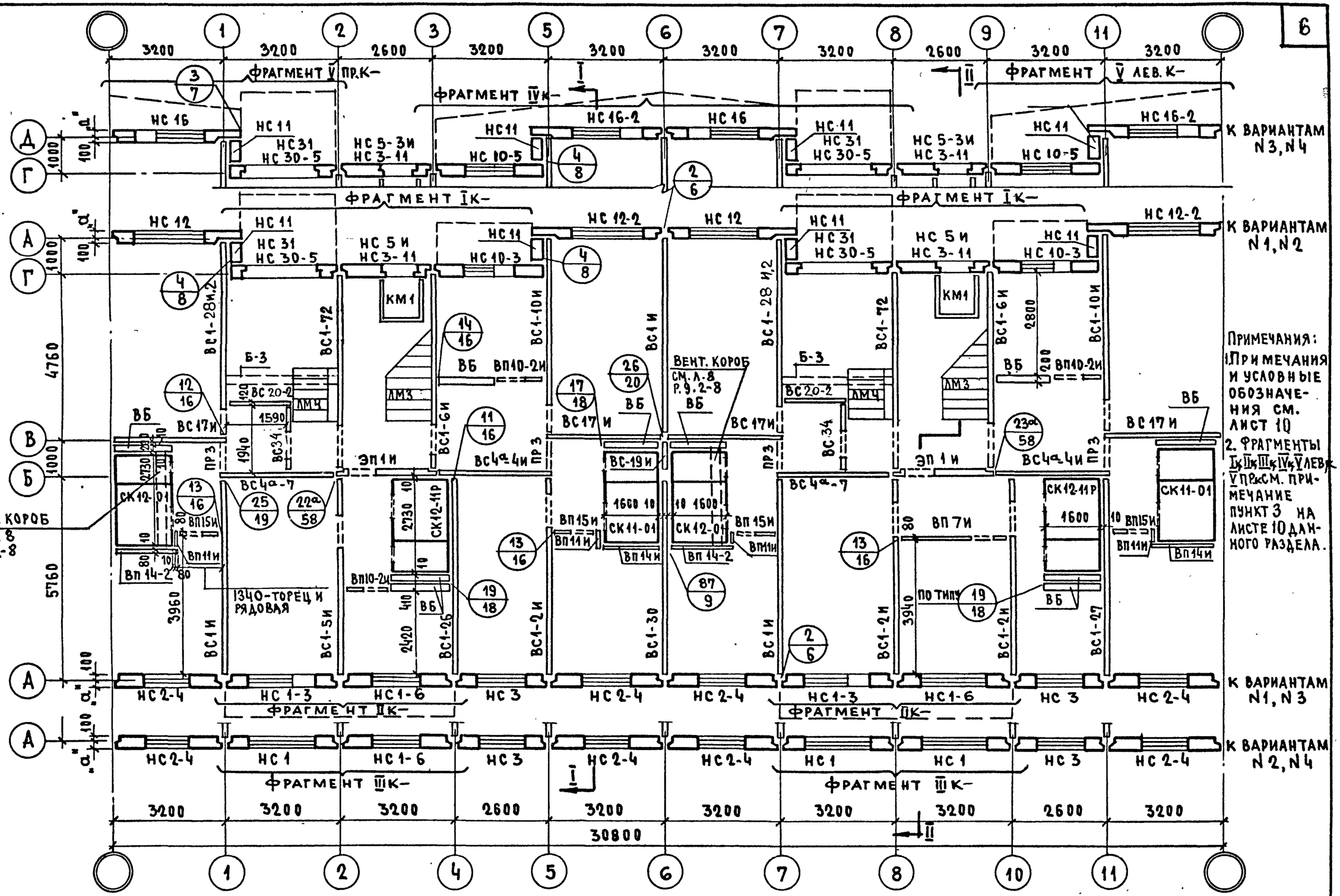

1981	5-этажная 30-квартирная блок-секция 1Б·2Б·3Б–2Б·2Б·2Б	Монтажный план 1 ого этажа / при сантехнических кабинах /	Типовой проект 121-013/1.2	Часть 1 / Раздел 1-1	Лист 6

ЦНИИЭП жилища г. Москва

Инвент.	Никитина	Верижский	Подкопенская
Взамен	Старик		
Гап	Васлевская	Провер.	Баркова
Исполнил	Баркова		
Гл. инж. акб	В. Кочешков	Рук. группы	Блюментель
Рук. отд. 1		Разработ.	Розенфельд
Гл. инж. отд.		Проверил	Маркова
Гл. арх. пр.			

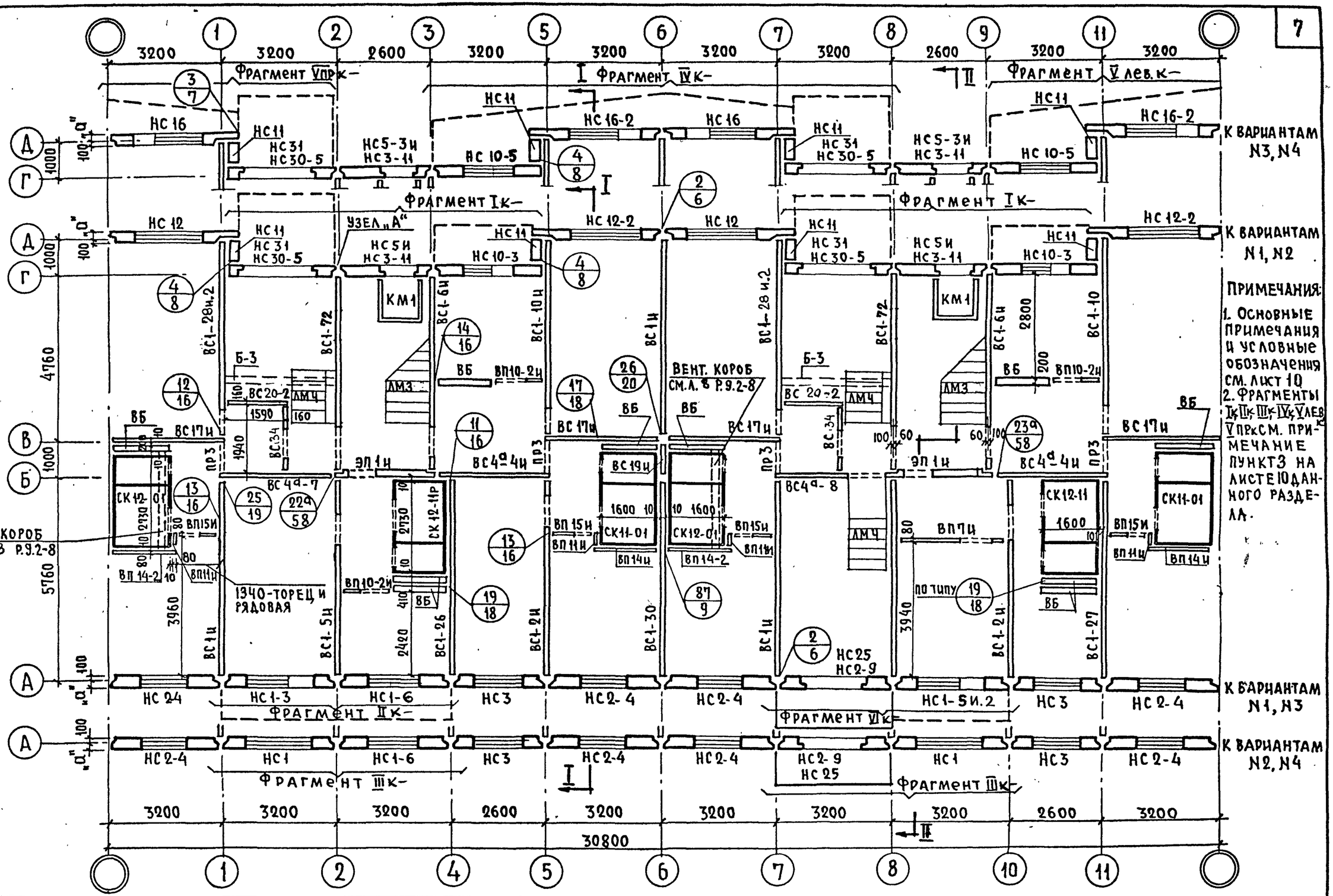

1981	5-этажная 30-квартирная блок-секция 1Б·2Б·3Б-2Б·2Б·2Б	Монтажный план 1ого этажа со сквозным проходом (при сантехнических кабинах)	Типовой проект 121-013/1.2 · Часть 1 · Раздел 1-1 · Лист 7

ЦНИИЭП жилища г. Москва

Инвент. Никитина · Инвент. № 1-1882 · Взамен Верянский · Подшаренская · Старик

О.В. Бороздин · В.К. Боровой · З.О. Боровой · С.Т. Галенко

ГАП Баркова · Васильевская · Баркова · Проверил · Исполнил

Рук. груп. Кочешков · Разработ. Блюменталь · Проверил Розенфельд · Маркова

Рук. отд. 1 · Гл. инж. отд. · Гл. арх. пр.

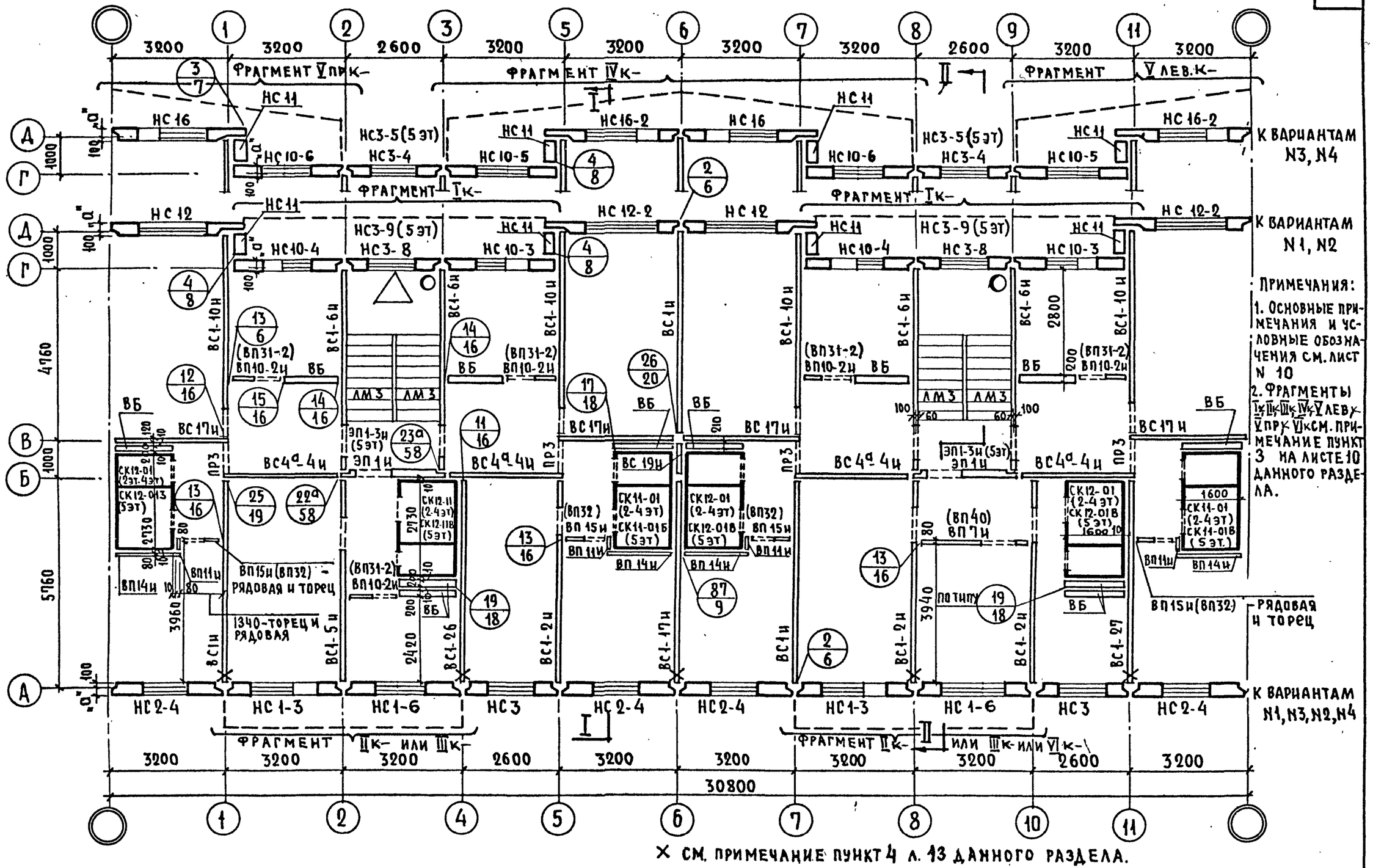

ПРИМЕЧАНИЯ:

1. Основные примечания и условные обозначения см. лист N 10
2. Фрагменты Iк, IIк, IIIк, IVк, Vлев, Vпрк, VIк см. примечание пункт 3 на листе 10 данного раздела.

× см. примечание пункт 4 л. 13 данного раздела.

Гл. инж. АКВ		Рук. отд. 1		Гл. инж. отд.		Гл. арх. пр.		Рук. груп.		Разработ.		Проверил.		Гл. арх. пр.	Л. Баркова	Проверил.	Василевская	Исполнил	Л. Баркова	Инвент.	Никитина	Взамен		Подписи и дата		Инв. № подл.	
															О. В. Боровой					Верификат:	Подпись и дата								

ЭЛЕМЕНТЫ БЛОКИРОВКИ ПРИ САНУЗЛАХ РОССЫПЬЮ

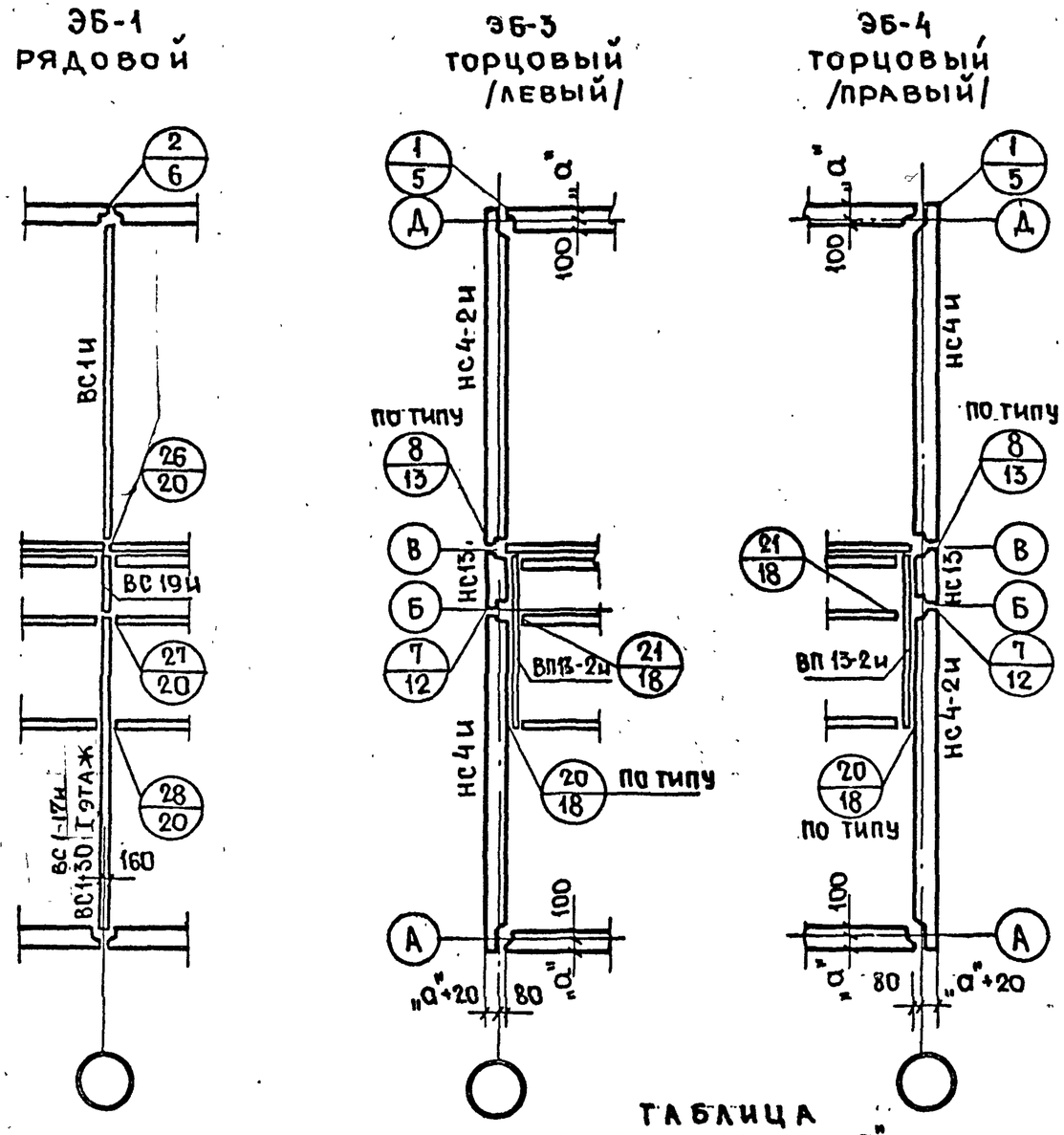

ТАБЛИЦА привязки размера „а"

Общая толщ. стены мм	Значение размера „а" мм
300	200
350	250
400	300

Условные обозначения:

№ узла / № листа

Примечания:

1. Настоящий лист рассматривать совместно с соответствующими листами монтажных планов данного раздела и элементами блокировок разделов 9.4-12 и т.д.
2. Разрезы I-I; II-II см. листы 26,27 данного раздела.
3. С целью разнообразия фасадов рабочие чертежи блок-секции предусматривают два решения каждой из продольных наружных стен, сочетания которых дают 4 варианта блок-секции:
   - Вариант №1. Фасад в осях Г-Д — летние помещения при кухнях — фрагмент Iк. Фасад по оси А — летние помещения: с 1 этажа — фрагмент IIк (или VIк в случае сквозного прохода)
   - Вариант №2. Фасад в осях Г-Д — летние помещения при кухнях — фрагмент Iк. Фасад по оси А — летние помещения со 2 эт. — фрагмент IIIк
   - Вариант №3. Фасад в осях Г-Д — летние помещения при общих комнатах и кухнях — фрагменты IVк, V лев к, V пр к. Фасад по оси А — летние помещения с 1 этажа — фрагмент IIк (или VIк в случае сквозного прохода)
   - Вариант №4. Фасад в осях Г-Д — летние помещения при общих комнатах и кухнях — фрагменты IVк, V лев к, V пр к. Фасад по оси А — летние помещения со 2 этажа — фрагмент IIIк.

   Рабочие чертежи фрагментов Iк-VIк (неизменяемые части и элементы блокировок) предусматривают различные варианты решений этих фрагментов (Iк1, Iк2 и т.д.), вынесены в раздел 9.4 и, по мере их разработки, включаются в соответствующие выпуски раздела 9.4, начиная с 9.4-12и т.д. Летние помещения и входы на всех монтажных планах условно показаны пунктиром. При привязке проекта после выбора варианта блок-секции (№1; №2; №3, №4) на листах 3-7 данного раздела к наименованию фрагмента добавляется № выбранного варианта фрагмента (например Iк-2, IIк-2)
4. Верхние шпонки внутренних стеновых панелей 5го этажа, указанные на листе №7 знаком X) заделываются бетоном после монтажа и испытания систем отопления (места прокладки труб см. „проект отопления").
5. Марки „ВП" в скобках даны для варианта с плитами перекрытий толщ. 160 мм.
6. Марки „ВБ" по этажам см. лист 29 данного раздела.
7. Перегородки санузлов высотой 2470 мм устанавливать на рёбра сантехнических поддонов по слою цементного раствора толщиной 15 мм. Исключение составляют перегородки ВС20и и ВП13-2и, которые устанавливаются на перекрытие по слою раствора толщиной 20 мм.
8. Заполнение стыков наружных стен см. раздел 9.2-13.

1981	5-этажная 30-квартирная блок-секция 1Б·2Б·3Б-2Б·2Б·2Б	Монтажный план стен. Элементы блокировки при санузлах россыпью.	Типовой проект 121-013/1.2	Часть 1 / Раздел 1-1	Лист 9

ЦНИИЭП жилища г. Москва

Инвент. № 14692 Взамен

Гл. инж. Панков; Гл. арх. пр. Боровой; Гл. арх. пр. Суворова; Гл. инж. пр. Черных; Исполнил Галенко; Проверил Толчий

ЭЛЕМЕНТЫ БЛОКИРОВКИ ПРИ САНТЕХНИЧЕСКИХ КАБИНАХ

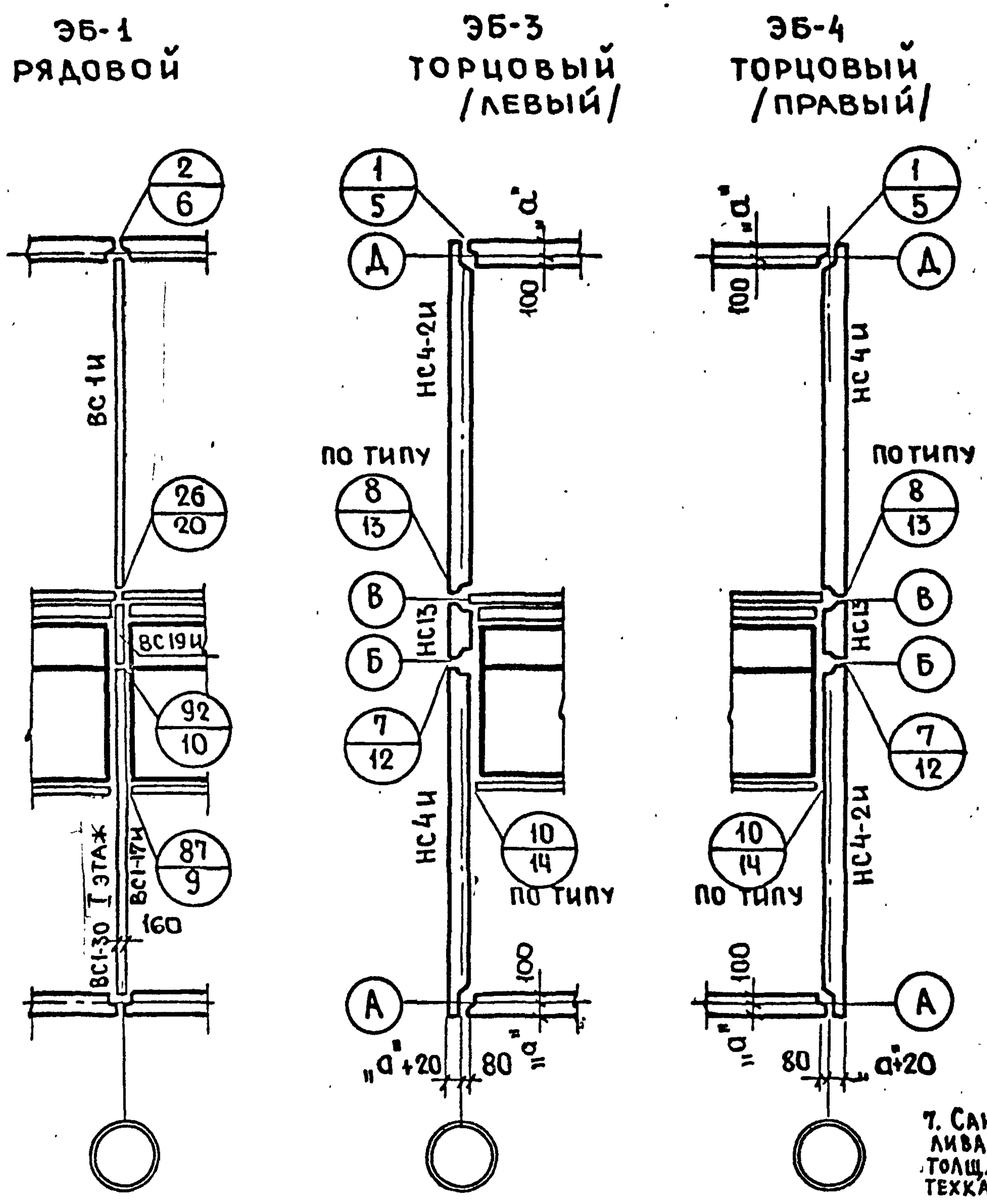

ТАБЛИЦА
ПРИВЯЗКИ РАЗМЕРА „а"

ОБЩАЯ ТОЛЩ СТЕНЫ ММ	ЗНАЧЕНИЕ РАЗМЕРА „а" ММ
300	200
350	250
400	300

Условные обозначения

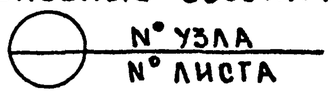

7. САНТЕХНИЧЕСКИЕ КАБИНЫ УСТАНАВЛИВАЮТ НА ПЕРЕКРЫТИЕ ПО СЛОЮ ПЕСКА ТОЛЩ. 20ММ. ЗАЗОР МЕЖДУ ВЕРХОМ САНТЕХКАБИН И ПЕРЕКРЫТИЕМ ЗАДЕЛЫВАЕТСЯ СУХОЙ ГИПСОВОЙ ШТУКАТУРКОЙ ПО АНТИСЕПТИРОВАННОМУ ДЕРЕВЯННОМУ КАРКАСУ.

8. ЗАПОЛНЕНИЕ СТЫКОВ НАРУЖНЫХ СТЕН СМ. РАЗДЕЛ 9.2-13.

ПРИМЕЧАНИЯ:

1. НАСТОЯЩИЙ ЛИСТ РАССМАТРИВАТЬ СОВМЕСТНО С СООТВЕТСТВУЮЩИМИ ЛИСТАМИ МОНТАЖНЫХ ПЛАНОВ ДАННОГО РАЗДЕЛА И ЭЛЕМЕНТАМИ БЛОКИРОВОК РАЗДЕЛОВ 9.4-12 И Т.Д.
2. РАЗРЕЗЫ I-I, II-II - СМ. ЛИСТЫ 26, 27 ДАННОГО РАЗДЕЛА
3. С ЦЕЛЬЮ РАЗНООБРАЗИЯ ФАСАДОВ РАБОЧИЕ ЧЕРТЕЖИ БЛОК-СЕКЦИИ ПРЕДУСМАТРИВАЮТ ДВА РЕШЕНИЯ КАЖДОЙ ИЗ ПРОДОЛЬНЫХ НАРУЖНЫХ СТЕН, СОЧЕТАНИЯ КОТОРЫХ ДАЮТ 4 ВАРИАНТА БЛОК-СЕКЦИИ

ВАРИАНТ N 1. ФАСАД В ОСЯХ Г-Д - ЛЕТНИЕ ПОМЕЩЕНИЯ ПРИ КУХНЯХ - ФРАГМЕНТ Iк ФАСАД ПО ОСИ А - ЛЕТНИЕ ПОМЕЩЕНИЯ С 1 ЭТАЖА - ФРАГМЕНТ IIк (ИЛИ VIк В СЛУЧАЕ СКВОЗНОГО ПРОХОДА)

- ВАРИАНТ N 2 ФАСАД В ОСЯХ Г-Д - ЛЕТНИЕ ПОМЕЩЕНИЯ ПРИ КУХНЯХ - ФРАГМЕНТ Iк ФАСАД ПО ОСИ А - ЛЕТНИЕ ПОМЕЩЕНИЯ СО 2 ЭТАЖА - ФРАГМЕНТ IIIк.
- ВАРИАНТ N 3 ФАСАД В ОСЯХ ГД - ЛЕТНИЕ ПОМЕЩЕНИЯ ПРИ ОБЩИХ КОМНАТАХ И КУХНЯХ - ФРАГМЕНТЫ IVк, V ЛЕВ, к V ПР.к. ФАСАД ПО ОСИ А - ЛЕТНИЕ ПОМЕЩЕНИЯ С 1 ЭТАЖА - ФРАГМЕНТ IIк (ИЛИ VIк В СЛУЧАЕ СКВОЗНОГО ПРОХОДА)
- ВАРИАНТ N 4 ФАСАД В ОСЯХ ГД - ЛЕТНИЕ ПОМЕЩЕНИЯ ПРИ ОБЩИХ КОМНАТАХ И КУХНЯХ - ФРАГМЕНТЫ IVк, V ЛЕВ, к V ПР.к. ФАСАД ПО ОСИ А - ЛЕТНИЕ ПОМЕЩЕНИЯ СО 2 ЭТАЖА - ФРАГМЕНТ IIIк.

РАБОЧИЕ ЧЕРТЕЖИ ФРАГМЕНТОВ Iк VIк (НЕИЗМЕНЯЕМЫЕ ЧАСТИ И ЭЛЕМЕНТЫ БЛОКИРОВОК) ПРЕДУСМАТРИВАЮТ РАЗЛИЧНЫЕ ВАРИАНТЫ РЕШЕНИЙ ЭТИХ ФРАГМЕНТОВ (Iк1, Iк2 И Т.Д.), ВЫНЕСЕНЫ В РАЗДЕЛ 9.4 И, ПО МЕРЕ ИХ РАЗРАБОТКИ, ВКЛЮЧАЮТСЯ В СООТВЕТСТВУЮЩИЕ ВЫПУСКИ РАЗДЕЛА 9.4, НАЧИНАЯ С 9.4-12 И Т.Д. ЛЕТНИЕ ПОМЕЩЕНИЯ И ВХОДЫ НА ВСЕХ МОНТАЖНЫХ ПЛАНАХ УСЛОВНО ПОКАЗАНЫ ПУНКТИРОМ. ПРИ ПРИВЯЗКЕ ПРОЕКТА ПОСЛЕ ВЫБОРА ВАРИАНТА БЛОК-СЕКЦИИ (N 1, N 2, N 3, N 4) НА ЛИСТАХ 8-12 ДАННОГО РАЗДЕЛА К НАИМЕНОВАНИЮ ФРАГМЕНТА ДОБАВЛЯЕТСЯ N ВЫБРАННОГО ВАРИАНТА ФРАГМЕНТА (НАПР. Iк2, IIк2)

4. ВЕРХНИЕ ШПОНКИ ВНУТРЕННИХ СТЕНОВЫХ ПАНЕЛЕЙ 5 ЭТАЖА, УКАЗАННЫЕ НА ЛИСТЕ N 12 ЗНАКОМ (X), ЗАДЕЛЫВАЮТСЯ БЕТОНОМ ПОСЛЕ МОНТАЖА И ИСПЫТАНИЯ СИСТЕМ ОТОПЛЕНИЯ (МЕСТА ПРОКЛАДКИ ТРУБ СМ. ПРОЕКТ ОТОПЛЕНИЯ)
5. МАРКИ „ВП" В СКОБКАХ ДАНЫ ДЛЯ ВАРИАНТА С ПЛИТАМИ ПЕРЕКРЫТИЙ ТОЛЩИНОЙ 160 ММ.
6. МАРКИ „ВБ" ПО ЭТАЖАМ СМ. ЛИСТ 29 ДАННОГО РАЗДЕЛА.

1981	5-ЭТАЖНАЯ 30-КВАРТИРНАЯ БЛОК-СЕКЦИЯ 1Б·2Б·3Б-2Б·2Б·2Б	МОНТАЖНЫЙ ПЛАН СТЕН. ЭЛЕМЕНТЫ БЛОКИРОВКИ ПРИ САНТЕХНИЧЕСКИХ КАБИНАХ.	ТИПОВОЙ ПРОЕКТ 121-013/1.2	ЧАСТЬ 1 РАЗДЕЛ 1-1	ЛИСТ 10

ЦНИИЭП жилища г. МОСКВА

СОГЛАСОВАНО

ДАТА	ИНВЕНТ. № Г-4692	ВЗАМЕН
ГАЛЕНКО	ТОПЧИЙ	

НАЧ. МАК. ЭТ.	СТАНИШЕВСКИЙ		
ГЛ. ИНЖ. ПР.	ПАНКОВ	ИСПОЛНИЛ	
ГЛ. АРХ. ПР.	БОРОВОЙ	ПРОВЕРИЛ	
ГИ. АРХ. ПР.	СУВОРОВА		
ГЛ. ИНЖ. ПР.	ЧЕРНЫХ		

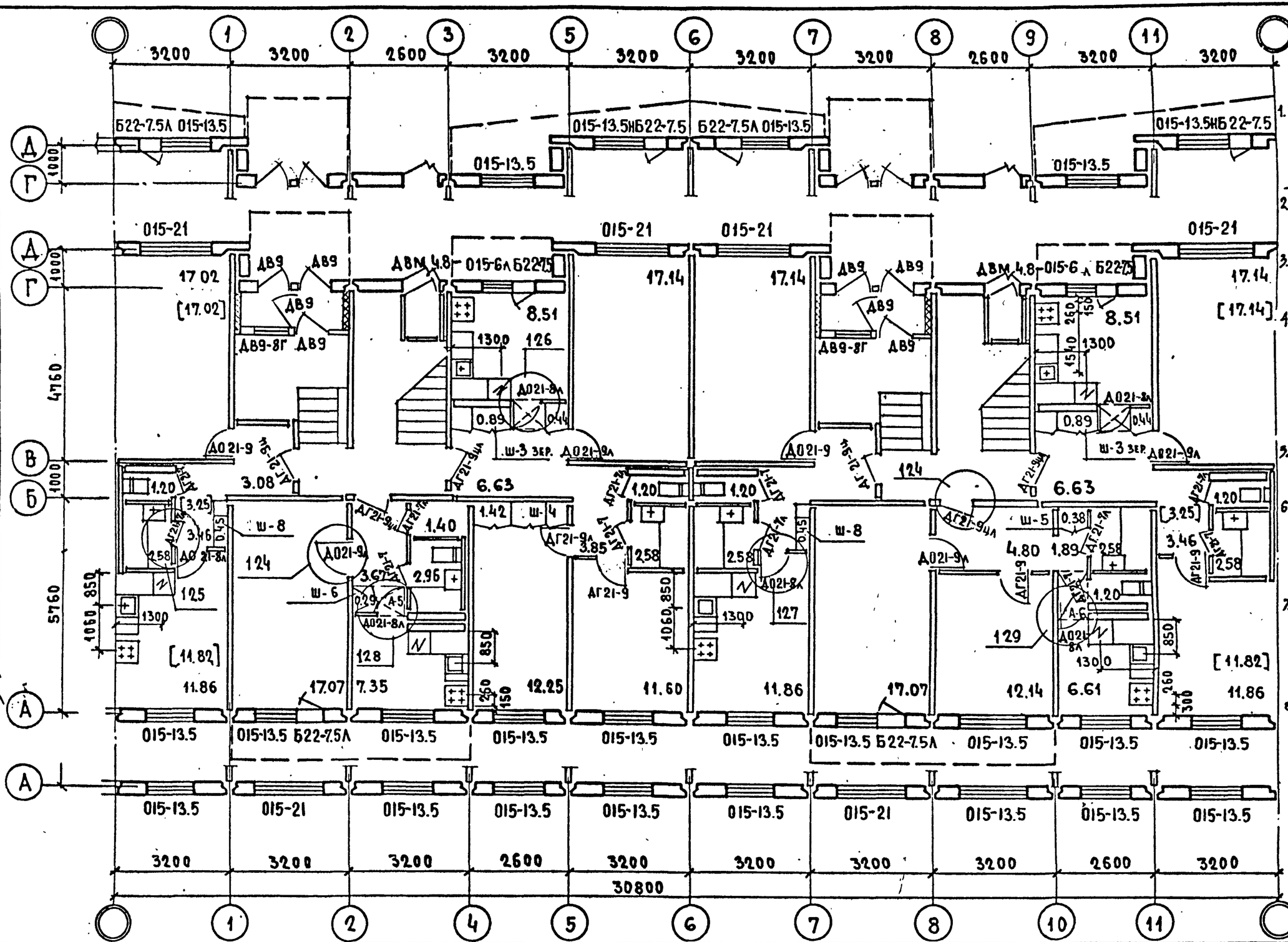

Примечания:

1. Площади полов в скобках квадратных — для варианта с торцом.
2. Сводную таблицу площадей полов см. лист 17 данного раздела.
3. Детали установки внутренних дверей NN 124, 125, 126, 127, 128, 129 см. раздел 9.2-8 л.5
4. Установку входных в секцию и в мусорокамеру дверей, устройство тамбура, детали вестибюля, заделку мусорокамеры см. лист 2 раздел 9.2-8
5. Устройство тамбура сквозного прохода см. л.5 раздел 9.2-7
6. Рисунки дверей ДВ9, ДВ4.8, ДВМ4.8 выбираются при привязке; марка выбранного рисунка проставляется на данном листе.
7. Шкафы и антресоли, отмеченные звездочками, на 2 этаже не устанавливать (в связи с проводкой газа)
8. На чертежах условно показана расстановка комплексного оборудования кухонь. В случае отсутствия этого оборудования кухни всех квартир оборудуются кухонной плитой, подстольем под мойку (ПМ-500 лев или прав.) и подставками под холодильник (ПХ-600) устанавливаемыми между вентблоком и подстольем под мойку.

1981	5-этажная 30-квартирная блок-секция 1Б·2Б·3Б–2Б·2Б·2Б	План I этажа для отделочных работ (при санузлах россыпью).	Типовой проект 121-013/1.2	Часть 1 / Раздел 1-1	Лист 11

ЦНИИЭП жилища г. Москва

Инвент. № 7-1692 Взамен

Гл. инж. АХО В. Кочешков; Рук. груп. Блюмштейн; Разработ. Розенфельд; Проверил Маркова
Гл. инж. отд. Л. Баркова; Гл. арх. пр. Васильевская; Рук. отд. Л. Баркова; Гл. арх. пр. Баркова
Исполнил Попова; Проверил Боровой; Нач. отд. Боровой

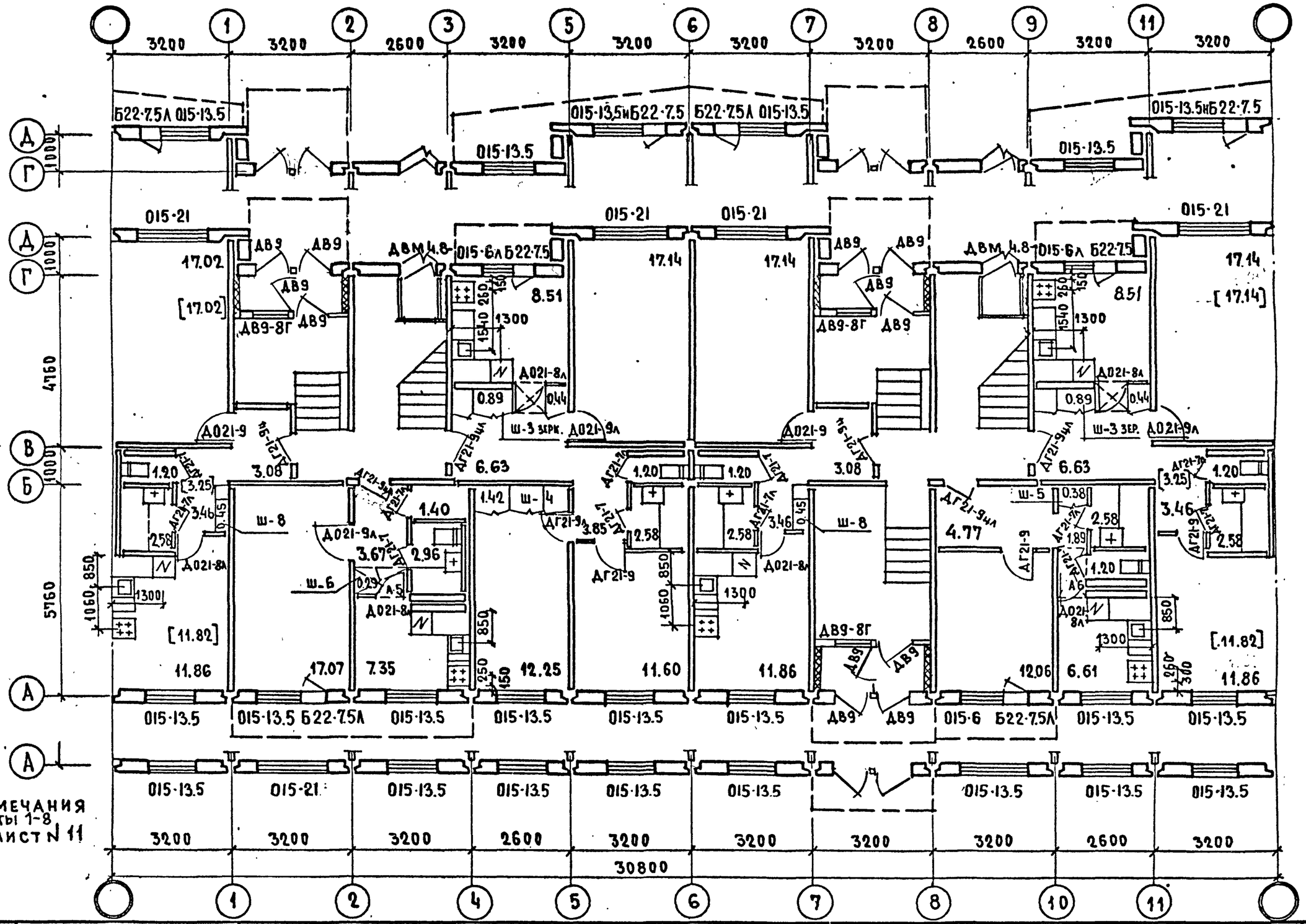

Примечания
пункты 1-8
см. лист N 11

1981	5-этажная 30-квартирная блок-секция 1Б·2Б·3Б-2Б·2Б·2Б	План I этажа со сквозным проходом для отделочных работ (при санузлах россыпью).	Типовой проект 121-013/1.2	Часть I Раздел I-1	Лист 12

ЦНИИЭП жилища г. Москва

Инвент N 7468 Взамен

Гл. инж. акб. В. Кочешков; Рук. отд. 1; Гл. инж. отд.; Гл. арх. пр.
Рук. груп.; Разработ.; Проверил.
Суворова; Боровой; Попова
Д. Баркова; Васильевская; Баркова
Гл. архит.; Провер.; Исполнил
Блюменталь; Розенфельд; Маркова

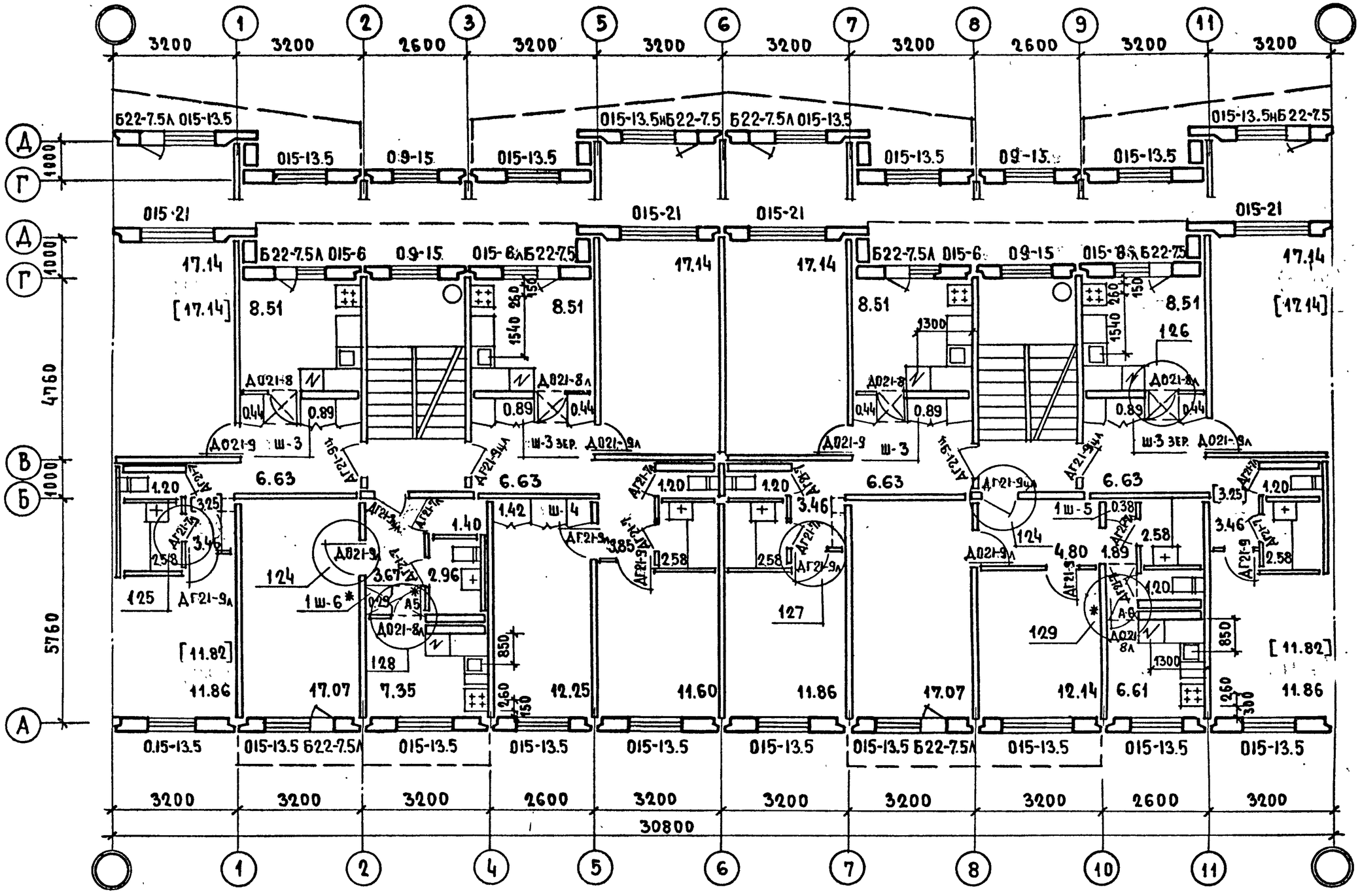

Примечания см. лист N 11

1981	5-этажная 30-квартирная блок-секция 1Б·2Б·3Б-2Б·2Б·2Б	План типового этажа для отделочных работ (при санузлах россыпью).	Типовой проект 121-013/1.2	Часть 1 Раздел 1-1	Лист 13

ЦНИИЭП жилища г. Москва

Инвент. N Т-4692 Взамен

Гл. инж. акт. В. Кочешков; Рук. отд. 1 Блюменталь; Гл. инж. отд. Розенфельд; Гл. арх. пр. Маркова; Рук. груп. Буворова; Разработ. Боровой; Проверил Попова; Гл. арх. пр. Баркова; Провер. Васильевская; Баркова; Исполнил

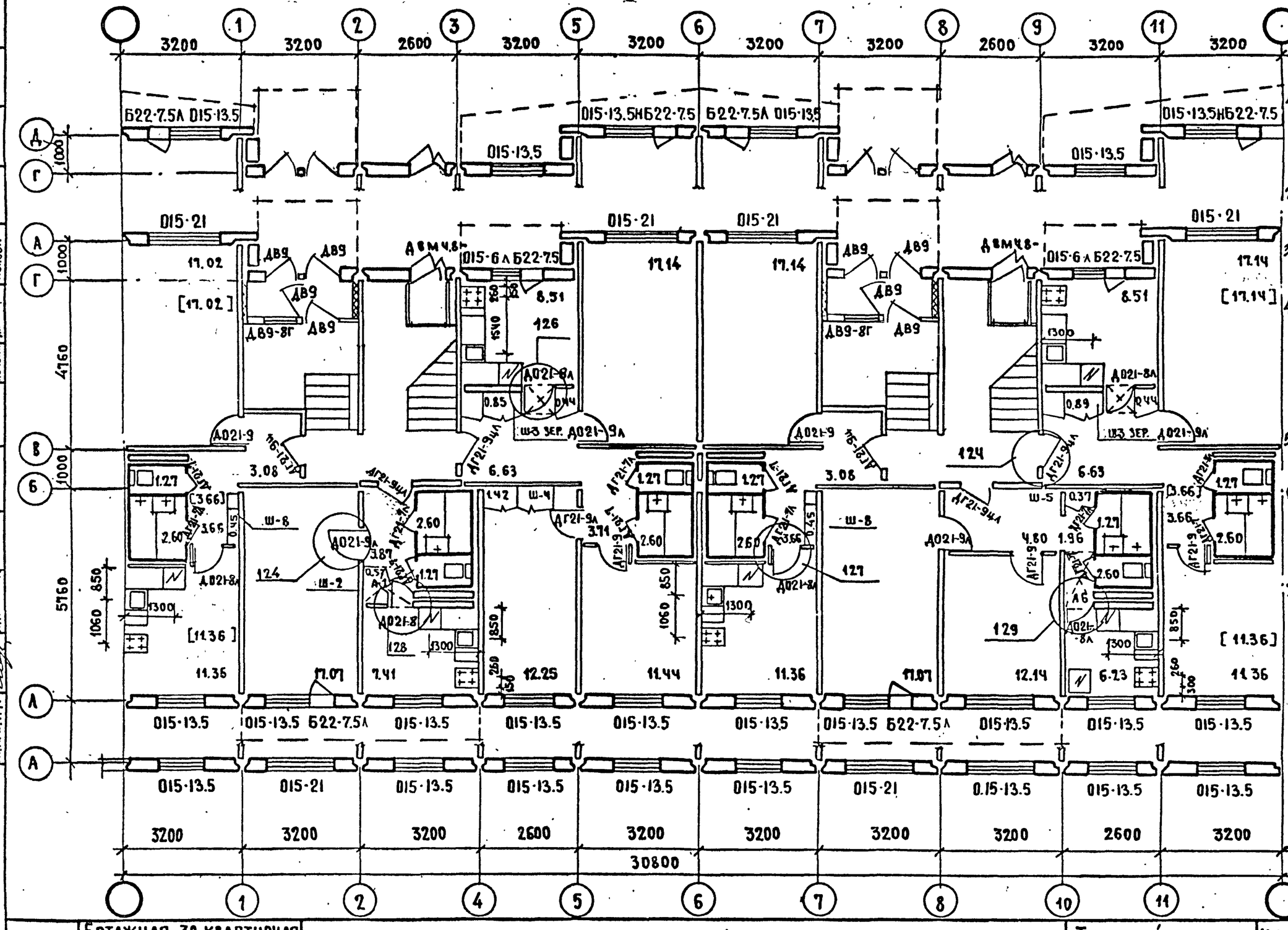

Примечания:

1. Площади полов в скобках квадратных — для варианта с торцом.
2. Сводную таблицу площадей полов см. лист 17 данного раздела.
3. Детали установки внутренних дверей №№ 124, 125, 126, 127, 128, 129 см. раздел 9.2-8 лист 5.
4. Установку входных в секцию и в мусорокамеру дверей, устройство тамбура, детали вестибюля, заделку мусорокамеры см. лист 2 раздел 9.2-8.
5. Устройство тамбура сквозного прохода см. лист 5 раздел 9.2-7.
6. Рисунки дверей ДВ9 ДВ4.8, ДВМ4.8 выбираются при привязке; марка выбранного рисунка проставляется на данном листе.
7. Шкафы и антресоли, отмеченные звездочками, на 2-этаже не устанавливать. (в связи с проводкой газа)
8. На чертежах условно показана расстановка комплексного оборудования кухонь. В случае отсутствия этого оборудования кухни всех квартир оборудуются кухонной плитой, подстольем под мойку (ПМ-500 лев. или прав.) и подставками под холодильник (ПХ-600) устанавливаемыми между вентблоком и подстольем под мойку.

ЦНИИЭП жилища г. Москва	1981	5 этажная 30 квартирная блок-секция 1Б·2Б·3Б – 2Б·2Б·2Б	План I этажа для отделочных работ (при сантехнических кабинах)	Типовой проект 121-013/1.2	Часть 1 Раздел 1-1	Лист 14

Инв. № 17-1059 | Взамен | Подпись и дата | Инв. № подл. | Гл. арх. пр. Маркова | Гл. инж. от А. Розенфельд | Рук. от А. 1 Блюменталь | Разраб. Барова | Проверил Боровой | Исполн. Попова | Гл. инж. проекта Власевская

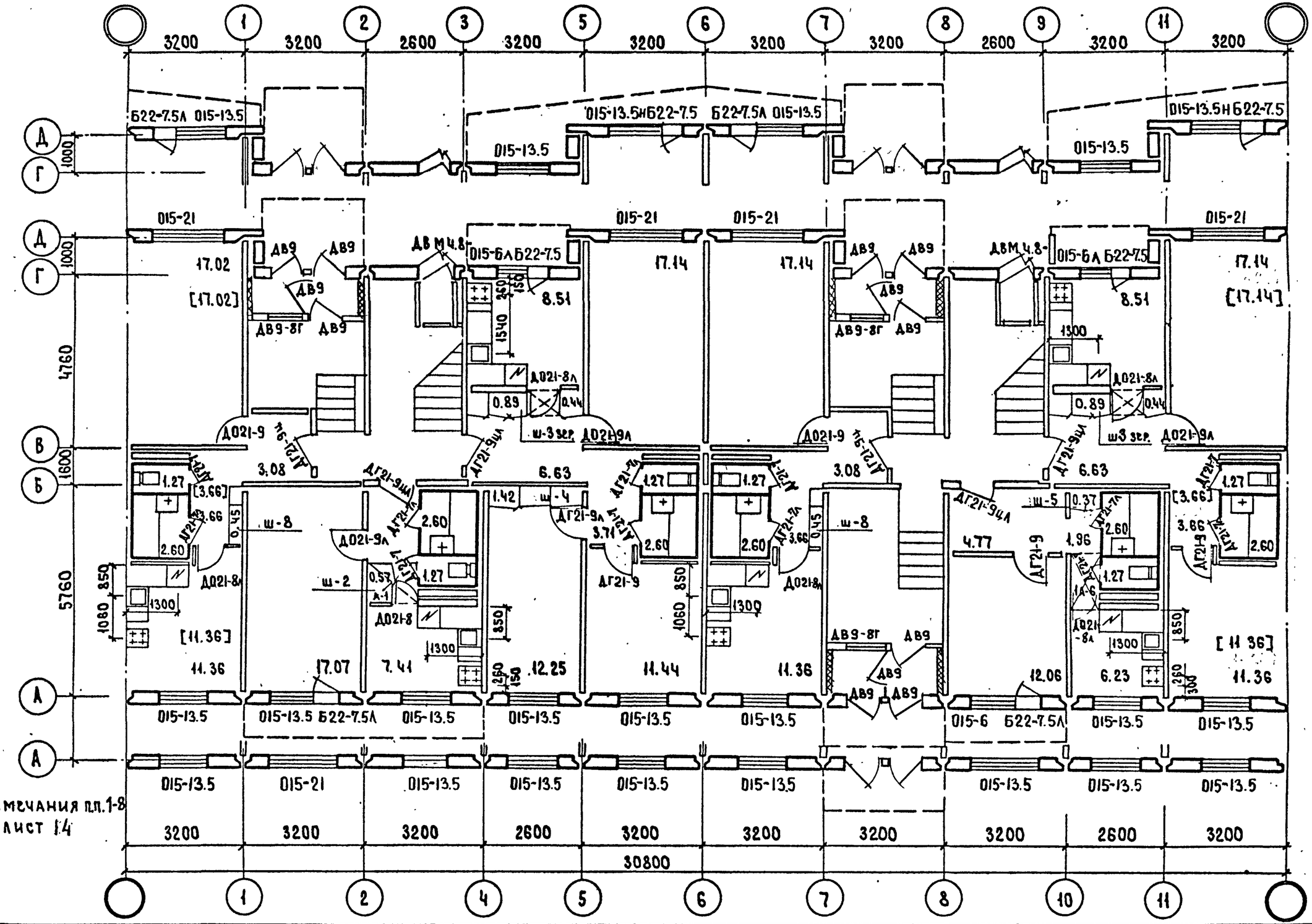

1981	5-этажная 30-квартирная блок-секция 1Б·2Б·3Б – 2Б·2Б·2Б	План I-этажа со сквозным проходом для отделочных работ (при сантехнических кабинах)	Типовой проект 121-013/1.2	Часть 1, Раздел 1-1	Лист 15

ЦНИИЭП жилища г. Москва

Инвент. № 4029 Взамен

Жучкова, Маркова, Проверил, Исполнил, Бороевич, Попова, Блюменталь, Розенфельд, Маркова, Рук. отд., Гл. инж. отд., Гл. арх. пр., Архит., Провер.

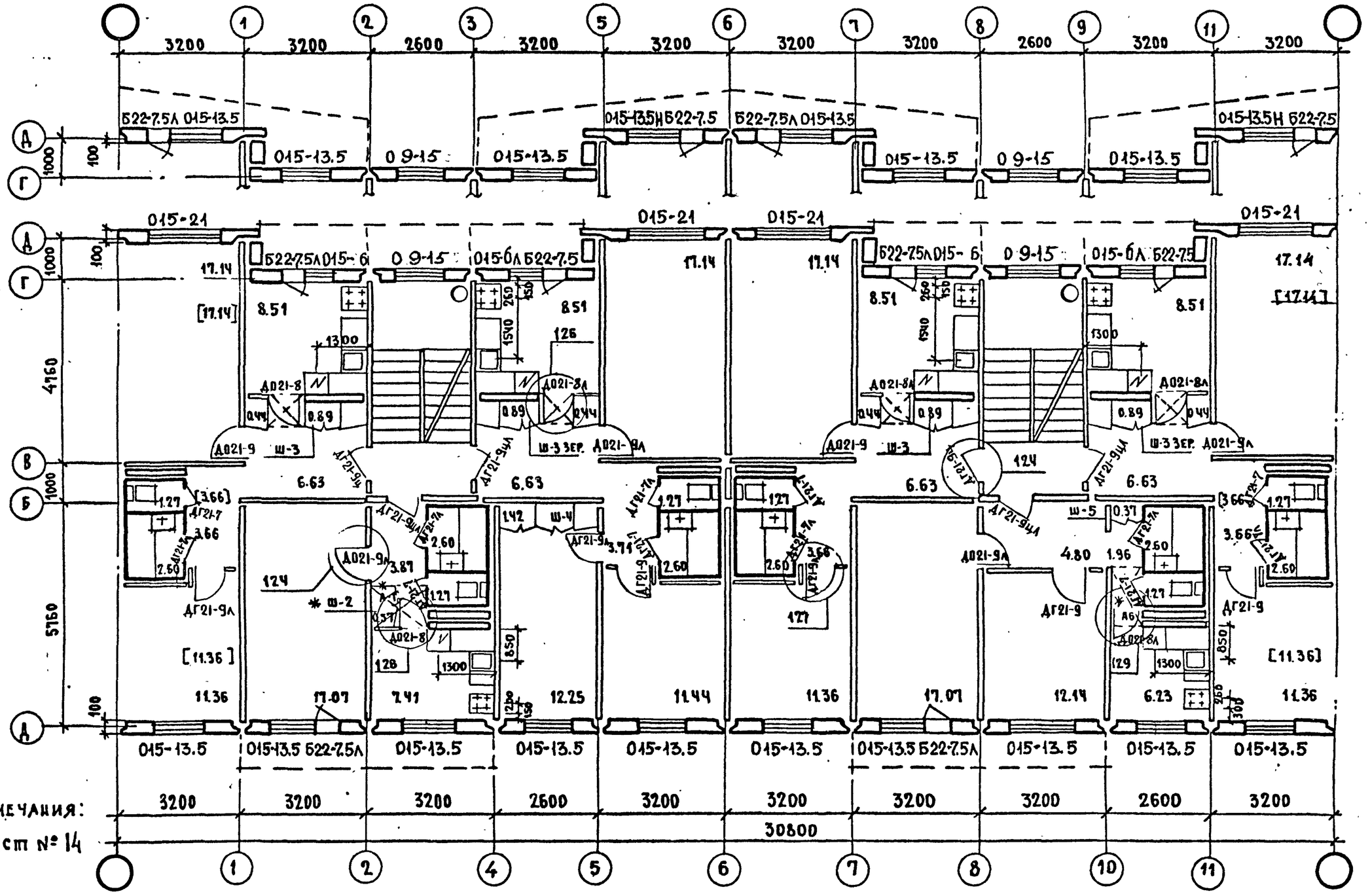
3200
2600
30800
4760
5760
Б22-7.5Л 015-13.5
015-13.5Н Б22-7.5
015-13.5
0 9-15
015-21
015-6Л Б22-7.5
Д021-8
Д021-8Л
Д021-9
Д021-9Л
Ш-3
Ш-3 3ЕР.
Ш-4
Ш-5
Ш-2
Д021-9А
Д021-8А
Д021-9
Д021-8
Д021-9Л
Д021-7Л
Д021-7
Д021-9Ц
Д021-9Ц
Д021-9Ц

	Наименование помещений	Ед. изм	Неизменяемая часть: Основная схема всего	Основная схема на этаж 1	Основная схема на этаж 2	Основная схема на этаж 3-5	Сквозной проход всего	Сквозной проход на этаж 1	Сквозной проход на этаж 2	Сквозной проход на этаж 3-5	Основная схема всего	Основная схема на этаж 1	Основная схема на этаж 2	Основная схема на этаж 3-5	Сквозной проход всего	Сквозной проход на этаж 1	Сквозной проход на этаж 2	Сквозной проход на этаж 3-5
	Вариант с санузлами россыпью																	
1	Жилые комнаты	$м^2$									847.39	150.31 NN312-315	174.27 N307 NN308-311	522.81 N307 NN308-311	830.24	133.16 NN312-315	174.27 N307 NN308-311	522.81 N307 NN308-311
2	Кухни	"									246.70	54.70 NN320-324	48.00 N307 NN316-319	144.00 N307 NN316-319	246.70	54.70 NN320-324	48.00 N307 NN316-319	144.00 N307 NN316-319
3.	Коридоры	"									248.45	44.01 NN312-315	51.11 N307 NN308-311	153.33 N307 NN308-311	248.42	43.98 NN312-315	51.11 N307 NN308-311	153.33 N307 NN308-311
4	Санузлы	"									109.30	21.86 N303	21.86 N302	65.58 N302	109.30	21.86 N303	21.86 N302	65.58 N302
5.	Встроенные шкафы комнат	"									7.10	1.42 NN312-315	1.42 N307 NN308-311	4.26 N307 NN308-311	7.10	1.42 NN312-315	1.42 N307 NN308-311	4.26 N307 NN308-311
6	Встроенные шкафы коридоров	"									17.55	4.23 NN312-315	3.33 N307 NN308-311	9.99 N307 NN308-311	17.55	4.23 NN312-315	3.33 N307 NN308-311	9.99 N307 NN308-311
7	Кладовые	"									7.00	1.40 NN312-315	1.40 N307 NN308-311	4.20 N307 NN308-311	7.00	1.40 NN312-315	1.40 N307 NN308-311	4.20 N307 NN308-311
8	Сквозные проходы, вестибюли, тамбура	"									18.80	18.80 N305	—	—	32.80	32.80 N305	—	—
	Вариант с сантехкабинами																	
1	Жилые комнаты	"									840.09	149.65 NN312-315	172.61 N307 NN308-311	517.83 N307 NN308-311	822.94	132.50 NN312-315	172.61 N307 NN308-311	517.83 N307 NN308-311
2	Кухни	"									244.10	53.38 NN320-324	47.68 N307 NN316-319	143.04 N307 NN316-319	244.10	53.38 NN320-324	47.68 N307 NN316-319	143.04 N307 NN316-319
3	Коридоры	"									251.10	43.84 NN312-315	51.84 N307 NN308-311	155.52 N307 NN308-311	251.17	43.81 NN312-315	51.84 N307 NN308-311	155.52 N307 NN308-311
4.	Санузлы	"									116.10	23.22 N303	23.22 N302	69.66 N302	116.10	23.22 N303	23.22 N302	69.66 N302
5.	Встроенные шкафы комнат	"									7.10	1.42 NN312-315	1.42 N307 NN308-311	4.26 N307 NN308-311	7.10	1.42 NN312-315	1.42 N307 NN308-311	4.26 N307 NN308-311
6	Встроенные шкафы коридоров	"									18.90	4.50 NN312-315	3.60 N307 NN308-311	10.80 N307 NN308-311	18.90	4.50 NN312-315	3.60 N307 NN308-311	10.80 N307 NN308-311
7	Кладовые	"									—	—	—	—	—	—	—	—
8	Сквозные проходы, вестибюли, тамбура.	"									18.80	18.80 N305	—	—	32.80	32.80 N305	—	—

Примечания:
1. Площадь неизменяемой части условно учитывает все возможные случаи блокировки
2. Деталь пола N302 песок 30мм; N303 - минвойлок 30мм
3. Детали полов NN307-324 см. раздел 9.2-8 листы 9-13; N305 - раздел 9.2-7, лист 5
4. Полы встроенных шкафов и кладовок принимаются аналогичными с полами тех помещений, куда открываются эти встроенные шкафы и кладовые

1981	5-этажная 30-квартирная блок-секция 1Б·2Б·3Б-2Б·2Б·2Б	Сводная таблица площадей полов	Типовой проект 121-013/1.2	Часть 1 / Раздел 1-1	Лист 17

ЦНИИЭП жилища г. Москва

Инв. N 7-4099 | Взамен

Гл. инж. АКР — Кочешков; Рук. гр. инж. — Баркова; Рук. отд. — Блюментал; Рук. гр. арх. — Морозова; Гл. инж. пр. — Розенфельд; Гл. арх. пр. — Буворова; Архитектор — Жучкова; Проверил — Боровой; Проверил — Маркова; Исполнил — Попова; Гл. арх. пр. — Марков

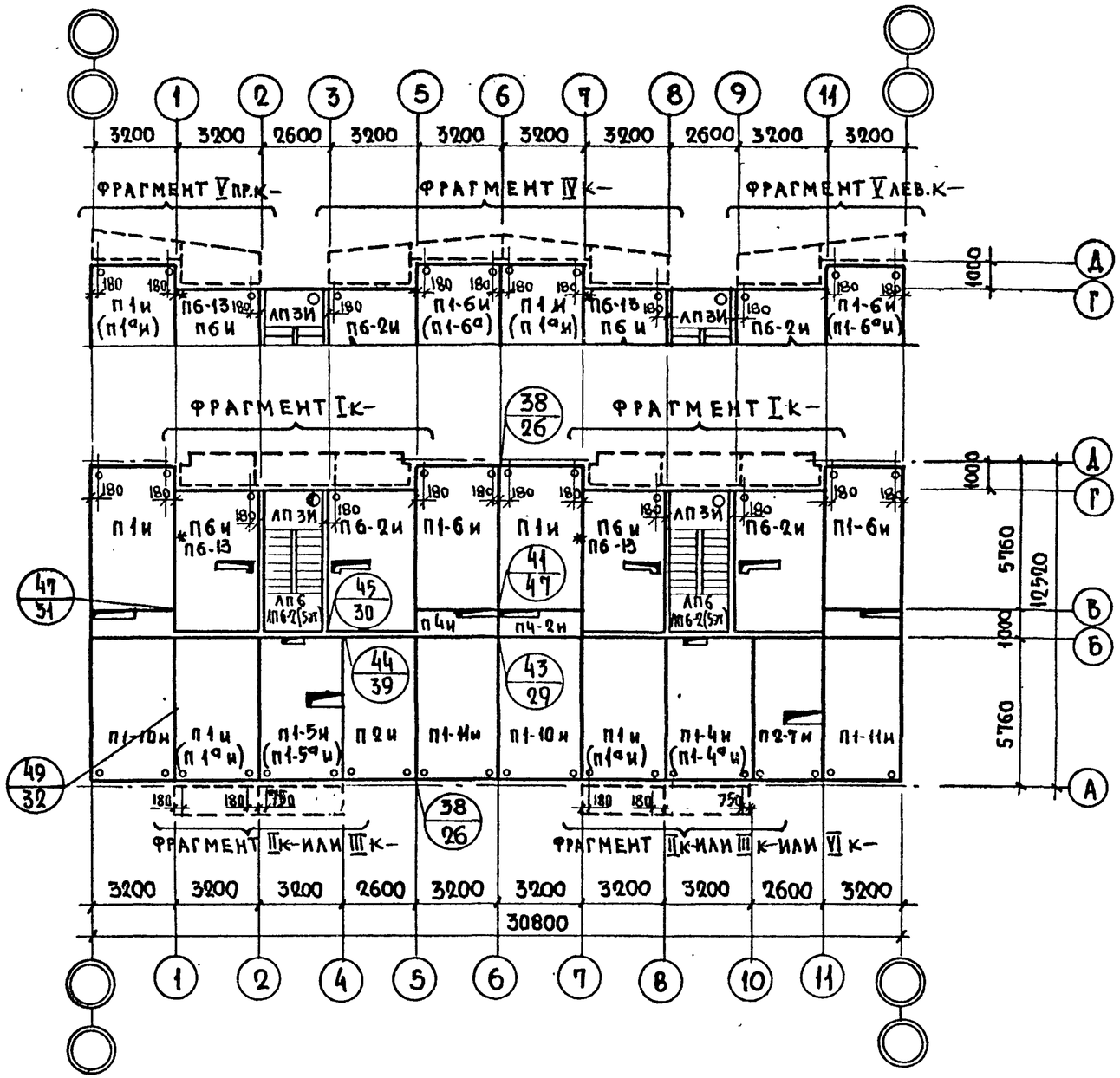

Примечания:

1. Панели перекрытий укладываются на слой жесткого цементного раствора марки „100" с опиранием на панели стен по всему контуру или по трем сторонам.
2. Марки панелей перекрытия, указанные в скобках, даны для варианта наружных стен однослойной конструкции толщ. 300 мм и многослойной конструкции толщ. ;300 и 350 мм при варианте балконных плит.
3. Фрагменты I к, II к, III к, IV к, V лев к, V пр к, VI к см. примечание пункт 3 на листах 9,10 данного раздела
4. Панель перекрытия П6и в осях „1"-„2" и „7"-„8" на отм. + 2.50 заменяется на панель П6-13.
5. Элементы блокировки см. л. 21 данного раздела
6. Отверстия d=80 (отопление) на планах перекрытия с привязкой от осей 180 мм или 750 мм должны предусматриваться в панелях при их изготовлении или просверливаться по месту.

Условные обозначения:

№ узла
№ лист

Узлы с „1" по „70" см. часть 9; раздел 9.1-1

1981	5-этажная 30-квартирная блок-секция 1Б-2Б-3Б-2Б-2Б-2Б	Монтажный план перекрытия типового этажа (панели перекрытия толщ. 100 мм)	Типовой проект 121-013/1.2	часть 1 / раздел 1-1	лист 18

ЦНИИЭП жилища г. Москва

Гл. инж. проекта Кочешков; Рук. груп. Никитина; Гл. арх. пр. Суворов О.В.; Гл. арх. пр. Баркова; Инвент. № 4692; Взамен Инвент. № 4692

Рук. маст. Блюменталь; Разработ. Берлинский; Гл. инж. пр. Розенфельд; Проверил Бакиневская; Проверил Боровой З.О.; Проверил Тарасова; Инженер Маркова; Инженер Старик; Инженер Попова; Инженер С.Т.; Исполнил

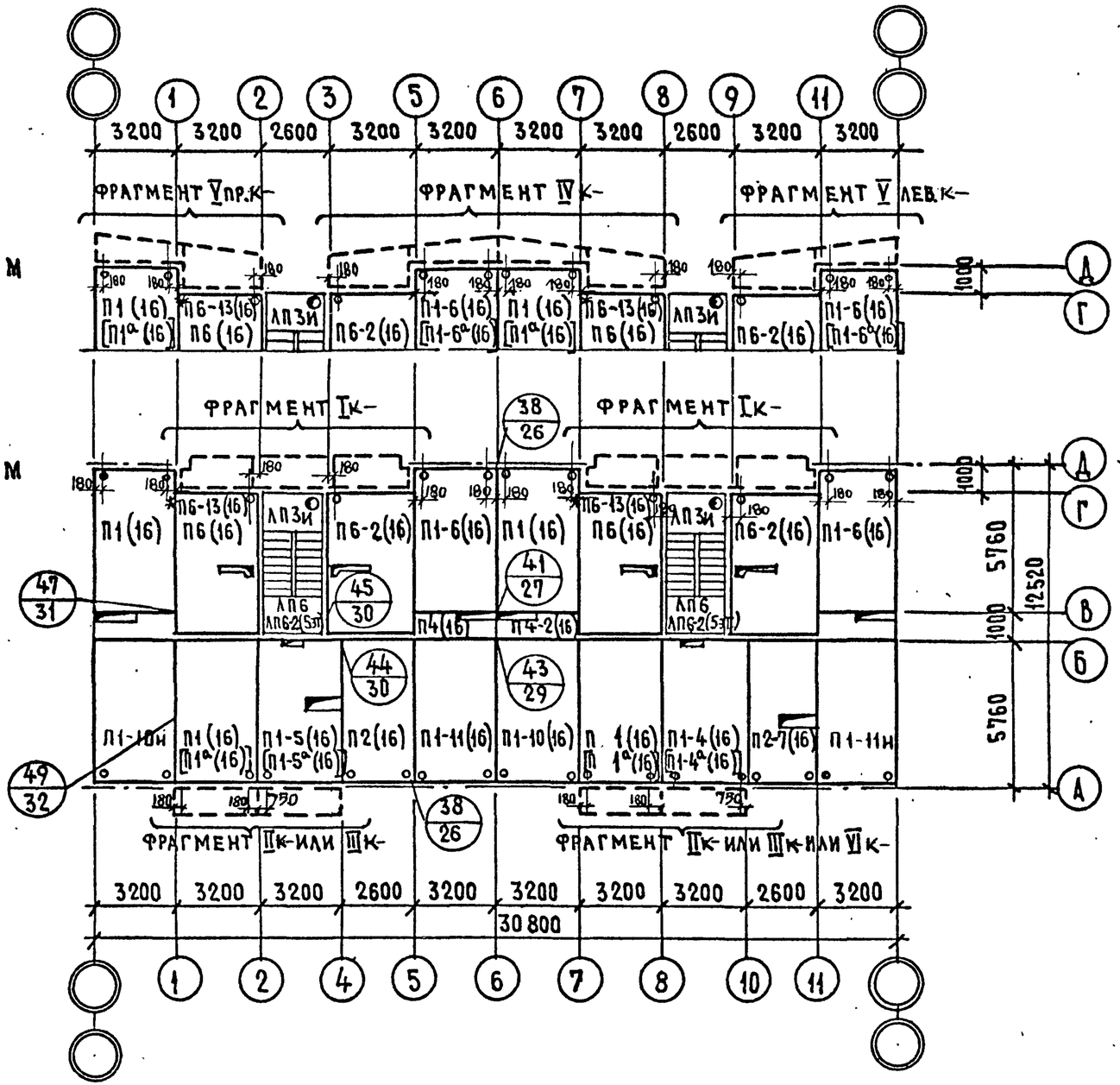

Примечания:

1. Панели перекрытий укладываются на слой жесткого цементного раствора марки „100" с опиранием на панели стен по всему контуру или по трем сторонам.
2. Марки панелей перекрытия, указанные в квадрат. скобках, даны для варианта наружных стен однослойной конструкции толщ. 300мм и многослойной конструкции толщ. ;300и 350 мм при варианте балконных плит.
3. Фрагменты Iк, IIк, IIIк, IVк, V лев, V пр, VIк см. примечание пункт 3 на листах 9,10 данного раздела
4*. Панель перекрытия П6(16) в осях „1"-„2" и „7"-„8" на отм. +2.50 заменяется на панель П6-13(16).
5. Элементы блокировки см. л. 21 данного раздела.
6. Отверстия d=80 (отопление) на планах перекрытия с привязкой от осей 180 мм или 750 мм должны предусматриваться в панелях при их изготовлении или просверливаться по месту.

Условные обозначения:

№ узла / № листа

Узлы с „1" по „70" см. часть 9; раздел 9.1-1

1981	5-этажная 30-квартирная блок-секция 1Б·2Б·3Б–2Б·2Б·2Б	Монтажный план перекрытия типового этажа. (Панели перекрытия толщ. 160 мм)	Типовой проект 121-013/1.2	Часть 1 / Раздел 1-1	Лист 19

ЦНИИЭП жилища г. Москва

Гл. инж. арх. Никитина; Рук. груп. Берижский; Подшипенская; Инвент. № 7-1828; Взамен; Рук. маст. Кочешков; Разработ. Бюментал; Розенфельд; Марков; Инженер; Старик; Гл. инж. арх. Суворова; Проверил; Гл. арх. пр. Марков; Гап; Васильевский; Тарасова; Проверил; Ов; Вк; 90; Ст; Бобровой

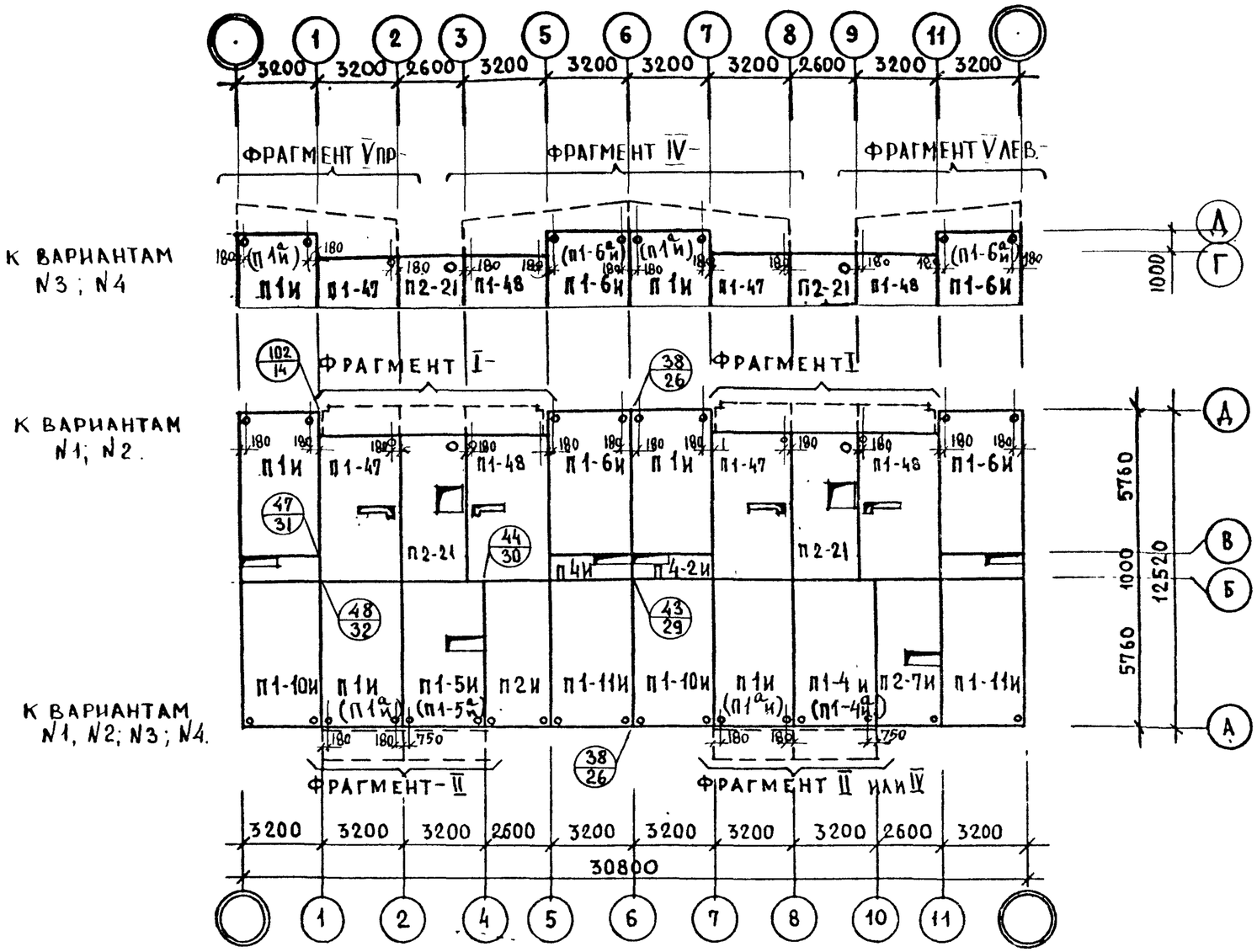

ПРИМЕЧАНИЯ:

1. Общие примечания см лист 9 данного раздела
2. Элементы блокировки см. лист 21 данного раздела
3. Монтажные узлы см части 9, разделы 9.1-1; 9.1-2
4. Фрагменты I, II, III, IV, Vпр, Vлев, VI см. примечание пункт 3 на листах 9, 10 данного раздела
5. Отверстия d=80 /отопление/ на планах перекрытий с привязкой от осей 180 мм или 750 мм должны предусматриваться в панелях при их изготовлении или просверливаться по месту.

1981	5 этажная 30-квартирная блок-секция 1Б·2Б·3Б–2Б·2Б·2Б	Монтажный план перекрытия над 5ым этажом	Типовой проект 121-013/1.2	Часть 1 / Раздел 1-1	Лист 20

ЦНИИЭП жилища г. Москва

Никитина, Верижский, Подлипенко, Старик, Топчий, Черных, Панков, Боровой, Субботина, Черных

ЭБ-1
РЯДОВОЙ

ЭБ-3
ТОРЦОВЫЙ
/ЛЕВЫЙ/

ЭБ-4
ТОРЦОВЫЙ
/ПРАВЫЙ/

Монтажный план перекрытий (толщ. 100 мм)

Монтажный план перекрытий (толщ. 160 мм)

Монтажный план перекрытия над 5 этажом

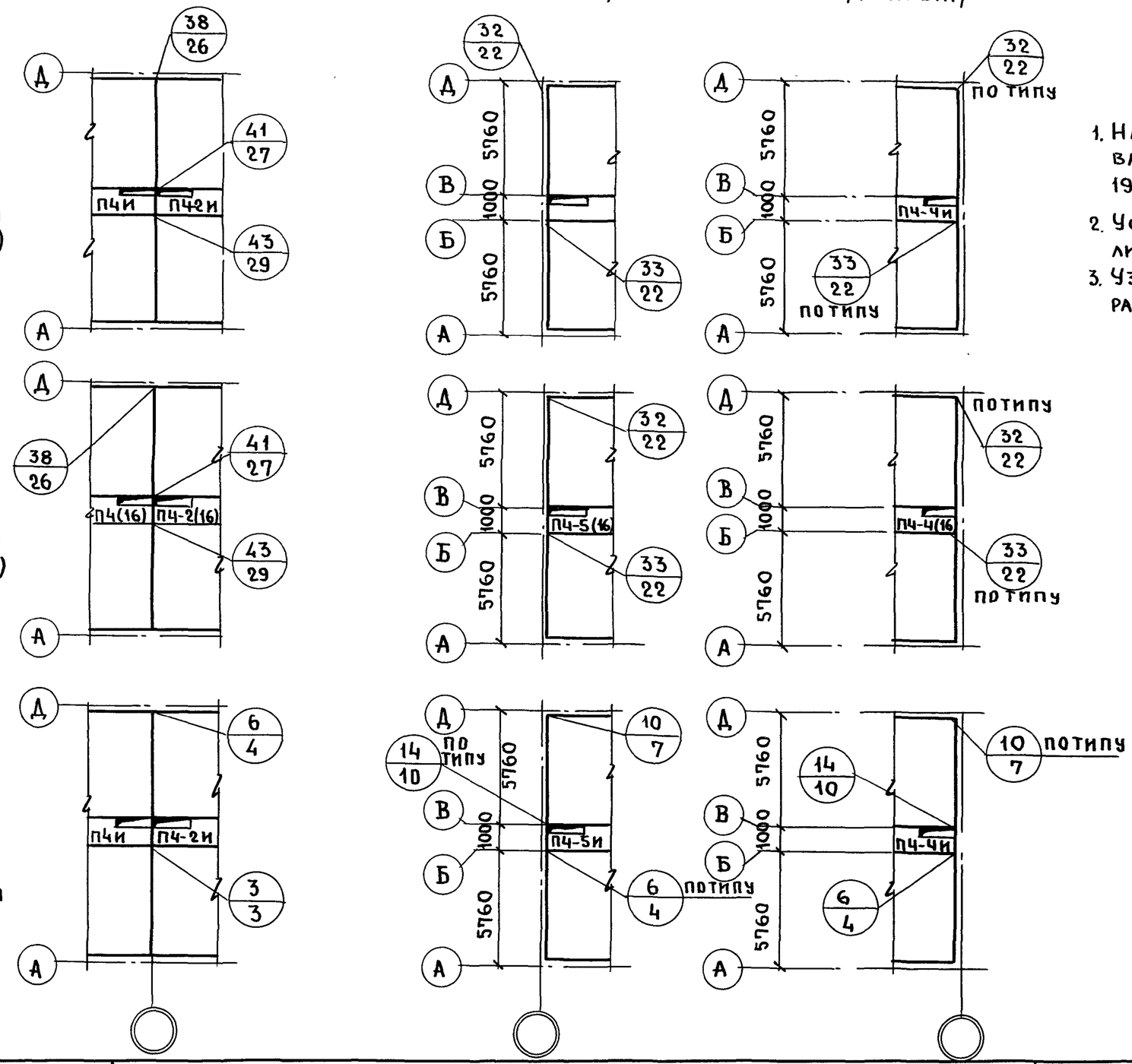

ПРИМЕЧАНИЯ:

1. Настоящий лист рассматривать совместно с листами 18; 19; 20 данного раздела.
2. Условные обозначения см. лист № 19, 20 данного раздела.
3. Узлы с „1-70" см. часть 9 раздел 9.1-1.

1981	5-этажная 30-квартирная блок-секция 1Б·2Б·3Б – 2Б·2Б·2Б	Монтажные планы перекрытия типового этажа и над 5ым этажом. Элементы блокировки.	Типовой проект 121-013/1.2 · Часть 1 · Раздел 1-1 · Лист 21

ЦНИИЭП жилища г. Москва

Инвент. № 7-1660 · Взамен

Гл. инж. проекта Шапшевский · Гл. инж. пр. Панков · Гл. арх. пр. Боровой · Гл. арх. пр. Суворова · Гл. инж. пр. Черных

Топчий · Черных · Разраб. · Провер.

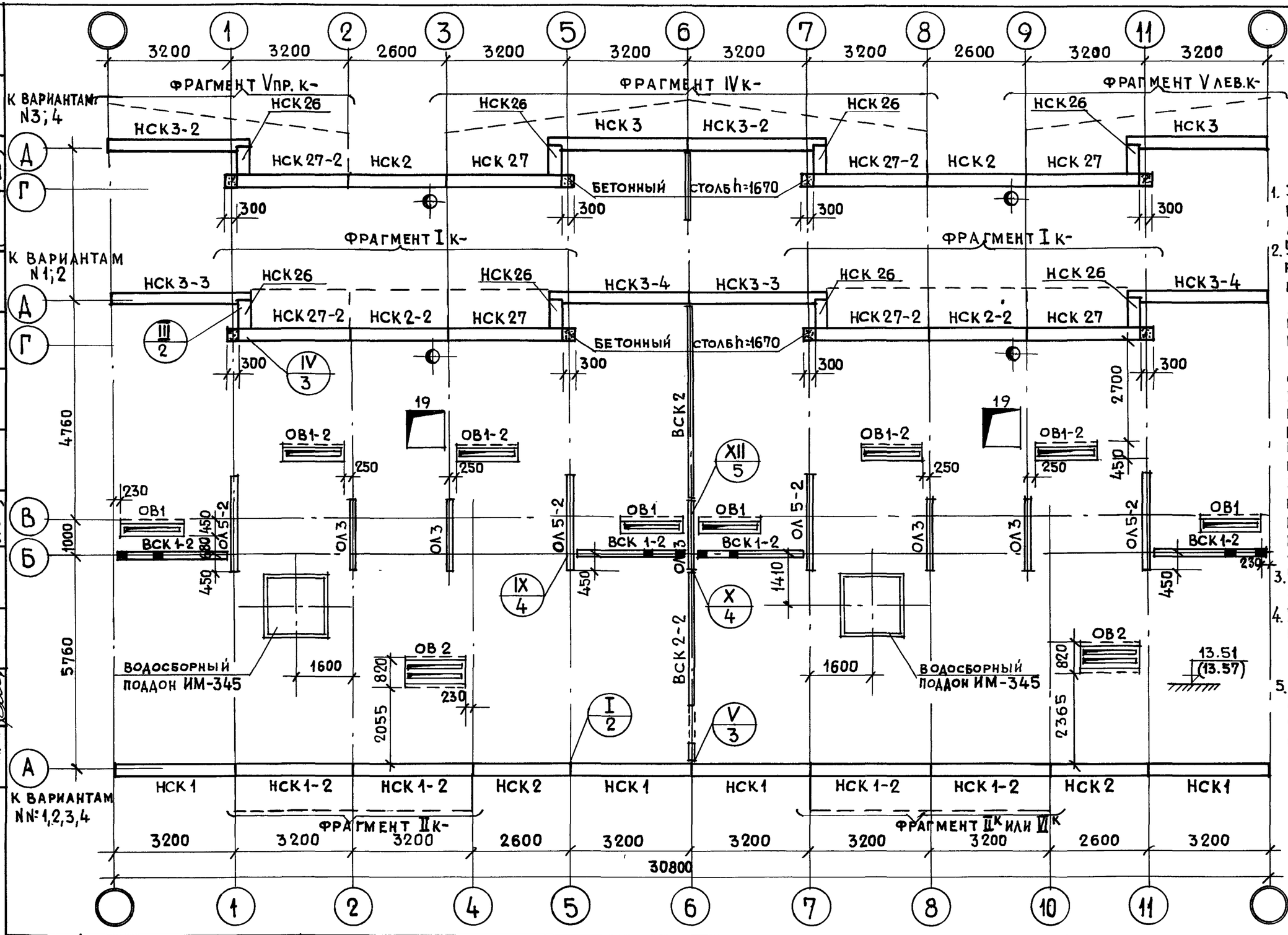

Примечания:

1. Элементы блокировок см. лист 25.
2. Устойчивость наружных стеновых панелей чердака до монтажа и приварки к ним кровельных панелей должна обеспечиваться монтажной оснасткой с использованием специально предусмотренных петель в этих панелях и монтажном отверстий в панелях перекрытий над 5 этажом.
3. Узлы см. альбом часть 9 раздел 9.1-7
4. Разрез по теплому чердаку см. лист 28 данного раздела.
5. В скобках дана отметка пола чердака при наружной температуре воздуха -35°; -40°.

1981	5 этажная 30 квартирная блок-секция 1Б·2Б·3Б-2Б·2Б·2Б	Монтажный план чердака	Типовой проект 121-013/1.2 · Часть 1 · Раздел 1-1 · Лист 22

ЦНИИЭП жилища г. Москва

Никитина · Верижский · Подлипенский · Старик · Попова · Топчий · Исполнил · Проверил · Панков · Боровой · Суворова · Черных · Гл. инж. · Гл. арх. пр. · Гл. инж. пр.

Инвент. N 7-1639 · Взамен · ОВ · ВК · ЭО · СТ

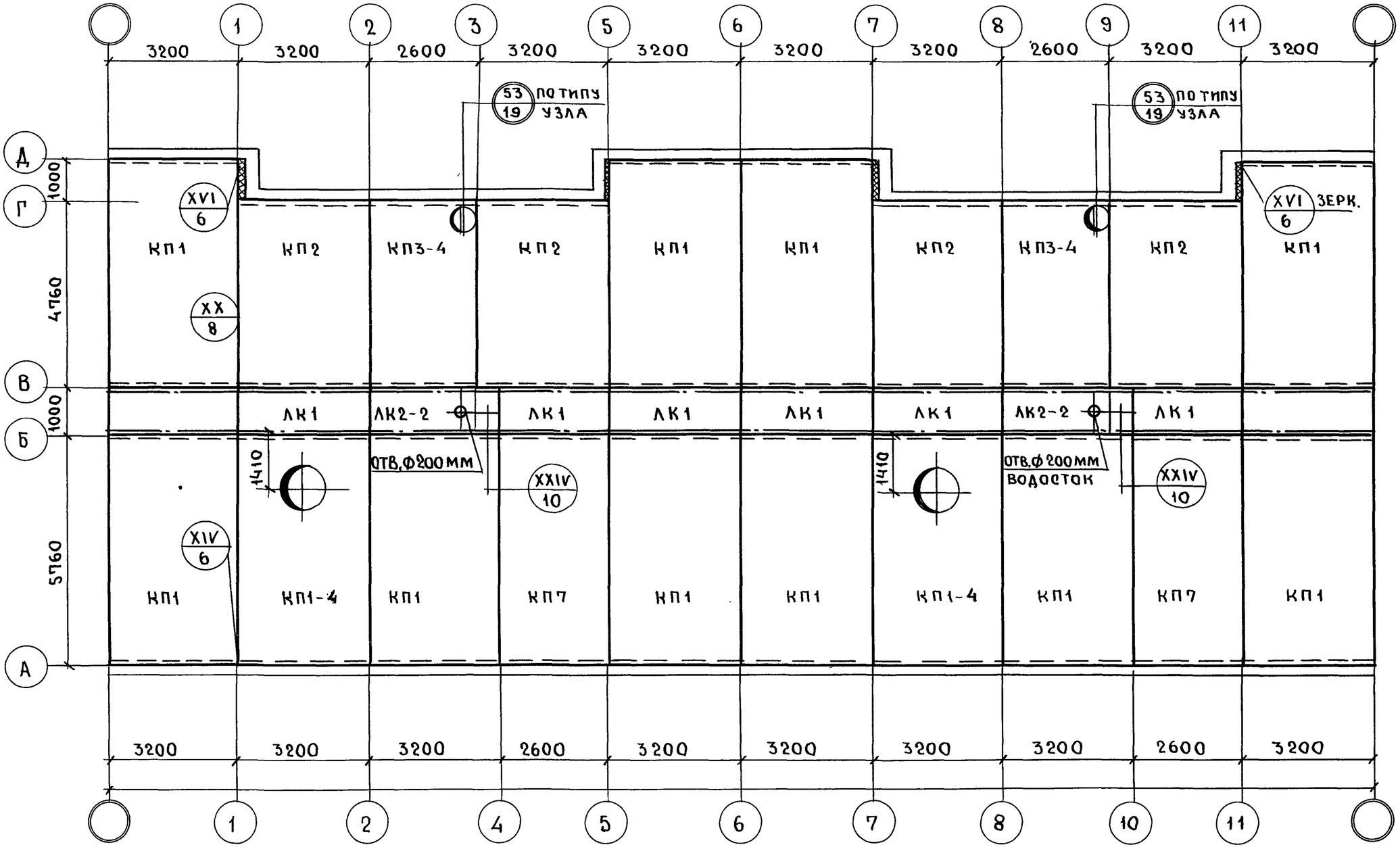

Примечания:

1. Элементы блокировки см. лист 25 данного раздела.
2. Узлы см. альбом часть 9 раздел 9.1-7.
3. Лотковые и кровельные панели укладываются на опорные конструкции по слою жесткого цементного раствора М100.
4. Узел 53 см. альбом часть 9 раздел 9.2-1

1981	5-этажная 30-квартирная блок-секция 1Б·2Б·3Б–2Б·2Б·2Б	Монтажный план покрытия.	Типовой проект 121-013/1.2	часть 1 раздел 1-1	лист 23

ЦНИИЭП жилища г. Москва

Инвент. № Т-4624 Взамен

Топчий, Черных

Гл.инж.пр. Панков; Гл.арх.пр. Боровой; Гл.инж.пр. Черных; Рук.м.о. Шлишеверин; Разработ. Панков; Провер. Боровой; Суворова; Черных

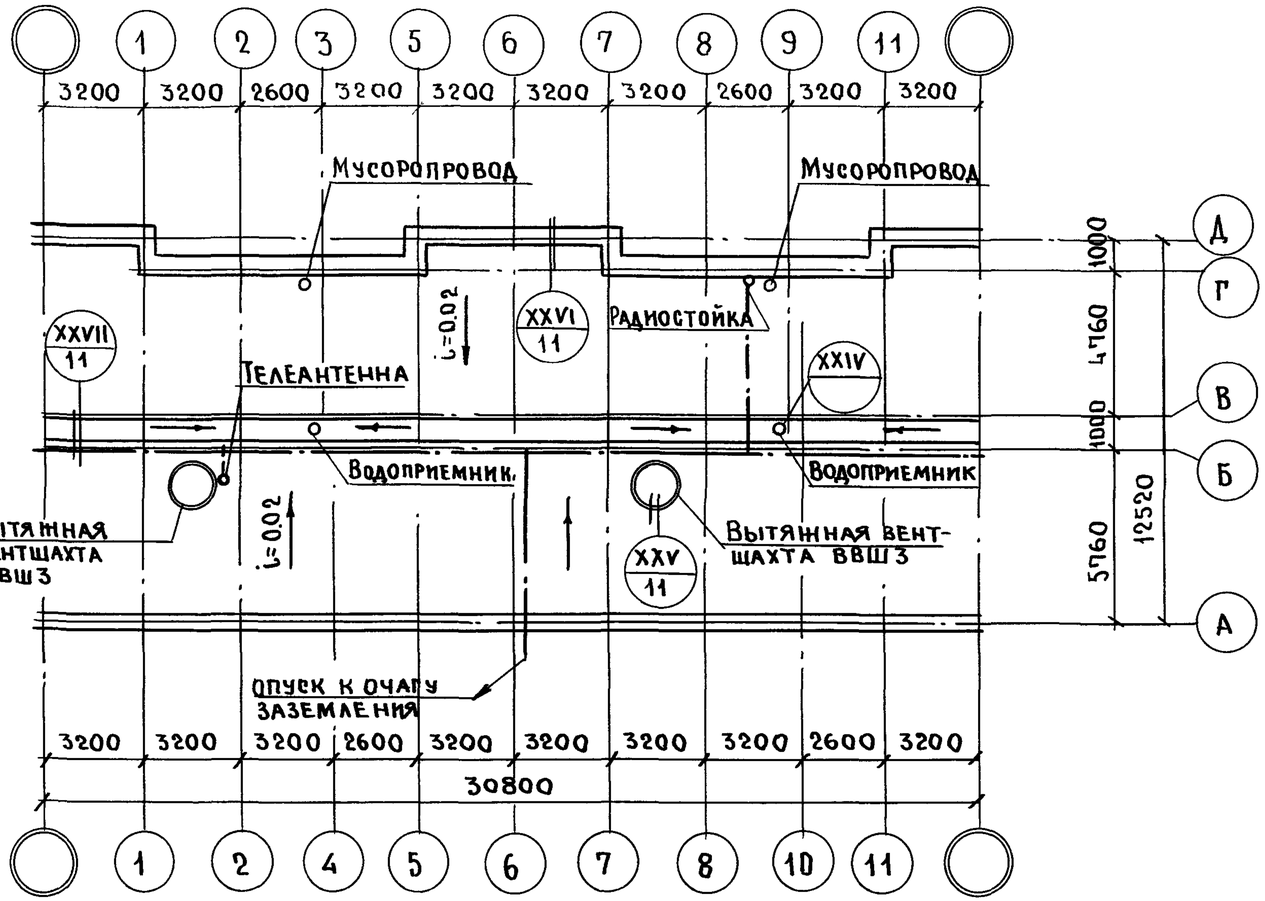

Примечания

1. Элементы блокировки см. лист 25 данного раздела.
2. Крепление опорных стоек телеантенн и радиостоек см. часть 9 раздел 9.2-15.
3. Арматурная сталь Ф8 /для заземления радиостоек и телеантенн/ укладывается открыто по кровле и покрывается антикоррозийным составом.
4. Монтажные узлы, указанные на плане кровли, см. альбом часть 9, раздел 9.1-7.

1981	5-этажная 30-квартирная блок-секция 1Б·2Б·3Б-2Б·2Б·2Б	План кровли.	Типовой проект 121-013/1.2	часть 1 / раздел 1-1	лист 24

ЦНИИЭП жилища г. Москва

Согласовано: Ст. токи Саков; Топчий; Черных

Инвент. № 1-1089; Взамен

Главный инженер проекта: Гл. инж. пр. Черных; Гл. арх. пр. Суворова; Гл. арх. пр. Боровой; Руководитель группы Панков; Разраб. Панков; Провер. Боровой; Нач. отдела Черных

ЭБ-1
РЯДОВОЙ

ЭБ-3
ТОРЦОВЫЙ /ЛЕВЫЙ/

ЭБ-4
ТОРЦОВЫЙ / ПРАВЫЙ/

Монтажный план стен чердака

Монтажный план покрытия

Монтажный план кровли

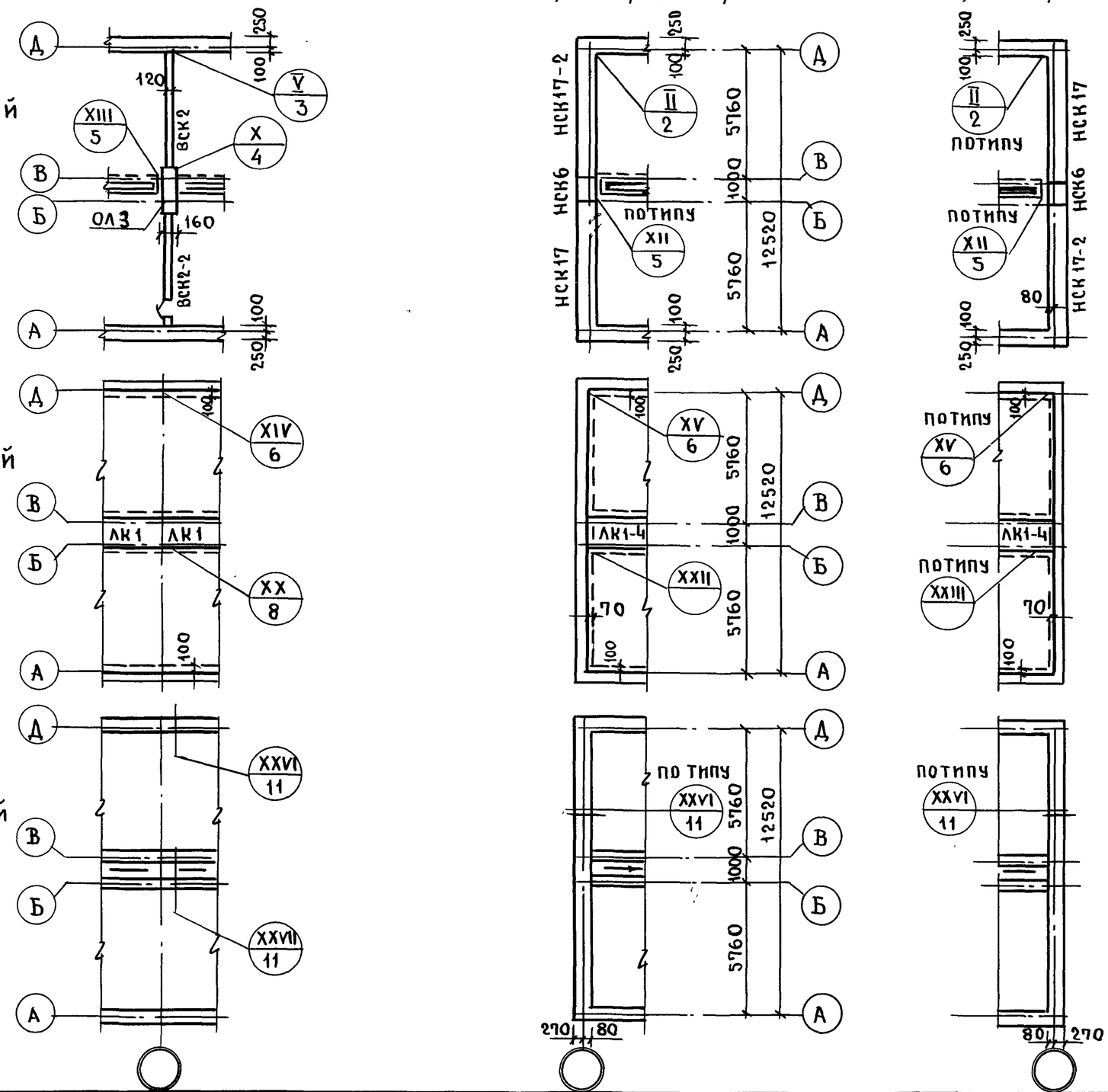

Примечания:

1. Настоящий лист рассматривать совместно с листами 22; 23; 24 данного раздела.
2. Узлы см. альбом часть 9 раздел 9.1-7

Инвент. №		Взамен									
			Топчий	Черных							
			Разраб.	Провер.							
Гл. инж. пр.	Панков	Боровой	Суворова	Черных							
Гл. арх. пр.											
Гл. инж. пр.											

ЦНИИЭП жилища г. Москва

1981	5этажная 30квартирная блок-секция 1Б·2Б·3Б – 2Б·2Б·2Б	Монтажные планы стен чердака, покрытия, кровли. Элементы блокировки.	Типовой проект 121-013/1.2	часть 1 раздел 1-1	лист 25

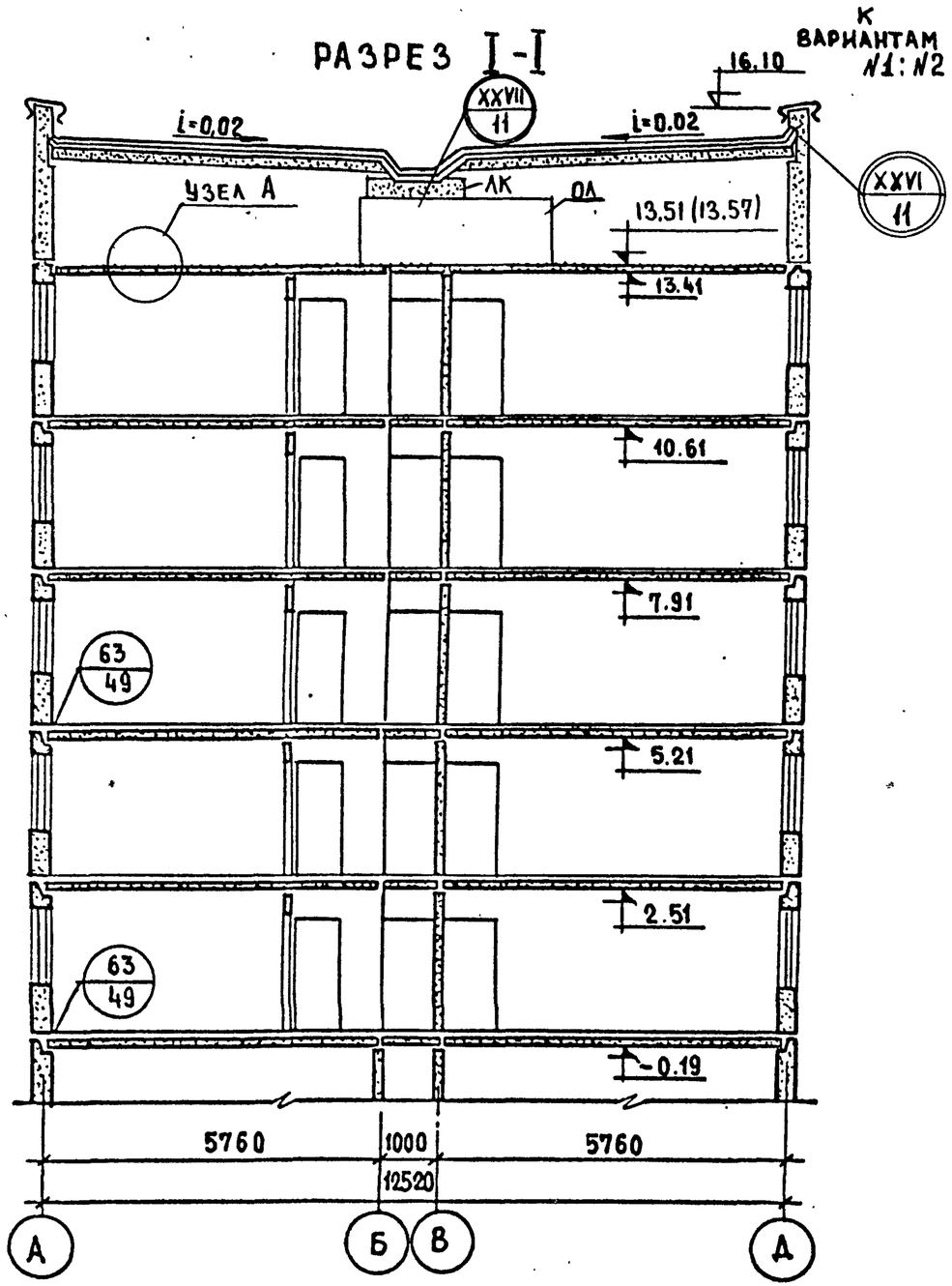

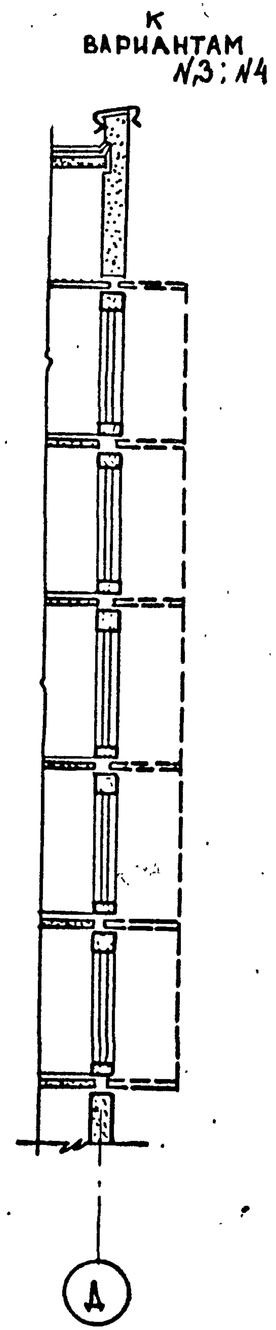

Примечания:

1. Монтажные узлы см. листы 59 и 60 раздел 9.1-1
2. Монтажная схема ограждений лестницы и детали см. раздел 9.2-1
3. Летние помещения на данном чертеже показаны условно пунктиром и внесены в часть 9, раздел 9.4-12 (см. пункт 3 примечания на листах 9,15 данного раздела.)
4. В скобках даны отм. пола чердака при наружной температуре воздуха -35°; -40°
5. Узел А см. лист 28 данного раздела

Условные обозначения:

№ узла
№ листа раздела 9.1-1

№ узла
№ листа раздела 9.1-7

1981	Разрез I-I	Типовой проект 121-013/1.2	Часть 1 / Раздел 1-1	Лист 26

ЦНИИЭП жилища г. Москва

Рук. маст. Гл. инж. пр. Гл. арх. пр. — Блюменталь, Маркова, Полозов — Проверил — Василевский — Разраб. — Проверил — Испанил — Топчий, Попова — В.К., З.О., Ст. — Оливенталь, Подлапенкова, Старик — Взамен № 7-1/3

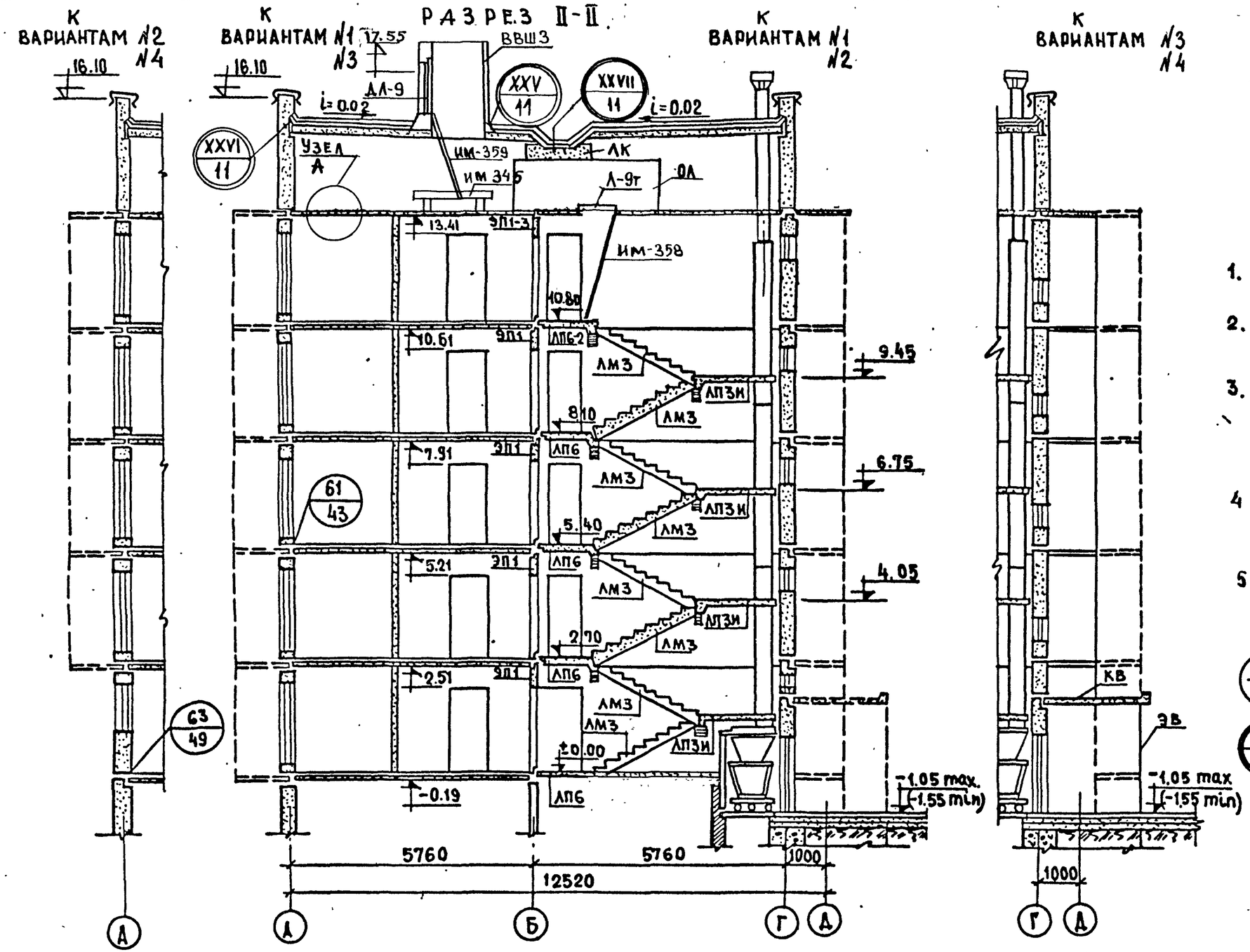

Примечания:

1. Монтажные узлы см. листы 59 и 60 раздел 9.1-1
2. Монтажная схема ограждений лестницы и детали см. раздел 9.2-1.
3. Летние помещения на данном чертеже показаны условно пунктиром и внесены в часть 9, раздел 9.4-12 (см. пункт 3 примечания на листах 9.15 данного раздела)
4. В скобках даны отм. пола чердака при наружной температуре воздуха -35°; -40°
5. Узел А см. лист 28 данного раздела

Условные обозначения:

№ узла
№ листа раздела 9.1-1

№ узла
№ листа раздела 9.1-7

ЦПИИЭП жилища г. Москва	1981	Разрез II-II	Типовой проект 121-013/1.2 · Часть 1 · Раздел 1-1 · Лист 27

Главный инж. проекта Бюжеталь · Рук. маст. Боровой · Гл. инж. пр. Маркова · Гл. арх. пр. Еременко · Гл. инж. пр. Попова · Гл. спец. Старик · Разработ. Васиевская · Проверил Полозов · Исполнил Еременко · Исполнил Попова · Н. контр. Васиевская · Н. контр. Полозов · Н. контр. Старик · Инв. № 7-42 · Подпись · Взамен

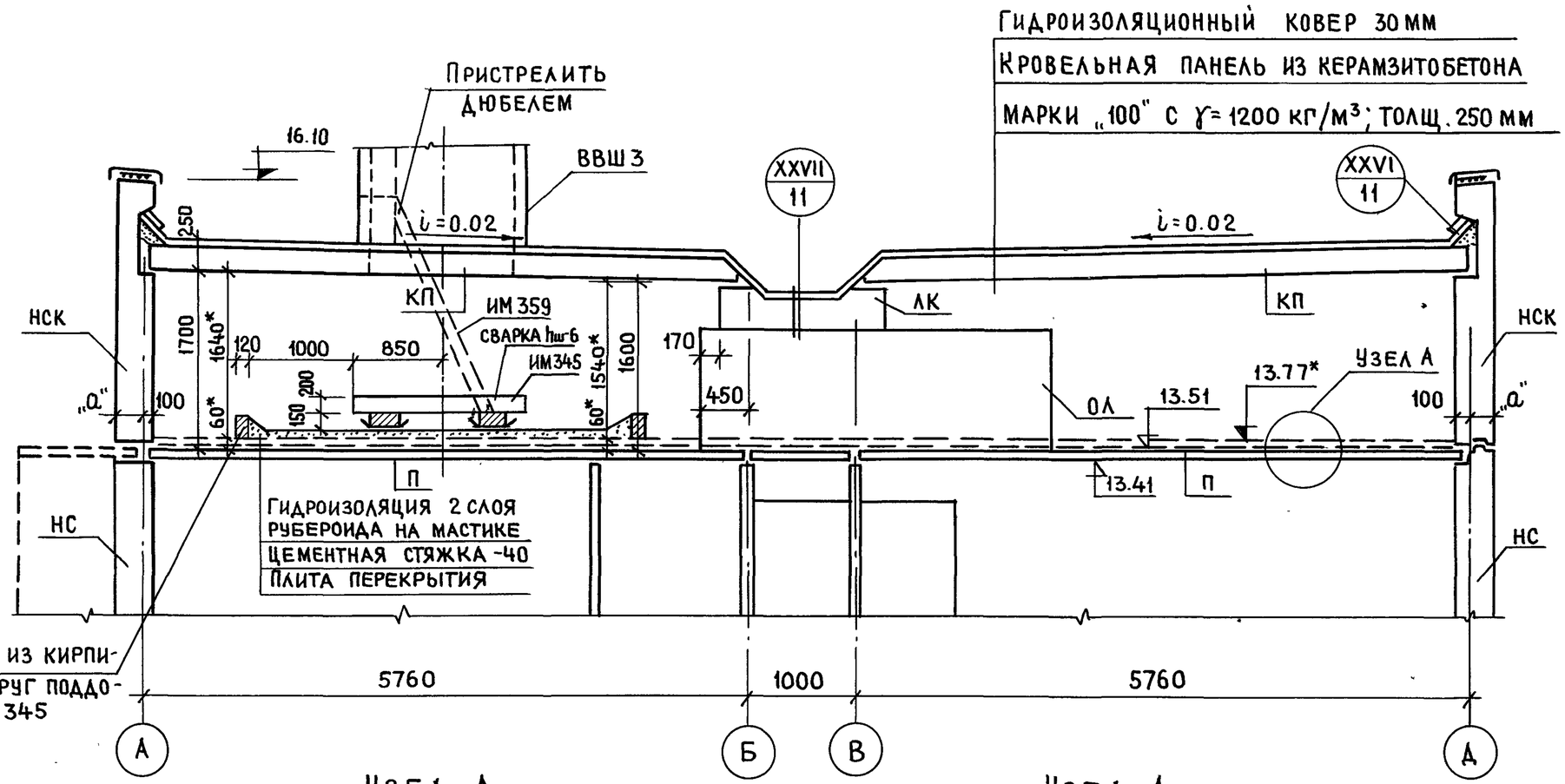

Узел А

при наружной температуре воздуха -35°, -40°

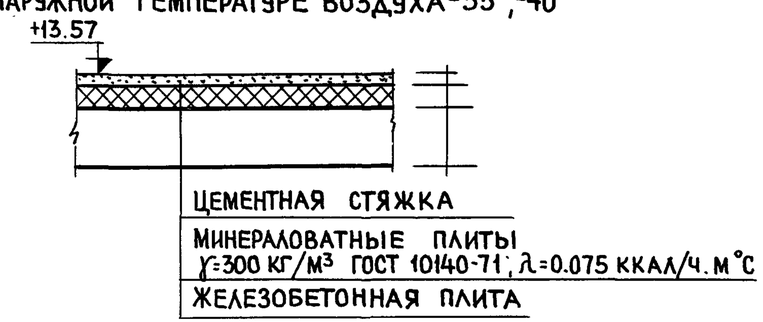

Узел А

при наружной температуре воздуха -20°, -25°-30°

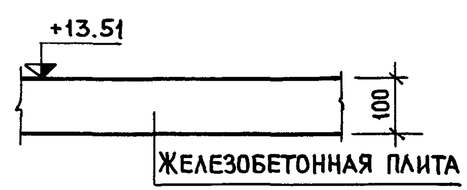

Примечания:

1. Узлы по чердаку см. раздел 9.1-7 часть 9.
2. Со звездочкой -* даны отм. пола чердака при наружной температуре воздуха -35°; -40°.
3. При принятой конструкции покрытия в зданиях высотой 5 этажей в районах с расчетной температурой наружного воздуха ниже минус 31°С, (средняя температура наиболее холодной пятидневки), для обеспечения нормируемого перепада температуры воздуха в помещении и поверхности потолка верхнего этажа, в проекте предусмотрено утепление перекрытия над 5 этажом. При замене типа или материала утеплителя предусмотренного проектом, величина сопротивления теплопередаче его слоя должна быть равна R_o=0.56 м² час °С/ккл при этом, общая высота слоя с учетом стяжки не должна превышать 150 мм
4. Деталь установки вентшахты и водосборного поддона см. раздел 9.2-15.

1981	5-этажная 30-квартирная блок-секция 1Б·2Б·3Б-2Б·2Б·2Б	Разрез по теплому чердаку.	Типовой проект 121-013/1.2	Часть 1 Раздел 1-1	Лист 28

ЦНИИЭП жилища г. Москва

Гл. инж. проекта Попова; Гл. арх. проекта Топчий; Гл. инж. пр. Черных; Гл. арх. пр. Суворова; Боровой; Проверил; Панков; Исполнил; Стапишевский

Инвент № 7-469; Взамен

Согласовано:

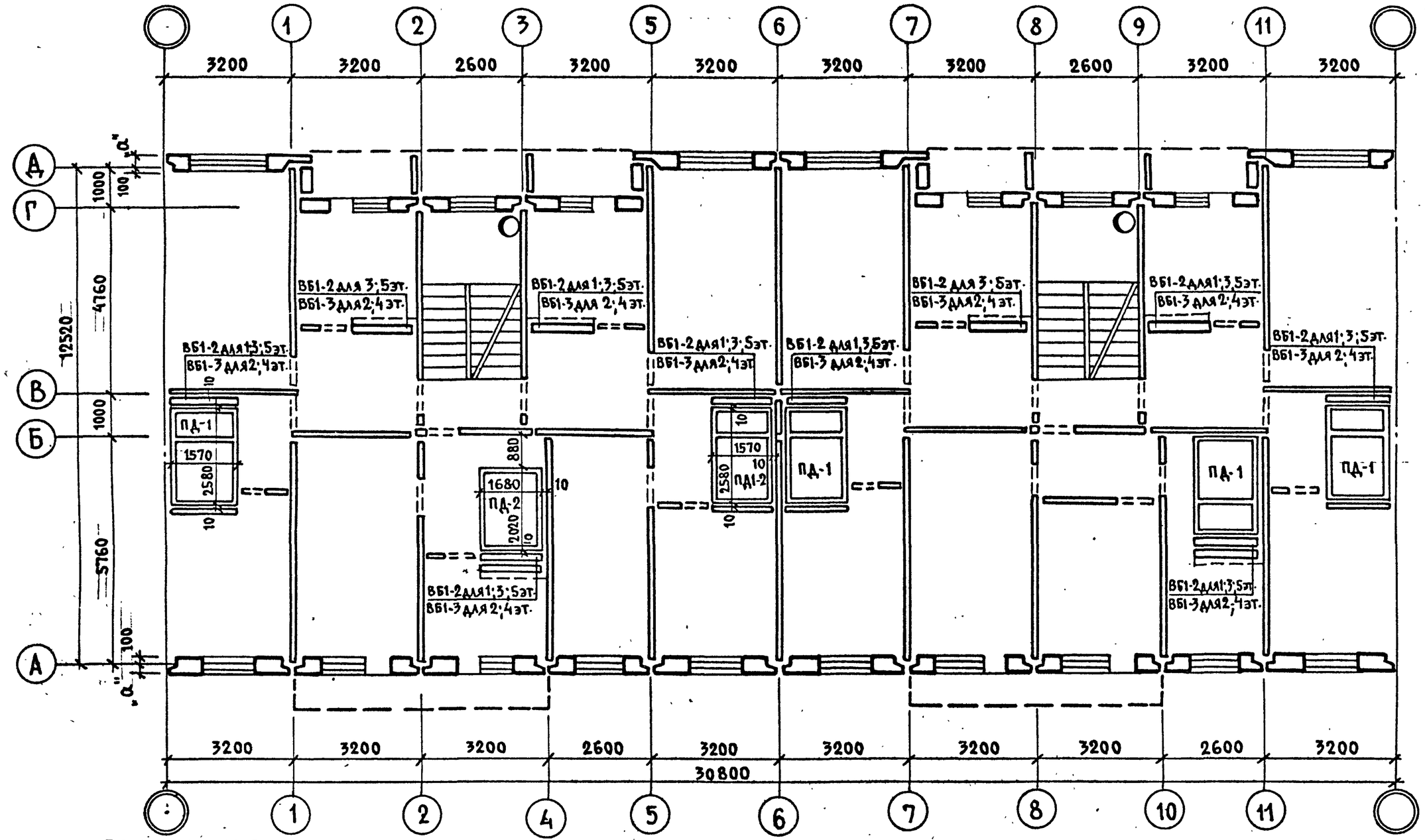

ПРИМЕЧАНИЯ:

1. Пунктиром показаны места установки осевых вентиляторов в кухнях 4ого и 5ого этажей. Детали установки см. л.8 р. 9.2-8
2. Данный лист см. совместно с листами монтажных планов данного раздела.
3. Монтажные развертки унифицированных вентблоков см. часть 9 раздел 9.2-1.
4. Сантехнические поддоны устанавливаются на перекрытие по слою песка толщиной 20 мм.

1981	5-этажная 30-квартирная блок-секция 16·2Б·3Б - 2Б·2Б·2Б	Монтажная схема раскладки вентиляционных блоков и сантехнических поддонов.	Типовой проект 121-013/1.2	Часть 1 Раздел 1-1	Лист 29

ЦНИИЭП жилища г. Москва

Рук. отд. 1 Верижский; Гл. инж. отд. Подкопенская; Гл. арх. пр. Старик; Разработ. Блюменталь; Проверил Розенфельд; Н. контр. Марнова; ВК 30 ст.; Васильевский; Полозов; Инв. №

Марка изделия	Габариты, мм: Длина	Высота (ширина)	Толщина	Масса, т	Количество, шт. Варианты блок-секции (см. п.3 примечания листов 13, 14 данного раздела) №1 основная: Всего	на этаж 1	2-4	5	№1 со сквозным проходом: Всего	на этаж 1	2-4	5	№2 основная: Всего	на этаж 1	2-4	5	№2 со сквозным проходом: Всего	на этаж 1	2-4	5	№3 основная: Всего	на этаж 1	2-4	5	№3 со сквозным проходом: Всего	на этаж 1	2-4	5	№4 основная: Всего	на этаж 1	2-4	5	№4 со сквозным проходом: Всего	на этаж 1	2-4	5	Альбом рабоч. чертежей серии „121" Раздел	№ листа
Наружные стены (в т. ч. панели, парапеты)																																								
НС1	3185	2570	300	1.70	—	—	—	—	—	—	—	—	3	3	—	—	2	2	—	—	—	—	—	—	—	—	—	—	3	3	—	—	2	2	—	—	10.1-12	4
НС1-3	3185	2570	300	1.56	10	2	6	2	9	1	6	2	8	—	6	2	8	—	6	2	10	2	6	2	9	1	6	2	8	—	6	2	8	—	6	2	10.1-1	1
НС1-5и2	3185	2570	300	2.86	—	—	—	—	1	1	—	—	—	—	—	—	—	—	—	—	—	—	—	—	1	1	—	—	—	—	—	—	—	—	—	—	10.1-65	4
НС1-6	3185	2570	300	2.02	10	2	6	2	9	1	6	2	9	1	6	2	9	1	6	2	10	2	6	2	9	1	6	2	9	1	6	2	9	1	6	2	10.1-12	4
НС2-4	3185	2760	300	2.10	20	4	12	4	20	4	12	4	20	4	12	4	20	4	12	4	20	4	12	4	20	4	12	4	20	4	12	4	20	4	12	4	10.1-1	3
НС3	2585	2760	300	1.62	10	2	6	2	10	2	6	2	10	2	6	2	10	2	6	2	10	2	6	2	10	2	6	2	10	2	6	2	10	2	6	2		
НС3-4	2585	2760	300	1.81	—	—	—	—	—	—	—	—	—	—	—	—	—	—	—	—	6	—	6	—	6	—	6	—	6	—	6	—	6	—	6	—		4
НС3-5	2585	2760	300	1.70	—	—	—	—	—	—	—	—	—	—	—	—	—	—	—	—	2	—	—	2	2	—	—	2	2	—	—	2	2	—	—	2		5
НС3-8	2585	2760	300	1.66	6	—	6	—	6	—	6	—	6	—	6	—	6	—	6	—	—	—	—	—	—	—	—	—	—	—	—	—	—	—	—	—		6
НС3-9	2585	2760	300	1.67	2	—	—	2	2	—	—	2	2	—	—	2	2	—	—	2	—	—	—	—	—	—	—	—	—	—	—	—	—	—	—	—		5
НС5и	2585	1170	300	0.62	2	2	—	—	2	2	—	—	2	2	—	—	2	2	—	—	—	—	—	—	—	—	—	—	—	—	—	—	—	—	—	—	10.1-38	5
НС5-3и	2585	1170	300	0.88	—	—	—	—	—	—	—	—	—	—	—	—	—	—	—	—	2	2	—	—	2	2	—	—	2	2	—	—	2	2	—	—		5
НС10-3	3115	2570	300	1.80	10	2	6	2	10	2	6	2	10	2	6	2	10	2	6	2	—	—	—	—	—	—	—	—	—	—	—	—	—	—	—	—	10.1-1	19
НС10-4	3115	2570	300	1.80	8	—	6	2	8	—	6	2	8	—	6	2	8	—	6	2	—	—	—	—	—	—	—	—	—	—	—	—	—	—	—	—		
НС10-5	3115	2570	300	1.96	—	—	—	—	—	—	—	—	—	—	—	—	—	—	—	—	10	2	6	2	10	2	6	2	10	2	6	2	10	2	6	2	10.1-73	3
НС10-6	3115	2570	300	1.96	—	—	—	—	—	—	—	—	—	—	—	—	—	—	—	—	8	—	6	2	8	—	6	2	8	—	6	2	8	—	6	2	10.1-73	
НС11	780	2680	300	0.63	20	4	12	4	20	4	12	4	20	4	12	4	20	4	12	4	20	4	12	4	20	4	12	4	20	4	4	4	20	4	12	4	10.1-1	20
НС12	3575	2760	300	2.06	10	2	6	2	10	2	6	2	10	2	6	2	10	2	6	2	—	—	—	—	—	—	—	—	—	—	—	—	—	—	—	—		21
НС12-2	3575	2760	300	2.06	10	2	6	2	10	2	6	2	10	2	6	2	10	2	6	2	—	—	—	—	—	—	—	—	—	—	—	—	—	—	—	—		
НС16	3575	2570	300	1.65	—	—	—	—	—	—	—	—	—	—	—	—	—	—	—	—	10	2	6	2	10	2	6	2	10	2	2	2	10	2	6	2	10.1-9	3
НС16-2	3575	2570	300	1.65	—	—	—	—	—	—	—	—	—	—	—	—	—	—	—	—	10	2	6	2	10	2	6	2	10	2	2	2	10	2	6	2		
НС25	3185	980	300	0.97	—	—	—	—	1	1	—	—	—	—	—	—	1	1	—	—	—	—	—	—	1	1	—	—	—	—	—	—	1	1	—	—	10.1-12	6
НС31	3115	980	300	0.925	2	2	—	—	2	2	—	—	2	2	—	—	2	2	—	—	2	2	—	—	2	2	—	—	2	2	—	—	2	2	—	—	10.1-38	7
НСК1	3185	2570	300	2.40	4	—	—	4	4	—	—	4	4	—	—	4	4	—	—	4	4	—	—	4	4	—	—	4	4	—	—	4	4	—	—	4	10.1-73	8
НСК1-2	3185	2570	300	2.40	4	—	—	4	4	—	—	4	4	—	—	4	4	—	—	4	4	—	—	4	4	—	—	4	4	—	—	4	4	—	—	4		8
НСК2	2585	2570	300	1.96	2	—	—	2	2	—	—	2	2	—	—	2	2	—	—	2	4	—	—	4	4	—	—	4	4	—	—	4	4	—	—	4		9
НСК2-2	2585	2570	300	1.96	2	—	—	2	2	—	—	2	2	—	—	2	2	—	—	2	—	—	—	—	—	—	—	—	—	—	—	—	—	—	—	—		9
НСК3	3575	2570	300	2.68	—	—	—	—	—	—	—	—	—	—	—	—	—	—	—	—	2	—	—	2	2	—	—	2	2	—	—	2	2	—	—	2		10
НСК3-2	3575	2570	300	2.68	—	—	—	—	—	—	—	—	—	—	—	—	—	—	—	—	2	—	—	2	2	—	—	2	2	—	—	2	2	—	—	2		10
НСК3-3	3575	2570	300	2.68	2	—	—	2	2	—	—	2	2	—	—	2	2	—	—	2	—	—	—	—	—	—	—	—	—	—	—	—	—	—	—	—		10
НСК3-4	3575	2570	300	2.68	2	—	—	2	2	—	—	2	2	—	—	2	2	—	—	2	—	—	—	—	—	—	—	—	—	—	—	—	—	—	—	—		10
НСК26	780	2570	300	0.6	4	—	—	4	4	—	—	4	4	—	—	4	4	—	—	4	4	—	—	4	4	—	—	4	4	—	—	4	4	—	—	4		11
НСК27	3115	2570	300	2.32	2	—	—	2	2	—	—	2	2	—	—	2	2	—	—	2	2	—	—	2	2	—	—	2	2	—	—	2	2	—	—	2		18
НСК27-2	3115	2570	300	2.32	2	—	—	2	2	—	—	2	2	—	—	2	2	—	—	2	2	—	—	2	2	—	—	2	2	—	—	2	2	—	—	2		18
Итого:					144				144				144				144				144				144				144				144					

Примечание: масса панелей указана при керамзитобетоне $\gamma = 900$ кг/м³

1981	5 этажная 30-квартирная блок-секция 1Б·2Б·3Б-2Б·2Б·2Б	Спецификация наружных стеновых панелей однослойной конструкции толщиной 300 мм на неизменяемую часть блок-секции	Типовой проект 121-013/1.2	Часть 1 / Раздел 1-1	Лист 30

ЦПИИЭП жилища г. Москва

Гл. арх. проекта — Топчий; Гл. арх. пр. — Боровой; Гл. инж. пр. — Суворова; Проверил — Черных

Взамен N 7-4690

Марка изделия	Габариты, мм: Длина	Высота (ширина)	Толщина	Масса, т	Количество шт. Варианты блок-секции (см. п.3 примечания листов 13 чертежей данного раздела) №1 Основная: Всего	1	2-4	5	№1 Со сквозным проходом: Всего	1	2-4	5	№2 Основная: Всего	1	2-4	5	№2 Со сквозным проходом: Всего	1	2-4	5	№3 Основная: Всего	1	2-4	5	№3 Со сквозным проходом: Всего	1	2-4	5	№4 Основная: Всего	1	2-4	5	№4 Со сквозным проходом: Всего	1	2-4	5	Альбом рабочих чертежей серии „121" Раздел	№ листа
Наружные стены (в т. ч. панели, парапеты)																																								
НС1	3185	2570	350	1.91	—	—	—	—	—	—	—	—	3	3	—	—	2	2	—	—	—	—	—	—	—	—	—	—	3	3	—	—	2	2	—	—	10.1-13	4
НС1-3	3185	2570	350	1.77	10	2	6	2	9	1	6	2	8	—	6	2	8	—	6	2	10	2	6	2	9	1	6	2	8	—	6	2	8	—	6	2	10.1-2	1
НС1-5и.2	3185	2570	350	2.31	—	—	—	—	1	1	—	—	—	—	—	—	—	—	—	—	—	—	—	—	1	1	—	—	—	—	—	—	—	—	—	—	10.1-65	4
НС1-6	3185	2570	350	2.28	10	2	6	2	9	1	6	2	9	1	6	2	9	1	6	2	10	2	6	2	9	1	6	2	9	1	6	2	9	1	6	2	10.1-13	4
НС2-4	3185	2760	350	2.38	20	4	12	4	20	4	12	4	20	4	12	4	20	4	12	4	20	4	12	4	20	4	12	4	20	4	12	4	20	4	12	4		3
НС3	2585	2760	350	1.83	10	2	6	2	10	2	6	2	10	2	6	2	10	2	6	2	10	2	6	2	10	2	6	2	10	2	6	2	10	2	6	2		
НС3-4	2585	2760	350	1.94	—	—	—	—	—	—	—	—	—	—	—	—	—	—	—	—	6	—	6	—	6	—	6	—	6	—	6	—	6	—	6	—		4
НС3-5	2585	2760	350	1.95	—	—	—	—	—	—	—	—	—	—	—	—	—	—	—	—	2	—	—	2	2	—	—	2	2	—	—	2	2	—	—	2	10.1-2	5
НС3-8	2585	2760	350	1.91	6	—	6	—	6	—	6	—	6	—	6	—	6	—	6	—	—	—	—	—	—	—	—	—	—	—	—	—	—	—	—	—		6
НС3-9	2585	2760	350	1.95	2	—	—	2	2	—	—	2	2	—	—	2	2	—	—	2	—	—	—	—	—	—	—	—	—	—	—	—	—	—	—	—		5
НС5и	2585	1170	350	0.69	2	2	—	—	2	2	—	—	2	2	—	—	2	2	—	—	—	—	—	—	—	—	—	—	—	—	—	—	—	—	—	—		
НС5-3и	2585	1170	350	1.02	—	—	—	—	—	—	—	—	—	—	—	—	—	—	—	—	2	2	—	—	2	2	—	—	2	2	—	—	2	2	—	—	10.1-38	5
НС10-3	3115	2570	350	2.03	10	2	6	2	10	2	6	2	10	2	6	2	10	2	6	2	—	—	—	—	—	—	—	—	—	—	—	—	—	—	—	—		
НС10-4	3115	2570	350	2.03	8	—	6	2	8	—	6	2	8	—	6	2	8	—	6	2	—	—	—	—	—	—	—	—	—	—	—	—	—	—	—	—	10.1-2	19
НС10-5	3115	2570	350	2.29	—	—	—	—	—	—	—	—	—	—	—	—	—	—	—	—	10	2	6	2	10	2	6	2	10	2	6	2	10	2	6	2		
НС10-6	3115	2570	350	2.29	—	—	—	—	—	—	—	—	—	—	—	—	—	—	—	—	8	—	6	2	8	—	6	2	8	—	6	2	8	—	6	2	10.1-73	3
НС11	730	2680	350	0.68	20	4	12	4	20	4	12	4	20	4	12	4	20	4	12	4	20	4	12	4	20	4	12	4	20	4	12	4	20	4	12	4	10.1-2	20
НС12	3625	2760	350	2.33	10	2	6	2	10	2	6	2	10	2	6	2	10	2	6	2	—	—	—	—	—	—	—	—	—	—	—	—	—	—	—	—		21
НС12-2	3625	2760	350	2.33	10	2	6	2	10	2	6	2	10	2	6	2	10	2	6	2	—	—	—	—	—	—	—	—	—	—	—	—	—	—	—	—		
НС16	3625	2570	350	2.04	—	—	—	—	—	—	—	—	—	—	—	—	—	—	—	—	10	2	6	2	10	2	6	2	10	2	6	2	10	2	6	2	10.1-7	3
НС16-2	3625	2570	350	2.04	—	—	—	—	—	—	—	—	—	—	—	—	—	—	—	—	10	2	6	2	10	2	6	2	10	2	6	2	10	2	6	2		
НС25	3185	980	350	1.12	—	—	—	—	1	1	—	—	—	—	—	—	1	1	—	—	—	—	—	—	1	1	—	—	—	—	—	—	1	1	—	—	10.1-13	6
НС31	3115	980	350	1.08	2	2	—	—	2	2	—	—	2	2	—	—	2	2	—	—	2	2	—	—	2	2	—	—	2	2	—	—	2	2	—	—	10.1-38	7
НСК1	3185	2570	350	2.82	4	—	—	4	4	—	—	4	4	—	—	4	4	—	—	4	4	—	—	4	4	—	—	4	4	—	—	4	4	—	—	4		8
НСК1-2	3185	2570	350	2.82	4	—	—	4	4	—	—	4	4	—	—	4	4	—	—	4	4	—	—	4	4	—	—	4	4	—	—	4	4	—	—	4		8
НСК2	2585	2570	350	2.29	2	—	—	2	2	—	—	2	2	—	—	2	2	—	—	2	4	—	—	4	4	—	—	4	4	—	—	4	4	—	—	4		9
НСК2-2	2585	2570	350	2.29	2	—	—	2	2	—	—	2	2	—	—	2	2	—	—	2	—	—	—	—	—	—	—	—	—	—	—	—	—	—	—	—		9
НСК3	3625	2570	350	3.18	—	—	—	—	—	—	—	—	—	—	—	—	—	—	—	—	2	—	—	2	2	—	—	2	2	—	—	2	2	—	—	2		10
НСК3-2	3625	2570	350	3.18	—	—	—	—	—	—	—	—	—	—	—	—	—	—	—	—	2	—	—	2	2	—	—	2	2	—	—	2	2	—	—	2	10.1-73	10
НСК3-3	3625	2570	350	3.18	2	—	—	2	2	—	—	2	2	—	—	2	2	—	—	2	—	—	—	—	—	—	—	—	—	—	—	—	—	—	—	—		10
НСК3-4	3625	2570	350	3.18	2	—	—	2	2	—	—	2	2	—	—	2	2	—	—	2	—	—	—	—	—	—	—	—	—	—	—	—	—	—	—	—		10
НСК-26	730	2570	350	0.65	4	—	—	4	4	—	—	4	4	—	—	4	4	—	—	4	4	—	—	4	4	—	—	4	4	—	—	4	4	—	—	4		11
НСК-27	3115	2570	350	2.72	2	—	—	2	2	—	—	2	2	—	—	2	2	—	—	2	2	—	—	2	2	—	—	2	2	—	—	2	2	—	—	2		18
НСК-27.2	3115	2570	350	2.72	2	—	—	2	2	—	—	2	2	—	—	2	2	—	—	2	2	—	—	2	2	—	—	2	2	—	—	2	2	—	—	2		18
Итого:					144				144				144				144				144				144				144				144					

Примечание: масса панелей указана при керамзитобетоне $\gamma = 900$ кг/м³

1981	5-этажная 30-квартирная блок-секция 1Б·2Б·3Б-2Б·2Б·2Б	Спецификация наружных стеновых панелей однослойной конструкции толщиной 350 мм на неизменяемую часть блок-секции	Типовой проект 121-013/1.2	Часть 1 Раздел 1-1	Лист 31

ЦНИИЭП жилища г. Москва

Гл. инж. пр. Черных; Гл. арх. пр. Суворова; Гл. арх. пр. Боровой; Гл. инж. пр. Панков; Проверил; Исполнил Топчий; Шишова; Взамен; № 7-4692

Марка изделия	Габариты, мм: Длина	Высота (ширина)	Толщина	Масса, т	Количество, шт. Варианты блок-секции (см. п.3 примечания листов 13,14 данного раздела) №1 Основная: Всего	на этаж 1	2-4	5	№1 Со сквозным проходом: Всего	на этаж 1	2-4	5	№2 Основная: Всего	на этаж 1	2-4	5	№2 Со сквозным проходом: Всего	на этаж 1	2-4	5	№3 Основная: Всего	на этаж 1	2-4	5	№3 Со сквозным проходом: Всего	на этаж 1	2-4	5	№4 Основная: Всего	на этаж 1	2-4	5	№4 Со сквозным проходом: Всего	на этаж 1	2-4	5	Альбом рабоч. чертежей серии „121" Раздел	№ листа
Наружные стены (в. т. ч. панели, парапеты)																																								
НС1	3185	2570	400	2.09	—	—	—	—	—	—	—	—	3	3	—	—	2	2	—	—	—	—	—	—	—	—	—	—	3	3	—	—	2	2	—	—	10.1-14	4
НС1-3	3185	2570	400	1.905	10	2	6	2	9	1	6	2	8	—	6	2	8	—	6	2	10	2	6	2	9	1	6	2	8	—	6	2	8	—	6	2	10.1-3	1
НС1-5и2	3185	2570	400	2.51	—	—	—	—	1	1	—	—	—	—	—	—	—	—	—	—	—	—	—	—	1	1	—	—	—	—	—	—	—	—	—	—	10.1-65	4
НС1-6	3185	2570	400	2.51	10	2	6	2	9	1	6	2	9	1	6	2	9	1	6	2	10	2	6	2	9	1	6	2	9	1	6	2	9	1	6	2	10.1-14	4
НС2-4	3185	2760	400	2.62	20	4	12	4	20	4	12	4	20	4	12	4	20	4	12	4	20	4	12	4	20	4	12	4	20	4	12	4	20	4	12	4	10.1-3	3
НС3	2585	2760	400	1.99	10	2	6	2	10	2	6	2	10	2	6	2	10	2	6	2	10	2	6	2	10	2	6	2	10	2	6	2	10	2	6	2		
НС3-4	2585	2760	400	2.13	—	—	—	—	—	—	—	—	—	—	—	—	—	—	—	—	6	—	6	—	6	—	6	—	6	—	6	—	6	—	6	—		4
НС3-5	2585	2760	400	2.13	—	—	—	—	—	—	—	—	—	—	—	—	—	—	—	—	2	—	—	2	2	—	—	2	2	—	—	2	2	—	—	2		5
НС3-8	2585	2760	400	2.13	6	—	6	—	6	—	6	—	6	—	6	—	6	—	6	—	—	—	—	—	—	—	—	—	—	—	—	—	—	—	—	—		6
НС3-9	2585	2760	400	2.11	2	—	—	2	2	—	—	2	2	—	—	2	2	—	—	2	—	—	—	—	—	—	—	—	—	—	—	—	—	—	—	—		5
НС5и	2585	1170	400	0.76	2	2	—	—	2	2	—	—	2	2	—	—	2	2	—	—	—	—	—	—	—	—	—	—	—	—	—	—	—	—	—	—	10.1-38	5
НС5-3и	2585	1170	400	1.133	—	—	—	—	—	—	—	—	—	—	—	—	—	—	—	—	2	2	—	—	2	2	—	—	2	2	—	—	2	2	—	—		
НС10-3	3115	2570	400	2.20	10	2	6	2	10	2	6	2	10	2	6	2	10	2	6	2	—	—	—	—	—	—	—	—	—	—	—	—	—	—	—	—	10.1-3	19
НС10-4	3115	2570	400	2.20	8	—	6	2	8	—	6	2	8	—	6	2	8	—	6	2	—	—	—	—	—	—	—	—	—	—	—	—	—	—	—	—		
НС10-5	3115	2570	400	2.68	—	—	—	—	—	—	—	—	—	—	—	—	—	—	—	—	10	2	6	2	10	2	6	2	10	2	6	2	10	2	6	2	10.1-73	3
НС10-6	3115	2570	400	2.68	—	—	—	—	—	—	—	—	—	—	—	—	—	—	—	—	8	—	6	2	8	—	6	2	8	—	6	2	8	—	6	2		
НС11	680	2580	400	0.759	20	4	12	4	20	4	12	4	20	4	12	4	20	4	12	4	20	4	12	4	20	4	12	4	20	4	12	4	20	4	12	4	10.1-3	20
НС12	3675	2760	400	2.58	10	2	6	2	10	2	6	2	10	2	6	2	10	2	6	2	—	—	—	—	—	—	—	—	—	—	—	—	—	—	—	—		21
НС12-2	3675	2760	400	2.58	10	2	6	2	10	2	6	2	10	2	6	2	10	2	6	2	—	—	—	—	—	—	—	—	—	—	—	—	—	—	—	—		
НС16	3675	2570	400	2.28	—	—	—	—	—	—	—	—	—	—	—	—	—	—	—	—	10	2	6	2	10	2	6	2	10	2	6	2	10	2	6	2	10.1-10	3
НС16-2	3675	2570	400	2.28	—	—	—	—	—	—	—	—	—	—	—	—	—	—	—	—	10	2	6	2	10	2	6	2	10	2	6	2	10	2	6	2		
НС25	3185	980	400	1.27	—	—	—	—	1	1	—	—	—	—	—	—	1	1	—	—	—	—	—	—	1	1	—	—	—	—	—	—	1	1	—	—	10.1-14	6
НС31	3115	.980	400	1.23	2	2	—	—	2	2	—	—	2	2	—	—	2	2	—	—	2	2	—	—	2	2	—	—	2	2	—	—	2	2	—	—	10.1-38	7
НСК1	3185	2570	400	3.23	4	—	—	4	4	—	—	4	4	—	—	4	4	—	—	4	4	—	—	4	4	—	—	4	4	—	—	4	4	—	—	4	10.1-73	8
НСК1-2	3185	2570	400	3.23	4	—	—	4	4	—	—	4	4	—	—	4	4	—	—	4	4	—	—	4	4	—	—	4	4	—	—	4	4	—	—	4		8
НСК2	2585	2570	400	2.62	2	—	—	2	2	—	—	2	2	—	—	2	2	—	—	2	4	—	—	4	4	—	—	4	4	—	—	4	4	—	—	4		9
НСК2-2	2585	2570	400	2.62	2	—	—	2	2	—	—	2	2	—	—	2	2	—	—	2	—	—	—	—	—	—	—	—	—	—	—	—	—	—	—	—		9
НСК3	3675	2570	400	3.69	—	—	—	—	—	—	—	—	—	—	—	—	—	—	—	—	2	—	—	2	2	—	—	2	2	—	—	2	2	—	—	2		10
НСК3-2	3675	2570	400	3.69	—	—	—	—	—	—	—	—	—	—	—	—	—	—	—	—	2	—	—	2	2	—	—	2	2	—	—	2	2	—	—	2		10
НСК3-3	3675	2570	400	3.69	2	—	—	2	2	—	—	2	2	—	—	2	2	—	—	2	—	—	—	—	—	—	—	—	—	—	—	—	—	—	—	—		10
НСК3-4	3675	2570	400	3.69	2	—	—	2	2	—	—	2	2	—	—	2	2	—	—	2	—	—	—	—	—	—	—	—	—	—	—	—	—	—	—	—		10
НСК26	680	2570	400	0.7	4	—	—	4	4	—	—	4	4	—	—	4	4	—	—	4	4	—	—	4	4	—	—	4	4	—	—	4	4	—	—	4		11
НСК27	3115	2570	400	3.12	2	—	—	2	2	—	—	2	2	—	—	2	2	—	—	2	2	—	—	2	2	—	—	2	2	—	—	2	2	—	—	2		18
НСК27-2	3115	2570	400	3.12	2	—	—	2	2	—	—	2	2	—	—	2	2	—	—	2	2	—	—	2	2	—	—	2	2	—	—	2	2	—	—	2		18
Итого:					144				144				144				144				144				144				144				144					

Примечание: масса панелей указана при керамзитобетоне $\gamma = 900$ кг/м³

1981	5 этажная 30-квартирная блок-секция 1Б·2Б·3Б – 2Б·2Б·2Б	Спецификация наружных стеновых панелей однослойной конструкции толщиной 400 мм на неизменяемую часть блок-секции	Типовой проект 121-013/1.2	Часть 1 / Раздел 1-1	Лист 32

ЦНИИЭП жилища г. Москва

Инвент. № 7-1698 Взамен

Гл. инж. мастерской Попова; Гл. арх. пр. Топчий; Исполнил Панков; Проверил Бордовой; Суворова; Черных; Гл. инж. пр.

Марка изделия	Габариты, мм: Длина	Высота (Ширина)	Толщина	Масса, т	Количество, шт. Варианты блок-секции (см. п.3 примечания листов 13,14 данного раздела) №1 основная: Всего	на этаж 1	2-4	5	№1 со сквозным проходом: Всего	на этаж 1	2-4	5	№2 основная: Всего	на этаж 1	2-4	5	№2 со сквозным проходом: Всего	на этаж 1	2-4	5	№3 основная: Всего	на этаж 1	2-4	5	№3 со сквозным проходом: Всего	на этаж 1	2-4	5	№4 основная: Всего	на этаж 1	2-4	5	№4 со сквозным проходом: Всего	на этаж 1	2-4	5	Альбом рабоч. чертежей серии „121" Раздел	Лист
Наружные стены (в т.ч. панели, парапеты)																																								
НС1	3185	2570	300	2.14	—	—	—	—	—	—	—	—	3	3	—	—	2	2	—	—	—	—	—	—	—	—	—	—	3	3	—	—	2	2	—	—	10.1-16	4
НС1-3	3185	2570	300	2.10	10	2	6	2	9	1	6	2	8	—	6	2	8	—	6	2	10	2	6	2	9	1	6	2	8	—	6	2	8	—	6	2	10.1-5	1
НС1-5и2	3185	2570	300	2.43	—	—	—	—	1	1	—	—	—	—	—	—	—	—	—	—	—	—	—	—	1	1	—	—	—	—	—	—	—	—	—	—	10.1-66	3
НС1-6	3185	2570	300	2.53	10	2	6	2	9	1	6	2	9	1	6	2	9	1	6	2	10	2	6	2	9	1	6	2	9	1	6	2	9	1	6	2	10.1-16	4
НС2-4	3185	2760	300	2.99	20	4	12	4	20	4	12	4	20	4	12	4	20	4	12	4	20	4	12	4	20	4	12	4	20	4	12	4	20	4	12	4	10.1-5	3
НС3	2585	2760	300	2.05	10	2	6	2	10	2	6	2	10	2	6	2	10	2	6	2	10	2	6	2	10	2	6	2	10	2	6	2	10	2	6	2		4
НС3-4	2585	2760	300	2.35	—	—	—	—	—	—	—	—	—	—	—	—	—	—	—	—	6	—	6	—	6	—	6	—	6	—	6	—	6	—	6	—		5
НС3-5	2585	2760	300	2.33	—	—	—	—	—	—	—	—	—	—	—	—	—	—	—	—	2	—	—	2	2	—	—	2	2	—	—	2	2	—	—	2		6
НС3-8	2585	2760	300	2.35	6	—	6	—	6	—	6	—	6	—	6	—	6	—	6	—	—	—	—	—	—	—	—	—	—	—	—	—	—	—	—	—		5
НС3-9	2585	2760	300	2.33	2	—	—	2	2	—	—	2	2	—	—	2	2	—	—	2	—	—	—	—	—	—	—	—	—	—	—	—	—	—	—	—		5
НС5и	2585	1170	300	1.25	2	2	—	—	2	2	—	—	2	2	—	—	2	2	—	—	—	—	—	—	—	—	—	—	—	—	—	—	—	—	—	—	10.1-39	5
НС5-3и	2585	1170	300	1.25	—	—	—	—	—	—	—	—	—	—	—	—	—	—	—	—	2	2	—	—	2	2	—	—	2	2	—	—	2	2	—	—		
НС10-3	3115	2570	300	2,38	10	2	6	2	10	2	6	2	10	2	6	2	10	2	6	2	—	—	—	—	—	—	—	—	—	—	—	—	—	—	—	—	10.1-5	19
НС10-4	3115	2570	300	2.38	8	—	6	2	8	—	6	2	8	—	6	2	8	—	6	2	—	—	—	—	—	—	—	—	—	—	—	—	—	—	—	—		
НС10-5	3115	2570	300	2.98	—	—	—	—	—	—	—	—	—	—	—	—	—	—	—	—	10	2	6	2	10	2	6	2	10	2	6	2	10	2	6	2	10.1-74	3
НС10-6	3115	2570	300	2.98	—	—	—	—	—	—	—	—	—	—	—	—	—	—	—	—	8	—	6	2	8	—	6	2	8	—	6	2	8	—	6	2		
НС11	780	2680	300	0.53	20	4	12	4	20	4	12	4	20	4	12	4	20	4	12	4	20	4	12	4	20	4	12	4	20	4	12	4	20	4	12	4		20
НС12	3575	2760	300	2.48	10	2	6	2	10	2	6	2	10	2	6	2	10	2	6	2	—	—	—	—	—	—	—	—	—	—	—	—	—	—	—	—	10.1-5	21
НС12-2	3575	2760	300	2.48	10	2	6	2	10	2	6	2	10	2	6	2	10	2	6	2	—	—	—	—	—	—	—	—	—	—	—	—	—	—	—	—		
НС16	3575	2570	300	2.18	—	—	—	—	—	—	—	—	—	—	—	—	—	—	—	—	10	2	6	2	10	2	6	2	10	2	6	2	10	2	6	2	10.1-8	3
НС16-2	3575	2570	300	2.18	—	—	—	—	—	—	—	—	—	—	—	—	—	—	—	—	10	2	6	2	10	2	6	2	10	2	6	2	10	2	6	2		
НС25	3185	980	300	1.32	—	—	—	—	1	1	—	—	—	—	—	—	1	1	—	—	—	—	—	—	1	1	—	—	—	—	—	—	1	1	—	—	10.1-16	6
НС31	3115	980	300	1.28	2	2	—	—	2	2	—	—	2	2	—	—	2	2	—	—	2	2	—	—	2	2	—	—	2	2	—	—	2	2	—	—	10.1-39	7
НСК1	3185	2570	300	3,13	4	—	—	4	4	—	—	4	4	—	—	4	4	—	—	4	4	—	—	4	4	—	—	4	4	—	—	4	4	—	—	4	10.1-74	8
НСК1-2	3185	2570	300	3.14	4	—	—	4	4	—	—	4	4	—	—	4	4	—	—	4	4	—	—	4	4	—	—	4	4	—	—	4	4	—	—	4		8
НСК2	2585	2570	300	2,55	2	—	—	2	2	—	—	2	2	—	—	2	2	—	—	2	4	—	—	4	4	—	—	4	4	—	—	4	4	—	—	4		9
НСК2-2	2585	2570	300	2,55	2	—	—	2	2	—	—	2	2	—	—	2	2	—	—	2	—	—	—	—	—	—	—	—	—	—	—	—	—	—	—	—		9
НСК3	3625	2570	300	3,45	—	—	—	—	—	—	—	—	—	—	—	—	—	—	—	—	2	—	—	2	2	—	—	2	2	—	—	2	2	—	—	2		10
НСК3-2	3625	2570	300	3.45	—	—	—	—	—	—	—	—	—	—	—	—	—	—	—	—	2	—	—	2	2	—	—	2	2	—	—	2	2	—	—	2		10
НСК3-3	3625	2570	300	3.45	2	—	—	2	2	—	—	2	2	—	—	2	2	—	—	2	—	—	—	—	—	—	—	—	—	—	—	—	—	—	—	—		10
НСК3-4	3625	2570	300	3,45	2	—	—	2	2	—	—	2	2	—	—	2	2	—	—	2	—	—	—	—	—	—	—	—	—	—	—	—	—	—	—	—		10
НСК 26	730	2570	300	0.69	4	—	—	4	4	—	—	4	4	—	—	4	4	—	—	4	4	—	—	4	4	—	—	4	4	—	—	4	4	—	—	4		11
НСК 27	3115	2570	300	3.07	2	—	—	2	2	—	—	2	2	—	—	2	2	—	—	2	2	—	—	2	2	—	—	2	2	—	—	2	2	—	—	2		18
НСК 27-2	3115	2570	300	3.07	2	—	—	2	2	—	—	2	2	—	—	2	2	—	—	2	2	—	—	2	2	—	—	2	2	—	—	2	2	—	—	2		18
Итого:					144				144				144				144				144				144				144				144					

Примечание: масса панелей указана при утеплителе из полужестких минераловатных плит $\gamma = 150 \div 200$ кг/м³

1981	5-этажная 30-квартирная блок-секция 1Б·2Б·3Б – 2Б·2Б·2Б	Спецификация наружных стеновых панелей многослойной конструкции толщиной 300 мм на неизменяемую часть блок-секции	Типовой проект 121-013/1.2	Часть 1 / Раздел 1-1	Лист 33

ЦНИИЭП жилища г. Москва

Инвент. № 7-4669 | Взамен

Гл. инж. пр. Панков | Гл. арх. пр. Боровой | Гл. арх. пр. Суворова | Гл. инж. пр. Черных | Исполнил Попова | Проверил Толчий

Марка изделия	Габариты, мм: Длина	Высота (Ширина)	Толщина	Масса, т.	Количество, шт. Варианты блок-секций (см. п.3 примечания листов 13, 14 данного раздела) №1 Основная: Всего	На этаж 1	2-4	5	№1 Со сквозным проходом: Всего	На этаж 1	2-4	5	№2 Основная: Всего	На этаж 1	2-4	5	№2 Со сквозным проходом: Всего	На этаж 1	2-4	5	№3 Основная: Всего	На этаж 1	2-4	5	№3 Со сквозным проходом: Всего	На этаж 1	2-4	5	№4 Основная: Всего	На этаж 1	2-4	5	№4 Со сквозным проходом: Всего	На этаж 1	2-4	5	Альбом рабоч. чертежей серии „121" Раздел	№ листа
Наружные стены (в т.ч. панели, парапеты)																																								
НС1	3185	2570	350	2.24	—	—	—	—	—	—	—	—	3	3	—	—	2	2	—	—	—	—	—	—	—	—	—	—	3	3	—	—	2	2	—	—	10.1-17	4
НС1-3	3185	2570	350	2.18	10	2	6	2	9	1	6	2	8	—	6	2	8	—	6	2	10	2	6	2	9	1	6	2	8	—	6	2	8	—	6	2	10.1-6	1
НС1-5м	3185	2570	350	2.54	—	—	—	—	1	1	—	—	—	—	—	—	—	—	—	—	—	—	—	—	1	1	—	—	—	—	—	—	—	—	—	—	10.1-66	3
НС1-6	3185	2570	350	2.63	10	2	6	2	9	1	6	2	9	1	6	2	9	1	6	2	10	2	6	2	9	1	6	2	9	1	6	2	9	1	6	2	10.1-17	4
НС2-4	3185	2760	350	3.08	20	4	12	4	20	4	12	4	20	4	12	4	20	4	12	4	20	4	12	4	20	4	12	4	20	4	12	4	20	4	12	4	10.1-6	3
НС3	2585	2760	350	2.10	10	2	6	2	10	2	6	2	10	2	6	2	10	2	6	2	10	2	6	2	10	2	6	2	10	2	6	2	10	2	6	2		4
НС3-4	2585	2760	350	2.37	—	—	—	—	—	—	—	—	—	—	—	—	—	—	—	—	6	—	6	—	6	—	6	—	6	—	6	—	6	—	6	—		5
НС3-5	2585	2760	350	2.44	—	—	—	—	—	—	—	—	—	—	—	—	—	—	—	—	2	—	—	2	2	—	—	2	2	—	—	2	2	—	—	2		6
НС3-8	2585	2760	350	2.46	6	—	6	—	6	—	6	—	6	—	6	—	6	—	6	—	—	—	—	—	—	—	—	—	—	—	—	—	—	—	—	—		5
НС3-9	2585	2760	350	2.44	2	—	—	2	2	—	—	2	2	—	—	2	2	—	—	2	—	—	—	—	—	—	—	—	—	—	—	—	—	—	—	—		
НС5и	2585	1170	350	1.34	2	2	—	—	2	2	—	—	2	2	—	—	2	2	—	—	—	—	—	—	—	—	—	—	—	—	—	—	—	—	—	—	10.1-39	5
НС5-3и	2585	1170	350	1.295	—	—	—	—	—	—	—	—	—	—	—	—	—	—	—	—	2	2	—	—	2	2	—	—	2	2	—	—	2	2	—	—		
НС10-3	3115	2570	350	2.50	10	2	6	2	10	2	6	2	10	2	6	2	10	2	6	2	—	—	—	—	—	—	—	—	—	—	—	—	—	—	—	—	10.1-6	19
НС10-4	3115	2570	350	2.50	8	—	6	2	8	—	6	2	8	—	6	2	8	—	6	2	—	—	—	—	—	—	—	—	—	—	—	—	—	—	—	—		
НС10-5	3115	2570	350	3.09	—	—	—	—	—	—	—	—	—	—	—	—	—	—	—	—	10	2	6	2	10	2	6	2	10	2	6	2	10	2	6	2	10.1-74	3
НС10-6	3115	2570	350	3.09	—	—	—	—	—	—	—	—	—	—	—	—	—	—	—	—	8	—	6	2	8	—	6	2	8	—	6	2	8	—	6	2		
НС11	730	2680	350	0.56	20	4	12	4	20	4	12	4	20	4	12	4	20	4	12	4	20	4	12	4	20	4	12	4	20	4	12	4	20	4	12	4	10.1-6	20
НС12	3625	2760	350	2.63	10	2	6	2	10	2	6	2	10	2	6	2	10	2	6	2	—	—	—	—	—	—	—	—	—	—	—	—	—	—	—	—		21
НС12-2	3625	2760	350	2.63	10	2	6	2	10	2	6	2	10	2	6	2	10	2	6	2	—	—	—	—	—	—	—	—	—	—	—	—	—	—	—	—		
НС16	3625	2570	350	2.27	—	—	—	—	—	—	—	—	—	—	—	—	—	—	—	—	10	2	6	2	10	2	6	2	10	2	6	2	10	2	6	2	10.1-11	3
НС16-2	3625	2570	350	2.27	—	—	—	—	—	—	—	—	—	—	—	—	—	—	—	—	10	2	6	2	10	2	6	2	10	2	6	2	10	2	6	2		
НС25	3185	980	350	1.33	—	—	—	—	1	1	—	—	—	—	—	—	1	1	—	—	—	—	—	—	1	1	—	—	—	—	—	—	1	1	—	—	10.1-17	6
НС31	3115	980	350	1.35	2	2	—	—	2	2	—	—	2	2	—	—	2	2	—	—	2	2	—	—	2	2	—	—	2	2	—	—	2	2	—	—	10.1-39	7
НСК1	3185	2570	350	3.41	4	—	—	4	4	—	—	4	4	—	—	4	4	—	—	4	4	—	—	4	4	—	—	4	4	—	—	4	4	—	—	4	10.1-74	8
НСК1-2	3185	2570	350	3.42	4	—	—	4	4	—	—	4	4	—	—	4	4	—	—	4	4	—	—	4	4	—	—	4	4	—	—	4	4	—	—	4		8
НСК2	2585	2570	350	2.77	2	—	—	2	2	—	—	2	2	—	—	2	2	—	—	2	4	—	—	4	4	—	—	4	4	—	—	4	4	—	—	4		9
НСК2-2	2585	2570	350	2.77	2	—	—	2	2	—	—	2	2	—	—	2	2	—	—	2	—	—	—	—	—	—	—	—	—	—	—	—	—	—	—	—		9
НСК3	3625	2570	350	3.81	—	—	—	—	—	—	—	—	—	—	—	—	—	—	—	—	2	—	—	2	2	—	—	2	2	—	—	2	2	—	—	2		10
НСК3-2	3625	2570	350	3.81	—	—	—	—	—	—	—	—	—	—	—	—	—	—	—	—	2	—	—	2	2	—	—	2	2	—	—	2	2	—	—	2		10
НСК3-3	3625	2570	350	3.81	2	—	—	2	2	—	—	2	2	—	—	2	2	—	—	2	—	—	—	—	—	—	—	—	—	—	—	—	—	—	—	—		10
НСК3-4	3625	2570	350	3.81	2	—	—	2	2	—	—	2	2	—	—	2	2	—	—	2	—	—	—	—	—	—	—	—	—	—	—	—	—	—	—	—		10
НСК26	730	2570	350	0.72	4	—	—	4	4	—	—	4	4	—	—	4	4	—	—	4	4	—	—	4	4	—	—	4	4	—	—	4	4	—	—	4		11
НСК27	3115	2570	350	3.36	2	—	—	2	2	—	—	2	2	—	—	2	2	—	—	2	2	—	—	2	2	—	—	2	2	—	—	2	2	—	—	2		18
НСК27-2	3115	2570	350	3.36	2	—	—	2	2	—	—	2	2	—	—	2	2	—	—	2	2	—	—	2	2	—	—	2	2	—	—	2	2	—	—	2		18
Итого:					144				144				144				144				144				144				144				144					

Альбом 34

Примечание: масса панелей указана при утеплителе из полужестких минераловатных плит $\gamma = 150 \div 200$ кг/м³

1981	5-этажная 30-квартирная блок-секция 1Б·2Б·3Б-2Б·2Б·2Б	Спецификация наружных стеновых панелей многослойной конструкции толщиной 350 мм на неизменяемую часть блок-секции	Типовой проект 121-013/1.2	Часть 1 / Раздел 1-1	Лист 34

ЦНИИЭП жилища г. Москва

Инвент. № 7-10692 Взамен

Гл. инж. мастерс. Панков; Гл. арх. пр. Боровой; Гл. арх. пр. Суворова; Гл. инж. пр. Черных; Исполнил Попова; Проверил Топчий

Марка изделия	Габариты, мм: Длина	Высота (ширина)	Толщина	Масса, т	Количество, шт — Варианты блок-секций (см. п.3 примечания листов данного раздела) №1 Основная: всего	на этаж 1	2-4	5	№1 Со сквозным проходом: всего	на этаж 1	2-4	5	№2 Основная: всего	на этаж 1	2-4	5	№2 Со сквозным проходом: всего	на этаж 1	2-4	5	№3 Основная: всего	на этаж 1	2-4	5	№3 Со сквозным проходом: всего	на этаж 1	2-4	5	№4 Основная: всего	на этаж 1	2-4	5	№4 Со сквозным проходом: всего	на этаж 1	2-4	5	Раздел	№ листа
Подоконные плиты в наружных стеновых панелях однослойной конструкции толщиной 300 мм																																								
(окна и балконные двери со спаренными переплетами и полотнами)																																								
ПП 1	2180	200	45	0.05	20	4	12	4	20	4	12	4	22	6	12	4	21	5	12	4	—	—	—	—	—	—	—	—	2	2	—	—	1	1	—	—	10.4-1	105
ПП 2	1450	200	45	0.033	40	8	24	8	39	7	24	8	40	8	24	8	40	8	24	8	58	10	36	12	57	9	36	12	58	10	36	12	58	10	36	12		
ПП 3	1390	200	45	0,033	10	2	6	2	9	1	6	2	8	—	6	2	8	—	6	2	30	6	18	6	29	5	18	6	28	4	18	6	28	4	18	6		
ПП 4	670	200	45	0.015	18	2	12	4	19	3	12	4	18	2	12	4	18	2	12	4	—	—	—	—	1	1	—	—	—	—	—	—	—	—	—	—		
Итого					88				87				88				87				88				87				88				87					
(окна и балконные двери с раздельными двойными и тройными переплетами и полотнами)																																								
ПП 5	2180	150	45	0,038	20	4	12	4	20	4	12	4	22	6	12	4	21	5	12	4	—	—	—	—	—	—	—	—	2	2	—	—	1	1	—	—	10.4-1	105
ПП 6	1450	150	45	0,025	40	8	24	8	39	7	24	8	40	8	24	8	40	8	24	8	58	10	36	12	57	9	36	12	58	10	36	12	58	10	36	12		
ПП 7	1390	150	45	0.023	10	2	6	2	9	1	6	2	8	—	6	2	8	—	6	2	30	6	18	6	29	5	18	6	28	4	18	6	28	4	18	6		
ПП 8	670	150	45	0.013	18	2	12	4	19	3	12	4	18	2	12	4	18	2	12	4	—	—	—	—	1	1	—	—	—	—	—	—	—	—	—	—		
Итого					88				87				88				87				88				87				88				87					
Подоконные плиты в наружных стеновых панелях однослойной конструкции толщиной 350 мм																																								
(окна и балконные двери со спаренными переплетами и полотнами)																																								
ПП 1	2180	200	45	0,05	20	4	12	4	20	4	12	4	22	6	12	4	21	5	12	4	—	—	—	—	—	—	—	—	2	2	—	—	1	1	—	—	10.4-1	105
ПП 2	1450	200	45	0,033	40	8	24	8	39	7	24	8	40	8	24	8	40	8	24	8	58	10	36	12	57	9	36	12	58	10	36	12	58	10	36	12		
ПП 3	1390	200	45	0,033	10	2	6	2	9	1	6	2	8	—	6	2	8	—	6	2	30	6	18	6	29	5	18	6	28	4	18	6	28	4	18	6		
ПП 4	670	200	45	0,015	18	2	12	4	19	3	12	4	18	2	12	4	18	2	12	4	—	—	—	—	1	1	—	—	—	—	—	—	—	—	—	—		
Итого:					88				87				88				87				88				87				88				87					
(окна и балконные двери с раздельными двойными и тройными переплетами и полотнами)																																								
ПП 5	2180	150	45	0.038	20	4	12	4	20	4	12	4	22	6	12	4	21	5	12	4	—	—	—	—	—	—	—	—	2	2	—	—	1	1	—	—	10.4-1	105
ПП 6	1450	150	45	0,025	40	8	24	8	39	7	24	8	40	8	24	8	40	8	24	8	58	10	36	12	57	9	36	12	58	10	36	12	58	10	36	12		
ПП 7	1390	150	45	0.023	10	2	6	2	9	1	6	2	8	—	6	2	8	—	6	2	38	6	18	6	29	5	18	6	28	4	18	6	28	4	18	6		
ПП 8	670	150	45	0.013	18	2	12	4	19	3	12	4	19	2	12	4	18	2	12	4	—	—	—	—	1	1	—	—	—	—	—	—	—	—	—	—		
Итого					88				87				88				87				88				87				88				87					
Подоконные плиты в наружных стеновых панелях однослойной конструкции толщиной 400 мм																																								
(окна и балконные двери с раздельными двойными и тройными переплетами и полотнами)																																								
ПП 5	2180	150	45	0,038	20	4	12	4	20	4	12	4	22	6	12	4	21	5	12	4	—	—	—	—	—	—	—	—	2	2	—	—	1	1	—	—	10.4-1	105
ПП 6	1450	150	45	0,025	40	8	24	8	39	7	24	8	40	8	24	8	40	8	24	8	58	10	36	12	57	9	36	12	58	10	36	12	58	10	36	12		
ПП 7	1390	150	45	0.023	10	2	6	2	9	1	6	2	8	—	6	2	8	—	6	2	38	6	18	6	29	5	18	6	28	4	18	6	28	4	18	6		
ПП 8	670	150	45	0.013	18	2	12	4	19	3	12	4	19	2	12	4	18	2	12	4	—	—	—	—	1	1	—	—	—	—	—	—	—	—	—	—		
Итого					88				87				88				87				88				87				88				87					

Инвент. Т-4609 | Взамен

Подпись и дата: Попова, Талчин

Исполнил Панков | Проверил Бородой | Гл. арх. пр. Суворова | Гл. инж. пр. Черных

ЦНИИЭП жилища г. Москва

1981	5-этажная 30-квартирная блок-секция 1Б·2Б·3Б-2Б·2Б·2Б	Спецификация подоконных плит на неизменяемую часть блок-секции	Типовой проект 121-013/1.2	Часть 1, Раздел 1-1	Лист 35

Марка изделия	Габариты, мм: Длина	Высота (ширина)	Толщина	Масса, т	Количество, шт. Варианты блок-секций (см. п.3 примечания листов данного раздела) №1 Основная: всего	на этаж 1	2-4	5	№1 Со сквозным проходом: всего	на этаж 1	2-4	5	№2 Основная: всего	на этаж 1	2-4	5	№2 Со сквозным проходом: всего	на этаж 1	2-4	5	№3 Основная: всего	на этаж 1	2-4	5	№3 Со сквозным проходом: всего	на этаж 1	2-4	5	№4 Основная: всего	на этаж 1	2-4	5	№4 Со сквозным проходом: всего	на этаж 1	2-4	5	Альбом рабочих чертежей серии „121" Раздел	№ листа
Подоконные плиты в наружных стеновых панелях многослойной конструкции толщиной 300 мм																																						
(окна и балконные двери со спаренными переплетами и полотнами)																																						
ПП1	2180	200	45	0.05	20	4	12	4	20	4	12	4	22	6	12	4	21	5	12	4	—	—	—	—	—	—	—	—	2	2	—	—	1	1	—	—	10.4-1	105
ПП2	1450	200	45	0.033	40	8	24	8	39	7	24	8	40	8	24	8	40	8	24	8	58	10	36	12	57	9	36	12	58	10	36	12	58	10	36	12		
ПП3	1390	200	45	0.033	10	2	6	2	9	1	6	2	8	—	6	2	8	—	6	2	30	6	18	6	29	5	18	6	28	4	18	6	28	4	18	6		
ПП4	690	200	45	0.015	18	2	12	4	19	3	12	4	18	2	12	4	18	2	12	4	—	—	—	—	1	1	—	—	—	—	—	—	—	—	—	—		
Итого:					88				87				88				87				88				87				88				87					
(окна и балконные двери с раздельными двойными и тройными переплетами и полотнами)																																						
ПП5	2180	150	45	0.038	20	4	12	4	20	4	12	4	22	6	12	4	21	5	12	4	—	—	—	—	—	—	—	—	2	2	—	—	1	1	—	—	10.4-1	105
ПП6	1450	150	45	0.025	40	8	24	8	39	7	24	8	40	8	24	8	40	8	24	8	58	10	36	12	57	9	36	12	58	10	36	12	58	10	36	12		
ПП7	1390	150	45	0.023	10	2	6	2	9	1	6	2	8	—	6	2	8	—	6	2	30	6	18	6	29	5	18	6	28	4	18	6	28	4	18	6		
ПП8	670	150	45	0.013	18	2	12	4	19	3	12	4	18	2	12	4	18	2	12	4	—	—	—	—	1	1	—	—	—	—	—	—	—	—	—	—		
Итого					88				87				88				87				88				87				88				87					
Подоконные плиты в наружных стеновых панелях многослойной конструкции толщиной 350 мм																																						
(окна и балконные двери со спареными переплетами и полотнами)																																						
ПП1	2180	200	45	0.05	20	4	12	4	20	4	12	4	22	6	12	4	21	5	12	4									2	2			1	1			10.4-1	105
ПП2	1450	200	45	0.033	40	8	24	8	39	7	24	8	40	8	24	8	40	8	24	8	58	10	36	12	57	9	36	12	58	10	36	12	58	10	36	12		
ПП3	1390	200	45	0.033	10	2	6	2	9	1	6	2	8	—	6	2	8	—	6	2	30	6	18	6	29	5	18	6	28	4	18	6	28	4	18	6		
ПП4	670	200	45	0.015	18	2	12	4	19	3	12	4	18	2	12	4	18	2	12	4					1	1												
Итого:					88				87				88				87				88				87				88				87					
(окна и балконные двери с раздельными двойными и тройными переплетами и полотнами)																																						
ПП5	2180	150	45	0.038	20	4	12	4	20	4	12	4	22	6	12	4	21	5	12	4									2	2			1	1			10.4-1	105
ПП6	1450	150	45	0.025	40	8	24	8	39	7	24	8	40	8	24	8	40	8	24	8	58	10	36	12	57	9	36	12	58	10	36	12	58	10	36	12		
ПП7	1390	150	45	0.023	10	2	6	2	9	1	6	2	8	—	6	2	8	—	6	2	30	6	18	6	29	5	18	6	28	4	18	6	28	4	18	6		
ПП8	670	150	45	0.013	18	2	12	4	19	3	12	4	18	2	12	4	18	2	12	4					1	1												
Итого:					88				87				88				87				88				87				88				87					

Альбом рабочих чертежей серии „121" — 36

1981	5-этажная 30-квартирная блок-секция 1Б·2Б·3Б-2Б·2Б·2Б	Спецификация подоконных плит на неизменяемую часть блок-секции	Типовой проект 121-013 / 1.2	Часть 1 / Раздел 1-1	Лист 36

ЦНИИЭП жилища г. Москва

Взамен № Т-40.92

Гл. инж. проекта Черных; Гл. арх. проекта Суворова; Гл. арх. мастерской Боровой; Проверил Топчий; Инженер Шишова

Марка изделия	Габариты, мм: Длина	Высота	Толщина	Масса, т.	Количество, шт. Элементы блокировки: ЭБ 1 Всего	ЭБ 1 на этаж 1	ЭБ 1 на этаж 2-4	ЭБ 1 на этаж 5	ЭБ 2 Всего	ЭБ 2 на этаж 1	ЭБ 2 на этаж 2-4	ЭБ 2 на этаж 5	ЭБ 3 Всего	ЭБ 3 на этаж 1	ЭБ 3 на этаж 2-4	ЭБ 3 на этаж 5	ЭБ 4 Всего	ЭБ 4 на этаж 1	ЭБ 4 на этаж 2-4	ЭБ 4 на этаж 5	Альбом рабоч. чертежей серии 121 Раздел	№ листа
Наружные стены (панели однослойной конструкции толщиной 300 мм)																						
НС 4и	5950	2760	300	5.46	—	—	—	—	—	—	—	—	5	1	3	1	5	1	3	1	10.1-38	4
НС 4-2и	5950	2760	300	5.46	—	—	—	—	—	—	—	—	5	1	3	1	5	1	3	1		
НС 13	985	2760	300	0.88	—	—	—	—	—	—	—	—	5	1	3	1	5	1	3	1	10.1-1	12
НСК 6	985	800	300	0.35	—	—	—	—	—	—	—	—	1	—	—	1	1	—	—	1	10.1-73	11
НСК 17	5950	800	300	1.81	—	—	—	—	—	—	—	—	1	—	—	1	1	—	—	1		16
НСК 17-2	5950	800	300	1.81	—	—	—	—	—	—	—	—	1	—	—	1	1	—	—	1		17
Итого:													18				18					
Наружные стены (панели однослойной конструкции толщиной 350 мм)																						
НС 4и	6000	2760	350	6.25	—	—	—	—	—	—	—	—	5	1	3	1	5	1	3	1	10.1-38	4
НС 4-2и	6000	2760	350	6.25	—	—	—	—	—	—	—	—	5	1	3	1	5	1	3	1		
НС 13	985	2760	350	1.01	—	—	—	—	—	—	—	—	5	1	3	1	5	1	3	1	10.1-2	12
НСК 6	985	800	350	0.425	—	—	—	—	—	—	—	—	1	—	—	1	1	—	—	1	10.1-73	11
НСК 17	6000	800	350	2.02	—	—	—	—	—	—	—	—	1	—	—	1	1	—	—	1		16
НСК 17-2	6000	800	350	2.02	—	—	—	—	—	—	—	—	1	—	—	1	1	—	—	1		17
Итого:					—				—				18				18					
Наружные стены (панели однослойной конструкции толщиной 400 мм)																						
НС 4и	6050	2760	400	7.01	—	—	—	—	—	—	—	—	5	1	3	1	5	1	3	1	10.1-38	4
НС 4-2и	6050	2760	400	7.01	—	—	—	—	—	—	—	—	5	1	3	1	5	1	3	1		
НС 13	985	2760	400	1.13	—	—	—	—	—	—	—	—	5	1	3	1	5	1	3	1	10.1-3	12
НСК 6	985	800	400	0.43	—	—	—	—	—	—	—	—	1	—	—	1	1	—	—	1	10.1-73	11
НСК 17	6050	800	400	2.32	—	—	—	—	—	—	—	—	1	—	—	1	1	—	—	1		16
НСК 17-2	6050	800	400	2.32	—	—	—	—	—	—	—	—	1	—	—	1	1	—	—	1		17
Итого:					—				—				18				18					
Наружные стены (панели многослойной конструкции толщиной 300 мм)																						
НС 4и	5950	2760	300	6.41	—	—	—	—	—	—	—	—	5	1	3	1	5	1	3	1	10.1-39	4
НС 4-2и	5950	2760	300	6.41	—	—	—	—	—	—	—	—	5	1	3	1	5	1	3	1		
НС 13	985	2760	300	1.02	—	—	—	—	—	—	—	—	5	1	3	1	5	1	3	1	10.1-5	12
НСК 6	985	800	300	0.36	—	—	—	—	—	—	—	—	1	—	—	1	1	—	—	1	10.1-74	11
НСК 17	5950	800	300	2.28	—	—	—	—	—	—	—	—	1	—	—	1	1	—	—	1		16
НСК 17-2	5950	800	300	2.28	—	—	—	—	—	—	—	—	1	—	—	1	1	—	—	1		17
Итого:					—				—				18				18					
Наружные стены (панели многослойной конструкции толщиной 350 мм)																						
НС 4и	6000	2760	350	6.68	—	—	—	—	—	—	—	—	5	1	3	1	5	1	3	1	10.1-39	4
НС 4-2и	6000	2760	350	6.68	—	—	—	—	—	—	—	—	5	1	3	1	5	1	3	1		
НС 13	985	2760	350	1.05	—	—	—	—	—	—	—	—	5	1	3	1	5	1	3	1	10.1-6	12
НСК 6	985	800	350	0.39	—	—	—	—	—	—	—	—	1	—	—	1	1	—	—	1	10.1-74	11
НСК 17	6000	800	350	2.65	—	—	—	—	—	—	—	—	1	—	—	1	1	—	—	1		16
НСК 17-2	6000	800	350	2.65	—	—	—	—	—	—	—	—	1	—	—	1	1	—	—	1		17
Итого:													18				18					

см. примечание л. 30-34

Инв. № 7-4628 | Взамен

Гл. инж. АКБ Кочешков | Составил Шумский
Рук. маст. 1 Блюменталь | Проверил Баркова
Гл. инж. маст. Розенфельд | Вед. инж. Попова
Гл. инж. пр. Полозов | Проверил Топчий | Исполнил Топчий

ЦНИИЭП жилища г. Москва

1981 | 5-этажная 30-квартирная блок-секция 1Б·2Б·3Б - 2Б·2Б·2Б | Спецификация наружных стеновых панелей однослойной и многослойной конструкции на элементы блокировки | Типовой проект 121-013/1.2 | Часть 1 | Раздел 1-1 | Лист 37

Марка изделия	Габариты, мм: Длина	Высота (ширина)	Толщина	Масса, т	Количество, шт: При лоджиях (при любых наружных стенах) При балконах (при наружных стеновых панелях однослойной конструкции толщиной 350 и 400 мм)				При балконах (при наружных стеновых панелях однослойной конструкции толщиной 300 мм и многослойной конструкции толщиной 300 и 350 мм)								Альбом рабочих чертежей серии „121"	
					Варианты блок-секции №1, №2, №3, №4				№1, №2				№3, №4				Раздел	№ листа
					Всего	На этаж 1	2-4	5	Всего	На этаж 1	2-4	5	Всего	На этаж 1	2-4	5		
Панели перекрытия толщиной 100 мм																		
П1и	5700	3180	100	4.53	20	4	12	4	10	2	6	2	—	—	—	—	10.3-9	3
П1ᵃи	5700	3180	100	4.48	—	—	—	—	10	2	6	2	20	4	12	4		4
П1-4и	5700	3180	100	4.48	5	1	3	1	—	—	—	—	—	—	—	—		5
П1-4ᵃи	5700	3180	100	4.43	—	—	—	—	5	1	3	1	5	1	3	1		6
П1-5и	5700	3180	100	4.33	5	1	3	1	—	—	—	—	—	—	—	—		5
П1-5ᵃи	5700	3180	100	4.28	—	—	—	—	5	1	3	1	5	1	3	1		6
П1-6и	5700	3180	100	4.53	10	2	6	2	10	2	6	2	—	—	—	—		3
П1-6ᵃи	5700	3180	100	4.48	—	—	—	—	—	—	—	—	10	2	6	2		4
П1-10и	5700	3180	100	4.50	10	2	6	2	10	2	6	2	10	2	6	2		7
П1-11и	5700	3180	100	4.50	10	2	6	2	10	2	6	2	10	2	6	2		7
П2и	5700	2580	100	3.68	5	1	3	1	5	1	3	1	5	1	3	1		9
П2-7и	5700	2580	100	3.50	5	1	3	1	5	1	3	1	5	1	3	1		9
П4и	1020	3180	100	0.68	5	1	3	1	5	1	3	1	5	1	3	1		10
П4-2и	1020	3180	100	0.68	5	1	3	1	5	1	3	1	5	1	3	1		10
П6и	5700	3240	100	4.55	6	—	6	—	6	—	6	—	6	—	6	—		12
П6-2и	5700	3240	100	4.55	8	2	6	—	8	2	6	—	8	2	6	—		12
П6-13	5700	3240	100	4.63	2	2	—	—	2	2	—	—	2	2	—	—		13
П1-47	5700	3240	100	4.45	2	—	—	2	2	—	—	2	2	—	—	2	10.3-38	3
П1-48	5700	3240	100	4.45	2	—	—	2	2	—	—	2	2	—	—	2		3
П2-21	5700	2580	100	3.43	2	—		2	2	—	—	2	2			2		4
Итого:					102				102				102					
Панели перекрытия толщиной 160 мм																		
П1 (16)	5700	3180	160	6.93	16	4	12	—	8	2	6	—	—	—	—	—	10.3-10	6
П1ᵃ (16)	5700	3180	160	6.85	—	—	—	—	8	2	6	—	16	4	12	—		7
П1-4 (16)	5700	3180	160	6.85	4	1	3	—	—	—	—	—	—	—	—	—		4
П1-5 (16)	5700	3180	160	5.82	4	1	3	—	—	—	—	—	—	—	—	—		4
П1-5ᵃ (16)	5700	3180	160	5.82	—	—	—	—	4	1	3	—	4	1	3	—		5
П1-6 (16)	5700	3180	160	6.93	8	2	6	—	8	2	6	—	—	—	—	—		6
П1-6ᵃ (16)	5700	3180	160	6.85	—	—	—	—	—	—	—	—	8	2	6	—		7
П1-10 (16)	5700	3180	160	6.33	8	2	6	—	8	2	6	—	8	2	6	—		8
П1-11 (16)	5700	3180	160	6.33	8	2	6	—	8	2	6	—	8	2	6	—		8
П2 (16)	5700	2580	160	5.73	4	1	3	—	4	1	3	—	4	1	3	—		10
П2-7 (16)	5700	2580	160	5.60	4	1	3	—	4	1	3	—	4	1	3	—		10
П4 (16)	1020	3180	160	0.68	4	1	3	—	4	1	3	—	4	1	3	—		11
П4-2 (16)	1020	3180	160	0.68	4	1	3	—	4	1	3	—	4	1	3	—		11
П6 (16)	5700	3240	160	6.93	6	—	6	—	6	—	6	—	6	—	6	—		12

Марка изделия	Габариты, мм: Длина	Высота /ширина/	Толщина	Масса, т	Количество, шт.: При лоджиях (при любых наружных стеновых панелях) При балконах (при наружных стеновых панелях однослойной конструкции толщиной 350 и 400 мм)				При балконах (при наружных стеновых панелях однослойной конструкции толщиной 300 мм и многослойной конструкции толщиной 300 и 350 мм)								Альбом рабочих чертежей серии „121"	
					Варианты блок-секции №1, №2, №3, №4				№1, №2				№3, №4				Раздел	№ листа
					Всего	На этаж 1	2-4	5	Всего	На этаж 1	2-4	5	Всего	На этаж 1	2-4	5		
П6-2 (16)	5700	3240	160	6.93	8	2	6	—	8	2	6	—	8	2	6	—	10.3-10	12
П6-13 (16)	5700	3240	160	7.25	2	2	—	—	2	2	—	—	2	2	—	—		13
П1-4ᵃ (16)	5700	3180	160	6.85	—	—	—	—	4	1	3	—	4	1	3	—		5
П1и	5700	3180	100	4.53	4	—	—	4	2	—	—	2	—	—	—	—	10.3-9	3
П1ᵃи	5700	3180	100	4.48	—	—	—	—	2	—	—	2	4	—	—	4		4
П1-4и	5700	3180	100	4.48	1	—	—	1	—	—	—	—	—	—	—	—		5
П1-4ᵃи	5700	3180	100	4.43	—	—	—	—	1	—	—	1	1	—	—	1		6
П1-5и	5700	3180	100	4.33	1	—	—	1	—	—	—	—	—	—	—	—		5
П1-5ᵃи	5700	3180	100	4.28	—	—	—	—	1	—	—	1	1	—	—	1		6
П1-6и	5700	3180	100	4.53	2	—	—	2	2	—	—	2	—	—	—	—		3
П1-6ᵃи	5700	3180	100	4.48	—	—	—	—	—	—	—	—	2	—	—	2		4
П1-10и	5700	3180	100	4.50	2	—	—	2	2	—	—	2	2	—	—	2		7
П1-11и	5700	3180	100	4.50	2	—	—	2	2	—	—	2	2	—	—	2		7
П2и	5700	2580	100	3.68	1	—	—	1	1	—	—	1	1	—	—	1		9
П2-7и	5700	2580	100	3.50	1	—	—	1	1	—	—	1	1	—	—	1		9
П4и	1020	3180	100	0.68	1	—	—	1	1	—	—	1	1	—	—	1		10
П4-2и	1020	3180	100	0.68	1	—	—	1	1	—	—	1	1	—	—	1		10
П6-13	5700	3240	100	4.63	—	—	—	—	—	—	—	—	—	—	—	—		13
П1-47	5700	3240	100	4.45	2	—	—	2	2	—	—	2	2	—	—	2	10.3-38	3
П1-48	5700	3240	100	4.45	2	—	—	2	2	—	—	2	2	—	—	2		3
П2-21	5700	2580	100	3.43	2	—	—	2	2	—	—	2	2	—	—	2		4
Итого					106				106				106					

1981	5 этажная 30 квартирная блок-секция 1Б·2Б·3Б-2Б·2Б·2Б	Спецификация железобетонных изделий на неизменяемую часть блок-секции	Типовой проект 121-013/1,2	Часть 1 / Раздел 1-1 / Лист 38

ЦНИИЭП жилища г. Москва

Гл. инж. М.5 Шанков; Гл. арх. пр. Боровой; Гл. арх. пр. Суворова; Гл. инж. пр. Черных; Исполнил Попова; Проверил Топчий; Взамен № Т-1690

Марка изделия	Габариты, мм: Длина	Высота	Толщина	Масса, т.	Количество, шт. Варианты блок-секции (см. п. примечания листов данного раздела): №№ 1; 2	№№ 3; 4	Альбом рабочих чертежей серии „121": Раздел	№ листа
Изделия теплого чердака (в т.ч. внутренние стены чердака, оголовки вентблоков, вытяжная вент-шахта, опоры лотков)								
ОВ1	1500	600	300/460	0.46	4	4	10.9-12	41
ОВ1-2	1500	600	300/450	0.46	4	4	10.9-17	17
ОВ2	1500	600	520/820	0.78	2	2	10.9-12	41
ОЛ3	1900	1180	160	0,90	4	4		21
ОЛ5	2800	1180	160	1,35	4	4	10.9-17	14
ВСК 1-2	3000	1180	120	0.91	4	4		14
ВВШ3	⌀ 1340	2160	80	1.00	2	2		23
Панели покрытия и лотки крыши								
КП1	5700	3180	250	6,32	10	10	10.9-12	4
КП1-4	5700	3180	250	5.83	2	2		4
КП2	4700	3180	250	5.23	4	4		5
КП3-4	4700	2580	250	3,89	2	2	10.9-17	4
КП7	5700	2580	250	5.21	2	2		5
ЛК1	3180	1560	380	2.12	6	6		15
ЛК2-2	2580	1560	380	1,54	2	2	10.9-17	11
Сантехнические поддоны								
ПД-1	2580	1570	85	0.53	20	20	10.4-10	9
ПД1-2	2580	1570	85	0.53	5	5		9
ПД2	2020	1680	85	0.38	5	5	10.9-12	21

Инвен. | Взамен: Т-4692

Подпись: Топчий

Исполнитель: Провер. Боровой; Суворова

Нач. отдела: Черных

Гл. арх. пр.; Гл. арх. пр.; Гл. инж. пр.

ЦНИИЭП жилища г. Москва

1981 | 5-этажная 30 квартирная блок-секция 1Б·2Б·3Б – 2Б·2Б·2Б | Спецификация железобетонных изделий на неизменяемую часть блок-секции | Типовой проект 121-013/1.2 | Часть 1 | Раздел 1-1 | Лист 39

Марка изделия	Габариты, мм: Длина	Высота (ширина)	Толщина	Масса, т	Количество, шт. При лоджиях (при любых наружных стенах) При балконах (при наружных стеновых панелях однослойной конструкции толщиной 350 и 400 мм): Элементы блокировки ЭБ1 всего	ЭБ1 на этаж 1	ЭБ1 2-4	ЭБ1 5	ЭБ3 всего	ЭБ3 1	ЭБ3 2-4	ЭБ3 5	ЭБ4 всего	ЭБ4 1	ЭБ4 2-4	ЭБ4 5	При балконах (при наружных стеновых панелях однослойной конструкции толщ. 300 мм и многослойной конструкции толщ. 250; 300 и 350 мм): Варианты блок-секции № 1: ЭБ1 всего	№ 1 ЭБ1 1	№ 1 ЭБ1 2-4	№ 1 ЭБ1 5	№ 1 ЭБ3 всего	№ 1 ЭБ3 1	№ 1 ЭБ3 2-4	№ 1 ЭБ3 5	№ 1 ЭБ4 всего	№ 1 ЭБ4 1	№ 1 ЭБ4 2-4	№ 1 ЭБ4 5	№ 2 ЭБ1 всего	№ 2 ЭБ1 1	№ 2 ЭБ1 2-4	№ 2 ЭБ1 5	№ 2 ЭБ3 всего	№ 2 ЭБ3 1	№ 2 ЭБ3 2-4	№ 2 ЭБ3 5	№ 2 ЭБ4 всего	№ 2 ЭБ4 1	№ 2 ЭБ4 2-4	№ 2 ЭБ4 5	№ 3 ЭБ1 всего	№ 3 ЭБ1 1	№ 3 ЭБ1 2-4	№ 3 ЭБ1 5	№ 3 ЭБ3 всего	№ 3 ЭБ3 1	№ 3 ЭБ3 2-4	№ 3 ЭБ3 5	№ 3 ЭБ4 всего	№ 3 ЭБ4 1	№ 3 ЭБ4 2-4	№ 3 ЭБ4 5	№ 4 ЭБ3 всего	№ 4 ЭБ3 1	№ 4 ЭБ3 2-4	№ 4 ЭБ3 5	№ 4 ЭБ4 всего	№ 4 ЭБ4 1	№ 4 ЭБ4 2-4	№ 4 ЭБ4 5	Альбом рабочих чертеж. серии 121 Раздел	Лист
ПАНЕЛИ ПЕРЕКРЫТИЯ ТОЛЩИНОЙ 100 мм (КОЛ-ВО УКАЗАННОЕ В СКОБКАХ В ЭБ3 и ЭБ4 ДАНЫ ДЛЯ ВАРИАНТА САНТЕХКАБИН)																																																														
П4и	1020	3180	100	0,68	5	1	3	1	—	—	—	—	(5)	(1)	(3)	(1)	5	1	3	1	—	—	—	—	(5)	(1)	(3)	(1)	5	1	3	1	—	—	—	—	(5)	(1)	(3)	(1)																			10.3-9	10
П4-2и	1020	3180	100	0,68	5	1	3	1	(5)	(1)	(3)	(1)	—	—	—	—	5	1	3	1	(5)	(1)	(3)	(1)	—	—	—	—	5	1	3	1	(5)	(1)	(3)	(1)	—	—	—	—																			10.3-9	10
П4-4и	1020	3180	100	0,68	—	—	—	—	—	—	—	—	5	1	3	1	—	—	—	—	—	—	—	—	5	1	3	1	—	—	—	—	—	—	—	—	5	1	3	1																			10.3-9	11
П4-5и	1020	3180	100	0,68	—	—	—	—	5	1	3	1	—	—	—	—	—	—	—	—	5	1	3	1	—	—	—	—	—	—	—	—	5	1	3	1	—	—	—	—																			10.3-9	11
Итого					10				5(5)				5(5)				10				5(5)				5(5)				10				5(5)				5(5)																							
ПАНЕЛИ ПЕРЕКРЫТИЯ ТОЛЩИНОЙ 160 мм (КОЛ-ВО УКАЗАННОЕ В СКОБКАХ В ЭБ3 и ЭБ4 ДАНЫ ДЛЯ ВАРИАНТА САНТЕХКАБИН)																																																														
П4(16)	1020	3180	160	0.85	4	1	3	—	—	—	—	—	(4)	(1)	(3)	—	4	1	3	—	—	—	—	—	(4)	(1)	(3)	—	4	1	3	—	—	—	—	—	(4)	(1)	(3)	—																			10.3-10	11
П4-2(16)	1020	3180	160	0.85	4	1	3	—	(4)	(1)	(3)	—	—	—	—	—	4	1	3	—	(4)	(1)	(3)	—	—	—	—	—	4	1	3	—	(4)	(1)	(3)	—	—	—	—	—																			10.3-10	11
П4-4(16)	1020	3180	160	0.85	—	—	—	—	—	—	—	—	4	1	3	—	—	—	—	—	—	—	—	—	4	1	3	—	—	—	—	—	—	—	—	—	4	1	3	—																			10.3-10	11
П4-5(16)	1020	3180	160	0.85	—	—	—	—	4	1	3	—	—	—	—	—	—	—	—	—	4	1	3	—	—	—	—	—	—	—	—	—	4	1	3	—	—	—	—	—																			10.3-10	11
П4и	1020	3180	100	0,68	1	—	—	1	—	—	—	—	(1)	—	—	(1)	1	—	—	1	—	—	—	—	(1)	—	—	(1)	1	—	—	1	—	—	—	—	(1)	—	—	(1)																			10.3-9	10
П4-2и	1020	3180	100	0,68	1	—	—	1	(1)	—	—	(1)	—	—	—	—	1	—	—	1	(1)	—	—	(1)	—	—	—	—	1	—	—	1	(1)	—	—	(1)	—	—	—	—																			10.3-9	10
П4-4и	1020	3180	100	0,68	—	—	—	—	—	—	—	—	1	—	—	1	—	—	—	—	—	—	—	—	1	—	—	1	—	—	—	—	—	—	—	—	1	—	—	1																			10.3-9	11
П4-5и	1020	3180	100	0,68	—	—	—	—	1	—	—	1	—	—	—	—	—	—	—	—	1	—	—	1	—	—	—	—	—	—	—	—	1	—	—	1	—	—	—	—																			10.3-9	11
Итого					10				5(5)				5(5)				10				5(5)				5(5)				10				5(5)				5(5)																							
Изделия теплого чердака (в т.ч. внутренние стены чердака, опоры лотков, лотки крыши)																																																													
ВСК2	5170	1570	120	2,60	1	—	—	1	—	—	—	—	—	—	—	—	1	—	—	1	—	—	—	—	—	—	—	—	1	—	—	1	—	—	—	—	—	—	—	—																			10.9-12	21
ВСК2-2	5170	1670	120	2,20	1	—	—	1	—	—	—	—	—	—	—	—	1	—	—	1	—	—	—	—	—	—	—	—	1	—	—	1	—	—	—	—	—	—	—	—																			10.9-12	21
ОЛ-3	1900	1180	160	0,9	1	—	—	1	—	—	—	—	—	—	—	—	1	—	—	1	—	—	—	—	—	—	—	—	1	—	—	1	—	—	—	—	—	—	—	—																			10.9-12	21
АК1	3180	1560	380	2,12	2	—	—	2	—	—	—	—	—	—	—	—	2	—	—	2	—	—	—	—	—	—	—	—	2	—	—	2	—	—	—	—	—	—	—	—																			10.9-12	15
АК1-4	3180	1560	380	2,29	—	—	—	—	1	—	—	1	1	—	—	1	—	—	—	—	1	—	—	1	1	—	—	1	—	—	—	—	1	—	—	1	1	—	—	1																			10.9-12	15

Инвент. № 7-4020 | Взамен

Подпись и дата | Инв. № подл.

Выполнил Панков | Проверил Боровой | Гл. инж. Суворова | Гл. арх. пр. Черных

Гл. инж. пр. | Гл. арх. пр. | Гл. инж. пр.

ЦНИИЭП жилища г. Москва

1981 | 5-этажная 30квартирная блок-секция 1Б·2Б·3Б – 2Б·2Б·2Б | Спецификация железобетонных изделий на элементы блокировки | Типовой проект 121-013/1.2 | Часть 1 | Раздел 1-1 | Лист 40

Марка изделия	Габариты, мм. Длина	Высота (ширина)	Толщина	Масса, т	Количество, шт. Основная Всего	Основная на этаж 1	2	3	4	5	Со сквозн. прох. Всего	Со сквозн. прох. на этаж 1	2	3	4	5	Основная Всего	Основная на этаж 1	2	3	4	5	Со сквозн. прох. Всего	Со сквозн. прох. на этаж 1	2	3	4	5	Альбом рабочих чертежей серии „121" Раздел	№ листа
Внутренние стены (в т.ч. панели, балки, перемычки, вентблоки и электропанели)																														
ВС1н	5620	2570	160	5.75	15	3	3	3	3	3	16	4	3	3	3	3													10.2-9	7
ВС1-2н	5620	2570	120	3.75	15	3	3	3	3	3	14	2	3	3	3	3														
ВС1-5н	5620	2570	120	3.75	5	1	1	1	1	1	5	1	1	1	1	1														8
ВС1-6н	5620	2570	160	4.97	18	2	4	4	4	4	18	2	4	4	4	4														9
ВС1-10н	5620	2570	120	3.75	18	2	4	4	4	4	18	2	4	4	4	4														
ВС1-17н	5620	2570	160	5.75	4	–	1	1	1	1	4	–	1	1	1	1														10
ВС1-26	5620	2570	160	5.75	5	1	1	1	1	1	5	1	1	1	1	1														13
ВС1-27	5620	2570	160	5.75	5	1	1	1	1	1	5	1	1	1	1	1														
ВС1-28н	5620	2570	160	4.98	2	2	–	–	–	–	2	2	–	–	–	–													10.2-9	14
ВС1-72	5620	2570	160	4.25	2	2	–	–	–	–	2	2	–	–	–	–													10.9-17	18
ВС1-30	5620	2570	160	5.75	1	1	–	–	–	–	1	1	–	–	–	–													10.2-9	15
ВС1-32	5620	2570	160	5.75	–	–	–	–	–	–	–	–	–	–	–	–														16
ВС4а-4н	3100	2570	160	3.15	18	2	4	4	4	4	18	2	4	4	4	4														10
ВС4а-7	3100	2570	160	3.13	2	2	–	–	–	–	1	1	–	–	–	–														
ВС4а-8	3100	2570	160	2.40	–	–	–	–	–	–	1	1	–	–	–	–														11
ВС17н	3200	2570	120	2.45	20	4	4	4	4	4	20	4	4	4	4	4														
ВС17-5	3200	2570	120	2.45	–	–	–	–	–	–	–	–	–	–	–	–														
ВС19н	980	2570	160	1.00	5	1	1	1	1	1	5	1	1	1	1	1														
ВС 20-2	1570	2570	160	1.63	2	2	–	–	–	–	2	2	–	–	–	–													10.2-9	12
ВС34	2080	2570	160	1.40	2	2	–	–	–	–	2	2	–	–	–	–														
Б-3	3180	220	300	0.53	2	2	–	–	–	–	2	2	–	–	–	–													10.4-10	17
ПР3	1140	430	120	0.15	20	4	4	4	4	4	20	4	4	4	4	4													10.4-2	62
ВБ1-2	1570	2680	200	1.00	34	10	–	12	–	12	34	10	–	12	–	12													10.4-1	35
ВБ1-3	1570	2680	200	1.00	24	–	12	–	12	–	24	–	12	–	12	–														36
ЭП1н	2860	2680	180	2.13	8	2	2	2	2	–	8	2	2	2	2	–													10.4-10	15
ЭП1-3н	2860	2570	180	2.00	2	–	–	–	–	2	2	–	–	–	–	2														16
Итого:					229						229																			
Санитарно-технические кабины по серии 1.188-5																														
СК11-01	2730	1600	—	3.31	8	2	2	2	2	–	8	2	2	2	2	–													Серия 1.188-5 выпуск 2	3
СК11-01В	2730	1600	—	3.31	2	–	–	–	–	2	2	–	–	–	–	2														
СК12-01	2730	1600	—	3.31	11	2	3	3	3	–	11	2	3	3	3	–														
СК12-01В	2730	1600	—	3.31	3	–	–	–	–	3	3	–	–	–	–	3														
СК12-11	2730	1600	—	3.31	3	–	1	1	1	–	3	–	1	1	1	–														
СК12-11Р	2730	1600	—	3.31	2	2	–	–	–	–	2	2	–	–	–	–														
СК12-11В	2730	1600	—	3.31	1	–	–	–	–	1	1	–	–	–	–	1														
Итого:					30						30																			
Лестницы (в т.ч. площадки, марши и плиты)																														
ЛП3н	244	192	12/32	1.55	8	2	2	2	2	–	8	2	2	2	2	–													10.4-10	6
ЛП6	244	145	12/32	1.175	6	–	2	2	2	–	6	–	2	2	2	–													10.4-2	25
ЛП6-2	244	145	12/32	1.20	2	–	–	–	–	2	2	–	–	–	–	2														26
ЛМ3	269.8	110	25.9	1.34	16	2	4	4	4	2	16	2	4	4	4	2														31
Итого:					32						32																			

Марка изделия	Габариты, мм Длина	Высота (ширина)	Толщина	Масса, т	Количество, шт при толщине панелей перекрытий мм. 100 Всего	100 на этаж 1	2-4	5	160 Всего	160 на этаж 1	2-4	5	100 Всего	100 на этаж 1	2-4	5	160 Всего	160 на этаж 1	2-4	5	Альбом рабоч. черт. серии „121" Раздел	№ листа
Перегородки (при санузлах „Россыпью")																						
ВП7н	3040	2570	80	1.20	5	1	1	1	1	1	–	–									10.2-9	56
ВП10н	1440	2570	80	0.36	15	3	3	3	3	3	–	–										
ВП10.2н	1440	2570	80	0.40	18	2	4	4	2	2	–	–										
ВП 21	2580	2470	80	0.70	25	5	5	5	25	5	5	5										58
ВП 22	2890	2470	80	0.85	5	1	1	1	5	1	1	1										
ВП 23	1480	2470	80	0.75	13	1	3	3	13	1	3	3										
ВП 23а	1480	2470	80	0.75	10	2	2	2	10	2	2	2										
ВП23-2	1480	2470	80	0.75	5	1	1	1	5	1	1	1										59
ВП23-3	1480	2470	80	0.75	2	2	–	–	2	2	–	–										
ВП24	2000	2470	80	0.97	5	1	1	1	5	1	1	1										
ВП29	700	2970	80	0.38	—	—	—	—	—	—	—	—										
ВП31-2	1440	2510	80	0.40	—	—	—	—	16	–	4	4										60
ВП31	1440	2510	80	0.38	—	—	—	—	12	–	3	3										
ВП40	3040	2510	80	1.17	—	—	—	—	4	–	1	1										56
ВП41	700	2510	80	0.35	—	—	—	—	—	—	—	—										60
ВС20н	1570	2570	120	1.20	18	2	4	4	18	2	4	4										12
ВС20-3	1570	2570	120	1.20	2	2	–	–	2	2	–	–										
Итого:					123				123													
Перегородки (при санитарно-технических кабинах по серии 1.188-5)																						
ВП7н	3040	2570	80	1.20	5	1	1	1	1	1	–	–									10.2-9	56
ВП10-2н	1440	2570	80	0.40	23	3	5	5	3	3	–	–										
ВП11н	390	2570	80	0.20	20	4	4	4	20	4	4	4										
ВП14н	1690	2570	80	0.88	18	2	4	4	18	2	4	4										
ВП14-2	1690	2570	80	0.88	2	2	–	–	2	2	–	–										57
ВП15н	1320	2570	80	0.30	10	2	2	2	2	2	–	–										
ВП29	700	2570	80	0.38	—	—	—	—	—	—	—	—										60
ВП31-2	1440	2510	80	0.40	—	—	—	—	20	–	5	5										
ВП32	1320	2510	80	0.30	—	—	—	—	8	–	2	2										58
ВП40	3040	2510	80	1.17	—	—	—	—	4	–	1	1										56
ВП41	700	2510	80	0.35	—	—	—	—	—	—	—	—										60
Итого					78				78													

Инвент.	Взамен
Ин-Т-4692	

Гл. инж. АКБ	Баркова	Рук. мастер.	Тарасова
Гл. инж. АИВ	Верцл	Гл. арх. мастер.	Топчий
Рук. АКБ	Баркова	Гл. арх. пр.	Попова
Гл. инж. пр.	Изанова	Рук. груп.	Кочешкова
Инженер	Блюменталь	Рук. груп.	Маркова
Проверил	Розенфельд	Исполнил	Баркова

ЦНИИЭП жилища г. Москва

1981

5-этажная 30-квартирная блок-секция 1Б·2Б·3Б-2Б·2Б 2Б

Спецификация железобетонных изделий на неизменяемую часть блок-секции.

Типовой проект 121-013/1.2 | Часть 1. Раздел 1-1 | Лист 41

Марка изделия	Габариты, мм: Длина	Высота (ширина)	Толщина	Масса, т	Количество, штук: Элементы: ЭБ 1 Всего	ЭБ 1 на этаж 1	ЭБ 1 на этаж 2-4	ЭБ 1 на этаж 5	ЭБ Всего	ЭБ на этаж 1	ЭБ на этаж 2-4	ЭБ на этаж 5	ЭБ 3 Всего	ЭБ 3 на этаж 1	ЭБ 3 на этаж 2-4	ЭБ 3 на этаж 5	ЭБ 4 Всего	ЭБ 4 на этаж 1	ЭБ 4 на этаж 2-4	ЭБ 4 на этаж 5	Блокировки: ЭБ-1 Всего	ЭБ-1 на этаж 1	ЭБ-1 на этаж 2-4	ЭБ-1 на этаж 5	ЭБ Всего	ЭБ на этаж 1	ЭБ на этаж 2-4	ЭБ на этаж 5	ЭБ 3 Всего	ЭБ 3 на этаж 1	ЭБ 3 на этаж 2-4	ЭБ 3 на этаж 5	ЭБ 4 Всего	ЭБ 4 на этаж 1	ЭБ 4 на этаж 2-4	ЭБ 4 на этаж 5	Альбом рабочих чертежей серии „121" Раздел	№ листа
ВНУТРЕННИЕ СТЕНЫ																																						
ВС 1 И	5620	2570	160	5.75	5	1	3	1					—	—	—	—	—	—	—	—																	10.2-9	7
ВС 1-17 И	5620	2570	160	5.75	4	—	3	1					—	—	—	—	—	—	—	—																		10
ВС 1-30	5620	2570	160	5.75	1	1	—	—					—	—	—	—	—	—	—	—																		15
ВС 1-32	5620	2570	160	5.75	—	—	—	—					—	—	—	—	—	—	—	—																		16
ВС 19 И	980	2570	160	1.00	5	1	3	1					—	—	—	—	—	—	—	—																		11
ИТОГО:					15																																	
ПЕРЕГОРОДКИ ПРИ САНУЗЛАХ „РОССЫПЬЮ" (ПЕРЕКРЫТИЯ ТОЛЩ. 100 ММ.)																																						
ВП 10 И	1440	2570	80	0.36	10	2	6	2					—	—	—	—	—	—	—	—																	10.2-9	56
ВП 13-2 И	2890	2570	80	1.47	—	—	—	—					5	1	3	1	5	1	3	1																		57
ВП 15 И	1320	2570	80	0.33	—	—	—	—					5	1	3	1	5	1	3	1																		57
ИТОГО:					10								10				10																					
ПЕРЕГОРОДКИ ПРИ САНТЕХНИЧЕСКИХ КАБИНАХ ПО СЕРИИ 1.188-5 (ПЕРЕКРЫТИЯ ТОЛЩ. 100 ММ)																																						
ВП 15 И	1320	2570	80	0.30	10	2	6	2					5	1	3	1	5	1	3	1																	10.2-9	57
ИТОГО:					10								5				5																					
ПЕРЕГОРОДКИ ПРИ САНУЗЛАХ „РОССЫПЬЮ" (ПЕРЕКРЫТИЯ ТОЛЩ. 160 ММ)																																						
ВП 13-2 И	2890	2570	80	1.47	—	—	—	—					5	1		1	5	1		1																		59
ВП 10 И	1440	2570	80	0.36	2	2	—	—					—	—	—	—	—	—	—	—																	10.2-9	56
ВП 15 И	1320	2570	80	0.33	—	—	—	—					1	1	—	—	1	1	—	—																		57
ВП 31	1440	2510	80	0.38	8	—	6	2					—	—	—	—	—	—	—	—																		60
ВП 32	1320	2510	80	0.30		—	—	—					4	—	3	1	4	—	3	1																		58
ИТОГО:					10								10				10																					
ПЕРЕГОРОДКИ ПРИ САНТЕХНИЧЕСКИХ КАБИНАХ ПО СЕРИИ 1.188-5 (ПЕРЕКРЫТИЯ ТОЛЩ. 160 ММ)																																						
ВП 15 И	1320	2570	80	0.30	2	2	—	—					1	1	—	—	1	1	—	—																	10.2-9	57
ВП 16 И	1280	2570	80	0.29		—	—	—					—	—	—	—	—	—	—	—																		58
ВП 32	1320	2510	80	0.30	8	—	6	2					4	—	3	1	4	—	3	1																		58
ИТОГО:					10								5				5																					

Инвен. № 7-1019 | Взамен

Гл. инж. АКР Кочешков | Рук. гр. | Инв. № подл. | Подпись и дата | Взамен инв. №

Рук. маст. Блюменталь | Инженер Тарасова | Вед. инж. Баркова | Подпись | Дата

Гл. инж. мт. Розенфельд | Проверил Тарасова | Проверил Баркова

Гл. арх. пр. Маркова | Рук. гр. | Исполнил Баркова | Подпись | Дата

ЦНИИЭП жилища г. Москва

1981 | 5-этажная 30-квартирная блок-секция 1Б·2Б·3Б–2Б·2Б·2Б

Спецификация железобетонных изделий на элементы блокировки.

Типовой проект 121-013/1.2 | Часть 1 | Раздел 1-1 | Лист 42

НЕИЗМЕНЯЕМАЯ ЧАСТЬ БЛОК-СЕКЦИИ

Наименование элементов		Марка элемента	Масса кг	Кол-во шт.	Общая масса кг	Альбом раб. черт. серии 121 раздел	Альбом раб. черт. серии 121 лист
Монтажные элементы соединения	Наружных стен	ИМ 47	0,93	77	71.61	10.7-1	3
		ИМ 50	0,25	179	44,75		
		ИМ 51	0.25	52	13.00		
		ИМ 52	0.37	117	43,29		
		ИМ 62	—	—	—		
		ИМ 63	0,58	8	4,64		
		ИМ 64	0,89	8	7.12		
		ИМ 65	0,59	28	16,52		
		ИМ 82	0.50	10	5,00		
		ИМК 2	0,27	10	2.70	10.9.3	16
	Внутренних стен	ИМ 14	0.45	18	8.10	10.7-1	3
		ИМ 15	0.24	270	64.80		
		ИМ 17	0.37	278	102.86		
		ИМ 59	0.21	10	2.10		
		ИМ 67	0.11	30	3.30		4
		ИМ 68	0.35	18	6,30		3
		ИМ 83	0.18	45	8.10		4

Наименование элементов		Марка элемента	Масса кг	Кол-во шт.	Общая масса кг	Альбом раб. черт. серии 121 раздел	Альбом раб. черт. серии 121 лист
Монтажные элементы соединения	Перекрытий	ИМ 15	0,24	33	7.92	10.7-1	3
		ИМ 52	0.37	8	2.96		
		ИМ 60	0.18	16	2.88		
		ИМ 61	0.21	32	6.72		
		ИМ 67	0,11	64	7.04		4
		ИМ 83	0,18	216	38.88		
		ИМК 1	0,18	11	1.98	10.9-3	16
		ИМК 2	0,27	12	3.24		
		ИМК 3	0.33	2	0.66		
		ИМК 4	0.15	4	0,60		
		ИМК 5	0.38	8	3,04		
		ИМК 6	0.42	8	3.36		
		ИМК 7	0.50	4	2.00		
	Плит вентшахт с вентшахтами	ИМ 15	0. 24	4	0.96	10.7-1	3
		ИМ 36	5,91	32	189.12		
		ИМ 75	1.51	16	24.16		
		ИМ 76	2 64	4	10.56		
	Выхода на крышу	ИМ 72	0.10	2	0,20	10.7-2	9
		ИМ 73	0,83	2	1.66		
		ИМ 74	37.58	1	37.58		5

Наименование элементов	Марка элемента	Масса кг	Кол-во шт.	Общая масса кг	Альбом раб. черт. серии 121 раздел	Альбом раб. черт. серии 121 лист
Ограждение лестниц и площадок	ИМ 1а	31.07	16	497.12	10.7-2	1
	ИМ 3а	15,06	2	30,12		3
Столик под лестнич. площ.	ИМ 36	5.91	48	283.68	10.7-1	3
Монтажные элементы радиостоек и телеантенн	ИМ 111	33.36	1	33,36	10.7-1	16
	ИМ 112	49,30	2	98,60		17
	ИМ 126	2.86	2	5,72	10.7-2	9
	ИМ 127	2.75	1	2.75		
	ИМ 128	2,53	2	5,06		
	ИМ 129	2.34	1	2.34		
	ИМ 130	1.39	6	8.34		
	ИМ 131	9,03	2	18.06		
	ИМ 132	5,83	1	5,83		
Мусоропровод	Комплект	—	2	—		
Монтажные элементы соединения чердака	ИМ 347	2.13	4	8.52	10.9-12	51
	ИМ 348	0.63	40	25.2		
	ИМ-50	0,25	14	3.50	107-1	3
	ИМ 51	0.25	4	1.0		
	ИМ 52	0.37	33	12.21		
	ИМ 53	0.44	86	37.84		
	ИМ 54	0.88	41	36.08		
	ИМ 55	0.62	6	3.72		
	ИМ 65	0 59	8	4.72	"	4
	ИМ 13	0.56	20	11.20	"	3
	ИМ 14	0.45	2	0.90		
Лестницы выхода на чердак и кровлю	ИМ 345	69.24	2	138.5	10.9-12	51
	ИМ 358	24.58	2	49.16	10.9-17	26
Металлич. поддон	ИМ 359	73.90	2	147.18	"	25
Фартук ВВШ-2	ИМ 360	21.82	2	43.64	"	26

ЭЛЕМЕНТЫ БЛОКИРОВКИ

Наименование элементов		Марка элемента	Масса кг	ЭБ-1 Кол-во шт.	ЭБ-1 Общая масса кг	Кол-во шт.	Общая масса кг	ЭБ-3 Кол-во шт.	ЭБ-3 Общая масса кг	ЭБ-4 Кол-во шт.	ЭБ-4 Общая масса кг	Альбом раб. черт. серии 121 раздел	Альбом раб. черт. серии 121 лист
Монтажные элементы соединения	Наружных стен	ИМ 18	0.19	—	—			9	1.71	9	1.71	10.7-1	3
		ИМ 47	0,93	18	16.74			9	8.37	9	8.37		
		ИМ 48	0.71	—	—			18	12.18	18	12.78		
		ИМ 49	0.75	—	—			9	6.75	9	6.75		
		ИМ 50	0,25	36	9.00			18	4.50	18	4,50		
		ИМ 51	0.25	—	—			20	5.00	20	5,00		
		ИМ 52	0.37	22	8.14			49	18.13	49	18.13		
		ИМ 65	0.59	8	4.72			5	2.95	5	2.95		
		ИМ 82	0.50	—	—			—	—	—	—		
		ИМК 2	0.27	2	0.54			1	0.27	1	0,27	10.9.3	16
		ИМК 8	1.92	—	—			3	5.76	3	5.76		
		ИМК 9	0.27	—	—			—	—	—			
	Внутренних стен	ИМ 14	0.45	9	4.05			—	—	—	—	10.7-1	3
		ИМ 15	0,24	63	15.12			—	—	—	—		
		ИМ 59	0.21	—	—			—	—	—	—		
		ИМ 68	0.35	18	6.30			—	—	—	—		
	Перекрытий	ИМ 15	0,24	32	7.68			8	1.92	8	1.92		
		ИМ 59	0.21	—	—			16	3.36	16	3.36		
		ИМ 83	0.18	24	—			—	—	—	—		4
		ИМ 84	0,94	—	—			16	15.04	16	15.04		

Гл. инж. АКБ	Рук. мастер.	Гл. инж. мас.	Гл. арх. пр.	Рук. груп.	Разработ.	Розенсвайг	Маркова	Рук. груп.	Баркова
Васильевский	Ведущ. инж.	Проверил	Попова	Исполнил	Баркова				

Инв. № 7-4699 Взамен

ЦНИИЭП жилища г. Москва

1981	5-этажная 30-квартирная блок-секция 1Б-2Б-3Б-2Б-2Б-2Б	Спецификация металлических изделий	Типовой проект 121-013/1.2	Часть 1 Раздел 1-1	Лист 43

Назначение изделия			Марка изделия	Габариты, мм: Высота	Ширина	Толщина	Количество штук. Варианты блок-секций (см. пункт 3 примечания листов 9 и 10 раздела 1-1). №1 Основная схема: Всего	№1 Основная схема: на этаж 1	№1 Основная схема: на этаж 2-5	№1 Со сквозным проходом: Всего	№1 Со сквозным проходом: на этаж 1	№1 Со сквозным проходом: на этаж 2-5	№2 Основная схема: Всего	№2 Основная схема: на этаж 1	№2 Основная схема: на этаж 2-5	№2 Со сквозным проходом: Всего	№2 Со сквозным проходом: на этаж 1	№2 Со сквозным проходом: на этаж 2-5	№3 Основная схема: Всего	№3 Основная схема: на этаж 1	№3 Основная схема: на этаж 2-5	№3 Со сквозным проходом: Всего	№3 Со сквозным проходом: на этаж 1	№3 Со сквозным проходом: на этаж 2-5	№4 Основная схема: Всего	№4 Основная схема: на этаж 1	№4 Основная схема: на этаж 2-5	№4 Со сквозным проходом: Всего	№4 Со сквозным проходом: на этаж 1	№4 Со сквозным проходом: на этаж 2-5	ГОСТ	Альбом рабочих чертежей: Серия	Раздел	№ листа
Окна и балконные двери (в т.ч. погонажные изделия окон и балконных дверей)																																			
Перепланеты	Спаренные	Окна	ОС 15-21	1460	2070	94	20	4	16	20	4	16	22	6	16	21	5	16	—	—	—	—	—	—	2	2	—	1	1	—	11214-78	—	—	8
			ОС 15-13.5	1460	1320	94	50	10	40	48	8	40	48	8	40	48	8	40	78	14	64	76	12	64	76	12	64	76	12	64				7
			ОС 15-13.5Н	1460	1320	94	—	—	—	—	—	—	—	—	—	—	—	—	10	2	8	10	2	8	10	2	8	10	2	8				7
			ОС15-6	1460	570	94	8	—	8	9	1	8	8	—	8	8	—	8	—	—	—	1	1	—	—	—	—	—	—	—				6
			ОС 15-6Л	1460	570	94	10	2	8	10	2	8	10	2	8	10	2	8	—	—	—	—	—	—	—	—	—	—	—	—				6
			ИД ОС 2	1346	664	94	2	2	—	2	2	—	2	2	—	2	2	—	2	2	—	2	2	—	2	2	—	2	2	—	—	121	10.6-1	2
		Двери	ОС 9-15	860	1470	94	8	—	8	8	—	8	8	—	8	8	—	8	8	—	8	8	—	8	8	—	8	8	—	8	11214-78	—	—	7
			БС22-7,5	2175	720	94	10	2	8	10	2	8	10	2	8	10	2	8	10	2	8	10	2	8	10	2	8	10	2	8				9
			БС22-7,5Л	2175	720	94	18	2	16	18	2	16	16	—	16	16	—	16	20	4	16	20	4	16	18	2	16	18	2	16				9
	Двойные	Окна	ДР 15-21	1460	2070	138	20	4	16	20	4	16	22	6	16	21	5	16	—	—	—	—	—	—	2	2	—	1	1	—	11214-78	—	—	21
			ДР 15-13.5	1460	1320	138	50	10	40	48	8	40	48	8	40	48	8	40	78	14	64	76	12	64	76	12	64	76	12	64				20
			ДР 15-13.5Н	1460	1320	138	—	—	—	—	—	—	—	—	—	—	—	—	10	2	8	10	2	8	10	2	8	10	2	8				20
			ДР 15-6	1460	570	138	8	—	8	9	1	8	8	—	8	8	—	8	—	—	—	1	1	—	—	—	—	—	—	—				19
			ДР 15-6Л	1460	570	138	10	2	8	10	2	8	10	2	8	10	2	8	—	—	—	—	—	—	—	—	—	—	—	—				19
			ИД ДР 2	1346	664	138	2	2	—	2	2	—	2	2	—	2	2	—	2	2	—	2	2	—	2	2	—	2	2	—	—	121	10.6-1	2
		Двери	ДР 9-15	860	1470	138	8	—	8	8	—	8	8	—	8	8	—	8	8	—	8	8	—	8	8	—	8	8	—	8	11214-78	—	—	20
			БР22-7,5	2175	720	138	10	2	8	10	2	8	10	2	8	10	2	8	10	2	8	10	2	8	10	2	8	10	2	8				22
			БР22-7,5Л	2175	720	138	18	2	16	18	2	16	16	—	16	16	—	16	20	4	16	20	4	16	18	2	16	18	2	16				22
	Тройные	Окна	ДРС 15-21	1460	2070	138	20	4	16	20	4	16	22	6	16	21	5	16	—	—	—	—	—	—	2	2	—	1	1	—	16289-80	—	—	6
			ДРС 15-13.5	1460	1320	138	50	10	40	48	8	40	48	8	40	48	8	40	78	14	64	76	12	64	76	12	64	76	12	64				5
			ДРС 15-13.5Н	1460	1320	138	—	—	—	—	—	—	—	—	—	—	—	—	10	2	8	10	2	8	10	2	8	10	2	8				5
			ДРС 15-6	1460	570	138	8	—	8	9	1	8	8	—	8	8	—	8	—	—	—	1	1	—	—	—	—	—	—	—				4
			ДРС 15-6Л	1460	570	138	10	2	8	10	2	8	10	2	8	10	2	8	—	—	—	—	—	—	—	—	—	—	—	—				4
			ИД ДРС 2	1346	664	138	2	2	—	2	2	—	2	2	—	2	2	—	2	2	—	2	2	—	2	2	—	2	2	—	—	121	9.2-9	17
		Двери	ДРС 9-15	860	1470	138	8	—	8	8	—	8	8	—	8	8	—	8	8	—	8	8	—	8	8	—	8	8	—	8	16289-80	—	—	5
			БРС 22-7,5	2175	720	138	10	2	8	10	2	8	10	2	8	10	2	8	10	2	8	10	2	8	10	2	8	10	2	8				7
			БРС22-7,5Л	2175	720	138	18	2	16	18	2	16	16	—	16	16	—	16	20	4	16	20	4	16	18	2	16	18	2	16				7
Погонажные изделия			Наличник тип 2	п.м.	34	13	700	140	560	700	140	560	700	140	560	700	140	560	700	140	560	700	140	560	700	140	560	700	140	560	8242-75	—	—	4
Двери наружные и тамбурные (в т.ч. погонажные изделия)			ДВ9-8 / ДН20-9-16	2088	986	94	8	8	—	12	12	—	8	8	—	12	12	—	8	8	—	12	12	—	8	8	—	12	12	—	—	1.135-1 / 1.136-11	Альбом I, часть 1 и 2	11-20, 13, 14, 21-26, 148
			ДВ9-8Г / ДН20-9-16Г	2088	986	94	2	2	—	3	3	—	2	2	—	3	3	—	2	2	—	3	3	—	2	2	—	3	3	—				
			ДВМ4,8 / ДС20-4,8УА	2088	1276	94	2	2	—	2	2	—	2	2	—	2	2	—	—	—	—	2	2	—	2	2	—	2	2	—				
Погонажные изделия			Наличник тип 1	п.м.	54	13	40	40	—	60	60	—	40	40		60	60	—	40	40	—	60	60	—	40	40	—	60	60	—	8242-75	—	—	4

ЦНИИЭП жилища г. Москва

1981 | 5-этажная 30-квартирная блок-секция 1Б·2Б·3Б – 2Б·2Б·2Б

Спецификация деревянных изделий

Типовой проект 121-013/1.2 | Часть 1 | Раздел 1-1 | Лист 44

Инвент. № 7-4692 | Взамен

Гл. арх. пр. Морозова | Гл. инж. пр. Шучкова | Проверил Мархова | Исполнил Попова | Суворова | Боровой

Рук. гр. Вкочешков | Разработал Блюменталь | Проверил Розенфельд | Гл. арх. пр. Маркова | Рук. отд. Линцкаев | Гл. инж. отд. Линн | Гл. арх. пр. Линцкаев

Назначение изделия	Марка изделия	Габариты, мм: Высота	Ширина	Толщина	Количество штук. Варианты блок-секции (см. пункт 3 примечания листов 9 и 10 данного раздела). №1 Основная схема: Всего	На этаж: 1	Чердак	№1 Со сквозным проходом: Всего	На этаж: 1	Чердак	№2 Основная схема: Всего	На этаж: 1	Чердак	№2 Со сквозным проходом: Всего	На этаж: 1	Чердак	№3 Основная схема: Всего	На этаж: 1	Чердак	№3 Со сквозным проходом: Всего	На этаж: 1	Чердак	№4 Основная схема: Всего	На этаж: 1	Чердак	№4 Со сквозным проходом: Всего	На этаж: 1	Чердак	ГОСТ	Альбом рабочих чертежей: Серия	Раздел	№ листа
Двери на чердаке																																
Выход на чердак	Л-9т / ДЛ9-9т	990 / 980	990 / 980	94 / 112	2	–	2	2	–	2	2	–	2	2	–	2	2	–	2	2	–	2	2	–	2	2	–	2	–	1.135-1 / 1.136-11	Альбом II / Часть 2 дд	26/164
На чердаке	ДЛ-9 / ДЛ12-9	1288 / 1280	990 / 980	94 / 112	1	–	1	1	–	1	1	–	1	1	–	1	1	–	1	1	–	1	1	–	1	1	–	1	–			20/164
Выход на крышу	ДЛ-9 / ДЛ12-9	1288 / 1280	990 / 980	94 / 112	1	–	1	1	–	1	1	–	1	1	–	1	1	–	1	1	–	1	1	–	1	1	–	1				20/164
Щиты входа в мусорокамеру					Количество штук. Вариант входа №1			Вариант входа №2			Вариант входа №3			Вариант входа №4																	
Щиты входа в мусорокамеру	ИД 24	380	1280	70	—			—			—			1															–	121	9.2-9	14
	ИД 25	230	1280	70	—			—			1			—																		
	ИД 26	300	1120	70	—			1			1			1																		

Назначение изделия	Марка изделия	Габариты, мм: Высота	Ширина	Толщина (длина)	Количество штук. Вариант санузлов россыпью. Основная схема: Всего	На этаж: 1	2-5	Со сквозным проходом: Всего	На этаж: 1	2-5	Вариант с сантехкабинами. Основная схема: Всего	На этаж: 1	2-5	Со сквозным проходом: Всего	На этаж: 1	2-5	ГОСТ	Альбом рабочих чертежей: Серия	Раздел	№ листа
Двери внутренние (вт. ч. погонажные изделия внутренних дверей)																				
Сплошные	ДГ21-9цА	2071	870	40	20	4	16	20	4	16	20	4	16	20	4	16	—	1.136-10	—	4
	ДГ21-9ц	2071	870	40	10	2	8	10	2	8	10	2	8	10	2	8				
	ДГ21-9А	2071	870	40	13	1	12	13	1	12	13	1	12	13	1	12				
	ДГ21-9	2071	870	40	15	3	12	15	3	12	15	3	12	15	3	12				
	ДГ21-7А	2071	670	40	30	6	24	30	6	24	—	—	—	—	—	—				2
	ДГ21-7	2071	670	40	30	6	24	30	6	24	—	—	—	—	—	—				
Для сантехкабин	ДГ21-7А	2071	670	40	—	—	—	—	—	—	30	6	24	30	6	24				2
	ДГ21-7	2071	670	40	—	—	—	—	—	—	30	6	24	30	6	24				
Остекленные	ДО21-9А	2071	870	40	20	4	16	19	3	16	20	4	16	19	3	16				14
	ДО21-9	2071	870	40	10	2	8	11	3	8	10	2	8	11	3	8				
	ДО21-8А	2071	770	40	20	4	16	20	4	16	15	3	12	15	3	12				3
	ДО21-8	2071	770	40	8	—	8	8	—	8	13	1	12	13	1	12				
Погонажные изделия	Наличник тип 1	п.м.	54	13	1850	370	1480	1850	370	1480	1850	370	1480	1850	370	1850	8242-75	–	–	4
	Плинтус 3	п.м.	38	37	1450	290	1160	1450	290	1160	1450	290	1160	1450	290	1160				

Примечание:
1. Двери чердака выполнять с уплотнительными резиновыми прокладками
2. Дверь ДЛ9/ДЛ12-9 в графе „на чердаке" устанавливается в обычной меисекционной перегородке при пл. застройки дома превышающей требования п.5.1 СНиП II-Л.1-71*, полотно двери в противопожарной стене обивается с двух сторон железом по асбесту.

Инвент. №	Взамен

Гл. инж. пр.	Кочешков	Гл. арх. пр.	Маркова
Рук. отд. 1	Бюнсенталь	Рук. гр.	Розенфельд
Гл. инж. отд.	Морозова	Гл. арх. пр.	Маркова
Гл. арх. пр.	Нучкова	Проверил	Боровой
Рук. гр.	Роверна	Исполнил	Попова
Архит.	Суворова		

ЦНИИЭП жилища г. Москва

1981 | 5-этажная 30-квартирная блок-секция 1Б·2Б·3Б-2Б·2В·2Б | Спецификация деревянных изделий | Типовой проект 121-013/1.2 | Часть 1 | Раздел 1-1 | Лист 45

Альбом рабочих чертежей 45

Назначение изделия	Марка изделия	Габариты, мм: Высота	Ширина	Толщина длина	Количество штук: Вариант санузлов россыпью: Основная схема: Всего	На этаж 1	2	3-5	Со сквозным проходом: Всего	На этаж 1	2	3-5	Вариант с сантехкабинами: Основания схема: Всего	На этаж 1	2	3-5	Со сквозным проходом: Всего	На этаж 1	2	3-5	ГОСТ	Альбом рабочих чертежей: Серия	Раздел	№ листа
Встроенное оборудование																								
Шкафы	Ш-2	2500	600	1000	—	—	—	—	—	—	—	—	4	1	—	3	4	1	—	3	—	121	10.6-4	4
	Ш-3	2500	600	3080	8	—	2	6	8	—	2	6	8	—	2	6	8	—	2	6			9.2-15	7
	Ш-3зерк	2500	600	3080	10	2	2	6	10	2	2	6	10	2	2	6	10	2	2	6				7
	Ш-4	2500	600	2460	5	1	1	3	5	1	1	3	5	1	1	3	5	1	1	3				8
	Ш-5	2500	450	880	5	1	1	3	5	1	1	3	5	1	1	3	5	1	1	3			10.6-4	5
	Ш-6	2500	450	700	4	1	—	3	4	1	—	3	—	—	—	—	—	—	—	—				6
	Ш-8	2077	300	1390	2	2	—	—	2	2	—	—	2	2	—	—	2	2	—	—				8
Антресоли	А-1	423	1020	1480	—	—	—	—	—	—	—	—	4	1	—	3	4	1	—	3				4
	А-5	423	700	1370	4	1	—	3	4	1	—	3	—	—	—	—	—	—	—	—				6
	А-6	423	880	1450	4	1	—	3	4	1	—	3	4	1	—	3	4	1	—	3			9.2-15	9
Подстолье под мойку	ПМ-500л	840	500	500	20	4	4	12	20	4	4	12	20	4	4	12	20	4	4	12	—	90	10.6-8	4
	ПМ-500п	840	600	500	10	2	2	6	10	2	2	6	10	2	2	6	10	2	2	6				4
Подставка № холодильник	ПХ-600	350	600	600	30	6	6	18	30	6	6	18	30	6	6	18	30	6	6	18				15

Примечания:

1. Варианты входов с №1 по №4 выбираются при привязке в зависимости от отметки земли и положения мусорокамеры см. раздел 9.2-8, лист 7
2. Рисунки дверей ДВ9 и ДВМ 4.8 выбираются при привязке; марка выбранного рисунка проставляется в данной спецификации
3. Высота дверного блока ДВМ4.8 дана без учета монтажной доски; оба полотна двери не должны иметь остекления
4. Наличники на двери тип 1 заполувалиивать только с одной стороны, согласно данному рисунку (для удобства наклейки обоев).

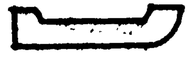

5. Оконные блоки марок ИДОС2, ИДОР2, ИДО РС2 и ОС 9-15, ОР 9-15, О РС 9-15 должны быть обиты с наружной стороны металлической сеткой ГОСТ 2851-45 с размером ячеек 32-50 мм.

1981	5-этажная 30 квартирная блок-секция 1Б·2Б·3Б – 2Б·2Б·2Б	Спецификация деревянных изделий	Типовой проект 121-013/1.2	Часть 1 Раздел 1-1	Лист 46

ЦНИИЭП жилища г. Москва

Согласовано

Дата | Инвент. № 7-4698 | Взамен

Произвед. Скворцов | Боровой | Попова

Корректировку: Гл. арх. пр. | Исполнил

Полозов | Морозов | Пучкова | Проверил | Маркова

Гл. инж. пр. | Рук. гр. | Разраб. | Провер.

Розанов | Конешков | Блюменталь | Розенфельд | Маркова

Рук. АКБ 1 | Гл. инж. АКБ | Рук. отд. 1 | Гл. инж. отд. | Гл. арх. пр.