ТИПОВОЙ ПРОЕКТ
903-1-28.9.91

КОТЕЛЬНАЯ С 4 КОТЛАМИ Е-6,5-1,4Р
ЗОЛОШЛАКОУДАЛЕНИЕ МЕХАНИЧЕСКОЕ
ТОПЛИВО – КАМЕННЫЕ И БУРЫЕ УГЛИ
СИСТЕМА ТЕПЛОСНАБЖЕНИЯ ЗАКРЫТАЯ

АЛЬБОМ 20
НИЗКОВОЛЬТНЫЕ КОМПЛЕКТНЫЕ УСТРОЙСТВА
ЗАДАНИЕ ЗАВОДУ-ИЗГОТОВИТЕЛЮ

25266 – 25
135 – 17

Отпускная цена
на момент реализации,
указана в счет-накладной

ТИПОВОЙ ПРОЕКТ
903-1-289.91

КОТЕЛЬНАЯ С 4 КОТЛАМИ Е-6,5-1,4Р
ЗОЛОШЛАКОУДАЛЕНИЕ МЕХАНИЧЕСКОЕ
ТОПЛИВО – КАМЕННЫЕ И БУРЫЕ УГЛИ
СИСТЕМА ТЕПЛОСНАБЖЕНИЯ ЗАКРЫТАЯ

АЛЬБОМ 20
НИЗКОВОЛЬТНЫЕ КОМПЛЕКТНЫЕ УСТРОЙСТВА
ЗАДАНИЕ ЗАВОДУ-ИЗГОТОВИТЕЛЮ

РАЗРАБОТАН
ИНСТИТУТОМ „ХАРЬКОВСКИЙ САНТЕХПРОЕКТ"
ГЛАВНЫЙ ИНЖЕНЕР ИНСТИТУТА
В.А. СЛЮСАРЕВ
ГЛАВНЫЙ ИНЖЕНЕР ПРОЕКТА
Л.И. ЛЕВОНТИН

УТВЕРЖДЕН
И ВВЕДЕН В ДЕЙСТВИЕ
ГПК НИИ „САНТЕХНИИПРОЕКТ"
ПРОТОКОЛ ОТ 22.08.1991г. N25

© АПП ЦИТП, 1992г.

Альбом 20

Содержание альбома

NN листов	Наименование и обозначение документов. Наименование листа.	Стр.
	Содержание альбома.	2
1,2	Низковольтные комплектные устройства	
	Задание заводу-изготовителю. Опись чертежей – 903-1-289.91-ЭМ.Н1	3
1	Перечень комплектных устройств 903-1-289.91-ЭМ.Н2	3
1,2	Щит открытый 1Щ(2Щ, 3Щ, 4Щ). Технические	
	данные аппаратов – 903-1-289.91-ЭМ.Н3	4
1,2	Щит открытый 1Щ(2Щ, 3Щ, 4Щ). Чертеж	
	общего вида – 903-1-289.91-ЭМ.Н3ВО	4,5
1,2	Щит открытый 1Щ(2Щ,3Щ,4Щ). Перечень	
	надписей – 903-1-289.91-ЭМ.Н3ТБ	5
1	Щит открытый 1Щ. Схема электричес-	
	кая соединений – 903-1-289.91-ЭМ.Н3 Э4	6
1	Щит открытый 2Щ. Схема электрическая	
	соединений – 903-1-289.91-ЭМ.Н3 Э4	7
1	Щит открытый 3Щ. Схема электрическая	
	соединений – 903-1-289.91-ЭМ.Н3 Э4	8
1	Щит открытый 4Щ. Схема электрическая	
	соединений – 903-1-289.91-ЭМ.Н3 Э4	9
1÷4	Щит открытый 5Щ. Технические данные	
	аппаратов – 903-1-289.91-ЭМ.Н4	10
1	Щит открытый 5Щ. Чертеж общего вида-	
	903-1-289.91-ЭМ.Н4ВО	11
1	Щит открытый 5Щ. Панель 1. Чертеж общего	
	вида – 903-1-289.91-ЭМ.Н4ВО	11
1	Щит открытый 5Щ. Панель 2. Чертеж	
	общего вида- 903-1-289.91-ЭМ.Н4ВО	12
1	Щит открытый 5Щ. Панель 3. Чертеж	
	общего вида- 903-1-289.91-ЭМ.Н4ВО	12
1,2	Щит открытый 5Щ. Панель 1. Схема электри-	13,14
	ческая соединений – 903-1-289.91-ЭМ.Н4Э4	
1,2	Щит открытый 5Щ. Панель 2. Схема электри-	15,16
	ческая соединений – 903-1-289.91-ЭМ.Н4 Э4	
1,2	Щит открытый 5Щ. Панель 3. Схема электри-	17
	ческая соединений – 903-1-289.91-ЭМ.Н4Э4	18
1÷6	Щит открытый 5Щ. Перечень надписей-	
	903-1-289.91-ЭМ.Н4ТБ	19,20

NN листов	Наименование и обозначение документов. Наименование листа.	Стр.
1,2	Щит открытый 6Щ. Технические данные	
	аппаратов – 903-1-289.91-ЭМ.Н5	21
1,2	Щит открытый 6Щ. Панель 1. Чертеж общего	
	вида – 903-1-289.91-ЭМ.Н5ВО	21,22
1,2	Щит открытый 6Щ. Перечень надписей-	
	903-1-289.91-ЭМ.Н5ТБ	22
1	Щит открытый 6Щ. Схема электрическая	
	соединений – 903-1-289.91-ЭМ.Н5Э4	23
1,2	Шкаф 1Ш. Технические данные	
	аппаратов – 903-1-289.91-ЭМ.Н6	24
1,2	Шкаф 1Ш. Чертеж общего вида-	
	903-1-289.91-ЭМ.Н6ВО	24,25
1÷5	Шкаф 1Ш. Перечень надписей-903-1-289.91-ЭМ.Н6ТБ	25,26
1÷4	Шкаф 1Ш. Схема электрическая	27,28
	соединений – 903-1-289.91-ЭМ.Н6Э4	29,30
1	Ящик 33Я (60Я). Технические данные	
	аппаратов – 903-1-289.91-ЭМ.Н7	31
1	Ящик 33Я (60Я). Чертеж общего	
	вида – 903-1-289.91-ЭМ.Н7ВО	31
1	Ящик 33Я (60Я). Схема электрическая	
	соединений – 903-1-289.91-ЭМ.Н7Э4	31
1	Ящик 33Я (60Я) Перечень	
	надписей – 903-1-289.91-ЭМ.Н7ТБ	31

Альбом 20

Лист	Наименование	Примечание
ЭМ.Н1	Низковольтные комплектные устройства управления. Задание заводу-изготовителю Опись чертежей	стр. 3
ЭМ.Н2	Перечень комплектных устройств	стр. 3
ЭМ.Н3	Щит открытый 1Щ (2Щ, 3Щ, 4Щ). Технические данные аппаратов	стр. 4
ЭМ.Н3ВО	Щит открытый 1Щ (2Щ, 3Щ, 4Щ) Чертеж общего вида	стр. 4,5
ЭМ.Н3ТБ	Щит открытый 1Щ (2Щ, 3Щ, 4Щ) Перечень надписей.	стр. 5
ЭМ.Н3Э4	Щит открытый 1Щ (2Щ, 3Щ, 4Щ). Схема электрическая соединений.	стр. 6÷9
ЭМ.Н4	Щит открытый 5Щ. Технические данные аппаратов.	стр. 10
ЭМ.Н4ВО	Щит открытый 5Щ Чертеж общего вида.	стр. 11,12
ЭМ.Н4Э4	Щит открытый 5Щ Схема электрическая соединений	стр. 13÷18
ЭМ.Н4ТБ	Щит открытый 5Щ. Перечень надписей.	стр. 19,20
ЭМ.Н5	Щит открытый 6Щ. Технические данные аппаратов	стр. 21

Лист	Наименование	Примечан.
ЭМ.Н5ВО	Щит открытый 6Щ. Чертеж общего вида	стр. 21,22
ЭМ.Н5Э4	Щит открытый 6Щ. Схема электрическая соединений	стр. 23
ЭМ.Н5ТБ	Щит открытый 6Щ. Перечень надписей	стр. 22
ЭМ.Н6	Шкаф 1Ш. Технические данные аппаратов.	стр. 24
ЭМ.Н6ВО	Шкаф 1Ш. Чертеж общего вида.	стр. 24,25
ЭМ.Н6Э4	Шкаф 1Ш. Схема электрическая соединений.	стр. 27÷30
ЭМ.Н6ТБ	Шкаф 1Ш. Перечень надписей	стр. 25,26

Привязан:

903-1-289.91-ЭМ.Н1

ГИП	Левантин		
Гл.спец.	Мороз		
Нач.отд.	Евтушенко		
Н.контр.	Барщев		
Гл.спец.	Амбросова		
Нач.гр.	Стукачева		11.11
Инжен.	Катречко		91

Котельная с 4 котлами Е-6,5-1,4Р
Золошлакоудаление механическое

Главный корпус

Стадия	Лист	Листов
Р	1	2

Низковольтные комплектные устройства управления Задание заводу-изготовителю Опись чертежей.

Харьковский Сантехпроект

формат А3

Взам.инв.№ | Подпись и дата | Инв.№ подл.

Лист	Наименование	Примечание
ЭМ.Н7	Ящик 33Я (60 Я). Технические данные аппаратов.	стр. 31
ЭМ.Н7ВО	Ящик 33Я (60 Я). Чертеж общего вида.	стр. 31
ЭМ.Н7Э4	Ящик 33Я (60 Я). Схема электрическая соединений.	стр. 31
ЭМ.Н7ТБ	Ящик 33Я (60 Я). Перечень надписей.	стр. 31

903-1-289.91 - ЭМ.Н1 | Лист 2

формат А4

Наименование	Кол. НБУ	Кол-во приведенных панелей	Обозначение таблицы аппаратов	Примечан.
Щит 1Щ.	1	2	903-1-289.91-ЭМ.Н3 лист 1,2	
Щит 2Щ	1	2	903-1-289.91-ЭМ.Н3 лист 1,2	
Щит 3Щ	1	2	903-1-289.91 ЭМ.Н3 лист 1.2	
Щит 4Щ	1	2	903-1-289.91-ЭМ.Н3 лист 1,2	
Щит 5Щ	1	9	903-1-289.91 ЭМ.Н4 лист 1÷4	
Щит 6Щ	1	2	903-1-289.91 ЭМ.Н5 лист 1,2	
Шкаф 1Ш	1	6	903-1-289.91 ЭМ.Н6 лист 1.2	
Ящик 33Я	1	1	903-1-289.91 ЭМ.Н7	
Ящик 60Я	1	1	903-1-289.91 ЭМ.Н7	
Всего:	9	27		

Привязан:

Инв №:

903-1-289.91-ЭМ.Н2

Нач.отд.	Евтушенко		
Н.контр.	Барщев		
Гл.спец.	Амбросова		
Нач.гр.	Стукачева		11.11
Инжен.	Катречко		91

Перечень комплектных устройств.

Стадия	Лист	Листов
Р		1

Харьковский Сантехпроект

25266-25 4

формат А4

Взам.инв.№ | Подпись и дата | Инв.№ подл.

Альбом 20

Форм	Зона	Поз	Обозначение	Наименование	Кол	Примеч.
				Документация		
А3			903-1-289.91-ЭМ.НЗ ВО	Чертеж общего вида	2	
А2			903-1-289.91-ЭМ.НЗ Э4	Схема электрическая	4	
:				соединений		
А4			903-1-289.91-ЭМ.НЗ ТБ	Перечень надписей	2	
				Сборочные единицы		
	1			Панель 1		
				Блоки		
		1		Б5130-2874 УХЛ4	2	1К5(2К5,3К5,4К5 1К6(2К6,3К6,4К6)
		2		Б5130-2974 УХЛ4	1	1К3(2К3,3К3,4К3)
		3		Б5130-2874Г УХЛ4	1	1К4(2К4,3К4,4К4)
		4		Б5130-3474Г УХЛ4	1	1К2(2К2,3К2,4К2)
		5		Б5130-3874 УХЛ4	1	1К1(2К1,3К1,4К1)
		6		Б5430-3474Г УХЛ4	1	1К7(2К7,3К7,4К7)

Привязан:

Инв. №

Нач.отд.	Евтушенко		
Н.контр.	Борщев		
Гл.спец.	Аморосова		
Нач.гр.	Стукачева		11.11
Инж.	Усова		91

903-1-289.91-ЭМ.НЗ

Щит открытый 1Щ(2Щ, 3Щ, 4Щ) Технические данные аппаратов

Стадия	Лист	Листов
Р	1	2

Харьковский Сантехпроект

Взам. инв. № | Подп. и дата | Инв. № подл.

Ф-т	Зона	Поз	Обозначение	Наименование	Кол	Примеч
				Н1 1		
		8		Реле РЭВ-202-У3	2	КА1, КА2
				Iср раб - 1,1... 3,5А		
				Iн.кат.-4А		
		9		Реле ПЭ-37-22У3,		
				220 В 50Гц	3	КL1÷KL3
		10		Реле тока РТ-140/6УХЛ4	1	КА
		11		Трансформатор тока		
				Т-0,66У3 100/5	2	ТА1, ТА2
		13		Блок зажимов		
				Б324-4П25-В/ВУ3-10	4	Х8...Х11

Взам. инв. № | Подп. и дата | Инв. № подл.

903-1-289.91-ЭМ.НЗ

Лист 2

Вид спереди

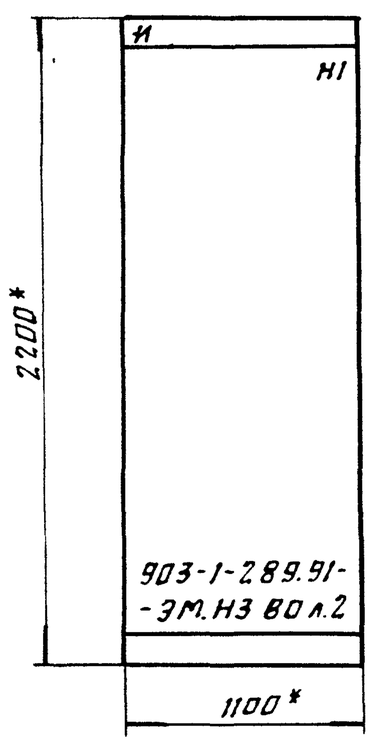

Указания по привязке.

При привязке проекта указать номинальный ударный ток короткого замыкания, которые должны выдержать силовые сборные шины.

Расшифровка буквенных обозначений

Котло-агрегат	Щит	Номер привода						
	И	А	Б	В	Г	Д	Е	Ж
1К	1Щ	1К1	1К2	1К3	1К4	1К5	1К6	1К7
2К	2Щ	2К1	2К2	2К3	2К4	2К5	2К6	2К7
3К	3Щ	3К1	3К2	3К3	3К4	3К5	3К6	3К7
4К	4Щ	4К1	4К2	4К3	4К4	4К5	4К6	4К7

1*Размеры для справок.

2. По данному чертежу изготовить 4 щита

3. Номера электроприводов в зависимости от номера щита приведены в таблице.

Надписи на обрамлении

строка	1	А-дымосос Б,В-вентилятор Г-решетка котла Д,Е-забрасыватель Ж-скреперно-ковш. подъемн.
панель	1	

Вид сверху

М1:50

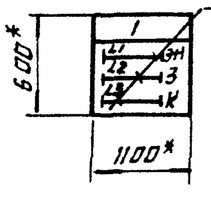

Шины силовые ~380В, 100А

Привязан:

Инв. №

Нач.отд.	Евтушенко		
Н.конт.	Борщев		
Гл.спец.	Аморосова		
Нач.гр.	Стукачева		11.11
Инж.	Усова		91

903-1-289.91-ЭМ.НЗВО

Котельная с 4 котлами Е-6,5-1,4Р
Золошлакоудаление механическое

Главный корпус

Стадия	Лист	Листов
Р	1	2

Щит открытый 1Щ(2Щ,3Щ,4Щ) Чертеж общего вида

Харьковский Сантехпроект

Взам. инв. № | Подп. и дата | Инв. № подл.

Альбом 20

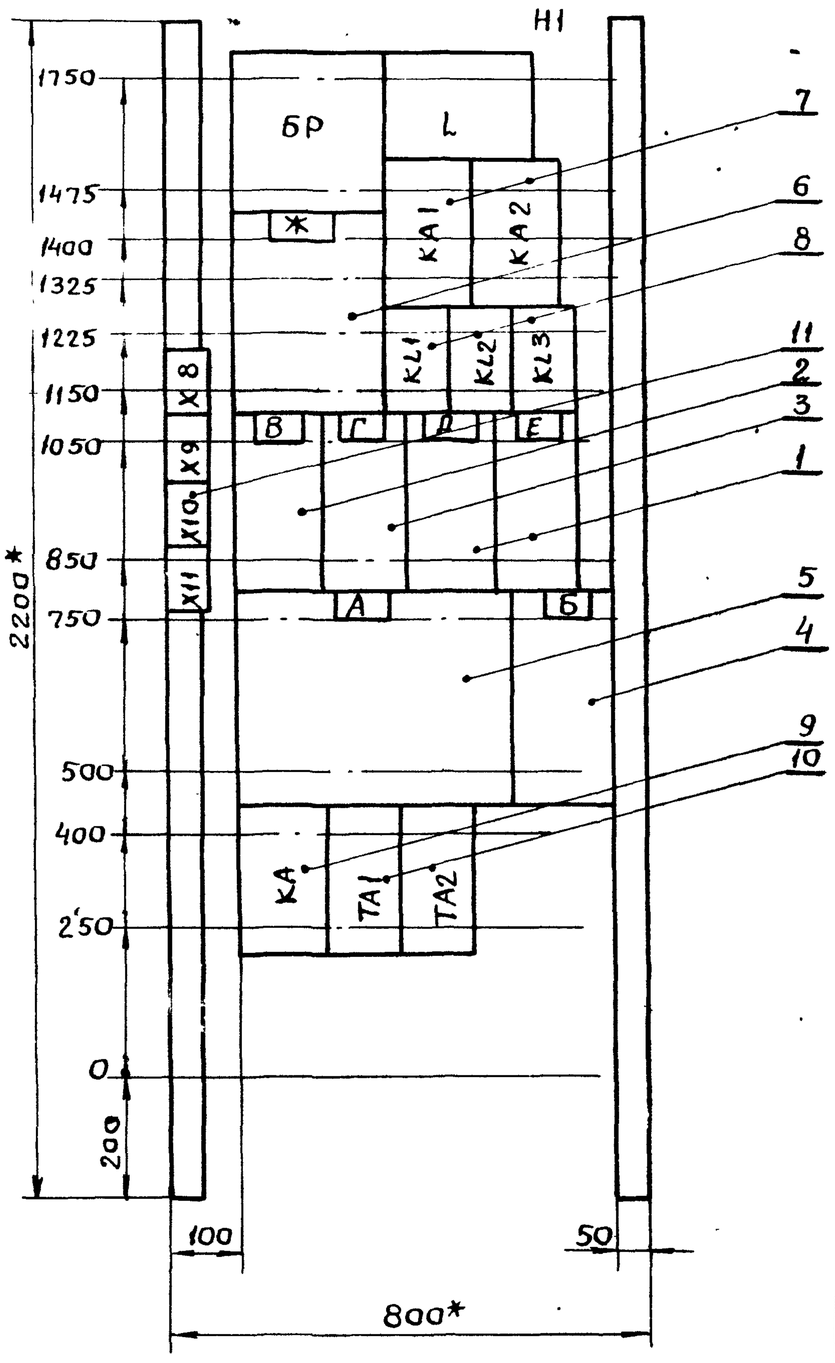

Расшифровка буквенных обозначений

Котло-агрегат	Щит	Номер привода						
		А	Б	В	Г	Д	Е	Ж
1К	1Щ	1К1	1К2	1К3	1К4	1К5	1К6	1К7
2К	2Щ	2К1	2К2	2К3	2К4	2К5	2К6	2К7
3К	3Щ	3К1	3К2	3К3	3К4	3К5	3К6	3К7
4К	4Щ	4К1	4К2	4К3	4К4	4К5	4К6	4К7

1* Размеры для справок.
2. В контуре табличек указаны номера надписей по перечню надписей.

Набор 1

Привязан:

Инв №

Нач.отд	Евтушенко		
Н.контр	Борщев		
Гл.спец	Амбросова		
Нач.гр.	Стукачева		11.11
Инж.	Усова		91

903-1-289.91-ЭМ.НЗВО

Котельная с 4 котлами Е-6.5-1,4Р
Золошлакоудаление механическое

Главный корпус

Стадия	Лист	Листов
Р	2	

Щит открытый 1Щ (2Щ, 3Щ, 4Щ)
Чертеж общего вида

Харьковский Сантехпроект

Инв. № подл. | Подпись и дата | Взам. инв №

Панель	Надпись	Поз. обозначение	Место надписи	Текст	Кол.	Вид шрифта	Заготовка
1			Верхнее обрамлен.	А-Дымосос. Б, В- вентилятор	1		
			То же	Г- Решетка котла	1		
			"	Д, Е- забрасыватель	1		
			"	Ж-скреперно-ковш. подъемник	1		
			Табличка	А	1		
			То же	Б	1		
			"	В	1		
			"	Г	1		
			"	Д	1		
			"	Е	1		
			"	Ж	1		

Привязан:

Инв №

Нач.отд	Евтушенко		
Н.контр	Борщев		
Гл.спец	Амбросова		
Рук.гр.	Стукачева		11.11
Инж.	Усова		91

903-1-289.91-ЭМ.НЗТБ

Щит открытый 1Щ (2Щ, 3Щ, 4Щ)
Перечень надписей

Стадия	Лист	Листов
Р	1	2

Харьковский Сантехпроект

Панель	Надпись	Поз. обозначение	Место подписи	Текст	Кол.	Вид шрифта	Заготовка
1			Табличка	KL1	1		
			То же	KL2	1		
			"	KL3	1		
			"	КА1	1		
			"	КА2	1		
			"	КА	1		
			"	ТА1	1		
			"	ТА2	1		

Расшифровка буквенных обозначений

Котло-агрегат	Щит	Номер привода						
		А	Б	В	Г	Д	Е	Ж
1К	1Щ	1К1	1К2	1К3	1К4	1К5	1К6	1К7
2К	2Щ	2К1	2К2	2К3	2К4	2К5	2К6	2К7
3К	3Щ	3К1	3К2	3К3	3К4	3К5	3К6	3К7
4К	4Щ	4К1	4К2	4К3	4К4	4К5	4К6	4К7

903-1-289.91-ЭМ.НЗТБ

Лист 2

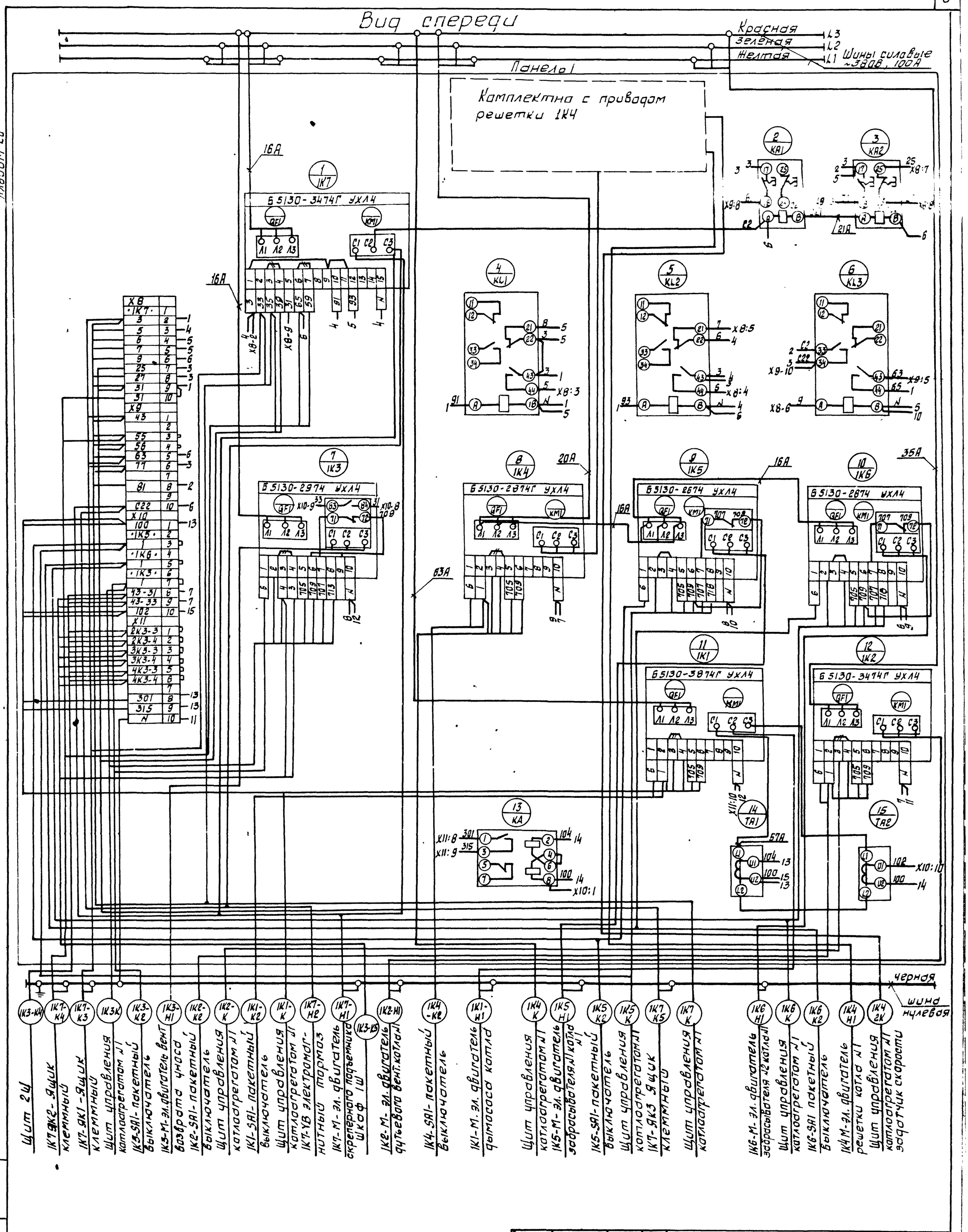

Инв. № подл.	Подп. и дата	Взам. инв. №					

Привязан:

Инв. №:

Нач. отд.	Евтушенко		
Н. контр.	Борщев		
Гл. спец.	Амбросова		
Рук. гр.	Стукачева		11.11
Инж.	Усова		91

903-1-289.91-ЭМ.НЗ Э4

Котельная с 4 котлами Е-6.5-1,4Р
Золошлакоудаление механическое

Главный корпус.

Стадия	Лист	Листов
Р	1	4

Щит открытый 1Щ. Схема электрическая соединений.

ХАРЬКОВСКИЙ САНТЕХПРОЕКТ

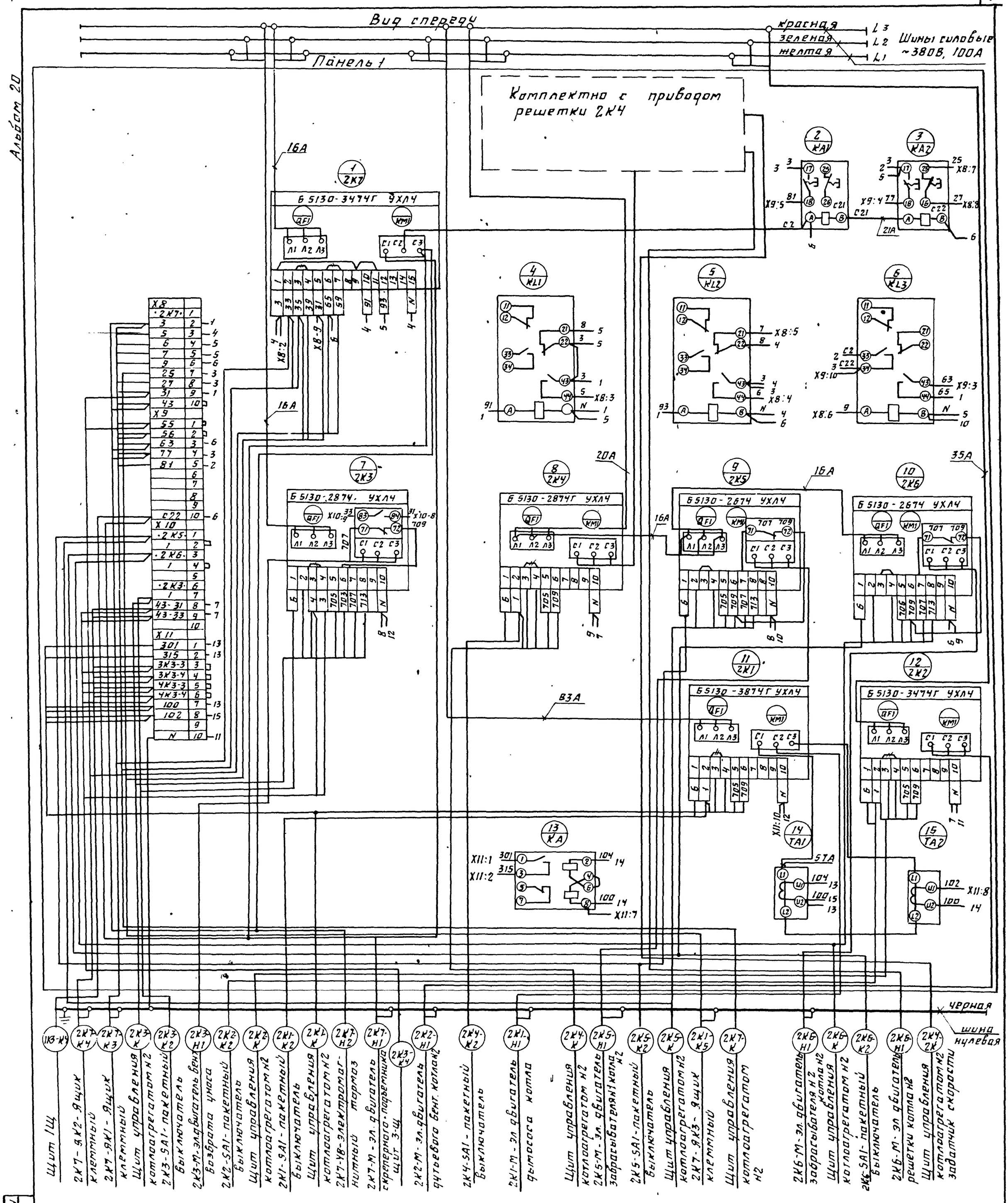

Нач.отд	Евтушенко			903-1-289.91-ЭМ.НЗ ЭЧ	
Н.конт	Борщев			Котельная с 4 котлами Е-6,5-14Р Золошлакоудаление механическое	
Гл.спец	Аморосова			Главный корпус	Стад. Р / Лист 2 / Листов
Нач.гр	Стукачева		11.11	Щит открытый 2Щ Схема электрическая соединений	Харьковский Сантехпроект
Инж	Усова		91		

Привязан

Инв №

Подп и дата

Инв № подл

25266-25 8

Альбом 20

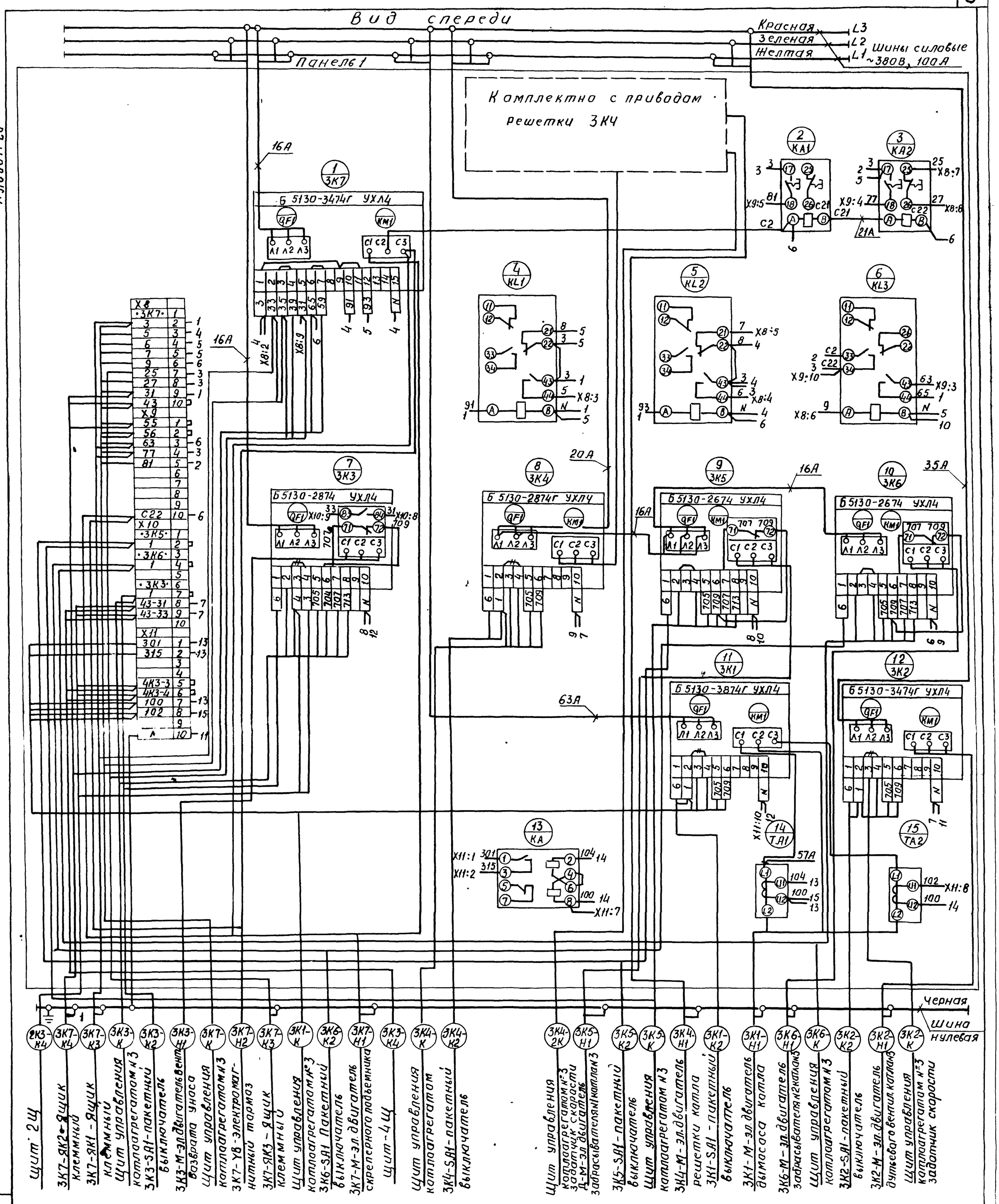

2К3-К4	Щит 2Щ	3К4-2К	Щит управления каплаагрегатом №3 задатчик скорости
3К7-К4	3К7-ЯК2-Ящик клеммный	3К5-Н1	Д-М-эл.двигатель забрасывателя №1 каталана 3
3К7-К3	3К7-ЯК1-Ящик клеммный	3К5-К2	3К5-SA1-пакетный выключатель
3К3-К	Щит управления каплаагрегатом №3	3К5-К	Щит управления каплаагрегатом №3
3К3-К2	3К3-SA1-пакетный выключатель	3К4-Н1	3К4-М-эл.двигатель решетки катла
3К3-Н1	3К3-М-эл.двигатель вентилятора дымососа	3К1-К2	3К1-SA1-пакетный выключатель
3К7-К	Щит управления каплаагрегатом №3	3К1-Н1	3К1-М-эл.двигатель дымососа катла
3К7-Н2	3К7-УВ-электромагнитный тормаз	3К6-Н1	3К6-М-эл.двигатель забрасывателя №2 каталана 3
3К7-К3	3К7-ЯК3-Ящик клеммный	3К6-К	Щит управления каплаагрегатом №3
3К1-К	Щит управления каплаагрегатом №3	3К2-К2	3К2-SA1-пакетный выключатель
3К6-К2	3К6-SA1 Пакетный выключатель	3К2-Н1	3К2-М-эл.двигатель дутьевого вентил. каталана 3
3К7-Н1	3К7-М-эл.двигатель скребкового подъемника	3К2-К	Щит управления каплаагрегатом №3 задатчик скорости
3К3-К4	Щит-4Щ		
3К4-К	Щит управления каплаагрегатом		
3К4-К2	3К4-SA1-пакетный выключатель		

Привязан:				903-1-289.91-ЭМ.НЗ 34	
				Котельная с 4 котлами Е-6,5-1,4Р Залашлакоудаление механическое	
		Нач.отд.	Евтушенко	Главный корпус.	Стадия: Р; Лист: 3; Листов:
		Н.контр.	Борщев		
		Гл.спец.	Амбросова		
		Рук.гр.	Стукачева	11.11.91	Щит открытый 3Щ. Схема электрическая соединений.
		Инженер	Усова		Харьковский Сантехпроект
Инв.№					

Инв.№ подл. | Подпись и дата | Взам.инв.№

25266-25 9

Альбом 20

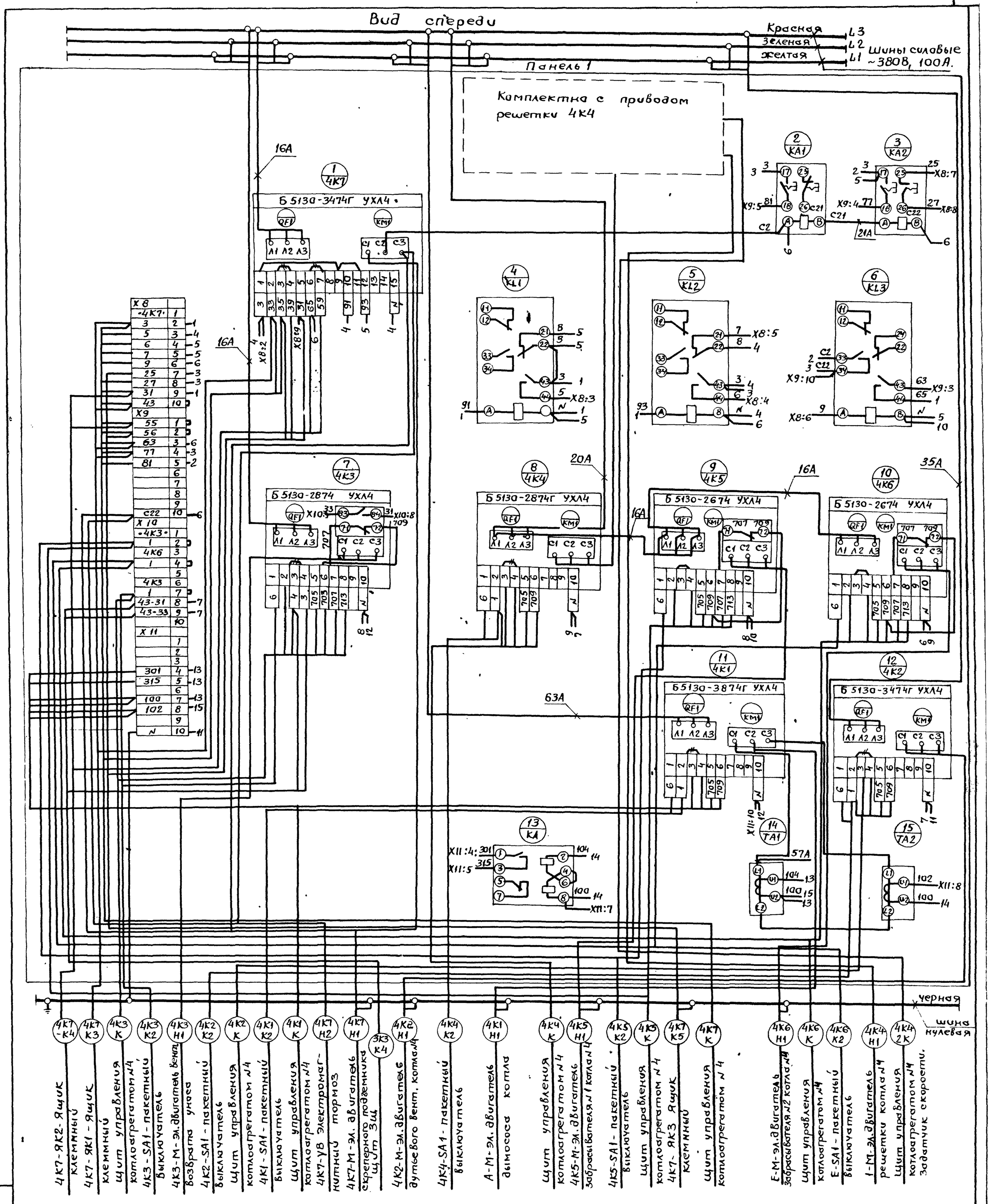

4К7-К4	4К7-Я К2-Ящик клеммный
4К7 К3	4К7-Я К1-Ящик клеммный
4К3 К	щит управления котлоагрегатом №4
4К3 К2	4К3-SA1-пакетный выключатель
4К3 Н1	4К3-М-эл.двигатель вент. возврата угля
4К2 К2	4К2-SA1-пакетный выключатель
4К2 К	щит управления котлоагрегатом №4
4К1 К2	4К1-SA1-пакетный выключатель
4К1 К	щит управления котлоагрегатом №4
4К7 Н2	4К7-УВ электромагнитный тормоз
4К7 Н1	4К7-М-эл. двигатель скреперного подземника щит 3Ш
3К3 К4	
4К2 Н1	4К2-М-эл.двигатель дутьевого вент. котла №4
4К4 К2	4К4-SA1-пакетный выключатель
4К1 Н1	А-М-эл. двигатель дымососа котла
4К4 К	щит управления котлоагрегатом №4
4К5 Н1	4К5-М-эл. двигатель забрасывателя №1 котла №4
4К5 К2	4К5-SA1-пакетный выключатель
4К5 К	щит управления котлоагрегатом №4
4К7 К5	4К7-Я К3 Ящик клеммный
4К7 К	щит управления котлоагрегатом №4
4К6 Н1	Е-М-эл.двигатель забрасывателя №2 котла №4
4К6 К	щит управления котлоагрегатом №4
4К6 К2	Е-SA1-пакетный выключатель
4К4 Н1	1-М-эл.двигатель решетки котла №4
4К4 2К	щит управления котлоагрегатом №4 задатчик скорости.

Взам.инв№ | Подпись и дата | Инв№ подл.

Привязан:

инв №

Нач.отд	Евтушенко		
Н.контр.	Борщев		
Гл.спец	Амбросова		
Рук.гр.	Стукачева		11.11 91
инж.	Усова		

903-1-289.91-ЭМ.НЗ Э4

Котельная с 4 котлами Е-6.5-1.4Р
Золошлакоудаление механическое

Главный корпус

Стадия	Лист	Листов
Р	4	

Щит открытый 4 щ. Схема электрическая соединений.

Харьковский Сантехпроект.

25266-25 10

Альбом 20

Формат	Зона	Поз.	Обозначение	Наименование	Кол.	Примеч.
				Документация.		
А3			тп903-1-289.91-ЭМ.Н4ВО	Чертеж общего вида		
А2			тп903-1-289.91-ЭМ.Н4Э4	Схема электрическая		
:				соединений		
А4			тп903-1-289.91-ЭМ.Н4ТБ	Перечень надписей		
				Сборочные единицы		
	1			Панель 1		
				Блоки		
		1		Б5130-2874Г УХЛ4	1	17
		2		Б5130-2974Г УХЛ4	1	14
		3		Б5130-3074Г УХЛ4	1	6
		4		Б5130-3174Г УХЛ4	3	11, 18, 26
		5		Б5130-3774 УХЛ4	2	8, 3
		6		Б5130-3974 УХЛ4	1	1
		7		Б5437-3074 УХЛ4	2	28, 24

Привязан:

Инв. №

Взамен инв. № | Подпись и дата | Инв. № подл.

Нач.отд.	Евтушенко		
Н.контр.	Борщев		
Гл.спец.	Амбросова		
Нач.гр.	Стукачева		11.11
Инж.	Катречко		91

тп 903-1-289.91-ЭМ.Н4

Щит открытый 5Щ
Технические данные аппаратов.

Стадия	Лист	Листов
Р	1	4

Харьковский сантехпроект

Формат: А4

Формат	Зона	Поз.	Обозначение	Наименование	Кол.	Примеч.
				Н1 1		
		8		Реле ПЭ-37-44УЗ,	13	KB1 ÷ KB7, 1KL1, 3KL1,
				~220, 50 Гц		11KL1, 8KL1, 6KL1, 18KL1.
		9		Реле ПЭ-37-22УЗ,	8	KL1, 1KL2, 3KL2, 6KL2, 8KL2,
				~220, 50 Гц		11KL2, 18KL2, 26 KL
		10		Блок зажимов		
				Б324-4П25-В/8УЗ-10	12	X25 ÷ X36
				Панель 2		
				Блоки		
	2	11		Б5130-2074УХЛ4	3	21, 34, 35
		12		Б5130-2474УХЛ4	2	П3, В1
		13		Б5130-2874УХЛ4	2	П1, 22
		14		Б5130-3074УХЛ4	6	7, 15, 16, 31, 32, 33
		15		Б5437-3074УХЛ4	2	29, 25
				Н2 1		
		16		Выключатель		
				ВА51-35-340010-20		
				УХЛ3; U~380В; 50 Гц		
				Iр=160 А, п.п.		
				кабели	1	QF1
		17		Выключатель		
				ВА51-25-000000		
				УХЛ3 U~380В; 50 Гц		
				Iр 6,3А, отс 7 Iн	2	QF2, QF6

Взам. инв. № | Подпись и дата | Инв. № подл.

тп 903-1-289.91-ЭМ.Н4

Лист 2

Формат. А4

Формат	Зона	Поз.	Обозначение	Наименование	Кол.	Примеч.
	2	18		Выключатель		
				ВА51-25-000000		
				УХЛ3, U-380В, 50 Гц		
				Iр 25А; отс 7 Iн	2	QF3, QF4
		19		Выключатель		
				ВА51-25-000000		
				УХЛ3; U-380В, 50 Гц		
				Iр 10А, отс 7 Iн	1	QF5
		20		Выключатель		
				ВА51-25-000000		
				УХЛ3; U-380В; 50 Гц		
				Iр 16 А, отс 7 Iн	1	QF7
		21		Реле ПЭ-37-44УЗ	7	7KL1, 15KL1, 16KL1, 21KL,
				220В; 50 Гц		34KL, 35 KL 37KL
		22		Реле ПЭ-37-22УЗ	7	7KL2, 15KL2, 16KL2, 31KL,
				220В; 50 Гц		32KL, П1KL1 36KL
		23		Блок зажимов	7	X25 ÷ X31
				Б324-4П25-В/8УЗ-10		
				Панель 3		
				Блоки		
	3	24		Б5130-3174УХЛ4	4	12, 19, 20, 27
		25		Б5130-3774УХЛ4	3	4, 10, 9
		26		Б5130-3974УХЛ4	1	2

Взам. инв. № | Подпись и дата | Инв. № подл.

тп 903-1-289.91-ЭМ.Н4

Лист 3

Формат: А4

Формат	Зона	Поз.	Обозначение	Наименование	Кол.	Примеч.
				Н3 1		
	3	28		Реле ПЭ-37-44-УЗ	6	2KL1, 4KL1 10KL1, 9KL1,
				220В; 50 Гц		12KL1, 19KL1
		29		Реле ПЭ-37-22-УЗ	7	2KL2, 4KL2, 10KL2, 9KL2,
				220В; 50 Гц		12KL2, 19KL2, 27KL
		30		Блок зажимов	8	X25 ÷ X32
				Б324-4П25-В1ВУЗ-10		

Взам. инв. № | Подпись и дата | Инв. № подл.

тп 903-1-289.91-ЭМ.Н4

Лист 4

25266-25 11 Формат: А4

Альбом 20

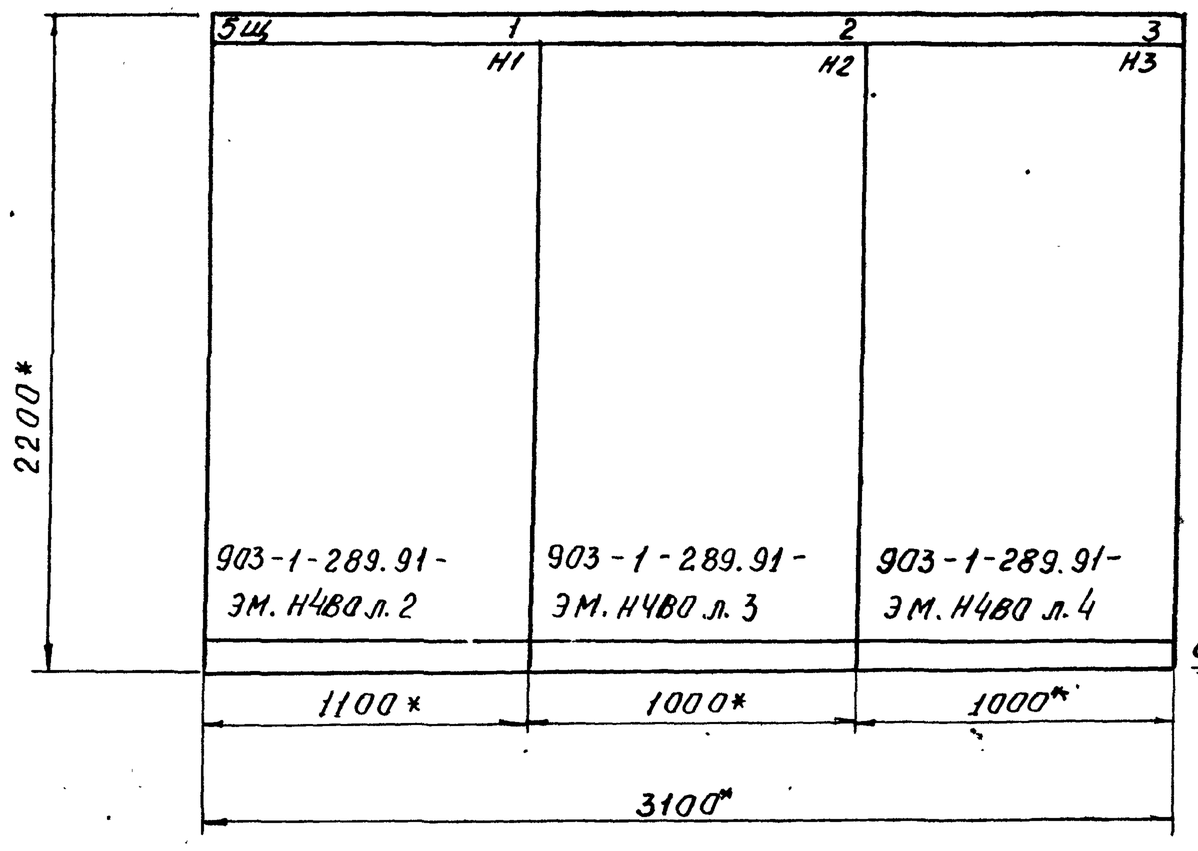

1. *Размеры для справок.

Вид сверху
м 1:50

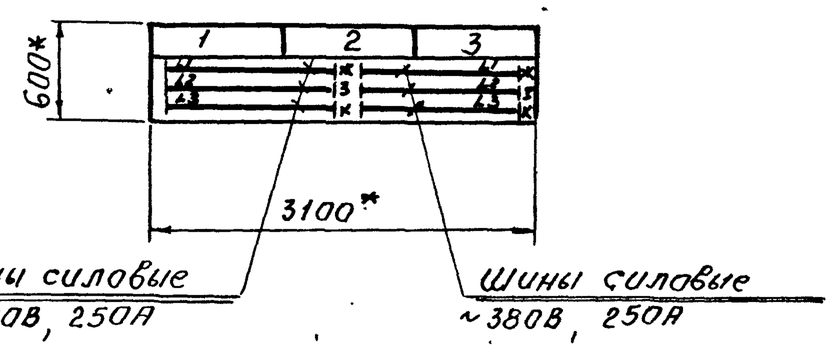

Строка 1	24,28-Задвижки 1,3,8,6,11-насосы 14,11,18,26-насосы	29-Задвижка П1,П3,В1-Вентиляторы 7,15,16,21,22-Насосы 31,32,33,34,35-Насосы	2,4,9,10-Насосы 12,19,20,27-Насосы
Панель	1	2	3

Привязан

Инв. №

Нач.отд.	Евтушенко			903-1-289.91-ЭМ.Н4ВО
Н.контр.	Барщев			Котельная с 4 котлами Е-6,5-1,4Р Золошлакоудаление механическое.
Гл.спец.	Амбросова			Главный корпус. — Стадия: Р; Лист: 1; Листов: 4
Нач.гр.	Стукачева		11.11	Щит открытый 5Щ. Чертеж общего вида.
Инжен.	Усова		91	Харьковский Сантехпроект

Инв.№подл. | Подпись и дата | Взам.инв.№

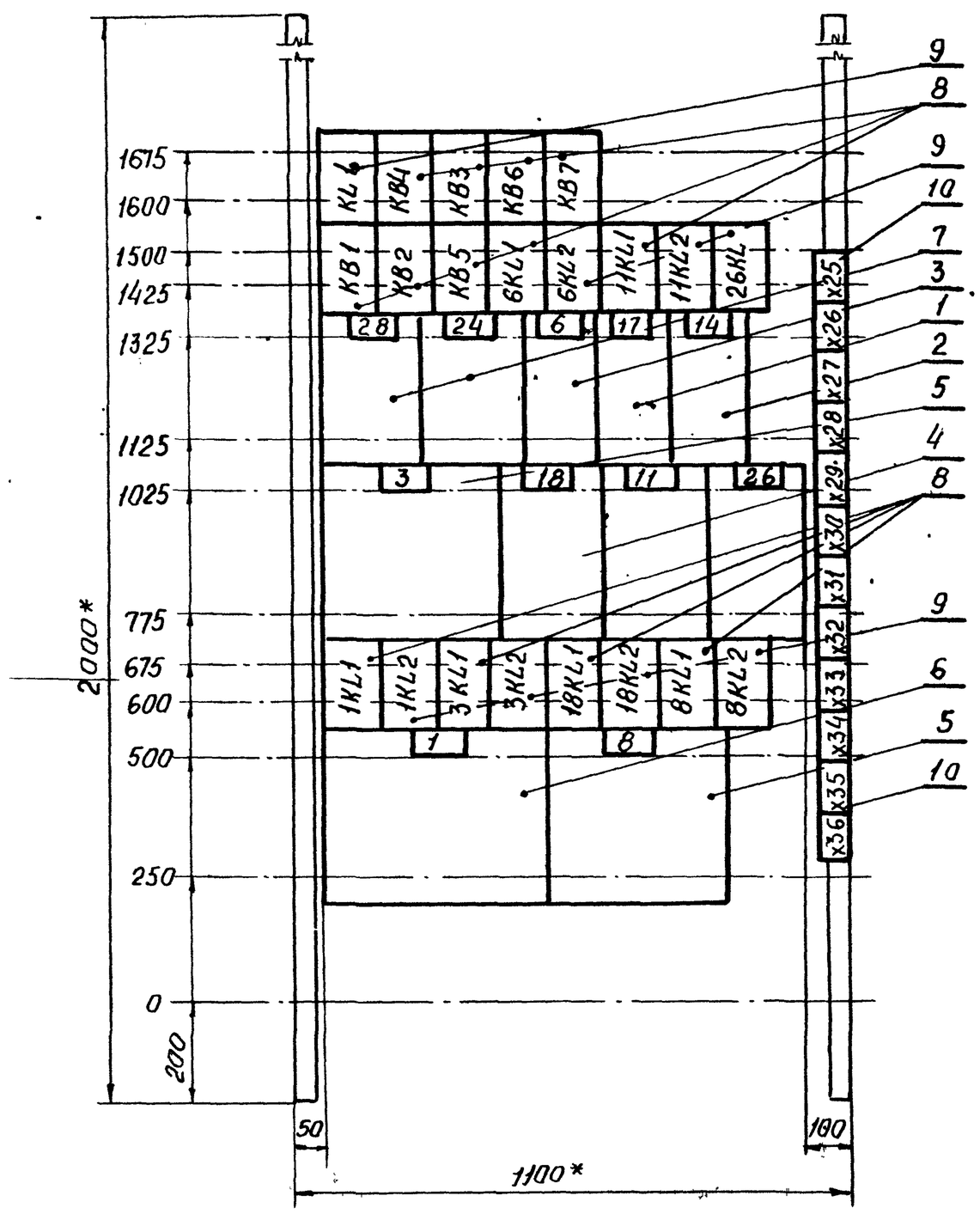

1. *Размеры для справок.
2. В контуре табличек указаны номера надписей по перечню надписей.

Панель 1 (Набор Н1)

Привязан:

Инв. №

Нач.отд.	Евтушенко			903-1-289.91-ЭМ.Н4ВО
Н.контр.	Барщев			Котельная с 4 котлами Е-6,5-1,4Р Золошлакоудаление механическое
Гл.спец.	Амбросова			Главный корпус. — Стадия: Р; Лист: 2; Листов:
Нач.гр.	Стукачева		11.11	Щит открытый 5Щ. Панель 1. Чертеж общего вида.
Инжен.	Усова		91	Харьковский Сантехпроект

Инв.№подл. | Подпись и дата | Взам.инв.№

Альбом 20

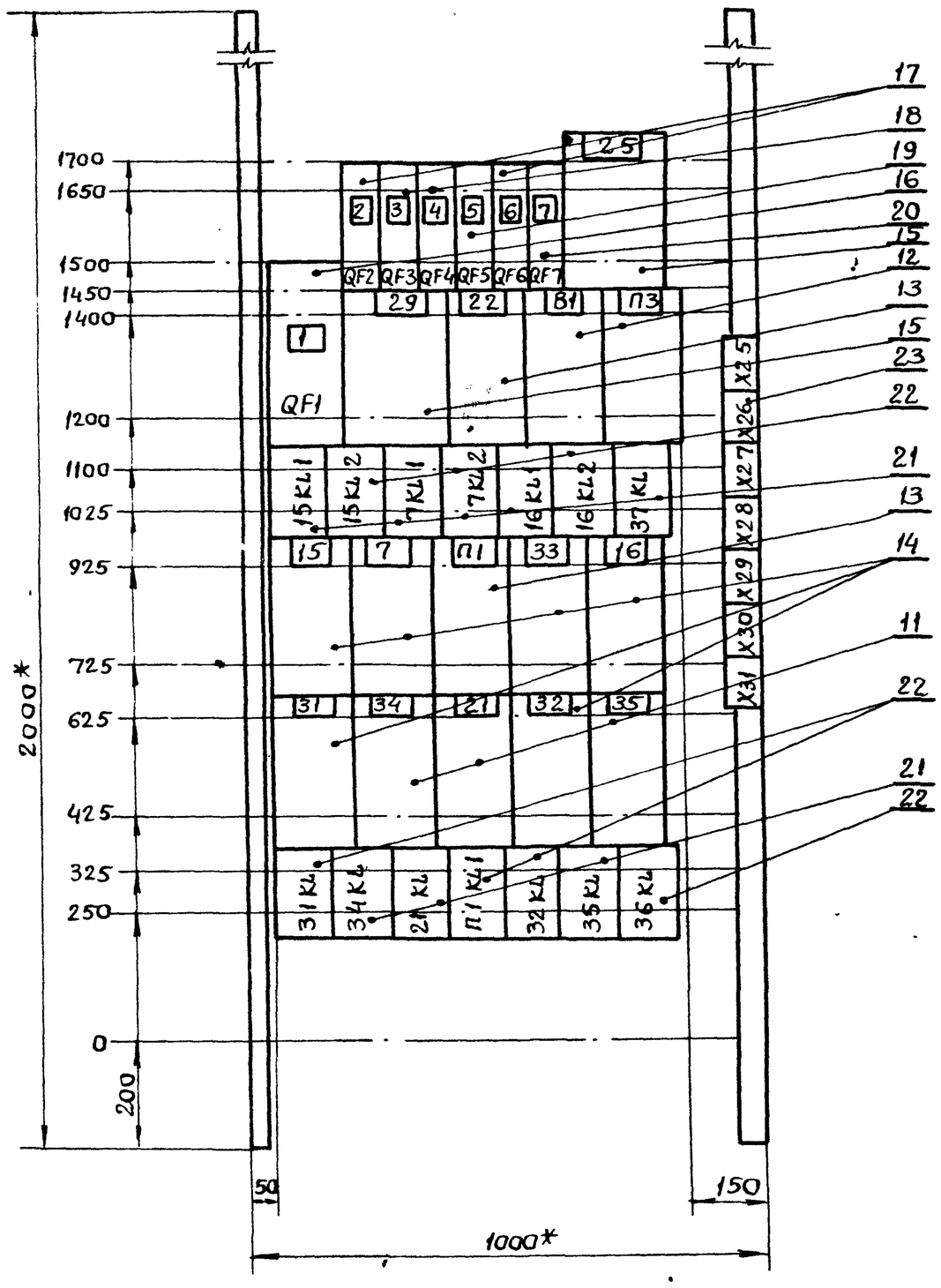

1* Размеры для справок.

2. В контуре табличек указаны номера надписей по перечню надписей.

Привязан:

Инв №

Панель 2 (Набор Н2)

903-1-289.91-ЭМ.Н4ВО

Котельная с 4 котлами Е-6.5-1.4Р
Золошлакоудаление механическое

Нач.отд	Евтушенко		
Н.контр	Борщев		
Гл.спец	Амбросова		
Нач.гр.	Стукачева		11.11
инж.	Усова		91

Главный корпус

Стадия	Лист	Листов
Р	3	

Щит открытый 5щ
Панель 2
Чертеж общего вида

Харьковский Сантехпроект.

Инв № подл. | Подпись и дата | Взам. инв №

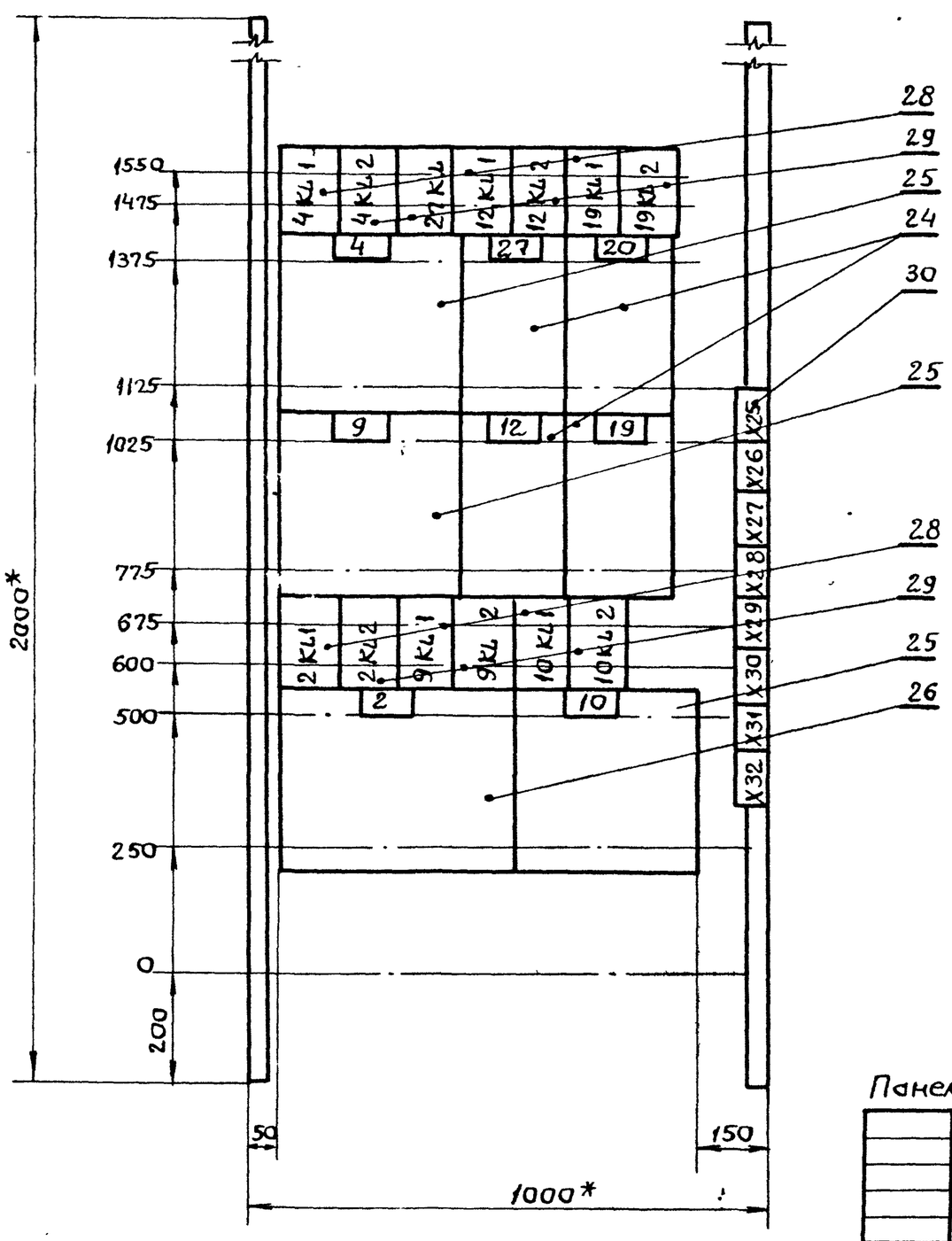

1* Размеры для справок.

2. В контуре табличек указаны номера надписей по перечню надписей.

Привязан:

Инв №

Панель 3 (Набор Н3)

903-1-289-91-ЭМ.Н4ВО

Котельная с 4 котлами Е-6.5-1.4Р
Золошлакоудаление механическое

Нач.отд	Евтушенко		
Н.контр	Борщев		
Гл.спец	Амбросова		
Нач.гр.	Стукачева		11.11
инж.	Усова		91

Главный корпус

Стадия	Лист	Листов
Р	4	

Щит открытый 5щ
Панель 3
Чертеж общего вида

Харьковский Сантехпроект.

Инв № подл. | Подпись и дата | Взам. инв №

Альбом 20

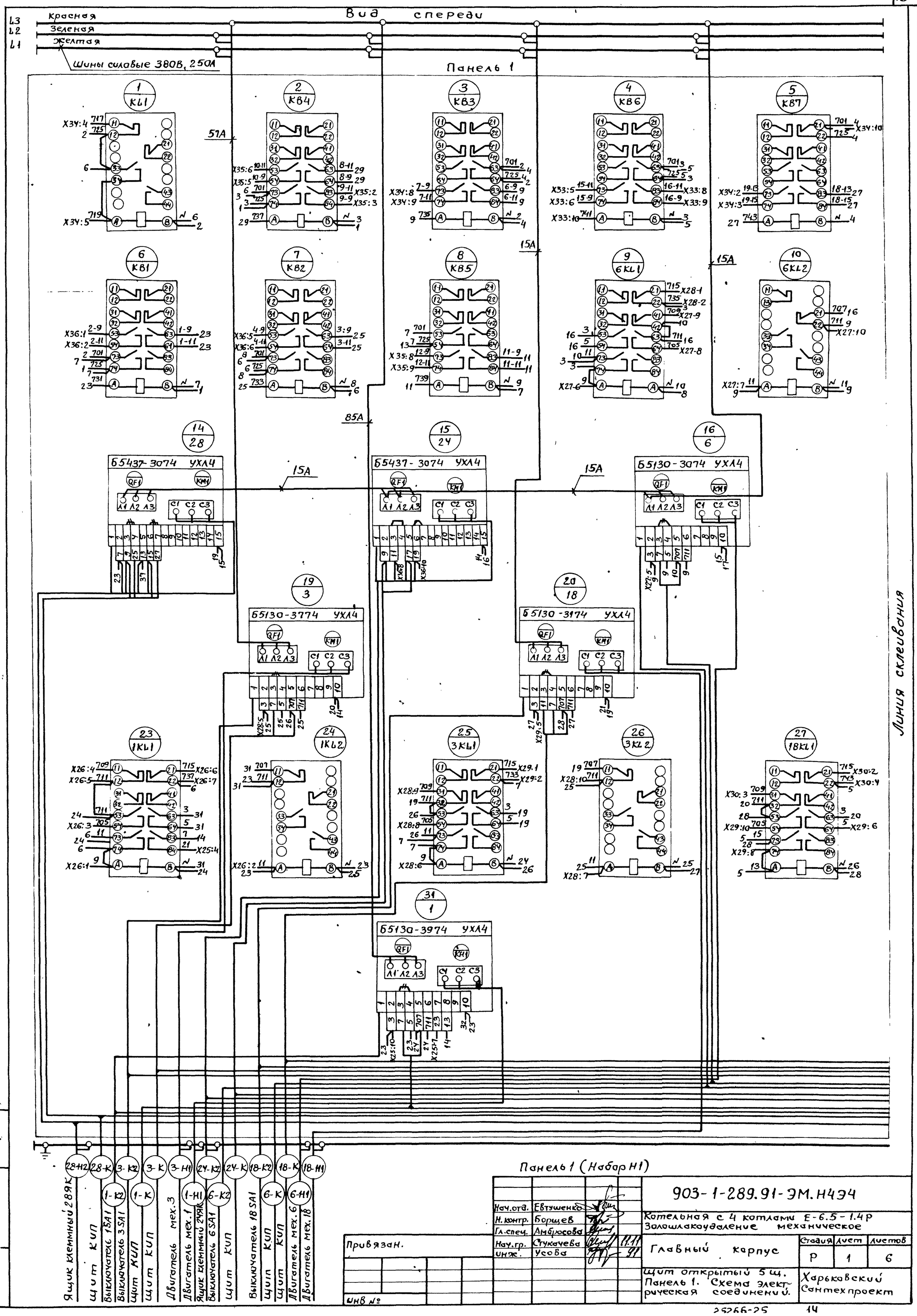

Нач.отд.	Евтушенко		
Н.контр.	Борщев		
Гл.спец.	Амбросова		
Нач.гр.	Стукачева		11.11
Инж.	Усова		91

903-1-289.91-ЭМ.Н4Э4

Котельная с 4 котлами Е-6.5-1.4Р
Золошлакоудаление механическое

Главный корпус

Стадия	Лист	Листов
Р	1	6

Щит открытый 5 щ.
Панель 1. Схема электрическая соединений.

Харьковский Сантехпроект

Привязан.

Инв №

Подпись и дата

Взам. инв №

Инв. подл.

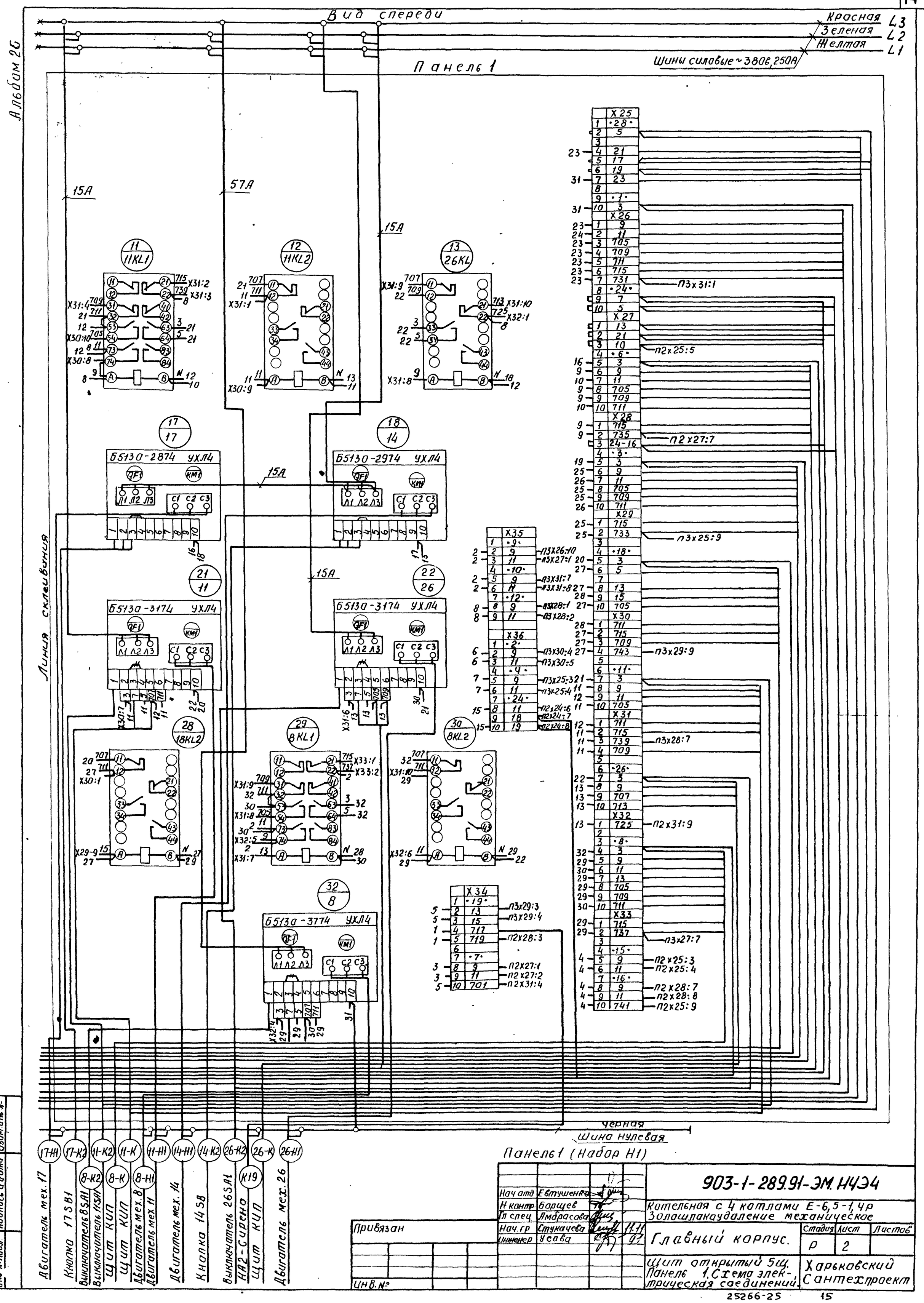
Вид спереди
Красная L3
Зеленая L2
Желтая L1
Шины силовые ~380в, 250А
Панель 1
Альбом 26
Линия скелетная
15А
57А
11 11KL1
12 11KL2
13 26KL
17 17
18 14
Б5130-2874 УХЛ4
Б5130-2974 УХЛ4
21 11
22 26
Б5130-3174 УХЛ4
28 18KL2
29 8KL1
30 8KL2
32 8
Б5130-3774 УХЛ4
X25
X26
X27
X28
X29
X30
X31
X32
X33
X34
X35
X36
П3х31:1
П2х25:5
П2х27:7
П3х25:9
П3х29:9
П3х28:7
П2х31:9
П3х27:7
Черная
Шина нулевая
Панель 1 (Набор Н1)
Двигатель мех. 17
Кнопка 17SB1
Выключатель 8SA1
Выключатель 11SA1
Щит КИП
Щит КИП
Двигатель мех. 8
Двигатель мех. 11
Двигатель мех. 14
Кнопка 14SB
Выключатель 26SA1
НА2-Сирена
Щит КИП
Двигатель мех. 26
Привязан
Инв. №
Инв. № подл.
Подпись и дата
Взам. инв. №
Нач отд Евтушенко
Н контр. Борщев
Гл спец. Амбросова
Нач. гр Стукачева 11.11
Инженер Усова 97
903-1-289.91-ЭМ.НЭЭ4
Котельная с 4 котлами Е-6,5-1,4р
Золошлакоудаление механическое
Главный корпус.
Стадия Р
Лист 2
Листов
Щит открытый 5щ.
Панель 1. Схема электрическая соединений.
Харьковский Сантехпроект
25266-25
15

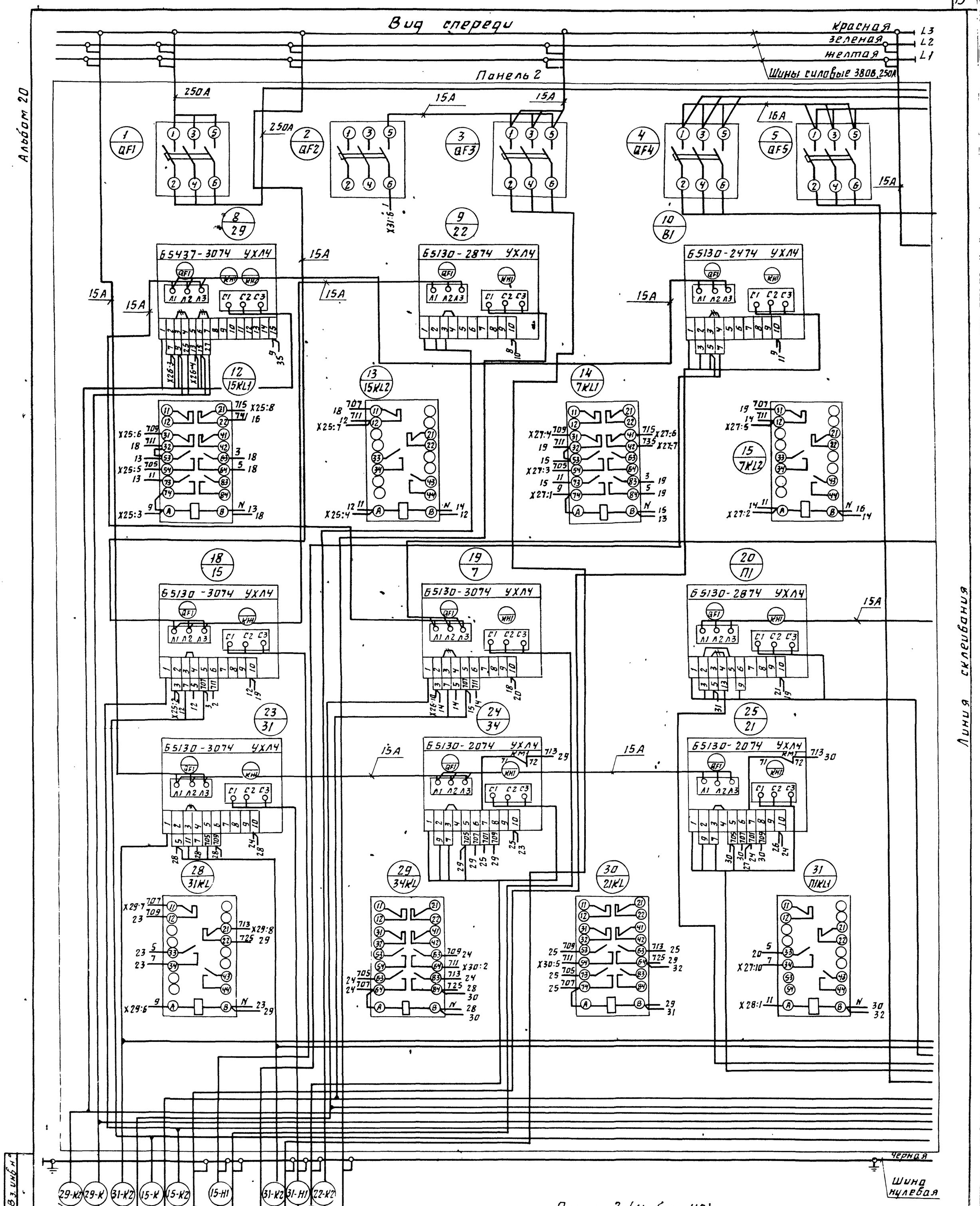

Панель 2 (Набор Н2)

Нач. отд.	Евтушенко			903-1-289.91-ЭМ.Н434
Н. контр.	Борщев			Котельная с 4 котлами Е-6,5-1,4р Золошлакоудаление механическое
Гл. спец	Амбросова			
Нач. гр	Стукачева		11.11	Главный корпус — Стадия: Р; Лист: 3; Листов:
Инж.	Усова		91	Щит открытый 5Щ Панель 2. Схема электрическая соединений — Харьковский Сантехпроект

Привязан

Инв. №

Инв. № подл. | Подп. и дата | Взам. инв. №

25266-25 16

Альбом 20

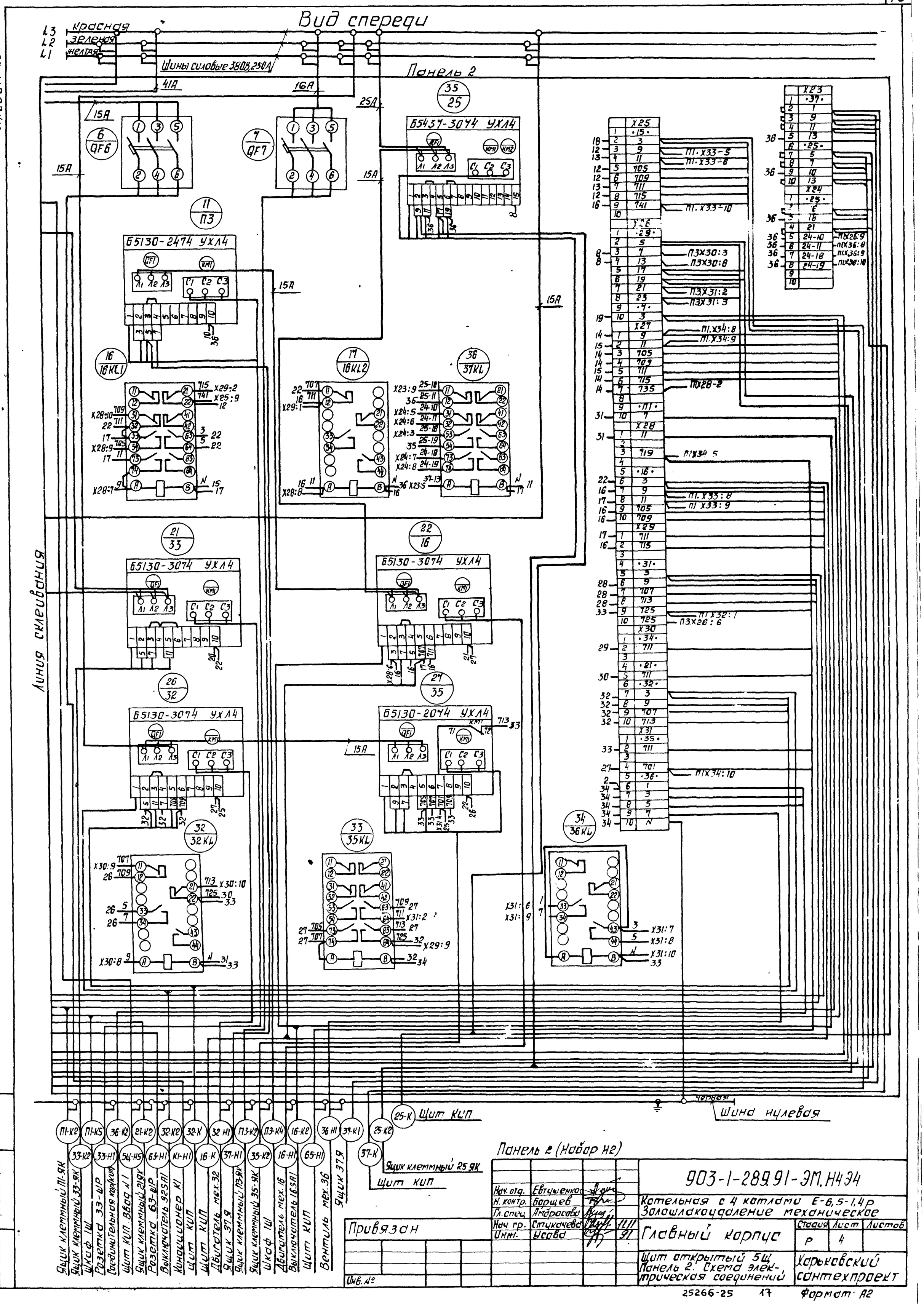
Вид спереди
L3 красная
L2 зеленая
L1 желтая
Шины силовые 380В, 250А
Панель 2
41А
16А
25А
15А
6/QF6
7/QF7
11/П3
Б5130-2474 УХЛ4
35/25
Б5437-3074 УХЛ4
16/16КЛ1
17/16КЛ2
36/37КЛ
21/33
Б5130-3074 УХЛ4
22/16
26/32
27/35
Б5130-2074 УХЛ4
32/32КЛ
33/35КЛ
34/36КЛ
X23
X25
X26
X27
X28
X29
X30
X31
Линия сглаживания
Щит КИП
Шина нулевая
Панель 2 (Набор Н2)
Привязан
Инв. №
903-1-289.91-ЭМ.Н4Э4
Нач. отд. Евтушенко
Н. контр. Борщев
Гл. спец. Амбросова
Нач. гр. Стукачева
Инж. Усова
Котельная с 4 котлами Е-6,5-1,4Р
Золошлакоудаление механическое
Главный корпус
Стадия Р
Лист 4
Листов
Щит открытый 5Щ
Панель 2. Схема электрическая соединений
Харьковский сантехпроект
25266-25 17
Формат А2

Альбом 20

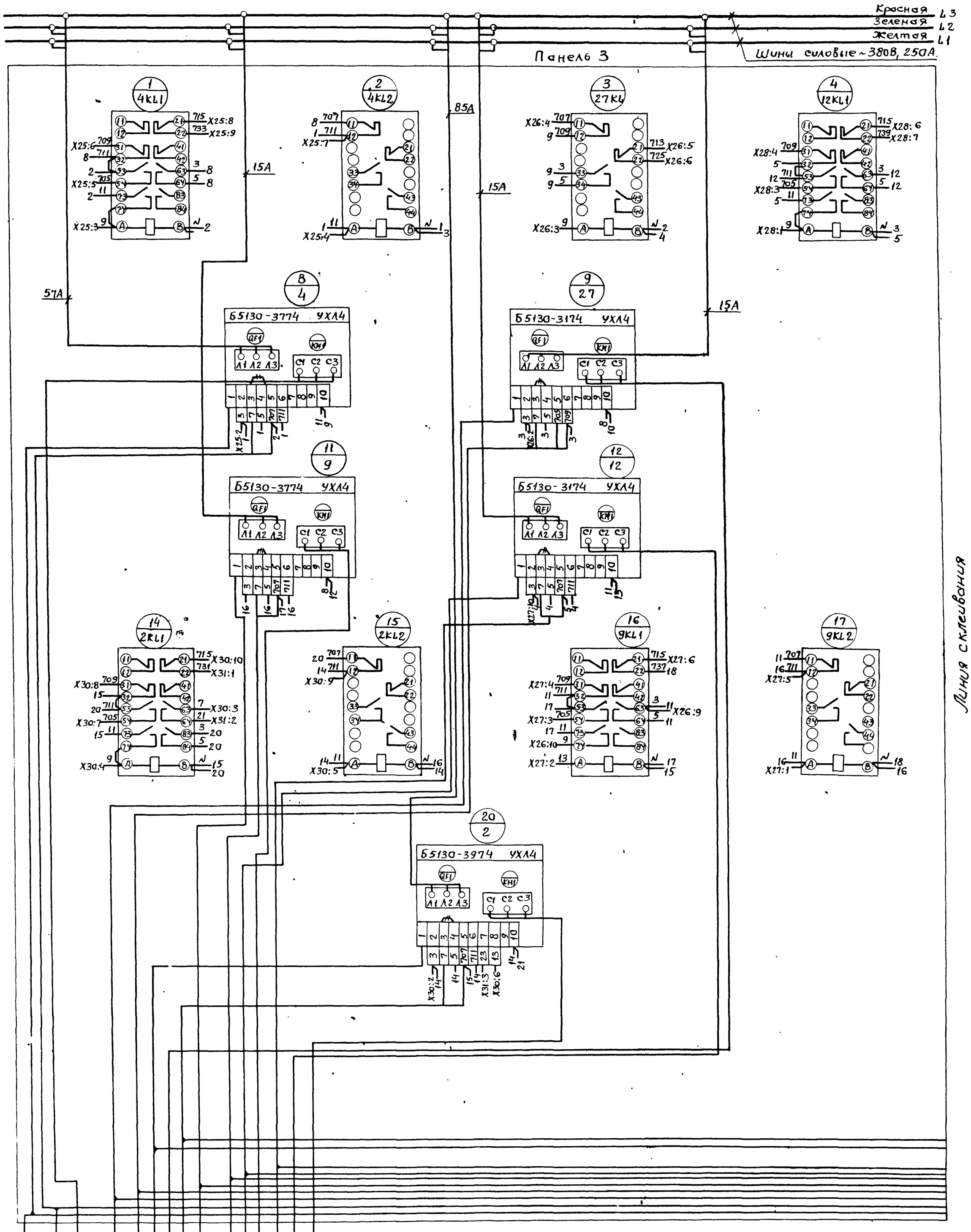

Взам. инв №

Подпись и дата

Инв № подл.

Привязан:

Инв №

Панель 3 (Набор Н3)

Нач.отд.	Евтушенко		
Н.контр.	Борщев		
Гл.спец.	Амбросова		
Нач.гр.	Стукачева		11.11
Инж.	Усова		91

903-1-289.91-ЭМ.Н4Э4

Котельная с 4 котлами Е-6.5-1.4Р
Золошлакоудаление механическое

Главный корпус

Стадия	Лист	Листов
Р	5	

Щит открытый 5Щ. Панель 3. Схема электрическая соединений.

Харьковский Сантехпроект.

Альбом 20

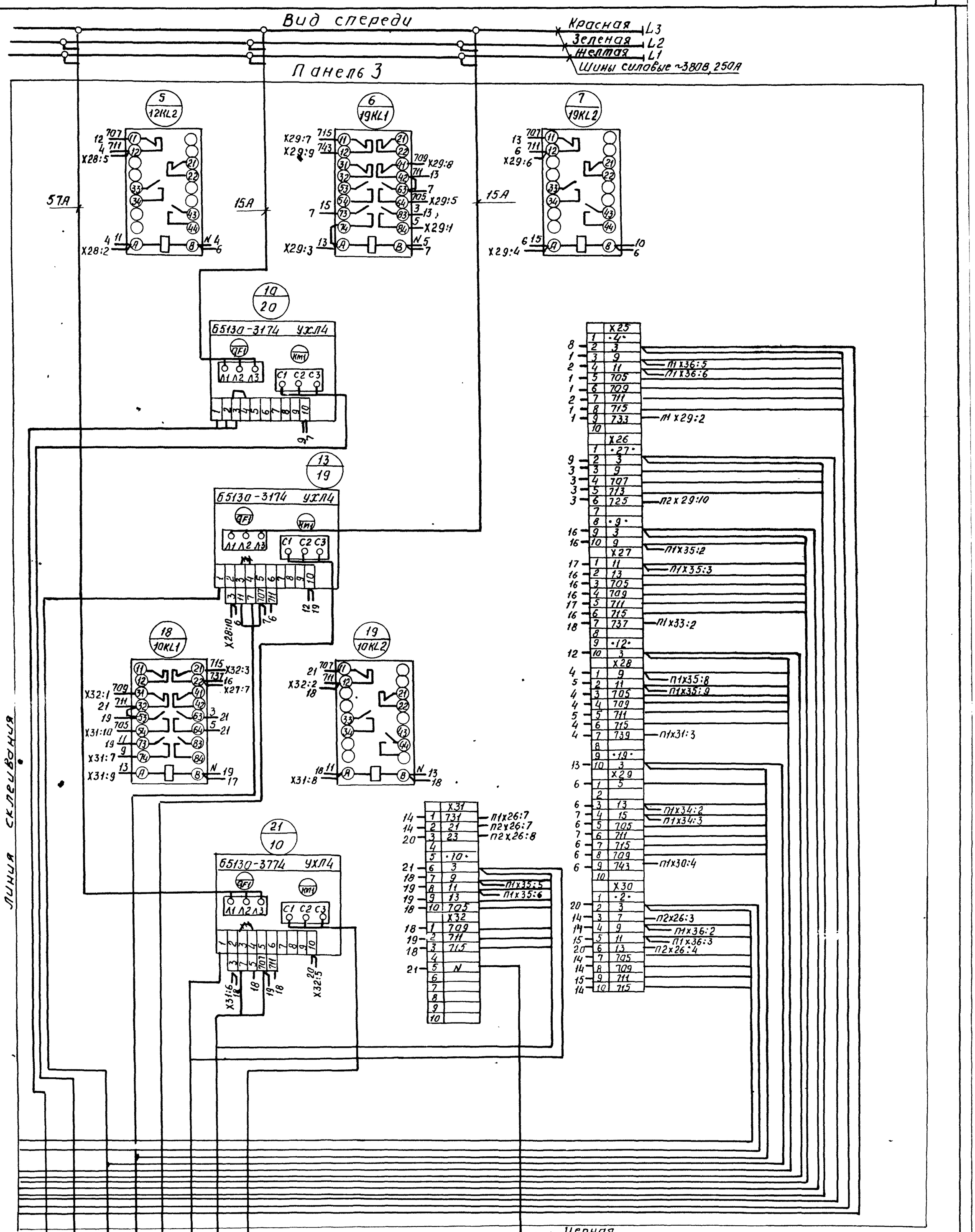

Нач.отд.	Евтушенко		
Н.контр.	Барщев		
Гл.спец	Амбросова		
Нач.гр.	Стукачев		11.11
Инжен	Усова		91

903-1-289.91-ЭМ.Н434

Котельная с 4 котлами Е-6,5-1,4р
Золошлакоудаление механическое

Главный корпус.

Стадия	Лист	Листов
Р	6	

Щит открытый 5Щ.
Панель 3. Схема электрическая соединений.

Харьковский Сантехпроект

Привязан:

Инв. №

Инв.№ подл. | Подпись и дата | Взам.инв.№

Альбом 20

Панель	Надпись	Поз. обозначение	Место надписи	Текст	Кол.	Вид шрифта	Заготовка
1			Верхнее	24,28 - Задвижки	1		
			обрам-				
			ление				
			То же	1,3,6,8,11.- Насосы	1		
			—"—	14,17,18,26 - Насосы	1		
2			Верх- нее	29 - Задвижка	1		
			обрам- ление				
			То же	П1;П3;В1-Вентиляторы	1		
			—"—	7,15,16,21,22- Насосы	1		
			—"—	31; 32,33,34,35 - насосы	1		
3			Верхнее обрамление	2,4,9,10 - Насосы	1		
			То же	12,19,20,27,37- Насосы	1		
			—"—	25 - задвижка			

Привязан:

Инв. №

903-1-289.91-ЭМ.НЧ ТБ

Нач.отд	Евтушенко		
Н.контр	Борщев		
Гл.спец	Амбросова		
Нач.гр.	Стукачева		11.11
Инж.	Усова		91

Щит открытый 5Щ
Перечень надписей

Стадия	Лист	Листов
Р	1	6

Харьковский Сантехпроект

Инв.№ подл | Подп. и дата | Взам. инв.№

Панель	Надпись	Поз. Обозначен.	Место надписи	Текст	Кол	Вид шрифта	Заготовка
				Панели			
1			На аппа- рате	KL1	1		
			То же	KB4	1		
			—"—	KB3	1		
			—"—	KB6	1		
			—"—	KB7	1		
			—"—	KB1	1		
			—"—	KB2	1		
			—"—	KB5	1		
			—"—	6KL1	1		
			—"—	6KL2	1		
			—"—	11KL1	1		
			—"—	11KL2	1		
			—"—	26KL	1		
			Табличка	28	1		
			То же	24	1		
			—"—	6	1		
			—"—	17	1		
			—"—	14	1		
			—"—	3	1		
			—"—	18	1		
			—"—	11	1		

Инв.№ подл | Подп. и дата | Взам. инв.№

903-1-289.91-ЭМ.НЧ ТБ

Лист 2

Панель	Надпись	Позиции обозначение	Место подписи	Текст	Кол	Вид шрифта	Заготовка
			Табличка	26	1		
			На аппа- рате	1KL1	1		
			То же	1KL2	1		
			—"—	3KL1	1		
			—"—	3KL2	1		
			—"—	18KL1	1		
			—"—	18KL2	1		
			—"—	8KL1	1		
			—"—	8KL2	1		
			Табличка	1	1		
			То же	8	1		
2	1	QF1	Табличка	Выключатель секционный	1		
	2	QF2	—"—	36-Электромагнитный	1		
				вентиль			
	3	QF3	—"—	Питание щита КИП	1		
				Ввод Н1			
	4	QF4	—"—	Питание щита КИП	1		
				Ввод Н2			

Инв.№ подл | Подп. и дата | Взам. инв.№

903-1-289.91-ЭМ.НЧ ТБ

Лист 3

Панель	Надпись	Позиции обозначе- ние	Место подписи	Текст	Кол	Вид шрифта	Заготовка
2							
	5	QF5	Табличка	40- насос загряз-	1		
				ненных бод			
	6	QF6	То же	K1 - Кондиционер	1		
	7	QF7	—"—	37- Насос	1		
			—"—	25	1		
			—"—	29	1		
			—"—	B1	1		
			—"—	22	1		
			—"—	П3	1		
			На аппарате	15KL1	1		
			То же	15KL2	1		
			—"—	7KL1	1		
			—"—	7KL2	1		
			—"—	16KL1	1		
			—"—	16KL2	1		

Инв.№ подл | Подп. и дата | Взам. инв.№

903-1-289.91-ЭМ.НЧ ТБ

Лист 4

Альбом 20

Панель	Надпись	Поз. обозначение	Место надписи	Текст	Кол.	Вид шрифта	Заготовка
2			На аппарате	37KL	1		
			Табличка	15	1		
			То же	7	1		
			—"—	П1	1		
			—"—	33	1		
			—"—	16	1		
			—"—	31	1		
			—"—	34	1		
			—"—	21	1		
			—"—	32	1		
			—"—	35	1		
			На аппарате	31KL	1		
			То же	34KL	1		
			—"—	21KL	1		
			—"—	П1KL1	1		
			—"—	32KL	1		

Инв. N подл. | Подпись и дата | Взам. инв. N

903-1-289.91-ЭМ.НЧТБ

Лист 5

Панель	Надпись	Поз. обозначение	Место надписи	Текст	Кол.	Вид шрифта	Заготовка
2			На аппарате	35 KL	1		
			То же	36KL	1		
3			На аппарате	4KL1	1		
			То же	4KL2	1		
			—"—	27KL	1		
			—"—	12KL1	1		
			—"—	12 KL2	1		
			—"—	19KL1	1		
			—"—	19KL2	1		
			Табличка	4	1		
			То же	27	1		
			—"—	20	1		
			—"—	9	1		
			—"—	12	1		
			—"—	19	1		

Инв. N подл. | Подпись и дата | Взам. инв. N

903-1-289.91-ЭМ.НЧТБ

Лист 6

Альбом 20

Панель	Надпись	Поз. обозначение	Место надписи	Текст	Кол.	Вид шрифта	Заготовка
			На аппарате	2KL1	1		
			То же	2KL2	1		
			—"—	9KL1	1		
			На аппарате	9KL2	1		
			То же	10KL1	1		
			—"—	10KL2	1		
			Табличка	2	1		
			То же	10	1		

Инв. N подл. | Подпись и дата | Взаменив

903-1-289.91-ЭМ.НЧТБ

Лист 7

Инв. N подл. | Подпись и дата | Взам. инв. N

Лист

Альбом-20

Формат	Зона	Поз.	Обозначение	Наименование	Кол.	Примеч.
				Документация		
А3			903-1-289.91-ЭМ.Н5 ВО	Чертеж общего вида	2	
А2			903-1-289.91-ЭМ.Н5 Э4	Схема электрическая	1	
				соединений		
А4			903-1-289.91-ЭМ.Н5ТБ	Перечень	2	
				надписей		
				Сборочные единицы		
	1			Панель 1		
				Блоки		
		1		Б5130-2674 ГУХЛ4	1	П2
		2		Б5130-3074 ГУХЛ4.	1	60
		3		Б5130-3274 ГУХЛ4	1	43
		4		Б5130-3474 ГУХЛ4	2	41, 42
		5		Б5430-1874 ГУХЛ4	7	44... 50
				Н1 1		
				Выключатели		
		6		ВА 51-33-340010000 УХЛ3		
				ПЗВК2з 2р · U~660В	1	QF1
				50, 60 Гц, Iр 160 отс 10Iн		
		7		ВА 51-25-340010000 УХЛ3	1	QF2

Формат	Зона	Поз.	Обозначение	Наименование	Кол.	Примеч.
				ВК2з, U380В, 50, 60 Гц		
				Iр 6,3А, отс. 14Iн		
		8		ВА 51-25-220010000 УХЛ3	7	QF3...
				ВК1з 1р U-660В, 50, 60 Гц		QF9
				Iр 6.3А, отс 10Iн		
		9		ВА51-31-340010000 УХЛ3	1	QF10
				ПП; ВК2з 1р U-380В,		
				50, 60 Гц, Iр 100А,		
				отс 3Iн		
		10		Б324-4П25-В/ВУЗ-10	1	X4
		11		ЗН24-95П160-В/ВУЗ	6	X45

Привязан:

Инв. №

903-1-289.91-ЭМ.Н5

Нач.отд	Евтушенко			
Н.контр	Борщев			
Гл.спец	Амбросова			
Нач.гр.	Стукачева		11.11	
инж.	Усова		91	

Щит, открытый 6Щ. Технические данные аппаратов.

Стадия	Лист	Листов
Р	1	2

Харьковский Сантехпроект

903-1-289.91-ЭМ.Н5

Лист 2

Вид спереди

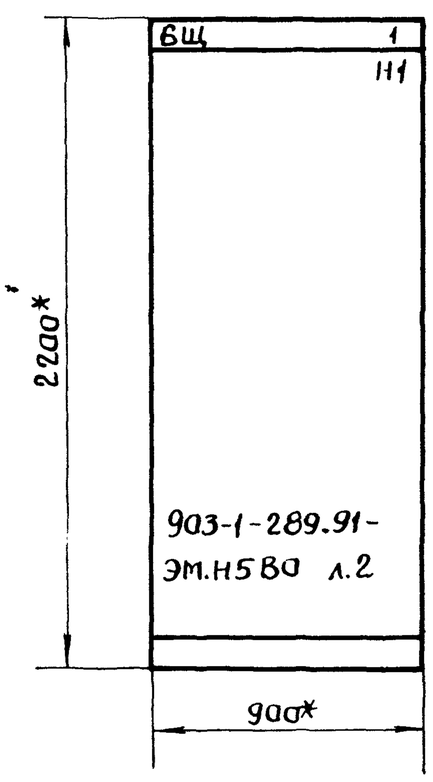

Вид сверху

М 1:50

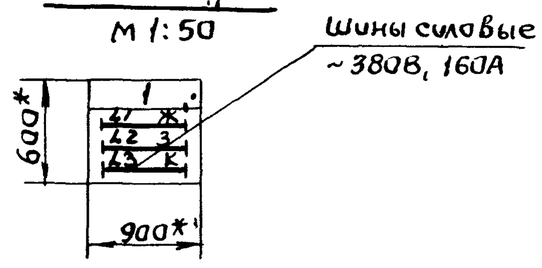

1* Размеры для справок.

Указания по привязке.

При привязке проекта указать номинальный ударный ток короткого замыкания, который должны выдерживать силовые сборные шины.

Надписи на обрамлении

Строка 1	41, 42. Дробилки. 43. Конвейер 44... 50. Плужковые сбрасыватели. П2. Вентилятор. 60. Насос. Ввод ~ 380/220В, 160А
Панель	1

Привязан:

Инв. №

Нач.отд.	Евтушенко		
Н.контр.	Борщев		
Гл.спец.	Амбросова		
Нач.гр.	Стукачева		11.11
Инж.	Усова		91

903-1-289.91-ЭМ.Н5ВО

Котельная с 4 котлами Е-6,5-1.4Р
Золошлакоудаление механическое

Главный корпус

Стадия	Лист	Листов
Р	1	2

Щит открытый 6Щ. Чертеж общего вида

Харьковский Сантехпроект

Альбом. 20

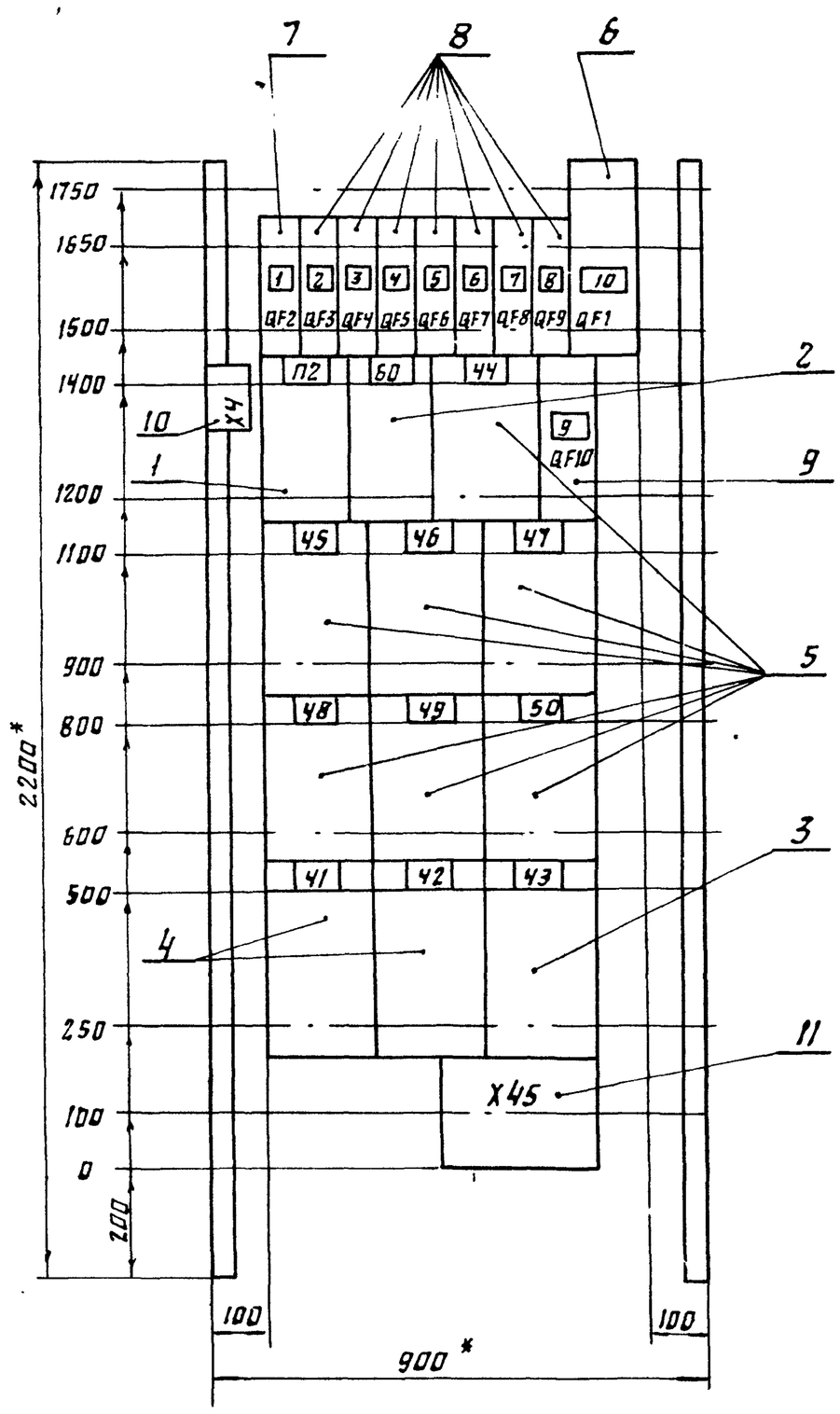

1.* Размеры для справок.

2. В контуре табличек указаны номера надписей по перечню надписей.

Панель 1 (Набор Н1)

Привязан:

инв №

Нач.отд.	Евтушенко			903-1-289.91-ЭМ.Н5 ВО	
Н.контр.	Борщев			Котельная с 4 котлами Е-6,5-1,4Р. Золошлакоудаление механическое	
Гл.спец.	Амбросова			Главный корпус	Стадия: Р; Лист: 2; Листов:
Нач.гр.	Стукачева		11.11.	Щит открытый БЩ. Панель 1. Чертеж общего вида	Харьковский Сантехпроект
Инж.	Усова		91		

Инв. № подл. | Подп. и дата | Взам. инв. №

Панель	Надпись	Позиц. обозначение	Место надписи	Текст	Кол.	Вид шрифта	Заготовка
1			Верхнее обрамление	41. 42. Дробилки. 43. Конвейер			
			То же	44. 50. Плужковые сбрасыватели			
			"	П2. Вентилятор. 60. Насос			
			"	Ввод ~ 380/220в, 160А			
	1	QF2	Табличка	51. Железоотделитель	1		
	2	QF3	То же	61. Вентиль дренчерной завесы	1		
	3	QF4	"	62. Вентиль гидрообеспыливания	1		
	4	QF5	"	Привод пожарной сигнализации	1		
	5	QF6	"	Автоматическое управление топливоподачи	1		
	6	QF7	"	Блокировка плужковых сбрасывателей	1		
	7	QF8	"	Звуковая сигнализация	1		
	8	QF9	"	Световая сигнализация	1		
	9	QF10	"	Шкаф распределительный ЩР	1		
	10	QF1	"	Ввод ~ 380/220В, 160А	1		

Привязан:

инв №

Нач.отд.	Евтушенко			903-1-289.91-ЭМ.Н5 ТБ	
Н.контр.	Борщев			Щит открытый БЩ. Перечень надписей	Стадия: Р; Лист: 1; Листов: 2
Гл.спец.	Амбросова				Харьковский Сантехпроект
Нач.гр.	Стукачева		11.11.		
Инж.	Усова		91		

Инв. № подл. | Подп. и дата | Взам. инв. №

Панель	Надпись	Позиц. обозначение	Место надписи	Текст	Кол.	Вид шрифта	Заготовка
1			Табличка	П2	1		
			То же	60	1		
			"	44	1		
			"	45	1		
			"	46	1		
			"	47	1		
			"	48	1		
			"	49	1		
			"	50	1		
			"	41	1		
			"	42	1		
			"	43	1		

Инв. № подл. | Подп. и дата | Взам. инв. №

903-1-289.91-ЭМ.Н5 ТБ Лист 2

Альбом 20

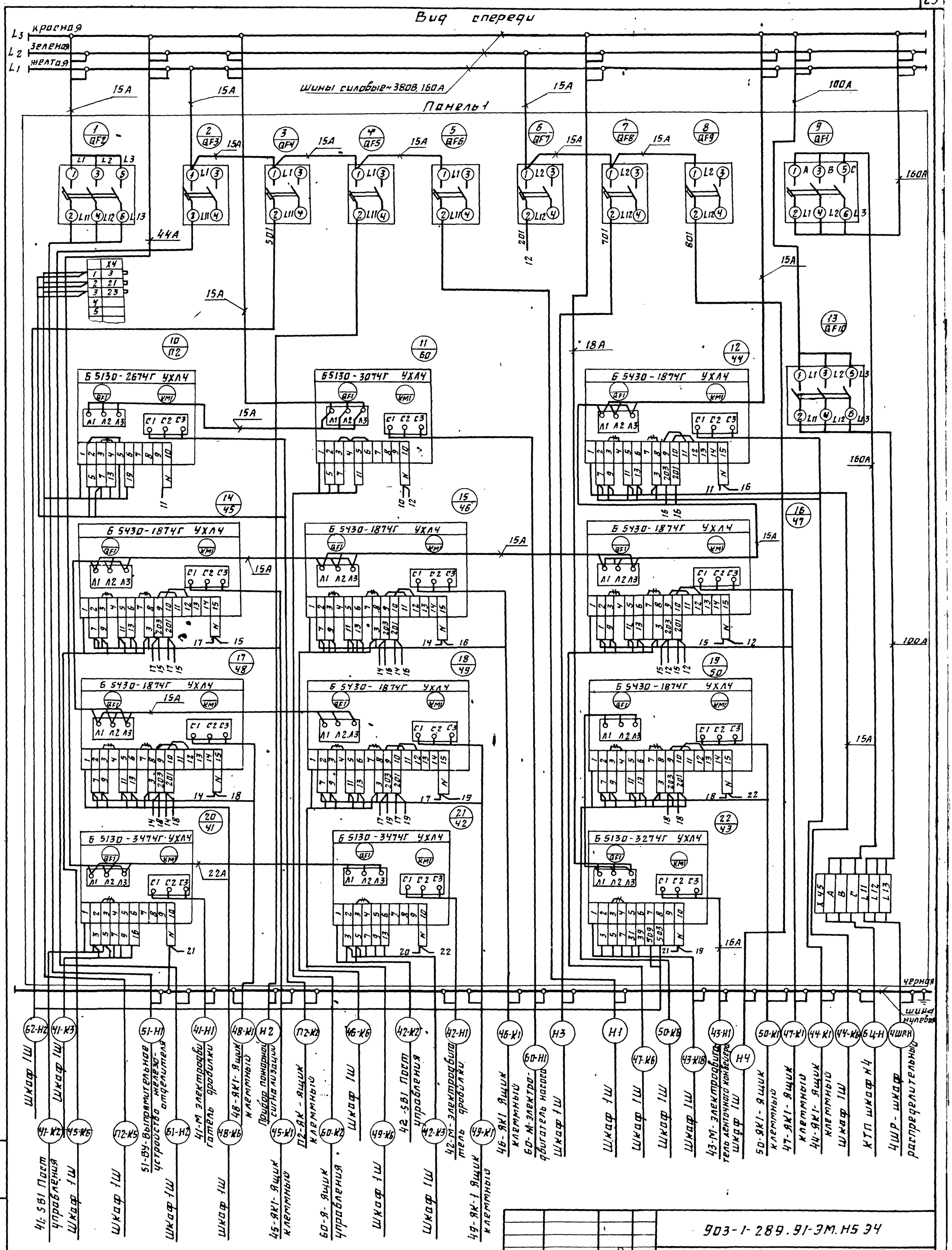

Нач.отд	Евтушенко		
Н.контр	Борщев		
Гл.спец	Амбросова		
Нач.гр.	Стукачева		11.11
Инж.	Усова		91

Привязан:

Инв. №

903-1-289.91-ЭМ.НС ЭЧ

Котельная с 4 котлами Е-6,5-1,4Р
Золошлакоудаление механическое

Главный корпус

Стад.	Лист	Листов
Р		1

Щит открытый 6Щ.
Схема электрическая соединений

Харьковский Сантехпроект

Инв. № подл. | Подп. и дата | Взам. инв. №

Альбом 20

Формат	Зона	Поз	Обозначение	Наименование	Кол.	Примеч.
				Документация		
А3			903-1-289.91-ЭМ.Н6 ВО	Чертеж общего вида	2	
А2			903-1-289.91-ЭМ.Н6 Э4	Схема электрическая	4	
				соединений		
А4			903-1-289.91-ЭМ.Н6 ТБ	Перечень надписей	5	
				Сборочные единицы		
				Панель 1		
				Н1 1		
				Реле		
		1		ПЭ-37-22УЗ		44KL...50KL П2KL2, KL2
				220В, 50Гц	11	KL6, KL7
		2		ПЭ-37-44УЗ		
				220В, 50Гц	3	KL3, 61KL, 62KL
		3		ПЭ-37-44УЗ		
				220В, 50Гц	4	41KL, 42KL KL4, KL5
		4		ПЭ-37-62УЗ		
				220В, 50Гц	3	KL1, 43KL, П2KL1
		5		ПЭ-37-80УЗ		
				220В, 50Гц	2	KL8, KL9
		6		РКВ11-33-12 УХЛ4		
				220В	2	KT1, KT5

Взам. инв. № | Подп. и дата | Инв. № подл.

Привязан

Инв. №

903-1-289.91-ЭМ.Н6

Нач.отд.	Евтушенко		
Н.контр.	Борщев		
Гл.спец.	Амбросова		
Нач.гр.	Стукачева		11.91
Инж.	Усова		91

Шкаф 1Ш
Технические данные аппаратов.

Стадия	Лист	Листов
Р	1	2

Харьковский сантехпроект

Формат А4

Формат	Зона	Поз.	Обозначение	Наименование	Кол.	Примеч.
		7		РКВ11-43-22 УХЛ4		
				220В	2	KT2, KT3
		8		РКВ11-43-12 УХЛ4		
				220В	1	KT4
		9		РС-67 ~220В	1	43KS
		10		ВС43-32УХЛ4, 220В, 50Гц	1	KT6
		11		Блок зажимов		X1...X5
				6324-4П25-8/8У3-10	20	X1...X10 X21...X30
				Н51 1		
		12		Переключатель		П2SA1, 41SA1,
				ПКУ3-12С0102 У3	5	42SA1, 43SA1, 62SA1
		13		Арматура АС12011 У2	7	44HLR...50HLR
		14		Арматура АС12013 У2	7	44HLG...50HLG
		15		Кнопка КЕ011 У3 исп.4	16	44SB2...50SB2, П2SBC, 61SBC, 44SB3...50SB3
		16		Кнопка КЕ011 У3 исп.5	2	61SBT, П2SBT
				Н52 1		
				Переключатели		
		17		ПКУ3-12А 3021 У3	1	SA1
		18		ПКУ3-12С 1206 У3	1	~~SA2~~
		19		ПКУ3-12А 2027 У3	1	SA3
		20		ПКУ3-12И 0103 У3	1	SA4
		21		Арматура АС12011 У2	8	41HLR...43HLR 61HLR, 62HLR, HLR П2HLR, 51HLR
		22		Табло ТСМ ~220В		
				с лампой РНЦ-220-10	16	

Взам. инв. № | Подп. и дата | Инв. № подл.

903-1-289-91-ЭМ.Н6

Лист 2

Формат А4

Вид спереди.
Двери не показаны

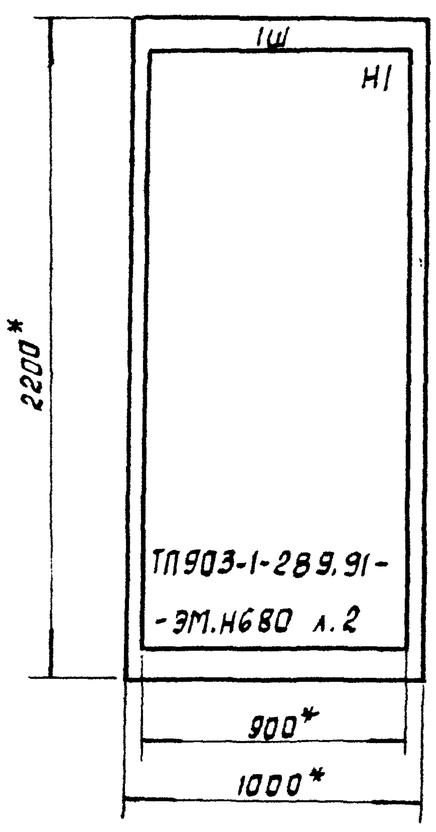

Двери щита
Вид спереди

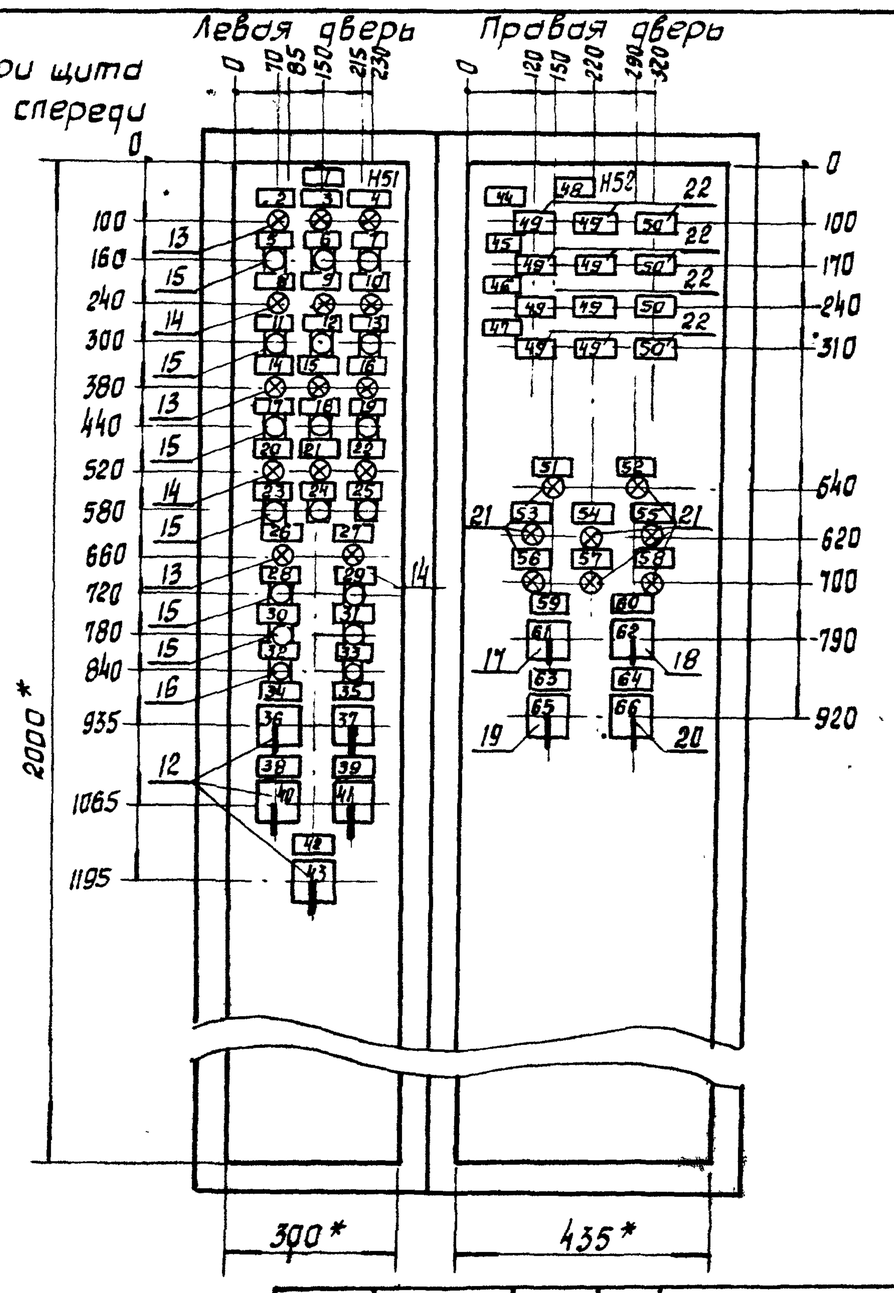

1.*Размеры для справок.
2. В контуре табличек указаны номера надписей по перечню надписей.
3. Степень защиты IP41.

Вид сверху
м. 1:50

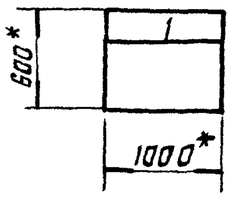

Взам. инв. № | Подпись и дата | Инв. № подл.

Привязан:

Инв. №

Нач.отд.	Евтушенко		
Н.контр.	Борщев		
Гл.спец.	Амбросова		
Нач.гр.	Стукачева		11.91
Инж.	Усова		91

903-1-289.91-ЭМ.Н6ВО

Котельная с 4 котлами Е-6,5-1,4Р
Золошлакоудаление механическое.

Главный корпус.

Стадия	Лист	Листов
Р	1	2

Шкаф 1Ш.
Чертеж общего вида.

Харьковский сантехпроект

Формат А3

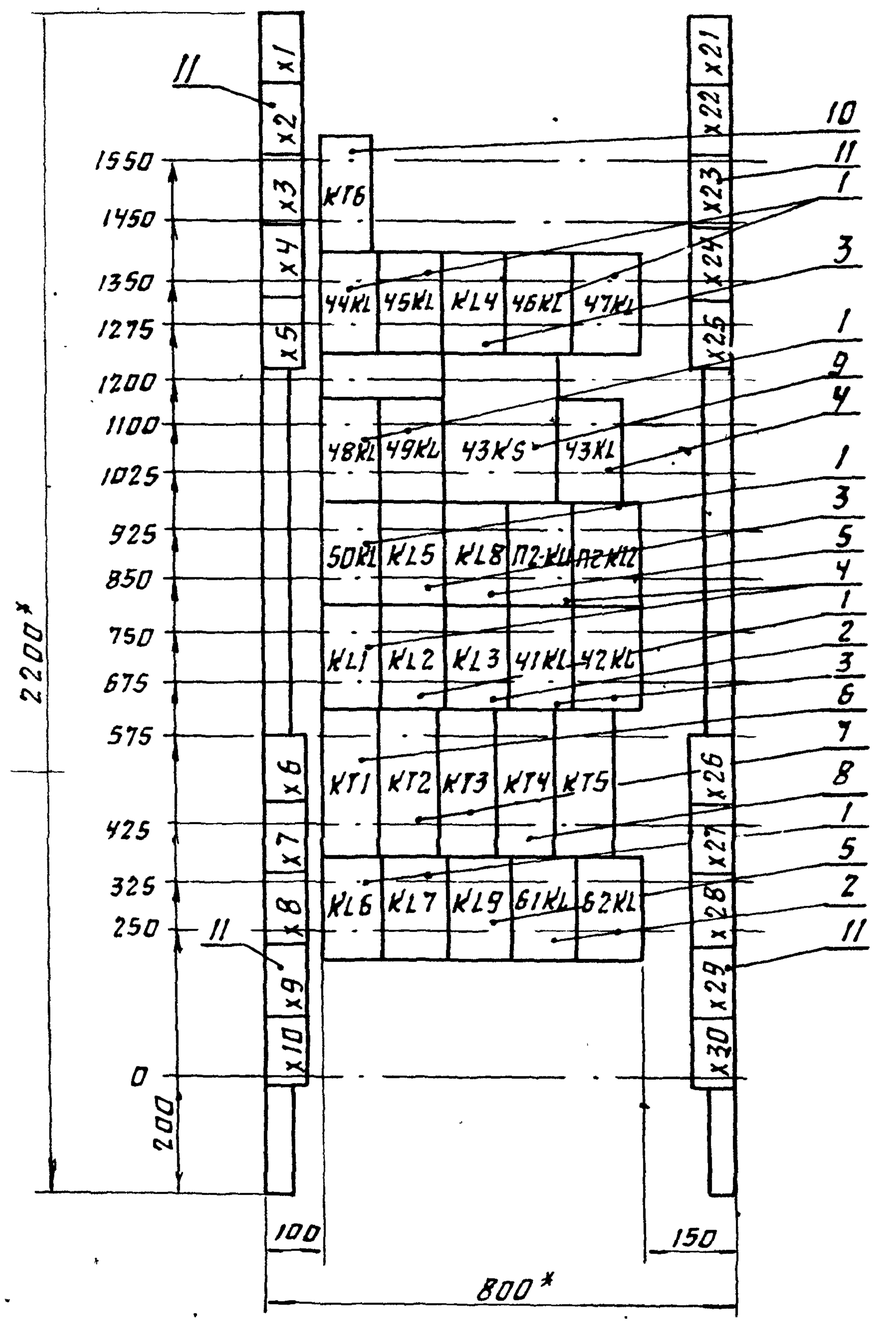

1.* Размеры для справок.

2. В контуре табличек указаны номера надписей по перечню надписей

Панель 1 (НаборН1)

Привязан:

Инв №

Нач.отд.	Евтушенко		
Н.конт.	Борщев		
Гл.спец	Амбросова		
Нач.гр.	Стукачева		11.11.
Инж.	Усова		91

ТП 903-1-289.91-ЭМ.НБ ВО

Котельная с 4 котлами Е-6,5-1,4Р
Золошлакоудаление механическое

Главный корпус

Стад.	Лист	Листов
Р	2	

Шкаф 1Ш.
Чертеж общего вида

Харьковский Сантехпроект

Панель	Надпись	Поз. обозначение	Место надписи	Текст	Кол	Вид шрифта	Заготовка
1			Табличка	KT6	1		
			То же	44KL	1		
			"	45KL	1		
			"	KL4	1		
			"	46KL	1		
			"	47KL	1		
			"	48KL	1		
			"	49KL	1		
			"	43KS	1		
			"	43KL	1		
			"	50KL	1		
			"	KL5	1		
			"	KL8	1		
			"	П2-KL1	1		
			"	П2-KL2	1		
			"	KL1	1		
			"	KL2	1		
			"	KL3	1		

Привязан:

Инв.№

Нач.отд	Евтушенко		
Н.конт.	Борщев		
Гл.спец	Амбросова		
Нач.гр.	Стукачева		11.11
Инж	Усова		91

ТП 903-1-289.91-ЭМ.НБ ТБ

Шкаф 1Ш
Перечень надписей

Стад.	Лист	Листов
Р	1	5

Харьковский Сантехпроект

Панель	Надпись	Поз. обозначение	Место надписи	Текст	Кол.	Вид шрифта	Заготовка
1			Табличка	41KL	1		
			То же	42KL	1		
			"	KT1	1		
			"	KT2	1		
			"	KT3	1		
			"	KT4	1		
			"	KT5	1		
			"	KL6	1		
			"	KL7	1		
			"	KL9	1		
			"	61KL	1		
			"	62KL	1		
	1		"	44...50. Плужковые сбрасыватели	1		
	2	44HLR	"	Плужок поднят	1		
	3	45HLR	"	Плужок поднят	1		
	4	46HLR	"	Плужок поднят	1		
	5	44SB2	"	Поднятие	1		
	6	45SB2	"	Поднятие	1		
	7	46SB2	"	Поднятие	1		
	8	44HLG	"	Плужок опущен	1		
	9	45HLG	"	Плужок опущен	1		
	10	46HLG	"	Плужок опущен	1		
	11	44SB3	"	Опускание	1		

903-1-288.91-ЭМ.НБ ТБ

Лист 2

Альбом 20

Панель	Надпись	Позиц. обозначение	Место надписи	Текст	Кол	Вид шрифта	Заготовка
	12	45 SB3	Табличка	опускание	1		
	13	46SB3	Табличка	Опускание	1		
	14	47HLR	То же	Плунжак поднят	1		
	15	48HLR	—"—	Плунжак поднят	1		
	16	49 HLR	—"—	Плунжак поднят	1		
	17	47SB2	—"—	Поднятие	1		
	18	48SB2	—"—	Поднятие	1		
	19	49SB2	—"—	Поднятие	1		
	20	47HLG	—"—	Плунжак опущен	1		
	21	48HLG	—"—	Плунжак опущен	1		
	22	49HLG	—"—	Плунжак опущен	1		
	23	47SB3	—"—	Опускание	1		
	24	48 SB3	—"—	Опускание	1		
	25	49 SB3	—"—	Опускание	1		
	26	50HLR	—"—	Плунжак поднят	1		
	27	50HLG	—"—	Плунжак опущен	1		
	28	50SB2	—"—	Поднятие	1		
	29	50SB3	—"—	Опускание	1		
	30	П2-SBC	—"—	П2. Приточный вентилятор. Пуск.	1		
	31	61-SBC	—"—	61. Вентиль дренчерной завесы. Пуск.	1		
	32	П2-SBT	—"—	П2. Приточный вентилятор. стоп.	1		
	33	61-SBT	—"—	61. Вентиль дренчерной завесы. стоп.	1		
	34	П2-SA1	—"—	Избиратель управления.	1		

Взам. инв. № | Подпись и дата | Инв. № подл.

903-1-289.91 - ЭМ.Н6 ТБ

Лист 3

Панель	Надпись	Позиц. обозначение	Место надписи	Текст	Кол.	Вид шрифта	Заготовка
	35	41-SA1	"	41. Дробилка Избиратель управления	1		
	36	П2-SA1	Ключ	8 руч. - 1 откл. - 2 АВТ.	1		
	37	41-SA1	То же	8 руч. - 1 откл. 2 АВТ	1		
	38	42-SA1	Табличка	42. Дробилка Избиратель управления	1		
	39	62-SA1	То же	62. Вентиль гидрообеспиливания. Избират. упр.	1		
	40	42-SA1	Ключ	8 руч. - 1 откл. - 2 АВТ	1		
	41	62-SA1	То же	8 руч. - 1 откл. - 2 АВТ	1		
	42	43-SA1	Табличка	43. Ленточный конвейер Избиратель управления.	1		
	43	43-SA1	Ключ	8 руч. - 1 откл. - 2 АВТ.	1		
	44		Табличка	Котлоагрегат № 1	1		
	45		То же	Котлоагрегат № 2	1		
	46		—"—	Котлоагрегат № 3	1		
	47		—"—	Котлоагрегат № 4	1		
	48		—"—	Уровень топлива в бункерах.	1		
	49	HLA1 HLA2	Табло	Высокий	8		
	50	HLA3	То же	Низкий	4		
	51	41-HLR	Табличка	41. Дробилка N1	1		
	52	42-HLP	То же	42. Дробилка N 2	1		
	53	43-HLR	—"—	43. Ленточный конвейер	1		

Взам. инв. № | Подпись и дата | Инв. № подл.

903-1-289.91 -ЭМ.Н6ТБ

Лист 4

Панель	Надпись	Позиц. обозначение	Место надписи.	Текст	Кол.	Вид шрифта	
	54	51-HLR	Табличка	51. Железоотделитель	1		
	55	61-HLR	То же	61. Вентиль дренчерной завесы.	1		
	56	62-HLR	—"—	62. Вентиль гидрообеспыливания	1		
	57	П2-HLR	—"—	П2. Приточный вентилятор	1		
	58	HLR	—"—	Открытие ворот	1		
	59	SA1	—"—	Пуск топливоподачи.	1		
	60	SA2	—"—	Сигнализация загрузки бункеров топливом	1		
	61	SA1	Ключ	8 откл. - 1 О - 2 ВКЛ.	1		
	62	SA2	То же	8 вкл. - 1 откл. - 2 вкл.	1		
	63	SA3	Ключ	Аварийная звуковая сигнализация.	1		
	64	SA4	То же	Световая сигнализация топливоподачи	1		
	65	SA3	Ключ	8 съем. - 1 откл. - 2 опроб.	1		
	66	SA4	То же	1 откл. - 2 вкл.	1		

Взам. инв. № | Подпись и дата | Инв. № подл.

903-1-289.91-ЭМ.Н6 ТБ

Лист 5

Лист

Альбом.20

Дверь шкафа. Вид со стороны монтажа.

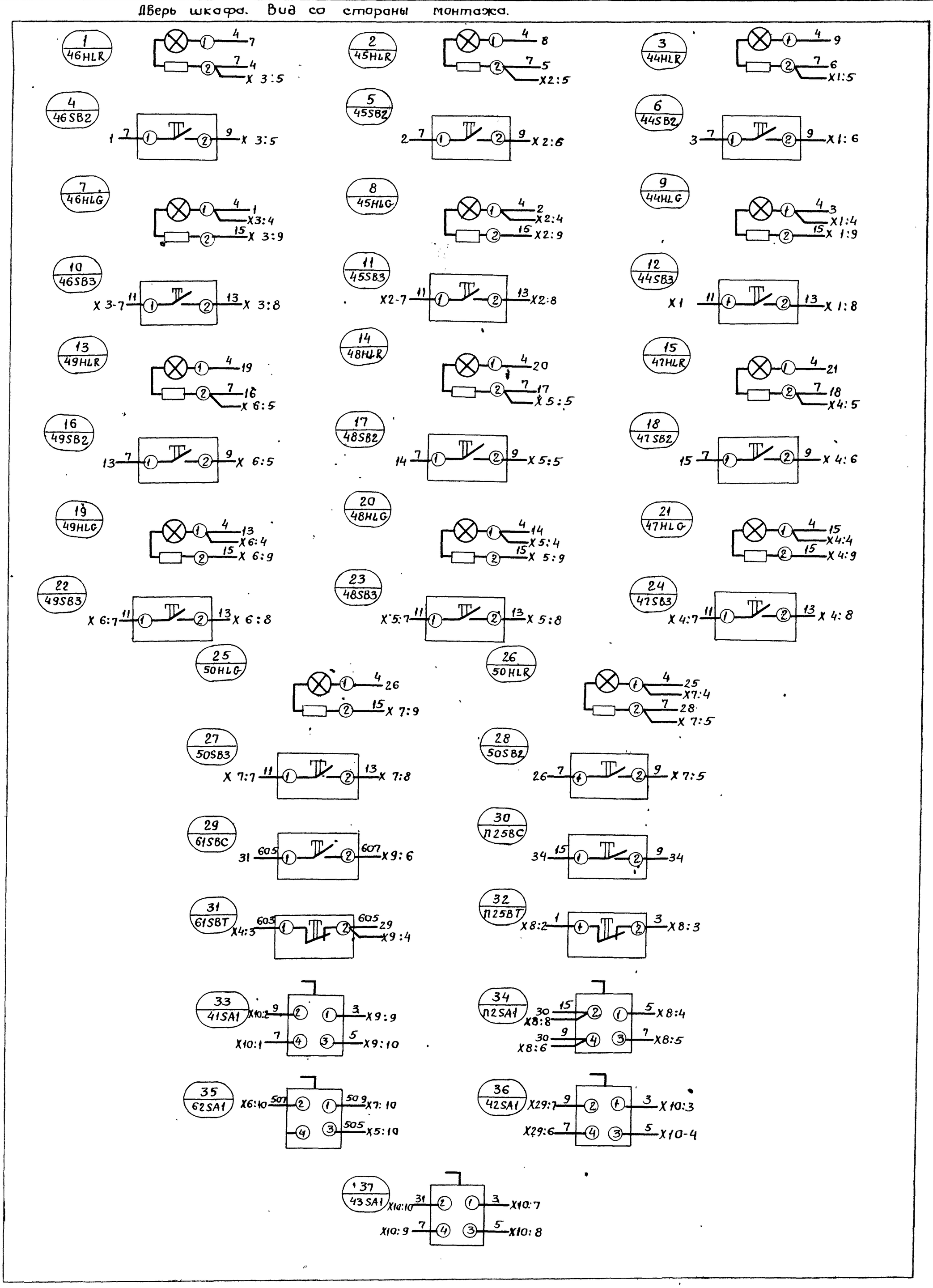

Набор Н51

Нач.отд.	Евтушенко		
Н.контр.	Борщев		
Гл.спец	Амбросова		
Нач.гр.	Стукачева		11.91
инж.	Усова		

Привязан

Инв. №

Подпись и дат.

Инв. №подл.

903-1-289.91-ЭМ.Н6 Э4

Котельная с 4 котлами Е-6.5-1.4Р
Золошлакоудаление механическое

Главный корпус

Стадия	Лист	Листов
Р	1	4

Шкаф 1Ш. Схема электрическая соединений

Харьковский Сантехпроект.

Альбом 20

Вид спереди.

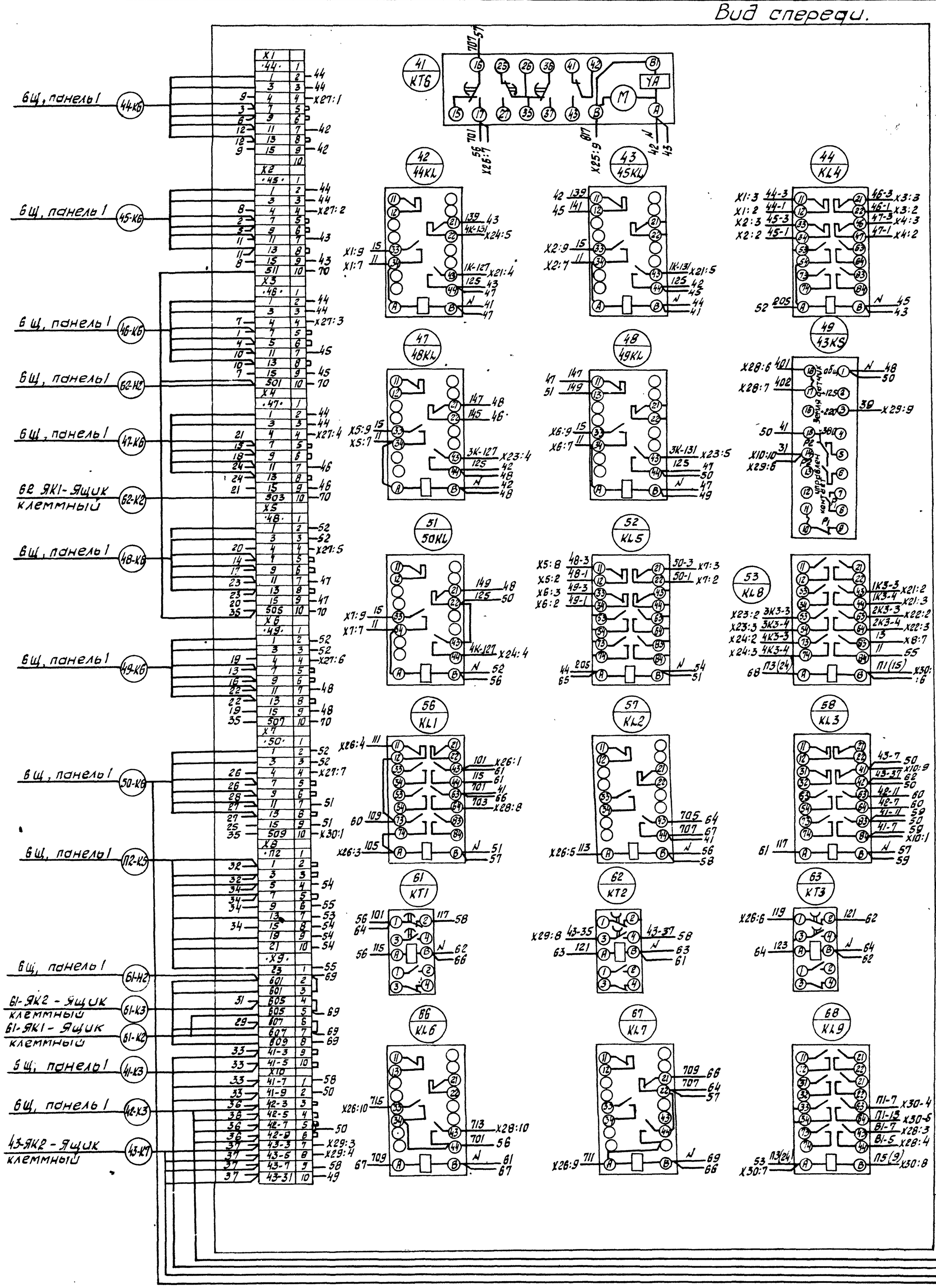

Нач.отд.	Евтушенко		
Н.контр.	Борщев		
Гл.спец.	Амбросова		
Нач.гр.	Стукачева		11.11.91
Инж.	Котречко		

Привязан:

Инв. №

903-1-289.91 - ЭМ.НБ Э4

Котельная с 4 котлами Е-6,5-1,4Р
Золошлакоудаление механическое.

ГЛАВНЫЙ КОРПУС

Стадия	Лист	Листов
Р	2	

Шкаф 1Ш. Схема электрическая соединений.

Харьковский сантехпроект.

Инв. № подл. | Подп. и дата | Взам. инв. №

Альбом 20

Линия склеивания

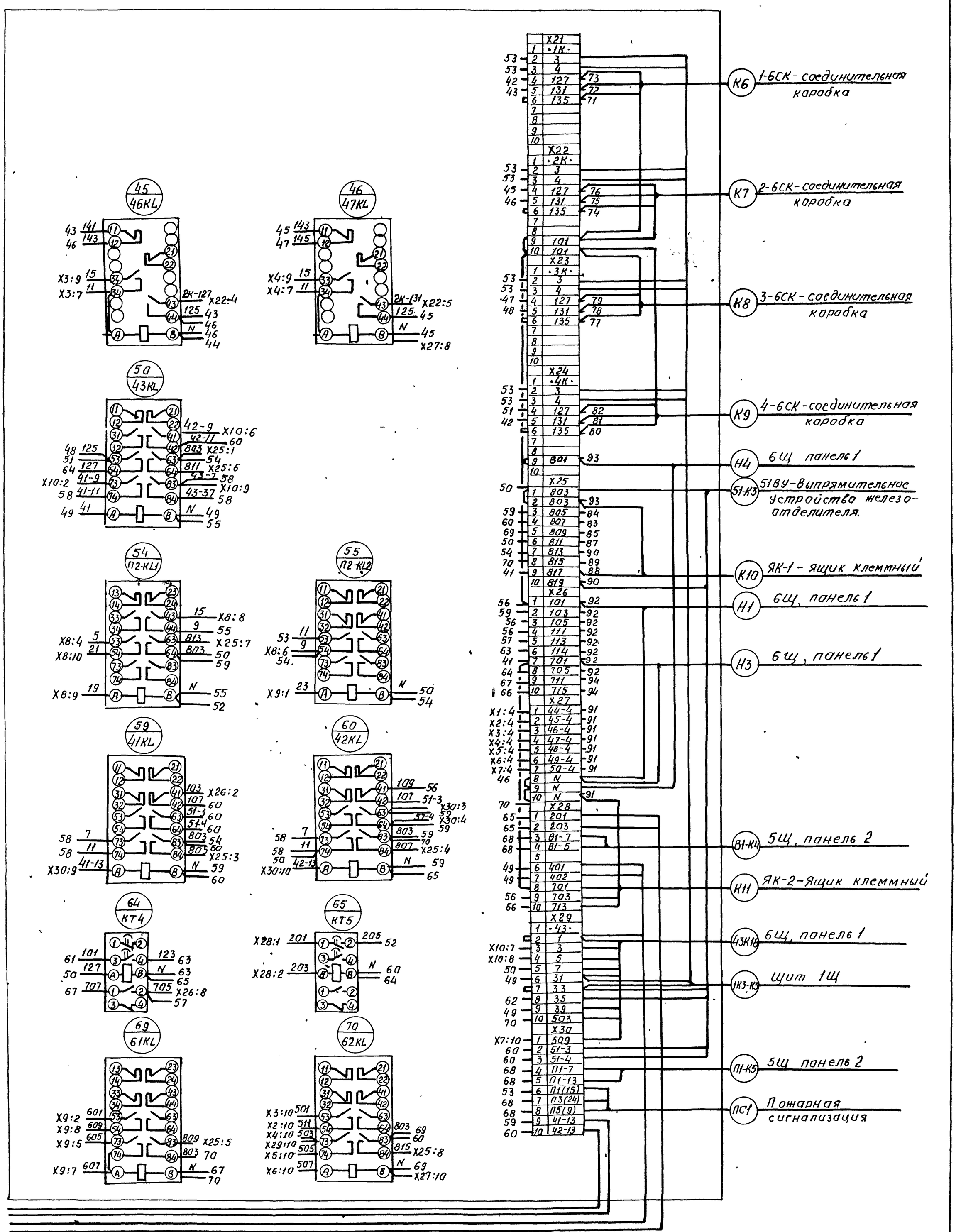

Привязан:	Нач.отд.	Евтушенко	
	Н.контр.	Барщев	
	Гл.спец.	Амбросова	
	Нач.гр.	Стукачева	11.11.91
Инв №	Инженер	Катречко	

903-1-289.91-ЭМ.Н6 Э4

Котельная с 4 котлами Е-6,5-1,4Р
Золошлакоудаление механическое

Главный корпус.

Стадия	Лист	Листов
Р	3	

Шкаф 1Щ. Схема электрическая соединений.

Харьковский Сантехпроект

Инв № подл. | Подпись и дата | Взам. инв №

Альбом 20

Дверь шкафа. Вид со стороны монтажа

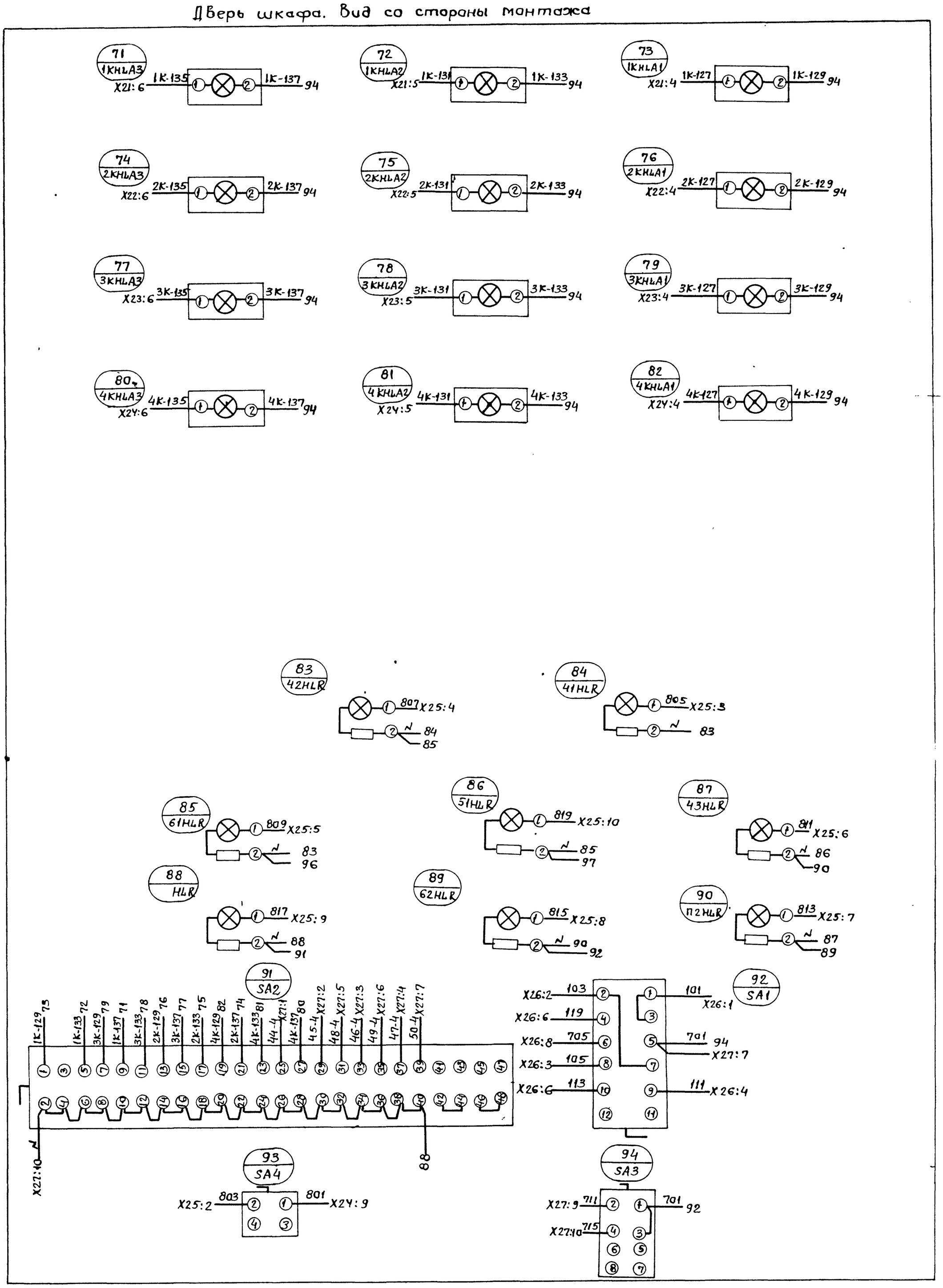

Набор Н52

Привязан				903-289.91-ЭМ.Н6Э4	
				Котельная с 4 котлами Е-6,5-1,4Р Золошлакоудаление механическое	
	Нач.отд	Евтушенко		Главный корпус	Стадия Р / Лист 4 / Листов
	Н.контр.	Баршев			
	Гл.спец	Амбросова			
	Нач.гр.	Стукачева	11.11.91	Шкаф 1Ш. Схема электрическая соединений	Харьковский Сантехпроект.
	Инж.	Копречко			
Инв№					

Инв№подл. | Подпись и дата | Взам. инв№

Альбом 20

Формат	Зона	Поз.	Обозначение	Наименование	Кол.	Примеч.
				Документация		
А4			903-1-289.91-ЭМ.Н7 ВО	Чертеж общего вида	1	
А3			903-1-289.91-ЭМ.Н7 Э4	Схема электрическая соединений	1	
А4			903-1-289.91-ЭМ.Н7 ТБ	Перечень надписей.	1	
				Сборочные единицы		
				Н51 01		
		1		Переключатель УП5311-С23У3	1	SA
		2		Кнопка КЕ-011У3 исп.4 штифт черный	1	SB1
		3		Кнопка КЕ-011У3 исп.5 штифт красный	1	SB2
		4		Блок зажимов БЗ24-4П25-В/ВУ3-10	1	X2

Привязан:

Инв. №

903-1-289.91-ЭМ.Н7

Нач.отд.	Евтушенко		
Н.контр.	Борщев		
Гл.спец.	Амбросова		
Нач.гр.	Стукачева		11.11
Инж.	Катречко		91

Ящик 33Я (60Я) Технические данные аппаратов.

Стадия	Лист	Листов
Р		1

Харьковский сантехпроект

Формат А4

Инв.№ подл. | Подпись и дата | Взам.инв.№

31

Вид спереди. (Дверь не показана)

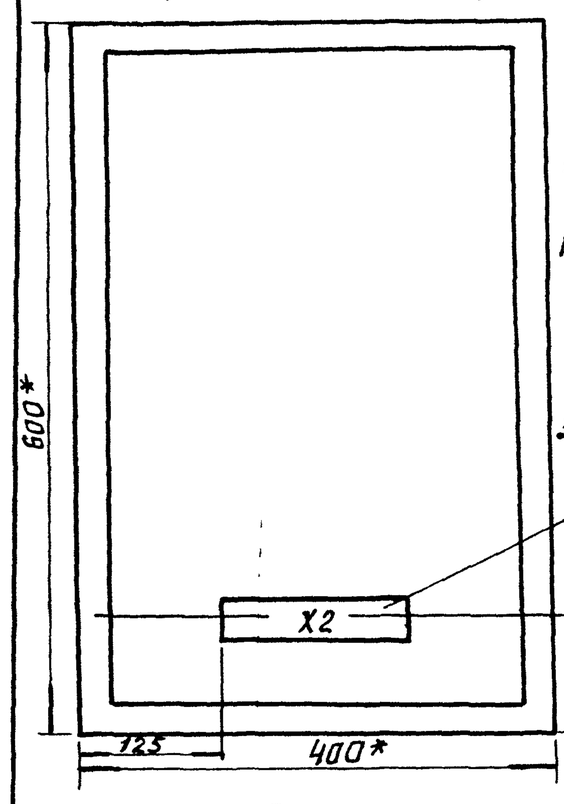

Дверь ящика (Вид спереди)

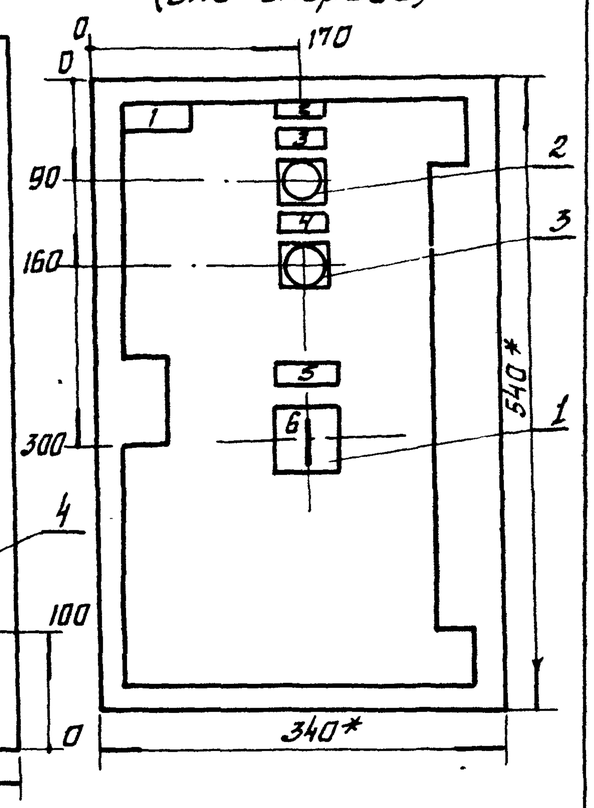

1.* Размеры для справок.
2. В контуре табличек указаны номера надписей по перечню надписей.
3. По данному чертежу изготовить 2 ящика.
4. Ящик ЯУЭ-0643 глубиной 350 мм ОСТ 16.06.84 116-74.

Привязан:

Инв. №

903-1-289.91-ЭМ.Н7 ВО

Котельная с 4 котлами Е-6,5-1,4Р Золошлакоудаление механическое.

Нач.отд.	Евтушенко		
Н.контр.	Борщев		
Гл.спец.	Амбросова		
Нач.гр.	Стукачева		11.11
Инж.	Катречко		91

Главный корпус

Стадия	Лист	Листов
Р		1

Ящик 33-Я. (60Я) Чертеж общего вида.

Харьковский сантехпроект

Формат А4

Вид спереди

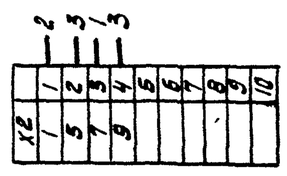

Дверь ящика (Вид со стороны монтажа)

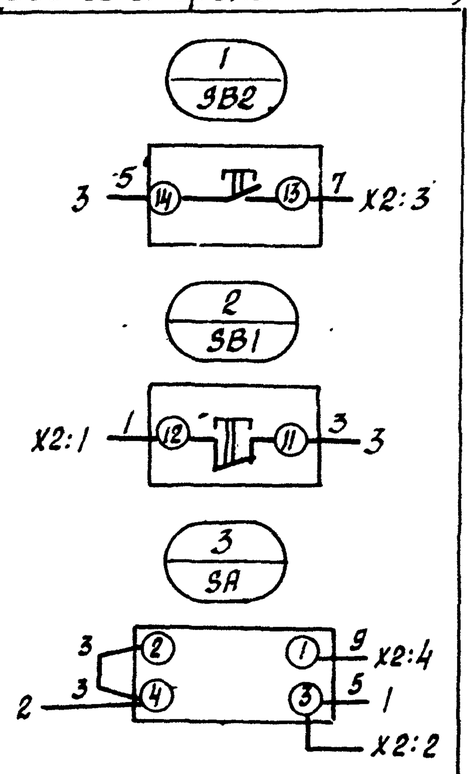

Привязан:

Инв. №

903-1-289.91-ЭМ.Н7 Э4

Котельная с 4 котлами Е-6,5-1,4Р Золошлакоудаление механическое

Нач.отд.	Евтушенко		
Н.контр.	Борщев		
Гл.спец.	Амбросова		
Нач.гр.	Стукачева		11.11
Инж.	Катречко		91

Главный корпус

Стадия	Лист	Листов
Р		1

Ящик 33Я (60Я) Схема электрическая соединений.

Харьковский сантехпроект

Формат А4

Панель	Надпись	Поз. обозначение	Место надписи	Текст	Кол.	Вид шрифта	Заготовка
	1		Табличка	60 Я	1		
	2		То же	60-Насос загрязн. вод	1		
	3	SB2	—//—	Пуск	1		
	4	SB1	—//—	Стоп	1		
	5	SA	—//—	Управление насосом	1		
	6	SA	Ключ	в ручное - 1 отключено - 2 автомат.	1		
	1		Табличка	33 Я	1		
	2		То же	33-Насос загрязн. вод	1		
	3	SB2	—//—	Пуск	1		
	4	SB1	—//—	Стоп	1		
	5	SA	—//—	Управление насосом	1		
	6	SA	ключ	в ручное - 1 отключено - 2 автомат	1		

Привязан:

Инв. №

903-1-289.91-ЭМ.Н7 ТБ

Нач.отд.	Евтушенко		
Н.контр.	Борщев		
Гл.спец.	Амбросова		
Нач.гр.	Стукачева		11.11
Инж.	Катречко		91

Ящик 33Я (60Я) Перечень надписей

Стадия	Лист	Листов
Р		1

Харьковский сантехпроект

Формат А4