ТИПОВОЙ ПРОЕКТ
903-1-289.91

КОТЕЛЬНАЯ С 4 КОТЛАМИ Е-6,5-1,4Р
ЗОЛОШЛАКОУДАЛЕНИЕ МЕХАНИЧЕСКОЕ
ТОПЛИВО – КАМЕННЫЕ И БУРЫЕ УГЛИ
СИСТЕМА ТЕПЛОСНАБЖЕНИЯ ЗАКРЫТАЯ

АЛЬБОМ 18
ЧАСТЬ 2
МОНТАЖНЫЕ ИЗДЕЛИЯ
КОНСТРУКТОРСКАЯ ДОКУМЕНТАЦИЯ СТР. 59–100

25266-23
180-22
Отпускная цена
на момент реализации
Казана в счет-накладной

Альбом 18, часть 2

Б15М166.005

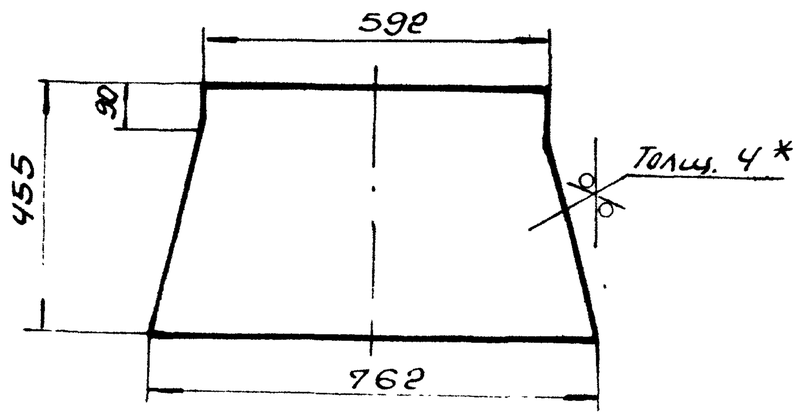

1. $\pm \frac{IT16}{2}$.

2. * Размер для справки.

Изм.	Лист	N докум.	Подп.	Дата	Б15М166.005			
Разраб.		Извекова			Стенка	Лит.	Масса	Масшт.
Провер.		Гончаренко				У	9,7	1:10
Т.контр.		Севрюков				Лист	Листов 1	
Нач.отд.		Григорьяна			4 ГОСТ 19903-74	Харьковский Сантехпроект		
Н.контр.		Амбрас			Лист ВСт3-I ГОСТ 14637-89			
Утв.								

Инв.№ подл. | Подп. и дата | Взам. инв.№ | Инв.№ дубл. | Подп. и дата

Формат А4

Б15М166.006

Развертка

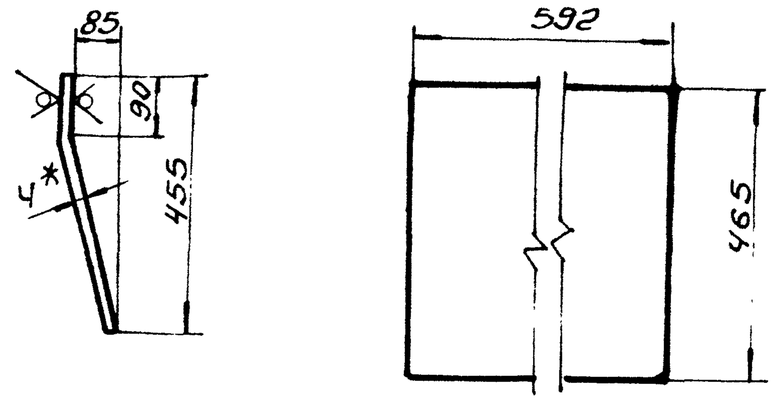

1. $\pm \frac{IT16}{2}$.

2. * Размер для справки.

Изм.	Лист	N докум.	Подп.	Дата	Б15М166.006			
Разраб.		Извекова			Стенка	Лит.	Масса	Масшт.
Провер.		Гончаренко				У	8,6	1:10
Т.контр.		Севрюков				Лист	Листов 1	
Нач.отд.		Григорьяна			4 ГОСТ 19903-74	Харьковский Сантехпроект		
Н.контр.		Амбрас			Лист ВСт3-I ГОСТ 14637-89			
Утв.								

Инв.№ подл. | Подп. и дата | Взам. инв.№ | Инв.№ дубл. | Подп. и дата

Формат А4

Форм.	Зона	Поз.	Обозначение	Наименование	Кол.	Примеч.
				Документация		
А2			Б15М166.000СБ	Сборочный чертеж		
				Детали		
Б4		1	Б15М166.001	Балка	2	4,15кг
				Уголок Б-63х63х6 ГОСТ 8509-86		
				ВСт3-I ГОСТ 535-88		
				ℓ = 726		
Б4		2	Б15М166.002	Балка	2	3,4кг
				Уголок Б-63х63х6 ГОСТ 8509-86		
				ВСт3-I ГОСТ 535-88		
				ℓ = 600		
Б4		3	Б15М166.003	Балка	2	3,3кг
				Уголок Б-63х63х6 ГОСТ 8509-86		
				ВСт3-I ГОСТ 535-88		
				ℓ = 870		
Б4		4	Б15М166.004	Балка	2	2,3кг
				Уголок Б-50х50х5 ГОСТ 8509-86		
				ВСт3-I ГОСТ 535-88		
				ℓ = 600		
А4		5	Б15М166.005	Стенка	2	
А4		6	Б15М166.006	Стенка	2	

Изм.	Лист	N докум.	Подп.	Дата	Б15М166.000			
Разраб.		Извекова			Воронка тип I	Лит.	Лист	Листов 1
Провер.		Гончаренко				У		
Нач.отд.		Григорьяна				Харьковский Сантехпроект		
Н.контр.		Амбрас						
Утв.								

Инв.№ подл. | Подп. и дата | Взам. инв.№ | Инв.№ дубл. | Подп. и дата

Формат А4

Форм.	Зона	Поз.	Обозначение	Наименование	Кол.	Примеч.
				Документация		
А3			Б15М167.000СБ	Сборочный чертеж		
				Детали		
Б4		1	Б15М167.001	Балка	2	7,78кг
				Уголок Б-63х63х6 ГОСТ 8509-86		
				ВСт3-I ГОСТ 535-88		
				ℓ = 1360		
Б4		2	Б15М167.002	Балка	2	7,24кг
				Уголок Б-63х63х6 ГОСТ 8509-86		
				ВСт3-I ГОСТ 535-88		
				ℓ = 1266		
А4		3	Б15М167.003	Стенка	2	
А4		4	Б15М167.004	Стенка	2	
Б4		5	Б15М167.005	Планка	2	6,9кг
				Лист 4 ГОСТ 19903-74		
				ВСт3-I ГОСТ 14637-89		
				142х1550		
Б4		6	Б15М167.006	Планка	2	3,31кг
				Лист 4 ГОСТ 19903-74		
				ВСт3-I ГОСТ 14637-89		
				92х1146		
Б4		7	Б15М167.007	Планка	2	1,78кг
				Лист 4 ГОСТ 19903-74		
				ВСт3-I ГОСТ 14637-89		
				50х1132		

Изм.	Лист	N докум.	Подп.	Дата	Б15М167.000			
Разраб.		Извекова			Воронка тип II	Лит.	Лист	Листов 1
Провер.		Гончаренко				У		
Нач.отд.		Григорьяна				Харьковский Сантехпроект		
Н.контр.		Амбрас						
Утв.								

Инв.№ подл. | Подп. и дата | Взам. инв.№ | Инв.№ дубл. | Подп. и дата

Формат А4

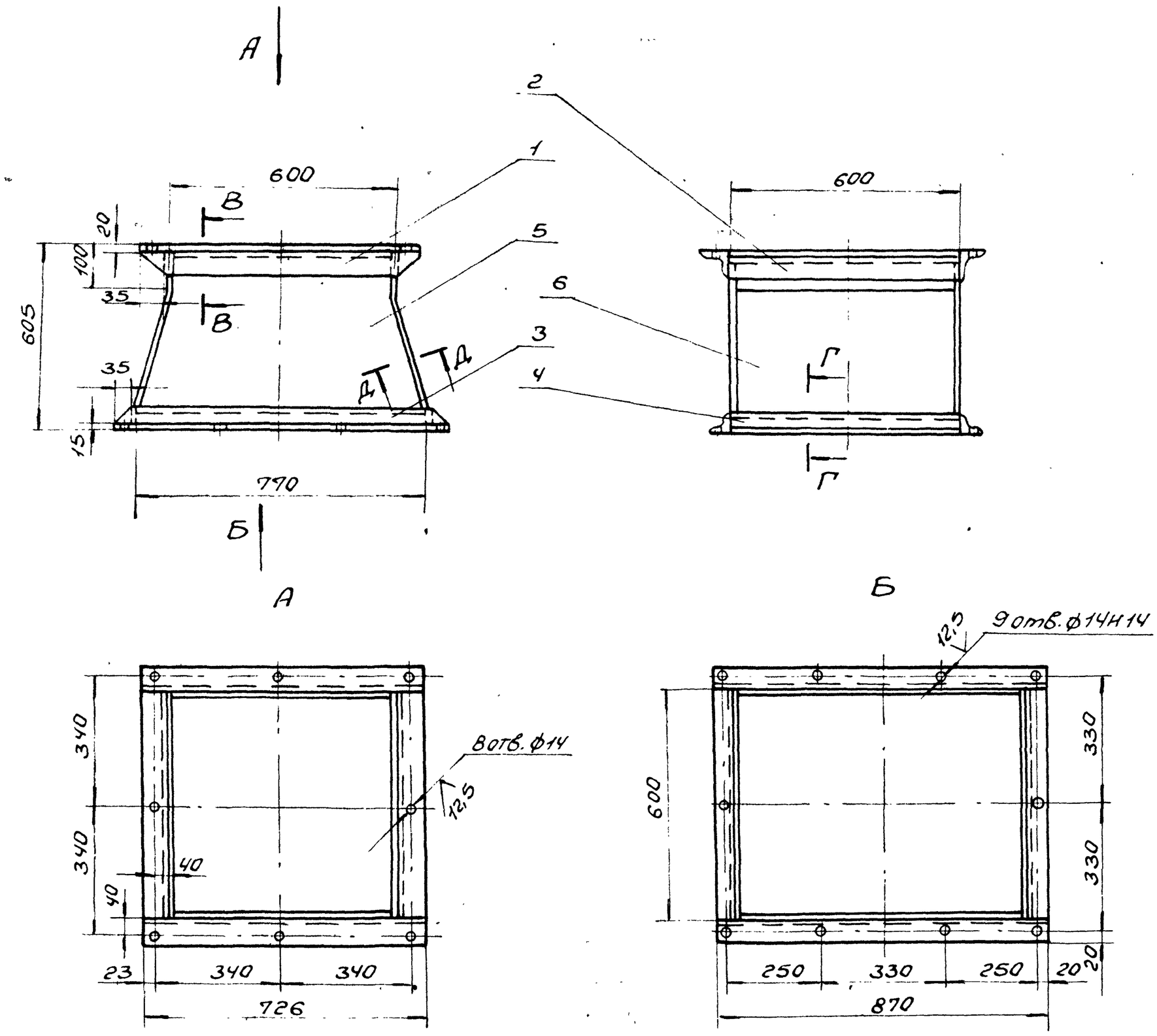

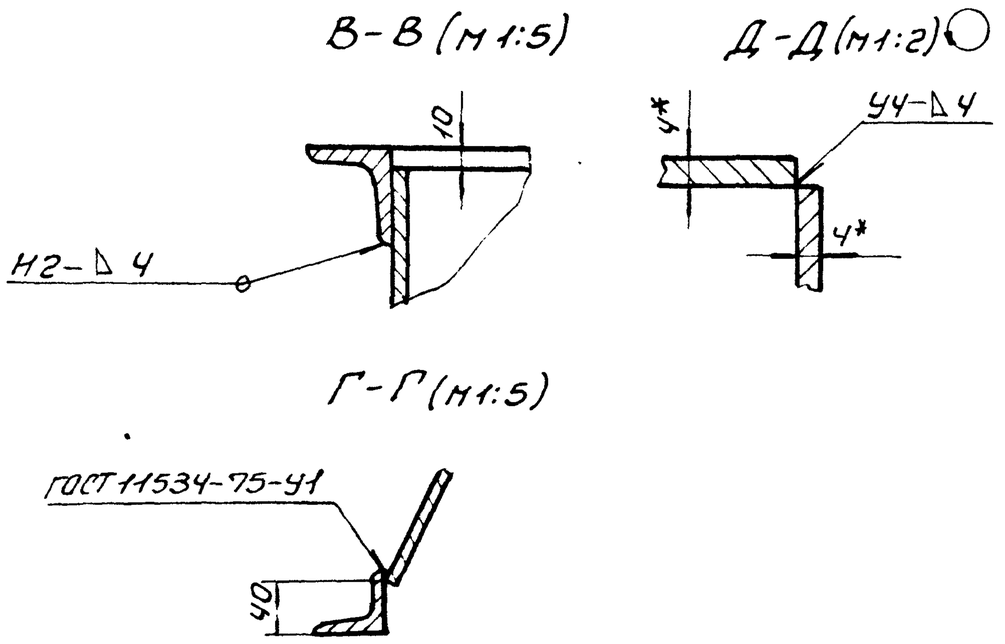

1.* Размеры для справок.
2. $\pm \frac{IT16}{2}$.
3. Кромки реза 25, отверстия – 12,5, остальное – ∀.
4. Сварные швы по ГОСТ 5264-80 по контуру прилегания деталей.
5. Электроды типа Э-42 ГОСТ 9467-75.

					Б15М166.000СБ			
Изм.	Лист	N Докум.	Подп.	Дата	Воронка тип I. Сборочный чертеж	Лит.	Масса	Масшт.
Разраб.		Извекова				И	63,5	1:10
Провер.		Гончаренко				Лист	Листов 1	
Т.контр.		Севрюков				Харьковский Сантехпроект		
Нач.отд.		Григорьяну						
Н.контр.		Амбрас						
Утв.								

Инв. N подл. | Подп. и дата | Взам. инв. N | Инв. N дубл. | Подп. и дата

Альбом 3.Фасонн 2

Б15М167.003

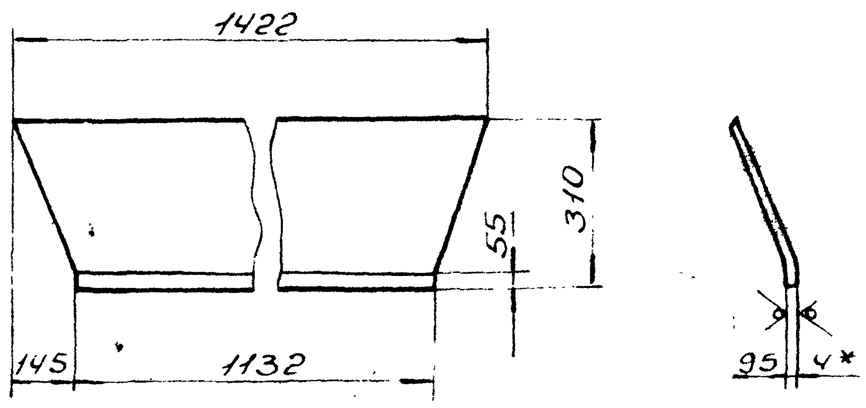

1. Длина развертки 327 мм.
2. $\pm \frac{IT16}{2}$.
3. * Размер для справки.

Изм.	Лист	N докум.	Подп.	Дата	Б15М167.003			
Разраб.	Извекова				Стенка	Лит.	Масса	Масшт.
Провер.	Гончаренко					И	13,1	1:10
Т.контр.	Севрюков					Лист	Листов 1	
Нач.отд.	Григорьянц				Лист 4 ГОСТ 19903-74 / ВСт3-I ГОСТ 14637-89	Харьковский Сантехпроект		
Н.контр.	Амбрас							
Утв.								

Формат А4

Б15М167.004

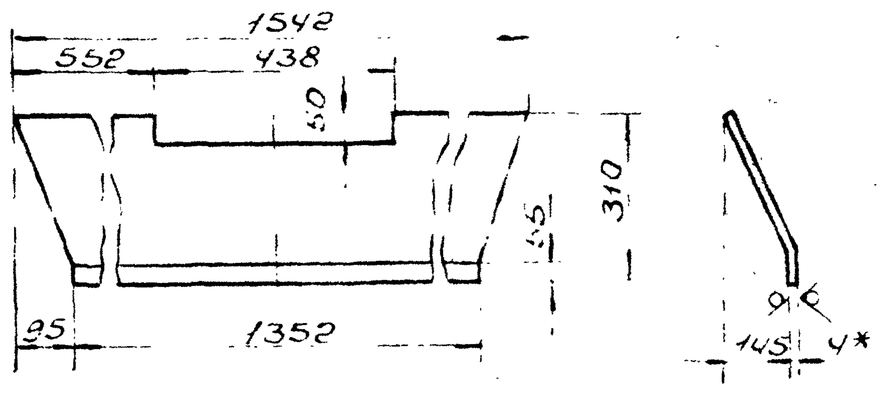

1. Длина развертки 348 мм
2. $\pm \frac{IT16}{2}$.
3. * Размер для справки.

Изм.	Лист	N докум.	Подп.	Дата	Б15М167.004			
Разраб.	Извекова				Стенка	Лит.	Масса	Масшт.
Провер.	Гончаренко					И	15,8	1:10
Т.контр.	Севрюков					Лист	Листов 1	
Нач.отд.	Григорьянц				Лист 4 ГОСТ 19903-74 / ВСт3-I ГОСТ 14637-89	Харьковский Сантехпроект		
Н.контр.	Амбрас							
Утв.								

Формат А4

Б15М167.000СБ

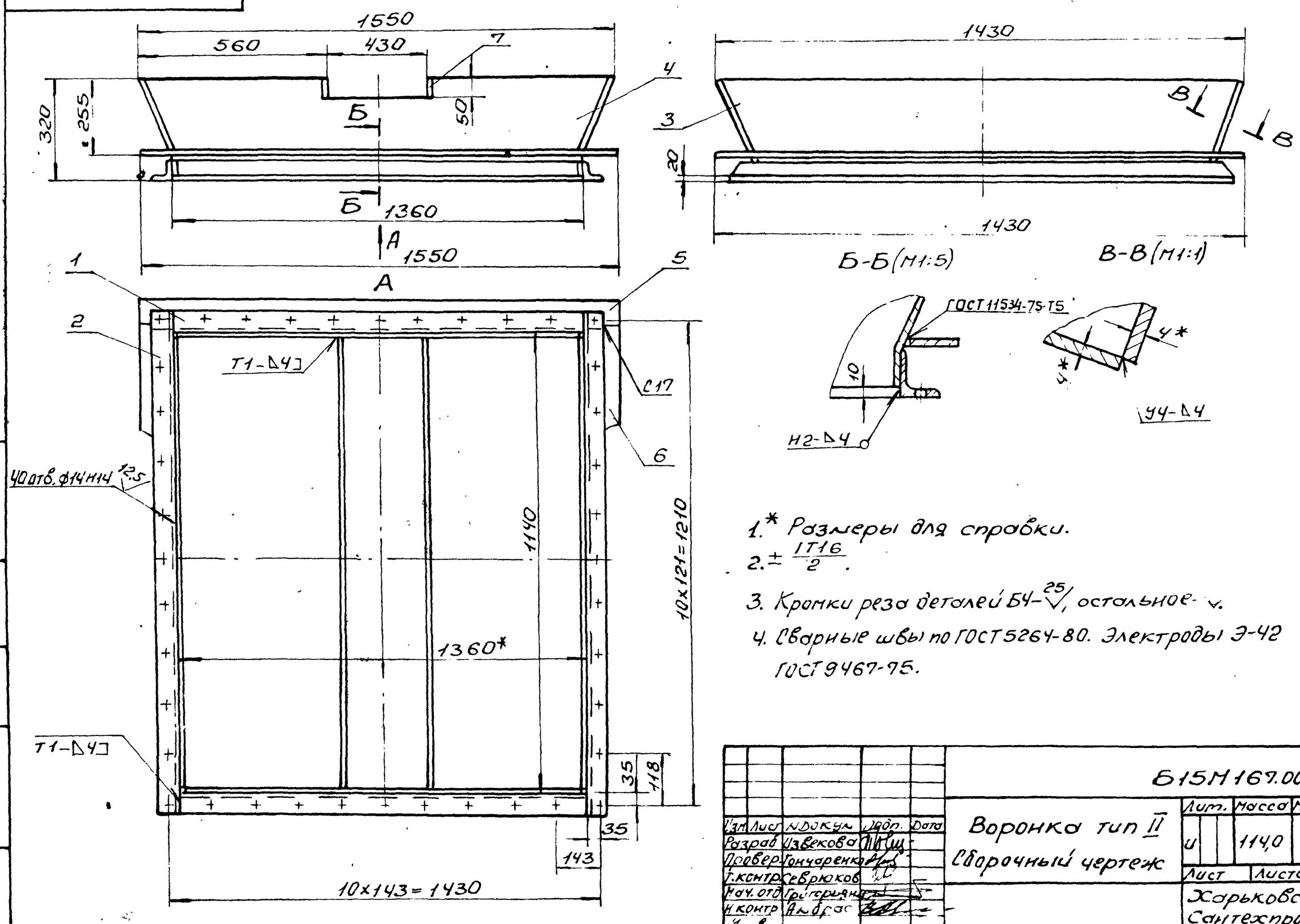

1. * Размеры для справки.
2. $\pm \frac{IT16}{2}$.
3. Кромки реза деталей Б4-25, остальное-.
4. Сварные швы по ГОСТ 5264-80. Электроды Э-42 ГОСТ 9467-75.

Изм.	Лист	N докум.	Подп.	Дата	Б15М167.000СБ			
Разраб.	Извекова				Воронка тип II Сборочный чертеж	Лит.	Масса	Масшт.
Провер.	Гончаренко					И	114,0	1:10
Т.контр.	Севрюков					Лист	Листов 1	
Нач.отд.	Григорьянц					Харьковский Сантехпроект		
Н.контр.	Амбрас							
Утв.								

Формат А3

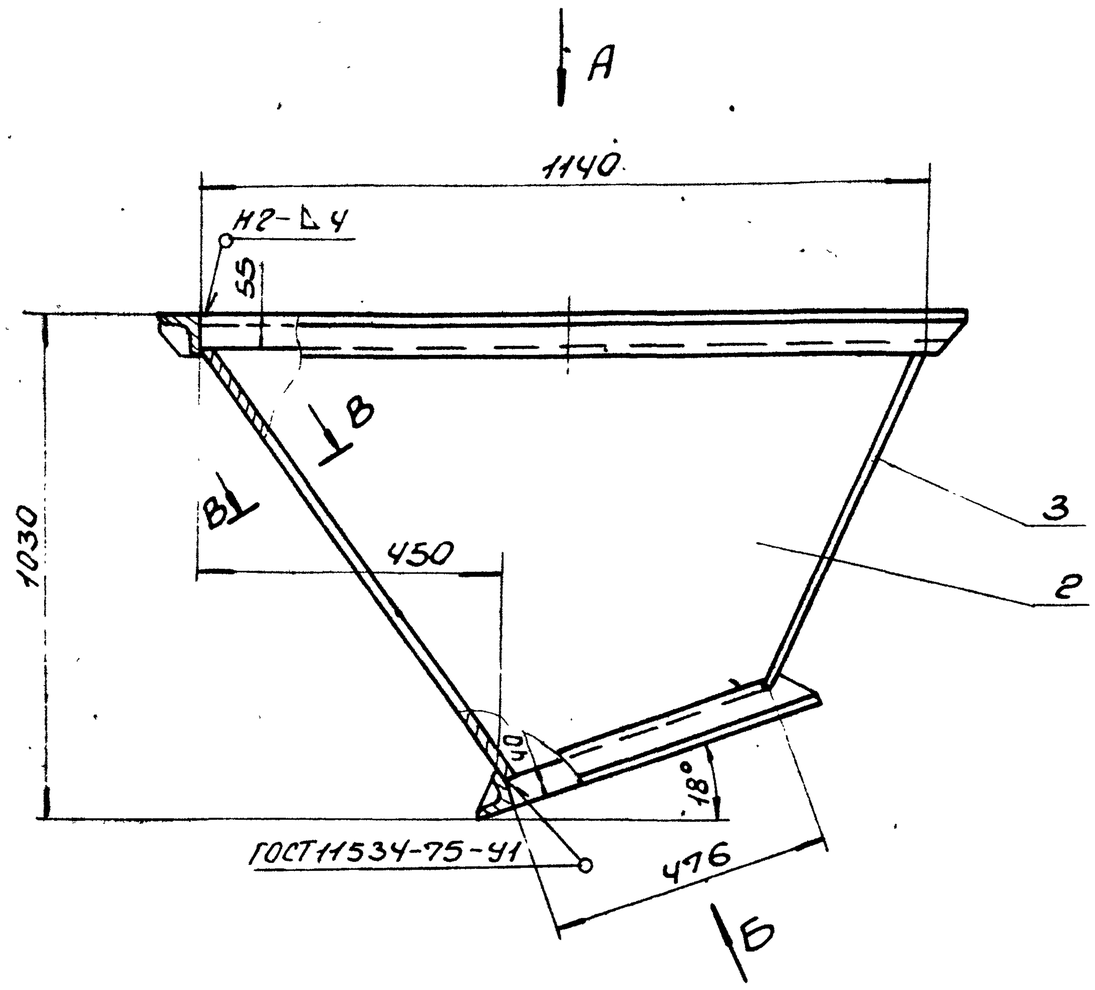

А

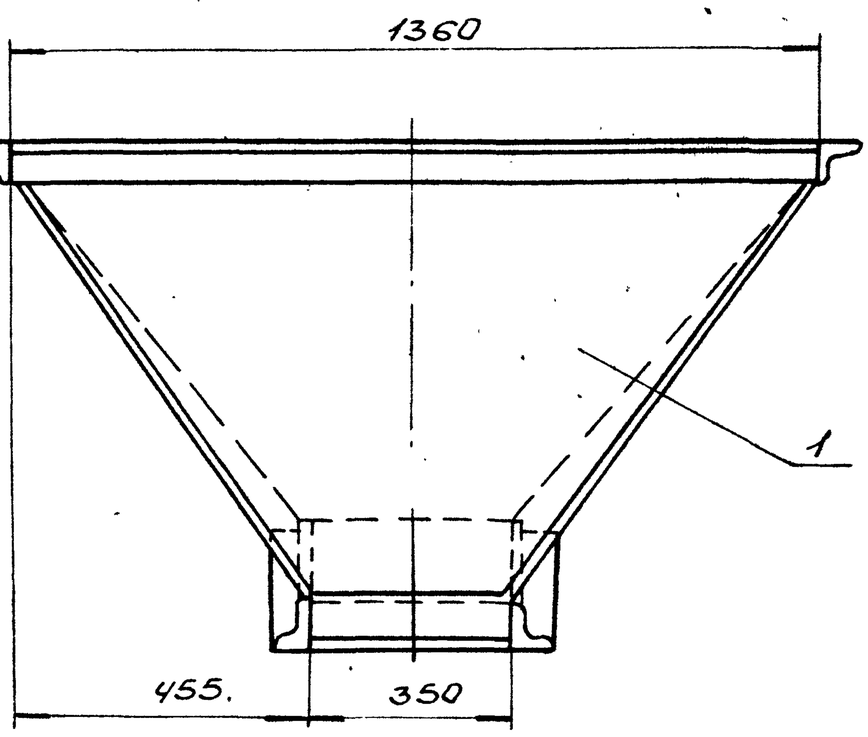

Б

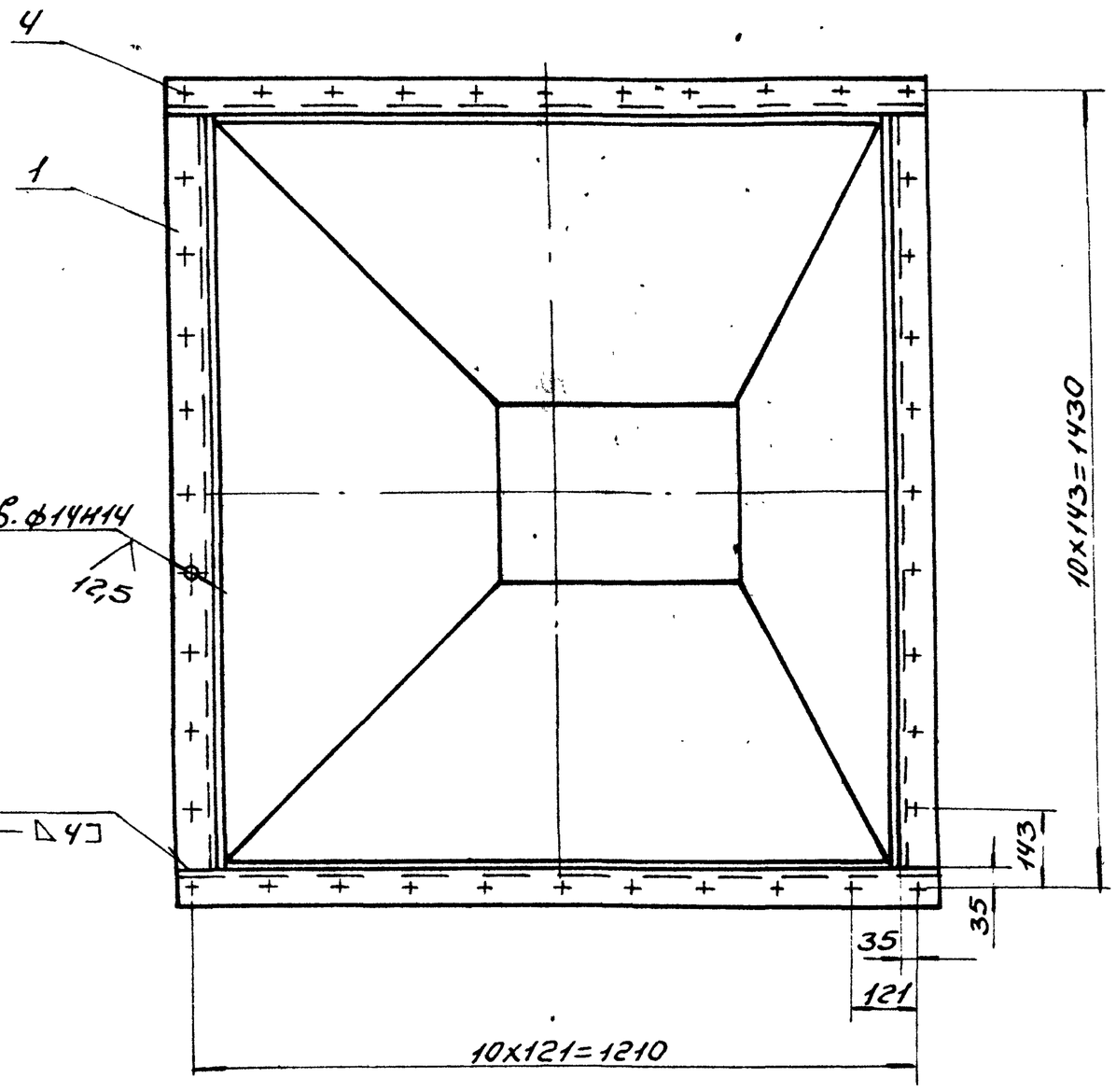

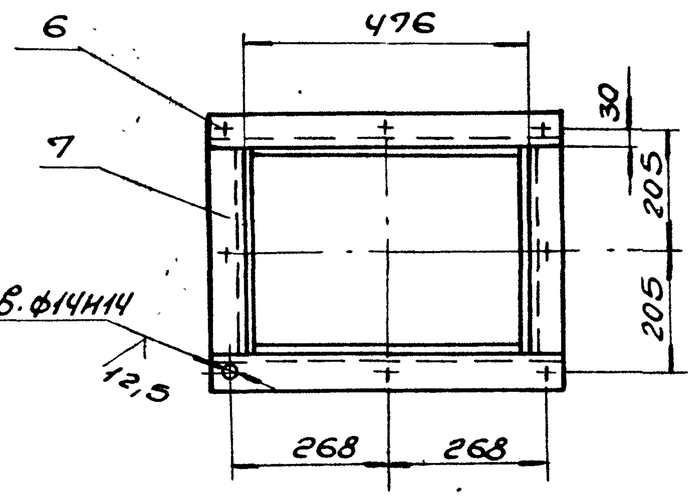

В-В (М1:1)

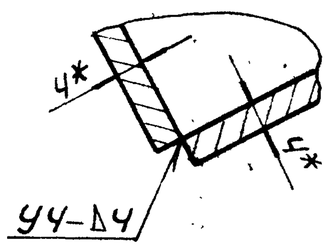

1. $1\pm\frac{IT16}{2}$.

2. Кромки реза деталей Б4- $\sqrt{}^{25}$, остальное- $\sqrt{}$.

3. Сварные швы по ГОСТ5264-80. Электроды Э-42 ГОСТ 9467-75.

4. * Размеры для справки.

5. Боковины (поз. 2) подогнуть по месту.

Изм.	Лист	N докум.	Подп.	Дата	Б15М168.000 СБ
Разраб.		Звеков			Воронка тип III сборочный чертеж
Провер.		Гончаренко			
Т. контр.		Севрюков			
Нач. отд.		Григорьянц			
Н. контр.		Андрос			
Утв.					

Лит.	Масса	Масшт.
У	125,0	1:10
Лист	Листов 1	

Харьковский Сантехпроект

Инв. N подл. | Подп. и дата | Взам. инв. N | Инв. N дубл. | Подп. и дата

Альбом 18, часть 2

Форм.	Зона	Поз.	Обозначение	Наименование	Кол.	Примеч.
				Документация		
А2			Б15М168.000СБ	Сборочный чертеж		
				Детали		
А4		1	Б15М168.001	Стенка	1	
А4		2	Б15М168.002	Боковина	2	
А4		3	Б15М168.003	Стенка	1	
Б4		4	Б15М168.005	Балка	2	7,24кг
				Уголок Б-63х63х6 ГОСТ 8509-86		
				Вст3-I ГОСТ 535-88		
				ℓ = 1266		
Б4		5	Б15М168.006	Балка	2	7,78кг
				Уголок Б-63х63х6 ГОСТ 8509-86		
				Вст3-I ГОСТ 535-88		
				ℓ = 1360		
Б4		6	Б15М168.007	Балка	2	2,17кг
				Уголок Б-50х50х5 ГОСТ 8509-86		
				Вст3-I ГОСТ 535-88		
				ℓ = 576		
Б4		7	Б15М168.008	Балка	2	1,3кг
				Уголок Б-50х50х5 ГОСТ 8509-86		
				Вст3-I ГОСТ 535-88		
				ℓ = 350		

Инв. № подл. | Подп. и дата | Взам. инв. № | Инв. № дубл. | Подп. и дата

Изм.	Лист	N докум.	Подп.	Дата	Б15М168.000			
Разраб.		Извекова			Воронка тип III	Лит.	Лист	Листов
Провер.		Гончаренко				У		1
Н. контр.		Амбрас				Харьковский Сантехпроект		
Нач. отд.		Григорьяны						
Утв.								

Формат А4

Б15М168.001

25 √(√)

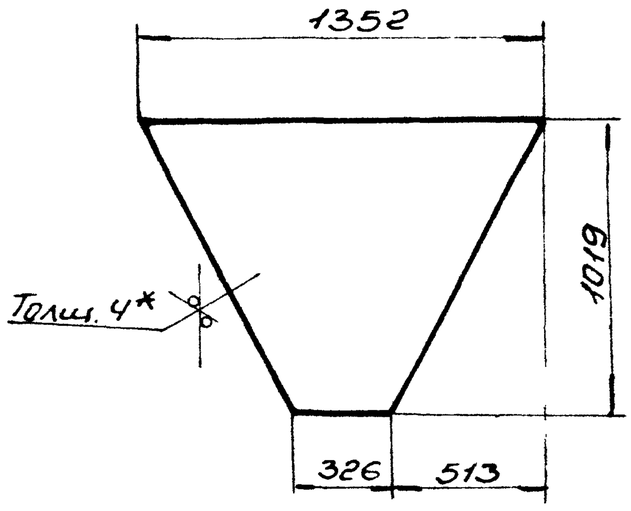

1. $\pm \frac{IT16}{2}$.
2.* Размер для справки.

Инв. № подл. | Подп. и дата | Взам. инв. № | Инв. № дубл. | Подп. и дата

Изм.	Лист	N докум.	Подп.	Дата	Б15М168.001			
Разраб.		Извекова			Стенка	Лит.	Масса	Масшт.
Провер.		Гончаренко				У	29,25	1:20
Т. контр.		Севрюков				Лист	Листов 1	
Нач. отд.		Григорьяны				Харьковский Сантехпроект		
Н. контр.		Амбрас			Лист 4 ГОСТ 19903-74 Вст3-I ГОСТ 14637-89			
Утв.								

Формат А4

Б15М168.003

25 √(√)

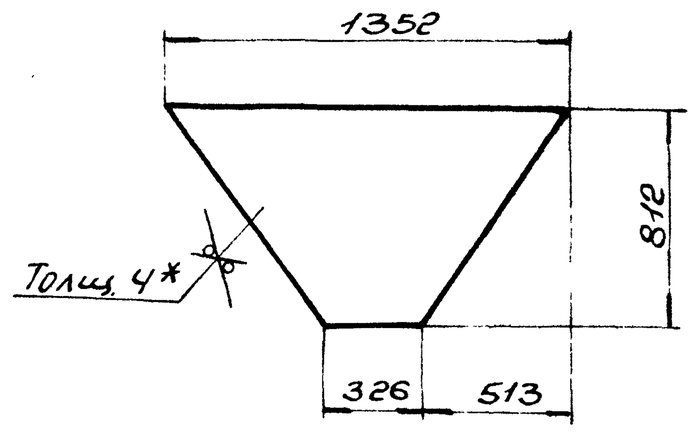

1. $\pm \frac{IT16}{2}$.
2.* Размер для справки.

Инв. № подл. | Подп. и дата | Взам. инв. № | Инв. № дубл. | Подп. и дата

Изм.	Лист	N докум.	Подп.	Дата	Б15М168.003			
Разраб.		Извекова			Стенка	Лит.	Масса	Масшт.
Провер.		Гончаренко				У	20,44	1:20
Т. контр.		Севрюков				Лист	Листов 1	
Нач. отд.		Григорьяны				Харьковский Сантехпроект		
Н. контр.		Амбрас			Лист 4 ГОСТ 19903-74 Вст3-I ГОСТ 14637-89			
Утв.								

Формат А4

Б15М168.002

25 √(√)

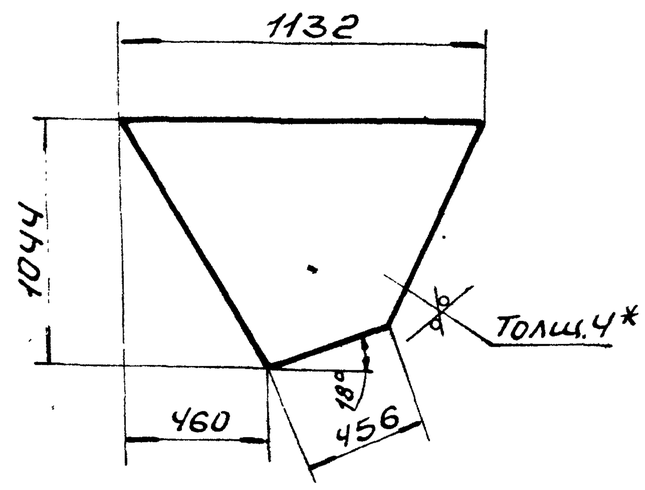

1. $\pm \frac{IT16}{2}$.
2.* Размер для справки.

Инв. № подл. | Подп. и дата | Взам. инв. № | Инв. № дубл. | Подп. и дата

Изм.	Лист	N докум.	Подп.	Дата	Б15М168.002			
Разраб.		Извекова			Боковина	Лит.	Масса	Масшт.
Провер.		Гончаренко				У	20,0	1:20
Т. контр.		Севрюков				Лист	Листов 1	
Нач. отд.		Григорьяны				Харьковский Сантехпроект		
Н. контр.		Амбрас			Лист 4 ГОСТ 19903-74 Вст3-I ГОСТ 14637-89			
Утв.								

Формат А4

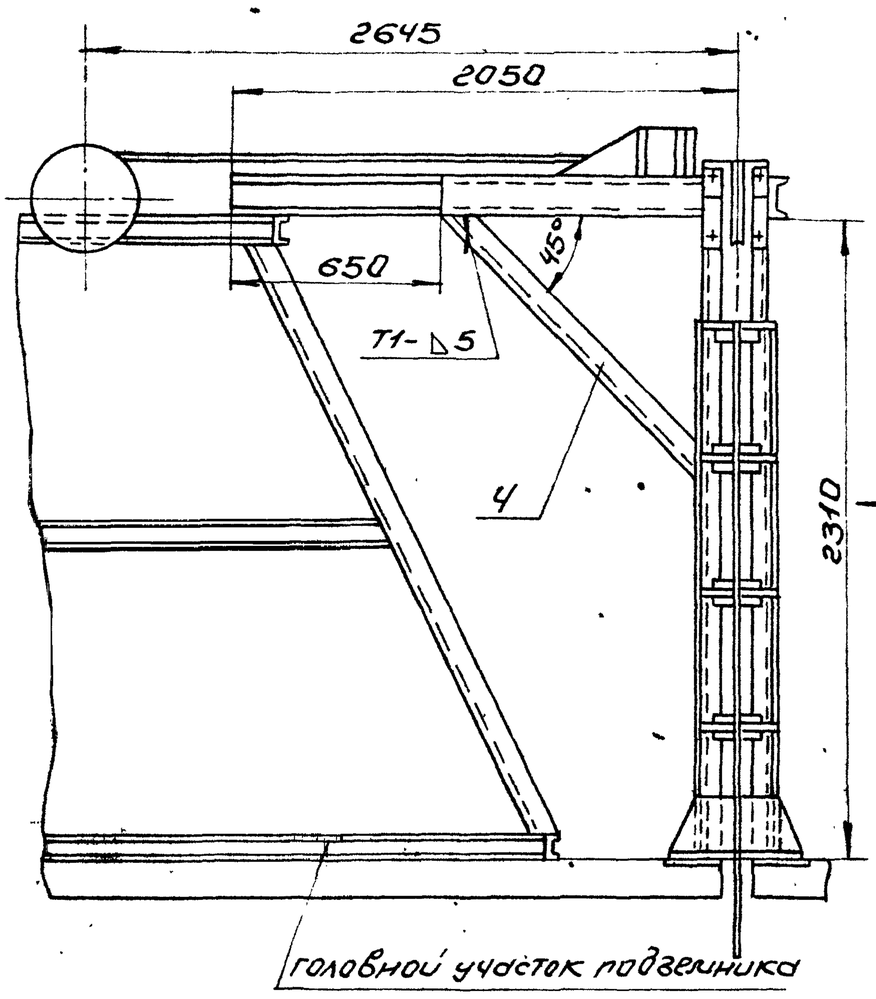

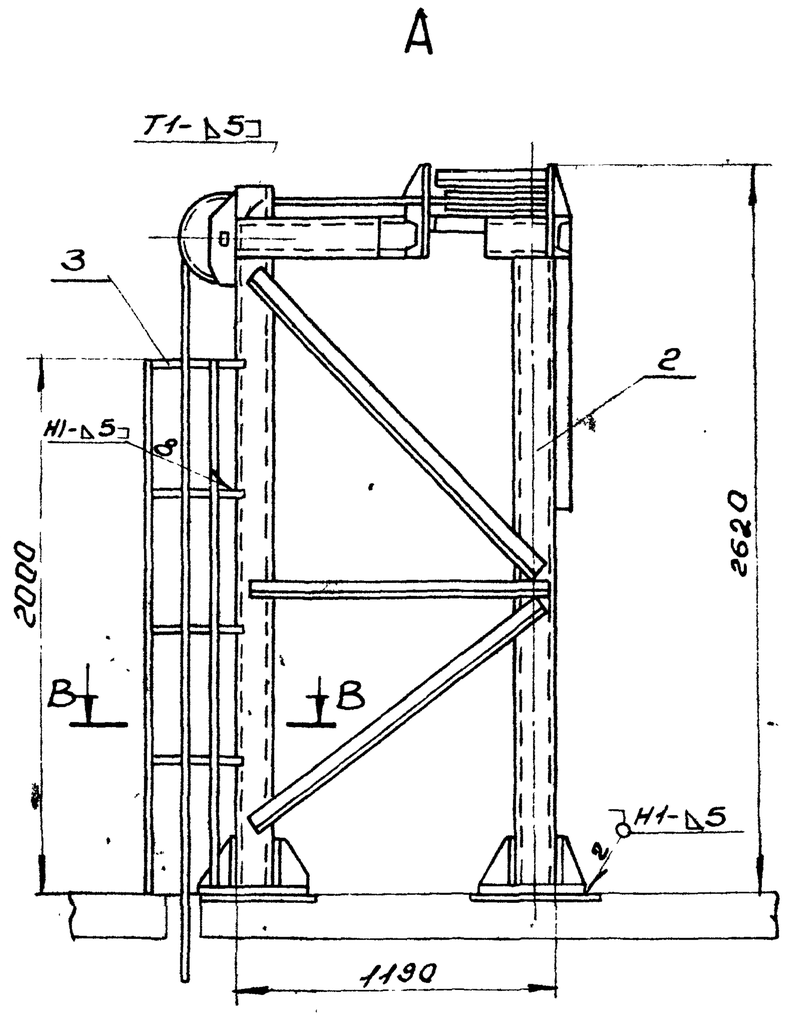

В - В (М1:5)

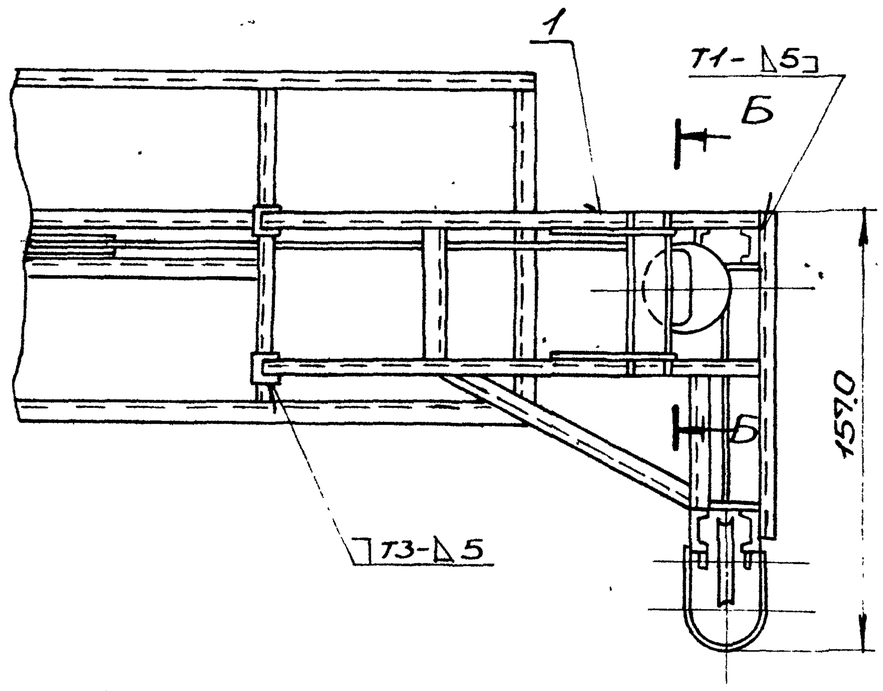

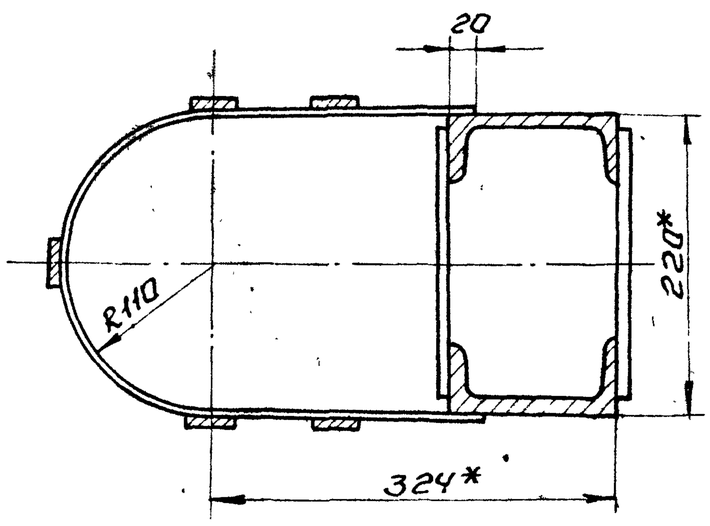

Б - Б (М1:5)

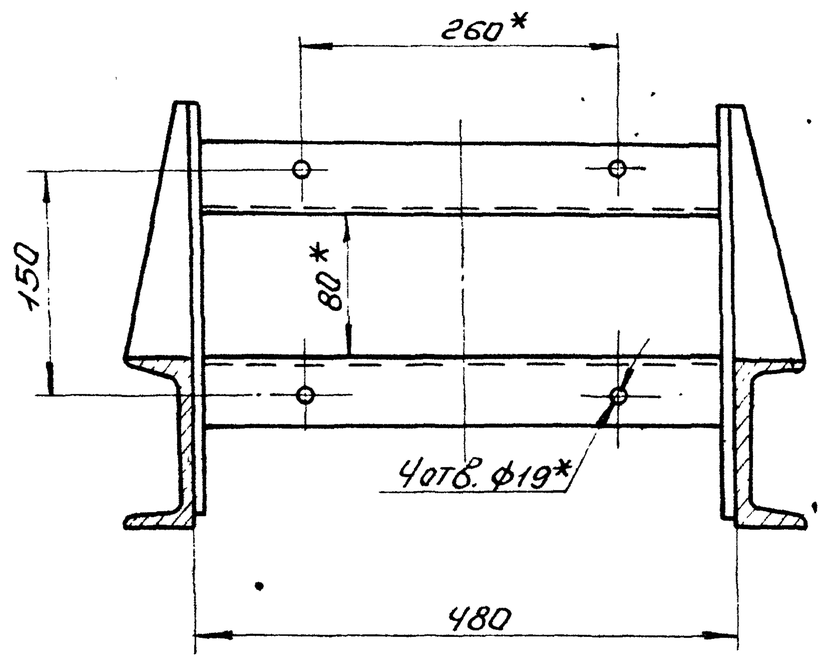

1. Сварные швы по ГОСТ 5264-80.
   Электроды Э-42 ГОСТ 9467-75.
2. *Размеры для справки.

					БЧД055.000СБ	
Изм.	Лист	№докум.	Подп.	Дата	Опора блоков тип I. Сборочный чертеж	Лит. / Масса / Масшт.
Разраб.		Гончаренко				А / 400,0 / 1:20
Провер.		Извековский				Лист / Листов 1
Т.контр.		Севрюков				Харьковский Сантехпроект
Нач.отд.		Григорьяне				
Н.контр.		Алферс				
Гл.в.						

Инв.№подл. | Подп. и дата | Взам.инв.№ | Инв.№дубл. | Подп. и дата

Альбом 18. часть 2

Б14D055.010СБ

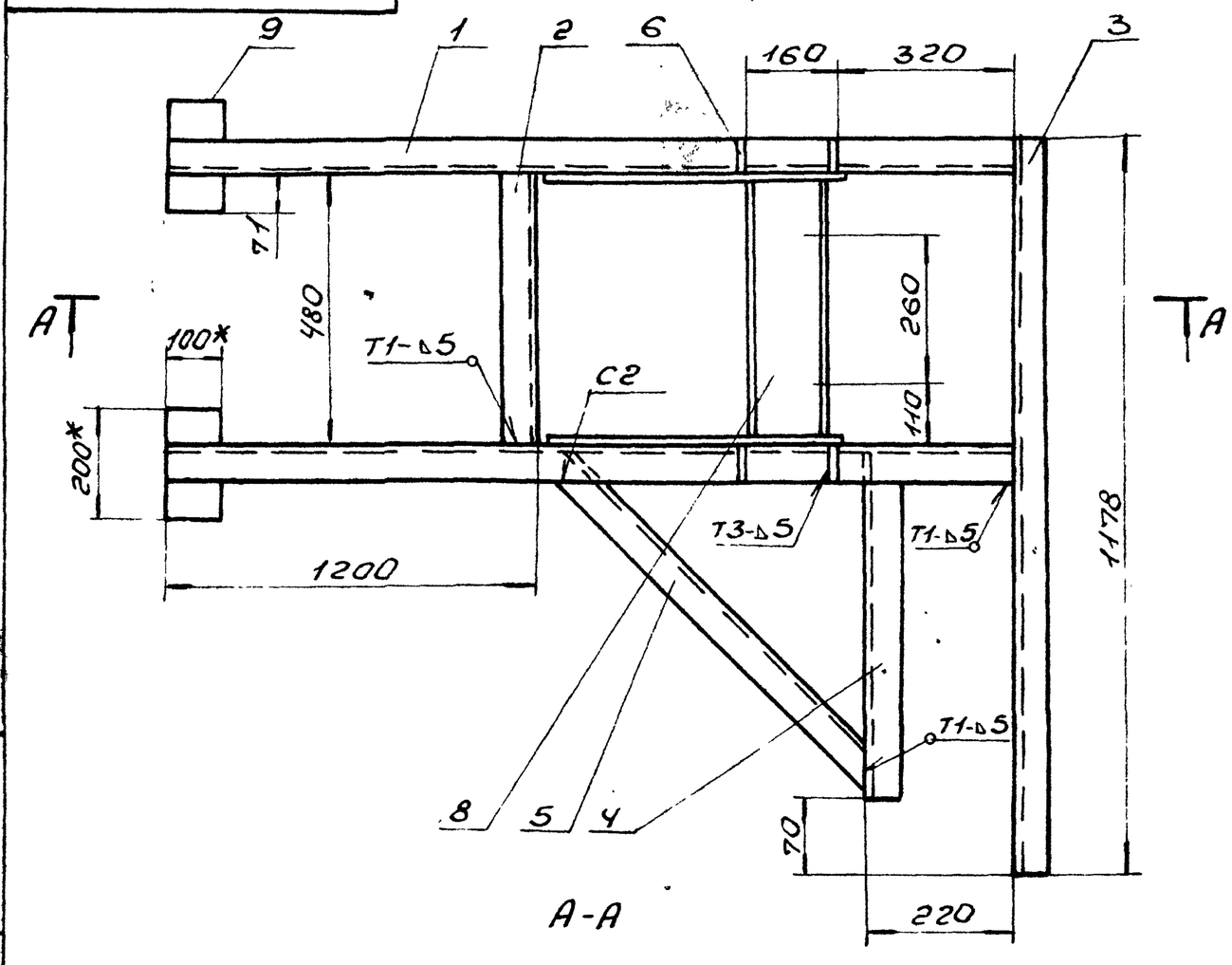

А-А

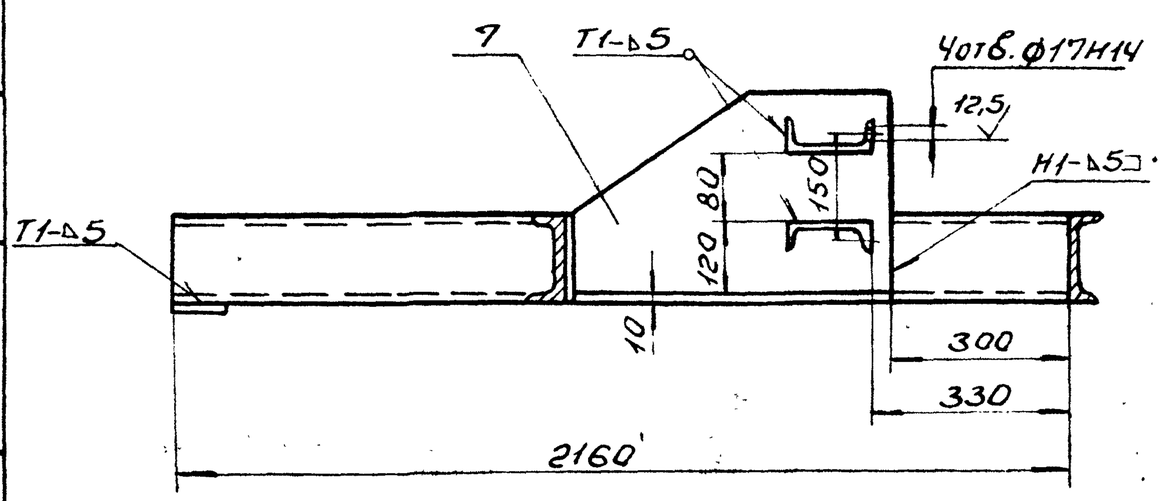

1. Неуказанные пред. откл. размеров $\pm \frac{IT16}{2}$.
2. Сварные швы по ГОСТ5264-80. Электроды Э-42 ГОСТ9467-75.
3. * Размеры для справки.
4. Кромки реза деталей Б4 - $\sqrt{25}$, остальное - $\sqrt{}$.

Изм.	Лист	N докум.	Подп.	Дата	Б14D055.010СБ			
Разраб.		Извекова			Рама	Лит.	Масса	Масш т.
Провер.		Гончаренко				У	110,0	1:10
Т. контр.		Себрюков			Сборочный чертеж	Лист	Листов 1	
Нач. отд.		Григорьянц				Харьковский Сантехпроект		
Н. контр.		Амбрас						
Утв.								

Формат А3

Форм.	Зона	Поз.	Обозначение	Наименование	Кол.	Прим.
				Документация		
А2			Б14D055.000СБ	Сборочный чертеж		
				Сборочные единицы		
А4		1	Б14D055.010	Рама	1	
А4		2	Б14D055.020	Опора	1	
А4		3	Б14D055.030	Ограждение	1	
				Детали		
А4		4	Б14D055.001	Связь	1	

Изм.	Лист	N докум.	Подп.	Дата	Б14D055.000			
Разраб.		Извекова			Опора блоков тип I	Лит.	Лист	Листов
Провер.		Гончаренко				У		1
Нач. отд.		Григорьянц				Харьковский Сантехпроект		
Н. контр.		Амбрас						
Утв.								

Формат А4

Форм.	Зона	Поз.	Обозначение	Наименование	Кол.	Прим.
				Документация		
А3			Б14D055.010СБ	Сборочный чертеж		
				Детали		
Б4		1	Б14D055.002	Балка	2	26,81кг
				Швеллер 14 ГОСТ 8240-89		
				Ст3 ГОСТ 535-88		
				ℓ = 2160		
Б4		2	Б14D055.003	Стяжка	1	5,9кг
				Швеллер 14 ГОСТ 8240-89		
				Ст3 ГОСТ 535-88		
				ℓ = 480		
Б4		3	Б14D055.004	Балка	1	14,5кг
				Швеллер 14 ГОСТ 8240-89		
				Ст3 ГОСТ 535-88		
				ℓ = 1178		
А4		4	Б14D055.005	Балка	1	
А4		5	Б14D055.006	Подкос	1	
А4		6	Б14D055.007	Ребро	4	
А4		7	Б14D055.008	Плита	2	
Б4		8	Б14D055.009	Балка	2	5,65кг
				Швеллер 14 ГОСТ 8240-89		
				Ст3 ГОСТ 535-88		
				ℓ = 460		
Б4		9	Б14D055.011	Платик	2	1,6кг
				Лист 10 ГОСТ 19903-74		
				Вст3пс ГОСТ 14637-89		
				100 × 200		

Изм.	Лист	N докум.	Подп.	Дата	Б14D055.010			
Разраб.		Извекова			Рама	Лит.	Лист	Листов
Провер.		Гончаренко				У		1
Нач. отд.		Григорьянц				Харьковский Сантехпроект		
Н. контр.		Амбрас						
Утв.								

Формат А4

61Д055.005

√(√)

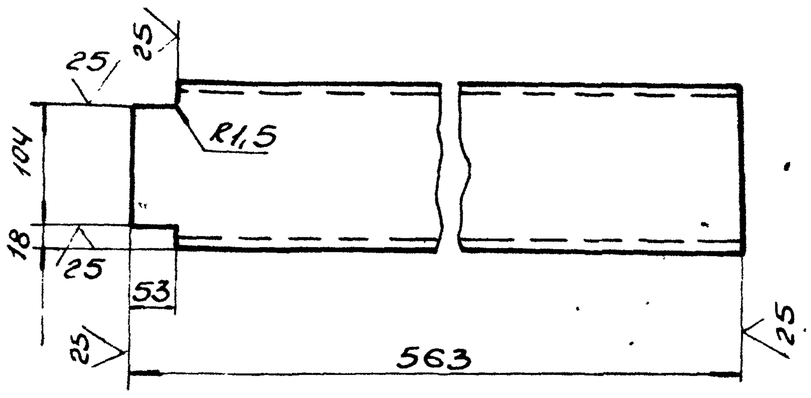

± IT16/2.

Изм.	Лист	N докум.	Подп.	Дата	Б14Д055.005	
Разраб.	Гончаренко				Балка	Лит. У; Масса 6,9; Масшт. 1:5
Провер.	Извекова					Лист; Листов 1
Т.контр.	Севрюков					
Нач.отд.	Григорьяны					Харьковский Сантехпроект
Н.контр.	Амбрас				14 ГОСТ 8240-89 / Швеллер Вст3 ГОСТ 535-88	
Утв.						

Инв.№ подл. | Подп. и дата | Взам. инв.№ | Инв.№ дубл. | Подп. и дата

Формат А4

61Д055.006

√(√)

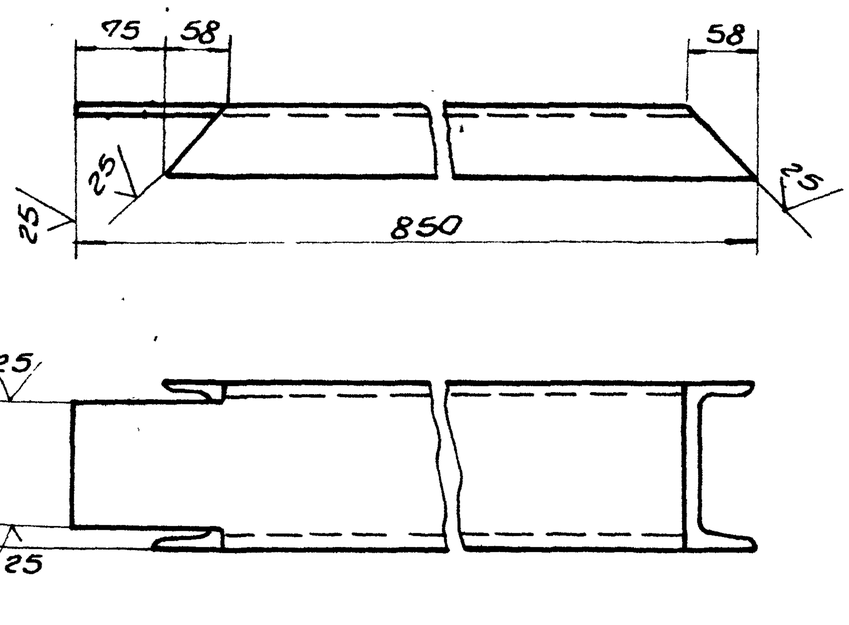

± IT16/2

Изм.	Лист	N докум.	Подп.	Дата	Б14Д055.006	
Разраб.	Гончаренко				Подкос	Лит. У; Масса 9,2; Масшт. 1:5
Провер.	Извекова					Лист; Листов 1
Т.контр.	Севрюков					
Нач.отд.	Григорьяны					Харьковский Сантехпроект
Н.контр.	Амбрас				14 ГОСТ 8240-89 / Швеллер Вст3 ГОСТ 535-88	
Утв.						

Инв.№ подл. | Подп. и дата | Взам. инв.№ | Инв.№ дубл. | Подп. и дата

Формат А4

61Д055.007

25 √(√)

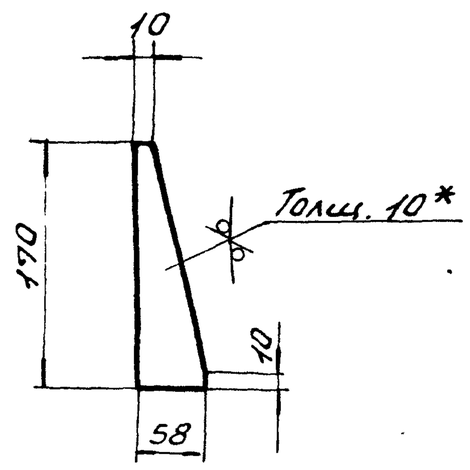

1. ± IT16/2.
2. * Размер для справки.

Изм.	Лист	N докум.	Подп.	Дата	Б14Д055.007	
Разраб.	Гончаренко				Ребро	Лит. У; Масса 0,4; Масшт. 1:5
Пров.	Извекова					Лист; Листов 1
Т.контр.	Севрюков					
Нач.отд.	Григорьяны					Харьковский Сантехпроект
Н.контр.	Амбрас				Лист 10 ГОСТ 19903-74 / Вст3лс ГОСТ 14637-89	
Утв.						

Инв.№ подл. | Подп. и дата | Взам. инв.№ | Инв.№ дубл. | Подп. и дата

Формат А4

61Д055.008

25 √(√)

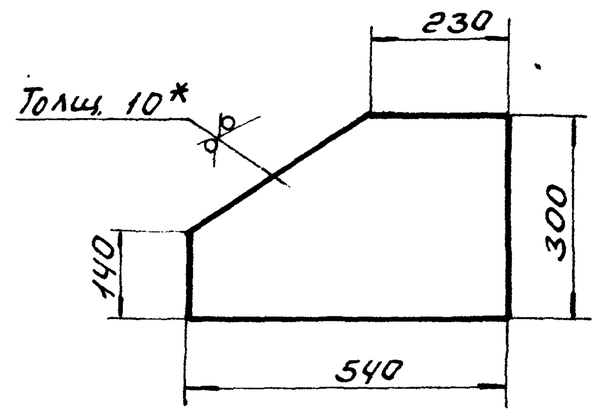

1. ± IT16/2.
2. * Размер для справки.

Изм.	Лист	N докум.	Подп.	Дата	Б14Д055.008	
Разраб.	Гончаренко				Плита	Лит. У; Масса 1,3; Масшт. 1:5
Провер.	Извекова					Лист; Листов 1
Т.контр.	Севрюков					
Нач.отд.	Григорьяны					Харьковский Сантехпроект
Н.контр.	Амбрас				Лист 10 ГОСТ 19903-74 / Вст3 ГОСТ 14637-89	
Утв.						

Инв.№ подл. | Подп. и дата | Взам. инв.№ | Инв.№ дубл. | Подп. и дата

Формат А4

Б14D055.018

25 √(√)

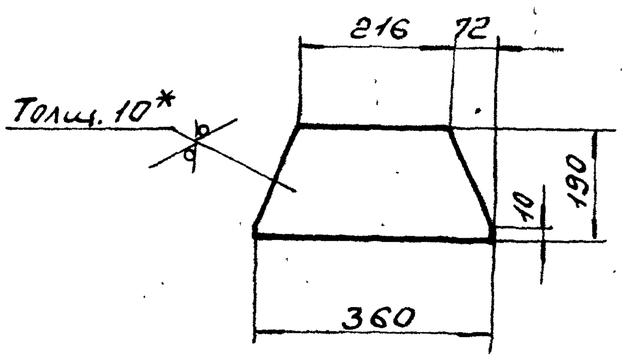

1. ± IT16/2.
2. * Размер для справки.

Изм.	Лист	N докум.	Подп.	Дата
Разраб.		Гончаренко		
Пров.		Узбекова		
Т.контр.		Севрюков		
Нач.отд.		Григорьяна		
Н.контр.		Амбрас		
Утв.				

Б14D055.018

Косынка

Лит.	Масса	Масшт.
У	4,3	1:10
Лист	Листов 1	

10 ГОСТ 19903-74
Лист Вст3 ГОСТ 14637-89

Харьковский Сантехпроект

Формат А4

Б14D055.019

25 √(√)

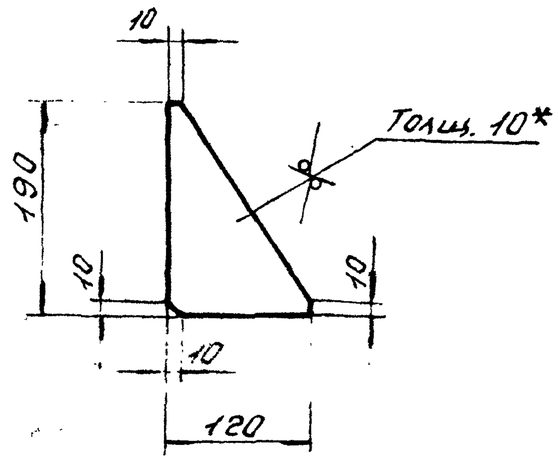

1. ± IT16/2.
2. * Размер для справки.

Изм.	Лист	N докум.	Подп.	Дата
Разраб.		Гончаренко		
Провер.		Узбекова		
Т.контр.		Севрюков		
Нач.отд.		Григорьяна		
Н.контр.		Амбрас		
Утв.				

Б14D055.019

Косынка

Лит.	Масса	Масшт.
У	1,0	1:5
Лист	Листов 1	

10 ГОСТ 19903-74
Лист Вст3 ГОСТ 14637-89

Харьковский Сантехпроект

Формат А4

Б14D055.001

А (√)

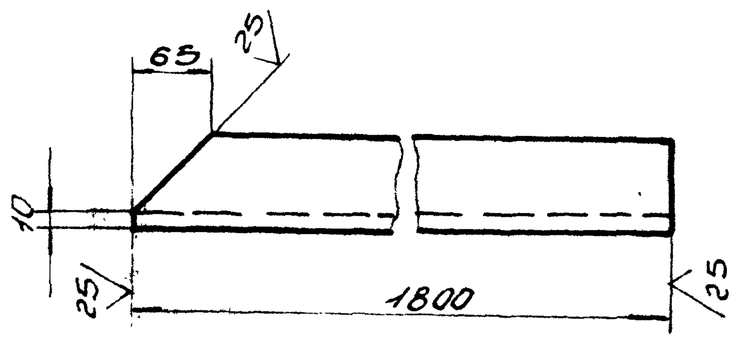

± IT16/2.

Изм.	Лист	N докум.	Подп.	Дата
Разраб.		Гончаренко		
Провер.		Узбеков		
Т.контр.		Севрюков		
Нач.отд.		Григорьяна		
Н.контр.		Амбрас		
Утв.				

Б14D055.001

Связь

Лит.	Масса	Масшт.
У	10,4	1:5
Лист	Листов 1	

Уголок Б-75х75х5 ГОСТ 8509-86 / Вст3 ГОСТ 535-88

Харьковский Сантехпроект

Формат А4

Форм.	Зона	Поз.	Обозначение	Наименование	Кол.	Примеч.
				Документация		
А2			Б14D055.020 СБ	Сборочный чертеж		
				Детали		
Б4		1	Б14D055.012	Стойка Швеллер 14 ГОСТ 8240-89 Вст3 ГОСТ 535-88 ℓ = 2495	2	30,7 кг
Б4		2	Б14D055.013	Стойка Швеллер 14 ГОСТ 8240-89 Вст3 ГОСТ 535-88 ℓ = 2300	2	28,3 кг
Б4		3	Б14D055.014	Накладка Лист 10 ГОСТ 19903-74 Вст3 ГОСТ 14637-89 100 х 200	16	1,6 кг
Б4		4	Б14D055.015	Связь Уголок Б-75х75х8 ГОСТ 8509-86 Вст3 ГОСТ 535-88 ℓ = 1400	4	12,6 кг
Б4		5	Б14D055.016	Связь Уголок Б-75х75х8 ГОСТ 8509-86 Вст3 ГОСТ 535-88 ℓ = 1170	2	10,5 кг
Б4		6	Б14D055.017	Плита Лист 10 ГОСТ 19903-74 Вст3 ГОСТ 14637-89 360 х 400	2	11,3 кг
А4		7	Б14D055.018	Косынка	4	
А4		8	Б14D055.019	Косынка	8	

Изм.	Лист	N докум.	Подп.	Дата
Разраб.		Гончаренко		
Пров.		Узбекова		
Т.контр.		Севрюков		
Нач.отд.		Григорьяна		
Н.контр.		Амбрас		
Утв.				

Б14D055.020

Опора

Лит.	Лист	Листов
У		1

Харьковский Сантехпроект

Формат А4

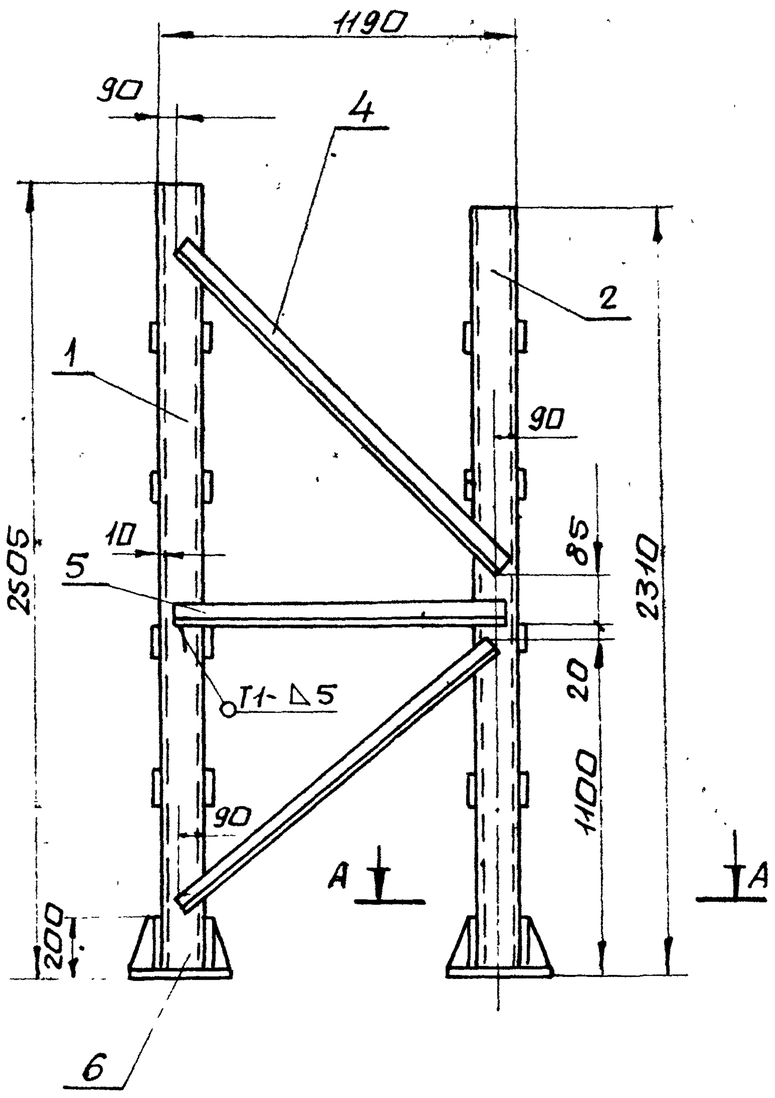

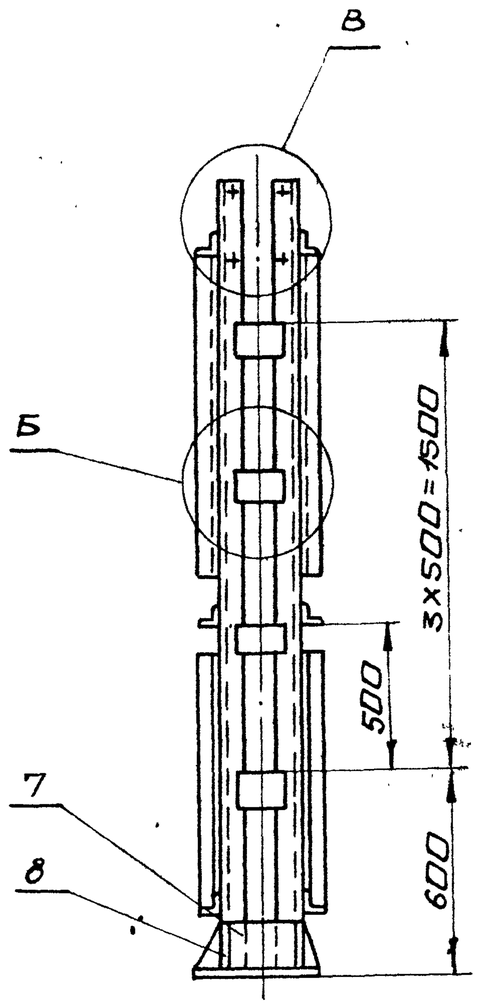

В (М1:5)

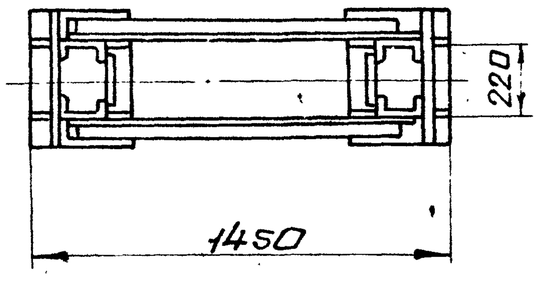

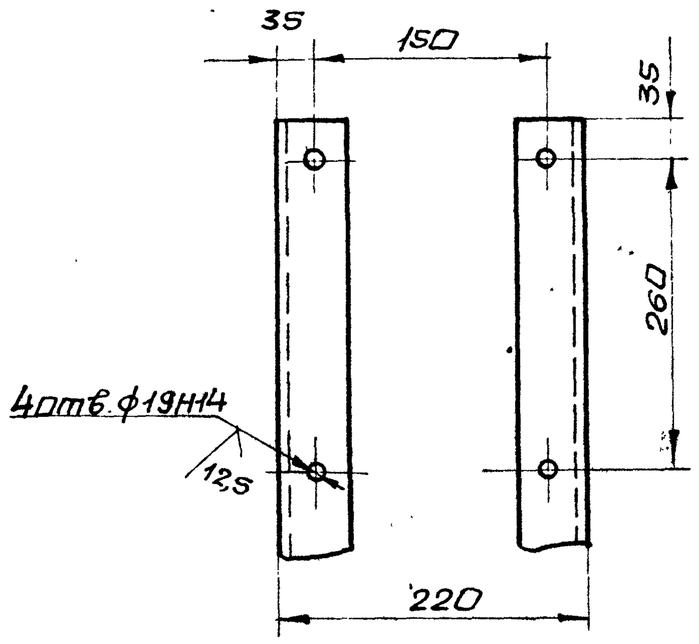

А–А (М1:5)

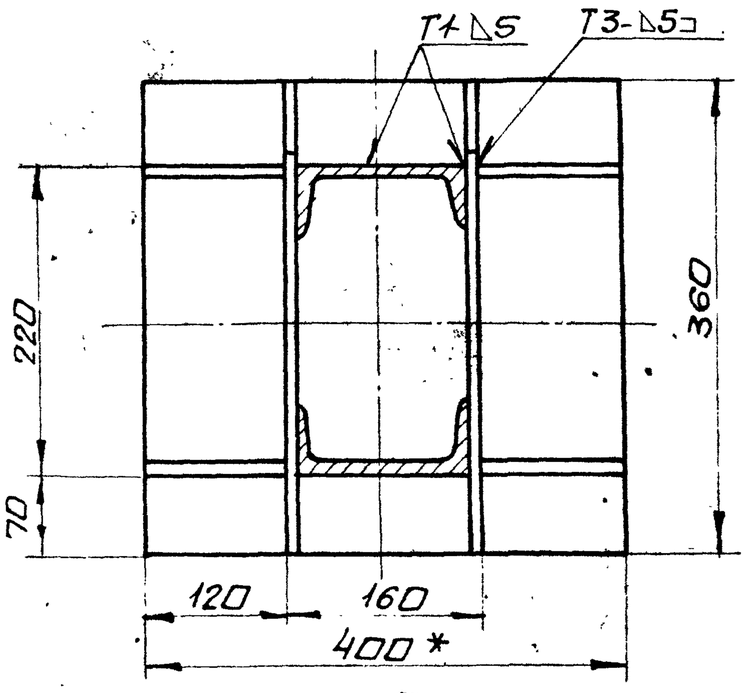

Б (М1:5)

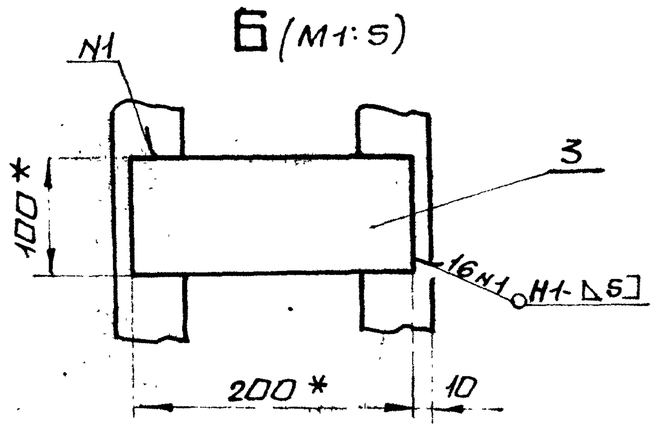

1. Неуказанные пред. откл. размеров $\pm \frac{IT16}{2}$
2. Сварные швы по ГОСТ 5264-80. Электроды Э-42 ГОСТ 9467-75.
3. * Размеры для справки.
4. Кромки реза деталей Б4 $\sqrt{25}$, остальное $\sqrt{}$.

Изм.	Лист	N докум.	Подп.	Дата	Б14Д055.020СБ
Разраб.	Гончаренко				Опора. Сборочный чертеж.
Пров.	Извекова				Лит. У; Масса 263.0; Масшт. 1:20
Т.контр.	Севрюков				Лист; Листов 1
Нач.отд	Григорьянц				Харьковский Сантехпроект
Н.контр.	Амбрас				
Утв.					

Инв.№ подл. | Подп. и дата | Взам.инв.№ | Инв.№ дубл. | Подп. и дата

Альбом 13, часть 2

Б14Д055.030СБ

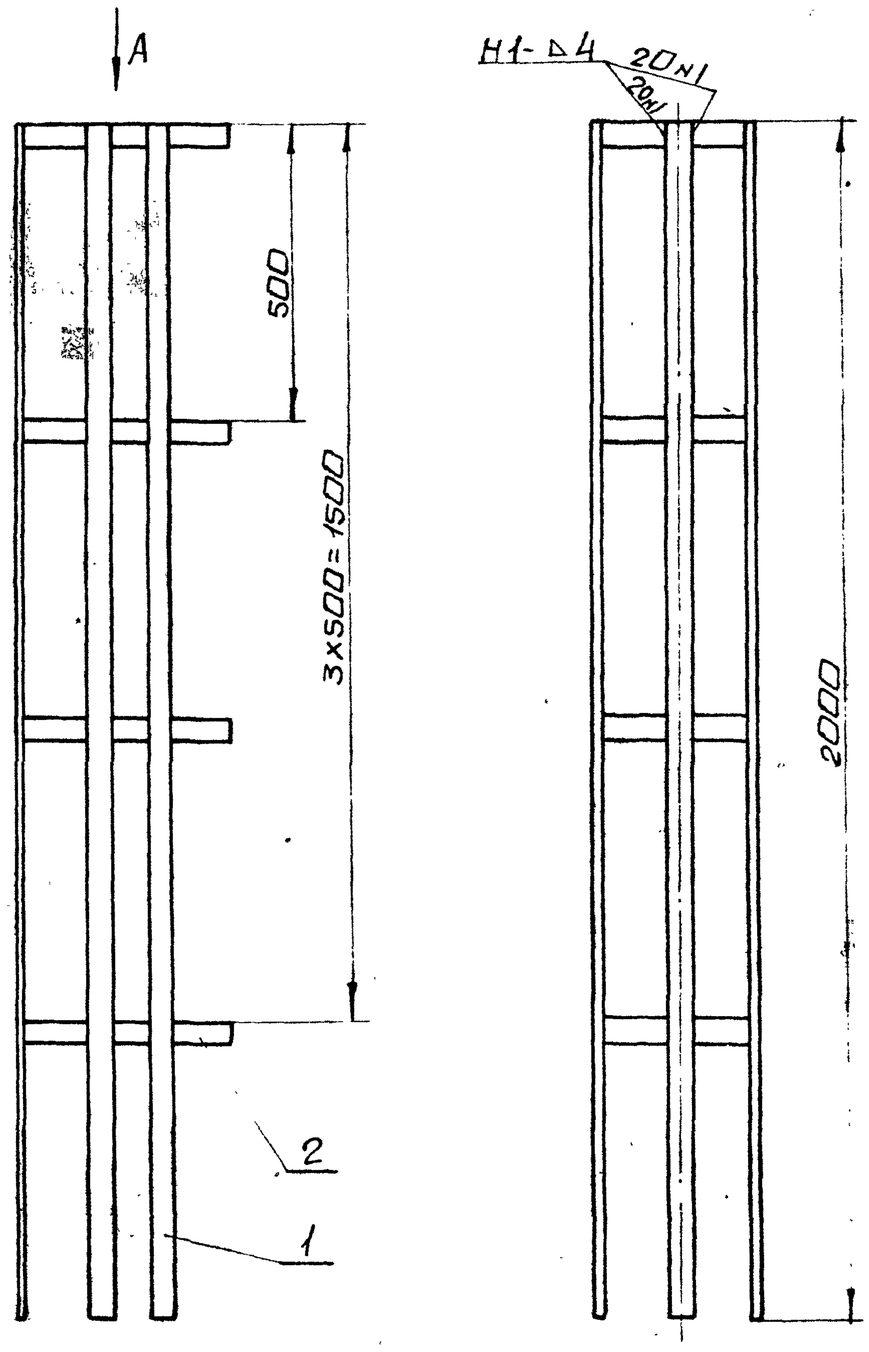

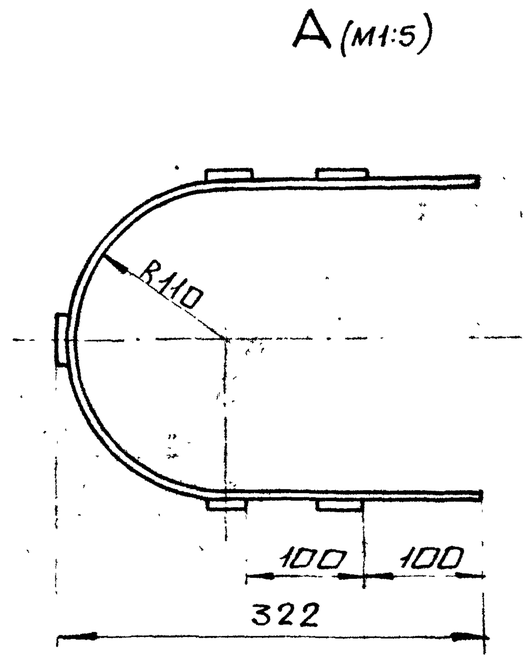

1. Неуказанные пред. откл. размеров $\pm \frac{IT16}{2}$.
2. Сварные швы по ГОСТ 5264-80. Электроды Э-42 ГОСТ 9467-75.
3. Кромки реза деталей БЧ - 25, остальное = ∇.

Изм.	Лист	N докум.	Подп.	Дата	Б14Д055.030СБ			
Разраб.		Извекова			Ограждение. Сборочный чертеж	Лит.	Масса	Масшт.
Пров.		Гончаренко				И	16,7	1:10
Т.контр.		Севрюков				Лист	Листов 1	
Нач.отд.		Григорьянц				Харьковский Сантехпроект		
Н.контр.		Амбрас						
Утв.								

Формат А3

Форм.	Зона	Поз.	Обозначение	Наименование	Кол.	Прим.
				Документация		
А3			Б14Д055.030СБ	Сборочный чертеж		
				Детали		
БЧ		1	Б14Д055.021	Планка	5	2,5 кг
				Полоса 4х40 ГОСТ 103-76		
				Вст3 ГОСТ 535-88		
				ℓ=2000		
А4		2	Б14Д055.022	Связь	4	

Изм.	Лист	N докум.	Подп.	Дата	Б14Д055.030			
Разраб.		Извекова			Ограждение	Лит.	Лист	Листов
Пров.		Гончаренко				И		1
Нач.отд.		Григорьянц				Харьковский Сантехпроект		
Н.контр.		Амбрас						
Утв.								

Формат А4

Б14Д055.022

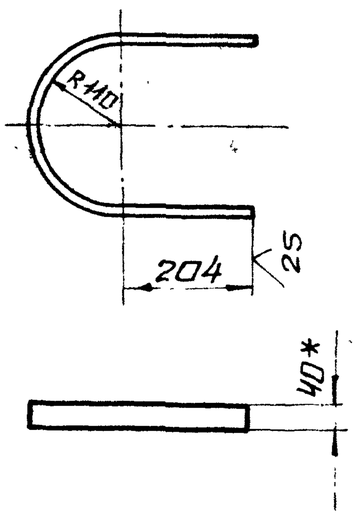

1. $\pm \frac{IT16}{2}$
2. Длина развертки детали - 762 мм.
3. * Размер для справки.

Изм.	Лист	N докум.	Подп.	Дата	Б14Д055.022			
Разраб.		Извекова			Связь	Лит.	Масса	Масшт.
Пров.		Гончаренко				И	1,08	1:10
Т.контр.		Севрюков				Лист	Листов 1	
Нач.отд.		Григорьянц			Полоса 4х40 ГОСТ 103-76 / Ст3 ГОСТ 535-88	Харьковский Сантехпроект		
Н.контр.		Амбрас						
Утв.								

25266-23 12

Формат А4

Альбом 18, часть 2

Б14Д056.000СБ

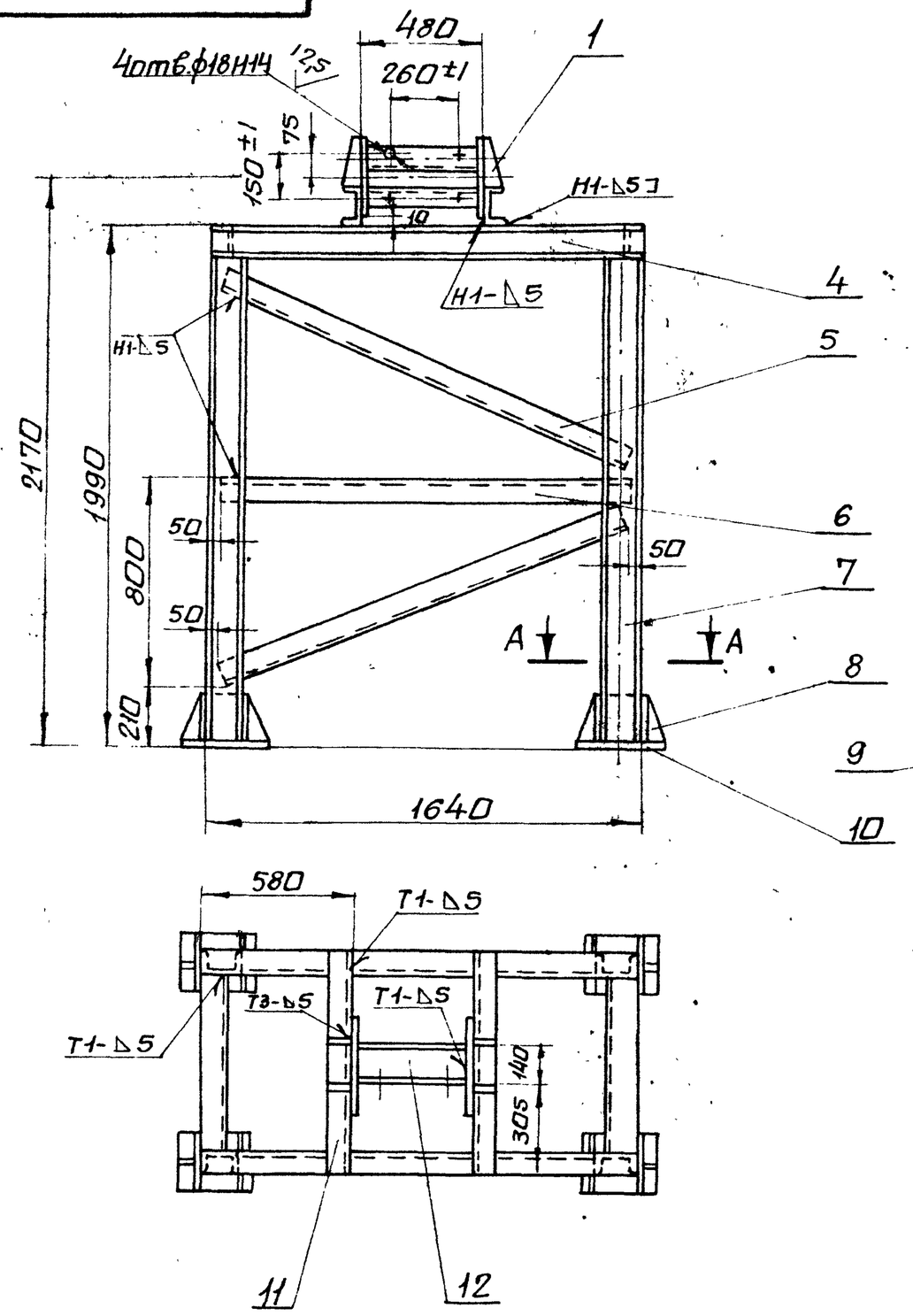

1. Сварку производить электродами Э-42 ГОСТ 9467-75. Сварные швы по ГОСТ 5264-80.
2. Неуказанные предельные отклонения размеров $\pm \frac{IT16}{2}$
3. Кромки реза деталей Б4 - $\sqrt{25}$

Изм.	Лист	N докум.	Подп.	Дата	Б14Д056.000СБ			
Разраб.		Гончаренко			Опора блока тип II сборочный чертеж	Лит.	Масса	Масшт.
Пров.		Швекова				И	321,0	1:20
Т.контр.		Севрюков				Лист	Листов 1	
Нач.отд.		Григорьянц				Харьковский Сантехпроект		
Н.контр.		Амбрас						
Утв.								

Формат А3

Форм.	Зона	Поз.	Обозначение	Наименование	Кол.	Примеч.
				Документация		
А3			Б14Д056.000СБ	Сборочный чертеж		
				Детали		
Д4		1	Б14Д055.007	Ребро	4	
Б4		2	Б14Д056.001	Плита	2	4,7кг
				Лист 10 ГОСТ 19903-74		
				Ст3 ГОСТ 14637-89		
				200х300		
Б4		3	Б14Д056.002	Балка	2	8,6кг
				Швеллер 14 ГОСТ 8240-89		
				Ст3 ГОСТ 535-88		
				L=692		
Б4		4	Б14Д056.003	Балка	2	20,2кг
				Швеллер 14 ГОСТ 8240-89		
				Ст3 ГОСТ 535-88		
				L=1640		
Б4		5	Б14Д056.004	Подкос	4	9,72кг
				Уголок Б-63х63х6 ГОСТ 8509-86		
				Ст3 ГОСТ 535-88		
				L=1700		
Б4		6	Б14Д056.005	Перекладина	2	8,81кг
				Уголок Б-63х63х6 ГОСТ 8509-86		
				Ст3 ГОСТ 535-88		
				L=1540		

Изм.	Лист	N докум.	Подп.	Дата	Б14Д056.000			
Разраб.		Гончаренко			Опора блока тип II	Лит.	Лист	Листов
Пров.		Швекова				И	1	2
Нач.отд.		Григорьянц				Харьковский Сантехпроект		
Н.контр.		Амбрас						
Утв.								

Формат А4

Форм.	Зона	Поз.	Обозначение	Наименование	Кол.	Примеч.
Б4		7	Б14Д056.006	Стойка	4	22,63кг
				Швеллер 14 ГОСТ 8240-89		
				Ст3 ГОСТ 535-88		
				L=1840		
Д4		8	Б14Д056.007	Косынка	8	
Д4		9	Б14Д056.008	Косынка	8	
Б4		10	Б14Д056.009	Плита	4	10,2кг
				Лист 10 ГОСТ 19903-74		
				Ст3 ГОСТ 14637-89		
				360х360		
Б4		11	Б14Д056.011	Балка	2	9,84кг
				Швеллер 14 ГОСТ 8240-89		
				Ст3 ГОСТ 535-88		
				L=800		
Б4		12	Б14Д056.012	Балка	2	6,53кг
				Швеллер 14 ГОСТ 8240-89		
				Ст3 ГОСТ 535-88		
				L=460		

Изм.	Лист	N докум.	Подп.	Дата	Б14Д056.000	Лист 2

Формат А4

Альбом 18, часть 2

Б14Д056.007

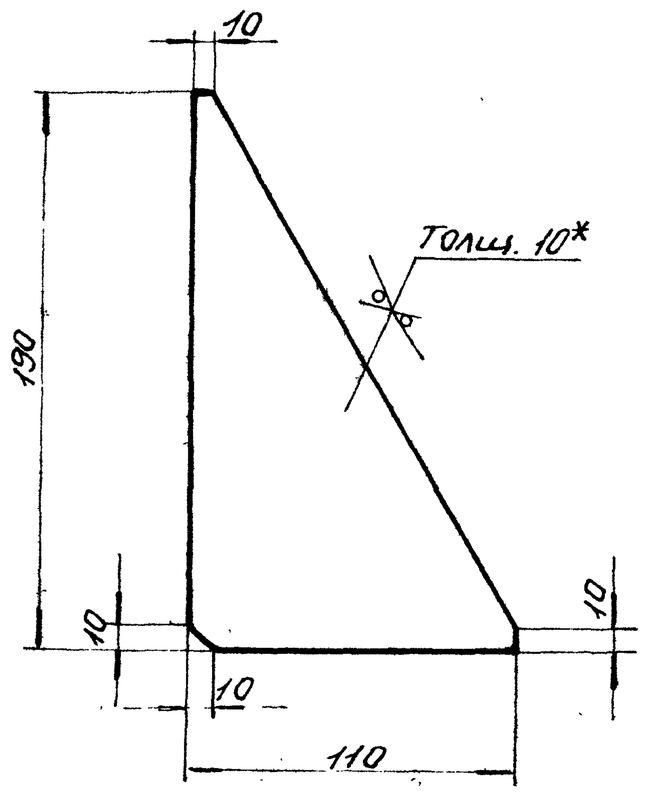

1. $\pm \frac{IT16}{2}$.

2. * Размер для справки.

Изм.	Лист	N Докум.	Подп.	Дата	Б14Д056.007			
Разраб.		Гончаренко			Косынка	Лит.	Масса	Масшт.
Пров.		Извекова				U	0,8	1:2
Т.контр.		Севрюков				Лист	Листов 1	
Нач.отд.		Григорьяни			Лист 10 ГОСТ 19903-74 ВСТ3 ГОСТ 14637-89	Харьковский Сантехпроект		
Н.контр.		Амбрас						
Утв.								

Формат А4

Б14Д056.008

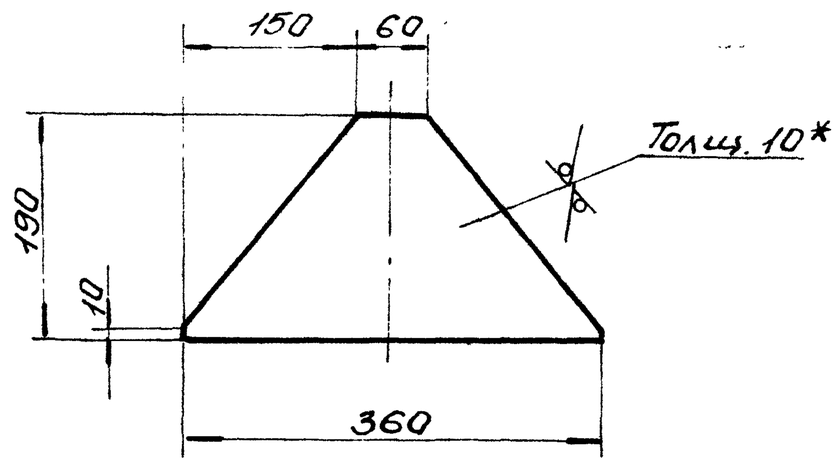

1. $\pm \frac{IT16}{2}$.

2. * Размер для справки.

Изм.	Лист	N Докум.	Подп.	Дата	Б14Д056.008			
Разраб.		Гончаренко			Косынка	Лит.	Масса	Масшт.
Пров.		Извекова				U	3,13	1:5
Т.контр.		Севрюков				Лист	Листов 1	
Нач.отд.		Григорьяни			Лист 10 ГОСТ 19903-74 ВСТ3 ГОСТ 14637-89	Харьковский Сантехпроект		
Н.контр.		Амбрас						
Утв.								

Формат А4

Б14Д057.000 СБ

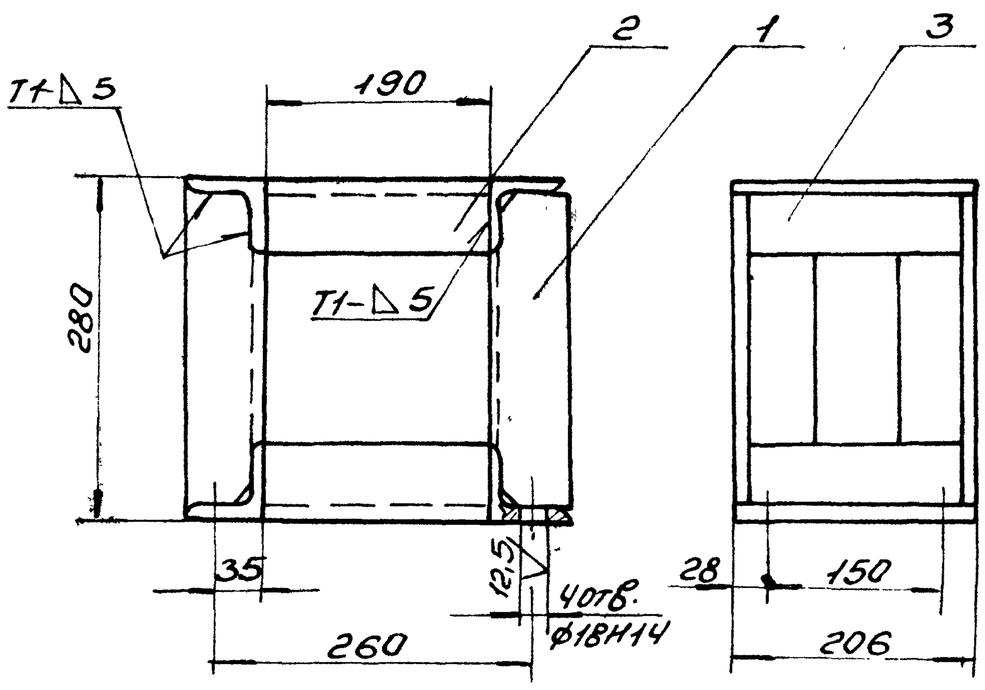

1. Сварку производить электродами Э-42 ГОСТ 9467-75. Сварные швы по ГОСТ 5264-80.

2. Неуказанные пред. откл. размеров $\pm \frac{IT16}{2}$.

3. Кромки реза деталей Б4-25.

Изм.	Лист	N Докум.	Подп.	Дата	Б14Д057.000СБ			
Разраб.		Гончаренко			Рама Сборочный чертеж.	Лит.	Масса	Масшт.
Пров.		Извекова				U	15,5	1:5
Т.контр.		Севрюков				Лист	Листов 1	
Нач.отд.		Григорьяни				Харьковский Сантехпроект		
Н.контр.		Амбрас						
Утв.								

Формат А4

Форм.	Зона	Поз.	Обозначение	Наименование	Кол.	Примеч.
				Документация		
А4			Б14Д057.000 СБ	Сборочный чертеж		
				Детали		
А4		1	Б14Д057.001	Стойка	4	
Б4		2	Б14Д057.002	Балка	4	1,1кг
				Уголок Б-63х63х6 ГОСТ 8509-86 ВСТ3 ГОСТ 535-88		
				L=190		
Б4		3	Б14Д057.003	Балка	4	1,14кг
				Уголок Б-63х63х6 ГОСТ 8509-86 ВСТ3 ГОСТ 535-88		
				L=206		

Изм.	Лист	N Докум.	Подп.	Дата	Б14Д057.000			
Разраб.		Гончаренко			Рама	Лит.	Лист	Листов
Пров.		Извекова				U		1
Нач.отд.		Григорьяни				Харьковский Сантехпроект		
Н.контр.		Амбрас						
Утв.								

Формат А4

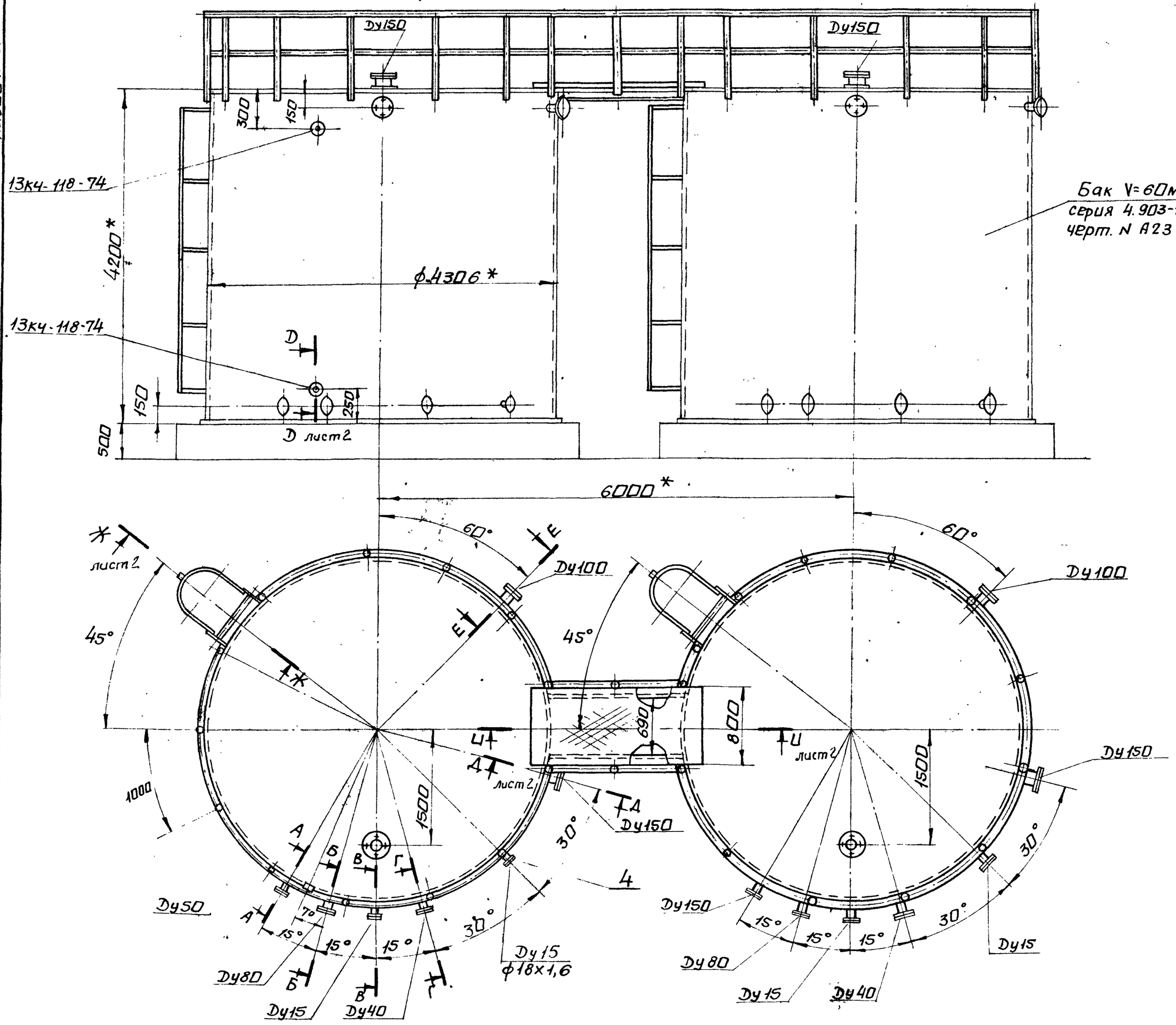

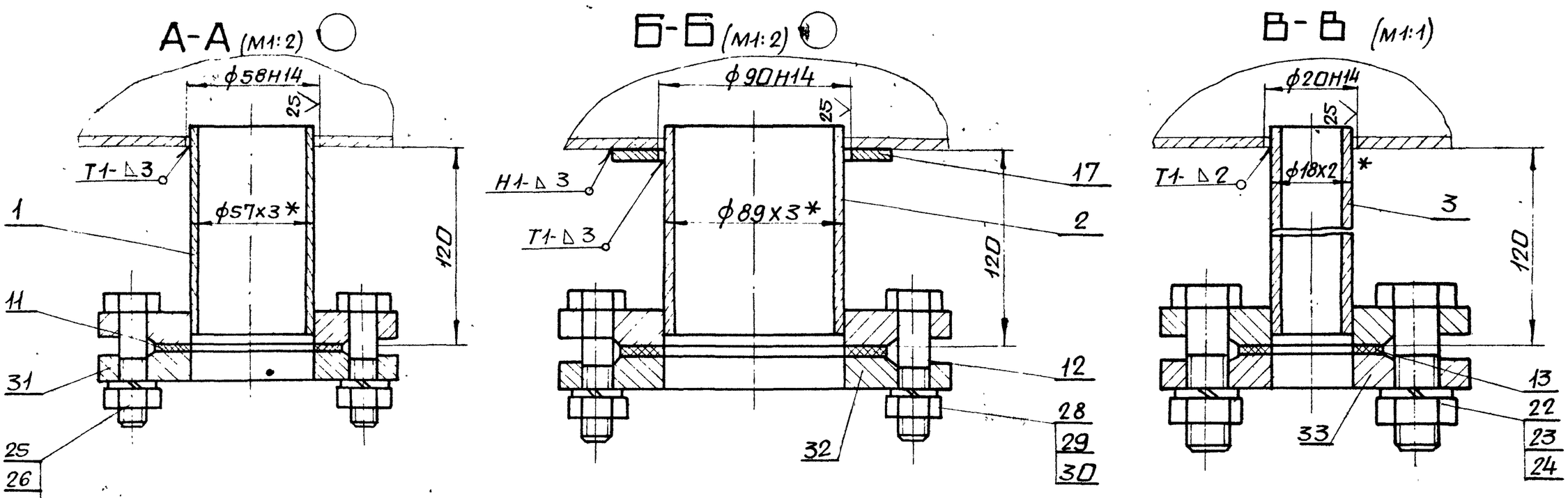

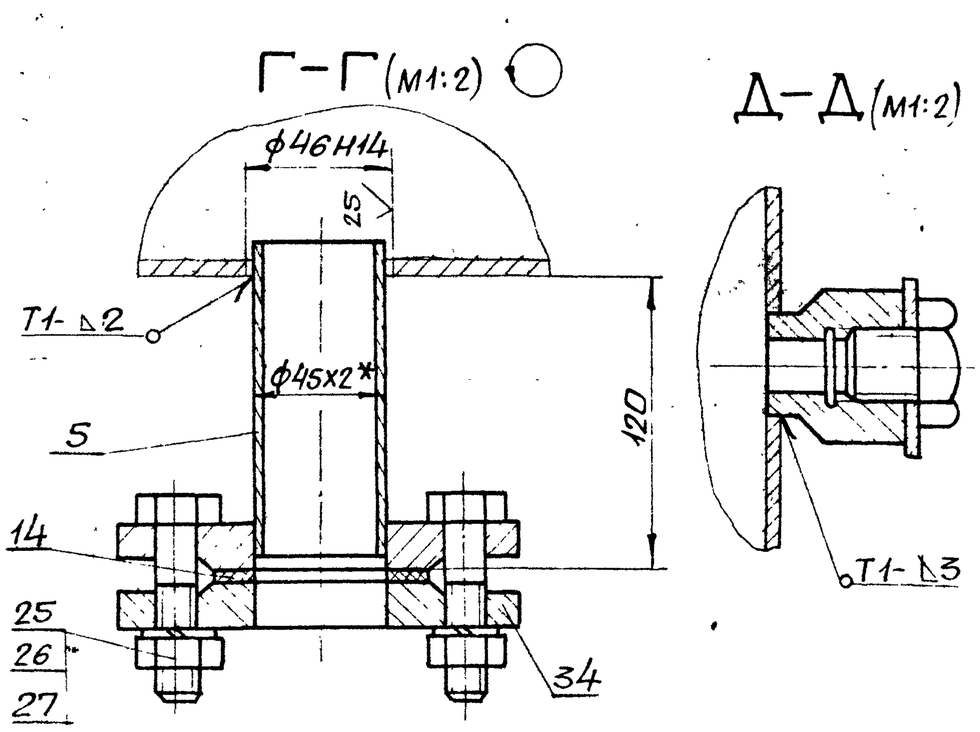

1. Сварку производить электродами э-42 ГОСТ9467-75. Сварные швы по ГОСТ 5264-80.
2. Неуказанные предельные отклонения размеров $\pm \frac{IT16}{2}$
3. Кромки реза деталей Б4-$\sqrt{25}$
4. * Размеры для справки.

Изм.	Лист	N докум.	Подп.	Дата	Б16Е702.000СБ			
Разраб.		Гончаренко			Оборудование баков. Сборочный чертеж	Лит.	Масса	М-б
Пров.		Извекова				У	632,0	1:40
Т.контр.		Севрюков				Лист 1	Листов 2	
Нач.отд		Григорьянц				Харьковский Сантехпроект		
Н.контр.		Амбрас						
Утв.								

Инв.№подл. | Подп. и дата | Взам.инв.№ | Инв.№дубл. | Подп. и дата

Альбом 18, часть 2

Б16Е 702.000СБ

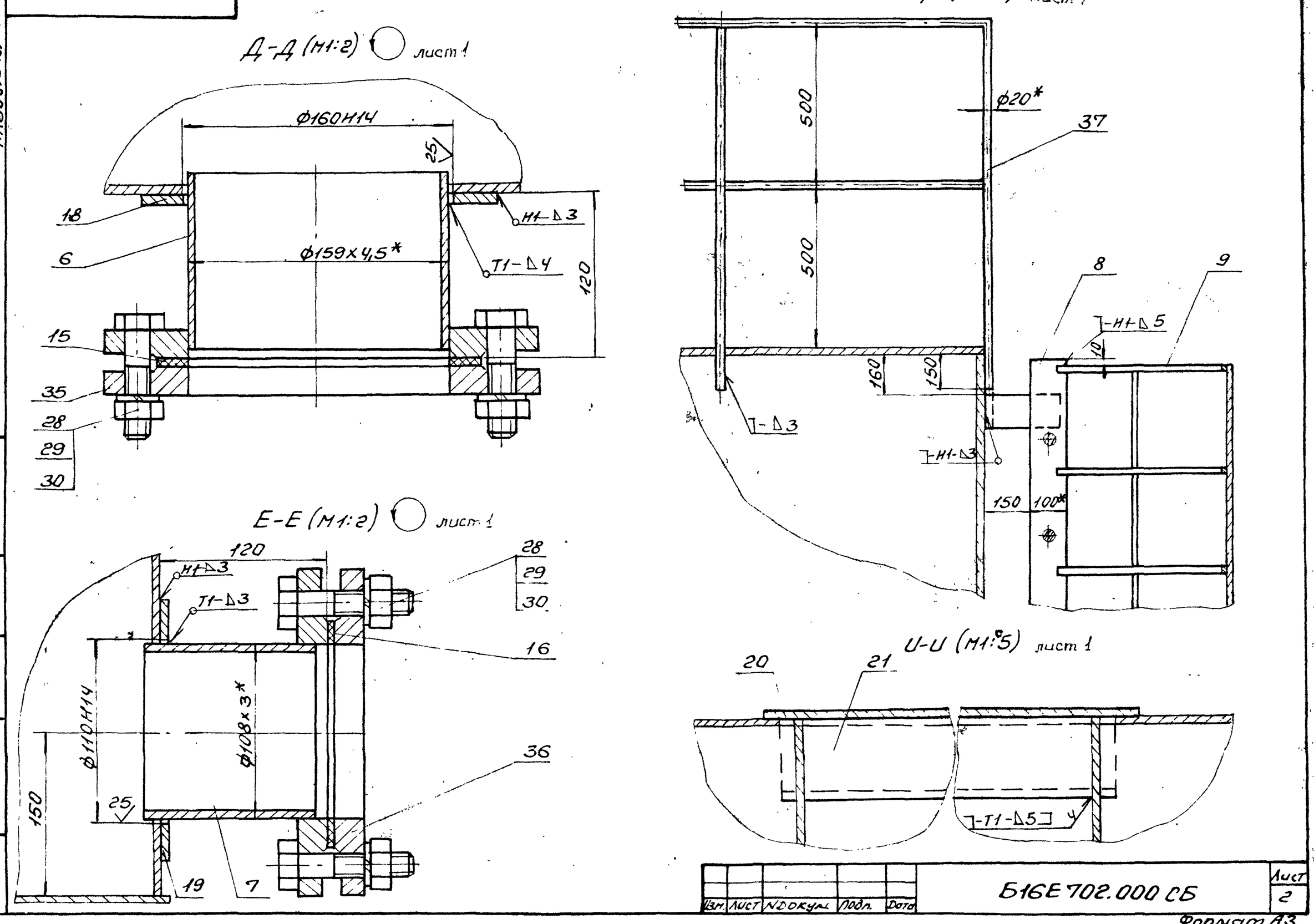

Изм.	Лист	N Докум.	Подп.	Дата	Б16Е 702.000 СБ	Лист 2

Формат А3

Форм.	Зона	Поз.	Обозначение	Наименование	Кол.	Примеч.
				Документация		
*			Б16Е 702.000 СБ	Сборочный чертеж		А2; А3
А3			Б16Е 702.000 ВП	Ведомость покупных изделий		
				Сборочные единицы		
А4		1	Б16Е 702.010	Патрубок	2	
А4		2	Б16Е 702.010-01	Патрубок	2	
		3	Б16Е 702.010-02	Патрубок	2	
		4	Б16Е 702.010-03	Патрубок	2	
		5	Б16Е 702.010-04	Патрубок	2	
		6	Б16Е 702.010-05	Патрубок	4	
		7	Б16Е 702.010-06	Патрубок	2	
А4		8	Б16Е 702.020	Лестница	2	
А4		9	Б16Е 702.030	Ограждение	2	
				Детали		
А4		11	Б16Е 702.001	Прокладка	2	
		12	Б16Е 702.001-01	Прокладка	2	
		13	Б16Е 702.001-02	Прокладка	4	
		14	Б16Е 702.001-03	Прокладка	2	
		15	Б16Е 702.001-04	Прокладка	4	
		16	Б16Е 702.001-05	Прокладка	2	
А4		17	Б16Е 702.002	Накладка	2	
		18	Б16Е 702.002-01	Накладка	4	
		19	Б16Е 702.002-02	Накладка	2	
Б4		20	Б16Е 702.003	Настил	1	39,5кг
				Лист НО-ПН-5,0-Ст3кп		
				ГОСТ 8568-77		
				800х2100		

Изм.	Лист	№ Докум.	Подп.	Дата	Б16Е 702.000		
Разраб.		Гончаренко			Оборудование баков	Лит.	Лист 1	Листов 2
Пров.		Извекова					
Нач.отд.		Григорьянц				Харьковский Сантехпроект	
Н.контр.		Амбрас					
Утв.							

Формат А4

Форм.	Зона	Поз.	Обозначение	Наименование	Кол.	Примеч.
Б4		21	Б16Е 702.004	Балка	2	18,2кг
				Швеллер 12 ГОСТ 8240-89		
				ВСТ3 ГОСТ 535-88		
				L=1750		
				Стандартные изделия		
		22		Болт М10х40.58 ГОСТ 7798-70	16	
		23		Гайка М10.5 ГОСТ 5915-70	16	
		24		Шайба 10.65Г ГОСТ 6402-70	16	
		25		Болт М12х55.58 ГОСТ 7798-70	16	
		26		Гайка М12.5 ГОСТ 5915-70	16	
		27		Шайба 12.65Г ГОСТ 6402-70	16	
		28		Болт М16х65.58 ГОСТ 7798-70	32	
		29		Гайка М16.5 ГОСТ 5915-70	32	
		30		Шайба 16.65Г ГОСТ 6402-70	32	
		31		Фланец 1-50-6 Ст25	2	
				ГОСТ 12820-80		
		32		Фланец 1-80-6 Ст25	2	
				ГОСТ 12820-80		
		33		Фланец 1-15-6 Ст25	4	
				ГОСТ 12820-80		
		34		Фланец 1-40-6 Ст25	2	
				ГОСТ 12820-80		
		35		Фланец 1-150-6 Ст25	4	
				ГОСТ 12820-80		
		36		Фланец 1-100-6 Ст25	2	
				ГОСТ 12820-80		
				Материалы		
		37		Круг В-20 ГОСТ 2590-88	п.м.	90,0кг.
				ВСТ3 ГОСТ 535-88		

Изм.	Лист	N Докум.	Подп.	Дата	Б16Е 702.000	Лист 2

25266-23 16

Формат А4

Альбом VIII, часть 2

№ строки	Наименование	Обозначение документа на поставку	Поставщик	Куда входит (обозначение)	Количество: На изделие	В комплекты	На регулир.	Всего	Примечание
1	Фланец 1-15-6 ст25	ГОСТ 12820-80			8			8	
2	Фланец 1-40-6 ст25	"			4			4	
3	Фланец 1-50-6 ст25	"			4			4	
4	Фланец 1-80-6 ст25	"			4			4	
5	Фланец 1-100-6 ст25	"			4			4	
6	Фланец 1-150-6 ст25	"			8			8	
7									
8	Болт М10х40.58	ГОСТ 7798-70			16			16	
9	Болт М12х55.58	"			16			16	
10	Болт М16х65.58	"			32			32	
11									
12	Гайка М10.5	ГОСТ 5915-70			16			16	
13	Гайка М12.5	"			16			16	
14	Гайка М16.5	"			32			32	
15									
16	Шайба 10.65Г	ГОСТ 6402-70			16			16	
17	Шайба 12.65Г	"			16			16	
18	Шайба 16.65Г	"			32			32	

Инв. № подл. | Подп. и дата | Взам. инв. № | Инв. № дубл. | Подп. и дата

Изм.	Лист	N докум.	Подп.	Дата
Разраб.		Извекова		
Пров.		Гончаренко		
Нач. отд.		Григорьянц		
Н. контр.		Амбрас		
Утв.				

Б16Е 702.000ВП

Оборудование баков
Ведомость покупных изделий

Лит.	Лист	Листов
И		1

Харьковский Сантехпроект

Формат А3

Б16Е 702.001

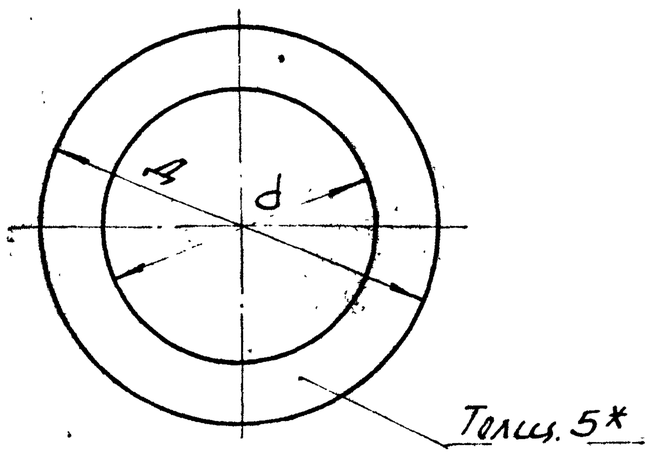

Обозначение	Д	d	Масса
Б16Е 702.001	90	57	0,03
-01	128	90	0,05
-02	40	18	0,001
-03	80	45	0,03
-04	202	160	0,1
-05	148	108	0,07

* Размер для справки.

Изм.	Лист	N докум.	Подп.	Дата
Разраб.		Гончаренко		
Пров.		Извекова		
Т. контр.		Севрюков		
Нач. отд.		Григорьянц		
Н. контр.		Амбрас		
Утв.				

Б16Е 702.001

Прокладка

Лит.	Масса	Масшт.
И	сл. табл.	—
Лист	Листов 1	

Паронит ПОН-5 ГОСТ 481-80

Харьковский Сантехпроект

Формат А4

Б16Е 702.002

25 √ √

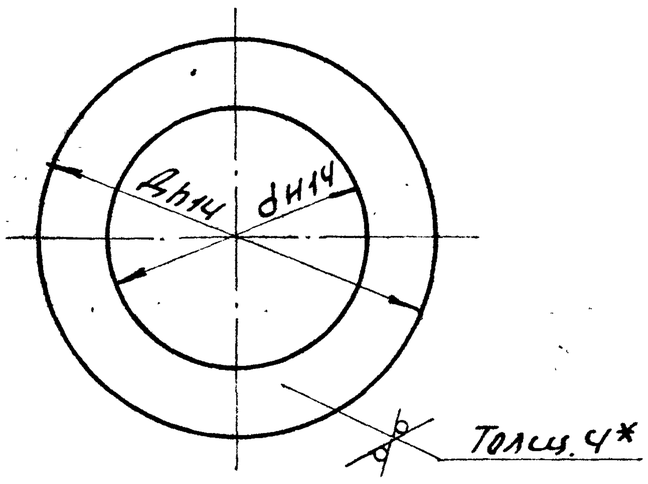

Обозначение	Д	d	Масса
Б16Е 681.002	150	90	0,35
-01	250	160	0,9
-02	180	110	0,5

* Размер для справки.

Изм.	Лист	N докум.	Подп.	Дата
Разраб.		Гончаренко		
Пров.		Извекова		
Т. контр.		Севрюков		
Нач. отд.		Григорьянц		
Н. контр.		Амбрас		
Утв.				

Б16Е 702.002

Накладка

Лит.	Масса	Масшт.
И	сл. табл.	—
Лист	Листов 1	

Лист У ГОСТ 19903-74 ВСт3 ГОСТ 14637-89

Харьковский Сантехпроект

Альбом 18, часть 2

Форм.	Зона	Поз.	Обозначение	Наименование	Кол.	Примеч.
				Документация		
А4			Б16Е702.010СБ	Сборочный чертеж		
				Переменные данные для исполнений		
				Б16Е702.010		
				Детали		
Б4		1	Б16Е702.005	Патрубок	1	0,5кг
				Труба 57х3 ГОСТ10704-76		
				Вст3сп5 ГОСТ10705-80		
				L=125		
				Стандартные изделия		
		2		Фланец 1-50-6 Ст25	1	
				ГОСТ 12820-80		
				Б16Е702.010-01		
				Детали		
Б4		1	Б16Е702.006	Патрубок	1	0,8кг
				Труба 89х3 ГОСТ10704-76		
				Вст3сп5 ГОСТ10705-80		
				L=125		
				Стандартные изделия		
		2		Фланец 1-80-6 Ст25	1	
				ГОСТ 12820-80		
				Б16Е702.010-02		
				Детали		
Б4		1	Б16Е702.007	Патрубок	1	0,1кг
				Труба 18х2 ГОСТ10704-76		
				Вст3сп5 ГОСТ10705-80		
				L=125		

Инв.№подл. | Подп. и дата | Взам.инв.№ | Инв.№дубл. | Подп. и дата

Изм.	Лист	N докум.	Подп.	Дата	Б16Е702.010		
Разраб.		Гончаренко			Патрубок	Лит.	Лист 1	Листов 3
Пров.		Извекова						
Нач.отд.		Григорьяни				Харьковский Сантехпроект		
Н.контр.		Амбрас						
Утв.								

Формат А4

Форм.	Зона	Поз.	Обозначение	Наименование	Кол.	Примеч.
				Стандартные изделия		
		2		Фланец 1-15-6 Ст25	1	
				ГОСТ 12820-80		
				Б16Е702.010-03		
				Детали		
Б4		1	Б16Е702.008	Патрубок	1	0,09кг
				Труба 18х1,6 ГОСТ10704-76		
				Вст3сп5 ГОСТ10705-80		
				L=125		
				Стандартные изделия		
		2		Фланец 1-15-6 Ст25	1	
				ГОСТ 12820-80		
				Б16Е702.010-04		
				Детали		
Б4		1	Б16Е702.009	Патрубок	1	0,27кг
				Труба 45х2 ГОСТ10704-76		
				Вст3сп5 ГОСТ10705-80		
				L=125		
				Стандартные изделия		
		2		Фланец 1-40-6 Ст25	1	
				ГОСТ 12820-80		
				Б16Е702.010-05		
				Детали		
Б4		1	Б16Е702.011	Патрубок	1	2,14кг
				Труба 159х4,5 ГОСТ10704-76		
				Вст3сп5 ГОСТ10705-80		
				L=125		

Инв.№подл. | Подп. и дата | Взам.инв.№ | Инв.№дубл. | Подп. и дата

Изм.	Лист	N докум.	Подп.	Дата	Б16Е702.010	Лист 2

Формат А4

ЭД010206Э19

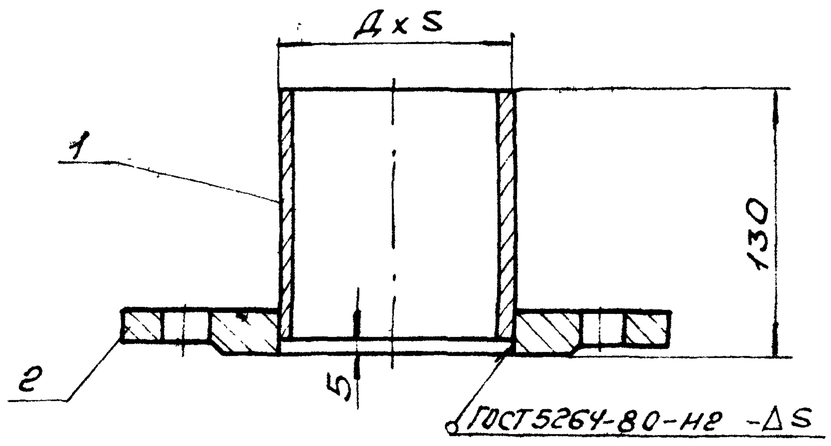

Обозначение	Д х S	Масса
Б16Е702.010	57х3	1,9
-01	89х3	3,3
-02	18х2	0,45
-03	18х1,6	0,43
-04	45х2	1,5
-05	159х4,5	6,8
-06	108х3	3,9

1. Сварку производить электродами Э-42 ГОСТ 9467-75.
2. $\pm \frac{IT16}{2}$.
3. Кромки реза детали Б4 - $\sqrt{25}$.

Инв.№подл. | Подп. и дата | Взам.инв.№ | Инв.№дубл. | Подп. и дата

Изм.	Лист	N докум.	Подп.	Дата	Б16Е702.010СБ			
Разраб.		Гончаренко			Патрубок сборочный чертеж	Лит.	Масса	Масшт.
Пров.		Извекова				У	см. табл.	—
Т.контр.		Реверюков				Лист	Листов 1	
Нач.отд.		Григорьяни				Харьковский Сантехпроект		
Н.контр.		Амбрас						
Утв.								

Формат А4

Форм.	Зона	Поз.	Обозначение	Наименование	Кол.	Примеч.
				Стандартные изделия		
		2		Фланец 1-150-6 Ст25	1	
				ГОСТ 12820-80		
				Б16Е702.010-06		
				Детали		
Б4		1	Б16Е702.012	Патрубок	1	0,97кг
				Труба 108х3 ГОСТ10704-76		
				Вст3сп5 ГОСТ10705-80		
				L=125		
				Стандартные изделия		
		2		Фланец 1-100-6 Ст25	1	
				ГОСТ 12820-80		

Инв.№подл. | Подп. и дата | Взам.инв.№ | Инв.№дубл. | Подп. и дата

Изм.	Лист	N докум.	Подп.	Дата	Б16Е702.010	Лист 3

Формат А4

Б16Е702.020СБ

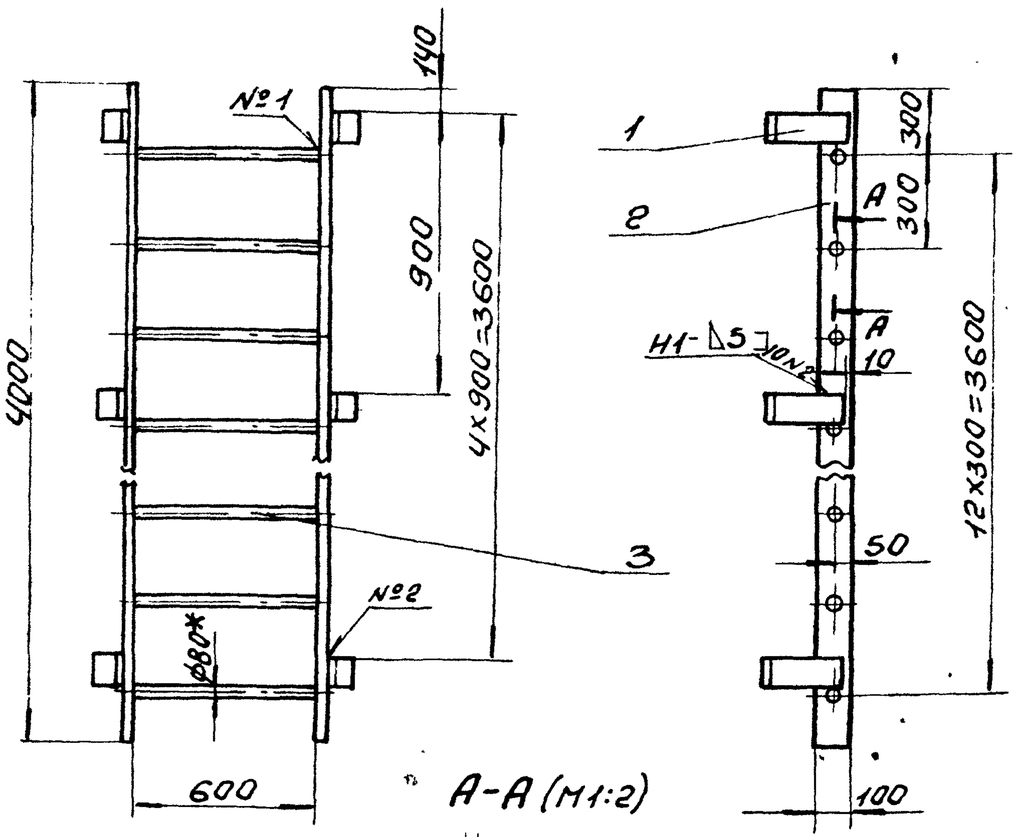

1. Сварку производить электродами Э-42 ГОСТ 9467-75 Сварные швы по ГОСТ 5264-80.
2. Неуказанные пред. откл. размеров ± IT16/2.
3. Кромки реза деталей Б4-$\sqrt{25}$.
4. * Размер для справки.

Изм.	Лист	N докум.	Подп.	Дата	Б16Е702.020СБ			
Разраб.		Гончаренко			Лестница сборочный чертеж	Лит.	Масса	Масшт.
Пров.		Извекова				У	100,0	1:20
Т.контр.		Севрюков				Лист	Листов 1	
Нач.отд.		Григорьяно				Харьковский Сантехпроект		
Н.контр.		Амбрас						
Утв.								

Формат А4

Б16Е702.030СБ

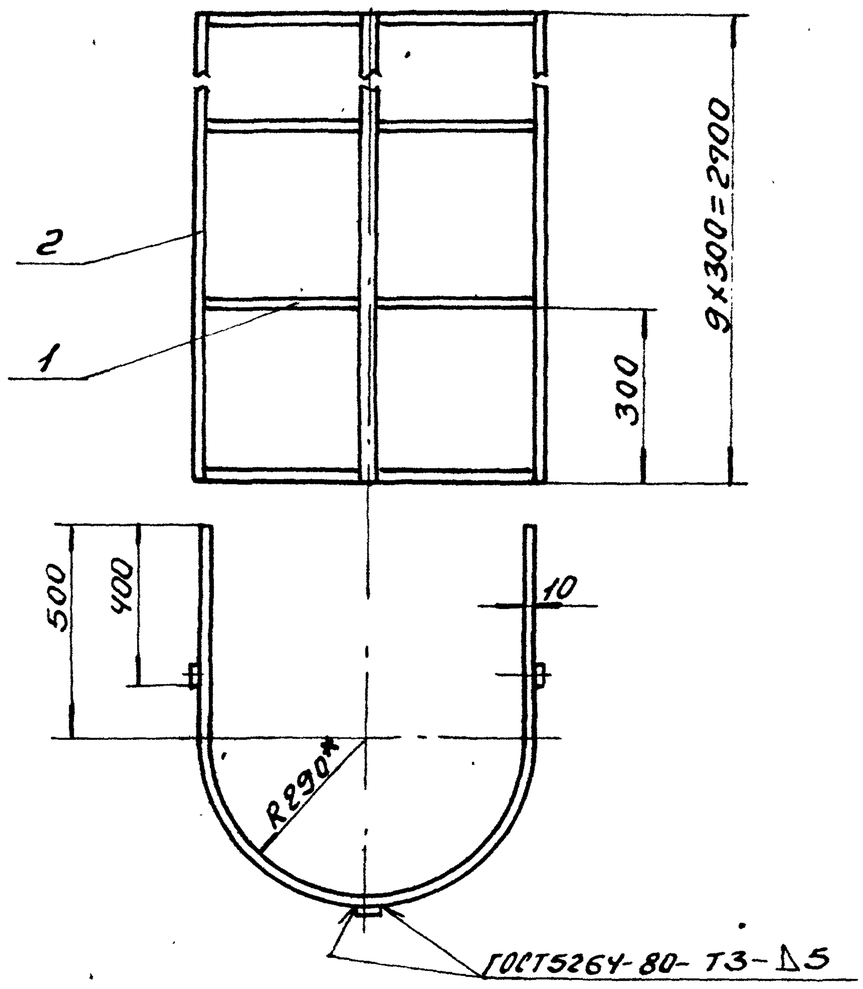

1. Сварку производить электродами Э-42 ГОСТ 9467-75.
2. ± IT16/2.
3. Кромки реза детали Б4-$\sqrt{25}$.
4. * Размеры для справки.

Изм.	Лист	№ докум.	Подп.	Дата	Б16Е702.030СБ			
Разраб.		Гончаренко			Ограждение сборочный чертеж.	Лит.	Масса	Масшт.
Пров.		Извекова				У	30,3	1:10
Т.контр.		Севрюков				Лист	Листов 1	
Нач.отд.		Григорьяно				Харьковский Сантехпроект		
Н.контр.		Амбрас						
Утв.								

Формат А4

Форм.	Зона	Поз.	Обозначение	Наименование	Кол.	Примеч.
				Документация		
А4			Б16Е702.020СБ	Сборочный чертеж		
				Детали		
А4		1	Б16Е702.013	Кронштейн	10	
Б4		2	Б16Е702.014	Стойка	2	25,1кг
				Полоса 8х100 ГОСТ 103-76		
				Ст3 ГОСТ 535-88		
				L = 4000		
Б4		3	Б16Е702.015	Ступень	13	1,51кг
				Круг В-20 ГОСТ 2590-88		
				Ст3 ГОСТ 535-88		
				L = 626		

Изм.	Лист	N докум.	Подп.	Дата	Б16Е702.020			
Разраб.		Гончаренко			Лестница	Лит.	Лист	Листов
Пров.		Извекова				У		1
Нач.отд.		Григорьяно				Харьковский Сантехпроект		
Н.контр.		Амбрас						
Утв.								

Формат А4

Форм.	Зона	Поз.	Обозначение	Наименование	Кол.	Примеч.
				Документация		
А4			Б16Е702.030СБ	Сборочный чертеж		
				Детали		
А4		1	Б16Е702.016	Петля	10	
Б4		2	Б16Е702.017	Стойка	3	5,07кг
				Полоса 6х40 ГОСТ 103-76		
				Ст3 ГОСТ 535-88		
				L = 2700		

Изм.	Лист	N докум.	Подп.	Дата	Б16Е702.030			
Разраб.		Гончаренко			Ограждение	Лит.	Лист	Листов
Пров.		Извекова				У		1
Нач.отд.		Григорьяно				Харьковский Сантехпроект		
Н.контр.		Амбрас						
Утв.								

Формат А4

Альбом 18, часть 2

Б15М176.003

25 √(√)

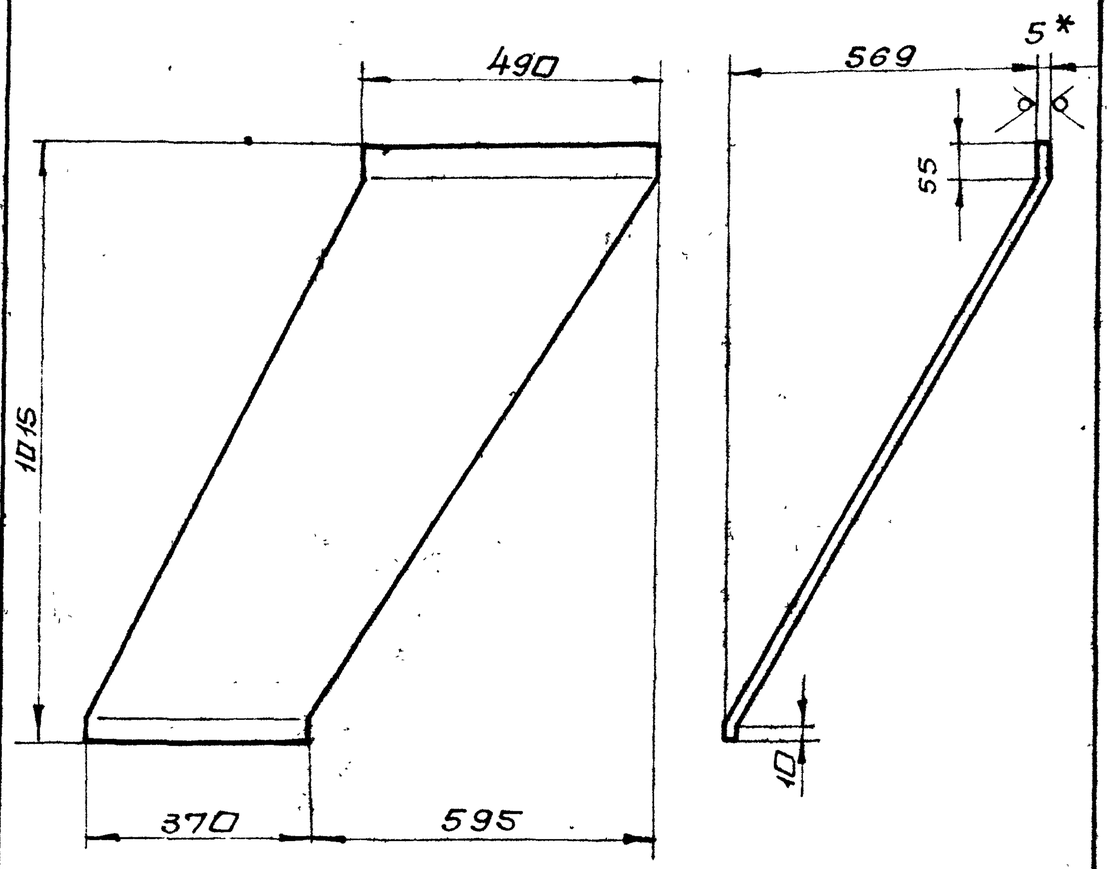

1. Длина развертки 1172 мм.
2. $\pm \frac{IT16}{2}$
3. * Размер для справки.

Инв.№подл. | Подп. и дата | Взам.инв.№ | Инв.№дубл. | Подп. и дата

Изм.	Лист	N докум.	Подп.	Дата
Разраб.		Гончаренко		
Пров.		Извекова		
Т.контр.		Севрюков		
Нач.отд.		Григорьянц		
Н.контр.		Амбрас		
Утв.				

Б15М176.003

Стенка

Лит.	Масса	Масшт.
У	20,7	1:10
Лист	Листов 1	

Лист 5 ГОСТ 19903-74 / Вст3 ГОСТ 14637-89

Харьковский Сантехпроект

Формат А4

Б16Е702.016

25 √(√)

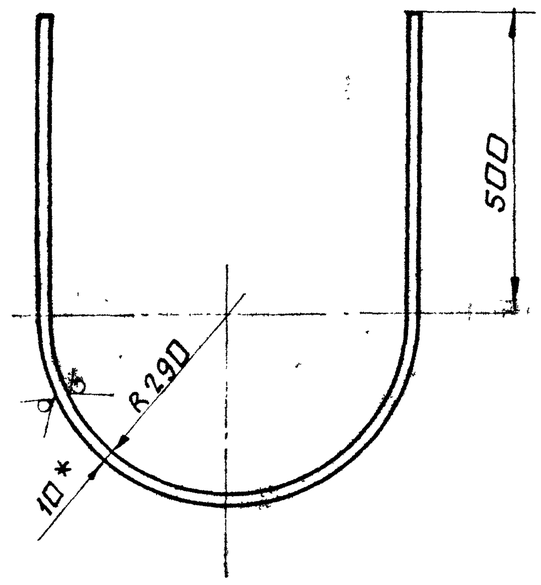

1. Длина развертки 1926 мм.
2. $\pm \frac{IT16}{2}$
3. * Размер для справки.

Инв.№подл. | Подп. и дата | Взам.инв.№ | Инв.№дубл. | Подп. и дата

Изм.	Лист	N докум.	Подп.	Дата
Разраб.		Гончаренко		
Пров.		Извекова		
Т.контр.		Севрюков		
Нач.отд.		Григорьянц		
Н.контр.		Амбрас		
Утв.				

Б16Е702.016

Петля

Лит.	Масса	Масшт.
У	1:5	1:10
Лист	Листов 1	

Квадрат 10 ГОСТ 2591-88 / Вст3 ГОСТ 535-88

Харьковский Сантехпроект

Формат А4

Форм.	Зона	Поз.	Обозначение	Наименование	Кол.	Примеч.
				Документация		
А3			Б15М176.000СБ	Сборочный чертеж		
				Детали		
Б4		1	Б15М176.001	Балка	2	3,0кг
				Уголок Б-63х63х5 ГОСТ 8509-86		
				Вст3 ГОСТ 535-88		
				L=626		
Б4		2	Б15М176.002	Балка	2	4,81кг
				Уголок Б-63х63х5 ГОСТ 8509-86		
				Вст3 ГОСТ 535-88		
				L=1000		
А4		3	Б15М176.003	Стенка	1	
А4		4	Б15М176.004	Стенка	1	
А4		5	Б15М176.005	Стенка	1	
А4		6	Б15М176.006	Стенка	1	

Инв.№подл. | Подп. и дата | Взам.инв.№ | Инв.№дубл. | Подп. и дата

Изм.	Лист	N докум.	Подп.	Дата
Разраб.		Гончаренко		
Пров.		Извекова		
Нач.отд.		Григорьянц		
Н.контр.		Амбрас		
Утв.				

Б15М176.000

Желоб для угля правый

Лит.	Лист	Листов
У		1

Харьковский сантехпроект

Формат А4

Форм.	Зона	Поз.	Обозначение	Наименование	Кол.	Примеч.
				Документация		
А3			Б15М177.000 СБ	Сборочный чертеж		
				Детали		
Б4		1	Б15М177.001	Балка	2	3,0кг
				Уголок Б-63х63х5 ГОСТ 8509-86		
				Вст3 ГОСТ 535-88		
				L=626		
Б4		2	Б15М177.002	Балка	2	4,81кг
				Уголок Б-63х63х5 ГОСТ 8509-86		
				Вст3 ГОСТ 535-88		
				L=1000		
А4		3	Б15М176.006	Стенка	1	
А4		4	Б15М177.003	Стенка	1	
А4		5	Б15М177.004	Стенка	1	
А4		6	Б15М177.005	Стенка	1	

Инв.№подл. | Подп. и дата | Взам.инв.№ | Инв.№дубл. | Подп. и дата

Изм.	Лист	N докум.	Подп.	Дата
Разраб.		Гончаренко		
Пров.		Извекова		
Нач.отд.		Григорьянц		
Н.контр.		Амбрас		
Утв.				

Б15М177.000

Желоб для угля левый

Лит.	Лист	Листов
У		1

Харьковский сантехпроект

Альбом 18, лист 2

Б15М176.000СБ

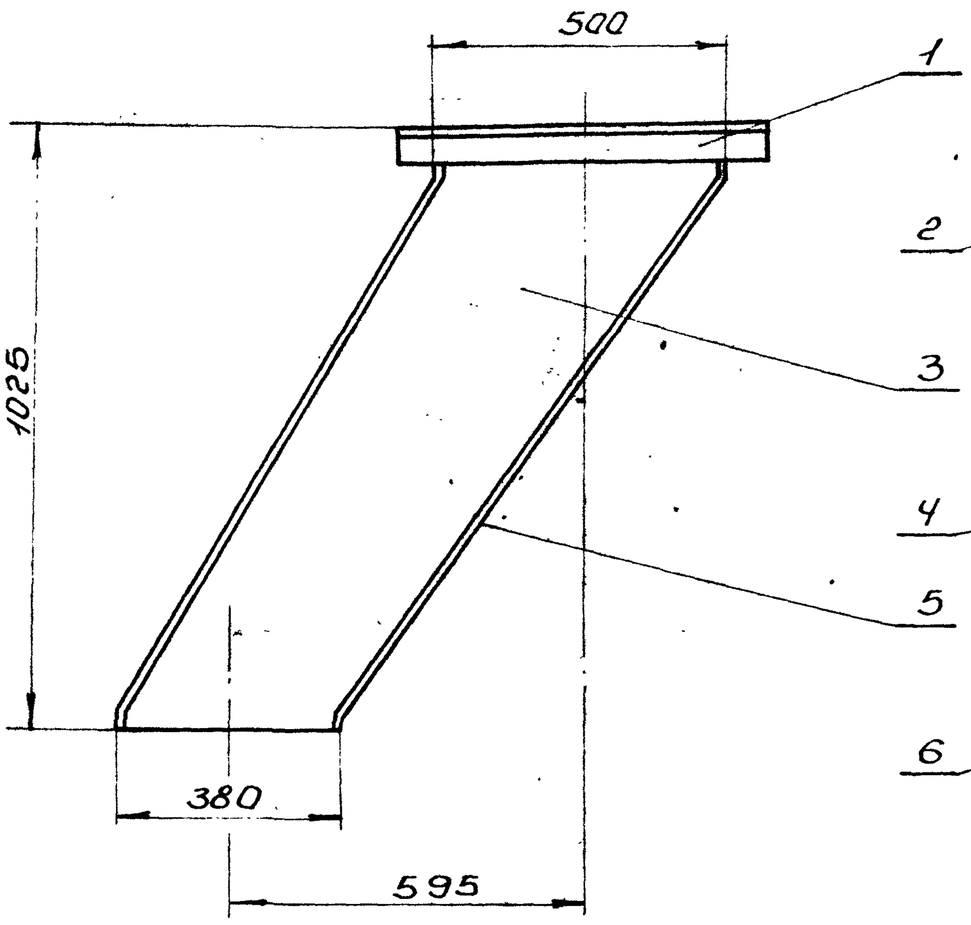

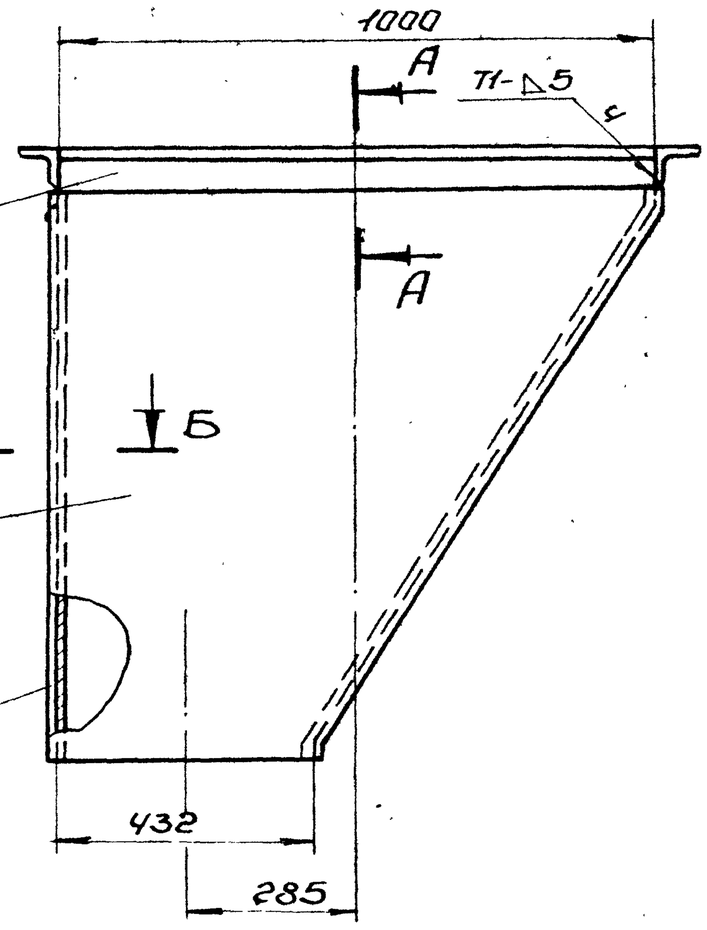

А–А (М1:2)

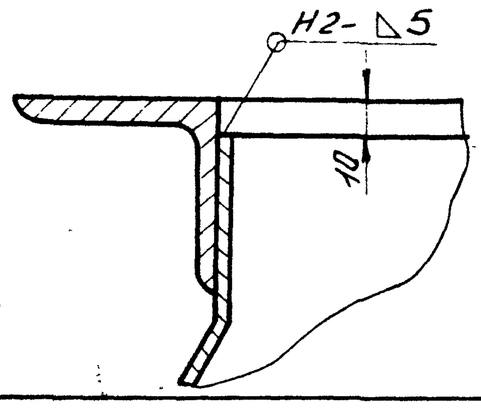

Б–Б (М1:2)

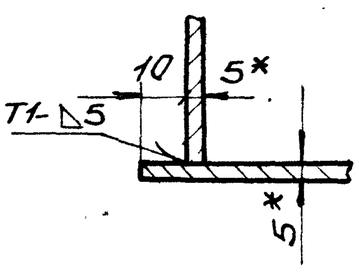

1. Сварку производить электродами Э-42 ГОСТ 9467-75. Сварные швы по ГОСТ 5264-80.
2. $\pm \frac{IT16}{2}$.
3. Кромки реза деталей Б4-$\sqrt{25}$.
4. *Размеры для справки.

Изм.	Лист	N докум.	Подп.	Дата
Разраб.	Гончаренко			
Пров.	Извекова			
Т. контр.	Севрюков			
Нач. отд.	Григорьянц			
Н. контр.	Амбрас			
Утв.				

Б15М176.000СБ

Желоб для угля правый
Сборочный чертеж

Лит.	Масса	Масшт.
И	1250	1:10
Лист	Листов 1	

Харьковский Сантехпроект

Формат А3

Б15М177.000

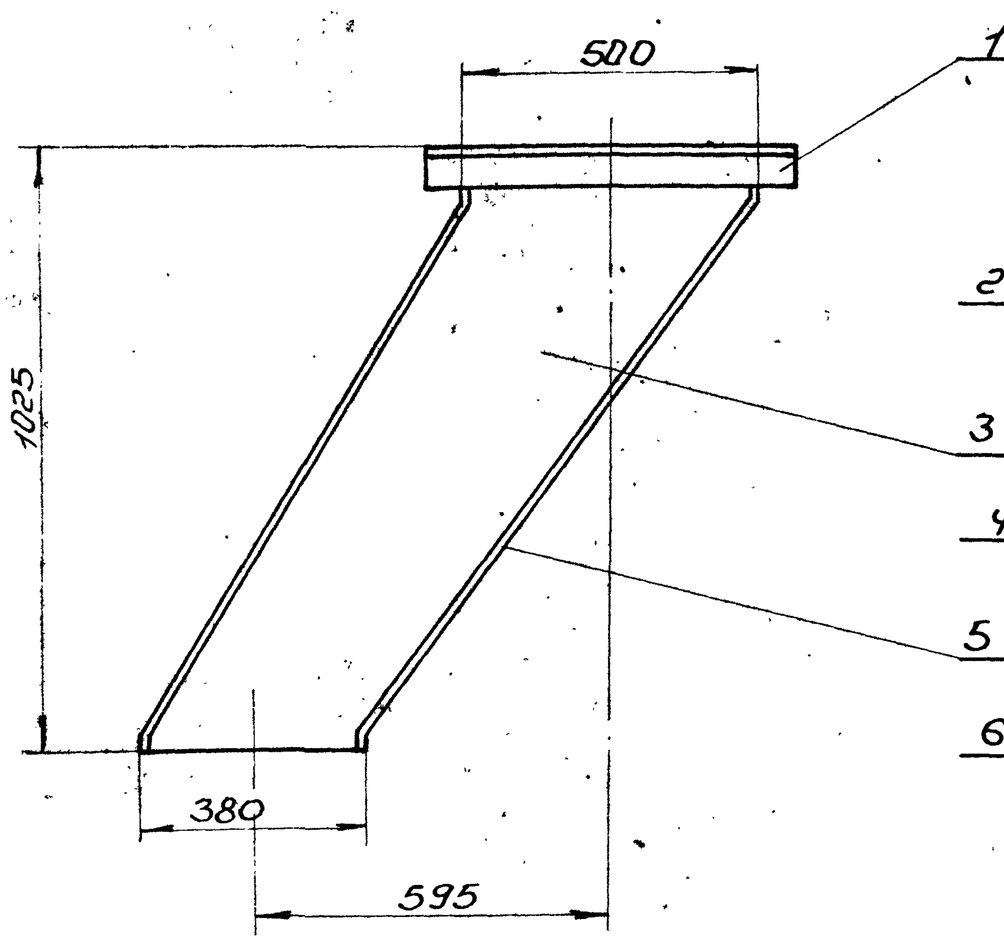

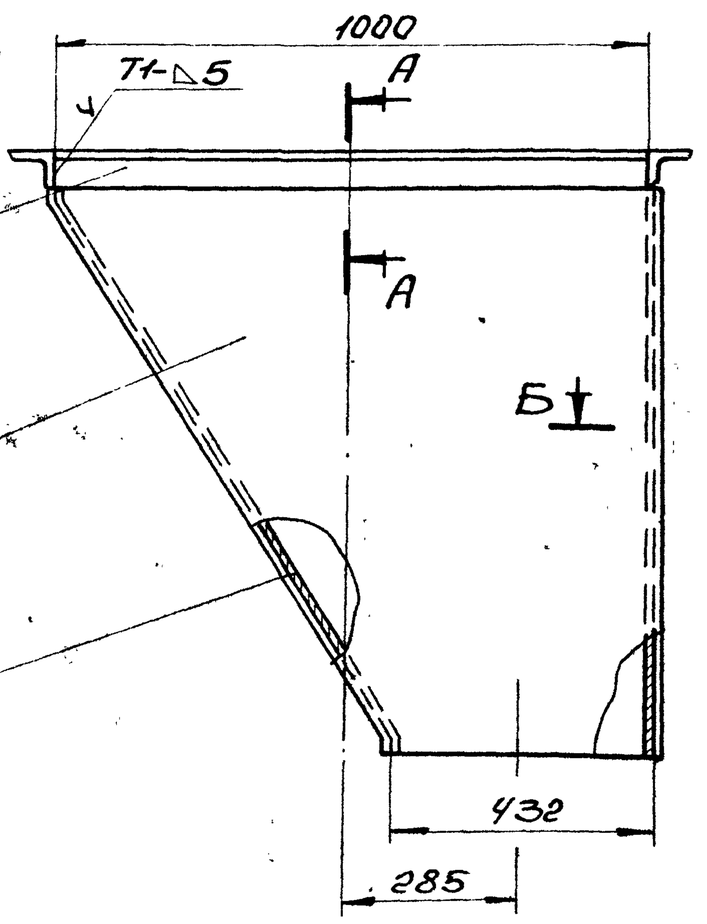

А–А (М1:2)

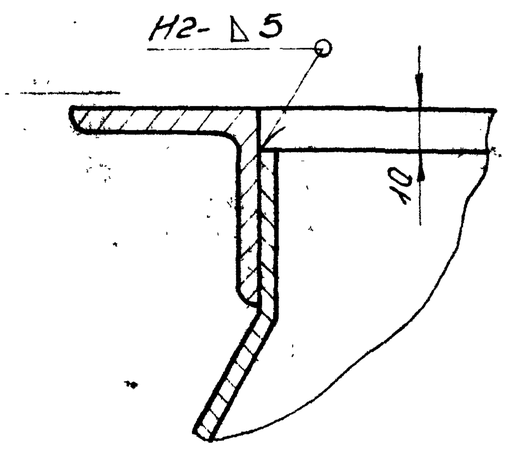

Б–Б (М1:2)

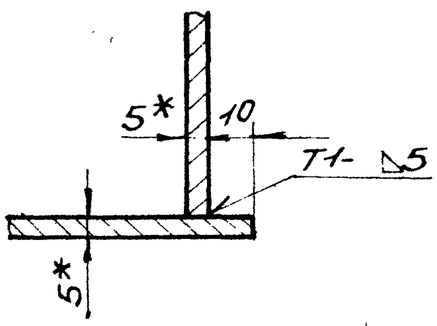

1. Сварку производить электродами Э-42 ГОСТ 9467-75. Сварные швы по ГОСТ 5264-80.
2. $\pm \frac{IT16}{2}$.
3. Кромки реза деталей Б4-$\sqrt{25}$.
4. *Размеры для справки.

Изм.	Лист	N докум.	Подп.	Дата
Разраб.	Гончаренко			
Пров.	Извекова			
Т. контр.	Севрюков			
Нач. отд.	Григорьянц			
Н. контр.	Амбрас			
Утв.				

Б15М177.000СБ

Желоб для угля левый
Сборочный чертеж

Лит.	Масса	Масшт.
И	1250	1:10
Лист	Листов 1	

Харьковский Сантехпроект

Инв. N подл. | Подп. и дата | Взам. инв. N | Инв. N дубл. | Подп. и дата

Альбом 18, часть 2

615М176.004

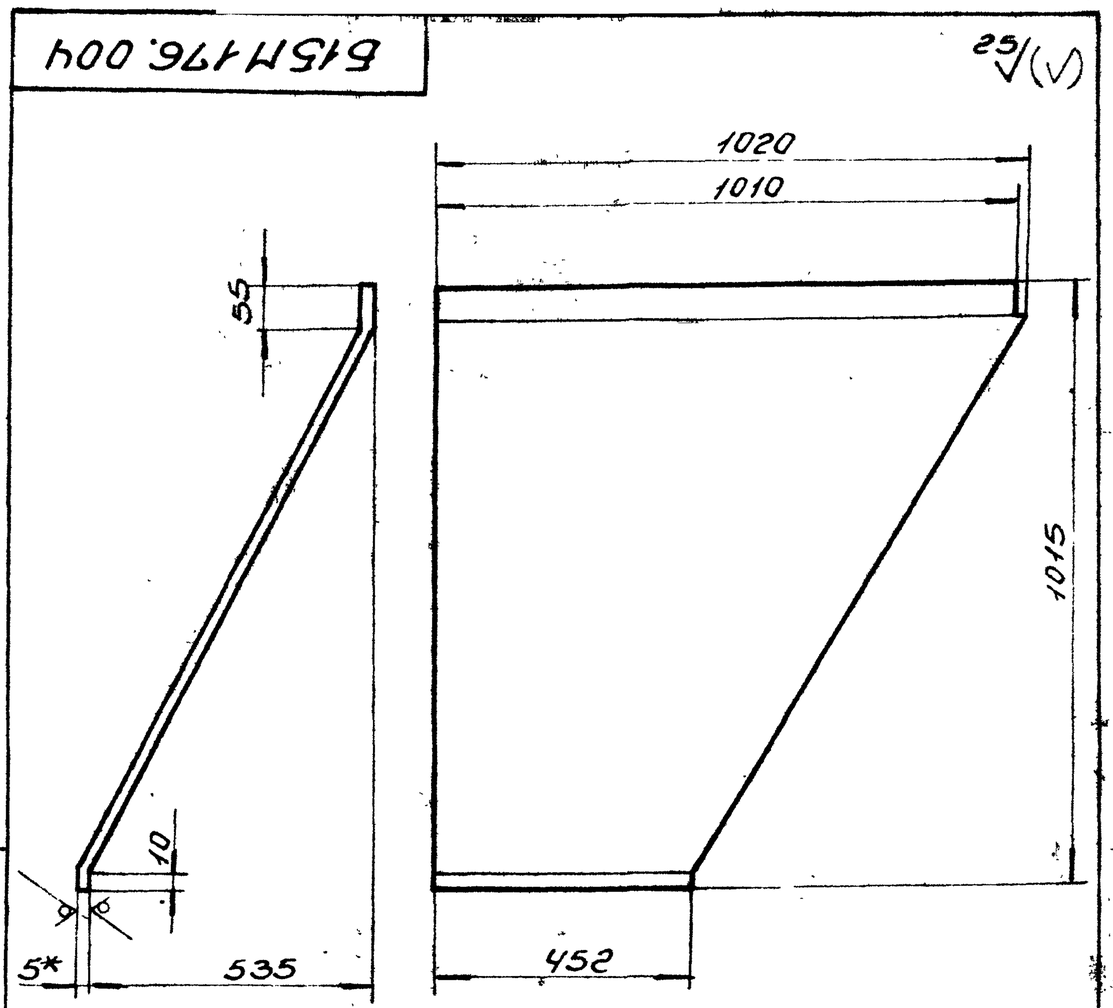

1. Длина развертки 1155 мм.
2. $\pm \frac{IT16}{2}$.
3. * Размер для справки.

Изм.	Лист	N докум.	Подп.	Дата	615М176.004			
Разраб.		Гончаренко			Стенка	Лит.	Масса	Масшт.
Пров.		Извекова				У	34,0	1:10
Т.контр.		Севрюков				Лист	Листов 1	
Нач.отд.		Григорьянц			5 ГОСТ 19903-74	Харьковский Сантехпроект		
Н.контр.		Амбрас			Лист ВСт3ГОСТ14637-89			
Утв.								

Инв.№подл. | Подп. и дата | Взам.инв.№ | Инв.№дубл. | Подп. и дата

Формат А4

615М176.005

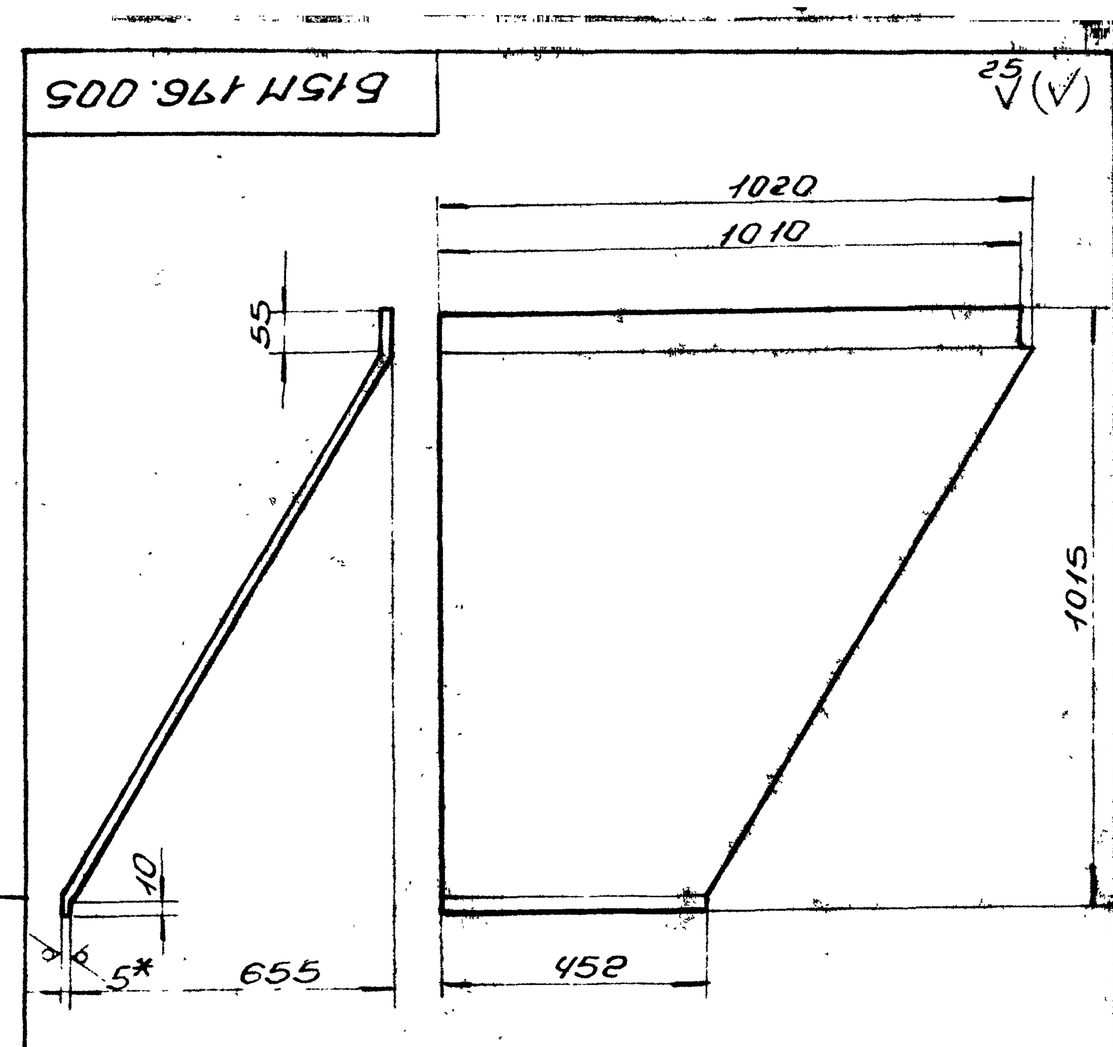

1. Длина развертки 1219 мм.
2. $\pm \frac{IT16}{2}$.
3. * Размер для справки.

Изм.	Лист	N докум.	Подп.	Дата	615М176.005			
Разраб.		Гончаренко			Стенка	Лит.	Масса	Масшт.
Пров.		Извекова				У	35,9	1:10
Т.контр.		Севрюков				Лист	Листов 1	
Нач.отд.		Григорьянц			5 ГОСТ 19903-74	Харьковский Сантехпроект		
Н.контр.		Амбрас			Лист ВСт3ГОСТ14637-89			
Утв.								

Инв.№подл. | Подп. и дата | Взам.инв.№ | Инв.№дубл. | Подп. и дата

Формат А4

615М176.006

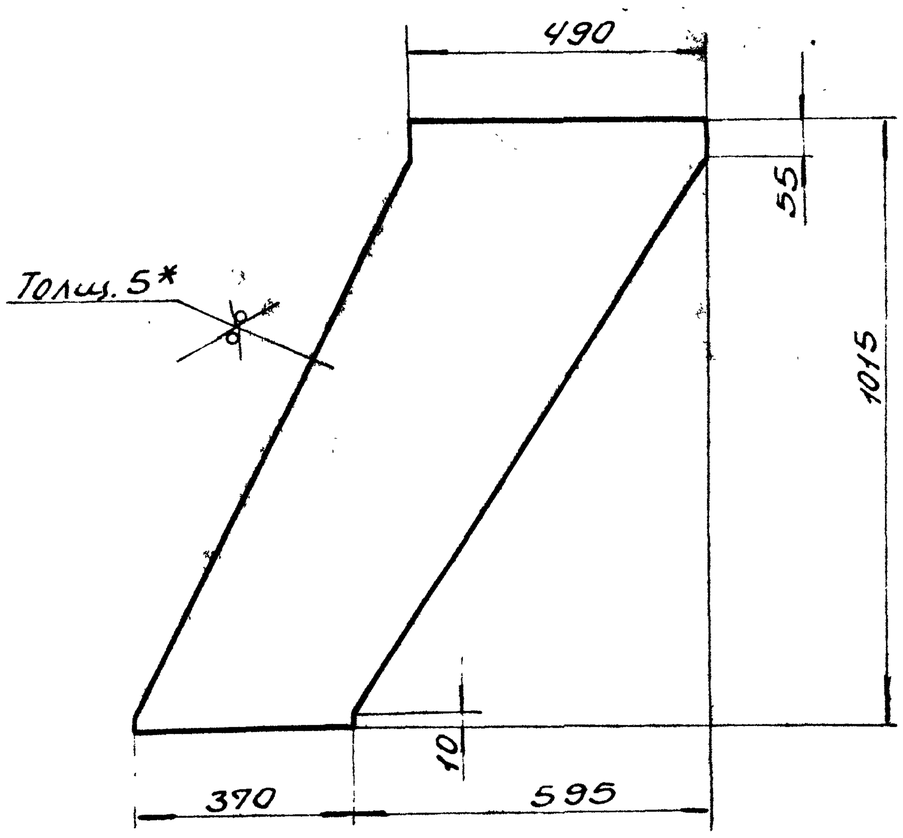

1. $\pm \frac{IT16}{2}$.
2. * Размер для справки.

Изм.	Лист	N докум.	Подп.	Дата	615М176.006			
Разраб.		Гончаренко			Стенка	Лит.	Масса	Масшт.
Пров.		Извекова				У	17,9	1:10
Т.контр.		Севрюков				Лист	Листов 1	
Нач.отд.		Григорьянц			5 ГОСТ 19903-74	Харьковский Сантехпроект		
Н.контр.		Амбрас			Лист ВСт3ГОСТ14637-89			
Утв.								

Инв.№подл. | Подп. и дата | Взам.инв.№ | Инв.№дубл. | Подп. и дата

Формат А4

615М177.003

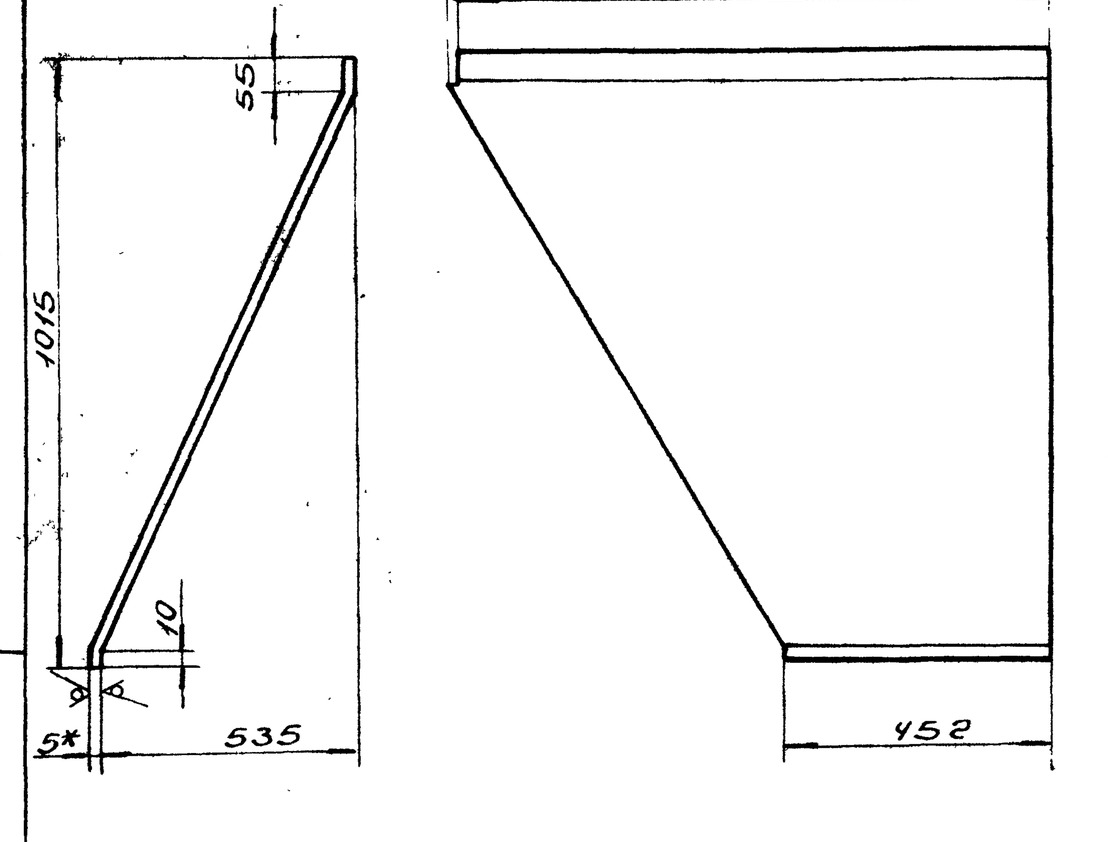

1. Длина развертки 1155 мм.
2. $\pm \frac{IT16}{2}$.
3. * Размер для справки.

Изм.	Лист	N докум.	Подп.	Дата	615М177.003			
Разраб.		Гончаренко			Стенка	Лит.	Масса	Масшт.
Пров.		Извекова				У	34,0	1:10
Т.контр.		Севрюков				Лист	Листов 1	
Нач.отд.		Григорьянц			5 ГОСТ 19903-74	Харьковский Сантехпроект		
Н.контр.		Амбрас			Лист ВСт3ГОСТ14637-89			
Утв.								

Инв.№подл. | Подп. и дата | Взам.инв.№ | Инв.№дубл. | Подп. и дата

Формат А4

Б15М177.004

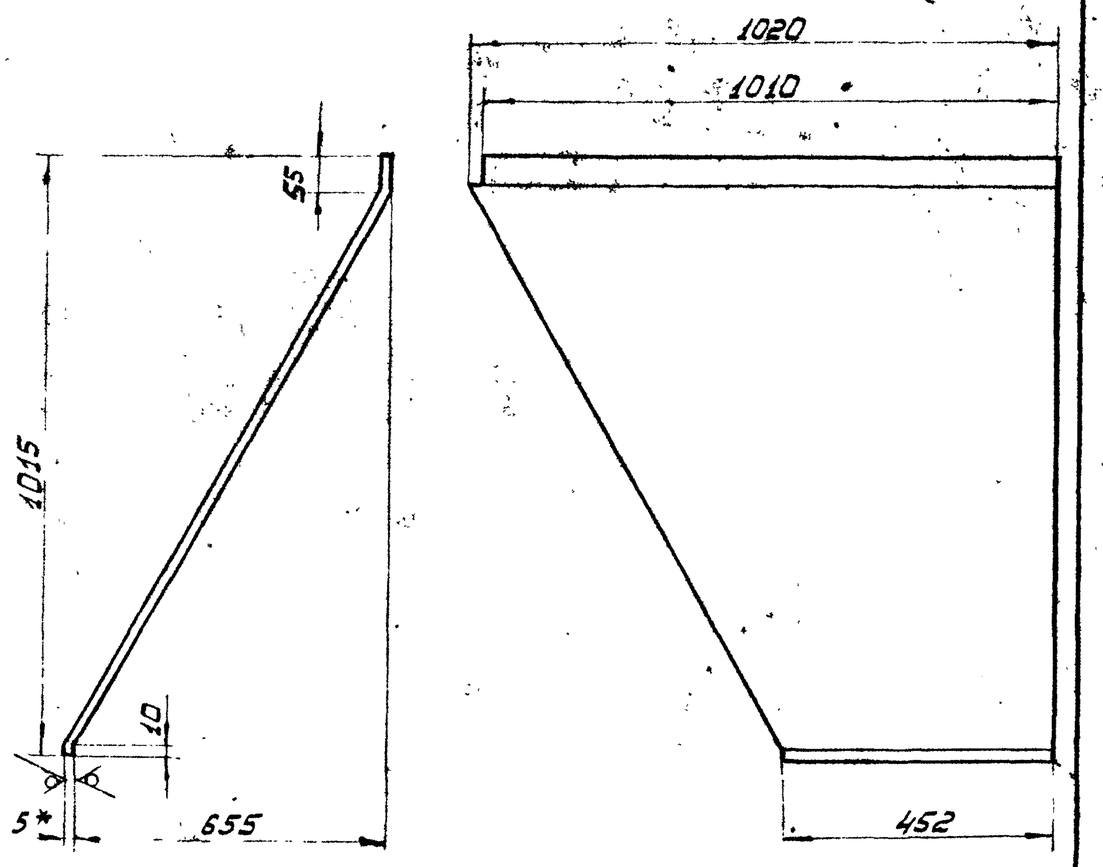

1. Длина развертки 1219 мм.
2. ± JT16/2.
3. * Размер для справки.

Изм.	Лист	№ докум.	Подп.	Дата	Б15М177.004			
Разраб.		Ганчаренко			Стенка	Лит.	Масса	Масш.
Пров.		Извекова				Ц	35,9	1:10
Т. конт.		Севрюков				Лист	Листов 1	
Нач. отд.		Григорьянц			Лист 5 ГОСТ 19903-74 / ВСт3 ГОСТ 14637-89	Харьковский Сантехпроект		
Н. конт.		Алибрас						
Утв.								

Инв.№ подл. | Подпись и дата | Взам. инв.№ | Инв.№ дубл. | Подпись и дата

Б15М177.005

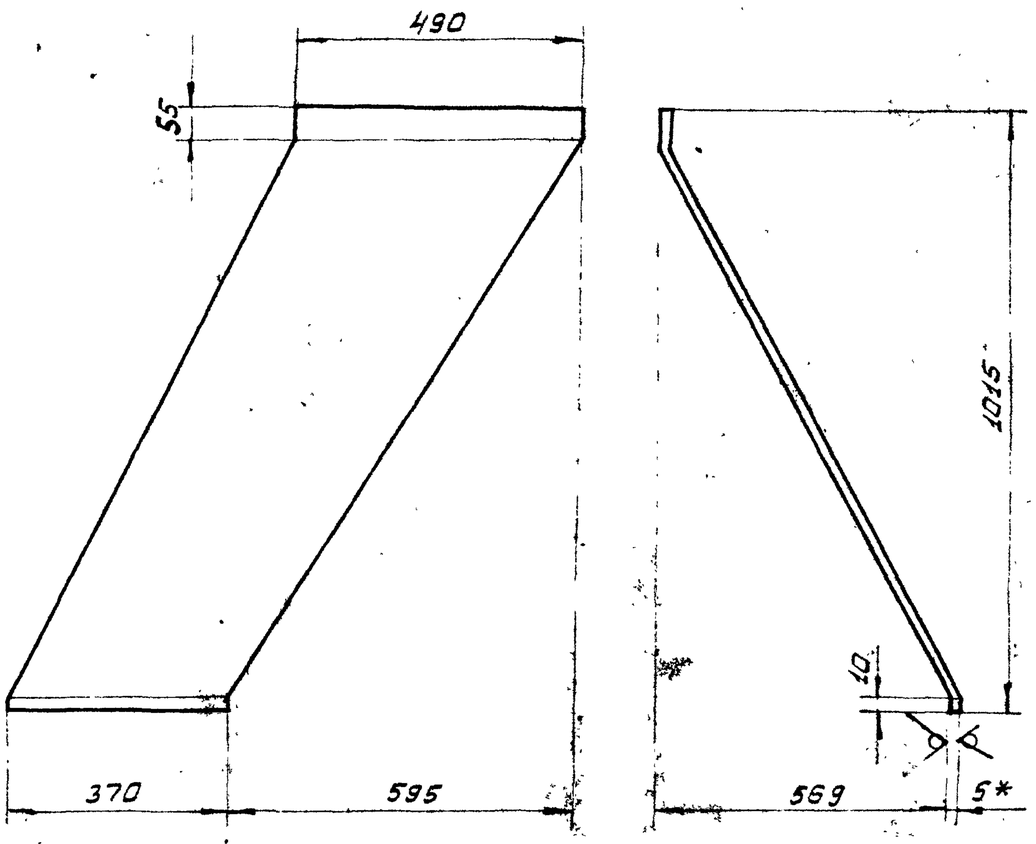

1. Длина развертки 1172 мм.
2. ± JT16/2.
3. * Размер для справки.

Изм.	Лист	№ докум.	Подп.	Дата	Б15М177.005			
Разраб.		Ганчаренко			Стенка	Лит.	Масса	Масш.
Пров.		Извекова				Ц	20,7	1:10
Т. конт.		Севрюков				Лист	Листов 1	
Нач. отд.		Григорьянц			Лист 5 ГОСТ 19903-74 / ВСт3 ГОСТ 14637-89	Харьковский Сантехпроект		
Н. конт.		Алибрас						
Утв.								

Инв.№ подл. | Подпись и дата | Взам. инв.№ | Инв.№ дубл. | Подпись и дата

Формат	Зона	Поз.	Обозначение	Наименование	Кол.	Примечание
				Документация		
А3			Б15М178.000СБ	Сборочный чертеж		
				Детали		
А4		1	Б15М178.001	Балка	2	2,74 кг
				Уголок Б-63х63х5 ГОСТ 8509-86		
				ВСт3 ГОСТ 535-88		
				L = 576		
А4		2	Б15М178.002	Балка	2	5,77 кг
				Уголок Б-63х63х5 ГОСТ 8509-86		
				ВСт3 ГОСТ 535-88		
				L = 1200		
А4		3	Б15М178.003	Стенка	1	
А4		4	Б15М178.004	Стенка	1	
А4		5	Б15М178.005	Стенка	1	
А4		6	Б15М178.006	Стенка	1	

Б15М178.000

Изм.	Лист	№ докум.	Подп.	Дата	Б15М178.000			
Разраб.		Ганчаренко			Шлакоспуск	Лит.	Лист	Листов 1
Пров.		Извекова				Ц		
Нач. отд.		Григорьянц				Харьковский Сантехпроект		
Н. конт.		Алибрас						
Утв.								

Инв.№ подл. | Подпись и дата | Взам. инв.№ | Инв.№ дубл. | Подпись и дата

Б15М178.006

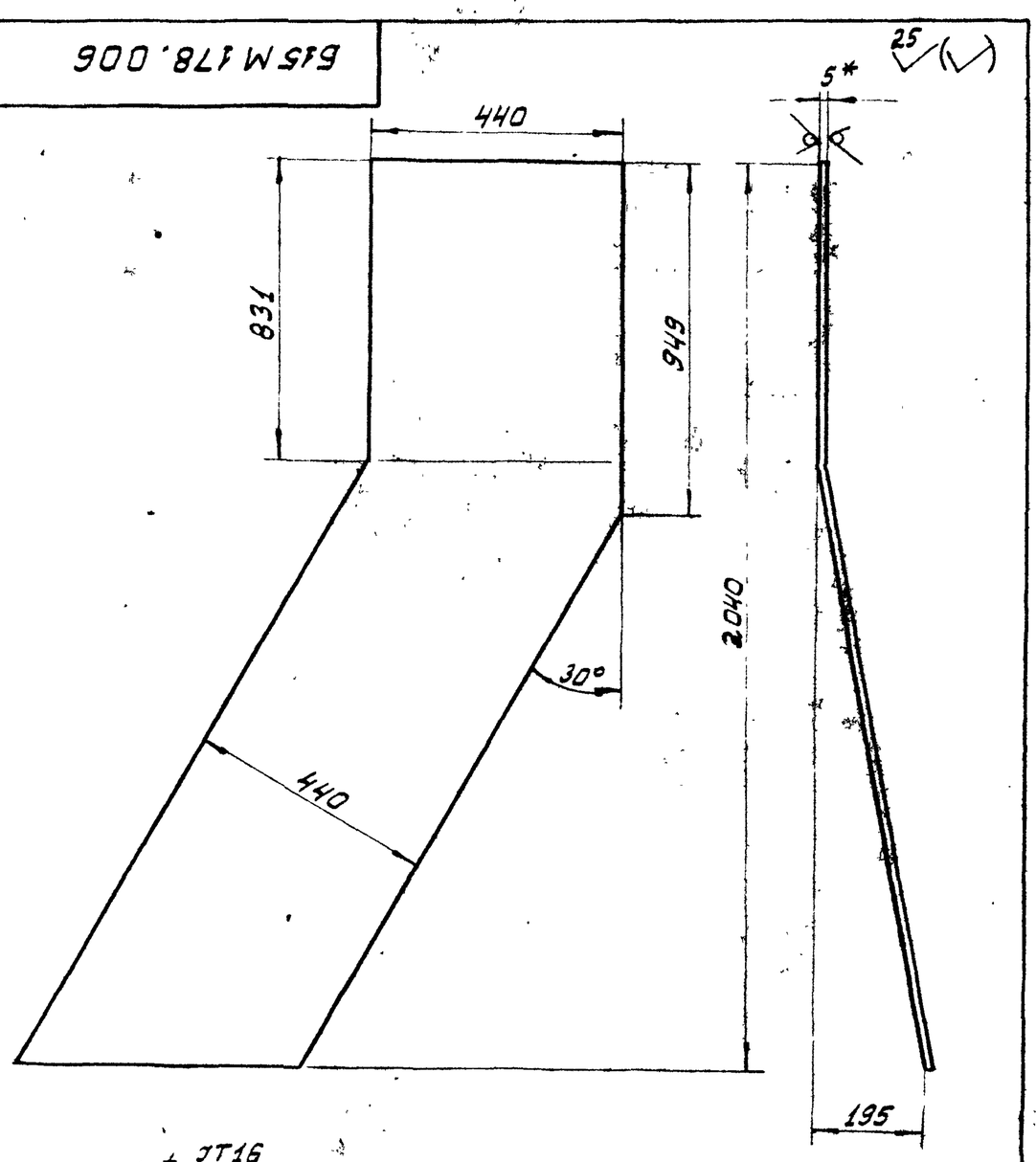

1. ± JT16/2.
2. * Размер для справки.
3. Длина развертки - 2056 мм

Изм.	Лист	№ докум.	Подп.	Дата	Б15М178.006			
Разраб.		Извекова			Стенка	Лит.	Масса	Масш.
Пров.		Ганчаренко				Ц	35,6	1:10
Т. конт.		Севрюков				Лист	Листов 1	
Нач. отд.		Григорьянц			Лист 5 ГОСТ 19903-74 / ВСт3 ГОСТ 14637-89	Харьковский Сантехпроект		
Н. конт.		Алибрас						
Утв.								

Инв.№ подл. | Подпись и дата | Взам. инв.№ | Инв.№ дубл. | Подпись и дата

Альбом 18, часть 2

Б15М178.003

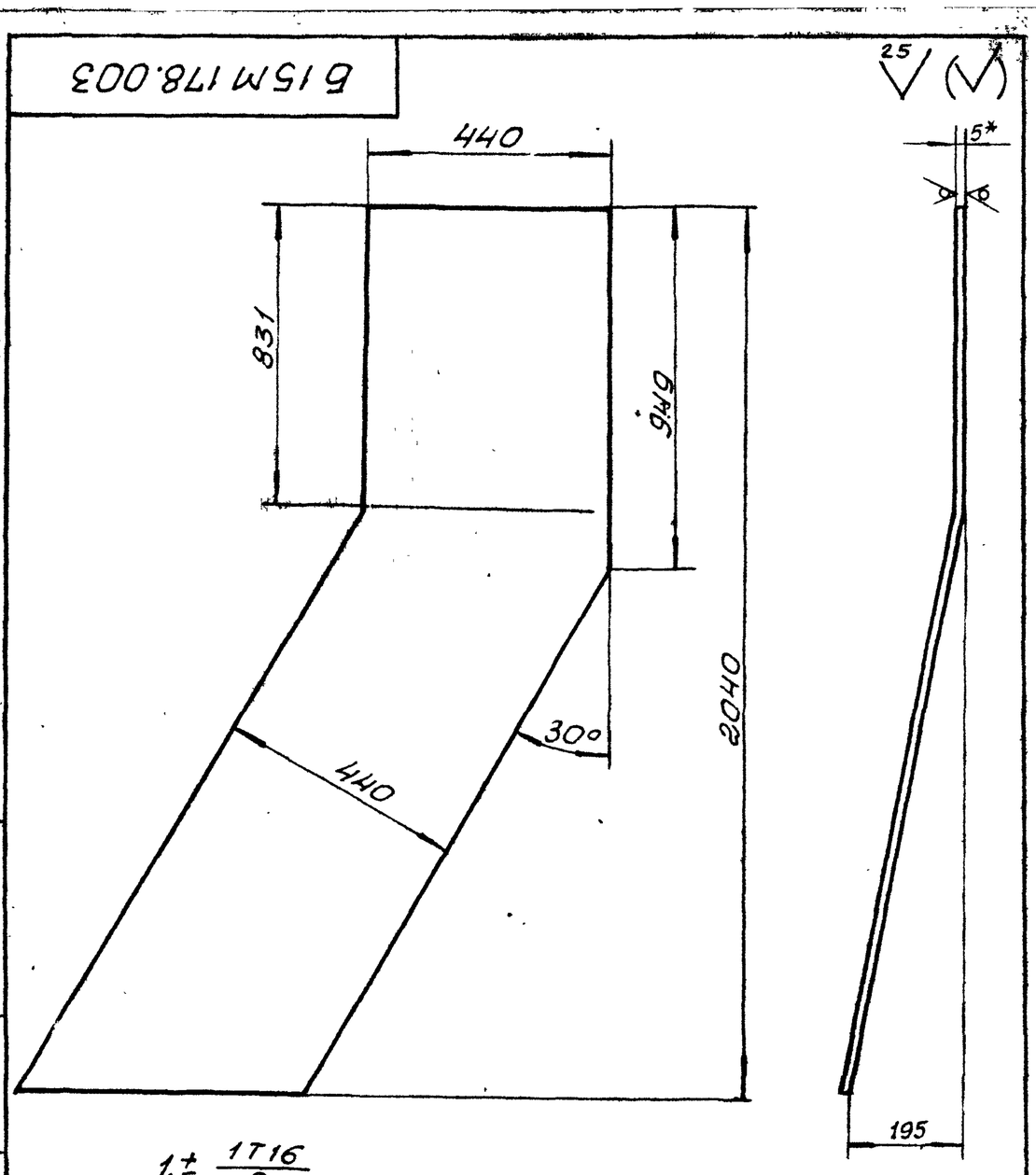

1. ± 1Т16/2
2. * Размер для справки.
3. Длина развертки - 2056мм

Изм	Лист	N докум.	Подп.	Дата
Разраб.		Гончаренко		
Пров.		Извекова		
Т. контр.		Севрюков		
Нач. отд.		Григорьянц		
Н. контр.		Амбрас		
Утв.				

Б15М178.003

Стенка

Лит	Масса	Масшт.
И	35,6	1:10

Лист 5 ГОСТ 19903-74 / Вст.3 ГОСТ 14637-89

Лист | Листов 1

Харьковский Сантехпроект

Формат А4

Б15М178.004

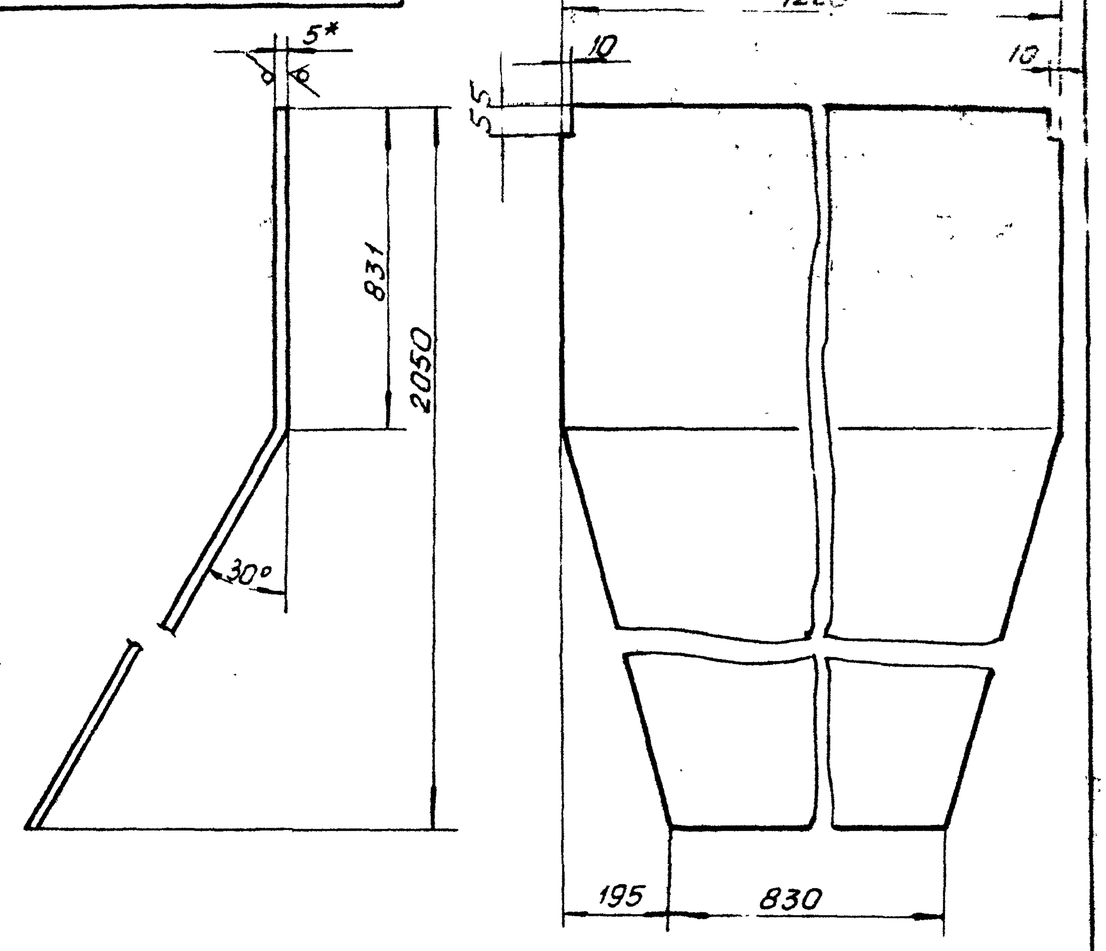

1. Длина развертки - 2221 мм.
2. ± 1Т16/2
3. * Размер для справки.

Изм	Лист	N докум.	Подп.	Дата
Разраб.		Гончаренко		
Пров.		Извекова		
Т. контр.		Севрюков		
Нач. отд.		Григорьянц		
Н. контр.		Амбрас		
Утв.				

Б15М178.004

Стенка

Лит	Масса	Масшт.
И	88,7	1:10

Лист 5 ГОСТ 19903-74 / Вст.3 ГОСТ 14637-89

Лист | Листов 1

Харьковский Сантехпроект

Формат А4

Б15М178.000СБ

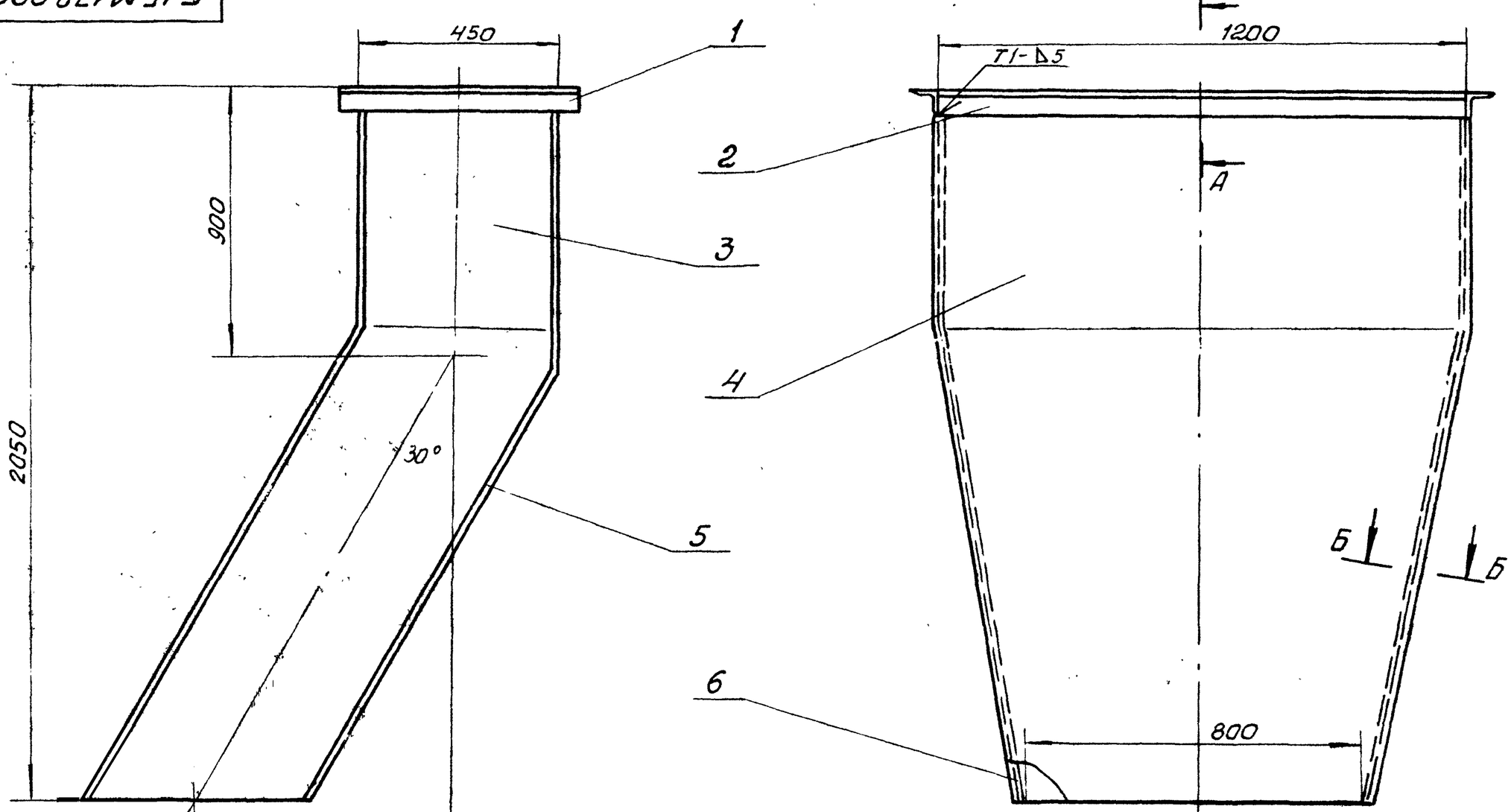

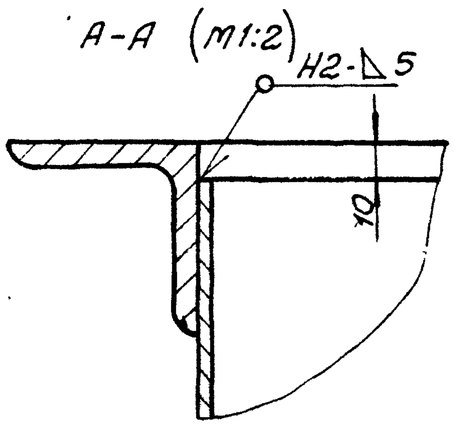

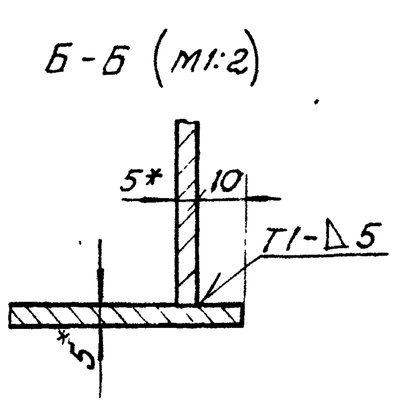

1. Сварку производить электродами Э-42 ГОСТ 9467-75
Сварные швы по ГОСТ 5264-80
2. 1Т16/2
3. Кромки реза деталей Б4 - 25
4. * Размеры для справки.

Изм	Лист	N докум.	Подп.	Дата
Разраб.		Гончаренко		
Провер.		Извекова		
Т. контр.		Севрюков		
Нач. отд.		Григорьянц		
Н. контр.		Амбрас		
Утв.				

Б15М178.000СБ

Шлакоспуск (Сборочный чертеж)

Лит	Масса	Масшт.
И	184.0	1:10

Лист | Листов 1

Харьковский Сантехпроект

25266-23 24 ФОРМАТ А3

Альбом 18, часть 2

Б15М178.005

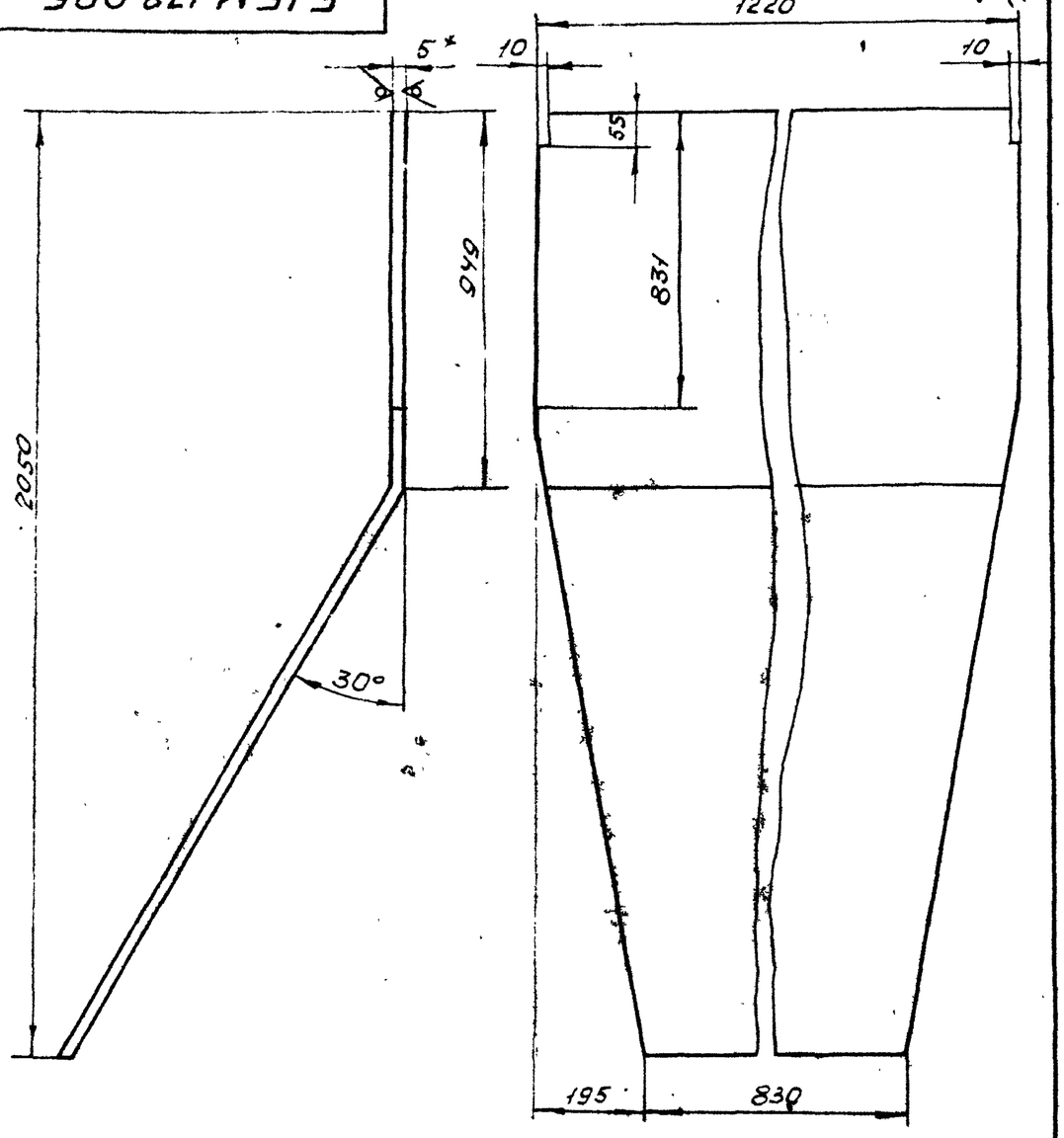

1. Длина развертки 2203 мм
2. $\pm \frac{1T16}{2}$
3. * Размер для справки

Изм.	Лист	№ докум.	Подп.	Дата	Б15М178.005			
Разраб.		Гончаренко			Стенка	Лит.	Масса	Масшт.
Пров.		Извекова				И	87.8	1:10
Т. контр.		Севрюков				Лист	Листов 1	
Нач. отд.		Григорьянц			Лист 5 ГОСТ 19903-74 / В Ст3 ГОСТ 14637-89	Харьковский Сантехпроект		
Н. контр.		Амбрас						
Утв.								

Формат А4

Б15М181.000

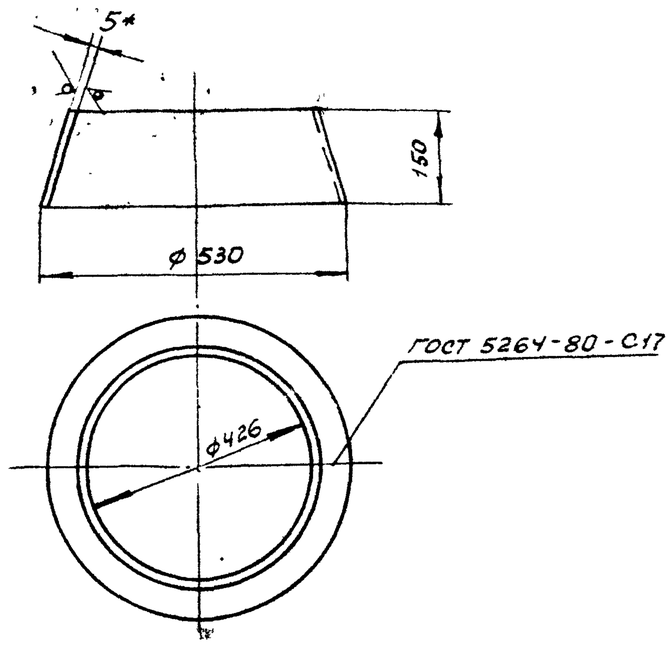

1. $\pm \frac{1T16}{2}$
2. Сварку производить электродами Э-42 ГОСТ 9467-75
3. * Размер для справки.

Изм.	Лист	№ докум.	Подп.	Дата	Б15М181.000			
Разраб.		Извекова			Переход	Лит.	Масса	Масштаб
Пров.		Гончаренко				И	8.5	1:10
Т. контр.		Севрюков				Лист	Листов	
Нач. отд.		Григорьянц			Лист 5 ГОСТ 19903-74 / В Ст3 ГОСТ 14637-89	Харьковский Сантехпроект		
Н. контр.		Амбрас						
Утв.								

Формат А4

Б15М179.003

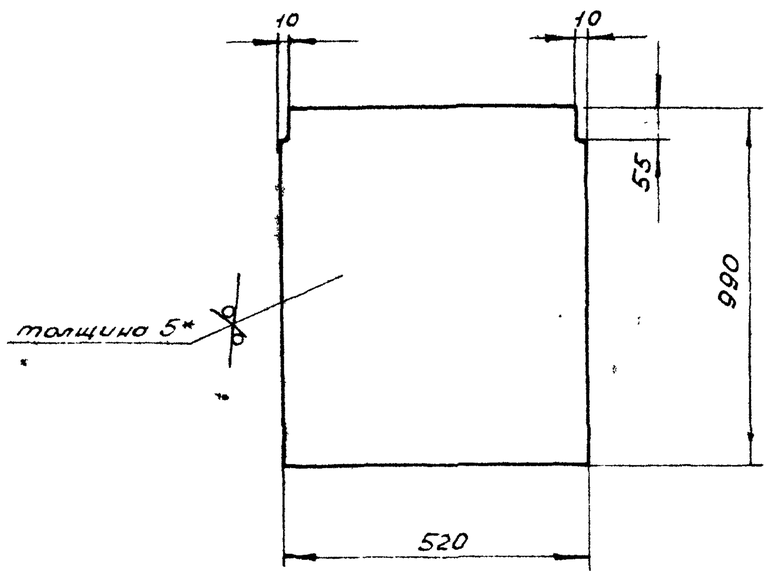

1. $\pm \frac{1T16}{2}$
2. * Размер для справки

Изм.	Лист	№ докум.	Подп.	Дата	Б15М179.003			
Разраб.		Гончаренко			Стенка	Лит.	Масса	Масштаб
Пров.		Извекова				И	20.0	1:10
Т. контр.		Севрюков				Лист	Листов 1	
Нач. отд.		Григорьянц			Лист 5 ГОСТ 19903-74 / В Ст3 ГОСТ 14634-89	Харьковский Сантехпроект		
Н. контр.		Амбрас						
Утв.								

Формат А4

Б15М175.001

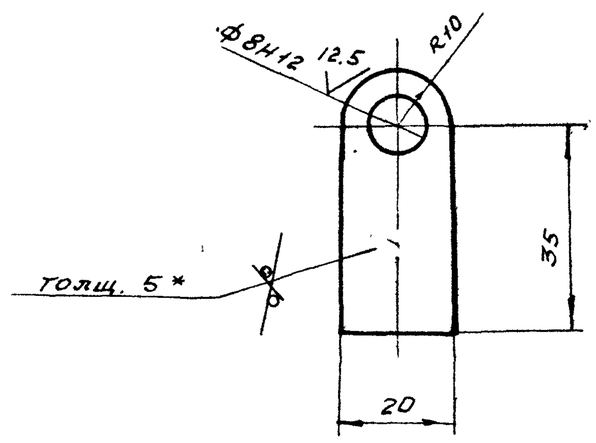

1. Неуказанные пред. откл. размеров $\pm \frac{1T16}{2}$
2. * Размер для справки.

Изм.	Лист	№ докум.	Подп.	Дата	Б15М175.001			
Разраб.		Гончаренко			Ушко	Лит.	Масса	Масштаб
Пров.		Извекова				И	0.035	1:1
Т. контр.		Севрюков				Лист	Листов 1	
Нач. отд.		Григорьянц			Лист 5 ГОСТ 19903-74 / В Ст3 ГОСТ 14637-89	Харьковский Сантехпроект		
Н. контр.		Амбрас						
Утв.								

Формат А4

Форм.	Зона	Поз	Обозначение	Наименование	Кол.	Примечание
				Документация		
А2			Б15М175.000СБ	Сборочный чертеж		
				Сборочные единицы		
А4		1	Б15М175.010	Патрубок в сборе	1	
А4		2	Б15М175.020	Заглушка в сборе	1	
А4		3	Б15М175.030	Поплавок	1	
				Детали		
А4		4	Б15М175.001	Ушко	2	
А4		5	Б15М175.002	Тяга	1	
А4		6	Б15М175.003	Фланец	1	
А4		7	Б15М175.004	Ось	2	
				Стандартные изделия		
		8		Болт М8х35.58		
				ГОСТ 7798-70	1	
		9		Гайка М8.5		
				ГОСТ 3032-76	1	
		10		Шайба 8.01 ГОСТ 11371-78	3	
		11		Шплинт 2х12		
				ГОСТ 397-79	2	

Инв.№подл. | Подп. и дата | Взам.инв.№ | Инв.№дубл. | Подп. и дата

Изм.	Лист	№ докум.	Подп.	Дата	Б15М175.000		
Разраб.		Гончаренко			Клапан поплавковый Ду50	Лит.	Лист	Листов
Пров.		Извекова				У		1
Нач.отд.		Григорьянц				Харьковский сантехпроект		
Н.контр.		Амбрас						
Утв.								

Формат А4

Форм.	Зона	Поз	Обозначение	Наименование	Кол.	Примечание
				Документация		
А4			Б15М175.010СБ	Сборочный чертеж		
				Детали		
Б4		1	Б15М175.005	Патрубок	1	0,81кг
				Труба 57х3 ГОСТ 10704-76		
				Вст3сп5 ГОСТ 10705-80		
				L = 205		
				Стандартные изделия		
		2		Фланец 1-50-2,5 Ст25	1	
				ГОСТ 12820-80		

Инв.№подл. | Подп. и дата | Взам.инв.№ | Инв.№дубл. | Подп. и дата

Изм.	Лист	№ докум.	Подп.	Дата	Б15М175.010		
Разраб.		Гончаренко			Патрубок в сборе	Лит.	Лист	Листов
Пров.		Извекова				У		1
Нач.отд.		Григорьянц				Харьковский сантехпроект		
Н.контр.		Амбрас						
Утв.								

Формат А4

Форм.	Зона	Поз.	Обозначение	Наименование	Кол.	Примечание
				Документация		
А4			Б15М175.020СБ	Сборочный чертеж		
				Детали		
А4		1	Б15М175.006	Ушко	2	
Б4		2	Б15М175.007	Заглушка	1	0,173кг
				Лист 5 ГОСТ 19903-74		
				Вст3 ГОСТ 14637-89		
				ф75		
А4		3	Б15М175.008	Ушко	1	
Б4		4	Б15М175.009	Прокладка	1	0,015кг
				Пластина 1, лист		
				ТМКЩ-с-2-9.9		
				ГОСТ 7338-77		
				ф75		

Инв.№подл. | Подп. и дата | Взам.инв.№ | Инв.№дубл. | Подп. и дата

Изм.	Лист	№ докум.	Подп.	Дата	Б15М175.020		
Разраб.		Гончаренко			Заглушка в сборе.	Лит.	Лист	Листов
Пров.		Извекова				У		1
Нач.отд.		Григорьянц				Харьковский сантехпроект		
Н.контр.		Амбрас						
Утв.								

Формат А4

Форм.	Зона	Поз.	Обозначение	Наименование	Кол.	Примечание
				Документация		
А3			Б15М175.030СБ	Сборочный чертеж		
				Детали		
А4		1	Б15М175.011	Обечайка	1	
Б4		2	Б15М175.012	Крышка	2	1,185кг
				Лист 2 ГОСТ 19903-74		
				Вст3 ГОСТ 16523-89		
				ф310		
А4		3	Б15М175.013	Накладка	1	
А4		4	Б15М175.006	Ушко	2	

Инв.№подл. | Подп. и дата | Взам.инв.№ | Инв.№дубл. | Подп. и дата

Изм.	Лист	№ докум.	Подп.	Дата	Б15М175.030		
Разраб.		Гончаренко			Поплавок	Лит.	Лист	Листов
Пров.		Извекова				У		1
Нач.отд.		Григорьянц				Харьковский сантехпроект		
Н.контр.		Амбрас						
Утв.								

Формат А4

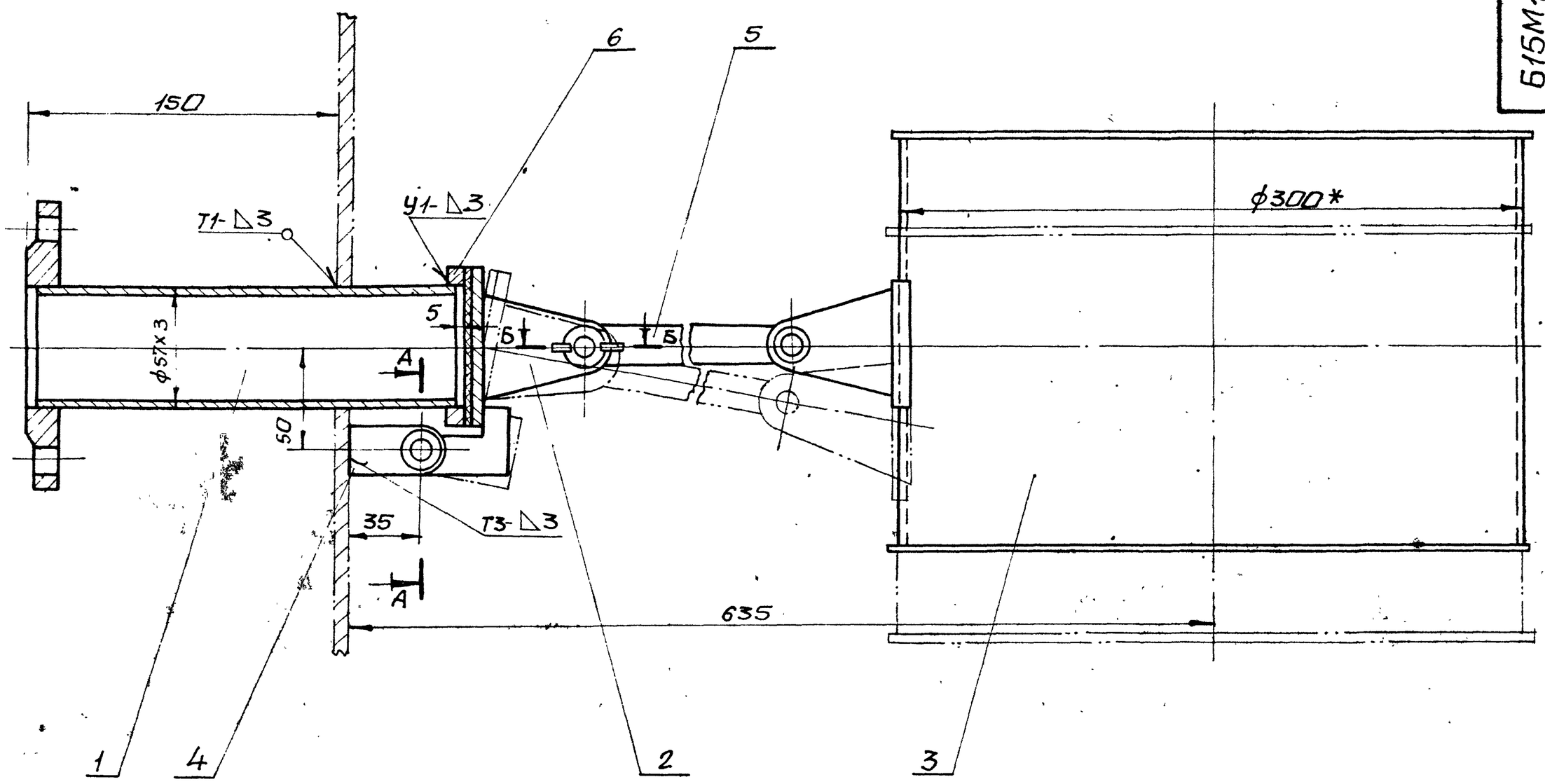

А – А (М1:1)

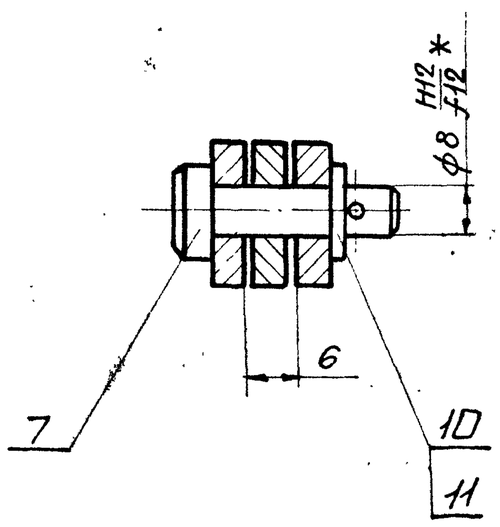

Б – Б (М1:1)

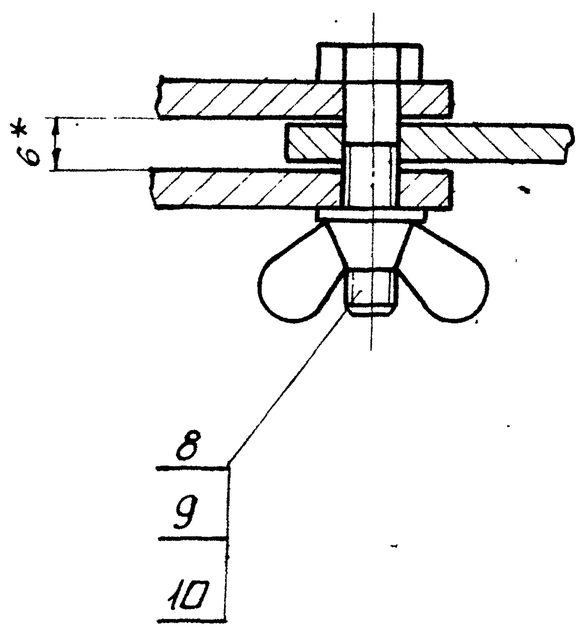

1. Сварку производить электродами Э-42 ГОСТ 9467-75. сварные швы по ГОСТ 5264-80.
2. $\pm \frac{IT16}{2}$
3. * Размеры для справки.

Изм.	Кол.уч.	Лист	№ док.	Подп.	Дата
Разраб.	Ганчаренко				
Пров.	Извекова				
Т.контр.	Себроков				
Нач.отд.	Григорьянц				
Н.контр.	Амбрас				
Утв.					

Б15М175.000СБ

Клапан поплавковый Ду 50 сборочный чертеж

Лит.	Масса	Масшт.
И	8,5	1:2
Лист	Листов 1	

Харьковский Сантехпр...

Инв. № подл. | Подп. и дата | Взам. инв. № | Инв. № дубл. | Подп. и дата

Б15М175.010СБ

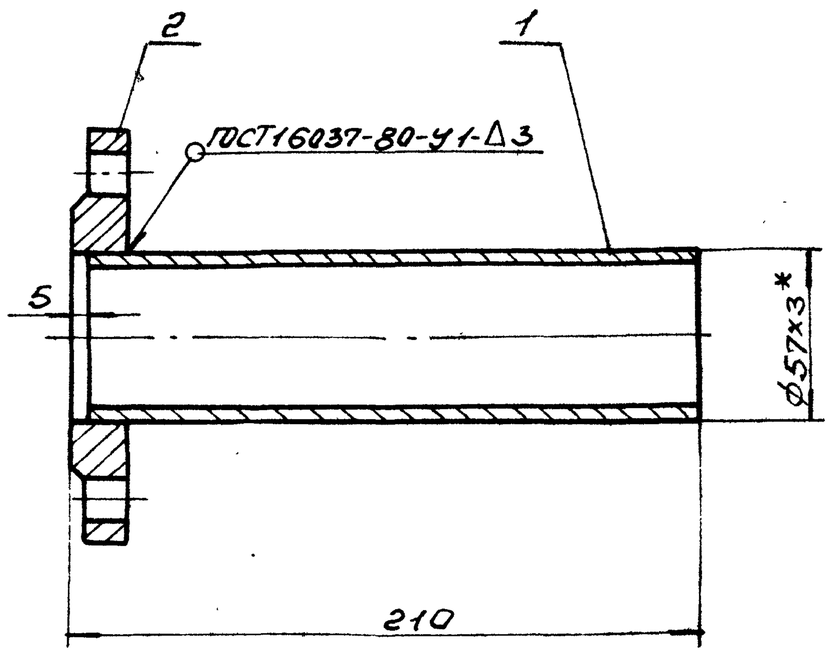

1. Сварку производить электродами Э-42 ГОСТ 9467-75.
2. $\pm \frac{IT16}{2}$.
3. Кромки реза детали Б4-$\sqrt{25}$.
4. *Размер для справки.

Изм.	Лист	N докум.	Подп.	Дата	Б15М175.010СБ			
Разраб.		Гончаренко			Патрубок в сборе	Лит.	Масса	Масшт.
Пров.		Извекова				У	2,0	1:2
Т.контр.		Севрюков			Сборочный чертеж	Лист	Листов 1	
Нач.отд.		Григорьяни				Харьковский Сантехпроект		
Н.контр.		Амбрас						
Утв.								

Инв.№подл. | Подп. и дата | Взам.инв.№ | Инв.№дубл. | Подп. и дата

Формат А4

Б15М175.020СБ

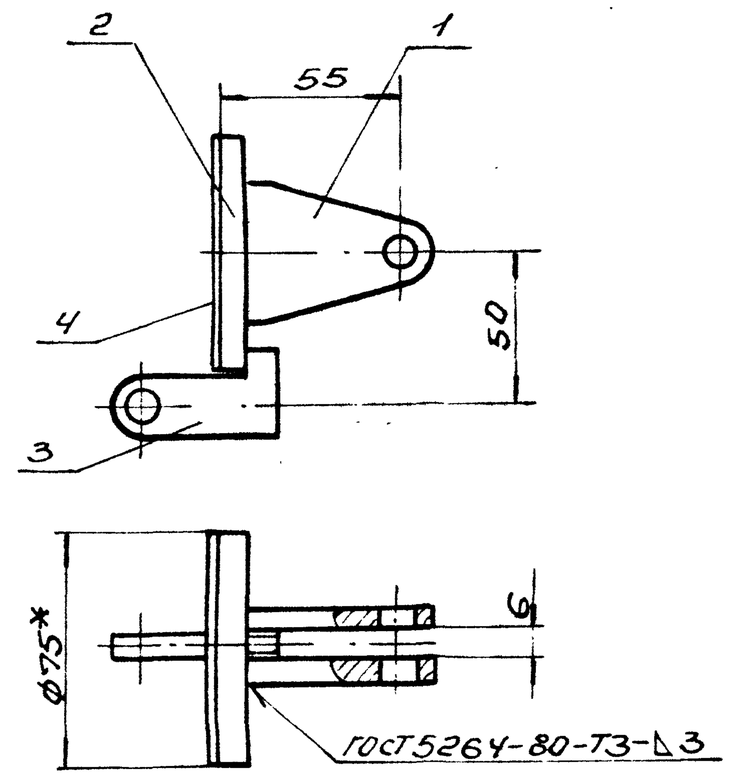

1. Сварку производить электродами Э-42 ГОСТ 9467-75.
2. Прокладку (поз. 4) приклеить к заглушке (поз. 2) клеем №88.
3. $\pm \frac{IT16}{2}$.
4. Кромки реза детали Б4-$\sqrt{25}$.
5. *Размеры для справки.

Изм.	Лист	№ докум.	Подп.	Дата	Б15М175.020СБ			
Разраб.		Гончаренко			Заглушка в сборе	Лит.	Масса	Масшт.
Пров.		Извекова				У	0,4	1:2
Т.контр.		Севрюков			Сборочный чертеж	Лист	Листов 1	
Нач.отд.		Григорьяни				Харьковский Сантехпроект		
Н.контр.		Амбрас						
Утв.								

Инв.№подл. | Подп. и дата | Взам.инв.№ | Инв.№дубл. | Подп. и дата

Формат А4

Б15М175.006

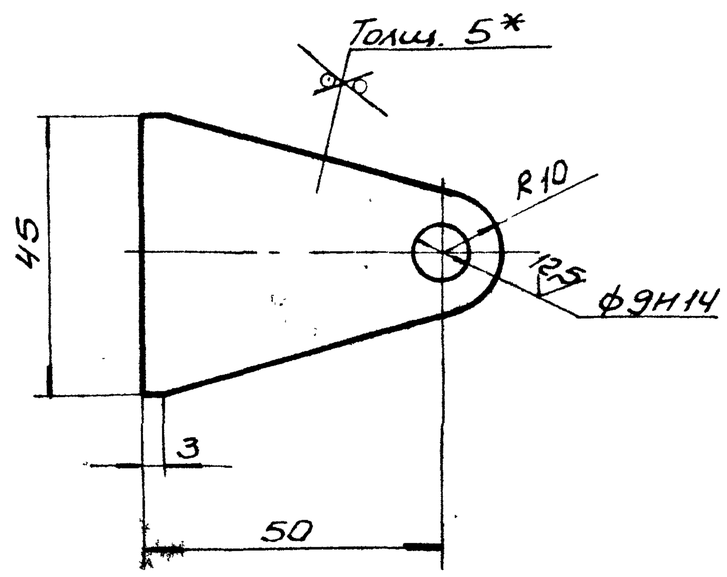

1. Неуказанные пред. откл. размеров $\pm \frac{IT16}{2}$.
2. *Размер для справки.

Изм.	Лист	№ докум.	Подп.	Дата	Б15М175.006			
Разраб.		Гончаренко			Ушко	Лит.	Масса	Масшт.
Пров.		Извекова				У	0,07	1:1
Т.контр.		Севрюков				Лист	Листов 1	
Нач.отд.		Григорьяни				Харьковский Сантехпроект		
Н.контр.		Амбрас						
Утв.								

Лист 5 ГОСТ 19903-74 ВСт3 ГОСТ 14637-89

Инв.№подл. | Подп. и дата | Взам.инв.№ | Инв.№дубл. | Подп. и дата

Формат А4

Б15М175.008

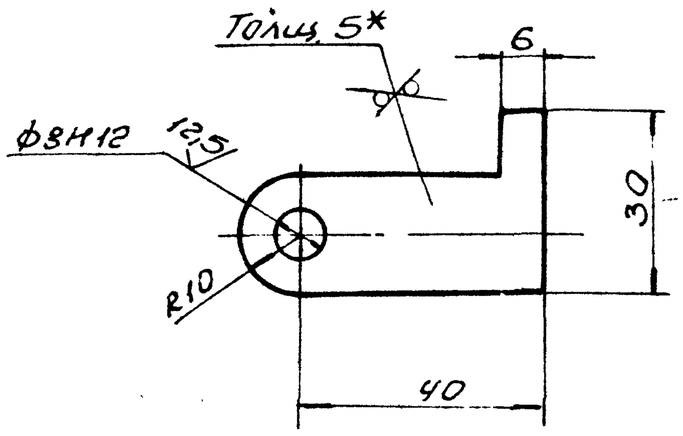

1. Неуказанные пред. откл. размеров $\pm \frac{IT16}{2}$.
2. *Размер для справки.

Изм.	Лист	N докум.	Подп.	Дата	Б15М175.008			
Разраб.		Гончаренко			Ушко	Лит.	Масса	Масшт.
Пров.		Извекова				У	0,04	1:1
Т.контр.		Севрюков				Лист	Листов 1	
Нач.отд.		Григорьяни				Харьковский Сантехпроект		
Н.контр.		Амбрас						
Утв.								

Лист 5 ГОСТ 19903-74 ВСт3 ГОСТ 14637-89

Инв.№подл. | Подп. и дата | Взам.инв.№ | Инв.№дубл. | Подп. и дата

Формат А4

615М175.011

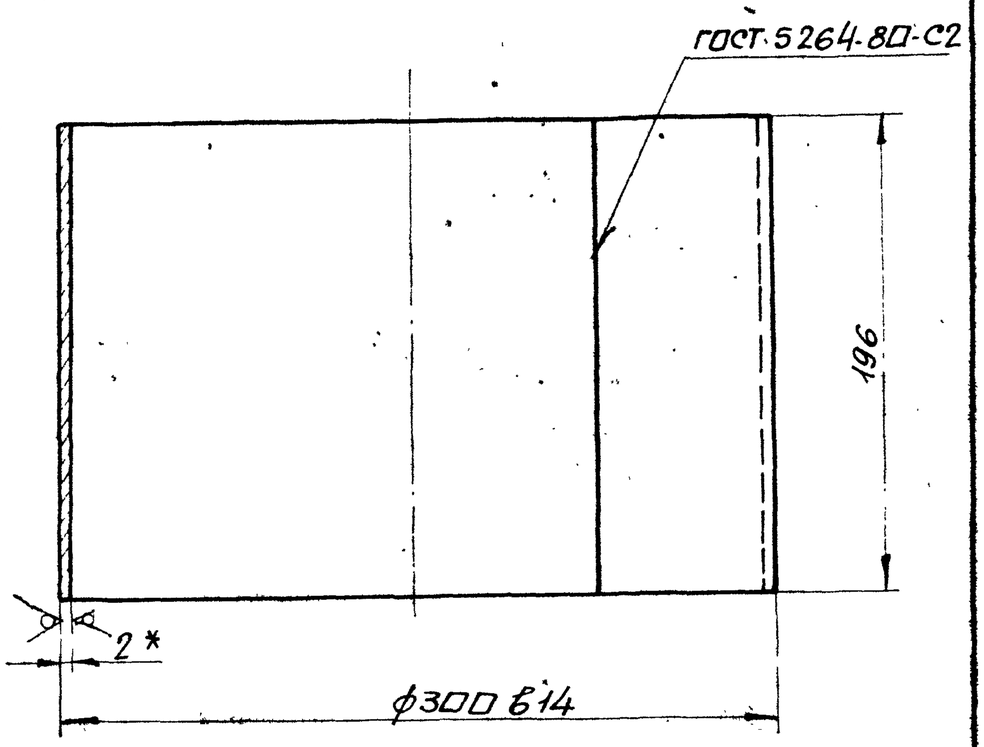

1. Длина развертки 935 мм.
2. Сварку производить электродами Э-42 ГОСТ 9467-75.
3. Неуказанные пред. откл. размеров $\pm \frac{IT16}{2}$
4. * Размер для справки.

Изм.	Лист	N докум.	Подп.	Дата	615М175.011			
Разраб.		Гончаренко			Обечайка	Лит.	Масса	Масшт.
Пров.		Извекова				У	2,88	1:2,5
Т.контр.		Севрюков				Лист	Листов 1	
Нач.отд.		Григорьянц			Лист 2 ГОСТ 19903-74 / Вст3 ГОСТ 16523-89	Харьковский Сантехпроект		
Н.контр.		Амбрас						
Утв.								

Формат А4

615М175.013

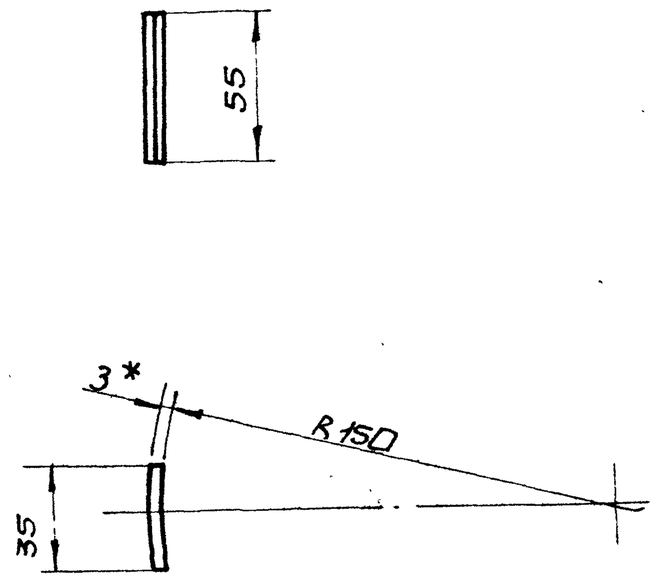

1. $\pm \frac{IT16}{2}$
2. * Размер для справки.

Изм.	Лист	N докум.	Подп.	Дата	615М175.013			
Разраб.		Гончаренко			Накладка	Лит.	Масса	Масшт.
Пров.		Извекова				У	0,045	1:2
Т.контр.		Севрюков				Лист	Листов 1	
Нач.отд.		Григорьянц			Лист 3 ГОСТ 19903-74 / Вст3 ГОСТ 16523-89	Харьковский Сантехпроект		
Н.контр.		Амбрас						
Утв.								

Формат А4

615М175.030СБ

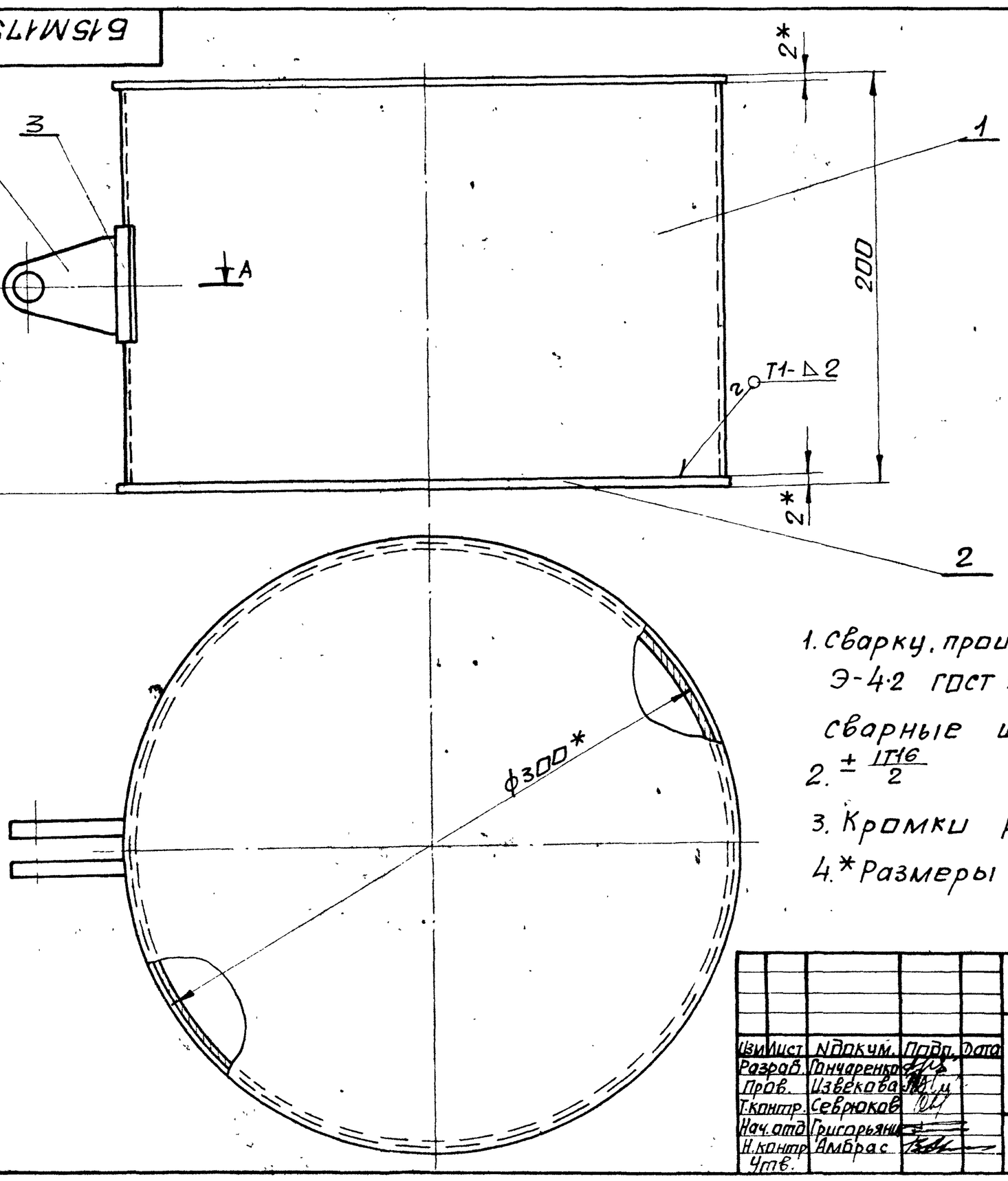

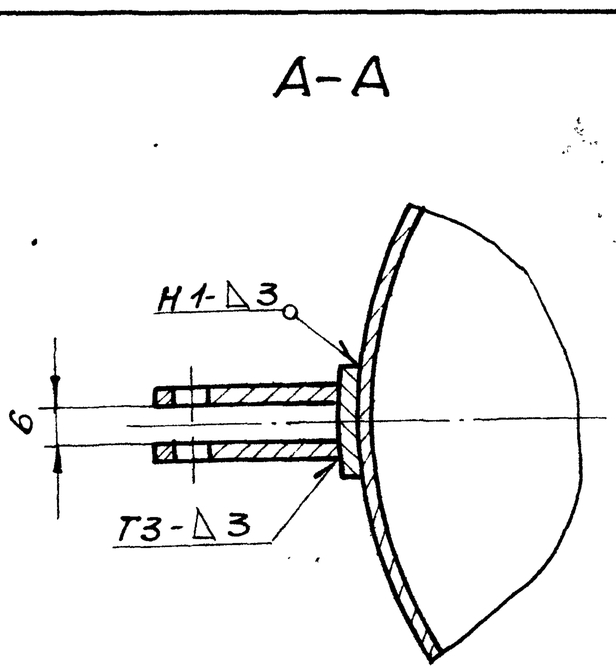

1. Сварку производить электродами Э-42 ГОСТ 9467-75.
   Сварные швы по ГОСТ 5264-80.
2. $\pm \frac{IT16}{2}$
3. Кромки реза деталей Б4-$\overset{25}{\vee}$.
4. * Размеры для справки.

Изм.	Лист	N докум.	Подп.	Дата	615М175.030СБ			
Разраб.		Гончаренко			Поплавок. Сборочный чертеж	Лит.	Масса	М-б
Пров.		Извекова				У	5,5	1:2
Т.контр.		Севрюков				Лист	Листов 1	
Нач.отд.		Григорьянц				Харьковский Сантехпроект		
Н.контр.		Амбрас						
Утв.								

Инв.N подл. | Подп. и дата | Взам. инв.N | Инв.N дубл. | Подп. и дата

Альбом 18, часть 2

Б15М175.002

$\sqrt{}^{25}$ ($\sqrt{}$)

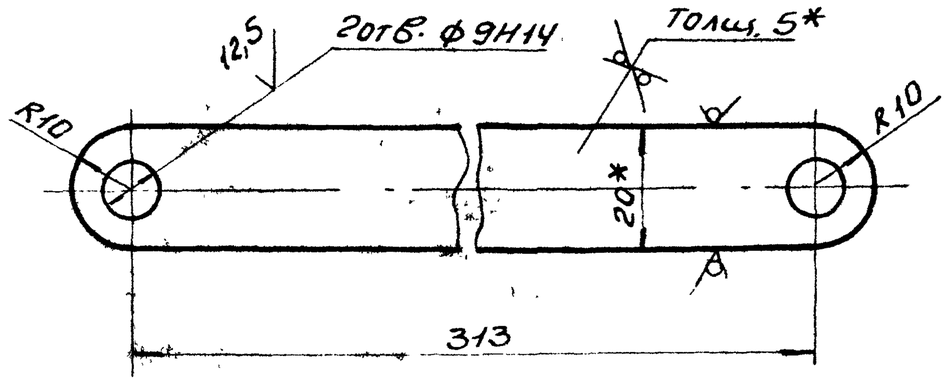

1. Неуказанные пред. откл. размеров $\pm \frac{IT16}{2}$.
2. * Размеры для справок.

Изм.	Лист	N докум.	Подп.	Дата	Б15М175.002			
Разраб.		Гончаренко			Тяга	Лит.	Масса	Масшт.
Пров.		Извекова				У	0,26	1:1
Т.контр.		Севрюков				Лист	Листов 1	
Нач.отд.		Григорьяна						
Н.контр.		Амбрас			Полоса 5х20 ГОСТ 103-76 / Вст3 ГОСТ 535-88	Харьковский Сантехпроект		
Утв.								

Инв.№ подл. | Подп. и дата | Взам. инв.№ | Инв.№ дубл. | Подп. и дата

Формат А4

Б15М175.003

$\sqrt{}^{25}$ ($\sqrt{}$)

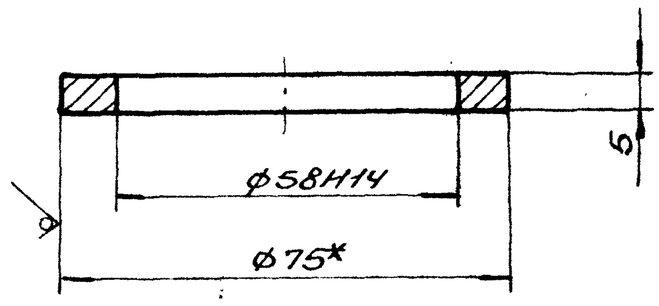

1. Неуказанные пред. откл. размеров $\pm \frac{IT16}{2}$.
2. * Размер для справки.

Изм.	Лист	N докум.	Подп.	Дата	Б15М175.003			
Разраб.		Гончаренко			Фланец	Лит.	Масса	Масшт.
Пров.		Извекова				У	0,07	1:1
Т.контр.		Севрюков				Лист	Листов 1	
Нач.отд.		Григорьяна						
Н.контр.		Амбрас			Круг 95 ГОСТ 2590-88 / Вст3 ГОСТ 535-88	Харьковский Сантехпроект		
Утв.								

Инв.№ подл. | Подп. и дата | Взам. инв.№ | Инв.№ дубл. | Подп. и дата

Формат А4

Б15М175.004

$\sqrt{}^{12,5}$ ($\sqrt{}$)

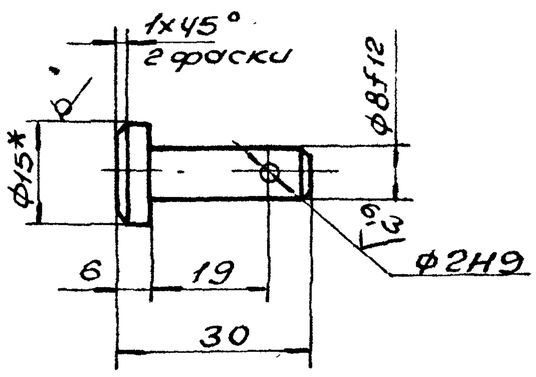

1. Неуказанные пред. откл. размеров $\pm \frac{IT16}{2}$.
2. * Размер для справки.

Изм.	Лист	N докум.	Подп.	Дата	Б15М175.004			
Разраб.		Гончаренко			Ось	Лит.	Масса	Масшт.
Пров.		Извекова				У	0,019	1:1
Т.контр.		Севрюков				Лист	Листов 1	
Нач.отд.		Григорьяна						
Н.контр.		Амбрас			15 ГОСТ 2590-88 / Круг Вст3 ГОСТ 535-88	Харьковский Сантехпроект		
Утв.								

Инв.№ подл. | Подп. и дата | Взам. инв.№ | Инв.№ дубл. | Подп. и дата

Формат А4

Фор.	Зона	Поз.	Обозначение	Наименование	Кол.	Примеч.
				Документация		
А3			Б12В815.000СБ	Сборочный чертеж		
				Сборочные единицы		
А4		1	Б12В815.010	Корпус	1	
А4		2	Б12В815.020	Патрубок	1	
				Детали		
А4		3	Б12В815.001	Кольцо	1	
А4		4	Б12В815.002	Прокладка	1	
				Стандартные изделия		
		5		Болт М8х30.58 ГОСТ 7798-70	4	
		6		Гайка М8.5 ГОСТ 5915-70	4	
		7		Шайба 8.65Г ГОСТ 6402-70	4	
		8		Болт М12х40.58 ГОСТ 7798-70	8	
		9		Гайка М12.5 ГОСТ 5915-70	8	
		10		Шайба 12.65Г ГОСТ 6402-70	8	

Инв.№ подл. | Подп. и дата | Взам. инв.№ | Инв.№ дубл. | Подп. и дата

Изм.	Лист	N докум.	Подп.	Дата	Б12В815.000			
Разраб.		Гончаренко			Установка датчика реле уровня РОС-101 на стенке бункера	Лит.	Лист	Листов
Пров.		Извекова				У		1
Нач.отд.		Григорьяна				Харьковский Сантехпроект		
Н.контр.		Амбрас						
Утв.								

Формат А4

Альбом 18, часть 2

Б12В815.010 СБ

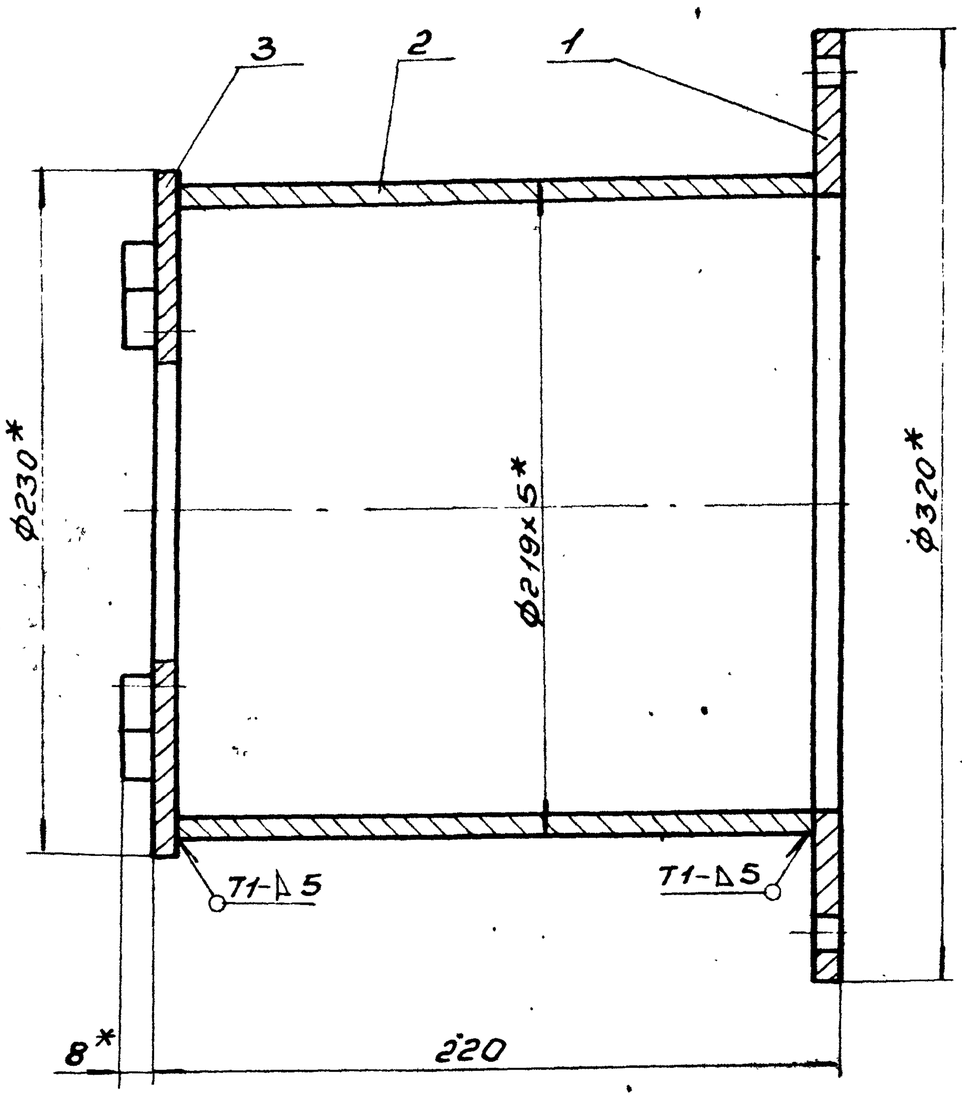

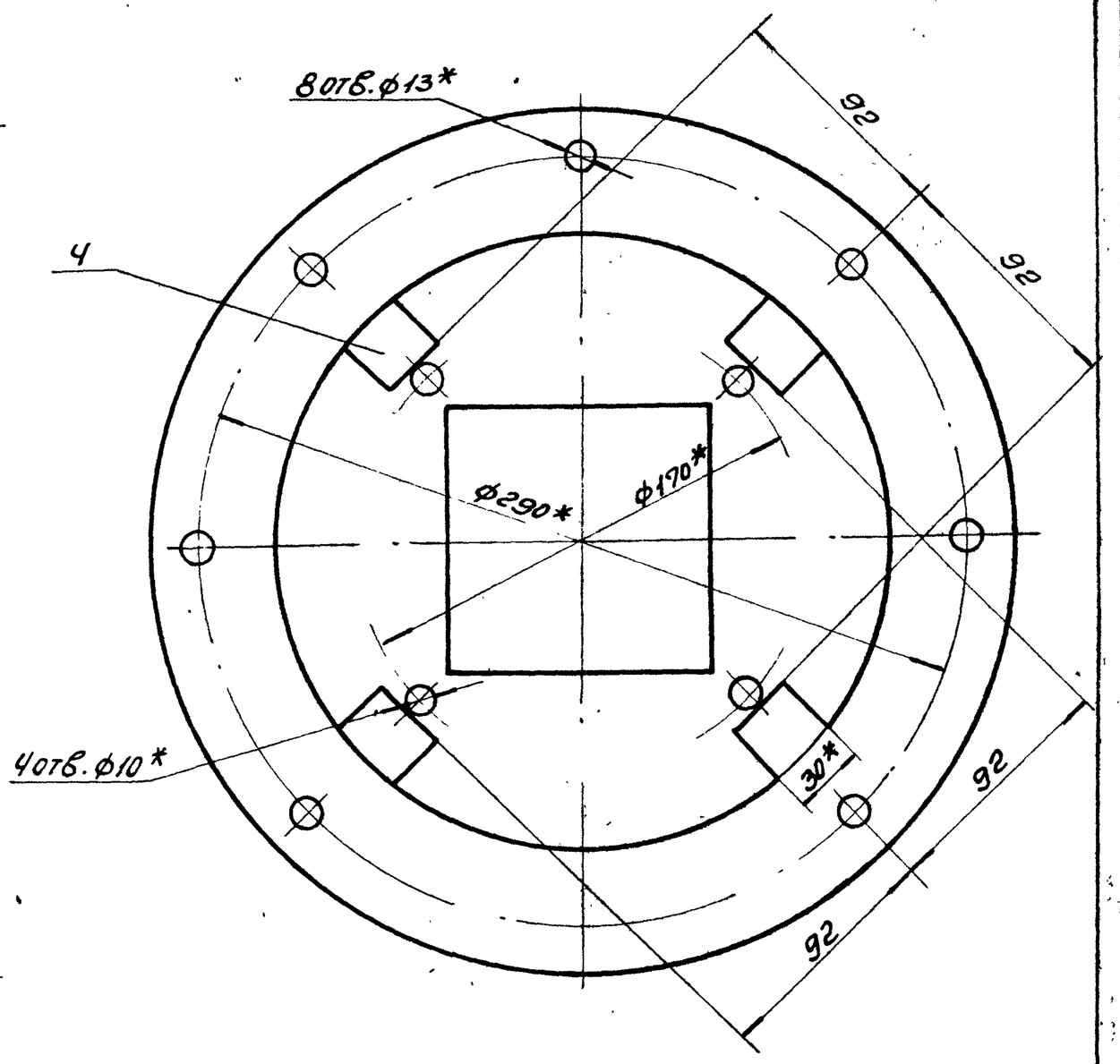

1. $\pm \frac{IT16}{2}$.
2. Сварку производить электродами Э-42 ГОСТ 9467-75. Сварные швы по ГОСТ 5264-80.
3. Кромки реза деталей Б4-$\sqrt{}^{25}$.
4. *Размеры для справки.

Изм.	Лист	N докум.	Подп.	Дата	Б12В815.010СБ			
Разраб.		Гончаренко			Корпус сборочный чертеж	Лит.	Масса	Масшт.
Пров.		Извеков				У	9,2	1:2
Т.контр.		Евреюков				Лист	Листов 1	
Нач.отд.		Григорьянц				Харьковский Сантехпроект		
Н.контр.		Амброс						
Утв.								

Формат А3

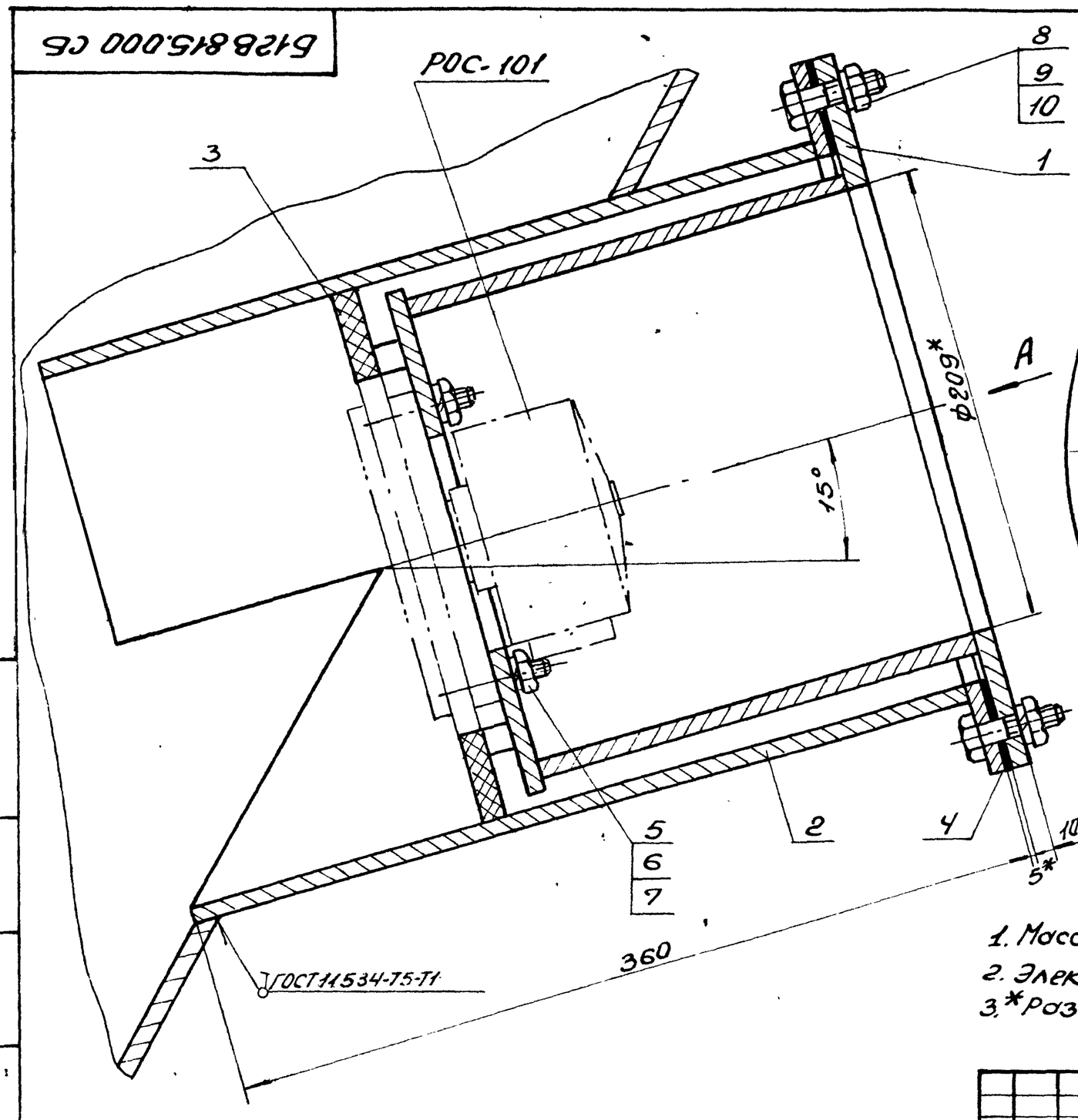

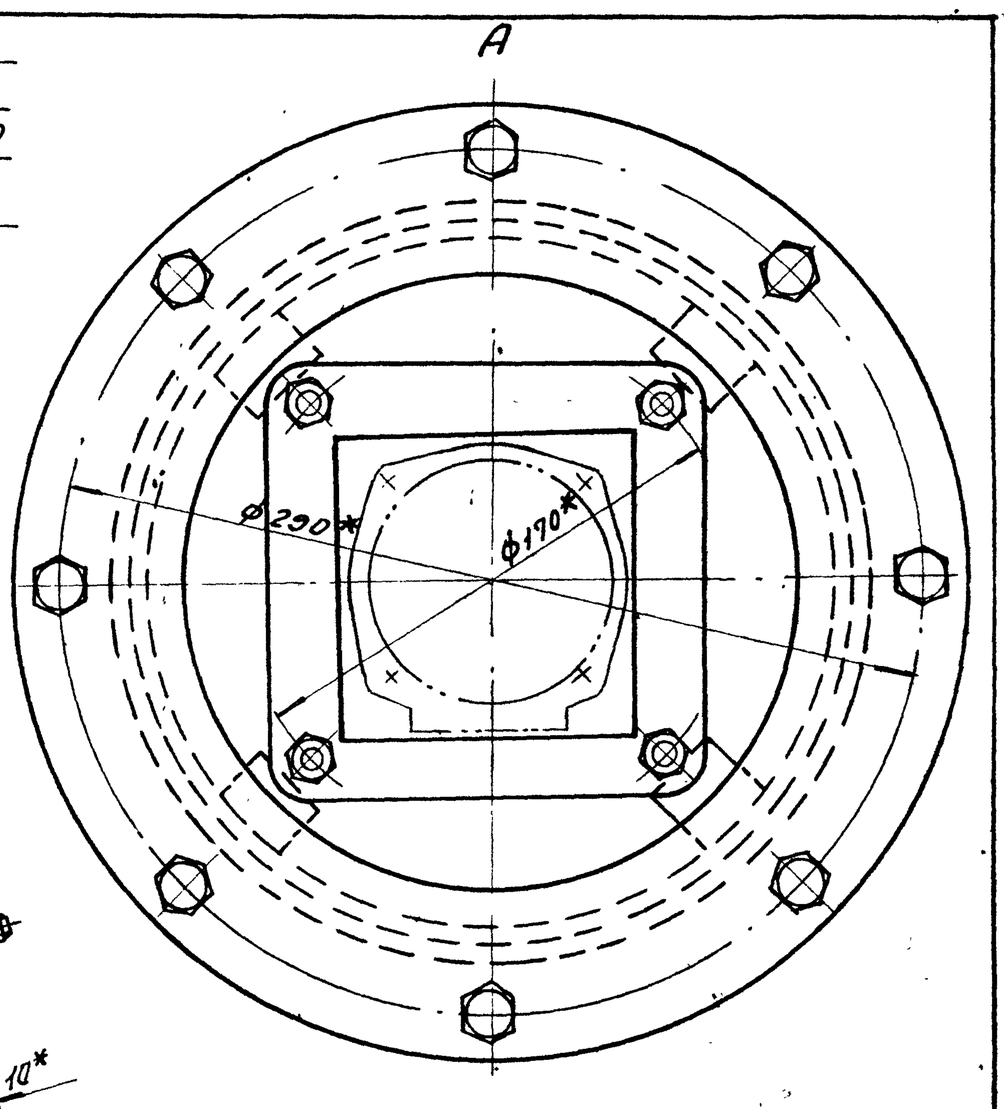

1. Масса указана без учета массы датчика.
2. Электроды Э-42 ГОСТ 9467-75.
3. *Размеры для справки.

Изм.	Лист	N докум.	Подп.	Дата	Б12В815.000СБ			
Разраб.		Гончаренко			Установка датчика реле уровня РОС-101 на стенке бункера. Сборочный чертеж.	Лит.	Масса	Масшт.
Пров.		Извеков				У	23,0	1:2
Т.контр.		Евреюков				Лист	Листов 1	
Нач.отд.		Григорьянц				Харьковский Сантехпроект		
Н.контр.		Амброс						
Утв.								

Инв.№подл. | Подп. и дата | Взам.инв.№ | Инв.№дубл. | Подп. и дата

Альбом 18, часть 2

612 8815.003

25 √(√)

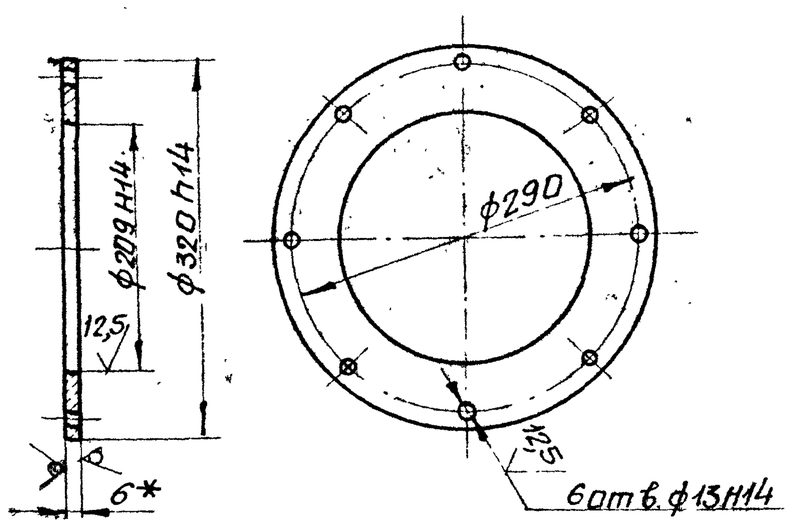

1. Неуказанные пред. откл. размеров ± IT16/2.
2.* Размер для справки.

Изм.	Лист	N докум.	Подп.	Дата	612 В 815.003			
Разраб.		Гончаренко			Фланец	Лит.	Масса	Масшт.
Пров.		Извекова				У	2,2	1:5
Т.контр.		Севрюков				Лист	Листов 1	
Нач.отд.		Григорьянц			Лист 6 ГОСТ 19903-74 / В Ст3 I ГОСТ 14637-89	Харьковский Сантехпроект		
Н.контр.		Амбрас						
Утв.								

Инв.№ подл. | Подп. и дата | Взам. инв.№ | Инв.№ дубл. | Подп. и дата

Формат А4

612 8815.005

25 √(√)

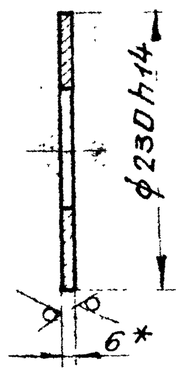

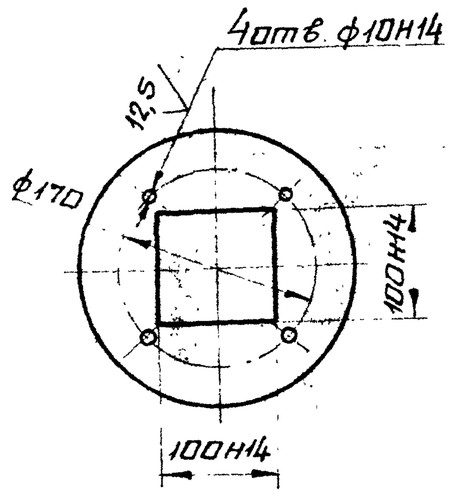

1. Неуказанные пред. откл. размеров ± IT16/2.
2.* Размер для справки.

Изм.	Лист	N докум.	Подп.	Дата	612 В 815.005			
Разраб.		Гончаренко			Дно	Лит.	Масса	Масшт.
Пров.		Извекова				У	1,5	1:5
Т.контр.		Севрюков				Лист	Листов 1	
Нач.отд.		Григорьянц			Лист 6 ГОСТ 19903-74 / В Ст3 I ГОСТ 14637-89	Харьковский Сантехпроект		
Н.контр.		Амбрас						
Утв.								

Инв.№ подл. | Подп. и дата | Взам. инв.№ | Инв.№ дубл. | Подп. и дата

Формат А4

612 8815.002

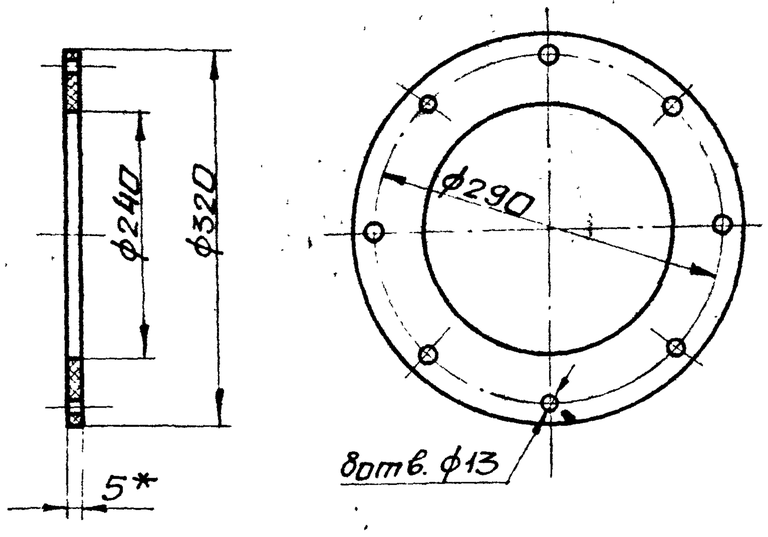

* Размер для справки.

Изм.	Лист	N докум.	Подп.	Дата	612 В 815.002			
Разраб.		Гончаренко			Прокладка	Лит.	Масса	Масшт.
Пров.		Извекова				У	0,4	1:5
Т.контр.		Севрюков				Лист	Листов 1	
Нач.отд.		Григорьянц			Паронит ПОН-5 ГОСТ 481-80	Харьковский Сантехпроект		
Н.контр.		Амбрас						
Утв.								

Инв.№ подл. | Подп. и дата | Взам. инв.№ | Инв.№ дубл. | Подп. и дата

Формат А4

612 8815.001

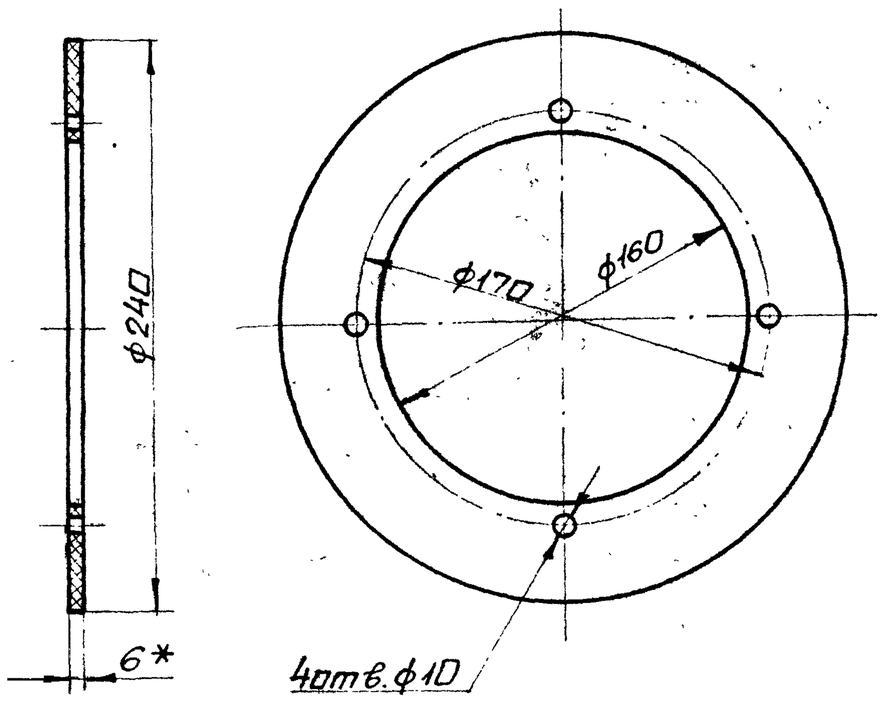

* Размер для справки.

Изм.	Лист	N докум.	Подп.	Дата	612 В 815.001			
Разраб.		Гончаренко			Кольцо	Лит.	Масса	Масшт.
Пров.		Извекова				У	0,43	1:2,5
Т.контр.		Севрюков				Лист	Листов 1	
Нач.отд.		Григорьянц			Паронит ПОН-6 ГОСТ 481-80	Харьковский Сантехпроект		
Н.контр.		Амбрас						
Утв.								

Инв.№ подл. | Подп. и дата | Взам. инв.№ | Инв.№ дубл. | Подпись и дата

Формат А4

Альбом 18, часть 2

Б12 В815.007

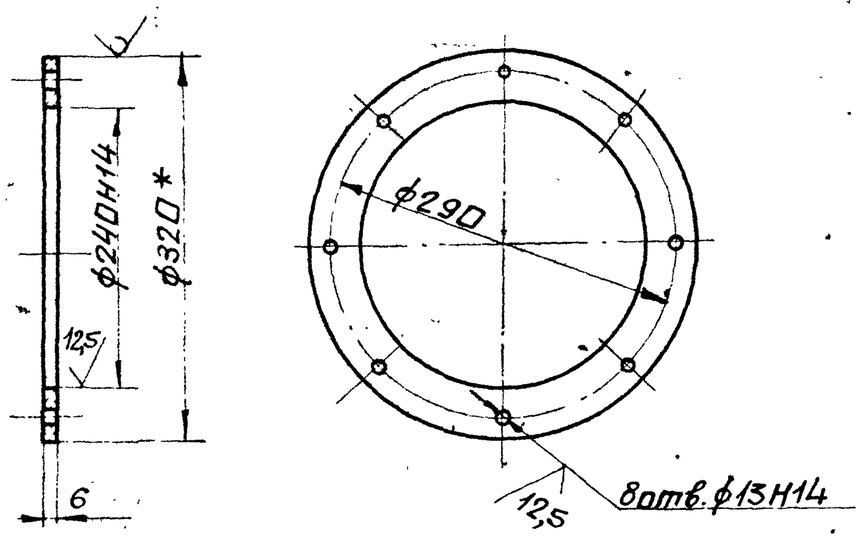

1. Неуказанные пред. откл. размеров $\pm \frac{IT16}{2}$
2. * Размер для справки.

Изм.	Лист	N докум.	Подп.	Дата	Б12 В815.007			
Разраб.		Гончаренко			Фланец	Лит.	Масса	Масшт.
Пров.		Извекова				У	2,0	1:5
Т.контр.		Севрюков				Лист	Листов 1	
Нач.отд.		Григорьянц			Круг В-320 ГОСТ 2590-88 / Вст3-I ГОСТ 535-88	Харьковский Сантехпроект		
Н.контр.		Амбрас						
Утв.								

Формат А4

Б12 В815.008

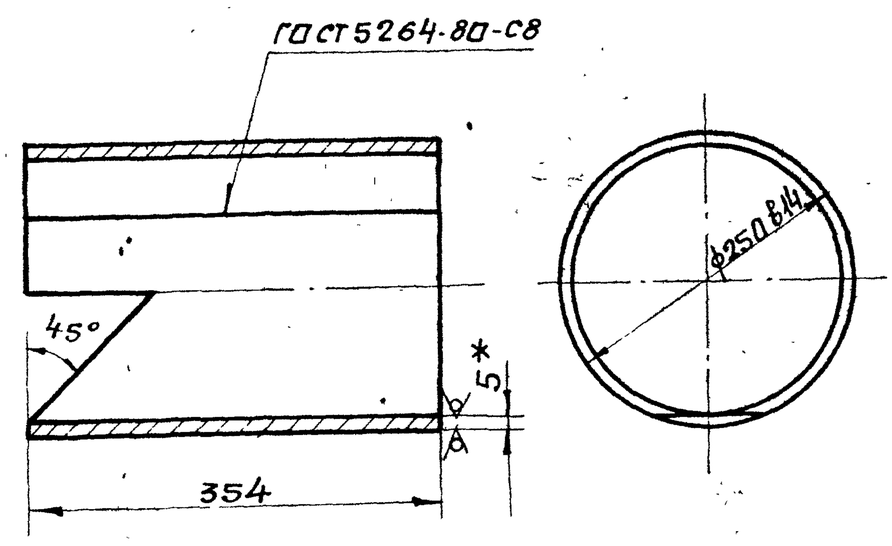

1. Длина развертки - 770 мм.
2. Неуказанные пред. откл. размеров $\pm \frac{IT16}{2}$.
3. * Размер для справки.

Изм.	Лист	N докум.	Подп.	Дата	Б12 В815.008			
Разраб.		Гончаренко			Обечайка	Лит.	Масса	Масшт.
Пров.		Извекова				У	10,5	1:6
Т.контр.		Севрюков				Лист	Листов 1	
Нач.отд.		Григорьянц			Лист 5 ГОСТ 19903-74 / Вст3 ГОСТ 14637-89	Харьковский Сантехпроект		
Н.контр.		Амбрас						
Утв.								

Формат А4

Б12 В815.020СБ

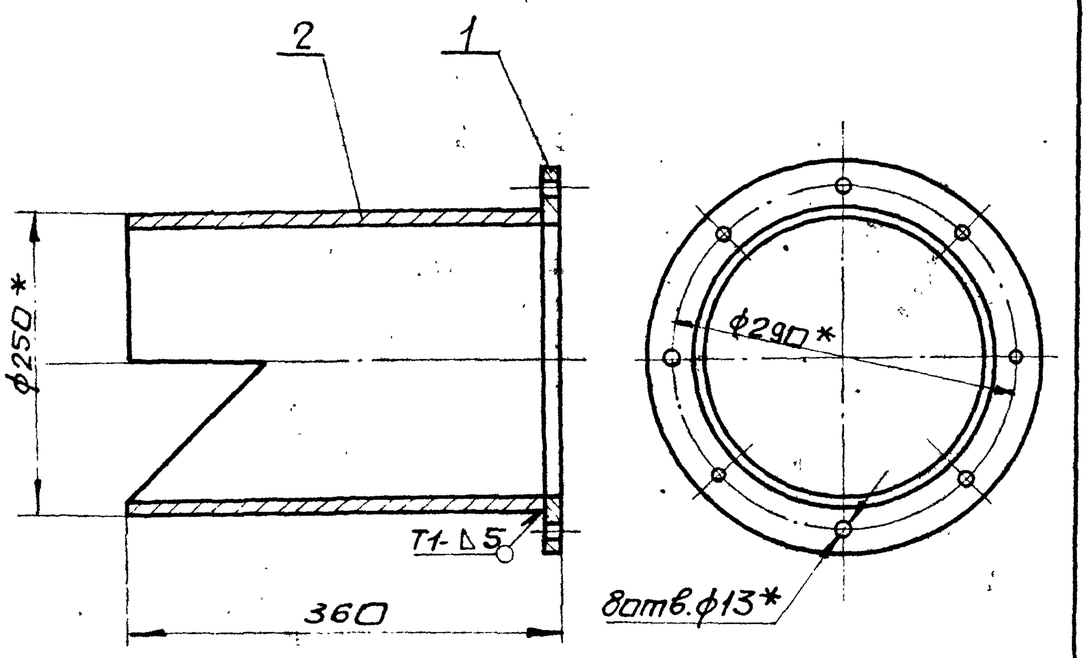

1. Сварку производить электродами Э-42 ГОСТ 9467-75. Сварные швы по ГОСТ 5264-80.
2. * Размеры для справки.

Изм.	Лист	N докум.	Подп.	Дата	Б12 В815.020СБ			
Разраб.		Гончаренко			Патрубок сборочный чертеж	Лит.	Масса	Масшт.
Пров.		Извекова				У	12,5	1:5
Т.контр.		Севрюков				Лист	Листов 1	
Нач.отд.		Григорьянц				Харьковский Сантехпроект		
Н.контр.		Амбрас						
Утв.								

Формат А4

Форм.	Зона	Поз.	Обозначение	Наименование	Кол.	Примеч.
				Документация		
А4			Б12 В815.020 СБ	Сборочный чертеж		
				Детали		
А4		1	Б12 В815.007	Фланец	1	
А4		2	Б12 В815.008	Обечайка	1	

Изм.	Лист	N докум.	Подп.	Дата	Б12 В815.020			
Разраб.		Гончаренко			Патрубок	Лит.	Лист	Листов
Пров.		Извекова				У		1
Нач.отд.		Григорьянц				Харьковский Сантехпроект		
Н.контр.		Амбрас						
Утв.								

Формат А4

Альбом 18, часть 2

Б15М180.001

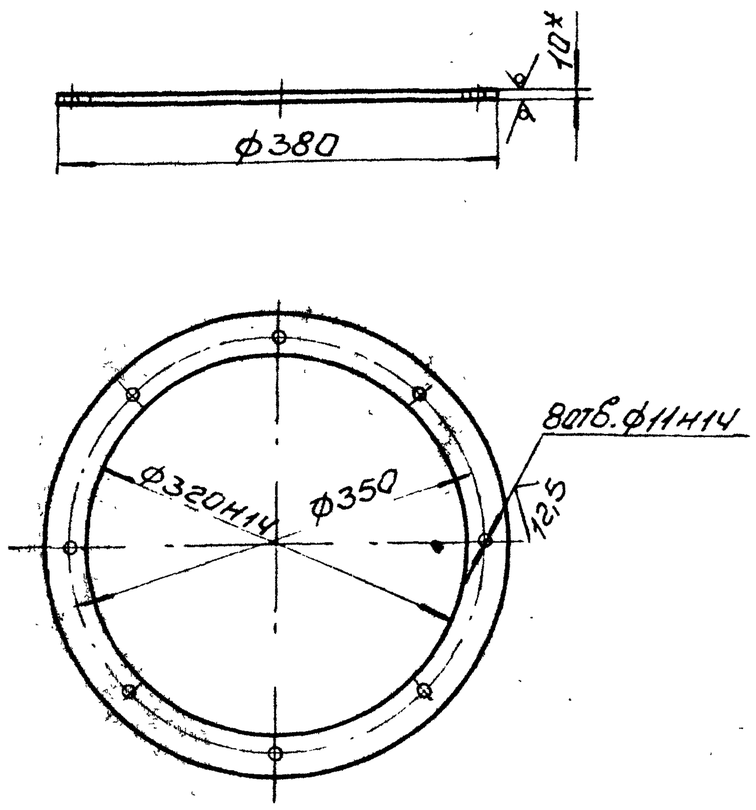

1. Неуказанные пред. откл. размеров $\pm \frac{IT16}{2}$.
2.* Размер для справки.

Изм.	Лист	N докум.	Подп.	Дата
Разраб.		Извекова		
Пров.		Гончаренко		
Т.контр.		Севрюков		
Нач.отд.		Григорьяна		
Н.контр.		Амбрас		
Утв.				

Б15М180.001

Фланец

Лит.	Масса	Масшт.
И	2,6	1:5

Лист | Листов 1

Лист 10 ГОСТ 19903-74 / ВСТ3 ГОСТ 14637-89

Харьковский Сантехпроект

Формат А4

Б15М180.002

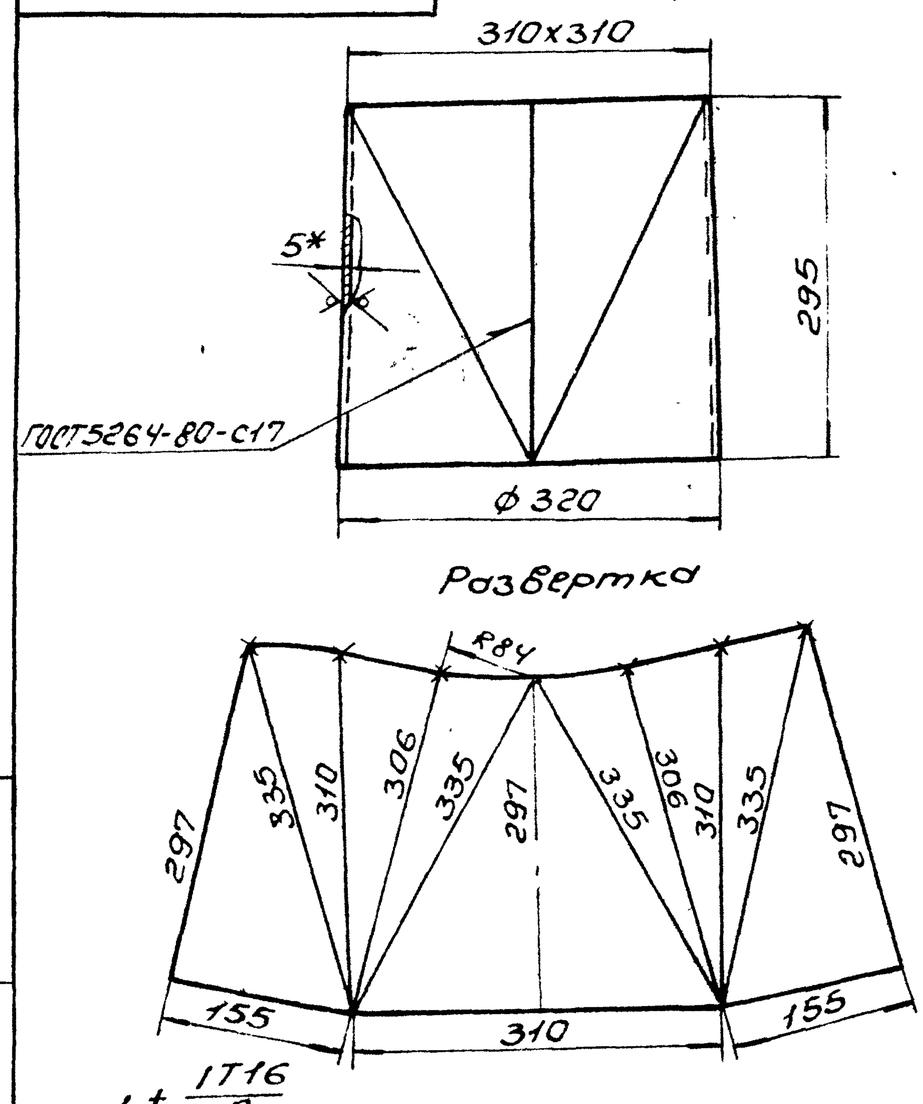

1. $\pm \frac{IT16}{2}$.
2. Сварку производить электродами Э-42 ГОСТ 9467-75.
3.* Размер для справки.

Изм.	Лист	N докум.	Подп.	Дата
Разраб.		Извекова		
Пров.		Гончаренко		
Т.контр.		Севрюков		
Нач.отд.		Григорьяна		
Н.контр.		Амбрас		
Утв.				

Б15М180.002

Переход

Лит.	Масса	Масшт.
И	11,5	1:5

Лист | Листов 1

Лист 5 ГОСТ 19903-74 / ВСТ3 ГОСТ 14637-89

Харьковский Сантехпроект

Формат А4

Б15М180.000СБ

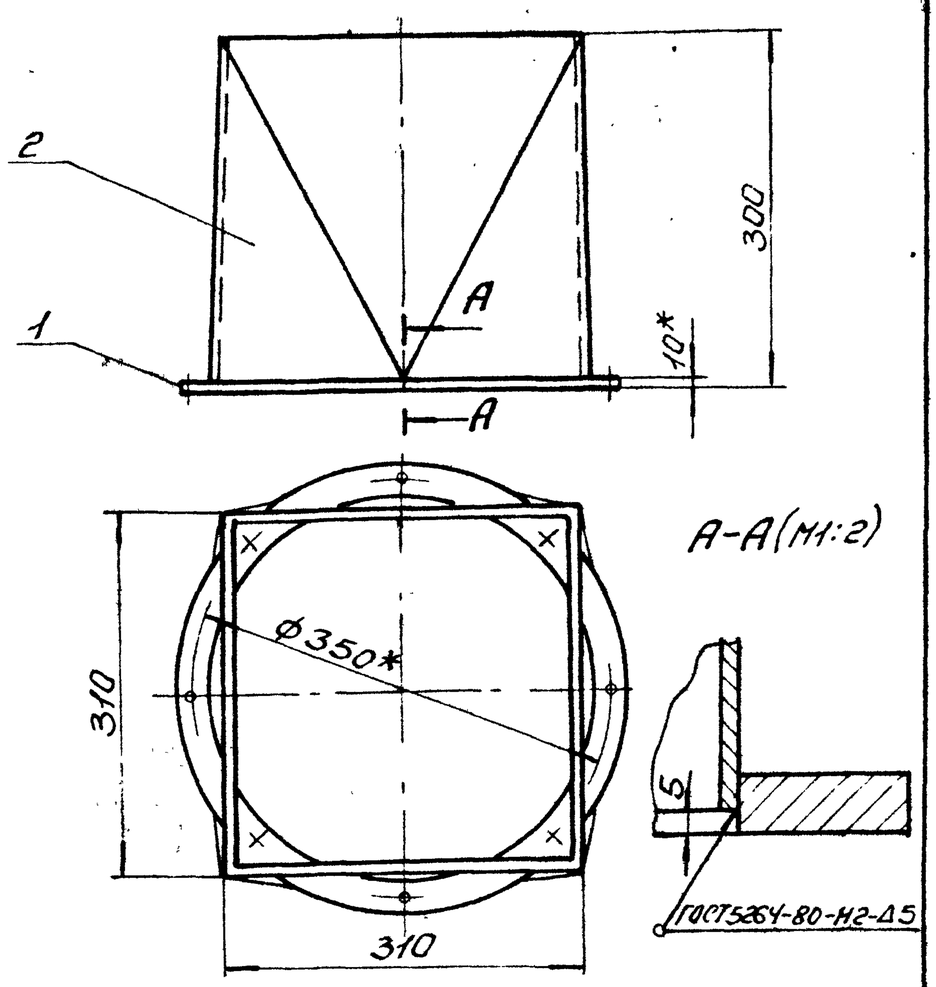

1. Сварку производить электродами Э-42 ГОСТ 9467-75.
2.* Размеры для справки.

Изм.	Лист	N докум.	Подп.	Дата
Разраб.		Извекова		
Провер.		Гончаренко		
Т.контр.		Севрюков		
Нач.отд.		Григорьяна		
Н.контр.		Амбрас		
Утв.				

Б15М180.000СБ

Переход в сборе
Сборочный чертеж

Лит.	Масса	Масшт.
И	14,5	1:5

Лист | Листов 1

Харьковский Сантехпроект

Формат А4

Форм.	Зона	Поз.	Обозначение	Наименование	Кол.	Примеч.
				Документация		
А4			Б15М180.000СБ	Сборочный чертеж		
				Детали		
А4		1	Б15М180.001	Фланец	1	
А4		2	Б15М180.002	Переход	1	

Изм.	Лист	N докум.	Подп.	Дата
Разраб.		Извекова		
Провер.		Гончаренко		
Нач.отд.		Григорьяна		
Н.контр.		Амбрас		
Утв.				

Б15М180.000

Переход в сборе

Лит.	Лист	Листов
И		1

Харьковский Сантехпроект

Формат А4

25266 23 34

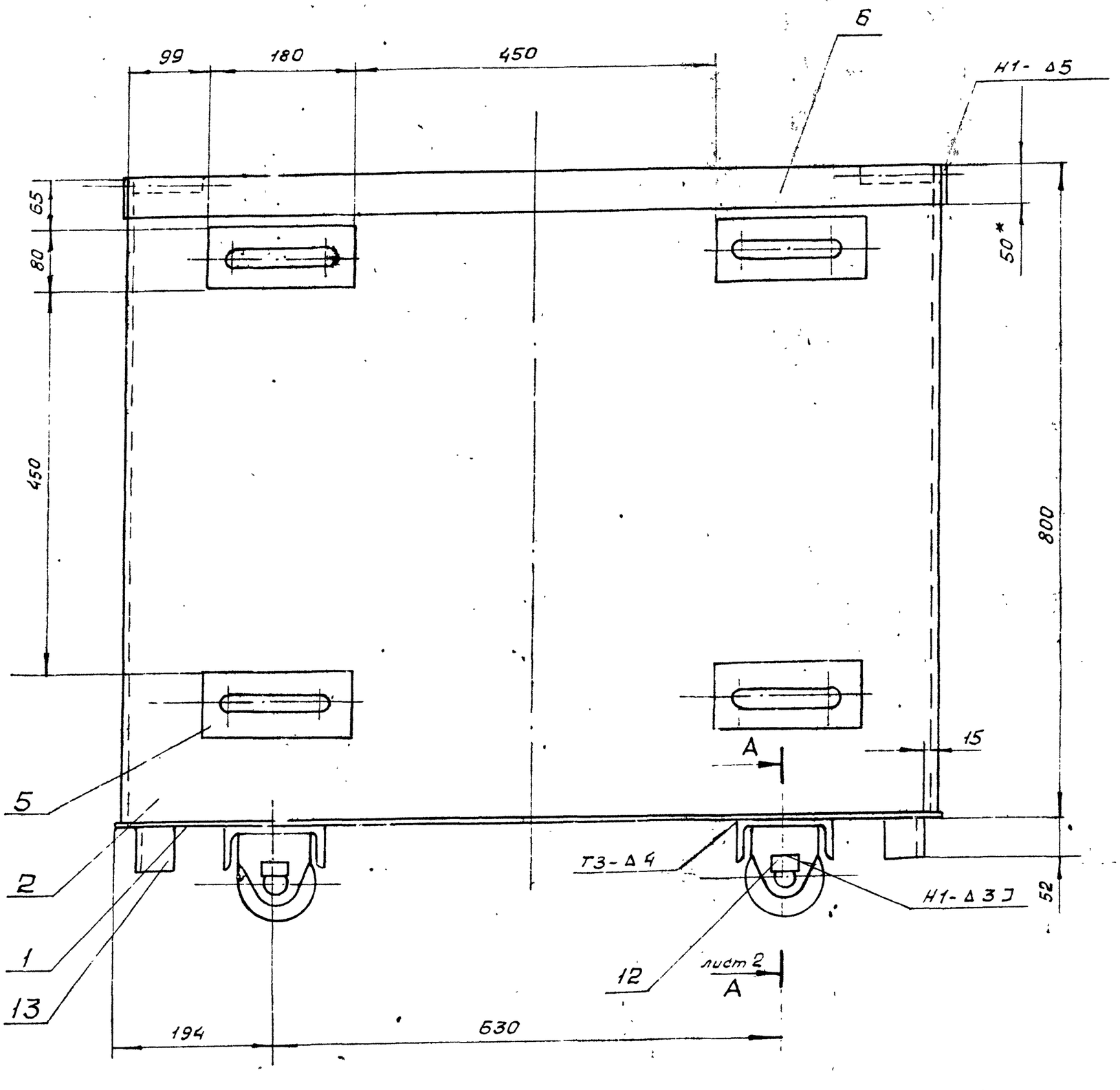

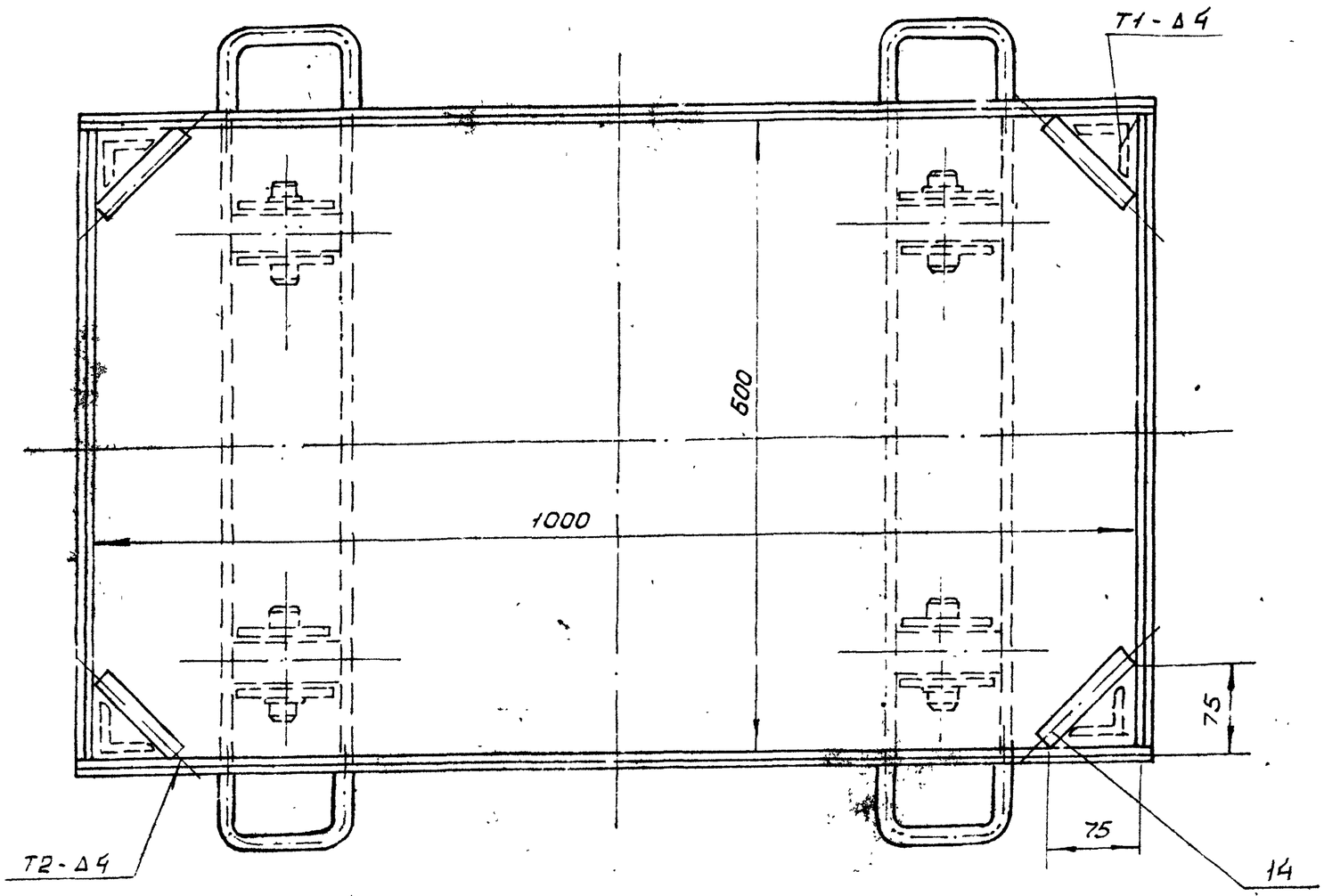

1. Назначение емкости - хранение осадка
2. Характеристика среды - осадок; зола и шлак, влажность - 80%, крупность ≤ 5мм
   а) удельный вес - 1300 кг/м³
   б) токсичность - нетоксичен
3. Максимальный уровень заполнения - 100мм от верха контейнера.

Изм.	Лист	№ докум.	Подп.	Дата
Разраб.		Извекова		
Пров.		Гончаренко		
Т.контр.		Севрюков		
Нач.отд.		Григорьян		
Н.контр.		Амбрас		
Утв.				

Б15М 187.000 СБ

Контейнер для осадка Сборочный чертеж

Лит.	Масса	Масшт.
И	151.0	1:5
Лист 1	Листов 2	

Харьковский сантехпроект

Инв. № подл. | Подп. и дата | Взам. инв. № | Инв. № дубл. | Подп. и дата

Альбом 18, часть 2

Формат	Зона	Поз.	Обозначение	Наименование	Кол.	Примечан
				Документация		
А2			Б15М187.000СБ	Сборочный чертеж		
				Детали		
Б4		1	Б15М187.001	Дно	1	19,8кг
				Лист 4 гост 19903-74		
				ВСт3 гост 14637-89		
				618×1018		
Б4		2	Б15М187.002	Стенка	2	25,2кг
				Лист 4 гост 19903-74		
				ВСт3 гост 14637-89		
				796×1008		
Б4		3	Б15М187.003	Стенка	2	15,0кг
				Лист 4 гост 19903-74		
				ВСт3 гост 14637-89		
				500×796		
А4		4	Б15М187.004	Ручка	8	0,45кг
Б4		5	Б15М187.005	Накладка	8	
				Лист 4 гост 19903-74		
				ВСт3 гост 14637-89		
				80×180		
Б4		6	Б15М187.006	Планка	2	1,58кг
				Полоса 4×50 гост 103-76		
				ВСт3 гост 535-88		
				ℓ=1008		
Б4		7	Б15М187.007	Планка	2	0,97кг
				Полоса 4×50 гост 103-76		
				ВСт3 гост 535-88 ℓ=616		

Инв.№ подл. | Подп. и дата | Взам. инв.№ | Инв.№ дубл. | Подп. и дата

Изм.	Лист	№ докум.	Подп.	Дата
Разраб.		Извекова		
Пров		Гончаренко		
Нач.отд.		Григорьянц		
Н.контр.		Амброс		
Утв.				

Б15М187.000

Контейнер

Лит	Лист	Листов
Н	1	2

Харьковский Сантехпроект

формат А4

Формат	Зона	Поз.	Обозначение	Наименование	Кол.	Примеч.
Б4		8	Б15М187.008	Балка	2	6,43кг
				швеллер 12 гост 8240-89		
				ВСт3 гост 535-88		
				ℓ=618		
А4		9	Б15М187.009	Ушко	8	
А4		10	Б15М187.011	Ось	4	
А4		11	Б15М187.012	Колесо	4	
Б4		12	Б15М187.013	Пластина	4	0,008кг
				Лист 4 гост 19903-74		
				ВСт3 гост 14637-89		
				10×25		
Б4		13	Б15М187.014	Стойка	4	0,2кг
				Уголок Б-50×50×5 гост 8509-86		
				ВСт3 гост 535-88		
				ℓ=52		
Б4		14	Б15М187.015	Упор	4	0,26кг
				Круг 20 гост 2590-88		
				ВСт.3 гост 535-88		
				ℓ=106		
				Стандартные изделия		
		15		Шплинт 3,2×25 гост 397-79	4	0,001кг
		16		Шайба 27 гост 11371-78	4	0,05кг

Инв.№ подл. | Подп. и дата | Взам. инв.№ | Инв.№ дубл. | Подп. и дата

Изм.	Лист	№ докум.	Подп.	Дата

Б15М187.000

Лист 2

формат А3

Б15М187.000СБ

Б лист 1

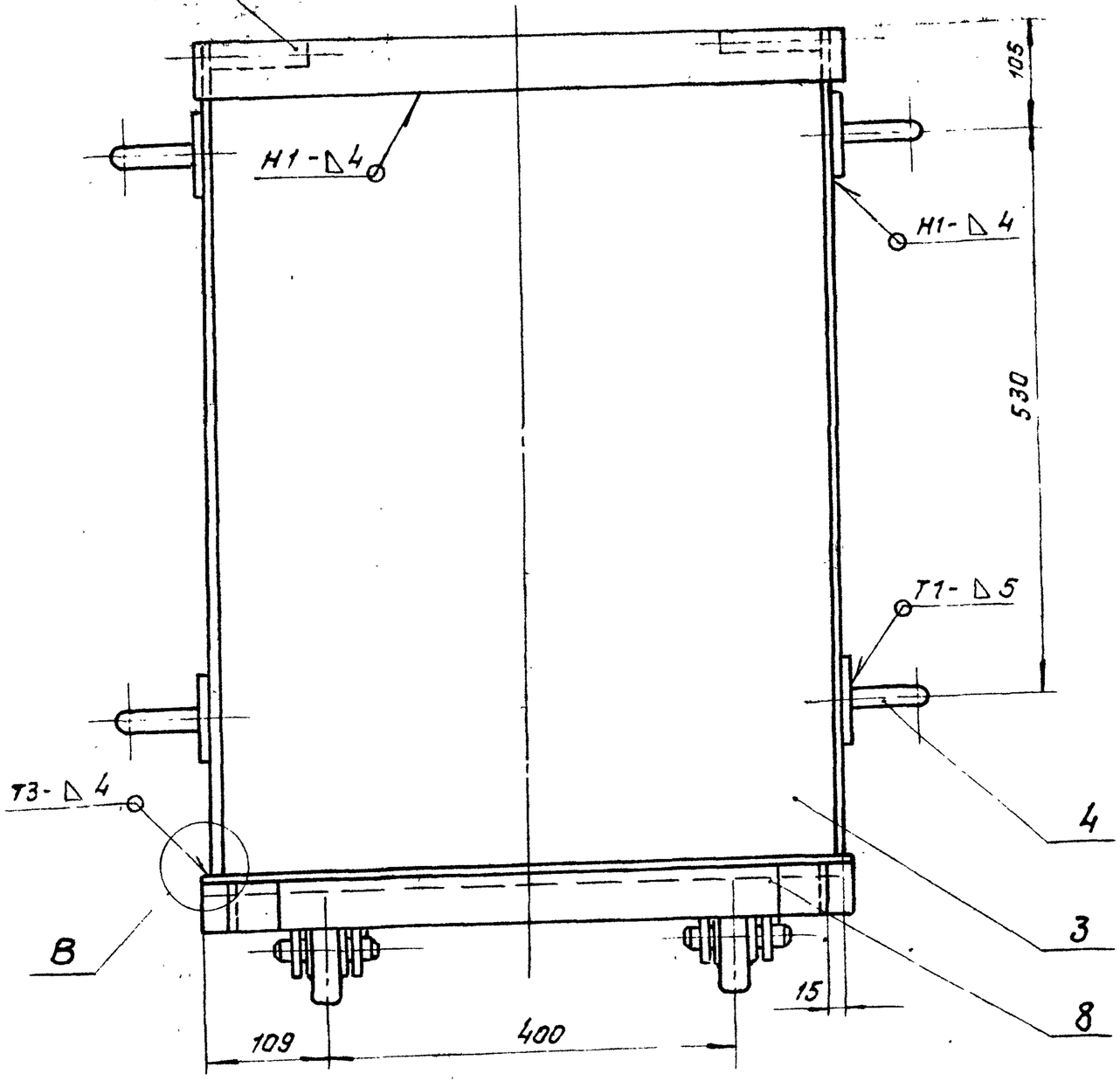

А-А (м.1:2) лист 1

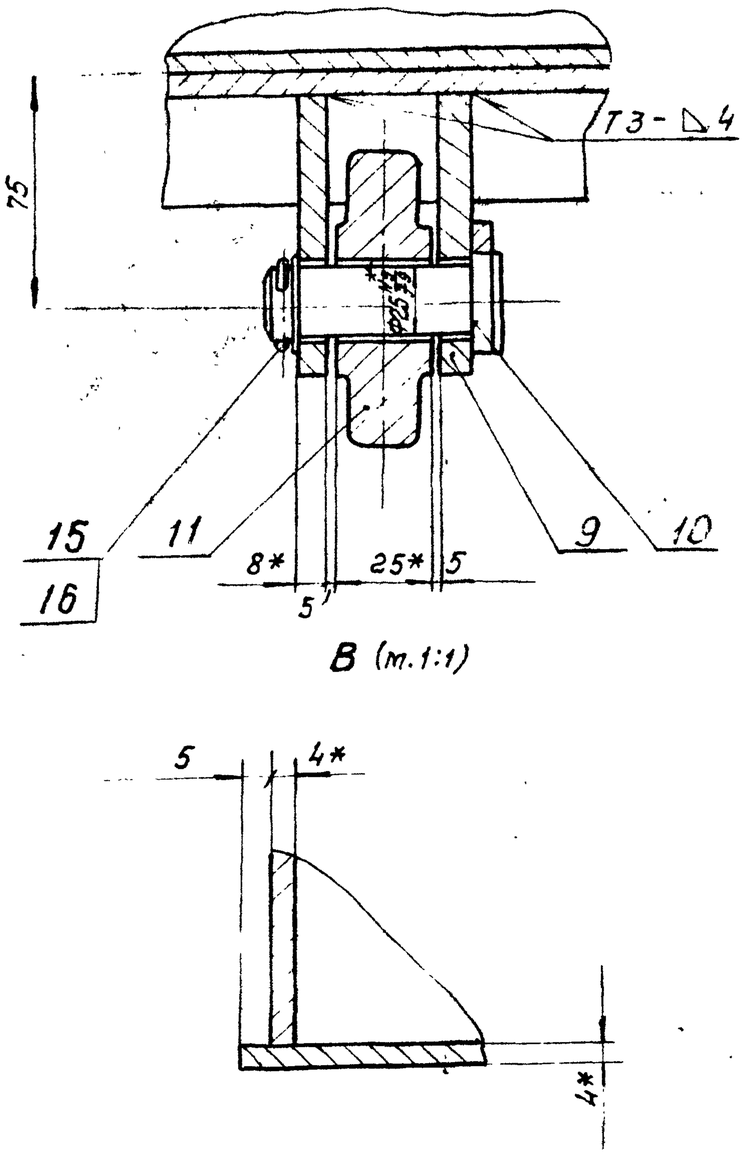

В (м.1:1)

Инв.№ подл. | Подп. и дата | Взам. инв.№ | Инв.№ дубл. | Подп. и дата

Изм.	Лист	№ докум.	Подп.	Дата

Б15М187.000СБ

Лист 2

Б15М187.011

12.5 (√)

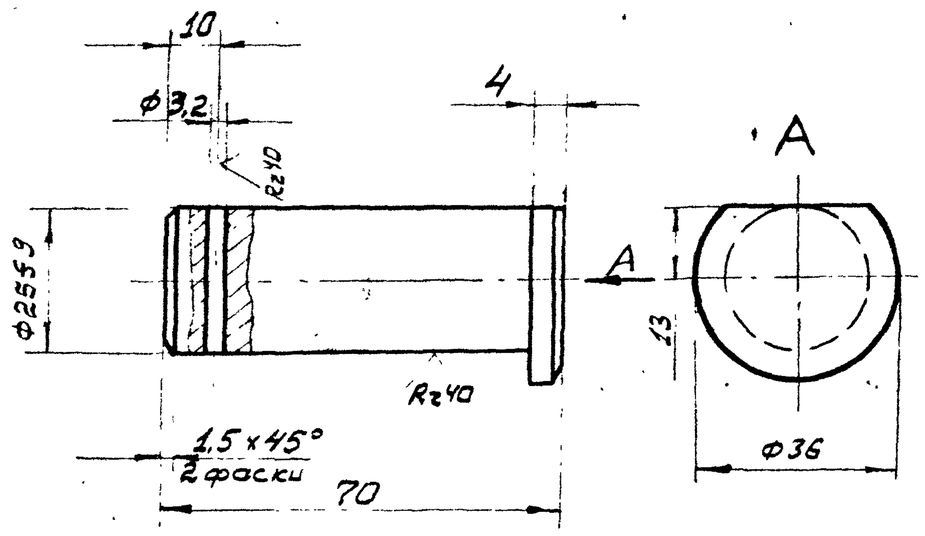

Неуказанные пред.откл.размеров $\pm \frac{IT14}{2}$

Изм	Лист	№ докум.	Подп.	Дата	Б15М187.011			
Разраб.		Цзвекова			Ось	Лит.	Масса	Масшт.
Пров.		Гончаренко				Ц	0.25	1:1
Т.контр.		Севрюков				Лист	Листов 1	
Нач.отд.		Григорьянц						
Н.контр.		Алибрас			Круг 36 ГОСТ 2590-88 / ВСт3 ГОСТ535-88	Харьковский Сантехпроект		
Утв.								

Формат А4

Б15М187.012

12.5 (√)

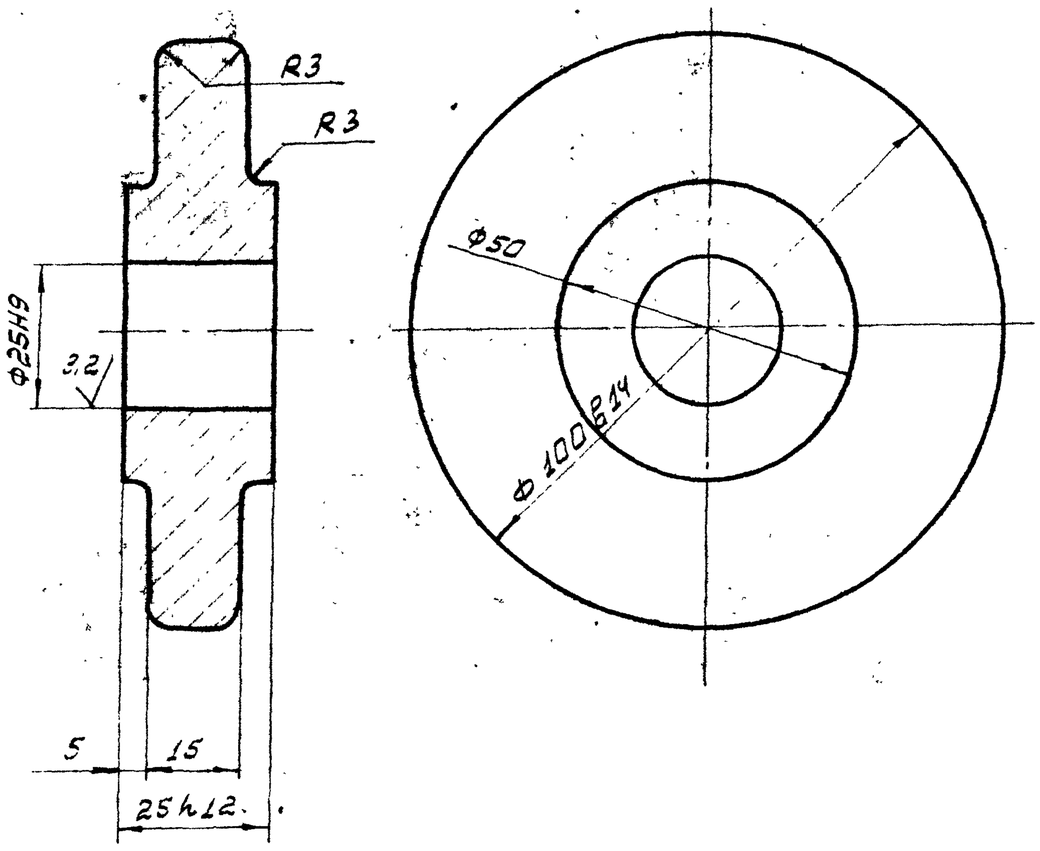

Неуказанные пред. откл. размеров $\pm \frac{IT14}{2}$.

Изм	Лист	№ докум.	Подп.	Дата	Б15М187.012			
Разраб.		Цзвекова			Колесо	Стадия	Масса	Масш.
Пров.		Гончаренко				Ц	1.0	1:1
Т.контр.		Севрюков				Лист	Листов 1	
Нач.отд.		Григорьянц						
Н.контр.		Алибрас			ВСт3 ГОСТ 380-88	Харьковский Сантехпроект		
Утв.								

Формат А4

Б15М187.004

25 (√)

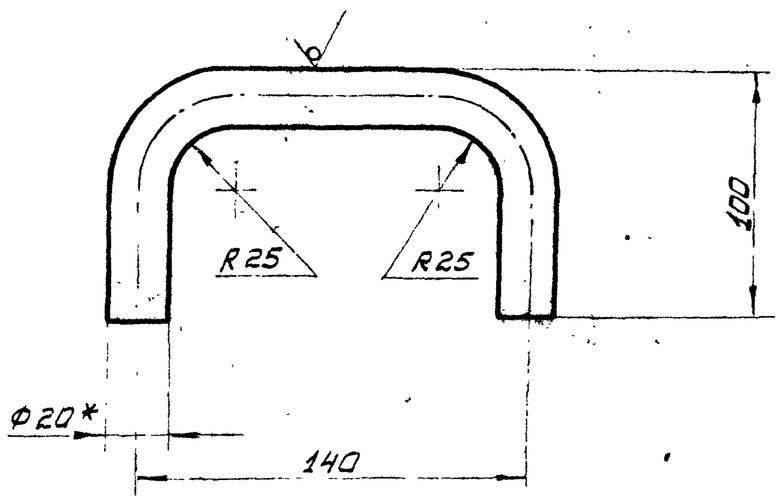

1. $\pm \frac{IT16}{2}$
2. Длина развертки - 290 мм
3. * Размер для справки

Изм	Лист	№ докум.	Подп.	Дата	Б15М187.004			
Разраб.		Цзвекова			Ручка	Лит.	Масса	Масшт.
Провер.		Гончаренко				Ц	0.72	1:2
Т.конт.		Севрюков				Лист	Листов 1	
Нач.отд.		Григорьянц						
Н.конт.		Алибрас			Круг 20 ГОСТ 2590-88 / ВСт3 ГОСТ535-88	Харьковский Сантехпроект		
Утв.								

Формат А4

Б15М187.009

25 (√)

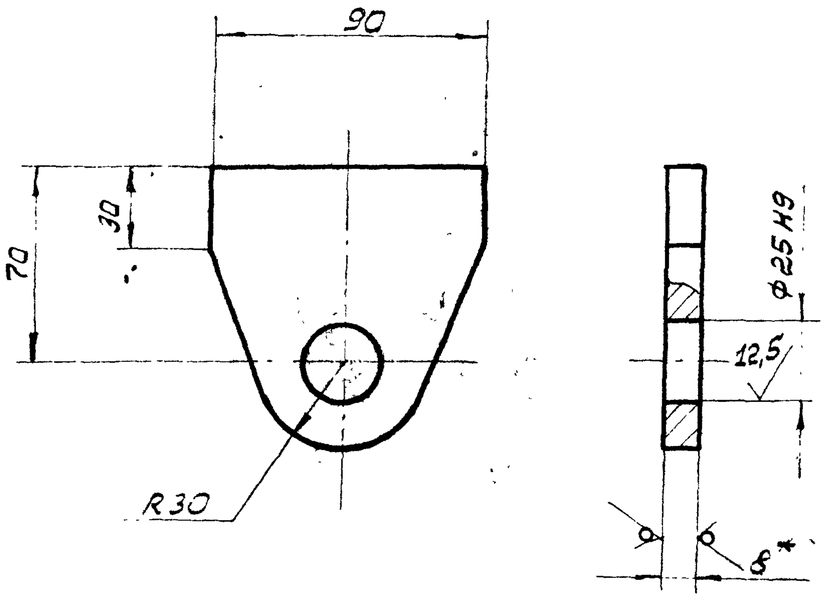

1. $\pm \frac{IT16}{2}$
2. * Размер для справки

Изм	Лист	№ докум.	Подп.	Дата	Б15М187.009			
Разраб.		Цзвекова			Ушко	Лит.	Масса	Масшт.
Провер.		Гончаренко				Ц	0.45	1:2
Т.конт.		Севрюков				Лист	Листов 1	
Нач.отд.		Григорьянц						
Н.конт.		Алибрас			Лист 8 ГОСТ 19903-74 / ВСт3ГОСТ14637-89	Харьковский Сантехпроект		
Утв.								

Формат А4

Подпись и дата | Инв.№ дубл. | Взам.инв.№ | Подпись и дата | Инв.№ подл.

Альбом 18, часть 2.

Б15М179.010СБ

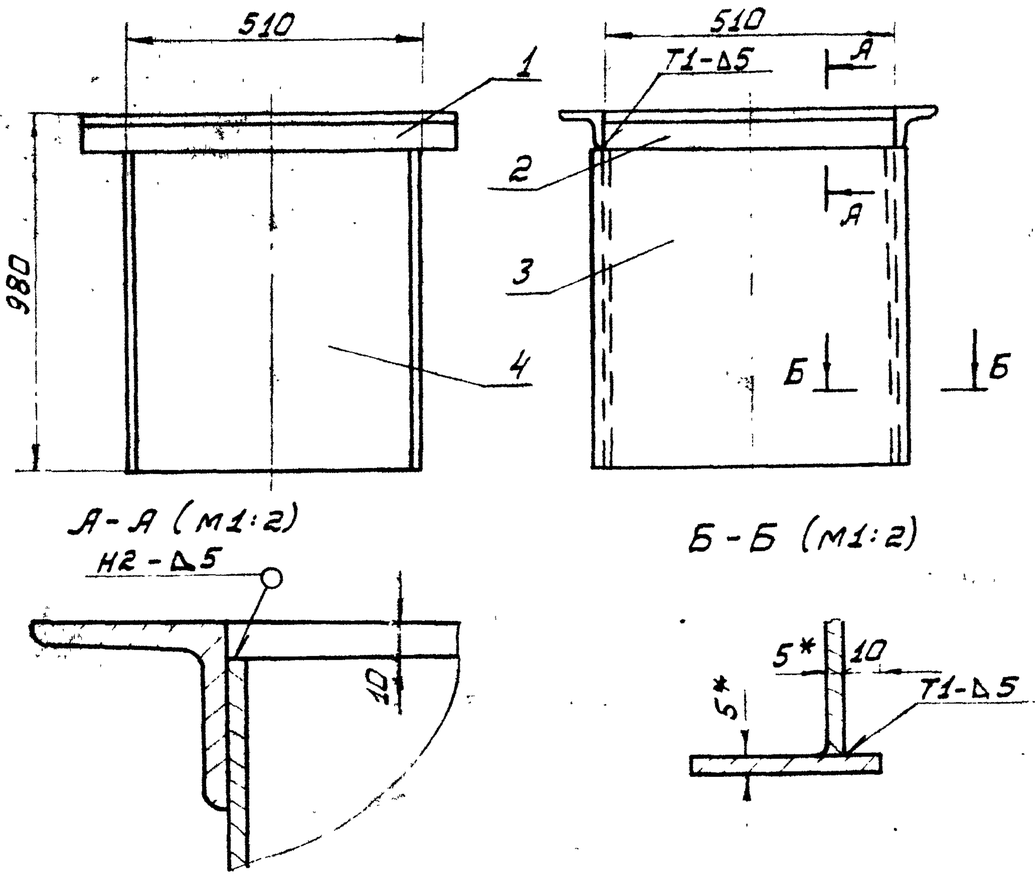

1. Сварку производить электродами Э-42 ГОСТ 9467-75. Сварные швы по ГОСТ 5264-80.
2. ± IT16/2.
3. Кромки реза деталей Б4-$\sqrt{}^{25}$.
4. * Размеры для справки

Изм	Лист	№ докум.	Подп.	Дата	Б15М179.010СБ		
Разраб.		Извекова			Золоспуск Сборочный чертеж	Лит	Масса	Масшт.
Пров.		Гончаренко				У	89.0	1:10
Т.контр.		Севрюков				Лист	Листов 1
Нач.отд.		Григорьянц				Харьковский Сантехпроект	
Н.контр.		Алиброс					
Утв.							

Формат	Зона	Поз.	Обозначение	Наименование	Кол.	Примечание
				Документация		
А4			Б15М179.010СБ	Сборочный чертеж		
				Детали		
Б4		1	Б15М179.003	Балка	2	3.0 кг
				Уголок Б-63х63х5 ГОСТ 8509-86		
				Ст3 ГОСТ 535-88		
				L = 636		
Б4		2	Б15М179.004	Балка	2	2.4 кг
				Уголок Б-63х63х5 ГОСТ 8509-86		
				Ст3 ГОСТ 535-88		
				L = 510		
А4		3	Б15М179.005	Стенка	2	
Б4		4	Б15М179.006	Стенка	2	18.6 кг
				Лист 5 ГОСТ 19903-74		
				Ст3 ГОСТ 14637-89		
				500х970		

Изм	Лист	№ докум.	Подп.	Дата	Б15М179.010		
Разраб.		Извекова			Золоспуск	Лит	Лист	Листов 1
Пров.		Гончаренко						
Нач.отд.		Григорьянц				Харьковский Сантехпроект	
Н.контр.		Алиброс					
Утв.							

Формат	Зона	Поз.	Обозначение	Наименование	Кол.	Примечание
				Документация		
А2			Б15М179.000СБ	Сборочный чертеж		
				Сборочные единицы		
А4		1	Б15М179.[illegible]	Золоспуск	2	
				Детали		
Б4		2	Б15М179.001	Кронштейн	2	1,85 кг
				Уголок Б-50х50х5 ГОСТ 8509-86		
				Ст3 ГОСТ 535-88		
				L = 190		
Б4		3	Б15М179.002	Кронштейн	6	0,95 кг
				Уголок Б-50х50х5 ГОСТ 8509-86		
				Ст3 ГОСТ 535-88		
				L = 250		
				Стандартные изделия		
		4		Переход К45х2,5-32х2,0 ГОСТ 17378-83	2	
		5		Переход К57х4-45х2,5 ГОСТ 17378-83	2	
		6		Опора ОПБ2-60 ГОСТ 14911-82	2	
		7		Опора ОПБ2-45 ГОСТ 14911-82	2	
		8		Опора ОПБ2-32 ГОСТ 14911-82	4	

Изм	Лист	№ докум.	Подп.	Дата	Б15М179.000			
Разраб.		Извекова			Золоспуск котлоагрегата с узлом пролывки	Лит	Лист	Листов 2
Пров.		Гончаренко					1	
Нач.отд.		Григорьянц				Харьковский Сантехпроект		
Н.контр.		Алиброс						
Утв.								

Формат	Зона	Поз.	Обозначение	Наименование	Кол.	Примечание
				Материалы		
		9		Труба 45х2,5 ГОСТ 10704-76		4,2 кг
				Ст3 ГОСТ 10705-80		
				L = 1600		
		10		Труба 32х2,2 ГОСТ 10704-76		10,7 кг
				Ст3 ГОСТ 10705-80		
				L = 6600		
		11		Труба 50х3,5 ГОСТ 3262-75		4,7 кг
				L = 950		

Изм	Лист	№ докум.	Подп.	Дата	Б15М179.000	Лист
						2

Альбом 13, часть 2

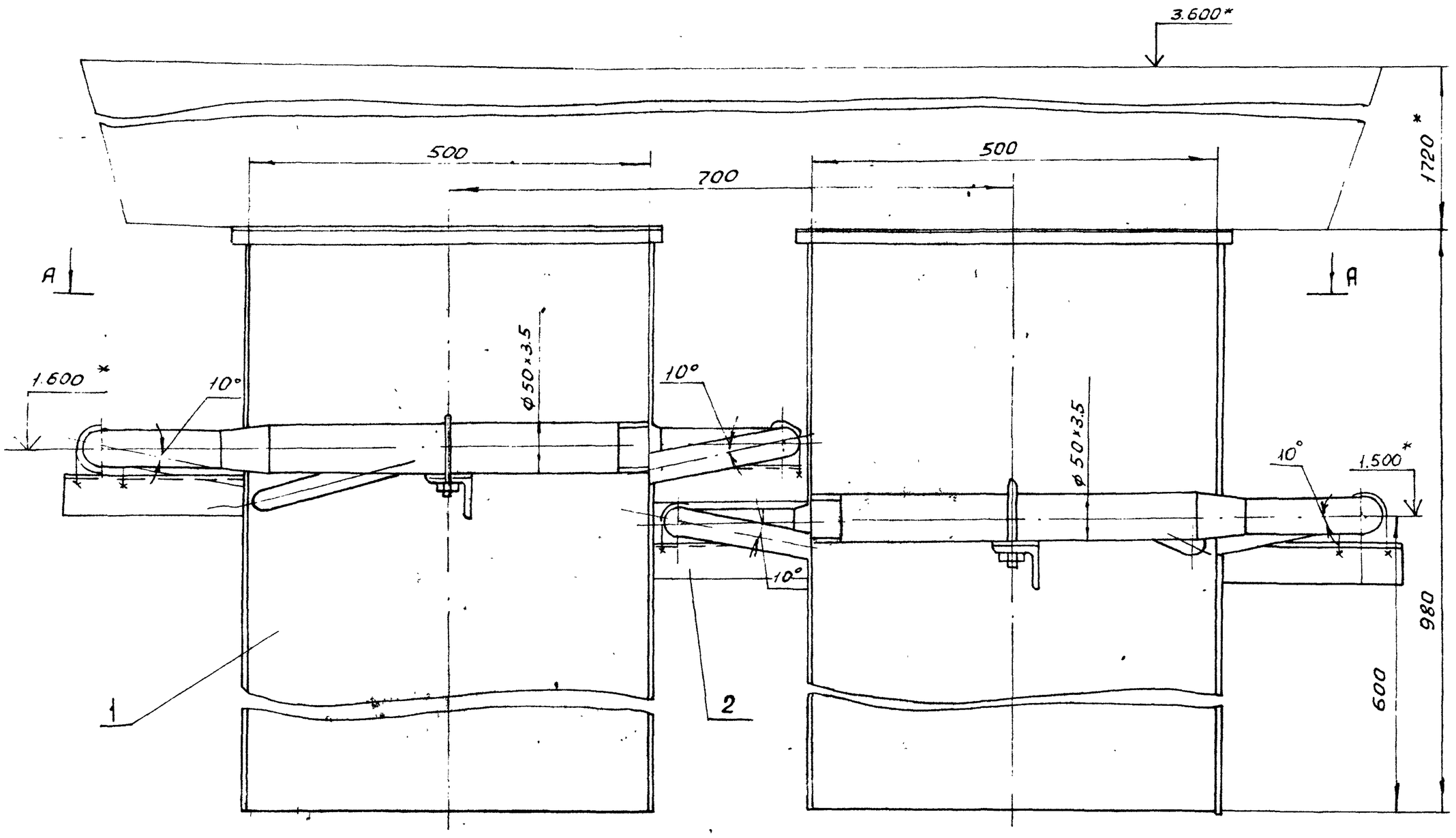

А - А

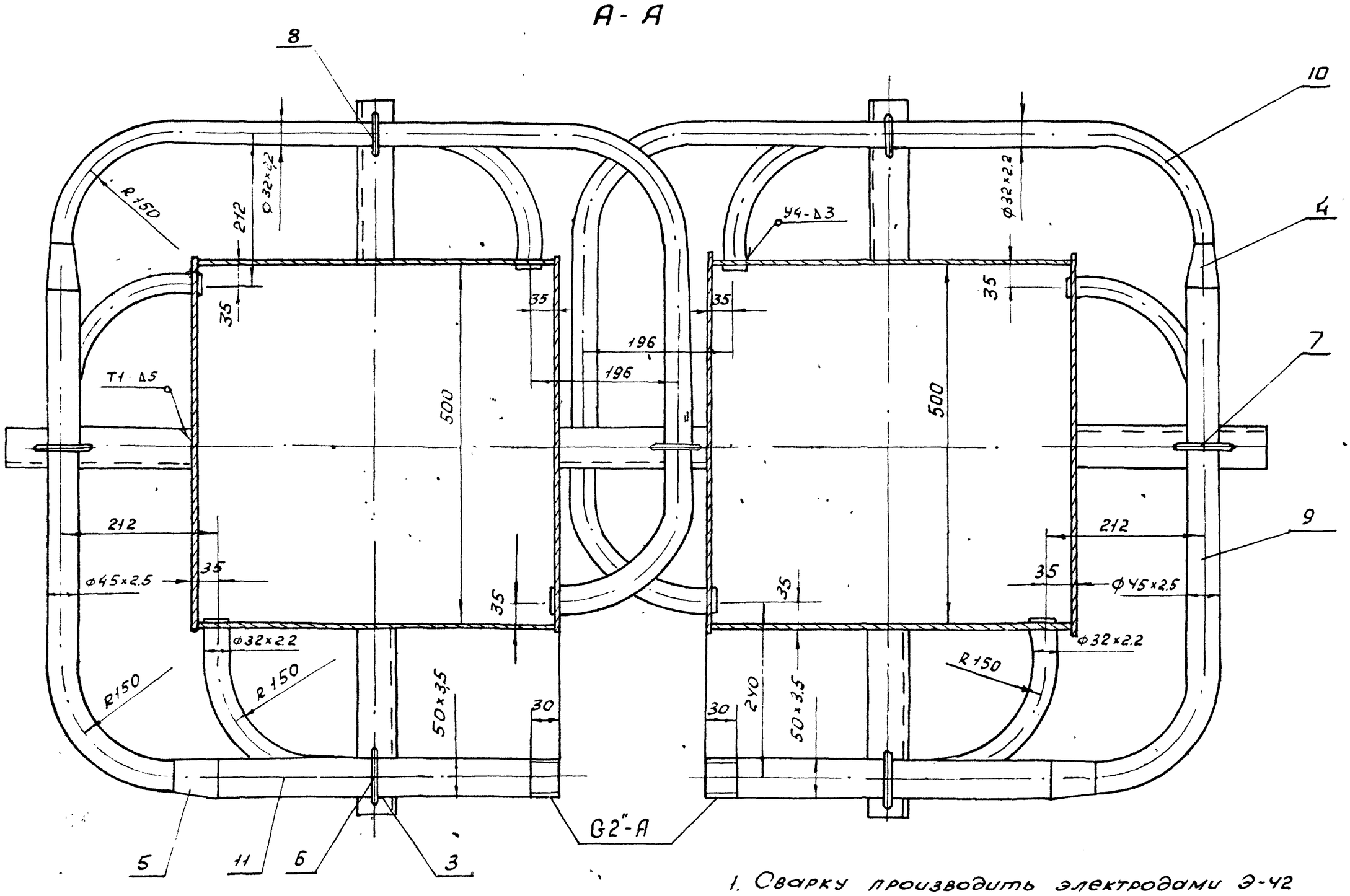

1. Сварку производить электродами Э-42 ГОСТ 9467-75. Сварные швы по ГОСТ 5264-80
2. * Размеры для справки

					Б15М179.000СБ	
Изм.	Лист	№ докум.	Подп.	Дата	Золоспуск котлоагрегата с узлом промывки. Сборочный чертеж	Лит. / Масса / Масштаб: У / 210.0 / 1:5
Разраб.		Извекова				Лист / Листов 1
Пров.		Гончаренко				Харьковский Сантехпроект
Т. конт.		Севрюков				
Нач. отд.		Григорьян				
Н. конт.		Амброс				
Утв.						

Инв. № подл. | Подп. и дата | Взам. инв. № | Инв. № дуб. | Подп. и дата

Б15М179.005

25 √(√)

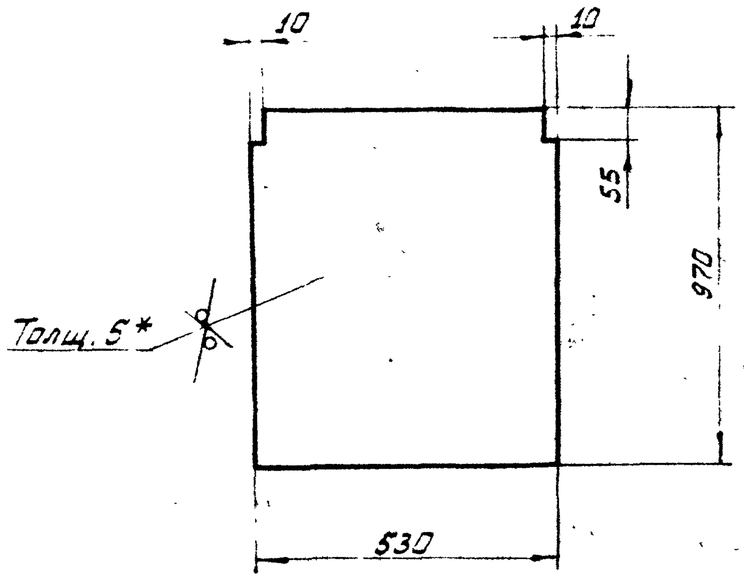

1. ± $\frac{IT16}{2}$.

2. *Размер для справки.

Изм.	Лист	№ докум.	Подп.	Дата
Разраб.		Извекова		
Пров.		Гончаренко		
Т.конт.		Севрюков		
Нач.отд.		Григорьянц		
Н.конт.		Амбрас		
Утв.				

Б15М179.005

Стенка

Лит.	Масса	Масшт.
И	20.0	1:10

Лист 5 ГОСТ 19903-74 / ВСт3 ГОСТ 14637-89

Лист | Листов 1

Харьковский Сантехпроект

Формат	Зона	Поз.	Обозначение	Наименование	Кол.	Примечание
				Документация		
А3			Б12В815.010 СБ	Сборочный чертеж		
				Детали		
А4		1	Б12В815.003	Фланец	1	
Б4		2	Б12В815.004	Обечайка	1	5,3кг
				Труба 2[illegible] ГОСТ [illegible]		
				ВСт3сп5 ГОСТ 10705-80		
				L = 208		
[illegible]		3	Б12В815.005	Дно	1	
Б4		4	Б12В815.006	Сухарик	4	0,04кг
				Полоса 8×30 ГОСТ 103-76		
				ВСт3 ГОСТ 535-88		
				L = 23		

Изм.	Лист	№ докум.	Подп.	Дата
Разраб.		Извекова		
Пров.		Гончаренко		
Нач.отд.		Григорьянц		
Н.конт.		Амбрас		
Утв.				

Б12В815.010

Корпус

Лит.	Лист	Листов
И		1

Харьковский Сантехпроект

Формат	Зона	Поз.	Обозначение	Наименование	Кол.	Примечание
				Документация		
А2			Б15М185.000 СБ	Сборочный чертеж		
				Детали		
Б4		1	Б15М185.0001	Течка	1	52,8кг
				Труба 325×6 ГОСТ 10704-76		
				ВСт3 ГОСТ 10705-80		
				L = 1124		
Б4		2	Б15М185.002	Кронштейн	1	0,48кг
				Уголок Б-50×50×5 ГОСТ 8509-86		
				ВСт3 ГОСТ 535-88		
				L = 130		
Б4		3	Б15М185.003	Кронштейн	2	1,13кг
				Уголок Б-50×50×5 ГОСТ 8509-86		
				ВСт3 ГОСТ 535-88		
				L = 300		
				Стандартные изделия		
		5		Переход К57×4,0-38×2,0	1	
				ГОСТ 17378-83		
		6		Опора ОПБ2-60	1	
				ГОСТ 14911-82		
		7		Опора ОПБ2-38	2	
				ГОСТ 14911-82		
		8		Отвод 60° 325×8	1	Отрезать 30°
				ГОСТ 17375-83		

Изм.	Лист	№ докум.	Подп.	Дата
Разраб.		Извекова		
Пров.		Гончаренко		
Нач.отд.		Григорьянц		
Н.конт.		Амбрас		
Утв.				

Б15М185.000

Золоспуск экономайзера ЭБ-2-236И с узлом промывки

Лит.	Лист	Листов
И	1	2

Харьковский Сантехпроект

Формат	Зона	Поз.	Обозначение	Наименование	Кол.	Примечание
				Материалы		
		9		Труба 50×3,5 ГОСТ 3262-75		1,6кг
				L = 330		
		10		Труба 38×2,5 ГОСТ 10704-76		3,2кг
				ВСт3 ГОСТ 10705-80		
				L = 1350		

Изм.	Лист	№ докум.	Подп.	Дата

Б15М185.000

Лист 2

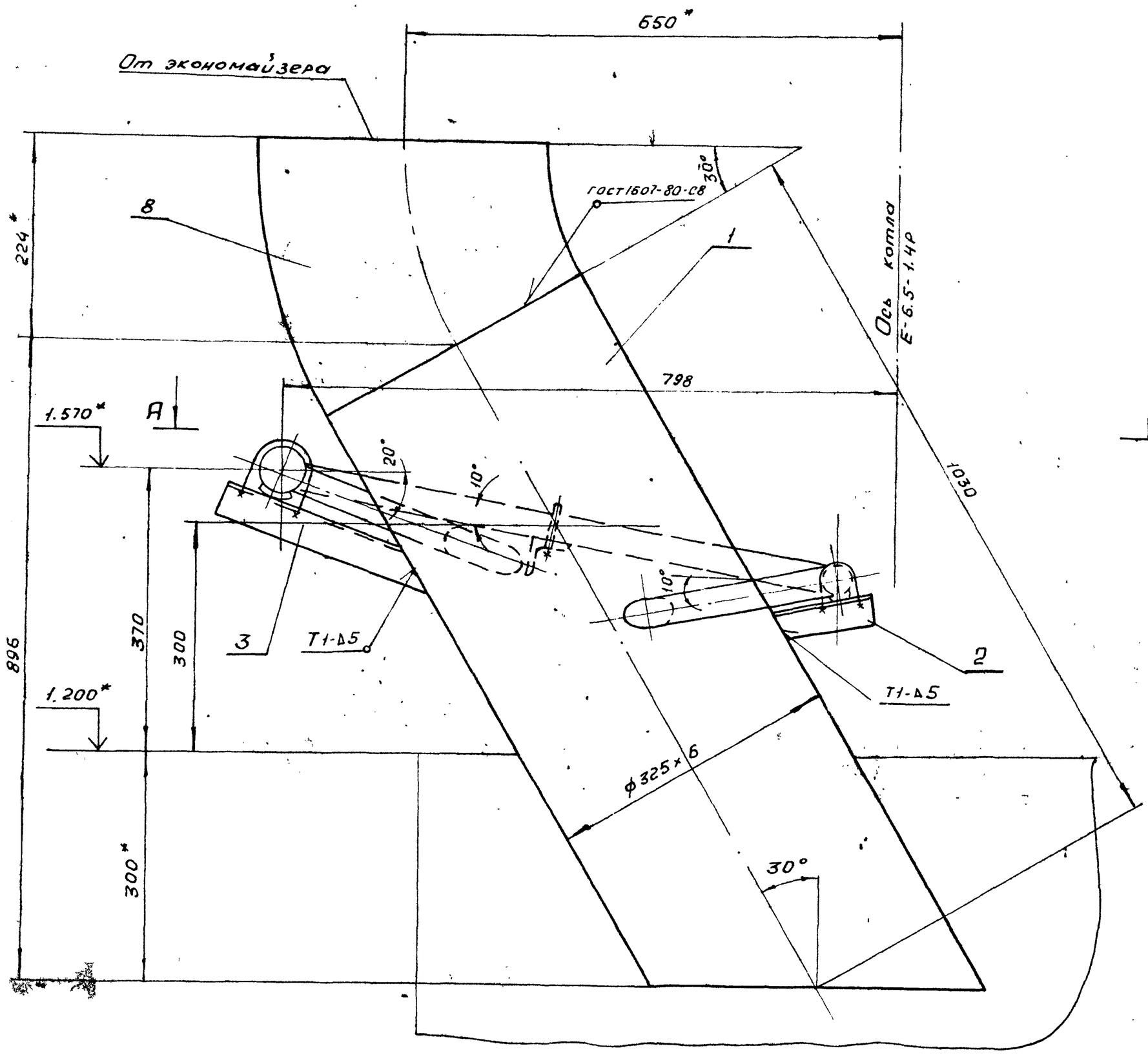

А-А

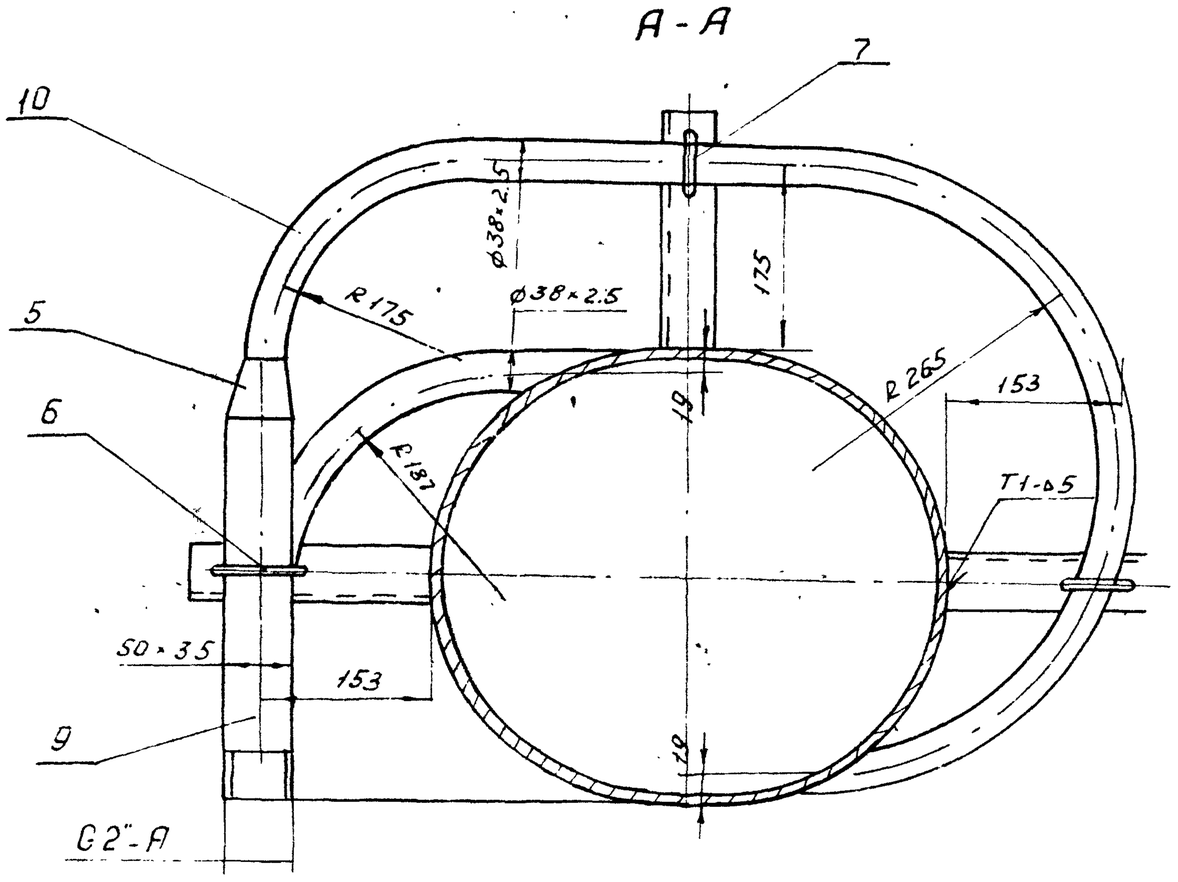

1. Сварку производить электродами Э-42 ГОСТ 9467-75. Сварные швы по ГОСТ 5264-80
2. * Размеры для справки

					Б15М185.000СБ			
Изм	Лист	N докум.	Подп.	Дата	Золоспуск экономайзера ЭБ-2-236И с узлом промывки. Сборочный чертеж	Лит.	Масса	Масшт.
Разр.		Извекова				И	83.0	1:5
Пров.		Гончаренко				Лист	Листов 1	
Т.конт.		Севрюков				Харьковский Сантехпроект		
Нач.отд.		Григорьян						
Н.конт.		Амбрас						
Утв.								

Инв.№ подл. | Подп. и дата | Взам. инв.№ | Инв.№ дубл. | Подп. и дата

Альбом 18, часть 2

Б15М186.000СБ

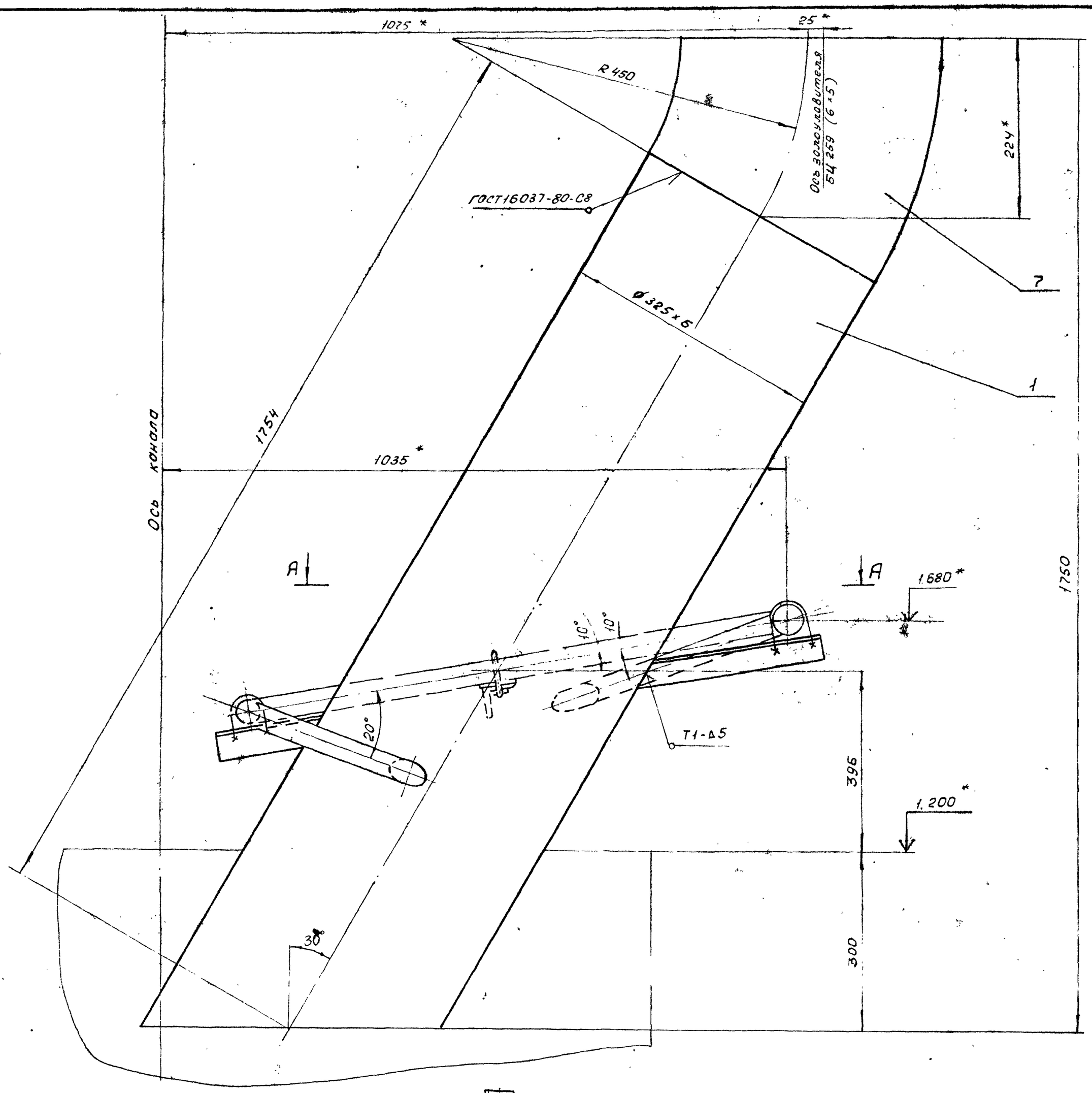

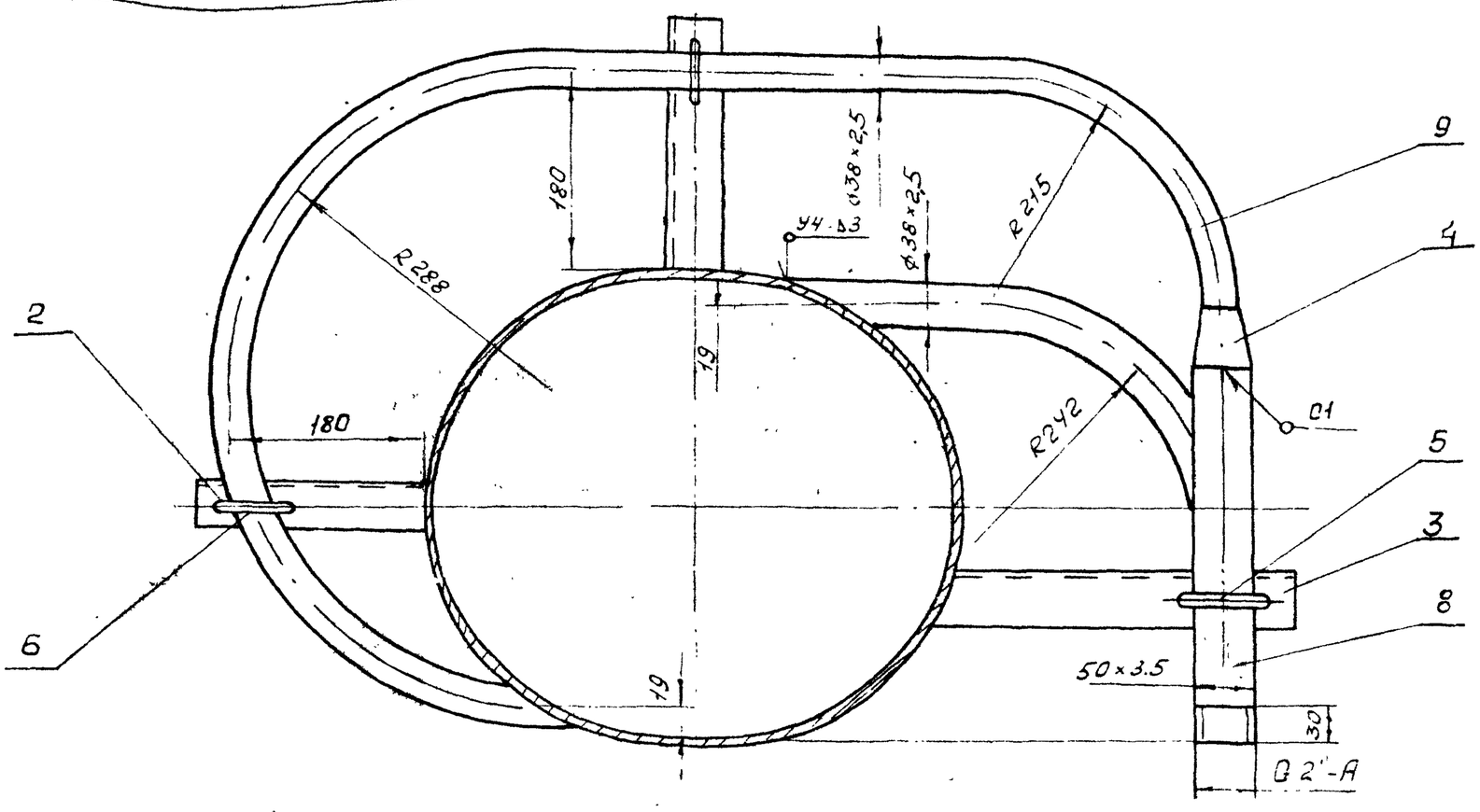

1. Сварку производить электродами Э-42 ГОСТ 9467-75. Сварные швы по ГОСТ 5264-80

2. * Размеры для справок

Изм.	Лист	№ докум.	Подп.	Дата
Разраб.		Извекова		
Провер.		Гончаренко		
Т. контр.		Севрюков		
Нач. отд.		Григорьянц		
Н. контр.		Амбрас		
Гл. инж.				

Б15М186.000СБ

Золоспуск золоуловителя БЦ-259 (6×5) с узлом промывки Сборочный чертеж

Лит	Масса	Масштаб
У	1100	1:5
Лист	Листов 1	

Харьковский Сантехпроект

Подпись и дата | Взам. инв. № | Инв. № дубл. | Подпись и дата | Инв. № подл.

25266 23

- Альбом 18, часть 2

Подпись и дата | Инв. N подл. | Взам. инв. N | Инв. N дубл. | Подпись и дата

Изм.	Лист	N докум.	Подп.	Дата
Разраб.				
Провер.				
Т. контр.				
Нач. отд.				
Н. контр.				
Утв.				

Лит	Масса	Масштаб
Ч		
Лист	Листов	
	5	

Харьковский Сантехпроект

Формат А4

Подпись и дата | Инв. N подл. | Взам. инв. N | Инв. N дубл. | Подпись и дата

Изм.	Лист	N докум.	Подп.	Дата
Разраб.				
Провер.				
Т. контр.				
Нач. отд.				
Н. конт.				
Утв.				

Лит.	Масса	Масшт.
Лист	Листов	
	5	

Харьковский Сантехпроект

Формат А4

Формат	Зона	Поз.	Обозначение	Наименование	кол.	Примеч.
				Документация		
А2			Б15М 186.000 СБ	Сборочный чертеж		
				Детали		
Б4		1	Б15М 186.001	Течка	1	87.2кг
				Труба 325×6 ГОСТ 10704-76		
				В ст 3 ГОСТ 10705-80		
				ℓ = 1848		
Б4		2	Б15М 186.002	Кронштейн	2	0.83кг
				Уголок Б-50×50×5 ГОСТ 8509-86		
				В Ст3 ГОСТ 535-88		
				ℓ = 220		
Б4		3	Б15М 186.003	Кронштейн	1	1.24кг
				Уголок Б-50×50×5 ГОСТ 8509-86		
				В Ст3 ГОСТ 535-88		
				ℓ = 330		
				Стандартные изделия		
		4		Переход К57×4.0-38×2.0	1	
				ГОСТ 17378-83		
		5		Опора ОПБ 2-60	1	
				ГОСТ 14911-82		
		6		Опора ОПБ 2-38	2	
				ГОСТ 14911-82		
		7		Отвод 60°325×8.0	1	отрезать 30°
				ГОСТ 17375-83		

Подпись и дата | Инв. N подл. | Взам. инв. N | Инв. N дубл. | Подпись и дата

Изм.	Лист	N докум.	Подп.	Дата
Разраб.	Извекова			
Пров.	Гончоренко			
Нач. отд.	Григорьян			
Н. контр.	Амброс			
Утв.				

Б15М 186.000

Золоспуск золоуловителя Б4-259 (6×5) с узлом промывки

Лит	Лист	Листов
Ч	1	2

Харьковский Сантехпроект

Формат	Зона	Поз.	Обозначение	Наименование	кол.	Примечание
				Материалы		
		8		Труба 50×3.5 ГОСТ 8732-75		1.7кг
				ℓ = 345		
		9		Труба 38×2.5 ГОСТ 10704-76		4.8кг
				В Ст 3 ГОСТ 10705-80		
				ℓ = 2150		

Подпись и дата | Инв. N подл. | Взам. инв. N | Инв. N дубл. | Подпись и дата

Изм.	Лист	N докум.	Подп.	Дата

Б15М 186.000

Лист 2