ТИПОВОЙ ПРОЕКТ
903-1-289.91

КОТЕЛЬНАЯ С 4 КОТЛАМИ Е-6,5-1,4Р
ЗОЛОШЛАКОУДАЛЕНИЕ МЕХАНИЧЕСКОЕ
ТОПЛИВО – КАМЕННЫЕ И БУРЫЕ УГЛИ
СИСТЕМА ТЕПЛОСНАБЖЕНИЯ ЗАКРЫТАЯ

АЛЬБОМ 17

ВОЗДУХОВОДЫ И ГАЗОХОДЫ КОТЛОАГРЕГАТА
ТОПЛИВО – БУРЫЕ УГЛИ
КОНСТРУКТОРСКАЯ ДОКУМЕНТАЦИЯ СТР. 2–75

25266-21
315-39

Отпускная цена
на момент реализации
указана в счет накладной

ТИПОВОЙ ПРОЕКТ
903-1-289.91

КОТЕЛЬНАЯ С 4 КОТЛАМИ Е-6,5-1,4Р
ЗОЛОШЛАКОУДАЛЕНИЕ МЕХАНИЧЕСКОЕ
ТОПЛИВО – КАМЕННЫЕ И БУРЫЕ УГЛИ
СИСТЕМА ТЕПЛОСНАБЖЕНИЯ ЗАКРЫТАЯ

АЛЬБОМ 17

ВОЗДУХОВОДЫ И ГАЗОХОДЫ КОТЛОАГРЕГАТА
ТОПЛИВО – БУРЫЕ УГЛИ
КОНСТРУКТОРСКАЯ ДОКУМЕНТАЦИЯ

РАЗРАБОТАН
ИНСТИТУТОМ ХАРЬКОВСКИЙ САНТЕХПРОЕКТ
ГЛАВНЫЙ ИНЖЕНЕР ИНСТИТУТА
В. А. СЛЮСАРЕВ
ГЛАВНЫЙ ИНЖЕНЕР ПРОЕКТА
Л. И. ЛЕВОНТИН

УТВЕРЖДЕН
И ВВЕДЕН В ДЕЙСТВИЕ
ГПКНИИ „САНТЕХНИИПРОЕКТ"
ПРОТОКОЛ ОТ 22.08.1991г. N25

© АПП ЦИТП, 1992

Альбом 17

Содержание альбома

Обозначение	Наименование	Стр.
	Содержание	2...4
Б18542.010	Переход (поз.1)	5
Б18542.010СБ	Переход(поз.1).Сборочный чертеж	
Б18542.001	Стенка	
Б18542.002	Стенка	6
Б18542.003	Боковина	
Б18542.004	Боковина	
Б18542.005	Стяжка	
Б18542.020	Отвод (поз.2)	7
Б18542.020СБ	Отвод(поз.2).Сборочный чертеж	
Б18542.008	Стенка	
Б18542.009	Боковина	8
Б18542.030	Отвод (поз.3)	
Б18542.030СБ	Отвод (поз.3).Сборочный чертеж	
Б18542.013	Стенка	9
Б18542.014	Боковина	
Б18542.019	Боковина	
Б18542.021	Стенка	
Б18542.022	Стенка	10
Б18542.040	Короб (поз.4)	
Б18542.040СБ	Короб(поз.4).Сборочный чертеж	
Б18542.050	Отвод (поз.5)	11
Б18542.050СБ	Отвод (поз.5).Сборочный чертеж	
Б18542.025	Боковина	
Б18542.026	Ребро	12
Б18542.060	Колено (поз.6)	
Б18542.060СБ	Колено(поз.6).Сборочный чертеж	
Б18542.029	Стенка	13
Б18542.032	Ребро	
Б18542.031	Боковина	
Б18542.070	Переход (поз.7)	
Б18542.035	Стенка	14
Б18542.036	Боковина	
Б18542.070СБ	Переход(поз.7).Сборочный чертеж	
Б18542.080	Колено (поз.8)	15
Б18542.080СБ	Колено(поз.8).Сборочный чертеж	
Б18542.039	Боковина	
Б18542.090	Отвод (поз.9)	16
Б18542.090СБ	Отвод(поз.9).Сборочный чертеж	
Б18542.100	Диффузор (поз.10)	
Б18542.100СБ	Диффузор(поз.10).Сборочный чертеж	17
Б18542.043	Боковина	
Б18542.044	Стенка	
Б18542.110	Конфузор (поз.11)	18
Б18542.110СБ	Конфузор(поз.11).Сборочный чертеж	
Б18542.048	Боковина	19
Б18542.049	Боковина	
Б18542.051	Стенка	
Б18542.052	Стенка	
Б18542.120	Колено (поз.12)	20
Б18542.120СБ	Колено(поз.12).Сборочный чертеж	
Б18542.053	Ребро	
Б18542.059	Стенка	21
Б18542.061	Боковина	
Б18542.130СБ	Отвод (поз.13).Сборочный чертеж	

Обозначение	Наименование	Стр.
Б18542.130	Отвод (поз.13)	22
Б18542.140	Переход(поз.14).Сборочный чертеж	
Б18542.140СБ	Переход(поз.14).Сборочный чертеж	
Б18542.066	Стенка	23
Б18542.067	Боковина	
Б18542.150СБ	Переход(поз.15).Сборочный чертеж	
Б18542.160СБ	Фланец. Сборочный чертеж	24
Б18542.160	Фланец	
Б18542.150	Переход (поз.15)	
Б18542.073	Прокладка	
Б18542.071	Стенка	25
Б18542.072	Боковина	
Б18542.076	Стенка	
Б18542.180СБ	Фланец. Сборочный чертеж	
Б18542.170	Переход (поз.16)	26
Б18542.170СБ	Переход(поз.16).Сборочный чертеж	
Б18542.180	Фланец	
Б18542.190	Переход (поз.17)	27
Б18542.190СБ	Переход (поз.17).Сборочный чертеж	
Б18542.077	Боковина	
Б18542.081	Стенка	28
Б18542.082	Боковина	
Б18542.200СБ	Секция (поз.18).Сборочный чертеж	
Б18542.200	Секция (поз.18)	29
Б18542.210	Опора кармана (поз.19)	
Б18542.210СБ	Опора кармана (поз.19)	
	сборочный чертеж	
Б18542.089	Подушка	30
Б18542.091	Угольник	
Б18542.095	Кронштейн	
Б18542.102	Пружина	
Б18542.220	Подвеска (поз.20÷24,71)	31
Б18542.230	Блок пружины	
Б18542.270СБ	Тяга подвески.	
	сборочный чертеж	
Б18542.220СБ	Подвеска(поз.20÷24,71).Сборочный чертеж	32
Б18542.230СБ	Блок пружины. Сборочный чертеж	
Б18542.093	Проушина	33
Б18542.094	Ушко	
Б18542.240СБ	Траверса. Сборочный чертеж	
Б18542.103	Траверса	
Б18542.104	Тяга	34
Б18542.250СБ	Стакан. Сборочный чертеж	
Б18542.240	Траверса	
Б18542.250	Стакан	
Б18542260 СБ	Тяга блока. Сборочный чертеж	35
Б18542.105	Основание	
Б18542.260	Тяга блока	
Б18542.270	Тяга подвески	
Б18542.280СБ	Опора(поз.25,26,67,70).Сборочный чертеж	36
Б18542.107	Тяга	
Б18542.280	Опора (поз.25, 26, 67, 70)	
Б18543.010	Короб всасывающий (поз.40)	37
Б18543.010СБ	Короб всасывающий (поз.49)	
	сборочный чертеж	

Альбом 17

Содержание альбома

Обозначение	Наименование	Стр.
Б18543.020СБ	Фланец. Сборочный чертеж	38
Б18543.001	Стенка	
Б18543.002	Боковина	
Б18543.020	Фланец	
Б18543.050СБ	Заслонка. Сборочный чертеж	39
Б18543.030СБ	Короб всасывающий (поз.41)	
	Сборочный чертеж	
Б18543.040	Корпус	40
Б18543.003	Стенка	
Б18543.030	Короб всасывающий (поз.41)	
Б18543.040СБ	Корпус. Сборочный чертеж	41
Б18543.017	Стенка	42
Б18543.013	Кольцо	
Б18543.014	Бобышка	
Б18543.015	Бобышка	
Б18543.026	Ось	43
Б18543.027	Ось	
Б18543.072	Стенка	
Б18543.050	Заслонка	
Б18543.060СБ	Секция (поз. 42). Сборочный чертеж	44
Б18543.028	Полотно	
Б18543.029	Ребро	
Б18543.060	Секция (поз. 42)	45
Б18543.038	Стенка	
Б18543.070	Переход (поз. 43)	
Б18543.080	Фланец	46
Б18543.080СБ	Фланец. Сборочный чертеж	
Б18543.070СБ	Переход (поз. 43). Сборочный чертеж	
Б18543.039	Стенка	47
Б18543.041	Боковина	
Б18543.042	Боковина	
Б18543.043	Прокладка	
Б18543.090	Переход (поз. 44)	48
Б18543.100	Фланец	
Б18543.090СБ	Переход (поз. 44). Сборочный чертеж	
Б18543.100СБ	Фланец. Сборочный чертеж	49
Б18543.046	Стенка	
Б18543.047	Боковина	
Б18543.110	Отвод (поз. 45)	
Б18543.053	Стенка	50
Б18543.054	Боковина	
Б18543.110СБ	Отвод (поз. 45). Сборочный чертеж	
Б18543.120	Переход (поз. 46)	51
Б18543.120СБ	Переход (поз. 46). Сборочный чертеж	
Б18543.130	Фланец	
Б18543.057	Стенка	52
Б18543.058	Боковина	
Б18543.130СБ	Фланец. Сборочный чертеж	
Б18543.140	Переход (поз. 47)	
Б18543.062	Стенка	53
Б18543.063	Боковина	
Б18543.140СБ	Переход (поз. 47). Сборочный чертеж	
Б18543.150СБ	Секция (поз. 48). Сборочный чертеж	54
Б18543.160СБ	Отвод (поз. 49). Сборочный чертеж	
Б18543.150	Секция (поз. 48)	55

Обозначение	Наименование	Стр.
Б18543.073	Боковина	55
Б18543.160	Отвод (поз. 49)	
Б18543.170	Секция (поз. 50)	56
Б18543.180	Отвод (поз. 51)	
Б18543.170СБ	Секция (поз. 50) Сборочный чертеж	
Б18543.190	Короб (поз. 52)	57
Б18543.081	Боковина	
Б18543.180СБ	Отвод (поз. 51) Сборочный чертеж	
Б18543.084	Стенка	58
Б18543.085	Стенка	
Б18543.190СБ	Короб (поз. 52) Сборочный чертеж	
Б18543.086	Боковина	59
Б18543.087	Боковина	
Б18543.089	Ребро	
Б18543.093	Ребро	
Б18543.200	Короб (поз. 53)	60
Б18543.200СБ	Короб (поз. 53) Сборочный чертеж	
Б18543.091	Стенка	
Б18543.092	Боковина	61
Б18543.210СБ	Секция (поз. 54). Сборочный чертеж	
Б18543.210	Секция (поз. 54)	
Б18543.220	Секция (поз. 55)	
Б18543.220СБ	Секция (поз. 55) Сборочный чертеж.	62
Б18543.230	Секция (поз. 55)	
Б18543.230СБ	Секция (поз. 56). Сборочный чертеж	
Б18543.240	Секция (поз. 57)	63
Б18543.240СБ	Секция (поз. 57). Сборочный чертеж	
Б18543.250СБ	Секция (поз. 58). Сборочный чертеж	
Б18543.260СБ	Фланец. Сборочный чертеж	64
Б18543.121	Стенка	
Б18543.250	Секция (поз. 58)	
Б18543.260	Фланец	
Б18543.270	Секция (поз. 59)	65
Б18543.270СБ	Секция (поз. 59) Сборочный чертеж	
Б18543.156	Косынка	66
Б18543.290	Отвод (поз. 60)	
Б18543.290СБ	Отвод (поз. 60). Сборочный чертеж	
Б18543.131	Стенка	67
Б18543.132	Боковина	
Б18543.300СБ	Отвод (поз. 61). Сборочный чертеж	
Б18543.300	Отвод (поз. 61)	68
Б18543.310	Секция (поз. 62)	
Б18543.310СБ	Секция (поз. 62). Сборочный чертеж	
Б18543.330СБ	Отвод (поз. 63). Сборочный чертеж	69
Б18543.320СБ	Фланец. Сборочный чертеж	
Б18543.320	Фланец	
Б18543.330	Отвод (поз. 63)	
Б18543.142	Стенка	70
Б18543.143	Боковина	
Б18543.340	Короб (поз. 64)	
Б18543.350	Фланец	
Б18543.350СБ	Фланец. Сборочный чертеж	71
Б18543.144	Стенка	
Б18543.340СБ	Короб (поз. 64) Сборочный чертеж	
Б18543.145	Боковина	72

Альбом 17

Содержание альбома

Обозначение	Наименование	Стр.
5.1В 543.152	Фланец	72
5.1В 543.350 СБ	Шибер (поз. 65). Сборочный чертеж	
5.1В 543.360	Шибер (поз. 65)	
5.1В 543.153	Рамка	73
5.1В 544.154	Полотно	
5.1В 543.370 СБ	Опора (поз. 66) Сборочный чертеж	
5.1В 543.370	Опора (поз. 66)	
5.1В 543.380 СБ	Опора под карман (поз. 67)	74
	Сборочный чертеж	
5.1В 543.158	Пёдушка	
5.1В 543.390 СБ	Подвеска (поз. 69, 70, 73)	
	Сборочный чертеж	
5.1В 543.390	Подвеска (поз. 69, 70, 73)	
5.1В 543.159	Угольник	75
5.1В 543.380	Опора под карман (поз. 67)	

Альбом 17

Формат	Зона	Поз.	Обозначение	Наименование	кол	Примеч.
				Документация		
А3			Б1В542.010СБ	Сборочный чертеж		
				Детали		
А4		1	Б1В542.001	Стенка	1	
А4		2	Б1В542.002	Стенка	1	
А4		3	Б1В542.003	Боковина	1	
А4		4	Б1В542.004	Боковина	1	
А4		5	Б1В542.005	Стяжка	8	
Б4		6	Б1В542 006	Накладка	2	1,85кг
				Полоса 5×60 ГОСТ 103-76		
				ВСт3 ГОСТ 535-88		
				ℓ = 788		
Б4		7	Б1В542.007	Накладка	2	1,4 кг
				Полоса 5×60 ГОСТ 103-76		
				ВСт3 ГОСТ 535-88		
				ℓ = 588		

Инв.№ подл. | Подп. и дата | Взам. инв.№ | Инв.№ дубл. | Подп. и дата

Изм	Лист	N докум.	Подп.	Дата
Разраб		Извекова		
Пр.в.		Гончаренко		
Нач.отд		Григорьянц		
Н.контр.		Севрюков		
Утв.				

Б1В542010

Переход (поз. 1)

Лит	Лист	Листов
и		1

Харьковский Сантехпроект

Формат А4

5

Б1В542.001

√(25/√)

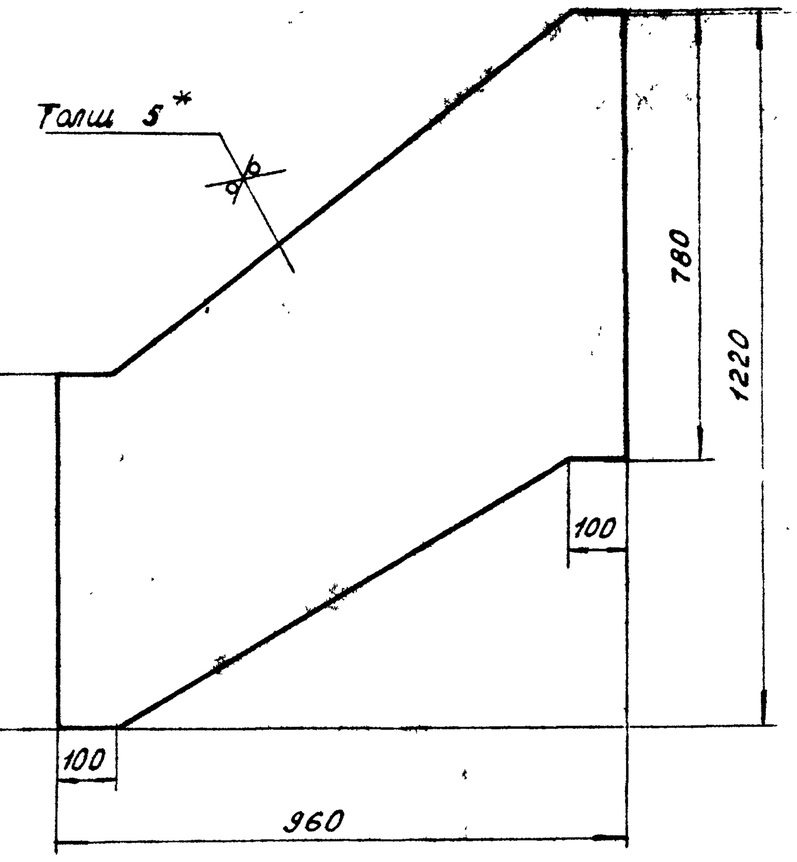

1. $\pm \frac{1T16}{2}$
2. * размер для справки

Изм	Лист	N докум.	Подп.	Дата
Разраб		Извекова		
Пров.		Гончаренко		
Т.контр.		Севрюков		
Нач.отд		Григорьянц		
Н.контр		Амбрас		
Утв.				

Б1В542.001

Стенка

Лит	Масса	Масшт.
и	2,6	1:10
Лист	Листов 1	

Лист — 5 ГОСТ 19903-74 / ВСт3 ГОСТ 14637-89

Харьковский Сантехпроект

Формат А4

Б1В542.010СБ

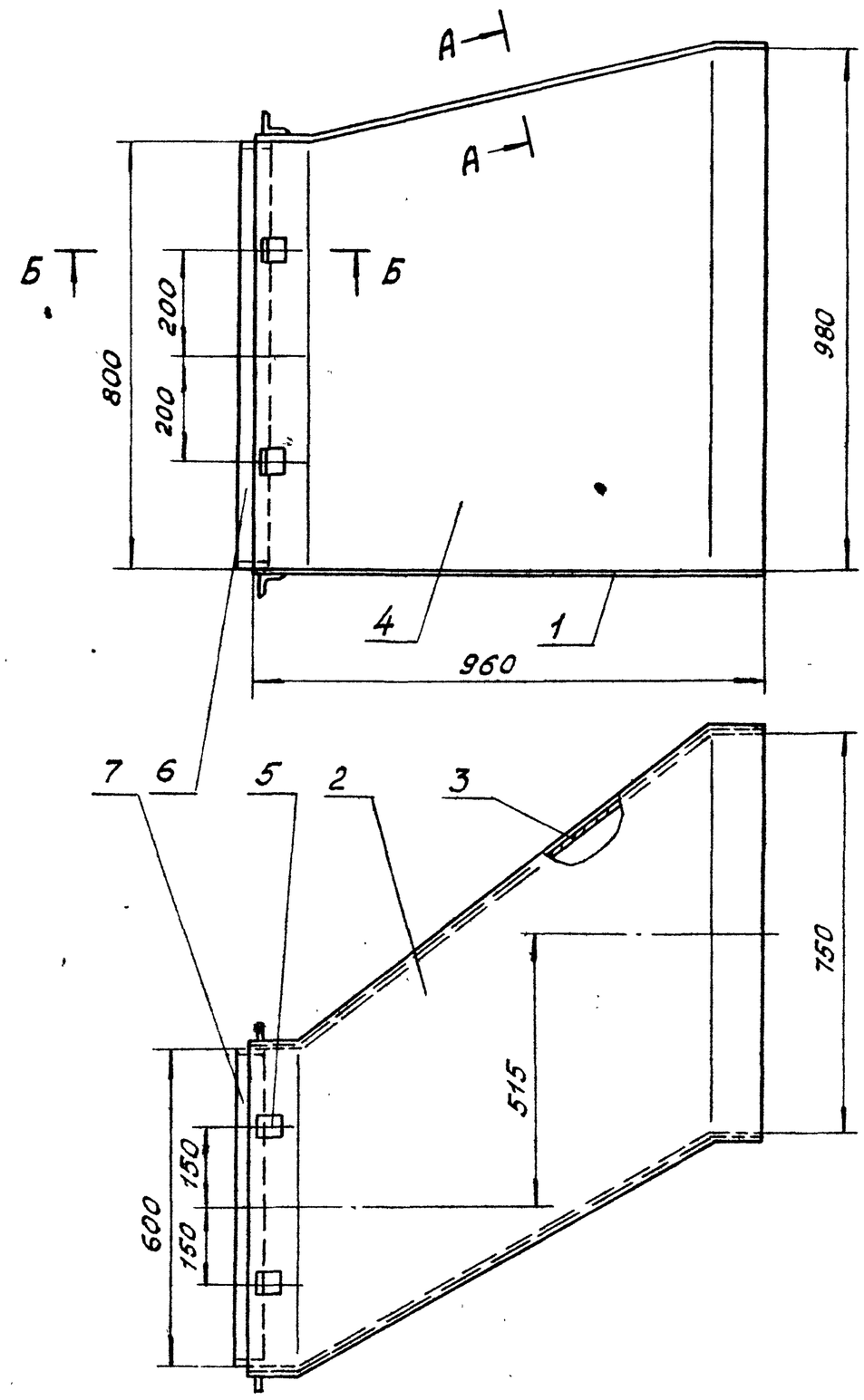

Б-Б (М1:2)

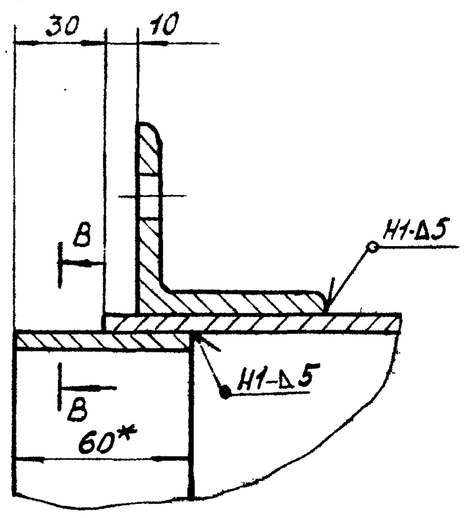

А-А (М1:2)

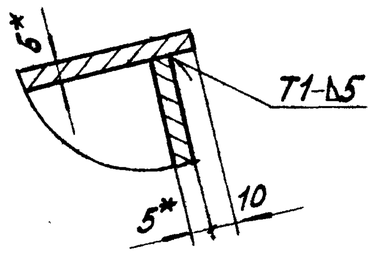

В-В (М1:2)

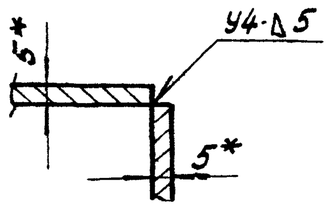

1. $\pm \frac{1T16}{2}$
2. Сварку производить электродами Э-42 ГОСТ 9467-75. Сварные швы по ГОСТ 5264-80
3. * Размеры для справки

Изм	Лист	N докум.	Подп.	Дата
Разраб.		Извекова		
Пр.в.		Гончаренко		
Т.контр		Севрюков		
Нач.отд.		Григорьянц		
Н.контр		Амбрас		
Утв.				

Б1В542.010СБ

Переход (поз. 1) Сборочный чертеж

Лит	Масса	Масшт.
и	141,0	1:10
Лист	Листов 1	

Харьковский Сантехпроект

25266-21 Б Формат А3

Б18542.002

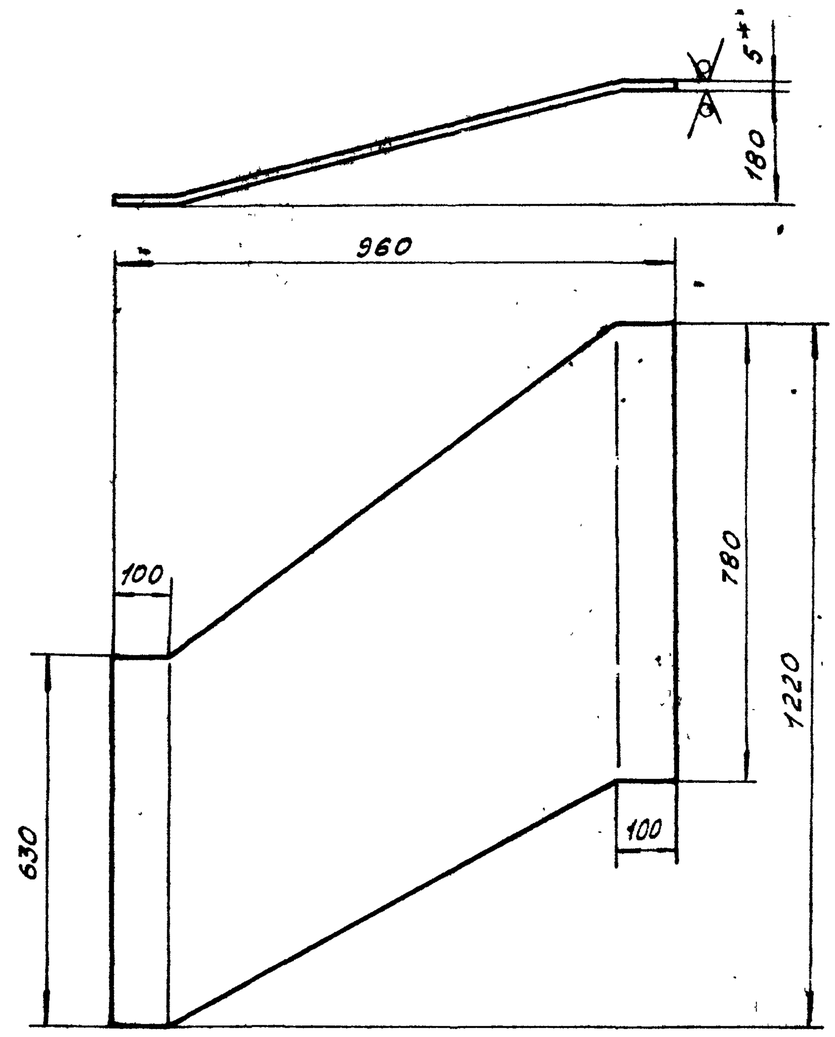

1. $\pm \frac{1T16}{2}$
2. Длина развертки – 983 мм.
3. * Размер для справки.

Изм.	Лист	N докум.	Подп.	Дата	Б18542.002			
Разраб.		Извекова			Стенка	Лит	Масса	Масшт.
Провер.		Гончаренко				и	27,0	1:10
Т. контр.		Севрюков				Лист	Листов 1	
Нач. отд.		Григорьянц			Лист 5 ГОСТ 19903-74 / ВСТ3 ГОСТ 14637-89	Харьковский Сантехпроект		
Н. контр.		Амбрас						
Утв.								

Инв. N подл. | Подпись и дата | Взам. инв. N | Инв. N дубл. | Подп. и дата

Формат А4

Б18542.003

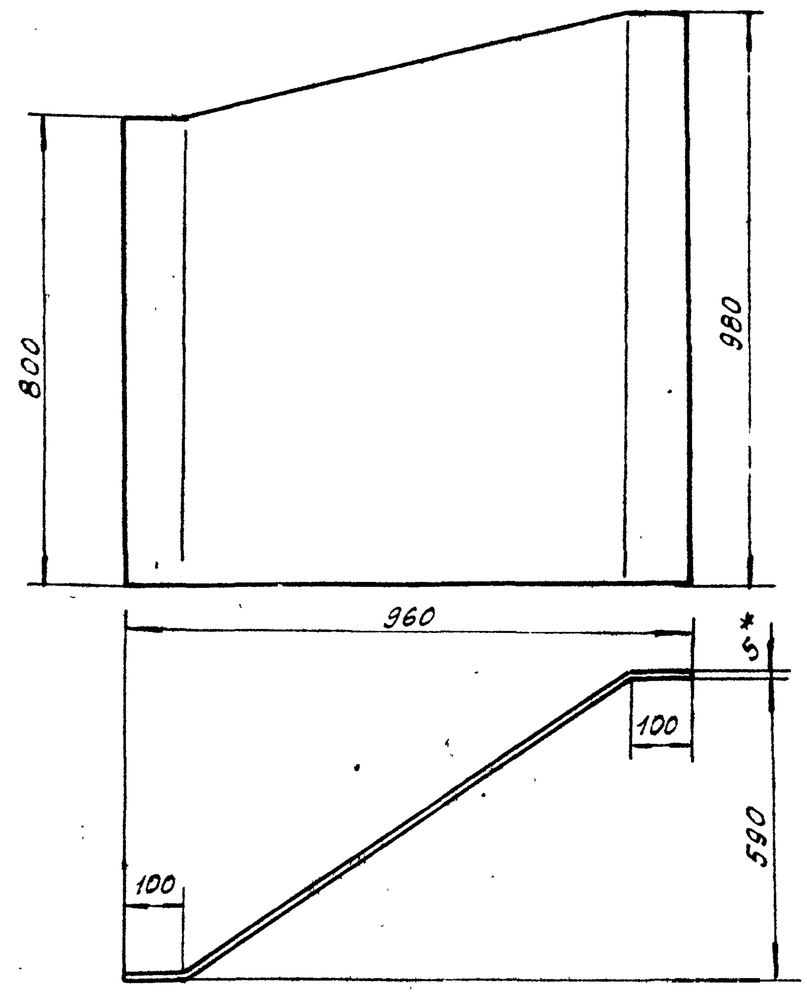

1. $\pm \frac{1T16}{2}$
2. Длина развертки – 1168 мм.
3. * Размер для справки.

Изм.	Лист	N докум.	Подп.	Дата	Б18542.003			
Разраб		Извекова			Боковина	Лит	Масса	Масшт.
Провер.		Гончаренко				и	40,6	1:10
Т. контр		Севрюков				Лист	Листов 1	
Нач. отд.		Григорьянц			Лист 5 ГОСТ 19903-74 / ВСТ3 ГОСТ 14637-89	Харьковский Сантехпроект		
Н. контр.		Амбрас						
Утв.								

Инв. N подл. | Подпись и дата | Взам. инв. N | Инв. N дубл. | Подп. и дата

Формат А4

Б18542.004

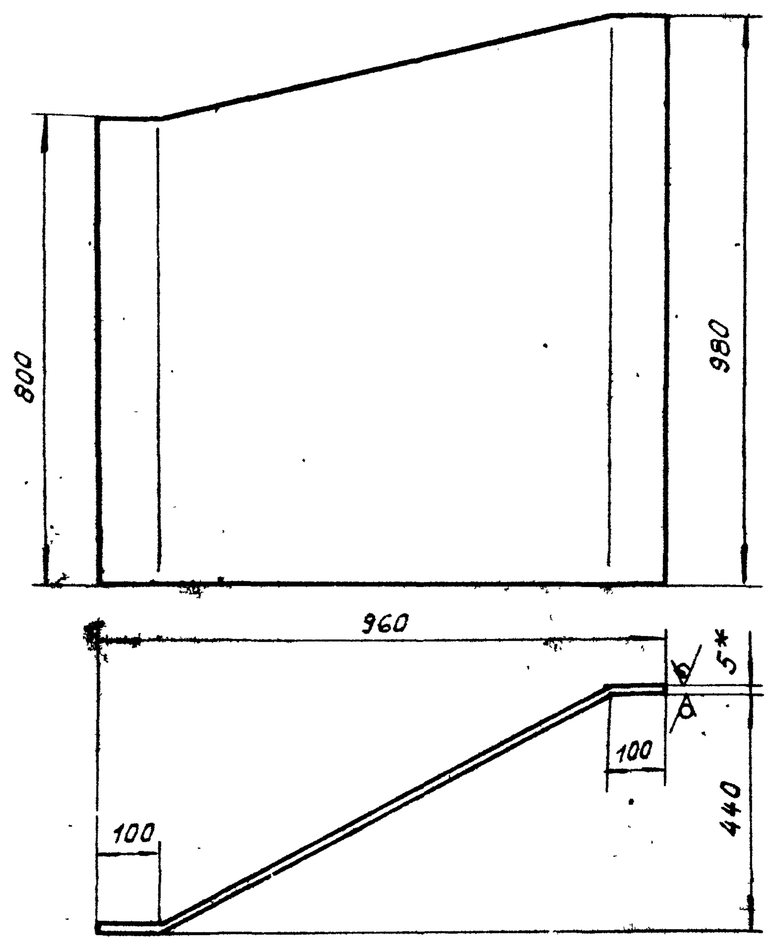

1. $\pm \frac{1T16}{2}$
2. Длина развертки – 1078 мм.
3. * размер для справки.

Изм.	Лист	N докум.	Подп.	Дата	Б18542.004			
Разраб.		Извекова			Боковина	Лит	Масса	Масшт.
Провер.		Гончаренко				и	37,7	1:10
Т. контр.		Севрюков				Лист	Листов 1	
Нач. отд.		Григорьянц			Лист 5 ГОСТ 19903-74 / ВСТ3 ГОСТ 14637-89	Харьковский Сантехпроект		
Н. контр.		Амбрас						
Утв.								

Инв. N подл. | Подпись и дата | Взам. инв. N | Инв. N дубл. | Подп. и дата

Формат А4

Б18542.005

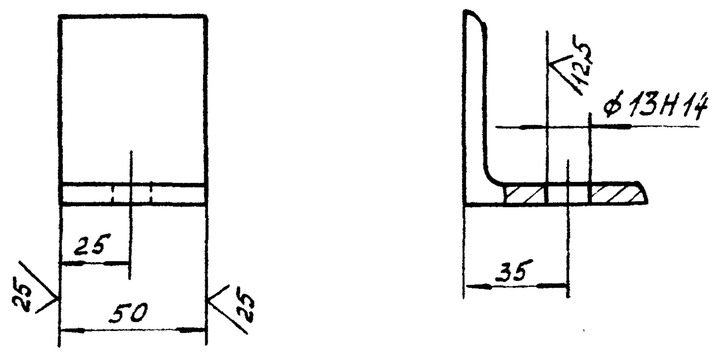

Неукозонные пред. откл. размеров $\pm \frac{1T16}{2}$

Изм.	Лист	N докум.	Подп.	Дата	Б18542.005			
Разраб		Извекова			Стяжка	Лит	Масса	Масшт.
Провер.		Гончаренко				и	024	1:2
Т. контр.		Севрюков				Лист	Листов 1	
Нач. отд.		Григорьянц			Уголок Б-63х63х5 ГОСТ 8509-86 / ВСТ3 ГОСТ 535-88	Харьковский Сантехпроект		
Н. контр.		Амбрас						
Утв.								

Инв. N подл. | Подпись и дата | Взам. инв. N | Инв. N дубл. | Подп. и дата

Формат А4

Альбом 17

Формат	Зона	Поз.	Обозначение	Наименование	Кол.	Примеч.
				Документация		
А3			Б1В542.020 СБ	Сборочный чертеж		
				Детали		
А4		1	Б1В542.008	Стенка	2	
А4		2	Б1В542.009	Боковина	1	
		3	Б1В542.009-01	Боковина	1	
А4		4	Б1В542.005	Стяжка	8	
Б4		5	Б1В542.011	Ребро	2	1,74кг.
				Полоса 5х50 ГОСТ 103-76		
				ВСТ3 ГОСТ 535-88		
				ℓ=890		
Б4		6	Б1В542.012	Ребро	2	1,35кг.
				Полоса 5х50 ГОСТ 103-76		
				ВСТ3 ГОСТ 535-88		
				ℓ = 690		

Б1В542.020

Изм	Лист	N докум	Подп	Дата
Разраб		Извекова		
Пров.		Гончаренко		
Нач.отд		Григорьянц		
Н.контр		Амбрас		
Утв				

Отвод (поз.2)

Лит	Лист	Листов
И		1

Харьковский Сантехпроект

Формат А4

Б1В542.008

25 √(√)

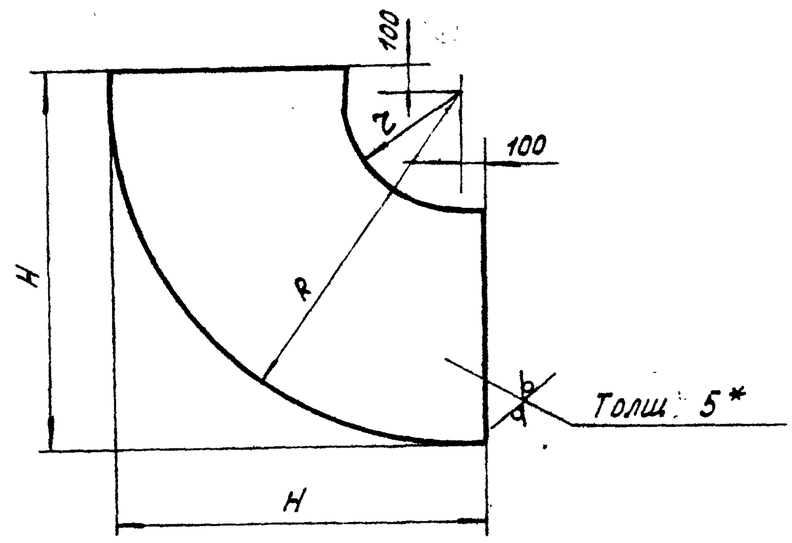

Обозначение	R	r	H	Масса кг.
Б1В542.008	1200	400	1300	455
-01	700	200	800	17,6
-02	750	250	600	19,3

1. $\pm\frac{1T16}{2}$
2. * Размер для справки

Б1В542.008

Изм	Лист	N докум.	Подп.	Дата
Разраб.		Извекова		
Пров.		Гончаренко		
Т. контр.		Севрюков		
Нач.отд		Григорьянц		
Н.контр		Амбрас		
Утв				

Стенка

Лит	Масса	Масшт
И	—	—

Лист | Листов 1

Лист 5 ГОСТ 19903-74 / ВСТ3 ГОСТ 14637-89

Харьковский Сантехпроект

Формат А4

Б1В542.020СБ

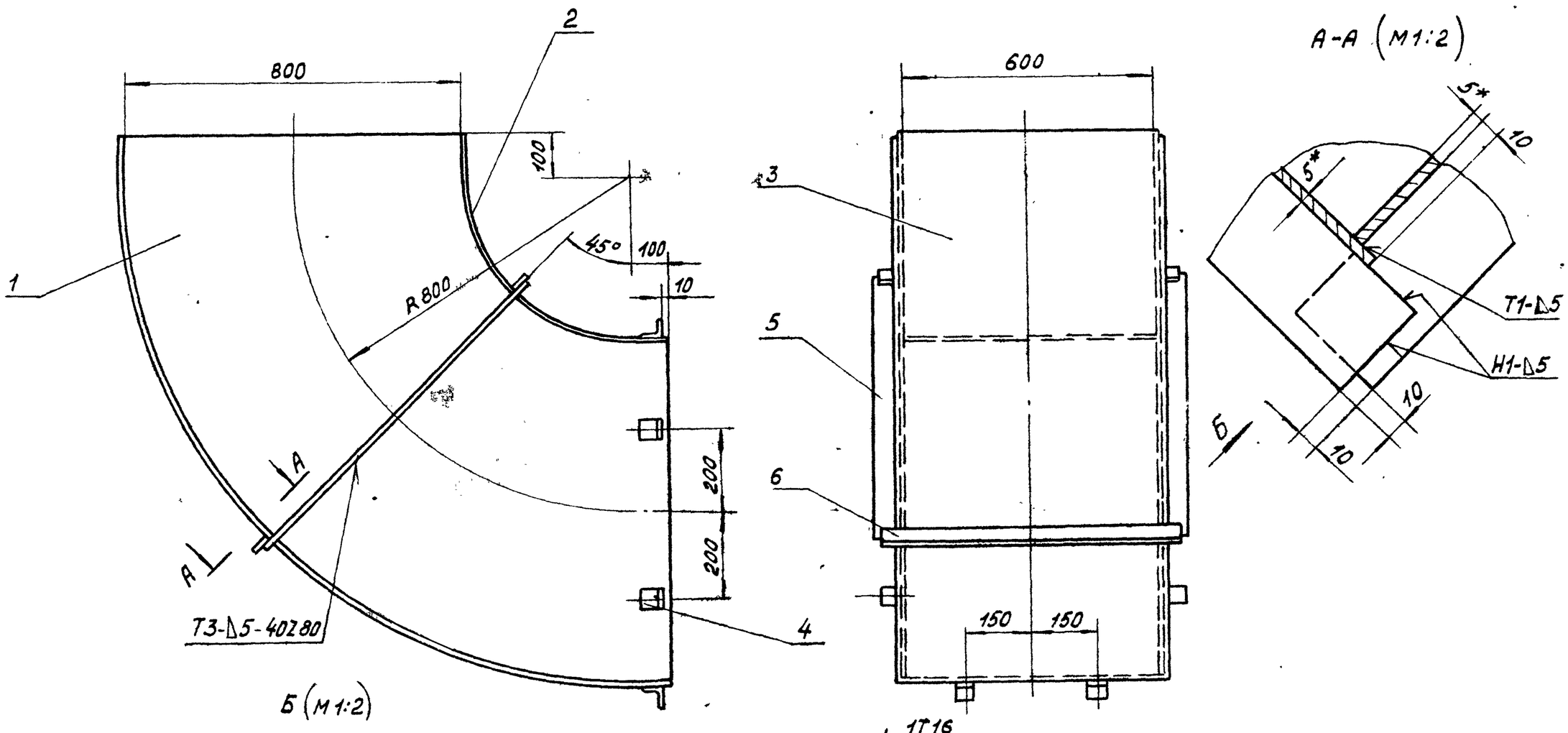

Б (М1:2)

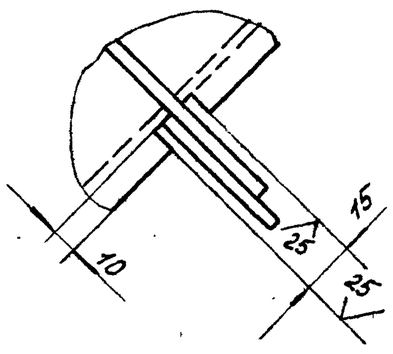

1. $\pm\frac{1T16}{2}$
2. Сварку производить электродами Э-42 ГОСТ 9467-75. Сварные швы по ГОСТ 5264-80
3. Кромки реза деталей Б4 - 25
4. * Размеры для справки.

Б1В542.020СБ

Изм	Лист	N докум	Подп.	Дата
Разраб		Извекова		
Пров.		Гончаренко		
Т.контр		Севрюков		
Нач.отд		Григорьянц		
Н.контр		Амбрас		
Утв.				

Отвод (поз. 2) Сборочный чертеж

Лит	Масса	Масшт.
И	172,0	1:10

Лист | Листов 1

Харьковский Сантехпроект

25266-21 8 Формат А3

Б1В542.009

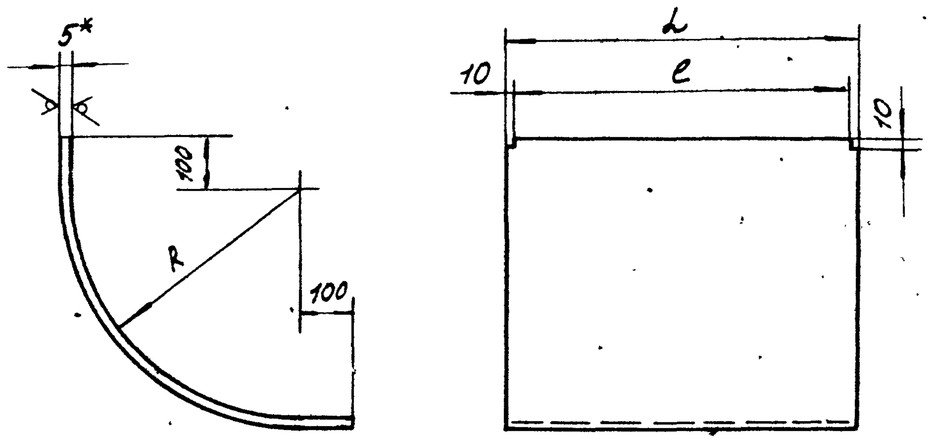

Обозначение	R	L	l	Длина развертки, мм	Масса кг.
Б1В542.009	395	630	610	824	20,4
-01	1200			2088	51,6
-02	750	830	810	1382	45,0
-03	245			588	19,2

1. $\pm \frac{1T16}{2}$
2. * Размер для справки

Изм	Лист	N докум.	Подп.	Дата
Разраб		Извекова		
Пров.		Гончаренко		
Т. контр		Севрюков		
Нач. отд		Григорьянц		
Н. контр		Амбрас		
Утв				

Б1В542.009

Боковина

Лит	Масса	Масшт.
и	—	—

Лист | Листов 1

Лист 5 ГОСТ 19903-74 / ВСТ3 ГОСТ 14637-89

Харьковский Сантехпроект

Формат А4

Формат	Зона	Поз.	Обозначение	Наименование	Кол.	Примеч.
				Документация		
А3			Б1В542.030СБ	Сборочный чертеж		
				Детали		
А4		1	Б1В542.013	Стенка	2	
А4		2	Б1В542.014	Боковина	1	
Б4		3	Б1В542.015	Стенка	1	42,8 кг.
				Лист 5 ГОСТ 19903-74		
				ВСТ3 ГОСТ 14637-89		
				830×1315		
Б4		4	Б1В542.016	Ребро	2	1,74 кг.
				Полоса 5×50 ГОСТ 103-76		
				ВСТ3 ГОСТ 535-88		
				l = 890		
Б4		5	Б1В542.017	Ребро	2	1,35 кг
				Полоса 5×50 ГОСТ 103-76		
				ВСТ3 ГОСТ 535-88		
				l = 690		

Изм	Лист	N докум	Подп.	Дата
Разраб		Извекова		
Пров		Гончаренко		
Нач. отд		Григорьянц		
Н. контр.		Амбрас		
Утв.				

Б1В542.030

Отвод (поз. 3)

Лит	Лист	Листов
и		1

Харьковский Сантехпроект

Формат А4

Б1В542.030СБ

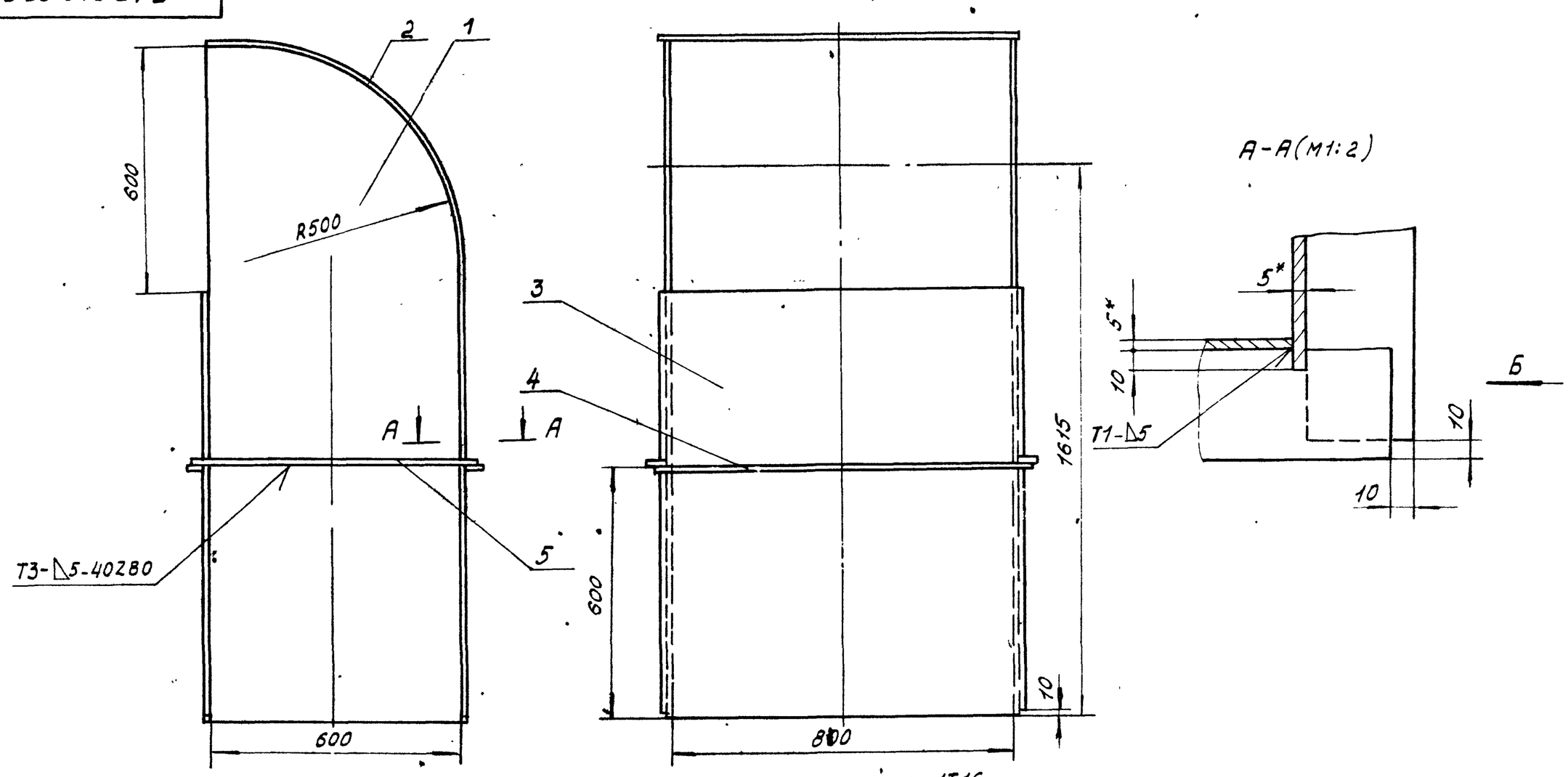

Б (M1:2)

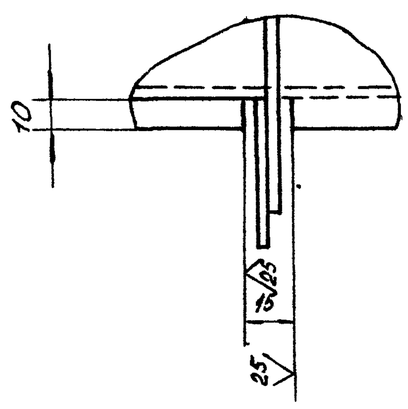

1. $\pm \frac{1T16}{2}$
2. Сварку производить электродами Э-42 ГОСТ 9467-75. Сварные швы по ГОСТ 5264-80
3. Кромки реза деталей Б4 25
4* Размеры для справки.

Изм	Лист	N докум.	Подп.	Дата
Разраб		Извекова		
Пров.		Гончаренко		
Т. контр		Севрюков		
Нач. отд		Григорьянц		
Н. контр		Амбрас		
Утв.				

Б1В542.030СБ

Отвод (поз. 3) Сборочный чертеж

Лит	Масса	Масшт.
и	210,0	1:10

Лист | Листов 1

Харьковский Сантехпроект

25266 21 9 формат А3

Альбом 17

Б18542.013

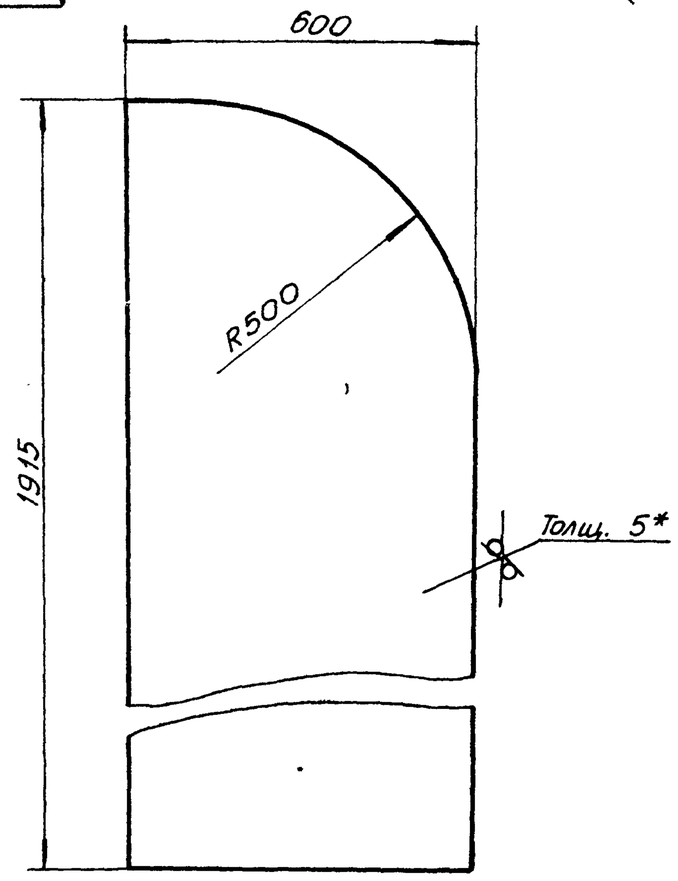

1. $\pm \frac{IT16}{2}$

2.* Размер для справки.

Изм.	Лист	N докум.	Подп.	Дата	Б18542.013			
Разраб.		Извекова			Стенка	Лит	Масса	Масшт.
Провер.		Гончаренко					43.0	1:10
Т. контр.		Севрюков				Лист	Листов 1	
Нач. отд.		Григорьянц			Лист 5 ГОСТ 19903-74 / ВСт.3 ГОСТ 14637-89	Харьковский Сантехпроект		
Н. контр.		Амбрас						
Утв.								

Инв. № подл. | Подпись и дата | Взам. инв. № | Инв. № дубл. | Подп. и дата

Формат А4

Б18542.014

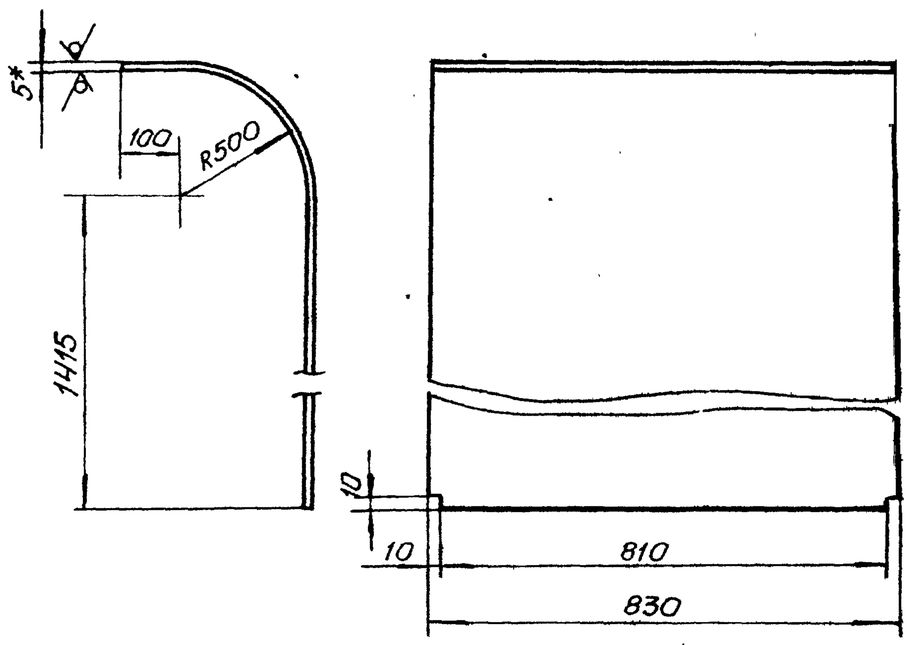

1. $\pm \frac{IT16}{2}$

2. Длина развертки - 2304 мм.

3.* Размер для справки.

Изм.	Лист	N докум.	Подп.	Дата	Б18542.014			
Разраб.		Извекова			Боковина	Лит	Масса	Масшт.
Провер.		Гончаренко					74,5	1:20
Т. контр.		Севрюков				Лист	Листов 1	
Нач. отд.		Григорьянц			Лист 5 ГОСТ 19903-74 / ВСт.3 ГОСТ 14637-89	Харьковский Сантехпроект		
Н. контр.		Амбрас						
Утв.								

Инв. № подл. | Подпись и дата | Взам. инв. № | Инв. № дубл. | Подп. и дата

Формат А4

Б18542.019

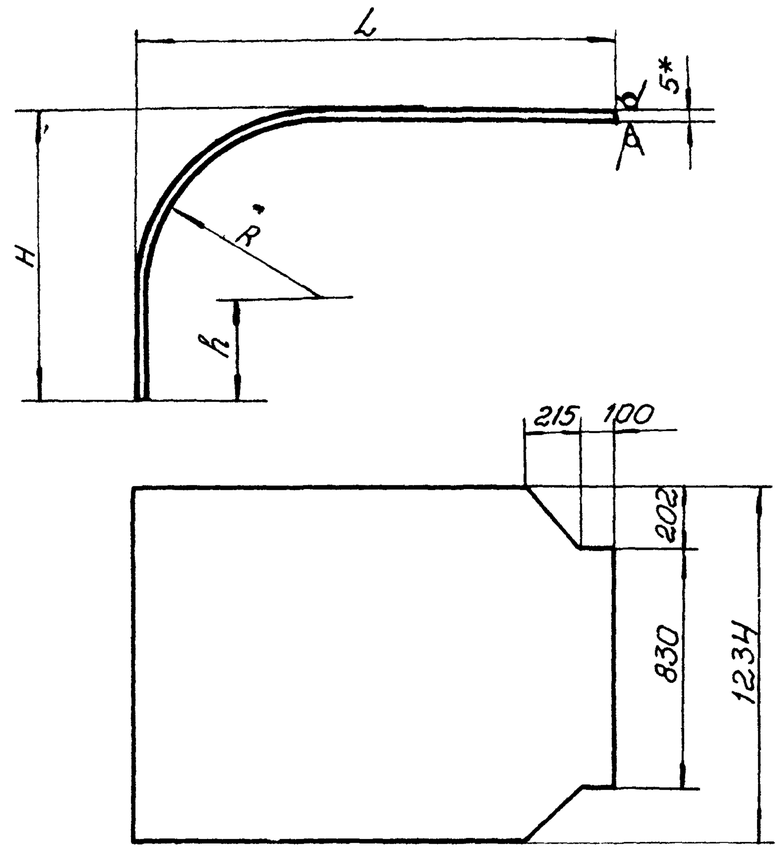

Обозначение	L	H	h	R	Длина развертки мм	Масса кг
Б18542.019	1733	940	285	650	2387	1140
-01	372	335	280	50	679	32,0

1 $\pm \frac{IT16}{2}$

2.* Размер для справки.

Изм.	Лист	N докум.	Подп.	Дата	Б18542.019			
Разраб.		Извекова			Боковина	Лит	Масса	Масшт.
Провер.		Гончаренко					—	—
Т. контр.		Севрюков				Лист	Листов 1	
Нач. отд.		Григорьянц			Лист 5 ГОСТ 19903-74 / ВСт.3 ГОСТ 14637-89	Харьковский Сантехпроект		
Н. контр.		Амбрас						
Утв.								

Инв. № подл. | Подпись и дата | Взам. инв. № | Инв. № дубл. | Подп. и дата

Формат А4

Б18542.021

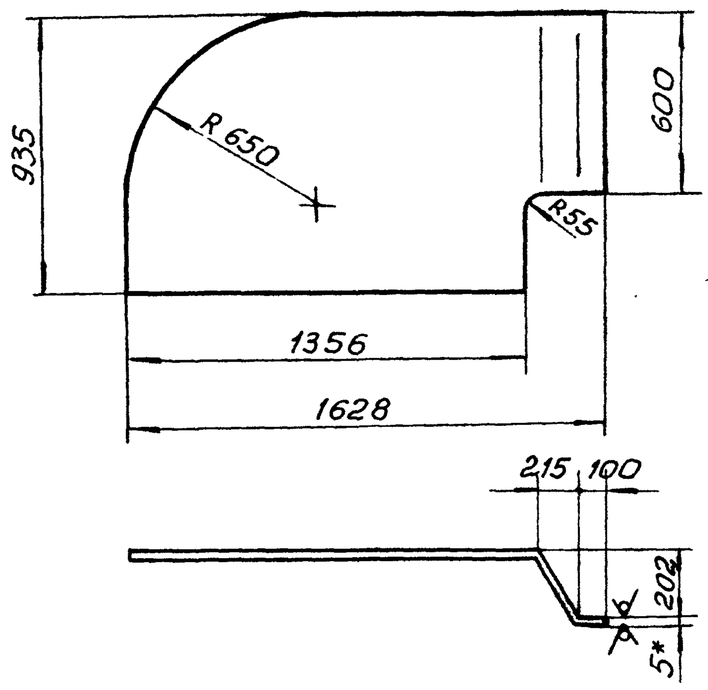

1. $\pm \frac{IT16}{2}$

2 Длина развертки 1808 мм

3.* Размер для справки.

Изм.	Лист	N докум.	Подп.	Дата	Б18542.021			
Разраб.		Извекова			Стенка	Лит	Масса	Масшт.
Провер.		Гончаренко					58,5	1:20
Т. контр.		Севрюков				Лист	Листов 1	
Нач. отд.		Григорьянц			Лист 5 ГОСТ 19903-74 / ВСт.3 ГОСТ 14637-89	Харьковский Сантехпроект		
Н. контр.		Амбрас						
Утв.								

Инв. № подл. | Подпись и дата | Взам. инв. № | Инв. № дубл. | Подп. и дата

25266-21 10

Формат А4

Альбом 17

Формат	Зона	Поз.	Обозначение	Наименование	Кол.	Примеч.
				Документация		
А3			Б1В542.040СБ	Сворочный чертеж		
				Детали		
А4		1	Б1В542.019	Боковина	1	
		2	Б1В542.019-01	Боковина	1	
А4		3	Б1В542.021	Стенка	1	
А4		4	Б1В542.022	Стенка	1	
А4		5	Б1В542.005	Стяжка	8	
Б4		6	Б1В542.023	Ребро	2	1,92кг.
				Полоса 5×50 ГОСТ 103-76		
				ВСТ3 ГОСТ 535-88		
				ℓ = 980		
Б4		7	Б1В542.024	Ребро	1	2,54кг.
				Полоса 5×50 ГОСТ 103-76		
				ВСТ3 ГОСТ 535-88		
				ℓ = 1294		

Инв.№ подл. | Подп. и дата | Взам. инв.№ | Инв.№ дубл. | Подп. и дата

Изм.	Лист	N докум.	Подп.	Дата
Разраб		Извекова		
Пров		Гончаренко		
Нач.отд		Григорьянц		
Н.контр.		Амбрас		
Утв				

Б1В542.040

Короб (поз.4)

Лит.	Лист	Листов
У		1

Харьковский Сантехпроект

Формат А4

Б1В542.022

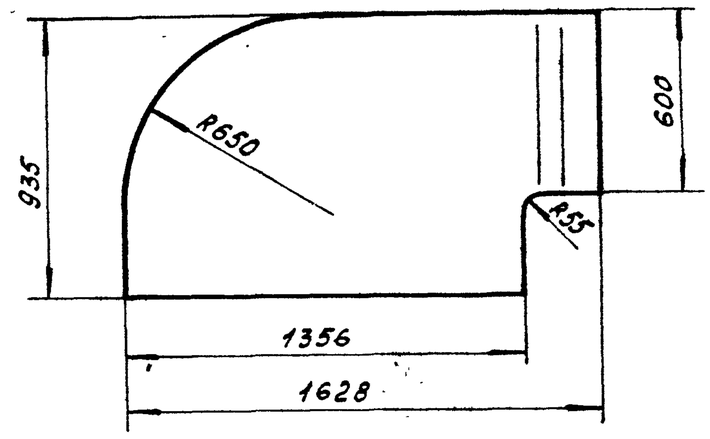

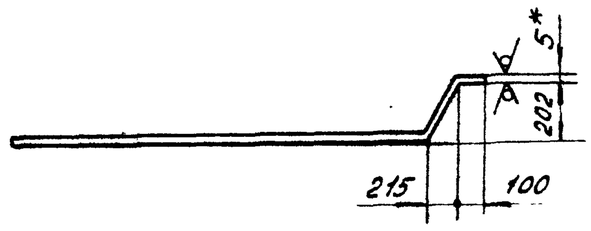

1. $\pm \frac{1T16}{2}$
2. Длина развертки – 1808 мм.
3. * Размер для справки

Инв.№ подл. | Подп. и дата | Взам. инв.№ | Инв.№ дубл. | Подп. и дата

Изм.	Лист	N докум.	Подп.	Дата
Разраб		Извекова		
Пров.		Гончаренко		
Т. контр		Севрюков		
Нач.отд		Григорьянц		
Н.контр.		Амбрас		
Утв.				

Стенка

Лит	Масса	Масшт
У	58,5	1:20
Лист	Листов 1	

Лист 5 ГОСТ 19903-74 / ВСТ3 ГОСТ 14637-89

Харьковский Сантехпроект

Формат А4

Б1В542.040СБ

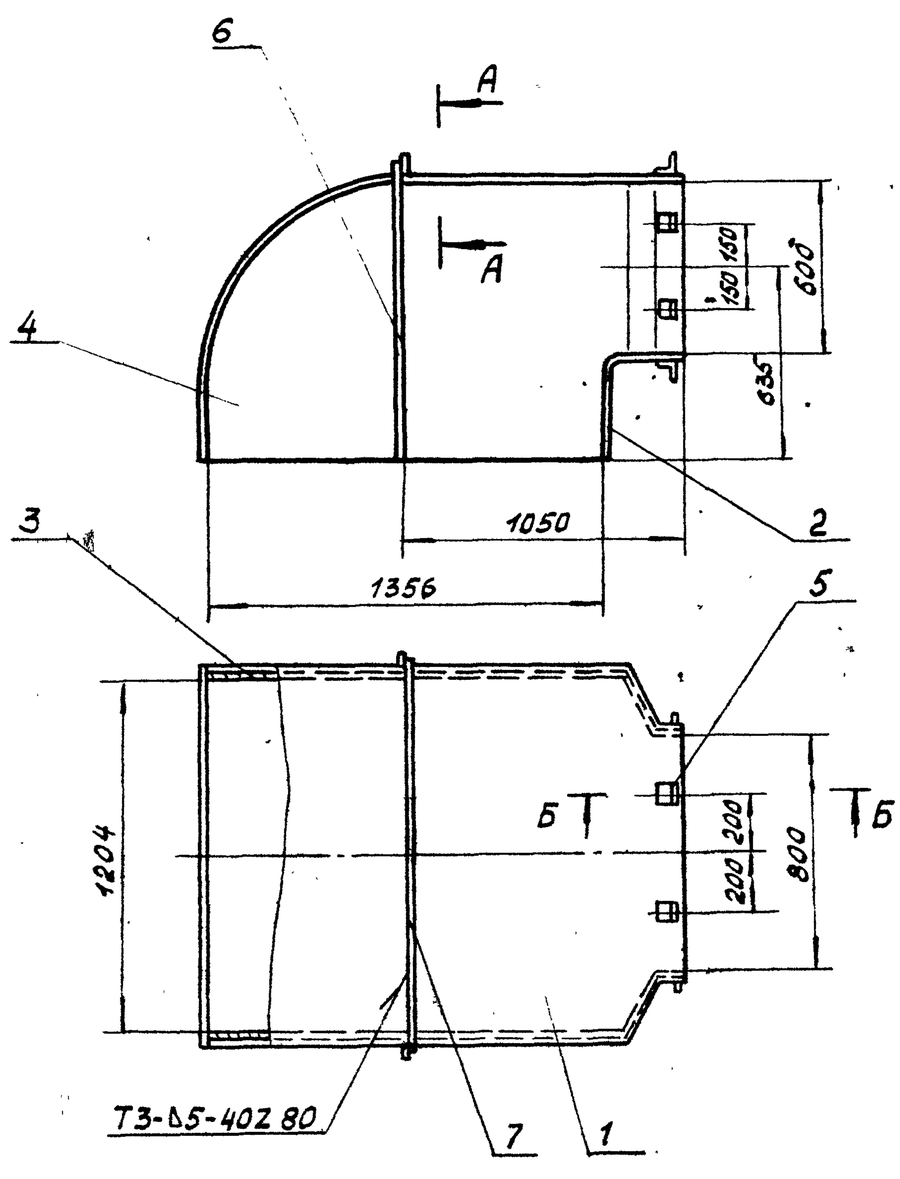

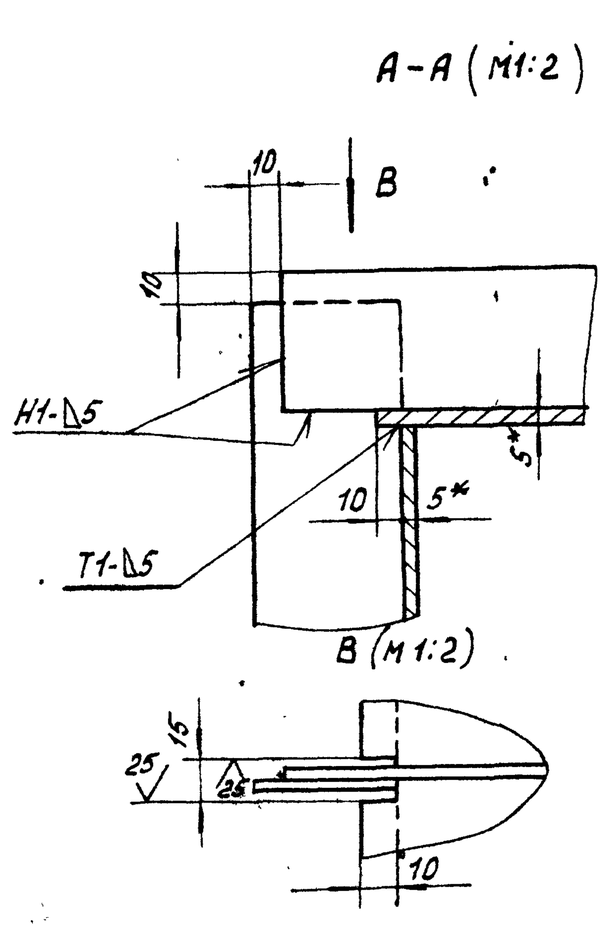

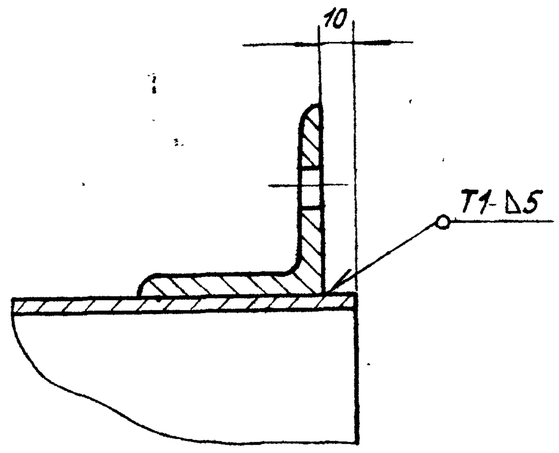

1. $\pm \frac{1T16}{2}$
2. Сварку производить электродами Э-42 ГОСТ 9467-75 Сварные швы по ГОСТ 5264-80
3. * размеры для справки

Инв.№ подл. | Подп. и дата | Взам. инв.№ | Инв.№ дубл. | Подп. и дата

Изм.	Лист	N докум.	Подп.	Дата
Разраб		Извекова		
Пров.		Гончаренко		
Т.контр		Севрюков		
Нач.отд		Григорьянц		
Н.контр		Севрюков		
Утв.				

Б1В542.040СБ

Короб (поз.4) Сборочный чертеж

Лит	Масса	Масшт.
У	275,0	1:20
Лист	Листов 1	

Харьковский Сантехпроект

Формат	Зона	Поз.	Обозначение	Наименование	кол.	Примеч.
				Документация		
А3			Б18542050СБ	Сборочный чертеж		
				Детали		
А4		1	Б18542008-01	Стенка	2	
А4		2	Б18542025	Боковина	1	
		3	Б18542.025-01	Боковина	1	
А4		4	Б18542.026	Ребро	1	
		5	Б18542.026-01	Ребро	1	
А4		6	Б18542.005	Стяжка	8	
Б4		7	Б18542.027	Накладка	2	2,9кг.
				Полоса 5х60 ГОСТ103-76		
				ВСт3 ГОСТ535-88		
				ℓ=1244		
Б4		8	Б18542.028	Накладка	2	1,15кг
				Полоса 5х60 ГОСТ103-76		
				ВСт3 ГОСТ535-88		
				ℓ=488		

Изм.	Лист	N докум.	Подп.	Дата
Разраб		Извекова		
Пров		Гончаренко		
Нач.отд		Григорьянц		
Н.контр		Амбрас		
Утв.				

Б18542.050

Отвод (поз.5)

Лит	Лист	Листов
И		1

Харьковский Сантехпроект

Формат А4

Инв.№ подл. | Подп. и дата | Взам.инв.№ | Инв.№ дубл. | Подп. и дата

618542.025

25 √(√)

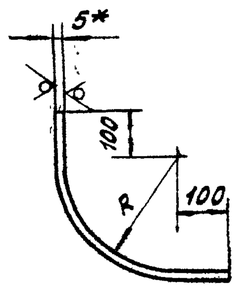

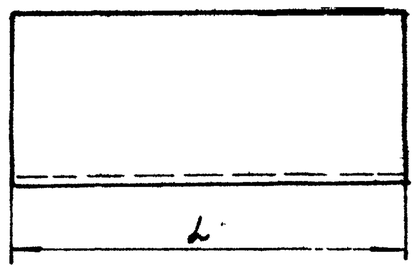

Обозначение	R	ℓ	Длина развертки, мм	масса кг.
Б18542.025	700	1286	1303	65,8
-01	195		510	25,8
-02	1200	630	2088	51,6
-03	395		824	20,3

1. $\pm \frac{1T16}{2}$
2. * Размер для справки

Изм	Лист	N докум.	Подп.	Дата
Разраб		Извекова		
Пров		Гончаренко		
Т.контр		Севрюков		
Нач.отд		Григорьянц		
Н.контр		Амбрас		
Утв				

Б18542.025

Боковина

Лит.	Масса	Масшт
И	—	—
Лист	Листов 1	

Лист 5 ГОСТ 19903-74 / ВСт3 ГОСТ 14637-89

Харьковский Сантехпроект

Формат А4

Инв.№ подл. | Подп. и дата | Взам.инв.№ | Инв.№ дубл. | Подп. и дата

618542.050СБ

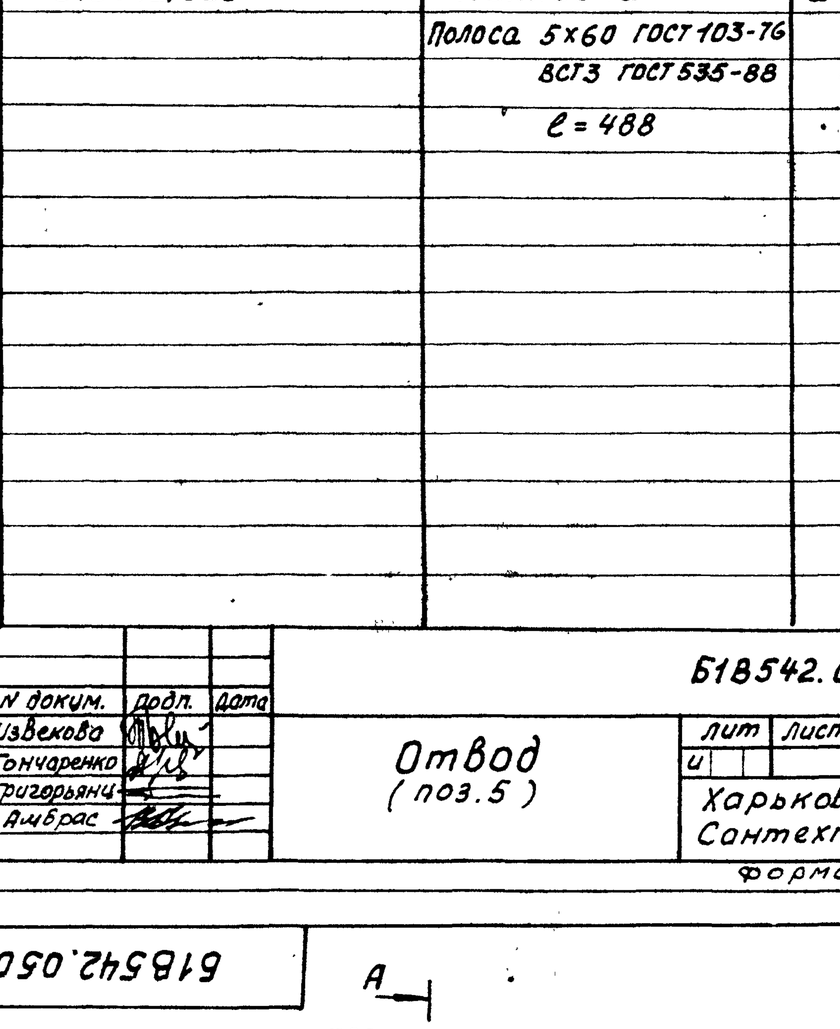

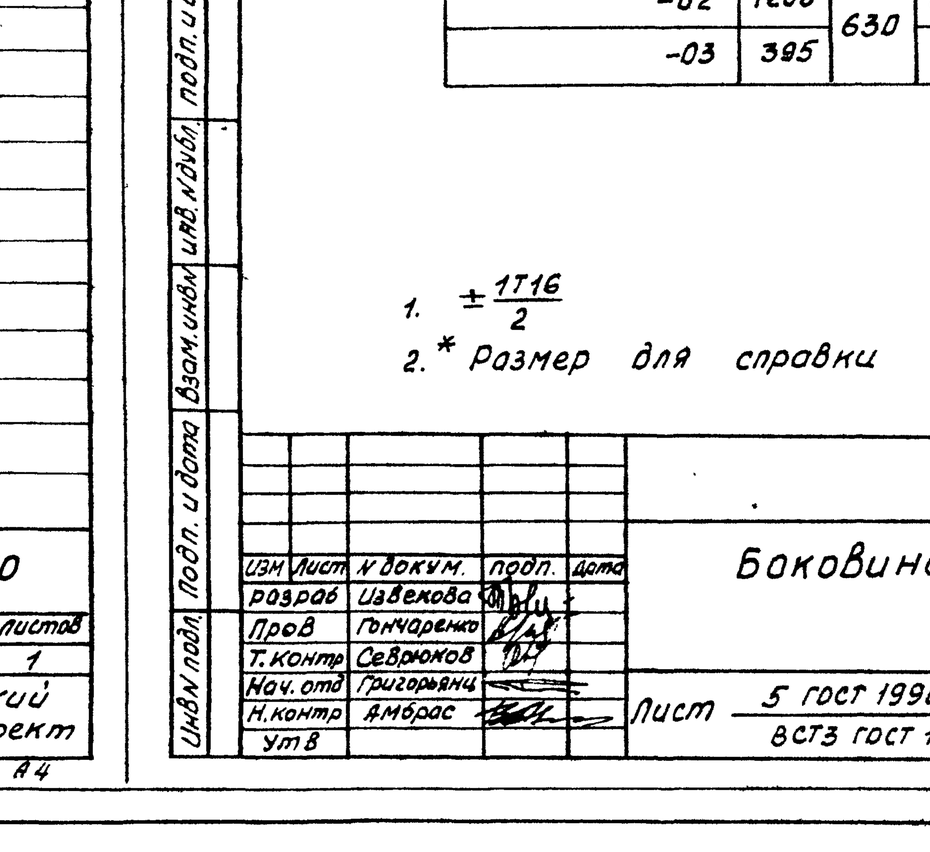

А-А (М1:2)

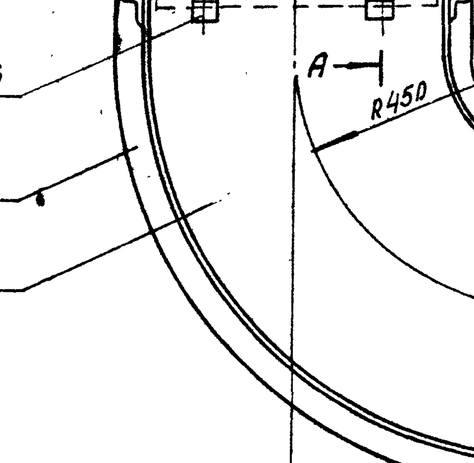

Б-Б (М1:2)

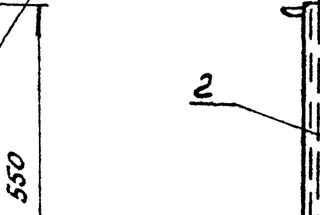

1. $\pm \frac{1T16}{2}$
2. Сварку производить электродами Э-42 ГОСТ9467-75. Сварные швы по ГОСТ5264-80
3. Кромки реза деталей Б4 - √(25)
4. * Размеры для справки.

Изм	Лист	N докум.	Подп.	Дата
Разраб		Извекова		
Пров.		Гончаренко		
Т.контр		Севрюков		
Нач.отд		Григорьянц		
Н.контр		Амбрас		
Утв				

Б18542.050СБ

Отвод (поз.5) Сборочный чертеж

Лит	Масса	Масшт
И	140,0	1:20
Лист	Листов 1	

Харьковский Сантехпроект

Инв.№ подл. | Подп. и дата | Взам.инв.№ | Инв.№ дубл. | Подп. и дата

Формат	Зона	Поз.	Обозначение	Наименование	Кол.	Примеч.
				Документация		
А3			Б18542 060 СБ	Сборочный чертеж		
				Детали		
А4		1	Б18542.029	Стенка	2	
А4		2	Б18542.031	Боковина	1	
		3	Б18542 031-01	Боковина	1	
А4		4	Б18542 032	ребро	2	
А4		5	Б18542 005	стяжка	16	
Б4		6	Б18542 033	Накладка	2	2,9 кг.
				Полоса 5×60 ГОСТ 103-76		
				ВСТ3 ГОСТ 535-88		
				ℓ = 1244		
Б4		7	Б18542 034	Накладка	2	1,15 кг.
				Полоса 5×60 ГОСТ 103-76		
				ВСТ3 ГОСТ 535-88		
				ℓ = 488		

Изм. Лист N докум. Подп. Дата

Разраб Извекова
Пров Гончаренко
Нач.отд Григорьянц
Н.контр Амбрас
Утв

Б18542.060

Колено (поз. 6)

Лит | Лист | Листов 1

Харьковский Сантехпроект

Формат А4

Инв.N подл. | Подп. и дата | Взам. инв.N | Инв.N дубл. | Подп. и дата

Б18542.026

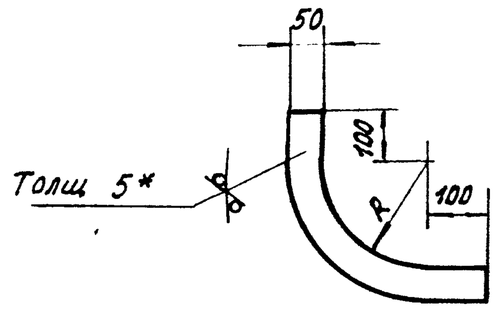

Обозначение	R	Масса кг
Б18542026	145	0,92
-01	705	2,65

1. $\pm \frac{1T16}{2}$
2. * Размер для справки

Изм. Лист N докум. Подп. Дата

Разраб Извекова
Пров Гончаренко
Т.контр Севрюков
Нач.отд Григорьянц
Н.контр Амбрас
Утв

Б18542.026

Ребро

Лит | Масса | Масшт.
И | — | —

Лист | Листов 1

Лист 5 ГОСТ 19903-74 / ВСТ3 ГОСТ 14637-89

Харьковский Сантехпроект

Формат А4

Инв.N подл. | Подп. и дата | Взам. инв.N | Инв.N дубл. | Подп. и дата

Б18542.060СБ

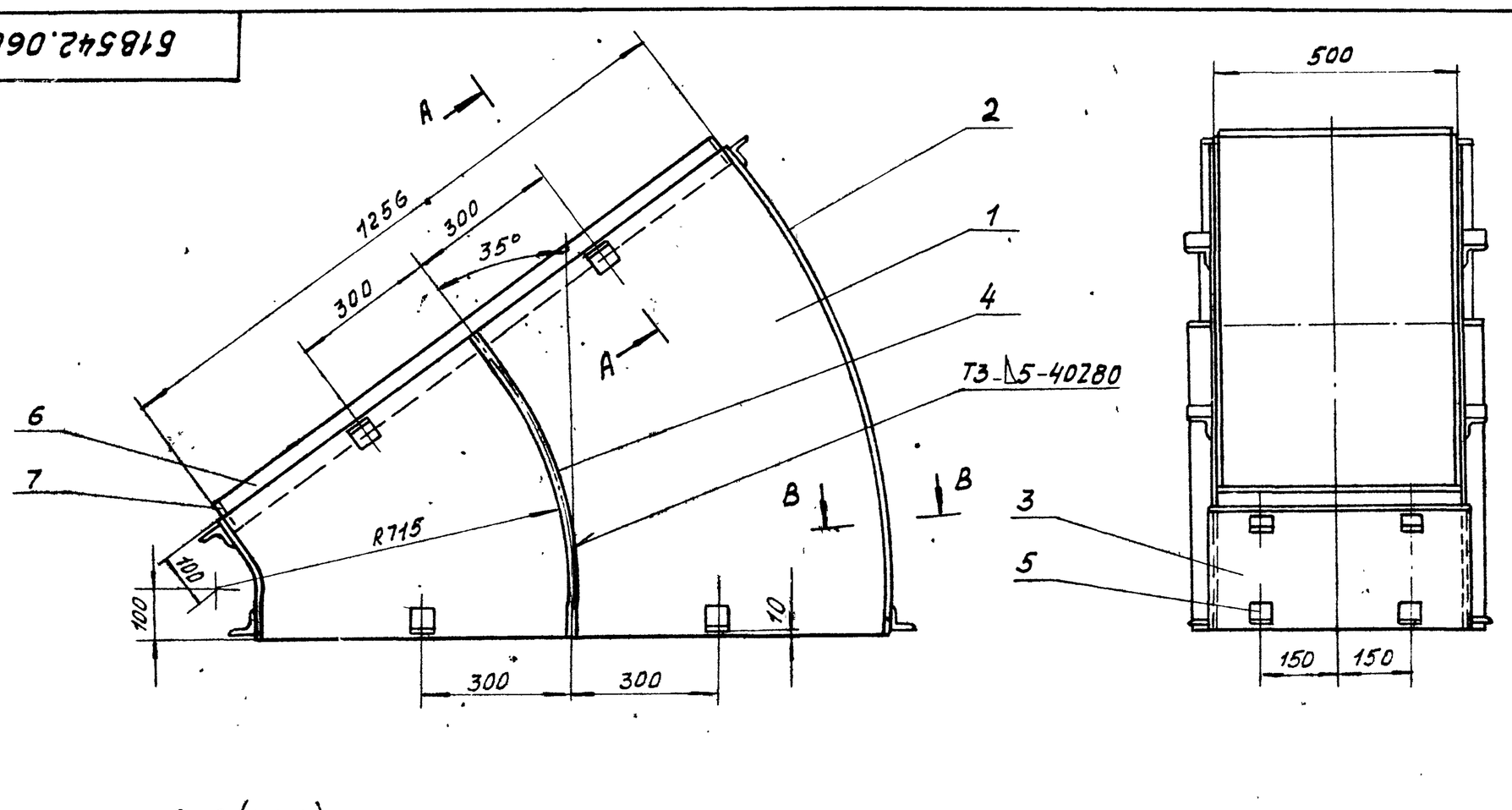

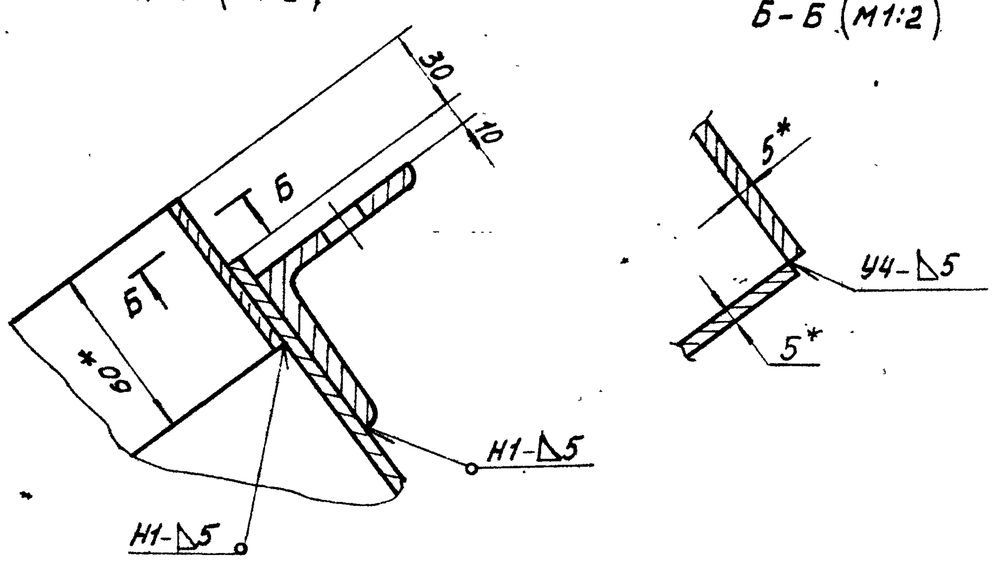

1. $\pm \frac{1T16}{2}$
2. Сварку производить электродами Э-42 ГОСТ 9467-75. Сварные швы по ГОСТ 5264-80
3. Кромки реза деталей Б4 — $\sqrt{25}$
4. * Размеры для справки

Изм. Лист N докум. Подп. Дата

Разраб Извекова
Пров Гончаренко
Т.контр Севрюков
Нач.отд Григорьянц
Н.контр Амбрас
Утв

Б1В542.060СБ

Колено (поз. 6) Сборочный чертеж

Лит | Масса | Масшт.
И | 103,0 | 1:10

Лист | Листов 1

Харьковский Сантехпроект

Инв.N подл. | Подп. и дата | Взам. инв.N | Инв.N дубл. | Подп. и дата

Б18542.029

25 (√)

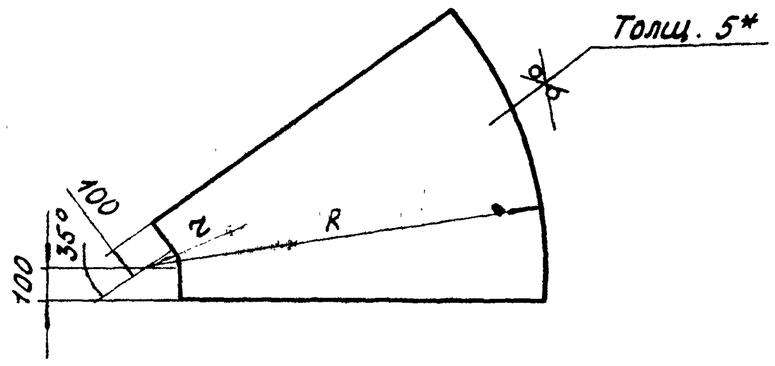

Обозначение	R	z	Масса кг
Б18542.029	1343	87	31,5
-01	1115	315	20,2

1. $\pm \frac{IT16}{2}$
2. * Размер для справки.

Изм.	Лист	N докум.	Подп.	Дата	Б18542.029		
Разраб		Извекова			Стенка	Лит	Масса	Масшт
Пров.		Гончаренко				и	31,5	1:20
Т. контр		Севрюков				Лист	Листов
Нач. отд		Григорьянц			Лист 5 ГОСТ 19903-74 / ВСТ3 ГОСТ 14637-89	Харьковский Сантехпроект	
Н. контр		Амбрас					
Утв.							

Инв. № подл. | Подп. и дата | Взам. инв. № | Инв. № дубл. | Подп. и дата

Формат А4

Б18542.032

25 (√)

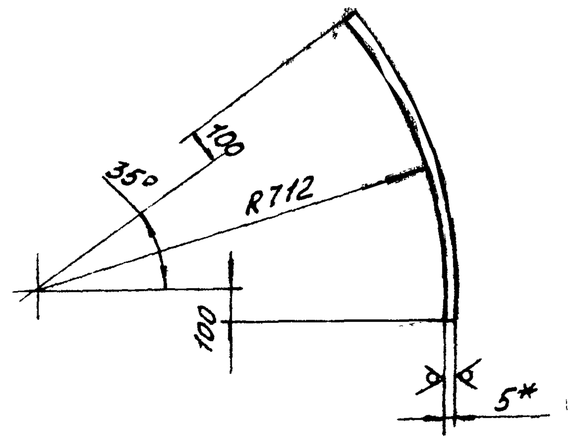

1. $\pm \frac{IT16}{2}$
2. Длина развертки – 636 мм.
3. * Размер для справки.

Изм.	Лист	N докум.	Подп.	Дата	Б18542.032		
Разраб		Извекова			Ребро	Лит	Масса	Масшт.
Пров.		Гончаренко				и	1,25	1:20
Т. контр		Севрюков				Лист	Листов
Нач. отд		Григорьянц			Полоса 5х50 ГОСТ 103-76 / ВСТ3 ГОСТ 535-88	Харьковский Сантехпроект	
Н. контр		Амбрас					
Утв.							

Инв. № подл. | Подп. и дата | Взам. инв. № | Инв. № дубл. | Подп. и дата

Формат А4

Б18542.031

25 (√)

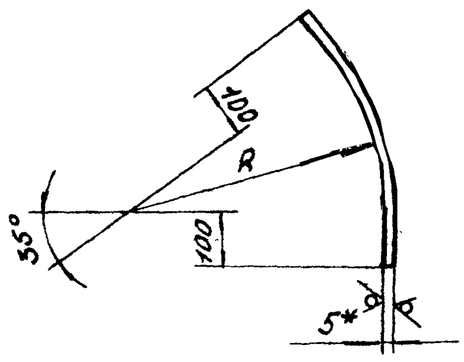

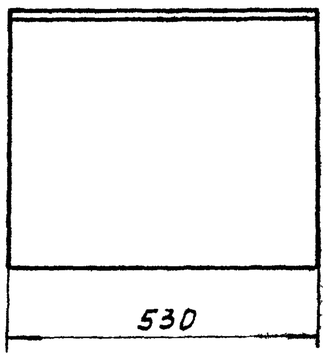

Обозначение	R	Длина заготовки, мм	Масса кг.
Б18542.031	1343	1021	21,2
-01	82	252	5,25

1. $\pm \frac{IT16}{2}$
2. * Размер для справки.

Изм.	Лист	N докум.	Подп.	Дата	Б18542.031			
Разраб		Извекова			Боковина	Лит	Масса	Масшт
Пров.		Гончаренко				и	—	—
Т. контр		Севрюков				Лист	Листов 1	
Нач. отд		Григорьянц			Лист 5 ГОСТ 19903-74 / ВСТ3 ГОСТ 14637-89	Харьковский Сантехпроект		
Н. контр		Амбрас						
Утв.								

Инв. № подл. | Подп. и дата | Взам. инв. № | Инв. № дубл. | Подп. и дата

Формат А4

Формат	Зона	Поз.	Обозначение	Наименование	Кол.	Примеч.
				Документация		
А3			Б18542.070СБ	Сборочный чертеж		
				Детали		
А4		1	Б18542.035	Стенка	2	
А4		2	Б18542.036	Боковина	2	
А4		3	Б18542.005	Стяжка	16	
Б4		4	Б18542.037	Накладка	2	1,85 кг
				Полоса 5х60 ГОСТ 103-76		
				ВСТ3 ГОСТ 535-88		
				ℓ = 788		
Б4		5	Б18542.038	Накладка	2	1,15 кг.
				Полоса 5х60 ГОСТ 103-76		
				ВСТ3 ГОСТ 535-88		
				ℓ = 488		

Изм.	Лист	N докум.	Подп.	Дата	Б18542.070			
Разраб		Извекова			Переход (поз. 7)	Лит	Лист	Листов
Пров		Гончаренко				и		1
Нач. отв		Григорьянц				Харьковский Сантехпроект		
Н. контр.		Амбрас						
Утв.								

Инв. № подл. | Подп. и дата | Взам. инв. № | Инв. № дубл. | Подп. и дата

Альбом 17

618542.035

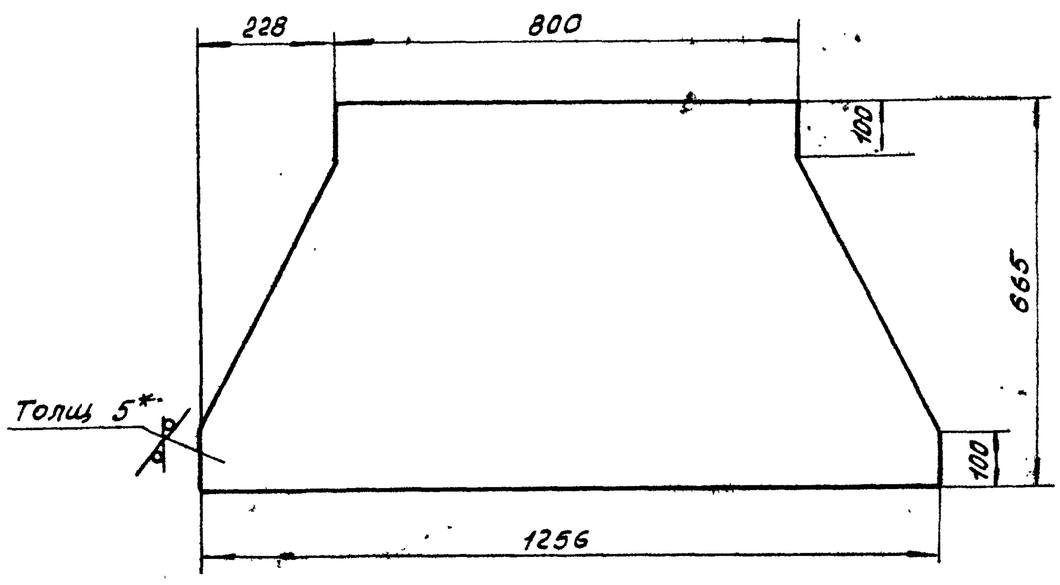

1. $\pm \frac{1T16}{2}$
2. * Размер для справки.

Изм.	Лист	N докум.	Подп.	Дата
Разраб		Извекова		
Пров		Гончаренко		
Т.контр		Севрюков		
Нач.отд		Григорьянц		
Н.контр		Севрюков		
Утв.				

Б1В542.035

Стенка

Лит	Масса	Масшт.
И	26,8	1:10
Лист	Листов 1	

Лист 5 ГОСТ 19903-74 / ВСТ3 ГОСТ 14637-89

Харьковский Сантехпроект

Формат А4

618542.036

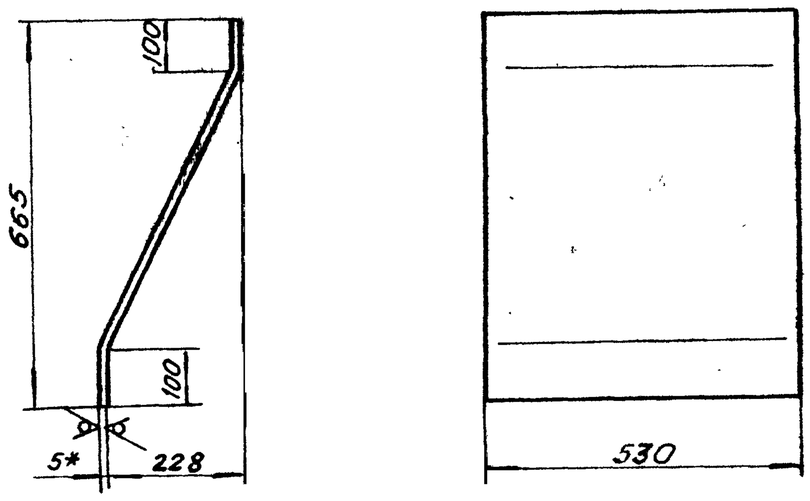

1. $\pm \frac{1T16}{2}$
2. Длина развертки – 718 мм.
3. * Размер для справки.

Изм.	Лист	N докум	Подп.	Дата
Разраб		Извекова		
Пров.		Гончаренко		
Т.контр		Севрюков		
Нач.отд		Григорьянц		
Н.контр		Амбрас		
Утв.				

Б1В542.036

Боковина

Лит	Масса	Масшт.
И	15,0	1:10
Лист	Листов 1	

Лист 5 ГОСТ 19903-74 / ВСТ3 ГОСТ 14637-89

Харьковский Сантехпроект

Формат А4

618542.070СБ

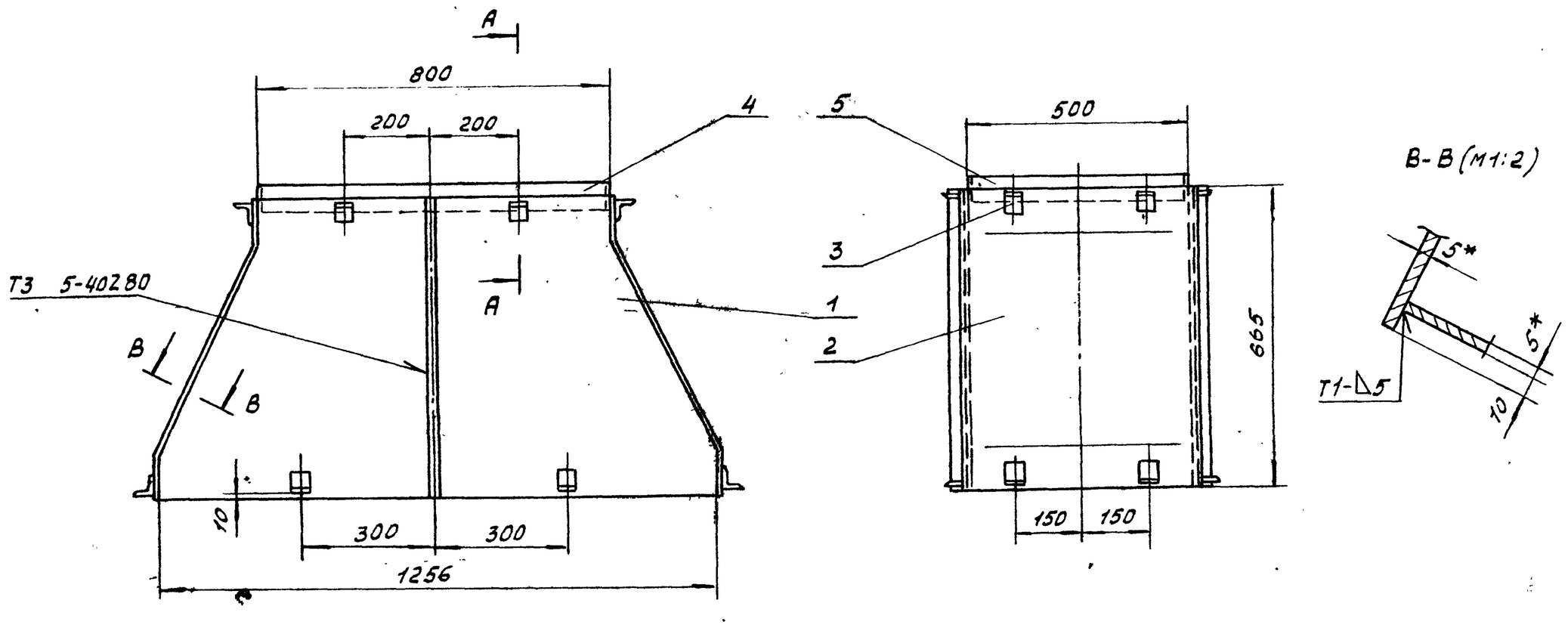

A-A (М1:2)

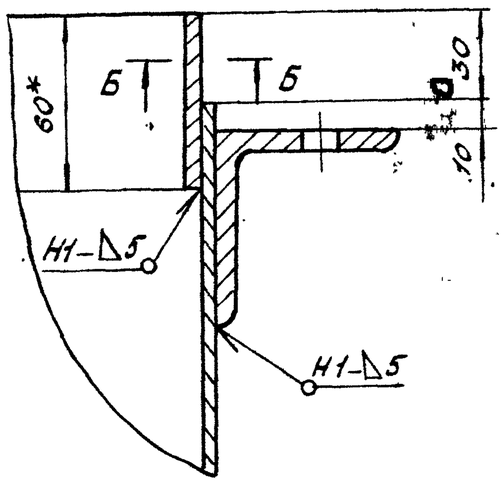

Б-Б (М1:2)

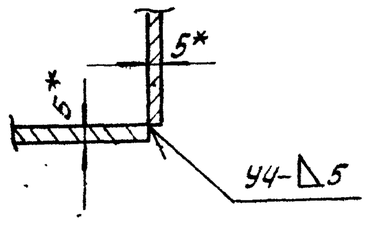

1. $\pm \frac{1T16}{2}$
2. Сварку производить электродами Э-42 ГОСТ 9467-75. Сварные швы по ГОСТ 5264-80
3. Кромки реза деталей Б4-$\sqrt{25}$
4. * Размеры для справки.

Изм.	Лист	N докум	Подп.	Дата
Разраб		Извекова		
Пров		Гончаренко		
Т.контр		Севрюков		
Нач.отд		Григорьянц		
Н.контр		Амбрас		
Утв.				

Б1В542.070СБ

Переход (поз. 7) Сборочный чертеж

Лит	Масса	Масшт.
И	33,0	1:10
Лист	Листов 1	

Харьковский Сантехпроект

Инв.№ подл. | Подп. и дата | Взам.инв.№ | Инв.№ дубл. | Подп. и дата

25266 21 15 Формат А3

Формат	Зона	Поз.	Обозначение	Наименование	Кол.	Примеч.
				Документация		
А3			Б18542.080СБ	Сборочный чертеж		
				Детали		
А4		1	Б18542 029-01	Стенка	2	
А4		2	Б18542.039	Боковина	1	
		3	Б18542.039-01	Боковина	1	
А4		4	Б18542.005	Стяжка	8	

Инв.№ подл. | Подп. и дата | Взам. инв.№ | Инв.№ дубл. | Подп. и дата

Изм	Лист	N докум.	Подп.	Дата
Разраб		Извекова		
Пров.		Гончаренко		
Нач.отд		Григорьянц		
Н.контр		Амбрас		
Утв				

Б1В542.080

Колено (поз. 8)

Лит	Лист	Листов
И		1

Харьковский Сантехпроект.

Формат А4

618542.039

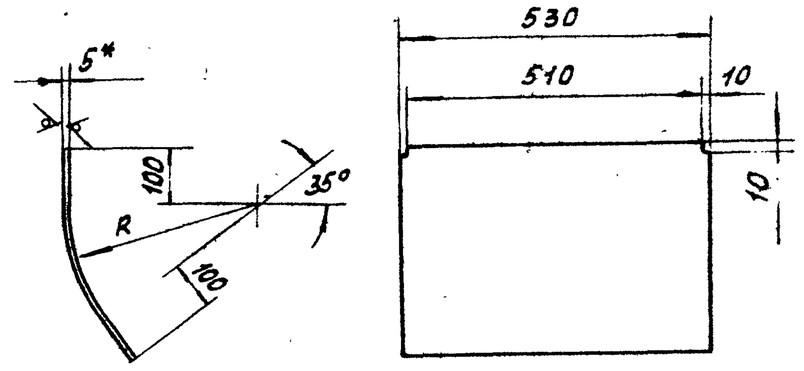

Обозначение	R	Длина развертки, мм	Масса кг.
Б18542.039	1115	882	18,3
-01	310	391	8,1

1. $\pm\frac{1T16}{2}$
2. * Размер для справки

Инв.№ подл. | Подп. и дата | Взам. инв.№ | Инв.№ дубл. | Подп. и дата

Изм	Лист	N докум	Подп.	Дата
Разраб		Извекова		
Пров.		Гончаренко		
Т.контр		Севрюков		
Нач.отд		Григорьянц		
Н.контр		Амбрас		
Утв				

Б1В542.039

Боковина

Лит	Масса	Масшт.
И	-	-
Лист	Листов 1	

Лист 5 ГОСТ 19903-74 / ВСТ3 ГОСТ 14637-89

Харьковский Сантехпроект

Формат А4

618542.080СБ

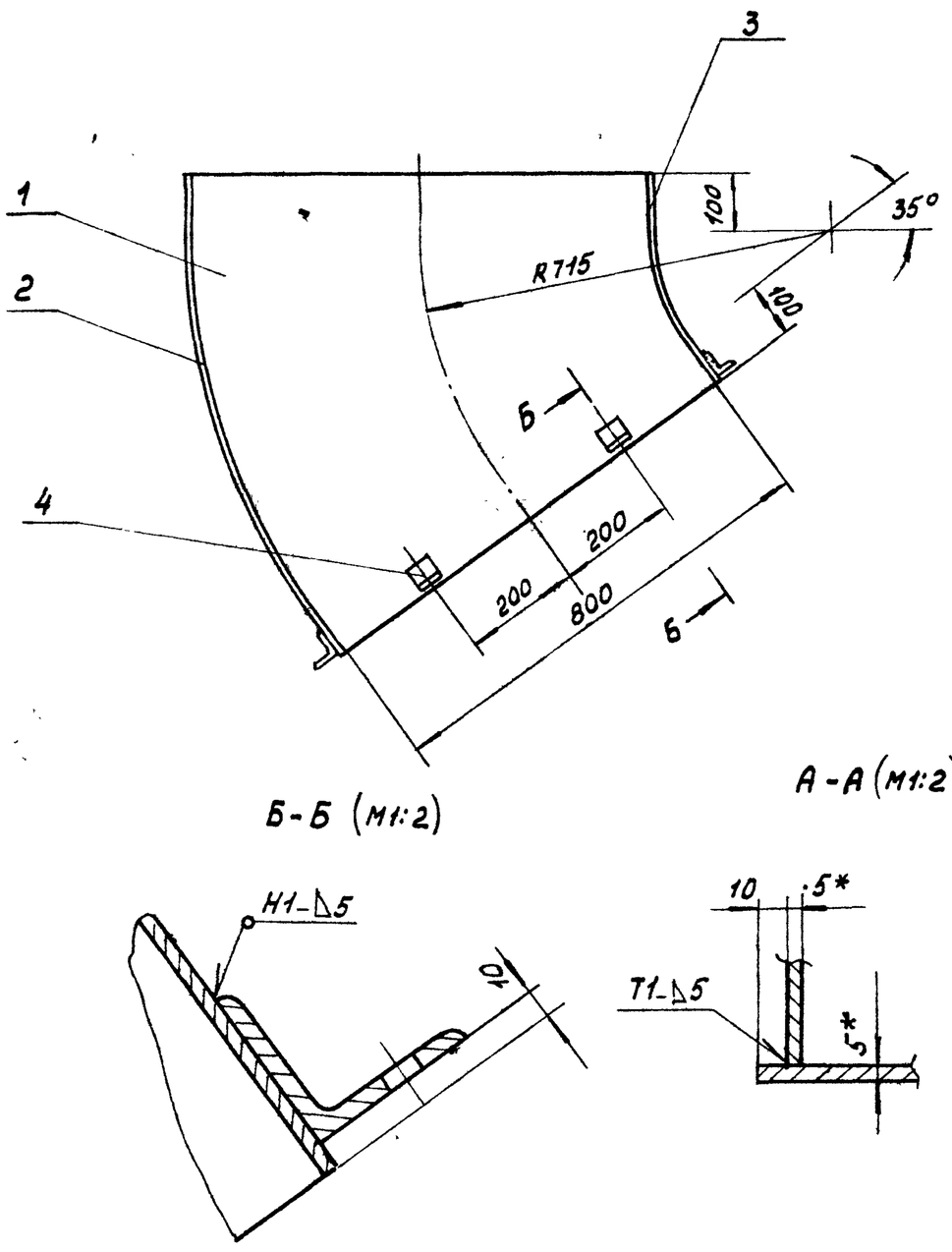

Б-Б (М1:2)

А-А (М1:2)

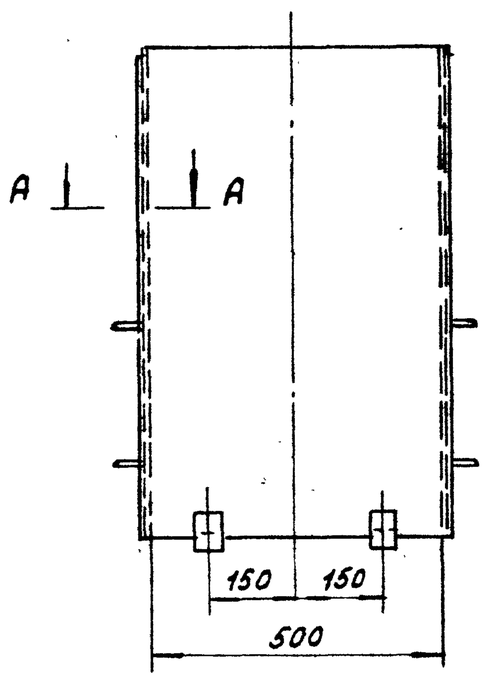

1. $\pm\frac{1T16}{2}$
2. Сварку производить электродами Э-42 ГОСТ 9467-15. Сварные швы по ГОСТ 5264-80
3. * Размеры для справки.

Инв.№ подл. | Подп. и дата | Взам. инв.№ | Инв.№ дубл. | Подп. и дата

Изм	Лист	N докум.	Подп	Дата
Разраб		Извекова		
Пров		Гончаренко		
Т. контр		Севрюков		
Нач.отд		Григорьянц		
Н.контр		Амбрас		
Утв.				

Б1В542.080СБ

Колено (поз. 8) Сборочный чертеж

Лит	Масса	Масшт
И	70,0	1:10
Лист	Листов 1	

Харьковский Сантехпроект

Формат А3

Формат	Зона	Поз.	Обозначение	Наименование	Кол.	Примеч
				Документация		
А3			Б1В542.090СБ	Сборочный чертеж		
				Детали		
А4		1	Б1В542.008	Стенка	2	
А4		2	Б1В542.009-02	Боковина	1	
		3	Б1В542.009-03	Боковина	1	
А4		4	Б1В542.005	Стяжка	8	
Б4		5	Б1В542.041	Накладка	2	1,85кг.
				Полоса 5х60 ГОСТ 103-76		
				Ст3 ГОСТ 535-88		
				ℓ = 788		
Б4		6	Б1В542.042	Накладка	2	1,15кг.
				Полоса 5х60 ГОСТ 103-76		
				Ст3 ГОСТ 535-88		
				ℓ = 488		

Изм	Лист	N докум.	Подп	Дата
Разраб		Извекова		
Пров		Гончаренко		
Нач.отд		Григорьянц		
Н.контр.		Амбрас		
Утв.				

Б1В542.090

Отвод (поз. 9)

Лит	Лист	Листов
И		1

Харьковский Сантехпроект

Формат А4

Формат	Зона	Поз.	Обозначение	Наименование	Кол.	Примеч.
				Документация		
А3			Б1В542.100СБ	Сборочный чертеж		
				Детали		
А4		1	Б1В542.043	Боковина	2	
А4		2	Б1В542.044-03	Стенка	2	
		3	Б1В542.044	Стенка	2	
		4	Б1В542.044-01	Стенка	2	
		5	Б1В542.044-02	Стенка	2	
Б4		6	Б1В542.045	Балка	2	12,8кг
				Уголок Б-63х63х5 ГОСТ 8509-86		
				Ст3 ГОСТ 535-88		
				ℓ = 2676		
Б4		7	Б1В542.046	Балка	2	2,4кг.
				Уголок Б х 63х63х5 ГОСТ 8509-86		
				Ст3 ГОСТ 535-88		
				ℓ = 510		
Б4		8	Б1В542.047	Ребро	2	1,9кг.
				Полоса 5х50 ГОСТ 103-76		
				Ст3 ГОСТ 535-88		
				ℓ = 970		
А4		9	Б1В542.005	Стяжка	8	

Изм	Лист	N докум	Подп.	Дата
Разраб		Извекова		
Пров.		Гончаренко		
Нач.отд		Григорьяну		
Н.контр.		Амбрас		
Утв.				

Б1В542.100

Диффузор (поз. 10)

Лит	Лист	Листов
И		1

Харьковский Сантехпроект

Формат А4

Б1В542.090СБ

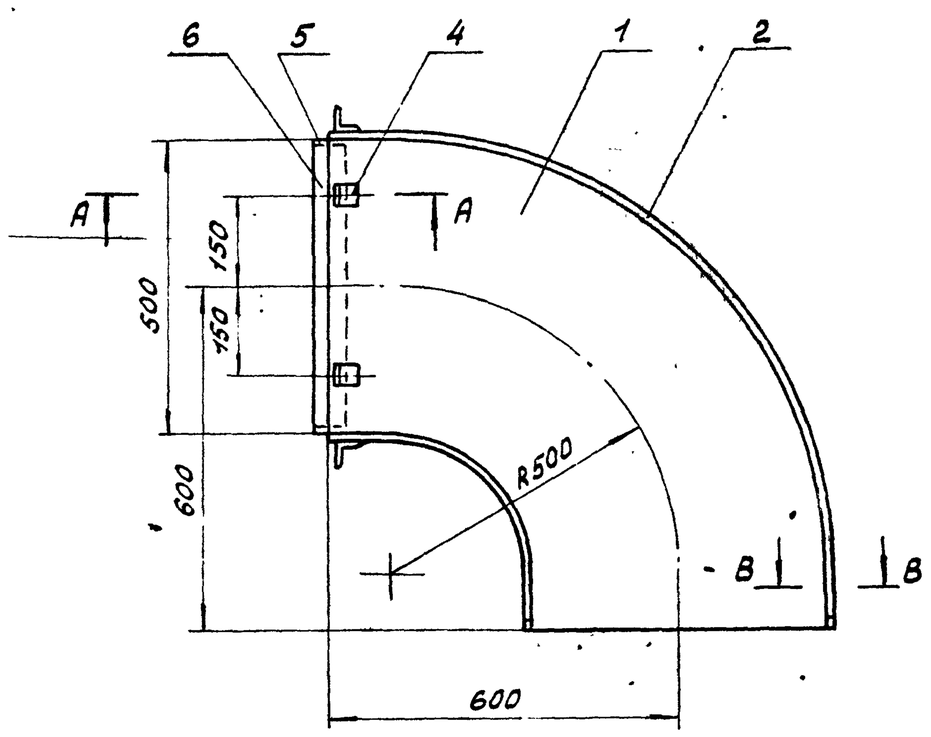

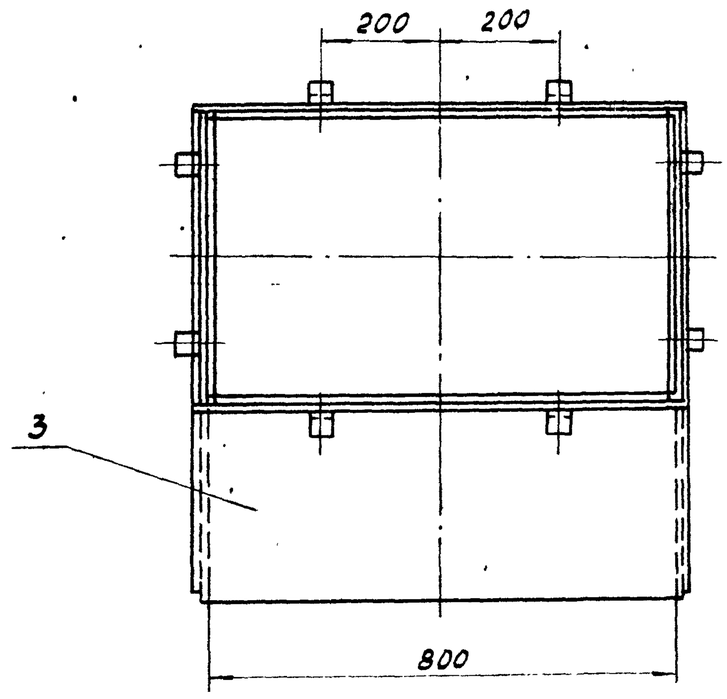

В-В (М1:2)

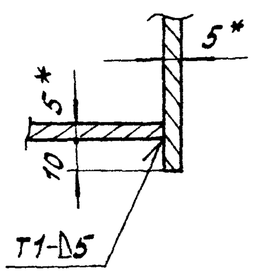

А-А (М1:2)

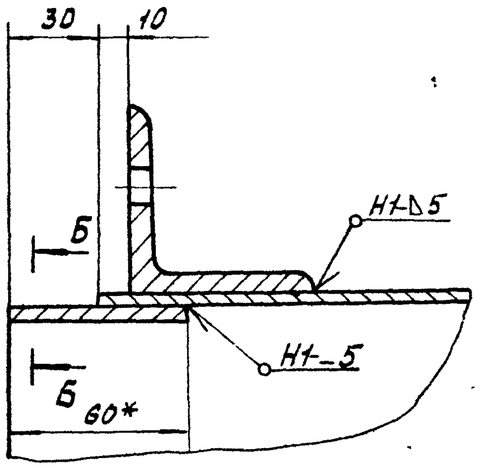

Б-Б (М1:2)

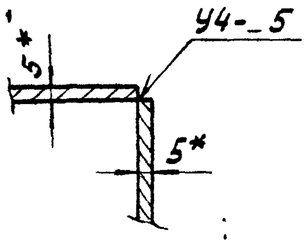

1. $\pm \frac{1T16}{2}$
2. Сварку производить электродами Э-42 ГОСТ 9467-75. Сварные швы по ГОСТ 5264-80
3. Кромки реза деталей Б4 $\sqrt{25}$
4. * Размеры для справки.

Изм	Лист	N докум.	Подп.	Дата
Разраб		Извекова		
Пров		Гончаренко		
Т.контр		Севрюков		
Нач.отд		Григорьянц		
Н.контр.		Амбрас		
Утв.				

Б1В542.090СБ

Отвод (поз. 9) Сборочный чертеж

Лит	Масса	Масшт
И	110,0	1:10
Лист	Листов 1	

Харьковский Сантехпроект

25266 21 17 Формат А3

Б18542.044

25 (√)

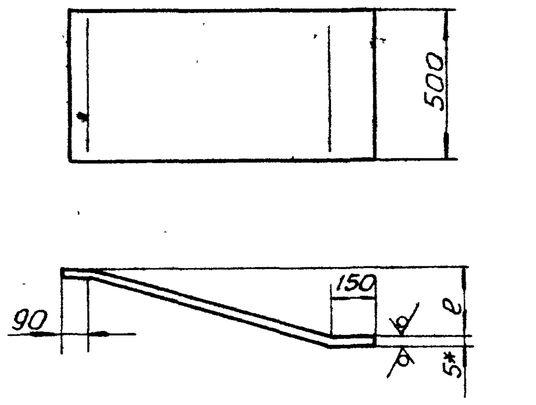

Обозначение	e	Длина развертки, мм	Масса кг.
Б18542.044	156	1040	20,4
-01	417	1128	22,2
-02	613	1236	24.3
-03	870	1412	27,6

1. $\pm \frac{IT16}{2}$

2. * Размер для справки.

Изм.	Лист	№ докум.	Подп.	Дата	Б1В542.044			
Разраб.	Извекова				Стенка	Лит	Масса	Масшт.
Провер.	Гончаренко					и	—	—
Т. контр.	Севрюков					Лист	Листов 1	
Нач. отд.	Григорьянц				Лист 5 ГОСТ 19903-74 / Вст.3 ГОСТ 14637-89	Харьковский Сантехпроект		
Ч. контр.	Амбрас							
Утв.								

Формат А4

Б18542.043

25 (√)

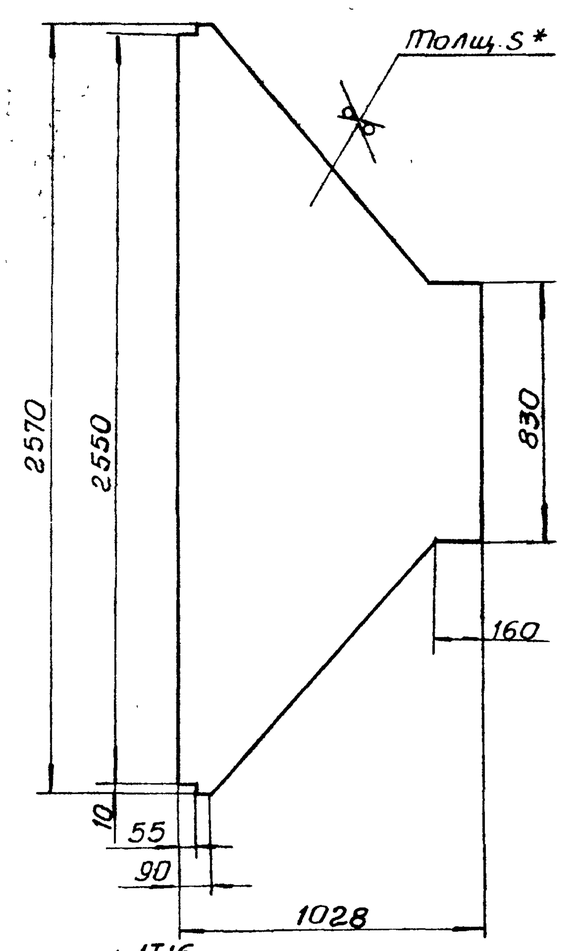

1. $\pm \frac{IT16}{2}$

2. * Размер для справки.

Изм.	Лист	№ докум.	Подп.	Дата	Б1В542.043			
Разраб	Извекова				Боковина	Лит	Масса	Масшт.
Провер.	Гончаренко					и	68,0	1:20
Т. контр.	Севрюков					Лист	Листов 1	
Нач. отд.	Григорьянц				Лист 5 ГОСТ 19903-74 / Вст.3 ГОСТ 14637-89	Харьковский Сантехпроект		
Н. контр.	Амбрас							
Утв.								

Формат А4

Б18542.100СБ

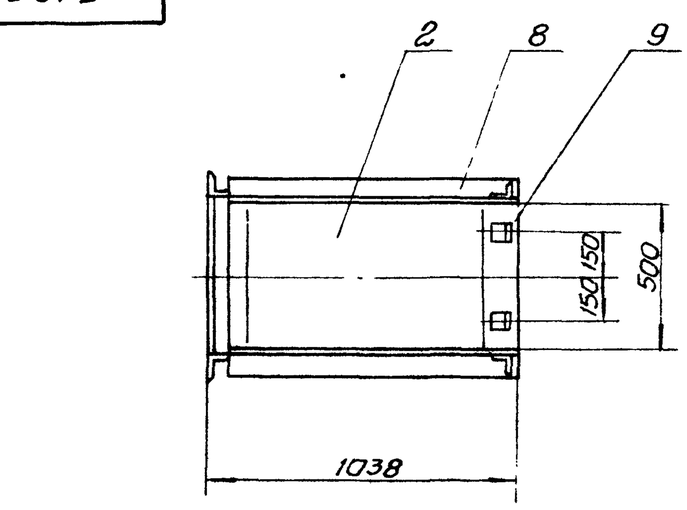

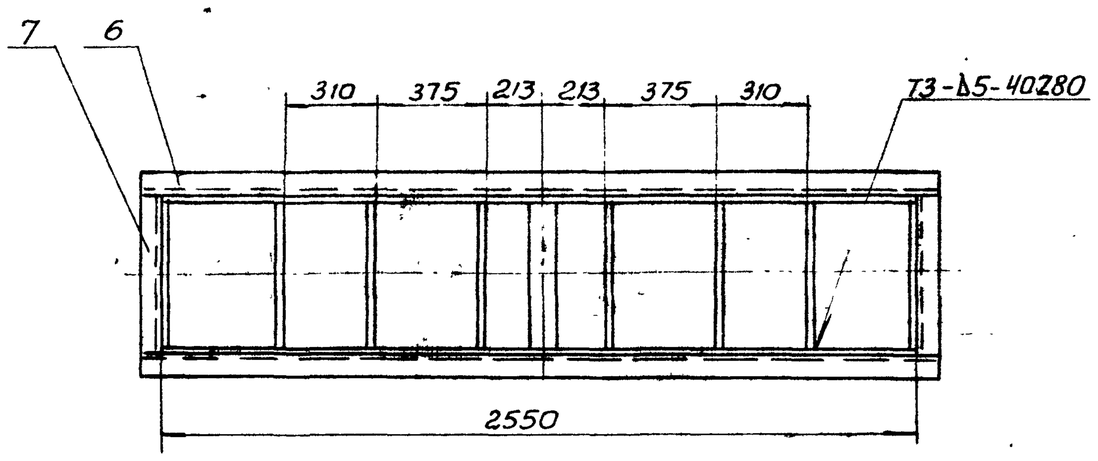

А (м 1:2)

Б-Б (м 1:2)

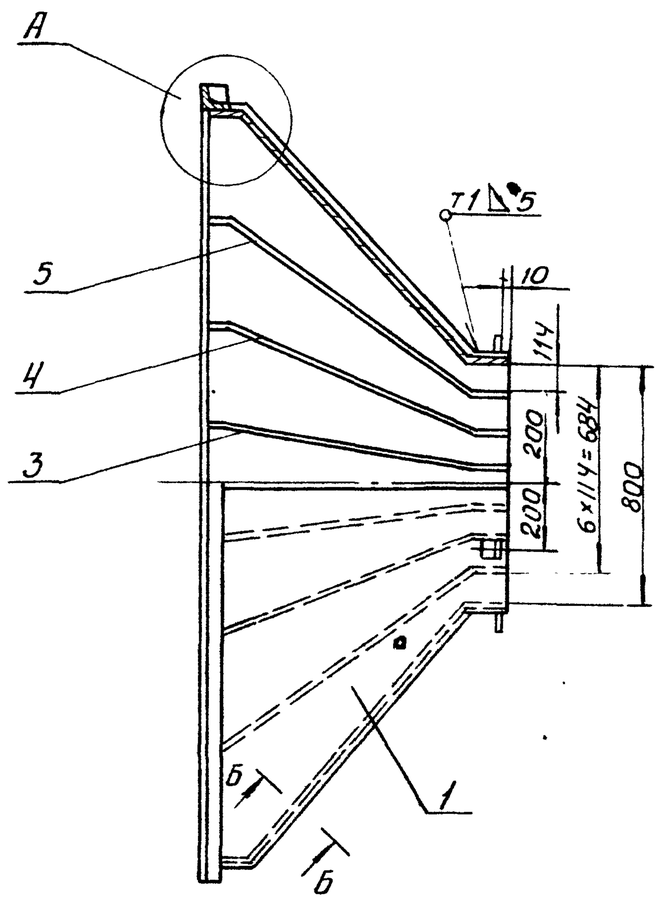

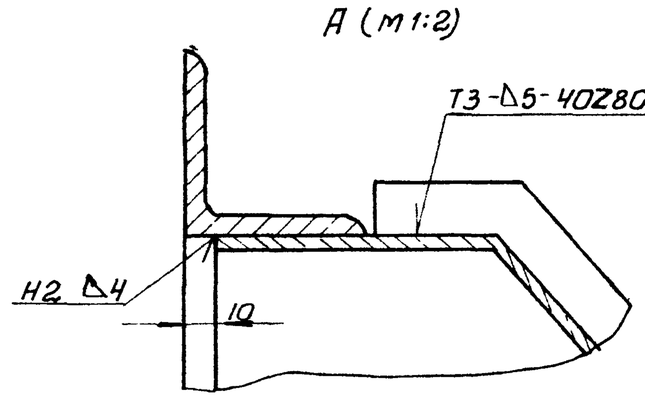

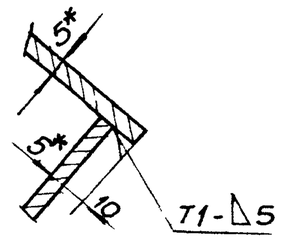

1. $\pm \frac{IT16}{2}$

2. Сварку производить электродами Э-42 ГОСТ 9467-75. Сварные швы по ГОСТ 5264-80.

3. Кромки реза деталей Б4-√25

4. * Размеры для справки.

Изм.	Лист	№ докум.	Подп.	Дата	Б1В542.100СБ			
Разраб.	Извекова				Диффузор (поз. 10) Сборочный чертеж	Лит	Масса	Масшт.
Провер.	Гончаренко					и	362,0	1:20
Т. контр.	Севрюков					Лист	Листов 1	
Нач. отд.	Григорьянц					Харьковский Сантехпроект		
Н. контр.	Амбрас							
Утв.								

Инв. № подл. | Подпись и дата | Взам. инв. № | Инв. № дубл. | Подп. и дата

Формат	Зона	Поз.	Обозначение	Наименование	Кол.	Примеч.
				Документация		
А3			Б1В542.110СБ	Сборочный чертеж		
				Детали		
А4		1	Б1В542.048	Боковина	1	
А4		2	Б1В542.049	Боковина	1	
А4		3	Б1В542.051	Стенка	1	
А4		4	Б1В542.052	Стенка	1	
А4		5	Б1В542.053	Ребро	1	
А4		6	Б1В542.005	Стяжка	8	
Б4		7	Б1В542.054	Ребро	1	1,18кг.
				Полоса 5х50 ГОСТ 103-76		
				ВСТ3 ГОСТ 535-88		
				ℓ = 600		
Б4		8	Б1В542.055	Накладка	2	1,85кг.
				Полоса 5х60 ГОСТ 103-76		
				ВСТ3 ГОСТ 535-88		
				ℓ = 788		
Б4		9	Б1В542.056	Накладка	2	1,38кг.
				Полоса 5х60 ГОСТ 103-76		
				ВСТ3 ГОСТ 535-88		
				ℓ = 588		
Б4		10	Б1В542.057	Балка	2	12,8кг.
				Уголок Б-63х63х5 ГОСТ 8509-86		
				ВСТ3 ГОСТ 535-88		
				ℓ = 2676		

Изм	Лист	N докум	Подп	Дата
Разраб		Извекова		
Пров		Гончаренко		
Нач.отд		Григорьянц		
Н.контр		Амбрас		
Утв				

Б1В542.110

Конфузор (поз. 11)

Лит	Лист	Листов
И	1	2

Харьковский Сантехпроект

Формат А4

Формат	Зона	Поз.	Обозначение	Наименование	Кол	Примеч.
Б4		11	Б1В542.058	Балка	2	2,0кг.
				Уголок Б-63х63х5 ГОСТ 8509-86		
				ВСТ3 ГОСТ 535-88		
				ℓ = 410		

Изм	Лист	N докум.	Подп.	Дата

Б1В542.110

Лист 2

Формат А4

Б1В542.110СБ

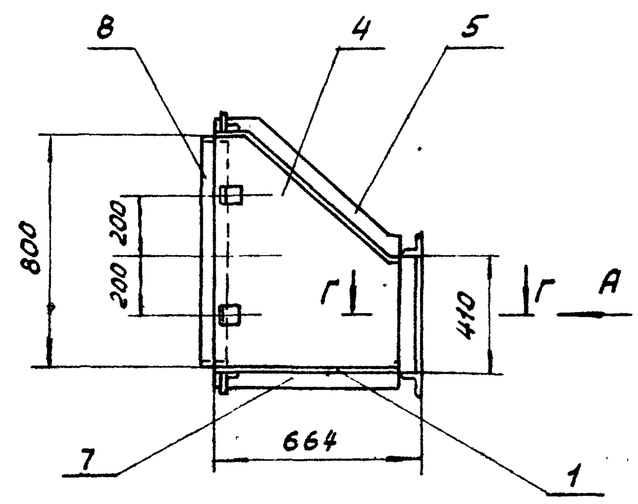

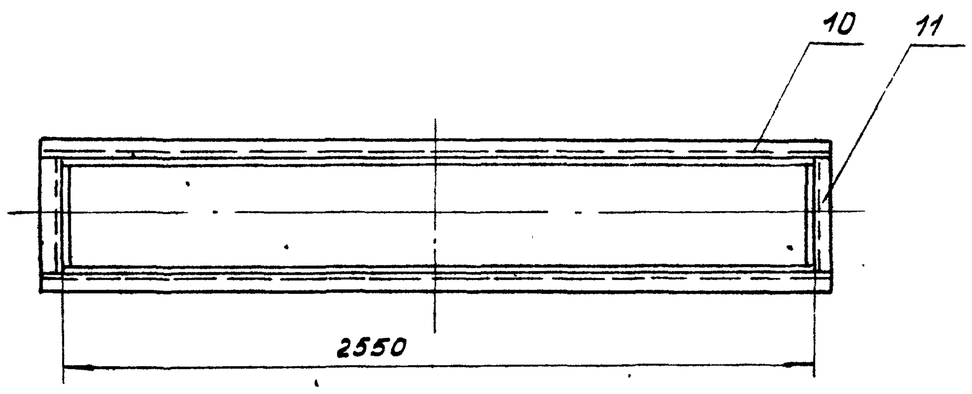

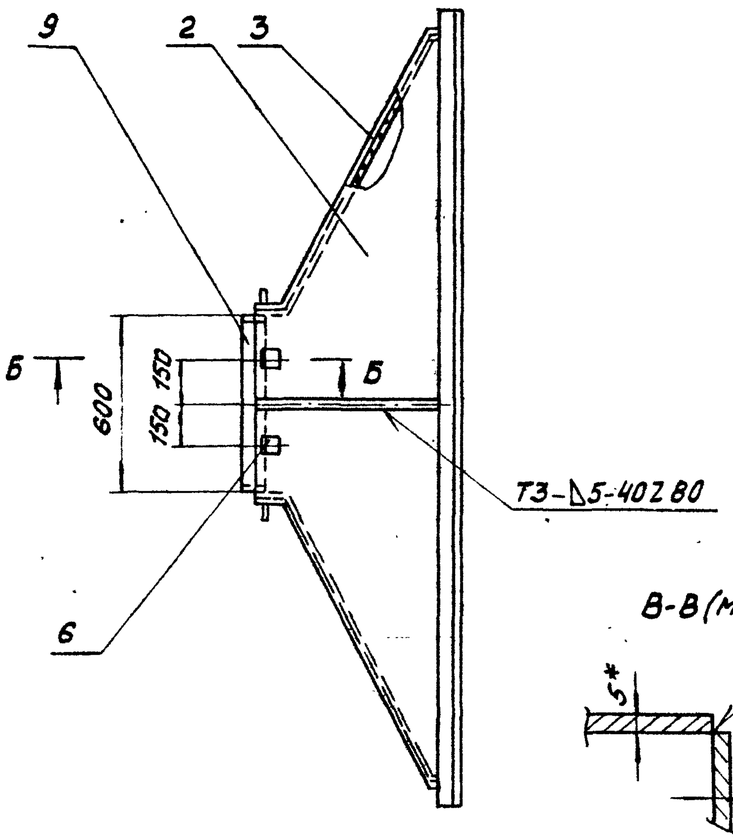

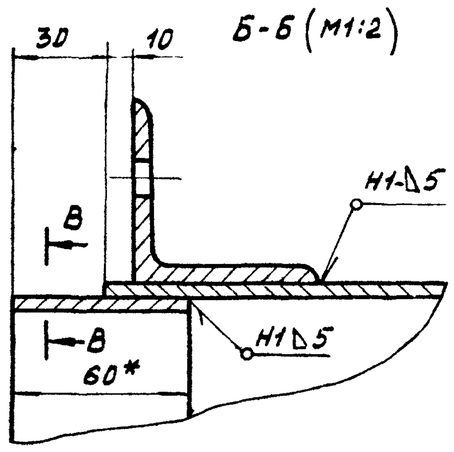

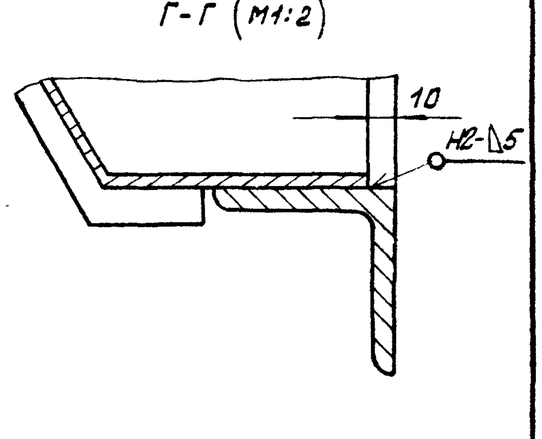

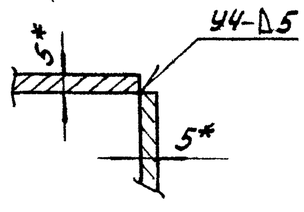

1. $\pm \frac{1T16}{2}$
2. Сварку производить электродами Э-42 ГОСТ 9467-75. Сварные швы по ГОСТ 5264-80
3. Кромки реза деталей Б4-$\sqrt{25}$
4. * Размеры для справки.

Изм	Лист	N докум	Подп	Дата
Разраб		Извекова		
Пров		Гончаренко		
Т.контр		Севрюков		
Нач.отд		Григорьянц		
Н.контр		Амбрас		
Утв.				

Б1В542.110СБ

Конфузор (поз. 11) Сборочный чертеж

Лит	Масса	Масшт
И	192,0	1:20
Лист	Листов 1	

Харьковский Сантехпроект

Инв.№ подл. | Подп. и дата | Взам.инв.№ | Инв.№ дубл. | Подп. и дата

 Формат А3

Альбом 17

Б1В542.048

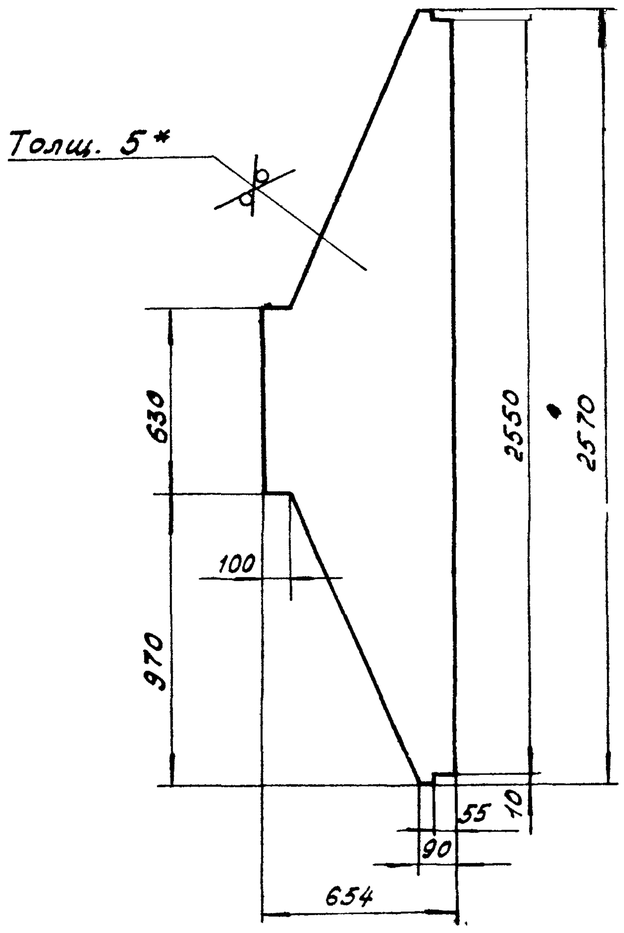

1. $\pm \frac{1T16}{2}$
2. * Размер для справки

Изм	Лист	N докум	Подп.	Дата
Разраб		Извекова		
Пров.		Гончаренко		
Т. контр		Севрюков		
Нач. отд		Григорьянц		
Н. контр		Амбрас		
Утв.				

Б1В542.048

БОКОВИНА

Лит	Масса	Масшт.
И	40,8	1:20
Лист	Листов 1	

Лист 5 ГОСТ 19903-74 / ВСТ3 ГОСТ 14637-89

Харьковский Сантехпроект

Формат А4

Б1В542.049

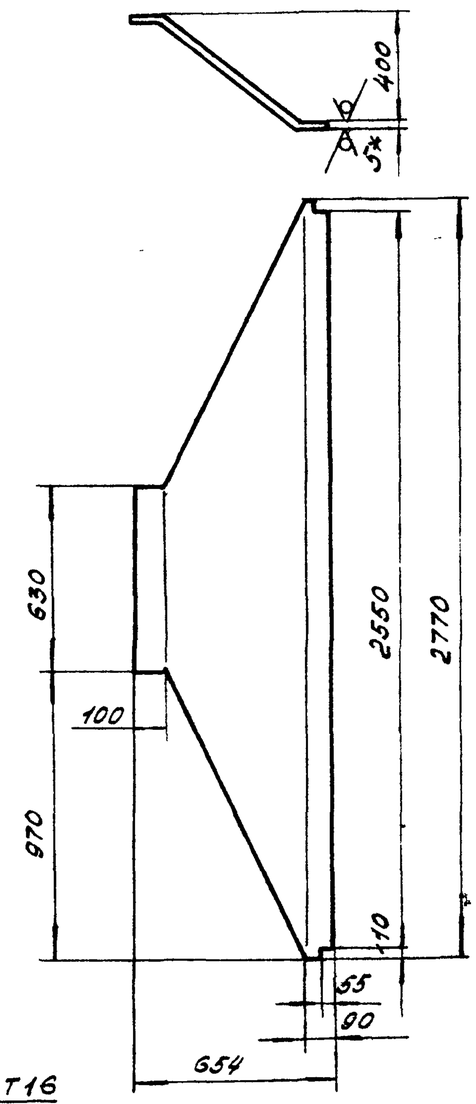

1. $\pm \frac{1T16}{2}$
2. Длина развертки - 802 мм.
3. * Размер для справки

Изм	Лист	N докум	Подп.	Дата
Разраб.		Извекова		
Пров		Гончаренко		
Т. контр		Севрюков		
Нач. отд		Григорьянц		
Н. контр		Амбрас		
Утв				

Б1В542.049

БОКОВИНА

Лит	Масса	Масшт.
И	50,2	1:20
Лист	Листов 1	

Лист 5 ГОСТ 19903-74 / ВСТ3 ГОСТ 14637-89

Харьковский Сантехпроект

Формат А4

Б1В542.051

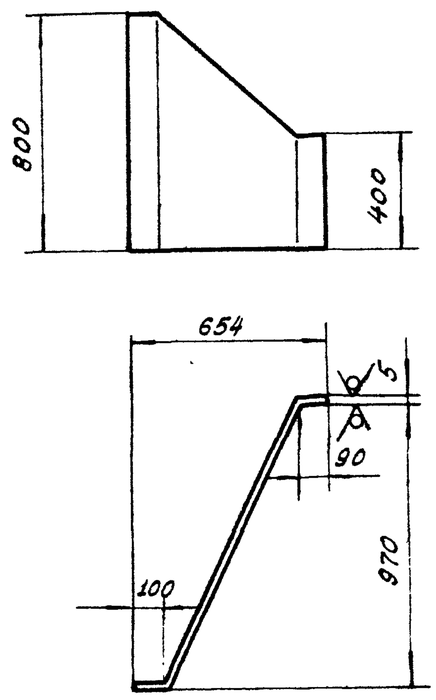

1. $\pm \frac{1T16}{2}$
2. Длина развертки - 1265 мм
3. * Размер для справки

Изм	Лист	N докум.	Подп.	Дата
Разраб		Извекова		
Пров.		Гончаренко		
Т. контр.		Севрюков		
Нач. отд.		Григорьянц		
Н. контр.		Амбрас		
Утв.				

Б1В542.051

Стенка

Лит	Масса	Масшт.
И	30,0	1:20
Лист	Листов	

Лист 5 ГОСТ 19903-74 / ВСТ3 ГОСТ 14637-89

Харьковский Сантехпроект

Формат А4

Б1В542.052

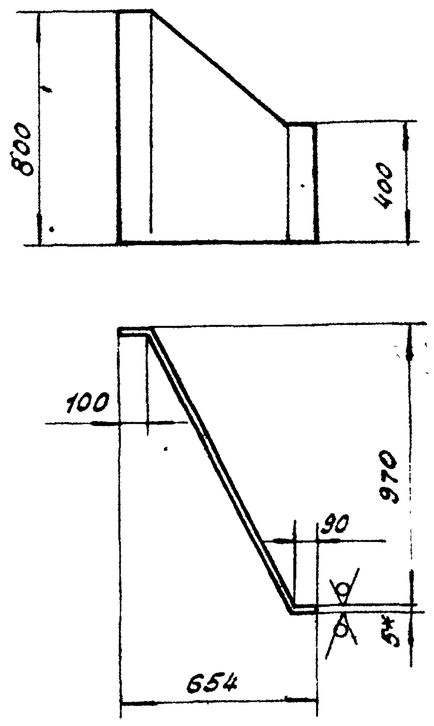

1. $\pm \frac{1T16}{2}$
2. Длина разработки - 1265 мм
3. * Размер для справки

Изм	Лист	N докум.	Подп.	Дата
Разраб		Извекова		
Пров		Гончаренко		
Т. контр		Севрюков		
Нач. отд.		Григорьянц		
Н. контр.		Амбрас		
Утв.				

Б1В542.052

Стенка

Лит	Масса	Масшт.
И	30,0	1:20
Лист	Листов 1	

Лист 5 ГОСТ 19903-74 / ВСТ3 ГОСТ 14637-89

Харьковский Сантехпроект

Формат А4

Формат	Зона	Поз.	Обозначение	Наименование	кол.	Примеч.
				Документация		
А3			Б1В542.120СБ	Сборочный чертеж		
				Детали		
А4		1	Б1В542.059	Стенка	2	
А4		2	Б1В542.061	Боковина	1	
А4		3	Б1В542.061-01	Боковина	1	
А4		4	Б1В542.005	Стяжка	8	

Инв.№ подл. | Подп. и дата | Взам. инв.№ | Инв.№ дубл. | Подп. и дата

Изм	Лист	N докум.	Подп	Дата	Б1В542.120		
Разраб		Извекова			Колено (поз. 12)	Лит	Лист	Листов
Пров.		Гончаренко				и		1
Нач.отд		Григорьянц				Харьковский Сантехпроект		
Н.контр.		Амбрас						
Утв.								

Формат А4

Б1В542.053

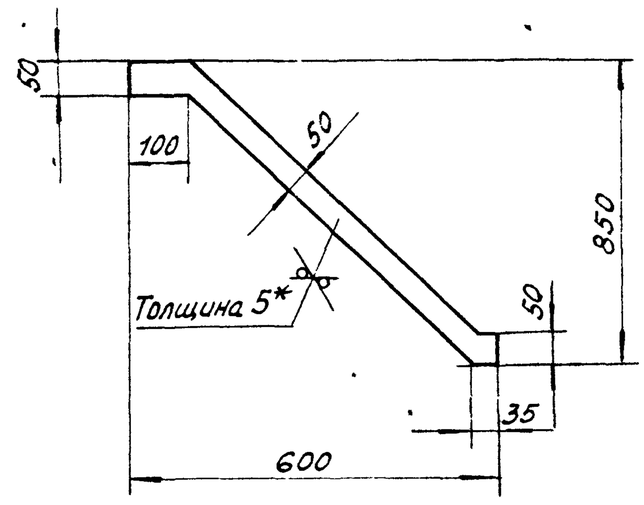

1. $\pm \frac{1T16}{2}$
2* Размер для справки.

Изм	Лист	N докум.	Подп.	Дата	Б1В542.053			
Разраб		Извекова			Ребро	Лит	Масса	Масшт.
Пров		Гончаренко				и	1,6	1:10
Т.контр.		Севрюков				Лист	Листов 1	
Нач.отд		Григорьянц			Лист 5 ГОСТ 19903-74 / ВСТ3 ГОСТ 14637-89	Харьковский Сантехпроект		
Н.контр.		Севрюков						
Утв.								

Инв.№ подл. | Подп. и дата | Взам. инв.№ | Инв.№ дубл. | Подп. и дата

Формат А4

Б1В542.120СБ

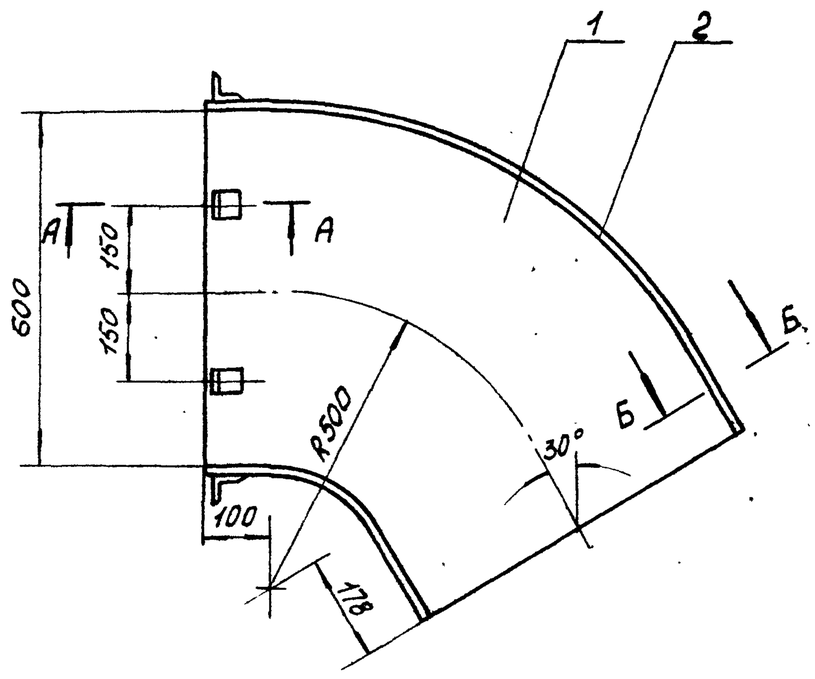

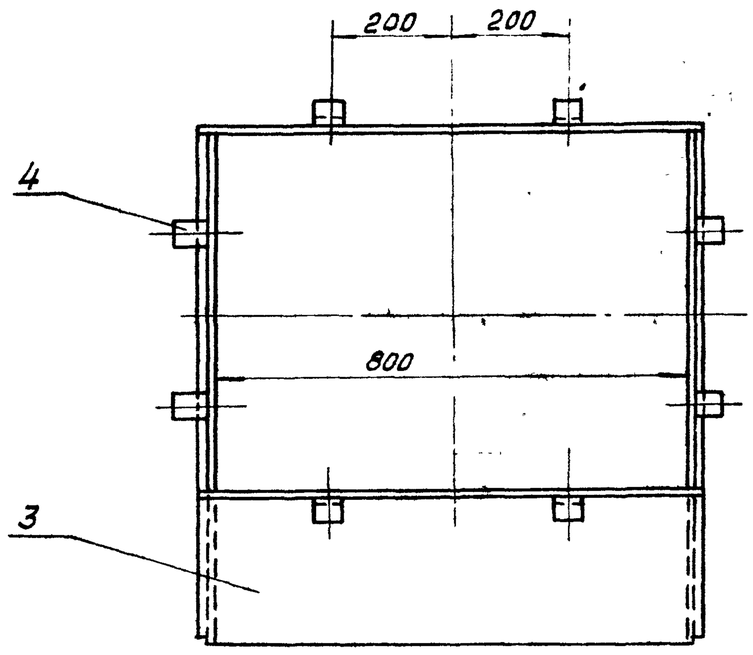

А-А (М1:2)

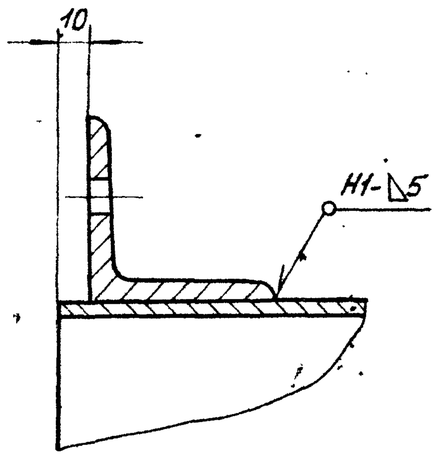

Б-Б (М1:2)

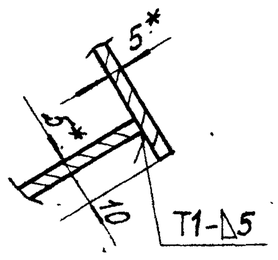

1. $\pm \frac{1T16}{2}$
2. Сварку производить электродами Э-42 ГОСТ 9467-75 Сварные швы по ГОСТ 5264-80
3.* Размеры для справки

Изм	Лист	N докум.	Подп.	Дата	Б1В542.120СБ			
Разраб		Извекова			Колено (поз.12) Сборочный чертеж	Лит.	Масса	Масшт.
Пров.		Гончаренко				и	107,0	1:10
Т.контр.		Севрюков				Лист	Листов 1	
Нач.отд		Григорьянц				Харьковский Сантехпроект		
Н.контр.		Севрюков						
Утв.								

Б18542.059

25 V (V)

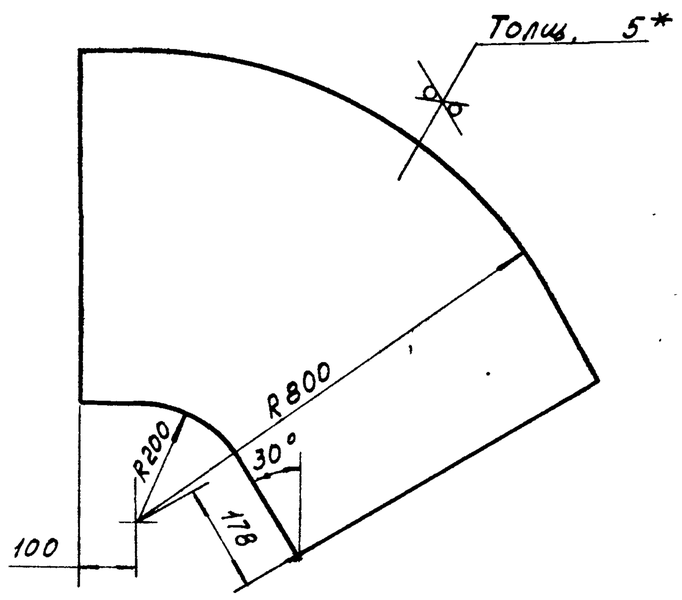

1. $\pm \frac{1T16}{2}$
2. * Размер для справки

Изм	Лист	N докум.	Подп.	Дата
Разраб		Извекова		
Пров.		Гончаренко		
Т. контр		Севрюков		
Нач. отд		Григорьянц		
Н. контр		Амбрас		
Утв.				

Б1В542.059

Стенка

Лит	Масса	Масшт.
И	26,0	1:1
Лист	Листов 1	

Лист 5 ГОСТ 19903-74 / ВСТ3 ГОСТ 14637-89

Харьковский Сантехпроект

Формат А4

Б18542.061

25 V (V)

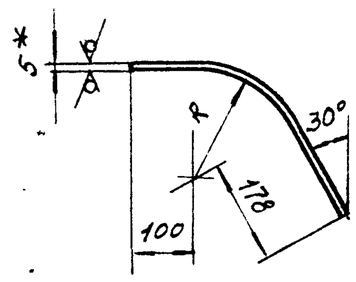

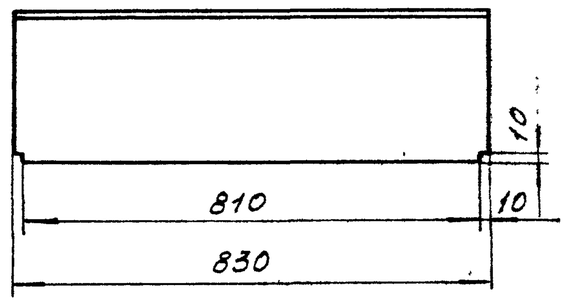

Обозначение	R	Длина развертки, мм	Масса кг.
Б1В542.061	800	1118	36,5
-01	195	484	16,0

1. $\pm \frac{1T16}{2}$
2. * Размер для справки

Изм	Лист	N докум	Подп	Дата
Разраб		Извекова		
Пров		Гончаренко		
Т. контр.		Севрюков		
Нач. отд		Григорьянц		
Н. контр.		Амбрас		
Утв.				

Б1В542.061

Боковина

Лит	Масса	Масшт.
И	-	-
Лист	Листов 1	

Лист 5 ГОСТ 19903-74 / ВСТ3 ГОСТ 14637-89

Харьковский Сантехпроект

Формат А4

Б18542.130СБ

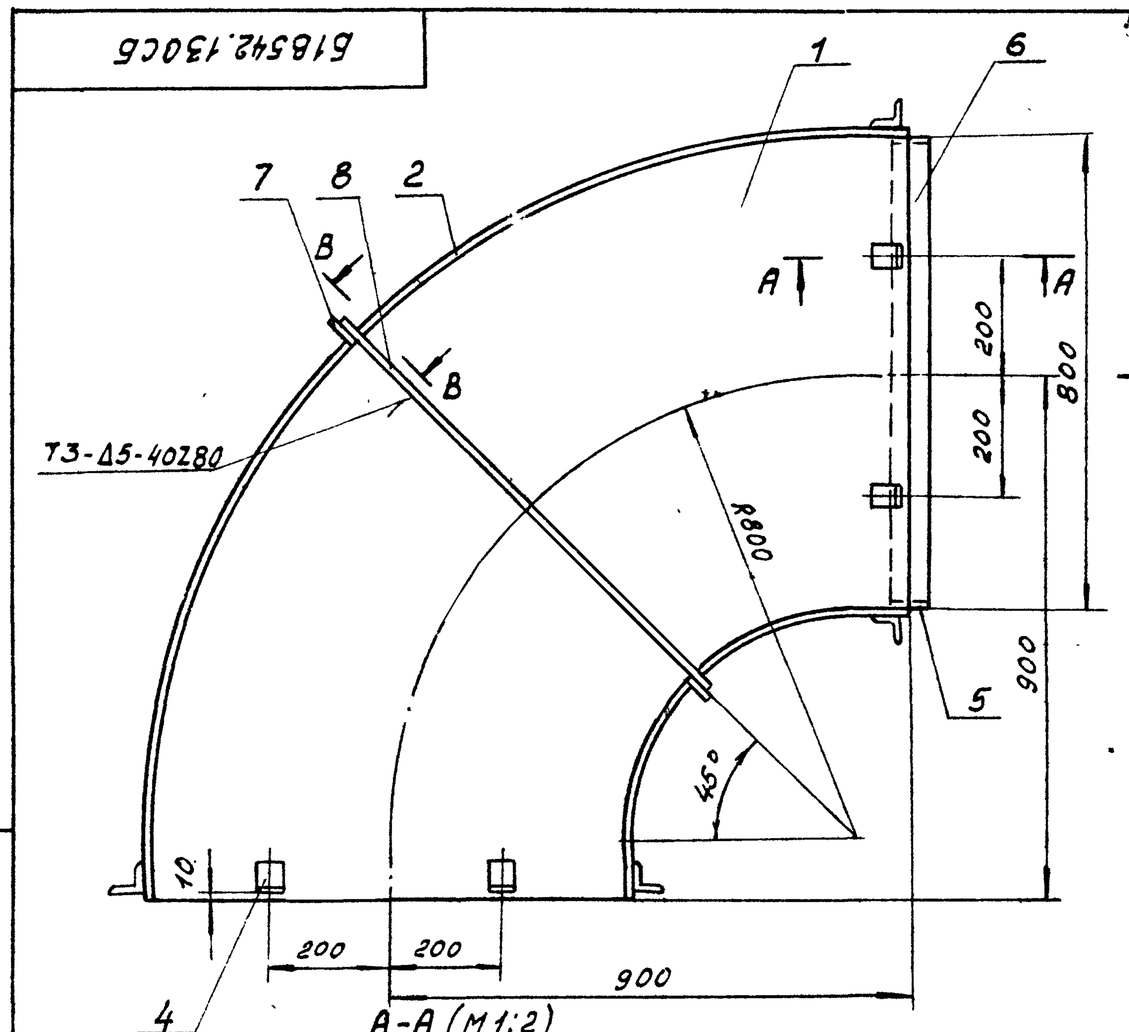

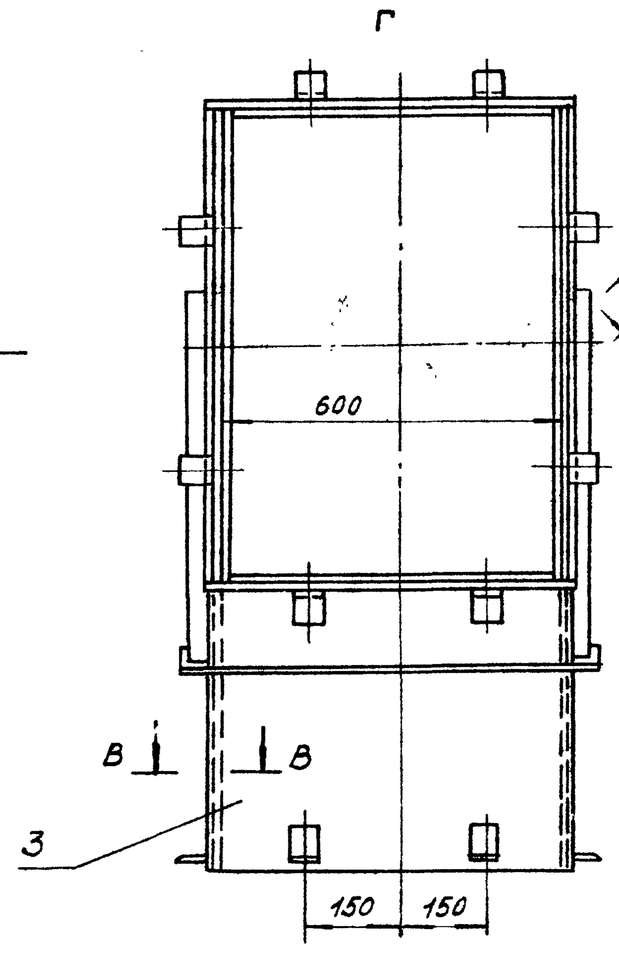

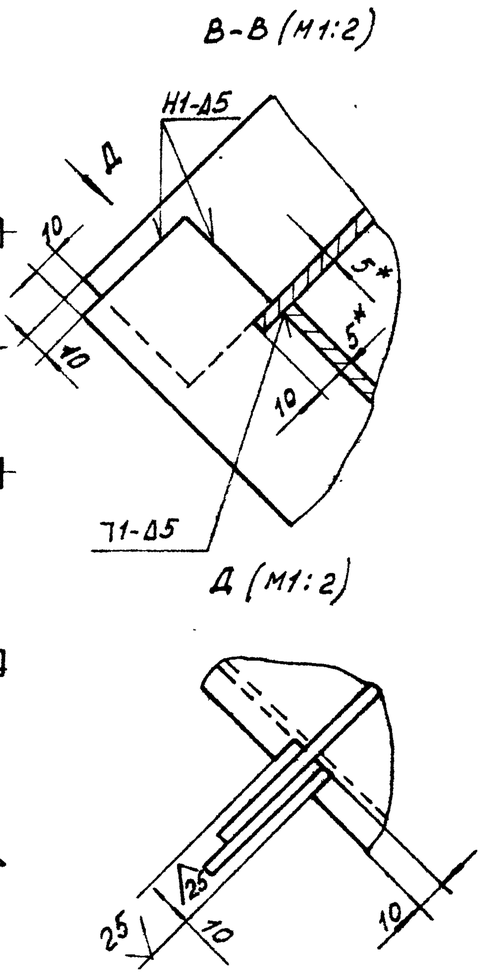

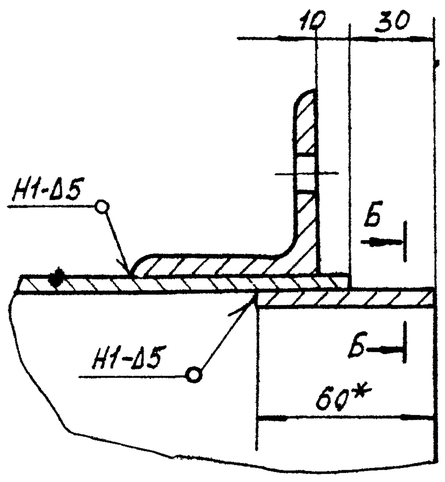

Б-Б (М1:2)

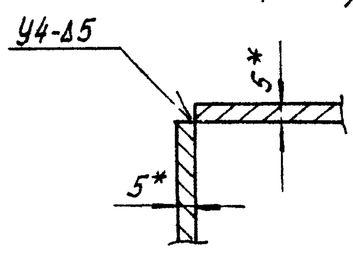

1. $\pm \frac{1T16}{2}$
2. Сварку производить электродами Э-42 ГОСТ 9767-75 Сварные швы по ГОСТ 5264-80
3. Кромки реза деталей Б4 - 25
4. * размеры для справки

Изм	Лист	N докум.	Подп	Дата
Разраб		Извекова		
Пров.		Гончаренко		
Т. контр.		Севрюков		
Нач. отд		Григорьянц		
Н. контр.		Амбрас		
Утв.				

Б18542.130СБ

Отвод (поз 13) Сборочный чертеж

Лит	Масса	Масшт.
И	180,0	1:10
Лист	Листов 1	

Харьковский Сантехпроект

Инв.№ подл. | Подп. и дата | Взам. инв.№ | Инв.№ дубл. | Подп. и дата

Формат	Зона	Поз.	Обозначение	Наименование	Кол.	Примеч.
				Документация		
А3			Б1В542.130СБ	Сборочный чертеж		
				Детали		
А4		1	Б1В542.008	Стенка	2	
А4		2	Б1В542.025-02	Боковина	1	
		3	Б1В542.025-03	Боковина	1	
А4		4	Б1В542.005	Стяжка	16	
Б4		5	Б1В542.062	Накладка	2	1,38кг.
				Полоса 5х60 ГОСТ 103-76		
				Вст3 ГОСТ 535-88		
				ℓ=588		
Б4		6	Б1В542.063	Накладка	2	1,85кг.
				Полоса 5х60 ГОСТ 103-76		
				Вст3 ГОСТ 535-88		
				ℓ=788		
Б4		7	Б1В542.064	Ребро	2	1,35кг.
				Полоса 5х50 ГОСТ 103-76		
				Вст3 ГОСТ 535-88		
				ℓ=690		
Б4		8	Б1В542.065	Ребро	2	1,74кг.
				Полоса 5х50 ГОСТ 103-76		
				Вст3 ГОСТ 535-88		
				ℓ=890		

Подп. и дата | Инв.№ дубл. | Взам. инв.№ | Подп. и дата | Инв.№ подл.

Изм	Лист	N докум.	Подп.	Дата
Разраб		Извекова		
Пров		Гончаренко		
Нач.отд		Григорьянц		
Н.контр.		Амбрас		
Утв.				

Б1В542.130

Отвод (поз. 13)

Лит	Лист	Листов
И		1

Харьковский Сантехпроект

Формат А4

Формат	Зона	Поз.	Обозначение	Наименование	Кол.	Примеч.
				Документация		
А3			Б1В542.140СБ	Сборочный чертеж		
				Детали		
А4		1	Б1В542.066	Стенка	2	
А4		2	Б1В542.067	Боковина	2	
А4		3	Б1В542.005	Стяжка	8	
Б4		4	Б1В542.068	Накладка	2	1,54кг.
				Полоса 5х60 ГОСТ 103-76		
				Вст3 ГОСТ 535-88		
				ℓ= 788		
Б4		5	Б1В542.069	Накладка	2	1,38кг.
				Полоса 5х60 ГОСТ 103-76		
				Вст3 ГОСТ 535-88		
				ℓ = 588		

Подп. и дата | Инв.№ дубл. | Взам. инв.№ | Подп. и дата | Инв.№ подл.

Изм	Лист	N докум.	Подп.	Дата
Разраб		Извекова		
Пров.		Гончаренко		
Нач.отд		Григорьянц		
Н.контр		Амбрас		
Утв.				

Б1В542.140

Переход (поз. 14.)

Лит	Лист	Листов
И		1

Харьковский Сантехпроект

Формат А4

Б1В542.140СБ

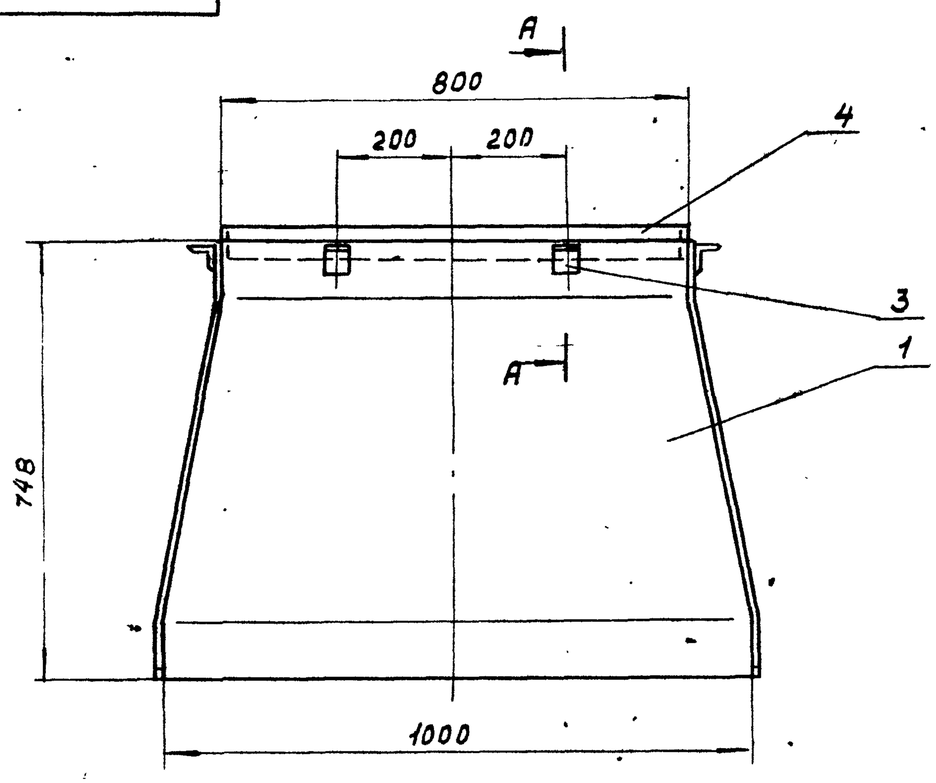

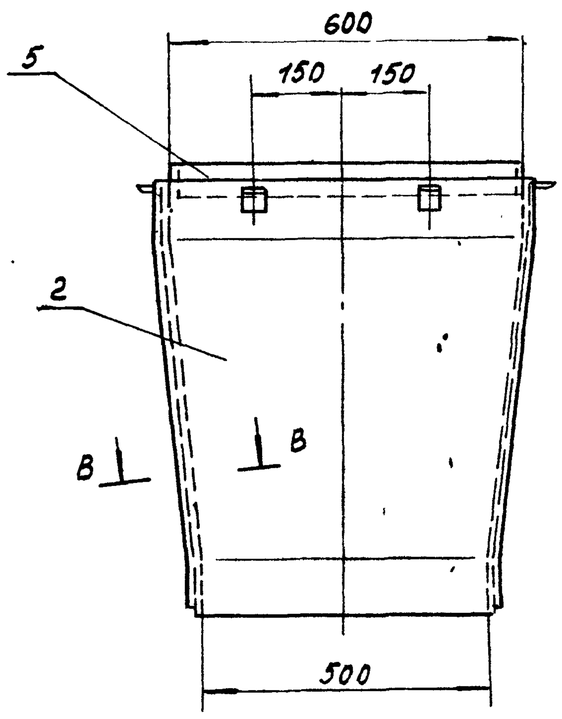

В-В (М1:2)

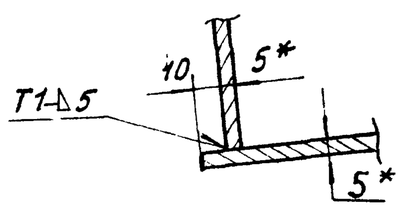

А-А (М1:2)

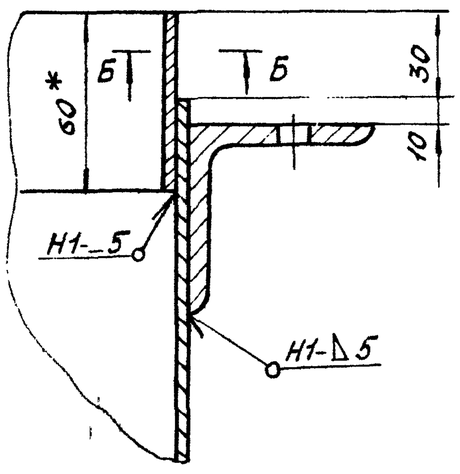

Б-Б (М1:2)

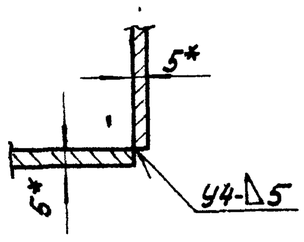

1. $\pm \frac{1T16}{2}$
2. Сварку производить электродами Э-42 ГОСТ 9467-75. Сварные швы по ГОСТ 5264-80
3. Кромки реза деталей Б4 - $\sqrt{25}$
4. *Размеры для справки.

Подп. и дата | Инв.№ дубл. | Взам.инв№ | Подп. и дата | Инв.№ подл.

Изм	Лист	N докум.	Подп.	Дата
Разраб		Извекова		
Пров		Гончаренко		
Т.контр.		Севрюков		
Нач.отд		Григорьянц		
Н.контр.		Амбрас		
Утв.				

Б1В542.140СБ

Переход (поз.14) Сборочный чертеж

Лит	Масса	Масшт.
И	96,0	1:10
Лист	Листов 1	

Харьковский Сантехпроект

Альбом 17

Б18542.066

25 √(√)

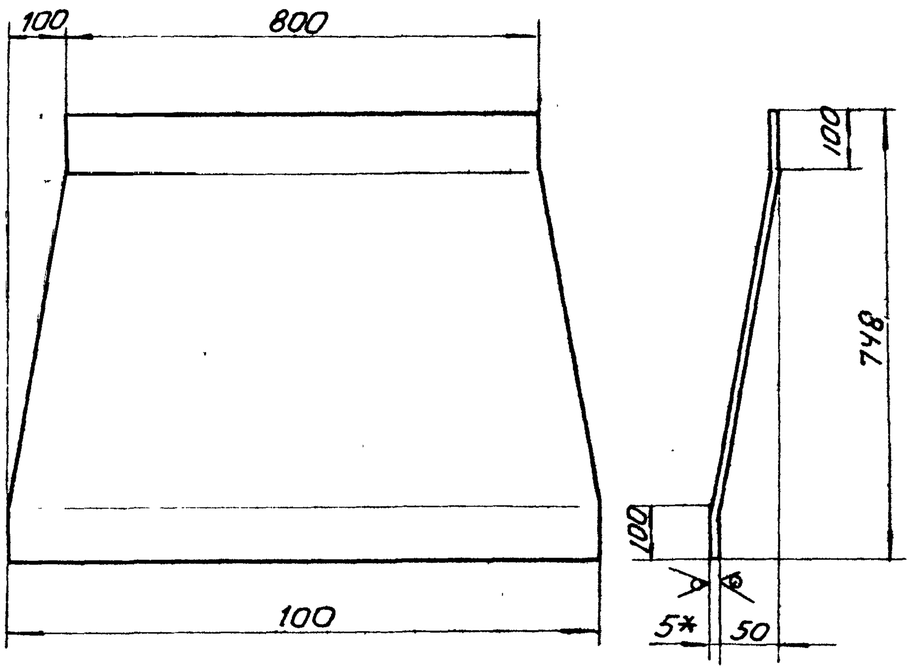

1. $\pm \frac{1T16}{2}$
2. Длина развертки - 750 мм.
3.* Размер для справки.

Изм.	Лист	N докум.	Подп.	Дата	Б18542.066			
Разраб.		Извекова			Стенка	Лит.	Масса	Масштаб
Провер.		Гончаренко				и	26,7	1:10
Т.контр.		Севрюков				Лист	Листов 1	
Нач.отд.		Григорьянц			Лист 5 ГОСТ 19903-74 / ВСт3 ГОСТ 14637-89	Харьковский Сантехпроект		
Н.контр.		Севрюков						
Утв.								

Инв.№ подл. | Подп. и дата | Взам. инв.№ | Инв.№ дубл. | Подпись и дата

формат А4

Б18542.067

25 √(√)

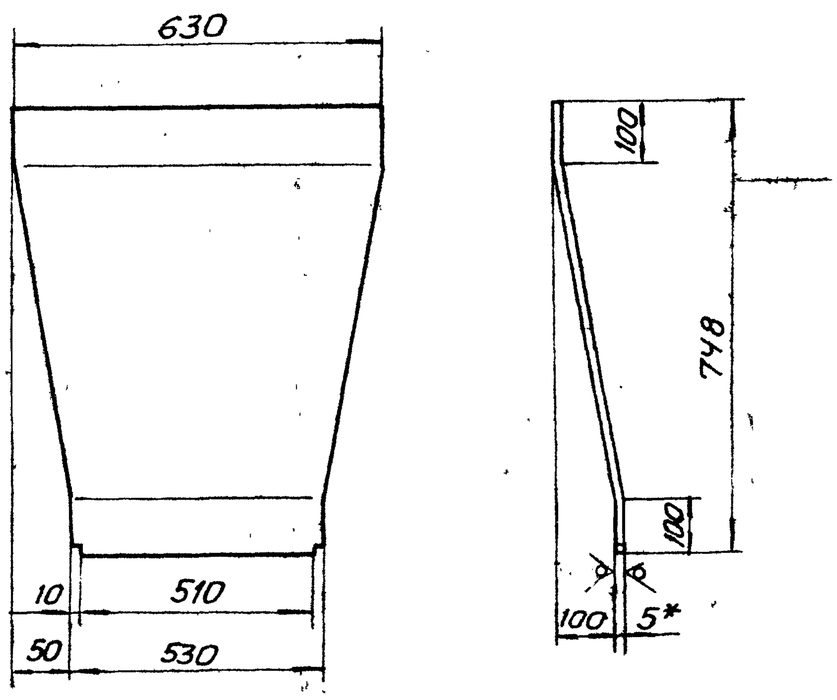

1. $\pm \frac{1T16}{2}$
2. Длина развертки - 757мм
3.* Размер для справки.

Изм.	Лист	N докум.	Подп.	Дата	Б18542.067			
Разраб.		Извекова			Боковина	Лит.	Масса	Масшт.
Провер.		Гончаренко				и	17,2	1:10
Т.контр.		Севрюков				Лист	Листов 1	
Нач.отд.		Григорьянц			Лист 5 ГОСТ 19903-74 / ВСт3 ГОСТ 14637-89	Харьковский Сантехпроект		
Н.контр.		Севрюков						
Утв								

Инв.№ подл. | Подп. и дата | Инв.№ дубл. | Взам. инв.№ | Подпись и дата

формат А4

Б18542.150СБ

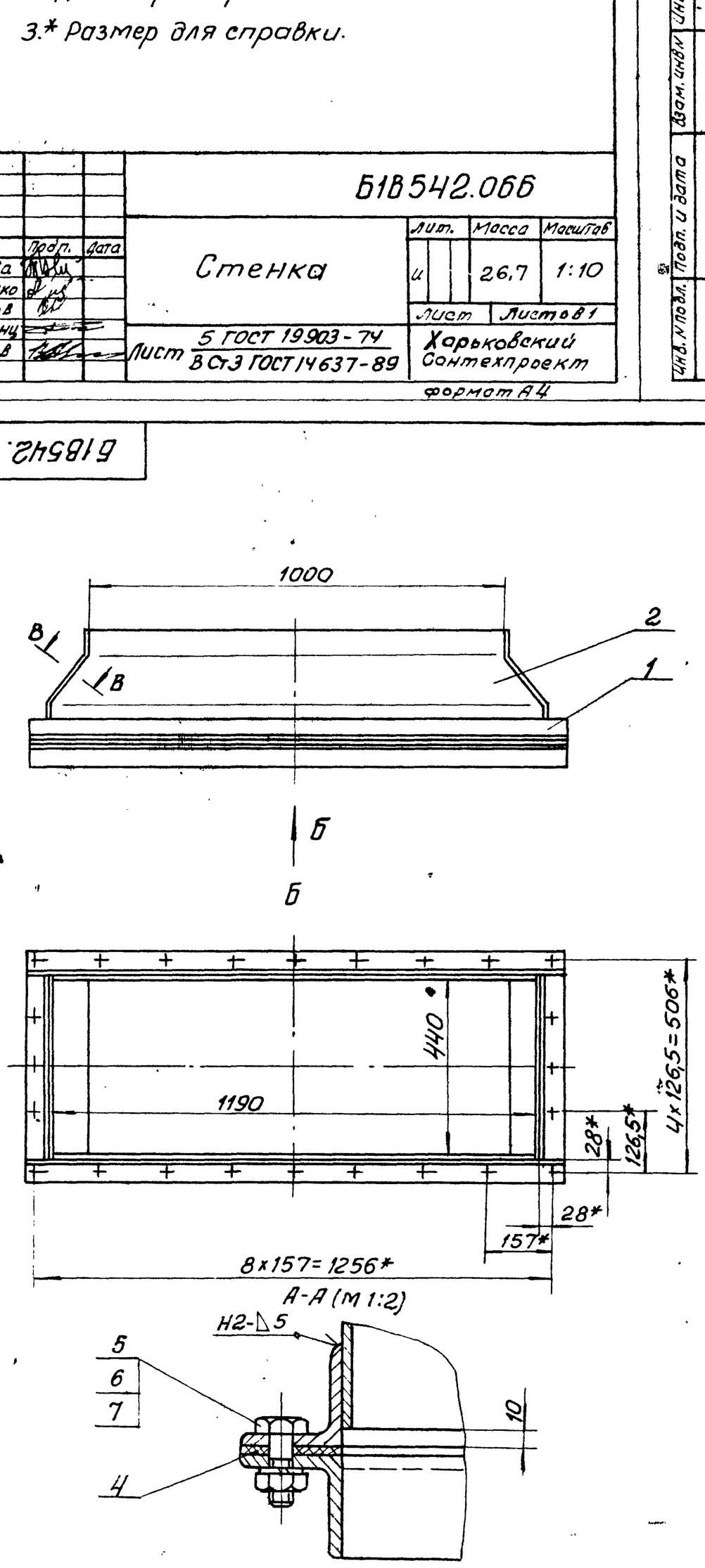

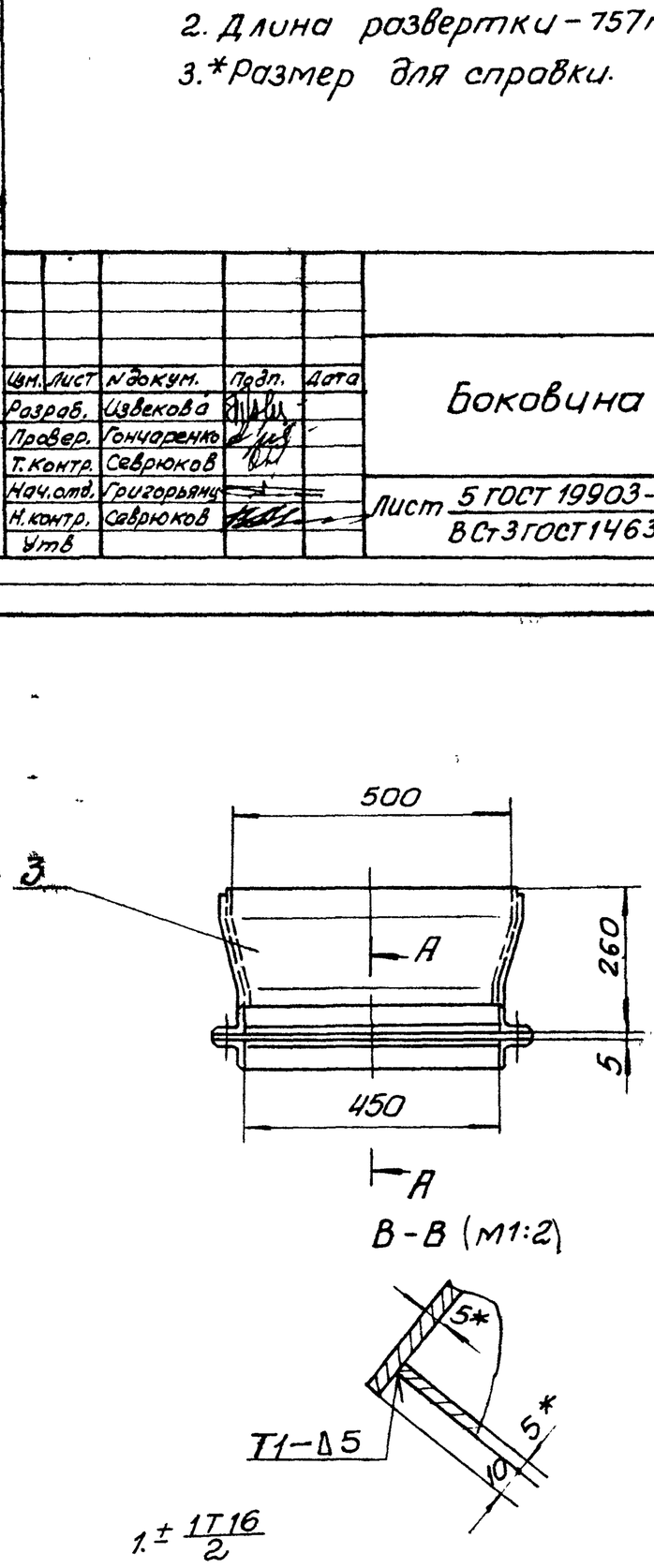

1. $\pm \frac{1T16}{2}$
2. Сварку производить электродами Э-42 ГОСТ 9467-75. Сварные швы по ГОСТ 5264-80
3. Размеры для справки.

Изм.	Лист	N докум.	Подп.	Дата	Б18542150СБ			
разраб.		Извекова			Переход (поз.15) Сборочный чертеж	Лит	Масса	Масштаб
Провер.		Гончаренко				и	47,0	1:10
Т.контр.		Севрюков				Лист	Листов 1	
Нач.отд.		Григорьянц				Харьковский Сантехпроект		
Н.контр.		Севрюков						
Утв.								

Б1В542.160СБ

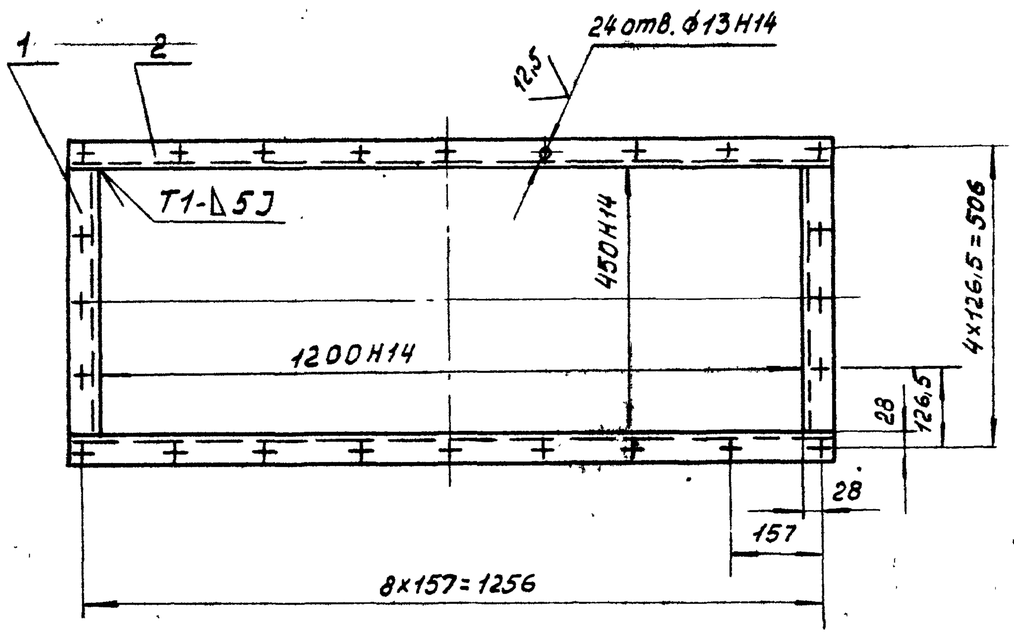

1. Неуказанные предельные отклонения размеров $\pm \frac{IT16}{2}$
2. Сварку производить электродами Э-42 ГОСТ 9467-75. Сварные швы по ГОСТ 5264-80
3. Кромки реза деталей Б4 – $\sqrt{25}$

Изм.	Лист	N докум.	Подп.	Дата
Разраб		Извекова		
Пров.		Гончаренко		
Т.контр.		Севрюков		
Нач.отд		Григорьянц		
Н.контр.		Амбрас		
Утв.				

Б1В542.160СБ

Фланец

Сборочный чертеж

Лит	Масса	Масшт.
и	13,4	1:10

Лист	Листов 1

Харьковский Сантехпроект

Формат А4

Б1В542.073

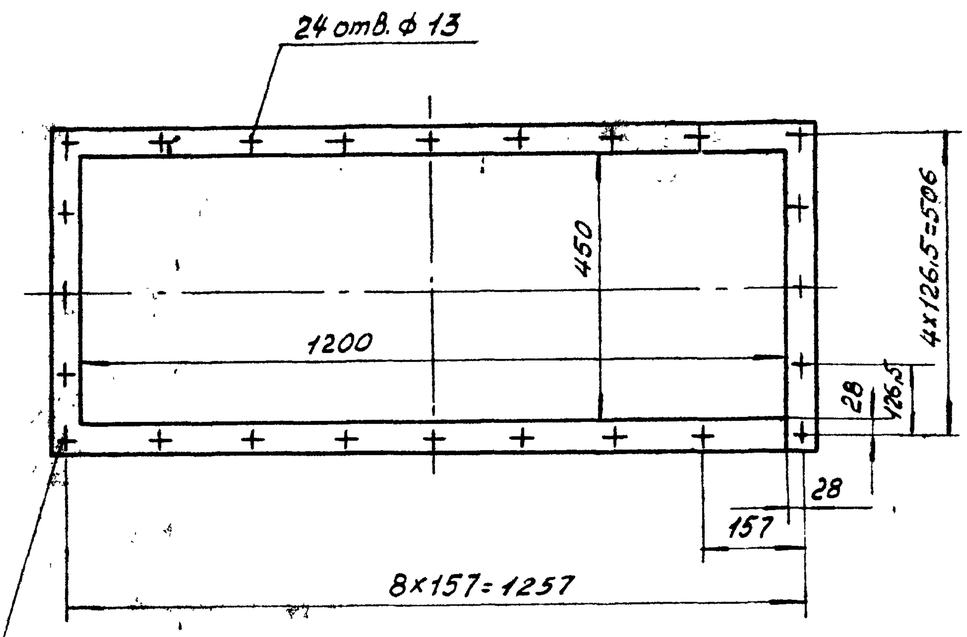

Толщ. 5

Изм.	Лист	N докум.	Подп.	Дата
Разраб		Извекова		
Пров.		Гончаренко		
Т.контр		Севрюков		
Нач.отд		Григорьянц		
Н.контр		Амбрас		
Утв.				

Б1В542.073

Прокладка

Картон асбестовый КАОН-1 ГОСТ 2850-80

Лит	Масса	Масшт.
и	1,3	1:10

Лист	Листов 1

Харьковский Сантехпроект

Формат А4

Формат	Зона	Поз.	Обозначение	Наименование	Кол.	Примеч.
				Документация		
А3			Б1В542.150СБ	Сборочный чертеж		
				Сборочные единицы		
А4		1	Б1В542.160	Фланец	2	
				Детали		
А4		2	Б1В542.071	Стенка	2	
А4		3	Б1В542.072	Боковина	2	
А4		4	Б1В542.073	Прокладка	1	
				Стандартные изделия		
		5		Болт М12х35.58 ГОСТ 7798-70	24	
		6		Гайка М12.5 ГОСТ 5915-70	24	
		7		Шайба 12.65Г ГОСТ 6402-70	24	

Изм.	Лист	N докум.	Подп.	Дата
Разраб		Извекова		
Пров.		Гончаренко		
Т.контр.		Севрюков		
Нач.отд		Григорьянц		
Н.контр.		Амбрас		
Утв.				

Б1В542.150

Переход

(поз. 15)

Лит	Лист	Листов
и		1

Харьковский Сантехпроект

Формат А4

Формат	Зона	Поз.	Обозначение	Наименование	Кол	Примеч.
				Сборочные единицы		
А4			Б1В542.160СБ	Документация		
				Детали		
Б4			Б1В642.074	Балка	2	1,7кг.
				Уголок Б-50х50х5 ГОСТ8509-86		
				ВСТ3 ГОСТ 535-88		
				ℓ = 450		
Б4		2	Б1В542.075	Балка	2	4,9кг.
				Уголок Б х 50х50х5 ГОСТ8509-86		
				ВСТ3 ГОСТ 535-88		
				ℓ = 1300		

Изм.	Лист	N докум.	Подп.	Дата
Разраб		Извекова		
Пров.		Гончаренко		
Нач.отд		Григорьянц		
Н.контр.		Амбрас		
Утв.				

Б1В542.160

Фланец

Лит	Лист	Листов
и		1

Харьковский Сантехпроект

Формат А4

Альбом 17

Б1В542.071

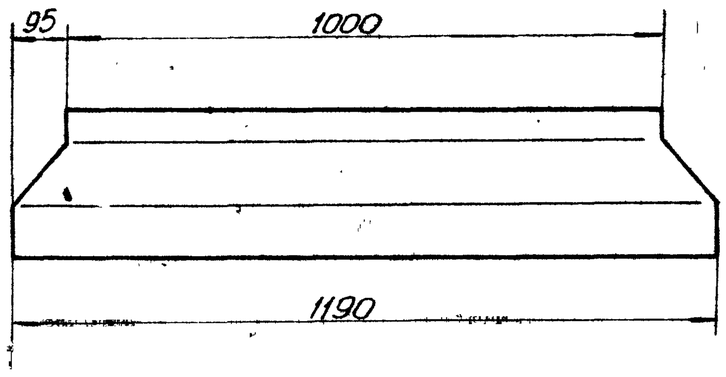

1. $\pm \frac{1T16}{2}$
2. Длина развертки - 254мм.
3. * Размер для справки.

Изм.	Лист	N докум.	Подп.	Дата	Б1В542.071			
Разраб.	Извекова				Стенка	Лит.	Масса	Масштаб
Провер.	Гончаренко					и	11	1:10
Т.контр.	Севрюков					Лист	Листов 1	
Нач.отд.	Григорьянц				Лист 5 ГОСТ 19903-74 / ВСт3ГОСТ14637-89	Харьковский Сантехпроект		
Н.контр.	Севрюков							
Утв.								

Инв.№подл. | Подпись и дата | Взам.инв.№ | Инв.№дубл. | Подпись и дата

Формат А4

Б1В542.072

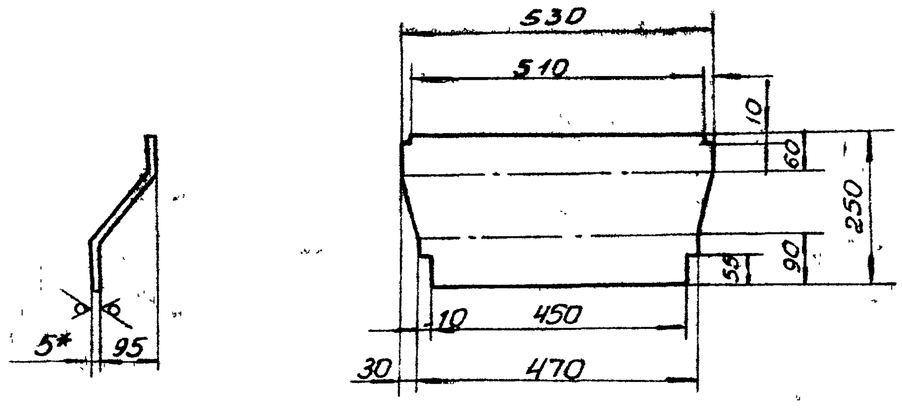

1. $\pm \frac{1T16}{2}$
2. Длина развертки 288мм
3. * Размер для справки.

Изм.	Лист	N докум.	Подп.	Дата	Б1В542.072			
Разраб	Извекова				Боковина	Лит.	Масса	Масшт.
Провер.	Гончаренко					и	5,7	1:10
Т.контр	Севрюков					Лист	Листов 1	
Нач.отд.	Григорьянц				Лист 5 ГОСТ 19903-74 / ВСт3ГОСТ14637-89	Харьковский Сантехпроект		
Н.контр.	Севрюков							
Утв.								

Инв.№подл. | Подпись и дата | Взам.инв.№ | Инв.№дубл. | Подпись и дата

Формат А4

Б1В542.076

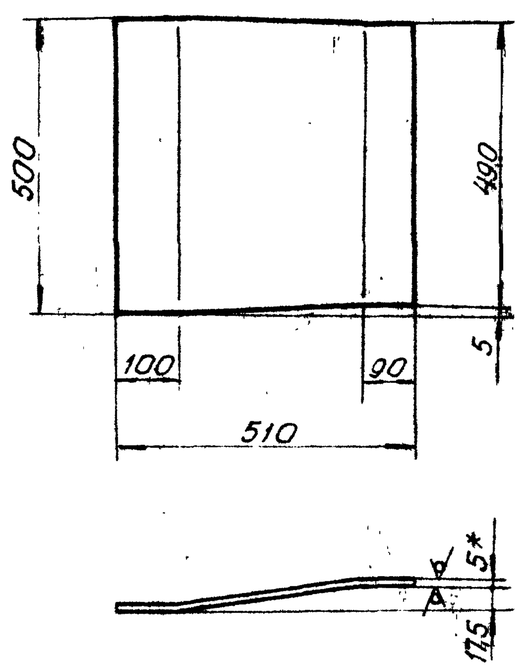

1. $\pm \frac{1T16}{2}$
2. * Размер для справки.

Изм.	Лист	N. докум.	Подп.	Дата	Б1В542.076			
Разраб	Извекова				Стенка	Лит	Масса	Масштаб
Провер.	Гончаренко					и	10,0	1:10
Т. контр.	Севрюков					Лист	Листов 1	
Нач.отд.	Григорьянц				Лист 5 ГОСТ 19903-74 / ВСт 3 ГОСТ 14637-89	Харьковский Сантехпроект		
Н. контр	Севрюков							
Утв.								

Инв.№подл. | Подпись и дата | Взам.инв.№ | Инв.№дубл. | Подпись и дата

Формат А4

Б1В542.180СБ

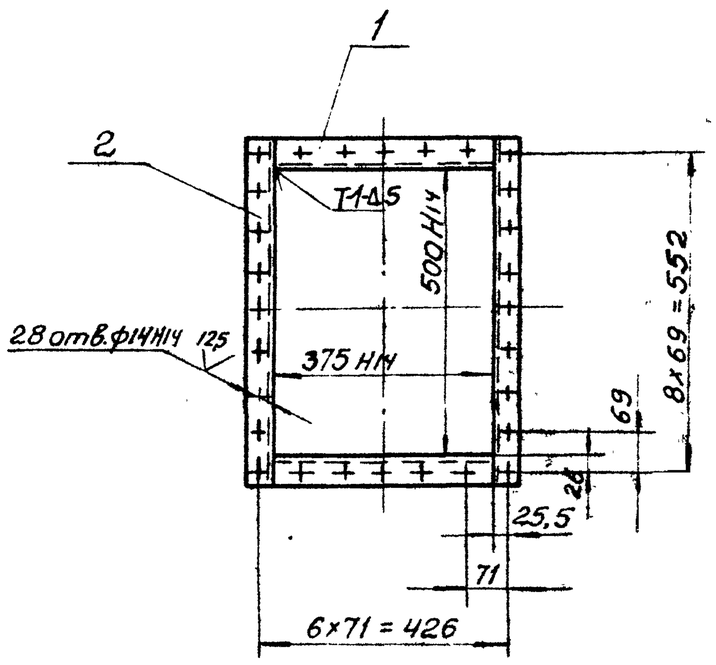

1. Неуказанные предельные отклонения размеров $\pm \frac{1T16}{2}$
2. Сварку производить электродами Э-42 ГОСТ 9467-75. Сварные швы по ГОСТ 5264-80
3. Кромки реза деталей Б4-

Изм.	Лист	N докум.	Подп.	Дата	Б1В542.180СБ			
Разраб	Извекова				Фланец Сборочный чертеж	Лит	Масса	Масштаб
Провер.	Гончаренко					и	4,6	1:10
Т.контр.	Севрюков					Лист	Листов 1	
Нач.отд	Григорьянц					Харьковский Сантехпроект		
Н.Контр.	Севрюков							
Утв.								

Инв.№подл. | Подпись и дата | Взам.инв.№ | Инв.№дубл. | Подпись и дата

Формат А4

Альбом 17

Форм.	Зона	Поз.	Обозначение	Наименование	Кол.	Примеч.
				Документация		
А3			Б1В542.170СБ	Сборочный чертеж		
				Сборочные единицы		
Б4		1	Б1В542.180	Фланец	1	
				Детали		
А4		2	Б1В542.076	Стенка	2	
А4		3	Б1В542.077	Боковина	2	

Инв.№подл. | Подп. и дата | Взам. инв.№ | Инв.№дубл. | Подп. и дата

Изм.	Лист	№ докум.	Подп.	Дата
Разраб.		Извекова		
Пров.		Гончаренко		
Нач.отд.		Григорьянц		
Н.контр.		Амбрас		
Утв.				

Б1В542.170

Переход (поз. 16)

Лит.	Лист	Листов
У		1

Харьковский Сантехпроект

Формат А4

Форм.	Зона	Поз.	Обозначение	Наименование	Кол.	Примеч.
				Документация		
А4			Б1В542.180СБ	Сборочный чертеж		
				Детали		
Б4		1	Б1В542.078	Балка	2	1,26кг
				Уголок Б-45х45х5 ГОСТ8509-86		
				Ст3 ГОСТ 535-88		
				ℓ=375		
Б4		2	Б1В542.079	Балка	2	2,0кг
				Уголок Б-45х45х5 ГОСТ8509-86		
				Ст3 ГОСТ 535-88		
				ℓ=590		

Инв.№подл. | Подп. и дата | Взам. инв.№ | Инв.№дубл. | Подп. и дата

Изм.	Лист	№ докум.	Подп.	Дата
Разраб.		Извекова		
Пров.		Гончаренко		
Нач.отд.		Григорьянц		
Н.контр.		Амбрас		
Утв.				

Б1В542.180

Фланец

Лит.	Лист	Листов
У		1

Харьковский Сантехпроект

Формат А4

Б1В542.170СБ

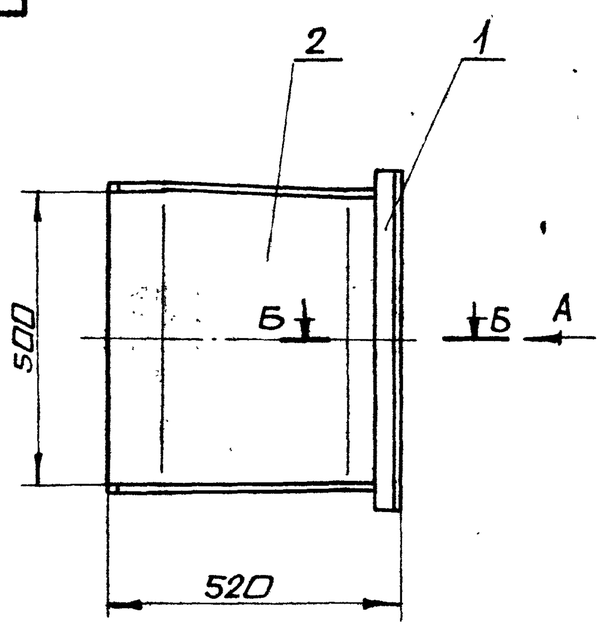

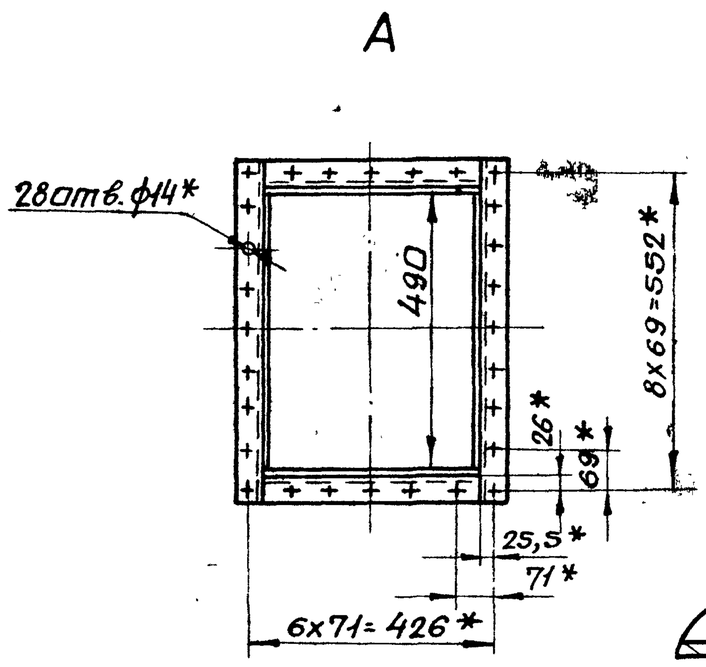

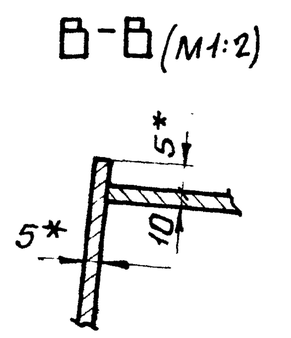

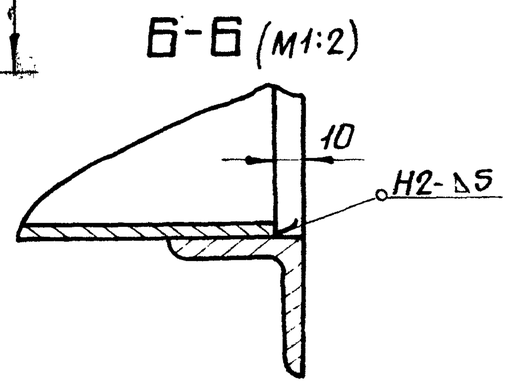

1. $\pm \frac{IT16}{2}$
2. Сварку производить электродами Э-42 ГОСТ 9467-75. Сварные швы по ГОСТ 5264-80.
3. * Размеры для справки.

Инв.№подл. | Подп. и дата | Взам. инв.№ | Инв.№дубл. | Подп. и дата

Изм.	Лист	№ докум.	Подп.	Дата
Разраб.		Извекова		
Пров.		Гончаренко		
Т.контр.		Севрюков		
Нач.отд.		Григорьянц		
Н.контр.		Амбрас		
Утв.				

Б1В542.170СБ

Переход (поз. 16) Сборочный чертеж

Лит.	Масса	Масшт.
У	43,0	1:10
Лист	Листов 1	

Харьковский Сантехпроект

25266-21 37 Формат А3

Альбом 17

Формат	Зона	Поз.	Обозначение	Наименование	Кол.	Примеч.
				Документация		
А3			Б1В542.090СБ	Сборочный чертеж		
				Детали		
А4		1	Б1В542.081	Стенка	2	
А4		2	Б1В542.082	Боковина	2	
А4		3	Б1В542.005	Стяжка	8	
Б4		4	Б1В542.083	Накладка	2	1,15кг.
				Полоса 5х60 ГОСТ 103-76		
				ВСт3 ГОСТ 535-88		
				ℓ = 488		
Б4		5	Б1В542.084	Накладка	2	1,85кг.
				Полоса 5х60 ГОСТ 103-76		
				ВСт3 ГОСТ 535-88		
				ℓ = 788		

Инв.№ подл. | Подп. и дата | Взам.инв.№ | Инв.№ дубл. | Подп. и дата

Изм.	Лист	№ докум.	Подп.	Дата
Разраб		Извекова		
Пров.		Гончаренко		
Нач.отд		Григорьянц		
Н.Контр.		Амбрас		
Утв.				

Б1В542.190

Переход (поз. 17)

Лит	Лист	Листов
И		1

Хорьковский Сонтехпроект

Формат А4

Б1В542.077

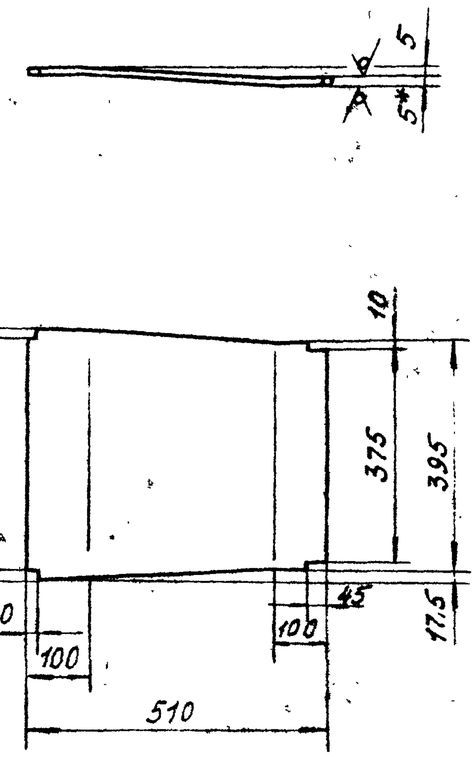

1. $\pm \frac{IT16}{2}$
2. * Размер для справки

Изм.	Лист	№ докум.	Подп.	Дата
Разраб		Извекова		
Пров		Гончаренко		
Т.контр.		Севрюков		
Нач.отд		Григорьянц		
Н.контр.		Амбрас		
Утв				

Б1В542.077

Боковина

Лит	Масса	Масшт.
И	9,0	1:10
Лист	Листов 1	

Лист 5 ГОСТ 19903-74 / ВСт3 ГОСТ 14637-89

Харьковский Сантехпроект

Формат А4

Б1В542.190СБ

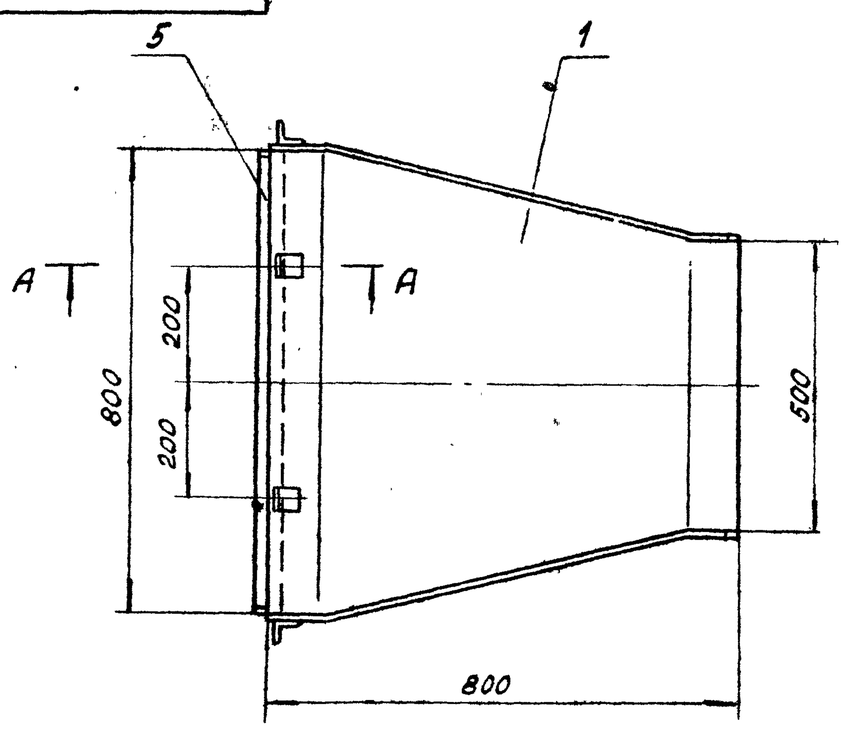

А-А (М1:2)

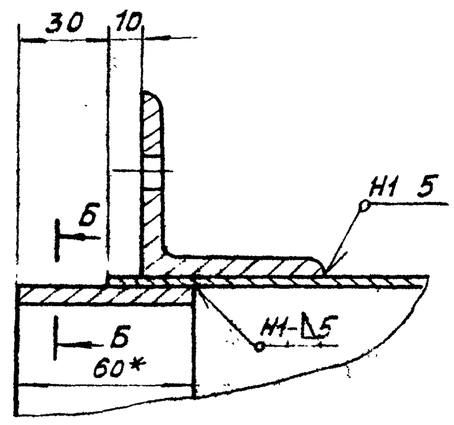

Б-Б (М1:2)

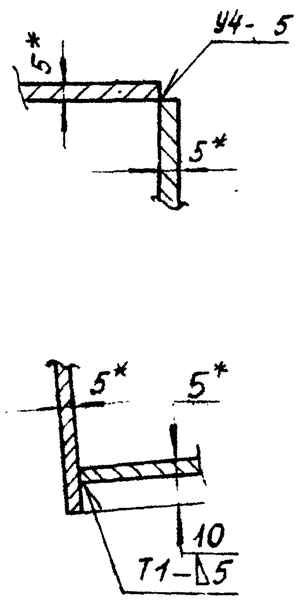

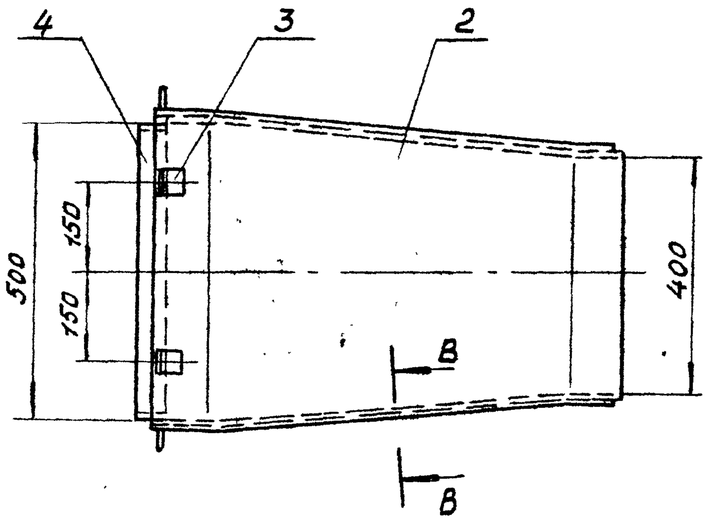

1. $\pm \frac{IT16}{2}$
2. Сварку производить электродами Э-42 ГОСТ 9467-75 Сварные швы по ГОСТ 5264-80
3. Кромки реза деталей Б4 - 25
4. * Размеры для справки.

Изм.	Лист	№ докум.	Подп.	Дата
Разраб		Извекова		
Пров.		Гончаренко		
Т.контр		Севрюков		
Нач.отд		Григорьяни		
Н.контр.		Амбрас		
Утв				

Б1В542.190СБ

Переход (поз. 17) Сборочный чертеж

Лит	Масса	Масшт.
И	80,0	1:10
Лист	Листов 1	

Харьковский Сантехпроект

Альбом 17

618542.081

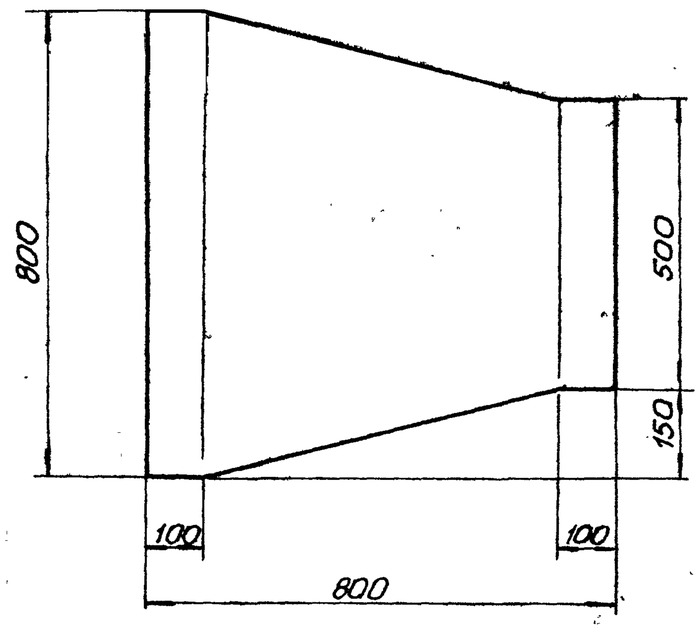

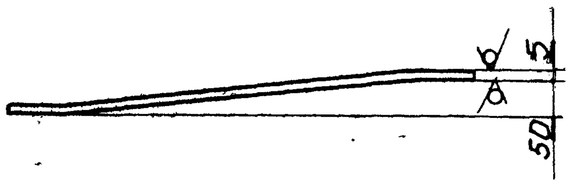

1. $\pm \frac{1T16}{2}$
2. Длина развертки-802
3. * Размер для справки.

Изм	Лист	N докум.	Подп.	Дата
Разраб.	Извекова			
Провер.	Гончаренко			
Т. контр.	Севрюков			
Нач. отд	Григорьянц			
Н. контр.	Амбрас			
Утв.				

Б18542.081

Стенка

Лит	Масса	Масшт.
и	20,5	1:10
Лист	Листов 1	

Лист 5 ГОСТ 19903-74 ВСт3 ГОСТ 14637-89

Харьковский Сантехпроект

Формат А4

618542.082

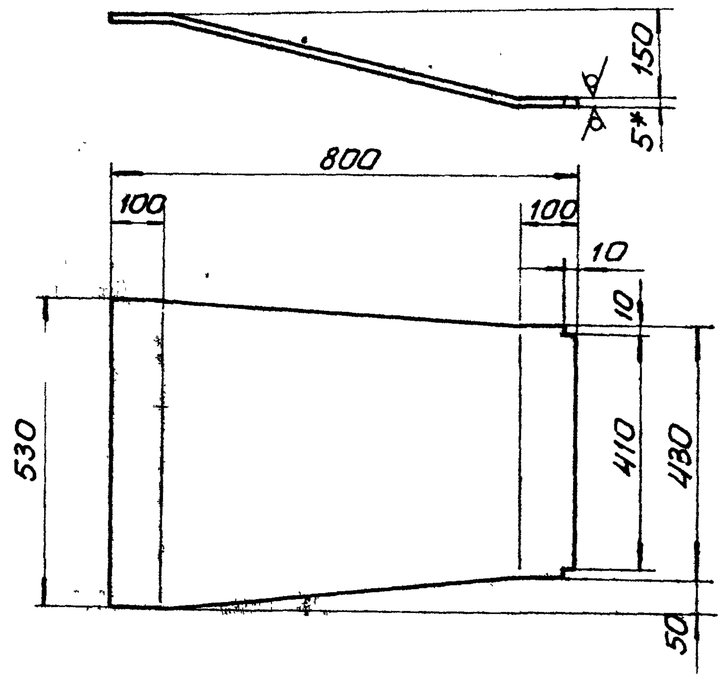

1. $\pm \frac{1T16}{2}$
2. Длина развертки - 818мм
3. * Размер для справки.

Изм	Лист	N докум.	Подп.	Дата
Разраб.	Извекова			
Провер.	Гончаренко			
Т. контр	Севрюков			
Нач. отд	Григорьянц			
Н. контр	Амбрас			
Утв.				

Б18542.082

Боковина

Лит	Масса	Масшт.
и	15,5	1:10
Лист	Листов 1	

Лист 5 ГОСТ 19903-74 ВСт3 ГОСТ 14637-89

Харьковский Сантехпроект

Формат А4

618542.200СБ

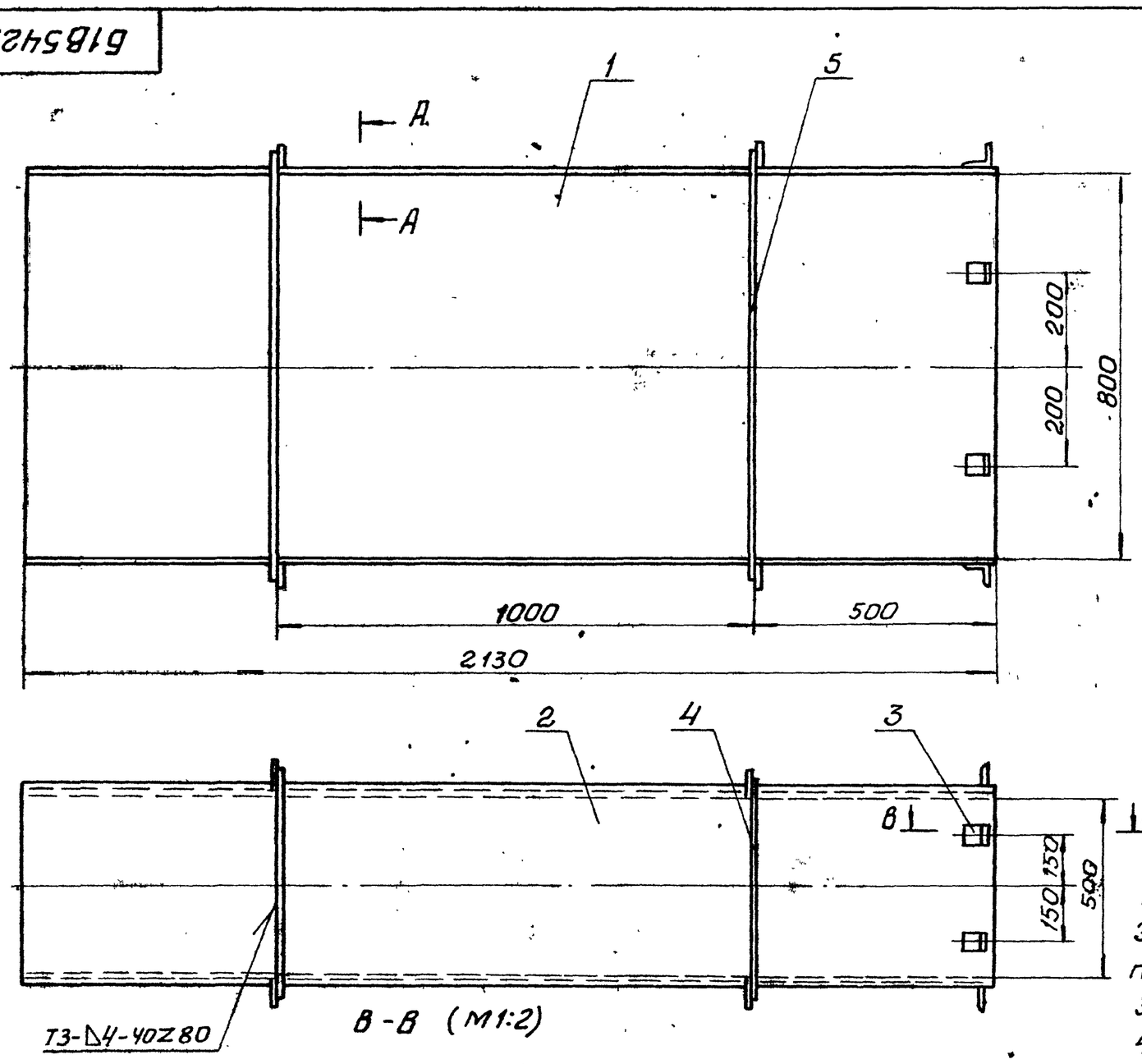

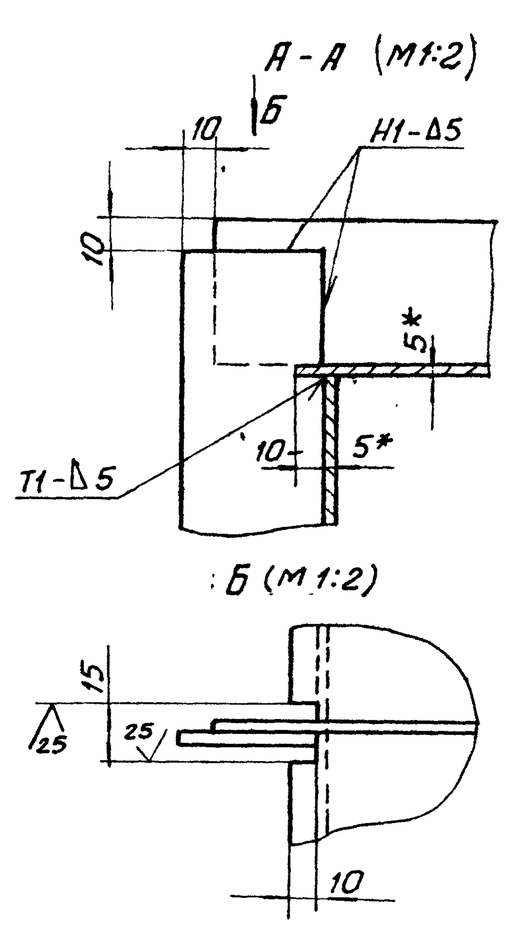

1. $\pm \frac{1T16}{2}$
2. Сварку производить электродами Э42 ГОСТ 9467-75. Сварные швы по ГОСТ 5264-80.
3. Кромки реза деталей Б4 - $\sqrt{25}$
4* Размеры для справки

Изм	Лист	N докум.	Подп.	Дата
разраб	Извекова			
Провер.	Гончаренко			
Т. контр	Севрюков			
Нач. отд	Григорьянц			
Н. контр.	Амбрас			
Утв.				

Б1В542.200СБ

Секция (поз. 18) Сборочный чертеж

Лит	Масса	Масшт.
и	237.0	1:10
Лист	Листов 1	

Харьковский Сантехпроект

Альбом 17

Форм	Зона	Поз.	Обозначение	Наименование	Кол.	Примеч.
				Документация		
А3			Б1В542.200СБ	Сборочный чертеж		
				Детали		
Б4		1	Б1В542.085	Стенка	2	66,8кг
				Лист5 ГОСТ19903-74		
				Вст3 ГОСТ14637-89		
				800×2130		
Б4		2	Б1В542.086	Боковина	2	44,3кг
				Лист5 ГОСТ19903-74		
				Вст3 ГОСТ14637-89		
				530×2130		
А4		3	Б1В542.005	Стяжка	8	
Б4		4	Б1В542.087	Ребро	4	1,16кг
				Полоса 5×50 ГОСТ103-76		
				Вст3 ГОСТ535-88		
				ℓ=590.		
Б4		5	Б1В542.088	Ребро	4	1,74кг
				Полоса 5×50 ГОСТ103-76		
				Вст3 ГОСТ535-88		
				ℓ=890		

Инв.№подл. | Подп. и дата | Взам.инв.№ | Инв.№дубл. | Подп. и дата

Изм.	Лист	№ докум.	Подп.	Дата	Б1В542.200		
Разраб.		Извекова			Секция (поз. 18)	Лит.	Лист	Листов
Пров.		Гончаренко				И		1
Нач.отд.		Григорьянц				Харьковский Сантехпроект		
Н.контр.		Амбрас						
Утв.								

Формат А4

Форм	Зона	Поз.	Обозначение	Наименование	Кол.	Примеч.
				Документация		
А3			Б1В542.210СБ	Сборочный чертеж		
				Детали		
А4		1	Б1В542.089	Подушка	1	
А4		2	Б1В542.091	Угольник	2	
Б4		3	Б1В542.092	Плита	1	16,5кг
				Лист16 ГОСТ19903-74		
				Вст3 ГОСТ14637-89		
				325×405		

Инв.№подл. | Подп. и дата | Взам.инв.№ | Инв.№дубл. | Подп. и дата

Изм.	Лист	№ докум.	Подп.	Дата	Б1В542.210		
Разраб.		Извекова			Опора кармана (поз. 19)	Лит.	Лист	Листов
Пров.		Гончаренко				И		1
Нач.отд.		Григорьянц				Харьковский Сантехпроект		
Н.контр.		Амбрас						
Утв.								

Формат А4

Б1В542.210СБ

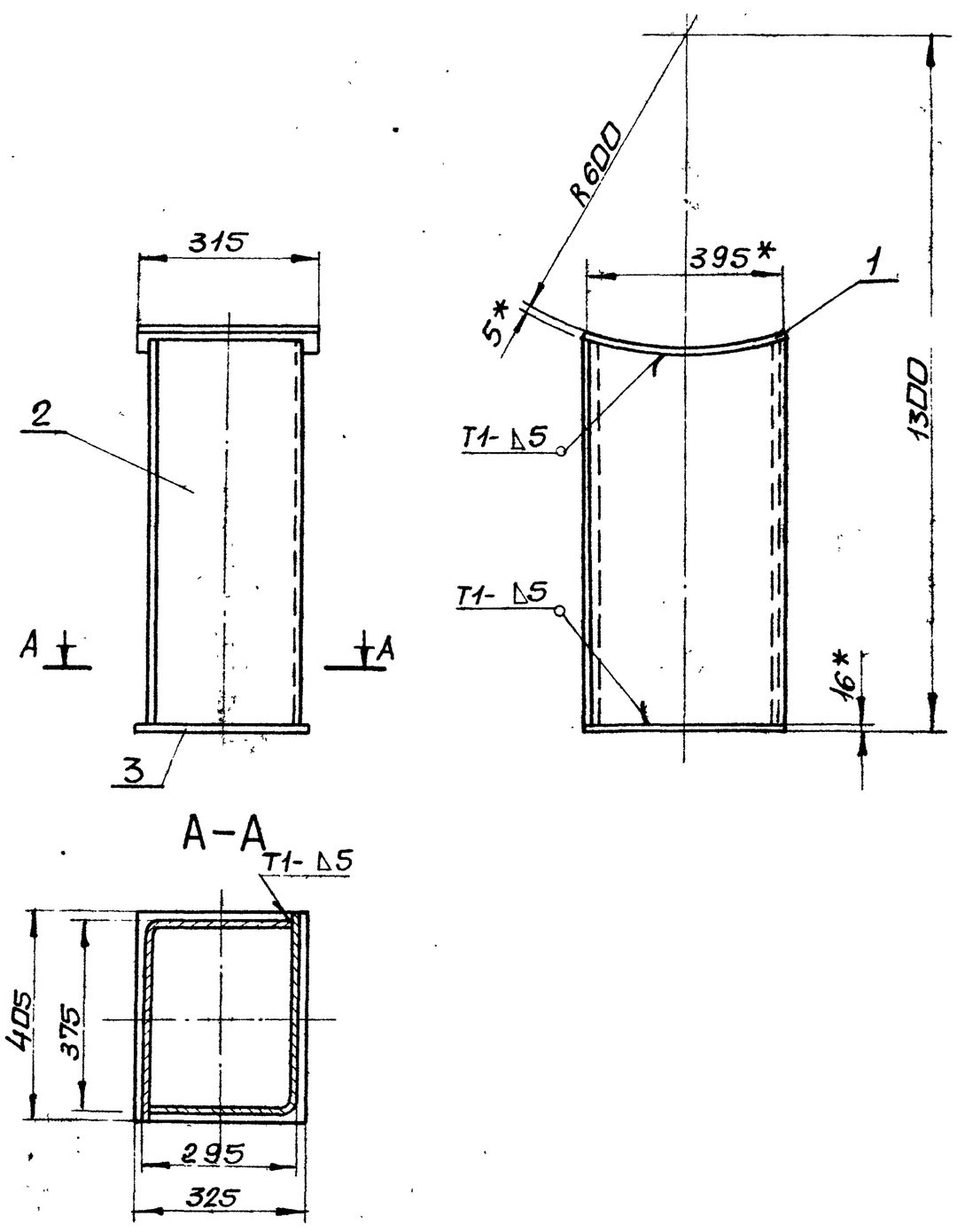

1. $\pm \frac{IT16}{2}$
2. Сварку производить электродами Э-42 ГОСТ9467-75. Сварные швы по ГОСТ5264-80.
3. Кромки реза деталей Б4-$\sqrt{25}$
4. *Размер для справки.

Изм.	Лист	№ докум.	Подп.	Дата	Б1В542.210СБ			
Разраб.		Извекова			Опора кармана (поз. 19) Сборочный чертеж	Лит.	Масса	Масшт.
Пров.		Гончаренко				И	67,0	1:10
Т.контр.		Севрюков				Лист	Листов 1	
Нач.отд.		Григорьянц				Харьковский Сантехпроект		
Н.контр.		Амбрас						
Утв.								

Инв.№подл. | Подп. и дата | Взам.инв.№ | Инв.№дубл. | Подп. и дата

618542.089

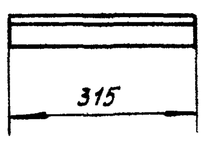

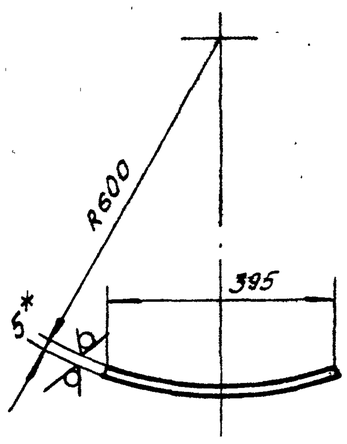

1. $\pm \frac{1T16}{2}$
2. Длина развертки - 404мм.
3. * размер для справки.

Изм.	Лист	№ докум.	Подп.	Дата	Б1В542.089			
Разраб.		Извекова			Подушка	Лит	Масса	Масшт.
Провер.		Гончаренко				И	4,95	1:10
Т. контр.		Севрюков				Лист	Листов 1	
Нач. отд.		Григорьянц			Лист 5 ГОСТ 19903-74 / ВСТ3 ГОСТ 14637-89	Харьковский Сантехпроект		
Н. контр.		Амбрас						
Утв.								

Инв. № подл. | Подпись и дата | Взам. инв. № | Инв. № дубл. | Подп. и дата

Формат А4

618542.091

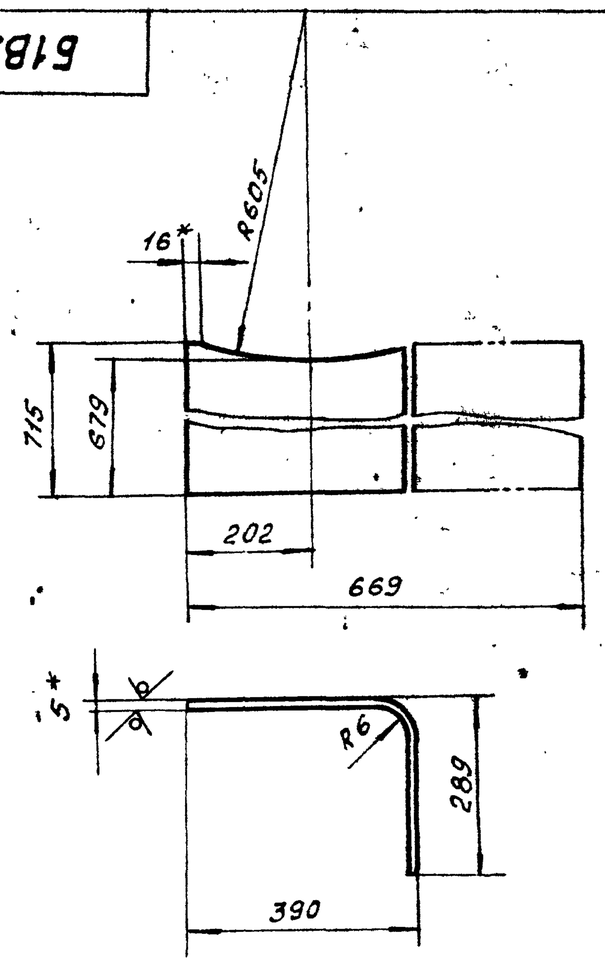

1. $\pm \frac{1T16}{2}$
2. * размер для справки.

Изм.	Лист	№ докум.	Подп.	Дата	Б1В542.091			
Разраб.		Извекова			Угольник	Лит	Масса	Масшт.
Провер.		Гончаренко				И	22,7	1:10
Т. контр.		Севрюков				Лист	Листов 1	
Нач. отд.		Григорьянц			Лист 6 ГОСТ 19903-74 / ВСТ3 ГОСТ 14637-89	Харьковский Сантехпроект		
Н. контр.		Амбрас						
Утв.								

Инв. № подл. | Подпись и дата | Взам. инв. № | Инв. № дубл. | Подп. и дата

Формат А4

618542.095

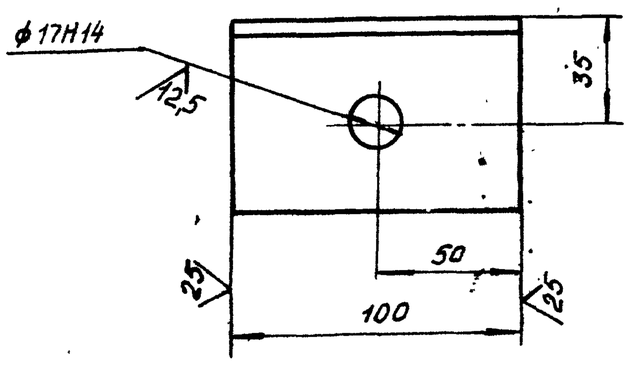

Неукозанные предельные отклонения размеров $\pm \frac{1T16}{2}$

Изм.	Лист	№ докум.	Подп.	Дата	Б1В542.095			
Разраб.		Извекова			Кронштейн	Лит	Масса	Масшт.
Провер.		Гончаренко				И	0,48	1:2
Т. контр.		Севрюков				Лист	Листов 1	
Нач. отд.		Григорьянц			Уголок Б-63х63х5 ГОСТ 8509-86 / ВСТ3 ГОСТ 535-88	Харьковский Сантехпроект		
Н. контр.		Амбрас						
Утв.								

Инв. № подл. | Подпись и дата | Взам. инв. № | Инв. № дубл. | Подп. и дата

Формат А4

618542.102

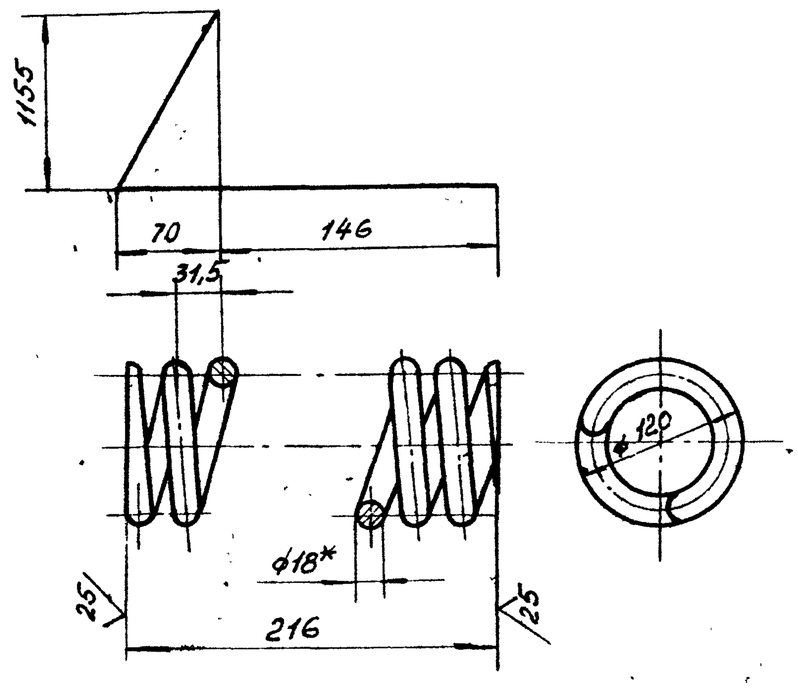

1. Твердость HRC45÷50
2. $\pm \frac{1T16}{2}$
3. Длина развертки – 2570.
4. Число витков: полное – 8, рабочее – 6.
5. * размер для справки.

Изм.	Лист	№ докум.	Подп.	Дата	Б1В542.102			
Разраб.		Извекова			Пружина	Лит	Масса	Масшт.
Провер.		Гончаренко				И	5,1	1:4
Т. контр.		Севрюков				Лист	Листов 1	
Нач. отд.		Григорьянц			Проволока 60С2А-Н-П-ГН-18 / ГОСТ 14963-78	Харьковский Сантехпроект		
Н. контр.		Амбрас						
Утв.								

Инв. № подл. | Подпись и дата | Взам. инв. № | Инв. № дубл. | Подп. и дата

Формат А4

Формат	Зона	Поз.	Обозначение	Наименование	Кол	Примеч.
				Документация		
А3			Б1В 542.220СБ	Сборочный чертеж		
				Сборочные единицы		
А4		1	Б1В 542.230	Блок пружины	1	
А4		2	Б1В542.270	Тяга подвески	1	
				Детали		
А4		3	Б1В 542.093	Проушина	1	
А4		4	Б1В542.094	Ушко	3	
А4		5	Б1В542.095	Кронштейн	1	
				Стандартные изделия		
		6		Гайка М16,5 ГОСТ 5915-70	2	
			Переменные данные	для исполнений		
				Б1В 542.220		
				Детали		
Б4		7	Б1В 542.096	Тяга	1	5,1кг
				Круг 16 ГОСТ 2590-88 Ст.3 ГОСТ 535-88		
				ℓ = 3224		

Подпись и дата | Инв. N дубл. | Взам. инв. N | Подпись и дата | Инв. N подл.

Изм	Лист	N докум.	Подп.	Дата
Разраб.		Извекова		
Провер.		Гончаренко		
Нач. отд.		Григорьянц		
Н. контр.		Севрюков		
Утв.				

Б1В542.220

Подвеска
(поз. 20÷24, 71)

Лит	Лист	Листов
	1	2

Харьковский Сантехпроект

Формат А4

Формат	Зона	Поз.	Обозначение	Наименование	Кол.	Примеч.
				Б1В 542.220-01		
				Детали		
Б4		7	Б1В 542.097	Тяга	1	2,24кг
				Круг 16 ГОСТ2590-88 Ст3 ГОСТ 535-88		
				ℓ = 1424		
				Б1В 542. 220-02		
				Детали		
Б4		7	Б1В 542.098	Тяга	1	5,3кг
				Круг 16 ГОСТ 2590-88 Ст3 ГОСТ 535-88		
				ℓ = 3324		
				Б1В542. 220-03		
				Детали		
Б4		7	Б1В542.099	Тяга	1	3,6кг
				Круг 16 ГОСТ 2590-88 Ст. 3 ГОСТ 535-88		
				ℓ = 2274		
				Б1В 542. 220-04		
				Детали		
Б4		7	Б1В 542. 101	Тяга	1	0.35кг
				Круг 16 ГОСТ 2590-88 Ст.3 ГОСТ 535-88		
				ℓ = 224		

Подп. и дата | Инв. N дубл. | Взам. инв. N | Подп. и дата | Инв. N подл.

Изм	Лист	N докум.	Подп.	Дата

Б1В542.220

Лист 2

Формат А4

Б1В542.270СБ

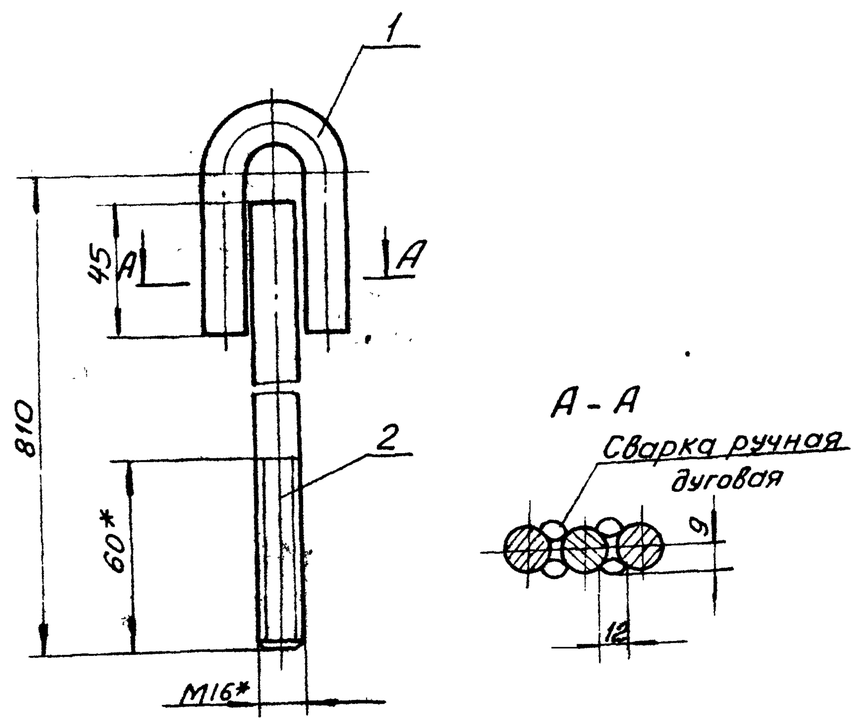

1. $\pm \frac{IT16}{2}$
2. Электроды Э-42 ГОСТ 9467-75.
3. *Размер для справки.

Подп. и дата | Инв. N дубл. | Взам. инв. N | Подпись и дата | Инв. N подл.

Изм	Лист	N докум.	Подп.	Дата
Разраб.		Извекова		
Провер.		Гончаренко		
Т. контр.		Севрюков		
Нач. отд.		Коверченко		
Н. контр.		Амбрас		
Утв.				

Б1В542.270СБ

Тяга подвески
Сборочный чертеж

Лит.	Масса	Масшт.
И	1.6	1:2
Лист	Листов 1	

Харьковский Сантехпроект

Формат А4

Формат	Зона	Поз.	Обозначение	Наименование	Кол.	Примеч.
				Документация		
А3			Б1В542. 230СБ	Сборочный чертеж		
				Сборочные единицы		
А4		1	Б1В542. 240	Траверса	1	
А4		2	Б1В 542. 250	Стакан	2	
А4		3	Б1В542. 260	Тяга блока	1	
				Детали		
А4		4	Б1В542.102	Пружина	1	
				Стандартные изделия		
		5		Гайка М16,5 ГОСТ5915 - 70	6	

Подп. и дата | Инв. N дубл. | Взам. инв. N | Подпись и дата | Инв. N подл.

Изм	Лист	N докум	Подп.	Дата
Разраб.		Извекова		
Пров.		Гончаренко		
Нач. отд.		Григорьянц		
Н. контр.		Амбрас		
Утв.				

Б1В.542.230

Блок пружины

Лит	Лист	Листов
И		1

Харьковский Сантехпроект

Формат А4

Б18542.220СБ

Альбом 17

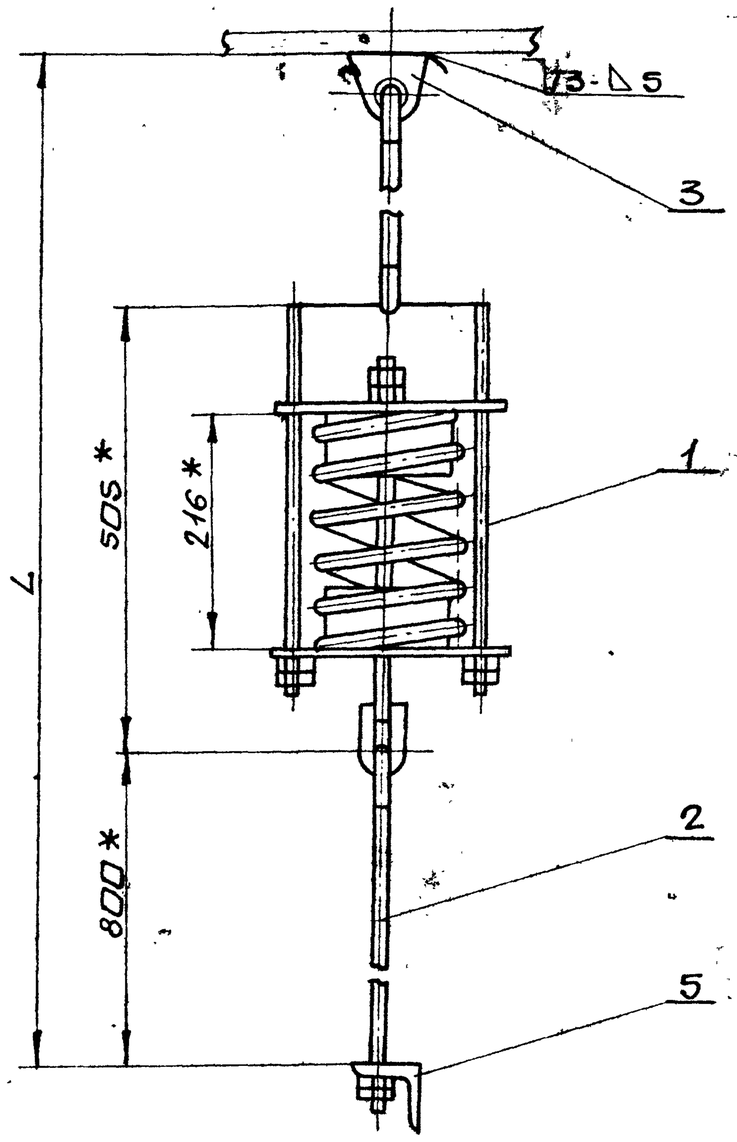

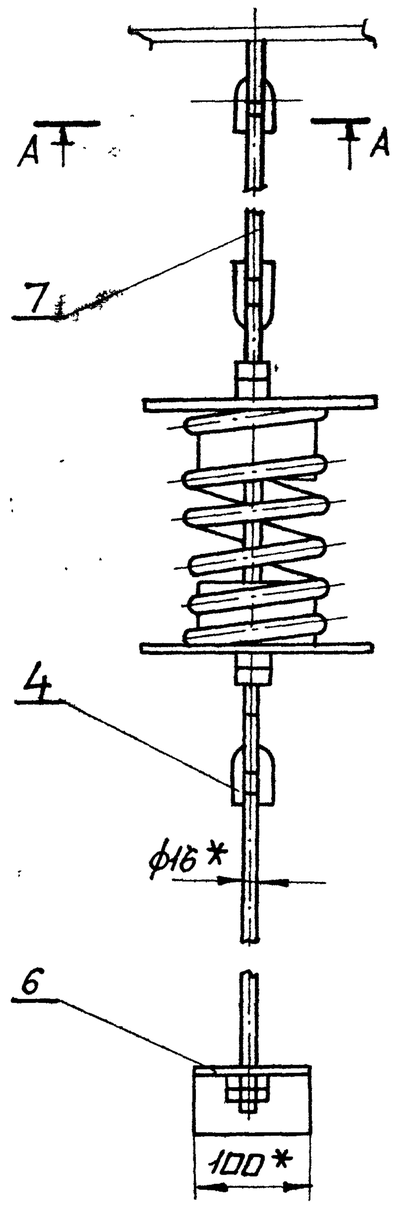

Обозначение	L	Масса, кг
Б1В542.220	4600	18,2
-01	2800	15,3
-02	4700	18,4
-03	3650	16,6
-04	1600	13,4

1. $\pm \frac{IT16}{2}$
2. Сварку производить электродами Э-42 ГОСТ 9467-75. сварные швы по ГОСТ 5264-80.
3. Кромки реза деталей Б4-$\frac{25}{}$.
4. * Размеры для справки.

А-А (М1:2)

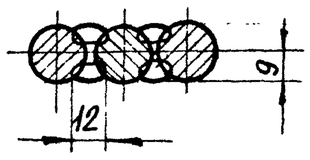

Изм.	Лист	№ докум.	Подп.	Дата
Разраб.		Извекова		
Пров.		Гончаренко		
Т.контр.		Севрюков		
Нач.отд.		Григорьянц		
Н.контр.		Амбрас		
Утв.				

Б18542.220СБ

Подвеска (поз. 20÷24, 72) Сборочный чертеж

Лит.	Масса	Масшт.
И	—	—
Лист	Листов 1	

Харьковский Сантехпроект

Формат А3

Б18542.230СБ

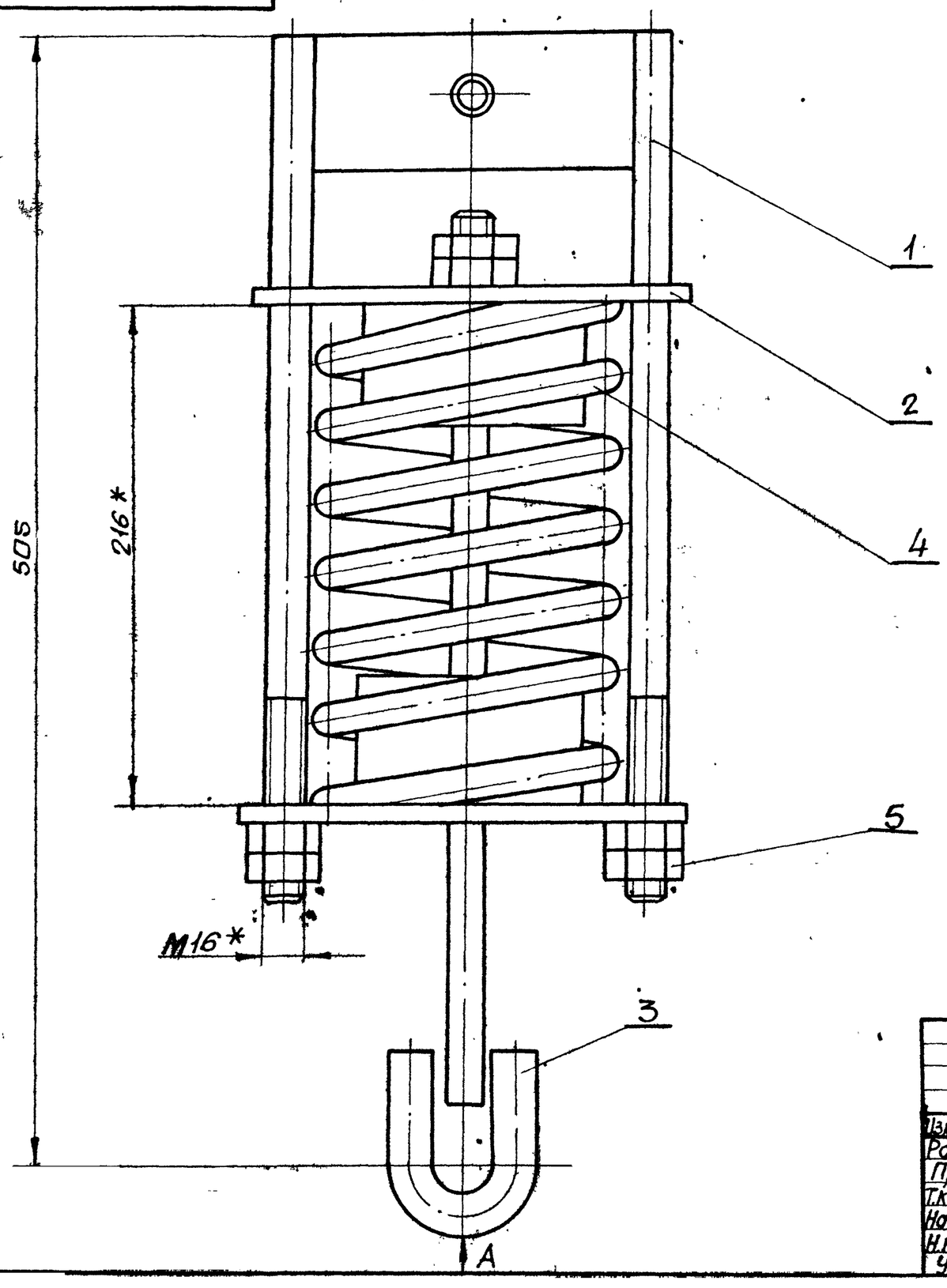

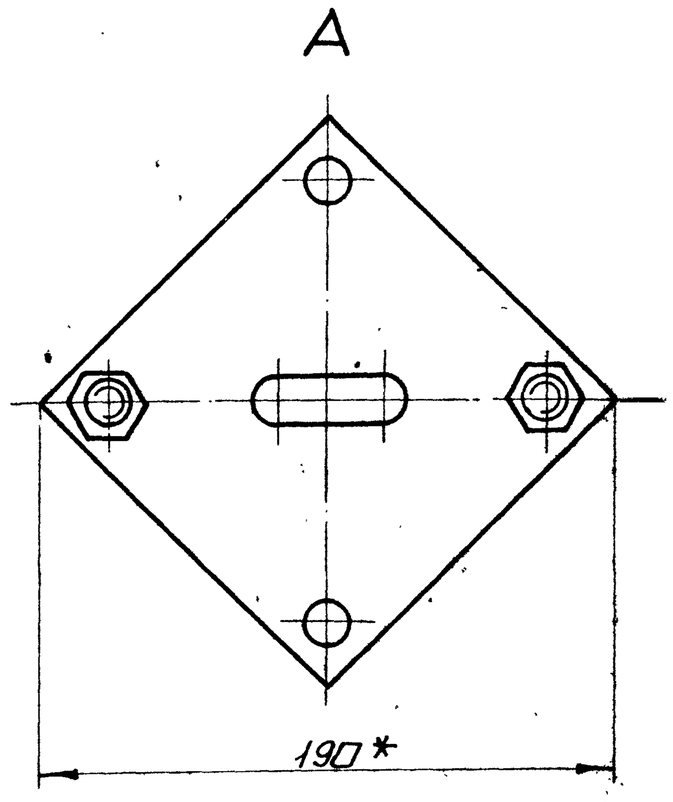

* Размеры для справки.

Изм.	Лист	№ докум.	Подп.	Дата
Разраб.		Извекова		
Пров.		Гончаренко		
Т.контр.		Севрюков		
Нач.отд.		Григорьянц		
Н.контр.		Амбрас		
Утв.				

Б18542.230СБ

Блок пружины сборочный чертеж

Лит.	Масса	Масшт.
И	9,9	1:2
Лист	Листов 1	

Харьковский Сантехпроект

Альбом 17

618542093

$\sqrt{}^{25}$ ($\sqrt{}$)

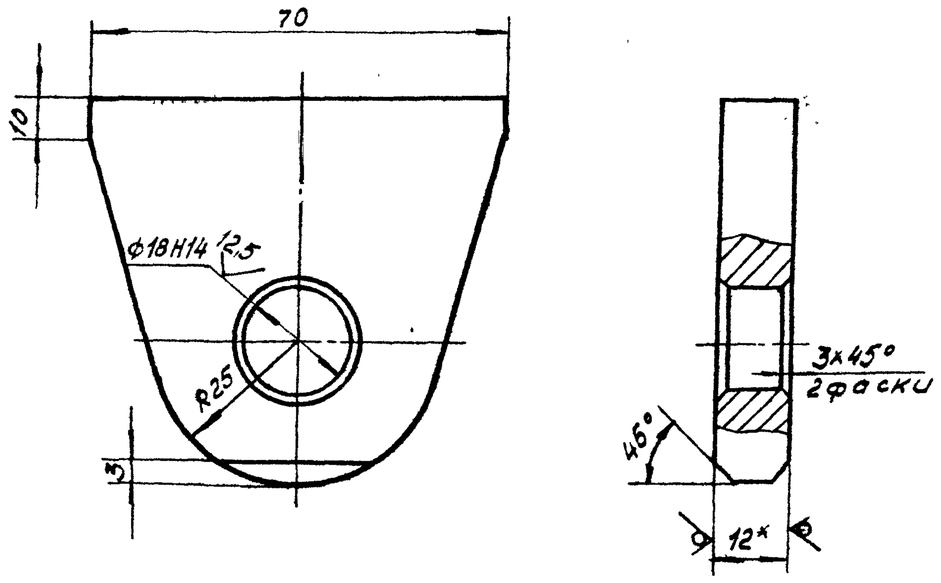

1. Неуказанные предельные откл. размеров $\pm \frac{1T16}{2}$
2. * Размер для справки.

Изм.	Лист	N докум.	Подп.	Дата
Разраб.	Извекова			
Провер.	Гончаренко			
Т. контр.	Саврюков			
Нач. отд.	Григорьянц			
Н. контр.	Амбрас			
Утв.				

Б1В542093

Проушина

Лит	Масса	Масшт.
У	0,3	1:1
Лист	Листов 1	

Лист 12 ГОСТ 19903-74 / ВСт3 ГОСТ 14637-89

Харьковский Сонтехпроект

Формат А4

Инв. № подл. | Подпись и дата | Взам. инв. № | Инв. № дубл. | Подп. и дата

618542094

$\sqrt{}^{25}$ ($\sqrt{}$)

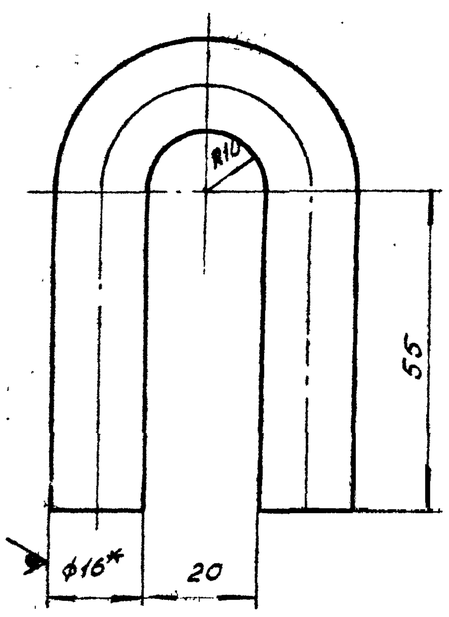

1. $\pm \frac{1T16}{2}$.
2. Длина развертки - 167мм.
3. * Размер для справки

Изм.	Лист	N докум.	Подп.	Дата
Разраб.	Извекова			
Провер.	Гончаренко			
Т. контр.	Саврюков			
Нач. отд.	Григорьянц			
Н. контр.	Амбрас			
Утв.				

Б1В542094

Ушко

Лит	Масса	Масшт.
У	0,26	1:1
Лист	Листов 1	

Круг ВСт3 ГОСТ 2590-88 / ВСт3 ГОСТ 535-88

Харьковский Сонтехпроект

Формат А4

Инв. № подл. | Подпись и дата | Взам. инв. № | Инв. № дубл. | Подп. и дата

618542240 СБ

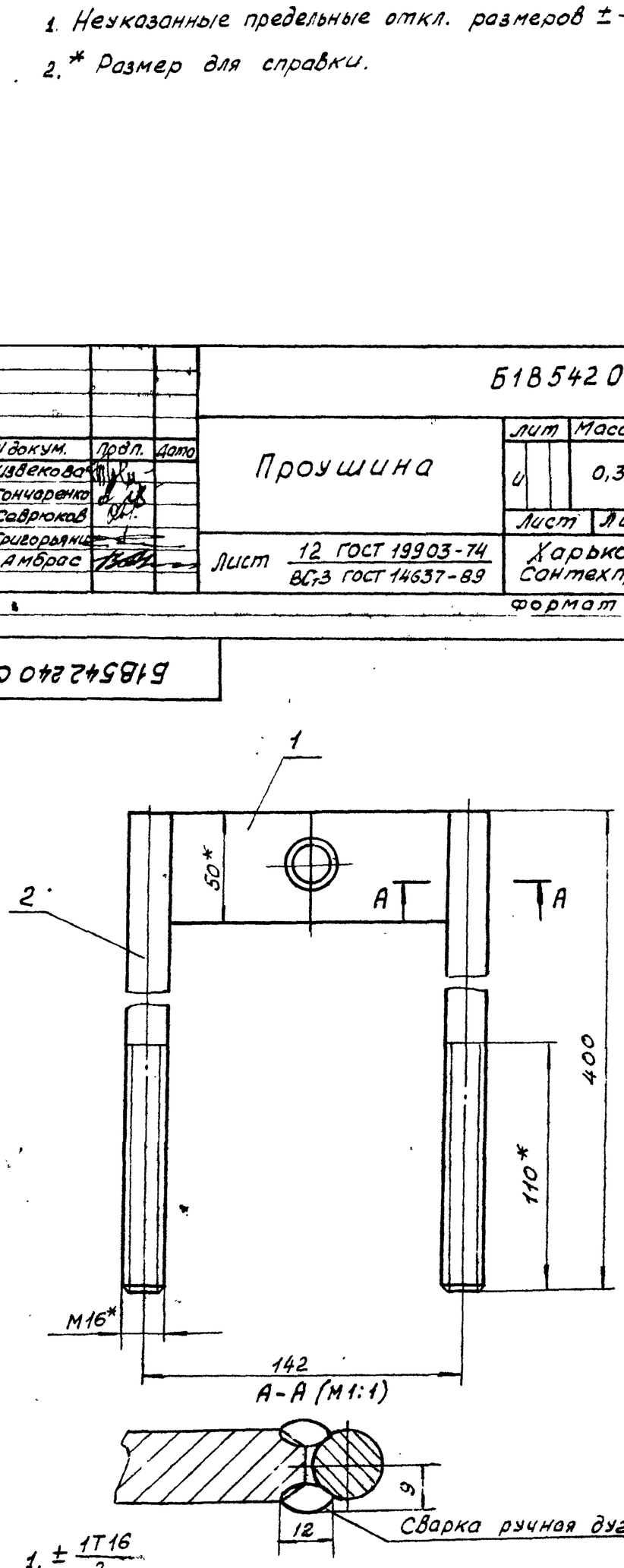

1. $\pm \frac{1T16}{2}$
2. Электроды Э-42 ГОСТ 9467-75
3. *Размеры для справки

Изм.	Лист	N докум.	Подп.	Дата
Разраб.	Извекова			
Провер.	Гончаренко			
Т. контр.	Севрюков			
Нач. отд.	Григорьянц			
Н. контр.	Амбрас			
Утв.				

Б1В542240 СБ

Траверса
Сборочный чертеж

Лит	Масса	Масшт.
У	1,9	1:2
Лист	Листов 1	

Харьковский Сонтехпроект

Формат А4

Инв. № подл. | Подпись и дата | Взам. инв. № | Инв. № дубл. | Подп. и дата

618542103

$\sqrt{}^{25}$ ($\sqrt{}$)

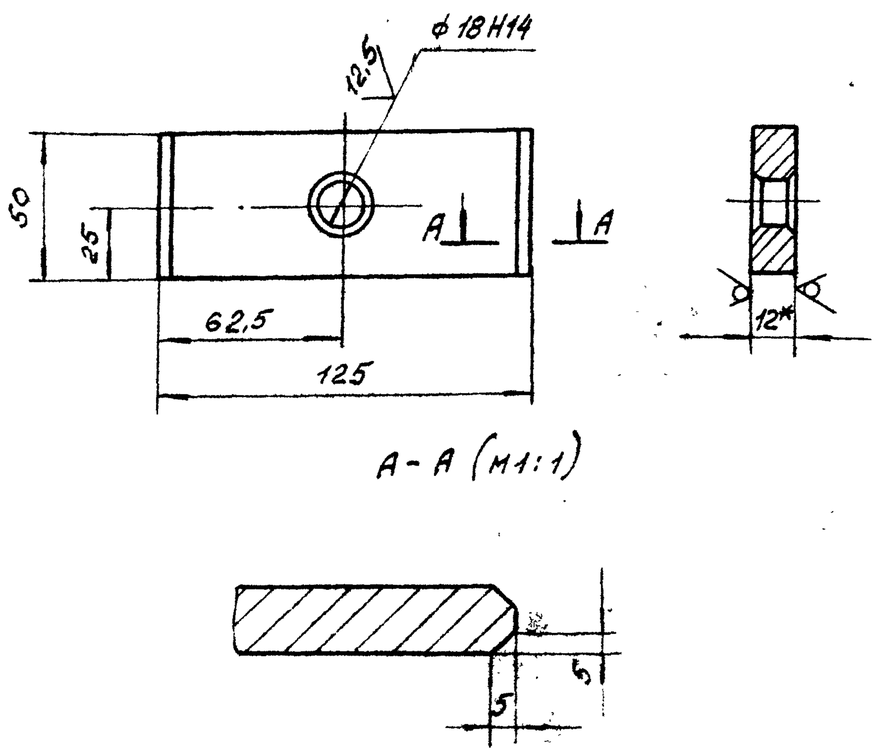

1. Неуказанные предельные откл. размеров $\pm \frac{1T16}{2}$
2. * Размер для справки

Изм.	Лист	N докум.	Подп.	Дата
Разраб.	Извекова			
Провер.	Гончаренко			
Т. контр.	Севрюков			
Нач. отд.	Григорьянц			
Н. контр.	Амбрас			
Утв.				

Б1В542103

Траверса

Лит	Масса	Масшт.
У	0,6	1:2
Лист	Листов 1	

Лист 12 ГОСТ 19903-74 / ВСт3 ГОСТ 14637-89

Харьковский Сонтехпроект

Инв. № подл. | Подпись и дата | Взам. инв. № | Инв. № дубл. | Подп. и дата

Альбом 17

Б18542.104

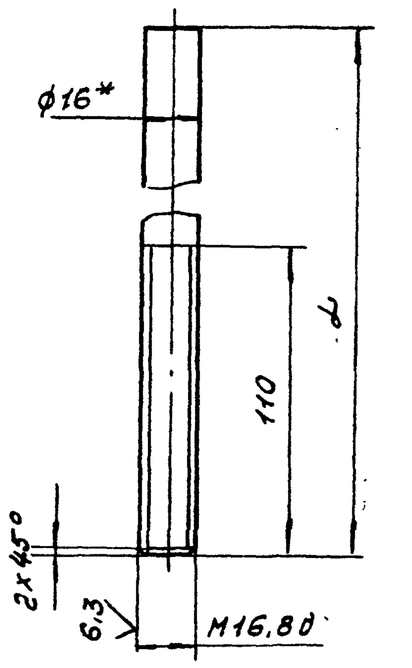

Обозначение	L	масса, кг.
Б1В542.104	400	0,63
-01	1380	2,2
-02	880	1,4

Изм.	Лист	N докум.	Подп.	Дата	Б1В542.104			
Разраб		Извекова			Тяга	Лит	Масса	Масшт.
Пров.		Гончаренко				и	–	1:2
Т.контр.		Севрюков				Лист	Листов 1	
Нач.отд		Григорьянц			Круг В16 ГОСТ 2590-88 / ВСт3 ГОСТ 535-88	Харьковский Сантехпроект		
Н.контр.		Амбрас						
Утв.								

Формат А4

Инв.№ подл. | Подп. и дата | Взам.инв.№ | Инв.№ дубл. | Подп. и дата

34

Б18542.250СБ

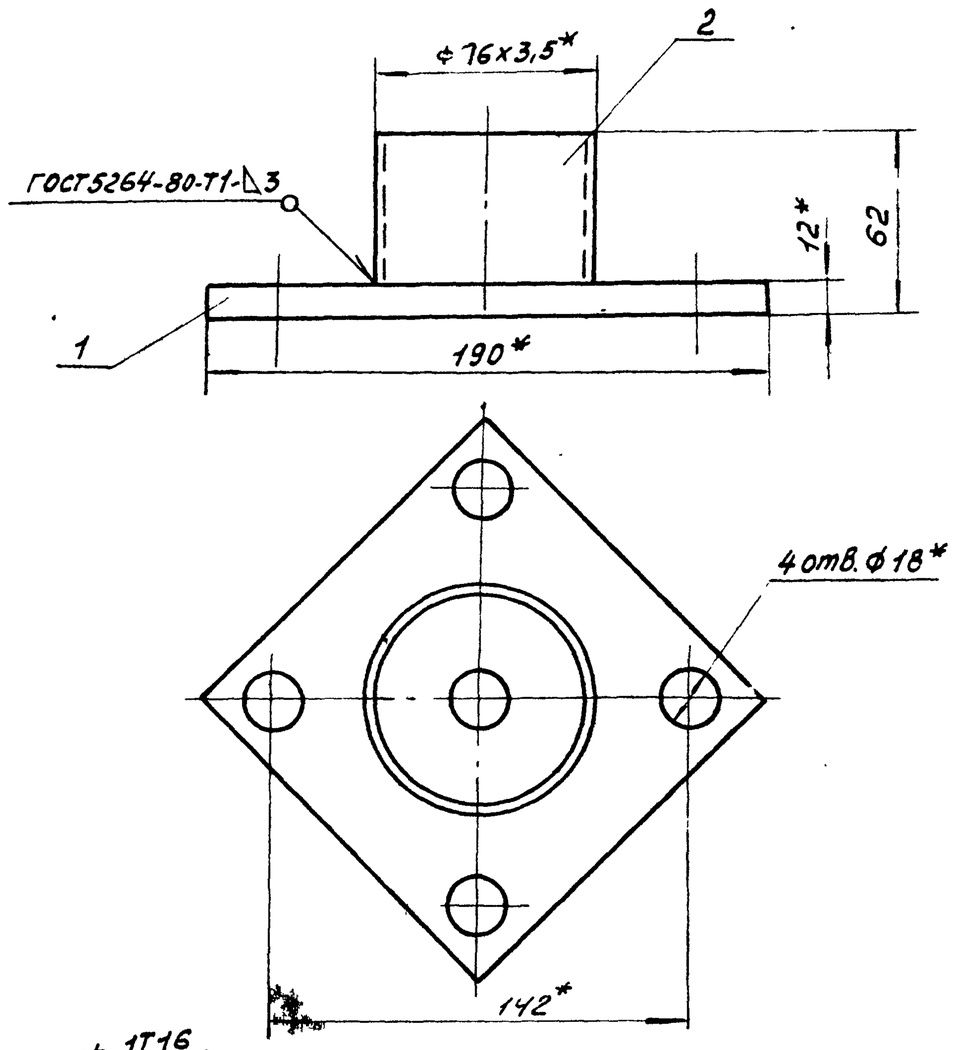

1. $\pm \frac{IT16}{2}$
2. Электроды Э-42 ГОСТ 9467-75
3. Кромки реза деталей Б4-$\sqrt{25}$
4. * Размеры для справки.

Изм.	Лист	N докум.	Подп.	Дата	Б1В542.250СБ			
Разраб		Извекова			Стакан Сборочный чертеж	Лит	Масса	Масшт.
Пров.		Гончаренко				и	1,9	1:2
Т.контр		Севрюков				Лист	Листов 1	
Нач.отд		Григорьянц				Харьковский Сантехпроект		
Н.контр.		Амбрас						
Утв.								

Формат А4

Формат	Зона	Поз.	Обозначение	Наименование	Кол.	Примеч.
				Документация		
А4			Б18542.240СБ	Сборочный чертеж		
				Детали		
А4			Б18542.103	Траверса	1	
А4			Б18542.104	Тяга	2	

Изм.	Лист	N докум.	Подп.	Дата	Б1В542.240			
Разраб		Извекова			Траверса	Лит	Лист	Листов
Пров.		Гончаренко				и		1
Нач.отд		Григорьянц				Харьковский Сантехпроект		
Н.контр.		Амбрас						
Утв.								

Формат А4

Формат	Зона	Поз.	Обозначение	Наименование	Кол.	Примеч.
				Документация		
А4			Б18542.250сб	Сборочный чертеж		
				Детали		
А4		1	Б18542.105	Основание	1	
Б4		2	Б18542.106	Кольцо	1	0,31кг
				Труба 76х3,5 ГОСТ 8732-78 / В20 ГОСТ 8731-87 / ℓ = 50		

Изм.	Лист	N докум.	Подп.	Дата	Б1В242250			
Разраб		Извекова			Стакан	Лит	Лист	Листов
Пров		Гончаренко				и		1
Нач.отд		Григорьянц				Харьковский Сантехпроект		
Н.контр		Амбрас						
Утв.								

Формат А4

Альбом 17

Б1В542.260СБ

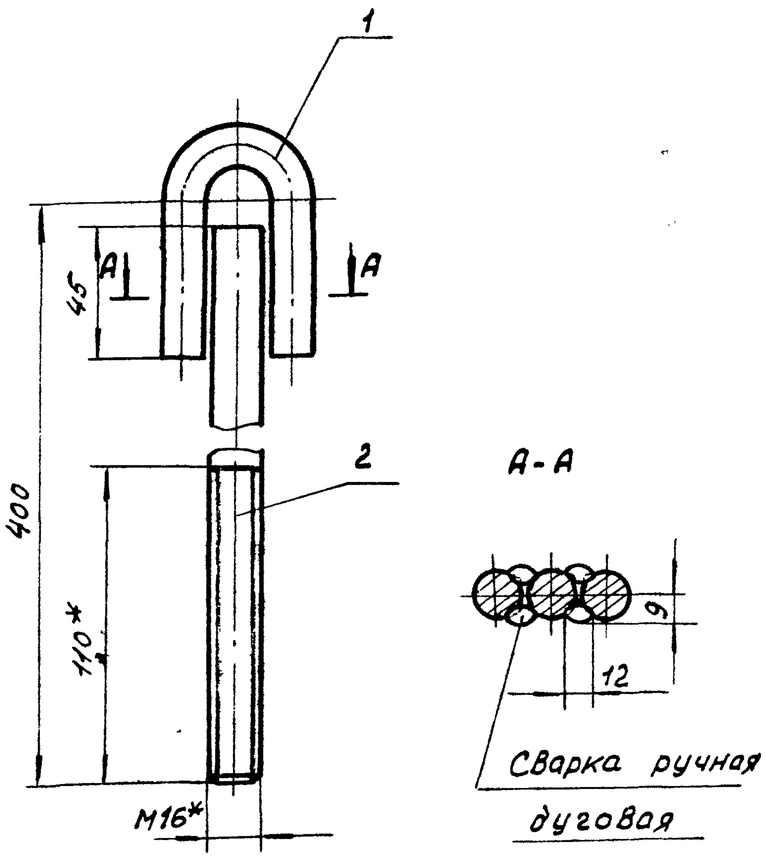

1. $\pm \frac{1Т16}{2}$
2. Электроды Э-42 ГОСТ 9467-75
3. * Размеры для справки.

Изм	Лист	N докум	Подп.	Дата	Б1В542.260СБ			
Разраб		Извекова			Тяга блока Сборочный чертеж	Лит	Масса	Масшт.
Пров.		Гончаренко				и	1,0	1:2
Т.контр		Севрюков				Лист	Листов 1	
Нач.отд		Григорьянц				Харьковский Сантехпроект		
Н.контр		Амбрас						
Утв.								

Подп. и дата | Инв.N подл. | Взам.инв.N | Инв.N дубл. | Подп. и дата

Формат А4

Б1В542.105

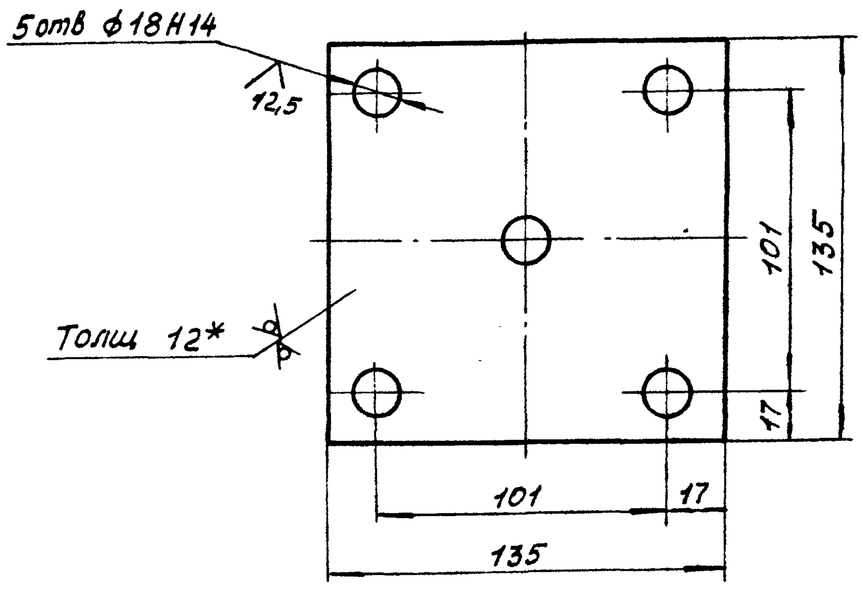

1. $\pm \frac{1Т16}{2}$
2. * Размеры для справки.

Изм	Лист	N докум.	Подп.	Дата	Б1В542.105			
Разраб		Извекова			Основание	Лит	Масса	Масшт.
Пров.		Гончаренко				и	1,6	1:2
Т.контр		Севрюков				Лист	Листов 1	
Нач.отд		Григорьянц				Харьковский Сантехпроект		
Н.контр		Амбрас			Лист 12 ГОСТ 19903-74 / ВСТ3 ГОСТ 14637-89			
Утв.								

Подп. и дата | Инв.N подл. | Взам.инв.N | Инв.N дубл. | Подп. и дата

Формат А4

Формат	Зона	Поз.	Обозначение	Наименование	Кол.	Примеч.
				Документация		
А4			Б1В542.260 СБ	Сборочный чертеж		
				Детали		
А4		1	Б1В542.094	Ушко	1	
А4		2	Б1В542.104	Тяга	1	

Изм	Лист	N докум	Подп	Дата	Б1В542.260			
Разраб		Извекова			Тяга блока	Лит	Лист	Листов
Пров.		Гончаренко				и		1
Нач.отд		Григорьянц				Харьковский Сантехпроект		
Н.контр		Амбрас						
Утв.								

Инв.N подл. | Подп. и дата | Взам.инв.N | Инв.N дубл. | Подп. и дата

Формат А4

Формат	Зона	Поз.	Обозначение	Наименование	Кол.	Примеч
				Документация		
А4			Б1В542.270СБ	Сборочный чертеж		
				Детали		
А4		1	Б1В542.094	Ушко	1	
А4		2	Б1В542.107	Тяга	1	

Изм	Лист	N докум.	Подп.	Дата	Б1В542.270			
Разраб		Извекова			Тяга подвески	Лит	Лист	Листов
Пров		Гончаренко				и		1
Нач.отд		Григорьянц				Харьковский Сантехпроект		
Н.контр		Амбрас						
Утв.								

Инв.N подл. | Подп. и дата | Взам.инв.N | Инв.N дубл. | Подп. и дата

Формат А4

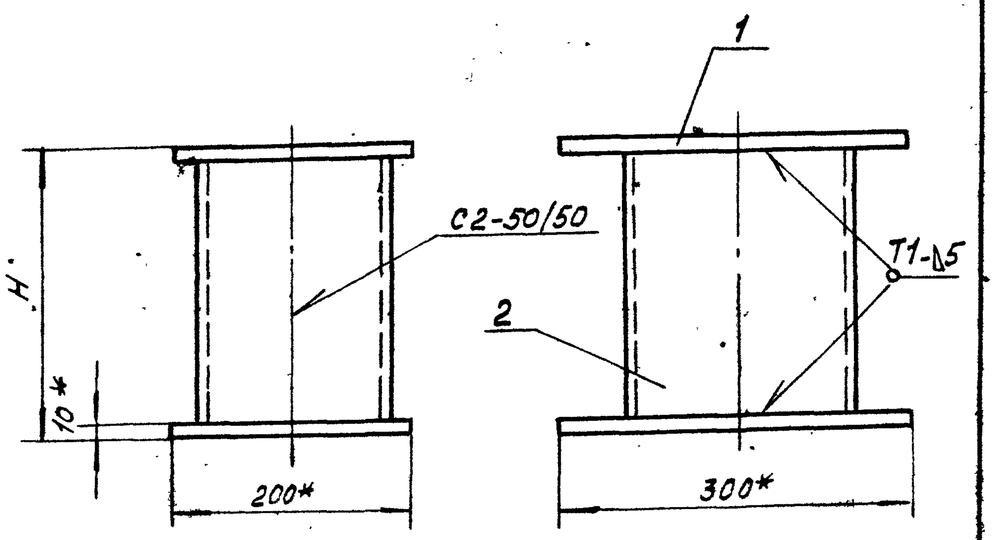

Обозначение	Н	Масса кг.
Б1В542.280	295	15,0
-01	247	13,2
-02	200	11,5
-03	300	15,2

1. Сварку производить электродами Э-42 ГОСТ 9467-75. Сварные швы по ГОСТ 5264-80
2. Кромки реза деталей Б4 - $\sqrt{25}$
3. * Размер для справки
4. $\pm \frac{1T16}{2}$

Изм	Лист	N докум.	Подп.	Дата
Разраб	Извекова			
Пров.	Гончаренко			
Т. контр	Севрюков			
Нач. отд	Григорьянц			
Н. контр	Амбрас			
Утв				

Б1В542.280СБ

Опора (поз. 25,28,68,71) Сборочный чертеж

Лит	Масса	Масшт.
И	-	-
Лист	Листов 1	

Харьковский Сантехпроект

Формат А4

Б1В542.107

$\sqrt{25}$ ($\sqrt{}$)

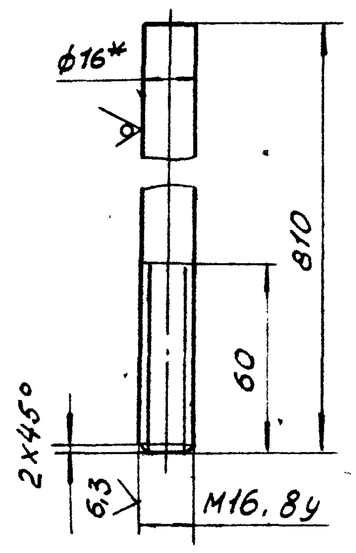

Неуказанные предельные отклонения размеров $\pm \frac{1T14}{2}$

Изм	Лист	N докум.	Подп.	Дата
Разраб	Извекова			
Пров	Гончаренко			
Т. контр	Севрюков			
Нач. отд	Григорьянц			
Н. контр	Амбрас			
Утв				

Тяга

Лит	Масса	Масшт.
И	1,3	1:2
Лист	Листов 1	

Круг $\frac{\text{В16 ГОСТ 2590-88}}{\text{Ст3 ГОСТ 535-88}}$

Харьковский Сантехпроект

Формат А4

Формат	Зона	Поз.	Обозначение	Наименование	Кол.	Примеч.
				Документация		
А4			Б1В542.280СБ	Сборочный чертеж		
				Детали		
Б4		1	Б1В542.108	Плита	2	2,4кг.
				Лист 5 ГОСТ 19903-74		
				Ст3 ГОСТ 14637-89		
				200х300		
			Переменные данные	для исполнения		
				Б1В542.280		
				Детали		
Б4		2	Б1В542.109	Стойка	2	5,1кг.
				Швеллер 20 ГОСТ 8240-89		
				Ст3 ГОСТ 535-88		
				ℓ = 275		
				Б1В542.280-01		
				Детали		
Б4		2	Б1В542.111	Стойко	2	4,2кг.
				Швеллер 20ГОСТ 8240-89		
				Ст3 ГОСТ 535-88		
				ℓ = 227		

Изм	Лист	N докум	Подп.	Дата
Разраб	Извекова			
Пров.	Гончаренко			
Нач. отд	Григорьянц			
Н. контр	Амбрас			
Утв.				

Б1В542.080

Опора (поз. 25,28,68,71.)

Лит	Лист	Листов
И	1	2

Харьковский Сантехпроект

Формат А4

Формат	Зона	Поз.	Обозначение	Наименование	Кол.	Примеч.
				Б1В542.280-02		
				Детали		
Б4		2	Б1В542.112	Стойка	2	3,3кг.
				Швеллер 20 ГОСТ 8240-89		
				Ст3 ГОСТ 535-88		
				ℓ = 180		
				Б1В542.280-03		
				Детали		
Б4		3	Б1В542.113	Стойка	2	5,1кг.
				Швеллер 20 ГОСТ 8240-89		
				Ст3 ГОСТ 535-88		
				ℓ = 280		

Изм	Лист	N докум.	Подп.	Дата

Б1В542.280

Лист 2

Б18543.010СБ

Альбом 17

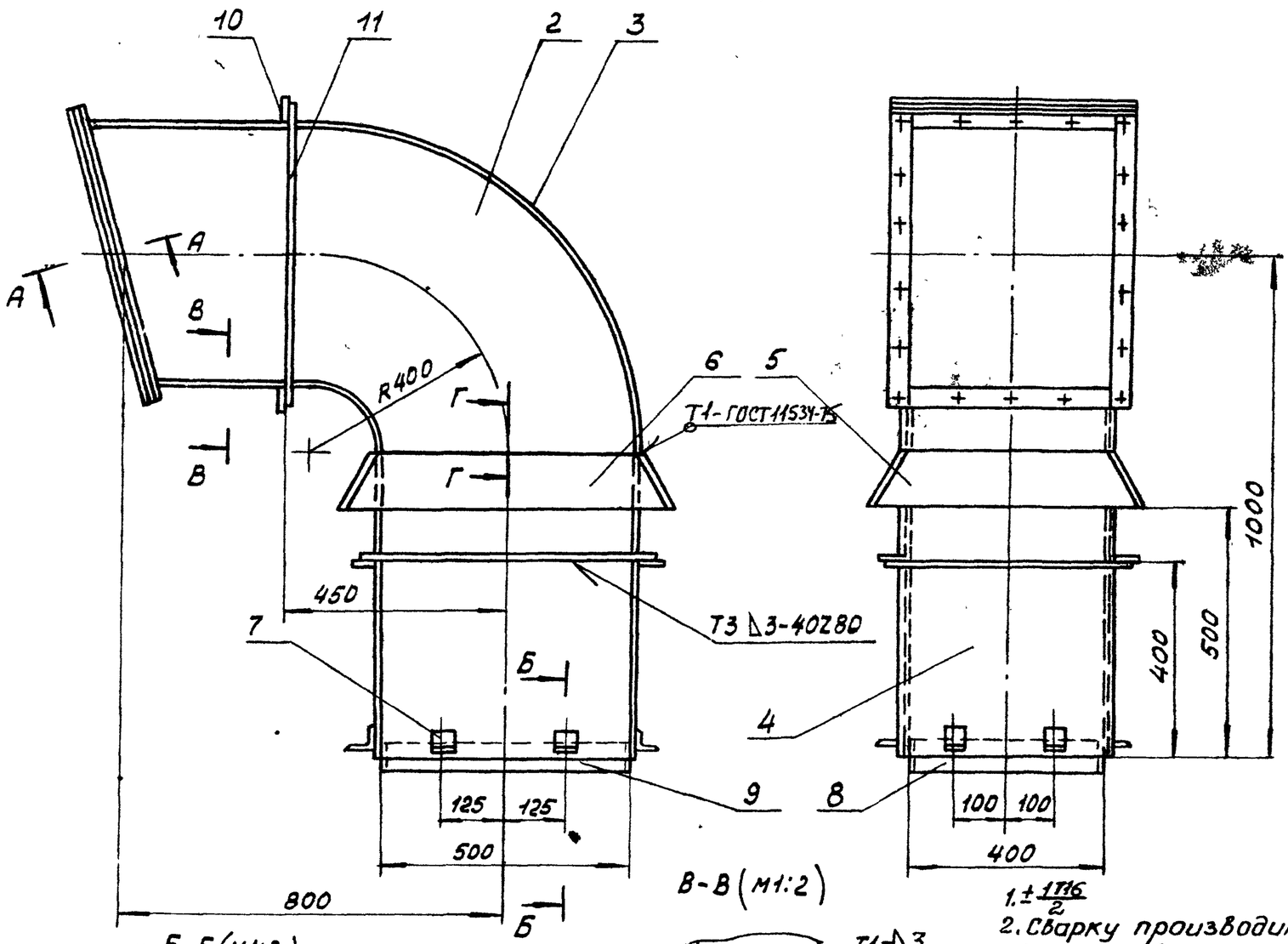

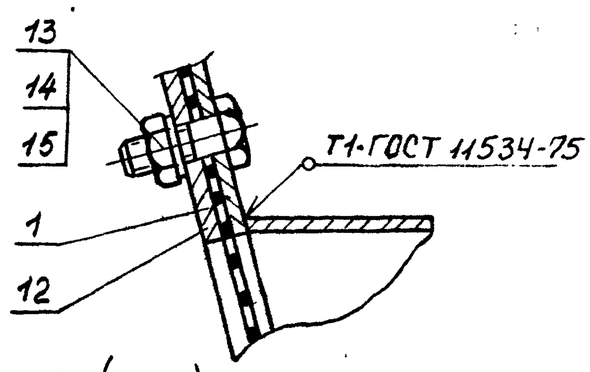

А-А(М1:2)

Г-Г(М1:2)

D-D(М1:2)

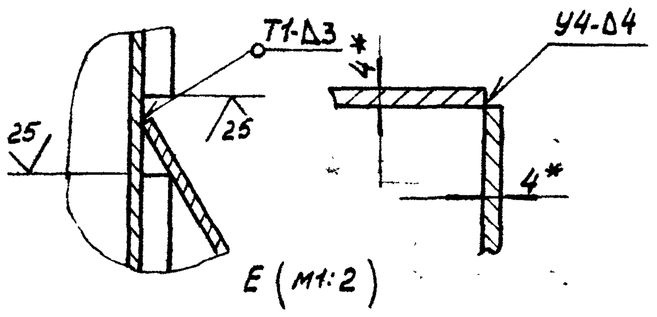

Е(М1:2)

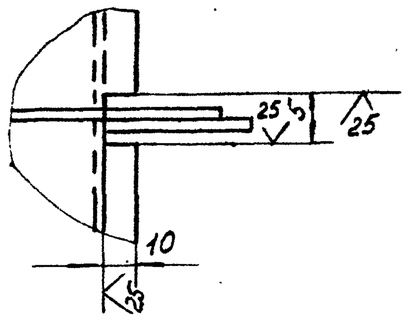

В-В(М1:2)

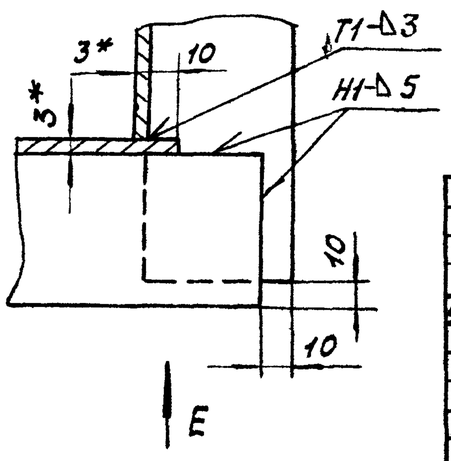

Б-Б(М1:2)

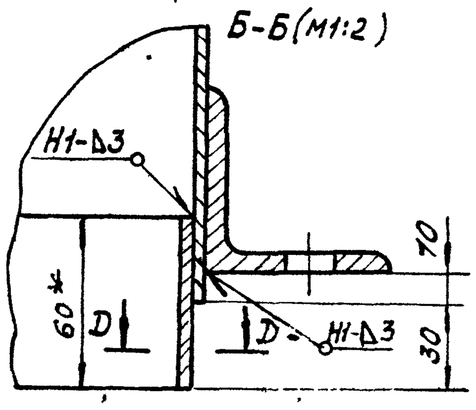

1. ± IT16/2
2. Сварку производить электродами Э-42 ГОСТ 9467-75 Сварные швы по ГОСТ 5264-80
3. Кромки реза деталей Б4-25
4. Размеры для справки.

Изм	Лист	N докум.	Подп	Дата	Б1В543.010СБ			
Разраб		Извекова			Короб Всасывающий (поз. 40) Сборочный чертеж	Лит	Масса	Масшт.
Пров		Гончаренко				И	98,0	1:10
Т.контр		Севрюков				Лист	Листов 1	
Нач.отд		Григорьянц				Харьковский Сантехпроект		
Н.контр		Амбрас						
Утв.								

Формат А3

Формат	Зона	Поз.	Обозначение	Наименование	кол	Примеч.
				Документация		
А3			Б18543.010СБ	Сборочный чертеж		
				Сборочные единицы		
А4		1	Б18543.020	Фланец	2	
				Детали		
А4		2	Б18543.001	Стенка	2	
А4		3	Б18543.002	Боковина	1	
		4	Б18543.002-01	Боковина	1	
А4		5	Б18543.003	Стенка	2	
		6	Б18543.003-01	Стенка	2	
А4		7	Б18542.005	Стяжка	8	
Б4		8	Б18543.005	Накладка	2	0,73кг
				Полоса 4х60 ГОСТ 103-76		
				Вст3 ГОСТ 535-88		
				ℓ = 390		
Б4		9	Б18543.006	Накладка	2	0,92кг.
				Полоса 4х60 ГОСТ 103-76		
				Вст3 ГОСТ 535-88		
				ℓ = 490		
Б4		10	Б18543.007	Ребро	4	0,95кг.
				Полоса 5х50 ГОСТ 103-76		
				Вст3 ГОСТ 535-88		
				ℓ = 486		

Изм	Лист	N докум.	Подп	Дата	Б1В543.010			
Разраб		Извекова			Короб Всасывающий (поз. 40)	Лит	Лист	Листов
Пров.		Гончаренко				И	1	2
Нач.отд		Григорьянц				Харьковский Сантехпроект		
Н.контр.		Амбрас						
Утв.								

Формат А4

Формат	Зона	Поз.	Обозначение	Наименование	кол.	Примеч.
Б4		11	Б18543.008	Накладка	2	1,15кг.
				Полоса 5х50 ГОСТ 103-76		
				Вст3 ГОСТ 535-88		
				ℓ = 586		
Б4		12	Б18543.009	Решетка	1	0,6кг.
				Сетка №20-2р		
				ГОСТ 5336-80		
				460 х 576		
				Стандартные изделия		
		13		Болт М12х30.58	18	
				ГОСТ 7798-70		
		14		Гайка М12.5 ГОСТ 5915-70	18	
		15		Шайба 12,65Т ГОСТ 6402-70	18	

Инв.N подл. | Подп. и дата | Взам. инв.N | Инв.N дубл. | Подп. и дата

Изм	Лист	N докум.	Подп.	Дата	Б1В543.010	Лист 2

Б1В543.020СБ

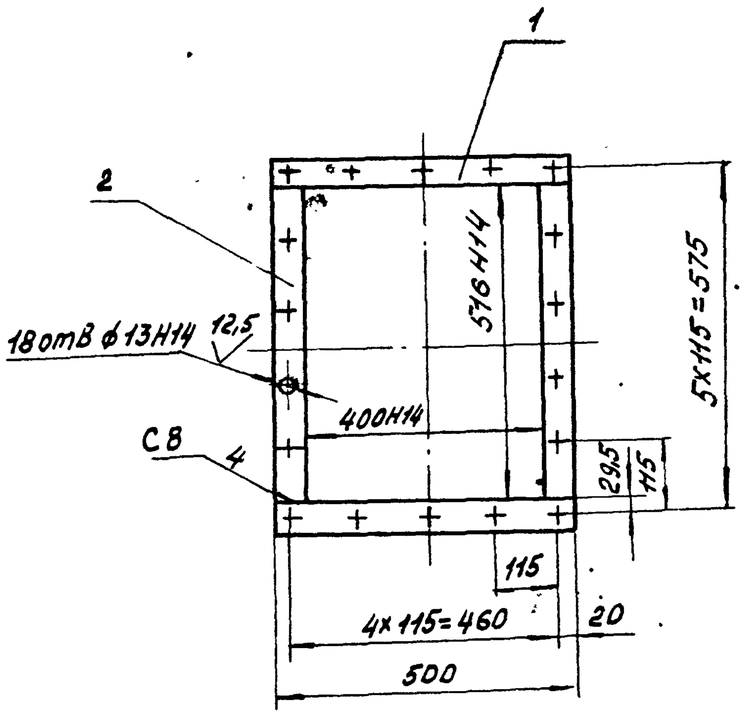

1. Неуказанные пред. откл. размеров $\pm\frac{IT16}{2}$
2. Кромки реза деталей Б4- $\sqrt{}^{25}$
3. Сварку производить электродами Э-42 ГОСТ 9467-75. Сварные швы по ГОСТ 5264-80

Изм	Лист	N докум	Подп.	Дата
Разраб		Извекова		
Пров.		Гончаренко		
Т. контр		Севрюков		
Нач. отд		Григорьянц		
Н. контр		Амбрас		
Утв				

Фланец
Сборочный чертеж

Лит	Масса	Масшт
И	4.0	1:10
Лист	Листов 1	

Харьковский Сантехпроект

Формат А4

Б1В543.001

$\sqrt{}^{25}$ ($\sqrt{}$)

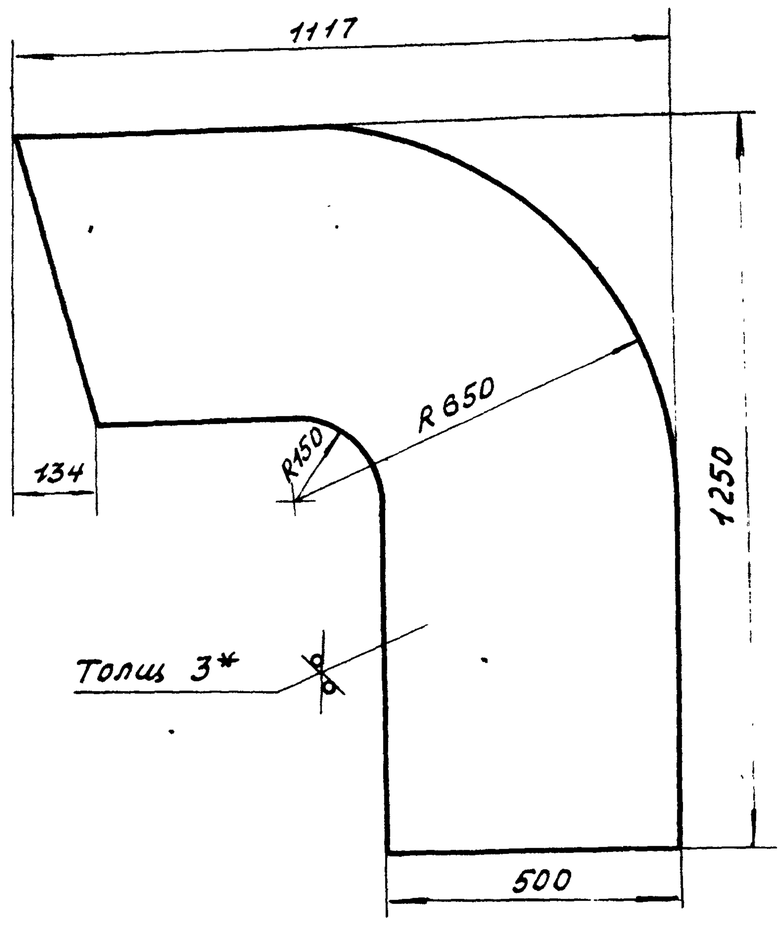

1. $\pm\frac{IT16}{2}$
2. * размер для справки.

Изм	Лист	N докум.	Подп.	Дата
Разраб		Извекова		
Пров		Гончаренко		
Т. контр		Севрюков		
Нач. отд		Григорьянц		
Н. контр		Амбрас		
Утв.				

Стенка

Лит	Масса	Масшт.
И	19,7	1:10
Лист	Листов 1	

Лист 3 ГОСТ 19903-74 / ВСТ3 ГОСТ 16523-89

Харьковский Сантехпроект

Формат А4

Б1В543.002

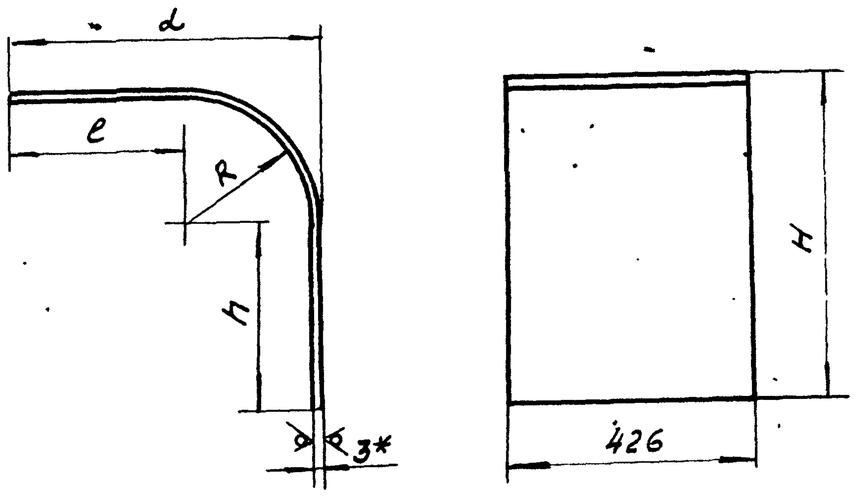

Обозначение	d	H	e	R	h	Длина развертки, мм	Масса кг.
Б1В543.002	1120	1253	467	650	600	2090	21,0
-01	486	753	336	147		1170	11,7
-02	617	650	517	97	550	1223	12,2
-03	483	533	383		273	812	8,2

1. $\pm\frac{IT16}{2}$
2. * размер для справки.

Изм	Лист	N докум.	Подп.	Дата
Разраб		Извекова		
Пров.		Гончаренко		
Т. контр		Севрюков		
Нач. отд		Григорьянц		
Н. контр		Амбрас		
Утв				

Боковина

Лит	Масса	Масшт
И	-	-
Лист	Листов 1	

Лист 3 ГОСТ 19903-74 / ВСТ3 ГОСТ 16523-89

Харьковский Сантехпроект

Формат А4

Формат	Зона	Поз	Обозначение	Наименование	Кол.	Примеч.
				Документация		
А4			Б1В543.020СБ	Сборочный чертеж		
				Детали		
Б4		1	Б1В543.011	Планка	2	0,98 кг
				Полоса 5х50 ГОСТ 103-76		
				Вст3 ГОСТ 535-88		
				ℓ = 500		
Б4		2	Б1В543.012	Планка	2	1,0 кг.
				Полоса 5х50 ГОСТ 103-76		
				Вст3 ГОСТ 535-88		
				ℓ = 516		

Изм	Лист	N докум	Подп.	Дата
Разраб		Извекова		
Пров		Гончаренко		
Нач.отд		Григорьянц		
Н.контр.		Амбрас		
Утв.				

Б1В543.020

Фланец

Лит	Лист	Листов
И		1

Харьковский Сантехпроект

Альбом 17

Б1В543.050СБ

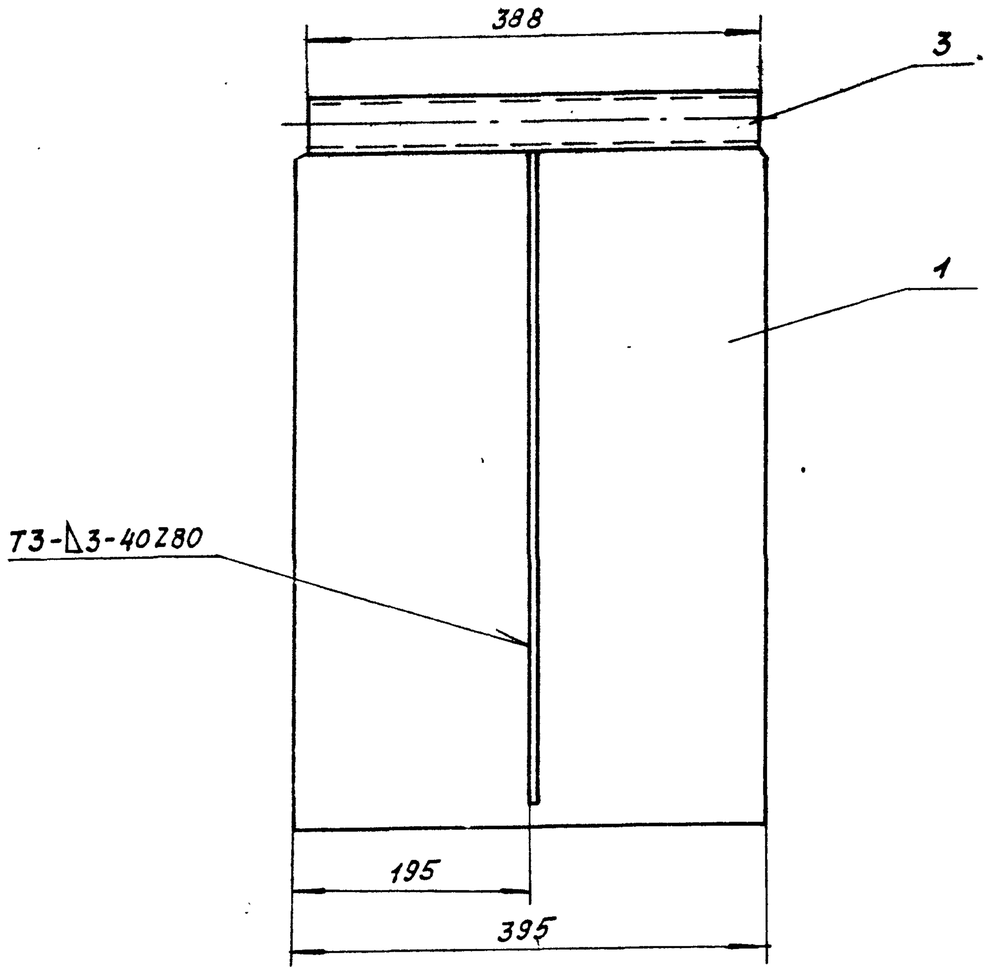

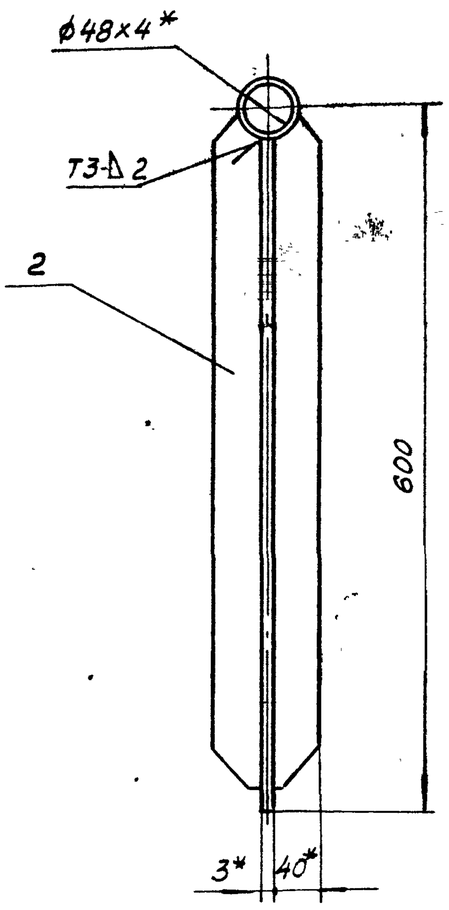

1. Сварку производить электродами Э-42 гост 9467-75. Сварные швы по гост 5264-80
2. * размеры для справки

Изм	Лист	N докум.	Подп.	Дата	Б1В543.050СБ			
Разраб		Извекова			Заслонка Сборочный чертеж	Лит	Масса	Масшт.
Пров.		Гончаренко				и	7,2	1:2
Т.контр		Севрюков				Лист	Листов 1	
Нач.отд		Григорьянц				Харьковский Сантехпроект		
Н.контр		Амбрас						
Утв.								

Формат А3

Б1В543.030СБ

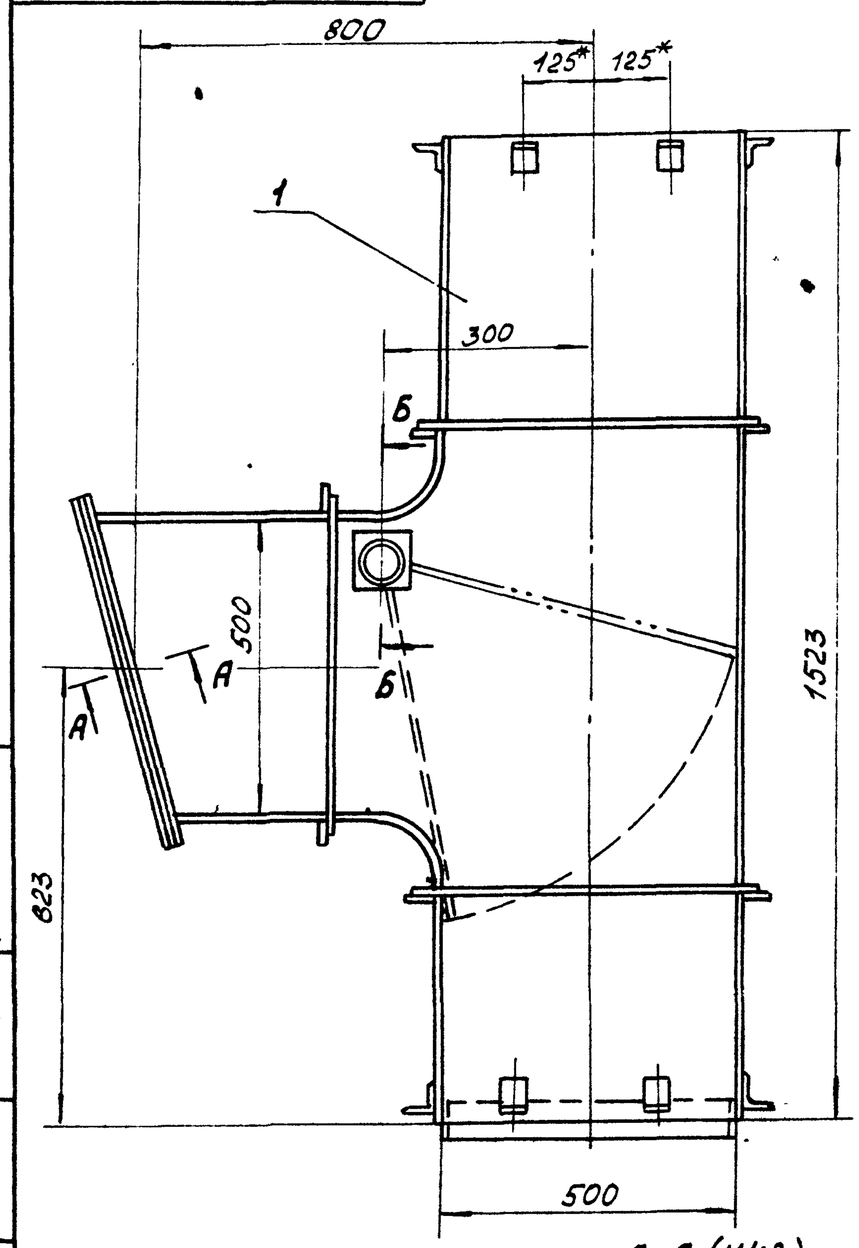

А-А (М1:2)

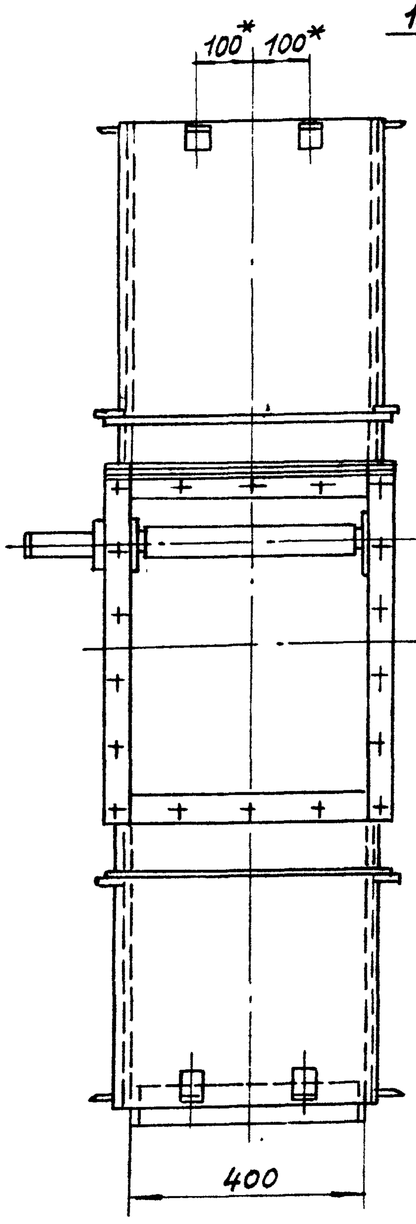

Б-Б (М1:2,5)

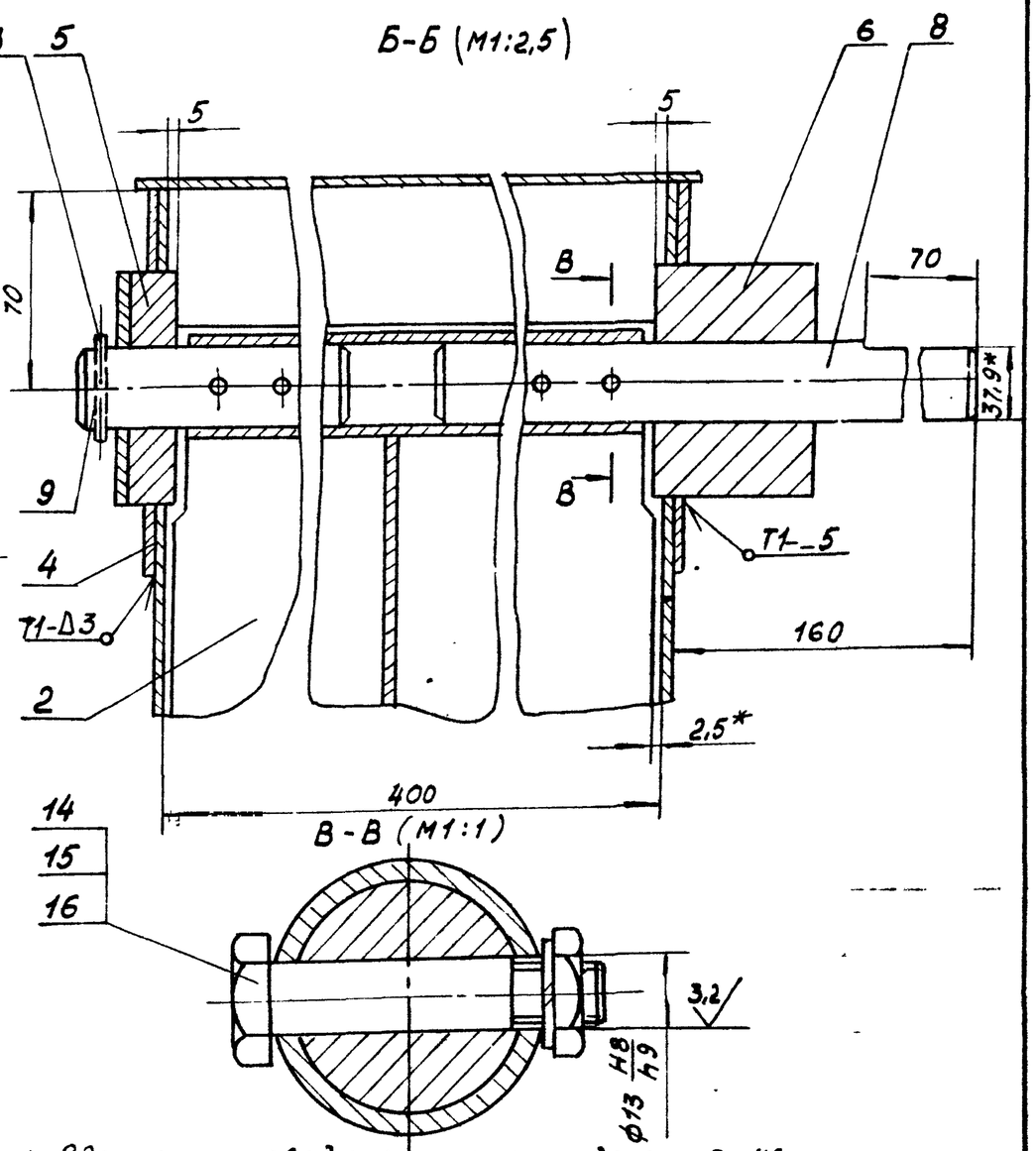

В-В (М1:1)

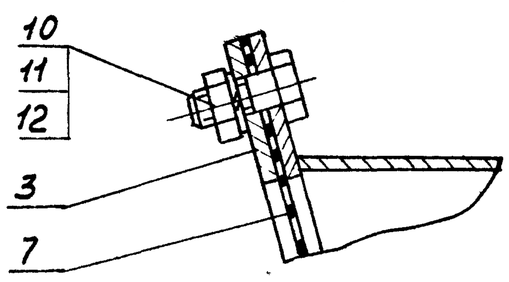

1. Сварку производить электродами Э-42 гост 9467-75. Сварные швы по гост 5264-80
2. * размеры для справки.

Изм	Лист	N докум.	Подп.	Дата	Б1В543.030СБ			
Разраб		Извекова			Короб Всасывающий (поз. 41) Сборочный чертеж	Лит	Масса	Масшт
Пров.		Гончаренко				и	135,0	1:10
Т.контр		Севрюков				Лист	Листов 1	
Нач.отд		Григорьянц				Харьковский Сантехпроект		
Н.контр		Амбрас						
Утв.								

Формат А3

Инв.№ подл. | Подп. и дата | Взам.инв.№ | Инв.№ дубл. | Подп. и дата

Альбом 17

Формат	Зона	Поз.	Обозначение	Наименование	Кол.	Примеч.
				Документация.		
А3			Б1В543.040СБ	Сборочный чертеж		
				Сборочные единицы		
А4		1	Б1В543.020	Фланец	1	
				Детали		
А4		2	Б1В543.017	Стенка	2	
А4		3	Б1В543.002-02	Боковина	1	
		4	Б1В543.002-03	Боковина	1	
А4		5	Б1В542.005	Стяжка	16	
Б4		6	Б1В543.018	Накладка	2	0,92кг.
				Полоса 4х60 ГОСТ 103-76		
				Вст3 ГОСТ 535-88		
				ℓ = 490		
Б4		7	Б1В543.019	Накладка	2	0,73кг.
				Полоса 4х60 ГОСТ 103-76		
				Вст3 ГОСТ 535-88		
				ℓ = 390		
Б4		8	Б1В543.021	Ребро	6	0,95кг
				Полоса 5х50 ГОСТ 103-76		
				Вст3 ГОСТ 535-88		
				ℓ = 486		
Б4		9	Б1В543.022	Ребро	6	1,15кг.
				Полоса 5х50 ГОСТ 103-76		
				Вст3 ГОСТ 535-88		
				ℓ = 586		

Подп. и дата | Инв. № дубл. | Взам. инв. № | Подп. и дата | Инв. № подл.

Изм.	Лист	N докум.	Подп.	Дата
Разраб.		Извекова		
Пров.		Гончаренко		
Нач. отд.		Григорьянц		
Н. контр.		Амбрас		
Утв.				

Б1В543.040

Корпус

Лит.	Лист	Листов
И	1	2

Харьковский Сантехпроект

Формат А4

Формат	Зона	Поз.	Обозначение	Наименование	Кол.	Примеч.
Б4		10	Б1В543.023	Стенка	1	0,4кг.
				Лист 3 ГОСТ 19903-74		
				Вст3 ГОСТ 16523-89		
				44 х 388		
Б4		11	Б1В543.024	Плита	2	0,62кг
				Лист 4 ГОСТ 19903-74		
				Вст3 ГОСТ 14637-89		
				140 х 140		
Б4		12	Б1В543.025	Боковина	1	15,2кг.
				Лист 3 ГОСТ 19903-74		
				Вст3 ГОСТ 16523-89		
				426 х 1523		

Подп. и дата | Инв. № дубл. | Взам. инв. № | Подп. и дата | Инв. № подл.

Изм.	Лист	N докум.	Подп.	Дата

Б1В543.040

Лист 2

Формат А4

Б1В543.003

25 √(√)

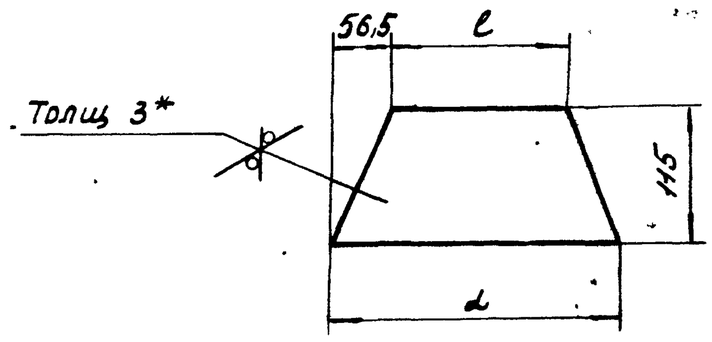

Обозначение	L	ℓ	Масса кг.
Б1В543.003	520	407	1,25
-01	620	507	1,5

1. $\pm \frac{1T16}{2}$
2. *-размер для справки.

Подп. и дата | Инв. № дубл. | Взам. инв. № | Подп. и дата | Инв. № подл.

Изм.	Лист	N докум	Подп.	Дата
Разраб		Извекова		
Пров		Гончаренко		
Т. контр		Севрюков		
Нач. отд		Григорьянц		
Н. контр		Амбрас		
Утв.				

Б1В543.003

Стенка

Лит.	Масса	Масшт
И	—	—
Лист	Листов 1	

Лист 3 ГОСТ 19903-74 / Вст3 ГОСТ 16523-89

Харьковский Сантехпроект

Формат А4

Формат	Зона	Поз.	Обозначение	Наименование	Кол.	Примеч.
				Документация		
А3			Б1В543.030СБ	Сборочный чертеж		
				Сборочные единицы		
А4		1	Б1В543.040	Корпус	1	
А4		2	Б1В543.050	Заслонка	1	
А4		3	Б1В543.020	Флянец	1	
				Детали		
А4		4	Б1В543.013	Кольцо	1	
А4		5	Б1В543.014	Бобышка	1	
А4		6	Б1В543.015	Бобышка	1	
Б4		7	Б1В543.016	Решетка	1	0,6кг.
				Сетка N20-2,0		
				ГОСТ 5336-80 460х576		
А4		8	Б1В543.026	Ось	1	
А4		9	Б1В543.027	Ось	1	
				Стандартные изделия		
		10		Болт М12х30.58 ГОСТ 7798-70	20	
		11		Гайка М12,5 ГОСТ 5915-70	20	
		12		Шайба 12.65Г ГОСТ 6402-70	20	
		13		Шплинт 6,3х60 ГОСТ 397-79	1	
		14		Болт М12х65.58 ГОСТ 7817-72	4	
		15		Гайка М12,5 ГОСТ 5915-70	4	
		16		Шайба 12,65Г ГОСТ 6402-70	4	

Подп. и дата | Инв. № дубл. | Взам. инв. № | Подп. и дата | Инв. № подл.

Изм.	Лист	N докум	Подп.	Дата
Разраб		Извекова		
Пров		Гончаренко		
Нач. отд		Григорьянц		
Н. контр.		Амбрас		
Утв.				

Б1В543.030

Короб Всасывающий (поз 41)

Лит	Лист	Листов
И		1

Харьковский Сантехпроект

25266 21 41

Формат А4

Альбом 17

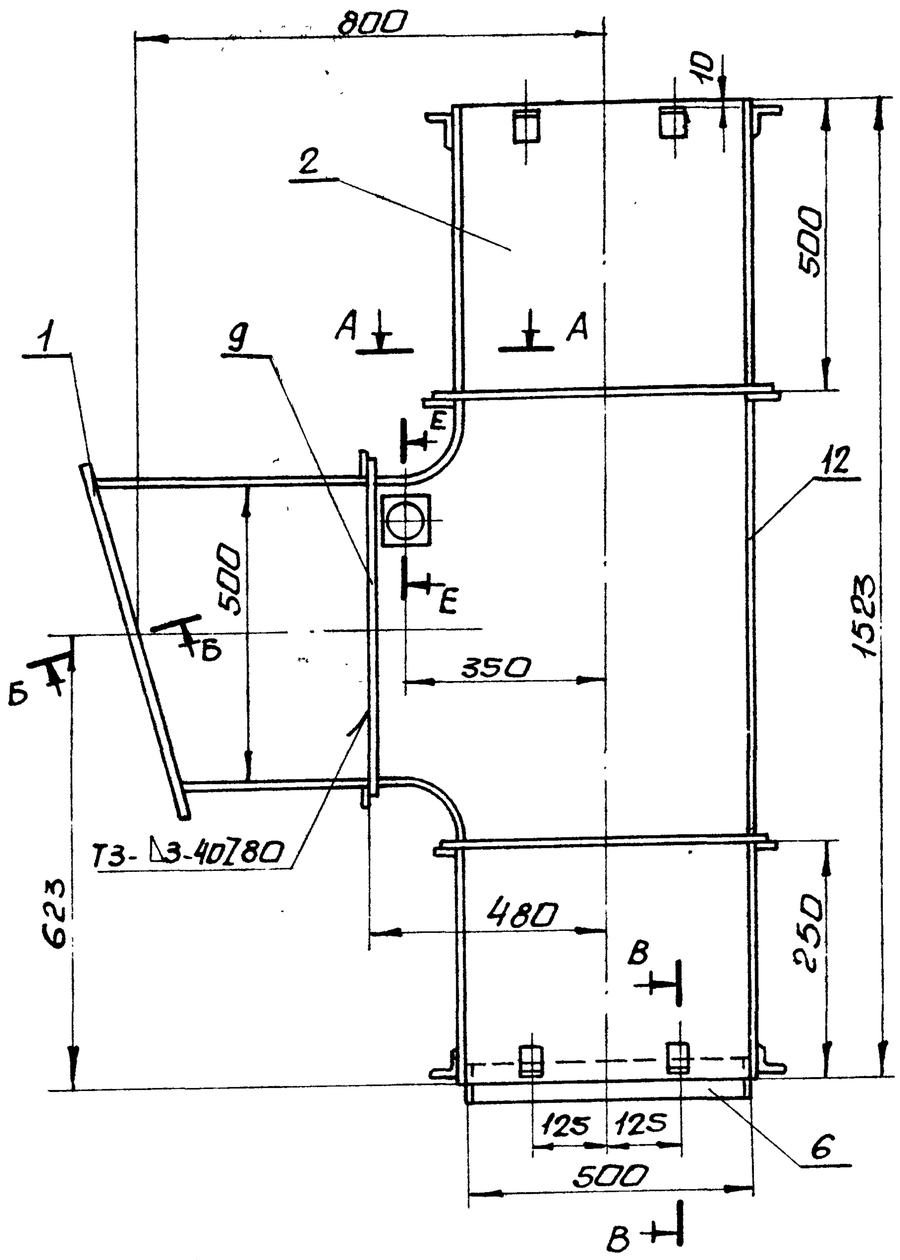

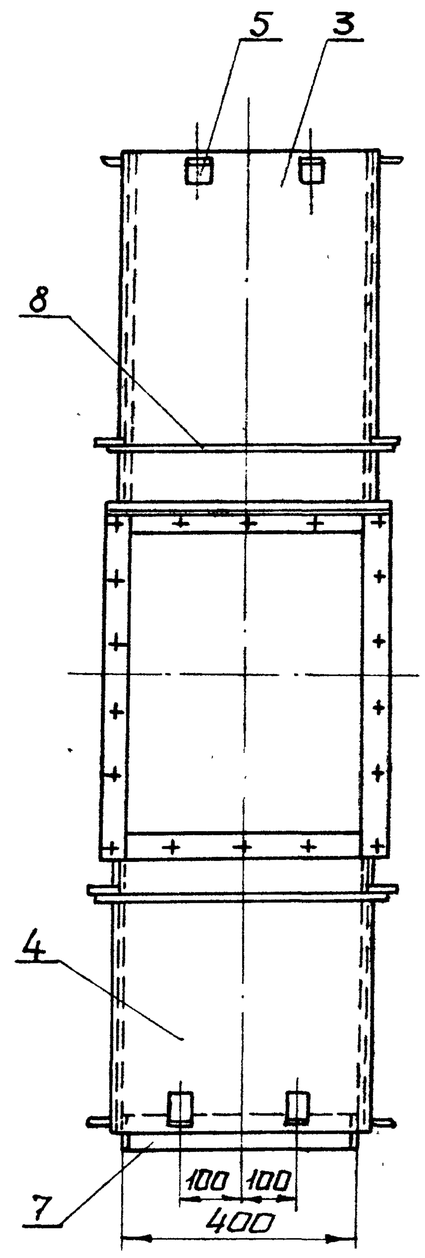

В-В (М1:2)

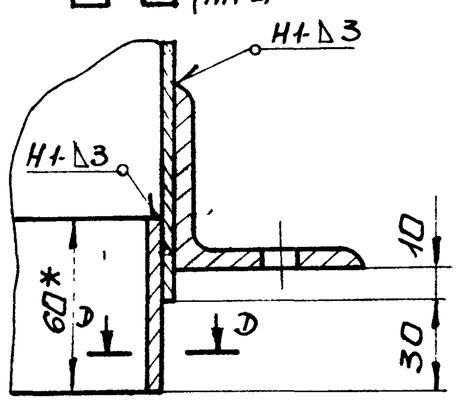

А-А (М1:2)

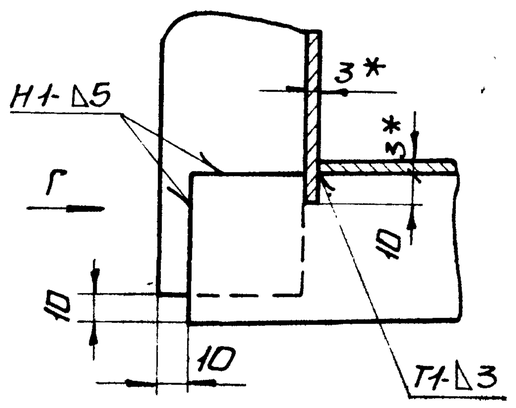

А-А (М1:2)

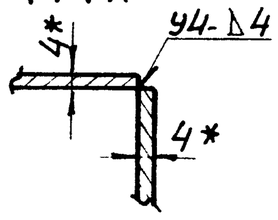

Б-Б (М1:2)

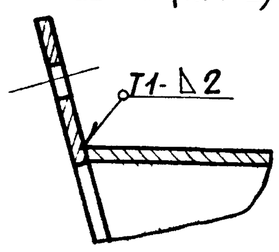

Е-Е (М1:2)

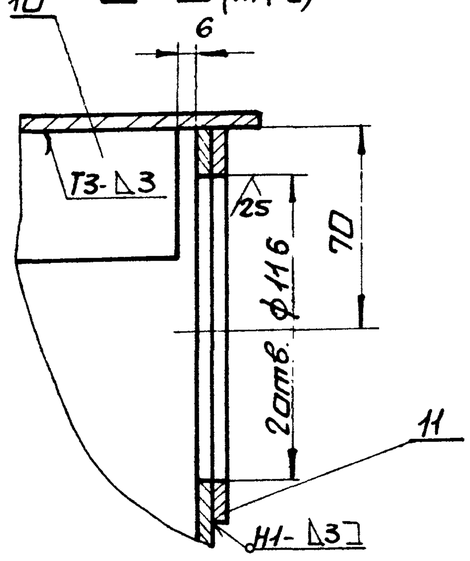

Г (М1:2)

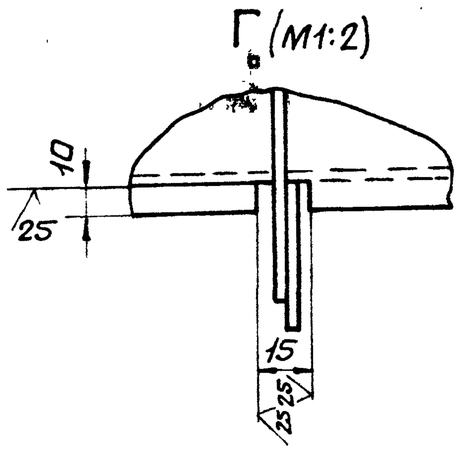

1. $\pm \frac{IT16}{2}$

2. Сварку производить электродами Э-42 ГОСТ 9467-75. Сварные швы по ГОСТ 5264-80.

3. Кромки реза деталей Б4-$\sqrt{25}$

4. * Размеры для справки.

Инв.№ подл. | Подп. и дата | Взам. инв. № | Инв. № дубл. | Подп. и дата

Изм.	Лист	№ докум.	Подп.	Дата
Разраб.		Узбекова		
Пров.		Ганчаренко		
Т. контр.		Себрюков		
Нач. отд.		Григорьянц		
Н. контр.		Амбрас		
Утв.				

6.1В543.040СБ

Корпус сборочный чертеж

Лит.	Масса	Масшт.
У	118,0	1:10

Лист | Листов 1

Харьковский Сантехпроект

Альбом 17

618543017

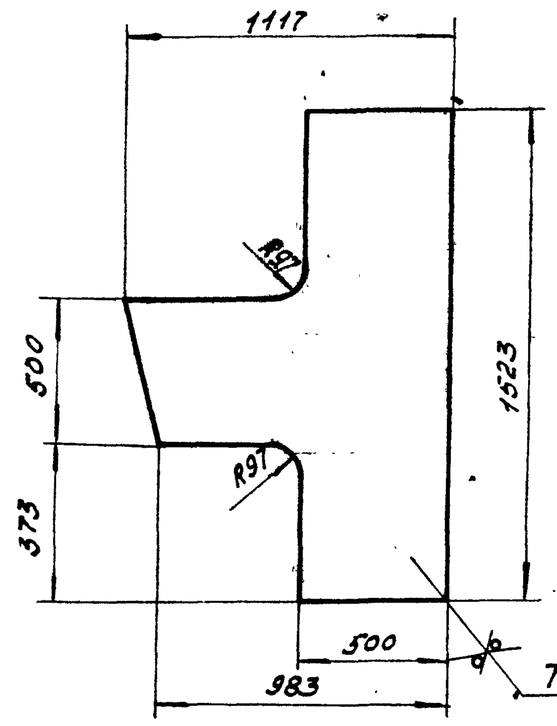

1. $\pm \frac{1T16}{2}$.
2. * размер для справки.

Б1В543.017

Изм.	Лист	N докум.	Подп.	Дата	Стенка	Лит	Масса	Масшт.
Разраб.		Извекова				И	24,5	1:20
Провер.		Гончаренко				Лист	Листов 1	
Т. контр.		Севрюков						
Нач. отд.		Григорьянц						
Н. контр.		Амбрас			Лист 3 ГОСТ 19903-74 / ВСТ3 ГОСТ 16523-89	Харьковский Сантехпроект		
Утв.								

Формат А4

618543013

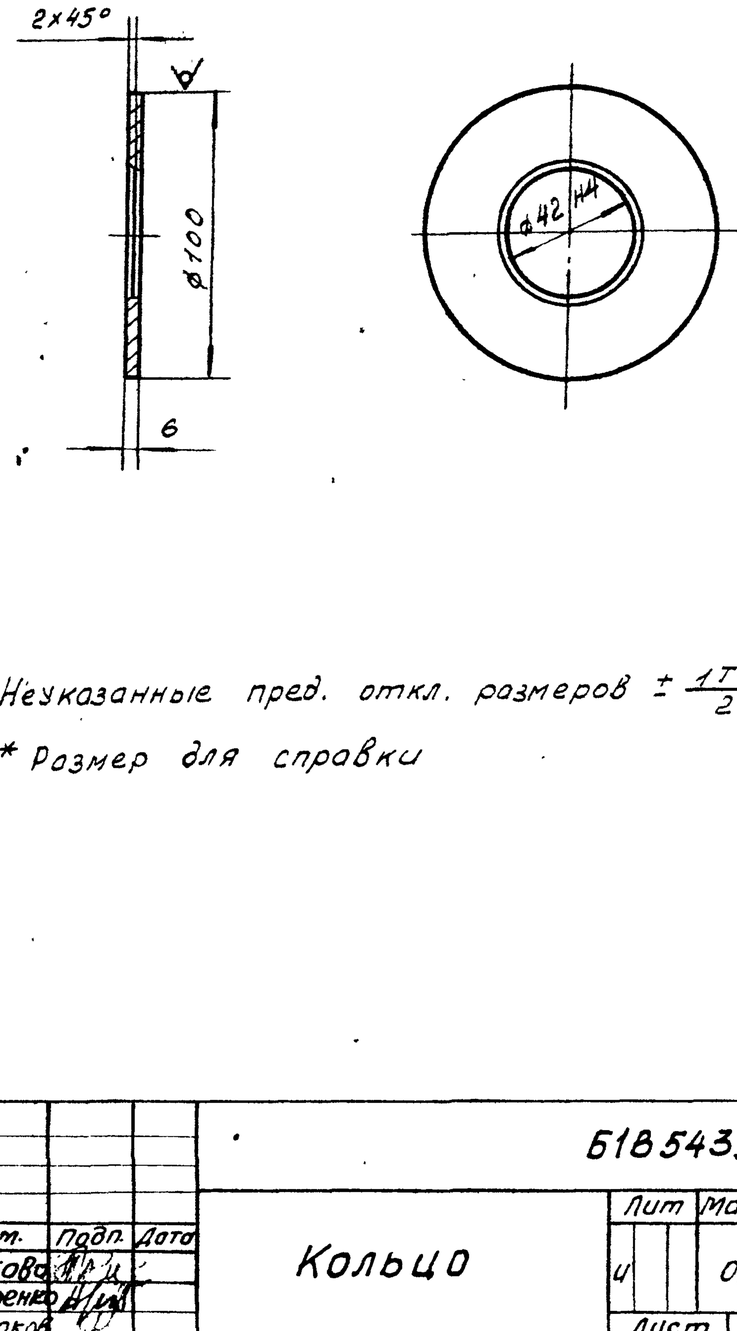

1. Неуказанные пред. откл. размеров $\pm \frac{1T14}{2}$
2. * Размер для справки

Б1В543.013

Изм.	Лист	N докум.	Подп.	Дата	Кольцо	Лит	Масса	Масшт.
Разраб.		Извекова				И	0,4	1:2
Провер.		Гончаренко				Лист	Листов 1	
Т. контр.		Севрюков						
Нач. отд.		Григорьянц						
Н. контр.		Амбрас			Круг В100 ГОСТ 2590-88 / ВСТ3 ГОСТ 535-88	Харьковский Сантехпроект		
Утв.								

Формат А4

618543014

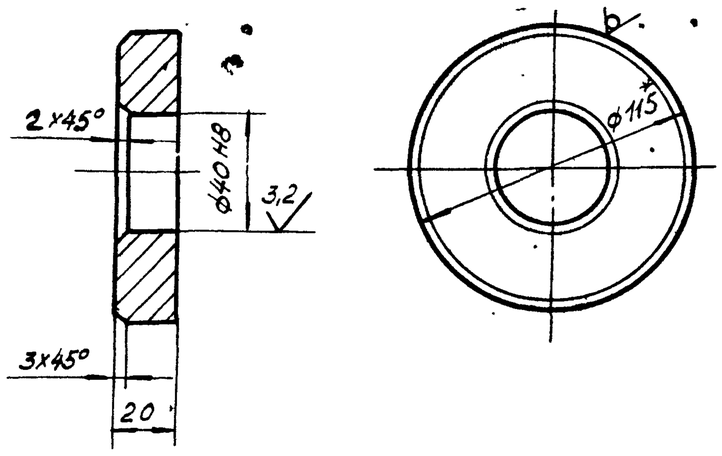

1. Неуказанные пред. откл. размеров $\pm \frac{1T14}{2}$
2. * Размер для справки

Б1В543.014

Изм.	Лист	N докум.	Подп.	Дата	Бобышка	Лит	Масса	Масшт.
Разраб.		Извекова				И	1,1	1:2
Провер.		Гончаренко				Лист	Листов 1	
Т. контр.		Севрюков						
Нач. отд.		Григорьянц						
Н. контр.		Амбрас			Круг В100 ГОСТ 2590-88 / ВСТ3 ГОСТ 535-88	Харьковский Сантехпроект		
Утв.								

Формат А4

618543015

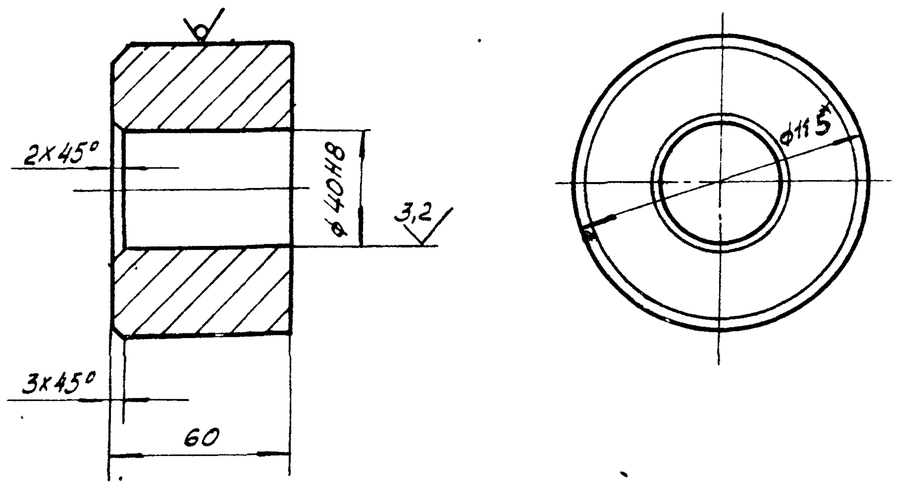

1. Неуказанные пред. откл. размеров $\pm \frac{1T14}{2}$
2. * Размер для справки.

Б1В543.015

Изм.	Лист	N докум.	Подп.	Дата	Бобышка	Лит	Масса	Масшт.
Разраб.		Извекова				И	3,2	1:2
Провер.		Гончаренко				Лист	Листов 1	
Т. контр.		Севрюков						
Нач. отд.		Григорьянц						
Н. контр.		Амбрас			Круг В100 ГОСТ 2590-88 / ВСТ3 ГОСТ 535-88	Харьковский Сантехпроект		
Утв.								

Формат А4

Б18543.027

(√) 12,5

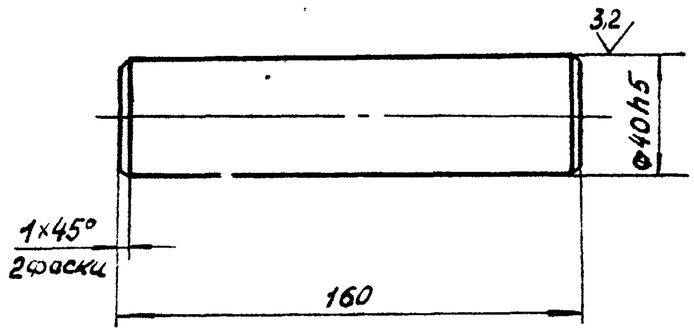

1. Неуказанные пред. откл. размеров $\pm \frac{1T14}{2}$
2. Твердость HRC 35...40.

Изм	Лист	N докум.	Подп.	Дата	Б1В543.027			
Разраб		Извекова			Ось	Лит	Масса	Масшт.
Пров		Гончаренко				и	1,5	1:2
Т. контр		Севрюков				Лист	Листов 1	
Нач. отд		Григорьянц			Сталь 45 ГОСТ 1050-88	Харьковский Сантехпроект		
Н. контр		Амбрас						
Утв.								

Инв. N подл. | Подп. и дата | Взам. инв. N | Инв. N дубл. | Подп. и дата

Формат А4

Б1В543.026

(√) 12,5

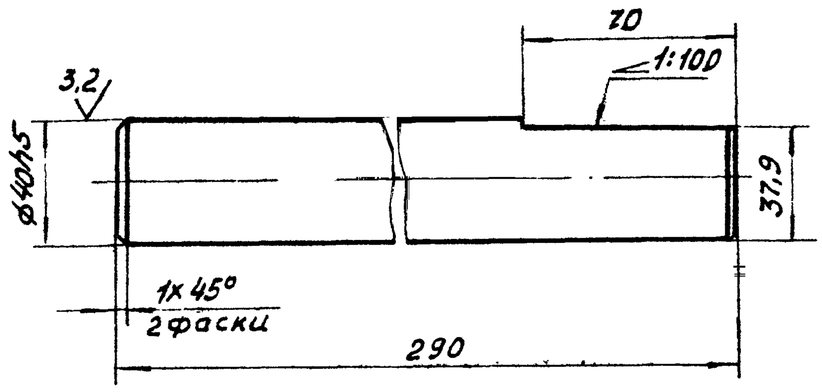

1. Неуказанные пред. откл. размеров $\pm \frac{1T14}{2}$
2. Твердость HRC 35...40.

Изм	Лист	N докум.	Подп.	Дата	Б1В543.026			
Разраб		Извекова			Ось	Лит	Масса	Масшт
Пров.		Гончаренко				и	2,5	1:2
Т. контр		Севрюков				Лист	Листов 1	
Нач. отд		Григорьянц			Сталь 45 ГОСТ 1050-88	Харьковский Сантехпроект		
Н. контр		Амбрас						
Утв								

Инв. N подл. | Подп. и дата | Взам. инв. N | Инв. N дубл. | Подп. и дата

Формат А4

Б1В543.072

(√) 25

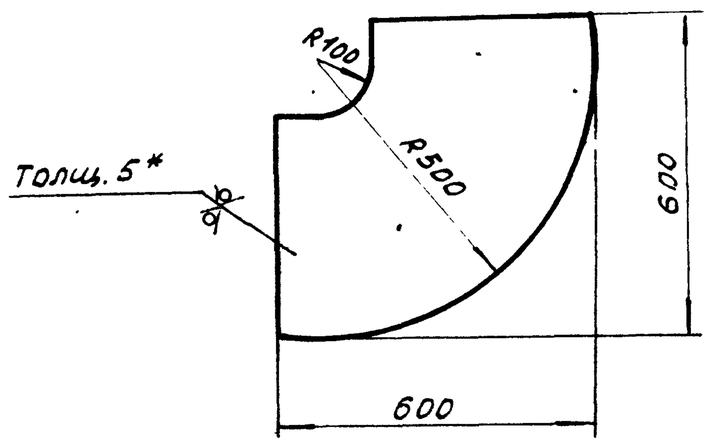

1. $\pm \frac{1T16}{2}$
2. * Размер для справки.

Изм	Лист	N докум.	Подп.	Дата	Б1В543.072			
Разраб		Извекова			Стенка	Лит	Масса	Масшт.
Пров		Гончаренко				и	10,5	1:10
Т. контр		Севрюков				Лист	Листов 1	
Нач. отд		Григорьянц			Лист 5 ГОСТ 19903-74 / Вст3 ГОСТ 14637-89	Харьковский Сантехпроект		
Н. контр		Амбрас						
Утв.								

Инв. N подл. | Подп. и дата | Взам. инв. N | Инв. N дубл. | Подп. и дата

Формат А4

Формат	Зона	Поз.	Обозначение	Наименование	Кол.	Примеч.
				Документация		
А3			Б18543.050 СБ	Сборочный чертеж		
				Детали		
А4		1	Б18543.028	Полотно	1	
А4		2	Б18543.029	Ребро	2	
Б4		3	Б18543.031	Вал	1	1,68 кг
				Труба 48×4 ГОСТ 8734-75		
				Вст10 ГОСТ 8733-87		
				ℓ = 388		

Инв. N подл. | Подп. и дата | Взам. инв. N | Инв. N дубл. | Подп. и дата

Изм	Лист	N докум.	Подп.	Дата	Б1В543.050			
Разраб		Извекова			Заслонка	Лит	Лист	Листов
Пров.		Гончаренко				и		1
Нач. отд		Севрюков				Харьковский Сантехпроект		
Н. контр		Амбрас						
Утв.								

25266-21

Формат А4

Альбом 17

Б18543.028

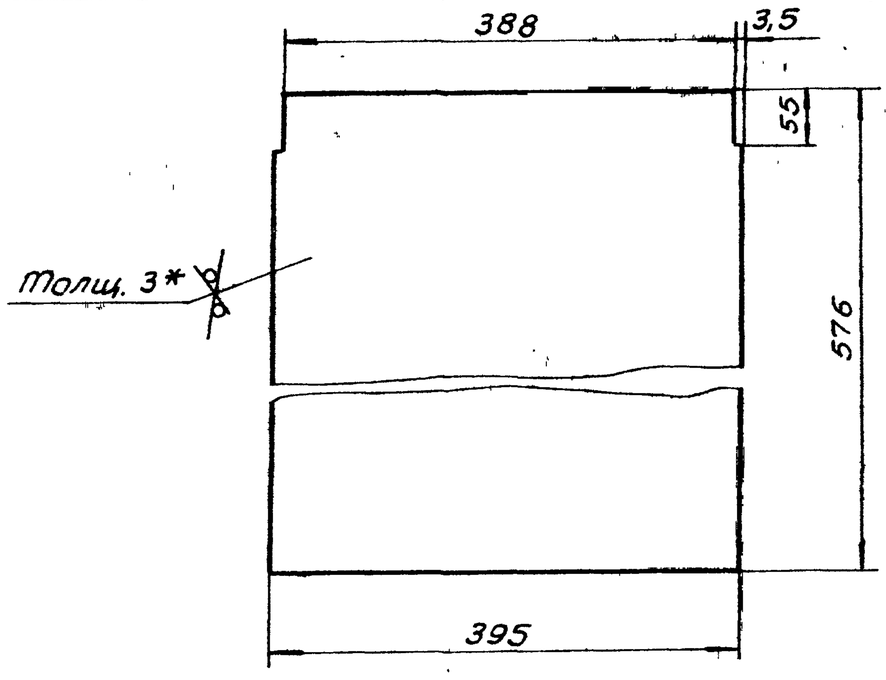

25 (V)

$1 \pm \frac{1T16}{2}$

2* Размер для справки

Изм	Лист	N докум.	Подп.	Дата
Разраб.		Извекова		
Провер.		Гончаренко		
Т. контр.		Севрюков		
Нач. отд.		Григорьянц		
Н. контр.		Севрюков		
Утв.				

Полотно

Лит	Масса	Масштаб
И	5,3	1:5
Лист	Листов 1	

Лист 3 ГОСТ 19903-74 / ВСт3 ГОСТ 16523-89

Харьковский Сантехпроект

Б1В543.028

Формат А4

Подп. и дата | Инв. № подл. | Взам. инв. № | Инв. № дубл. | Подпись и дата

Б 18543.029

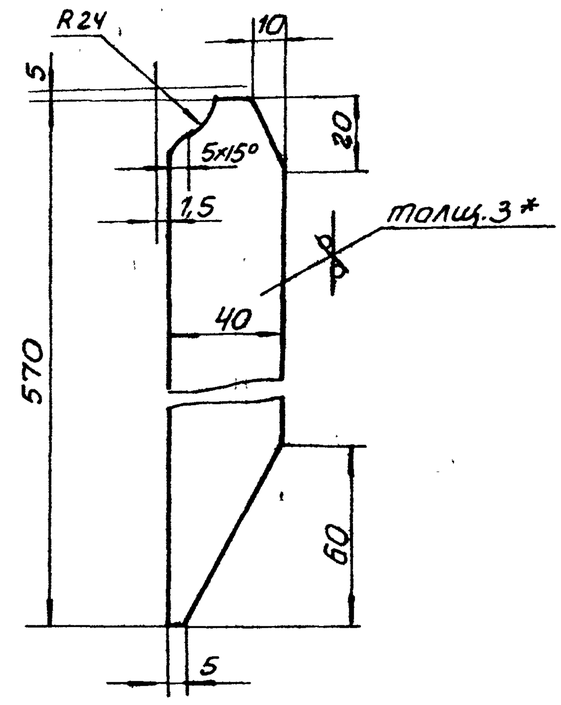

25 (V)

$1 \pm \frac{1T16}{2}$

2* Размер для справки

Изм	Лист	N докум.	Подп.	Дата
Разраб.		Извекова		
Провер.		Гончаренко		
Т. контр		Севрюков		
Нач. отд		Григорьянц		
Н. контр		Севрюков		
Утв				

Ребро

Лит.	Масса	Масшт.
И	0,5	1:2
Лист	Листов 1	

Лист 3 ГОСТ 19903-74 / ВСт3 ГОСТ 16523-89

Харьковский Сантехпроект

Б1В543.029

Формат А4

Подп. и дата | Инв. № подл. | Взам. инв. № | Инв. № дубл. | Подпись и дата

Б18543.060СБ

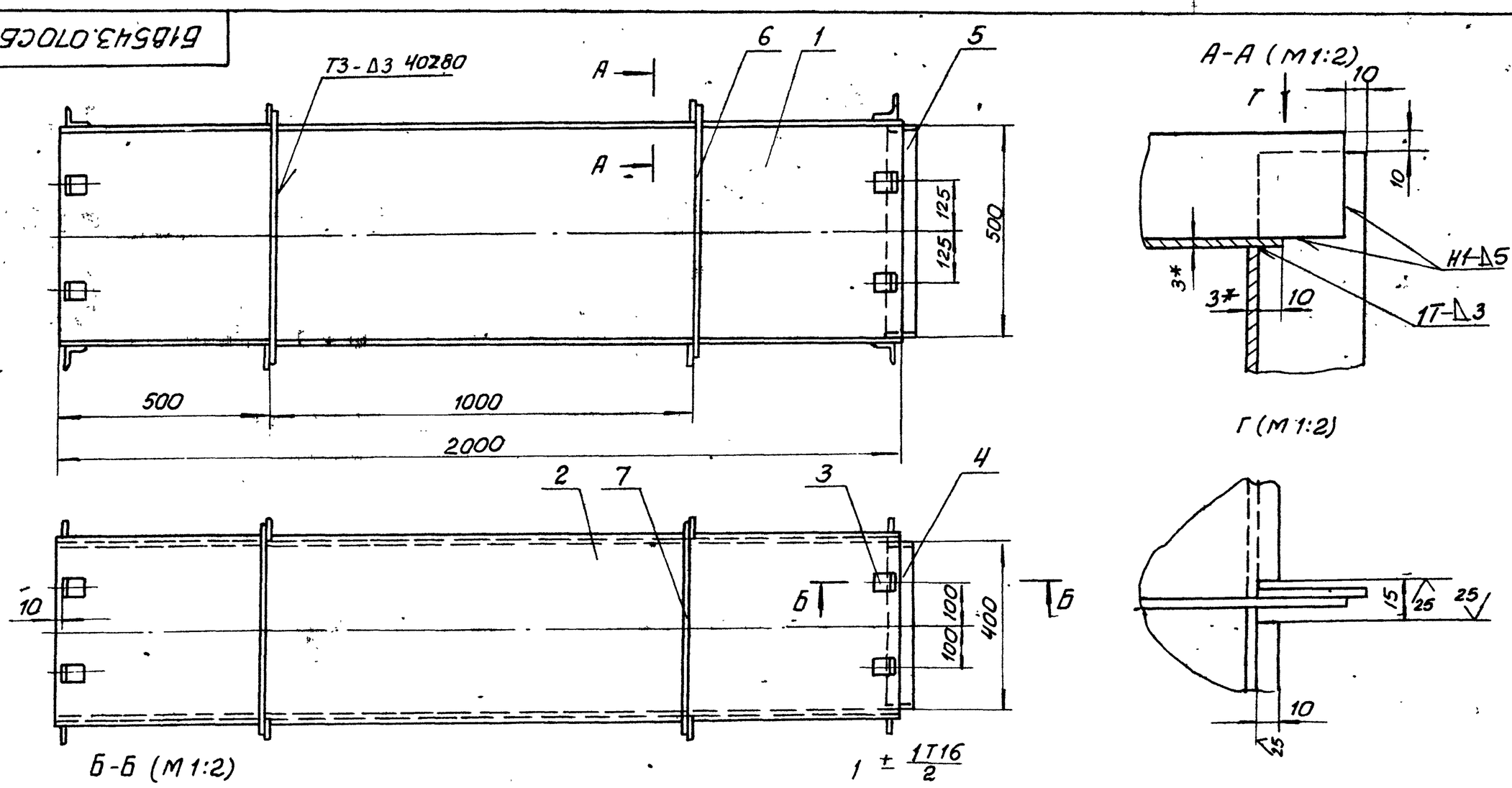

$1 \pm \frac{1T16}{2}$

2 Сварку производить электродами Э-42 ГОСТ 9467-75. Сварные швы по ГОСТ 5264-80

3. Кромки реза деталей Б4 - 25

4.* размеры для справки.

Изм	Лист	N докум.	Подп.	Дата
Разраб.		Извекова		
Провер.		Гончаренко		
Т. контр.		Севрюков		
Нач. отд		Григорьянц		
Н. контр		Севрюков		
Утв.				

Секция (поз. 42) Сборочный чертеж

Лит	Масса	Масшт.
И	104.0	1:10
Лист	Листов 1	

Харьковский Сантехпроект

Б1В543.060СБ

Подп. и дата | Инв. № подл. | Взам. инв. № | Инв. № дубл. | Подпись и дата

Альбом 17

Формат	Зона	Поз.	Обозначение	Наименование	Кол	Примеч.
				Документация		
А3			Б1В543.060СБ	Сборочный чертеж		
				Детали		
Б4		1	Б1В543.032	Стенка	2	23,5кг.
				Лист 3 ГОСТ 19903-74		
				ВСт3 ГОСТ 16523-89		
				500×2000		
Б4		2	Б1В543.033	Боковина	2	20,0кг.
				Лист 3 ГОСТ 19903-74		
				ВСт3 ГОСТ 16523-89		
				426×2000		
А4		3	Б1В542.005	Стяжка	16	
Б4		4	Б1В543.034	Накладка	2	0,73кг
				Полоса 4×50 ГОСТ 103-76		
				ВСт3 ГОСТ 535-88		
				ℓ = 390		
Б4		5	Б1В543.035	Накладка	2	0,92кг
				Полоса 4×60 ГОСТ 103-76		
				ВСт3 ГОСТ 535-88		
				ℓ = 490		
Б4		6	Б1В543.036	Ребро	4	1,15кг.
				Полоса 5×50 ГОСТ 103-76		
				ВСт3 ГОСТ 535-88		
				ℓ = 586		

Инв.№ подл. | Подп. и дата | Взам.инв.№ | Инв.№ дубл. | Подп. и дата

Изм	Лист	N докум.	Подп.	Дата
Разраб		Извекова		
Пров.		Гончаренко		
Нач.отд		Григорьянц		
Н.контр		Амбрас		
Утв				

Б1В543.060

Секция (поз.42)

Лит	Лист	Листов
И	1	2

Харьковский Сантехпроект

Формат А4

Формат	Зона	Поз.	Обозначение	Наименование	Кол.	Примеч
Б4		7	Б1В543.037	Ребро	4	0,95кг
				Полоса 5×50 ГОСТ 103-76		
				ВСт3 ГОСТ 535-88		
				ℓ = 486		

Инв.№ подл. | Подп. и дата | Взам.инв.№ | Инв.№ дубл. | Подп. и дата

Изм	Лист	N докум	Подп	Дата

Б1В543.060

Лист 2

Формат А4

Б1В543.038

25 √(√)

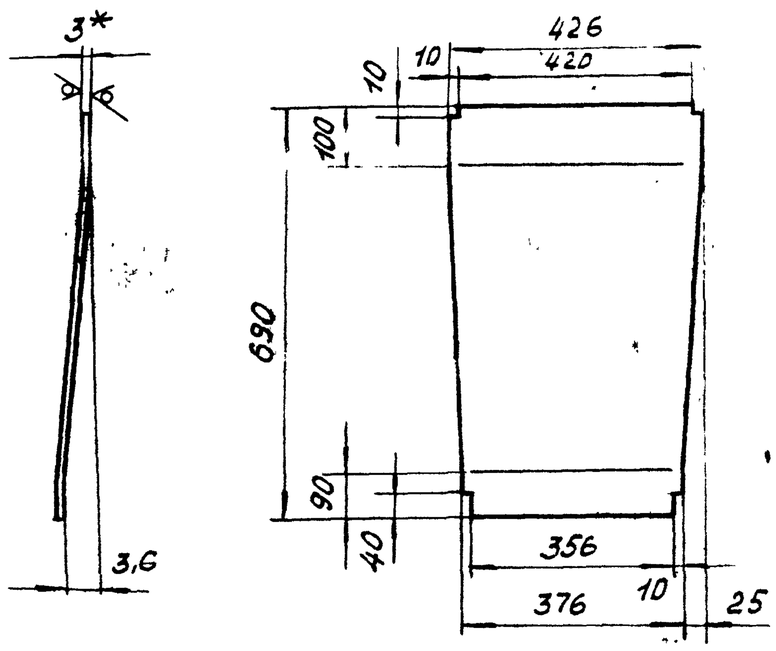

1. $\pm \frac{1T16}{2}$
2. * размер для справки.

Инв.№ подл. | Подп. и дата | Взам.инв.№ | Инв.№ дубл. | Подп. и дата

Изм	Лист	N докум	Подп	Дата
Разраб		Извекова		
Пров		Гончаренко		
Т.контр		Севрюков		
Нач.отд		Григорьянц		
Н.контр		Амбрас		
Утв.				

Б1В543.038

Стенка

Лит.	Масса	Масшт.
И	6,6	1:10
Лист	Листов 1	

Лист 3 ГОСТ 19903-74 / ВСт3 ГОСТ 16523-89

Харьковский Сантехпроект

Формат А4

Формат	Зона	Поз	Обозначение	Наименование	Кол.	Примеч.
				Документация		
А3			Б1В543.070СБ	Сборочный чертеж		
				Сборочные единицы		
А4		1	Б1В543.080	Фланец	2	
				Детали		
А4		2	Б1В543.038	Стенка	1	
А4		3	Б1В543.039	Стенка	1	
А4		4	Б1В543.041	Боковина	1	
А4		5	Б1В543.042	Боковина	1	
А4		6	Б1В543.043	Прокладка	1	
				Стандартные изделия		
		7		Болт М12×30.58 ГОСТ 7798-70	14	
		8		Гайка М12,5 ГОСТ 5915-70	14	
		9		Шайба 12.65Г ГОСТ 6402-70	14	

Инв.№ подл. | Подп. и дата | Взам.инв.№ | Инв.№ дубл. | Подп. и дата

Изм	Лист	N докум.	Подп.	Дата
Разраб		Извекава		
Пров.		Гончаренко		
Нач.отд		Григорьянц		
Н.контр		Амбрас		
Утв.				

Б1В543.070

Переход (поз. 43)

Лит	Лист	Листов
И		1

Харьковский Сантехпроект

Формат	Зона	Поз.	Обозначение	Наименование	кол.	Примеч.
				Документация		
А4			Б18543.080СБ	Сборочный чертеж		
				Детали		
Б3		1	Б18543 044	Балка	2	4,03 кг.
				Уголок Б-50х50х5 ГОСТ 8509-86		
				ВСТ3 ГОСТ 535-88		
				ℓ = 1072		
Б4		2	Б18543.045	Балка	2	1,34 кг.
				Уголок Б-50х50х5 ГОСТ 8509-86		
				ВСТ3 ГОСТ 535-88		
				ℓ = 356		

Подп. и дата | Инв.№ дубл. | Взам. инв.№ | Подп. и дата | Инв.№ подл.

Изм.	Лист	№ докум.	Подп.	Дата	Б1В543.080		
Разраб		Извекова			Фланец	Лит	Лист	Листов
Пров.		Гончаренко				и		1
Нач.отд		Григорьянц				Харьковский Сантехпроект	
Н.Контр		Амбрас					
Утв.							

Формат А4

Б18543.080СБ

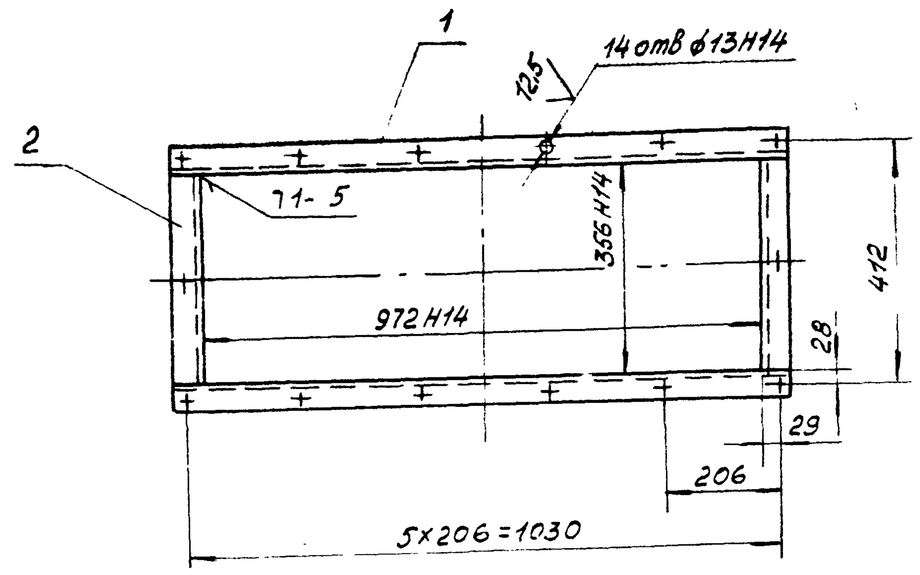

1. $\pm \frac{1T16}{2}$
2. Сварку производить электродами Э-42 ГОСТ 9467-75. Сварные швы по ГОСТ 5264-80
3. Кромки реза деталей Б4 - 25

Подп. и дата | Инв.№ дубл. | Взам. инв.№ | Подп. и дата | Инв.№ подл.

Изм.	Лист	№ докум.	Подп.	Дата	Б1В543.080СБ			
Разраб		Извекова			Фланец Сборочный чертеж	Лит	Масса	Масшт.
Пров		Гончаренко				и	10,8	1:10
Т.контр		Севрюков				Лист	Листов 1	
Нач.отд		Григорьянц				Харьковский Сантехпроект		
Н.контр.		Амбрас						
Утв.								

Формат А4

Б18543.070СБ

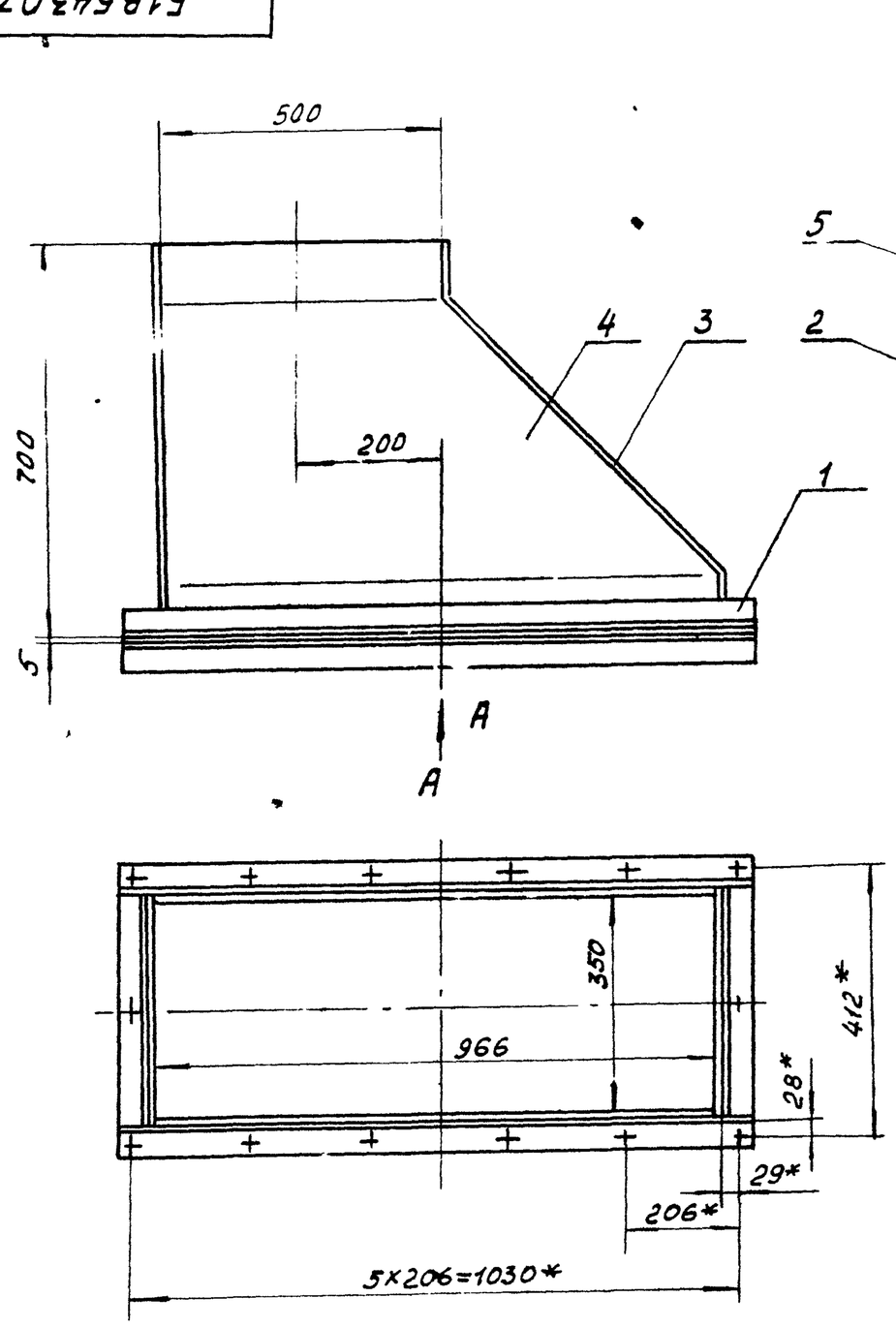

1. $\pm \frac{1T16}{2}$
2. Сварку производить электродами Э-42 ГОСТ 9467-75. Сварные швы по ГОСТ 5264-80
3* Размеры для справки

Подп. и дата | Инв.№ дубл. | Взам. инв.№ | Подп. и дата | Инв.№ подл.

Изм.	Лист	№ докум.	Подп.	Дата	Б1В543.070СБ			
Разраб		Извекова			Переход (поз 43) Сборочный чертеж	Лит	Масса	Масшт.
Пров		Гончаренко				и	65,0	1:10
Т.контр		Севрюков				Лист	Листов: 1	
Нач.отд		Григорьянц				Харьковский Сантехпроект		
Н.контр.		Амбрас						
Утв.								

Формат А3

Альбом 17

618543.039

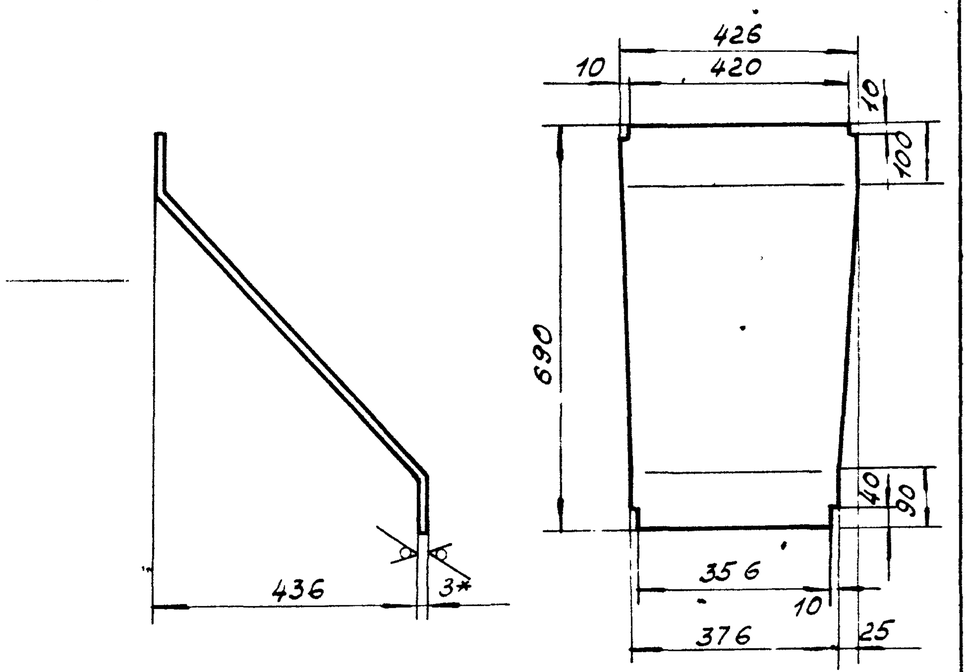

1. $\pm \frac{1T16}{2}$
2. Длина развертки - 853 мм
3. * Размер для справки

Изм	Лист	N докум.	Подп.	Дата	Б1В543.039			
Разраб		Извекова			Стенка	Лит	Масса	Масшт.
Провер		Гончаренко				И	8,4	1:10
Т. контр		Севрюков				Лист	Листов 1	
Нач. отд.		Григорьянц			Лист 3 ГОСТ 19903-74 / ВСТ3 ГОСТ 16523-89	Харьковский Сантехпроект		
Н. контр.		Амбрас						
Утв.								

Формат А4

618543.041

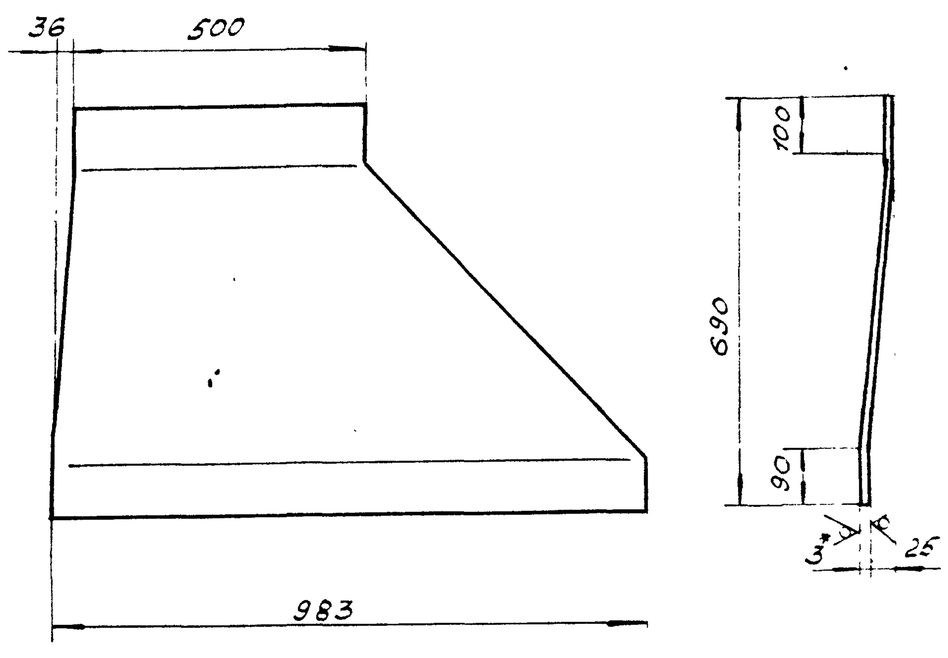

1. $\pm \frac{1T16}{2}$
2. Длина развертки - 691 мм
3. * Размер для справки

Изм	Лист	N докум.	Подп.	Дата	Б1В543.041			
Разраб		Извекова			Боковина	Лит	Масса	Масшт
Провер.		Гончаренко				И	12,2	1:10
Т. контр.		Севрюков				Лист	Листов 1	
Нач. отд.		Григорьянц			Лист 3 ГОСТ 19903-74 / ВСТ3 ГОСТ 16523-89	Харьковский Сантехпроект		
Н. контр		Амбрас						
Утв.								

Формат А4

618543.042

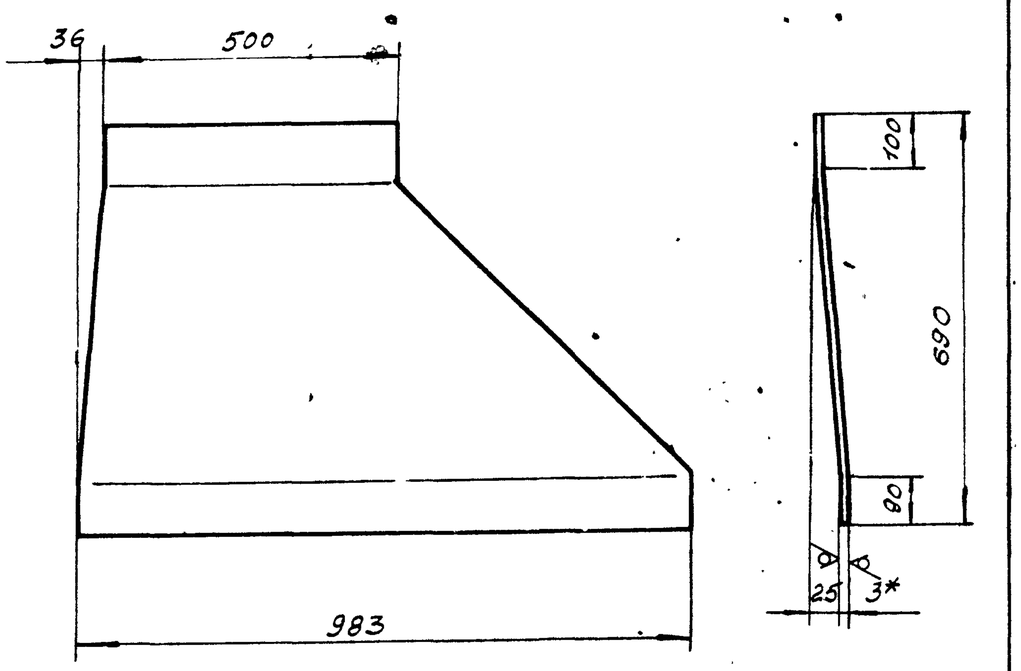

1. $\pm \frac{1T16}{2}$
2. Длина развертки - 691 мм.
3. * Размер для справки

Изм	Лист	N докум.	Подп.	Дата	Б1В543.042			
Разраб		Извекова			Боковина	Лит	Масса	Масшт
Провер.		Гончаренко				И	12,2	1:10
Т. контр		Севрюков				Лист	Листов	
Нач. отд.		Григорьянц			Лист 3 ГОСТ 19903-74 / ВСТ3 ГОСТ 16523-89	Харьковский Сантехпроект		
Н. контр		Амбрас						
Утв.								

Формат А4

618543.043

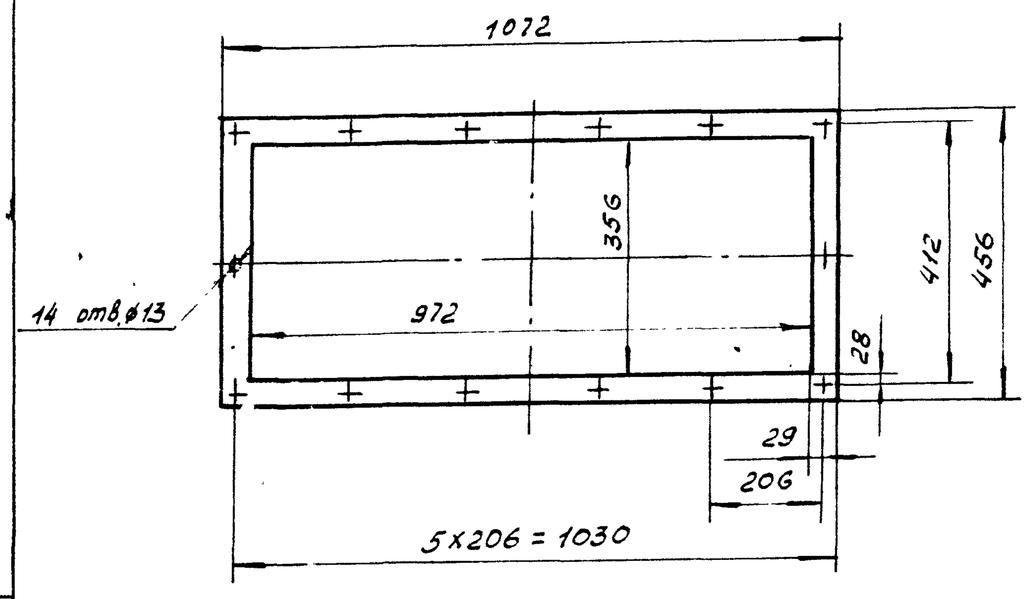

Изм	Лист	N докум.	Подп.	Дата	Б1В543.043			
Разраб		Извекова			Прокладка	Лит	Масса	Масшт
Провер.		Гончаренко				И	1,0	1:10
Т. контр.		Севрюков				Лист	Листов 1	
Нач. отд.		Григорьянц			Пластина I, лист ТМКЩ-С 5-9,9 ГОСТ 7338-77	Харьковский Сантехпроект		
Н. контр		Амбрас						
Утв.								

Альбом 17

Форм.	Зона	Поз.	Обозначение	Наименование	Кол.	Примеч.
				Документация		
А3			Б1В543.090СБ	Сборочный чертеж		
				Сборочные единицы		
А4		1	Б1В543.100	Фланец	1	
				Детали		
А4		2	Б1В543.046	Стенка	2	
А4		3	Б1В543.047	Боковина	2	
А4		4	Б1В542.005	Стяжка	8	
Б4		5	Б1В543.048	Накладка	2	1,15кг
				Полоса 5х60 ГОСТ 103-76		
				Вст3 ГОСТ 535-88		
				ℓ=488		
Б4		6	Б1В543.049	Накладка	2	0,92кг
				Полоса 5х60 ГОСТ 103-76		
				Вст3 ГОСТ 535-88		
				ℓ=388		

Инв. N подл. | Подп. и дата | Взам. инв. N | Инв. N дубл. | Подп. и дата

Изм.	Лист	N докум.	Подп.	Дата
Разраб.		Извекова		
Пров.		Гончаренко		
Нач. отд.		Григорьянц		
Н. контр.		Амбрас		
Утв.				

Б1В543.090

Переход (поз. 44)

Лит.	Лист	Листов
И		1

Харьковский Сантехпроект

формат А4

Форм.	Зона	Поз.	Обозначение	Наименование	Кол.	Примеч.
				Документация		
А4			Б1В543.100СБ	Сборочный чертеж		
				Детали		
Б4		1	Б1В543.051	Балка	2	1,14кг
				Уголок Б-45х45х5 ГОСТ 8509-86		
				Вст3 ГОСТ 535-88		
				ℓ=338		
Б4		2	Б1В543.052	Балка	2	1,82кг
				Уголок Б-45х45х5 ГОСТ 8509-86		
				Вст3 ГОСТ 535-88		
				ℓ=540		

Инв. N подл. | Подп. и дата | Взам. инв. N | Инв. N дубл. | Подп. и дата

Изм.	Лист	N докум.	Подп.	Дата
Разраб.		Извекова		
Пров.		Гончаренко		
Нач. отд.		Григорьянц		
Н. контр.		Амбрас		
Утв.				

Б1В543.100

Фланец

Лит.	Лист	Листов
И		1

Харьковский Сантехпроект

формат А4

Б1В543.090СБ

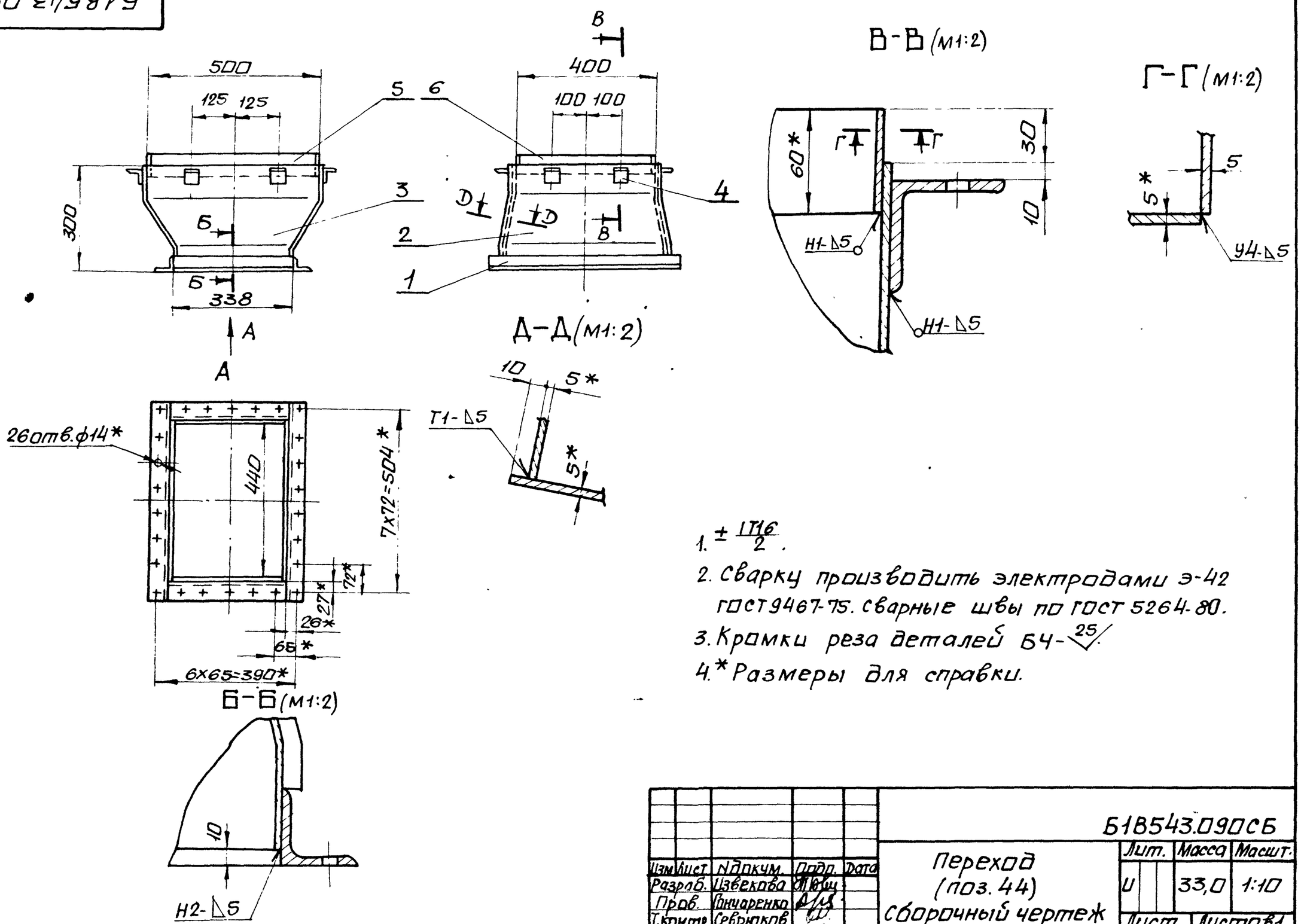

1. $\pm \frac{IT16}{2}$.
2. Сварку производить электродами Э-42 ГОСТ 9467-75. Сварные швы по ГОСТ 5264-80.
3. Кромки реза деталей Б4-25.
4. * Размеры для справки.

Изм.	Лист	N докум.	Подп.	Дата
Разраб.		Извекова		
Пров.		Гончаренко		
Т. контр.		Севрюков		
Нач. отд.		Григорьянц		
Н. контр.		Амбрас		
Утв.				

Б1В543.090СБ

Переход (поз. 44) Сборочный чертеж

Лит.	Масса	Масшт.
И	33,0	1:10

Лист | Листов 1

Харьковский Сантехпроект

Инв. N подл. | Подп. и дата | Взам. инв. N | Инв. N дубл. | Подп. и дата

Б1В543.100СБ

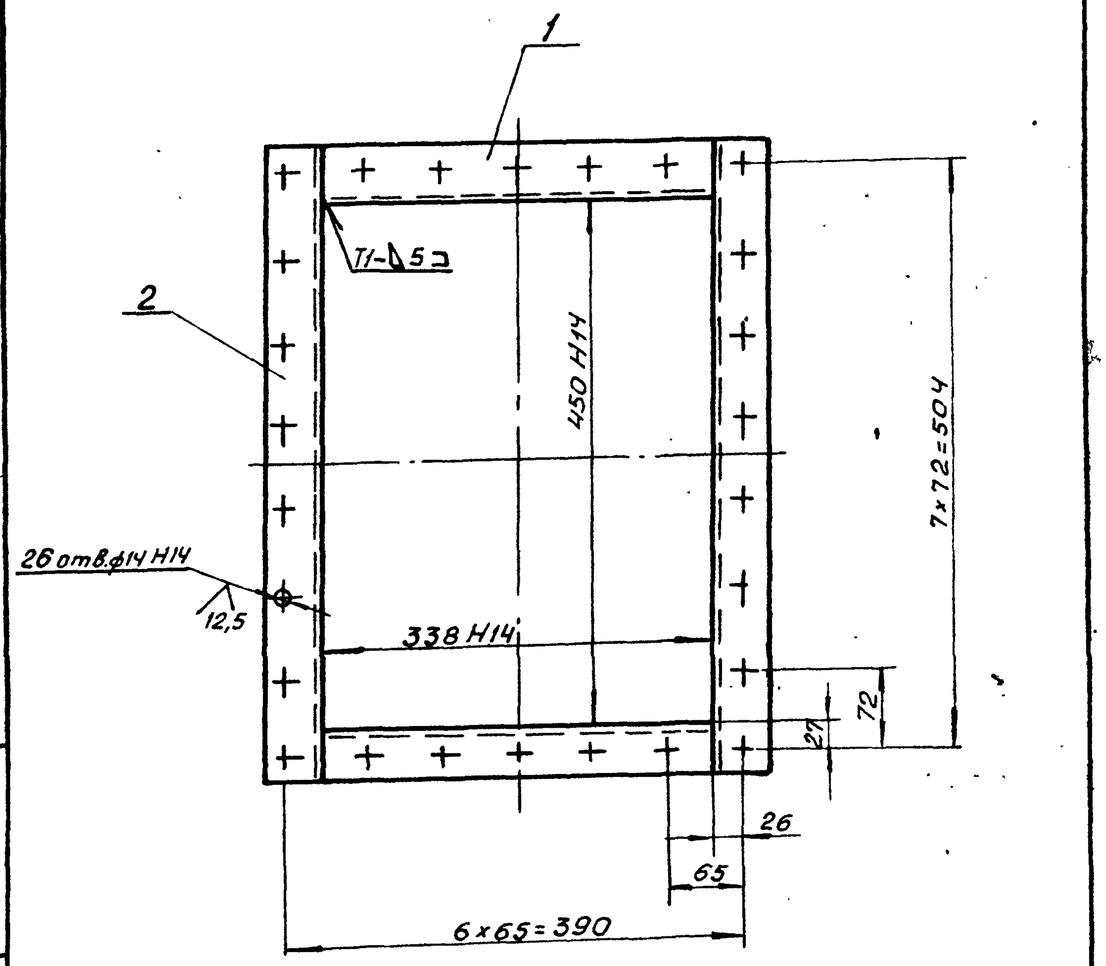

1. $\pm \frac{1T16}{2}$
2. Сварку производить электродами Э-42 ГОСТ 9467-75. Сварные швы по ГОСТ 5264-80
3. Кромки Веза деталей Б4-$\sqrt{25}$

Изм	Лист	N докум	Подп.	Дата	Б1В543.100СБ			
Разраб		Извекова			Фланец сборочный чертеж	Лит	Масса	Масшт.
Пров.		Гончаренко				Ц	6,0	1:5
Т.контр		Севрюков				Лист	Листов 1	
Нач.отд		Григорьянц				Харьковский Сантехпроект		
Н.контр		Амбрас						
Утв.								

Формат А4

Б1В543.046

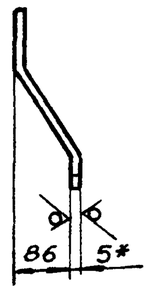

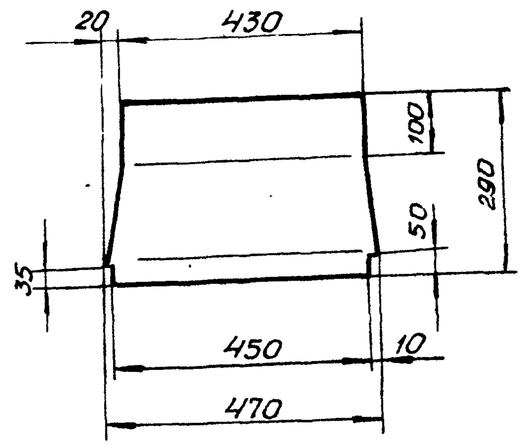

1. $\pm \frac{1T16}{2}$
2. Длина развертки - 314мм.
3. * размер для справки.

Изм	Лист	N докум.	Подп.	Дата	Б1В543.046			
Разраб		Извекова			Стенка	Лит.	Масса	Масшт
Пров		Гончаренко				Ц	5,5	1:10
Т.контр		Севрюков				Лист	Листов 1	
Нач.отд		Григорьянц				Харьковский Сантехпроект		
Н.контр		Амбрас			Лист 5 ГОСТ 19903-74 / ВСТ3 ГОСТ 14637-89			
Утв.								

Формат А4

Б1В543.047

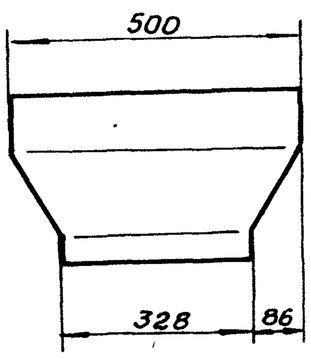

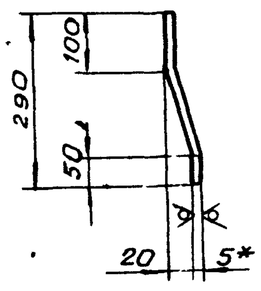

1. $\pm \frac{1T16}{2}$
2. Длина развертки - 292мм
3. * размер для справки.

Изм	Лист	N докум	Подп	Дата	Б1В543.047			
Разраб		Извекова			Боковина	Лит	Масса	Масшт
Пров		Гончаренко				Ц	4,4	1:10
Т.контр		Севрюкова				Лист	Листов 1	
Нач.отд		Григорьянц				Харьковский Сантехпроект		
Н.контр		Амбрас			Лист 5 ГОСТ 19903-74 / ВСТ3 ГОСТ 14637-89			
Утв.								

Формат А4

Формат	Зона	Поз.	Обозначение	Наименование	Кол.	Примеч.
				Документация		
А3			Б1В543.110СБ	Сборочный чертеж		
				Детали		
А4		1	Б1В543.053	Стенка	2	
А4		2	Б1В543.054	Боковина	1	
		3	Б1В543.054-01	Боковина	1	
А4		4	Б1В542.005	Стяжка	8	

Изм	Лист	N докум.	Подп.	Дата	Б1В543.110			
Разраб.		Извекова			Отвод (поз. 45)	Лит	Лист	Листов
Пров.		Гончаренко				Ц		1
Нач.отд		Григорьянц				Харьковский Сантехпроект		
Н.контр		Амбрас						
Утв								

Формат А4

Альбом 17

Б1В543.053

25

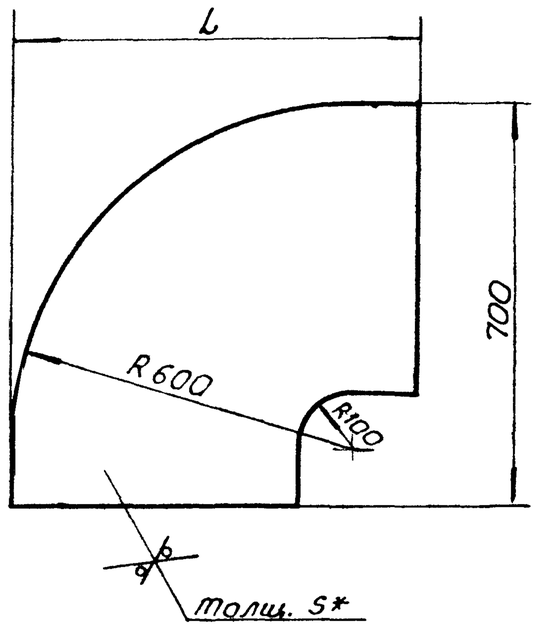

Обозначение	L	Масса, кг
Б1В543.053	700	17,3
-01	625	13,2
-02	975	20,0

1. $\pm \frac{1T16}{2}$

2.* Размер для справки

Изм.	Лист	№ докум.	Подп.	Дата
Разраб.		Извекова		
Провер.		Гончаренко		
Т.контр.		Севрюков		
Нач.отд.		Григорьянц		
Н.контр.		Севрюков		
Утв.				

Б1В543.053

Стенка

Лит.	Масса	Масштаб
и	—	—
Лист	Листов 1	

Лист 5 ГОСТ 19903-74 / ВСт.3 ГОСТ 14637-89

Харьковский Сантехпроект

Формат А4

Подп. и дата | Инв. № подл. | Взам. инв. № | Инв. № дубл. | Подпись и дата

Б1В543.054

25

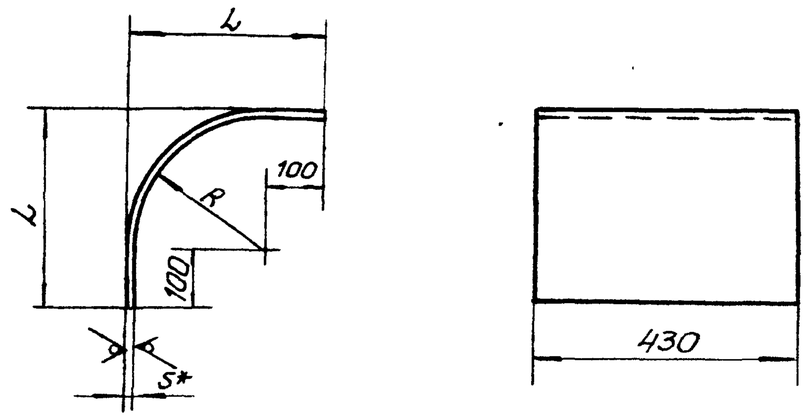

Обозначение	R	L	Длина развертки	Масса, кг
Б1В 543.054	600	705	1146	19,4
-01	95	195	353	5,9

1. $\pm \frac{1T16}{2}$

2.* Размер для справки.

Изм.	Лист.	№ докум.	Подп.	Дата
Разраб.		Извекова		
Провер.		Гончаренко		
Т. контр.		Севрюков		
Нач. отд.		Григорьянц		
Н. контр.		Севрюков		
Утв.				

Б1В543.054

Боковина

Лит.	Масса	Масшт.
и	-	-
Лист	Листов 1	

Лист 5 ГОСТ 19903-74 / ВСт.3 ГОСТ 14637-89

Харьковский Сантехпроект

Формат А4

Подп. и дата | Инв. № подл. | Взам. инв. № | Инв. № дубл. | Подпись и дата

Б1В543.110СБ

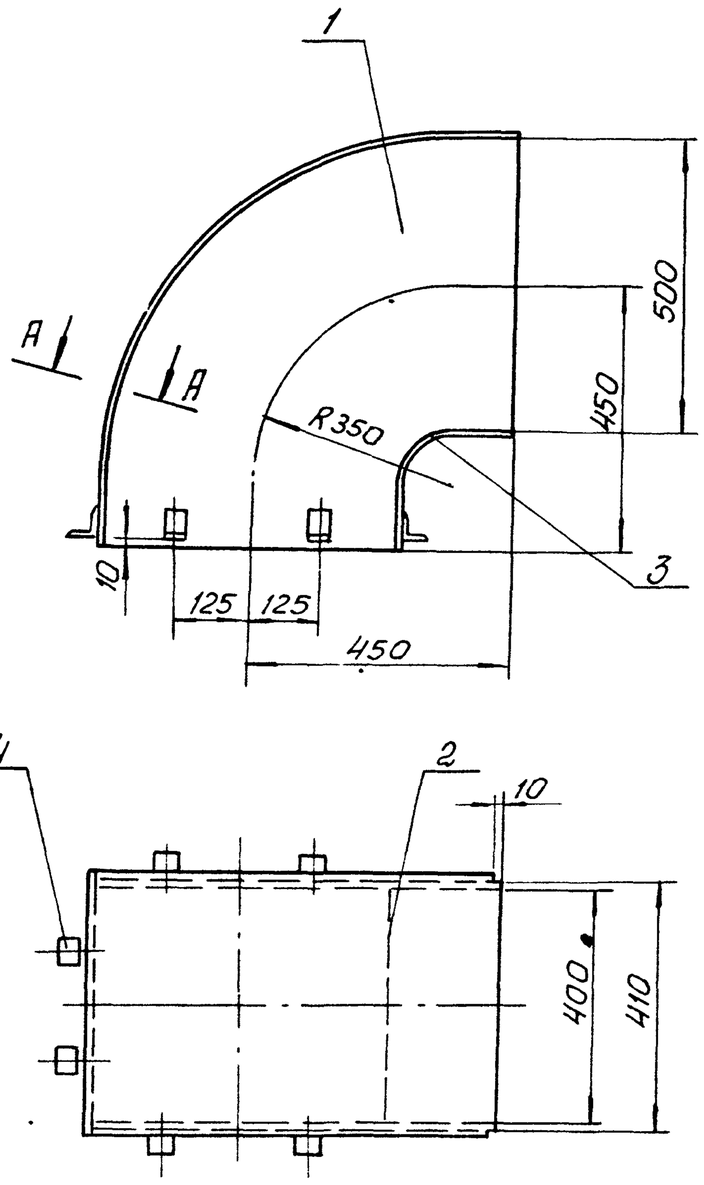

А-А (М1:2)

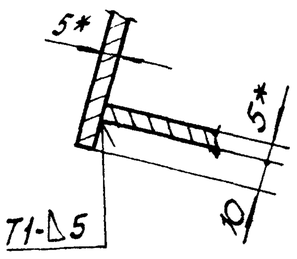

1. $\pm \frac{1T16}{2}$

2. Сварку производить электродами Э-42 ГОСТ 9467-75. Сварные швы по ГОСТ 5264-80

3. Кромки реза деталей Б4 - $\sqrt{25}$

4.* Размеры для справки.

Изм.	Лист	№ докум.	Подп.	Дата
Разраб.		Извекова		
Провер.		Гончаренко		
Т. контр.		Севрюков		
Нач. отд.		Григорьянц		
Н. контр.		Севрюков		
Утв.				

Б1В543.110СБ

Отвод (поз. 45) Сборочный чертеж

Лит	Масса	Масштаб
и	63,0	1:10
Лист	Листов 1	

Харьковский Сантехпроект

Подп. и дата | Инв. № подл. | Взам. инв. № | Инв. № дубл. | Подпись и дата

Формат	Зона	Поз.	Обозначение	Наименование	Кол.	Примеч.
				Документация		
А3			Б1В543.120СБ	Сборочный чертеж		
				Сборочные единицы		
А4		1	Б1В543.130	Фланец	1	
				Детали		
А4		2	Б1В543.057	Стенка	2	
А4		3	Б1В543.058	Боковина	2	

Инв.№ подл. | Подп. и дата | Взам.инв.№ | Инв.№ дубл. | Подп. и дата

Изм	Лист	N докум	Подп.	Дата
Разраб		Извекова		
Пров.		Гончаренко		
Нач.отд		Григорьянц		
Н.контр		Амбрас		
Утв.				

Б1В543.120

Переход (поз 45)

Лит	Лист	Листов
У		1

Харьковский Сантехпроект

Формат А4

Формат	Зона	Поз.	Обозначение	Наименование	Кол.	Примеч.
				Документация		
А4			Б1В543.130СБ	Сборочный чертеж		
				Детали		
Б4		1	Б1В543.059	Планка	2	3,1кг.
				Полоса 10х40 ГОСТ 103-76		
				Вст3 ГОСТ 535-88		
				ℓ=980		
Б4		2	Б1В543.061	Планка	2	1,6кг.
				Полоса 10х40 ГОСТ 103-76		
				Вст3 ГОСТ 535-88		
				ℓ=510		

Инв.№ подл. | Подп. и дата | Взам.инв.№ | Инв.№ дубл. | Подп. и дата

Изм	Лист	N докум	Подп.	Дата
Разраб		Извекова		
Пров.		Гончаренко		
Нач.отд		Григорьянц		
Н.контр.		Амбрас		
Утв.				

Б1В543.130

Фланец

Лит	Лист	Листов
У		1

Харьковский Сантехпроект

Формат А4

Б1В543.120СБ

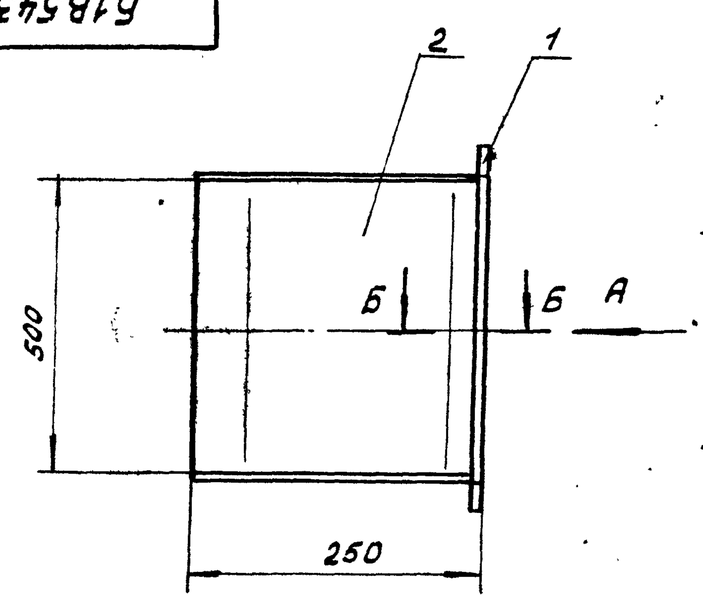

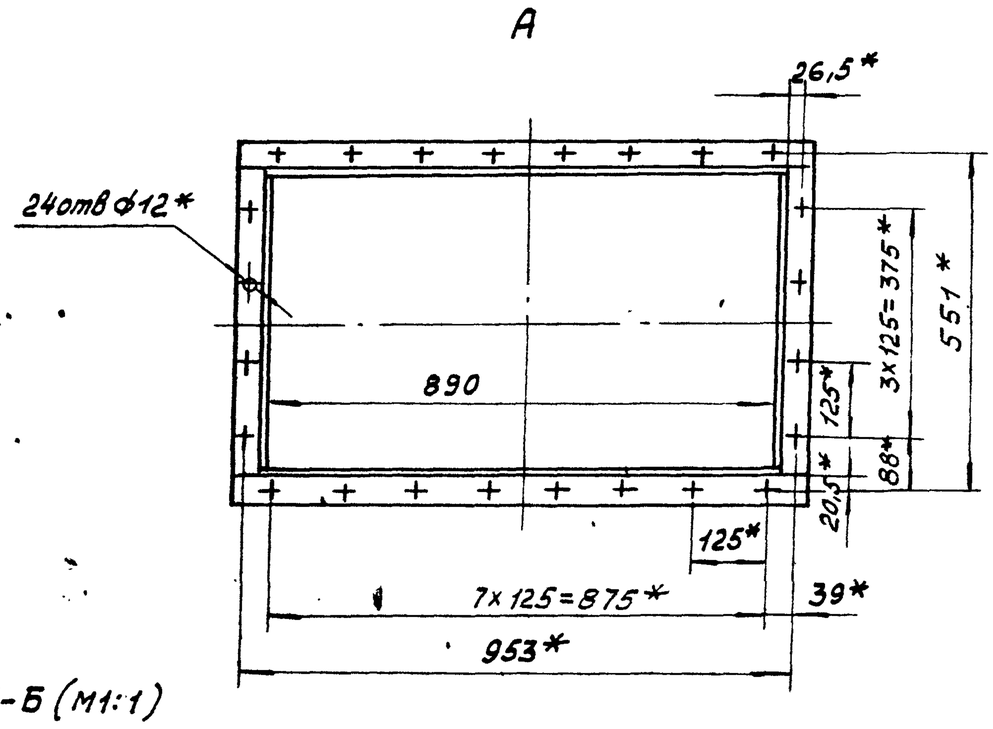

1. $\pm \frac{1T16}{2}$
2. Сварку производить электродами Э-42 ГОСТ 9467-75. Сварные швы по ГОСТ 5264-80
3. * размер для справки

Инв.№ подл. | Подп. и дата | Взам.инв.№ | Инв.№ дубл. | Подп. и дата

Изм	Лист	N докум.	Подп.	Дата
Разраб		Извекова		
Пров.		Гончаренко		
Т. контр		Сидрюков		
Нач.отд		Григорьянц		
Н.контр		Амбрас		
Утв.				

Б1В543.120СБ

Переход (поз 45) Сборочный чертеж

Лит	Масса	Масшт.
У	40,0	1:10
Лист	Листов 1	

Харьковский Сантехпроект

Альбом 17

Б18543.057

25 √(√)

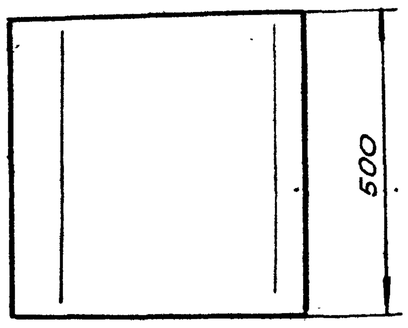

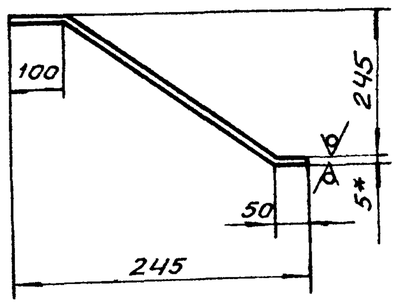

1. $\pm \frac{IT16}{2}$
2. Длина развертки – 412 мм.
3. *Размер для справки.

Изм	Лист	N докум	Подп	Дата	Б1В543.057			
Разраб.		Извекова			Стенка	Лит	Масса	Масшт
Пров		Гончаренко				и	8,0	1:10
Т.контр.		Севрюков				Лист	Листов 1	
Нач.отд.		Григорьянц			Лист 5 ГОСТ 19903-74 / ВСТ3 ГОСТ 14637-89	Харьковский Сантехпроект		
Н.контр.		Амбрас						
Утв.								

Инв.N подл. | Подп. и дата | Взам.инв.N | Инв.N дубл. | Подп. и дата

Формат А4

Б18543.058

25 √(√)

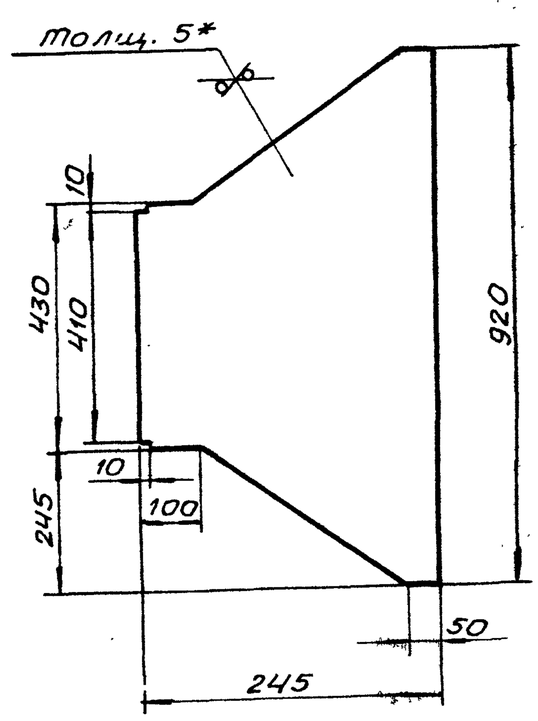

1. $\pm \frac{IT16}{2}$
2* Размер для справки.

Изм	Лист	N докум.	Подп.	Дата	Б1В543.058			
Разраб		Извекова			Боковина	Лит	Масса	Масшт.
Пров.		Гончаренко				и	6,0	1:10
Т.контр.		Севрюков				Лист	Листов 1	
Нач.отд.		Григорьянц			Лист 5 ГОСТ 19903-74 / ВСТ3 ГОСТ 14637-89	Харьковский Сантехпроект		
Н.контр		Амбрас						
Утв.								

Инв.N подл. | Подп. и дата | Взам.инв.N | Инв.N дубл. | Подп. и дата

Формат А4

Б18543.130СБ

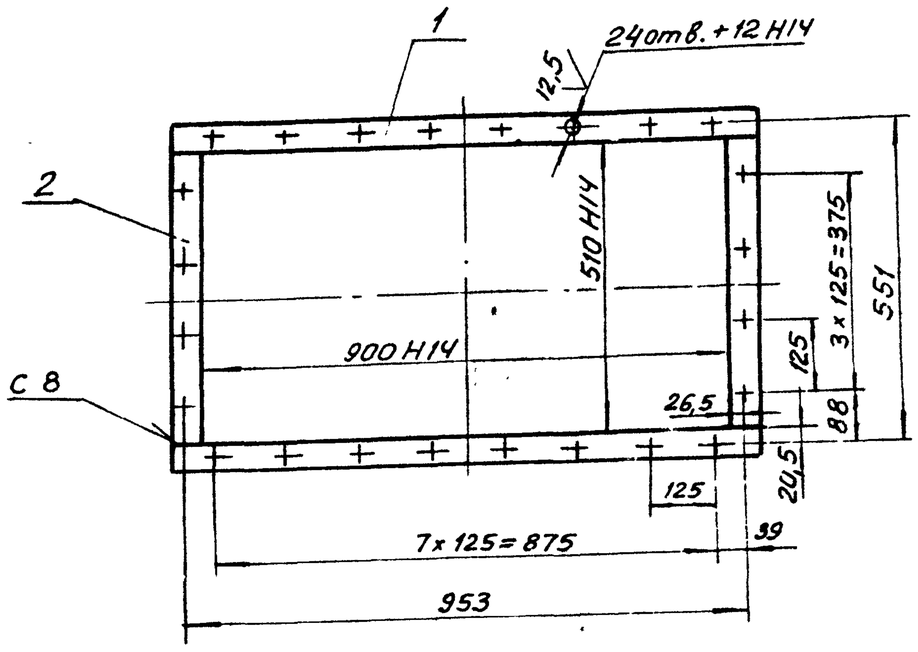

1 $\pm \frac{IT16}{2}$

2. Сварку производить электродами Э-42 ГОСТ 9467-75. Сварные швы по ГОСТ 5264-80
3. Кромки реза деталей Б4 – 25

Изм	Лист	N докум.	Подп	Дата	Б1В543.130СБ			
Разраб		Извекова			Фланец сборочный чертеж	Лит	Масса	Масшт.
Пров.		Гончаренко				и	9,5	1:10
Т. контр		Севрюков				Лист	Листов 1	
Нач.отд		Григорьянц				Харьковский Сантехпроект		
Н.контр		Амбрас						

Инв.N подл. | Подп. и дата | Взам.инв.N | Инв.N дубл. | Подп. и дата

Формат А4

Формат	Зона	Поз.	Обозначение	Наименование	Кол.	Примеч.
				Документация		
А3			Б18543.140СБ	Сборочный чертеж		
				Сборочные единицы		
А4		1	Б18543.130	Фланец	1	
				Детали		
А4		2	Б18543.062	Стенка	2	
А4		3	Б18543.063	Боковина	2	
А4		4	Б18542.005	Стяжка	8	
Б4		5	Б18543.064	Накладка Полоса 5х60 ГОСТ 103-76 ВСТ3 ГОСТ 535-88 ℓ = 488	2	1,15кг.
Б4		6	Б18543.065	Накладка Полоса 5х60 ГОСТ 103-76 ВСТ3 ГОСТ 535-88 ℓ = 388	2	0,92кг.

Изм	Лист	N докум.	Подп.	Дата	Б1В543.140			
Разраб		Извекова			Переход (поз. 47)	Лит	Лист	Листов
Пров.		Гончаренко				и		1
Нач.отд		Григорьянц				Харьковский Сантехпроект		
Н.контр		Амбрас						
Утв.								

Инв.N подл. | Подп. и дата | Взам.инв.N | Инв.N дубл. | Подп. и дата

Альбом 17

618543.062

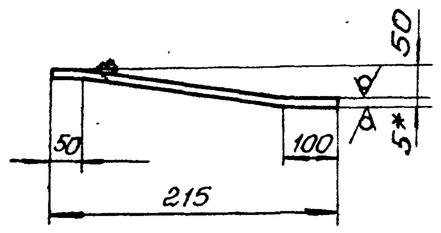

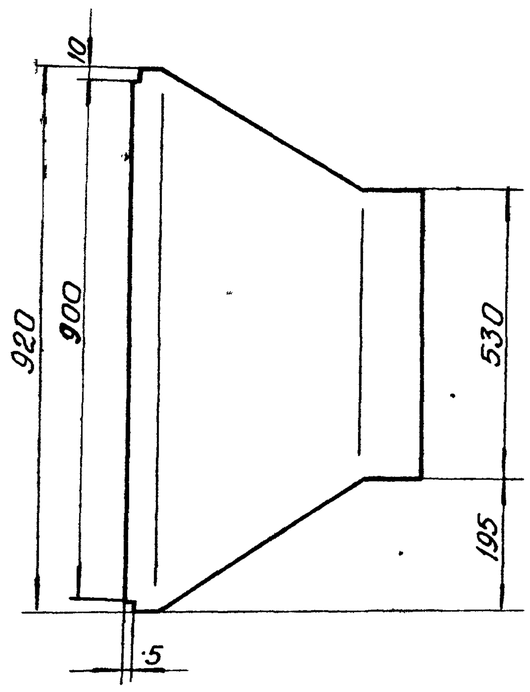

1. $\pm \frac{IT16}{2}$
2. Длина развертки - 217 мм
3.* Размер для справки.

Изм.	Лист	N докум.	Подп.	Дата
Разраб.		Извекова		
Провер.		Гончаренко		
Т. контр.		Севрюков		
Нач. отд.		Григорьянц		
Н. контр.		Амбрас		
Утв.				

Б1В543.062

Стенка

Лит	Масса	Масшт.
И	7.5	1:10
Лист	Листов 1	

Лист 5 ГОСТ 19903-74 ВСт.3ГОСТ14637-89

Харьковский Сантехпроект

Формат А4

Инв. N подл. | Подпись и дата | Взам. инв. N | Инв. N дубл. | Подп. и дата

618543.063

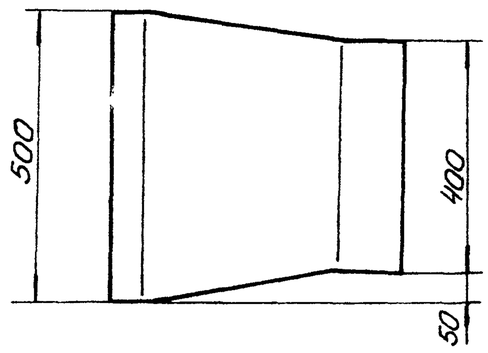

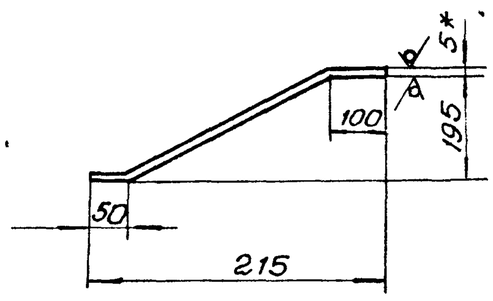

1. $\pm \frac{IT16}{2}$
2. Длина развертки - 365 мм
3.* Размер для справки.

Изм.	Лист	N докум.	Подп.	Дата
Разраб.		Извекова		
Провер.		Гончаренко		
Т. контр.		Севрюков		
Нач. отд		Григорьянц		
Н. контр		Амбрас		
Утв.				

Б1В543.063

Боковина

Лит	Масса	Масшт.
И	6,5	1:10
Лист	Листов 1	

Лист 5 ГОСТ 19903-74 ВСт.3ГОСТ14637-89

Харьковский Сантехпроект

Формат А4

Инв. N подл. | Подпись и дата | Взам. инв. N | Инв. N дубл. | Подп. и дата

618543.140СБ

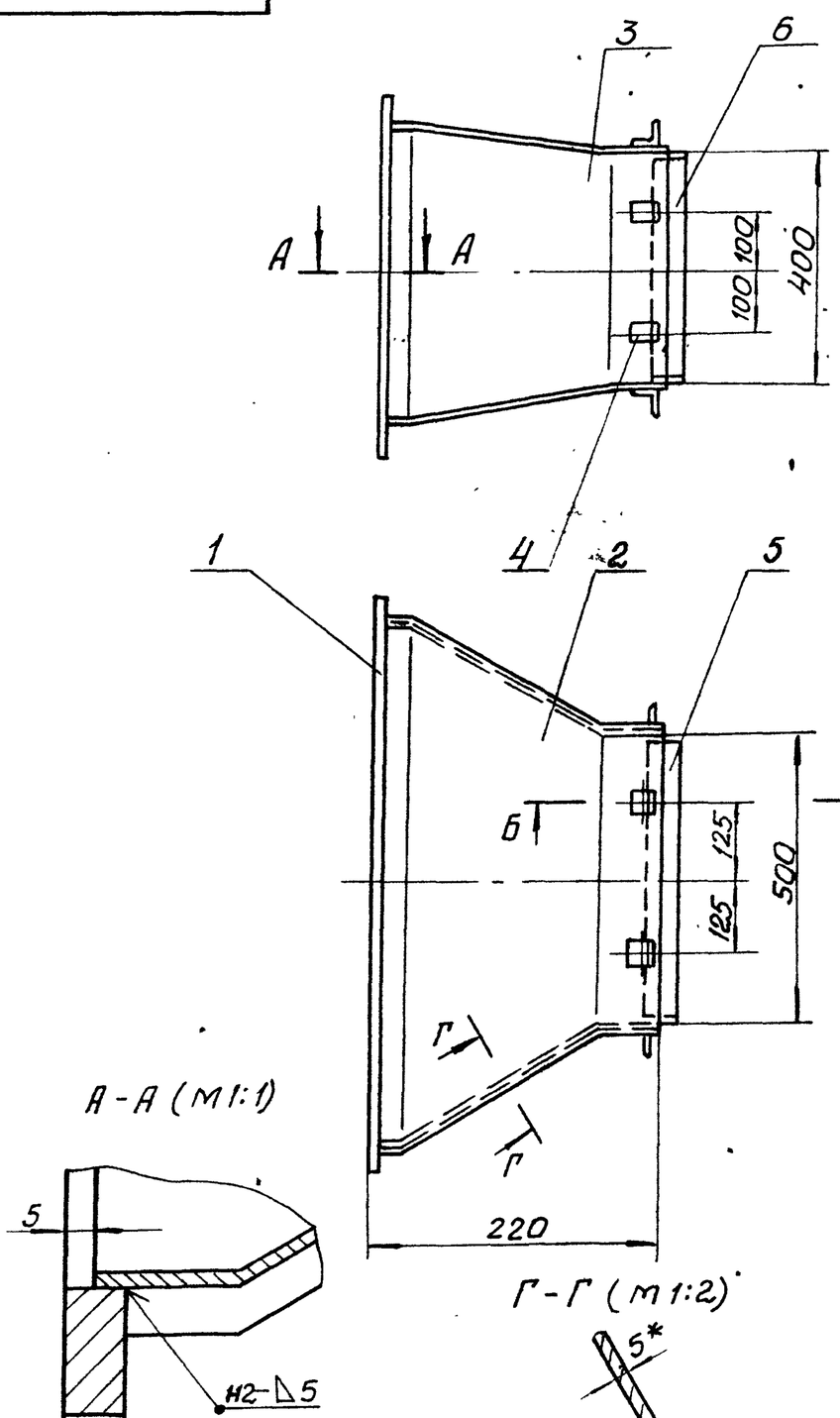

А-А (М1:1)

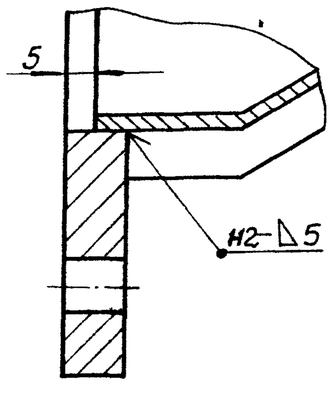

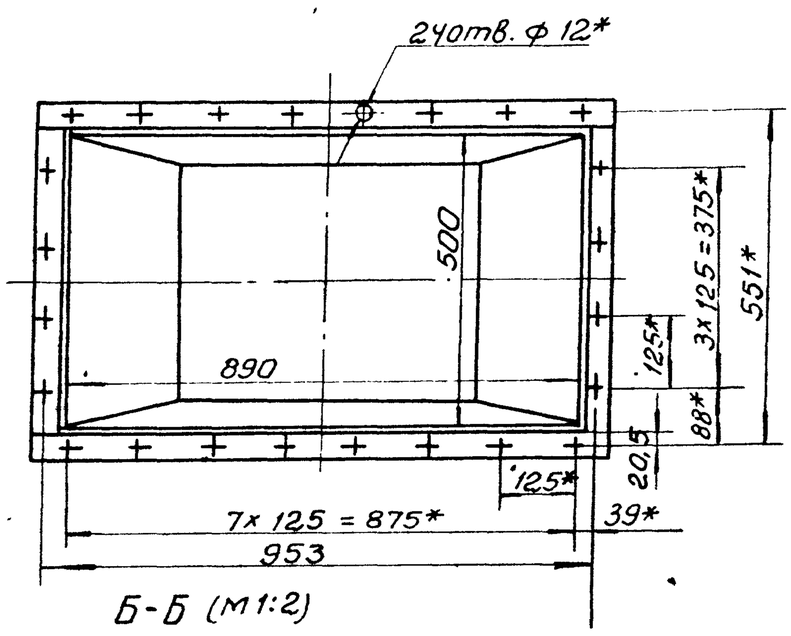

Б-Б (М1:2)

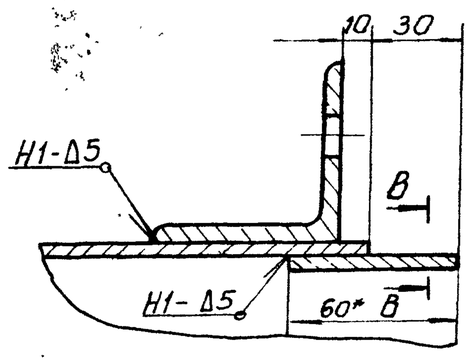

В-В (М1:2)

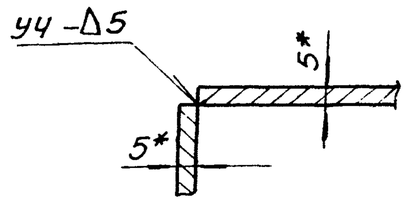

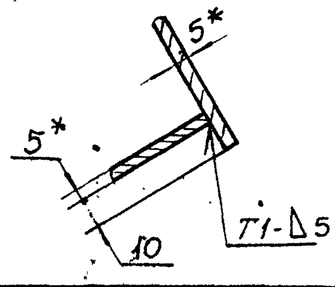

Г-Г (М1:2)

1. $\pm \frac{IT16}{2}$
2. Сварку производить электродами Э-42 ГОСТ 9467-75. Сварные швы по ГОСТ 5264-80.
3. Кромки реза деталей Б4-$\sqrt{25}$
4.* Размер для справки.

Изм.	Лист	N докум.	Подп.	Дата
Разраб.		Извекова		
Провер.		Гончаренко		
Т. контр.		Севрюков		
Нач. отд.		Григорьянц		
Н. контр.		Амбрас		
Утв.				

Б1В543.140СБ

Переход (поз. 47) Сборочный чертеж

Лит	Масса	Масшт.
И	40,0	1:10
Лист	Листов	

Харьковский Сантехпроект

Альбом 17

6185-43.160СБ

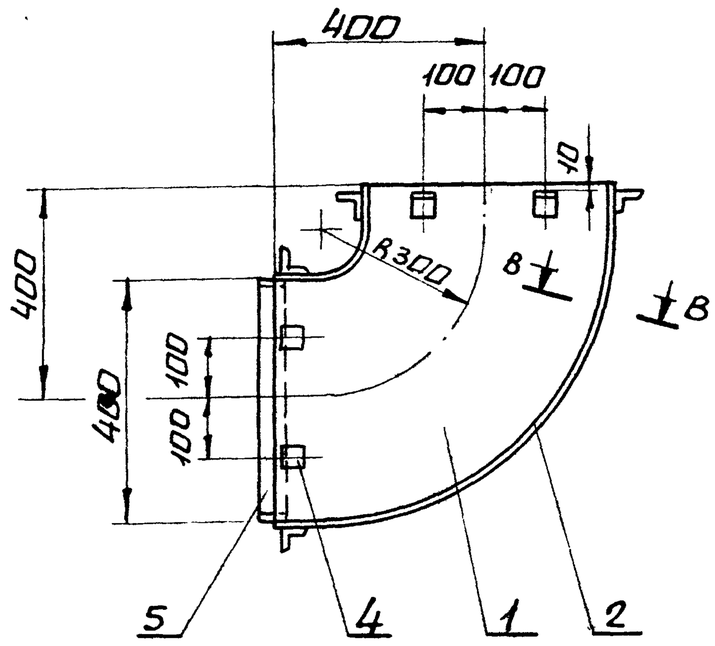

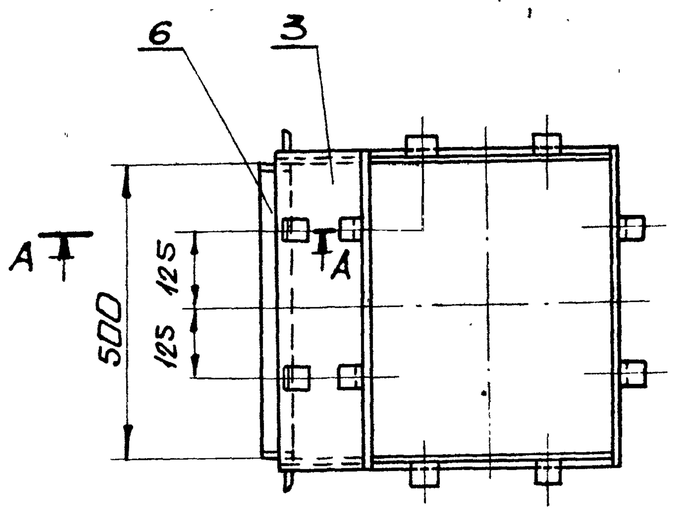

А-А (М1:2)

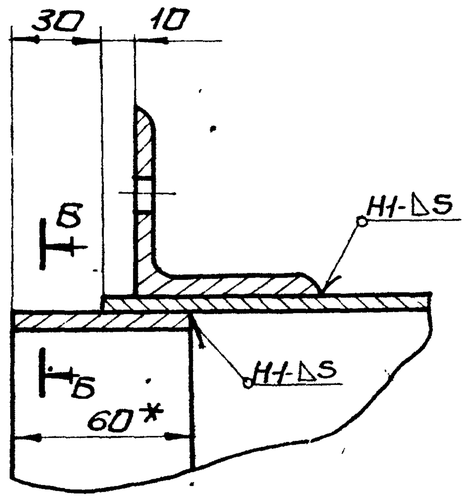

Б-Б (М1:2)

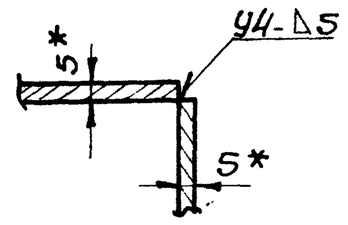

В-В (М1:2)

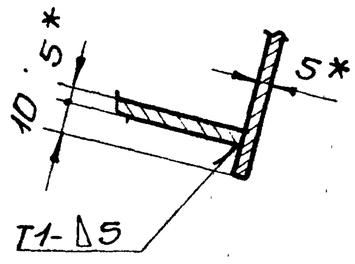

1. $\pm \frac{IT16}{2}$
2. Сварку производить электродами Э-42 ГОСТ 9467-75. Сварные швы по ГОСТ 5264-80.
3. Кромки реза деталей Б4-$\sqrt{25}$
4. * Размеры для справки.

					6185-43.160СБ	
Изм.	Лист	N докум.	Подп.	Дата	Отвод (поз. 4.9) Сборочный чертеж	Лит. / Масса / Масшт.
Разраб.		Извекова				У / 57,5 / 1:10
Пров.		Ганчаренко				Лист / Листов 1
Т.контр.		Севрюков				Харьковский Сантехпроект
Нач.отд.		Григорьянц				
Н.контр.		Амбрас				
Утв.						

Формат А3

6185-43.150СБ

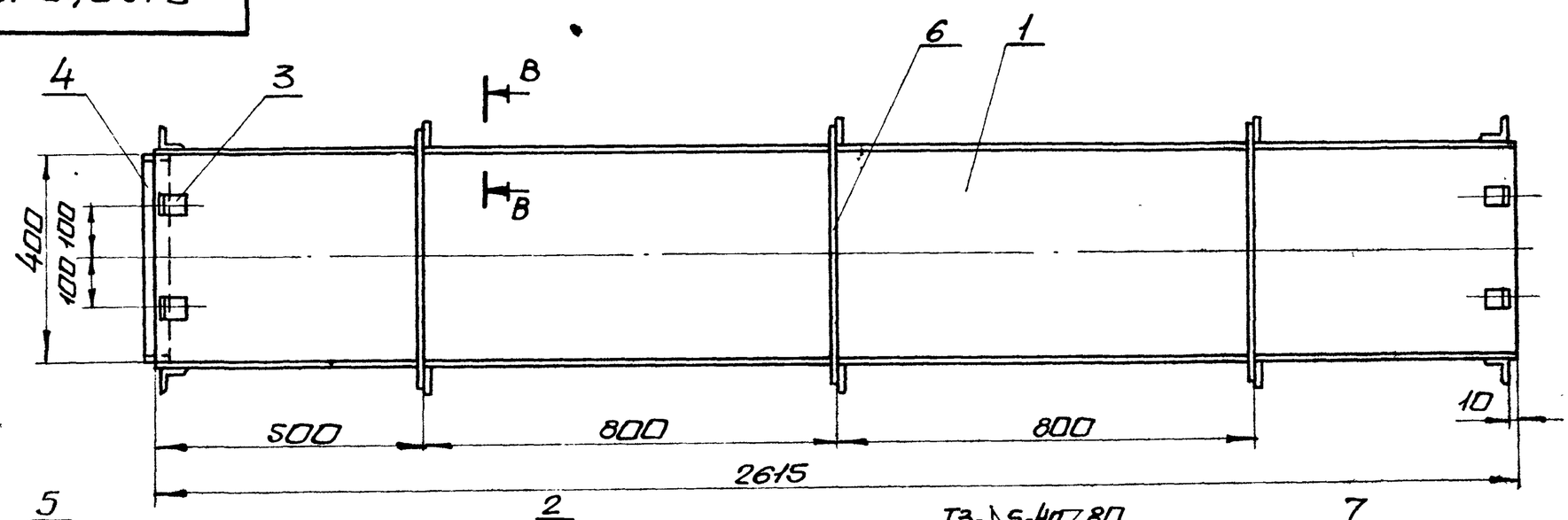

Б-Б (М1:2)

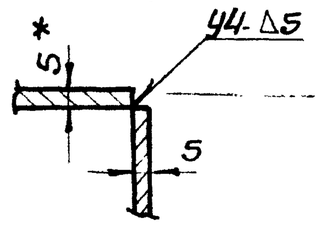

А-А (М1:2)

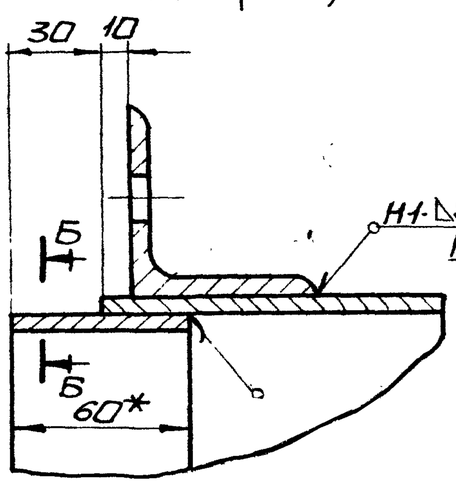

В-В (М1:2)

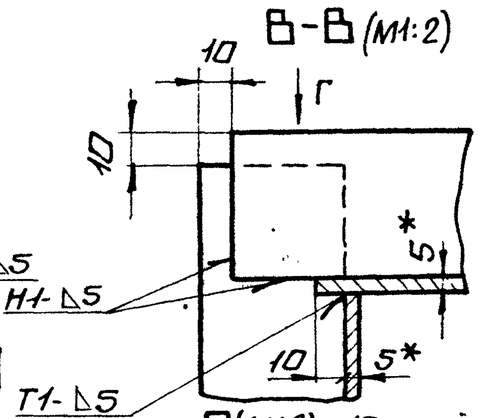

Г (М1:2)

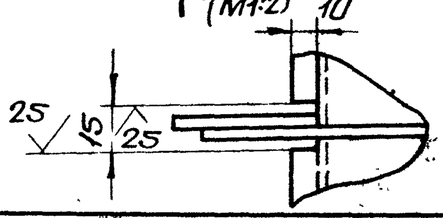

1. $\pm \frac{IT16}{2}$
2. Сварку производить электродами Э-42 ГОСТ 9467-75. Сварные швы по ГОСТ 5264-80.
3. Кромки реза деталей Б4-$\sqrt{25}$.
4. * Размеры для справки.

					6185-43.150СБ	
Изм.	Лист	N докум.	Подп.	Дата	Секция (поз. 48) Сборочный чертеж	Лит. / Масса / Масшт.
Разраб.		Извекова				У / 212,0 / 1:10
Пров.		Ганчаренко				Лист / Листов 1
Т.контр.		Севрюков				Харьковский Сантехпроект
Нач.отд.		Григорьянц				
Н.контр.		Амбрас				
Утв.						

Инв. N подл. | Подп. и дата | Взам. инв. N | Инв. N дубл. | Подп. и дата

Формат	Зона	Поз.	Обозначение	Наименование	Кол.	Примеч.
				Документация		
А3			Б18543.150СБ	Сборочный чертеж		
				Детали		
Б4		1	Б18543.066	Стенка	2	41,0кг.
				Лист 5 ГОСТ 19903-74		
				ВСт3 ГОСТ 14637-89		
		1		400х2615		
Б4		2	Б18543.067	Боковина	2	54,4к
				Лист 5 ГОСТ 19903-74		
				ВСт3 ГОСТ 14637-89		
				530х2615		
А4		3	Б18542.005	Стяжка	16	
Б4		4	Б18543.068	Накладка	2	0,92кг.
				Полоса 5х60 ГОСТ 103-76		
				ВСт3 ГОСТ 535-88		
				ℓ = 388		
Б4		5	Б18543.069	Накладка	2	1,16кг.
				Полоса 5х60 ГОСТ 103-76		
				ВСт3 ГОСТ 535-88		
				ℓ = 488		
Б4		6	Б18543.071	Ребро	6	0,96кг.
				Полоса 5х50 ГОСТ 103-76		
				ВСт3 ГОСТ 535-88		
				ℓ = 490		

Изм.	Лист	N докум.	Подп.	Дата	Б1В543.150		
Разраб		Извекова			Секция (поз 48)	Лит.	Лист 1 / Листов 2
Пров.		Гончаренко					Харьковский Сантехпроект
Нач.отд		Григорьянц					
Н.контр		Амбрас					
Утв.							

Инв.№подл. | Подп. и дата | Взам.инв.№ | Инв.№дубл. | Подп. и дата

Формат А4

Формат	Зона	Поз.	Обозначение	Наименование	Кол.	Примеч.
Б4		7	Б18543.072	Ребро	6	1,16кг
				Полоса 5х50 ГОСТ 103-76		
				ВСт3 ГОСТ 535-88		
				ℓ = 590		

Изм.	Лист	N докум.	Подп.	Дата	Б1В543150	Лист 2

Инв.№подл. | Подп. и дата | Взам.инв.№ | Инв.№дубл. | Подп. и дата

Формат А4

Б18543.070

25 √ (√)

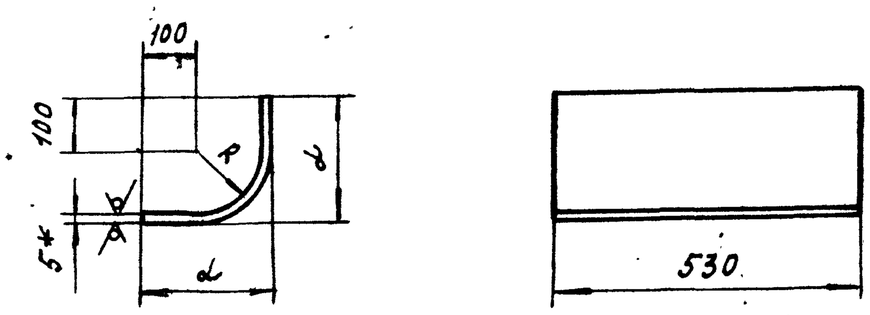

Обозначение	R	d	Длина развертки, мм	Масса кг.
Б1В543.073	500	605	988	20,5
-01	95	200	353	7,3

1. $\pm \frac{1T16}{2}$
2. * размер для справки.

Изм.	Лист	N докум	Подп.	Дата	Б1В543.073			
Разраб.		Извекова			Боковина	Лит	Масса	Масштаб
Пров.		Гончаренко				и	-	-
Т.контр		Севрюков				Лист	Листов 1	
Нач.отд		Григорьянц			Лист 5 ГОСТ 19903-74 ВСт3 ГОСТ 14637-89	Харьковский Сантехпроект		
Н.контр		Амбрас						
Утв.								

Инв.№подл. | Подп. и дата | Взам.инв.№ | Инв.№дубл. | Подп. и дата

Формат А4

Формат	Зона	Поз.	Обозначение	Наименование	Кол.	Примеч.
				Документация		
А3			Б18543.160СБ	Сборочный чертеж		
				Детали		
А4		1	Б18543.072	Стенка	2	
А4		2	Б18543.073	Боковина	1	
		3	Б18543.073-01	Боковина	1	
Б4		4	Б18542.005	Стяжка	16	
Б4		5	Б18543.074	Накладка	2	0,92кг
				Полоса 5х60 ГОСТ 103-76		
				ВСт3 ГОСТ 535-88		
				ℓ = 388		
Б4		6	Б18543.075	Накладка	2	1,15кг.
				Полоса 5х60 ГОСТ 103-76		
				ВСт3 ГОСТ 535-88		
				ℓ = 488		

Изм.	Лист	N докум.	Подп.	Дата	Б1В543.160		
Разраб		Извекова			Отвод (поз. 49)	Лит.	Лист	Листов 1
Пров.		Гончаренко						Харьковский Сантехпроект
Нач.отд		Григорьянц						
Н.контр.		Амбрас						
Утв.								

Инв.№подл. | Подп. и дата | Взам.инв.№ | Инв.№дубл. | Подп. и дата

Формат А4

Формат	Зона	Поз.	Обозначение	Наименование	Кол.	Примеч.
				Документация		
А3			Б18543.170СБ	Сборочный чертеж		
				Детали		
Б4		1	Б18543.076	Стенка	2	27,5кг.
				Лист 5 ГОСТ 19903-74		
				ВСт3 ГОСТ 14637-89		
				400х1750		
Б4		2	Б18543.077	Боковина	2	36,4кг.
				Лист 5 ГОСТ 19903-74		
				ВСт3 ГОСТ 14637-89		
				530х1750		
А4		3	Б18542.005	Стяжка	16	
Б4		4	Б18543.078	Ребро	4	1,16кг.
				Полоса 5х50 ГОСТ 103-76		
				ВСт3 ГОСТ 535-88		
				ℓ = 590		
Б4		5	Б18543.079	Ребро	4	0,96кг.
				Полоса 5х50 ГОСТ 103-76		
				ВСт3 ГОСТ 535-88		
				ℓ = 490		

Подп. и дата | Инв. № дубл. | Взам. инв. № | Подп. и дата | Инв. № подл.

Изм	Лист	№ докум.	Подп.	Дата
Разраб		Извекова		
Пров.		Гончаренко		
Нач. отд		Григорьянц		
Н. контр.		Амбрас		
Утв.				

Б18543.170

Секция (поз. 50)

Лит	Лист	Листов
Ц		1

Харьковский Сантехпроект

Формат А4

Формат	Зона	Поз.	Обозначение	Наименование	Кол.	Примеч.
				Документация		
А3			Б18543.180СБ	Сборочный чертеж		
				Детали		
А4		1	Б18543.053-01	Стенка	1	
		2	Б18543.053-02	Стенка	1	
А4		3	Б18543.081	Боковина	1	
		4	Б18543.081-01	Боковина	1	
А4		5	Б18542.005	Стяжка	8	
Б4		6	Б18543.082	Накладка	2	1,15кг.
				Полоса 5х60 ГОСТ 103-76		
				ВСт3 ГОСТ 535-88		
				ℓ = 488		
Б4		7	Б18543.083	Накладка	2	0,92кг.
				Полоса 5х60 ГОСТ 103-76		
				ВСт3 ГОСТ 535-88		
				ℓ = 388		

Подп. и дата | Инв. № дубл. | Взам. инв. № | Подп. и дата | Инв. № подл.

Изм	Лист	№ докум	Подп.	Дата
Разраб		Извекова		
Пров.		Гончаренко		
Нач. отд		Григорьянц		
Н. контр		Амбрас		
Утв.				

Б18543.180

Отвод (поз. 51)

Лит	Лист	Листов
Ц		1

Харьковский Сантехпроект

Формат А4

Б18543.170СБ

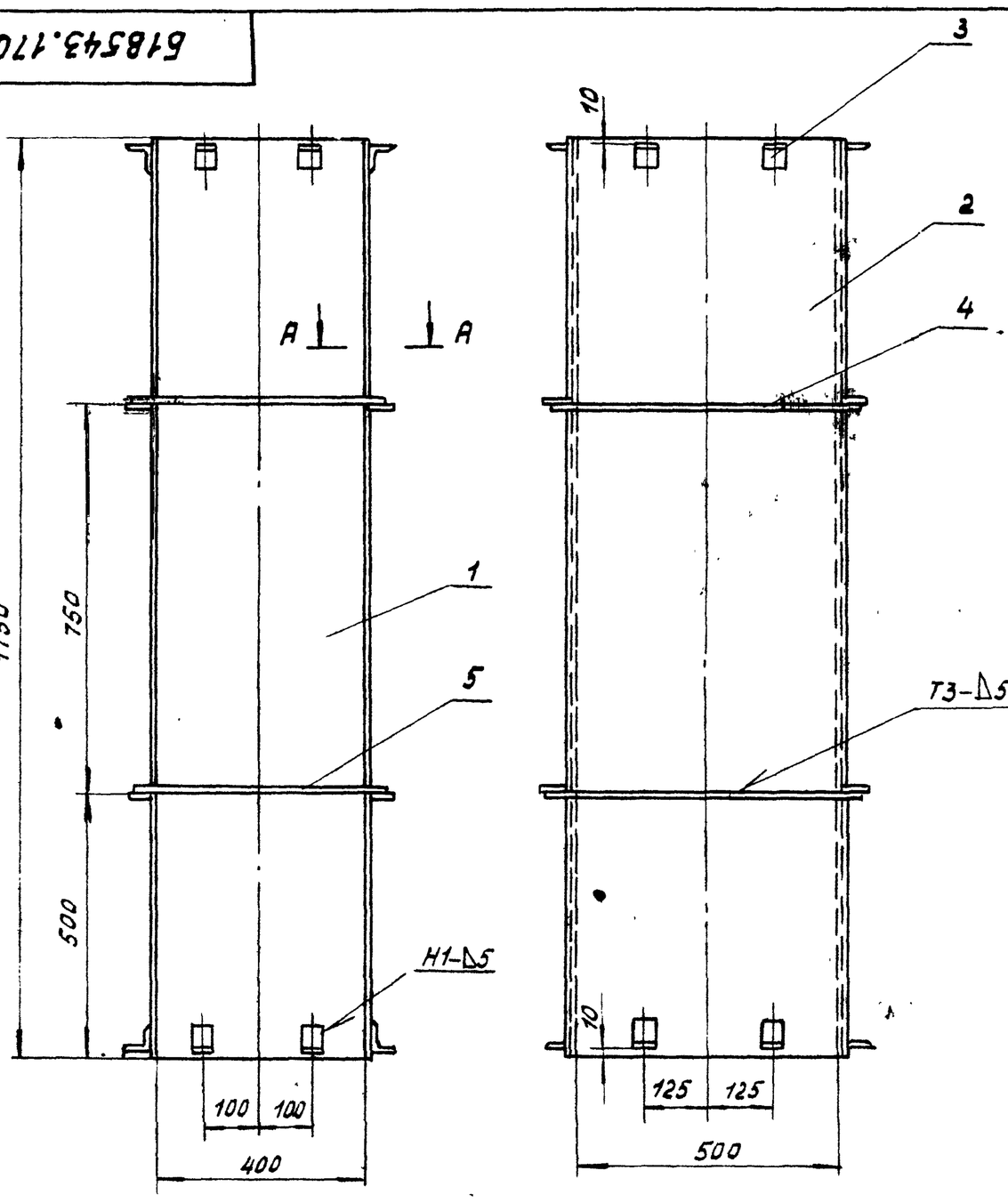

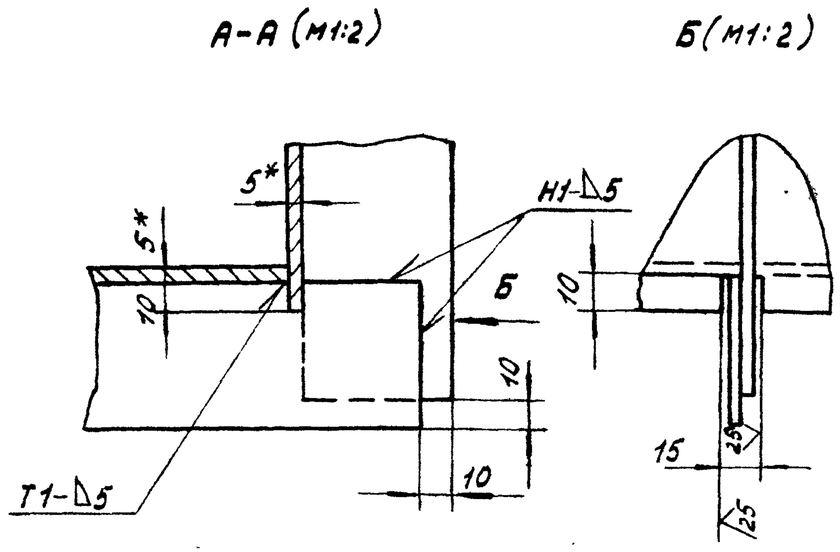

1. $\pm \frac{1T16}{2}$
2. Сварку производить электродами Э-42 ГОСТ 9467-75. Сварные швы по ГОСТ 5264-80
3. Кромки реза деталей Б4 - $\sqrt{25}$
4. * размеры для справки

Изм	Лист	№ докум	Подп.	Дата
Разраб		Извекова		
Пров.		Гончаренко		
Т. контр		Севрюков		
Нач. отд		Григорьянц		
Н. контр		Амбрас		
Утв				

Б18543.170СБ

Секция (поз. 50) Сборочный чертеж

Лит	Масса	Масшт.
Ц	141,0	1:10
Лист	Листов 1	

Харьковский Сантехпроект

 Формат А3

Альбом 17

Формат	Зона	Поз.	Обозначение	Наименование	Кол.	Примеч.
				Документация		
А3			Б1В543.190СБ	Сборочный чертеж		
				Детали		
А4		1	Б1В543.084	Стенка	1	
А4		2	Б1В543.085	Стенка	1	
А4		3	Б1В543.086	Боковина	1	
А4		4	Б1В543.087	Боковина	1	
Б4		5	Б1В543.088	Стенка	1	13,8кг.
				Лист 5 ГОСТ 19903-74		
				ВСт3 ГОСТ 14637-89		
				530 × 665		
А4		6	Б1В543.089	Ребро	1	
		7	Б1В543.089-01	Ребро	1	
		8	Б1В543.089-02	Ребро	1	

Подп. и дата | Инв.№ дубл. | Взам. инв.№ | Подп. и дата | Инв.№ подл.

Изм.	Лист	№ докум.	Подп.	Дата
Разраб		Извекова		
Пров.		Гончаренко		
Нач.отд		Григорьянц		
Н.контр		Амбрас		
Утв.				

Б1В543.190

Короб (поз.52)

Лит	Лист	Листов
И		1

Харьковский Сантехпроект

Формат А4

Б1В543.081

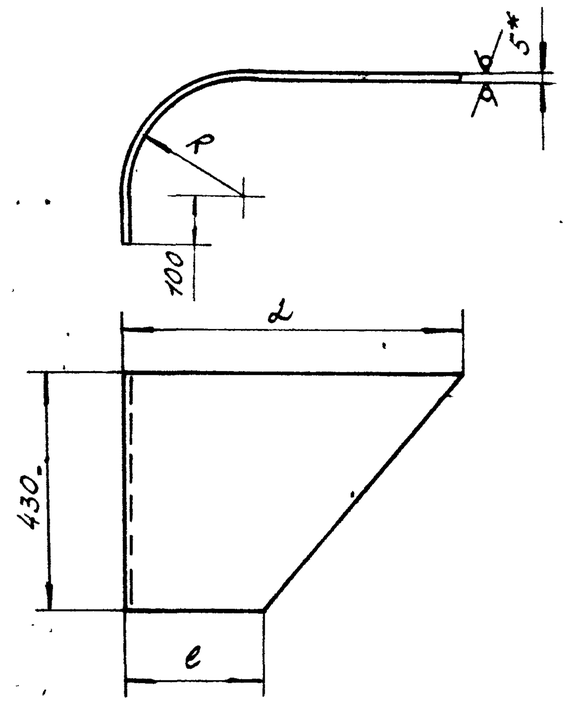

Обозначение	R	L	e	Длина развертки мм	Масса кг.
Б1В543.081	600	992	618	1433	21,2
-01	95	447	113	600	7,3

1. $\pm \frac{IT16}{2}$
2. * Размер для справки.

Подп. и дата | Взам. инв.№ | Инв.№ дубл. | Подп. и дата | Инв.№ подл.

Изм	Лист	№ докум	Подп.	Дата
Разраб		Извекова		
Пров.		Гончаренко		
Т.контр		Севрюков		
Нач.отд		Григорьянц		
Н.контр		Амбрас		
Утв.				

Б1В543.081

Боковина

Лист 5 ГОСТ 19903-74 / ВСт3 ГОСТ 14637-89

Лит	Масса	Масшт.
И	—	—
Лист	Листов: 1	

Харьковский Сантехпроект

Формат А4

Б1В543.180СБ

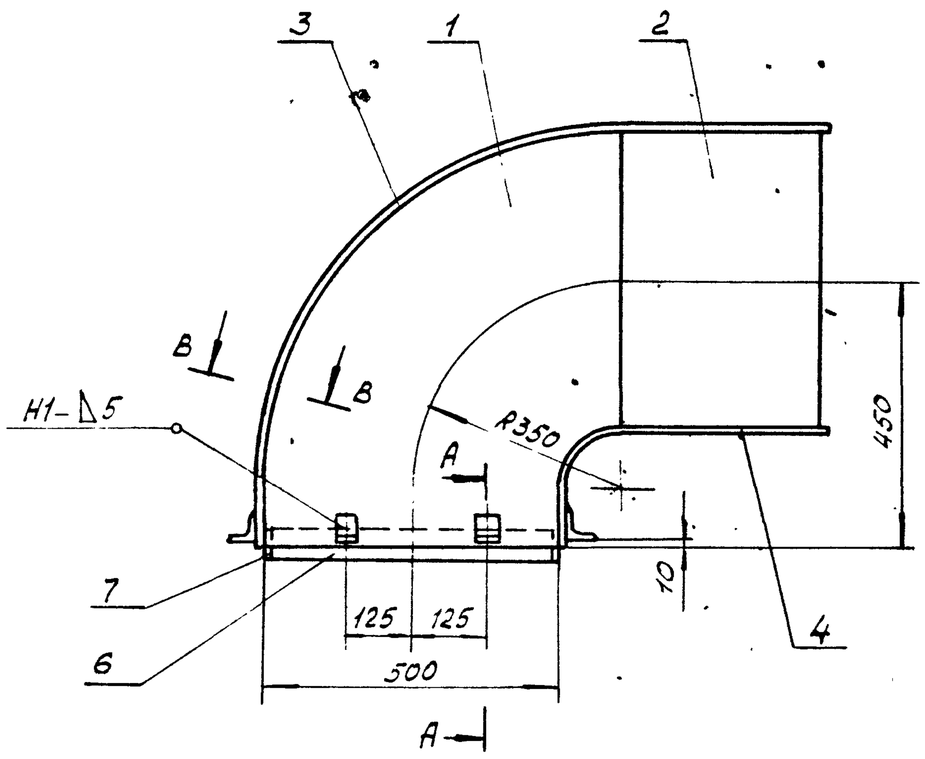

А-А (М1:2)

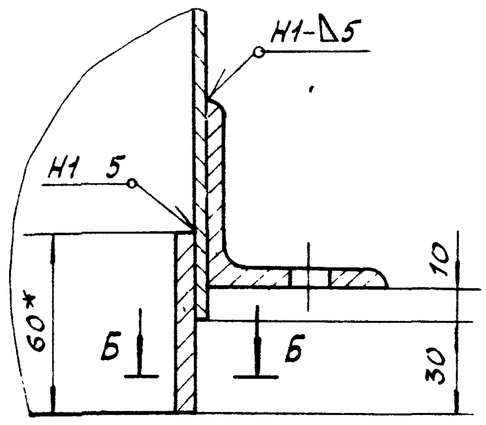

Б-Б (М1:2)

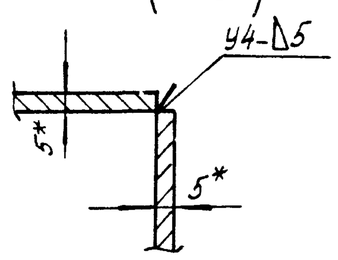

В-В (М1:2)

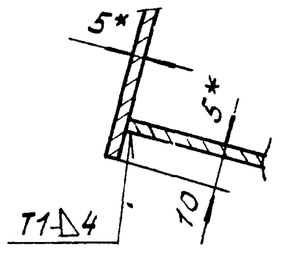

1. $\pm \frac{IT16}{2}$
2. Сварку производить электродами Э-42 ГОСТ 9467-75. Сварные швы по ГОСТ 5264-80
3. Кромки реза деталей Б4 — $\sqrt{25}$
4. * Размеры для справки.

Подп. и дата | Взам. инв.№ | Подп. и дата | Инв.№ дубл. | Инв.№ подл.

Изм	Лист	№ докум.	Подп.	Дата
Разраб		Извекова		
Пров.		Гончаренко		
Т.контр		Севрюков		
Нач.отд		Григорьянц		
Н.контр		Амбрас		
Утв.				

Б1В543.180СБ

Отвод (поз.51) Сборочный чертеж

Лит	Масса	Масшт.
И	69,0	1:10
Лист	Листов: 1	

Харьковский Сантехпроект

Альбом 17

618543.084

25 (√)

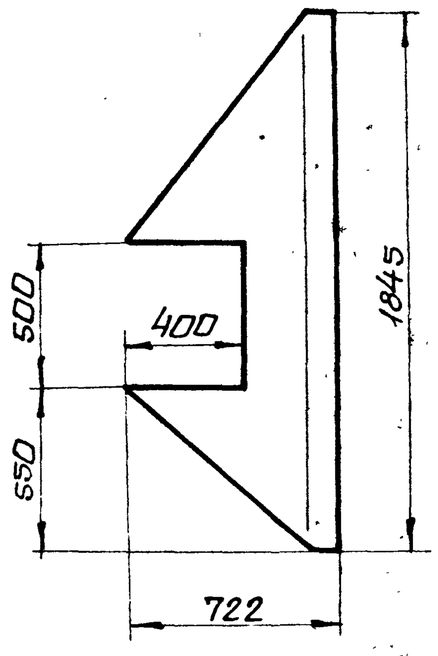

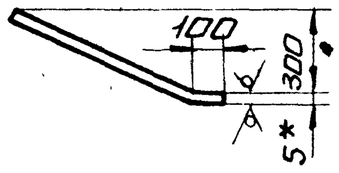

1. ± IT16/2
2. Длина развертки- 790мм.
3. * Размер для справки.

Изм.	Лист	N докум.	Подп.	Дата	Б18543.084			
Разраб.		Извекова			Стенка	Лит.	Масса	Масшт.
Пров.		Гончаренко				У	31,0	1:20
Т.контр.		Севрюков				Лист	Листов 1	
Нач.отд.		Григорьянц			Лист 5 ГОСТ19903-74 / Вст3 ГОСТ14637-89	Харьковский Сантехпроект		
Н.контр.		Амбрас						
Утв.								

Инв.№подл. | Подп. и дата | Взам.инв.№ | Инв.№дубл. | Подп. и дата

Формат А4

618543.085

25 (√)

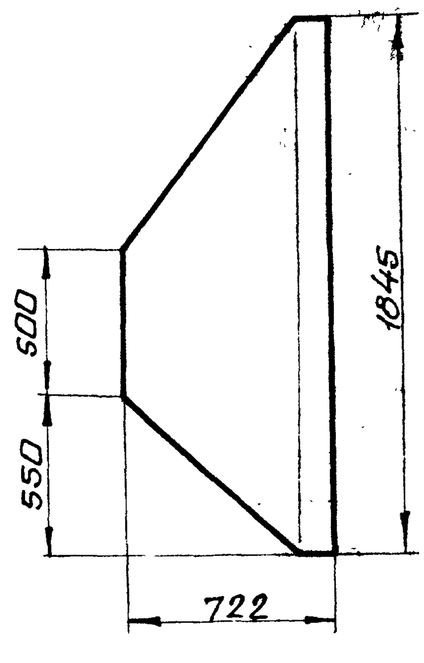

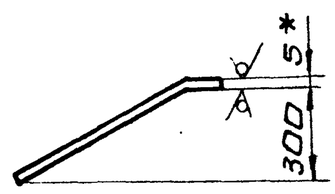

1. ± IT16/2
2. Длина развертки – 790мм.
3. * Размер для справки:

Изм.	Лист	N докум.	Подп.	Дата	Б18543.085			
Разраб.		Извекова			Стенка	Лит.	Масса	Масшт.
Пров.		Гончаренко				У	39,0	1:20
Т.контр.		Севрюков				Лист	Листов 1	
Нач.отд.		Григорьянц			Лист 5 ГОСТ19903-74 / Вст3 ГОСТ14637-89	Харьковский Сантехпроект		
Н.контр.		Амбрас						
Утв.								

Инв.№подл. | Подп. и дата | Взам.инв.№ | Инв.№дубл. | Подп. и дата

Формат А4

618543.190СБ

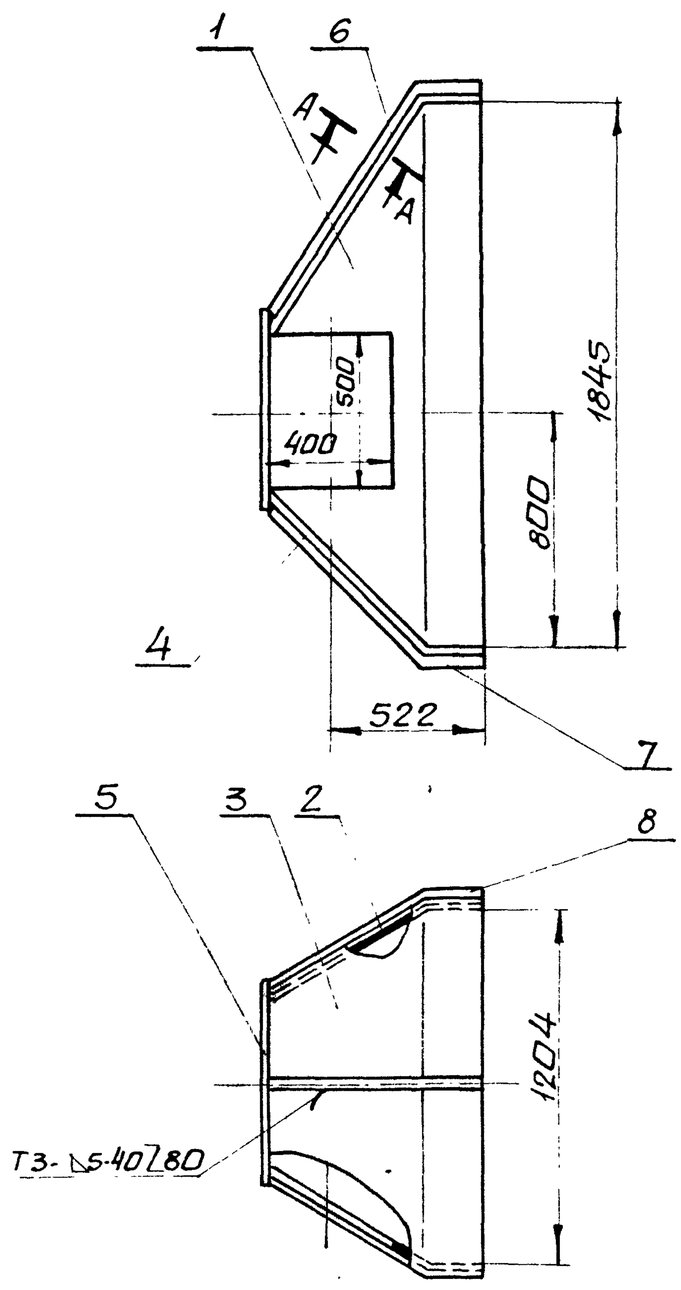

А-А (М1:2)

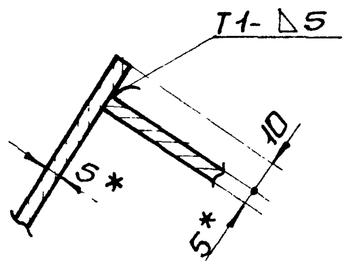

1. ± IT16/2
2. Сварку производить электродами Э-42 ГОСТ 9467-75. Сварные швы по ГОСТ 5264-80.
3. Кромки реза деталей Б4-25.
4. * Размеры для справки.

Изм.	Лист	N докум.	Подп.	Дата	Б1В543.190СБ			
Разраб.		Извекова			Короб (поз.52) Сборочный чертеж	Лит.	Масса	Масшт.
Пров.		Гончаренко				У	164,0	1:20
Т.контр.		Севрюков				Лист	Листов 1	
Нач.отд.		Григорьянц				Харьковский Сантехпроект		
Н.контр.		Амбрас						
Утв.								

Инв.№подл. | Подп. и дата | Взам.инв.№ | Инв.№дубл. | Подп. и дата

Б18543.086

Альбом 17

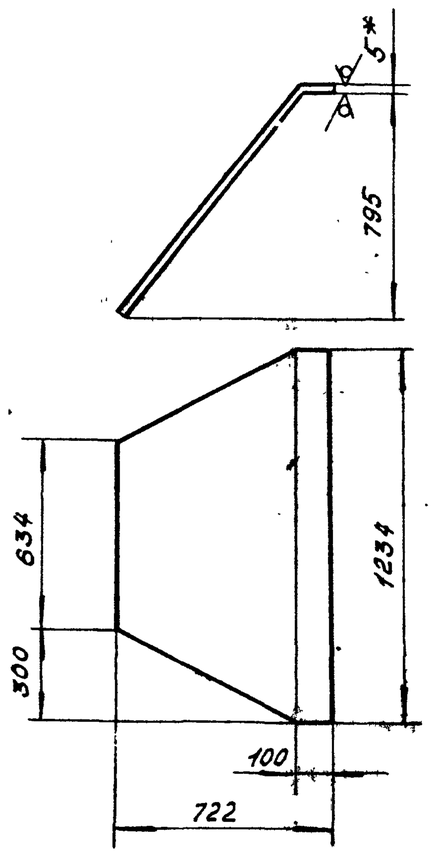

1. $\pm \frac{1T16}{2}$
2. Длина развертки – 1110 мм
3. * Размер для справки

Изм.	Лист	N докум.	Подп.	Дата
Разраб.		Извекова		
Провер.		Гончаренко		
Т.контр.		Севрюков		
Нач.отд.		Григорьянц		
Н.контр.		Амбрас		
Утв.				

Б1В543.086

Боковина

Лит	Масса	Масшт
И	41.6	1:20
Лист	Листов 1	

Лист 5 ГОСТ 19903-74 / ВСТ3 ГОСТ 14637-89

Харьковский Сантепроект

Формат А4

Б18543.087

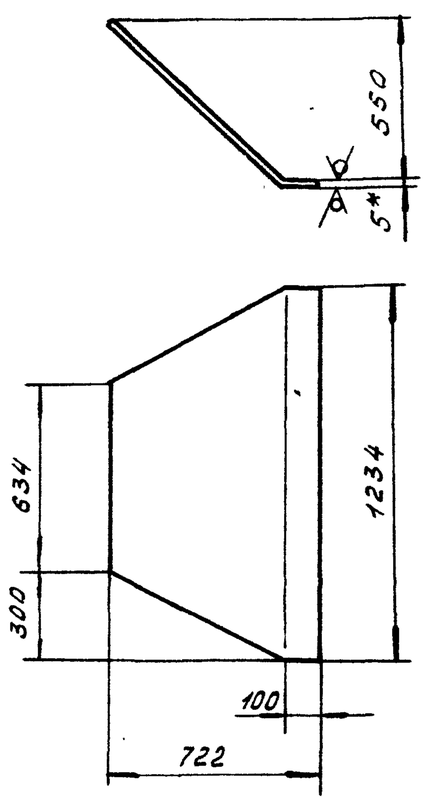

1. $\pm \frac{1T16}{2}$
2. Длина развертки – 930 мм
3. * Размер для справки

Изм.	Лист	N докум.	Подп.	Дата
Разраб		Извекова		
Провер		Гончаренко		
Т.контр		Севрюков		
Нач. отд.		Григорьянц		
Н.контр		Амбрас		
Утв.				

Б18543.087

Боковина

Лит	масса	Масшт
И	35,2	1:20
Лист	Листов 1	

Лист 5 ГОСТ 19903-74 / ВСТ3 ГОСТ 14637-89

Харьковский Сантехпроект

Формат А4

Б18543.089

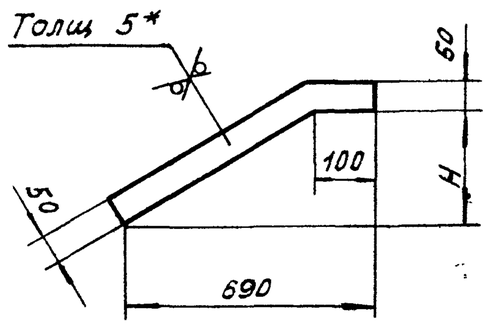

Обозначение	H	масса кг
Б18543.089	790	1,6
-01	540	1,25
-02	290	0,7

1. $\pm \frac{1T16}{2}$
2. * размер для справки

Изм.	Лист	N докум	Подп	Дата
Разраб		Извекова		
Пров.		Гончаренко		
Т.контр.		Севрюков		
Нач.отд.		Григорьянц		
Н.контр		Амбрас		
Утв				

Б1В543.089

Ребро

Лит	Масса	Масшт.
И	—	—
Лист	Листов 1	

Лист 5 ГОСТ 19903-74 / ВСТ3 ГОСТ 14637-89

Харьковский Сантехпроект

Формат А4

Б18543.093

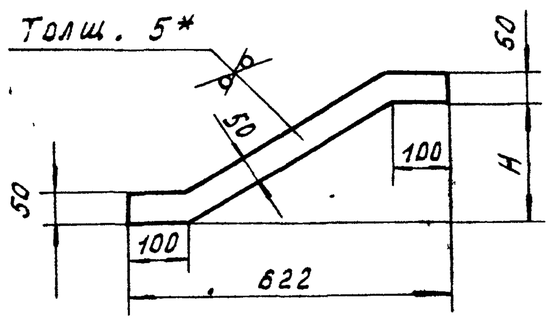

Обозначение	H	масса кг
Б18543.093	650	2,2
-01	402	1,9

1. $\pm \frac{1T16}{2}$
2. * Размер для справки.

Изм.	Лист	N докум	Подп.	Дата
Разраб		Извекова		
Пров.		Гончаренко		
Т.контр.		Севрюков		
Нач.отд		Григорьяни		
Н.контр		Амбрас		
Утв				

Б1В543.093

Ребро

Лит	масса	масшт
И	—	—
Лист	Листов 1	

Лист 5 ГОСТ 19903-74 / ВСТ3 ГОСТ 14637-89

Харьковский Сантехпроект

Формат А4

Форм.	Зона	Поз.	Обозначение	Наименование	Кол.	Примеч.
				Документация		
А3			Б18543.200СБ	сборочный чертеж		
				Детали		
А4		1	Б18543.091	Стенка	2	
А4		2	Б18543.092	Боковина	2	
А4		3	Б18542.005	Стяжка	8	
А4		4	Б18543.093	Ребро	2	
		5	Б18543.093-01	Ребро	2	
Б4		6	Б18543.094	Накладка	2	1,15кг
				Полоса 5×60 ГОСТ 103-76		
				Ст3 ГОСТ 535-88		
				ℓ=488		
Б4		7	Б18543.095	Накладка	2	0,92кг
				Полоса 5×60 ГОСТ 103-76		
				Ст3 ГОСТ 535-88		
				ℓ=388		

Инв.№подл. | Подп. и дата | Взам. инв.№ | Инв.№дубл. | Подп. и дата

Изм.	Лист	№ докум.	Подп.	Дата
Разраб.		Извекова		
Пров.		Гончаренко		
Нач.отд.		Григорьянц		
Н.контр.		Амбрас		
Утв.				

Б18543.200

Короб (поз.53)

Лит.	Лист	Листов
И		1

Харьковский Сантехпроект

Формат А4

6185 43.091

25 √(√)

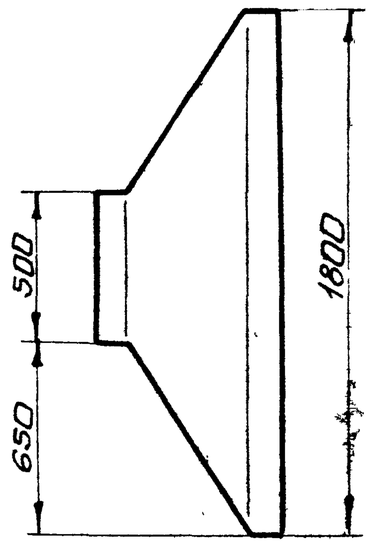

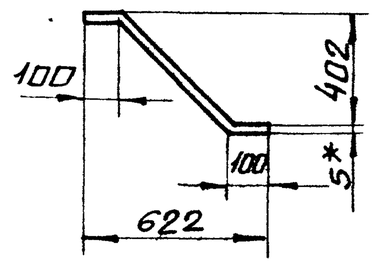

1. $\pm \frac{IT16}{2}$
2. Длина развертки- 782 мм.
3. * Размер для справки.

Инв.№подл. | Подп. и дата | Взам. инв.№ | Инв.№дубл. | Подп. и дата

Изм.	Лист	№ докум.	Подп.	Дата
Разраб.		Извекова		
Пров.		Гончаренко		
Т.контр.		Севрюков		
Нач.отд.		Григорьянц		
Н.контр.		Амбрас		
Утв.				

Б18543.091

Стенка

Лит.	Масса	Масшт.
И	35,0	1:20
Лист	Листов 1	

Лист 5 ГОСТ 19903-74 / Ст3 ГОСТ 14637-89

Харьковский Сантехпроект

Формат А4

6185 43.200СБ

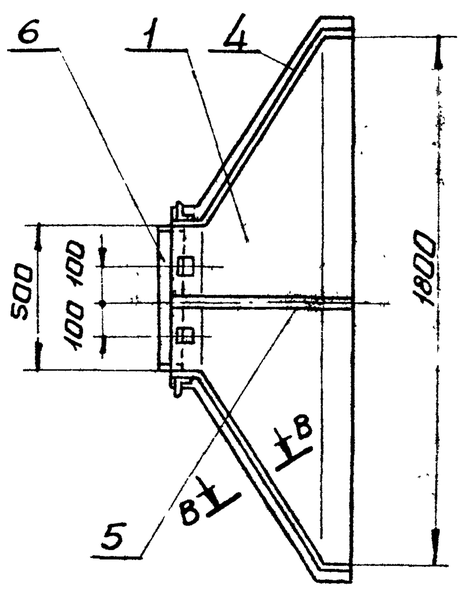

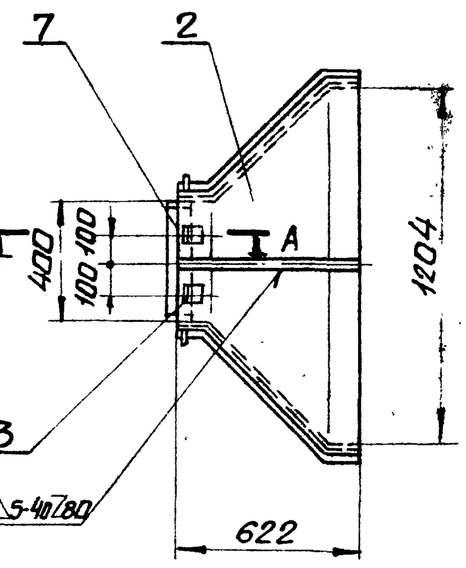

А-А (М1:2)

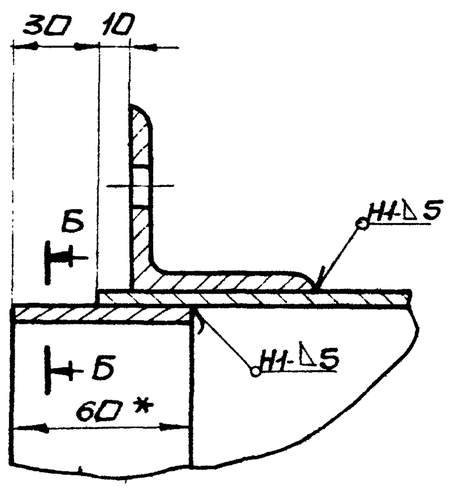

Б-Б (М1:2)

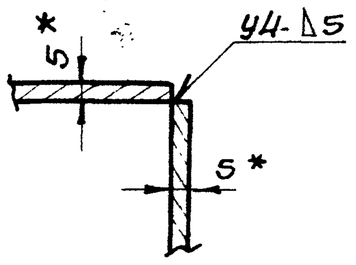

В-В (М1:2)

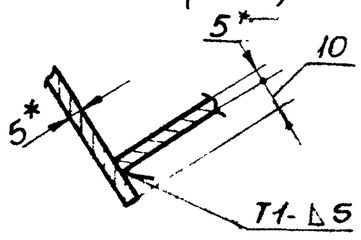

1. $\pm \frac{IT16}{2}$.
2. Сварку производить электродами Э-42 ГОСТ 9467-75. Сварные швы по ГОСТ 5264-80.
3. Кромки реза деталей Б4- √(25).
4. * Размеры для справки.

Инв.№подл. | Подп. и дата | Взам. инв.№ | Инв.№дубл. | Подп. и дата

Изм.	Лист	№ докум.	Подп.	Дата
Разраб.		Извекова		
Пров.		Гончаренко		
Т.контр.		Севрюков		
Нач.отд.		Григорьянц		
Н.контр.		Амбрас		
Утв.				

Б1Б543.200СБ

Короб (поз.53) сборочный чертеж

Лит.	Масса	Масшт.
И	149,0	1:20
Лист	Листов 1	

Харьковский Сантехпроект

Формат А3

Б18543.092

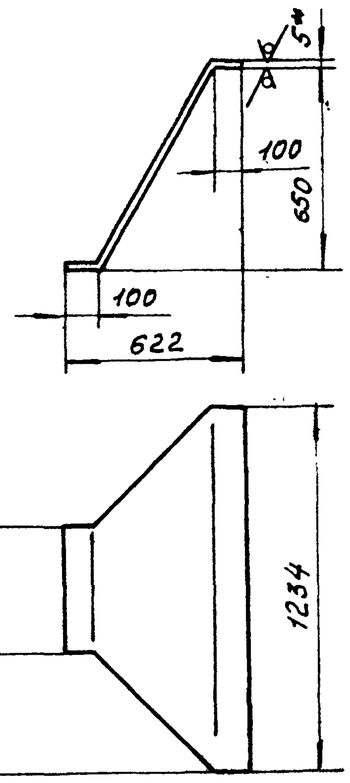

1. $\pm \frac{1Т6}{2}$:
2. Длина развертки – 975мм.
3. * размер для справки

Изм	Лист	N докум.	Подп.	Дата	Б1В543.092			
Разраб		Извекова			Боковина	Лит	Масса	Масшт
Пров.		Гончаренко				и	32,0	1:20
Т.контр.		Севрюков				Лист	Листов 1	
Нач.отд		Григорьянц			Лист 5 ГОСТ 19903-74 / ВСТ3 ГОСТ 14637-89	Харьковский Сантехпроект		
Н.контр		Амбрас						
Утв.								

Подп. и дата | Инв.N подл. | Взам.инв.N | Инв.N дубл. | Подп. и дата

Формат А4

Б18543.210СБ

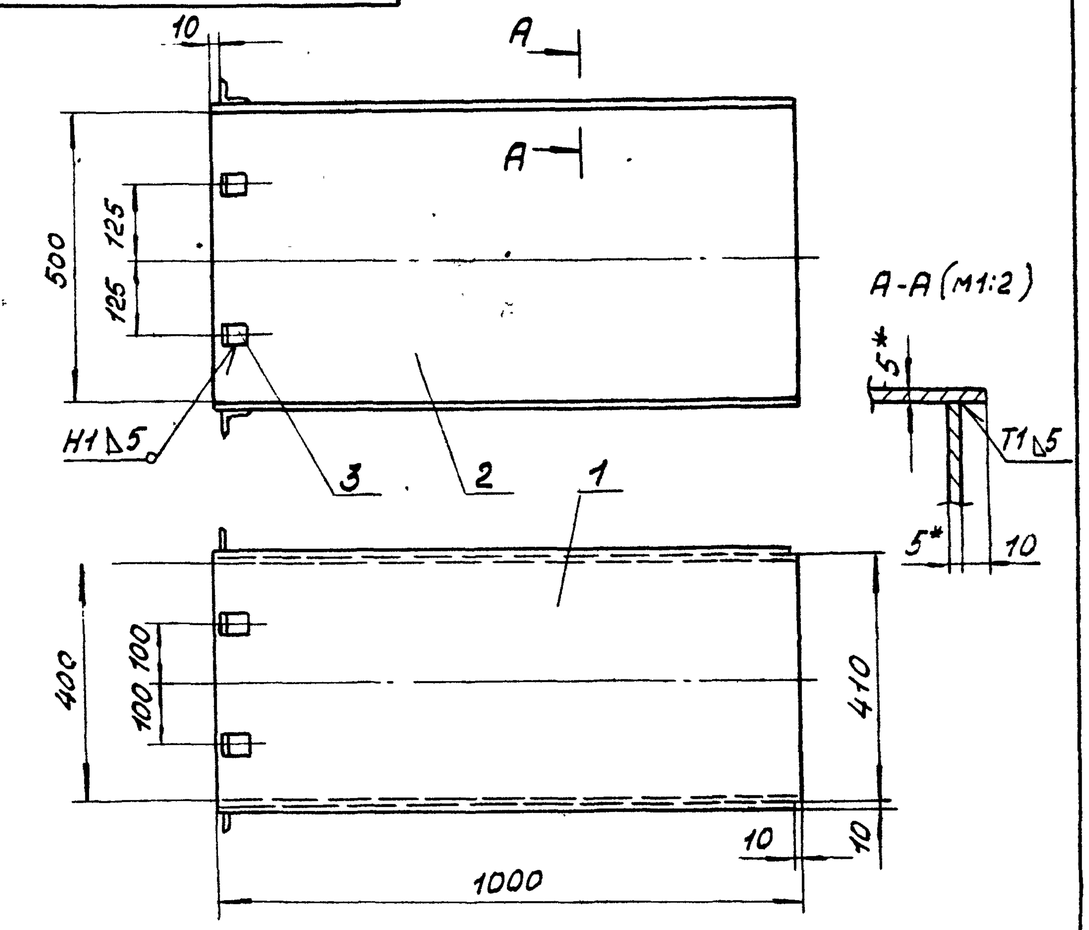

1. $\pm \frac{1Т16}{2}$
2. Сварку производить электродами Э-42 . ГОСТ9467-75. Сварные швы по ГОСТ 5264-80
3. Кромки реза деталей Б4 – ▽25
4. * Размеры для справки.

Изм	Лист	N докум.	Подп.	Дата	Б1В543.210СБ			
Разраб		Извекова			Секция (поз. 54.) Сборочный чертеж	Лит	Масса	Масшт.
Пров.		Гончаренко				и	75,0	1:10
Т.контр		Севрюков				Лист	Листов 1	
Нач.отд		Григорьяны				Харьковский Сантехпроект		
Н.контр		Амбрас						
Утв.								

Подп. и дата | Инв.N подл | Взам.инв.N | Инв.N дубл | Подп. и дата

Формат А4

Формат	Зона	Поз.	Обозначение	Наименование	Кол.	Примеч.
				Документация		
А4			Б1В543.210СБ	Сборочный чертеж		
				Детали		
Б4		1	Б1В543.096	Боковина	2	16,9кг.
				Лист 5 ГОСТ 19903-74		
				ВСТ3 ГОСТ 14637-89		
				430х1000		
Б4		2	Б1В543.097	Боковина	2	19,6кг.
				Лист 5 ГОСТ 19903-74		
				ВСТ3 ГОСТ 14637-89		
				500х1000		
А4		3	Б1В542.005	Стяжка	8	

Изм	Лист	N докум.	Подп.	Дата	Б1В543.210			
Разраб		Извекова			Секция (поз.54)	Лит	Лист	Листов
Пров.		Гончаренко				и		1
Нач.отд		Григорьянц				Харьковский Сантехпроект		
Н.контр		Амбрас						
Утв.								

Подп. и дата | Инв.N подл. | Взам.инв.N | Инв.N дубл. | Подп. и дата

Формат А4

Формат	Зона	Поз.	Обозначение	Наименование	Кол.	Примеч.
				Документация		
А3			Б1В543.220СБ	Сборочный чертеж		
				Детали		
Б4		1	Б1В543.098	Стенка	2	50,0кг.
				Лист 5 ГОСТ 19903-74		
				ВСТ3 ГОСТ 14637-89		
				500х2550		
Б4		2	Б1В543.099	Боковина	2	43,0кг.
				Лист 5 ГОСТ 19903-74		
				ВСТ3 ГОСТ 14637-89		
				430х2550		
А4		3	Б1В542.005	Стяжка	8	
Б4		4	Б1В543.101	Накладка	2	1,15кг.
				Полоса 5х60 ГОСТ 103-76		
				ВСТ3 ГОСТ 535-88		
				ℓ = 488		
Б4		5	Б1В543.102	Накладка	2	0,92кг.
				Полоса 5х60 ГОСТ 103-76		
				ВСТ3 ГОСТ 535-88		
				ℓ = 388		
Б4		6	Б1В543.103	ребро	6	0,96кг.
				Полоса 5х50 ГОСТ 103-76		
				ВСТ3 ГОСТ 535-88 ℓ = 490		
Б4		7	Б1В543.104	ребро	6	1,16кг.
				Полоса 5х50 ГОСТ 103-76		
				ВСТ3 ГОСТ 535-88		
				ℓ = 590		

Изм	Лист	N докум.	Подп.	Дата	Б1В543.220			
Разраб		Извекова			Секция (поз. 55)	Лит	Лист	Листов
Пров		Гончаренко				и		1
Нач.отд		Григорьянц				Харьковский Сантехпроект		
Н.контр		Амбрас						
Утв.								

Подп. и дата | Инв.N подл | Взам.инв.N | Инв.N дубл | Подп. и дата

Формат А4

Альбом 17

Б18543.220СБ

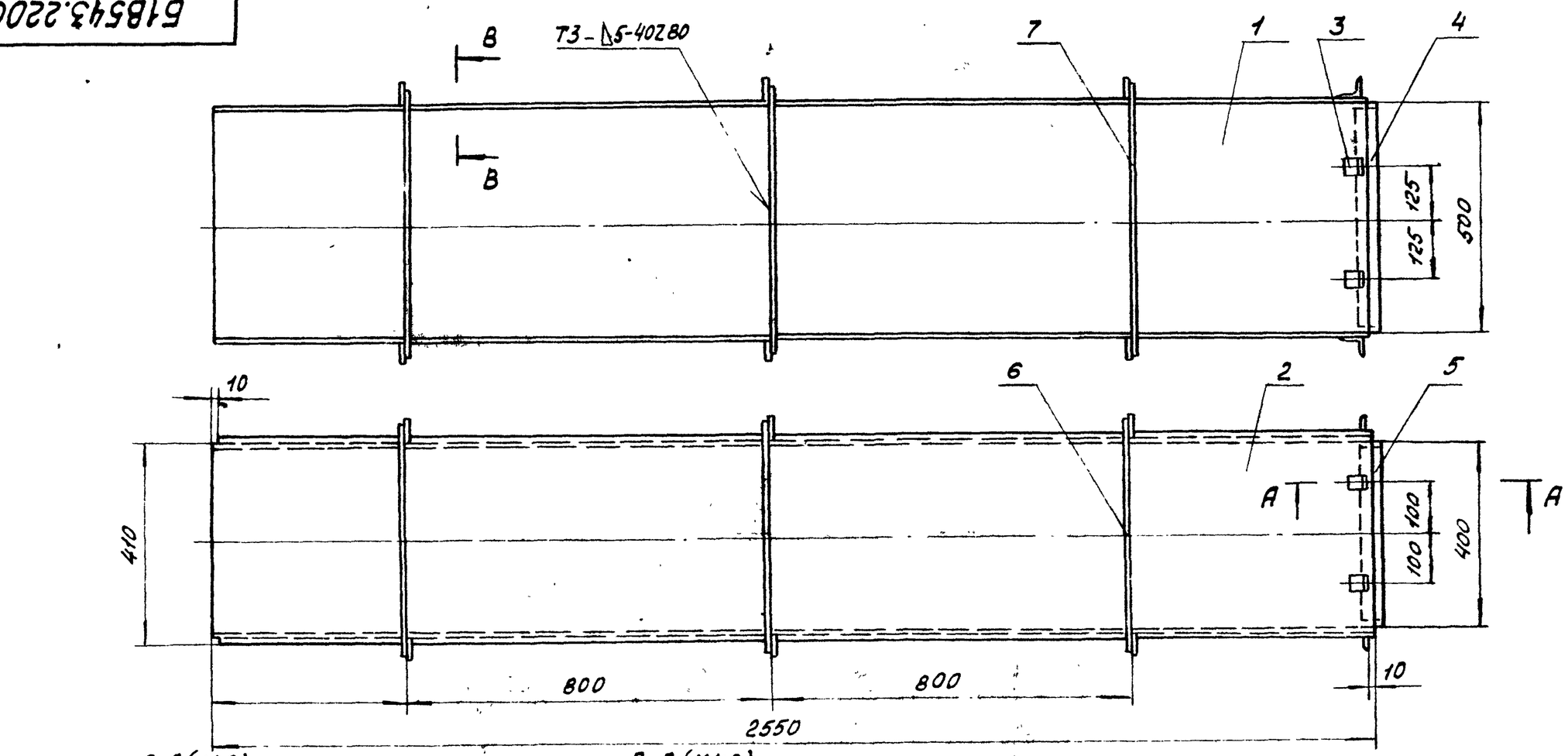

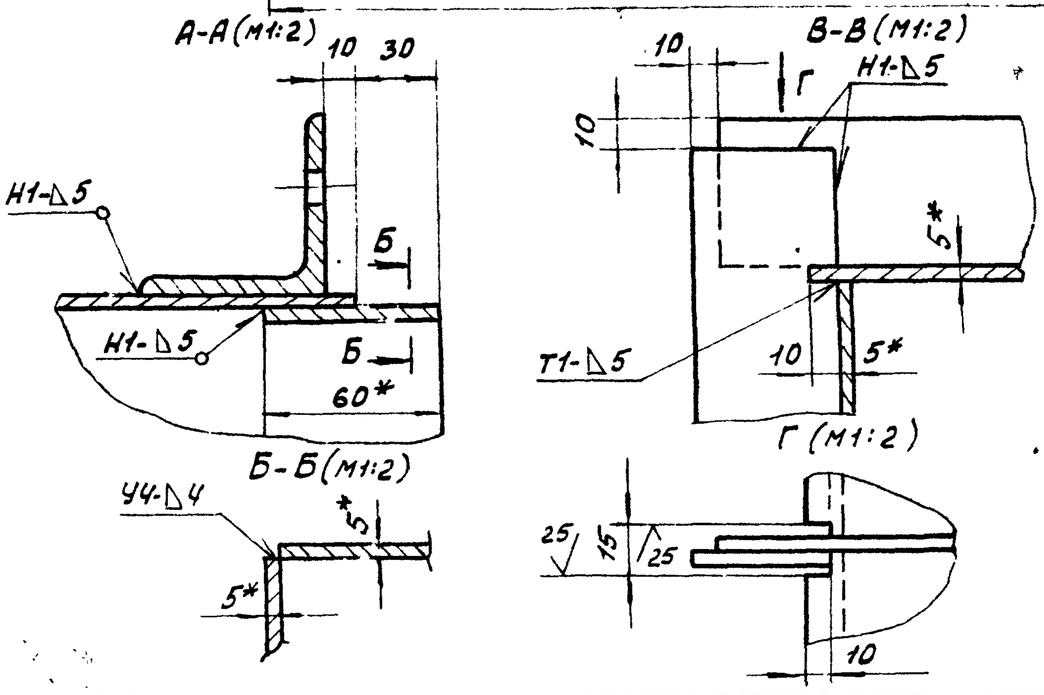

1. $\pm \frac{1T16}{2}$
2. Сварку производить электродами Э-42 ГОСТ 9467-75. Сварные швы по ГОСТ 5264-80
3. Кромки реза деталей Б4 - $\sqrt{25}$
4. * Размеры для справки.

Изм	Лист	N докум	Подп.	Дата
Разраб		Извекова		
Пров.		Гончаренко		
Т.контр		Севрюков		
Нач.отд		Григорьянц		
Н.контр		Амбрас		
Утв				

Б1В543.220СБ

Секция
(поз. 55)
Сборочный чертеж

Лит	Масса	Масшт.
И	206,0	1:10
Лист	Листов 1	

Харьковский Сантехпроект

Формат А3

Формат	Зона	Поз.	Обозначение	Наименование	Кол.	Примеч.
				Документация		
А4			Б18543.230СБ	Сборочный чертеж		
				Детали		
Б4		1	Б18543.105	Стенка	2	22,0кг.
				Лист 5 ГОСТ 19903-74		
				Вст3 ГОСТ 14637-89		
				400х1395		
Б4		2	Б18543.106	Стенка	2	29,2кг.
				Лист 5 ГОСТ 19903-74		
				Вст3 ГОСТ 14637-89		
				530х1395		
А4		3	Б18542.005	Стяжка	8	
Б4		4	Б18543.107	Ребро	2	0,96кг
				Полоса 5х50 ГОСТ 103-76		
				Вст3 ГОСТ 535-88		
				ℓ = 490		
Б4		5	Б1В543.108	Ребро	2	1,16кг
				Полоса 5х50 ГОСТ 103-76		
				Вст3 ГОСТ 535-88		
				ℓ = 590		

Изм	Лист	N докум	Подп.	Дата
Разраб		Извекова		
Пров.		Гончаренко		
Т.контр				
Нач.отд		Григорьянц		
Н.контр		Амбрас		
Утв.				

Б1В543.230

Секция
(поз. 56)

Лит	Лист	Листов
И		1

Харьковский Сантехпроект

Формат А4

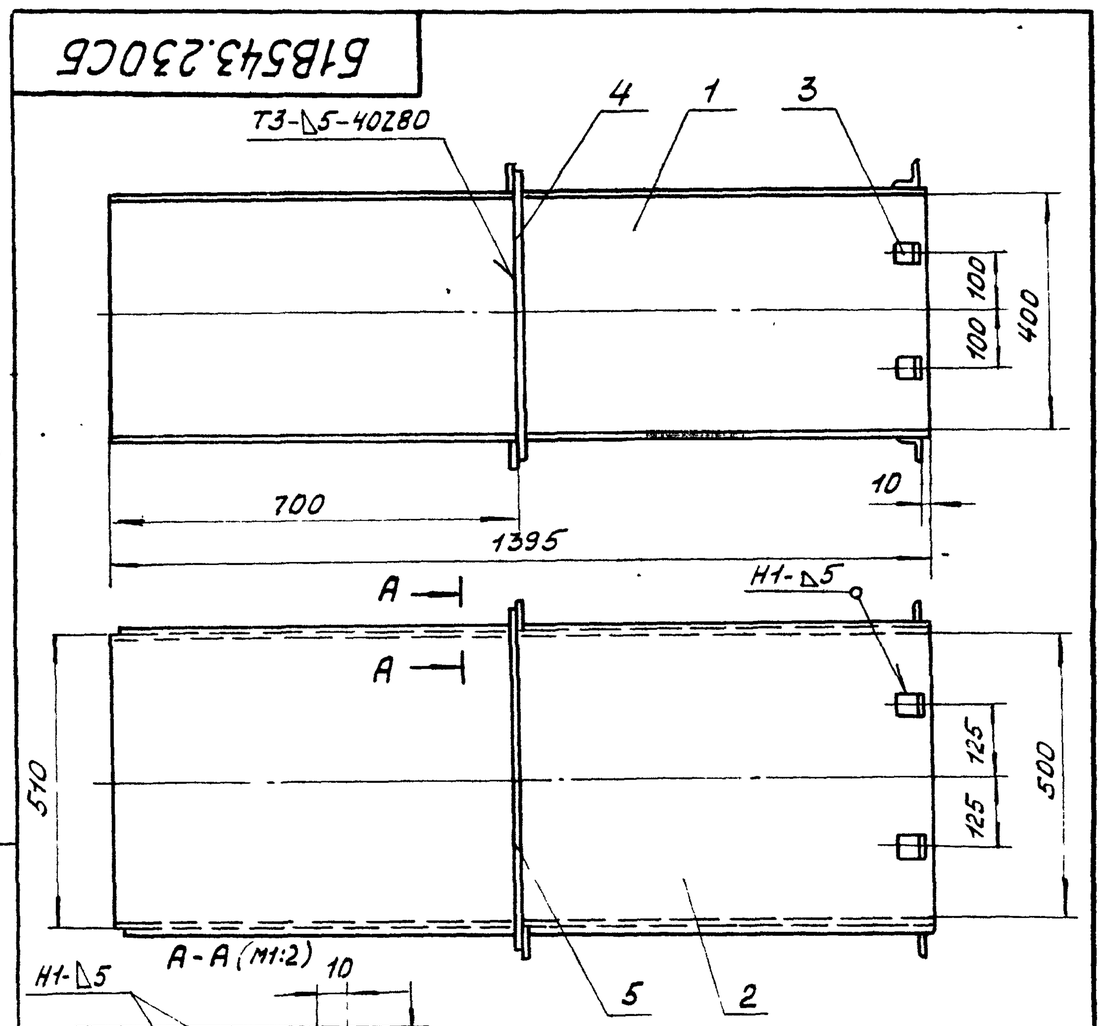

1. $\pm \frac{1T16}{2}$
2. Сварку производить электродами Э-42 ГОСТ 9467-75. Сварочные швы по ГОСТ 5264-80
3. Кромки реза деталей Б4 - $\sqrt{25}$
4. * Размеры для справки.

Изм	Лист	N докум	Подп.	Дата
Разраб		Извекова		
Пров		Гончаренко		
Т.контр		Севрюков		
Нач.отд		Григорьянц		
Н.контр		Амбрас		
Утв.				

Б1В543.230СБ

Секция
(поз.56)
Сборочный чертеж

Лит	Масса	Масшт
И	109,0	1:10
Лист	Листов 1	

Харьковский Сантехпроект

25266-21 63

Формат А4

Инв.№ подл. | Подп. и дата | Взам.инв.№ | Инв.№ дубл. | Подп. и дата

Альбом 17

Формат	Зона	Поз.	Обозначение	Наименование	кол.	примеч.
				Документация		
А4			Б1В543240 СБ	Сборочный чертеж		
				Детали		
Б4		1	Б1В543109	Стенка	2	9,4кг.
				Лист 5 ГОСТ 19903-74		
				ВСТ3 ГОСТ 14637-89		
				400 × 600		
Б4		2	Б1В543111	Боковина	2	12,5кг.
				Лист 5 ГОСТ 19903-74		
				ВСТ3 ГОСТ 14637-89		
				530 × 600		
А4		3	Б1В542005	Стяжка	8	
Б4		1	Б1В543.112	Накладка	2	1,15кг.
				Полоса 5×60 ГОСТ 103-76		
				ВСТ3 ГОСТ 535-88		
				c= 488		
Б4		5	Б1В543113	Накладка	2	0,92кг.
				Полоса 5×60 ГОСТ 103-76		
				ВСТ3 ГОСТ 535-88		
				c= 388		

Инв.№ подл. | Подп. и дата | Взам. инв.№ | Инв.№ дубл. | Подп. и дата

Изм	Лист	N докум.	подп.	дата	Б1В543.240		
Разраб		Извекова			Секция (поз. 57)	Лит	Лист	Листов
Пров.		Гончаренко				и		1
Нач.отд.		Григорьянц				Харьковский Сантехпроект	
Н.контр.		Амбрас					
Утв							

Формат А4

Б1В543.250СБ

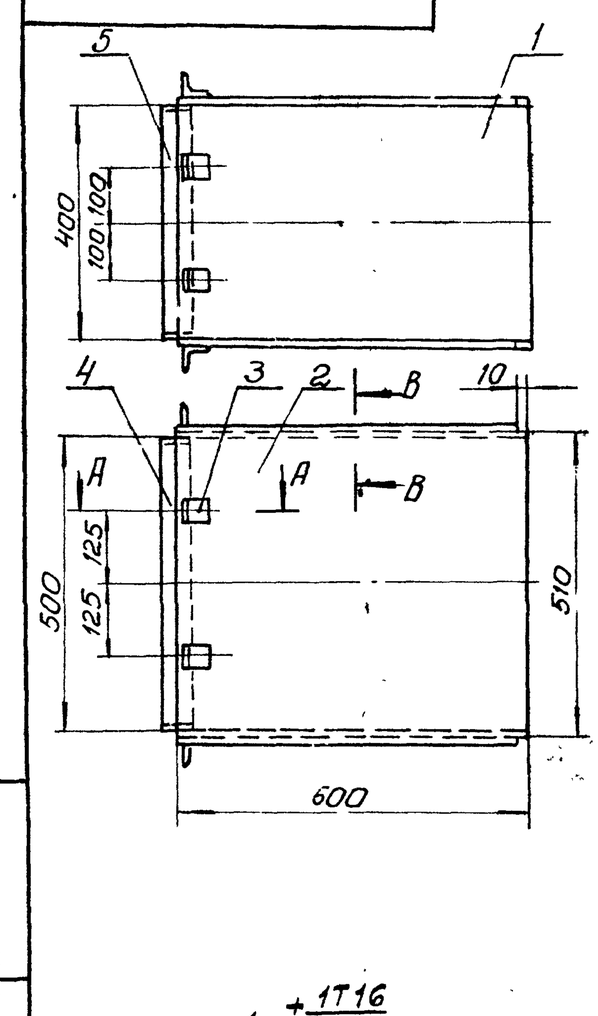

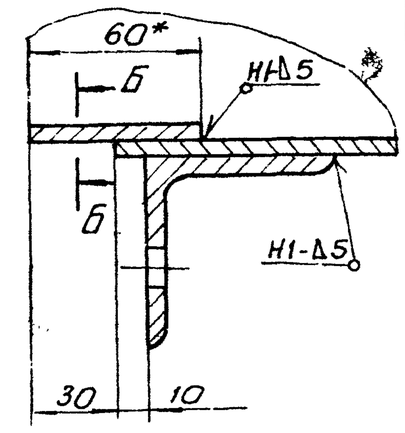

Б-Б (м1:2)

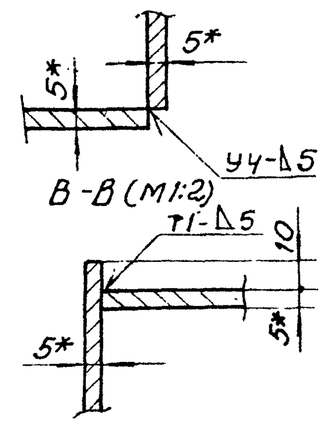

1. $\pm\frac{1T16}{2}$
2. Сварку производить электродами Э42 ГОСТ 9467-75. Сварные швы по ГОСТ 5264-80
3. Кромки реза деталей Б4 — $\sqrt{25}$
4. * размеры для справки.

Инв.№ подл. | Подп. и дата | Взам. инв.№ | Инв.№ дубл. | Подп. и дата

Изм	Лист	N докум.	подп	дата	Б1В543.240СБ			
Разраб		Извекова			Секция (поз. 57) Сборочный чертеж	Лит	Масса	Масшт.
Пров.		Гончаренко				и	50,5	1:10
Т. контр.		Севрюков				Лист	Листов 1	
Нач.отд		Григорьянц				Харьковский Сантехпроект		
Н. контр.		Амбрас						
утв								

Формат А4

Б1В543.2250СБ

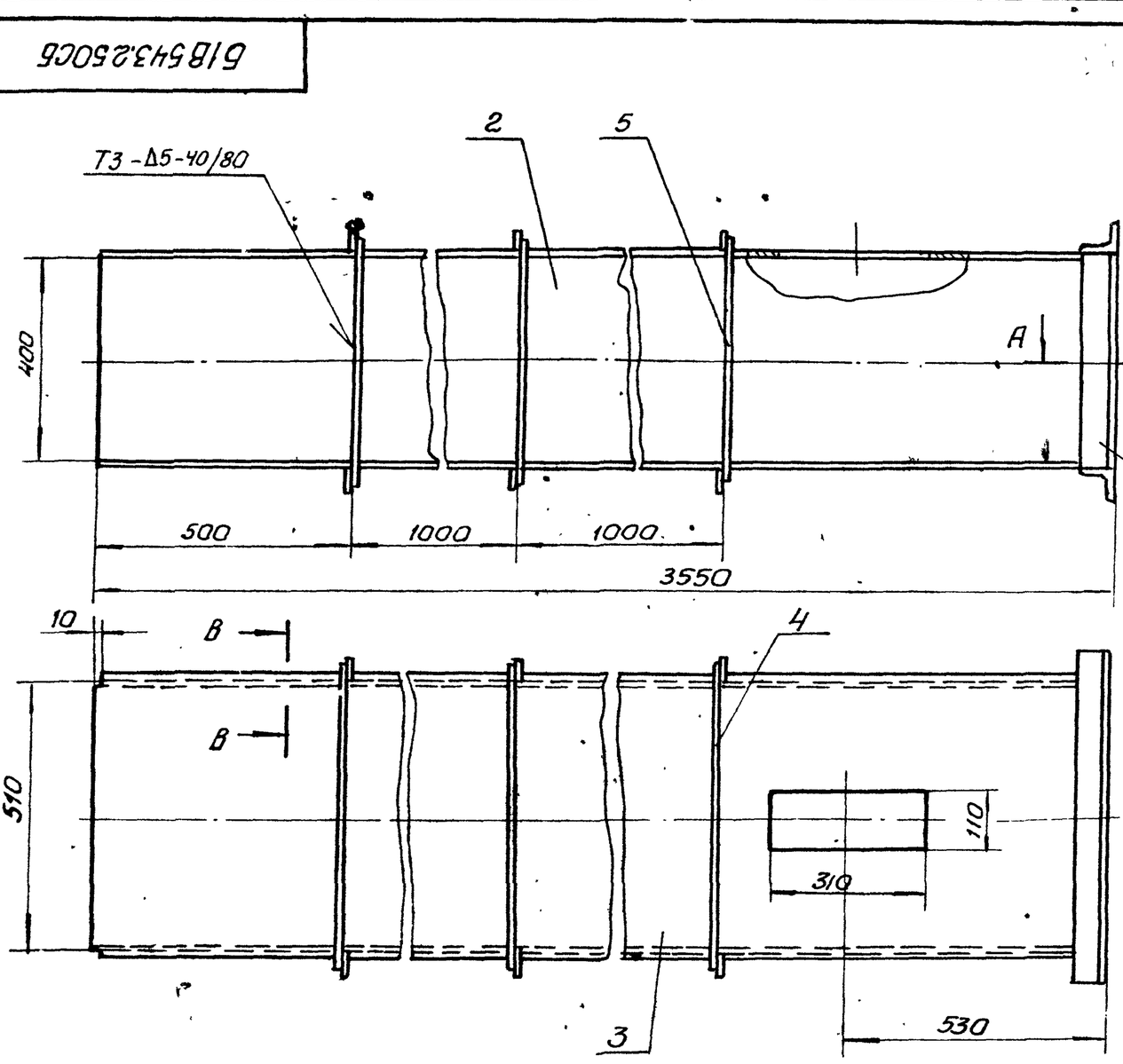

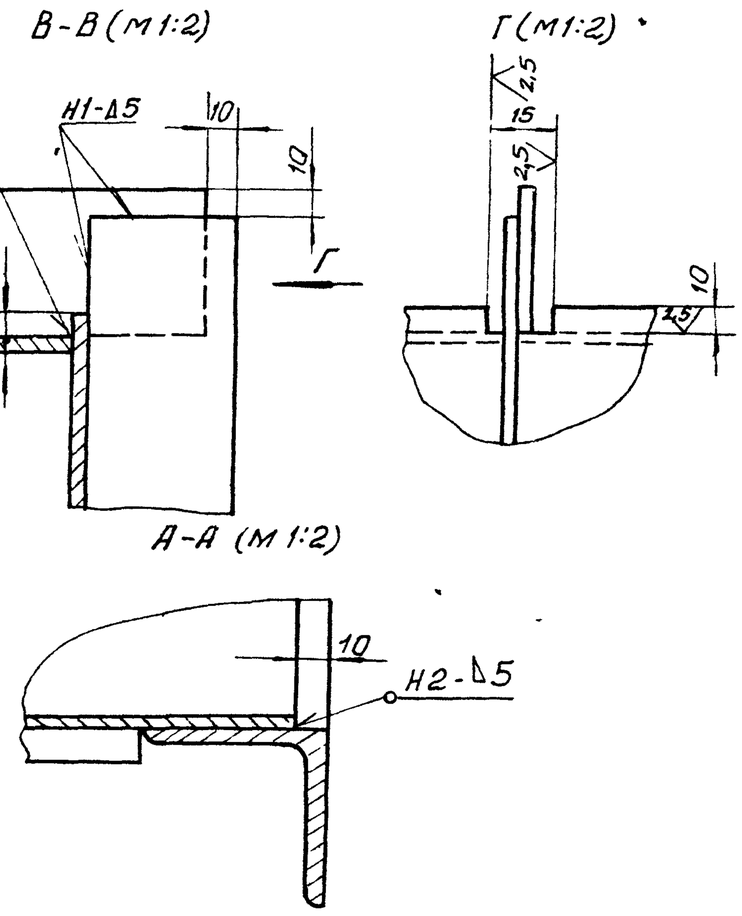

1. $\pm\frac{1T16}{2}$
2. Сварку производить электродами Э-42 ГОСТ 9467-75. Сварные швы по ГОСТ 5264-80
3. Кромки реза деталей Б4 $\sqrt{25}$
4. * размеры для справки.

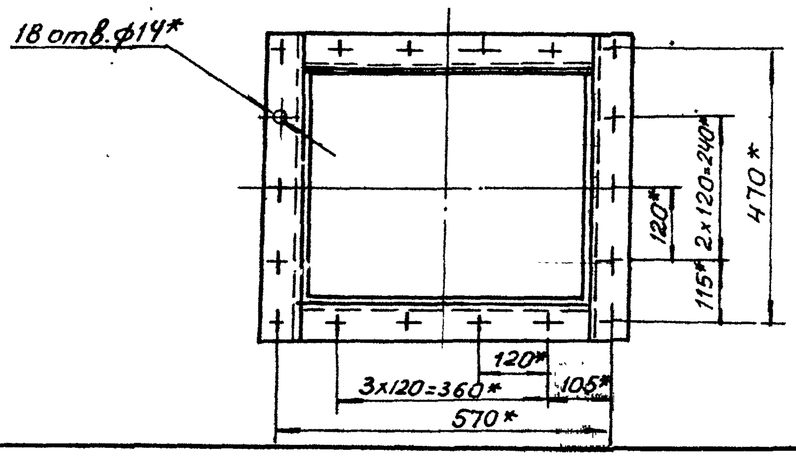

Инв.№ подл. | Подп. и дата | Взам. инв.№ | Инв.№ дубл. | Подп. и дата

Изм	Лист	N докум	подп.	дата	Б1В543.250СБ			
Разраб		Извекова			Секция (поз. 58) Сборочный чертеж	Лит	Масса	Масшт
Пров.		Гончаренко				и	280,0	1:10
Т.контр.		Севрюков				Лист	Листов 1	
Нач.отд.		Григорьянц				Харьковский Сантехпроект		
Н.контр		Амбрас						
Утв								

Альбом 17

Б18543.260СБ

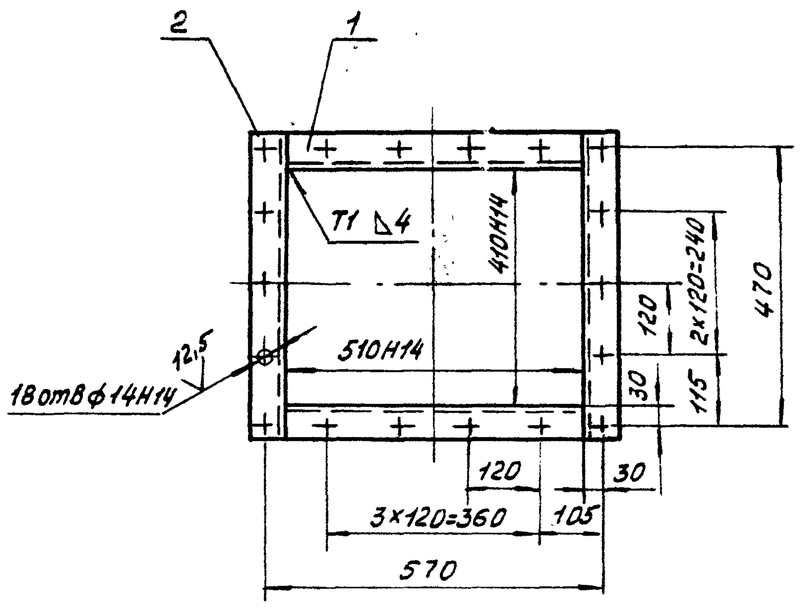

1. $\pm \frac{1T16}{2}$
2. Сварку производить электродами Э-42 ГОСТ 9467-75. Сварные швы по ГОСТ 5264-80
3. Кромки реза деталей Б4 – $\sqrt{25}$

Изм	Лист	N докум.	Подп.	Дата	Б1В543.260СБ			
Разраб		Извекова			Фланец сборочный чертеж	Лит	Масса	Масшт
Пров.		Гончаренко				И	8,8	1:10
Т.контр		Севрюков				Лист	Листов 1	
Нач.отд		Григорьянц				Харьковский Сантехпроект		
Н.контр		Амбрас						
Утв.								

Формат А4

Б18543.121

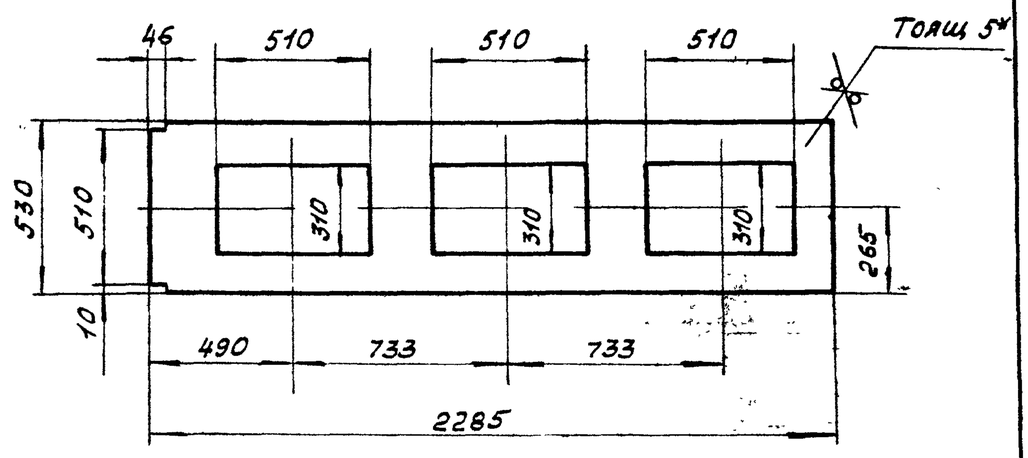

1. $\pm \frac{1T16}{2}$
2. * Размер для справки.

Изм	Лист	N докум.	Подп.	Дата	Б1В543.121			
Разраб		Извекова			Стенка	Лит	Масса	Масшт.
Пров		Гончаренко				И	43,6	1:20
Т.контр		Севрюков				Лист	Листов 1	
Нач.отд		Григорьянц				Харьковский Сантехпроект		
Н.контр		Амбрас			Лист 5 ГОСТ 19903-74 / ВСТ3 ГОСТ 14637-89			
Утв								

Формат А4

Формат	Зона	Поз.	Обозначение	Наименование	Кол.	Примеч.
				Документация		
А3			Б18543.250СБ	Сборочный чертеж		
				Сборочные единицы		
А4		1	Б18543.260	Фланец	1	
				Детали		
Б4		2	Б18543.114	Стенка	2	55,6кг.
				Лист 5 ГОСТ 19903-74		
				ВСТ3 ГОСТ 14637-89		
				400 х 3540		
Б4		3	Б18543.115	Боковина	2	7,3кг.
				Лист 5 ГОСТ 19903-74		
				ВСТ3 ГОСТ 14637-89		
				530х3540		
Б4		4	Б18543.116	Ребро	6	1,16кг.
				Полоса 5х50 ГОСТ 103-76		
				ВСТ3 ГОСТ 535-88		
				ℓ = 590		
Б4		5	Б18543.117	Ребро	6	0,96кг.
				Полоса 5х50 ГОСТ 103-76		
				ВСТ3 ГОСТ 535-88		
				ℓ = 490		

Изм	Лист	N докум.	Подп.	Дата	Б1В543.250			
Разраб		Извекова			Секция (поз. 58)	Лит	Лист	Листов
Пров		Гончаренко				И		1
Нач.отд		Григорьянц				Харьковский Сантехпроект		
Н.контр		Амбрас						
Утв.								

Формат А4

Формат	Зона	Поз.	Обозначение	Наименование	Кол.	Примеч.
				Документация		
Б4			Б18543.260СБ	Сборочный чертеж		
				Детали		
Б4		1	Б18543.118	Балка	2	2,17кг.
				Уголок Б-56х56х5 ГОСТ 8509-86		
				ВСТ3 ГОСТ 535-88		
				ℓ = 510		
Б4		2	Б18543.119	Балка	2	2,23кг.
				Уголок Б-50х50х5 ГОСТ 8509-86		
				ВСТ3 ГОСТ 535-88		
				ℓ = 522		

Изм	Лист	N докум	Подп	Дата	Б1В543.260			
Разраб		Извекова			Фланец	Лит.	Лист	Листов
Пров.		Гончаренко				И		1
Нач.отд		Григорьянц				Харьковский Сантехпроект		
Н.контр		Амбрас						
Утв								

Формат А4

Формат	Зона	Поз.	Обозначение	Наименование	Кол.	Примеч.
				Документация		
А3			Б1В543.270СБ	Сборочный чертеж		
				Сборочные единицы		
А4		1	Б1В543.260	Фланец	1	
				Детали		
А4		3	Б1В543.121	Стенка	1	
Б4		4	Б1В543.121	Боковина	2	4,68кг.
				Лист 5 ГОСТ 19903-74		
				Вст3 ГОСТ 14637-89		
				400х2985		
Б4		5	Б1В543.122	Ребро	4	0,96кг
				Полоса 5х60 ГОСТ 103-76		
				Вст3 ГОСТ 535-88		
				ℓ = 490		
Б4		6	Б1В543.123	Ребро	4	1,16кг
				Полоса 5х60 ГОСТ 103-76		
				Вст3 ГОСТ 535-88		
				ℓ = 590		
Б4		7	Б1В543.124	Заглушка	1	9,0кг
				Лист 5 ГОСТ 19903-74		
				Вст3 ГОСТ 14637-89		
				430х530		

Изм	Лист	N докум	Подп	Дата
Разраб		Извекова		
Пров		Гончаренко		
Нач.отд		Григорьяни		
Н.контр		Амбрас		
Утв				

Б1В543.270

Секция (поз. 59)

Лит	Лист	Листов
И	1	2

Харьковский Сантехпроект

Формат А4

Формат	Зона	Поз.	Обозначение	Наименование	Кол.	Примеч.
Б4		8	Б1В513.125	Стенка	1	62,2кг.
				Лист 5 ГОСТ 19903-74		
				Вст3 ГОСТ 14637-89		
				530х2985		
Б4		9	Б1В543.126	Стенка	2	8,6кг.
				Лист 5 ГОСТ 19903-74		
				Вст3 ГОСТ 14637-89		
				440х500		
Б4		10	Б1В543.127	Боковина	2	5,2кг.
				Лист 5 ГОСТ 19903-74		
				Вст3 ГОСТ 14637-89		
				300х440		

Б1В543.270

Изм.	Лист	N докум.	Подп.	Дата

Лист 2

Формат А4

Б1В543.270СБ

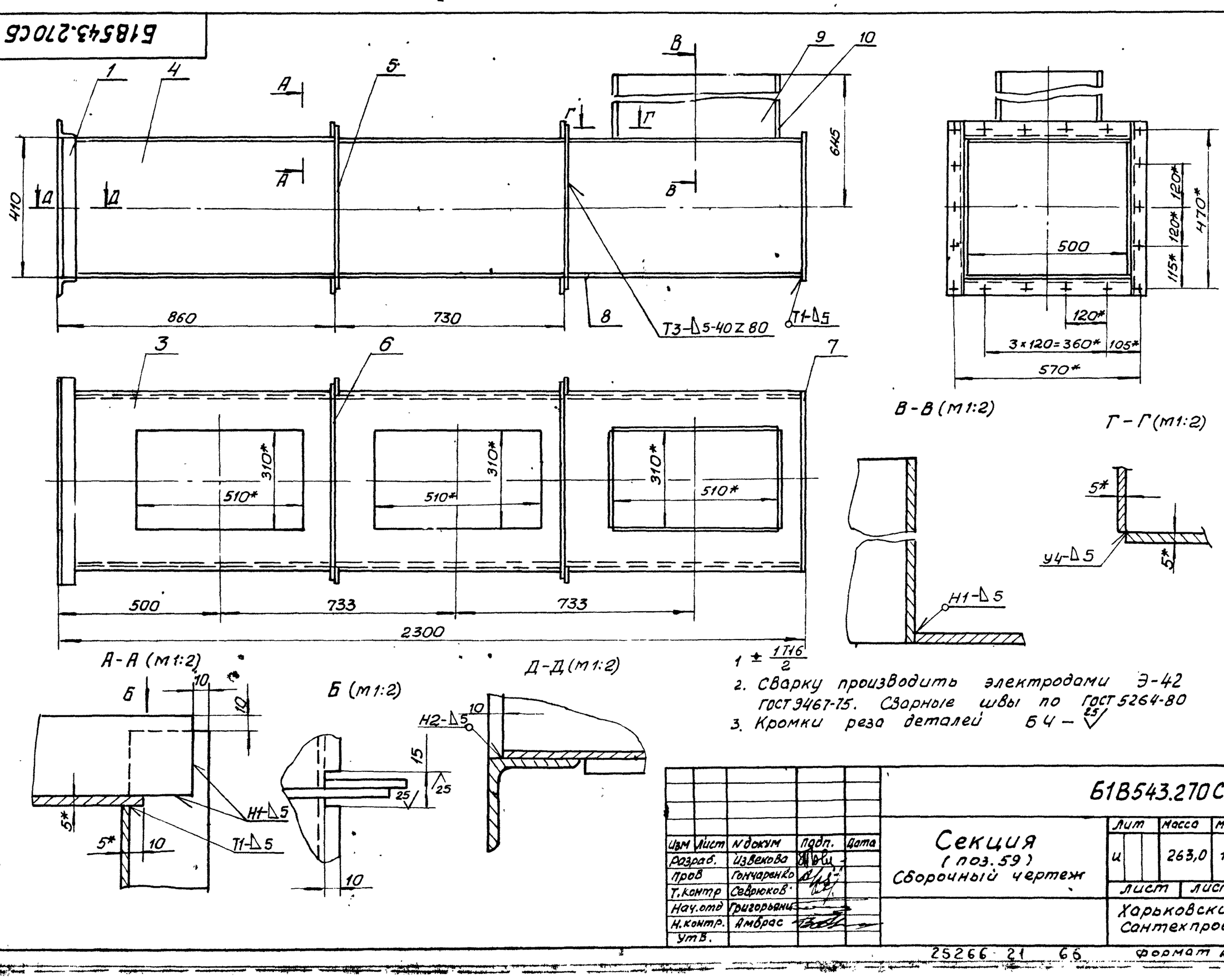

1 ± 1Т16/2

2. Сварку производить электродами Э-42 ГОСТ 9467-75. Сварные швы по ГОСТ 5264-80

3. Кромки реза деталей Б4 – $\overset{25}{\nabla}$

Изм	Лист	N докум	Подп.	Дата
Разраб.		Извекова		
Пров		Гончаренко		
Т.контр		Севрюков		
Нач.отд		Григорьяни		
Н.контр.		Амбрас		
Утв.				

Б1В543.270СБ

Секция (поз. 59) Сборочный чертеж

Лит	Масса	Масшт.
И	263,0	1:10
Лист	Листов 1	

Харьковский Сантехпроект

25266-21 66 Формат А3

Альбом 17

Б1В543.156

25 √(√)

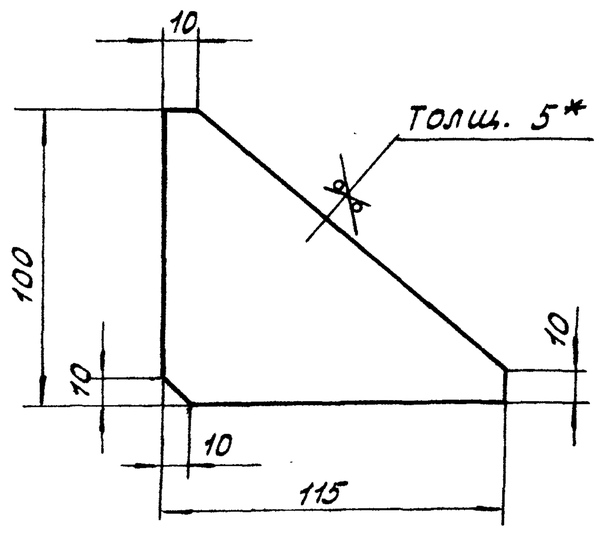

1. $\pm \frac{1T16}{2}$
2. * Размер для справки.

Изм	Лист	N докум	Подп.	Дата
Разраб		Извекова		
Пров.		Гончаренко		
Т.контр		Севрюков		
Нач.отд.		Григорьянц		
Н. контр		Амбрас		
Утв.				

Б1В543.156

Косынка

Лит	Масса	Масшт
И	0,3	1:2
Лист	Листов 1	

Лист 5 ГОСТ 19903-74 / ВСТ3 ГОСТ 14637-89

Харьковский Сантехпроект

Формат А4

Инв.N подл. | Подп. и дата | Взам.инв.N | Инв.N дубл. | Подп. и дата

Формат	Зона	Поз.	Обозначение	Наименование	Кол.	Примеч.
				Документация		
А3			Б1В543.290 СБ	Сборочный чертеж		
				Детали		
А4		1	Б1В543.131	Стенка	2	
А4		2	Б1В543.132	Боковина	1	
		3	Б1В543.132-01	Боковина	1	

Изм	Лист	N докум.	Подп.	Дата
Разраб		Извекова		
Пров		Гончаренко		
Нач.отд.		Григорьянц		
Н. контр.		Амбрас		
Утв				

Б1В543.290

Отвод (поз 60)

Лит	Лист	Листов
И		1

Харьковский Сантехпроект

Формат А4

Б1В543.290СБ

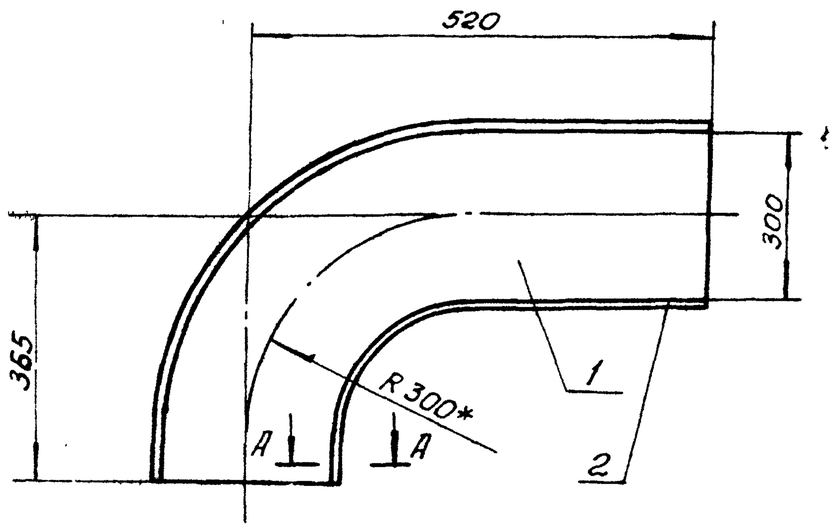

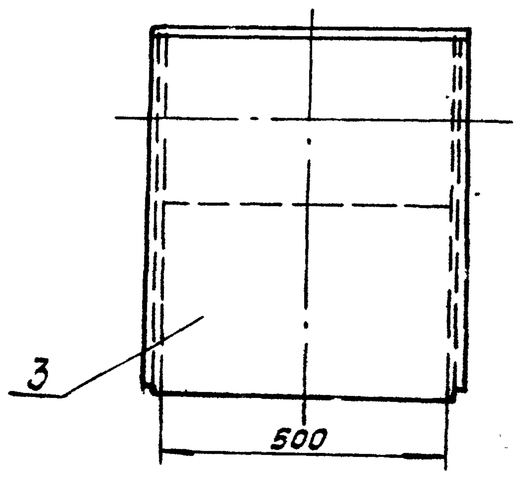

А – А (М1:2)

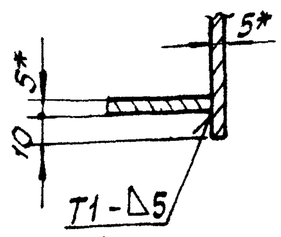

1. $\pm \frac{1T16}{2}$.
2. Сварку производить электродами Э-42 ГОСТ 9467-75. Сварные швы по ГОСТ 5264-80.
3. * Размер для справки.

Изм	Лист	N докум.	Подп.	Дата
Разраб		Извекова		
Пров		Гончаренко		
Т.контр		Севрюков		
Нач.отд		Григорьянц		
Н.контр		Амбрас		
Утв.				

Б1В543.290СБ

Отвод (поз.60) Сборочный чертеж

Лит	Масса	Масшт.
И	48,0	1:10
Лист	Листов 1	

Харьковский Сантехпроект

Альбом 17

Б18543.131

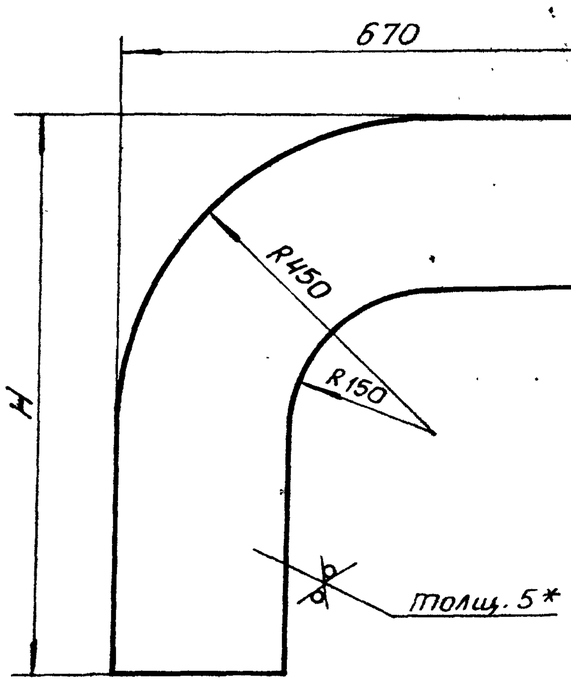

Обозначение	H	Масса, кг
Б18543.131	515	7,8
-01	1370	17,3

1. $\pm \frac{1T16}{2}$
2.* Размер для справки.

Изм.	Лист	№ докум.	Подп.	Дата
Разраб.		Извекова		
Провер.		Гончаренко		
Т. контр.		Севрюков		
Нач. отд.		Григорьяни		
Н. контр.		Амбрас		
Утв.				

Б18543.131

Стенка

Лит	Масса	Масшт.
И	-	-
Лист	Листов 1	

Лист 5 ГОСТ 19903-74 ВСт3 ГОСТ 14637-89

Харьковский Сантехпроект

Формат А4

Б18543132

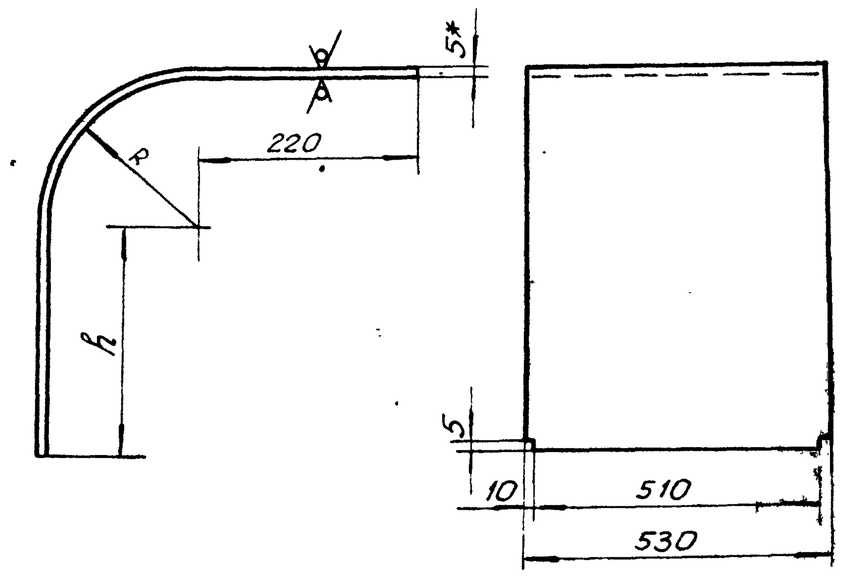

Обозначение	h	R	Длина развертки мм	Масса кг
Б18543132	65	145	516	10,7
-01		450	995	20,7
-02	920	145	1372	28,5
-03		450	1858	38,6

1 $\frac{+ 1T16}{2}$
2.* Размер для справки

Изм.	Лист	№ докум.	Подп.	Дата
Разраб.		Извекова		
Провер.		Гончаренко		
Т. контр.		Севрюков		
Нач. отд.		Григорьяни		
Н. контр.		Амбрас		
Утв.				

Б18543.132

Боковина

Лит	Масса	Масшт.
Ч	-	-
Лист	Листов 1	

Лист 5 ГОСТ 19903-74 ВСт3 ГОСТ 14637-89

Харьковский Сантехпроект

Формат А4

Б18543.300СБ

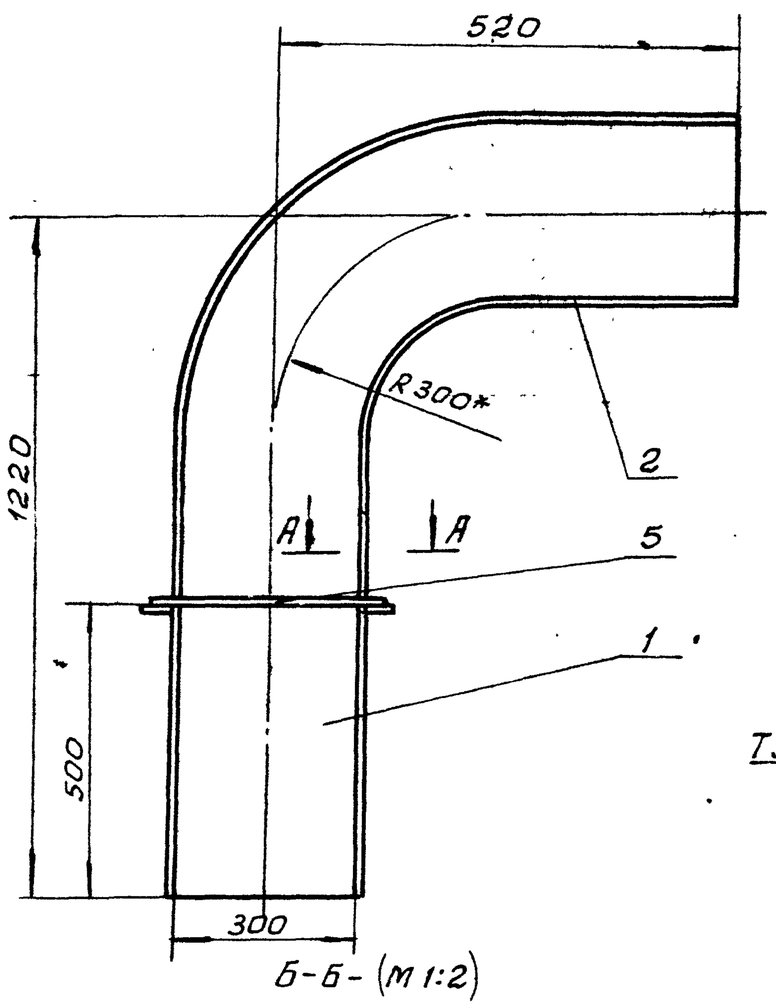

Б-Б- (М 1:2)

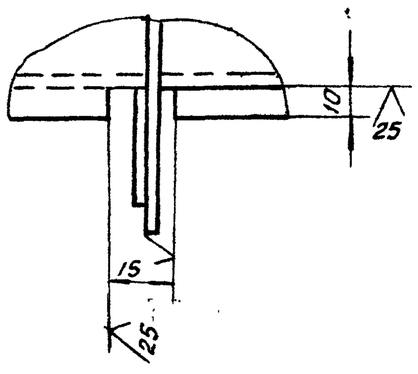

А-А (М 1:2)

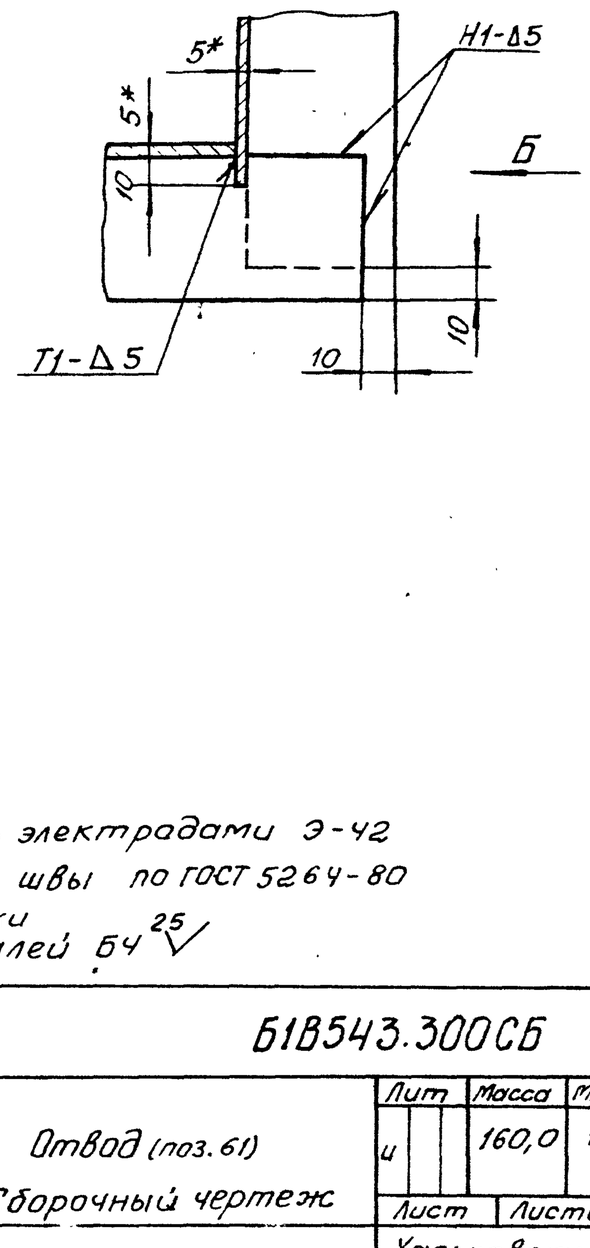

1. $\pm \frac{1T16}{2}$
2. Сварку производить электродами Э-42 ГОСТ 9467-75. Сварные швы по ГОСТ 5264-80
3.* Размер для справки
4. Кромки, реза деталей Б4 $^{25}\sqrt{}$

Изм.	Лист	№ докум.	Подп.	Дата
Разраб.		Извекова		
Провер.		Гончаренко		
Т. контр.		Севрюков		
Нач. отд.		Григорьяни		
Н. контр.		Амбрас		
Утв.				

Б1В543.300СБ

Отвод (поз. 61)

Сборочный чертеж

Лит	Масса	Масшт.
И	160,0	1:10
Лист	Листов 1	

Харьковский Сантехпроект

Подп. и дата | Инв. № дубл. | Взам. инв. № | Подпись и дата | Инв. № подл.

Форм.	Зона	Поз.	Обозначение	Наименование	Кол.	Примеч.
				Документация		
А3			Б1В543.300СБ	Сборочный чертеж		
				Детали		
А4		1	Б1В543.131-01	Стенка	2	
А4		2	Б1В543.132-02	Боковина	1	
		3	Б1.В543.132-03	Боковина	1	
Б4		4	Б1В543.133	Ребро	2	1,16кг
				Полоса 5х50 ГОСТ 103-76		
				Ст3 ГОСТ 535-88		
				ℓ=590		
Б4		5	Б1В543.134	Ребро	2	0,76кг
				Полоса 5х50 ГОСТ 103-76		
				Ст3 ГОСТ 535-88		
				ℓ=390		

Инв.№подл. | Подп. и дата | Взам.инв.№ | Инв.№дубл. | Подп. и дата

Изм.	Лист	№ докум.	Подп.	Дата	Б1В543.300			
Разраб.		Извекова			Отвод (поз.61)	Лит.	Лист	Листов
Пров.		Гончаренко				И		1
Нач.отд.		Григорьянц				Харьковский сантехпроект		
Н.контр.		Амбрас						
Утв.								

Формат А4

Форм.	Зона	Поз.	Обозначение	Наименование	Кол.	Примеч.
				Документация		
А3			Б1В543.310СБ	Сборочный чертеж		
				Сборочные единицы		
А4		1	Б1В543.320	Фланец	1	
				Детали		
Б4		2	Б1В543.135	Стенка	2	23,0кг
				Лист 5 ГОСТ 19903-74		
				Ст3 ГОСТ 14637-89		
				330х1757		
Б4		3	Б1В543.136	Стенка	2	7,0кг
				Лист 5 ГОСТ 19903-74		
				Ст3 ГОСТ 14637-89		
				100х1757		
Б4		4	Б1В543.137	Ребро	4	0,76кг
				Полоса 5х50 ГОСТ 103-76		
				Ст3 ГОСТ 535-88		
				ℓ=390		
Б4		5	Б1В543.138	Ребро	4	0,37кг
				Полоса 5х50 ГОСТ 103-76		
				Ст3 ГОСТ 535-88		
				ℓ=190		

Инв.№подл. | Подп. и дата | Взам.инв.№ | Инв.№дубл. | Подп. и дата

Изм.	Лист	№ докум.	Подп.	Дата	Б1В543.310			
Разраб.		Извекова			Секция (поз.62)	Лит.	Лист	Листов
Пров.		Гончаренко				И		1
Нач.отд.		Григорьянц				Харьковский сантехпроект		
Н.контр.		Амбрас						
Утв.								

Формат А4

Б1В543.310СБ

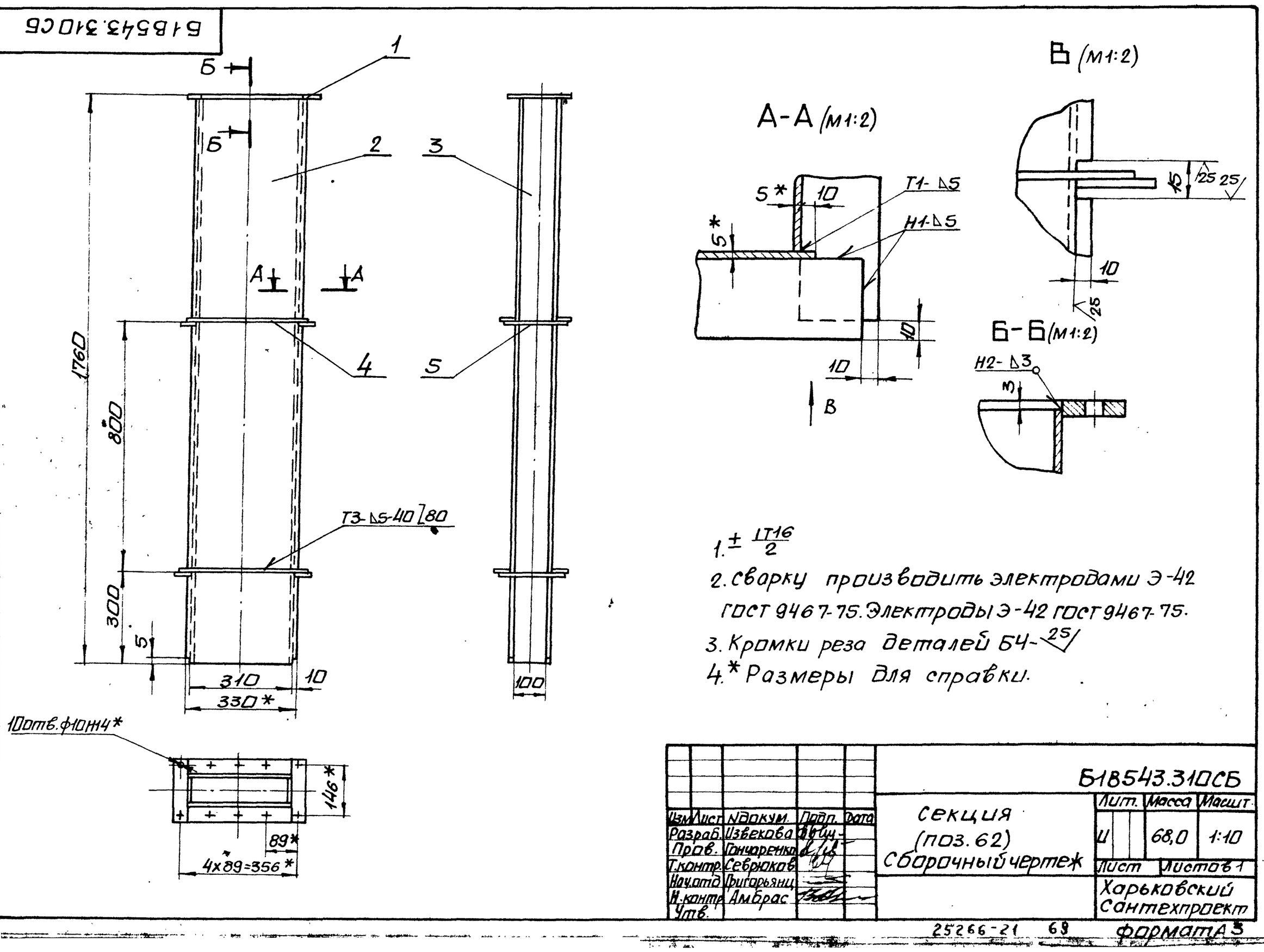

1. $\pm \frac{IT16}{2}$
2. Сварку производить электродами Э-42 ГОСТ 9467-75. Электроды Э-42 ГОСТ 9467-75.
3. Кромки реза деталей Б4-$\sqrt{25}$
4. * Размеры для справки.

Изм.	Лист	№ докум.	Подп.	Дата	Б1В543.310СБ			
Разраб.		Извекова			Секция (поз.62) Сборочный чертеж	Лит.	Масса	Масшт.
Пров.		Гончаренко				И	68,0	1:10
Т.контр.		Севрюков				Лист	Листов 1	
Нач.отд.		Григорьянц				Харьковский сантехпроект		
Н.контр.		Амбрас						
Утв.								

Альбом 17

Б1В543.330СБ

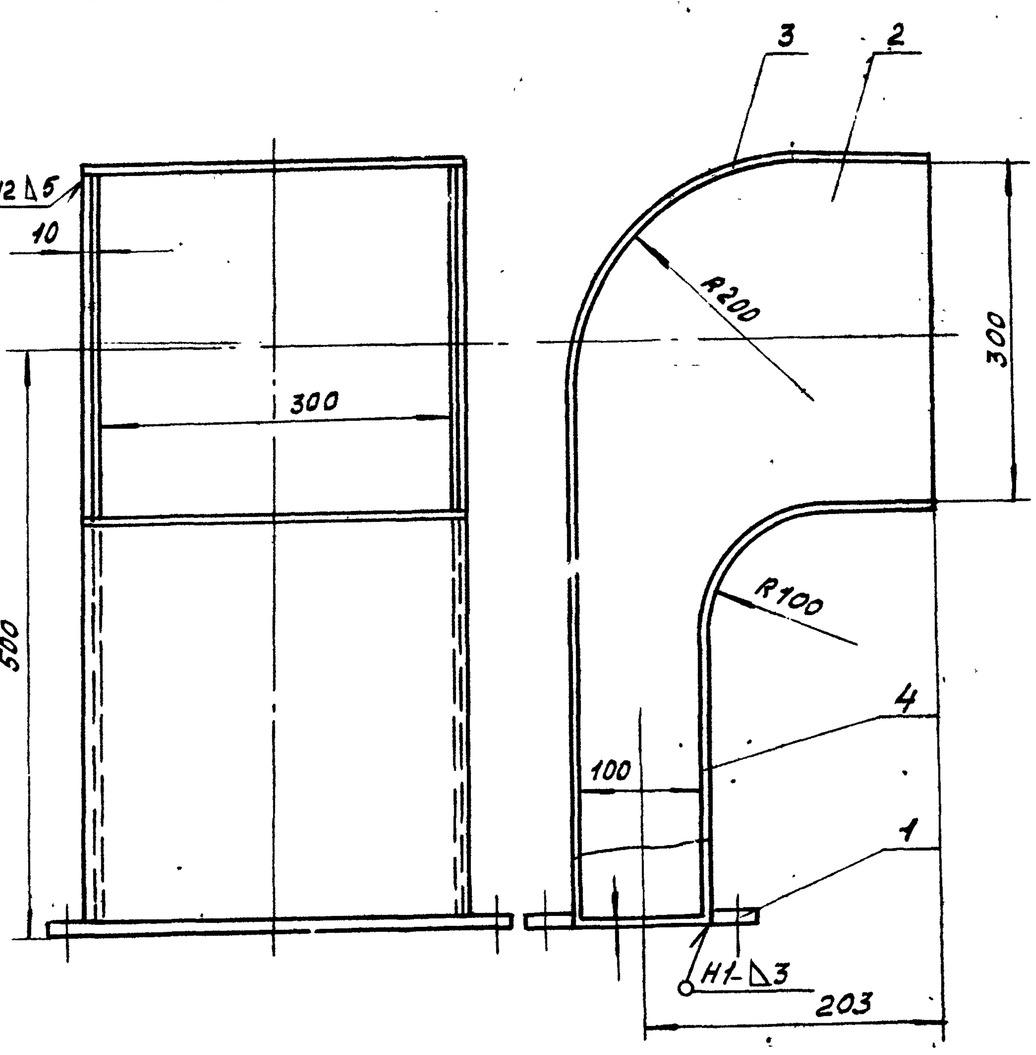

1. $\pm \frac{1T16}{2}$
2. Сварку производить электродами Э-42 ГОСТ 9467-75. Сварные швы по ГОСТ 5264-80

Изм	Лист	N докум.	Подп.	Дата	Б1В543.330СБ		
Разраб		Извекова			Отвод (поз. 63) Сборочный чертеж	Лит	Масса	Масшт.
Пров.		Гончаренко				и	27,5	1:5
Т. контр		Севрюков				Лист	Листов 1	
Нач. отд		Григорьянц				Харьковский Сантехпроект		
Н. контр		Амбрас						
Утв.								

Формат А4

Б1В543.320СБ

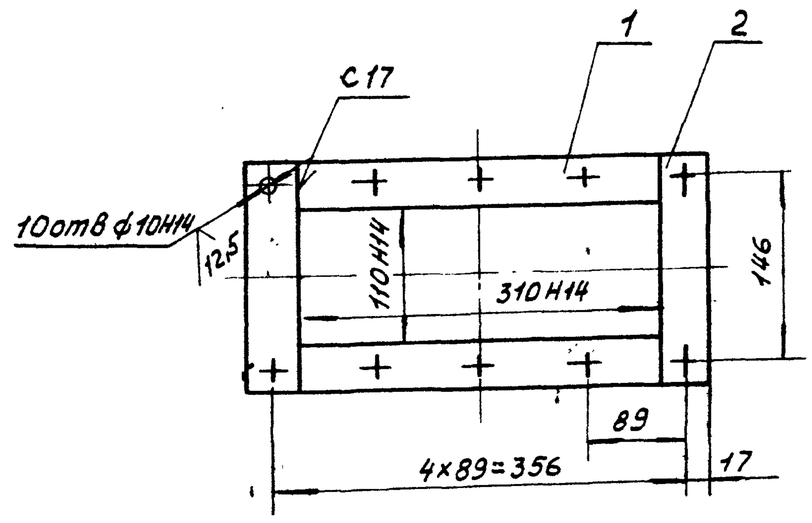

1. $\pm \frac{1T16}{2}$
2. Сварку производить электродами Э-42 ГОСТ 9467-75. Сварные швы по ГОСТ 5264-80
3. Кромки реза деталей Б4-$\sqrt{25}$.

Изм	Лист	N докум.	Подп.	Дата	Б1В543.320СБ		
Разраб		Извекова			Фланец Сборочный чертеж	Лит	Масса	Масшт.
Пров.		Гончаренко				и	2,5	1:5
Т. контр		Севрюков				Лист	Листов 1	
Нач. отд		Григорьянц				Харьковский Сантехпроект		
Н. контр		Амбрас						
Утв.								

Формат А4

Формат	Зона	Поз.	Обозначение	Наименование	Кол.	Примеч.
				Документация		
А4			Б1В543.320СБ	Сборочный чертеж		
				Детали		
Б4		1	Б1В543.139	Планка	2	0,75кг
				Полоса 8х40 ГОСТ 103-76		
				Ст3 ГОСТ 535-88		
				ℓ = 310		
Б4		2	Б1В543.141	Планка	2	0,48кг.
				Полоса 8х40 ГОСТ 103-76		
				Ст3 ГОСТ 535-88		
				ℓ = 190		

Изм	Лист	N докум.	Подп.	Дата	Б1В543.320			
Разраб		Извекова			Фланец	Лит	Лист	Листов
Пров		Гончаренко				и		1
Нач. отд		Григорьяни				Харьковский Сантехпроект.		
Н. контр		Амбрас						
Утв.								

Формат А4

Формат	Зона	Поз.	Обозначение	Наименование	Кол.	Примеч
				Документация		
А4			Б1В543.330СБ	Сборочный чертеж		
				Сборочные единицы		
А4		1	Б1В543.320	Фланец	1	
				Детали		
А4		2	Б1В543.142	Стенка	2	
А4		3	Б1В543143	Боковина	1	
		4	Б1В543.143-01	Боковина	1	

Изм	Лист	N докум.	Подп.	Дата	Б1В543.330			
Разраб		Извекова			Отвод (поз. 63)	Лит	Лист	Листов
Пров		Гончаренко				и		1
Нач. отд		Григорьяни				Харьковский Сантехпроект		
Н. контр		Амбрас						
Утв								

Формат А4

25 (√)

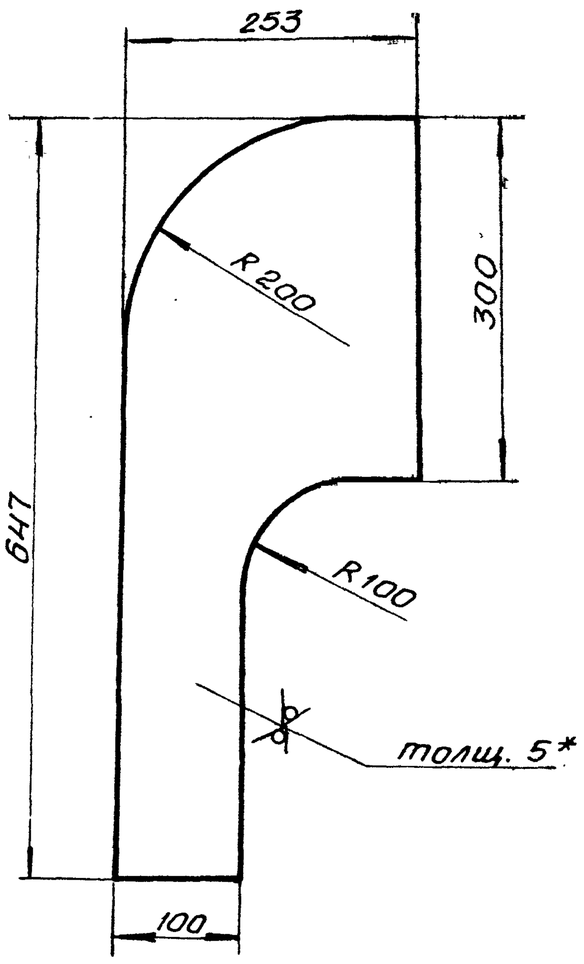

1. ± 1Т16/2

2.* Размер для справки.

Изм.	Лист	N докум.	Подп.	Дата
Разраб		Извекова		
Пров.		Гончаренко		
Т. контр		Севрюков		
Нач. отд		Григорьянц		
Н. контр.		Амбрас		
Утв.				

Б1В543.142

Стенка

Лит	Масса	Масшт.
и	4,2	1:5
Лист	Листов 1	

Лист 5 ГОСТ 19903-74 / ВСТ3 ГОСТ 14637-89

Харьковский Сантехпроект

Формат А4

25 (√)

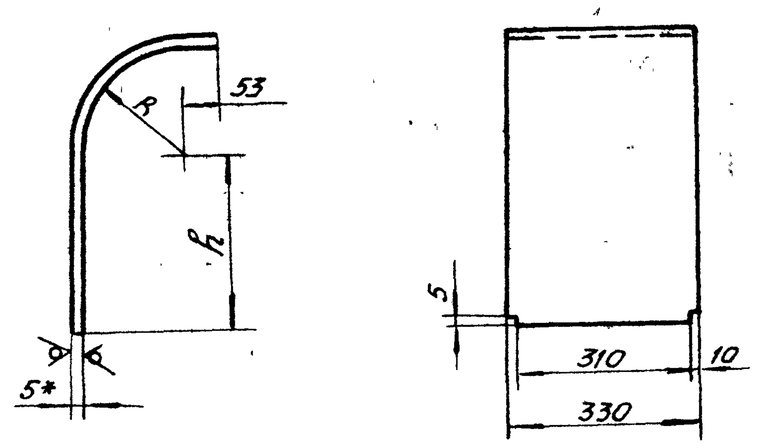

Обозначение	R	h	Масса кг	Длина развертки мм
Б1В543.143	200	447	10,6	818
-01	95	247	5,8	453

1. ± 1Т16

2.* Размер для справки.

Изм.	Лист	N докум.	Подп.	Дата
Разраб.		Извекова		
Пров		Гончаренко		
Т. контр		Севрюков		
Нач. отд		Григорьянц		
Н. контр		Амбрас		
Утв.				

Б1В543.143

Боковина

Лит	Масса	Масшт.
и	-	-
Лист	Листов 1	

Лист 5 ГОСТ 19903-74 / ВСТ3 ГОСТ 14637-89

Харьковский Сантехпроект

Формат А4

Формат	Зона	Поз.	Обозначение	Наименование	Кол	Примеч.
				Документация		
А3			Б1В543.340СБ	Сборочный чертеж		
				Сборочные единицы		
А4		1	Б1В543.350	Фланец	1	
				Детали		
А4		2	Б1В543.144	Стенка	2	
А4		3	Б1В543.145	Боковина	1	
		4	Б1В543.145-01	Боковина	1	
Б4		5	Б1В543.146	ребро	4	0,76кг.
				Полоса 5х50 ГОСТ 103-76 ВСТ3 ГОСТ 535-88 ℓ = 390		
Б4		6	Б1В543.147	ребро	4	0,37кг.
				Полоса 5х50 ГОСТ 103-76 ВСТ3 ГОСТ 535-88 ℓ = 190		
Ст4		7	Б1В543.148	Заглушка	1	1,7кг.
				Лист 5 ГОСТ 19903-74 ВСТ3 ГОСТ 14637-89 130х330		

Изм.	Лист	N докум.	Подп.	Дата
Разраб		Извекова		
Пров		Гончаренко		
Нач. отд		Григорьянц		
Н. контр		Амбрас		
Утв.				

Б1В543.340

Кород (поз. 64)

Лит	Лист	Листов
и		1

Харьковский Сантехпроект

Формат А4

Формат	Зона	Поз.	Обозначение	Наименование	Кол.	Примеч.
				Документация		
А4			Б1В543.350СБ	Сборочный чертеж		
				Детали		
Б4		1	Б1В543.149	Планка Полоса 6х30 ГОСТ 103-76 ВСТ3 ГОСТ 535-88 ℓ = 170	2	0,24кг.
Б4		2	Б1В543.151	Планка Полоса 6х30 ГОСТ 103-76 ВСТ3 ГОСТ 535-88 ℓ = 310	2	0,44кг.

Изм.	Лист	N докум.	Подп.	Дата
Разраб		Извекова		
Пров.		Гончаренко		
Нач. отд		Григорьянц		
Н. контр		Амбрас		
Утв.				

Б1В543.350

Фланец

Лит	Лист	Листов
и		1

Харьковский Сантехпроект

Формат А4

Инв. № подл. | Подп. и дата | Взам. инв. № | Инв. № дубл. | Подп. и дата

Б1В543.350СБ

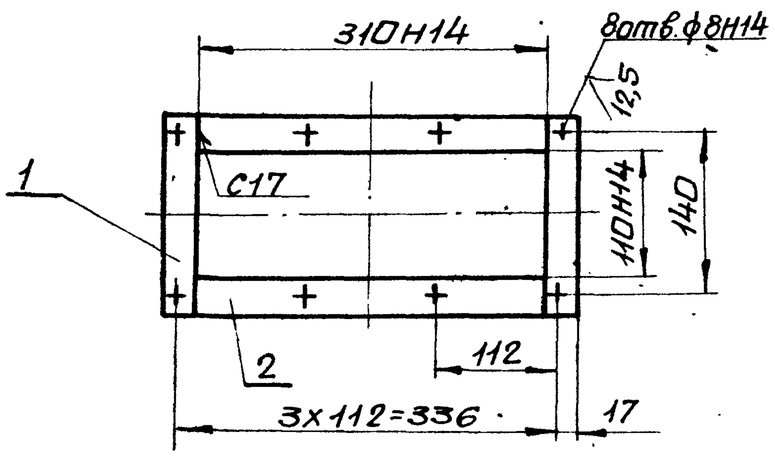

1. $\pm \frac{IT16}{2}$
2. Сварку производить электродами Э-42 ГОСТ 9467-75. Сварные швы по ГОСТ 5264-80.
3. Кромки реза деталей БЧ- 25

Изм	Лист	N докум.	Подп.	Дата	Б1В543.350СБ			
Разраб.		Извекова			Фланец Сборочный чертеж	Лит.	Масса	Масшт.
Пров.		Гончаренко				И	1,4	1:5
Т.контр.		Севрюков				Лист	Листов 1	
Нач.отд		Григорьянц				Харьковский Сантехпроект		
Н.контр.		Амбрас						
Утв.								

Инв.N подл. | Подп. и дата | Взам.инв.N | Инв.N дубл. | Подп. и дата

формат А4

Б1В543.144

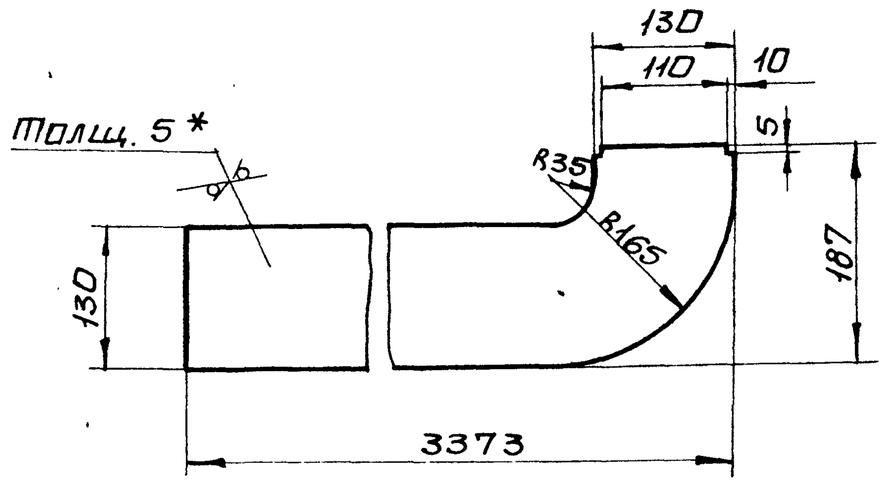

1. $\pm \frac{IT16}{2}$
2. * Размер для справки.

Изм	Лист	N докум.	Подп.	Дата	Б1В543.144			
Разраб.		Извекова			Стенка	Лит.	Масса	Масшт.
Пров.		Гончаренко				И	17,4	1:5
Т.контр.		Севрюков				Лист	Листов 1	
Нач.отд		Григорьянц			Лист 5 ГОСТ 19903-74 / ВСт3 ГОСТ 14637-89	Харьковский Сантехпроект		
Н.контр.		Амбрас						
Утв.								

Инв.N подл. | Подп. и дата | Взам.инв.N | Инв.N дубл. | Подп. и дата

формат А4

Б1В543.340СБ

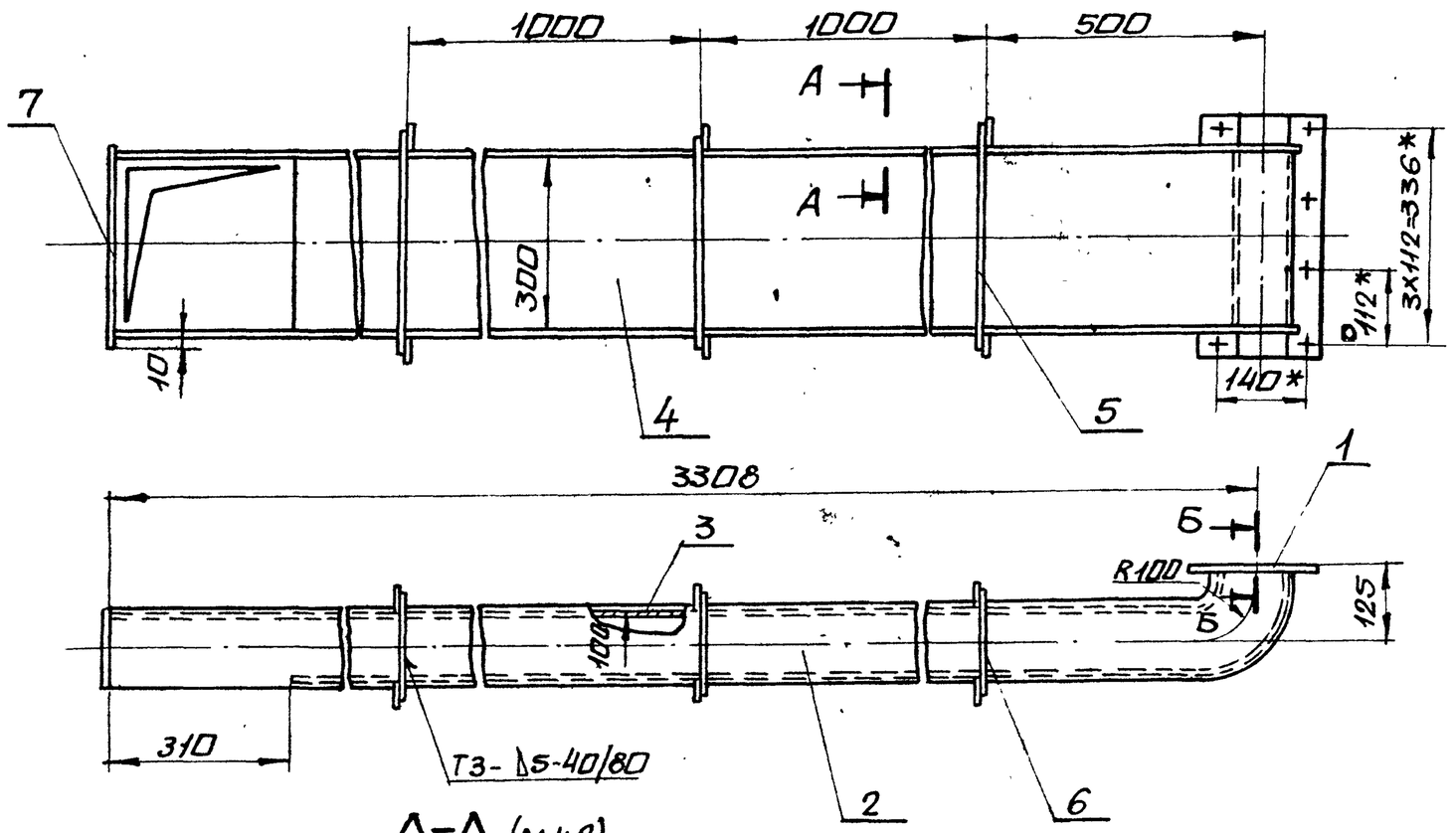

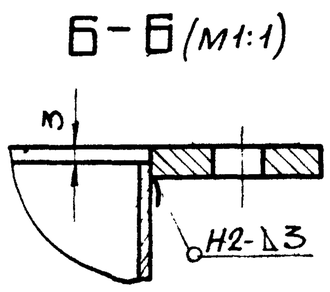

А-А (М1:2)

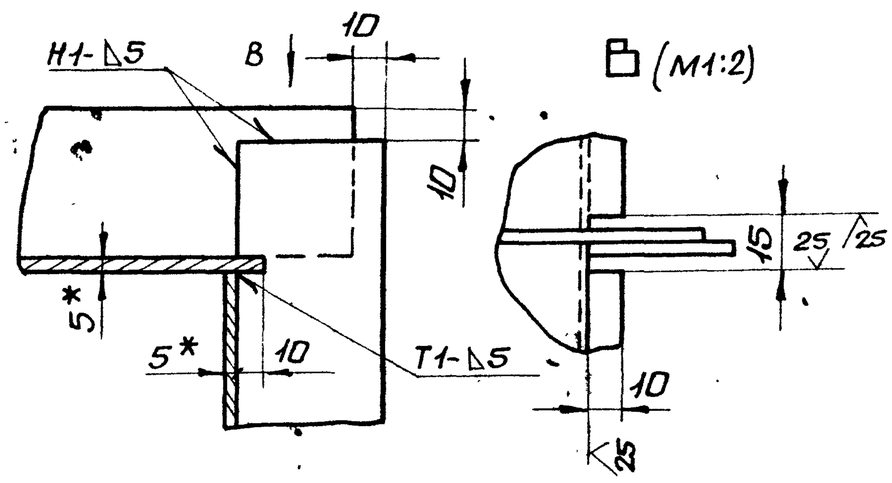

1. $\pm \frac{IT16}{2}$
2. Сварку производить электродами Э-42 ГОСТ 9467-75. Сварные швы по ГОСТ 5264-80.
3. * Размеры для справки.
4. Кромки реза деталей БЧ- 25

Изм	Лист	N докум.	Подп.	Дата	Б1В543.340СБ			
Разраб.		Извекова			Короб (поз.6Ч) Сборочный чертеж	Лит.	Масса	Масшт.
Пров.		Гончаренко				И	119,0	1:10
Т.контр.		Севрюков				Лист	Листов 1	
Нач.отд		Григорьянц				Харьковский Сантехпроект		
Н.контр.		Амбрас						
Утв.								

Инв.N подл. | Подп. и дата | Взам.инв.N | Инв.N дубл. | Подп. и дата

25266 21 72

формат А3

Альбом 17

Б18543.145

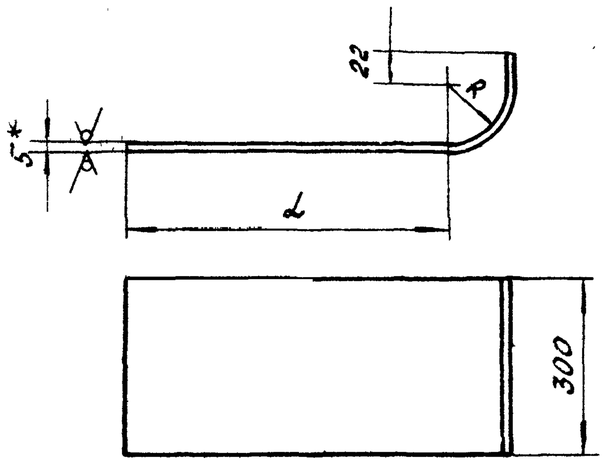

Обозначение	R	L	Длина развертки. мм	Масса кг.
Б1В543.145	45	3208	3304	38,8
-01	150	2898	3160	37,2

1. $\frac{\pm 1T16}{2}$
2. * Размер для справки

Изм	Лист	N докум.	Подп.	Дата	Б1В543.145			
Разраб		Извекова			Боковина	Лит	Масса	Масшт
Пров		Гончаренко				и	—	—
Т.контр		Севрюков				Лист	Листов 1	
Нач.отд		Григорьянц			Лист 6 ГОСТ 19903-74 / ВСТ3 ГОСТ 14637-89	Харьковский Сантехпроект		
Н.контр		Амбрас						
Утв.								

Инв.N подл. | Подп. и дата | Взам.инв.N | Инв.N дубл. | Подп. и дата

Формат А4

Б18543.152

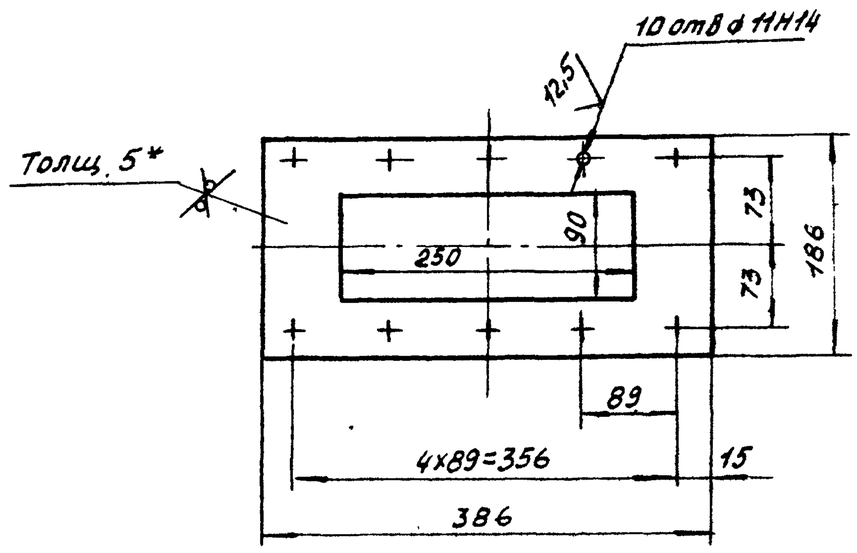

1. $\frac{\pm 1T16}{2}$
2. * Размер для справки

Изм	Лист	N докум	Подп	Дата	Б1В543.152			
Разраб		Извекова			Фланец	Лит	Масса	Масшт
Пров.		Гончаренко				и	2,2	1:5
Т.контр		Севрюков				Лист	Листов 1	
Нач.отд		Григорьянц			Лист 5 ГОСТ 19903-74 / ВСТ3 ГОСТ 14637-89	Харьковский Сантехпроект		
Н.контр		Амбрас						
Утв								

Инв.N подл. | Подп. и дата | Взам.инв.N | Инв.N дубл. | Подп. и дата

Формат А4

Б18543.360СБ

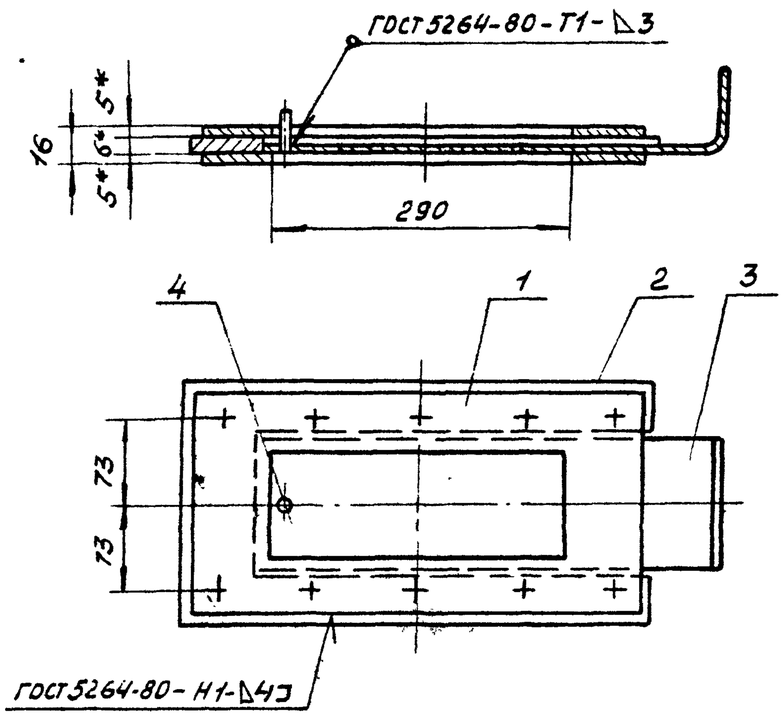

Сварку производить электродами - Э-42 ГОСТ 9467-75.

Изм	Лист	N докум	Подп	Дата	Б1В543.360СБ			
Разраб		Извекова			Шибер (поз.65) Сборочный чертеж	Лит	Масса	Масшт.
Пров		Гончаренко				и	8,0	1:5
Т.контр		Севрюков				Лист	Листов 1	
Нач.отд		Григорьянц				Харьковский Сантехпроект		
Н.контр		Амбрас						
Утв.								

Инв.N подл. | Подп. и дата | Взам.инв.N | Инв.N дубл. | Подп. и дата

Формат А4

Форм.	Зона	Поз.	Обозначение	Наименование	Кол	Примеч.
				Документация		
А4			Б1В543.360СБ	Сборочный чертеж		
				Детали		
А4		1	Б1В543.152	Фланец	2	
А4		2	Б1В543.153	Рамка	1	
А4		3	Б1В543.154	Полотно	1	
Б4		4	Б1В543.155	Ось		
				Круг Б ГОСТ 2590-88		
				ВСТ3 ГОСТ 535-88		
				$\ell = 15$	1	

Изм	Лист	N докум.	Подп.	Дата	Б1В543.360			
Разраб		Извекова			Шибер (поз. 65)	Лит	Лист	Листов
Пров		Гончаренко				и		1
Нач.отд		Григорьянц				Харьковский Сантехпроект		
Н.контр		Амбрас						
Утв.								

Инв.N подл. | Подп. и дата | Взам.инв.N | Инв.N дубл. | Подп. и дата

Б1В543.153

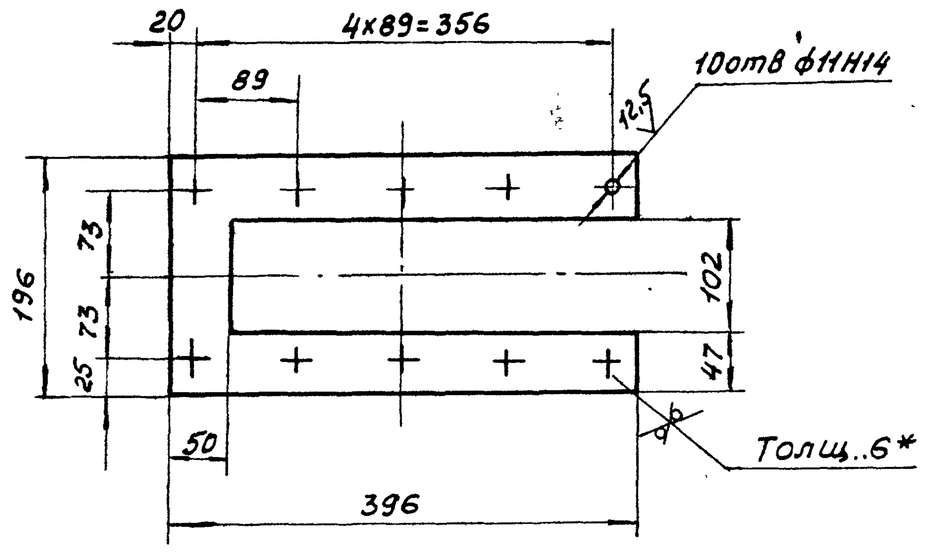

1. $\pm \frac{1T16}{2}$
2. * размер для справки.

Изм.	Лист	N докум.	Подп.	Дата
Разраб		Извекова		
Пров.		Гончаренко		
Т.контр.		Севрюков		
Нач.отд		Григорьянц		
Н.контр		Амбрас		
Утв.				

Б1В543.153

Рамка

Лит	Масса	Масшт.
и	2,5	1:5
Лист	Листов 1	

Лист 6 ГОСТ 19903-74 / ВСТ3 ГОСТ 14637-89

Харьковский Сантехпроект

Формат А4

Б1В543.154

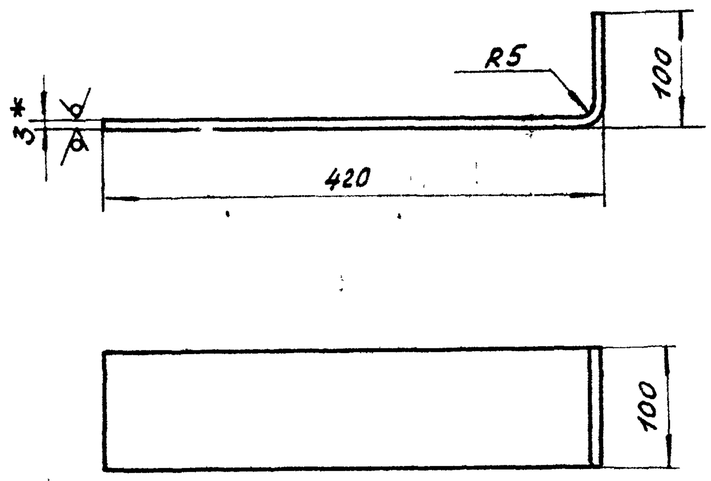

1. $\pm \frac{1T16}{2}$
2. Длина развертки - 514 мм.
3. * размер для справки.

Изм.	Лист	N докум.	Подп.	Дата
Разраб		Извекова		
Пров.		Гончаренко		
Т.контр.		Севрюков		
Нач.отд		Григорьянц		
Н.контр.		Амбрас		
Утв				

Б1В543.154

Полотно

Лит	Масса	Масшт.
и	1,0	1:5
Лист	Листов 1	

Лист 3 ГОСТ 19903-74 / ВСТ3 ГОСТ 16523-89

Харьковский Сантехпроект

Формат А4

Б1В543.370СБ

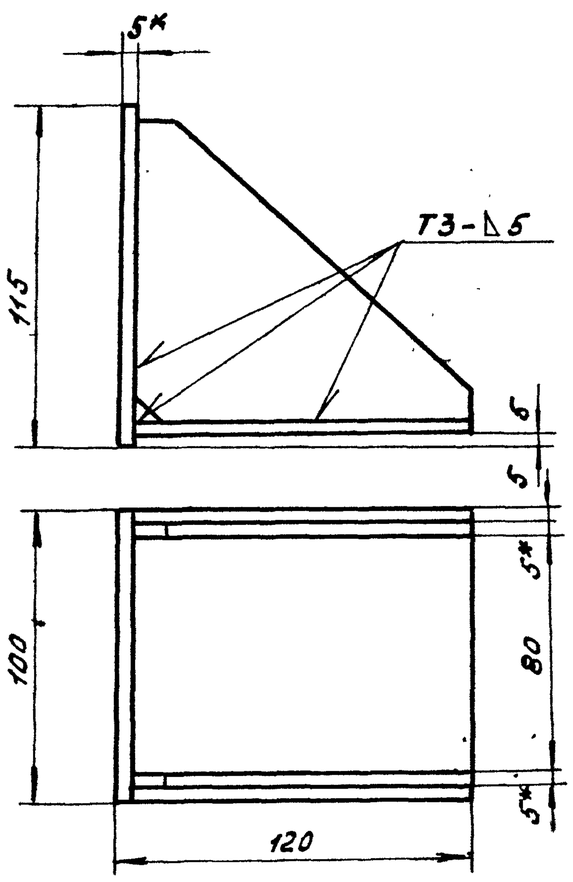

1. $\pm \frac{1T16}{2}$
2. Сварку производить электродами Э-42 ГОСТ 9467-75. Сварные швы по ГОСТ 5264-80
3. Кромки реза деталей Б4 - 25
4. * размеры для справки.

Изм.	Лист	N докум.	Подп.	Дата
Разраб		Извекова		
Пров.		Гончаренко		
Т. контр		Севрюков		
Нач. отд		Григорьянц		
Н. контр		Амбрас		
Утв.				

Б1В543.370СБ

Опора (поз. 60) Сборочный чертеж

Лит	Масса	Масшт.
и	1,6	1:2
Лист	Листов 1	

Харьковский Сантехпроект

Формат А4

Формат	Зона	Поз.	Обозначение	Наименование	Кол.	Примеч.
				Документация		
А4			Б1В543.370СБ	Сборочный чертеж		
				Детали		
А4		1	Б1В543.156	Косынка	2	
Б4		2	Б1В543.157	Плита	2	0,45 кг
				Лист 5 ГОСТ 19903-74 / ВСТ3 ГОСТ 14637-89		
				100 х 115		

Изм.	Лист	N докум.	Подп.	Дата
Разраб		Извекова		
Пров		Гончаренко		
Нач. отд		Григорьянц		
Н.контр		Амбрас		
Утв.				

Б1В543.370

Опора (поз 60)

Лит	Лист	Листов
и		1

Харьковский Сантехпроект

Формат А4

Альбом 17

Б18543.380СБ

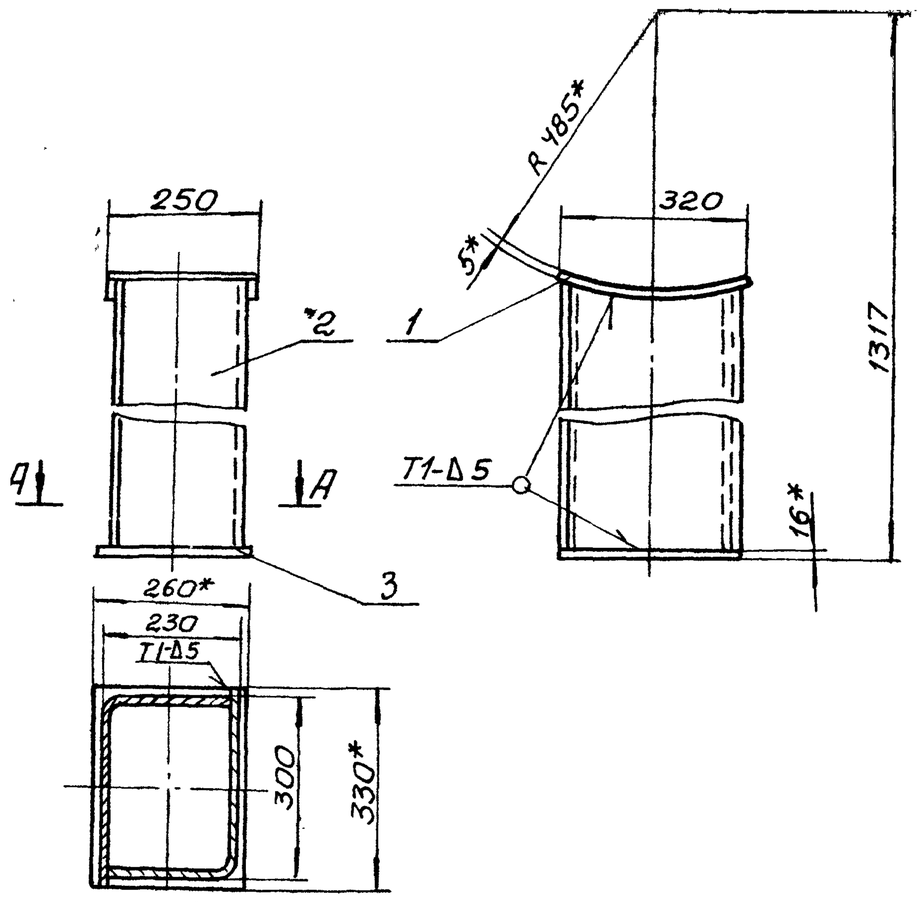

1. $\pm \frac{1T16}{2}$
2. Сварку производить, электродами Э-42 ГОСТ 9467-75. Сварные швы по ГОСТ 5264-80
3. Кромки реза деталей Б4-$\sqrt{}^{25}$
4. Размер для справки.

Изм.	Лист	№ докум.	Подп.	Дата	Б18543.380СБ			
Разраб.		Извекова			Опора под карман (поз. 67) Сборочный чертеж	Лит	Масса	Масштаб
Провер.		Гончаренко				И	16,2	1:10
Т. контр.		Севрюков				Лист	Листов 1	
Нач. отд.		Григорьянц				Харьковский Сантехпроект		
Н. контр.		Севрюков						
Утв.								

Формат А4

Б18543.158

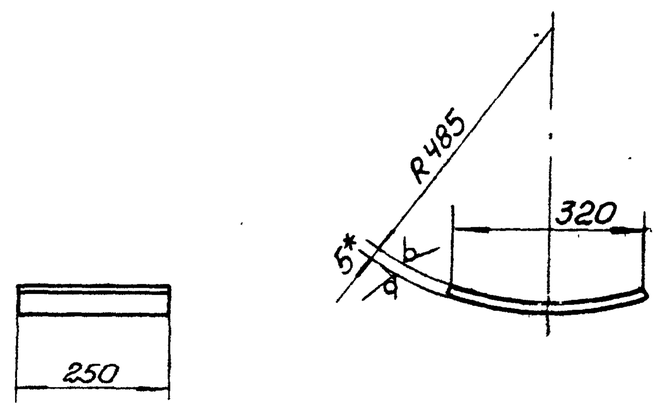

1. $\pm \frac{1T16}{2}$
2. Длина развертки - 328 мм
3. * Размер для справки.

Изм.	Лист.	№ докум.	Подп.	Дата	Б18543.158			
Разраб.		Извекова			Подушка	Лит	Масса	Масштаб
Провер.		Гончаренко				У	3,25	1:10
Т. контр.		Севрюков				Лист	Листов 1	
Нач. отд.		Григорьянц			Лист 5 ГОСТ 19903-74 / Ст3 ГОСТ 14637-89	Харьковский Сантехпроект		
Н. контр.		Севрюков						
Утв.								

Формат А4

Б18543.390СБ

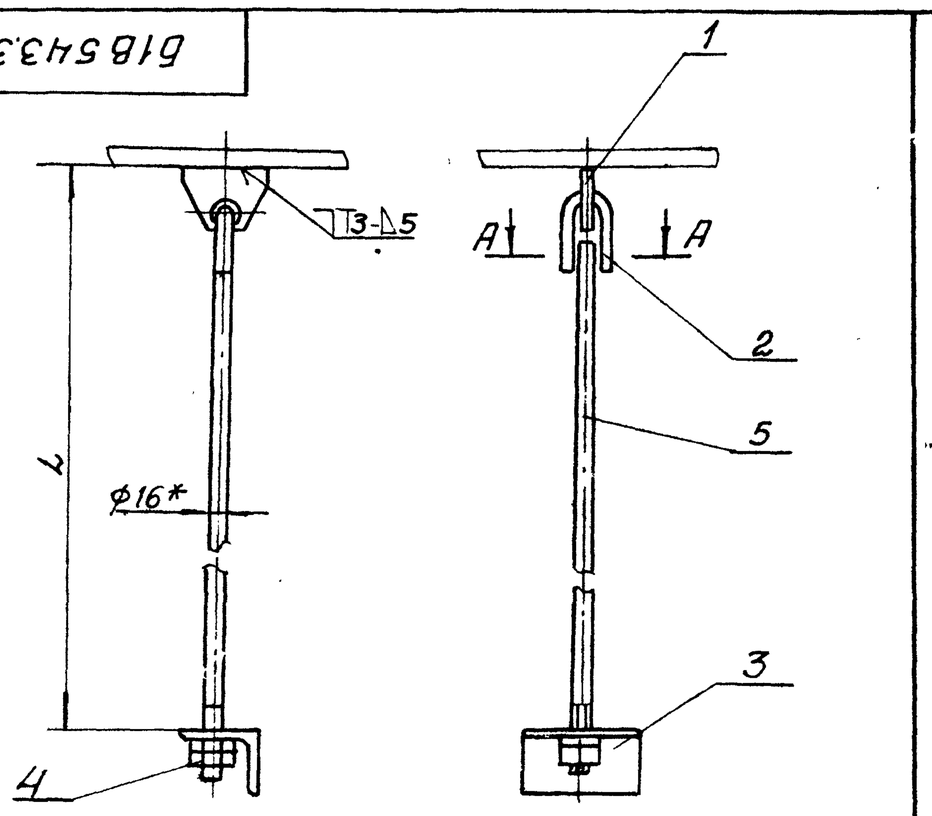

Обозначение	L	Масса, кг
Б18543.390	1400	3,3
-01	900	2,6

А-А (М 1:2)

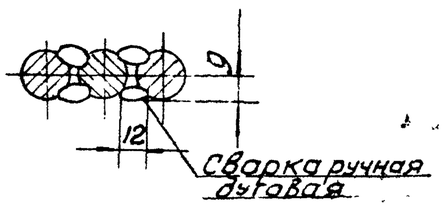

1. $\pm \frac{1T16}{2}$
2. Сварку производить электродами Э-42. ГОСТ 9467-75. Сварные швы по ГОСТ 5264-80.
3. * Размер для справки.

Изм.	Лист	№ докум.	Подп.	Дата	Б18543.390СБ			
Разраб.		Извекова			Подвеска (поз. 69, 70, 73) Сборочный чертеж	Лит	Масса	Масштаб
Провер.		Гончаренко				И	-	1:5
Т. контр.		Севрюков				Лист	Листов 1	
Нач. отд.		Григорьянц				Харьковский Сантехпроект		
Н. контр.		Амбрас						
Утв.								

Формат А4

Формат	Зона	Поз.	Обозначение	Наименование	Кол.	Примеч.
				Документация		
А4			Б18543.390	Сборочный чертеж		
				Детали		
А4		1	Б18542.093	Проушина	1	
А4		2	Б18542.094	Ушко	1	
А4		3	Б18542.095	Кронштейн	1	
				Стандартные изделия		
		4		Гайка М16.5 ГОСТ 5915-70	2	
				Переменные данные для исполнений		
				Б18543.390		
				Детали		
А4		5	Б18542.104-01	тяга	1	
				Б18543.390-01		
				Детали		
А4		5	Б18542.104-02	тяга	1	

Изм.	Лист	№ докум.	Подп.	Дата	Б18543.390			
Разраб.		Извекова			Подвеска (поз. 69, 70, 73)	Лит	Лист	Листов
Пров.		Гончаренко				И		1
Нач. отд.		Григорьянц				Харьковский Сантехпроект		
Н. контр.		Амбрас						
Утв.								

25 √ (√)

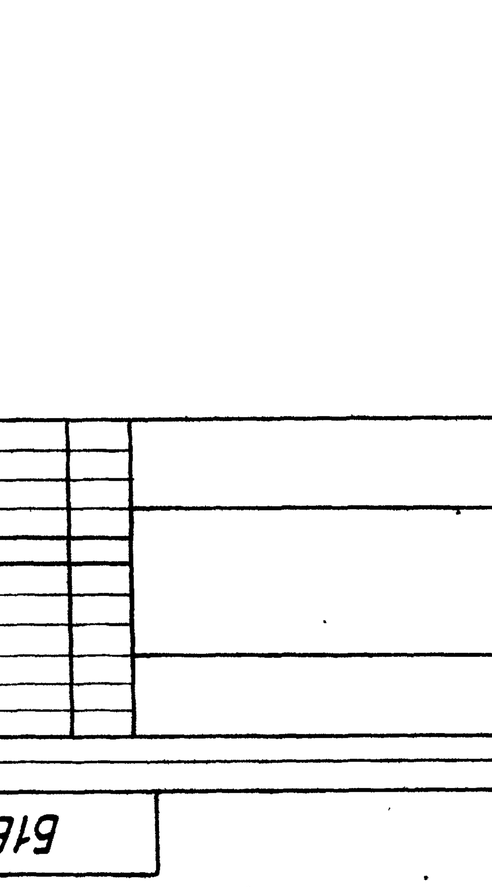

1. $\pm \frac{1T16}{2}$
2. * Размер для справки.

Формат	Зона	Поз	Обозначение	Наименование	Кол.	Примеч.
				Документация		
А4			Б18543.380СБ	Сборочный чертеж		
				Детали		
А4		1	Б18543.158	Подушка	1	
А4		2	Б18543.159	Уголь ник	2	
Б4		3	Б18543.161	Плита	1	8,0 кг.
				Лист 12 ГОСТ 19903-74		
				ВСт3 ГОСТ 14637-89		
				260 х 330		

Подп. и дата | Инв. № дубл. | Взам. инв. № | Подп. и дата | Инв. № подл.

Изм	Лист	№ докум.	Подп.	Дата
Разраб		Извекова		
Пров		Гончаренко		
Т. контр		Севрюков		
Нач. отд		Григорьянц		
Н. контр		Амбрас		
Утв.				

Б1В543.159

Уголь ник

Лит	Масса	Масшт.
Ц	2,4	1:10
Лист	Листов 1	

Лист 6 ГОСТ 19903-74 / ВСт3 ГОСТ 14637-89

Харьковский Сантехпроект

Формат А4

Изм	Лист	№ докум.	Подп.	Дата
Разраб		Извекова		
Пров		Гончаренко		
Нач. отд		Григорьянц		
Н. контр		Амбрас		
Утв.				

Б1В543.380

Опора под карман (поз. 67)

Лит	Лист	Листов
Ц		1

Харьковский Сантехпроект