ТИПОВОЙ ПРОЕКТ

903-1-289.91

КОТЕЛЬНАЯ С 4 КОТЛАМИ Е-6,5-1,4Р ЗОЛОШЛАКОУДАЛЕНИЕ МЕХАНИЧЕСКОЕ ТОПЛИВО - КАМЕННЫЕ И БУРЫЕ УГЛИ СИСТЕМА ТЕПЛОСНАБЖЕНИЯ ЗАКРЫТАЯ

АЛЬБОМ 13

ЧАСТЬ 2

КЖ.И СТРОИТЕЛЬНЫЕ ИЗДЕЛИЯ СТР. 125...221

25266-17
202-75

Отпускная цена
на момент реализации
указана
в счет - накладной

Альбом 13 ч.2

МН1, МН5

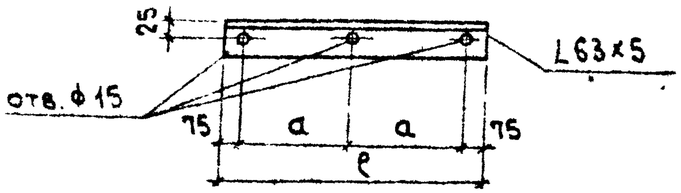

L140×10 МС35

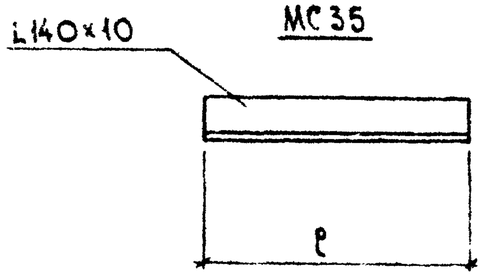

Обозначение	Марка	Размеры a	Размеры ℓ	Масса ед.кг
903-1-289.91.КЖ.И-139	МН1	400	950	4,6
-140	МН5	475	1100	5,3
-141	МС35	—	350	6,1

Привязан:

Инв.№

Н.контр.	Зорин		
Гл.спец.	Зорин		
Зав.гр.	Шахновский		
Вед.инж.	Боднянская		
Провер.	Боднянская		
Разраб.	Гайдаржи		

903-1-289.91.КЖ.И-139...-141

Изделие закладное МН1; МН5.
Изделие соединительное МС35

Уголок ГОСТ8509-86* / С245 ГОСТ27772-88

Стадия	Масса	Масштаб
Р	см. табл.	1:10
Лист	Листов 1	

ХАРЬКОВСКИЙ ПРОМСТРОЙНИИПРОЕКТ

Альбом 13 ч.2

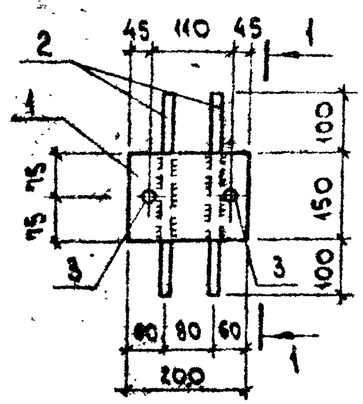

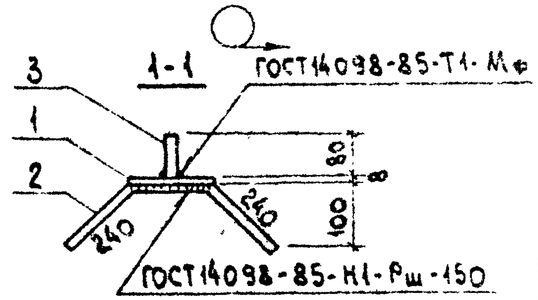

Формат	Зона	Поз.	Обозначение	Наименование	Кол.	Примечание
				Документация		
			903-1-289.91.КЖ.И-ТУ	Технические условия		
				Детали		
БЧ		1		Полоса 150×8-ГОСТ19903-74* / С235-ГОСТ27772-88 l=200	1	1,9 кг
БЧ		2		ф8 AIII, ГОСТ5781-82*, l=630	2	0,25 кг
БЧ		3		ф12 AIII, " , l=90	2	0,08 кг

Привязан:

Инв.№

© АПП ЦИТП 1992

Н.контр.	Зорин		
Гл.спец.	Зорин		
Зав.гр.	Шахновский		
Вед.инж.	Боднянская		
Провер.	Боднянская		
Разраб.	Гайдаржи		

903-1-289.91.КЖ.И-142

Изделие закладное МН2

Стадия	Масса	Масштаб
Р	2,6	1:10
Лист	Листов 1	

ХАРЬКОВСКИЙ ПРОМСТРОЙНИИПРОЕКТ

25756 17 2

Альбом 13 к.2

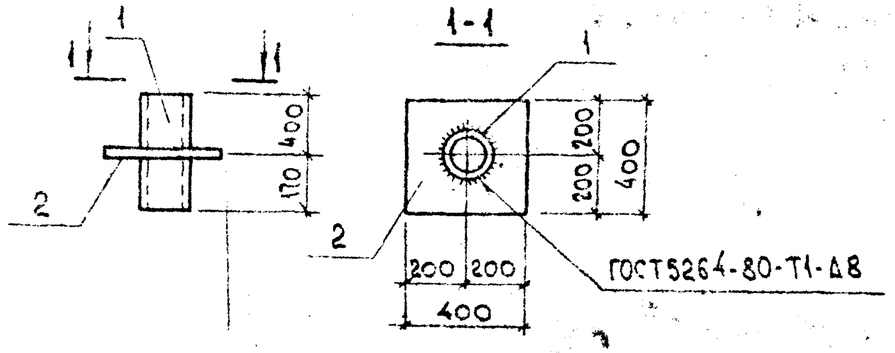

Формат	Зона	Поз.	Обозначение	Наименование	Кол.	Примечание
				Документация		
			903-1-289.91.КЖ.И-ТУ	Технические условия		
				Детали		
Б4		1		Труба 159×4.5-ГОСТ8732-78* / Ст5сп-ГОСТ8731-74 Р=570	1	9.8 кг
Б4		2		Полоса 400×6-ГОСТ19903-74* / С235-ГОСТ27772-88 Р=400	1	7.5 кг

Привязан:

Инв. №

Н.контр.	Зорин		
Гл.спец.	Зорин		
Зав.гр.	Шаховский		
Вед.инж.	Боднянская		
Провер.	Боднянская		
Разраб.	Гайдарж		

903-1-289.91.КЖ.И-143

Изделие закладное МН3

Стадия	Масса	Масштаб
Р	17.3	б/м
Лист	Листов 1	

ХАРЬКОВСКИЙ ПРОМСТРОЙНИИПРОЕКТ

Альбом 13 к.2

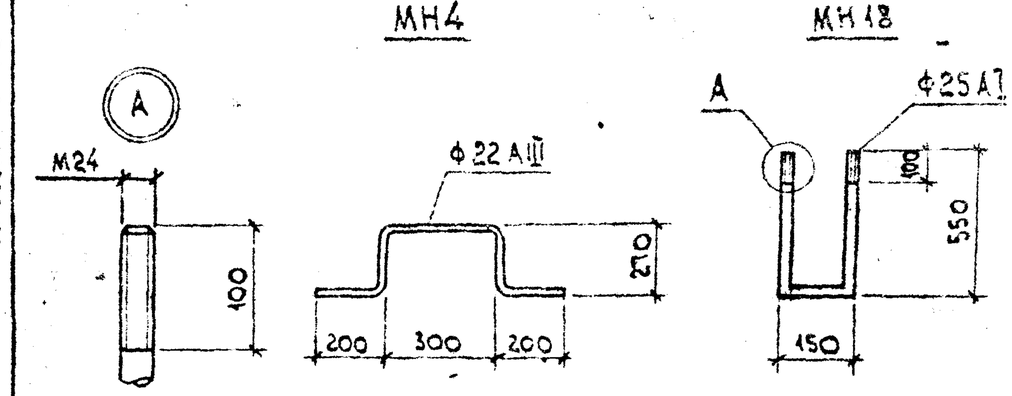

Обозначение	Марка	Длина, мм	Масса ед.,кг
903-1-289.91.КЖ.И-144	МН4	1240	3,7
-145	МН18	1250	4,4

Привязан:

Инв. №

Н.контр.	Зорин		
Гл.спец.	Зорин		
Зав.гр.	Шаховский		
Вед.инж.	Боднянская		
Провер.	Боднянская		
Разраб.	Гайдарж		

903-1-289.91.КЖ.И-144, -145

Изделие закладное МН4; МН18

Стадия	Масса	Масштаб
Р	см. табл.	б/м
Лист	Листов 1	

ГОСТ5781-82*

ХАРЬКОВСКИЙ ПРОМСТРОЙНИИПРОЕКТ

25266-17 3

Альбом 13 ч.2

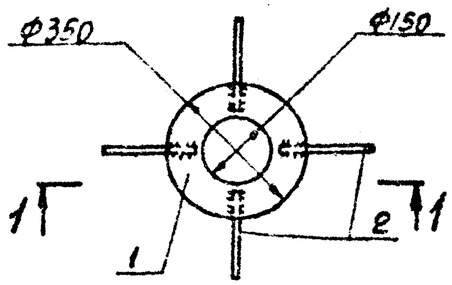

1-1

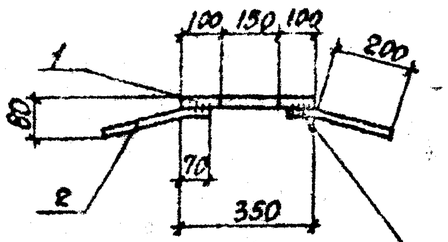

ГОСТ 14098-85-Н1-Рш-70

Формат	Зона	Поз.	Обозначение	Наименование	Кол.	Примечание
				Документация		
			903-1-289.91.КЖ.И-ТУ	Технические условия		
				Детали		
Б4		1		Полоса $\frac{-350\times6\text{-ГОСТ }19903\text{-}74^{*}}{\text{С235-ГОСТ }27772\text{-}88}$ $\ell=350$	1	5,8 кг
Б4		2		ФВАш, ГОСТ 5781-82*, $\ell=270$	4	0,11 кг

Привязан:

Инв. №

903-1-289.91.КЖ.И-146

Н. контр.	Зорин		
Гл. спец.	Зорин		
Зав. гр.	Шаховский		
Вед. инж.	Бодянский		
Инженер	Бодянская		
Рисовал	Гайдарж		

Изделие закладное МН6

Стадия	Масса	Масштаб
Р	6,2	б/м
Лист	Листов 1	

ХАРЬКОВСКИЙ ПРОМСТРОЙНИИПРОЕКТ

Альбом 13 ч.2

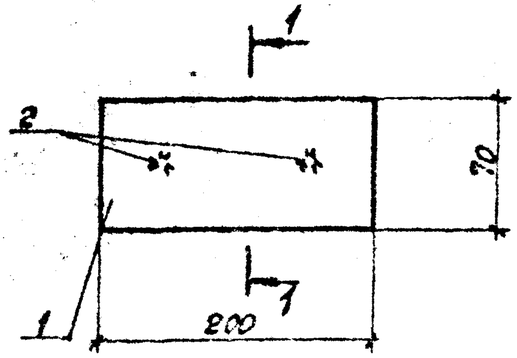

1-1

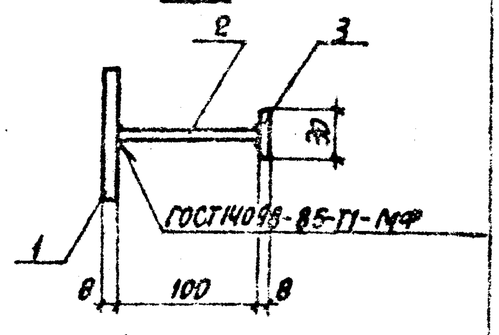

Формат	Зона	Поз.	Обозначение	Наименование	Кол.	Примечание
				Документация		
			903-1-289.91.КЖ.И-ТУ	Технические условия		
				Детали		
Б4		1		Полоса $\frac{-70\times8\text{-ГОСТ }19903\text{-}74^{*}}{\text{С235-ГОСТ }27772\text{-}88}$ $\ell=200$	1	0,87 кг
Б4		2		ФВАш, ГОСТ 5781-82*, $\ell=100$	2	0,04 кг
Б4		3		Полоса $\frac{-30\times8\text{-ГОСТ }19903\text{-}74^{*}}{\text{С235-ГОСТ }27772\text{-}88}$ $\ell=30$	2	0,05 кг

Привязан:

Инв. №

903-1-289.91.КЖ.И-147

Н. контр.	Зорин		
Гл. спец.	Зорин		
Зав. гр.	Шаховский		
Вед. инж.	Бодянский		
Инженер	Бодянская		
Рисовал	Гайдарж		

Изделие закладное МН7

Стадия	Масса	Масштаб
Р	1,1	б/м
Лист	Листов 1	

ХАРЬКОВСКИЙ ПРОМСТРОЙНИИПРОЕКТ

Инв. № подл. | Подпись и дата | Взам. инв. №

Инв. № подл. | Подпись и дата | Взам. инв. №

25296 17 4

Альбом 13 ч.2

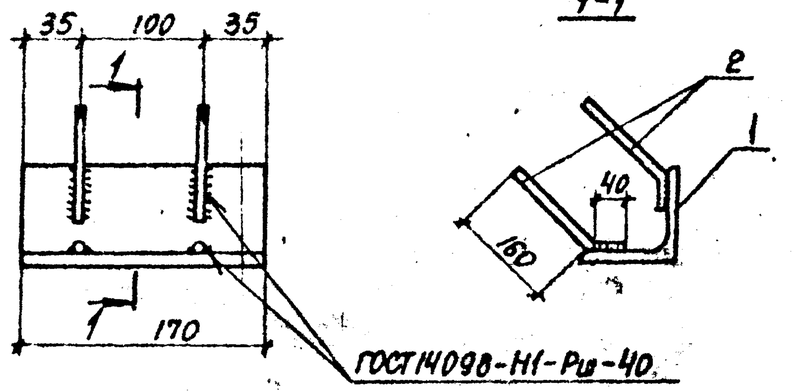

Формат	Зона	Поз.	Обозначение	Наименование	Кол.	Примечание
				Документация		
			903-1-289.91. КЖ.И-ТУ	Технические условия		
				Детали		
Б4		1		Уголок 75х6-ГОСТ 8509-86* / С245-ГОСТ 27772-88 ℓ=170	1	1.2 кг
Б4		2		ф16 AIII, ГОСТ 5781-82*, ℓ=200	2	0,31 кг

Привязан:

Инв.№

Инв.№ подл. | Подпись и дата | Взам.инв.№

Н.контр.	Зорин		
Гл.спец.	Зорин		
Зав.гр.	Шахновский		
Вед.инж.	Богнянская		
Провер.	Богнянская		
Разраб.	Гайдархи		

903-1-289.91.КЖ.И-148

Изделие закладное МН8

Стадия	Масса	Масштаб
Р	1,8	б/м
Лист	Листов 1	

ХАРЬКОВСКИЙ ПРОМСТРОЙНИИПРОЕКТ

Альбом 13 ч.2

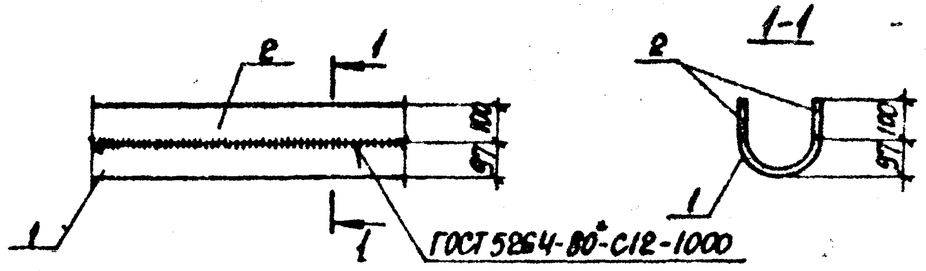

Формат	Зона	Поз.	Обозначение	Наименование	Кол.	Примечание
				Документация		
			903-1-289.91. КЖ.И-ТУ	Технические условия		
				Детали		
Б4		1		Труба 194х5-ГОСТ 8732-78* / Ст 5сп-ГОСТ 8731-74 ℓ=1,1м	1	11,7 кг
Б4		2		Полоса -100х6-ГОСТ 19903-74* / С285-ГОСТ 27772-88 ℓ=1м	2	4,7 кг

Привязан:

Инв.№

Инв.№ подл. | Подпись и дата | Взам.инв.№

Н.контр.	Зорин		
Гл.спец.	Зорин		
Зав.гр.	Шахновский		
Вед.инж.	Богнянская		
Провер.	Богнянская		
Разраб.	Гайдархи		

903-1-289.91.КЖ.И-149

Изделие закладное МН9

Стадия	Масса	Масштаб
Р	21,1	б/м
Лист	Листов 1	

ХАРЬКОВСКИЙ ПРОМСТРОЙНИИПРОЕКТ

Альбом 13 ч.2

МН12

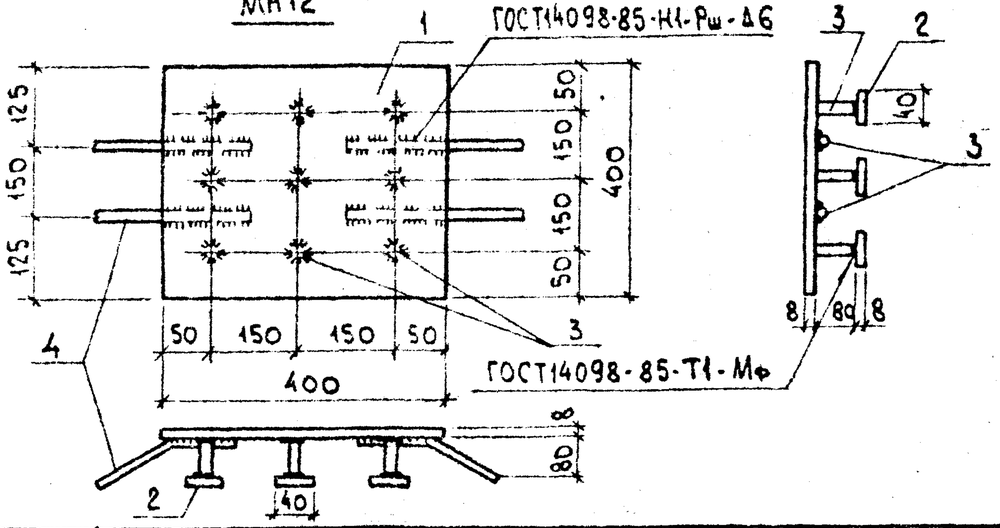

Формат	Зона	Поз.	Обозначение	Наименование	Кол.	Примечание
				Документация		
			903-1-289.91.КЖ.И-ТУ	Технические условия		
				Детали		
				Полоса: ГОСТ19903-74* / С235 ГОСТ27772-88		
БЧ		1		400×8 ℓ=400	1	10,0 кг
БЧ		2		40×8 ℓ=40	6	0,1 кг
БЧ		3		ф8AIII, ГОСТ5781-82*, ℓ=80	6	0,03 кг
БЧ		4		ф8AIII, " , ℓ=250	4	0,1 кг

Привязан:

Инв. №

Взам. инв. №

Подп. и дата

Инв. № подл.

Н.контр.	Зорин	
Гл.спец.	Зорин	
Зав.гр.	Шахновский	
Вед.инж.	Боднянская	
Провер.	Боднянская	
Разраб.	Гайдарки	

903-1-289.91.КЖ.И-150

Изделие закладное МН12

Стадия	Масса	Масштаб
Р	см. табл.	б/м
Лист	Листов 1	

ХАРЬКОВСКИЙ ПРОМСТРОЙНИИПРОЕКТ

Альбом 13 ч.2

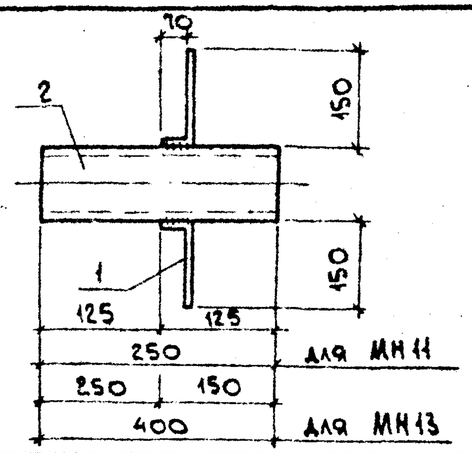

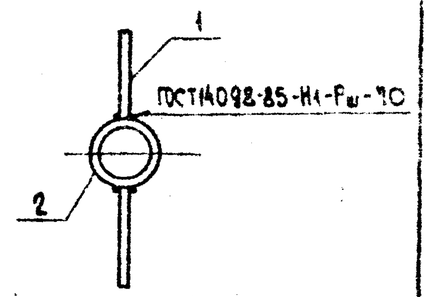

Формат	Зона	Поз.	Обозначение	Наименование	Кол.	Примечание
				Документация		
			903-1-289.91.КЖ.И-ТУ	Технические условия		
				Детали		
БЧ		1		ф8AIII, ГОСТ5781-82*, ℓ=220	2	0,09 кг
				Переменные данные		
				Для исполнений		
				МН11		
				Детали		
БЧ		2		Газ.тр.ф2", ГОСТ3262-75*, ℓ=250	1	1,3 кг
				МН13		
				Детали		
БЧ		2		Газ.тр.ф2", ГОСТ3262-75*, ℓ=400	1	2,0 кг

Обозначение	Марка	Масса ед., кг
903-1-289.91.КЖ.И-151	МН11	1,5
-152	МН13	2,09

Привязан:

Инв. №

Взам. инв. №

Подп. и дата

Инв. № подл.

Н.контр.	Зорин	
Гл.спец.	Зорин	
Зав.гр.	Шахновский	
Вед.инж.	Боднянская	
Провер.	Боднянская	
Разраб.	Гайдарки	

903-1-289.91.КЖ.И-151; -152

Изделие закладное МН11; МН13

Стадия	Масса	Масштаб
Р	см. табл.	б/м
Лист	Листов 1	

ХАРЬКОВСКИЙ ПРОМСТРОЙНИИПРОЕКТ

25206-12 6

Альбом 13 ч.2

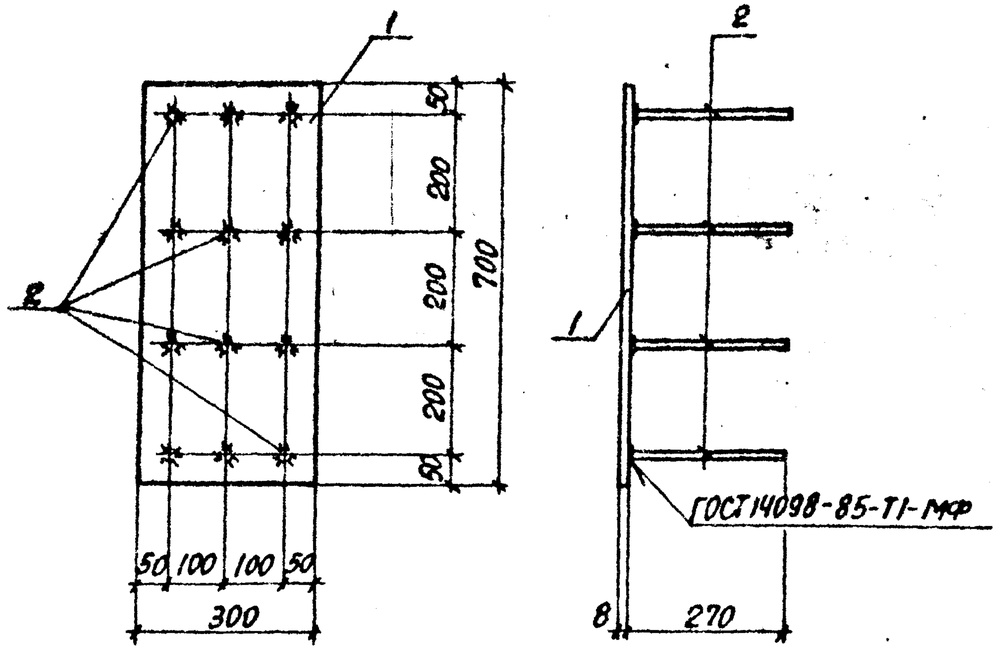

Формат	Зона	Поз.	Обозначение	Наименование	Кол.	Примечание
				Документация		
			903-1-289.91. КЖ.И-ТУ	Технические условия		
				Детали		
Б4		1		Полоса $\frac{-300\times8\ \text{ГОСТ}\ 19903\text{-}74^{*}}{\text{С235-ГОСТ}\ 27772\text{-}88}$ ℓ=700	1	13,2 кг
Б4		2		ф8 AIII, ГОСТ 5781-82*, ℓ = 270	12	0,1 кг

Привязан:

Инв. №

Подпись и дата | Взам. инв. № | Инв. № подл.

Н. контр.	Зорин		
Гл. спец.	Зорин		
Зав. гр.	Шахновский		
Вед. инж.	Боднянская		
Провер.	Боднянская		
Разраб.	Гайдаржи		

903-1-289.91. КЖ.И-153

Изделие закладное МН14

Стадия	Масса	Масштаб
Р	14,5	б/м
Лист	Листов 1	

ХАРЬКОВСКИЙ ПРОМСТРОЙНИИПРОЕКТ

Альбом 13 ч.2

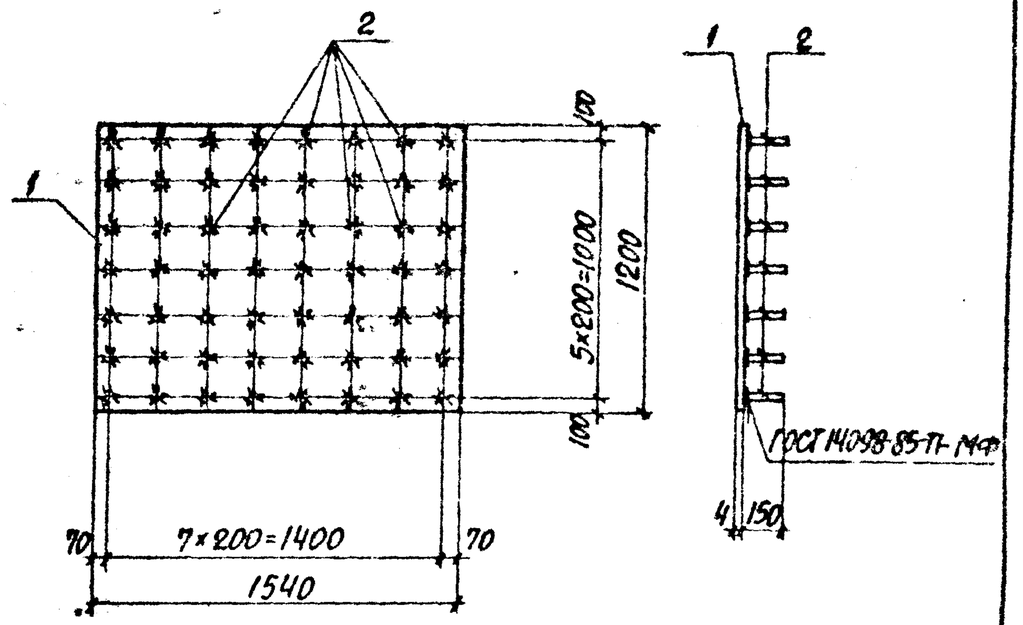

Формат	Зона	Поз.	Обозначение	Наименование	Кол.	Примечание
				Документация		
			903-1-289.91. КЖ.И-ТУ	Технические условия		
				Детали		
Б4		1		Полоса $\frac{-1200\times4\ \text{ГОСТ}\ 19903\text{-}74^{*}}{\text{С235-ГОСТ}\ 27772\text{-}88}$ ℓ=1540	1	58,0 кг
Б4		2		ф8 AIII, ГОСТ 5781-82*, ℓ = 150	48	0,06 кг

Привязан:

Инв. №

Подпись и дата | Взам. инв. № | Инв. № подл.

Н. контр.	Зорин		
Гл. спец.	Зорин		
Зав. гр.	Шахновский		
Вед. инж.	Боднянская		
Провер.	Боднянская		
Разраб.	Гайдаржи		

903-1-289.91. КЖ.И-154

Изделие закладное МН19

Стадия	Масса	Масштаб
Р	60,9	б/м
Лист	Листов 1	

ХАРЬКОВСКИЙ ПРОМСТРОЙНИИПРОЕКТ

Альбом 13 ч.2

МН15

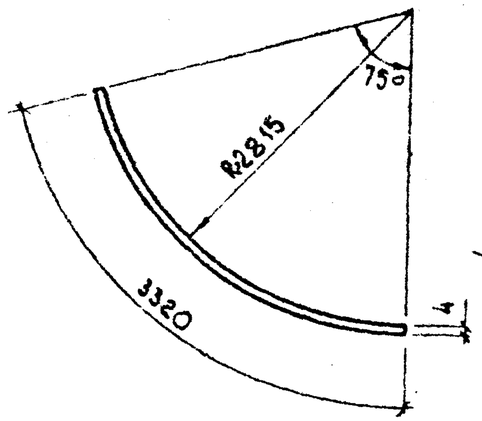

МН16

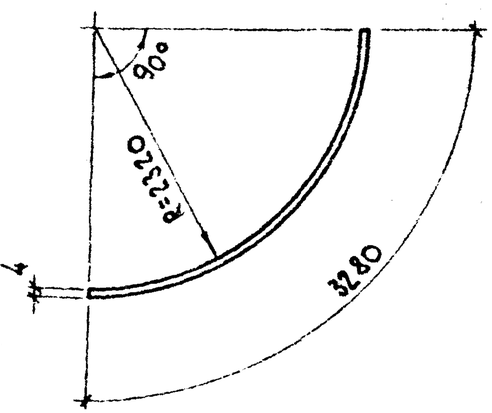

Обозначение	Марка	Ширина, мм	Масса ед., кг
903-1-289.91.КЖ.И-155	МН 15	1300	135,5
-156	МН 16		133,9

Привязан:

Инв. №

Инв. № подл. | Подп. и дата | Взам. инв. №

Н. контр.	Зорин		
Гл. спец.	Зорин		
Зав. гр.	Шахновский		
Вед. инж.	Боднянская		
Провер.	Боднянская		
Разраб.	Гайдаржи		

903-1-289.91.КЖ.И-155; -156

Изделие закладное МН15; МН16

Стадия	Масса	Масштаб
Р	см. табл.	Б/м
Лист	Листов 1	

Полоса 4×1300 ГОСТ 19903-74* / С235 ГОСТ 27772-88

ХАРЬКОВСКИЙ ПРОМСТРОЙНИИПРОЕКТ

Альбом 13 ч.2

МН17

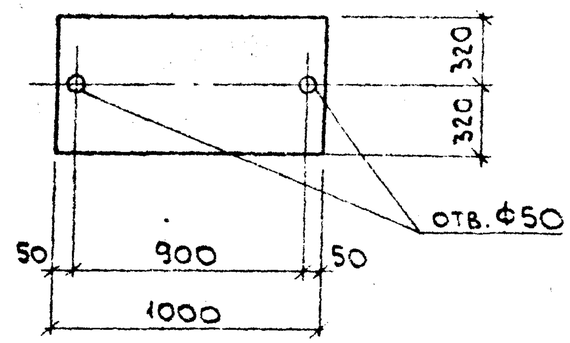

МС7

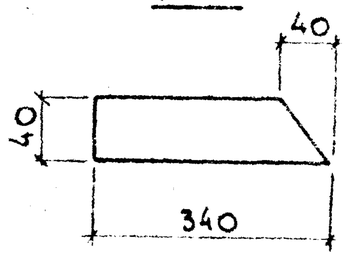

А8

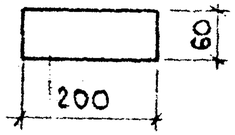

Обозначение	Марка	δ, мм	Масса ед., кг
903-1-289.91.КЖ.И-157	МН 17	4	20,7
-158	МС 7	8	0,9
-159	А8	6	0,57

Привязан:

Инв. №

Инв. № подл. | Подп. и дата | Взам. инв. №

Н. контр.	Зорин		
Гл. спец.	Зорин		
Зав. гр.	Шахновский		
Вед. инж.	Боднянская		
Провер.	Боднянская		
Разраб.	Гайдаржи		

903-1-289.91.КЖ.И-157..-159

Изделие закладное МН17; А8
Изделие соединительное МС7

Стадия	Масса	Масштаб
Р	см. табл.	Б/м
Лист	Листов 1	

Полоса ГОСТ 19903-74* / С235 ГОСТ 27772-88

ХАРЬКОВСКИЙ ПРОМСТРОЙНИИПРОЕКТ

25266-17 8

Альбом 13 ч 2

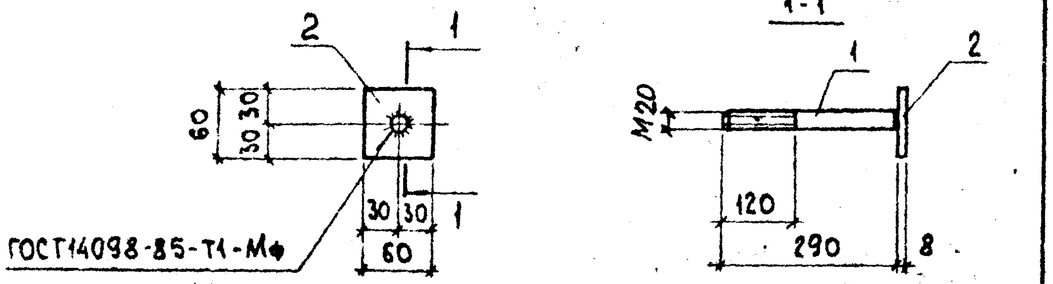

Формат	Зона	Поз.	Обозначение	Наименование	Кол.	Примечание
				Документация		
			903-1-289.91.КЖ.И-ТУ	Технические условия		
				Детали		
64		1		Ф20 AI, ГОСТ5781-82*, ℓ=290.	1	0,7 кг
64		2		Полоса -60×8 ГОСТ19903-74* / С235 ГОСТ27772-88 ℓ=60	1	0,2 кг

Привязан:

Инв. №

Взам. инв. №

Подп. и дата

Инв. № подл.

Н. контр.	Зорин		903-1-289.91.КЖ.И-160
Гл. спец.	Зорин		
Зав. гр.	Шахновский		Изделие закладное МН32
Вед. инж.	Боднянская		
Провер.	Гурович		
Разраб.	Дубинкер		

Стадия	Масса	Масштаб
Р	0,9	б/м
Лист	Листов 1	

ХАРЬКОВСКИЙ ПРОМСТРОЙНИИПРОЕКТ

Альбом 13 ч 2

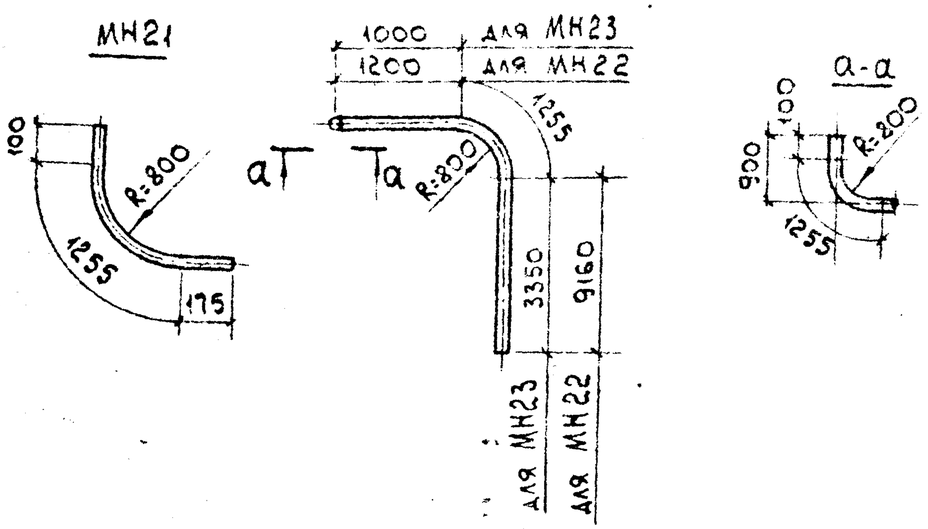

Обозначение	Марка	Длина, мм	Масса ед., кг
903-1-289.91.КЖ.И-161	МН21	1530	12,8
-162	МН22	11370	103,2
-163	МН23	7160	59,2

Привязан:

Инв. №

Взам. инв. №

Подп. и дата

Инв. № подл.

Н. контр.	Зорин		903-1-289.91.КЖ.И-161...163
Гл. спец.	Зорин		
Зав. гр	Шахновский		Изделие закладное МН21; МН22; МН23
Вед. инж.	Боднянская		
Провер.	Гурович		
Разраб	Дубинкер		Газ. тр. ФЗ "ГОСТ3262-75*"

Стадия	Масса	Масштаб
Р	см. табл	б/м
Лист	Листов 1	

ХАРЬКОВСКИЙ ПРОМСТРОЙНИИПРОЕКТ

Альбом 13 ч.2

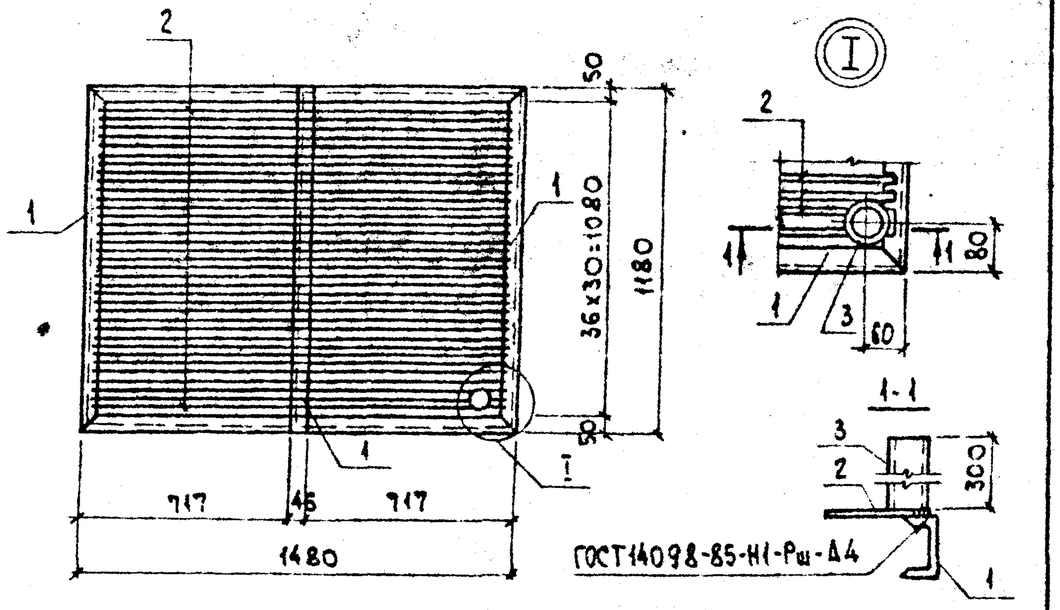

Формат	Зона	Поз.	Обозначение	Наименование	Кол.	Примечание
				Документация		
			903-1-289.91.КЖ.И-ТУ	Технические условия		
				Детали		
БЧ		1		Швеллер 10-ГОСТ8240-89 / С245-ГОСТ27772-88 Р=8 м	6,3 п.м	8,6 кг
БЧ		2		ФВАIII, ГОСТ5781-82*, ℓ=1460	37	0,53 кг
БЧ		3		Газ.тр.ф3", ГОСТ3262-75*, ℓ=300	1	2,5 кг

Привязан:

Инв. №

Взам. инв. №

Подп. и дата

Инв. № подл.

903-1-289.91.КЖ.И-164

Н.контр.	Зорин	
Гл.спец.	Зорин	
Зав.гр.	Шахновский	
Вед.инж.	Боднянская	
Провер.	Гурович	
Разраб.	Дубикер	

Изделие закладное
МН24

Стадия	Масса	Масштаб
Р	78,0	б/м
Лист	Листов 1	

ХАРЬКОВСКИЙ ПРОМСТРОЙНИИПРОЕКТ

Альбом 13 ч.2

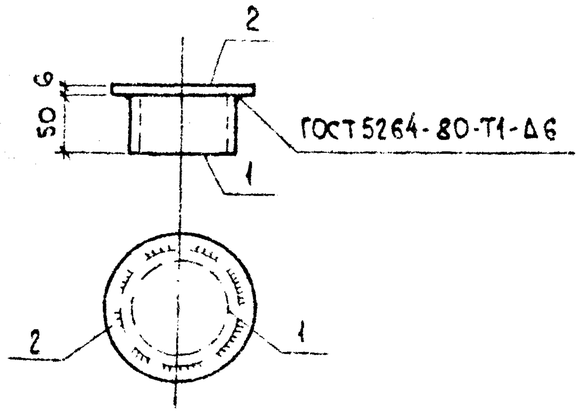

Формат	Зона	Поз.	Обозначение	Наименование	Кол.	Примечание
				Документация		
			903-1-289.91.КЖ.И-ТУ	Технические условия		
				Детали		
БЧ		1		Газ.тр.ф4", ГОСТ3262-75*, ℓ=50	1	0,54 кг
БЧ		2		Полоса -120х6-ГОСТ19903-74* / С235-ГОСТ27772-88 ℓ=120	1	0,67 кг

Привязан:

Инв. №

Взам. инв. №

Подп. и дата

Инв. № подл.

903-1-289.91.КЖ.И-165

Н.контр.	Зорин	
Гл.спец.	Зорин	
Зав.гр.	Шахновский	
Вед.инж.	Боднянская	
Провер.	Гурович	
Разраб.	Дубикер	

Изделие закладное
МН25

Стадия	Масса	Масштаб
Р	1,2	б/м
Лист	Листов 1	

ХАРЬКОВСКИЙ ПРОМСТРОЙНИИПРОЕКТ

Альбом 13 ч.2

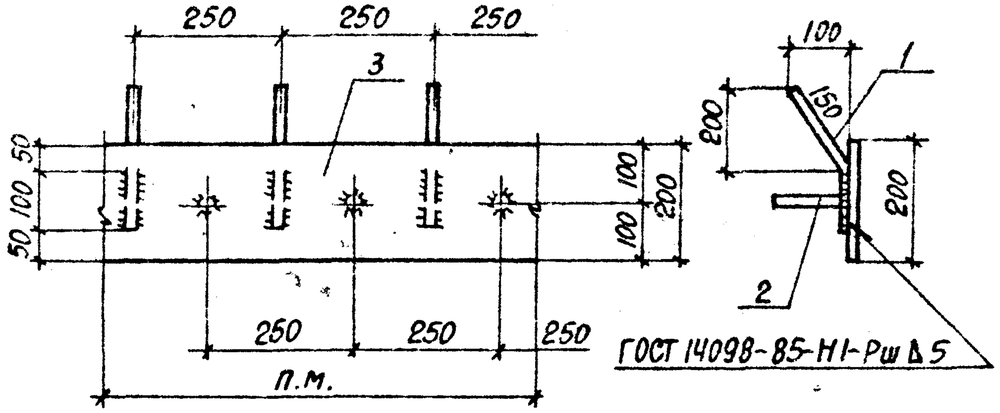

Формат	Зона	Поз.	Обозначение	Наименование	Кол.	Примечание
				Документация		
			903-1-289.91.КЖ.И-ТУ	Технические условия		
				Детали		
БЧ		1		Ф8AIII, ГОСТ 5781-82*, ℓ=250	5	0,10 кг
БЧ		2		Ф8AIII, ГОСТ 5781-82*, ℓ=130	5	0,05 кг
БЧ		3		Полоса -200×6-ГОСТ 19903-74* ℓ=п.м. / С235-ГОСТ 27772-88	1	9,42 кг

Привязан:

Инв. №

Инв. № подл. | Подпись и дата | Взам. инв. №

Н.контр.	Зорин		
Гл.спец.	Зорин		
Зав.гр.	Шахновский		
Вед.инж.	Боднянская		
Провер.	Боднянская		
Разраб.	Гайдаржи		

903-1-289.91.КЖ.И-166

Изделие закладное МН 26

Стадия	Масса	Масштаб
Р	10,2	1:10
Лист	Листов 1	

Харьковский Промстройниипроект

Альбом 13 ч.2

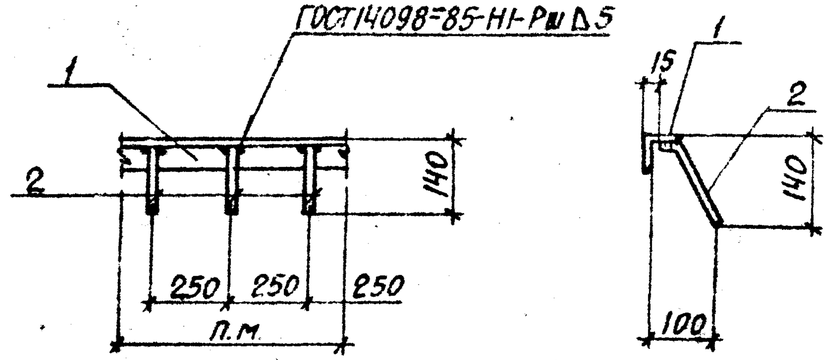

Формат	Зона	Поз.	Обозначение	Наименование	Кол.	Примеч.
				Документация		
			903-1-289.91.КЖ.И-ТУ	Технические условия		
				Детали		
БЧ		1		Уголок 75×6-ГОСТ 8509-86 ℓ=п.м. / С245-ГОСТ 27772-88	1	6,9 кг
БЧ		2		Ф8AIII, ГОСТ 5781-82*, ℓ=140	5	0,06 кг

Привязан:

Инв. №

Инв. № подл. | Подпись и дата | Взам. инв. №

Н.контр.	Зорин		
Гл.спец.	Зорин		
Зав.гр.	Шахновский		
Вед.инж.	Боднянская		
Провер.	Боднянская		
Разраб.	Гайдаржи		

903-1-289.91.КЖ.И-167

Изделие закладное МН 27

Стадия	Масса	Масштаб
Р	7,2	1:20
Лист	Листов 1	

Харьковский Промстройниипроект

Альбом 13 ч.2

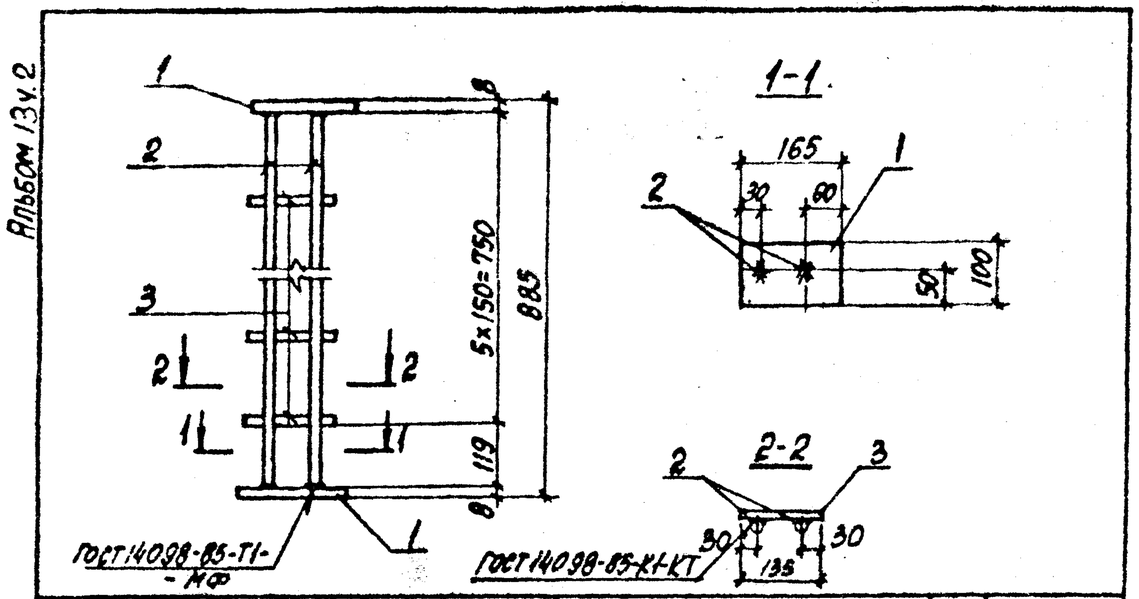

Формат	Зона	Поз.	Обозначение	Наименование	Кол.	Примечание
				Документация		
			903-1-289.91. КЖ.И-ТУ	Технические условия		
				Детали		
БЧ		1		Полоса $\frac{-100\times8\text{-ГОСТ }19903\text{-}74^{*}}{\text{С235-ГОСТ }27772\text{-}88}$ ℓ=165	2	1,0 кг
БЧ		2		ф10 AIII, ГОСТ 5781-82,* ℓ = 869	2	0,54 кг
БЧ		3		ф10 AIII, , ℓ = 135	5	0,08 кг

Привязан:

Инв. №

Инв. № подл. | Подпись и дата | Взам. инв. №

Н. контр.	Зорин	
Гл. спец.	Зорин	
Зав. гр.	Шаповский	
Вед. инж.	Боднянская	
Провер.	Боднянская	
Разраб.	Гайдрохи	

903-1-289.91. КЖ.И-168

Изделие закладное МН28

Стадия	Масса	Масштаб
Р	3,5	б/м
Лист	Листов 1	

ХАРЬКОВСКИЙ ПРОМСТРОЙНИИПРОЕКТ

Альбом 13 ч.2

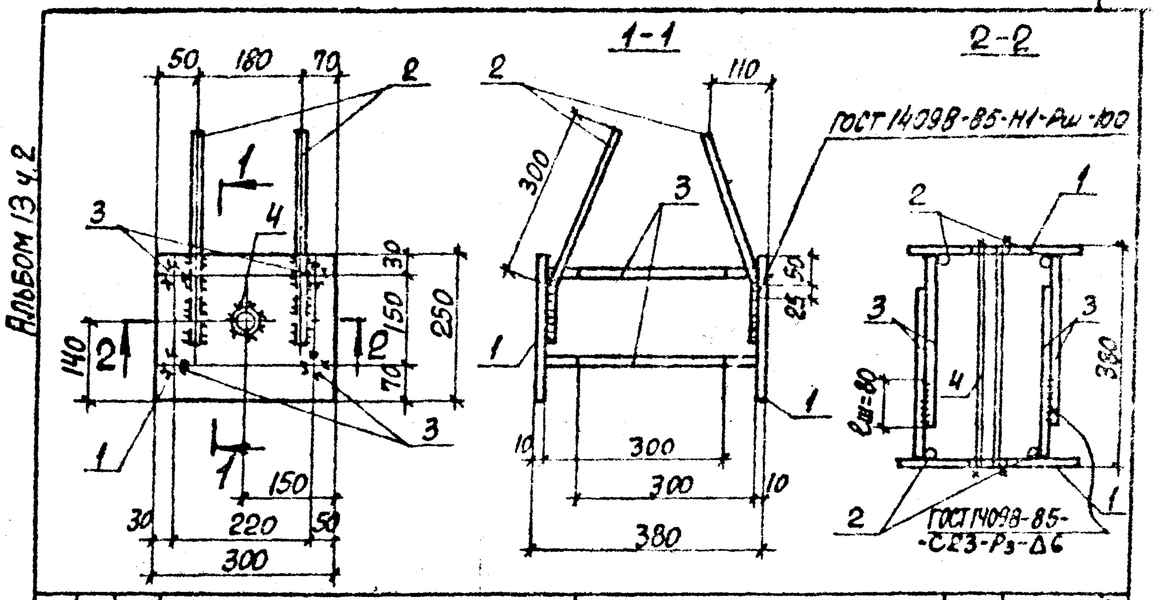

Формат	Зона	Поз.	Обозначение	Наименование	Кол.	Примечание
				Документация		
			903-1-289.91. КЖ.И-ТУ	Технические условия		
				Детали		
БЧ		1		Полоса $\frac{-250\times10\text{-ГОСТ }19903\text{-}74^{*}}{\text{С245-ГОСТ }27772\text{-}88}$ ℓ=300	2	5,9 кг
БЧ		2		ф12 AIII, ГОСТ 5781-82*, ℓ=400	4	0,36 кг
БЧ		3		ф10 AIII, ГОСТ 5781-82*, ℓ=300	8	0,19 кг
БЧ		4		Газ.тр. ф3/4", ГОСТ 3262-75**, ℓ=380	1	0,62 кг

Привязан:

Инв. №

Инв. № подл. | Подпись и дата | Взам. инв. №

Н. контр.	Зорин	
Гл. спец.	Зорин	
Зав. гр.	Шаповский	
Вед. инж.	Боднянская	
Провер.	Боднянская	
Разраб.	Гайдрохи	

903-1-289.91.КЖ.И-169

Изделие закладное МН29

Стадия	Масса	Масштаб
Р	15,4	б/м
Лист	Листов 1	

ХАРЬКОВСКИЙ ПРОМСТРОЙНИИПРОЕКТ

25266-17 12

Альбом 13 ч.2

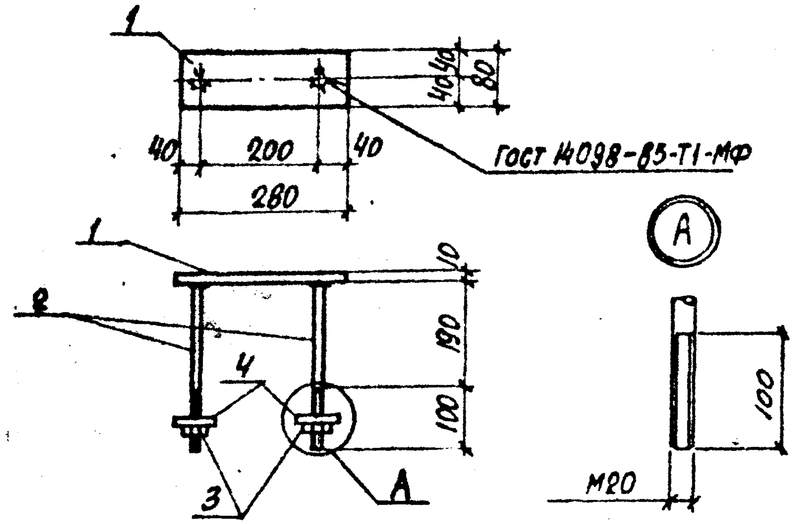

Формат	Зона	Поз.	Обозначение	Наименование	Кол.	Примечание
				Документация		
			903-1-289.91. КЖС.И-ТУ	Технические условия		
				Детали		
Б4		1		Полоса $\frac{-80\times10\text{-ГОСТ}19903\text{-}74}{\text{С245-ГОСТ}27772\text{-}88}$ ℓ=280	1	1,8 кг
Б4		2		ф24 AII, ГОСТ 5781-82*, ℓ = 290	2	1,0 кг
				Стандартные изделия		
		3		Гайка М24, ГОСТ 5915-70*	2	0,107 кг
		4		Шайба М24, ГОСТ 11371-78*	2	0,032 кг

Привязан:

Инв. №

Инв. № подл. | Подпись и дата | Взам. инв. №

Н.контр.	Зорин		
Гл.спец.	Зорин		
Зав.гр.	Шахновский		
Вед.инж.	Боднянская		
Провер.	Боднянская		
Разраб.	Гайдаржи		

903-1-289.91. КЖС.И-170

Изделие закладное МН30

Стадия	Масса	Масштаб
Р	4,1	б/м
Лист	Листов 1	

ХАРЬКОВСКИЙ ПРОМСТРОЙНИИПРОЕКТ

Альбом 13 ч.2

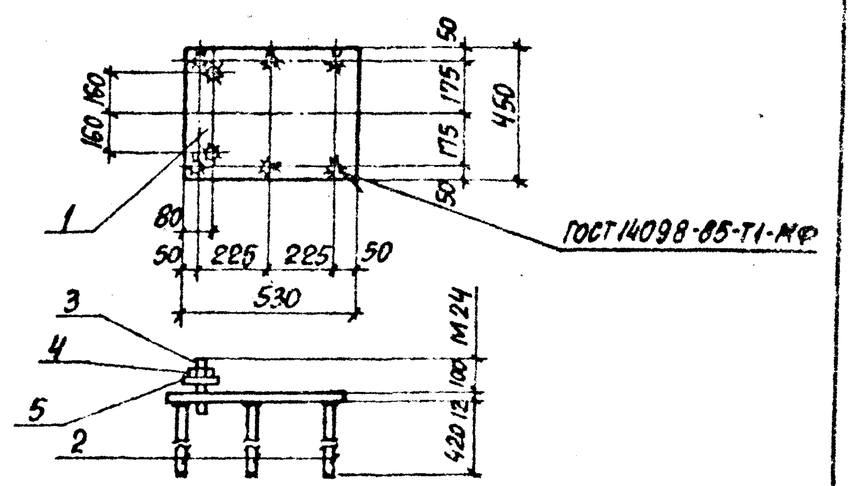

Формат	Зона	Поз.	Обозначение	Наименование	Кол.	Примечание
				Документация		
			903-1-289.91. КЖС.И-ТУ	Технические условия		
				Детали		
Б4		1		Полоса $\frac{-450\times12\text{-ГОСТ}19903\text{-}74}{\text{С245-ГОСТ}27772\text{-}88}$ ℓ=550	1	23,3 кг
Б4		2		ф12 AII, ГОСТ 5781-82*, ℓ=420	6	0,37 кг
Б4		3		ф25 AI, " , ℓ=130	2	0,5 кг
				Стандартные изделия		
		4		Гайка М24, ГОСТ 5915-70*	2	0,107 кг
		5		Шайба М24, ГОСТ 11371-78*	2	0,032 кг

Привязан:

Инв. №

Инв. № подл. | Подпись и дата | Взам. инв. №

Н.контр.	Зорин		
Гл.спец.	Зорин		
Зав.гр.	Шахновский		
Вед.инж.	Боднянская		
Провер.	Боднянская		
Разраб.	Гайдаржи		

903-1-289.91. КЖС.И-171

Изделие закладное МН31

Стадия	Масса	Масштаб
Р	26,8	б/м
Лист	Листов 1	

ХАРЬКОВСКИЙ ПРОМСТРОЙНИИПРОЕКТ

Альбом 13 ч.2

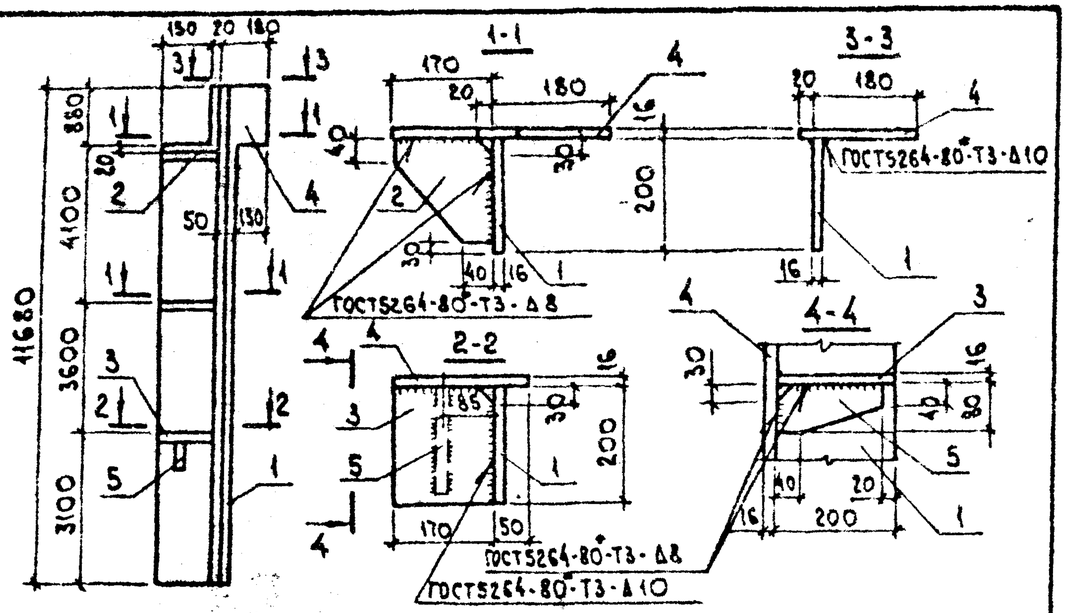

Формат	Зона	Поз.	Обозначение	Наименование	Кол.	Примечание
				Документация		
			903-1-289.91.КЖ.И-ТУ	Технические условия		
				Детали		
БЧ		1		-200×16 l=11680	1	293,4 кг
БЧ		2		-170×10 l=170	2	2,3 кг
БЧ		3		-170×16 l=200	1	4,3 кг
БЧ		4		-350×16 l=11680	1	513,5 кг
БЧ		5		-80×10 l=180	1	1,1 кг

Привязан:

Инв. №

Взам. инв. № | Подп. и дата | Инв. № подл.

Н. контр.	Зорин		
Гл. спец.	Зорин		
Зав. гр.	Шляховский		
Вед. инж.	Бодянская		
Провер.	Бодянская		
Разраб.	Черносекова		

903-1-289.91.КЖ.И-172

Изделие соединительное МС1

Стадия	Масса	Масштаб
Р	932.8	б/м
Лист	Листов 1	

Полоса ГОСТ 19903-74* / С245-ГОСТ 27772-88

ХАРЬКОВСКИЙ ПРОМСТРОЙНИИПРОЕКТ

Альбом 13 ч.2

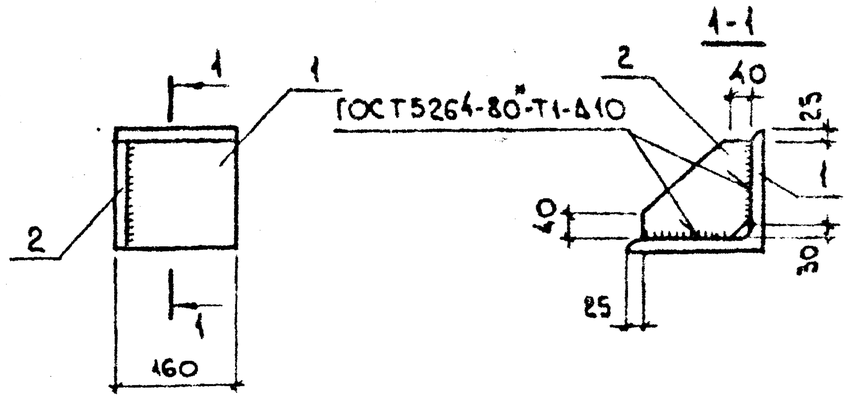

Формат	Зона	Поз.	Обозначение	Наименование	Кол.	Примечание
				Документация		
			903-1-289.91.КЖ.И-ТУ	Технические условия		
				Детали		
БЧ		1		Уголок 220×16-ГОСТ8509-86* / С345-3-ГОСТ27772-88 l=160	1	8.6 кг
БЧ		2		Полоса 180×16-ГОСТ19903-74* / С245-ГОСТ27772-88 l=180	1	4,1 кг

Привязан:

Инв. №

Взам. инв. № | Подп. и дата | Инв. № подл.

Н. контр.	Зорин		
Гл. спец.	Зорин		
Зав. гр.	Шляховский		
Вед. инж.	Бодянская		
Провер.	Бодянская		
Разраб.	Черносекова		

903-1-289.91.КЖ.И-173

Изделие соединительное МС2

Стадия	Масса	Масштаб
Р	12,7	б/м
Лист	Листов 1	

ХАРЬКОВСКИЙ ПРОМСТРОЙНИИПРОЕКТ

МС3

МС3а (зеркальное отражение)

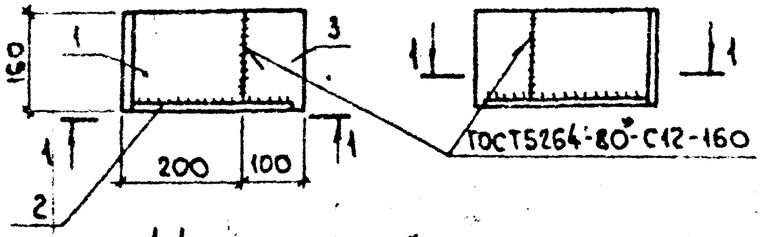

Марка	Масса ед., кг
МС3	12,2
МС3а	12,2

Формат	Зона	Поз.	Обозначение	Наименование	Кол.	Примечание
				Документация		
			903-1-289.91.КЖ.И-ТУ	Технические условия		
				Детали		
Б4		1		Уголок 200х14-ГОСТ8509-86* / С345-3-ГОСТ27772-88 ℓ=160	1	6,8 кг
				Полоса ГОСТ19903-74* / С345-ГОСТ27772-88		
Б4		2		170х10 ℓ=270	1	3,6 кг
Б4		3		100х14 ℓ=160	1	1,8 кг

Привязан:

Инв. №

Взам. инв. № | Подп. и дата | Инв. № подл.

Обозначение	Марка
903-1-289.91.КЖ.И-174	МС 3
-174-01	МС 3а

Н. контр.	Зорин	
Гл. спец.	Зорин	
Зав. гр.	Шахновский	
Вед. инж.	Боднянская	
Провер.	Боднянская	
Разраб.	Жерносекова	

903-1-289.91. КЖ.И-174;-174-01

Изделие соединительное МС3; МС3а

Стадия	Масса	Масштаб
Р	12,2	б/м
Лист	Листов 1	

ХАРЬКОВСКИЙ ПРОМСТРОЙНИИПРОЕКТ

МС4

МС4а (зеркальное отражение)

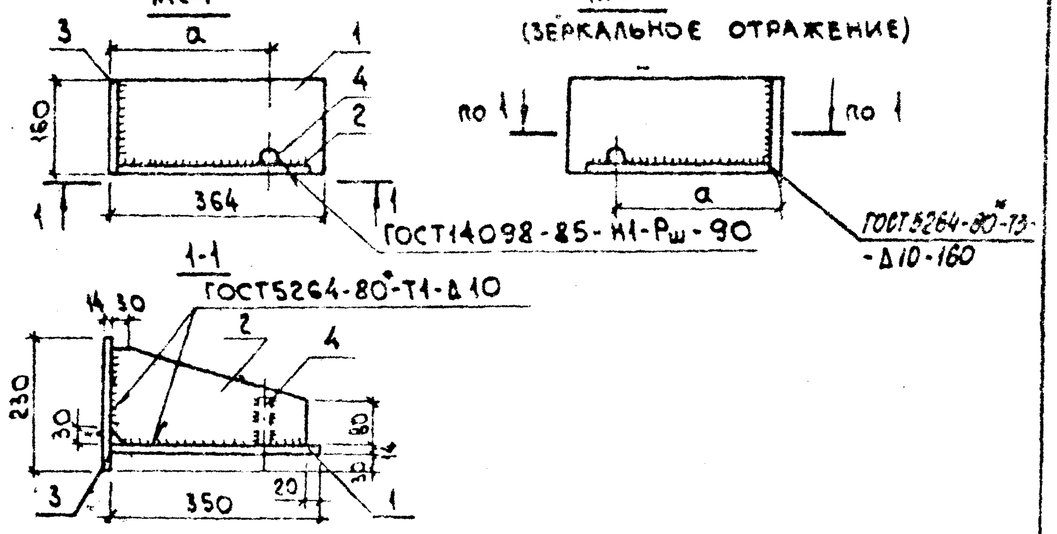

Формат	Зона	Поз.	Обозначение	Наименование	Кол.	Примечание
				Документация		
			903-1-289.91.КЖ.И-ТУ	Технические условия		
				Детали		
				Полоса ГОСТ19903-74* / С345-ГОСТ27772-88		
Б4		1		160х14 ℓ=350	1	8,2 кг
Б4		2		180х14 ℓ=330	1	6,5 кг
Б4		3		160х14 ℓ=230	1	4,0 кг
Б4		4		Ф25АI, ГОСТ5781-82*, ℓ=90	1	0,4 кг

Привязан:

Инв. №

Взам. инв. № | Подп. и дата | Инв. № подл.

Обозначение	Марка
903-1-289.91.КЖ.И-175	МС 4
-175-01	МС 4а

Н. контр.	Зорин	
Гл. спец.	Зорин	
Зав. гр.	Шахновский	
Вед. инж.	Боднянская	
Провер.	Боднянская	
Разраб.	Жерносекова	

903-1-289.91 КЖ.И-175;-175-01

Изделие соединительное МС4; МС4а

Стадия	Масса	Масштаб
Р	17,1	б/м
Лист	Листов 1	

ХАРЬКОВСКИЙ ПРОМСТРОЙНИИПРОЕКТ

Альбом 13 ч.2

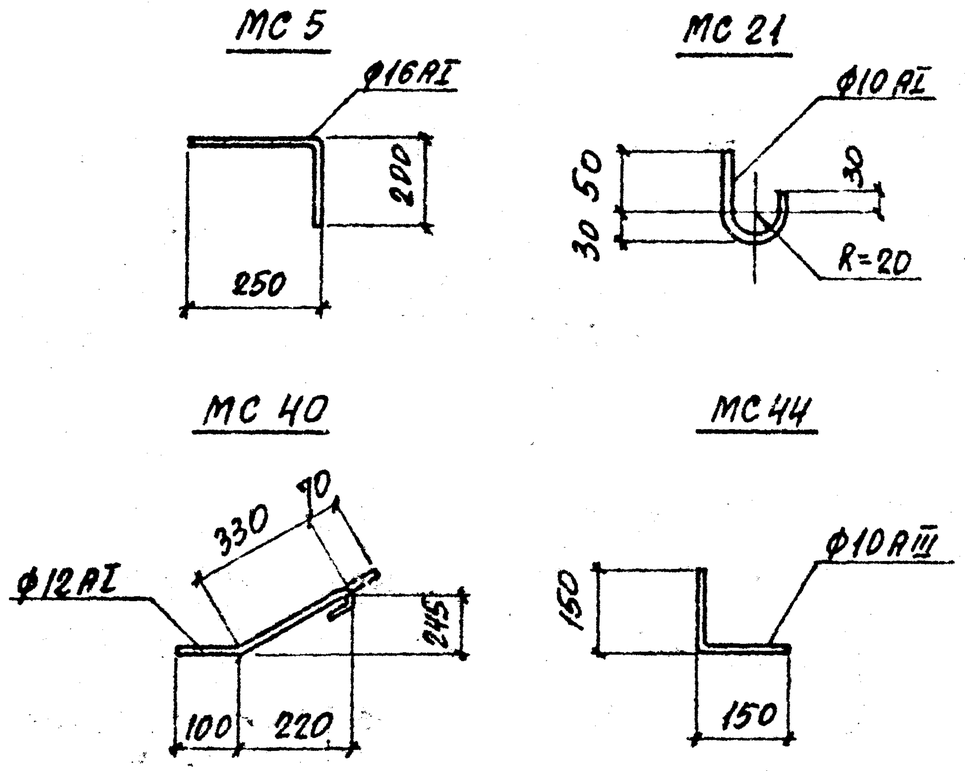

Обозначение	Марка	Длина, мм	Масса ед., кг
903-1-289.91.КЖ.И-176	МС5	450	0,70
-177	МС21	145	0,10
-178	МС40	500	0,45
-179	МС44	300	0,20

Привязан:

Инв. №

Взам. инв. №

Подпись и дата

Инв. № подл.

903-1-289.91.КЖ.И-176..-179

Н.контр.	Зорин	Зор
Гл.спец.	Зорин	Зор
Зав.гр.	Шахновский	
Вед.инж.	Боднянская	
Провер.	Боднянская	
Разраб.	Гайдаржи	

Изделие соединительное МС5; МС21; МС40; МС44

Стадия	Масса	Масштаб
Р	См. табл	Б/м

Лист | Листов 1

ГОСТ 5781-82*

Харьковский Промстройниипроект

Альбом 13 ч.2

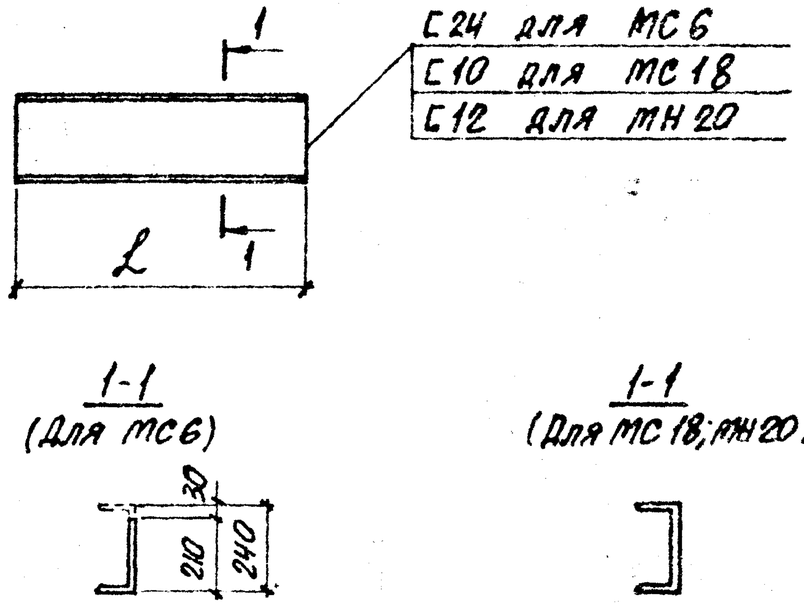

Обозначение	Марка	Длина L, мм	Масса ед., кг
903-1-289.91.КЖ.И-180	МС6	150	3,6
-181	МС18	п.м.	8,6
-182	МН20	165	1,7

Привязан:

Инв. №

Взам. инв. №

Подпись и дата

Инв. № подл.

903-1-289.91.КЖ.И-180..-182

Н.контр.	Зорин	Зор
Гл.спец.	Зорин	Зор
Зав.гр.	Шахновский	
Вед.инж.	Боднянская	
Провер.	Боднянская	
Разраб.	Гайдаржи	

Изделие соединительное МС6; МС18
Изделие закладное МН20

Стадия	Масса	Масштаб
Р	См. табл	Б/м

Лист | Листов 1

Швеллер ГОСТ 8240-89 / С245 ГОСТ 27772-82

Харьковский Промстройниипроект

25266-17 16

Альбом 13 ч

			903-1-289.91.КЖ.И-ТУ	Технические условия		
			903-1-289.91.КЖ.И-183СБ... -185СБ	Сборочный чертеж		
				Детали		
БЧ		1		ф14 А I, ГОСТ 5781-82*, ℓ=80	1	0,09 кг
БЧ		2		Полоса 230х14 ГОСТ 19903-74* / С245 ГОСТ 27772-88 ℓ=250	1	6,3 кг
				Переменные данные		
				для исполнений		
				МС8		
				Детали		
				Полоса ГОСТ 19903-74* / С245 ГОСТ 27772-88		
БЧ		3		180х14 ℓ=230	1	4,5 кг
БЧ		4		230х14 ℓ=250	1	6,3 кг
				МС9		
				Детали		
				Полоса ГОСТ 19903-74* / С245 ГОСТ 27772-88		
БЧ		3		180х14 ℓ=280	1	5,5 кг
БЧ		4		280х14 ℓ=250	1	7,7 кг
				МС10		
				Детали		
				Полоса ГОСТ 19903-74* / С245 ГОСТ 27772-88		
БЧ		3		180х14 ℓ=330	1	6,5 кг
БЧ		4		330х14 ℓ=250	1	9,1 кг

Привязан:

Инв. №

Взам. инв. № | Подп. и дата | Инв. № подл.

Н. контр.	Зорин	
Гл. спец.	Зорин	
Зав. гр.	Шахновский	
Вед. инж.	Боднярская	
Провер.	Боднярская	
Разраб.	Гайдаржи	

903-1-289.91.КЖ.И-183...-185

Изделие соединительное МС8... МС10

Стадия	Лист	Листов
Р		1

ХАРЬКОВСКИЙ ПРОМСТРОЙНИИПРОЕКТ

Альбом 13

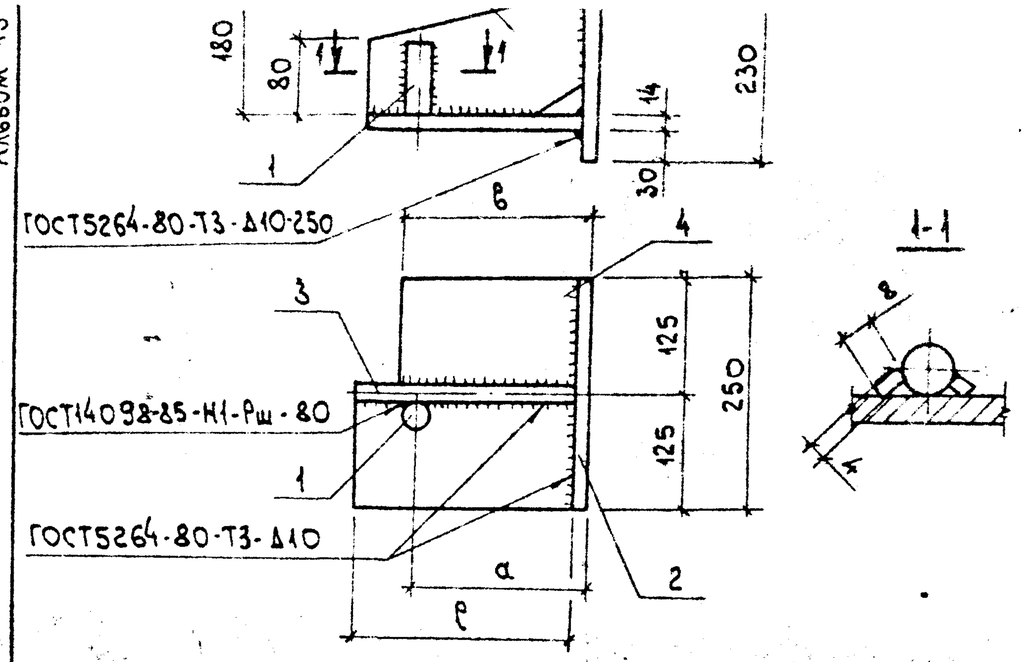

Обозначение	Марка	Размеры, мм			Масса ед., кг
		а	в	ℓ	
903-1-289.91.КЖ.И-183	МС8	170	180	230	17,2
-184	МС9	195	230	280	19,6
-185	МС10	220	280	330	21,9

Привязан:

Инв. №

Взам. инв. № | Подп. и дата | Инв. № подл.

Н. контр.	Зорин	
Гл. спец.	Зорин	
Зав. гр.	Шахновский	
Вед. инж.	Боднярская	
Провер.	Боднярская	
Разраб.	Гайдаржи	

903-1-289.91.КЖ.И-183...-185СБ

Изделие соединительное МС8... МС10. Сборочный чертеж

Стадия	Масса	Масштаб
Р	см. табл.	6/м
Лист	Листов 1	

ХАРЬКОВСКИЙ ПРОМСТРОЙНИИПРОЕКТ

Формат	Зона	Поз	Обозначение	Наименование	Кол.	Примеч.
				Документация		
			903-1-289.91.КЖ.И-ТУ	Технические условия		
			903-1-289.91.КЖ.И-186СБ...188СБ	Сборочный чертеж		
				Детали		
БЧ		1		Полоса $\frac{230\times14\ ГОСТ19903-74^*}{С245\ ГОСТ27772-88}$ L=250	1	6,3кг
				Переменные данные		
				для исполнений		
				МС11		
				Детали		
				Полоса $\frac{ГОСТ19903-74^*}{С245\ ГОСТ27772-88}$		
БЧ		2		230×14 L=250	1	6,3кг
БЧ		3		180×14 L=230	1	4,5кг
				МС12		
				Детали		
				Полоса $\frac{ГОСТ19903-74^*}{С245\ ГОСТ27772-88}$		
БЧ		2		280×14 L=250	1	7,7кг
БЧ		3		180×14 L=280	1	5,5кг
				МС13		
				Детали		
				Полоса $\frac{ГОСТ19903-74^*}{С245\ ГОСТ27772-88}$		
БЧ		2		330×14 L=250	1	9,1кг
БЧ		3		180×14 L=330	1	6,5кг

Привязан:

Инв.№

Взам.инв.№ | Подп. и дата | Инв.№подл.

Н.контр.	Зорин	
Гл.спец.	Зорин	
Зав.гр.	Шахновский	
Вед.инж.	Боднянская	
Провер.	Боднянская	
Разраб.	Гайдаржи	

903-1-289.91.КЖ.И-186.. 188

Изделие соединительное МС11...МС13

Стадия	Лист	Листов
Р		1

ХАРЬКОВСКИЙ ПРОМСТРОЙНИИПРОЕКТ

Альбом 13 ч.2

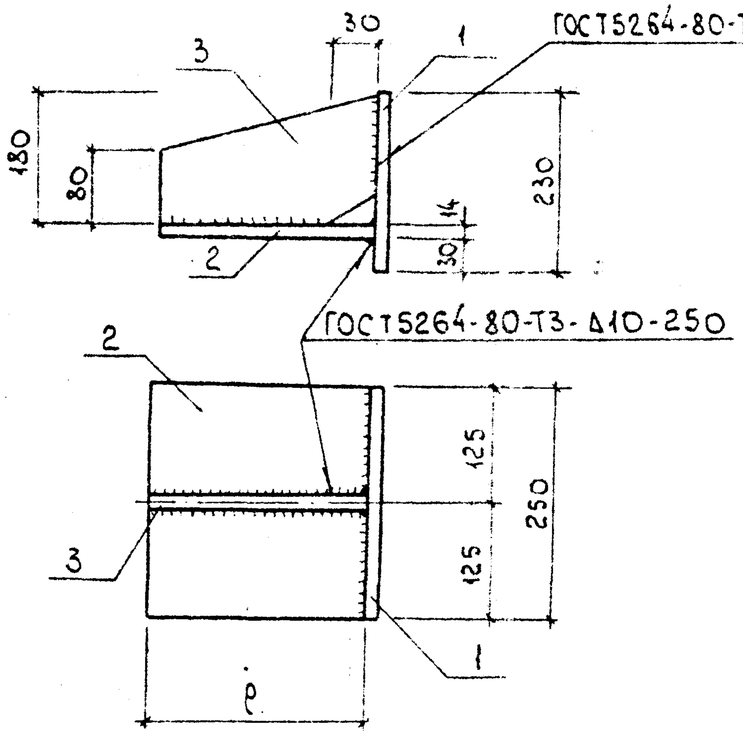

Обозначение	Марка	Размеры, мм ℓ	Масса ед.,кг
903-1-289.91.КЖ.И-186	МС11	230	17,1
-187	МС12	280	19,5
-188	МС13	330	21,8

Привязан:

Инв.№

Взам.инв.№ | Подп. и дата | Инв.№подл.

Н.контр.	Зорин	
Гл.спец.	Зорин	
Зав.гр.	Шахновский	
Вед.инж.	Боднянская	
Провер.	Боднянская	
Разраб.	Гайдаржи	

903-1-289.91.КЖ.И-186... -188СБ

Изделие соединительное МС11...МС13. Сборочный чертеж

Стадия	Масса	Масштаб
Р	см. табл	1/м
Лист	Листов 1	

ХАРЬКОВСКИЙ ПРОМСТРОЙНИИПРОЕКТ

Альбом 13 ч.2

Формат	Зона	Поз.	Обозначение	Наименование	Кол.	Примеч.
				Документация		
			903-1-289.91.КЖ.И-ТУ	Технические условия		
			903-1-289.91.КЖ.И-189СБ; 190СБ	Сборочный чертеж		
				Детали		
Б4		1		Полоса 230х14 ГОСТ19903-74* / С245 ГОСТ27772-88 L=250	1	6,3 кг
				Переменные данные		
				для исполнений		
				МС14		
				Детали		
				Полоса ГОСТ19903-74* / С245 ГОСТ27772-88		
Б4		2		300х14 L=250	1	8,2 кг
Б4		3		180х14 L=300	1	5,9 кг
				МС15		
				Детали		
				Полоса ГОСТ19903-74* / С245 ГОСТ27772-88		
Б4		2		350х14 L=250	1	9,6 кг
Б4		3		180х14 L=300	1	5,9 кг

Взам. инв. №

Подп. и дата

Инв. № подл.

Привязан:

Инв. №

Н.контр.	Зорин		
Гл.спец.	Зорин		
Зав.гр.	Шахновский		
Вед.инж.	Боднянская		
Провер.	Боднянская		
Разраб.	Гайдаржи		

903-1-289.91.КЖ.И-189;-190

Изделие соединительное МС14; МС15

Стадия	Лист	Листов
Р		1

ХАРЬКОВСКИЙ ПРОМСТРОЙНИИПРОЕКТ

Альбом 13 ч.2

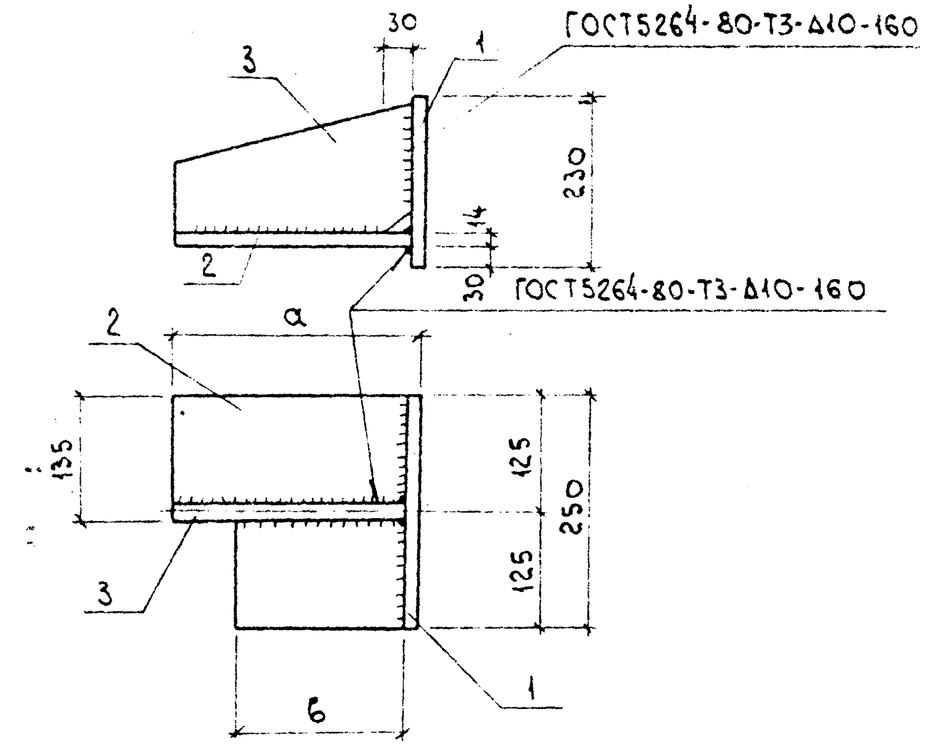

Обозначение	Марка	Размеры, мм а	Размеры, мм в	Масса ед., кг
903-1-289.91.КЖ.И-189	МС14	300	200	20,4
-190	МС15	350	250	21,8

Взам. инв. №

Подп. и дата

Инв. № подл.

Привязан:

Инв. №

Н.контр.	Зорин		
Гл.спец	Зорин		
Зав.гр	Шахновский		
Вед.инж.	Боднянская		
Провер.	Боднянская		
Разраб.	Гайдаржи		

903-1-289.91.КЖ.И-189;-190 СБ

Изделие соединительное МС14; МС15. Сборочный чертеж

Стадия	Масса	Масштаб
Р	см табл.	б/м
Лист	Листов 1	

ХАРЬКОВСКИЙ ПРОМСТРОЙНИИПРОЕКТ

Альбом 13 ч.2

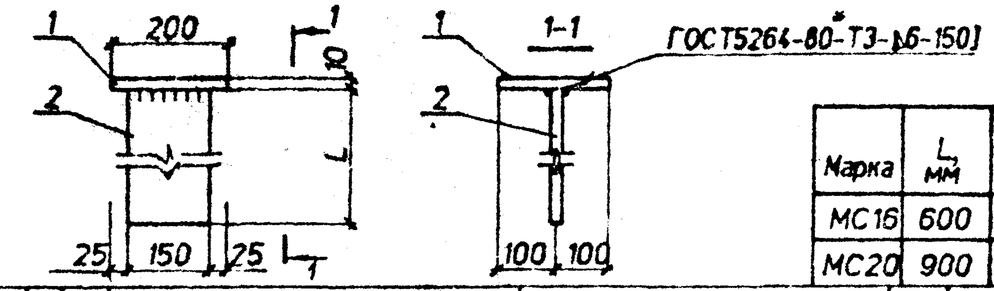

Марка	L, мм	Масса ед. кг
МС16	600	10.2
МС20	900	14.3

Формат	Зона	Поз.	Обозначение	Наименование	Кол.	Примеч.
				Документация		
			903-1-289.91 . КЖ.И-ТУ	Технические условия		
				Детали		
6ч		1		Полоса $\frac{200\times10\ ГОСТ19903-74^*}{С245\ ГОСТ27772-88}$ L=200	1	3.1кг
				Переменные данные		
				для исполнений		
				МС16		
				Детали		
6ч		2		Полоса $\frac{150\times10\ ГОСТ19903-74^*}{С245\ ГОСТ27772-88}$ L=600	1	7.1кг
				МС20		
				Детали		
6ч		2		Полоса $\frac{150\times10\ ГОСТ19903-74^*}{С245\ ГОСТ27772-88}$ L=950	1	11.2кг

Обозначение	Марка
903-1-289.91.КЖИ-191	МС16
-192	МС20

Привязан:

Инв N

Взам инв.N

Подп и дата

Инв.N подл

903-1-289.91 . КЖИ-191;-192

Н.контр	Зорин	Зорин
Гл.спец	Зорин	Зорин
Зав.гр	Шахновский	
Вед.инж	Боднянская	
Провер	Боднянская	
Разраб	Черносекова	

Изделие соединительное МС16; МС20

Стадия	Масса	Масштаб
Р	см. табл.	Б/М

Лист | Листов 1

ХАРЬКОВСКИЙ ПРОМСТРОЙНИИПРОЕКТ

Альбом 13 ч.2

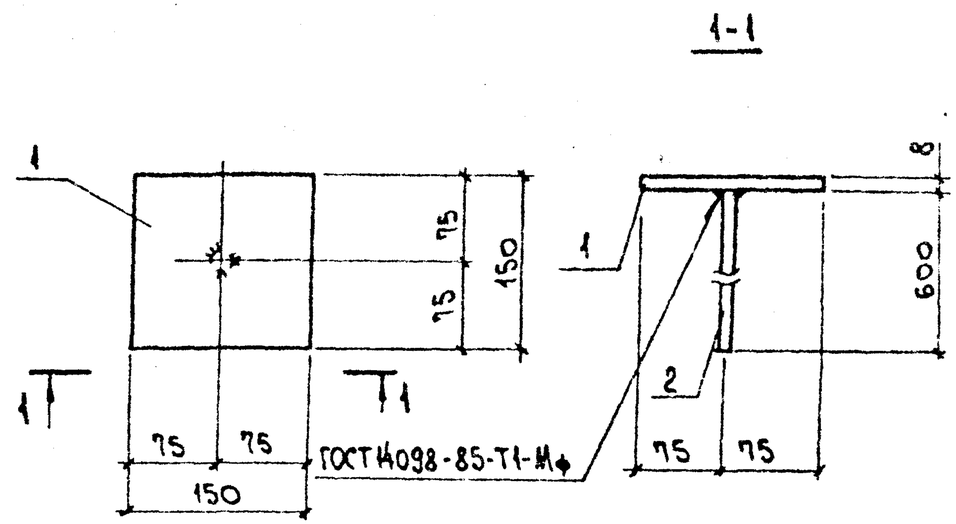

Формат	Зона	Поз.	Обозначение	Наименование	Кол.	Примеч.
				Документация		
			903-1-289.91.КЖ.И-ТУ	Технические условия		
				Детали		
6ч		1		Полоса $\frac{150\times8\ ГОСТ19903-74^*}{С235\ ГОСТ27772-88}$ ℓ=150	1	1.4кг
6ч		2		Ф12АI, ГОСТ5781-82*, ℓ=600	1	0.5кг

Привязан:

Инв. №

Взам. инв. №

Подп. и дата

Инв. № подл

903-1-289.91.КЖ.И-193

Н.контр	Зорин	Зорин
Гл.конст	Зорин	Зорин
Зав.гр	Шахновский	
Вед.инж	Боднянская	
Провер.	Боднянская	
Разраб	Черносекова	

Изделие соединительное МС17

Стадия	Масса	Масштаб
Р	1.9	Б/М

Лист | Листов 1

ХАРЬКОВСКИЙ ПРОМСТРОЙНИИПРОЕКТ

25266-17 20

Альбом 13 ч.2

Формат	Зона	Поз.	Обозначение	Наименование	Кол.	Примеч.
				Документация		
			903-1-289.91.КЖ.И-ТУ	Технические условия		
		.	903-1-289.91.КЖ.И-194СБ,195СБ	Сборочный чертеж		
				МС19		
				Детали		
БЧ		1		Уголок 100х8 ГОСТ8509-86* / С245 ГОСТ27772-88		
				ℓ=200	1	2,4кг
БЧ		2		Полоса 150х10 ГОСТ19903-74* / С245 ГОСТ27772-88		
				ℓ=500	1	5,9кг
				МС27		
				Детали		
БЧ		1		Уголок 80х6 ГОСТ8509-86* / С245 ГОСТ27772-88		
				ℓ=200	1	1,5кг.
БЧ		2		Полоса 150х8 ГОСТ19903-74* / С245 ГОСТ27772-88		
				ℓ=350	1	3,8кг

Привязан:

Инв.№

Взам.инв.№ | Подп. и дата | Инв.№подл.

Н.контр.	Зорин	
Гл.спец.	Зорин	
Зав.гр.	Шаховский	
Вед.инж.	Боднянская	
Провер.	Боднянская	
Разраб.	Гайдаржи	

903-1-289.91.КЖ.И-194;-195

Изделие соединительное МС19; МС27

Стадия	Лист	Листов
Р		1

ХАРЬКОВСКИЙ ПРОМСТРОЙНИИПРОЕКТ

Альбом 13 ч.2

1-1

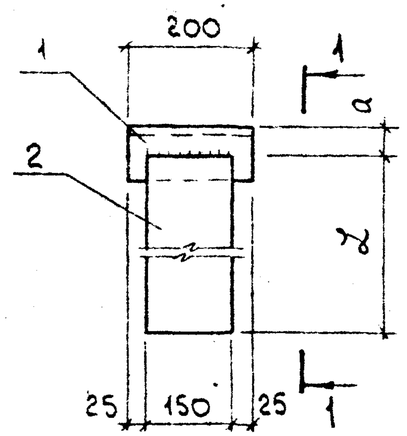

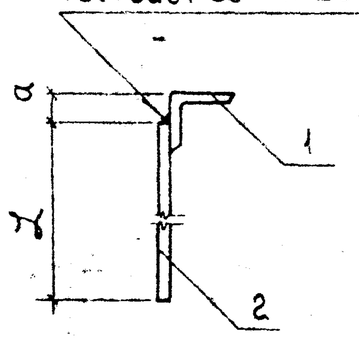

Обозначение	Марка	Размеры, мм		Масса ед., кг
		ℓ	a	
903-1-289.91.КЖ.И-194	МС19	500	50	8,3
-195	МС27	350	30	5,3

Привязан:

Инв.№

Взам.инв.№ | Подп. и дата | Инв.№подл.

Н.контр.	Зорин	
Гл.спец.	Зорин	
Зав.гр.	Шаховский	
Вед.инж.	Боднянская	
Провер.	Боднянская	
Разраб.	Гайдаржи	

903-1-289.91.КЖ.И-194;-195 СБ

Изделие соединительное МС19; МС27. Сборочный чертеж

Стадия	Масса	Масштаб
Р	См табл.	б/м
Лист	Листов 1	

ХАРЬКОВСКИЙ ПРОМСТРОЙНИИПРОЕКТ

1-1

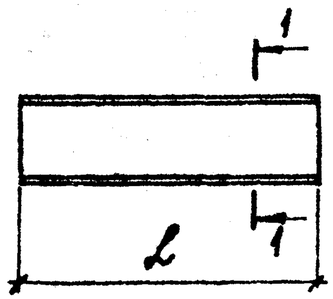

С20 для МС 22
С22 для МС 34
С18 для МС 38

Обозначение	Марка	Длина l, мм	Масса ед. кг
903-1-289.91.КЖ.И-196	МС 22	п. м.	18,4
-197	МС 34	2780	58,3
-198	МС 38	5580	90,9

Привязан:

Инв. №

Н. контр.	Зорин		
Гл. спец.	Зорин		
Зав. гр.	Шахновский		
Вед. инж.	Богнянская		
Провер.	Богнянская		
Разраб.	Гайдаржи		

903-1-289.91.КЖ.И-196...-198

Изделие соединительное МС 22; МС 34; МС 38

Стадия	Масса	Масштаб
Р	См. табл.	б/м

Лист | Листов 1

Швеллер ГОСТ 8240-89 / С245 ГОСТ 27772-88

Харьковский Промстройниипроект

Инв. № подл. | Подпись и дата | Взам. инв. №

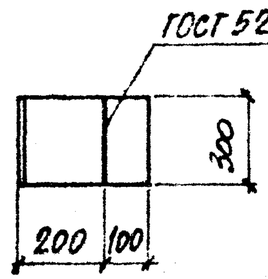

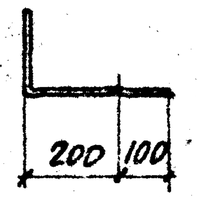

Формат	Зона	Поз.	Обозначение	Наименование	Кол.	Примечание
				Документация		
			903-1-289.91.КЖ.И-ТУ	Технические условия		
				Детали		
Б4		1		Уголок 200×14 ГОСТ 8509-86* / С345-3 ГОСТ 27772-88		
				ℓ = 300	1	12,8 кг
Б4		2		Полоса 100×14 ГОСТ 19903-74* / С235 ГОСТ 27772-88		
				ℓ = 300	1	3,8 кг

Привязан:

Инв. №

Н. контр.	Зорин		
Гл. спец.	Зорин		
Зав. гр.	Шахновский		
Вед. инж.	Богнянская		
Провер.	Богнянская		
Разраб.	Гайдаржи		

903-1-289.91.КЖ.И-199

Изделие соединительное МС 43

Стадия	Масса	Масштаб
Р	16,6	б/м

Лист | Листов 1

Харьковский Промстройниипроект

Инв. № подл. | Подпись и дата | Взам. инв. №

Альбом 13 ч. 2

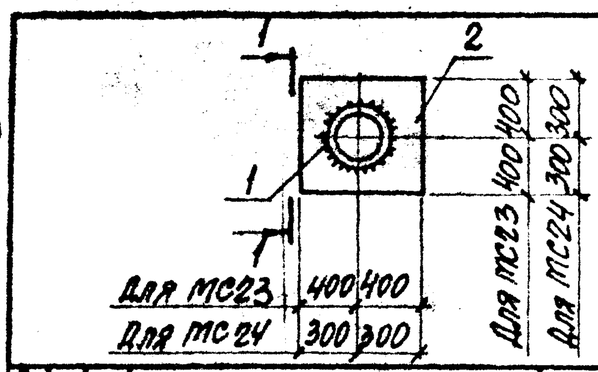

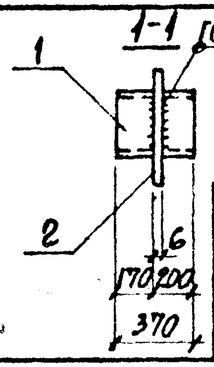

Марка	Масса ед., кг
МС23	75,5
МС24	40,2

Формат	Зона	Поз.	Обозначение	Наименование	Кол.	Примеч.
				Документация		
			903-1-289.91.КЖ.И-ТУ	Технические условия		
				МС 23		
				Детали		
БЧ		1		Труба 630×8 ГОСТ 10704-76* / Сталь 3сп ГОСТ 10705-80, ℓ=370	1	45,4 кг
БЧ		2		Полоса 800×6 ГОСТ 19903-74* / Сталь С235 ГОСТ 27772-88, ℓ=800	1	30,1 кг
				МС 24		
				Детали		
БЧ		1		Труба 325×8 ГОСТ 10704-76* / Сталь 3сп ГОСТ 10705-80, ℓ=370	1	23,2 кг
БЧ		2		Полоса 600×6 ГОСТ 19903-74* / Сталь С235 ГОСТ 27772-88, ℓ=600	1	17,0 кг

Обозначение	Марка
903-1-289.91.КЖ.И-200	МС23
-201	МС24

Привязан:

Инв. №

Инв. № подл. | Подпись и дата | Взам. инв. №

Н. контр.	Зорин		
Гл. спец.	Зорин		
Зав. гр.	Шаховская		
Вед. инж.	Богдянская		
Провер.	Богдянская		
Разраб.	Гайдарж		

903-1-289.91.КЖ.И-200,201

Изделие соединительное МС 23; МС 24

Стадия	Масса	Масштаб
Р	См. табл.	б/м
Лист	Листов 1	

ХАРЬКОВСКИЙ ПРОМСТРОЙНИИПРОЕКТ

Альбом 13 ч. 2

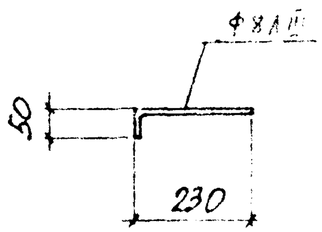

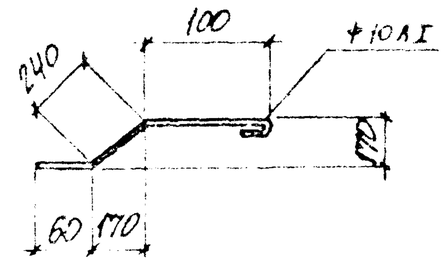

Обозначение	Марка	Длина, мм	Масса ед. кг
903-1-289.91.КЖ.И-202	МС 25	450	0,28
-203	МС 33	280	0,09

Привязан:

Инв. №

Инв. № подл. | Подпись и дата | Взам. инв. №

Н. контр.	Зорин		
Гл. спец.	Зорин		
Зав. гр.	Шаховская		
Вед. инж.	Богдянская		
Провер.	Богдянская		
Разраб.	Гайдарж		

903-1-289.91.КЖ.И-202;203

Изделие соединительное МС 25, МС 33

ГОСТ 5781-82*

Стадия	Масса	Масштаб
Р	См. табл.	б/м
Лист	Листов 1	

ХАРЬКОВСКИЙ ПРОМСТРОЙНИИПРОЕКТ

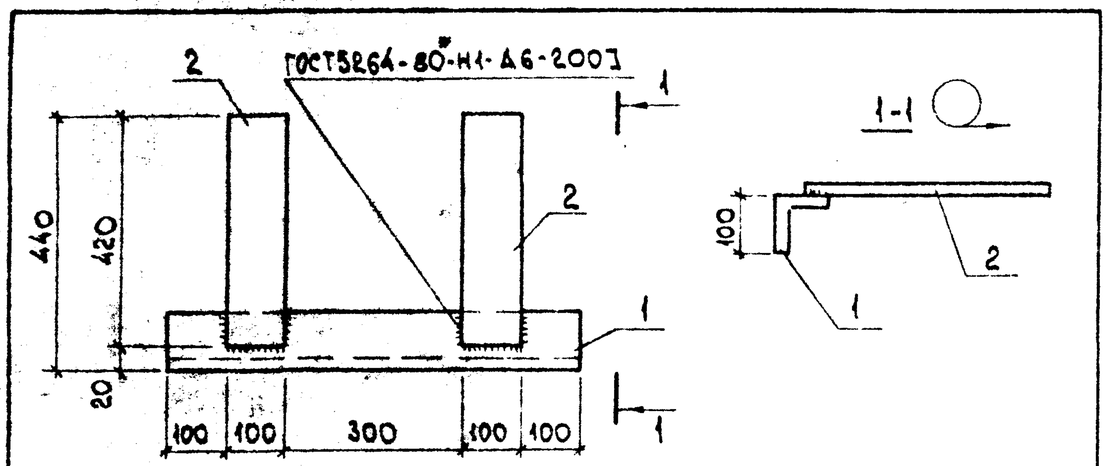

Формат	Зона	Поз.	Обозначение	Наименование	Кол.	Примечание
				Документация		
			903-1-289.91.КЖ.И-ТУ	Технические условия		
				Детали		
				Уголок 100х63х6-ГОСТ8510-86* / С235-ГОСТ27772-88		
БЧ		1		Р=700	1	5.3кг
				Полоса 100х8-ГОСТ19903-74* / С235-ГОСТ27772-88		
БЧ		2		Р=420	2	2.6 кг

Привязан:

Инв. №

Взам. инв. № | Подп. и дата | Инв. № подл.

Н.контр.	Зорин		903-1-289.91.КЖ.И - 204
Гл.спец.	Зорин		
Зав.гр.	Шахновский		Изделие соединительное МС26
Вед.инж.	Бодянская		
Провер.	Бодянская		
Разраб.	Гайдаржи		

Стадия	Масса	Масштаб
Р	10,5	5/м
Лист	Листов 1	

ХАРЬКОВСКИЙ ПРОМСТРОЙНИИПРОЕКТ

Формат	Зона	Поз.	Обозначение	Наименование	Кол.	Примечание
				Документация		
			903-1-289.91.КЖ.И-ТУ	Технические условия		
А4			903-1-289.91.КЖ.И-205..208 СБ	Сборочный чертеж		
				Детали		
БЧ		1		Уголок 110х70х8-ГОСТ8510-86* / С235-ГОСТ27772-88 Р=300	1	3,2 кг
				Переменные данные		
				для исполнения		
				МС28		
				Детали		
БЧ		2		Полоса 200х8-ГОСТ19903-74* / С235-ГОСТ27772-88 Р=350	1	4,4 кг
				МС29		
				Детали		
БЧ		2		Полоса 200х8-ГОСТ19903-74* / С235-ГОСТ27772-88 Р=400	1	5,0 кг
				МС30		
				Детали		
БЧ		2		Полоса 200х8-ГОСТ19903-74* / С235-ГОСТ27772-88 Р=500	1	6.3 кг
				МС31		
				Детали		
БЧ		2		Полоса 200х8-ГОСТ19903-74* / С235-ГОСТ27772-88 Р=600	1	7.5 кг

Привязан:

Инв. №

Взам. инв. № | Подп. и дата | Инв. № подл.

Н.контр.	Зорин		903-1-289.91.КЖ.И-205..208
Гл.спец.	Зорин		
Зав.гр.	Шахновский		Изделие соединительное МС28...МС31
Вед.инж.	Бодянская		
Провер.	Бодянская		
Разраб.	Гайдаржи		

Стадия	Лист	Листов
Р		1

ХАРЬКОВСКИЙ ПРОМСТРОЙНИИПРОЕКТ

25266 17 24

Альбом 13.4.2

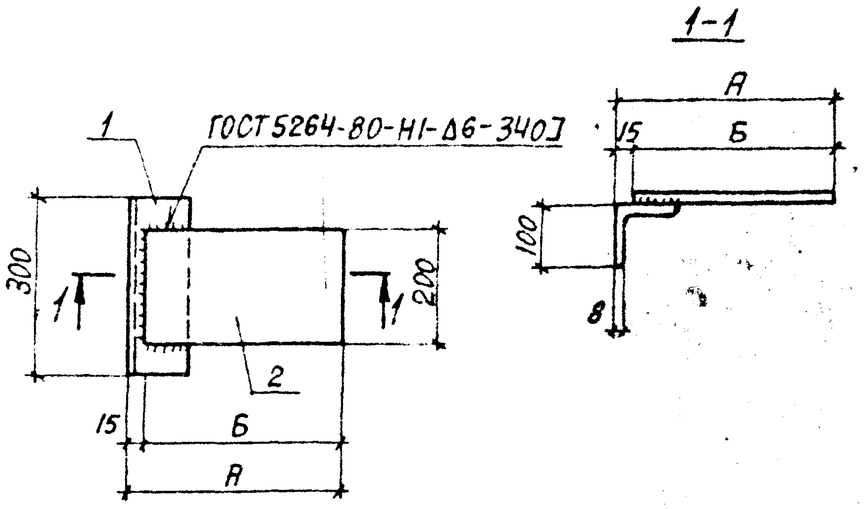

Обозначение	Марка	А, мм	Б, мм	Масса ед., кг
903-1-289.91.КЖ.И-205	МС 28	365	350	7,6
-206	МС 29	415	400	8,2
-207	МС 30	515	500	9,5
-208	МС 31	615	600	10,7

Привязан:

Инв. №

Взам. инв. №

Подпись и дата

Инв. № подл.

Н. контр.	Зорин		
Гл. спец.	Зорин		
Зав. гр.	Шахновский		
Вед. инж.	Боднянская		
Провер.	Боднянская		
Разраб.	Минаева		

903-1-289.91.КЖ.И-205...-208СБ

Изделие соединительное МС 28; МС 29; МС 30; МС 31. Сборочный чертеж

Стадия	Масса	Масштаб
Р	см. табл.	б/м
Лист	Листов 1	

ХАРЬКОВСКИЙ ПРОМСТРОЙНИИПРОЕКТ

Альбом 13.4.2

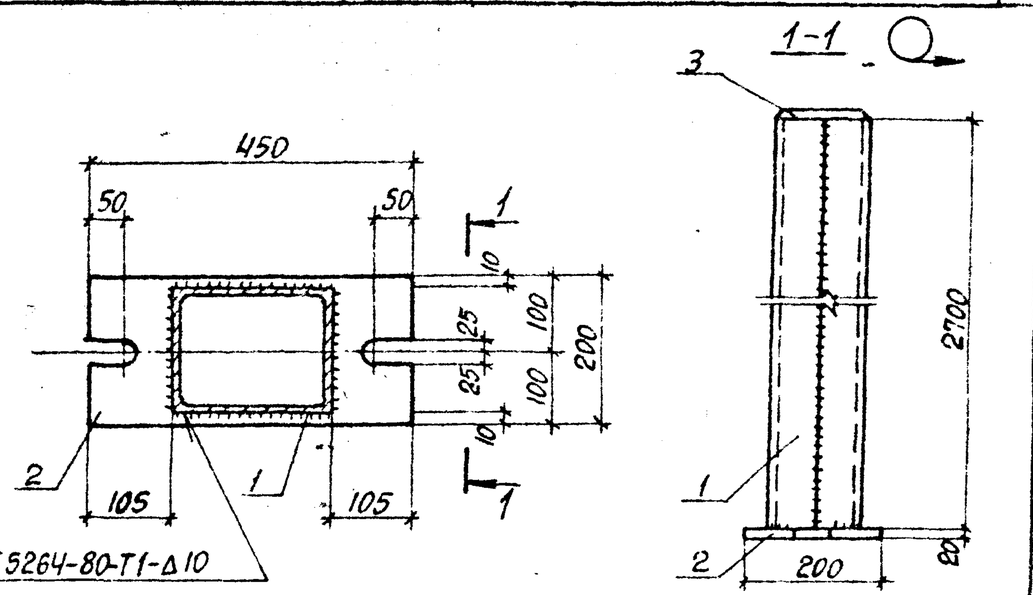

Формат	Зона	Поз.	Обозначение	Наименование	Кол.	Примечание
				Документация		
			903-1-289.91.КЖ.И-ТУ	Технические условия		
				Детали		
БЧ		1		Швеллер 24-ГОСТ 8240-89 / С245-ГОСТ 27772-88 ℓ=2700	2	66,0 кг
				Полоса ГОСТ 19903-74* / С245-ГОСТ 27772-88		
БЧ		2		200×20 ℓ=450	1	14,1 кг
БЧ		3		170×8 ℓ=220	1	2,4 кг

Привязан:

Инв. №

Взам. инв. №

Подпись и дата

Инв. № подл.

Н. контр.	Зорин		
Гл. спец.	Зорин		
Зав. гр.	Шахновский		
Вед. инж.	Боднянская		
Провер.	Боднянская		
Разраб.	Минаева		

903-1-289.91.КЖ.И-209

Изделие соединительное МС 32

Стадия	Масса	Масштаб
Р	148,5	б/м
Лист	Листов 1	

ХАРЬКОВСКИЙ ПРОМСТРОЙНИИПРОЕКТ

Альбом 13 ч.2

Формат	Зона	Поз.	Обозначение	Наименование	Кол.	Примеч.
				Документация		
			903-1-289.91.КЖ.И-ТУ	Технические условия		
			903-1-28991.КЖ.И-210;-210-01СБ	Сборочный чертеж		
				Детали		
Б4		1		Двутавр 30Ш1 ГОСТ26020-83 / С245 ГОСТ27772-88		
				ℓ=6500	1	348,4кг
Б4		2		Полоса 100×14 ГОСТ19903-74* / С245 ГОСТ27772-88 ℓ=250	4	2,7кг
Б4		3		Полоса 155×14 ГОСТ19903-74* / С245 ГОСТ27772-88 ℓ=300	2	3,8кг

Привязан:

Инв.№

Инв.№ подл. | Подп. и дата | Взам. инв.№

Н.контр.	Зорин		
Гл.спец.	Зорин		
Зав.гр.	Шахновский		
Вед.инж.	Боднянская		
Провер.	Боднянская		
Разраб.	Гайдаржи		

903-1-289.91.КЖ.И-210;-210-01

Изделие соединительное МС36; МС36-1

Стадия	Лист	Листов
Р		1

ХАРЬКОВСКИЙ ПРОМСТРОЙНИИПРОЕКТ

Альбом 13 ч.2

МС36, МС36-1

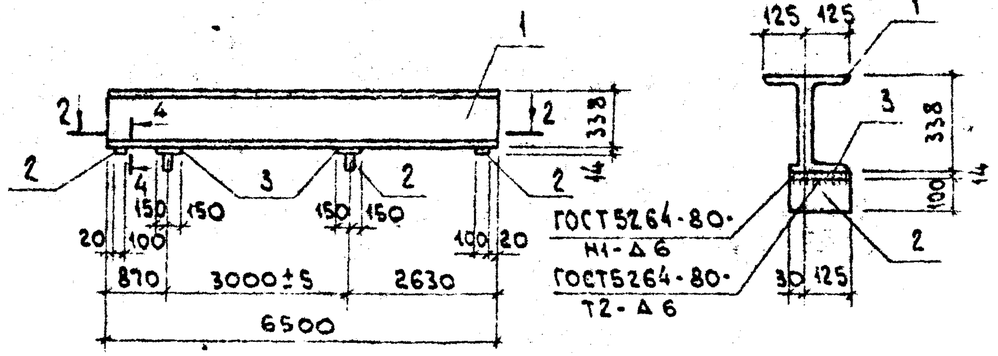

2-2 для МС36

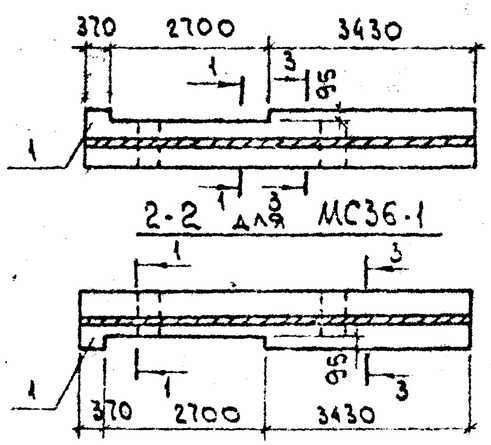

2-2 для МС36-1

3-3

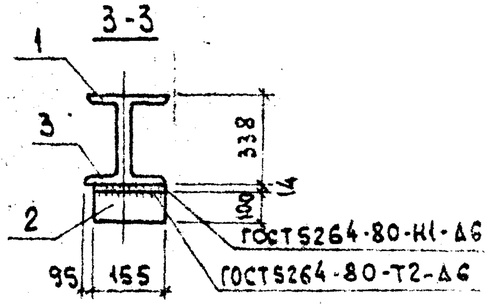

4-4

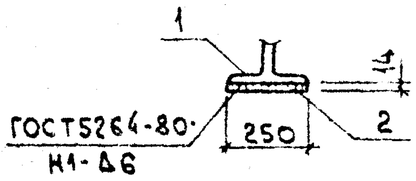

Обозначение	Марка
903-1-289.91.КЖ.И-210	МС36
-210-01	МС36-1

Привязан:

Инв.№

Инв.№ подл. | Подп. и дата | Взам. инв.№

Н.контр.	Зорин		
Гл.спец.	Зорин		
Зав.гр.	Шахновский		
Вед.инж.	Боднянская		
Провер.	Боднянская		
Разраб.	Гайдаржи		

903-1-289.91.КЖ.И-210;-210-01СБ

Изделие соединительное МС36; МС36-1 Сборочный чертеж

Стадия	Масса	Масштаб
Р	366,8	Б/м
Лист	Листов 1	

ХАРЬКОВСКИЙ ПРОМСТРОЙНИИПРОЕКТ

Альбом 13 ч.2

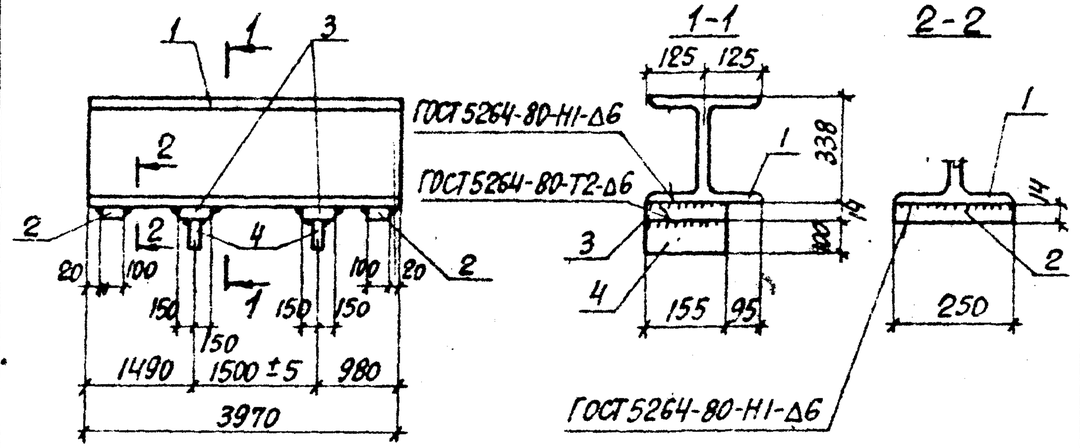

Формат	Зона	Поз.	Обозначение	Наименование	Кол.	Примечание
				Документация		
			903-1-289.91.КЖ.И-ТУ	Технические условия		
				Детали		
				Двутавр 30Ш1-ГОСТ 26020-83 / С255-ГОСТ 27772-88		
БЧ		1		ℓ=3970	1	212,8 кг
				Полоса ГОСТ 19903-74* / С245-ГОСТ 27772-88		
БЧ		2		100×14 ℓ=250	2	2,7 кг
БЧ		3		155×14 ℓ=300	2	5,1 кг
БЧ		4		100×14 ℓ=155	2	1,7 кг

Привязан:

Инв. №

Взам. инв. № | Подпись и дата | Инв. № подл.

Н. контр.	Зорин	
Гл. спец.	Зорин	
Зав. гр.	Шахновский	
Вед. инж.	Боднянская	
Провер.	Боднянская	
Разраб.	Минаева	

903-1-289.91.КЖ.И-211

Изделие соединительное МС 37

Стадия	Масса	Масштаб
Р	231,7	б/м
Лист	Листов 1	

Харьковский Промстройниипроект

Альбом 13 ч.2

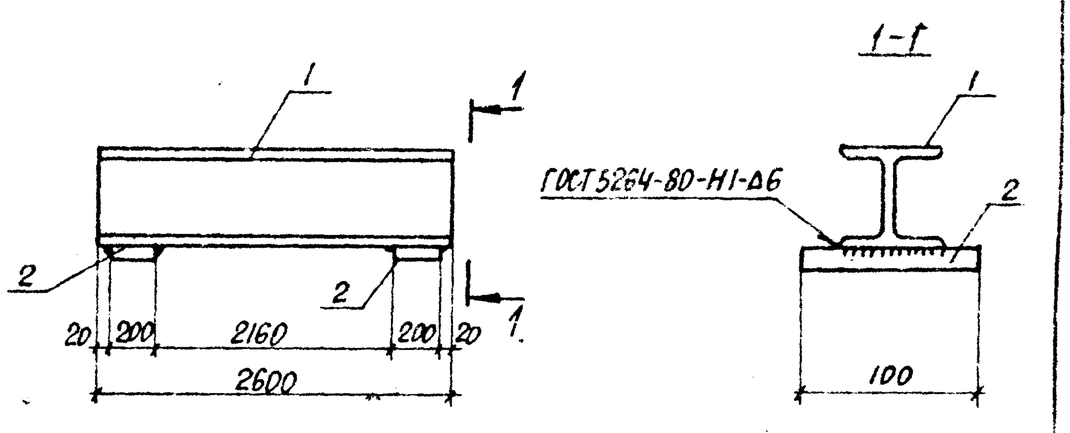

Формат	Зона	Поз.	Обозначение	Наименование	Кол.	Примечание
				Документация		
			903-1-289.91.КЖ.И-ТУ	Технические условия		
				Детали		
				Двутавр 20-ГОСТ 8239-89 / С255-ГОСТ 27772-88		
БЧ		1		ℓ=2600	1	54,6 кг
				Полоса 100×20-ГОСТ 19903-74* / С245-ГОСТ 27772-88		
БЧ		2		ℓ=200	2	3,1 кг

Привязан:

Инв. №

Взам. инв. № | Подпись и дата | Инв. № подл.

Н. контр.	Зорин	
Гл. спец.	Зорин	
Зав. гр.	Шахновский	
Вед. инж.	Боднянская	
Провер.	Боднянская	
Разраб.	Минаева	

903-1-289.91.КЖ.И-212

Изделие соединительное МС 39

Стадия	Масса	Масштаб
Р	60,9	б/м
Лист	Листов 1	

Харьковский Промстройниипроект

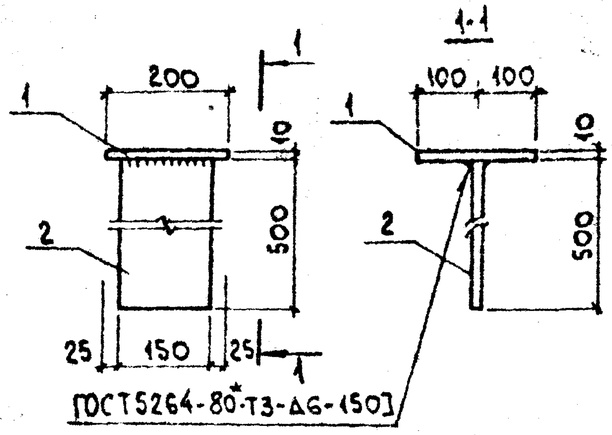

Формат	Зона	Поз.	Обозначение	Наименование	Кол.	Примеч.
				Документация		
			903-1-289.91.КЖ.И-ТУ	Технические условия		
				Детали		
Б4		1		Полоса 200×10-ГОСТ19903-74* / С245-ГОСТ27772-88 l=200	1	3,1 кг
Б4		2		Полоса 150×10-ГОСТ19903-74* / С245-ГОСТ27772-88 l=500	1	7,1 кг

Привязан:

Инв.№

Н.контр.	Зорин		
Гл.спец.	Зорин		
Зав.гр.	Шахновский		
Вед.инж.	Шахновский		
Провер.	Бодянская		
Разраб.	Жерносекова		

903-1-289.91.КЖ.И-213

Изделие соединительное МС41

Стадия	Масса	Масштаб
Р	10,2	б/м
Лист	Листов 1	

ХАРЬКОВСКИЙ ПРОМСТРОЙНИИПРОЕКТ

Инв.№ подл. | Подп. и дата | Взам. инв.№

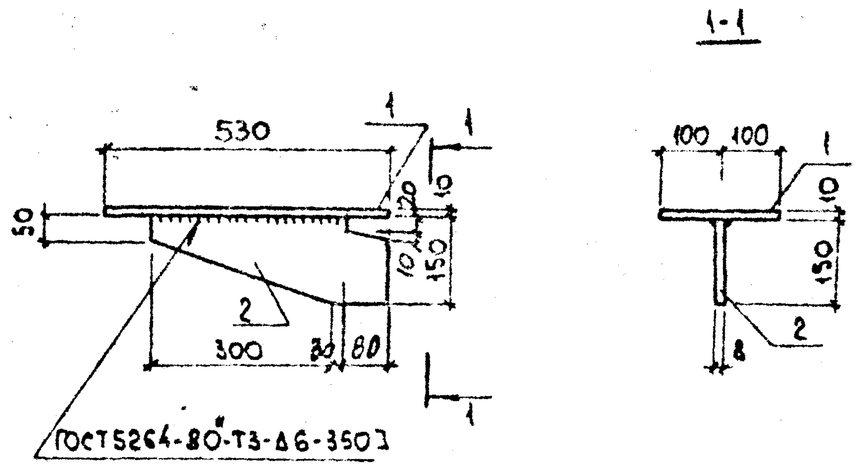

Формат	Зона	Поз.	Обозначение	Наименование	Кол.	Примеч.
				Документация		
			903-1-289.91.КЖ.И-ТУ	Технические условия		
				Детали		
Б4		1		Полоса 200×10-ГОСТ19903-74* / С245-ГОСТ27772-88 l=530	1	8,3 кг
Б4		2		Полоса 350×8-ГОСТ19903-74* / С245-ГОСТ27772-88 l=150	1	3,3 кг

Привязан:

Инв.№

Н.контр.	Зорин		
Гл.спец.	Зорин		
Зав.гр.	Шахновский		
Вед.инж.	Бодянская		
Провер.	Бодянская		
Разраб.	Жерносекова		

903-1-289.91.КЖ.И-214

Изделие соединительное МС42

Стадия	Масса	Масштаб
Р	11,6	б/м
Лист	Листов 1	

ХАРЬКОВСКИЙ ПРОМСТРОЙНИИПРОЕКТ

Инв.№ подл. | Подп. и дата | Взам. инв.№

Альбом 13 ч.2

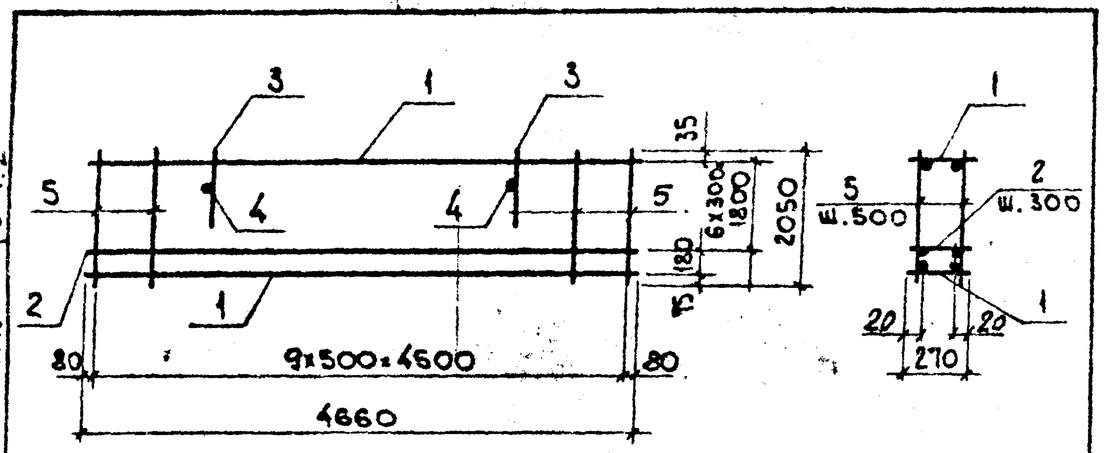

Формат	Зона	Поз.	Обозначение	Наименование	Кол.	Примеч.
				Документация		
			903-1-289.91. КЖ.И-ТУ	Технические условия		
				Сборочные единицы		
А4		1	903-1-289.91.КЖ.И-258;-259	Каркас плоский КР1	2	6,6 кг
А4		2	то же	КР2	6	6,2 кг
		3	1.030.1-1.1-3 · 01-06	Петля строповочная СП7	2	3,6 кг
				Детали		
Б4		4		ф12 AIII, ГОСТ 5781-82*, ℓ=270	2	0,24 кг
Б4		5		ф5 Bp I, ГОСТ 6727-80*, ℓ=2050	20	0,32 кг

Привязан:

Инв. №

Взам. инв. №

Подп. и дата

Инв. № подл.

Н. контр.	Зорин		
Гл. спец.	Зорин		
Зав. гр.	Шахновский		
Вед. инж.	Боднянская		
Провер.	Боднянская		
Разраб.	Гайдаржи		

903-1-289.91 КЖИ-215

Каркас пространственный КП1

Стадия	Масса	Масштаб
Р	64,3	б/м
Лист	Листов 1	

ХАРЬКОВСКИЙ ПРОМСТРОЙНИИПРОЕКТ

Альбом 13 ч.2

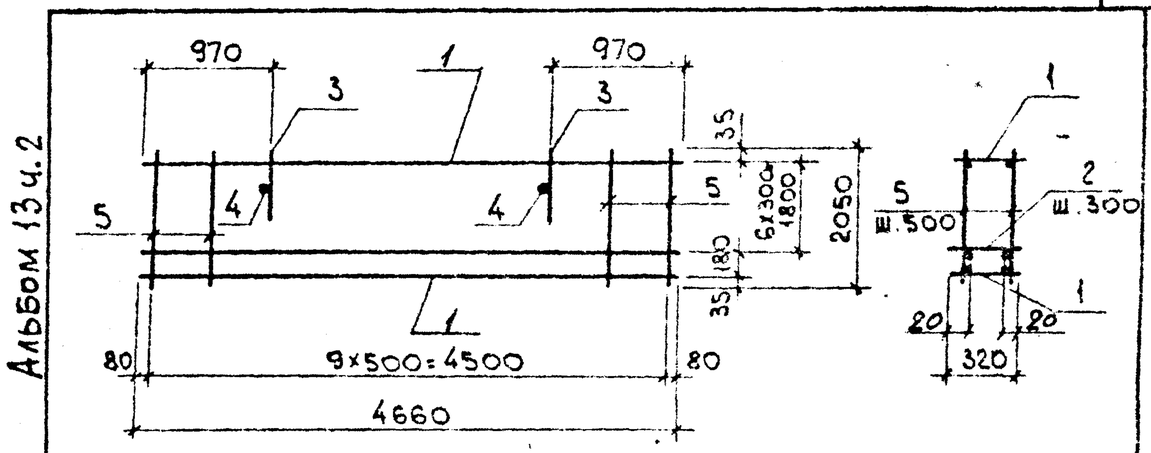

Формат	Зона	Поз.	Обозначение	Наименование	Кол.	Примеч.
				Документация		
			903-1-289.91. КЖ.И-ТУ	Технические условия		
				Сборочные единицы		
А4		1	903-1-289.91.КЖ.И-260;-261	Каркас плоский КР3	2	4,6 кг
А4		2	то же	КР4	6	4,1 кг
		3	1.030.1-1.1-3 01-07	Петля строповочная СП8	2	5,3 кг
				Детали		
Б4		4		ф12 AIII, ГОСТ 5781-82*, ℓ=320	2	0,28 кг
Б4		5		ф5 Bp I, ГОСТ 6727-80*, ℓ=2050	20	0,32 кг

Привязан:

Инв. №

Взам. инв. №

Подп. и дата

Инв. № подл.

Н. контр.	Зорин		
Гл. спец.	Зорин		
Зав. гр.	Шахновский		
Вед. инж.	Боднянская		
Провер.	Боднянская		
Разраб.	Гайдаржи		

903-1-289.91 КЖИ-216

Каркас пространственный КП2

Стадия	Масса	Масштаб
Р	51,9	б/м
Лист	Листов 1	

ХАРЬКОВСКИЙ ПРОМСТРОЙНИИПРОЕКТ

Альбом 13 ч.2

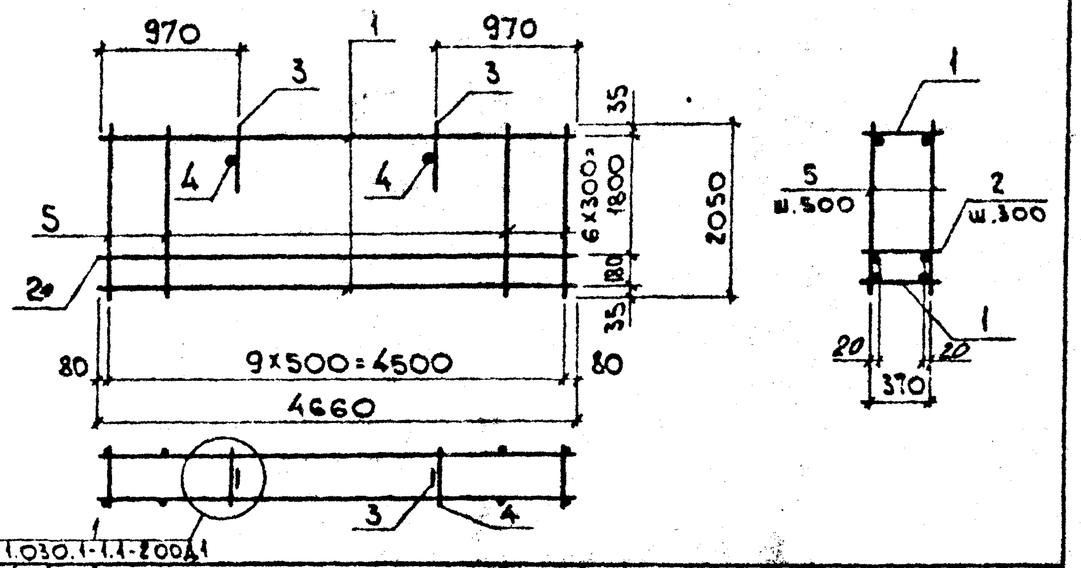

Формат	Зона	Поз.	Обозначение	Наименование	Кол.	Примеч.
				Документация		
			903-1-289.91. КЖИ-ТУ	Технические условия		
				Сборочные единицы		
А4		1	903-1-289.91.КЖИ-262,-263	Каркас плоский КР5	2	4,8 кг
А4		2	то же	КР6	6	4,3 кг
		3	1.030.1-1.1-3 01-07	Петля строповочная СП8	2	5,32 кг
				Детали		
Б4		4		ф12AIII, ГОСТ5781-82*, ℓ=370	2	0,33 кг
Б4		5		ф5ВрI, ГОСТ6727-80*, ℓ=2050	20	0,32 кг

Привязан:

Инв. №

Взам. инв. №

Подп. и дата

Инв. № подл.

Н. контр.	Зорин		
Гл. спец.	Зорин		
Зав. гр.	Шахновский		
Вед. инж.	Боднянская		
Провер.	Боднянская		
Разраб.	Гайдаржи		

903-1-289.91.КЖИ-217

Каркас пространственный КП3

Стадия	Масса	Масштаб
Р	52,8	б/м
Лист	Листов 1	

ХАРЬКОВСКИЙ ПРОМСТРОЙНИИПРОЕКТ

Альбом 13 ч.2

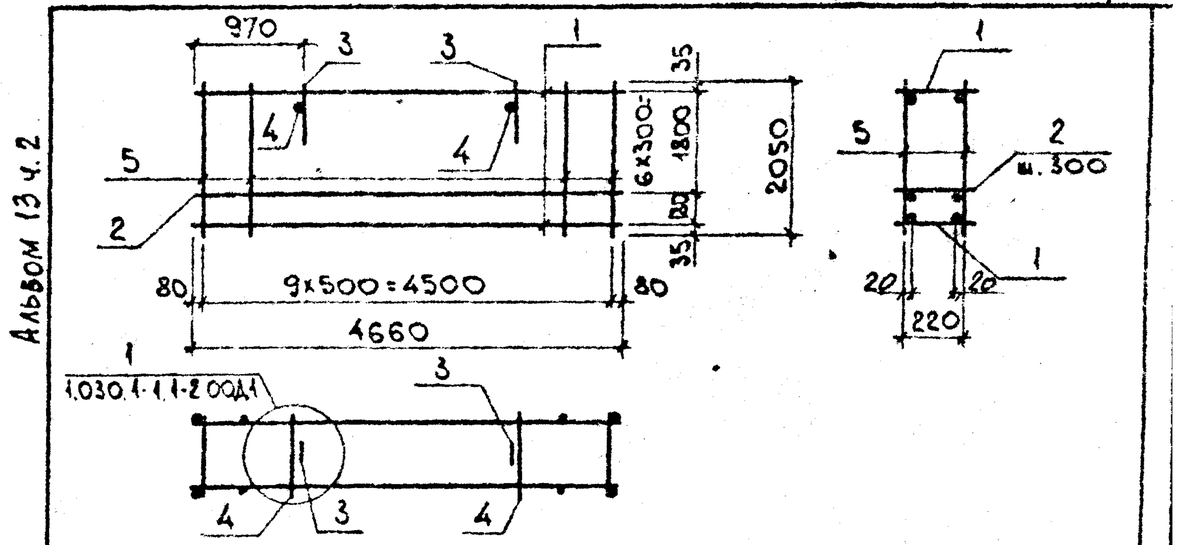

Формат	Зона	Поз.	Обозначение	Наименование	Кол.	Примеч.
				Документация		
			903-1-289.91. КЖИ-ТУ	Технические условия		
				Сборочные единицы		
А4		1	903-1-289.91.КЖИ-264,-265	Каркас плоский КР7	2	4,2 кг
А4		2	то же	КР8	6	3,9 кг
		3	1.030.1-1.1-3 01-05	Петля строповочная СП6	2	2,7 кг
				Детали		
Б4		4		ф10AIII, ГОСТ5781-82*, ℓ=220	2	0,14 кг
Б4		5		ф5ВрI, ГОСТ6727-80*, ℓ=2050	20	0,32 кг

Привязан:

Инв. №

Взам. инв. №

Подп. и дата

Инв. № подл.

Н. контр.	Зорин		
Гл. спец.	Зорин		
Зав. гр.	Шахновский		
Вед. инж.	Боднянская		
Провер.	Боднянская		
Разраб.	Гайдаржи		

903-1-289.91.КЖИ-218

Каркас пространственный КП4

Стадия	Масса	Масштаб
Р	43,9	б/м
Лист	Листов 1	

ХАРЬКОВСКИЙ ПРОМСТРОЙНИИПРОЕКТ

Альбом 13 ч.2

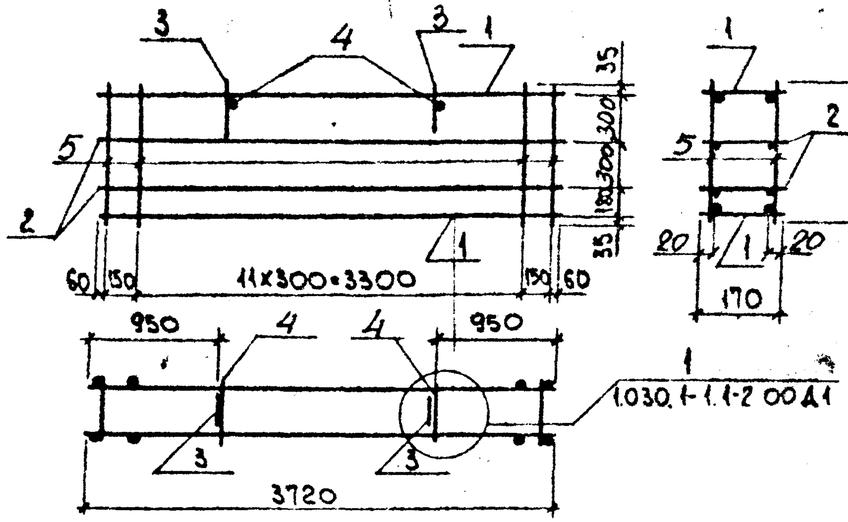

Формат	Зона	Поз.	Обозначение	Наименование	Кол.	Примеч.
				Документация		
			903-1-289.91.КЖ.И-ТУ	Технические условия		
				Сборочные единицы		
А4		1	903-1-289.91. КЖ.И-268; -269	Каркас плоский КР9	2	5,1 кг
А4		2	КЖ.И-266; -267	КР10	2	4,8 кг
		3	1.030.1-1.1-1 01-02	Петля строповочная СП3	2	0,7 кг
				Детали		
Бч		5		ф5 Вр I, ГОСТ6727-80*, ℓ=850	28	0,12 кг
Бч		4		ф8 AIII, ГОСТ5781-82*, ℓ=170	2	0,07 кг

Привязан:

Инв. №

Взам. инв. №

Подп. и дата

Инв. № подл.

Н.контр.	Зорин	
Гл.спец.	Зорин	
Зав.гр.	Шахновский	
Вед.инж.	Боднянская	
Провер.	Боднянская	
Разраб.	Гайдаржи	

903-1-289.91.КЖИ-219

Каркас пространственный КП 5

Стадия	Масса	Масштаб
Р	24,8	Б/м
Лист	Листов 1	

ХАРЬКОВСКИЙ ПРОМСТРОЙНИИПРОЕКТ

Альбом 13 ч.2

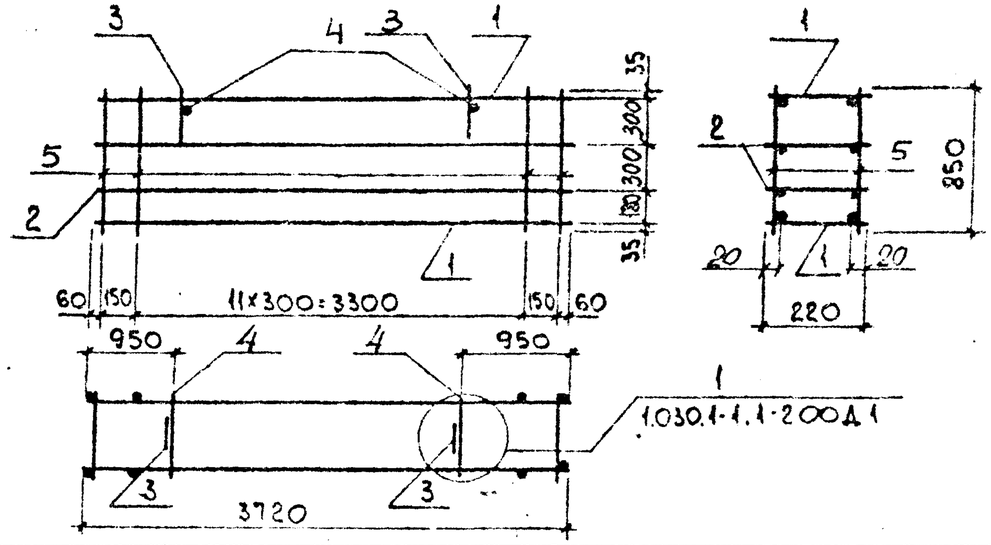

Формат	Зона	Поз.	Обозначение	Наименование	Кол.	Примеч.
				Документация		
			903-1-289.91. КЖ.И-ТУ	Технические условия		
				Сборочные единицы		
А4		1	903-1-289.91. КЖ.И-268; -269	Каркас плоский КР11	2	5,2 кг
А4		2	КЖ.И-266; -267	КР12	2	4,8 кг
		3	1.030.1-1.1-3 01-03	Петля строповочная СП4	2	1,1 кг
				Детали		
Бч		5		ф5 Вр I, ГОСТ6727-80*, ℓ=850	28	0,12 кг
Бч		4		ф8 AIII, ГОСТ5781-82*, ℓ=220	2	0,14 кг

Привязан:

Инв. №

Взам. инв. №

Подп. и дата

Инв. № подл.

Н.контр.	Зорин	
Гл.спец.	Зорин	
Зав.гр.	Шахновский	
Вед.инж.	Боднянская	
Провер.	Боднянская	
Разраб.	Гайдаржи	

903-1-289.91.КЖИ-220

Каркас пространственный КП 6

Стадия	Масса	Масштаб
Р	25,8	Б/м
Лист	Листов 1	

ХАРЬКОВСКИЙ ПРОМСТРОЙНИИПРОЕКТ

Альбом 13 ч.2

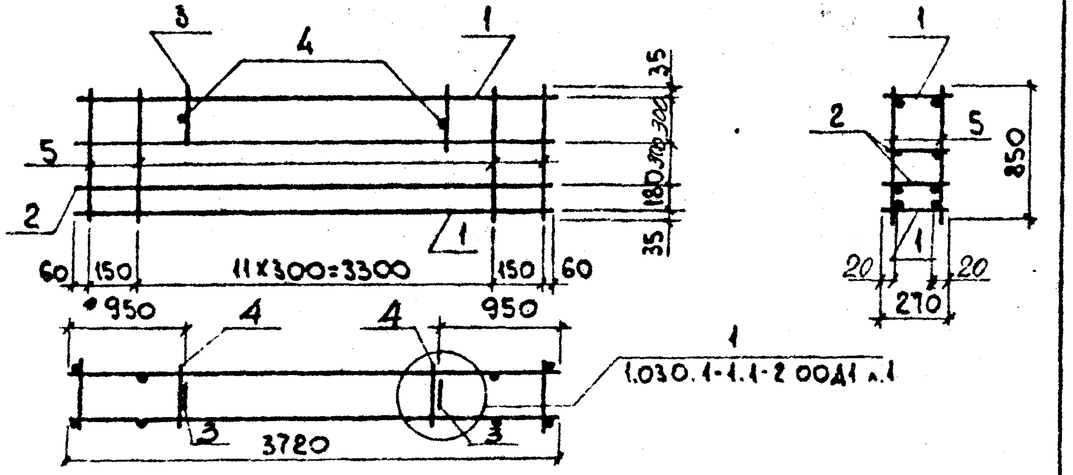

Формат	Зона	Поз.	Обозначение	Наименование	Кол.	Примеч.
				Документация		
			903-1-289.91 КЖ.И-ТУ	Технические условия		
				Сборочные единицы		
А4		1	903-1-289.91. КЖ.И-270; -271	Каркас плоский КР13	2	5,1 кг
А4		2	то же	КР14	2	4,9 кг
		3	1.030.1-1.1-3 01-03	Петля строповочная СП4	2	1,1 кг
				Детали		
Б4		4		ф10 AIII, ГОСТ 5781-82*, ℓ=270	2	0,17 кг
Б4		5		ф5 Вр I, ГОСТ 6727-80*, ℓ=850	28	0,12 кг

Привязан:

Инв. №

Взам. инв. № | Подп. и дата | Инв. № подл.

Н. контр.	Зорин		
Гл. спец.	Зорин		
Зав. гр.	Шахновский		
Вед. инж.	Богнянская		
Провер.	Богнянская		
Разраб.	Гайдаржи		

903-1-289.91 КЖ.И-221

Каркас пространственный КП7

Стадия	Масса	Масштаб
Р	25,9	Б/м
Лист	Листов 1	

ХАРЬКОВСКИЙ ПРОМСТРОЙНИИПРОЕКТ

Альбом 13 ч.2

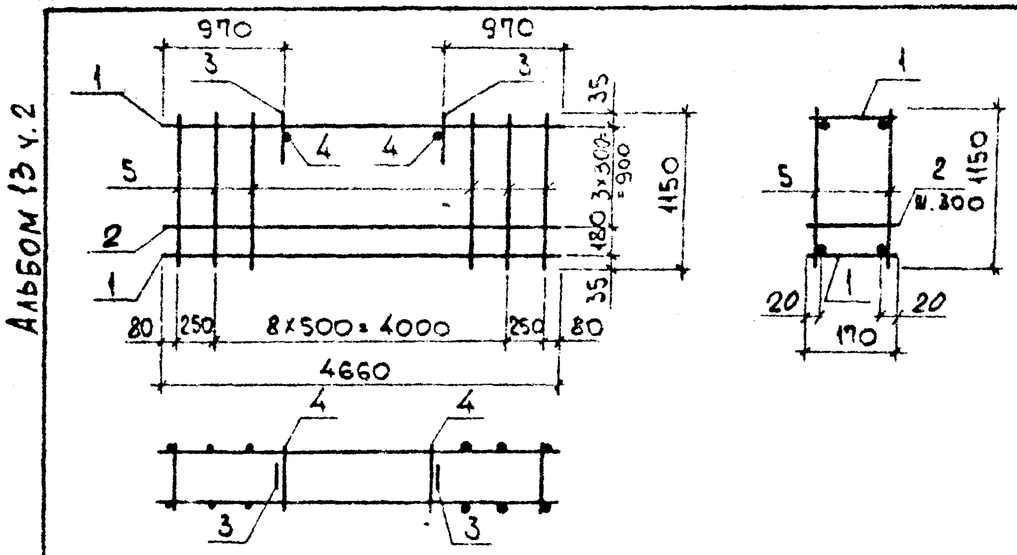

Формат	Зона	Поз.	Обозначение	Наименование	Кол.	Примеч.
				Документация		
			903-1-289.91. КЖ.И-ТУ	Технические условия		
				Сборочные единицы		
А4		1	903-1-289.91. КЖ.И-272	Каркас плоский КР15	2	9,0 кг
А4		2	КЖ.И-273	КР16	3	8,5 кг
		3	1.030.1-1.1-3 01-03	Петля строповочная СП4	2	1,1 кг
				Детали		
Б4		4		ф10 AIII, ГОСТ 5781-82*, ℓ=170	2	0,10 кг
Б4		5		ф5 Вр I, ГОСТ 6727-80* ℓ=1150	22	0,17 кг

Привязан:

Инв. №

Взам. инв. № | Подп. и дата | Инв. № подл.

Н. контр.	Зорин		
Гл. спец.	Зорин		
Зав. гр.	Шахновский		
Вед. инж.	Богнянская		
Провер.	Богнянская		
Разраб.	Гайдаржи		

903-1-289.91 КЖ.И-222

Каркас пространственный КП8

Стадия	Масса	Масштаб
Р	49,7	Б/м
Лист	Листов 1	

ХАРЬКОВСКИЙ ПРОМСТРОЙНИИПРОЕКТ

Альбом 13 ч.2

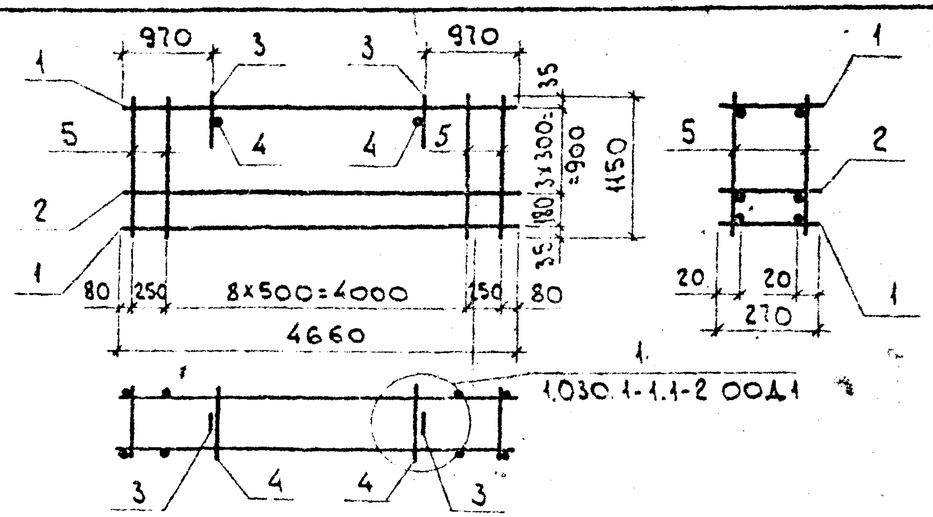

Формат	Зона	Поз.	Обозначение	Наименование	Кол.	Примеч.
				Документация		
			903-1-289.91.КЖ.И-ТУ	Технические условия		
				Сборочные единицы		
А4		1.	903-1-289.91.КЖ.И-274;-275	Каркас плоский КР17	2	4,2 кг
А4		2	то же	" КР18	3	3,9кг
		3	1.030.1-1.1-3 01-04	Петля строповочная СП5	2	1,8кг
				Детали		
Б4		4		ф10AIII, ГОСТ5781-82*, ℓ=270	2	0,16 кг
Б4		5		ф5ВрI, ГОСТ6727-80*, ℓ=1150	22	0,18 кг

Привязан:

Инв. №

Взам. инв. № | Подп. и дата | Инв. № подл.

Н.контр.	Зорин		
Гл.спец.	Зорин		
Зав.гр.	Шахновский		
Вед.инж.	Боднянская		
Провер.	Боднянская		
Разраб.	Гайдаржи		

903-1-289.91.КЖ.И-223

Каркас пространственный КП9

Стадия	Масса	Масштаб
Р	24,1	б/м
Лист	Листов 1	

ХАРЬКОВСКИЙ ПРОМСТРОЙНИИПРОЕКТ

Альбом 13 ч.2

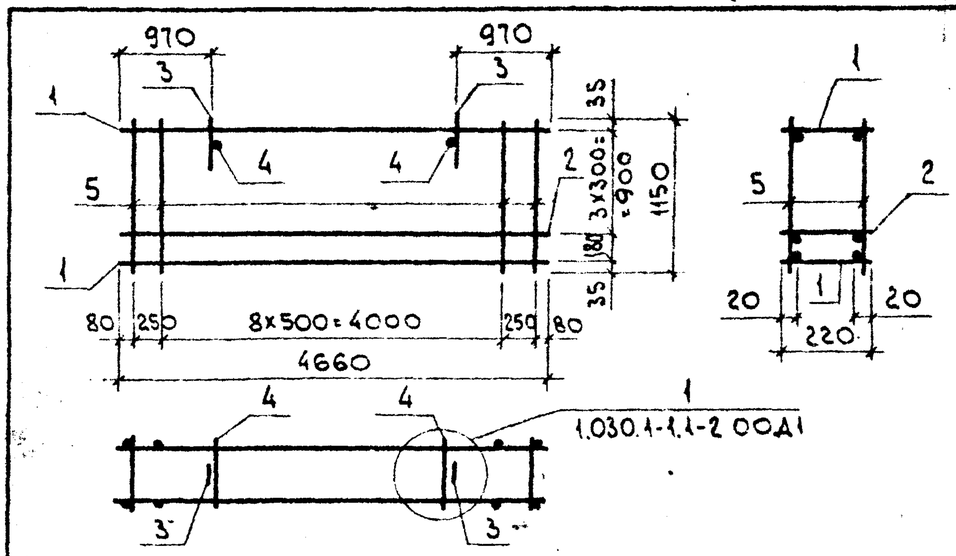

Формат	Зона	Поз.	Обозначение	Наименование	Кол.	Примеч.
				Документация		
			903-1-289.91.КЖ.И-ТУ	Технические условия		
				Сборочные единицы		
А4		1	903-1-289.91.КЖ.И-276;-277	Каркас плоский КР19	2	6,4 кг
А4		2	то же	то же КР20	3	6,1 кг
		3	1.030.1-1.1-3 01-03	Петля строповочная СП4	2	1,1 кг
				Детали		
Б4		4		ф10AIII, ГОСТ5781-82*, ℓ=220	2	0,13кг
Б4		5		ф5ВрI, ГОСТ6727-80*, ℓ=1150	22	0,17 кг

Привязан:

Инв. №

Взам. инв. № | Подп. и дата | Инв. № подл.

Н.контр.	Зорин		
Гл.спец.	Зорин		
Зав.гр.	Шахновский		
Вед.инж.	Боднянская		
Провер.	Боднянская		
Разраб.	Гайдаржи		

903-1-289.91.КЖ.И-224

Каркас пространственный КП10

Стадия	Масса	Масштаб
Р	36,4	б/м
Лист	Листов 1	

ХАРЬКОВСКИЙ ПРОМСТРОЙНИИПРОЕКТ

Альбом 13 4.2

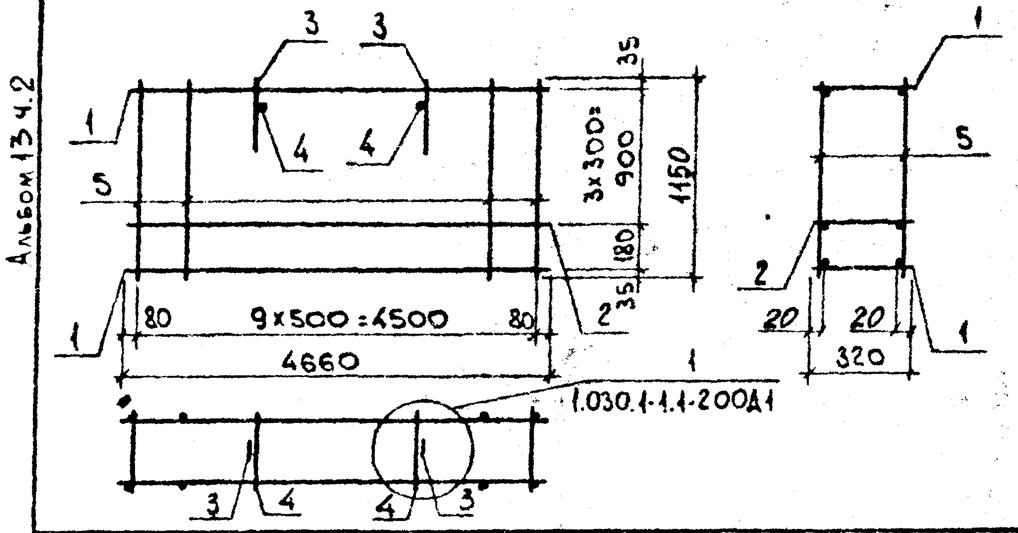

Формат	Зона	Поз	Обозначение	Наименование	Кол.	Примеч.
				Документация		
			903-1-289.91КЖИ-ТУ	Технические условия		
				Сборочные единицы		
А4		1	903-1-289.91КЖИ-278;-279	Каркас плоский КР21	2	4,5 кг
А4		2	то же	КР22	3	4,1 кг
		3	1.030.1-1.1-3 01-04	Петля строповочная СП5	2	1,9 кг
				Детали		
Б4		4		ф10АIII, ГОСТ5781-82*, ℓ=320	2	0,2 кг
Б4		5		ф5Вр I, ГОСТ6727-80*, ℓ=1150	20	0,16 кг

Привязан:

Инв. №

Взам. инв. № | Подп. и дата | Инв. № подл.

Н. контр.	Зорин	
Гл. спец.	Зорин	
Зав. гр.	Шахновский	
Ведущ. инж.	Боднянская	
Провер.	Боднянская	
Разраб.	Гайдаржи	

903-1-289.91КЖИ-225

Каркас пространственный КП 11

Стадия	Масса	Масштаб
Р	28,7	б/м
Лист	Листов 1	

ХАРЬКОВСКИЙ ПРОМСТРОЙНИИПРОЕКТ

Альбом 13 4.2

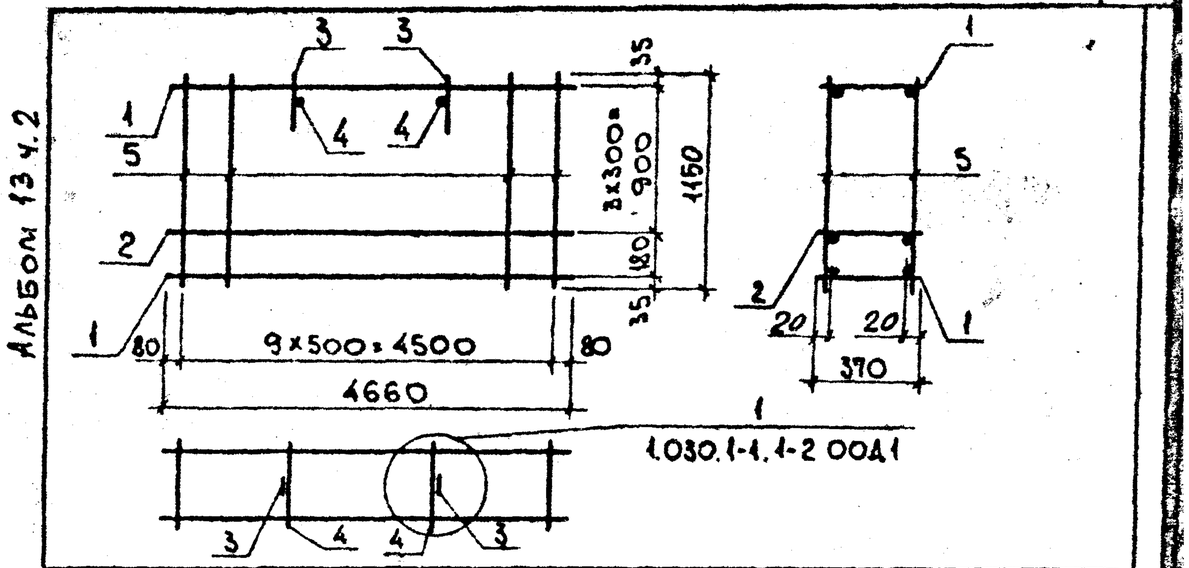

Формат	Зона	Поз.	Обозначение	Наименование	Кол.	Примеч.
				Документация		
			903-1-289.91. КЖИ-ТУ	Технические условия		
				Сборочные единицы		
А4		1	903-1-289.91. КЖИ-280;-281	Каркас плоский КР23	2	4,3 кг
А4		2	то же	КР24	3	6,5 кг
		3	1.030.1-1.1-3 01-05	Петля строповочная СП6	2	2,7 кг
				Детали		
Б4		4		ф10АIII, ГОСТ 5781-82*, ℓ=370	2	0,23 кг
Б4		5		ф5Вр I, ГОСТ6727-80*, ℓ=1150	20	0,16 кг

Привязан:

Инв. №

Взам. инв. № | Подп. и дата | Инв. № подл.

Н. контр.	Зорин	
Гл. спец.	Зорин	
Зав. гр.	Шахновский	
Ведущ. инж.	Боднянская	
Провер.	Боднянская	
Разраб.	Гайдаржи	

903-1-289.91КЖИ-226

Каркас пространственный КП 12

Стадия	Масса	Масштаб
Р	35,3	б/м
Лист	Листов 1	

ХАРЬКОВСКИЙ ПРОМСТРОЙНИИПРОЕКТ

Альбом 13.ч.2

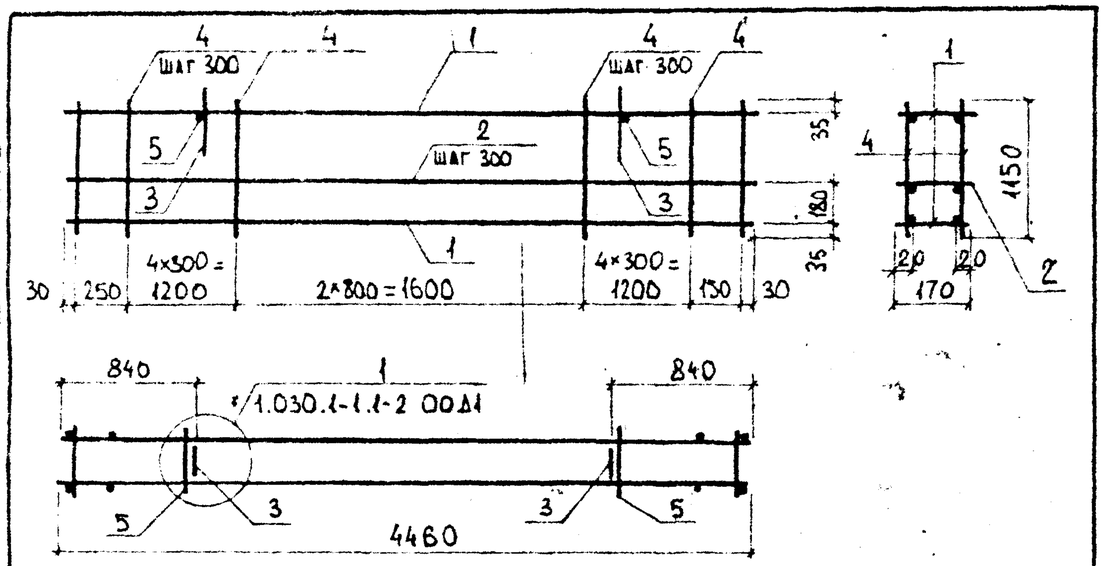

Формат	Зона	Поз	Обозначение	Наименование	Кол	Примеч
				Документация		
			903-1-289.91. КЖ.И-ТУ	Технические условия		
				Сборочные единицы		
А4		1	903-1-289.91.КЖ.И-282;-283	Каркас плоский КР25	2	8.7 кг
А4		2	то же	то же КР26	3	8.3 кг
		3	1.030.1-1.1-3 01-03	Петля строповочная СП4	2	1.1 кг
				Детали		
Б4		4		⌀5 Вр I ГОСТ 6727-80*. ℓ=1150	26	0.18 кг
Б4		5		⌀8 А III, ГОСТ 5781-82*. ℓ=170	2	0.1 кг

Привязан:

Инв. №

Взам. инв. №

Подпись и дата

Инв. № подл.

Н. контр.	Зорин		
Гл. спец.	Зорин		
Зав. гр.	Шахновский		
Вед. инж.	Боднянская		
Провер.	Боднянская		
Разраб.	Дубинкер		

903-1-289.91. КЖ.И-227

Каркас пространственный КП 13

Стадия	Масса	Масштаб
Р	48,4	Б/Н
Лист	Листов 1	

ХАРЬКОВСКИЙ ПРОМСТРОЙНИИПРОЕКТ

Альбом 13.ч.2

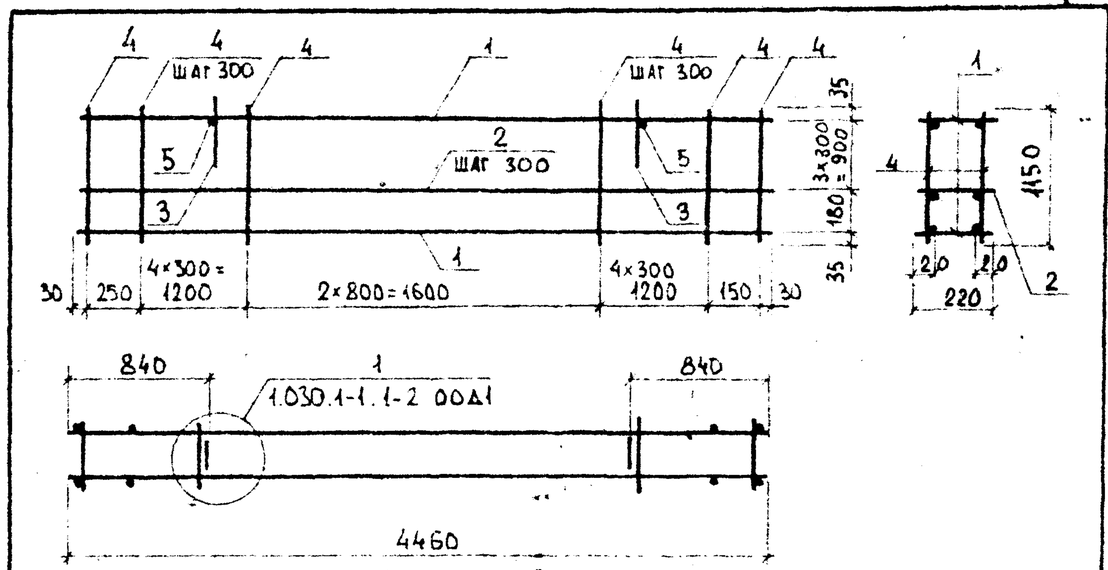

Формат	Зона	Поз.	Обозначение	Наименование	Кол.	Примеч.
				Документация		
			903-1-289.91. КЖ.И-ТУ	Технические условия		
				Сборочные единицы		
А4		1	903-1-289.91. КЖ.И-290;-291	Каркас плоский КР33	2	6.2 кг
А4		2	то же	то же КР34	3	5.9 кг
		3	1.030.1-1.1-3 01-03	Петля строповочная СП4	2	1.1 кг
				Детали		
Б4		4		⌀5 Вр I. ГОСТ 6727-80*. ℓ=1150	26	0.18 кг
Б4		5		⌀8 А III. ГОСТ 5781-82* ℓ=220	2	0.1 кг

Привязан:

Инв. №

Взам. инв. №

Подпись и дата

Инв. № подл.

Н. контр.	Зорин		
Гл. спец.	Зорин		
Зав. гр.	Шахновский		
Вед. инж.	Боднянская		
Провер.	Боднянская		
Разраб.	Дубинкер		

903-1-289.91. КЖ.И-228

Каркас пространственный КП 14

Стадия	Масса	Масштаб
Р	37,2	Б/Н
Лист	Листов 1	

ХАРЬКОВСКИЙ ПРОМСТРОЙНИИПРОЕКТ

Альбом 13 ч.2

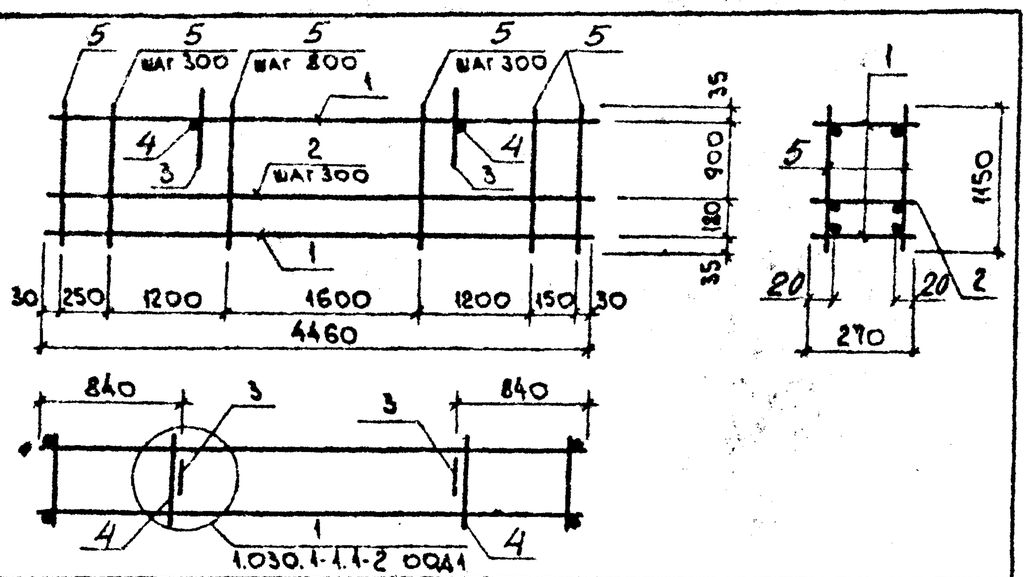

Формат	Зона	Поз.	Обозначение	Наименование	Кол.	Примеч.
				Документация		
			903-1-289.91КЖИ-ТУ	Технические условия		
				Сборочные единицы		
А4		1	903-1-289.91КЖИ-292;-293	Каркас плоский КР35	2	4,2 кг
А4		2	то же	КР36	3	3,9 кг
		3	1.030.1-1.1-3 01-03	Петля строповочная СП4	2	1,1 кг
				Детали		
Б4		5		ф5 Вр I, ГОСТ6727-80*, l=1150	26	0,18 кг
Б4		4		ф8 AIII, ГОСТ5781-82*, l=270	2	0,11 кг

Привязан:

Инв. №

Взам. инв. №

Подп. и дата

Инв. № подл.

Н. контр.	Зорин		
Гл. спец.	Зорин		
Зав. гр.	Шахновский		
Вед. инж.	Боднянская		
Провер.	Боднянская		
Разраб.	Гайдаржи		

903-1-289.91КЖИ-229

Каркас пространственный КП15

Стадия	Масса	Масштаб
Р	27,1	Б/м
Лист	Листов 1	

ХАРЬКОВСКИЙ ПРОМСТРОЙНИИПРОЕКТ

Альбом 13 ч.2

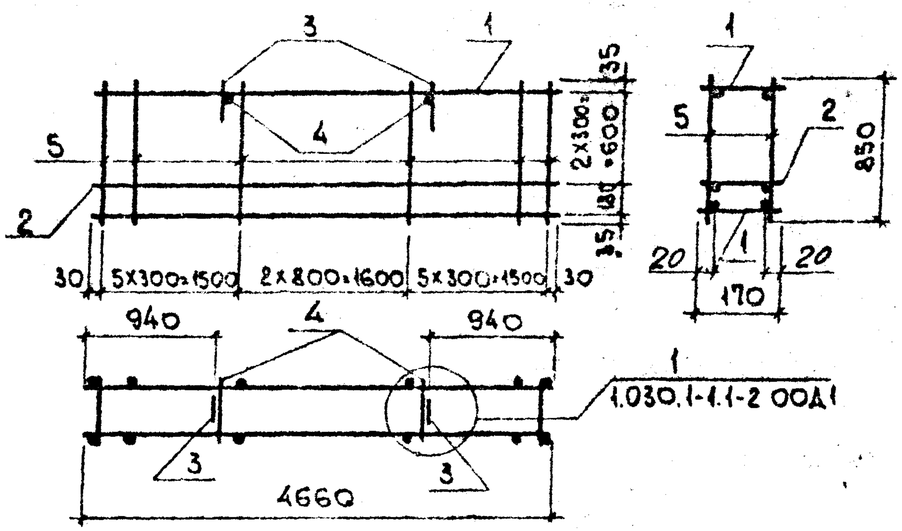

Формат	Зона	Поз.	Обозначение	Наименование	Кол.	Примеч.
				Документация		
			903-1-289.91КЖИ-ТУ	Технические условия		
				Сборочные единицы		
А4		1	903-1-289.91, КЖИ-272	Каркас плоский КР15	2	9,0 кг
А4		2	КЖИ-273	КР16	2	8,5 кг
		3	1.030.1-1.1-1 01-02	Петля строповочная СП3	2	0,7 кг
				Детали		
Б4		4		ф8 AIII, ГОСТ5781-82*, l=170	2	0,07 кг
Б4		5		ф5 Вр I, ГОСТ6727-80*, l=850	26	0,12 кг

Привязан:

Инв. №

Взам. инв. №

Подп. и дата

Инв. № подл.

Н. контр.	Зорин		
Гл. спец.	Зорин		
Зав. гр.	Шахновский		
Вед. инж.	Боднянская		
Провер.	Боднянская		
Разраб.	Гайдаржи		

903-1-289.91КЖИ-230

Каркас пространственный КП16

Стадия	Масса	Масштаб
Р	39,7	Б/м
Лист	Листов 1	

ХАРЬКОВСКИЙ ПРОМСТРОЙНИИПРОЕКТ

Альбом 13 ч.2

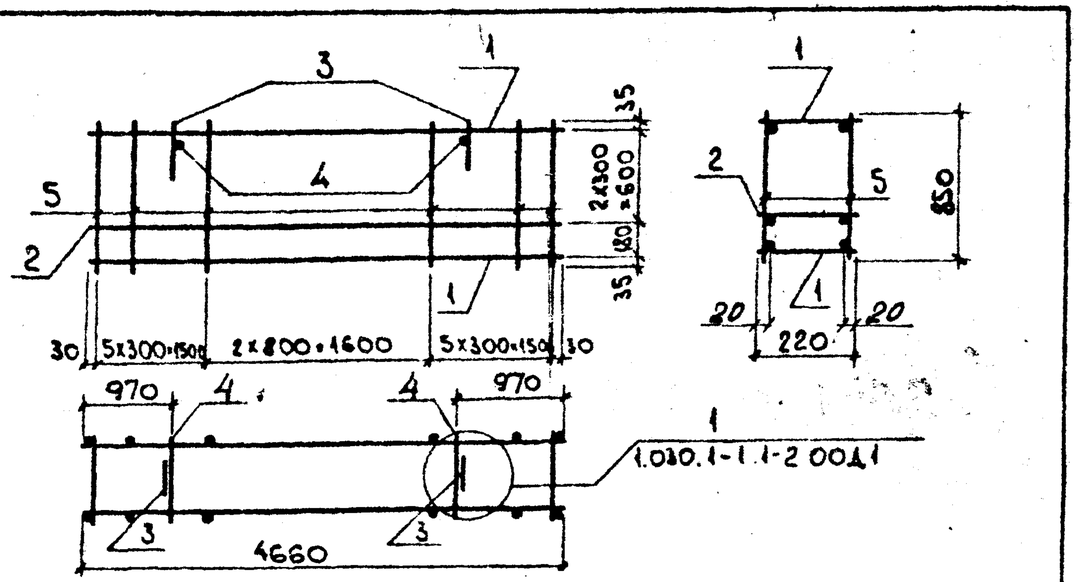

Формат	Зона	Поз.	Обозначение	Наименование	Кол.	Примеч.
				Документация		
			903-1-289.91.КЖ.И-ТУ	Технические условия		
				Сборочные единицы		
А4		1	903-1-289.91.КЖ.И-276;-277	Каркас плоский КР19	2	6,4 кг
А4		2	то же	то же КР20	2	6,1 кг
		3	1.030.1-1.1;3 01-03	Петля строповочная СП4	2	1,1 кг
				Детали		
Б4		4		ф8 А III, ГОСТ5781-82*, ℓ=220	2	0,09 кг
Б4		5		ф5 Вр I, ГОСТ6727-80*, ℓ=850	26	0,12 кг

Привязан:

Инв. №

Взам. инв. №

Подп. и дата

Инв. № подл.

Н.контр.	Зорин	
Гл.спец.	Зорин	
Зав.гр.	Шахновский	
Вед.инж.	Боднянская	
Провер.	Боднянская	
Разраб.	Гайдаржи	

903-1-289.91.КЖ.И-231

Каркас пространственный КП 17

Стадия	Масса	Масштаб
Р	30,5	б/м
Лист	Листов 1	

ХАРЬКОВСКИЙ ПРОМСТРОЙНИИПРОЕКТ

Альбом 13 ч.2

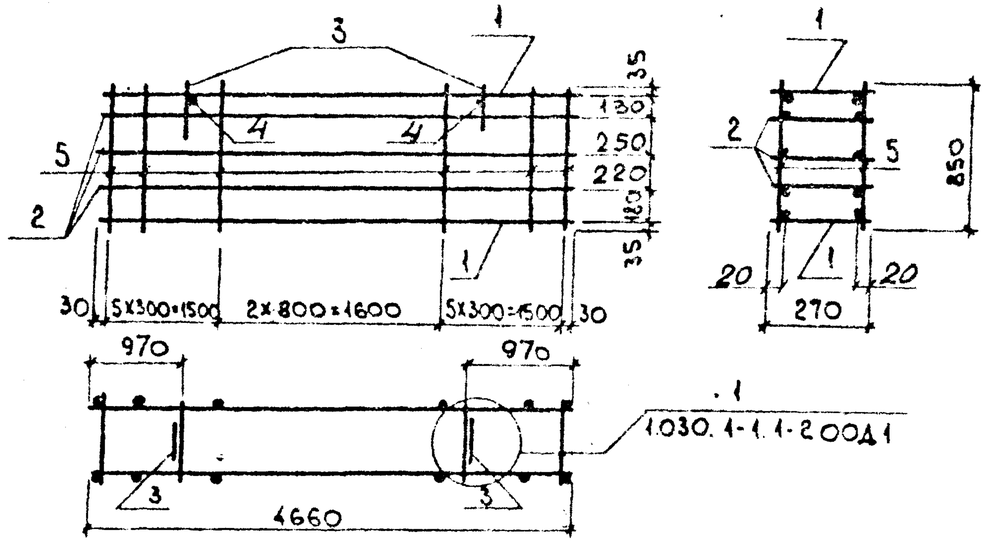

Формат	Зона	Поз.	Обозначение	Наименование	Кол.	Примеч.
				Документация		
			903-1-289.91.КЖ.И-ТУ	Технические условия		
				Сборочные единицы		
А4		1	903-1-289.91.КЖ.И-274;-275	Каркас плоский КР17	2	4,2 кг
А4		2	то же	то же КР18	3	3,9 кг
		3	1.030.1-1.1-3 01-03	Петля строповочная СП4	2	1,1 кг
				Детали		
Б4		4		ф8 А III, ГОСТ5781-82*, ℓ=270	2	0,11 кг
Б4		5		ф5 Вр I, ГОСТ6727-80*, ℓ=850	26	0,12 кг

Привязан:

Инв. №

Взам. инв. №

Подп. и дата

Инв. № подл.

Н.контр.	Зорин	
Гл.спец.	Зорин	
Зав.гр.	Шахновский	
Вед.инж.	Боднянская	
Провер.	Боднянская	
Разраб.	Гайдаржи	

903-1-289.91.КЖ.И-232

Каркас пространственный КП 18

Стадия	Масса	Масштаб
Р	25,6	б/м
Лист	Листов 1	

ХАРЬКОВСКИЙ ПРОМСТРОЙНИИПРОЕКТ

Альбом 13 ч.2

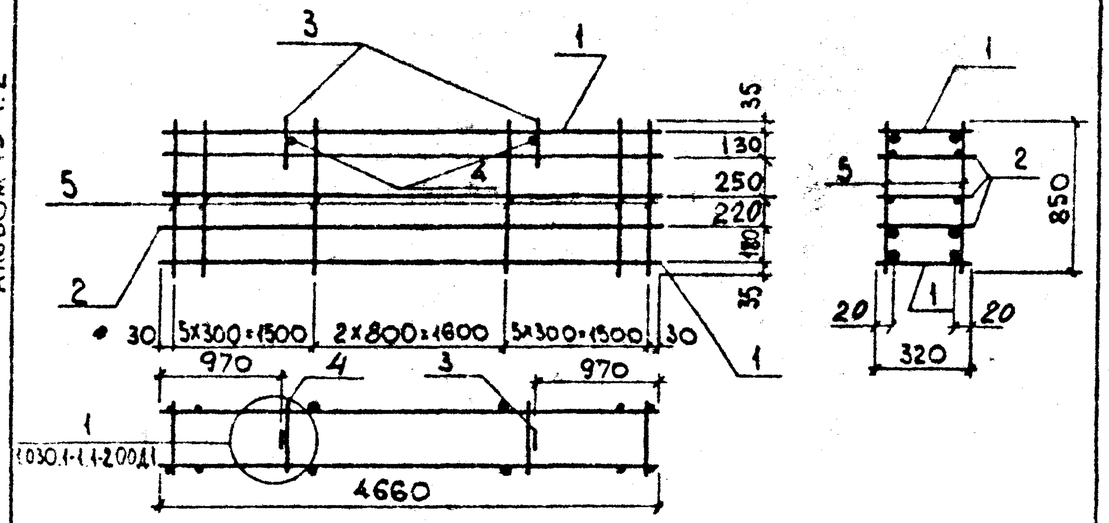

Формат	Зона	Поз.	Обозначение	Наименование	Кол.	Примеч.
				Документация		
			903-1-289.91. КЖ.И-ТУ	Технические условия		
				Сборочные единицы		
А4		1	903-1-289.91.КЖ.И-278;-279	Каркас плоский КР21	2	4,5кг
А4		2	то же	КР22	3	4,1кг
		3	1.030.1-1.1-3 01-03	Петля строповочная СП4	2	1,1 кг
				Детали		
БЧ		4		ф8 AIII, ГОСТ5781-82*, ℓ=320	2	0,13кг
БЧ		5		ф5 Вр I, ГОСТ6727-80*, ℓ=850	26	0,11кг

Привязан:

Инв. №

Взам. инв. №

Подп. и дата

Инв. № подл.

Н. контр.	Зорин		
Гл. спец.	Зорин		
Зав. гр.	Шаховский		
Вед. инж.	Боднянская		
Провер.	Боднянская		
Разраб.	Гайдаржи		

903-1-289.91 КЖ.И-233

Каркас пространственный КП19

Стадия	Масса	Масштаб
Р	26,7	Б/М
Лист	Листов 1	

ХАРЬКОВСКИЙ ПРОМСТРОЙНИИПРОЕКТ

Альбом 13 ч.2

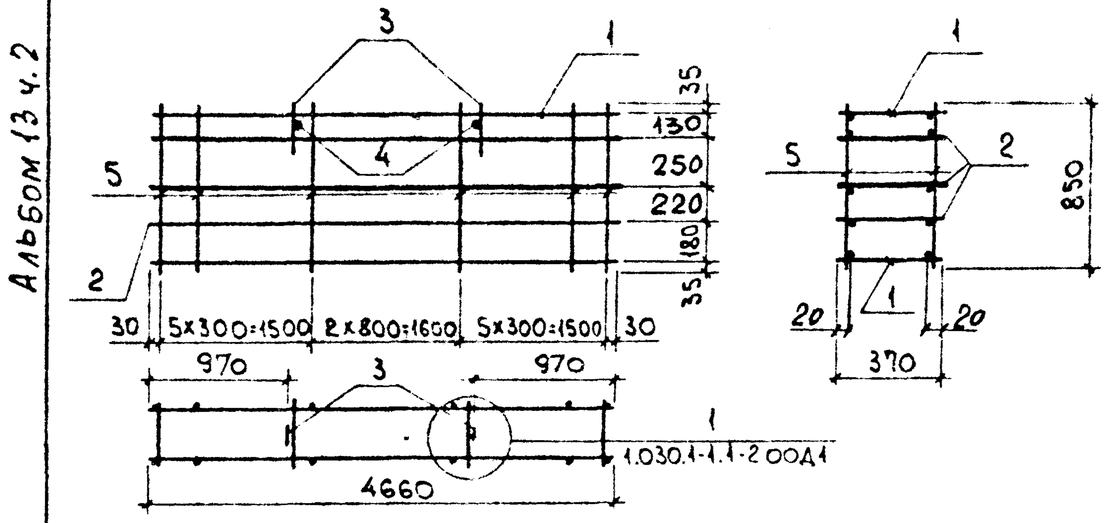

Формат	Зона	Поз.	Обозначение	Наименование	Кол.	Примеч.
				Документация		
			903-1-289.91. КЖ.И-ТУ	Технические условия		
				Сборочные единицы		
А4		1	903-1-289.91.КЖ.И-280;-281	Каркас плоский КР23	2	4,5кг
А4		2	то же	КР24	3	6,7кг
		3	1.030.1-1.1-3 01-04	Петля строповочная СП5	2	1,9 кг
				Детали		
БЧ		4		ф10 AIII, ГОСТ5781-82*, ℓ=370	2	0,23кг
БЧ		5		ф5 Вр I, ГОСТ6727-80*, ℓ=850	26	0,13кг

Привязан:

Инв. №

Взам. инв. №

Подп. и дата

Инв. № подл.

Н. контр.	Зорин		
Гл. спец.	Зорин		
Зав. гр.	Шаховский		
Вед. инж.	Боднянская		
Провер.	Боднянская		
Разраб.	Гайдаржи		

903-1-289.91 КЖ.И-234

Каркас пространственный КП20

Стадия	Масса	Масштаб
Р	36,7	Б/М
Лист	Листов 1	

ХАРЬКОВСКИЙ ПРОМСТРОЙНИИПРОЕКТ

Альбом 134.2

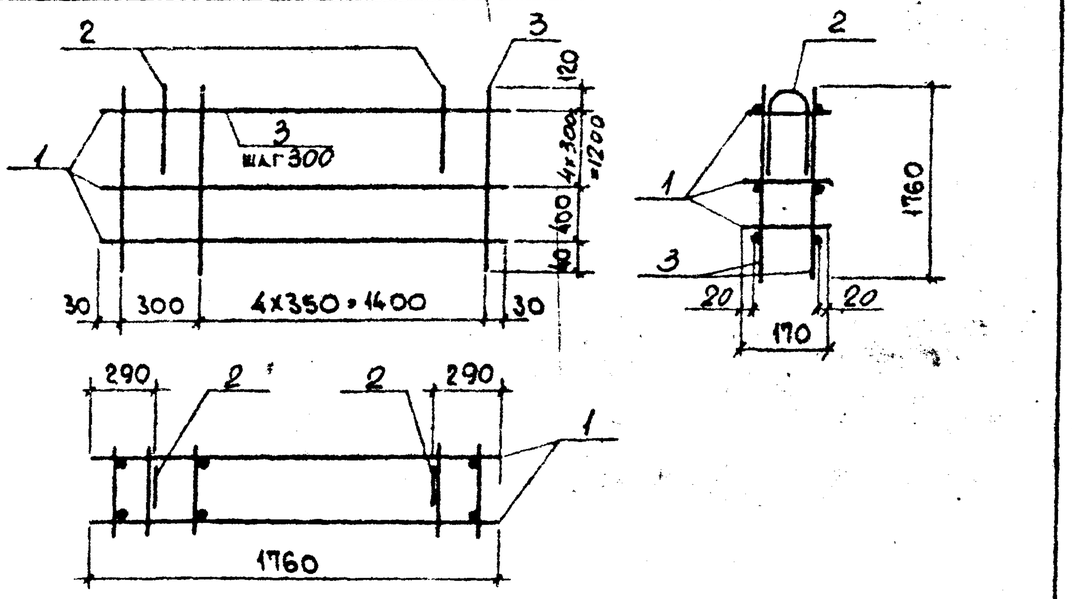

Формат	Зона	Поз.	Обозначение	Наименование	Кол.	Примеч.
				Документация		
			903-1-289.91.КЖ.И-ТУ	Технические условия		
				Сборочные единицы		
А4		1	903-1-289.91.КЖ.И-294	Каркас плоский КР37	6	0,66 кг
		2	1.030.1-1.1;3 01-03	Петля строповочная СП2	2	0,7 кг
				Детали		
Б4		3		ф4 Вр I, ГОСТ6727-80, ℓ=1760	12	0,17 кг

Привязан:

Инв. №

Взам. инв. №

Подп. и дата

Инв. № подл.

Н. контр.	Зорин	
Гл. спец.	Зорин	
Зав. гр.	Шахновский	
Вед. инж.	Боднянская	
Провер.	Боднянская	
Разраб.	Гайдаржи	

903-1-289.91.КЖ.И-235

Каркас пространственный КП21

Стадия	Масса	Масштаб
Р	7,7	Б/м
Лист	Листов 1	

ХАРЬКОВСКИЙ ПРОМСТРОЙНИИПРОЕКТ

Альбом 134.2

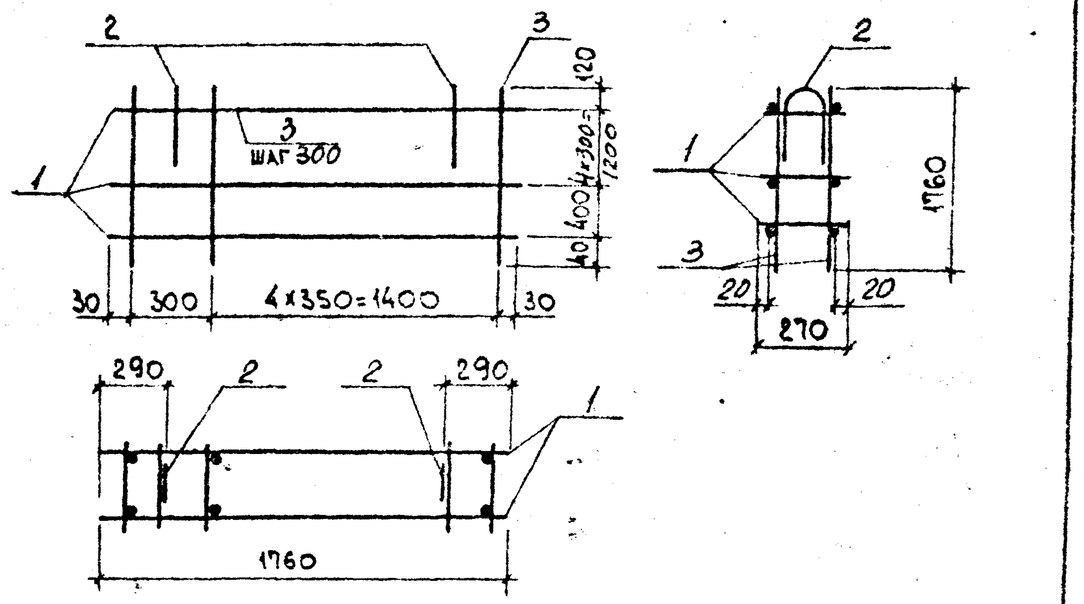

Формат	Зона	Поз.	Обозначение	Наименование	Кол.	Примеч.
				Документация		
			903-1-289.91.КЖ.И-ТУ	Технические условия		
				Сборочные единицы		
А4		1	903-1-289.91.КЖ.И-295	Каркас плоский КР38	6	0,96 кг
		2	1.030.1-1.1-3 01-03	Петля строповочная СП2	2	0,7 кг
				Детали		
Б4		3		ф4 Вр I, ГОСТ6727-80, ℓ=1760	12	0,17 кг

Привязан:

Инв. №

Взам. инв. №

Подп. и дата

Инв. № подл.

Н. контр.	Зорин	
Гл. спец.	Зорин	
Зав. гр.	Шахновский	
Вед. инж.	Боднянская	
Провер.	Боднянская	
Разраб.	Гайдаржи	

903-1-289.91.КЖИ-236

Каркас пространственный КП22

Стадия	Масса	Масштаб
Р	10,9	Б/м
Лист	Листов 1	

ХАРЬКОВСКИЙ ПРОМСТРОЙНИИПРОЕКТ

Формат	Зона	Поз.	Обозначение	Наименование	Кол.	Примеч.
				Документация		
			903-1-289.91 . КЖИ-ТУ	Технические условия		
А4			903-1-289.91. КЖИ-237,238СБ	Сборочный чертеж		
				Детали		
Бч		1		⌀5Вр-I ГОСТ 6727-80 L=1150	16	0.17кг
		2	1.030.1-1.1-3. 01-01	Петля строповочная СП2	2	0.70кг
				Переменные данные		
				для исполнений		
				КП23		
				Сборочные единицы		
М		3	903-1-289.91. КЖИ-284	Каркас плоский КР27	2	1.3кг
М		4	903-1-289.91. КЖИ-287	// КР28	3	1.2кг
				Детали		
Бч		5		⌀10А-III ГОСТ 5781-82 L=170	2	0.10кг
				КП24		
				Сборочные единицы		
М		3	903-1-289.91. КЖИ-285,286	Каркас плоский КР29	2	1.3кг
М		4	903-1-289.91. КЖИ-288,289	// КР30	3	1.2кг
				Детали		
Бч		5		⌀10А-III ГОСТ 5781-82 L=220	2	0.14кг

Привязан

Инв.N

Нконтр	Зорин		903-1-289.91 . КЖИ-237,238
Гл.спец	Зорин		
Зав.гр	Шахновский		Каркас пространственный КП23 ; КП24 .
Вед.инж	Бодянская		Стадия: Р; Лист; Листов: 1
Провер.	Бодянская		ХАРЬКОВСКИЙ ПРОМСТРОЙНИИПРОЕКТ
Разраб	Гайдаржи		

Альбом 13 ч.2

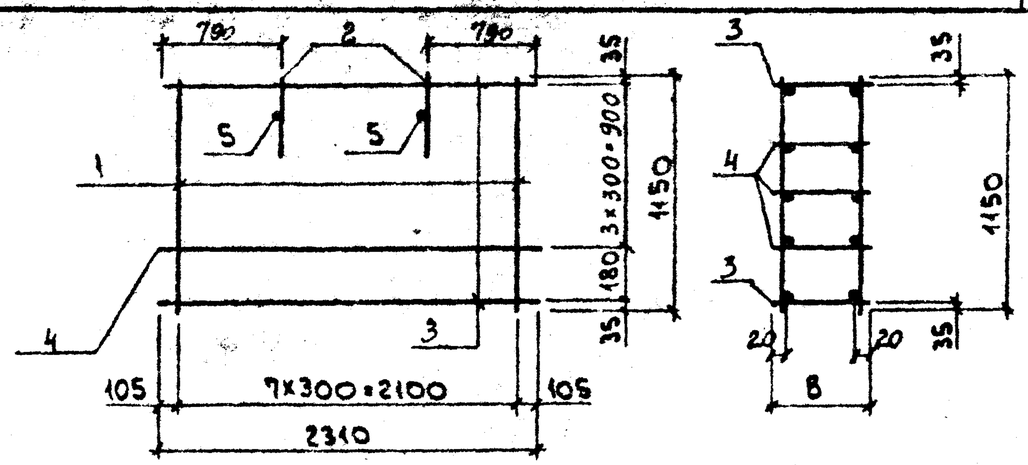

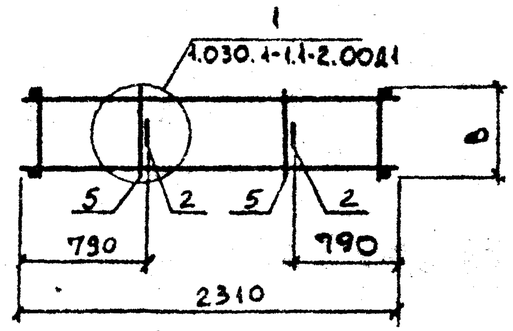

Обозначение	Марка	В, мм	Масса ед., кг
903-1-289.91.КЖИ-237	КП23	170	10,5
-238	КП24	220	10,6

Привязан:

Инв.№

Н.контр.	Зорин		903-1-289.91 . КЖИ-237,238СБ
Гл.спец.	Зорин		
Зав.гр.	Шахновский		Каркас пространственный КП23; КП24 Сборочный чертеж
Вед.инж	Бодянская		Стадия: Р; Масса: см. табл; Масштаб: 5/м
Провер.	Бодянская		Лист; Листов 1
Разраб.	Гайдаржи		ХАРЬКОВСКИЙ ПРОМСТРОЙНИИПРОЕКТ

Инв.№ подл. | Подп. и дата | Взам. инв.№

25266-17 40

Альбом 13 ч.2

Формат	Зона	Поз.	Обозначение	Наименование	Кол.	Примеч.
				Документация		
			903-1-289.91.КЖ.И-ТУ	Технические условия		
			903-1-289.91.КЖ.И-239СБ	Сборочный чертеж		
				Сборочные единицы		
А4		1	903-1-289.91.КЖ.И-285;-286	Каркас плоский КР31	2	135 кг
А4		2	КЖИ-288;-289	то же КР32	1	1,3 кг
		3	1.030.1-1.1-3 01-02	Петля строповочная СП3	2	0,7 кг
				Детали		
Б4		4		ф5 В-I, ГОСТ6727-80*, ℓ=1150	16	0,17 кг
Б4		5		ф10 А-II, ГОСТ5781-82*, ℓ=270	2	0,17 кг

Привязан:

Инв. №

Взам. инв. №

Подп. и дата

Инв. № подл.

Н.контр.	Зорин	
Гл.спец.	Зорин	
Зав.гр.	Шахновский	
Вед.инж.	Бодянская	
Провер.	Бодянская	
Разраб.	Гайдаржи	

903-1-289.91.КЖ.И-239

Каркас пространственный КП25

Стадия	Лист	Листов
Р		1

ХАРЬКОВСКИЙ ПРОМСТРОЙНИИПРОЕКТ

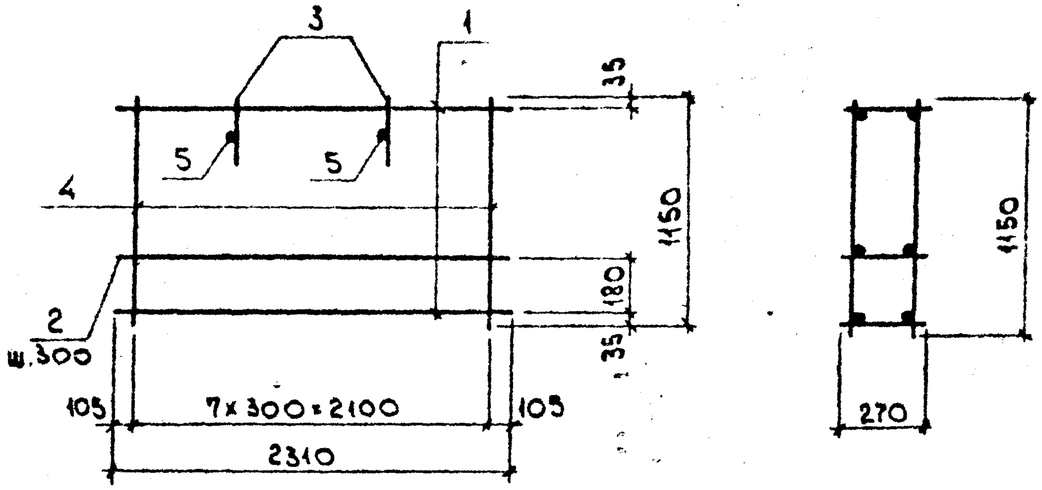

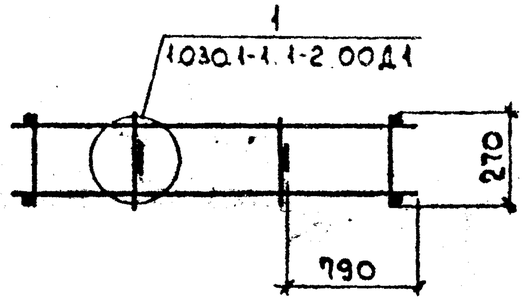

Альбом 13 ч.2

Привязан:

Инв. №

Взам. инв. №

Подп. и дата

Инв. № подл.

Н.контр.	Зорин	
Гл.спец.	Зорин	
Зав.гр.	Шахновский	
Вед.инж.	Бодянская	
Провер.	Бодянская	
Разраб.	Гайдаржи	

903-1-289.91.КЖИ-239СБ

Каркас пространственный КП25. Сборочный чертеж

Стадия	Масса	Масштаб
Р	10,7	5/м
Лист	Листов 1	

ХАРЬКОВСКИЙ ПРОМСТРОЙНИИПРОЕКТ

Альбом 13 ч.2

Формат	Зона	Поз.	Обозначение	Наименование	Кол.	Примечание
				Документация		
			903-1-289.91.КЖ.И-ТУ	Технические условия		
А4			903-1-289.91.КЖ.И-240...245 СБ	Сборочный чертеж		
				Детали		
БЧ		1		ф5 Вр I, ГОСТ 6727-80*, ℓ=400	2	0,06 кг
БЧ		2		ф5 Вр I, " , ℓ=700	2	0,11 кг
				Переменные данные		
				для исполнений		
				КП 26		
				Сборочные единицы		
А4		3	903-1-289.91.КЖ.И-310...-379	Каркас плоский КР52	1	2,1 кг
А4		4	"	" КР53	1	2,1 кг
А4		5	"	" КР54	1	2,2 кг
А4		6	"	" КР55	1	2,3 кг
А4		7	"	" КР56	1	2,4 кг
		8	1.030.1-1.1-3 01-03	Петля строповочная СП4	2	1,12 кг
				Детали		
БЧ		9		ф10 AIII, ГОСТ 5781-82*, ℓ=170	2	0,10 кг
БЧ		10		ф5 Вр I, ГОСТ 6727-80*, ℓ=1150	20	0,18 кг
				КП 27		

Привязан:

Инв. №

Н. контр.	Зорин		903-1-289.91 КЖ.И-240...-245
Гл. спец.	Зорин		
Зав. гр.	Шаховской		Каркас пространственный КП26... КП31
Вед. инж.	Бранзанская		
Провер.	Бранзанская		
Разраб.	Гайдаржи		

Стадия	Лист	Листов
Р	1	4

ХАРЬКОВСКИЙ ПРОМСТРОЙНИИПРОЕКТ

Альбом 13 ч.2

Формат	Зона	Поз.	Обозначение	Наименование	Кол.	Примечание
				Сборочные единицы		
А4		3	903-1-289.91.КЖ.И-310...-379	Каркас плоский КР57	1	2,1 кг
А4		4	"	" КР58	1	2,2 кг
А4		5	"	" КР59	1	2,2 кг
А4		6	"	" КР60	1	2,3 кг
А4		7	"	" КР61	1	2,4 кг
		8	1.030.1-1.1-3 01-03	Петля строповочная СП4	2	1,12 кг
				Детали		
БЧ		9		ф10 AIII, ГОСТ 5781-82*, ℓ=220	2	0,14 кг
БЧ		10		ф5 Вр I, ГОСТ 6727-80*, ℓ=1150	20	0,18 кг
				КП 28		
				Сборочные единицы		
А4		3	903-1-289.91.КЖ.И-310...-379	Каркас плоский КР62	1	2,5 кг
А4		4	"	" КР63	1	2,5 кг
А4		5	"	" КР64	1	2,6 кг
А4		6	"	" КР65	1	2,6 кг
А4		7	"	" КР66	1	2,7 кг
		8	1.030.1-1.1-3 01-04	Петля строповочная СП5	2	1,87 кг
				Детали		
БЧ		9		ф10 AIII, ГОСТ 5781-82*, ℓ=270	2	0,17 кг
БЧ		10		ф5 Вр I, ГОСТ 6727-80*, ℓ=1150	20	0,18 кг

Привязан:

Инв. №

903-1-289.91 КЖ.И-240...-245

Лист 2

Инв. № подл. | Подп. и дата | Взам. инв. №

Инв. № подл. | Подп. и дата | Взам. инв. №

25265 17 42

Альбом 13 ч.2

Формат	Зона	Поз.	Обозначение	Наименование	Кол.	Примечание
				КП29		
				Сборочные единицы		
А4		3	903-1-289.91.КЖ.И-310...379	Каркас плоский КР67	1	1,9 кг
А4		4	То же	То же КР68	1	1,9 кг
А4		5	"	" КР69	1	2,0 кг
А4		6	"	" КР70	1	2,1 кг
А4		7	"	" КР71	1	2,1 кг
		8	1.030.1-1.1-3 01-03	Петля строповочная СП4	2	1,12 кг
				Детали		
Б4		9		ф10AIII, ГОСТ5781-82*, ℓ=170	2	0,10 кг
Б4		10		ф5ВрI, ГОСТ6727-80*, ℓ=1150	18	0,18 кг
				КП30		
				Сборочные единицы		
А4		3	903-1-288.91.КЖ.И-310...379	Каркас плоский КР72	1	1,9 кг
А4		4	То же	То же КР73	1	1,9 кг
А4		5	"	" КР74	1	2,0 кг
А4		6	"	" КР75	1	2,1 кг
А4		7	"	" КР76	1	2,1 кг
		8	1.030.1-1.1-3 01-03	Петля строповочная СП4	2	1,12 кг
				Детали		
Б4		9		ф10AIII, ГОСТ5781-82*, ℓ=220	2	0,14 кг
Б4		10		ф5ВрI, ГОСТ6727-80*, ℓ=1150	18	0,18 кг

Взам. инв. №

Подп. и дата

Инв. № подл.

Привязан:

Инв. №

903-1-289.91.КЖ.И-240...-245

Лист 3

Альбом 13 ч.2

Формат	Зона	Поз.	Обозначение	Наименование	Кол.	Примечание
				КП31		
				Сборочные единицы		
А4		3	903-1-289.91.КЖ.И-310...379	Каркас плоский КР77	1	2,2 кг
А4		4	То же	То же КР78	1	2,2 кг
А4		5	"	" КР79	1	2,3 кг
А4		6	"	" КР80	1	2,4 кг
А4		7	"	" КР81	1	2,5 кг
		8	1.030.1-1.1-3 01-04	Петля строповочная СП5	2	1,87 кг
				Детали		
Б4		9		ф10AIII, ГОСТ5781-82*, ℓ=270	2	0,17 кг
Б4		10		ф5ВрI, ГОСТ6727-80*, ℓ=1150	18	0,18 кг

Взам. инв. №

Подп. и дата

Инв. № подл.

Привязан:

Инв. №

903-1-289.91.КЖ.И-240...-245

Лист 4

Альбом 13 ч.2

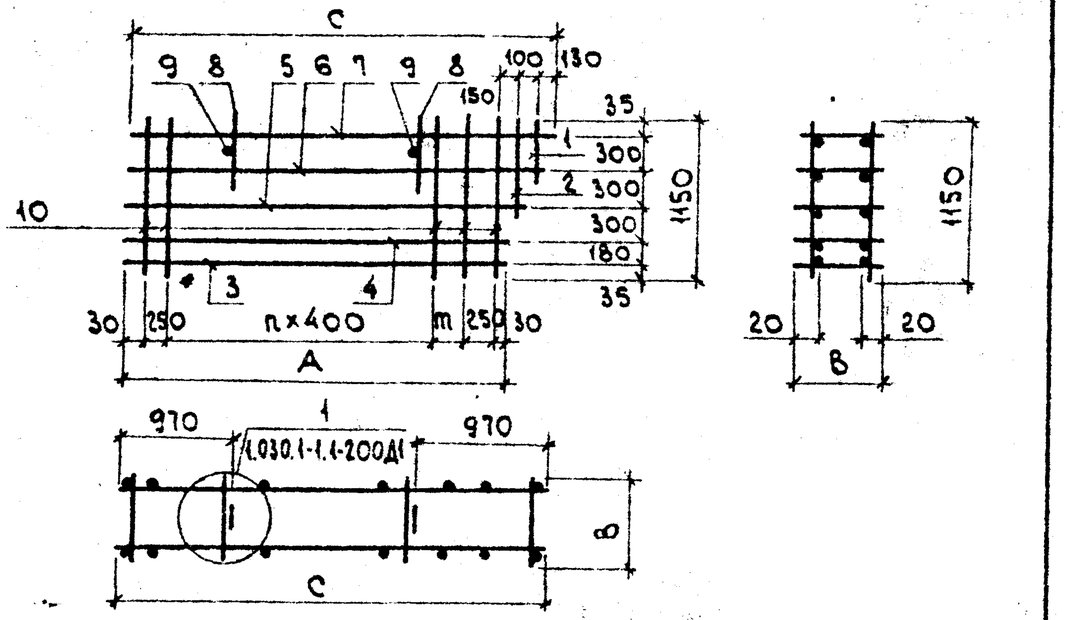

Обозначение	Марка	Размеры, мм А	С	В	n	m	Масса ед., кг
903-1-289.91.КЖ.И-240	КП26	3310	3680	170	6	350	17,5
-241	КП27	3310	3680	220	6	350	17,7
-242	КП28	3310	3680	270	6	350	20,9
-243	КП29	2920	3290	170	5	360	16,0
-244	КП30	2920	3290	220	5	360	16,1
-245	КП31	2920	3290	270	5	360	19,3

Привязан:

Инв.№

Взам.инв.№ | Подп. и дата | Инв.№ подл.

Н.контр.	Зорин	
Гл.спец.	Зорин	
Зав.гр.	Шахновский	
Вед.инж.	Боднянская	
Провер.	Боднянская	
Разраб.	Гайдаржи	

903-1-289.91.КЖ.И-240...-245 СБ

Каркас пространственный КП26...КП31 Сборочный чертеж

Стадия	Масса	Масштаб
Р	см. табл.	б/м
Лист	Листов 1	

ХАРЬКОВСКИЙ ПРОМСТРОЙНИИПРОЕКТ

Альбом 13 ч.2

Формат	Зона	Поз.	Обозначение	Наименование	Кол.	Примечание
				Документация		
-			903-1-289.91.КЖ.И-ТУ	Технические условия		
А3			903-1-289.91.КЖ.И-246...248СБ	Сборочный чертеж		
				Детали		
БЧ		1		ф5ВрI, ГОСТ6727-80, ℓ=850	22	0,13 кг
БЧ		2		ф5ВрI, " , ℓ=380	2	0,06 кг
				Переменные данные для исполнений КП32		
				Сборочные единицы		
А4		3	903-1-289.91.КЖ.И-310...-379	Каркас плоский КР82	1	2,4 кг
А4		4	-то же	то же КР83	1	2,4 кг
А4		5	"	" КР84	1	2,5 кг
А4		6	"	" КР85	1	2,6 кг
		7	1.030.1-1.3 . 01-02	Петля строповочная СП3	2	0,70 кг
				Детали		
		8		ф8АIII ГОСТ5781-82*, ℓ=170	2	0,07 кг

Привязан:

Инв.№

Взам.инв.№ | Подп. и дата | Инв.№ подл.

Н.контр.	Зорин	
Гл.спец.	Зорин	
Зав.гр.	Шахновский	
Вед.инж.	Боднянская	
Провер.	Боднянская	
Разраб.	Гайдаржи	

903-1-289.91.КЖ.И-246...-248

Каркас пространственный КП32...КП34

Стадия	Лист	Листов
Р	1	2

ХАРЬКОВСКИЙ ПРОМСТРОЙНИИПРОЕКТ

Альбом 13 ч.2

Формат	Зона	Поз.	Обозначение	Наименование	Кол.	Примечание
				КП33		
				Сборочные единицы		
А4		3	903-1-289.91.КЖ.И-310...379	Каркас плоский КР86	1	2,4 кг
А4		4	то же	- то же КР87	1	2,4 кг
А4		5	"	" КР88	1	2,5 кг
А4		6	"	" КР89	1	2,6 кг
		7	1.030.1-1.1-3 01-03	Петля строповочная СП4	2	1,12 кг
				Детали		
БЧ		8		ф10AIII, ГОСТ5781-82*, ℓ=220	2	0,14 кг
				КП34		
				Сборочные единицы		
А4		3	903-1-289.91.КЖ.И-310...379	Каркас плоский КР90	1	2,8кг
А4		4	то же	то же КР91	1	2,8 кг
А4		5	"	" КР92	1	2,9 кг
А4		6	"	" КР93	1	3,0кг
		7	1.030.1-1.1-3 01-03	Петля строповочная СП4	2	1,12 кг
				Детали		
БЧ		8		ф10AIII, ГОСТ5781-82*, ℓ=270	2	0,17 кг

Привязан:

Инв. №

Взам. инв. №

Подп. и дата

Инв. № подл.

903-1-289.91.КЖ.И-246...-248

Лист 2

Альбом 13 ч.2

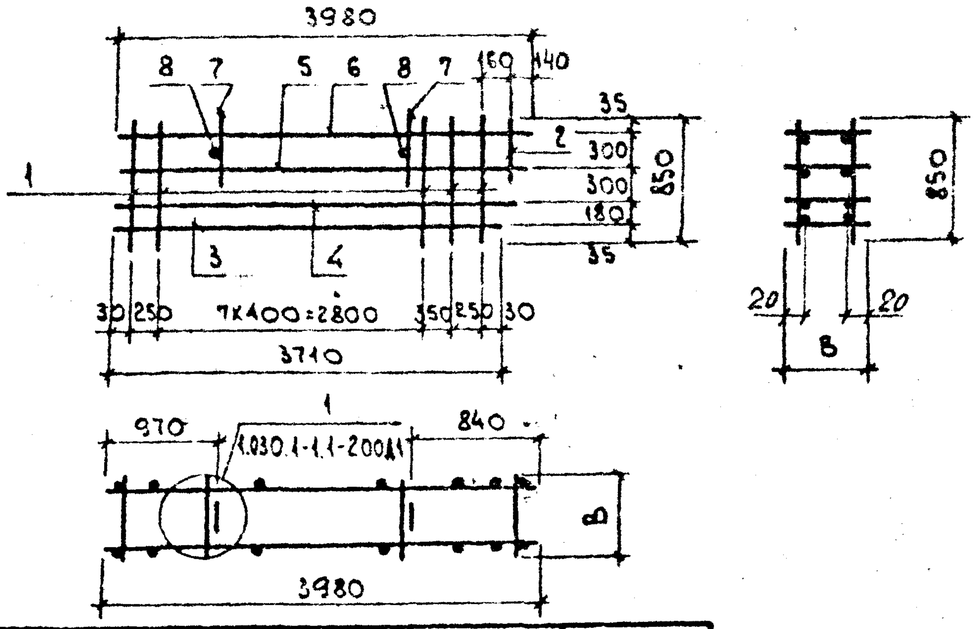

Обозначение	Марка	В, мм	Масса ед., кг
903-1-289.91.КЖ.И-246	КП32	170	14,4
-247	КП33	220	15,4
-248	КП34	270	14,1

Привязан:

Инв. №

Взам. инв. №

Подп. и дата

Инв. № подл.

903-1-289.91.КЖ.И-246... -248СБ

Н. контр.	Зорин	
Гл. спец.	Зорин	
Зав. гр	Шахновский	
Вед. инж.	Боднянская	
Провер.	Боднянская	
Разраб	Гайдарчук	

Каркас пространственный КП32... КП34. Сборочный чертеж

Стадия	Масса	Масштаб
Р	см. табл.	Б/М
Лист	Листов 1	

ХАРЬКОВСКИЙ ПРОМСТРОЙНИИПРОЕКТ

Формат	Зона	Поз.	Обозначение	Наименование	Кол.	Примечание
				Документация		
			903-1-289.91.КЖ.И-ТУ	Технические условия		
А3			903-1-289.91.КЖ.И-249СБ...252СБ	Сборочный чертеж		
				Детали		
БЧ		1		ф5ВрI, ГОСТ6727-80*, ℓ=400	2	0,06 кг
БЧ		2		ф5ВрI, " , ℓ=700	2	0,11 кг
				Переменные данные		
				для исполнений		
				КП35		
				Сборочные единицы		
А4		3	903-1-289.91.КЖ.И-310...379	Каркас плоский КР94	1	2,1 кг
А4		4	то же	то же КР95	1	2,1 кг
А4		5	"	" КР96	1	2,2 кг
А4		6	"	" КР97	1	2,3 кг
А4		7	"	" КР98	1	2,4 кг
		8	110-85.2-0700-03	Петля строповочная П4	2	1,5 кг
				Детали		
БЧ		9		ф5ВрI, ГОСТ6727-80*, ℓ=1150	20	0,18 кг

Привязан:

Инв. №

Н.контр.	Зорин		
Гл.спец.	Зорин		
Зав.гр.	Шаховской		
Вед.инж.	Болнянская		
Провер.	Болнянская		
Разраб.	Гаджаржи		

903-1-289.91.КЖ.И-249...-252

Каркас пространственный КП35...КП38

Стадия	Лист	Листов
Р	1	3

ХАРЬКОВСКИЙ ПРОМСТРОЙНИИПРОЕКТ

Инв.№ подл. | Подп. и дата | Взам. инв.№

Формат	Зона	Поз.	Обозначение	Наименование	Кол.	Примечание
				КП36		
				Сборочные единицы		
А4		3	903-1-289.91.КЖ.И-310...379	Каркас плоский КР99	1	2,1 кг
А4		4	то же	то же КР100	1	2,2 кг
А4		5	"	" КР101	1	2,2 кг
А4		6	"	" КР102	1	2,3 кг
А4		7	"	" КР103	1	2,4 кг
		8	110-85.2-0700-03	Петля строповочная П4	2	1,5 кг
				Детали		
БЧ		9		ф5ВрI, ГОСТ6727-80*, ℓ=1150	20	0,18 кг
				КП37		
				Сборочные единицы		
А4		3	903-1-289.91.КЖ.И-310...379	Каркас плоский КР104	1	1,9 кг
А4		4	то же	то же КР105	1	1,9 кг
А4		5	"	" КР106	1	2,0 кг
А4		6	"	" КР107	1	2,1 кг
А4		7	"	" КР108	1	2,1 кг
		8	110-85.2-0700-03	Петля строповочная П4	2	1,5 кг
				Детали		
БЧ		9		ф5ВрI, ГОСТ6727-80*, ℓ=1150	18	0,18 кг

Привязан:

Инв. №

903-1-289.91.КЖ.И-249...-252

Лист 2

Инв.№ подл. | Подп. и дата | Взам. инв.№

Альбом 13 ч.2

Формат	Зона	Поз.	Обозначение	Наименование	Кол.	Примечание
				КП 38		
				Сборочные единицы		
А4		3	903-1-289.91.КЖ.И-367...-371	Каркас плоский КР109	1	1,9 кг
А4		4	то же	то же КР110	1	1,9 кг
А4		5	"	" КР111	1	2,0 кг
А4		6	"	" КР112	1	2,1 кг
А4		7	"	" КР113	1	2,1 кг
		8	110-85.2-0700-03	Петля строповочная П4	2	1,5 кг
				Детали		
Б4		9		Ф5ВрI, ГОСТ6727-80*, Р=1150	18	0,18 кг

Привязан:

Инв. №

903-1-289.91.КЖ.И-249...-252

Лист 3

Инв. № подл. | Подп. и дата | Взам. инв. №

Альбом 13 ч.2

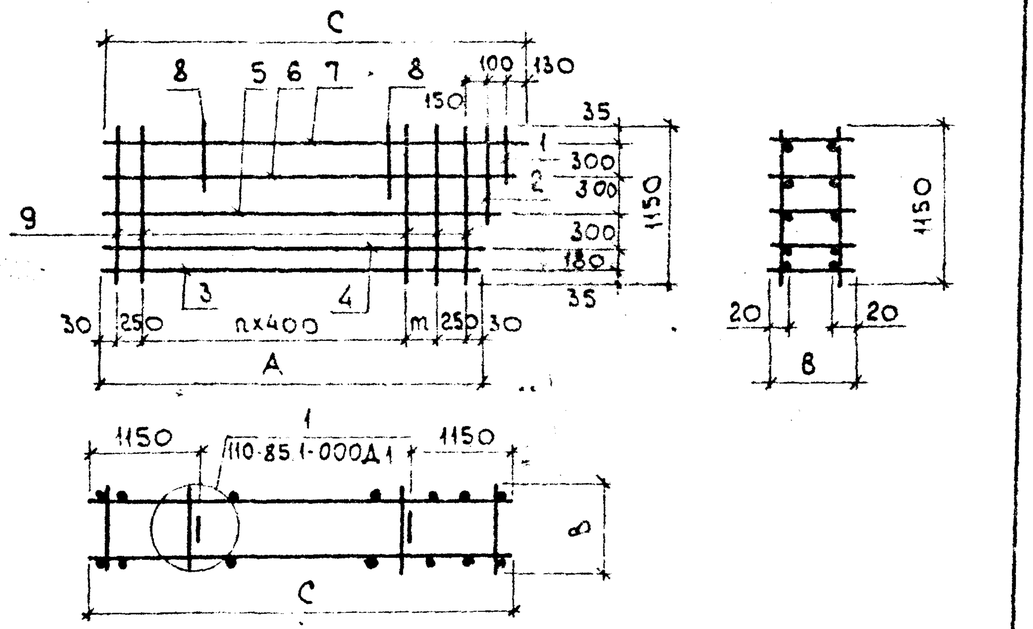

Обозначение	Марка	Размеры, мм					Масса ед., кг
		А	С	В	n	m	
903-1-289.91.КЖ.И-249	КП35	3310	3680	140	6	350	17,5
-250	КП36	3310	3680	190	6	350	17,7
-251	КП37	2920	3290	140	5	360	16,0
-252	КП38	2920	3290	190	5	360	16,1

Привязан:

Инв. №

903-1-289.91.КЖ.И-249... -252 СБ

Н.контр.	Зорин	
Гл.спец.	Зорин	
Зав.гр.	Шахновский	
Вед.инж.	Боднянская	
Провер.	Боднянская	
Разраб.	Гайдаржи	

Каркас пространственный КП35... КП38 Сборочный чертеж

Стадия	Масса	Масштаб
Р	См. табл.	Б/м

Лист | Листов 1

ХАРЬКОВСКИЙ ПРОМСТРОЙНИИПРОЕКТ

Инв. № подл. | Подп. и дата | Взам. инв. №

25266-17 47

Альбом 13 ч.2

Формат	Зона	Поз	Обозначение	Наименование	Кол.	Примеч.
				Документация		
			903-1-289.91 . КЖИ-ТУ	Технические условия		
А4			903-1-289.91.КЖИ-253;254СБ	Сборочный чертеж		
				Детали		
Б4		1		⌀5Вр[,ГОСТ6727-80,L=850	22	0.13кг
Б4		2		⌀5Вр[, то же ,L=380	2	0.06кг
		7	110-85.2-0.700-03	Петля строповочная П 3	2	1.05кг
				Переменные данные		
				для исполнений		
				КП39		
				Сборочные единицы		
А4		3	903-1-289.91.КЖИ-310...379	Каркас плоский КР114	1	2.4кг
А4		4	то же	то же КР115	1	2.4кг
А4		5	"	" КР116	1	2.5кг
А4		6	"	" КР117	1	2.5кг
				КП40		
				Сборочные единицы		
А4		3	903-1-289.91.КЖИ-310...379	Каркас плоский КР118	1	2.4кг
А4		4	то же	то же КР119	1	2.4кг
А4		5	"	" КР120	1	2.5кг
А4		6	"	" КР121	1	2.5кг

Привязан:

Инв.N

Взам.инв.N | Подп. и дата | Инв.N подл.

Н.контр.	Зорин	
Гл.спец.	Зорин	
Зав.гр.	Шахновский	
Вед.инж.	Боднянская	
Провер.	Боднянская	
Разраб.	Гайдаржи	

903-1-289.91 . КЖИ-253;254

Каркас пространственный КП39; КП40

Стадия	Лист	Листов
Р		1

ХАРЬКОВСКИЙ ПРОМСТРОЙНИИПРОЕКТ

Альбом 13 ч.2

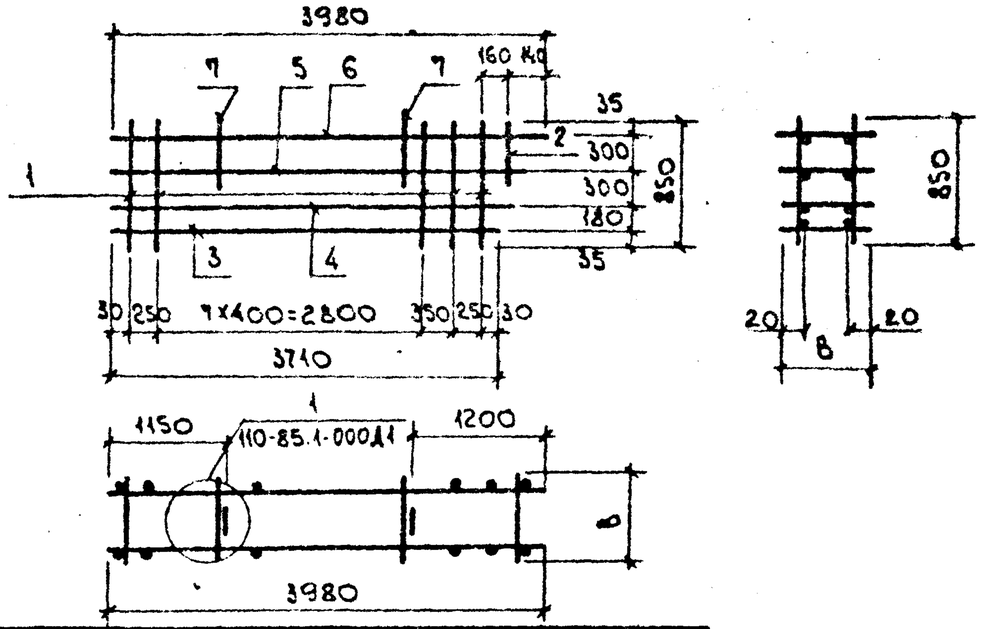

Обозначение	Марка	в, мм	Масса ед., кг
903-1-289.91.КЖИ-253	КП 39	140	14,4
-254	КП 40	190	15,4

Привязан:

Инв. N°

Взам. инв. N° | Подп. и дата | Инв. N° подл.

Н.контр.	Зорин	
Гл.спец.	Зорин	
Зав. гр.	Шахновский	
Вед. инж.	Боднянская	
Провер.	Боднянская	
Разраб.	Гайдаржи	

903-1-289.91.КЖИ-253;254СБ

Каркас пространственный КП39; КП40 Сборочный чертеж

Стадия	Масса	Масштаб
Р	см. табл.	б/м
Лист	Листов 1	

ХАРЬКОВСКИЙ ПРОМСТРОЙНИИПРОЕКТ

Альбом 13 ч.2

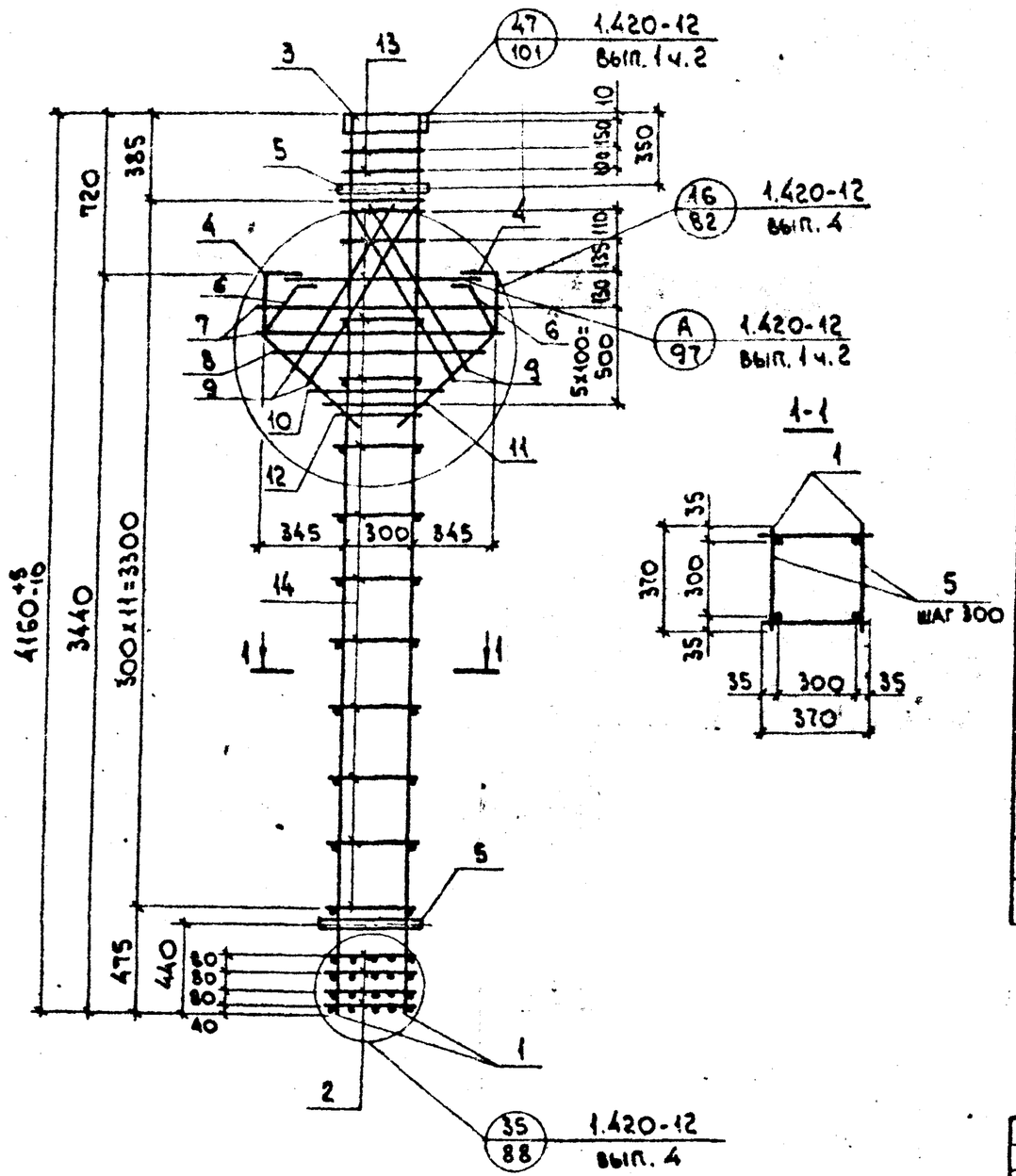

Формат	Зона	Поз.	Обозначение	Наименование	Кол.	Примечание
				Документация		
			903-1-289.91.КЖ.И-ТУ	Технические условия		
				Сборочные единицы		
А4		1	903-1-289.91.КЖ.И-386,387	Каркас плоский КР12б	2	22,5 кг
А4		2	1.420-12. вып. 4 л. 93	Сетка С1	4	2,3 кг
				Изделия закладные		
		3	1.420-12 вып. 5	М1	1	22,0 кг
		4	То же	М51	2	19,3 кг
		5	"	М16	2	2,5 кг
				Детали		
Б4		6	1.420-12 вып. 4 л. 94	поз. 27	2	0,90 кг
Б4		7	То же	поз. 40	2	1,1 кг
Б4		8	"	поз. 41	1	1,0 кг
Б4		9	"	поз. 28	4	1,7 кг
Б4		10	1.420-12 вып. 1 ч.2 л. 94	поз. 42	1	0,9 кг
Б4		11	То же	поз. 43	1	0,7 кг
Б4		12	1.420-12 вып. 1 ч.2 л. 94	поз. 33	1	0,6 кг
Б4		13	1.420-12 вып. 4 л. 96	поз. 50	4	0,33 кг
Б4		14	То же	поз. 2	24	0,15 кг

Инв. № подл. | Подп. и дата | Взам. инв. №

Привязан:

Инв. №

Н. контр.	Зорин		
Гл. спец.	Зорин		
Зав. гр.	Шахновский		
Вед. инж.	Бодянская		
Провер.	Бодянская		
Разраб.	Гайдаржи		

903-1-289.91.КЖ.И-255

Каркас пространственный КП41

Стадия	Масса	Масштаб
Р	см. табл.	б/м
Лист 1	Листов 2	

Харьковский Промстройниипроект

Альбом 13 ч.2

Ведомость расхода стали на элемент, кг

Марка элемента	Изделия арматурные								
	Арматура класса							Всего	
	А-III				А-I				
	ГОСТ 5781-82*								
	⌀10	⌀12	⌀20	Итого	⌀8	⌀12	Итого		
КП41	6.0	8.6	41.0	55.6	13.2	2.0	15.2	70.8	

Изделия закладные														Общий расход
Арматура класса				Прокат марки									Всего	
А-III				С245				С235						
ГОСТ 5781-82*				ГОСТ19903-74*		ГОСТ8510-86		ГОСТ3262-75*		ГОСТ5915-70*				
⌀12	⌀16	⌀32	Итого	δ=12	Итого	Щ40х х90х10	Итого	ГАЗ.ТР ⌀40	Итого	ГАЙКА М16	Итого			
2.0	7.6	10.2	19.8	29.2	29.2	13.2	13.2	3.0	3.0	0.4	0.4		65.6	136.4

Привязан:

Инв.№

Инв.N подл. | Подп. и дата | Взам.инв.N

903-1-289.91 . КЖИ-255

Лист 2

Альбом 13 ч.2

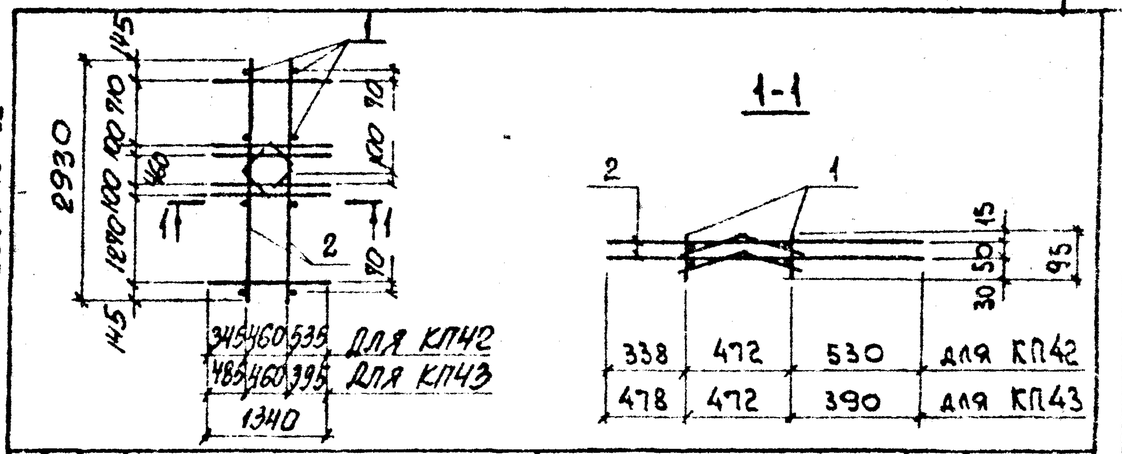

Формат	Зона	Поз.	Обозначение	Наименование	Кол.	Примеч.
				Документация		
			903-1-289.91, КЖИ-ТУ	Технические условия		
				Детали		
6ч		1		⌀12АIII.ГОСТ5781-82*.L=95	8	0,08кг
				Переменные данные		
				для исполнений		
				КП42		
				Сборочные единицы		
А4		2	903-1-289.91. КЖИ-380;-381	Каркас плоский КР129	2	13.5кг
				КП43		
				Сборочные единицы		
А4		2	903-1-289.91. КЖИ-380;-381	Каркас плоский КР130	2	13.5кг

Обозначение	Марка
903-1-289.91.КЖ.И-256	КП42
-257	КП43

Привязан:

Инв.N

Взам.инв.N | Подп. и дата | Инв.N подл.

903-1-289.91 . КЖИ-256;-257

Нач.отд			
Н.контр	Зорин		
Гл.спец	Зорин		
Зав.гр	Шахновский		
Вед.инж	Бодмянская		
Провер	Бодмянская		
Разраб	Черносеева		

Каркас пространственный КП42; КП43

Стадия	Масса	Масштаб
р	28.3	б/м

Лист | Листов 1

ХАРЬКОВСКИЙ ПРОМСТРОЙНИИПРОЕКТ

25266-17 50

Альбом 13 ч.2

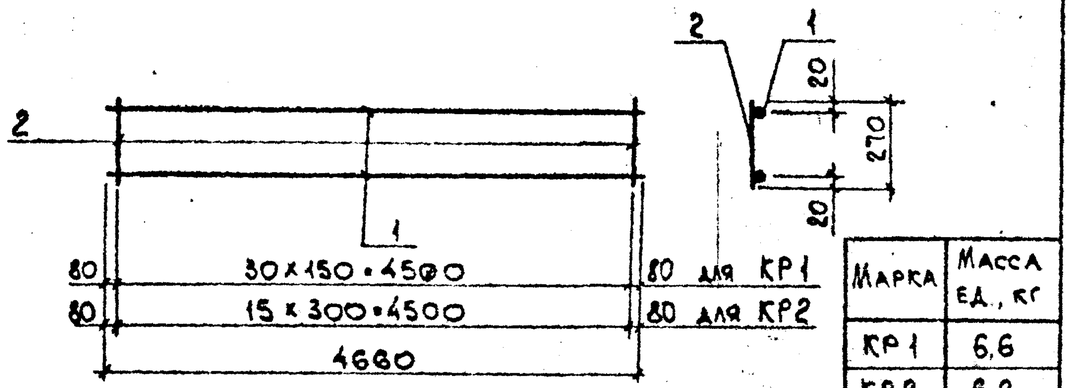

Марка	Масса ед., кг
КР1	6,6
КР2	6,2

Формат	Зона	Поз.	Обозначение	Наименование	Кол.	Примеч.
				Документация		
			903-1-289.91.КЖ.И-ТУ	Технические условия		
				Детали		
БЧ		1		ф10 AIII, ГОСТ5781-82*, ℓ=4660	2	2,9 кг
				Переменные данные		
				для исполнений		
				КР1		
				Детали		
БЧ		2		ф4 Вр I, ГОСТ6727-80*, ℓ=270	31	0,026 кг
				КР2		
				Детали		
БЧ		2		ф4 Вр I, ГОСТ6727-80*, ℓ=270	16	0,026 кг

Обозначение	Марка
903-1-289.91.КЖ.И-258	КР1
-259	КР2

Привязан:

Инв. №

Взам. инв. № | Подп. и дата | Инв. № подл.

903-1-289.91.КЖ.И-258; -259

Н. контр.	Зорин	
Гл. спец.	Зорин	
Зав. гр.	Шахновский	
Вед. инж.	Боднянская	
Провер.	Боднянская	
Разраб.	Гайдаржи	

Каркас плоский КР1; КР2

Стадия	Масса	Масштаб
Р	см. табл.	5/м
Лист	Листов 1	

ХАРЬКОВСКИЙ ПРОМСТРОЙНИИПРОЕКТ

Альбом 13 ч.2

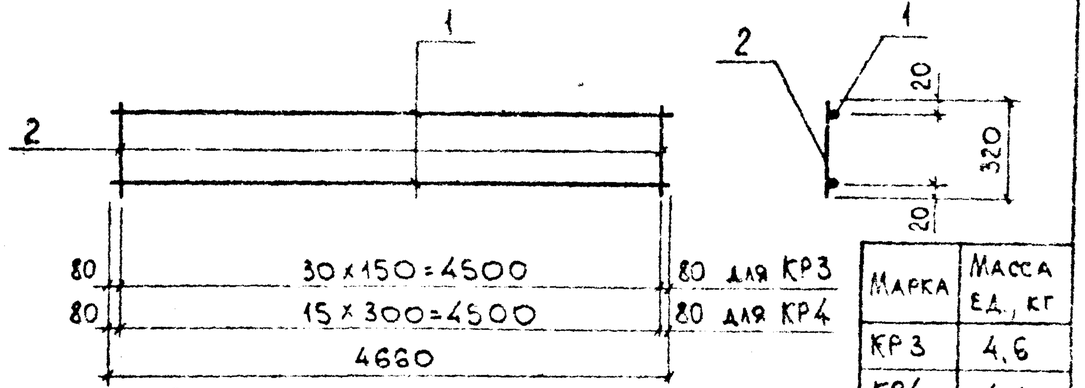

Марка	Масса ед., кг
КР3	4,6
КР4	4,1

Формат	Зона	Поз.	Обозначение	Наименование	Кол.	Примеч.
				Документация		
			903-1-289.91. КЖ.И-ТУ	Технические условия		
				Детали		
БЧ		1		ф8 AIII, ГОСТ5781-82*, ℓ=4660	2	1,8 кг
				Переменные данные		
				для исполнений		
				КР3		
				Детали		
БЧ		2		ф4 Вр I, ГОСТ6727-80*, ℓ=320	31	0,031 кг
				КР4		
				Детали		
БЧ		2		ф4 Вр I, ГОСТ6727-80*, ℓ=320	16	0,031 кг

Обозначение	Марка
903-1-289.91.КЖ.И-260	КР3
-261	КР4

Привязан:

Инв. №

Взам. инв. № | Подп. и дата | Инв. № подл.

903-1-289.91КЖ.И-260; -261

Н. контр.	Зорин	
Гл. спец.	Зорин	
Зав. гр.	Шахновский	
Вед. инж.	Боднянская	
Провер.	Боднянская	
Разраб.	Гайдаржи	

Каркас плоский КР3; КР4

Стадия	Масса	Масштаб
Р	см. табл.	5/м
Лист	Листов 1	

ХАРЬКОВСКИЙ ПРОМСТРОЙНИИПРОЕКТ

Альбом 13 ч.2

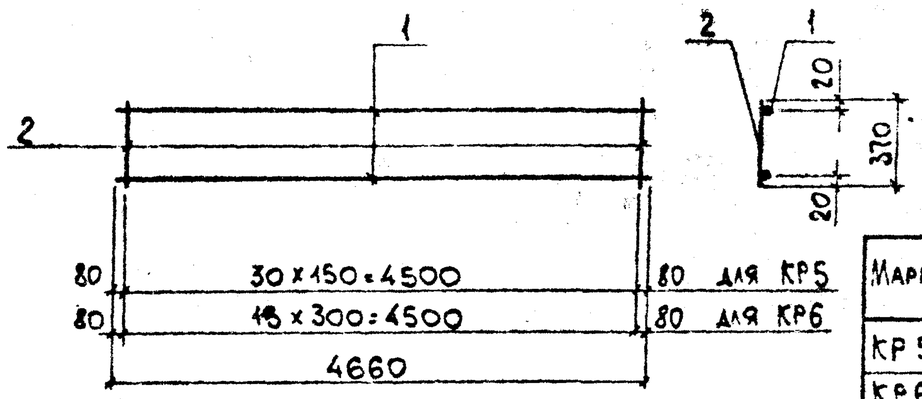

Марка	Масса ед., кг
КР5	4,8
КР6	4,26

Формат	Зона	Поз.	Обозначение	Наименование	Кол.	Примечание
				Документация		
			903-1-289.91.КЖ.И-ТУ	Технические условия		
				Детали		
Б4		1		ф8 AIII, ГОСТ5781-82*, ℓ=4660	2	1,8 кг
				Переменные данные		
				для исполнений		
				КР5		
				Детали		
Б4		2		ф4 Вр I, ГОСТ6727-80*, ℓ=370	31	0,036 кг
				КР6		
				Детали		
Б4		2		ф4 Вр I, ГОСТ6727-80*, ℓ=370	16	0,036 кг

Обозначение	Марка
903-1-289.91.КЖ.И-262	КР5
-263	КР6

Привязан:

Инв. №

Взам. инв. № | Подп. и дата | Инв. № подл.

Н. контр.	Зорин	
Гл. спец.	Зорин	
Зав. гр.	Шкиновский	
Вед. инж.	Бодянская	
Провер.	Бодянская	
Разраб.	Гайдаржи	

903-1-289.91.КЖ.И-262; -263

Каркас плоский КР5; КР6

Стадия	Масса	Масштаб
Р	см. табл.	в/м
Лист	Листов 1	

ХАРЬКОВСКИЙ ПРОМСТРОЙНИИПРОЕКТ

Альбом 13 ч.2

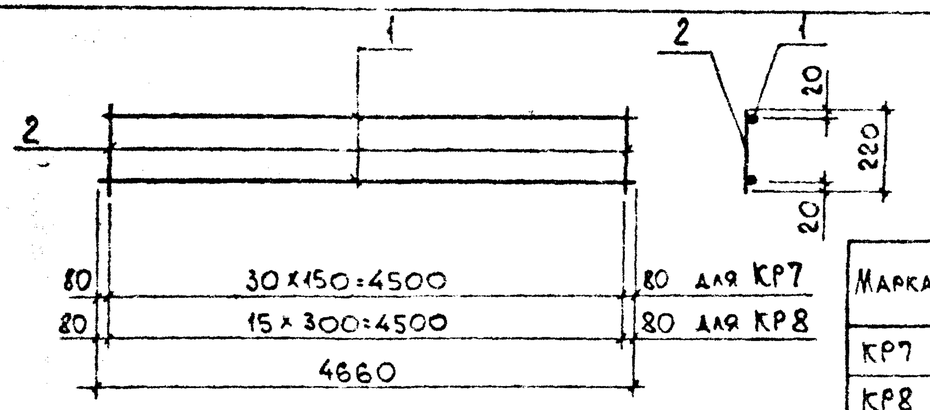

Марка	Масса ед., кг
КР7	4,2
КР8	3,9

Формат	Зона	Поз.	Обозначение	Наименование	Кол.	Примечание
				Документация		
			903-1-289.91.КЖ.И-ТУ	Технические условия		
				Детали		
Б4		1		ф8 AIII, ГОСТ5781-82*, ℓ=4660	2	1,8 кг
				Переменные данные		
				для исполнений		
				КР7		
				Детали		
Б4		2		ф4 Вр I, ГОСТ6727-80*, ℓ=220	31	0,02 кг
				КР8		
				Детали		
Б4		2		ф4 Вр I, ГОСТ6727-80*, ℓ=220	16	0,02 кг

Обозначение	Марка
903-1-289.91.КЖ.И-264	КР7
-265	КР8

Привязан:

Инв. №

Взам. инв. № | Подп. и дата | Инв. № подл.

Н. контр.	Зорин	
Гл. спец.	Зорин	
Зав. гр.	Шкиновский	
Вед. инж.	Бодянская	
Провер.	Бодянская	
Разраб.	Гайдаржи	

903-1-289.91.КЖ.И-264; -265

Каркас плоский КР7; КР8

Стадия	Масса	Масштаб
Р	см. табл.	б/м
Лист	Листов 1	

ХАРЬКОВСКИЙ ПРОМСТРОЙНИИПРОЕКТ

Альбом 13 ч.2

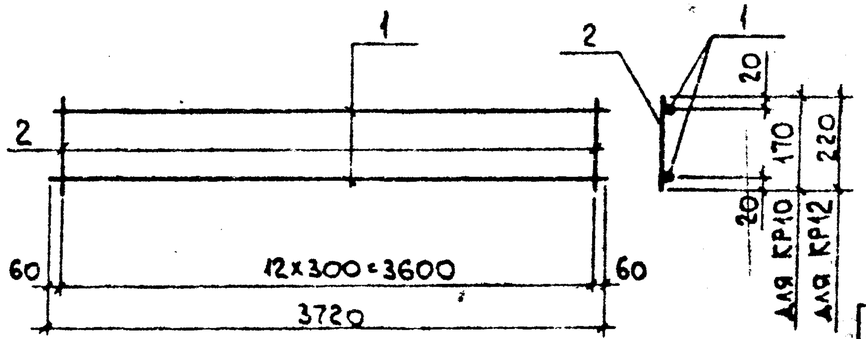

Марка	Масса ед., кг
КР10	4,9
КР12	4,9

Формат	Зона	Поз.	Обозначение	Наименование	Кол.	Примеч.
				Документация		
			903-1-289.91.КЖ.И-ТУ	Технические условия		
				Детали		
БЧ		1		ф10AIII, ГОСТ5781-82*, ℓ=3720	2	2,3 кг
				Переменные данные для исполнений		
				КР10		
				Детали		
БЧ		2		ф4Вр I, ГОСТ6727-80*, ℓ=170	13	0,02 кг
				КР12		
				Детали		
БЧ		2		ф4Вр I, ГОСТ6727-80*, ℓ=220	13	0,02 кг

Обозначение	Марка
903-1-289.91.КЖ.И-266	КР10
-267	КР12

Привязан:

Инв. №

Взам. инв. № | Подп. и дата | Инв. № подл.

Н.контр.	Зорин	
Гл.спец.	Зорин	
Зав. гр.	Шахновский	
Вед.инж.	Боднянская	
Провер.	Боднянская	
Разраб.	Гайдаржи	

903-1-289.91.КЖ.И-266; -267

Каркас плоский КР10; КР12

Стадия	Масса	Масштаб
Р	см. табл.	Б/м
Лист	Листов 1	

ХАРЬКОВСКИЙ ПРОМСТРОЙНИИПРОЕКТ

Альбом 13 ч.2

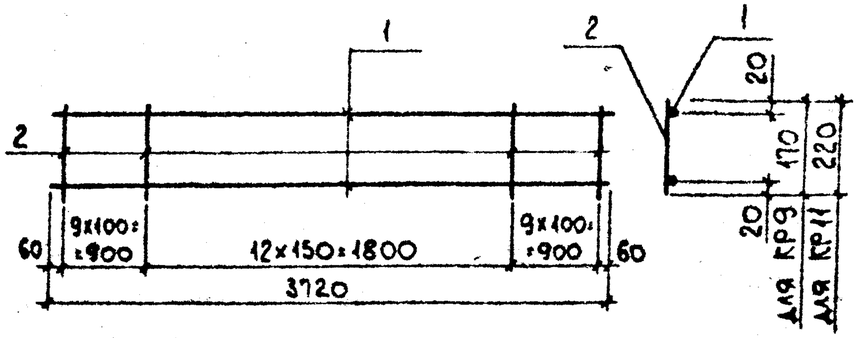

Марка	Масса ед., кг
КР9	5,1
КР11	5,2

Формат	Зона	Поз.	Обозначение	Наименование	Кол.	Примеч.
				Документация		
			903-1-289.91.КЖ.И-ТУ	Технические условия		
				Детали		
БЧ		1		ф10AIII, ГОСТ5781-82*, ℓ=3720	2	2,3 кг
				Переменные данные для исполнений		
				КР9		
				Детали		
БЧ		2		ф4Вр I, ГОСТ6727-80*, ℓ=170	31	0,02 кг
				КР11		
				Детали		
БЧ		2		ф4Вр I, ГОСТ6727-80*, ℓ=220	31	0,02 кг

Обозначение	Марка
903-1-289.91.КЖ.И-268	КР9
-269	КР11

Привязан:

Инв. №

Взам. инв. № | Подп. и дата | Инв. № подл.

Н.контр.	Зорин	
Гл.спец.	Зорин	
Зав. гр.	Шахновский	
Вед.инж.	Боднянская	
Провер.	Боднянская	
Разраб.	Гайдаржи	

903-1-289.91.КЖ.И-268; -269

Каркас плоский КР9; КР11

Стадия	Масса	Масштаб
Р	см. табл.	Б/м
Лист	Листов 1	

ХАРЬКОВСКИЙ ПРОМСТРОЙНИИПРОЕКТ

Альбом 13 ч.2

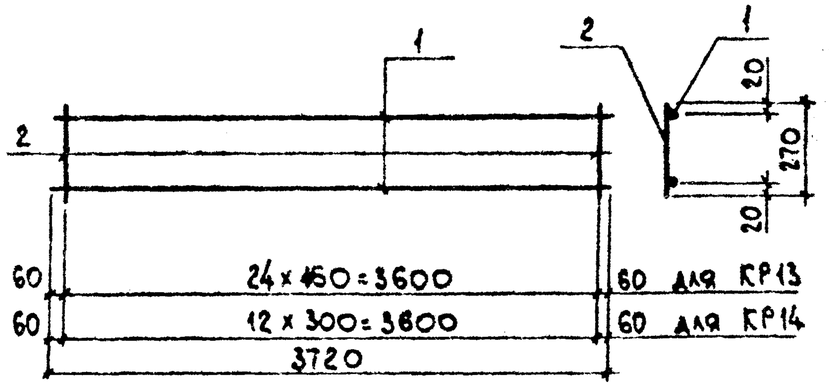

Марка	Масса ед., кг
КР 13	5,1
КР14	4,9

Формат	Зона	Поз.	Обозначение	Наименование	Кол.	Примеч.
				Документация		
			903-1-289.91.КЖ.И-ТУ	Технические условия		
				Детали		
БЧ		1		ф10AIII, ГОСТ5781-82*, ℓ=3720	2	2,3 кг
				Переменные данные для исполнений		
				КР13		
				Детали		
БЧ		2		ф4Вр I, ГОСТ6727-80*, ℓ=270	25	0,02 кг
				КР14		
				Детали		
БЧ		2		ф4Вр I, ГОСТ6727-80*, ℓ=270	15	0,02 кг

Обозначение	Марка
903-1-289.91.КЖ.И-270	Кр 13
-271	КР14

Привязан:

Инв. №

Взам. инв. №

Подп. и дата

Инв. № подл.

Н. контр.	Зорин	
Гл. спец.	Зорин	
Зав. гр.	Шахновский	
Вед. инж.	Боднянская	
Провер.	Боднянская	
Разраб.	Гайдаржи	

903-1-289.91.КЖ.И-270;-271

Каркас плоский КР13; КР14

Стадия	Масса	Масштаб
	см. табл.	в/м
Лист	Листов 1	

ХАРЬКОВСКИЙ ПРОМСТРОЙНИИПРОЕКТ

Альбом 13 ч.2

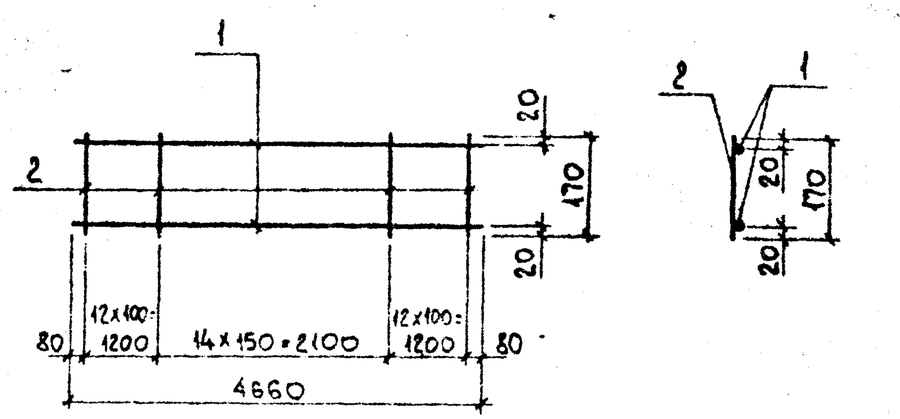

Формат	Зона	Поз.	Обозначение	Наименование	Кол.	Примеч.
				Документация		
			903-1-289.91.КЖ.И-ТУ	Технические условия		
				Детали		
БЧ		1		ф12AIII, ГОСТ5781-82*, ℓ=4660	2	4,1 кг
БЧ		2		ф4Вр I, ГОСТ6727-80*, ℓ=170	39	0,02 кг

Привязан:

Инв. №

Взам. инв. №

Подп. и дата

Инв. № подл.

Н. контр.	Зорин	
Гл. спец.	Зорин	
Зав. гр.	Шахновский	
Вед. инж.	Боднянская	
Провер.	Боднянская	
Разраб.	Гайдаржи	

903-1-289.91.КЖ.И-272

Каркас плоский КР15

Стадия	Масса	Масштаб
Р	9,0	б/м
Лист	Листов 1	

ХАРЬКОВСКИЙ ПРОМСТРОЙНИИПРОЕКТ

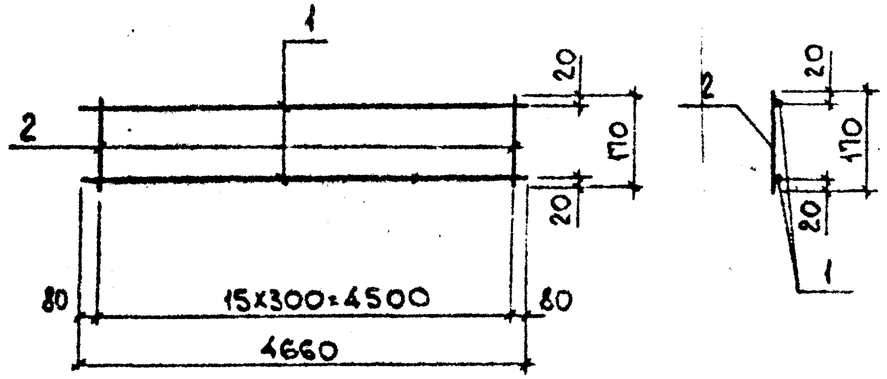

Формат	Зона	Поз.	Обозначение	Наименование	Кол.	Примеч
				Документация		
			903-1-289.91. КЖ.И-ТУ	Технические условия		
				Детали		
БЧ		1		ф12 А III, ГОСТ 5781-82*, ℓ=4660	2	4,1 кг
БЧ		2		ф4 Вр I, ГОСТ 6727-80*, ℓ=170	16	0,02 кг

Привязан:

Инв. №

Взам. инв. №

Подпись и дата

Инв. № подл.

Н. контр.	Зорин		903-1-289.91.КЖ.И-273
Гл. спец.	Зорин		Каркас плоский КР16
Зав. гр.	Шаховский		Стадия: Р; Масса: 8,5; Масштаб: Б/м
Вед. инж.	Боднянская		Лист; Листов 1
Провер.	Боднянская		ХАРЬКОВСКИЙ ПРОМСТРОЙНИИПРОЕКТ
Разраб.	Тайдархи		

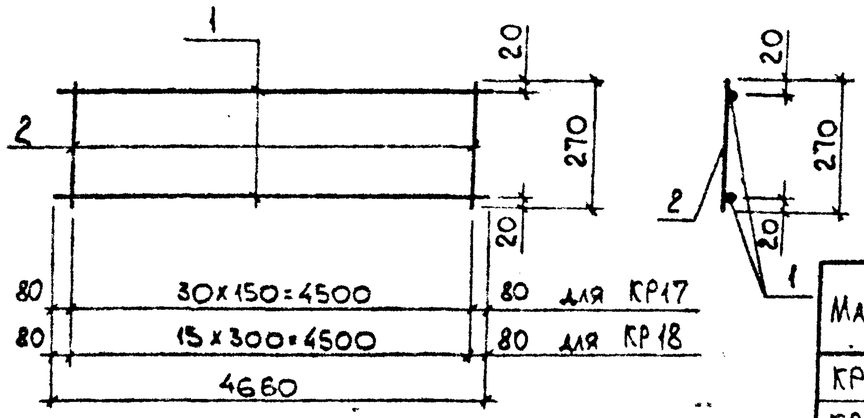

Марка	Масса ед., кг
КР17	4.2
КР18	3,9

Формат	Зона	Поз.	Обозначение	Наименование	Кол.	Примеч.
				Документация		
			903-1-289.91. КЖ.И-ТУ	Технические условия		
				Детали		
БЧ		1		ф8 А III, ГОСТ 5781-82*, ℓ=4660	2	1,8 кг
				Переменные данные для исполнений		
				КР17		
				Детали		
БЧ		2		ф4 Вр I, ГОСТ 6727-80*, ℓ=270	31	0,02 кг
				КР18		
				Детали		
БЧ		2		ф4 Вр I, ГОСТ 6727-80*, ℓ=270	16	0,02 кг

Обозначение	Марка
903-1-289.91.КЖ.И-274	КР17
-275	КР18

Привязан:

Инв. №

Взам. инв. №

Подп. и дата

Инв. № подл.

Н. контр.	Зорин		903-1-289.91.КЖ.И-274; -275
Гл. спец.	Зорин		Каркас плоский КР17; КР18
Зав. гр.	Шаховский		Стадия: Р; Масса: см. табл.; Масштаб: Б/м
Вед. инж.	Боднянская		Лист; Листов 1
Провер.	Боднянская		ХАРЬКОВСКИЙ ПРОМСТРОЙНИИПРОЕКТ
Разраб.	Тайдархи		

Альбом 13 ч.2

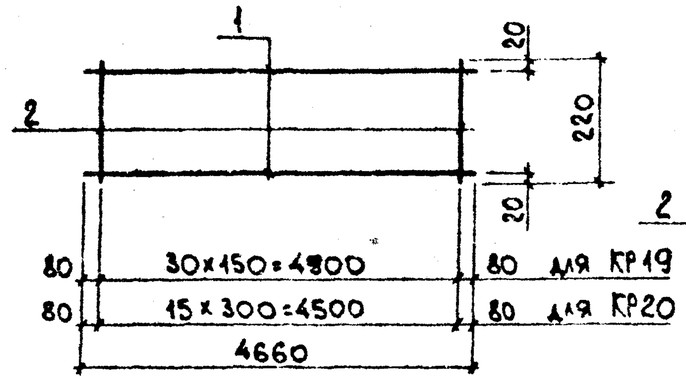

Марка	Масса ед., кг
КР19	6,4
КР20	6,1

Формат	Зона	Поз.	Обозначение	Наименование	Кол.	Примеч.
				Документация		
			903-1-289.91. КЖ.И-ТУ	Технические условия		
				Детали		
Б4		1		ф10AIII, ГОСТ5781-82*, Р=4660	2	2,9 кг
				Переменные данные для исполнений		
				КР19		
				Детали		
Б4		2		ф4Вр I, ГОСТ6727-80*, Р=220	31	0,02 кг
				КР20		
				Детали		
Б4		2		ф4Вр I, ГОСТ6727-80*, Р=220	16	0,02 кг

Обозначение	Марка
903-1-289.91.КЖ.К-276	КР19
-277	КР20

Привязан:

Инв. №

Взам. инв. № | Подп. и дата | Инв. № подл.

Н. контр.	Зорин	
Гл. спец.	Зорин	
Зав. гр.	Шахновский	
Вед. инж.	Боднянская	
Провер.	Боднянская	
Разраб.	Гайдаржи	

903-1-289.91(КЖ.И-276; -277

Каркас плоский КР19; КР20

Стадия	Масса	Масштаб
Р	см. табл.	Б/м
Лист	Листов 1	

ХАРЬКОВСКИЙ ПРОМСТРОЙНИИПРОЕКТ

Альбом 13 ч.2

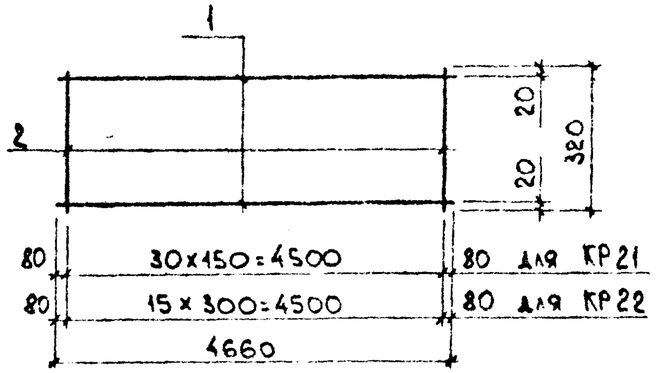

Марка	Масса ед., кг
КР21	4,5
КР22	4,1

Формат	Зона	Поз.	Обозначение	Наименование	Кол.	Примеч
				Документация		
			903-1-289.91. КЖ.И-ТУ	Технические условия		
				Детали		
Б4		1		ф8AIII, ГОСТ5781-82*, Р=4660	2	1,8 кг
				Переменные данные		
				для исполнений		
				КР21		
				Детали		
Б4		2		ф4Вр I, ГОСТ6727-80*, Р=320	31	0,03 кг
				КР22		
				Детали		
Б4		2		ф4Вр I, ГОСТ6727-80*, Р=320	16	0,03 кг

Обозначение	Марка
903-1-289.91 КЖ.И-278	КР21
-279	КР22

Привязан:

Инв. №

Взам. инв. № | Подп. и дата | Инв. № подл.

Н. контр.	Зорин	
Гл. спец.	Зорин	
Зав. гр.	Шахновский	
Вед. инж.	Боднянская	
Провер.	Боднянская	
Разраб.	Гайдаржи	

903-1-289.91КЖ.И-278; -279

Каркас плоский КР21; КР22

Стадия	Масса	Масштаб
Р	см. табл.	Б/м
Лист	Листов 1	

ХАРЬКОВСКИЙ ПРОМСТРОЙНИИПРОЕКТ

Альбом 13 ч.2

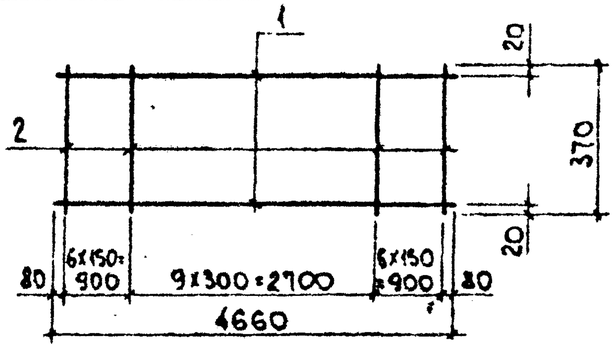

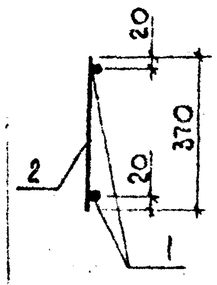

Марка	Масса ед., кг
КР23	4,3
КР24	6,5

Формат	Зона	Поз.	Обозначение	Наименование	Кол.	Примеч.
				Документация		
			903-1-289.91. КЖ.И-ТУ	Технические условия		
				Детали		
БЧ		2		ф4Вр I, ГОСТ6727-80*, ℓ=370	22	0,03 кг
				Переменные данные для исполнений		
				КР23		
				Детали		
БЧ		1		ф8АIII, ГОСТ5781-82*, ℓ=4660	2	1,8 кг
				КР24		
				Детали		
БЧ		1		ф10АIII, ГОСТ5781-82*, ℓ=4660	2	2,9 кг

Обозначение	Марка
903-1-289.91.КЖИ-280	Кр23
-281	Кр24

Привязан:

Инв. №

Взам. инв. №

Подп. и дата

Инв. № подл.

903-1-289.91КЖ.И-280;281

Н. контр.	Зорин	
Гл. спец.	Зорин	
Зав. гр.	Шахновский	
Вед. инж.	Боднянская	
Провер.	Боднянская	
Разраб.	Гайдаржи	

Каркас плоский КР23; КР24

Стадия	Масса	Масштаб
Р	см. табл.	Б/м
Лист	Листов 1	

ХАРЬКОВСКИЙ ПРОМСТРОЙНИИПРОЕКТ

Альбом 13 ч.2

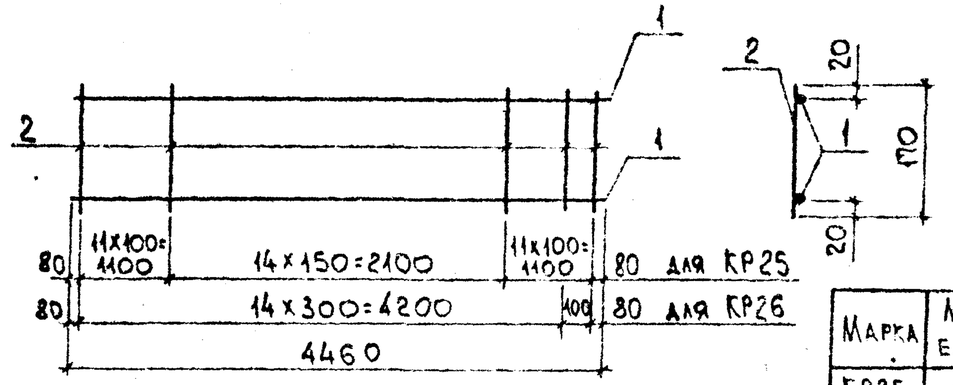

Марка	Масса ед., кг
КР25	8,7
КР26	8,3

Формат	Зона	Поз.	Обозначение	Наименование	Кол.	Примеч.
				Документация		
			903-1-289.91.КЖ.И-ТУ	Технические условия		
				Детали		
БЧ		1		ф12АIII, ГОСТ5781-82*, ℓ=4460	2	4,0 кг
				Переменные данные для исполнений		
				КР25		
				Детали		
БЧ		2		ф4Вр I, ГОСТ6727-80*, ℓ=170	37	0,02 кг
				КР26		
				Детали		
БЧ		2		ф4Вр I, ГОСТ6727-80*, ℓ=170	16	0,02 кг

Обозначение	Марка
903-1-289.91.КЖ.И-282	Кр25
-283	Кр26

Привязан:

Инв. №

Взам. инв. №

Подп. и дата

Инв. № подл.

903-1-289.91КЖИ-282; -283

Н. контр.	Зорин	
Гл. спец.	Зорин	
Зав. гр.	Шахновский	
Вед. инж.	Боднянская	
Провер.	Боднянская	
Разраб.	Гайдаржи	

Каркас плоский КР25; КР26

Стадия	Масса	Масштаб
Р	см. табл.	Б/м
Лист	Листов 1	

ХАРЬКОВСКИЙ ПРОМСТРОЙНИИПРОЕКТ

Альбом 13 ч.2

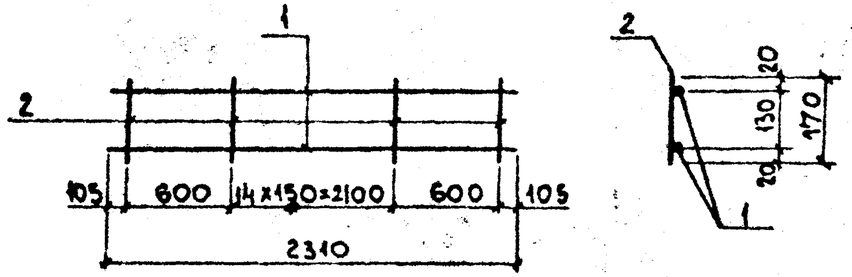

Формат	Зона	Поз.	Обозначение	Наименование	Кол.	Примечание
				Документация		
			903-1-289.91. КЖ.И-ТУ	Технические условия		
				Детали		
Б4		1		ф6AIII ГОСТ5781-82*, ℓ=2310	2	0,51 кг
Б4		2		ф4 BpI ГОСТ6727-80*, ℓ=170	15	0,02 кг

Привязан:

Инв. №

Взам. инв. №

Подп. и дата

Инв. № подл.

Н. контр.	Зорин		
Гл. спец.	Зорин		
Зав. гр.	Шапировский		
Вед. инж.	Боднянская		
Провер.	Боднянская		
Разраб.	Шерковская		

903-1-289.91. КЖ.И-284

Каркас плоский КР27

Стадия	Масса	Масштаб
Р	1,3	Б/м
Лист	Листов 1	

ХАРЬКОВСКИЙ ПРОМСТРОЙНИИПРОЕКТ

Альбом 13 ч.2

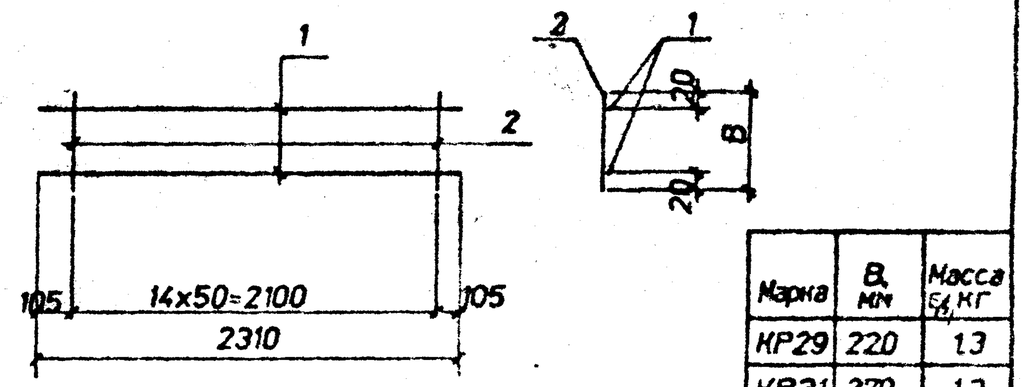

Марка	В, мм	Масса Б4, кг
КР29	220	1,3
КР31	270	1,3

Формат	Зона	Поз.	Обозначение	Наименование	Кол.	Примеч.
				Документация		
			903-1-289.91. КЖ.И-ТУ	Технические условия		
				Детали		
Б4		1		ф6AIII ГОСТ5781-82* ℓ=2310	2	0,51кг
				Переменные данные		
				для исполнений		
				КР29		
				Детали		
Б4		2		ф4BpI ГОСТ6727-80* ℓ=220	15	0,02кг
				КР31		
				Детали		
Б4		2		ф4BpI ГОСТ6727-80* ℓ=270	15	0,02кг

Обозначение	Марка
903-1-289.91.КЖ.И-285	КР 29
-286	КР 31

Привязан:

Инв. N

Взам. инв. N

Подп. и дата

Инв. N подл.

Н. контр.	Зорин		
Гл. спец.	Зорин		
Зав. гр.	Шапировский		
Вед. инж.	Боднянская		
Провер.	Боднянская		
Разраб.	Шерковская		

903-1-289.91. КЖ.И-285;-286

Каркас плоский КР29; КР31

Стадия	Масса	Масштаб
Р	см. табл.	Б/м
Лист	Листов 1	

ХАРЬКОВСКИЙ ПРОМСТРОЙНИИПРОЕКТ

Альбом 13 ч.2

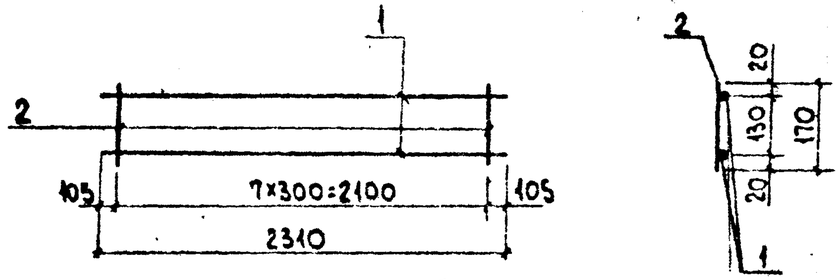

Формат	Зона	Поз.	Обозначение	Наименование	Кол.	Примечание
				Документация		
			903-1-289.91 . КЖ.И-ТУ	Технические условия		
				Детали		
БЧ		1		ф6AIII, ГОСТ5781-82*, ℓ=2310	2	0,51 кг
БЧ		2		ф4 BpI, ГОСТ6727-80*, ℓ=170	8	0,02кг

Привязан:

Инв.№

Взам.инв.№ | Подп. и дата | Инв.№ подл.

Н.контр.	Зорин		
Гл.спец.	Зорин		
Зав.гр.	Шахновский		
Вед.инж.	Боднянская		
Провер.	Боднянская		
Разраб.	Черноскова		

903-1-289.91.КЖ.И-287

Каркас плоский КР28

Стадия	Масса	Масштаб
Р	1.2кг	5/м
Лист	Листов 1	

ХАРЬКОВСКИЙ ПРОМСТРОЙНИИПРОЕКТ

Альбом 13 ч.2

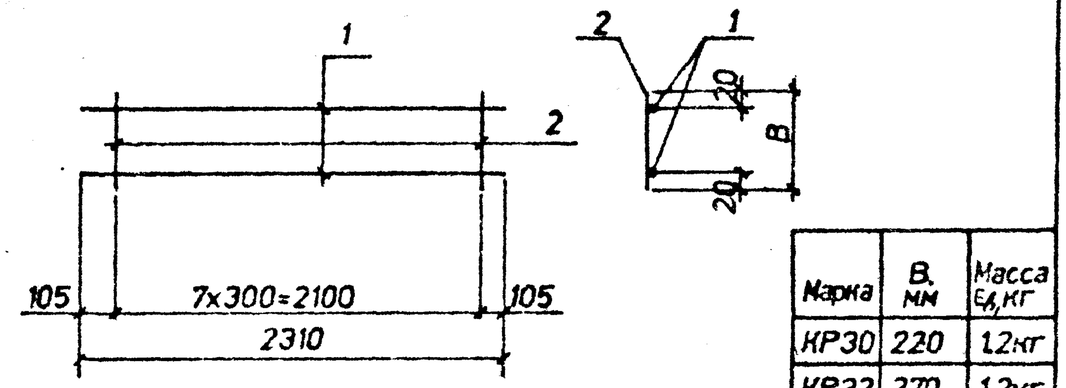

Марка	B, мм	Масса Ед,кг
КР30	220	1.2кг
КР32	270	1.2кг

Формат	Зона	Поз	Обозначение	Наименование	Кол.	Примеч
				Документация		
			903-1-289.91 . КЖ.И-ТУ	Технические условия		
				Детали		
БЧ		1		ф6AIII.ГОСТ5781-82*.L=2310	2	0.51кг
				Переменные данные		
				для исполнений		
				КР30		
				Детали		
БЧ		2		ф4BpI.ГОСТ6727-80*.L=220	8	0.02кг
				КР32		
				Детали		
БЧ		2		ф4BpI.ГОСТ6727-80*.L=270	8	0.02кг

Обозначение	Марка
903-1-289.91.КЖ.И-288	КР30
-289	КР32

Привязан:

Инв.N

Взам.инв.N | Подп. и дата | Инв.N подл.

Н.контр.	Зорин		
Гл.спец.	Зорин		
Зав.гр.	Шахновский		
Вед.инж.	Боднянская		
Провер.	Боднянская		
Разраб.	Черноскова		

903-1-289.91 . КЖ.И- 288;-289

Каркас плоский КР30; КР32

Стадия	Масса	Масштаб
Р	см. табл.	6/м
Лист	Листов 1	

ХАРЬКОВСКИЙ ПРОМСТРОЙНИИПРОЕКТ

Альбом 13.4.2

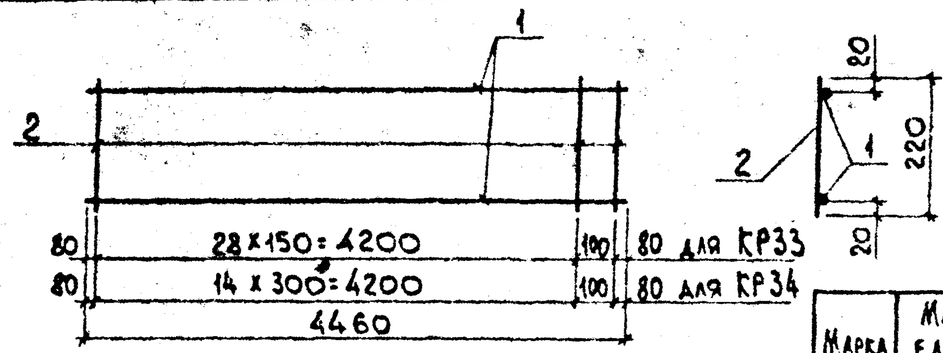

Марка	Масса ед., кг
КР33	6,2
КР34	5,9

Формат	Зона	Поз.	Обозначение	Наименование	Кол.	Примеч.
				Документация		
			903-1-289.91 . КЖ.И-ТУ	Технические условия		
				Детали		
БЧ		1		ф10AIII, ГОСТ5781-82*, ℓ=4460	2	2,8 кг
				Переменные данные		
				для исполнений		
				КР33		
				Детали		
БЧ		2		ф4Bp I, ГОСТ6727-80*, ℓ=220	30	0,02 кг
				КР34		
				Детали		
БЧ		2		ф4Bp I, ГОСТ6727-80*, ℓ=220	16	0,02 кг

Обозначение	Марка
903-1-289.91.КЖ.И-290	КР33
-291	КР34

Привязан.

Инв. №

Взам. инв. №

Подп. и дата

Инв. № подл.

Н.контр.	Зорин	
Гл.спец.	Зорин	
Зав.гр.	Шахновский	
Вед.инж.	Боднянская	
Провер.	Боднянская	
Разраб.	Гайдаржи	

903-1-289.91.КЖ.И-290; -291

Каркас плоский КР33; КР34

Стадия	Масса	Масштаб
Р	см. табл.	Б/м
Лист	Листов 1	

ХАРЬКОВСКИЙ ПРОМСТРОЙНИИПРОЕКТ

Альбом 13.4.2

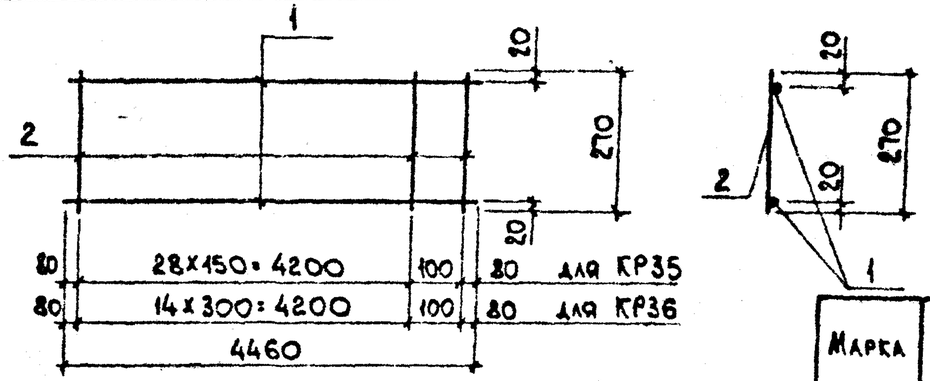

Марка	Масса ед., кг
КР35	4,2
КР36	3,9

Формат	Зона	Поз.	Обозначение	Наименование	Кол.	Примеч.
				Документация		
			903-1-289.91 . КЖ.И-ТУ	Технические условия		
				Детали		
БЧ		1		ф8AIII, ГОСТ5781-82*, ℓ=4460	2	1,8 кг
				Переменные данные для исполнений		
				КР35		
				Детали		
БЧ		2		ф4Bp I, ГОСТ6727-80*, ℓ=270	30	0,03 кг
				КР36		
				Детали		
БЧ		2		ф4Bp I, ГОСТ6727-80*, ℓ=270	16	0,03 кг

Обозначение	Марка
903-1-289.91.КЖ.И-292	КР35
-293	КР36

Привязан:

Инв. №

Взам. инв. №

Подп. и дата

Инв. № подл.

Н.контр.	Зорин	
Гл.спец.	Зорин	
Зав.гр.	Шахновский	
Вед.инж.	Боднянская	
Провер.	Боднянская	
Разраб.	Гайдаржи	

903-1-289.91.КЖ.И-292; -293

Каркас плоский КР35; КР36

Стадия	Масса	Масштаб
Р	см. табл.	Б/м
Лист	Листов 1	

ХАРЬКОВСКИЙ ПРОМСТРОЙНИИПРОЕКТ

Альбом 13 ч.2

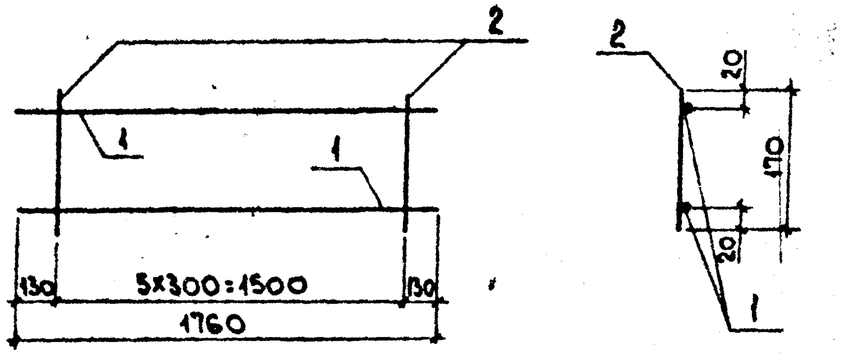

Формат	Зона	Поз.	Обозначение	Наименование	Кол.	Примеч.
				Документация		
			903-1-289.91КЖ.И-ТУ	Технические условия		
				Детали		
БЧ		1		ф5Вр I, ГОСТ6727-80*, ℓ=1760	2	0,27 кг
БЧ		2		ф4Вр I, то же, ℓ=170	6	0,02 кг

Привязан:

Инв. №

Взам. инв. №

Подп. и дата

Инв. № подл.

Н.контр.	Зорин	
Гл.спец.	Зорин	
Зав.гр.	Шахновский	
Вед.инж.	Боднянская	
Провер.	Боднянская	
Разраб.	Гайдаржи	

903-1-289.91КЖИ-294

Каркас плоский КР37

Стадия	Масса	Масштаб
Р	0,66	Б/м
Лист	Листов 1	

ХАРЬКОВСКИЙ ПРОМСТРОЙНИИПРОЕКТ

Альбом 13 ч.2

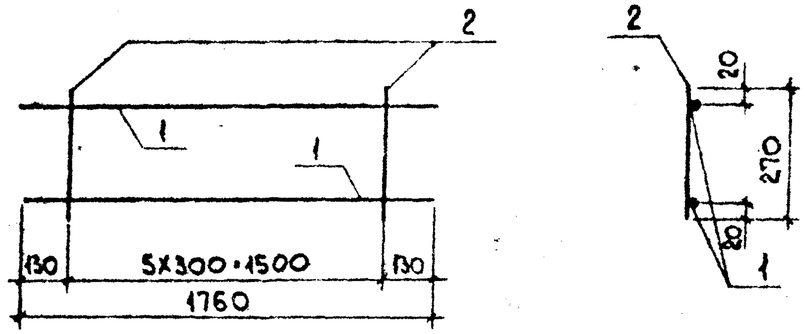

Формат	Зона	Поз.	Обозначение	Наименование	Кол.	Примеч.
				Документация		
			903-1-289.91. КЖ.И-ТУ	Технические условия		
				Детали		
БЧ		1		ф6АIII, ГОСТ5781-82*, ℓ=1760	2	0,39 кг
БЧ		2		ф4Вр I, ГОСТ6727-80*, ℓ=270	6	0,03 кг

Привязан:

Инв. №

Взам. инв. №

Подп. и дата

Инв. № подл.

Н.контр.	Зорин	
Гл.спец.	Зорин	
Зав.гр.	Шахновский	
Вед.инж.	Боднянская	
Провер.	Боднянская	
Разраб.	Гайдаржи	

903-1-289.91КЖИ-295

Каркас плоский КР38

Стадия	Масса	Масштаб
Р	0,96	Б/м
Лист	Листов 1	

ХАРЬКОВСКИЙ ПРОМСТРОЙНИИПРОЕКТ

Альбом 12 ч. 2

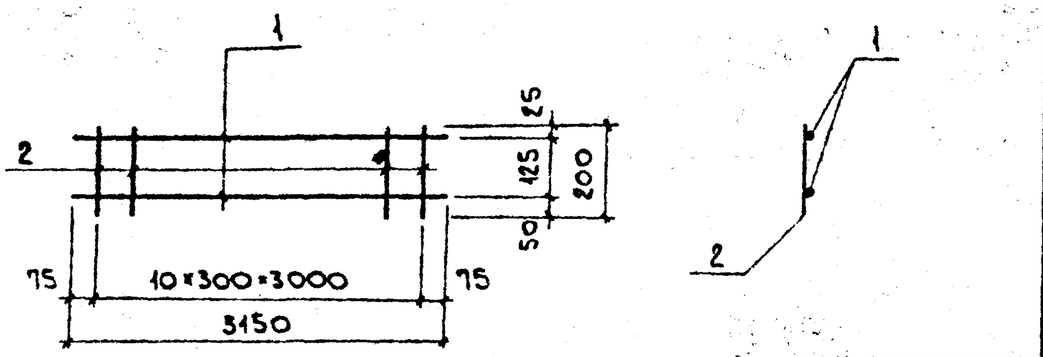

Формат	Зона	Поз.	Обозначение	Наименование	Кол.	Примечание
				Документация		
			903-1-289.91. КЖ.И-ТУ	Технические условия		
				Детали		
БЧ		1		ф8AIII, ГОСТ5781-82*, ℓ=3150	2	1,2 кг
БЧ		2		ф8AIII, то же, ℓ=200	11	0,06 кг

Привязан:

Инв.№

Взам.инв.№ | Подп. и дата | Инв.№ подл.

Н.контр.	Зорин		
Гл.спец.	Зорин		
Зав.гр.	Шахновский		
Вед.инж.	Боднянская		
Провер.	Боднянская		
Разраб.	Артеменко		

903-1-289.91. КЖ.И-296

Каркас плоский Кр 39

Стадия	Масса	Масштаб
Р	3,3	б/м
Лист	Листов 1	

ХАРЬКОВСКИЙ ПРОМСТРОЙНИИПРОЕКТ

Альбом 12 ч 2

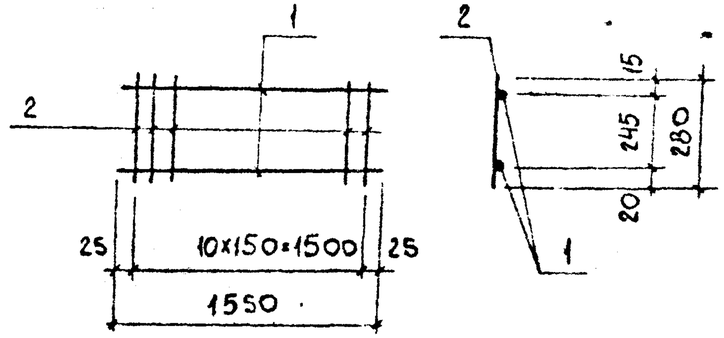

Формат	Зона	Поз.	Обозначение	Наименование	Кол.	Примечание
				Документация		
			903-1-289.91. КЖ.И-ТУ	Технические условия		
				Детали		
		1		ф10AIII, ГОСТ5781-82*, ℓ=1550	2	1,0 кг
		2		ф6AI, то же, ℓ=280	11	0,06 кг

Привязан:

Инв.№

Взам.инв.№ | Подп. и дата | Инв.№ подл.

Н.контр.	Зорин		
Гл.спец.	Зорин		
Зав.гр.	Шахновский		
Вед.инж.	Боднянская		
Провер.	Боднянская		
Разраб.	Артеменко		

903-1-289.91. КЖ.И-297

Каркас плоский Кр 47

Стадия	Масса	Масштаб
Р	2,7	б/м
Лист	Листов 1	

ХАРЬКОВСКИЙ ПРОМСТРОЙНИИПРОЕКТ

Альбом 12 ч.2

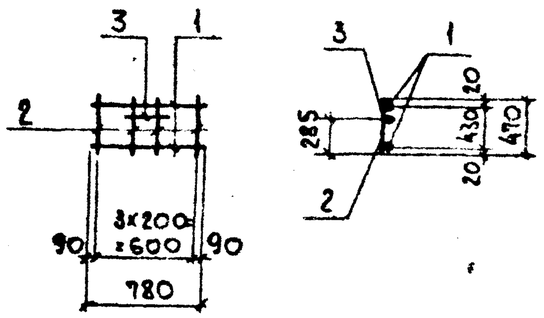

Формат	Зона	Поз.	Обозначение	Наименование	Кол.	Примечание
				Документация		
			903-1-289.91.КЖ.И-ТУ	Технические условия		
				Детали		
Б4		1		ф16AIII, ГОСТ5781-82*, L=780	2	1,23 кг
Б4		2		ф6AI То же L=470	4	0,10 кг
Б4		3		ф6AI, " L=230	1	0,05 кг

Привязан:

Инв. №

Взам. инв. №

Подп. и дата

Инв. № подл.

Н.контр.	Зорин		
Гл.спец.	Зорин		
Зав.гр.	Шахновский		
Вед.инж.	Боднянская		
Провер.	Боднянская		
Разраб.	Черносскова		

903-1-289.91.КЖ.И-298

Каркас плоский Кр 40

Стадия	Масса	Масштаб
Р	2,9	Б/м
Лист	Листов 1	

ХАРЬКОВСКИЙ ПРОМСТРОЙНИИПРОЕКТ

Альбом 12 ч.2

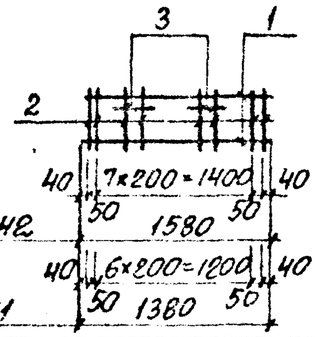

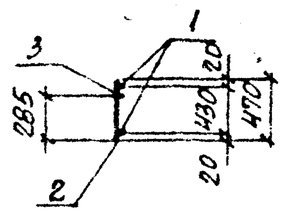

Марка	Масса ед.,кг
КР41	5.4
КР42	6.1

Формат	Зона	Поз.	Обозначение	Наименование	Кол.	Примеч.
				Документация		
			903-1-289.91.КЖ.И ТУ	Технические условия		
				Детали		
Б4		3		*6AI ГОСТ5781-82* L=230	2	0.05кг
				Переменные данные для исполнений		
				КР41		
				Детали		
Б4		1		*16AIII ГОСТ5781-82* L=1380	2	2.2кг
Б4		2		*6AI То же L=470	9	0.10кг
				КР42		
				Детали		
Б4		1		*16AIII ГОСТ5781-82* L=1580	2	2.5кг
Б4		2		*6AI То же L=470	10	0.10кг

Обозначение	Марка
903-1-289.91.КЖ.И-299	КР41
-300	КР42

Привязан:

Инв.N

Взам.инв.N

Подп. и дата

Инв.N подл.

Н.контр.	Зорин		
Гл.спец.	Зорин		
Зав.гр.	Шахновский		
Вед.инж.	Боднянская		
Провер.	Боднянская		
Разраб.	Черносскова		

903-1-289.91-. КЖ.И-299;-300

Каркас плоский КР41; КР42

Стадия	Масса	Масштаб
Р	см. табл.	Б/м
Лист	Листов 1	

ХАРЬКОВСКИЙ ПРОМСТРОЙНИИПРОЕКТ

Альбом 13 ч.2

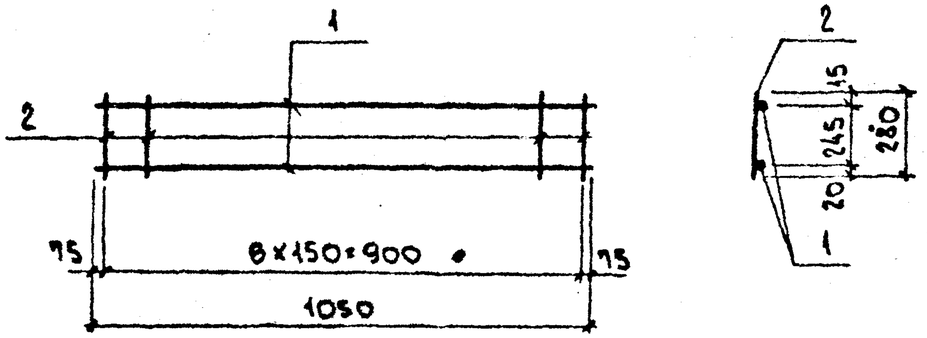

Формат	Зона	Поз.	Обозначение	Наименование	Кол.	Примечание
				Документация		
			903-1-289.91.КЖ.И-ТУ	Технические условия		
				Детали		
БЧ		1		ф8AIII, ГОСТ5781-82*, ℓ=1050	2	0,41 кг
БЧ		2		ф6AIII, то же, ℓ=280	6	0,06 кг

Привязан:

Инв. №

Взам. инв. №

Подп. и дата

Инв. № подл.

Н. контр.	Зорин		
Гл. спец.	Зорин		
Зав. гр.	Шахновский		
Вед. инж.	Боднянская		
Провер.	Шахновский		
Разраб.	Гайдаржи		

903-1-289.91.КЖ.И-301

Каркас плоский КР43

Стадия	Масса	Масштаб
Р	1,2	Б/м
Лист	Листов 1	

ХАРЬКОВГИПРОМСТРОЙНИИПРОЕКТ

Альбом 13 ч.2

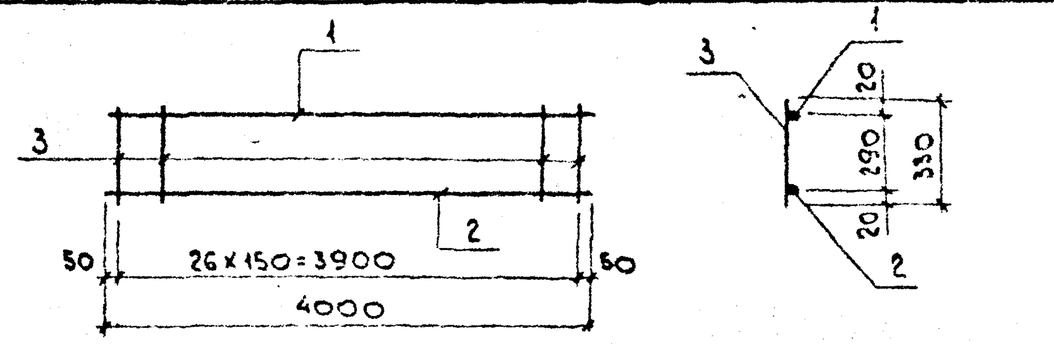

Формат	Зона	Поз.	Обозначение	Наименование	Кол.	Примечание
				Документация		
			903-1-289.91.КЖ.И-ТУ	Технические условия		
				Детали		
БЧ		1		ф10AIII, ГОСТ5781-82*, ℓ=4000	1	2,5 кг
БЧ		2		ф16AIII, то же, ℓ=4000	1	6,3 кг
БЧ		3		ф6AIII, " , ℓ=330	27	0,07 кг

Привязан:

Инв. №

Взам. инв. №

Подп. и дата

Инв. № подл.

Н. контр.	Зорин		
Гл. спец.	Зорин		
Зав. гр.	Шахновский		
Вед. инж.	Боднянская		
Провер.	Шахновский		
Разраб.	Гайдаржи		

903-1-289.91.КЖ.И-302

Каркас плоский КР44

Стадия	Масса	Масштаб
Р	10,7	Б/м
Лист	Листов 1	

ХАРЬКОВСКИЙ ПРОМСТРОЙНИИПРОЕКТ

Альбом 13 ч.2

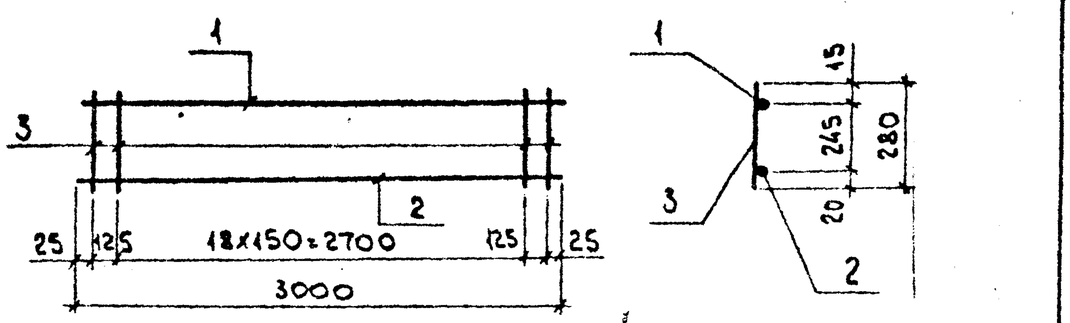

Формат	Зона	Поз.	Обозначение	Наименование	Кол.	Примечание
				Документация		
			903-1-289.91.КЖ.И-ТУ	Технические условия		
				Детали		
БЧ		1		ф8AIII, ГОСТ5781-82*, ℓ=3000	1	1,2 кг
БЧ		2		ф10AIII, то же, ℓ=3000	1	1,9 кг
БЧ		3		ф6AIII, " , ℓ=280	21	0,06 кг

Привязан:

Инв. №

Взам. инв. №

Подп. и дата

Инв. № подл.

Н.контр.	Зорин		
Гл.спец.	Зорин		
Зав.гр.	Шахновский		
Вед.инж.	Боднянская		
Провер.	Боднянская		
Разраб.	Гайдаржи		

903-1-289.91.КЖ.И-303

Каркас плоский КР45

Стадия	Масса	Масштаб
Р	4,4	б/м
Лист	Листов 1	

ХАРЬКОВСКИЙ ПРОМСТРОЙНИИПРОЕКТ

Альбом 13 ч.2

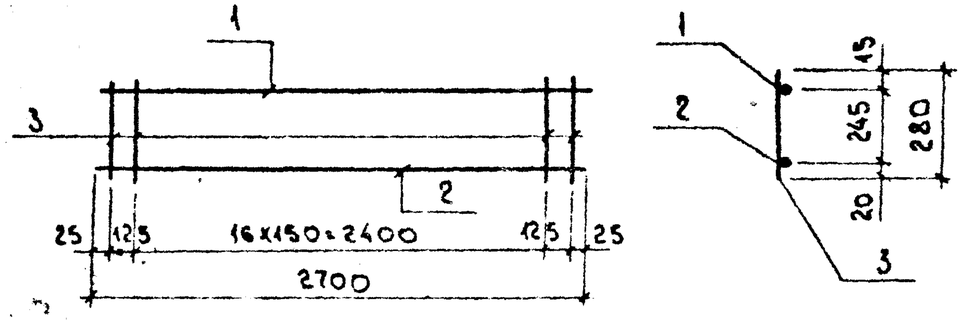

Формат	Зона	Поз.	Обозначение	Наименование	Кол.	Примечание
				Документация		
			903-1-289.91.КЖ.И-ТУ	Технические условия		
				Детали		
БЧ		1		ф8AIII, ГОСТ5781-82*, ℓ=2700	1	1,1 кг
БЧ		2		ф10AIII, то же, ℓ=2700	1	1,7 кг
БЧ		3		ф6AIII, " , ℓ=280	19	0,06 кг

Привязан:

Инв. №

Взам. инв. №

Подп. и дата

Инв. № подл.

Н.контр.	Зорин		
Гл.спец.	Зорин		
Зав.гр.	Шахновский		
Вед.инж.	Боднянская		
Провер.	Боднянская		
Разраб.	Гайдаржи		

903-1-289.91.КЖ.И-304

Каркас плоский КР46

Стадия	Масса	Масштаб
Р	3,9	б/м
Лист	Листов 1	

ХАРЬКОВСКИЙ ПРОМСТРОЙНИИПРОЕКТ

25266-17 65

Альбом 13 ч.2

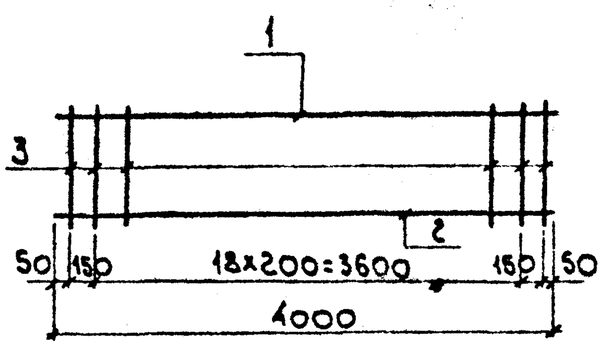

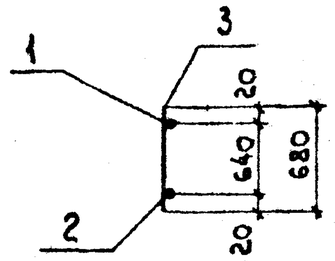

Формат	Зона	Поз.	Обозначение	Наименование	Кол.	Примечание
				Документация		
			903-1-289.91.КЖ.И-ТУ	Технические условия		
				Детали		
БЧ		1		ф12 AIII, ГОСТ5781-82*, ℓ=4000	1	3.6 кг
БЧ		2		ф25 AIII, то же, ℓ=4000	1	15.4 кг
БЧ		3		ф8 AIII, " , ℓ=680	21	0.27 кг

Привязан:

Инв. №

Взам. инв. №

Подп. и дата

Инв. № подл.

Н.контр.	Зорин		
Гл.спец.	Зорин		
Зав.гр.	Шахновский		
Вед.инж.	Боднянская		
Провер.	Боднянская		
Разраб.	Гайдаржи		

903-1-289.91.КЖ.И-305

Каркас плоский КР48

Стадия	Масса	Масштаб
Р	24.7	б/м
Лист	Листов 1	

ХАРЬКОВСКИЙ ПРОМСТРОЙНИИПРОЕКТ

Альбом 13 ч.2

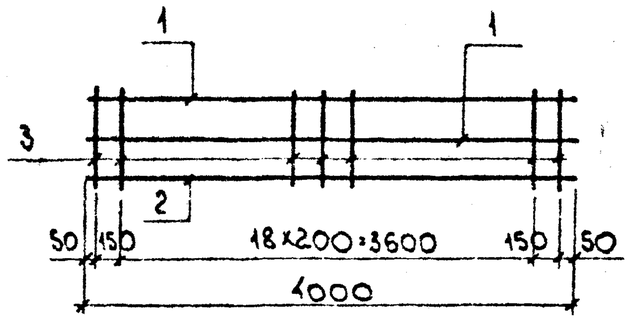

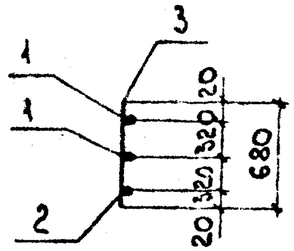

Формат	Зона	Поз.	Обозначение	Наименование	Кол.	Примечание
				Документация		
			903-1-289.91.КЖ.И-ТУ	Технические условия		
				Детали		
БЧ		1		ф12 AIII, ГОСТ5781-82*, ℓ=4000	2	3.6 кг
БЧ		2		ф25 AIII, то же, ℓ=4000	1	15.4 кг
БЧ		3		ф8 AIII, " , ℓ=680	21	0.27 кг

Привязан:

Инв. №

Взам. инв. №

Подп. и дата

Инв. № подл.

Н.контр.	Зорин		
Гл.спец.	Зорин		
Зав.гр.	Шахновский		
Вед.инж.	Боднянская		
Провер.	Боднянская		
Разраб.	Гайдаржи		

903-1-289.91.КЖ.И-306

Каркас плоский КР49

Стадия	Масса	Масштаб
Р	28.2	б/м
Лист	Листов 1	

ХАРЬКОВСКИЙ ПРОМСТРОЙНИИПРОЕКТ

Альбом 13 ч.2

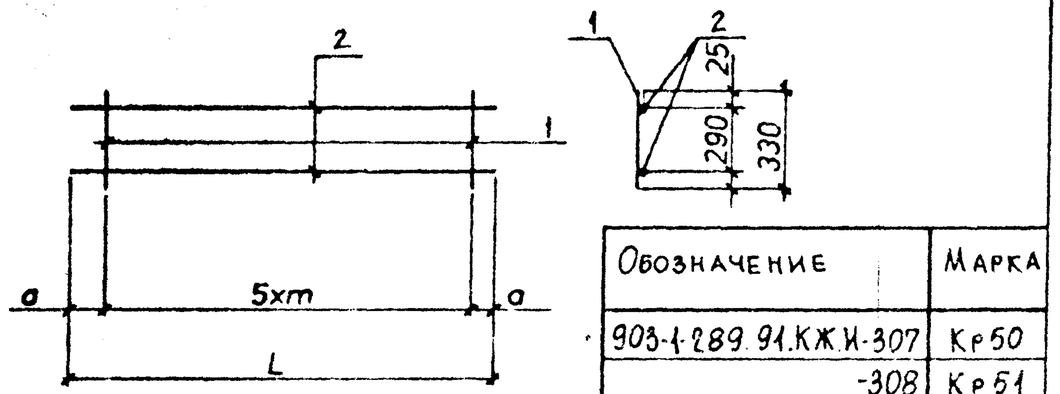

Обозначение	Марка
903-1-289.91.КЖИ-307	Кр50
-308	Кр51

Формат	Зона	Поз.	Обозначение	Наименование	Кол.	Примеч.
				Документация		
			903-1-289.91 . КЖИ-ТУ	Технические условия		
				Детали		
Б4		1		●6AI ГОСТ5781-82 L=330	6	0.07кг
				Переменные данные для исполнений		
				КР50		
				Детали		
Б4		2		●10AIII ГОСТ5781-82* L=1550	2	0.95кг
				КР51		
				Детали		
Б4		2		●10AIII ГОСТ5781-82* L=1100	2	0.68кг

Марка	Размеры мм L	m	a	Масса ед.кг
КР50	1550	300	25	2.3
КР51	1100	200	50	1.8

Привязан:

Инв.N

Взам.инв.N | Подп. и дата | Инв.N подл.

903-1-289.91 . КЖ.И-307,308

Нконтр.	Зорин		
Гл.спец.	Зорин		
Зав.гр.	Шахновский		
Ведущ.	Боднянская		
Провер.	Боднянская		
Разраб.	Гайдархи		

Каркас плоский КР50, КР51

Стадия	Масса	Масштаб
Р	см. табл.	Б/м
Лист	Листов 1	

ХАРЬКОВСКИЙ ПРОМСТРОЙНИИПРОЕКТ

Альбом 13 ч.2

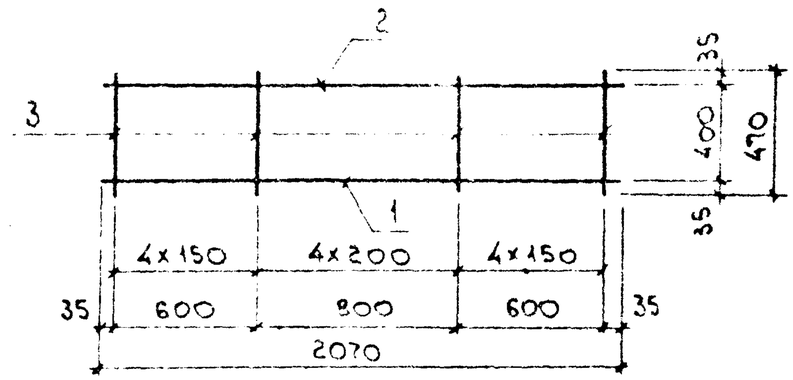

Формат	Зона	Поз.	Обозначение	Наименование	Кол.	Примечание
				Документация		
			903-1-289.91. КЖ.И-ТУ	Технические условия		
				Детали		
Б4		1		ф8AIII ГОСТ5781-82* ℓ=2070	1	0,82 кг
Б4		2		ф6AI 10 же ℓ=2070	1	0,46 кг
Б4		3		ф6AI " ℓ=470	13	0,10 кг

Привязан:

Инв.№

Взам.инв.№ | Подп. и дата | Инв.№ подл.

903-1-289.91 . КЖ.И-309

Н.контр.	Зорин		
Гл.спец.	Зорин		
Зав.гр.	Шахновский		
Ведущ.	Боднянская		
Провер.	Боднянская		
Разраб.	Гайдархи		

Каркас плоский КР128

Стадия	Масса	Масштаб
Р	2.6	Б/м
Лист	Листов 1	

ХАРЬКОВСКИЙ ПРОМСТРОЙНИИПРОЕКТ

Альбом 13 ч.2

Формат	Зона	Поз.	Обозначение	Наименование	Кол.	Примечание
				Документация		
			903-1-289.91. КЖИ-ТУ	Технические условия		
А3			903-1-289.91 КЖИ-310...379 СБ	Сборочный чертеж		
				КР52		
				Детали		
БЧ		1		ф6AIII, ГОСТ5781-82*, ℓ=3310	2	0,74 кг
БЧ		2		ф4Вр I, ГОСТ6727-80*, ℓ=170	33	0,02 кг
				КР53		
				Детали		
БЧ		1		ф6AIII, ГОСТ5781-82*, ℓ=3390	2	0,75 кг
БЧ		2		ф4Вр I, ГОСТ6727-80*, ℓ=170	33	0,02 кг
				КР54		
				Детали		
БЧ		1		ф6AIII, ГОСТ5781-82*, ℓ=3490	2	0,77 кг
БЧ		2		ф4Вр I, ГОСТ6727-80*, ℓ=170	34	0,02 кг

Альбом 13 ч.2

Формат	Зона	Поз.	Обозначение	Наименование	Кол.	Примечание
				КР55		
				Детали		
БЧ		1		ф6AIII, ГОСТ5781-82*, ℓ=3590	2	0,8 кг
БЧ		2		ф4Вр I, ГОСТ6727-80*, ℓ=170	35	0,02 кг
				КР56		
				Детали		
БЧ		1		ф6AIII, ГОСТ5781-82*, ℓ=3680	2	0,82 кг
БЧ		2		ф4Вр I, ГОСТ6727-80*, ℓ=170	36	0,02 кг
				КР57		
				Детали		
БЧ		1		ф6AIII, ГОСТ5781-82*, ℓ=3310	2	0,74 кг
БЧ		2		ф4Вр I, ГОСТ6727-80*, ℓ=220	33	0,02 кг
				КР58		
				Детали		
БЧ		1		ф6AIII, ГОСТ5781-82*, ℓ=3390	2	0,75 кг
БЧ		2		ф4Вр I, ГОСТ6727-80*, ℓ=220	33	0,02 кг
				КР59		
				Детали		
БЧ		1		ф6AIII, ГОСТ5781-82*, ℓ=3490	2	0,77 кг
БЧ		2		ф4Вр I, ГОСТ6727-80*, ℓ=220	34	0,02 кг

Инв. № подл. | Подп. и дата | Взам. инв. №

Привязан:

Инв. №

Н. контр.	Зорин		
Гл. спец.	Зорин		
Зав. гр.	Шаповский		
Вед. инж.	Больянская		
Провер.	Больянская		
Разраб.	Гайдаржи		

903-1-289.91. КЖ.И-310...379

Каркас плоский КР52... КР121

Стадия	Лист	Листов
Р	1	15

ХАРЬКОВСКИЙ ПРОМСТРОЙНИИПРОЕКТ

Лист 2

252Г6-17 68

Формат	Зона	Поз.	Обозначение	Наименование	Кол.	Примечание
				КР60		
				Детали		
БЧ		1		ф6AIII, ГОСТ5781-82*, ℓ=3590	2	0,8 кг
БЧ		2		ф4ВрI, ГОСТ6727-80*, ℓ=220	35	0,02 кг
				КР61		
				Детали		
БЧ		1		ф6AIII, ГОСТ5781-82*, ℓ=3680	2	0,82 кг
БЧ		2		ф4ВрI, ГОСТ6727-80*, ℓ=220	36	0,02 кг
				КР62		
				Детали		
БЧ		1		ф6AIII, ГОСТ5781-82*, ℓ=3310	2	0,74 кг
БЧ		2		ф4ВрI, ГОСТ6727-80*, ℓ=270	33	0,03 кг
				КР63		
				Детали		
БЧ		1		ф6AIII, ГОСТ5781-82*, ℓ=3390	2	0,75 кг
БЧ		2		ф4ВрI, ГОСТ6727-80*, ℓ=270	33	0,03 кг
				КР64		
				Детали		
БЧ		1		ф6AIII, ГОСТ5781-82*, ℓ=3490	2	0,77 кг
БЧ		2		ф4ВрI, ГОСТ6727-80*, ℓ=270	34	0,03 кг

Альбом 13ч.2

Взам. инв. №

Подп. и дата

Инв. № подл.

Привязан:

Инв. №

Формат	Зона	Поз.	Обозначение	Наименование	Кол.	Примечание
				КР65		
				Детали		
БЧ		1		ф6AIII, ГОСТ5781-82*, ℓ=3590	2	0,8 кг
БЧ		2		ф4ВрI, ГОСТ6727-80*, ℓ=270	35	0,03 кг
				КР66		
				Детали		
БЧ		1		ф6AIII, ГОСТ5781-82*, ℓ=3680	2	0,82 кг
БЧ		2		ф4ВрI, ГОСТ6727-80*, ℓ=270	36	0,03 кг
				КР67		
				Детали		
БЧ		1		ф6AIII, ГОСТ5781-82*, ℓ=2920	2	0,65 кг
БЧ		2		ф4ВрI, ГОСТ6727-80*, ℓ=170	29	0,02 кг
				КР68		
				Детали		
БЧ		1		ф6AIII, ГОСТ5781-82*, ℓ=3000	2	0,67 кг
БЧ		2		ф4ВрI, ГОСТ6727-80*, ℓ=170	30	0,02 кг
				КР69		
				Детали		
БЧ		1		ф6AIII, ГОСТ5781-82*, ℓ=3100	2	0,69 кг
БЧ		2		ф4ВрI, ГОСТ6727-80*, ℓ=170	31	0,02 кг

Взам. инв. №

Подп. и дата

Инв. № подл.

Привязан:

Инв. №

25266-17 69

Альбом 134.2

Формат	Зона	Поз.	Обозначение	Наименование	Кол.	Примечание
				КР70		
				Детали		
Б4		1		ф6AIII, ГОСТ5781-82*, ℓ=3200	2	0,71 кг
Б4		2		ф4Bp I, ГОСТ6727-80*, ℓ=170	32	0,02 кг
				КР71		
				Детали		
Б4		1		ф6AIII, ГОСТ5781-82*, ℓ=3290	2	0,73 кг
Б4		2		ф4Bp I, ГОСТ6727-80*, ℓ=170	33	0,02 кг
				КР72		
				Детали		
Б4		1		ф6AIII, ГОСТ5781-82*, ℓ=2920	2	0,65 кг
Б4		2		ф4Bp I, ГОСТ6727-80*, ℓ=220	29	0,02 кг
				КР73		
				Детали		
Б4		1		ф6AIII, ГОСТ5781-82*, ℓ=3000	2	0,67 кг
Б4		2		ф4Bp I, ГОСТ6727-80*, ℓ=220	30	0,02 кг
				КР74		
				Детали		
Б4		1		ф6AIII, ГОСТ5781-82*, ℓ=3100	2	0,69 кг
Б4		2		ф4Bp I, ГОСТ6727-80*, ℓ=220	31	0,02 кг

Взам. инв. №

Подп. и дата

Инв. № подл.

Привязан:

Инв. №

903-1-289.91. КЖ.И-310...-379

Лист 5

Альбом 134.2

Формат	Зона	Поз.	Обозначение	Наименование	Кол.	Примечание
				КР75		
				Детали		
Б4		1		ф6AIII, ГОСТ5781-82*, ℓ=3200	2	0,71 кг
Б4		2		ф4Bp I, ГОСТ6727-80*, ℓ=220	32	0,02 кг
				КР76		
				Детали		
Б4		1		ф6AIII, ГОСТ5781-82*, ℓ=3290	2	0,73 кг
Б4		2		ф4Bp I, ГОСТ6727-80*, ℓ=220	33	0,02 кг
				КР77		
				Детали		
Б4		1		ф6AIII, ГОСТ5781-82*, ℓ=2920	2	0,65 кг
Б4		2		ф4Bp I, ГОСТ6727-80*, ℓ=270	29	0,03 кг
				КР78		
				Детали		
Б4		1		ф6AIII, ГОСТ5781-82*, ℓ=3000	2	0,67 кг
Б4		2		ф4Bp I, ГОСТ6727-80*, ℓ=270	30	0,03 кг
				КР79		
				Детали		
Б4		1		ф6AIII, ГОСТ5781-82*, ℓ=3100	2	0,69 кг
Б4		2		ф4Bp I, ГОСТ6727-80*, ℓ=270	31	0,03 кг

Взам. инв. №

Подп. и дата

Инв. № подл.

Привязан:

Инв. №

903-1-289.91. КЖ.И-310...-379

Лист 6

Формат	Зона	Поз.	Обозначение	Наименование	Кол.	Примечание
				КР80		
				Детали		
БЧ		1		ф6AIII, ГОСТ5781-82*, ℓ=3200	2	0,71 кг
БЧ		2		ф4BpI, ГОСТ6727-80*, ℓ=270	32	0,03 кг
				КР81		
				Детали		
БЧ		1		ф6AIII, ГОСТ5781-82*, ℓ=3290	2	0,73 кг
БЧ		2		ф4BpI, ГОСТ6727-80*, ℓ=270	33	0,03 кг
				КР82		
				Детали		
БЧ		1		ф6AIII, ГОСТ5781-82*, ℓ=3710	2	0,83 кг
БЧ		2		ф4BpI, ГОСТ6727-80*, ℓ=170	37	0,02 кг
				КР83		
				Детали		
БЧ		1		ф6AIII, ГОСТ5781-82*, ℓ=3780	2	0,84 кг
БЧ		2		ф4BpI, ГОСТ6727-80*, ℓ=170	38	0,02 кг
				КР84		
				Детали		
БЧ		1		ф6AIII, ГОСТ5781-82*, ℓ=3880	2	0,86 кг
БЧ		2		ф4BpI, ГОСТ6727-80*, ℓ=170	39	0,02 кг

Взам. инв. №

Подп. и дата

Инв. № подл.

Привязан:

Инв. №

Формат	Зона	Поз.	Обозначение	Наименование	Кол.	Примечание
				КР85		
				Детали		
БЧ		1		ф6AIII, ГОСТ5781-82*, ℓ=3980	2	0,88 кг
БЧ		2		ф4BpI, ГОСТ6727-80*, ℓ=170	40	0,02 кг
				КР86		
				Детали		
БЧ		1		ф6AIII, ГОСТ5781-82*, ℓ=3710	2	0,83 кг
БЧ		2		ф4BpI, ГОСТ6727-80*, ℓ=220	37	0,02 кг
				КР87		
				Детали		
БЧ		1		ф6AIII, ГОСТ5781-82*, ℓ=3780	2	0,84 кг
БЧ		2		ф4BpI, ГОСТ6727-80*, ℓ=220	38	0,02 кг
				КР88		
				Детали		
БЧ		1		ф6AIII, ГОСТ5781-82*, ℓ=3880	2	0,86 кг
БЧ		2		ф4BpI, ГОСТ6727-80*, ℓ=220	39	0,02 кг
				КР89		
				Детали		
БЧ		1		ф6AIII, ГОСТ5781-82*, ℓ=3980	2	0,88 кг
БЧ		2		ф4BpI, ГОСТ6727-80*, ℓ=220	40	0,02 кг

Взам. инв. №

Подп. и дата

Инв. № подл.

Привязан:

Инв. №

25266-17 71

Альбом 13 ч 2

Формат	Зона	Поз.	Обозначение	Наименование	Кол.	Примечание
				КР90		
				Детали		
БЧ		1		ф6AIII, ГОСТ5781-82*, ℓ=3710	2	0,83 кг
БЧ		2		ф4BpI, ГОСТ6727-80*, ℓ=270	37	0,03 кг
				КР91		
				Детали		
БЧ		1		ф6AIII, ГОСТ5781-82*, ℓ=3780	2	0,84 кг
БЧ		2		ф4BpI, ГОСТ6727-80*, ℓ=270	38	0,03 кг
				КР92		
				Детали		
БЧ		1		ф6AIII, ГОСТ5781-82*, ℓ=3880	2	0,86 кг
БЧ		2		ф4BpI, ГОСТ6727-80*, ℓ=270	39	0,03 кг
				КР93		
				Детали		
БЧ		1		ф6AIII, ГОСТ5781-82*, ℓ=3980	2	0,88 кг
БЧ		2		ф4BpI, ГОСТ6727-80*, ℓ=270	40	0,03 кг
				КР94		
				Детали		
БЧ		1		ф6AIII, ГОСТ5781-82*, ℓ=3310	2	0,74 кг
БЧ		2		ф4BpI, ГОСТ6727-80*, ℓ=140	33	0,02 кг

Взам. инв. №

Подп. и дата

Инв. № подл.

Привязан:

Инв. №

903-1-289.91.КЖ.И-310..-329

Лист 9

Альбом 13 ч 2

Формат	Зона	Поз.	Обозначение	Наименование	Кол.	Примечание
				КР95		
				Детали		
БЧ		1		ф6AIII, ГОСТ5781-82*, ℓ=3390	2	0,75 кг
БЧ		2		ф4BpI, ГОСТ6727-80*, ℓ=140	33	0,02 кг
				КР96		
				Детали		
БЧ		1		ф6AIII, ГОСТ5781-82*, ℓ=3490	2	0,77 кг
БЧ		2		ф4BpI, ГОСТ6727-80*, ℓ=140	34	0,02 кг
				КР97		
				Детали		
БЧ		1		ф6AIII, ГОСТ5781-82*, ℓ=3590	2	0,8 кг
БЧ		2		ф4BpI, ГОСТ6727-80*, ℓ=140	35	0,02 кг
				КР98		
				Детали		
БЧ		1		ф6AIII, ГОСТ5781-82*, ℓ=3680	2	0,82 кг
БЧ		2		ф4BpI, ГОСТ6727-80*, ℓ=140	36	0,02 кг
				КР99		
				Детали		
БЧ		1		ф6AIII, ГОСТ5781-82*, ℓ=3310	2	0,74 кг
БЧ		2		ф4BpI, ГОСТ6727-80*, ℓ=190	33	0,02 кг

Взам. инв. №

Подп. и дата

Инв. № подл.

Привязан:

Инв. №

903-1-289.91.КЖ.И-310..-329

Лист 10

25266-17 72

Альбом 13 ч.2

Формат	Зона	Поз.	Обозначение	Наименование	Кол.	Примечание
				КР100		
				Детали		
БЧ		1		ф6AIII, ГОСТ5781-82*, ℓ=3390	2	0,75 кг
БЧ		2		ф4ВрI, ГОСТ6727-80*, ℓ=190	33	0,02 кг
				КР101		
				Детали		
БЧ		1		ф6AIII, ГОСТ5781-82*, ℓ=3490	2	0,77 кг
БЧ		2		ф4ВрI, ГОСТ6727-80*, ℓ=190	34	0,02 кг
				КР102		
				Детали		
БЧ		1		ф6AIII, ГОСТ5781-82*, ℓ=3590	2	0,8 кг
БЧ		2		ф4ВрI, ГОСТ6727-80*, ℓ=190	35	0,02 кг
				КР103		
				Детали		
БЧ		1		ф6AIII, ГОСТ5781-82, ℓ=3680	2	0,82 кг
БЧ		2		ф4ВрI, ГОСТ6727-80*, ℓ=190	36	0,02 кг
				КР104		
				Детали		
БЧ		1		ф6AIII, ГОСТ5781-82*, ℓ=2920	2	0,65 кг
БЧ		2		ф4ВрI, ГОСТ6727-80*, ℓ=140	29	0,02 кг

Взам. инв. №
Подп. и дата
Инв. № подл.

Привязан:

Инв. №

Альбом 13 ч.2

Формат	Зона	Поз.	Обозначение	Наименование	Кол.	Примечание
				КР105		
				Детали		
БЧ		1		ф6AIII, ГОСТ5781-82*, ℓ=3000	2	0,67 кг
БЧ		2		ф4ВрI, ГОСТ6727-80*, ℓ=140	30	0,02 кг
				КР106		
				Детали		
БЧ		1		ф6AIII, ГОСТ5781-82*, ℓ=3100	2	0,69 кг
БЧ		2		ф4ВрI, ГОСТ6727-80*, ℓ=140	31	0,02 кг
				КР107		
				Детали		
БЧ		1		ф6AIII, ГОСТ5781-82*, ℓ=3200	2	0,71 кг
БЧ		2		ф4ВрI, ГОСТ6727-80*, ℓ=140	32	0,02 кг
				КР108		
				Детали		
БЧ		1		ф6AIII, ГОСТ5781-82*, ℓ=3290	2	0,73 кг
БЧ		2		ф4ВрI, ГОСТ6727-80*, ℓ=140	33	0,02 кг
				КР109		
				Детали		
БЧ		1		ф6AIII, ГОСТ5781-82*, ℓ=2920	2	0,65 кг
БЧ		2		ф4ВрI, ГОСТ6727-80*, ℓ=190	29	0,02 кг

Взам. инв. №
Подп. и дата
Инв. № подл.

Привязан:

Инв. №

25266-17 73

Формат	Зона	Поз.	Обозначение	Наименование	Кол.	Примечание
				КР110		
				Детали		
БЧ		1		ф6AIII, ГОСТ5781-82*, ℓ=3000	2	0,67кг
БЧ		2		ф4ВрI, ГОСТ6727-80*, ℓ=190	30	0,02 кг
				КР111		
				Детали		
БЧ		1		ф6AIII, ГОСТ5781-82*, ℓ=3100	2	0,69кг
БЧ		2		ф4ВрI, ГОСТ6727-80*, ℓ=190	31	0,02 кг
				КР112		
				Детали		
БЧ		1		ф6AIII, ГОСТ5781-82*, ℓ=3200	2	0,71 кг
БЧ		2		ф4ВрI, ГОСТ6727-80*, ℓ=190	32	0,02 кг
				КР113		
				Детали		
БЧ		1		ф6AIII, ГОСТ5781-82*, ℓ=3290	2	0,73 кг
БЧ		2		ф4ВрI, ГОСТ6727-80*, ℓ=190	33	0,02 кг

Инв.№подл. | Подп. и дата | Взам.инв.№

Привязан:

Инв.№

Формат	Зона	Поз.	Обозначение	Наименование	Кол.	Примечание
				КР114		
				Детали		
БЧ		1		ф6AIII, ГОСТ5781-82*, ℓ=3710	2	0,83 кг
БЧ		2		ф4ВрI, ГОСТ6727-80*, ℓ=140	37	0,02кг
				КР115		
				Детали		
БЧ		1		ф6AIII, ГОСТ5781-82*, ℓ=3780	2	0,84 кг
БЧ		2		ф4ВрI, ГОСТ6727-80*, ℓ=140	38	0,02 кг
				КР116		
				Детали		
БЧ		1		ф6AIII, ГОСТ5781-82*, ℓ=3880	2	0,86кг
БЧ		2		ф4ВрI, ГОСТ6727-80*, ℓ=140	39	0,02 кг
				КР117		
				Детали		
БЧ		1		ф6AIII, ГОСТ5781-82*, ℓ=3980	2	0,88 кг
БЧ		2		ф4ВрI, ГОСТ6727-80*, ℓ=140	40	0,02 кг

Инв.№подл. | Подп. и дата | Взам.инв.№

Привязан:

Инв.№

25266-17 74

Альбом 13 ч.2

Формат	Зона	Поз.	Обозначение	Наименование	Кол.	Примечание
				КР118		
				Детали		
Б4		1		ф6AIII, ГОСТ5781-82*, ℓ=3710	2	0,83 кг
Б4		2		ф4Bp$\overline{I}$, ГОСТ6727-80*, ℓ=190	37	0,02 кг
				КР119		
				Детали		
Б4		1		ф6AIII, ГОСТ5781-82*, ℓ=3780	2	0,84 кг
Б4		2		ф4Bp$\overline{I}$, ГОСТ6727-80*, ℓ=190	38	0,02 кг
				КР120		
				Детали		
Б4		1		ф6AIII, ГОСТ5781-82*, ℓ=3880	2	0,86 кг
Б4		2		ф4Bp$\overline{I}$, ГОСТ6727-80*, ℓ=190	39	0,02 кг
				КР121		
				Детали		
Б4		1		ф6AIII, ГОСТ5781-82*, ℓ=3980	2	0,88 кг
Б4		2		ф4Bp$\overline{I}$, ГОСТ6727-80*, ℓ=190	40	0,02 кг

Взам. инв. №

Подп. и дата

Инв. № подл.

Привязан:

Инв. №

903-1-289.91.КЖ.И-310...-379

Лист 15

Альбом 13 ч.2

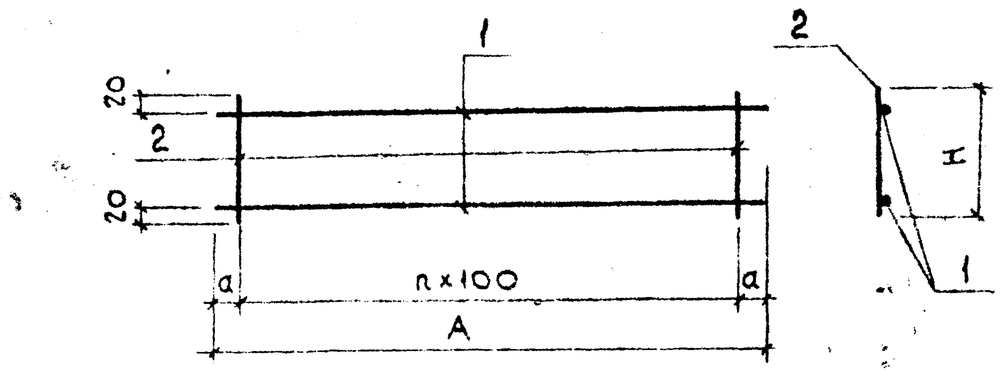

Обозначение	Марка	Размеры, мм				Масса ед., кг
		A	H	n	a	
903-1-289.91.КЖ.И-310	КР52	3310	170	32	55	2,1
-311	КР53	3390	170	32	95	2,1
-312	КР54	3490	170	33	95	2,2
-313	КР55	3590	170	34	95	2,3
-314	КР56	3680	170	35	90	2,4
-315	КР57	3310	220	32	55	2,1
-316	КР58	3390	220	32	95	2,2

Взам. инв. №

Подп. и дата

Инв. № подл.

Привязан:

Инв. №

Н. контр.	Зорин	
Гл. спец.	Зорин	
Зав. гр.	Шахновский	
Вед. инж.	Боднянская	
Провер.	Боднянская	
Разраб.	Гайдаржи	

903-1-289.91.КЖ.И-310...-379СБ

Каркас плоский КР52...КР121 Сборочный чертеж

Стадия	Масса	Масштаб
Р	см. табл.	б/м
Лист 1	Листов 4	

ХАРЬКОВСКИЙ ПРОМСТРОЙНИИПРОЕКТ

25266-17 75

Альбом 13 ч.2

Обозначение	Марка	Размеры, мм				Масса ед., кг
		A	H	n	a	
903-1-289.91КЖИ-317	КР59	3490	220	33	95	2,2
-318	КР60	3590	220	34	95	2,3
-319	КР61	3680	220	35	90	2,4
-320	КР62	3310	270	32	55	2,5
-321	КР63	3390	270	32	95	2,5
-322	КР64	3490	270	33	95	2,6
-323	КР65	3590	270	34	95	2,6
-324	КР66	3680	270	35	90	2,7
-325	КР67	2920	170	28	60	1,9
-326	КР68	3000	170	29	50	1,9
-327	КР69	3100	170	30	50	2,0
-328	КР70	3200	170	31	50	2,1
-329	КР71	3290	170	32	45	2,1
-330	КР72	2920	220	28	60	1,9
-331	КР73	3000	220	29	50	1,9
-332	КР74	3100	220	30	50	2,0
-333	КР75	3200	220	31	50	2,1
-334	КР76	3290	220	32	45	2,1
-335	КР77	2920	270	28	60	2,2
-336	КР78	3000	270	29	50	2,2
-337	КР79	3100	270	30	50	2,3
-338	КР80	3200	270	31	50	2,4

Взам. инв. №
Подп. и дата
Инв. № подл.

Привязан:

Инв. №

Альбом 13 ч.2

Обозначение	Марка	Размеры, мм				Масса ед., кг
		A	H	n	a	
903-1-289.91КЖ.И-339	КР81	3290	270	32	45	2,5
-340	КР82	3710	170	36	55	2,4
-341	КР83	3780	170	37	40	2,4
-342	КР84	3880	170	38	40	2,5
-343	КР85	3980	170	39	40	2,6
-344	КР86	3710	220	36	55	2,4
-345	КР87	3780	220	37	40	2,4
-346	КР88	3880	220	38	40	2,5
-347	КР89	3980	220	39	40	2,6
-348	КР90	3710	270	36	55	2,8
-349	КР91	3780	270	37	40	2,8
-350	КР92	3880	270	38	40	2,9
-351	КР93	3980	270	39	40	3,0
-352	КР94	3310	140	32	55	2,1
-353	КР95	3390	140	32	95	2,1
-354	КР96	3490	140	33	95	2,2
-355	КР97	3590	140	34	95	2,3
-356	КР98	3680	140	35	90	2,4
-357	КР99	3310	190	32	55	2,1
-358	КР100	3390	190	32	95	2,2

Взам. инв. №
Подп. и дата
Инв. № подл.

Привязан:

Инв. №

25266-17 76

Альбом 13 ч.2

Обозначение	Марка	Размеры, мм				Масса ед., кг
		А	Н	п	а	
903-1-289.91.КЖ.И-359	КР101	3490	190	33	95	2.2
-360	КР102	3590	190	34	95	2.3
-361	КР103	3690	190	35	90	2,4
-362	КР104	2920	140	28	60	1.9
-363	КР105	3000	140	29	50	1.9
-364	КР106	3100	140	30	50	2.0
-365	КР107	3200	140	31	50	2.1
-366	КР108	3290	140	32	45	2.1
-367	КР109	2920	190	28	60	1.9
-368	КР110	3000	190	29	50	1.9
-369	КР111	3100	190	30	50	2.0
-370	КР112	3200	190	31	50	2.1
-371	КР113	3290	190	32	45	2.1
-372	КР114	3710	140	36	55	2.4
-373	КР115	3780	140	37	40	2.4
-374	КР116	3880	140	38	40	2.5
-375	КР117	3980	140	38	40	2.6
-376	КР118	3710	190	36	55	2.4
-377	КР119	3780	190	37	40	2.4
-378	КР120	3880	190	38	40	2.5
-379	КР121	3980	190	39	40	2.6

Взам. инв. №

Подп. и дата

Инв. № подл.

Привязан:

Инв. №

903-1-289.91.КЖ.И-310...-379 СБ

Лист 4

Альбом 13 ч.2

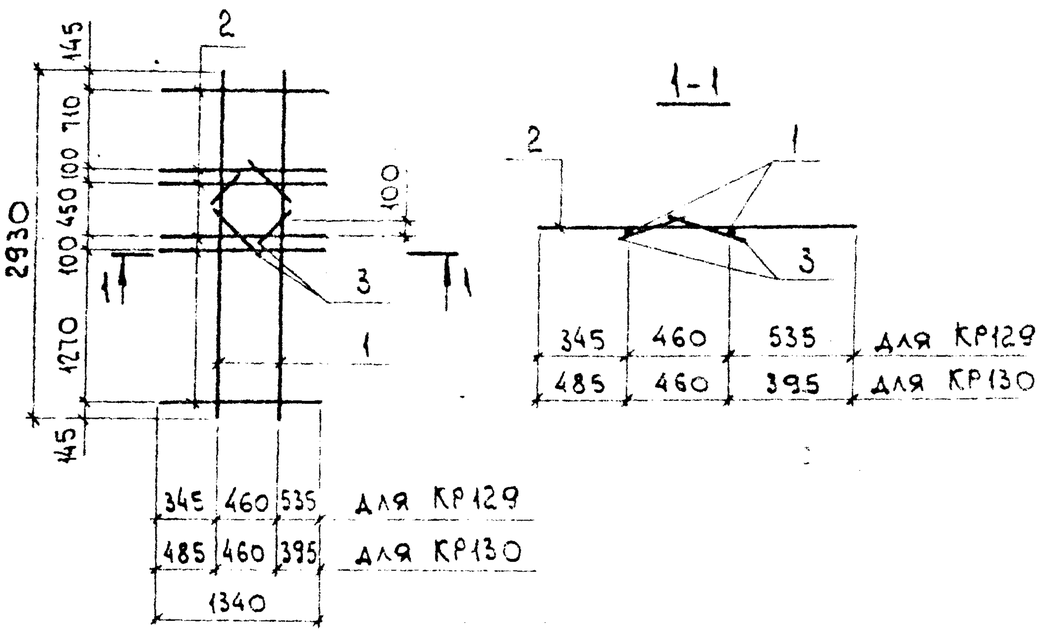

Формат	Зона	Поз.	Обозначение	Наименование	Кол.	Примечание
				Документация		
			903-1-289.91.КЖ.И-ТУ	Технические условия КР129; КР130		
				Детали		
БЧ		1		ф12AIII, ГОСТ5781-82*, Р=2930	2	2,6 кг
БЧ		2		ф12AIII, то же, Р=1340	6	1,2 кг
БЧ		3		ф12AIII, " , Р=320	4	0.28 кг

Взам. инв. №

Подп. и дата

Инв. № подл.

Обозначение	Марка
903-1-289.91.КЖИ-380	Кр129
-381	Кр130

Привязан:

Инв. №

Н.контр.	Зорин	
Гл.спец.	Зорин	
Зав.гр.	Шаховский	
Вед.инж.	Боднянская	
Провер.	Боднянская	
Разраб	Гайдаржи	

903-1-289.91.КЖ.И-380; -381

Каркас плоский КР129; КР130

Стадия	Масса	Масштаб
Р	13.5	б/м
Лист	Листов 1	

ХАРЬКОВСКИЙ ПРОМСТРОЙНИИПРОЕКТ

25266-17 77

Альбом 13 ч.2

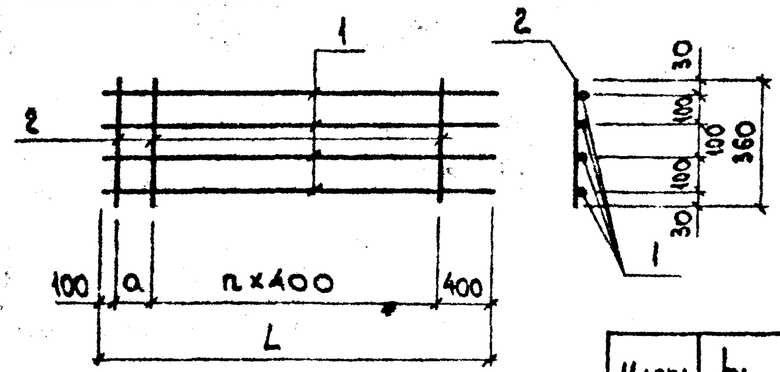

Марка	L, мм	a, мм	n	Масса ед., кг
КР122	9600	300	22	96,0
КР123	5900	200	13	58,9

Формат	Зона	Поз.	Обозначение	Наименование	Кол.	Примеч.
				Документация		
			903-1-289.91.КЖ.И-ТУ	Технические условия		
				КР122		
				Детали		
БЧ		1		ф20AIII, ГОСТ5781-82*, ℓ=9600	4	23,7 кг
БЧ		2		ф5ВрI, ГОСТ6727-80*, ℓ=360	24	0,06 кг
				КР123		
				Детали		
БЧ		1		ф20AIII, ГОСТ5781-82*, ℓ=5900	4	14,5 кг
БЧ		2		ф5ВрI, ГОСТ6727-80*, ℓ=360	15	0,06 кг

Взам. инв. № | Подп. и дата | Инв. № подл.

Обозначение	Марка
903-1-289.91.КЖ.И-382	КР122
-383	КР123

Привязан:

Инв. №

903-1-289.91.КЖ.И-382;383

Н.контр.	Зорин	
Гл.спец.	Зорин	
Зав.гр.	Шахновский	
Вед.инж.	Боднянская	
Провер.	Боднянская	
Разраб.	Гайдаржи	

Каркас плоский КР122; КР123

Стадия	Масса	Масштаб
Р	см. табл.	Б/М
Лист	Листов 1	

ХАРЬКОВСКИЙ ПРОМСТРОЙНИИПРОЕКТ

Альбом 13 ч.2

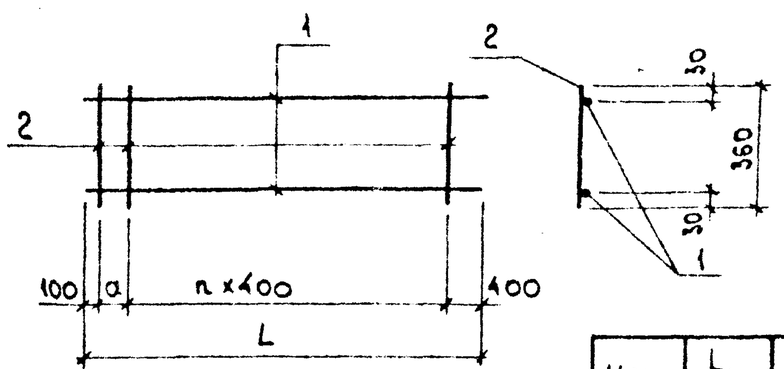

Марка	L, мм	a, мм	n	Масса ед., кг
КР124	9600	300	22	18,4
КР125	5900	200	13	11,3

Формат	Зона	Поз.	Обозначение	Наименование	Кол.	Примеч
				Документация		
			903-1-289.91.КЖ.И-ТУ	Технические условия		
				КР124		
				Детали		
БЧ		1		ф12AIII, ГОСТ5781-82*, ℓ=9600	2	8,5 кг
БЧ		2		ф5ВрI, ГОСТ6727-80*, ℓ=360	24	0,06 кг
				КР125		
				Детали		
БЧ		1		ф12AIII, ГОСТ5781-82*, ℓ=5900	2	5,2 кг
БЧ		2		ф5ВрI, ГОСТ6727-80*, ℓ=360	15	0,06 кг

Взам. инв. № | Подп. и дата | Инв. № подл.

Обозначение	Марка
903-1-289.91.КЖ.И-384	КР124
-385	КР125

Привязан:

Инв. №

903-1-289.91.КЖ.И-384;385

Н.контр.	Зорин	
Гл.спец.	Зорин	
Зав.гр.	Шахновский	
Вед.инж.	Боднянская	
Провер.	Боднянская	
Разраб.	Гайдаржи	

Каркас плоский КР124; КР125

Стадия	Масса	Масштаб
Р	см. табл.	Б/М
Лист	Листов 1	

ХАРЬКОВСКИЙ ПРОМСТРОЙНИИПРОЕКТ

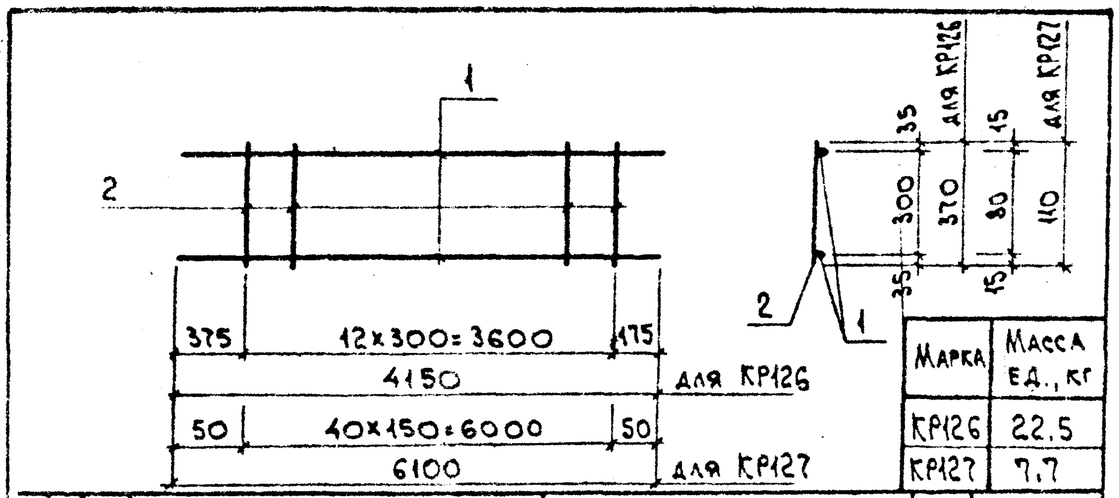

Марка	Масса ед., кг
КР126	22,5
КР127	7,7

Формат	Зона	Поз.	Обозначение	Наименование	Кол.	Примеч.
				Документация		
			903-1-289.91.КЖ.И-ТУ	Технические условия		
				КР126		
				Детали		
БЧ		1		ф20 AIII, ГОСТ5781-82*, ℓ=4150	2	10,2 кг
БЧ		2		ф8 AI, " , ℓ=370	13	0,15 кг
				КР127		
				Детали		
БЧ		1		ф10 AIII, ГОСТ5781-82*, ℓ=6100	2	3,7 кг
БЧ		2		ф3 Bpl, ГОСТ6727-80*, ℓ=110	41	0,006 кг

Обозначение	Марка
903-1-289.91.КЖ.И-386	КР126
903-1-289.91.КЖ.И-387	КР127

Привязан:

Инв. №

Взам. инв. № | Подп. и дата | Инв. № подл.

903-1-289.91.КЖ.И-386,387			
Н. контр. Зорин	Каркас плоский КР126; КР127	Стадия: Р	Масса: см. табл.
Гл. спец. Зорин			Масштаб: Б/М
Зав. гр. Шахновский		Лист	Листов 1
Вед. инж. Боднянская		ХАРЬКОВСКИЙ ПРОМСТРОЙНИИПРОЕКТ	
Провер. Боднянская			
Разраб. Гайдаржи			

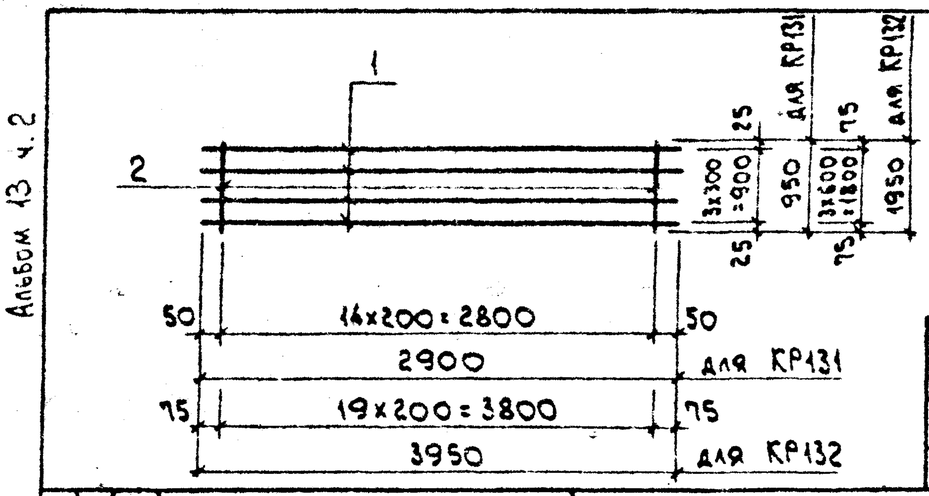

Марка	Масса ед., кг
КР131	21,5
КР132	33,6

Формат	Зона	Поз.	Обозначение	Наименование	Кол.	Примеч.
				Документация		
			903-1-289.91.КЖ.И-ТУ	Технические условия		
				КР131		
				Детали		
БЧ		1		ф16 AIII, ГОСТ5781-82*, ℓ=2900	4	4,6 кг
БЧ		2		ф6 AI, " , ℓ=950	15	0,21 кг
				КР132		
				Детали		
БЧ		1		ф16 AIII, ГОСТ5781-82*, ℓ=3950	4	6,23 кг
БЧ		2		ф6 AI, " , ℓ=1950	20	0,43 кг

Обозначение	Марка
903-1-289.91.КЖ.И-388	КР131
903-1-289.91.КЖ.И-389	КР132

Привязан:

Инв. №

Взам. инв. № | Подп. и дата | Инв. № подл.

903-1-289.91.КЖ.И-388,389			
Н. контр. Зорин	Каркас плоский КР131; КР132	Стадия: Р	Масса: см. табл.
Гл. спец. Зорин			Масштаб: Б/М
Зав. гр. Шахновский		Лист	Листов 1
Вед. инж. Боднянская		ХАРЬКОВСКИЙ ПРОМСТРОЙНИИПРОЕКТ	
Провер. Боднянская			
Разраб. Гайдаржи			

Альбом 13 ч.2

КР133

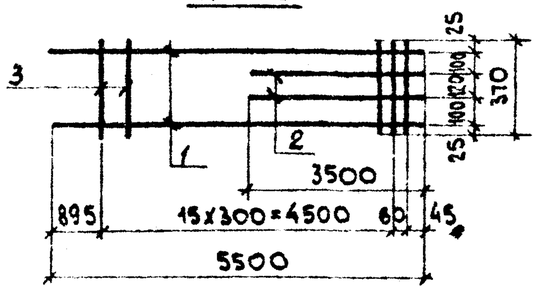

КР134

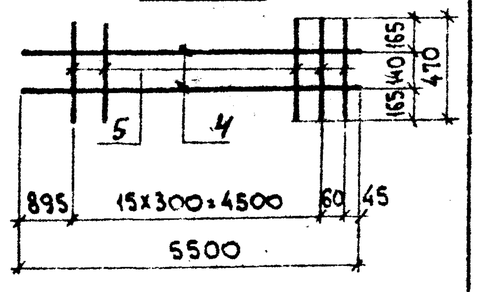

Формат	Зона	Поз.	Обозначение	Наименование	Кол.	Примечание
				Документация		
			903-1-289.91.КЖ.И-ТУ	Технические условия		
				КР133		
				Детали		
БЧ		1		ф22AIII, ГОСТ 5781-82*, ℓ=5500	2	16,4кг
БЧ		2		ф20AIII, ГОСТ 5781-82*, ℓ=3500	2	8,6кг
БЧ		3		ф6AI, ГОСТ 5781-82*, ℓ=370	17	0,08кг
				КР134		
				Детали		
БЧ		4		ф20AIII, ГОСТ 5781-82*, ℓ=5500	2	13,5кг
БЧ		5		ф6AI, ГОСТ 5781-82*, ℓ=470	17	0,1кг

Обозначение	Марка	Масса ед., кг
903-1-289.91.КЖ.И-390	КР133	51,5
-391	КР134	29,0

Привязан:

Инв. №

Взам. инв. № | Подп. и дата | Инв. № подл.

Н. контр.	Зорин	
Гл. спец.	Зорин	
Зав. гр	Шахновский	
Вед. инж	Бодянская	
Провер	Бодянская	
Разраб	Жерносекова	

903-1-289.91.КЖ.И-390; -391

Каркас плоский КР133; КР134

Стадия	Масса	Масштаб
Р	см. табл.	1/М
Лист	Листов 1	

ХАРЬКОВСКИЙ ПРОМСТРОЙНИИПРОЕКТ

Альбом 13 ч.2

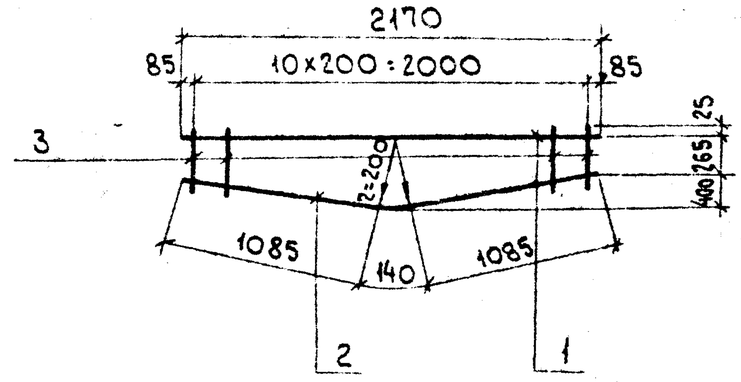

Формат	Зона	Поз.	Обозначение	Наименование	Кол.	Примечание
				Документация		
			903-1-289.91.КЖ.И-ТУ	Технические условия		
				Детали		
БЧ		1		ф20AIII, ГОСТ 5781-82*, ℓ=2170	1	5,3кг
БЧ		2		ф10AI, то же, ℓ=2370	1	1,4кг
БЧ		3		ф10AI, " , ℓср=520	11	0,2кг

Привязан:

Инв. №

Взам. инв. № | Подп. и дата | Инв. № подл.

Н. контр.	Зорин	
Гл. спец.	Зорин	
Зав. гр.	Шахновский	
Вед. инж.	Бодянская	
Провер.	Бодянская	
Разраб.	Жерносекова	

903-1-289.91.КЖ.И-392

Каркас плоский КР135

Стадия	Масса	Масштаб
Р	8,9	1/М
Лист	Листов 1	

ХАРЬКОВСКИЙ ПРОМСТРОЙНИИПРОЕКТ

Альбом 13 ч.2

Развертка

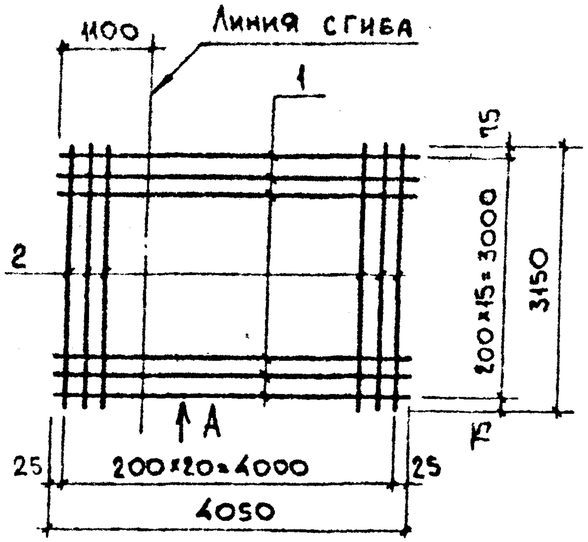

Вид А
В согнутом виде

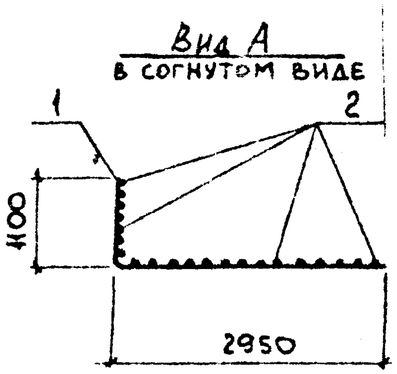

Формат	Зона	Поз.	Обозначение	Наименование	Кол.	Примечание
				Документация		
			903-1-289.91.КЖИ-ТУ	Технические условия		
				Детали		
БЧ		1		ф10AIII, ГОСТ5781-82*, Р=4050	16	2.5 кг
БЧ		2		ф10AIII, то же, Р=3150	21	1.9 кг

Привязан:

Инв. №

Взам. инв. №

Подп. и дата

Инв. № подл.

Н.контр.	Зорин		903-1-289.91.КЖИ-393
Гл.спец.	Зорин		Сетка арматурная С1
Зав.гр.	Шахновский		Стадия: Р; Масса: 79.9; Масштаб: б/м
Вед.инж.	Боднянская		Лист; Листов 1
Провер.	Боднянская		Харьковский Промстройниипроект
Разраб.	Гайдаржи		

Альбом 13 ч.2

Развертка

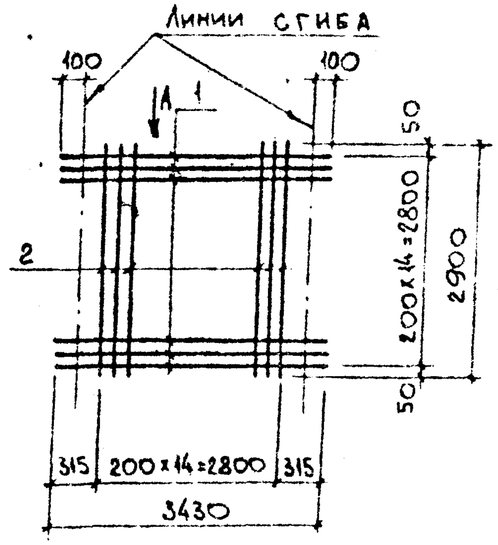

Вид А
В согнутом виде

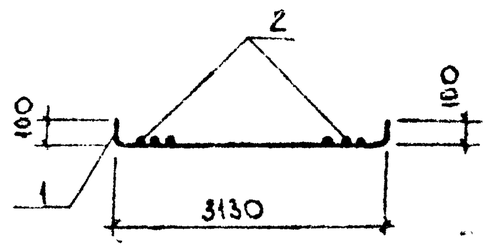

Формат	Зона	Поз.	Обозначение	Наименование	Кол.	Примечание
				Документация		
			903-1-289.91.КЖИ-ТУ	Технические условия		
				Детали		
БЧ		1		ф10AIII, ГОСТ5781-82*, Р=3330	15	2.1 кг
БЧ		2		ф10AIII, то же, Р=2900	15	1.8 кг

Привязан:

Инв. №

Взам. инв. №

Подп. и дата

Инв. № подл.

Н.контр.	Зорин		903-1-289.91.КЖИ-394
Гл.спец.	Зорин		Сетка арматурная С2
Зав.гр.	Шахновский		Стадия: Р; Масса: 58.5; Масштаб: б/м
Вед.инж.	Боднянская		Лист; Листов 1
Провер.	Боднянская		Харьковский Промстройниипроект
Разраб.	Гайдаржи		

РАЗВЕРТКА

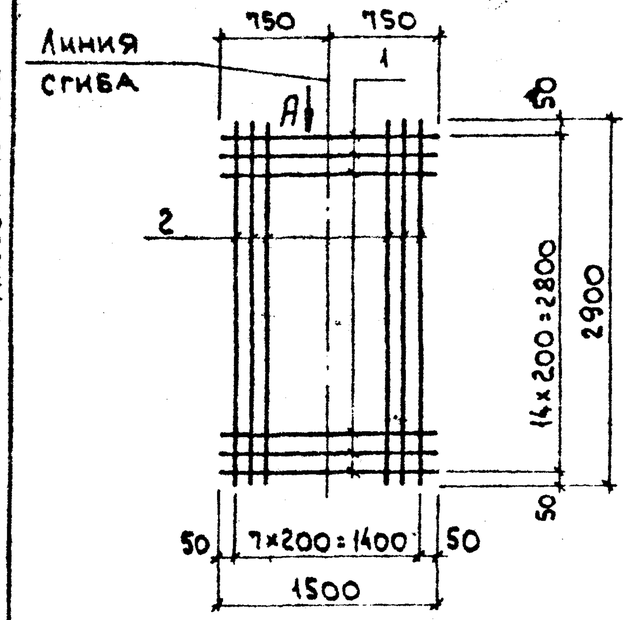

Вид А
В согнутом виде

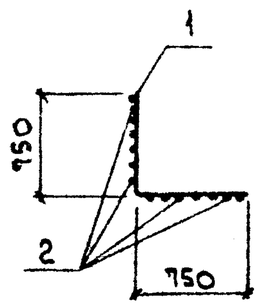

Формат	Зона	Поз.	Обозначение	Наименование	Кол.	Примеч.
				Документация		
			903-1-289.91.КЖ.И-ТУ	Технические условия		
				Детали		
БЧ		1		ф10АIII, ГОСТ5781-82*, ℓ=1500	15	0,93 кг
БЧ		2		ф10АIII, то же, ℓ=2900	8	1,8 кг

Привязан:

Инв. №

Н.контр	Зорин		903-1-289.91.КЖ.И-395
Гл.спец	Зорин		Сетка арматурная С3
Зав.гр.	Шахновский		Стадия: Р; Масса: 28,4; Масштаб: Б/М
Вед.инж	Боднянская		Лист; Листов 1
Провер.	Боднянская		ХАРЬКОВСКИЙ ПРОМСТРОЙНИИПРОЕКТ
Разраб	Гайдаржи		

Инв.№подл. | Подп. и дата | Взам.инв.№

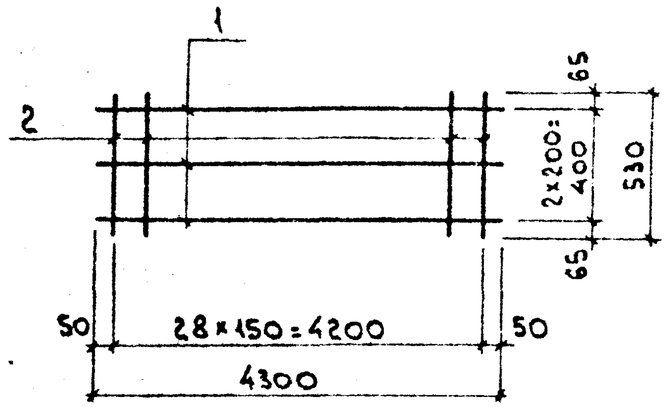

Формат	Зона	Поз.	Обозначение	Наименование	Кол.	Примеч.
				Документация		
			903-1-289.91.КЖ.И-ТУ	Технические условия		
				Детали		
БЧ		1		ф4ВрI, ГОСТ6727-80*, ℓ=4300	3	0,42 кг
БЧ		2		ф6АIII, ГОСТ5781-82*, ℓ=530	29	0,12 кг

Привязан:

Инв. №

Н.контр	Зорин		903-1-289.91.КЖ.И-396
Гл.спец	Зорин		Сетка арматурная С17
Зав.гр.	Шахновский		Стадия: Р; Масса: 4,7; Масштаб: Б/М
Вед.инж	Боднянская		Лист; Листов 1
Провер.	Боднянская		ХАРЬКОВСКИЙ ПРОМСТРОЙНИИПРОЕКТ
Разраб	Гайдаржи		

Инв.№подл. | Подп. и дата | Взам.инв.№

Альбом 13 ч. 2

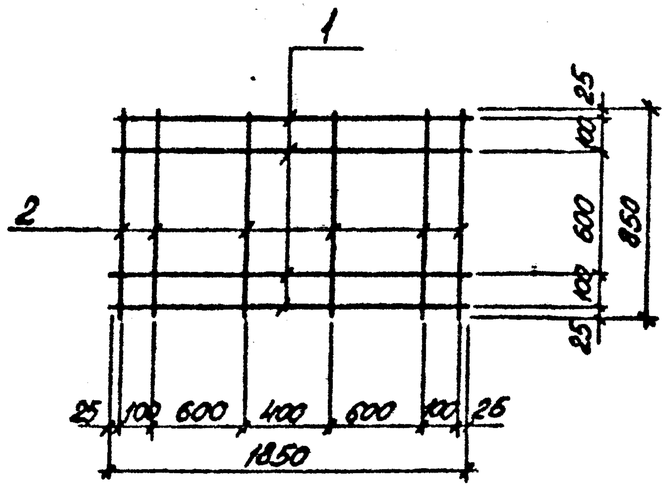

Формат	Зона	Поз.	Обозначение	Наименование	Кол.	Примеч.
				Документация		
			903-1-289.91. КЖ.И-ТУ	Технические условия		
				Детали		
БЧ		1		ф8AI, ГОСТ 5781-82*, ℓ=1850	4	0,73 кг
БЧ		2		ф8AI, ГОСТ 5781-82*, ℓ=850	6	0,30 кг

Привязан:

Инв. №

Инв. № подл. | Подпись и дата | Взам. инв. №

903-1-289.91.КЖ.И-397

Н. контр.	Зорин		
Гл. спец.	Зорин		
Зав. гр.	Шахновский		
Вед. инж.	Боднянская		
Провер.	Боднянская		
Разраб.	Гайдаржи		

Сетка арматурная С4

Стадия	Масса	Масштаб
Р	4,7	5/м
Лист	Листов 1	

ХАРЬКОВСКИЙ ПРОМСТРОЙНИИПРОЕКТ

Альбом 13 ч. 2

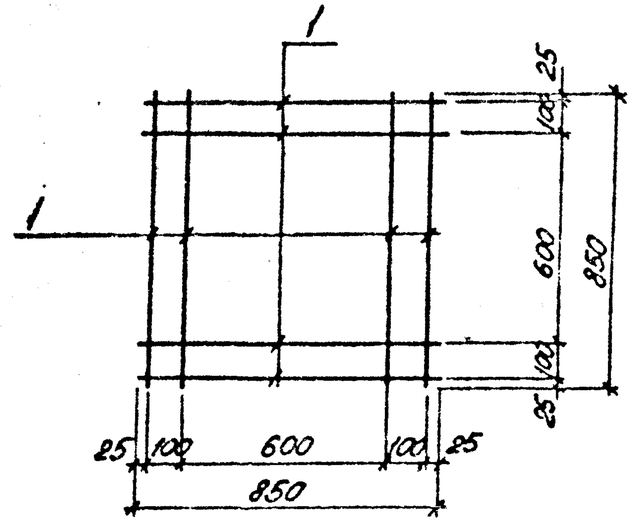

Марка	Масса ед., кг
С5	4,2
С6	2,7

Формат	Зона	Поз.	Обозначение	Наименование	Кол.	Примеч.
				Документация		
			903-1-289.91. КЖ.И-ТУ	Технические условия		
				С5		
				Детали		
БЧ		1		ф10AI, ГОСТ 5781-82*, ℓ=850	8	0,52 кг
				С6		
				Детали		
БЧ		1		ф8AI, ГОСТ 5781-82*, ℓ=850	8	0,34 кг

Обозначение	Марка
903-1-289.91.КЖ.И-398	С5
-399	С6

Привязан:

Инв. №

Инв. № подл. | Подпись и дата | Взам. инв. №

903-1-289.91.КЖ.И-398; -399

Н. контр.	Зорин		
Гл. спец.	Зорин		
Зав. гр.	Шахновский		
Вед. инж.	Боднянская		
Провер.	Боднянская		
Разраб.	Гайдаржи		

Сетка арматурная С5; С6

Стадия	Масса	Масштаб
Р	См. табл.	5/м
Лист	Листов 1	

ХАРЬКОВСКИЙ ПРОМСТРОЙНИИПРОЕКТ

Альбом 13 ч.2

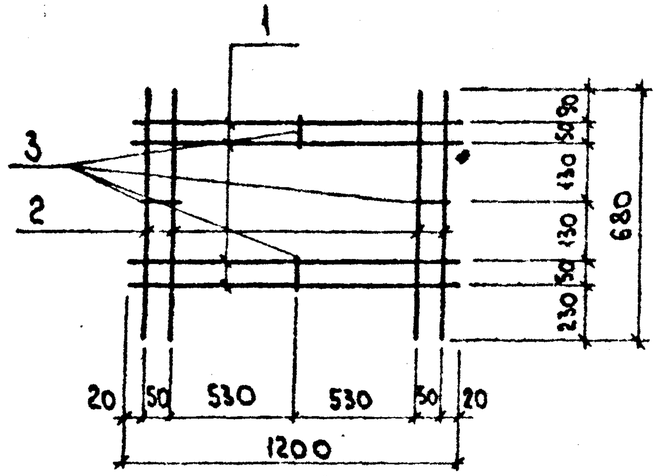

Формат	Зона	Поз.	Обозначение	Наименование	Кол.	Примеч.
				Документация		
			903-1-289.91. КЖ.И-ТУ	Технические условия		
				Детали		
БЧ		1		ф6AIII, ГОСТ5781-82*, ℓ=1200	4	0,27 кг
БЧ		2		ф6AIII, то же, ℓ=680	4	0,15 кг
БЧ		3		ф6AIII, " , ℓ=90	4	0,02 кг

Привязан:

Инв. №

Взам. инв. № | Подп. и дата | Инв. № подл.

Н.контр.	Зорин		903-1-289.91.КЖ.И-400
Гл.спец.	Зорин		Сетка арматурная С7
Зав.гр.	Шахновский		Стадия: Р; Масса: 1,8; Масштаб: б/м
Вед.инж.	Бодянская		Лист; Листов 1
Провер.	Бодянская		Харьковский Промстройниипроект
Разраб.	Гайдаржи		

Альбом 13 ч.2

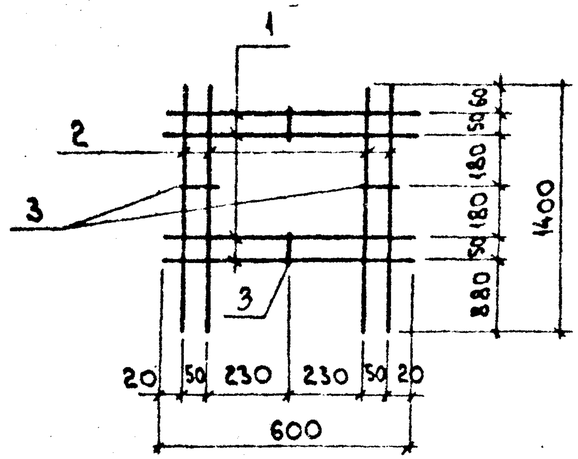

Формат	Зона	Поз.	Обозначение	Наименование	Кол.	Примеч.
				Документация		
			903-1-289.91.КЖ.К-ТУ	Технические условия		
				Детали		
БЧ		1		ф6AIII, ГОСТ5781-82*, ℓ=600	4	0,13 кг
БЧ		2		ф6AIII, то же, ℓ=1400	4	0,32 кг
БЧ		3		ф6AIII, " , ℓ=90	4	0,02 кг

Привязан:

Инв. №

Взам. инв. № | Подп. и дата | Инв. № подл.

Н.контр.	Зорин		903-1-289.91.КЖ.К-401
Гл.спец.	Зорин		Сетка арматурная С8
Зав.гр.	Шахновский		Стадия: Р; Масса: 1,9; Масштаб: б/м
Вед.инж.	Бодянская		Лист; Листов 1
Провер.	Бодянская		Харьковский Промстройниипроект
Разраб.	Гайдаржи		

Альбом 13 ч.2

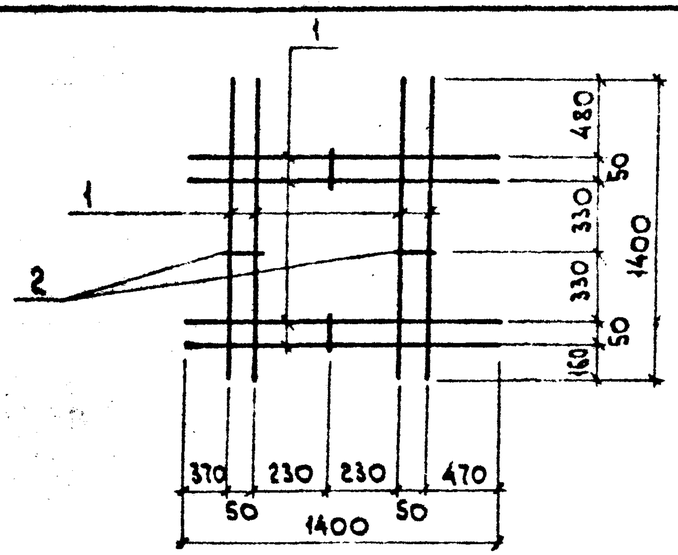

Формат	Зона	Поз.	Обозначение	Наименование	Кол.	Примеч.
				Документация		
			903-1-289.91.КЖ.И-ТУ	Технические условия		
				Детали		
БЧ		1		ф6AIII, ГОСТ5781-82*, ℓ=1400	8	0.31 кг
БЧ		2		ф6AIII, то же, ℓ=90	4	0.02 кг

Привязан:

Инв. №

Взам. инв. №

Подп. и дата

Инв. № подл.

Н.контр.	Зорин	
Гл.спец.	Зорин	
Зав.гр.	Шахновский	
Вед.инж.	Боднянская	
Провер.	Боднянская	
Разраб.	Гайдаржи	

903-1-289.91.КЖ.И-402

Сетка арматурная С9

Стадия	Масса	Масштаб
Р	2.5	Б/м
Лист	Листов 1	

ХАРЬКОВСКИЙ ПРОМСТРОЙНИИПРОЕКТ

Альбом 13 ч.2

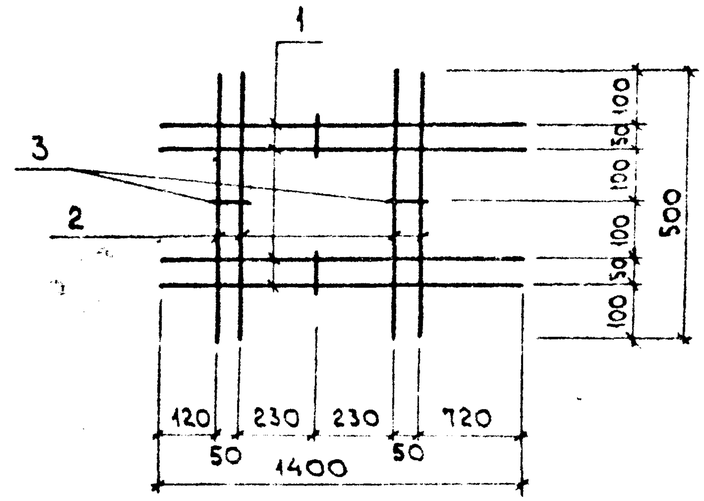

Формат	Зона	Поз.	Обозначение	Наименование	Кол.	Примеч.
				Документация		
			903-1-289.91.КЖ.И-ТУ	Технические условия		
				Детали		
БЧ		1		ф6AIII, ГОСТ5781-82*, ℓ=1400	4	0.31 кг
БЧ		2		ф6AIII, то же, ℓ=500	4	0.1 кг
БЧ		3		ф6AIII, " , ℓ=90	4	0.02 кг

Привязан:

Инв. №

Взам. инв. №

Подп. и дата

Инв. № подл.

Н.контр.	Зорин	
Гл.спец.	Зорин	
Зав.гр.	Шахновский	
Вед.инж.	Боднянская	
Провер.	Боднянская	
Разраб.	Гайдаржи	

903-1-289.91.КЖ.И-403

Сетка арматурная С10

Стадия	Масса	Масштаб
Р	1.7	Б/м
Лист	Листов 1	

ХАРЬКОВСКИЙ ПРОМСТРОЙНИИПРОЕКТ

Альбом 13 ч.2

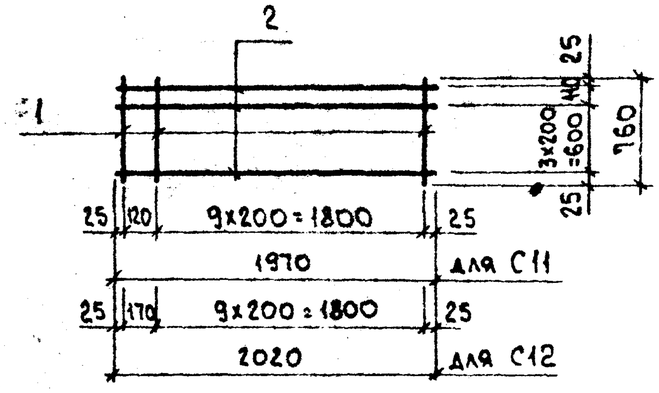

Формат	Зона	Поз.	Обозначение	Наименование	Кол.	Примеч.
				Документация		
			903-1-289.91.КЖ.И-ТУ	Технические условия		
				Детали		
БЧ		1		ф8АIII, ГОСТ5781-82*, ℓ=760	11	0,3 кг
				Переменные данные для исполнений		
				С11		
				Детали		
БЧ		2		ф4ВрI, ГОСТ6727-80*, ℓ=1970	5	0,2 кг
				С12		
				Детали		
БЧ		2		ф4ВрI, ГОСТ6727-80*, ℓ=2020	5	0,2 кг

Обозначение	Марка	Масса ед., кг
903-1-289.91.КЖ.И-404	С11	4,3
-405	С12	4,3

Привязан:

Инв. №

Взам. инв. № | Подп. и дата | Инв. № подл.

Н. контр.	Зорин		
Гл. спец.	Зорин		
Зав. гр.	Шахновский		
Вед. инж.	Боднянская		
Провер.	Боднянская		
Разраб.	Гайдаржи		

903-1-289.91.КЖ.И-404; -405

Сетка арматурная С11; С12

Стадия	Масса	Масштаб
Р	см. табл.	б/м
Лист	Листов 1	

ХАРЬКОВСКИЙ ПРОМСТРОЙНИИПРОЕКТ

Альбом 13 ч.2

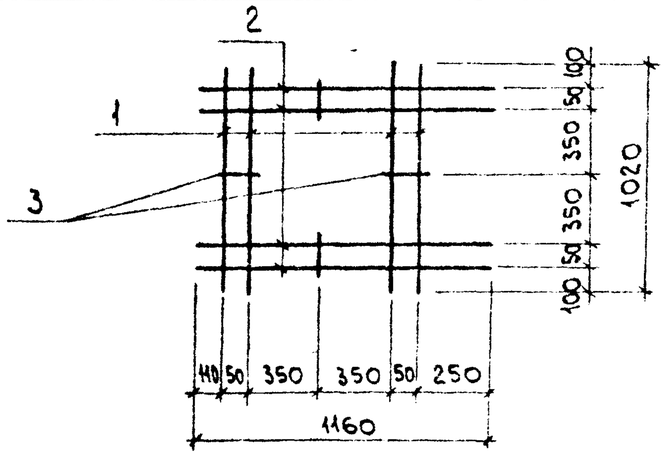

Формат	Зона	Поз.	Обозначение	Наименование	Кол.	Примеч.
				Документация		
			903-1-289.91.КЖ.И-ТУ	Технические условия		
				Детали		
БЧ		1		ф12АIII, ГОСТ5781-82*, ℓ=1160	4	1,0 кг
БЧ		2		ф12АIII, то же, ℓ=1020	4	0,9 кг
БЧ		3		ф6АI, " , ℓ=90	4	0,02 кг

Привязан:

Инв. №

Взам. инв. № | Подп. и дата | Инв. № подл.

Н. контр.	Зорин		
Гл. спец.	Зорин		
Зав. гр.	Шахновский		
Вед. инж.	Боднянская		
Провер.	Боднянская		
Разраб.	Гайдаржи		

903-1-289.91.КЖ.И-406

Сетка арматурная С13

Стадия	Масса	Масштаб
Р	7,6	б/м
Лист	Листов 1	

ХАРЬКОВСКИЙ ПРОМСТРОЙНИИПРОЕКТ

25266-17 86

Альбом 13 ч.2

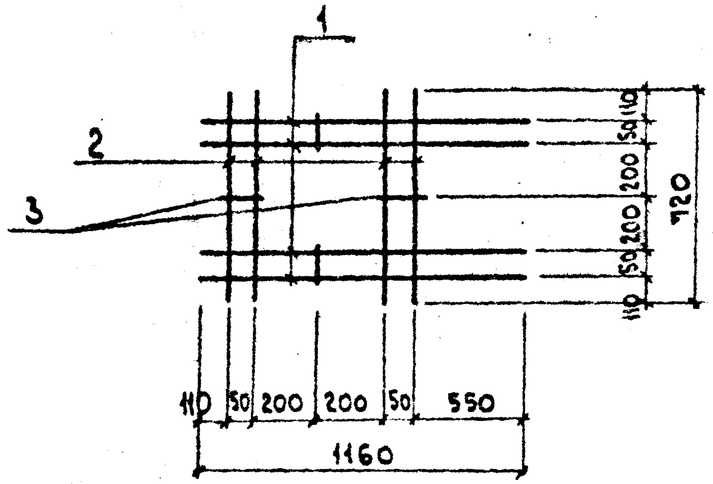

Формат	Зона	Поз.	Обозначение	Наименование	Кол.	Примеч.
				Документация		
			903-1-289.91.КЖ.И-ТУ	Технические условия		
				Детали		
БЧ		1		ф12AIII, ГОСТ5781-82*, ℓ=1160	4	1,0 кг
БЧ		2		ф12AIII, " , ℓ=720	4	0,64 кг
БЧ		3		ф6AI, " , ℓ=90	4	0,02 кг

Привязан:

Инв. №

Н.контр.	Зорин	
Гл.спец.	Зорин	
Зав. гр.	Шахновский	
Вед.инж.	Бодянская	
Провер.	Бодянская	
Разраб.	Гайдаржи	

903-1-289.91.КЖ.И-407

Сетка арматурная С14

Стадия	Масса	Масштаб
Р	6,6	Б/м
Лист	Листов 1	

ХАРЬКОВСКИЙ ПРОМСТРОЙНИИПРОЕКТ

Альбом 13 ч.2

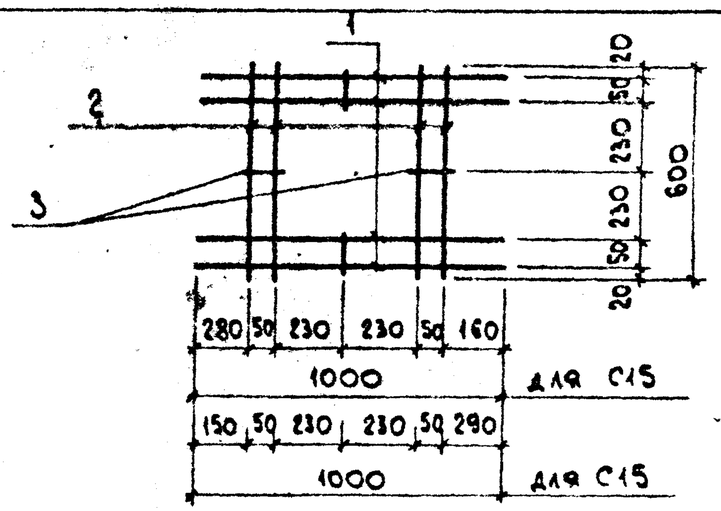

Формат	Зона	Поз.	Обозначение	Наименование	Кол.	Примеч.
				Документация		
			903-1-289.91.КЖ.И-ТУ	Технические условия		
				С15, С16		
				Детали		
БЧ		1		ф12AIII, ГОСТ5781-82*, ℓ=1000	4	0,89 кг
БЧ		2		ф12AIII, " , ℓ=600	4	0,53 кг
БЧ		3		ф6AI, " , ℓ=90	4	0,02 кг

Обозначение	Марка
903-1-289.91.КЖ.И-408	С15
-409	С16

Привязан:

Инв. №

Н.контр.	Зорин	
Гл.спец.	Зорин	
Зав. гр.	Шахновский	
Вед.инж.	Бодянская	
Провер.	Бодянская	
Разраб.	Гайдаржи	

903-1-289.91.КЖ.И-408;409

Сетка арматурная С15; С16

Стадия	Масса	Масштаб
Р	7,6	Б/м
Лист	Листов 1	

ХАРЬКОВСКИЙ ПРОМСТРОЙНИИПРОЕКТ

Инв. № подл. | Подп. и дата | Взам. инв. №

25266-17 87

Альбом 13 ч.2

С18...С23

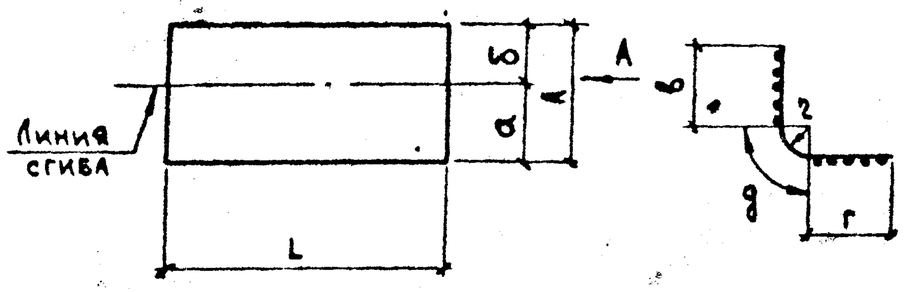

Вид А в согнутом виде

Марка по проекту	Марка по ГОСТ 23279-78	Размеры, мм								Масса ед., кг
		L	А	а	б	в	г	д	г	
С18	3С $\frac{8А\,III}{12А\,III}$ — 290×315 $\frac{75}{50}$	3150	2900	1600	1300	1205	1505	190	120	83,2
С19	3С $\frac{8А\,III}{12А\,III}$ — 305×405	4050	3050	1750	1300	1205	1655	190	120	114,3
С20	3С $\frac{8А\,III}{12А\,III}$ — 180×425 $\frac{25}{100}$	4250	1800	1050	750	685	985	130	80	43,5
С21	3С $\frac{8А\,III}{12А\,III}$ — 230×425 $\frac{25}{50}$	4250	2300	1050	1250	985	985	130	80	54,2
С22	3С $\frac{8А\,III}{12А\,III}$ — 180×225 $\frac{25}{100}$	2250	1800	1050	750	685	985	130	80	29,2
С23	3С $\frac{8А\,III}{12А\,III}$ — 230×225 $\frac{25}{50}$	2250	2300	1050	1250	985	985	130	80	35,2

Обозначение	Марка
903-1-289.91.КЖ.И-410	С18
-411	С19
-412	С20
-413	С21
-414	С22
-415	С23

Привязан:

Инв. №

Взам. инв. №

Подп. и дата

Инв. № подл.

903-1-289.91. КЖ.И-410...-415

Н.контр.	Зорин	
Гл.спец.	Зорин	
Зав.гр.	Шахновский	
Вед.инж.	Боднянская	
Провер.	Шахновский	
Разраб.	Гайдаржи	

Сетка арматурная С18... С23

Стадия	Масса	Масштаб
Р	см. табл.	Б/м

Лист | Листов 1

ХАРЬКОВСКИЙ ПРОМСТРОЙНИИПРОЕКТ

Альбом 13 ч.2

С45

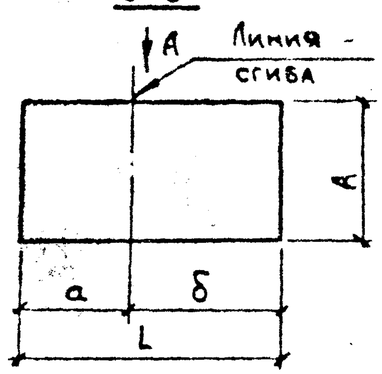

Вид А в согнутом виде

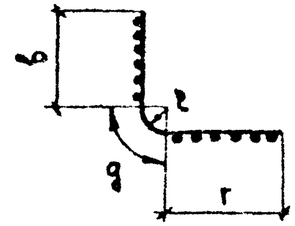

Марка по проекту	Марка по ГОСТ 23279-78	Размеры, мм								Масса ед., кг
		L	А	а	б	в	г	д	г	
С24	1С $\frac{12А\,III}{8А\,III}$ — 50×305 $\frac{25}{50}$	3050	500	1750	1300	1655	1205	190	120	15,2

Привязан:

Инв. №

Взам. инв. №

Подп. и дата

Инв. № подл.

903-1-289.91.КЖ.И-416

Н.контр.	Зорин	
Гл.спец.	Зорин	
Зав.гр.	Шахновский	
Вед.инж.	Боднянская	
Провер.	Шахновский	
Разраб.	Гайдаржи	

Сетка арматурная С24

Стадия	Масса	Масштаб
Р	15,2	Б/м

Лист | Листов 1

ХАРЬКОВСКИЙ ПРОМСТРОЙНИИПРОЕКТ

25266 1 88

Альбом 13 ч.2

Формат	Зона	Поз	Обозначение	Наименование	Кол.	Примечание
				Документация		
			903-1-289.91.КЖ.И-ТУ	Технические условия		
			903-1-289.91.КЖ.И-417СБ, -418СБ	Сборочный чертеж		
				С25		
				Детали		
БЧ		1		ф12AIII, ГОСТ 5781-82*, ℓ=850	3	0,75кг
БЧ		2		ф8AIII, то же, ℓ=500	5	0,19кг
				С26		
				Детали		
БЧ		1		ф12AIII, ГОСТ 5781-82*, ℓ=3800	3	3,4кг
БЧ		2		ф8AIII, то же, ℓ=500	19	0,19кг

Привязан:

Инв.№

Взам.инв.№ | Подп. и дата | Инв.№ подл.

Н.контр.	Зорин	
Гл.спец.	Зорин	
Зав.гр.	Шахиовский	
Вед.инж.	Бодняинская	
Провер.	Бодняинская	
Разраб.	Гайдаржи	

903-1-289.91.КЖ.И-417; -418

Сетка арматурная С25; С26

Стадия	Лист	Листов
Р		1

ХАРЬКОВСКИЙ ПРОМСТРОЙНИИПРОЕКТ

Альбом 13 ч.2

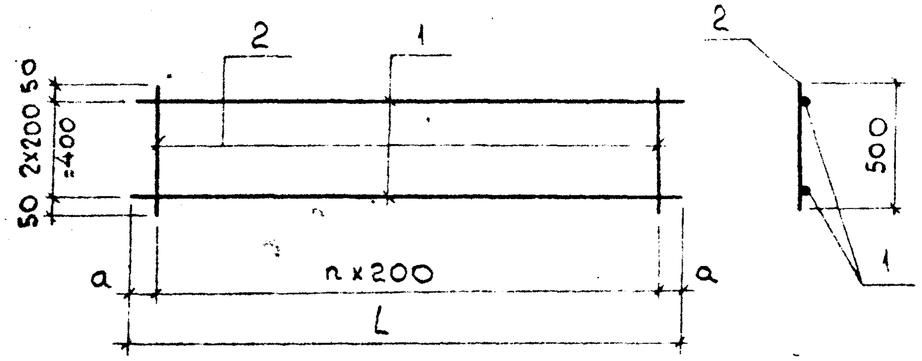

Обозначение	Марка	Размеры, мм			Масса ед., кг
		L	n	a	
903-1-289.91.КЖ.И-417	С25	850	4	25	3,2
-418	С26	3800	18	100	16,8

Привязан:

Инв.№

Взам.инв.№ | Подп. и дата | Инв.№ подл.

Н.контр.	Зорин	
Гл.спец.	Зорин	
Зав.гр.	Шахиовский	
Вед.инж.	Бодняинская	
Провер.	Бодняинская	
Разраб.	Гайдаржи	

903-1-289.91.КЖ.И-417; -418 СБ

Сетка арматурная С25; С26

Сборочный чертеж

Стадия	Масса	Масштаб
Р	см. табл.	б/м
Лист	Листов 1	

ХАРЬКОВСКИЙ ПРОМСТРОЙНИИПРОЕКТ

Альбом 13 ч.2

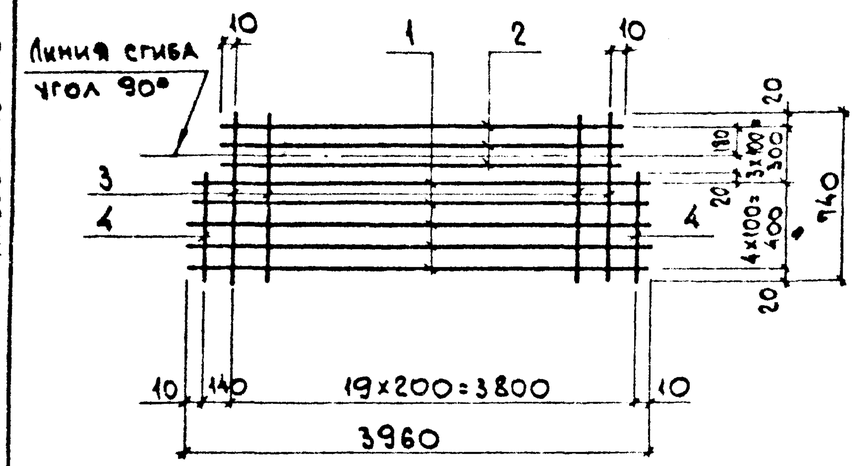

Формат	Зона	Поз.	Обозначение	Наименование	Кол.	Примечание
				Документация		
			903-1-289.91.КЖ.И-ТУ	Технические условия		
				Детали		
БЧ		1		ф10 AIII, ГОСТ 5781-82*, ℓ=3960	5	2,4 кг
БЧ		2		ф10 AIII, то же, ℓ=3620	3	2,2 кг
БЧ		3		ф5 ВрI, ГОСТ 6727-80*, ℓ=740	19	0,11 кг
БЧ		4		ф5 ВрI, то же, ℓ=440	2	0,07 кг

Привязан:

Инв. №

Взам. инв. №

Подп. и дата

Инв. № подл.

Н. контр.	Зорин		903-1-289.91.КЖ.И-419
Гл. спец.	Зорин		Сетка арматурная С27
Зав. гр.	Шахновский		Стадия: Р; Масса: 20,8; Масштаб: Б/М
Вед. инж.	Боднянская		Лист; Листов 1
Провер.	Боднянская		ХАРЬКОВСКИЙ ПРОМСТРОЙНИИПРОЕКТ
Разраб	Гайдаржи		

Альбом 13 ч.2

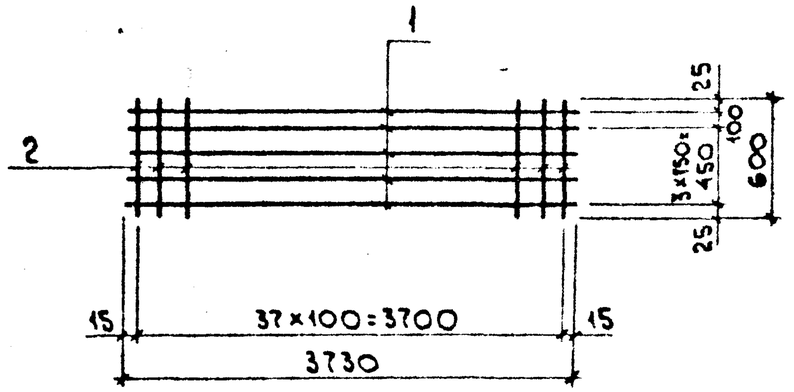

Формат	Зона	Поз.	Обозначение	Наименование	Кол.	Примечание
				Документация		
			903-1-289.91.КЖ.И-ТУ	Технические условия		
				Детали		
БЧ		1		ф5 ВрI, ГОСТ 6727-80*, ℓ=3730	5	0,58 кг
БЧ		2		ф5 ВрI, то же, ℓ=600	38	0,09 кг

Привязан:

Инв. №

Взам. инв. №

Подп. и дата

Инв. № подл.

Н. контр.	Зорин		903-1-289.91.КЖ.И-420
Гл. спец.	Зорин		Сетка арматурная С28
Зав. гр.	Шахновский		Стадия: Р; Масса: 6,3; Масштаб: Б/М
Вед. инж.	Боднянская		Лист; Листов 1
Провер.	Боднянская		ХАРЬКОВСКИЙ ПРОМСТРОЙНИИПРОЕКТ
Разраб	Гайдаржи		

25266-17 90

Альбом 13 ч.1

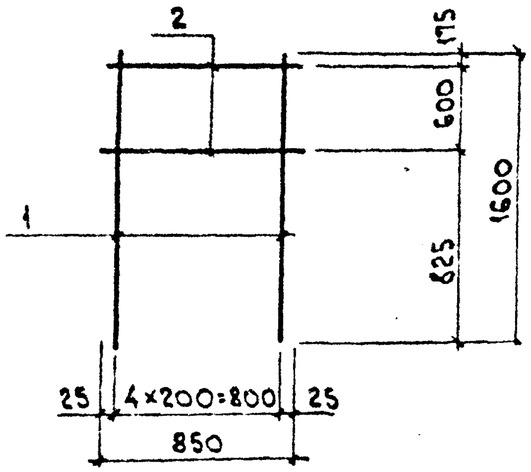

Формат	Зона	Поз.	Обозначение	Наименование	Кол.	Примечание
				Документация		
			903-1-289.91.КЖ.И-ТУ	Технические условия		
				Детали		
БЧ		1		Ф12AIII, ГОСТ5781-82*, ℓ=1600	5	1,4 кг
БЧ		2		Ф6AIII, " , ℓ=850	2	0,19 кг

Привязан:

Инв. №

Взам. инв. №

Подп. и дата

Инв. № подл.

Н. контр.	Зорин		903-1-289.91.КЖ.И-421
Гл. спец.	Зорин		Сетка арматурная С29
Зав. гр.	Шахновский		Стадия: Р; Масса: 7,5; Масштаб: Б/М
Вед. инж.	Богнянская		Лист; Листов 1
Провер.	Богнянская		Харьковский Промстройниипроект
Разраб.	Гайдаржи		

Альбом 13 ч.2

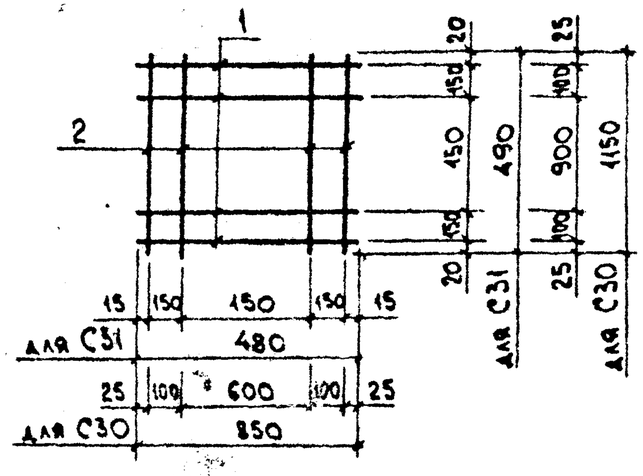

Марка	Масса ед., кг
С30	4,9
С31	0,4

Формат	Зона	Поз.	Обозначение	Наименование	Кол.	Примечание
				Документация		
			903-1-289.91.КЖ.И-ТУ	Технические условия		
				С30		
				Детали		
БЧ		1		Ф10AI, ГОСТ5781-82*, ℓ=850	4	0,52 кг
БЧ		2		Ф10AI, " , ℓ=1150	4	0,71 кг
				С31		
				Детали		
БЧ		1		Ф4BpI, ГОСТ6727-80*, ℓ=480	4	0,05 кг
БЧ		2		Ф4BpI, " , ℓ=490	4	0,05 кг

Обозначение	Марка
903-1-289.91.КЖИ-422	С30
903-1-289.91.КЖ.И-423	С31

Привязан:

Инв. №

Взам. инв. №

Подп. и дата

Инв. № подл.

Н. контр.	Зорин		903-1-289.91.КЖ.И-422;423
Гл. спец.	Зорин		Сетка арматурная С30;С31
Зав. гр.	Шахновский		Стадия: Р; Масса: см. табл.; Масштаб: В/М
Вед. инж.	Богнянская		Лист; Листов 1
Провер.	Богнянская		Харьковский Промстройниипроект
Разраб.	Гайдаржи		

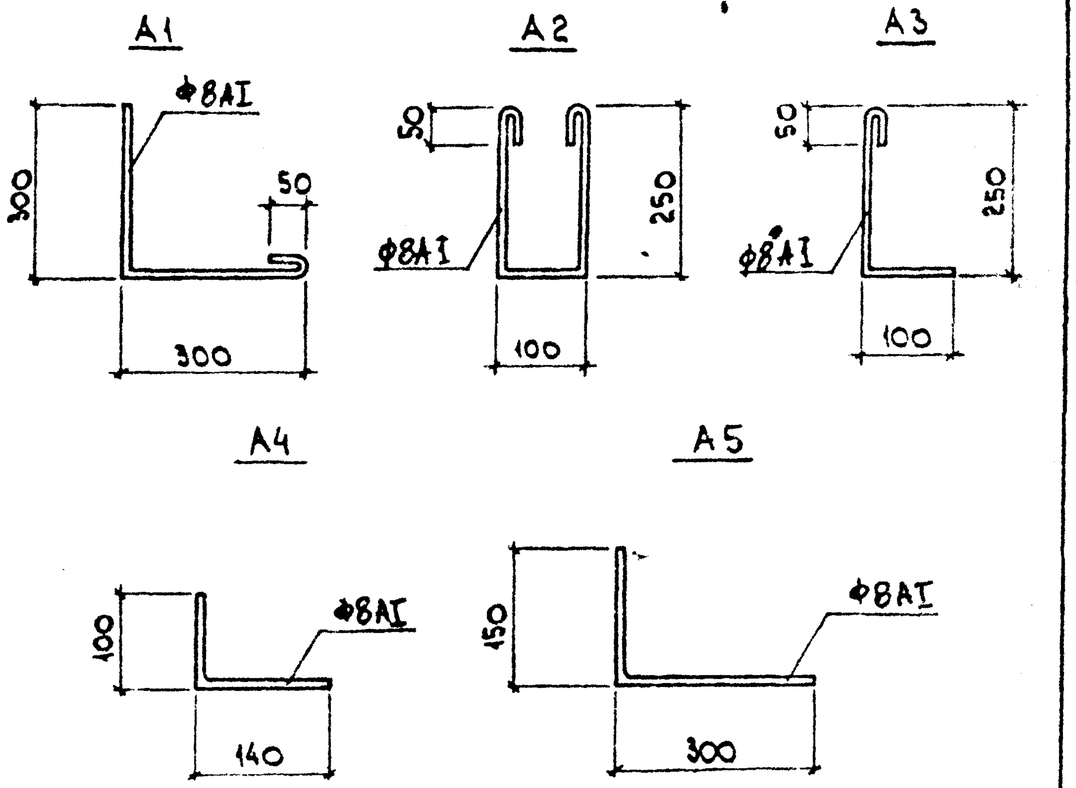

Обозначение	Марка	Длина l, мм	Масса ед., кг
903-1-289.91.КЖИ-424	А1	650	0,26
903-1-289.91.КЖИ-425	А2	700	0,28
903-1-289.91.КЖИ-426	А3	400	0,16
903-1-289.91.КЖИ-427	А4	240	0,09
903-1-289.91.КЖИ-428	А5	450	0,17

Привязан:

Инв. №

903-1-289.91.КЖИ-[redacted]...[redacted]

Н.контр.	Зорин	
Гл.спец.	Зорин	
Зав.гр.	Шахновский	
Вед.инж.	Боднянская	
Провер.	Боднянская	
Разраб.	Гайдаржи	

Изделие закладное А1... А5

Стадия	Масса	Масштаб
Р	см. табл.	Б/м

Лист | Листов 1

ХАРЬКОВСКИЙ ПРОМСТРОЙНИИПРОЕКТ

Альбом 13 4.2

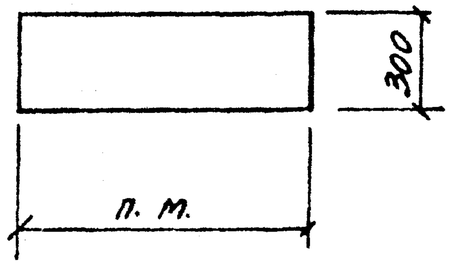

Привязан:

Инв. №

903-1-289.91.КЖИ-[redacted]

Н.контр.	Зорин	
Гл.спец.	Зорин	
Зав.гр.	Шахновский	
Вед.инж.	Боднянская	
Провер.	Боднянская	
Разраб.	Гайдаржи	

Изделие закладное МН 10

Стадия	Масса	Масштаб
Р	4,9	Б/м

Лист | Листов 1

Лист ПВ506 ГОСТ 8706-78 / С345 ГОСТ 27772-88

ХАРЬКОВСКИЙ ПРОМСТРОЙНИИПРОЕКТ

Инв. № подл. | Подп. и д. | Взам. инв. №

25266 17 92

Альбом 13 4.2

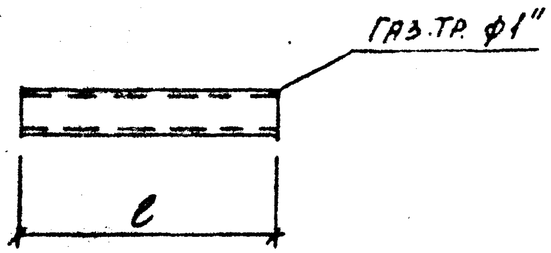

Обозначение	Марка	Длина l, мм	Масса ед, кг
903-1-289.91.КЖ.И-430	А6	150	0,36
903-1-289.91.КЖ.И-431	А7	220	0,53
903-1-289.91.КЖ.И-432	А9	450	1,08

Привязан:

Инв. №

903-1-289.91.КЖ.И-430...432

Изделие закладное А6; А7; А9

ГОСТ 3262-75*

Стадия	Масса	Масштаб
Р	См. табл.	Б/м

Лист | Листов 1

Харьковский Промстройниипроект

Н. контр. Зорин
Гл. спец. Зорин
Зав. гр. Шахновский
Вед. инж. Боднянская
Провер. Боднянская
Разраб. Гайдаржи

Инв. № подл. | Подпись и дата | Взам. инв. №

Альбом 13 4.2

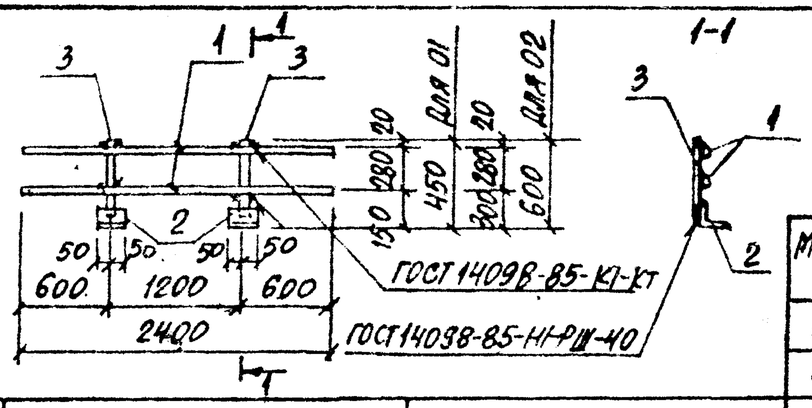

Марка	Масса ед., кг
01	11,5
02	12,6

Формат	Зона	Поз.	Обозначение	Наименование	Кол.	Примечание
				Документация		
			903-1-289.91.КЖ.И-ТУ	Технические условия		
				Детали		
БЧ		1		ф16АI, ГОСТ 5781-82*, l=2400	2	3,8 кг
БЧ		2		Уголок $\frac{50\times5\ ГОСТ\ 8509-86^*}{С235\ ГОСТ\ 27772-88}$ l=100	2	0,4 кг
				Переменные данные для исполнений		
				01		
				Детали		
БЧ		3		ф24АI, ГОСТ 5781-82*, l=450	2	1,6 кг
				02		
				Детали		
БЧ		3		ф24АI, ГОСТ 5781-82*, l=600	2	2,1 кг

Обозначение	Марка
903-1-289.91.КЖ.И-433	01
903-1-289.91.КЖ.И-434	02

Привязан:

Инв. №

903-1-289.91.КЖ.И-433; 434

Ограждение кровли 01; 02

Стадия	Масса	Масштаб
Р	См. табл.	Б/м

Лист | Листов 1

Харьковский Промстройниипроект

Н. контр. Зорин
Гл. спец. Зорин
Зав. гр. Шахновский
Вед. инж. Боднянская
Провер. Боднянская
Разраб. Гайдаржи

Инв. № подл. | Подпись и дата | Взам. инв. №

25266-17 93

Альбом 13 ч.2

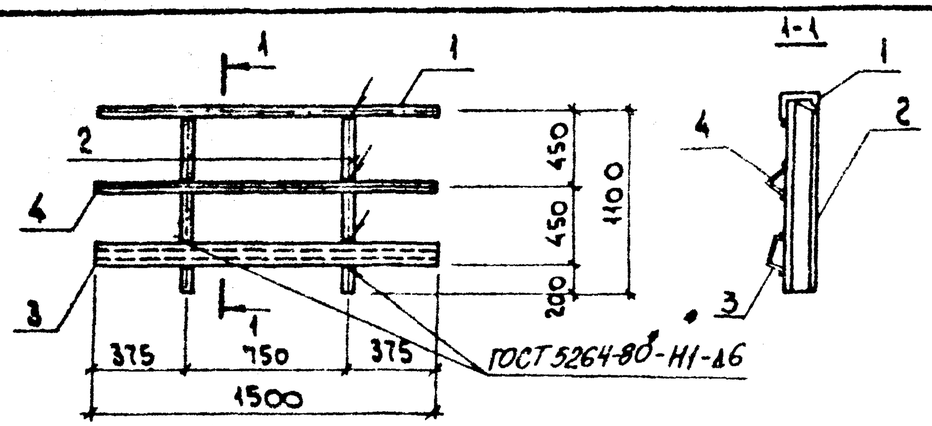

Формат	Зона	Поз.	Обозначение	Наименование	Кол.	Примечание
				Документация		
			903-1-289.91.КЖ.И-ТУ	Технические условия		
				Детали		
БЧ		1		Гн [50х40х12х2,5, ГОСТ 8281-80, ℓ=1500	1	2,7 кг
БЧ		2		Гн [50х40х12х2,5, То же, ℓ=1100	2	1,9 кг
БЧ		3		Гн [50х30х2,5х3,4, МТУ 2-130-70, ℓ=1500	1	5,7 кг
БЧ		4		Уголок 50х5 ГОСТ 8509-86* / С235 ГОСТ 27772-88, ℓ=1500	1	5,7 кг

Привязан:

Инв. №

Взам. инв. №

Подп. и дата

Инв. № подл.

			903-1-289.91.КЖ.И-435
Н. контр.	Зорин		Ограждение площадки 03
Гл. спец.	Зорин		
Зав. гр.	Шахновский		
Вед. инж.	Бодянская		
Провер.	Бодянская		
Разраб	Гайдархи		

Стадия	Масса	Масштаб
Р	17,9	б/м
Лист	Листов 1	

Харьковский Промстройниипроект

Альбом 13 ч.2

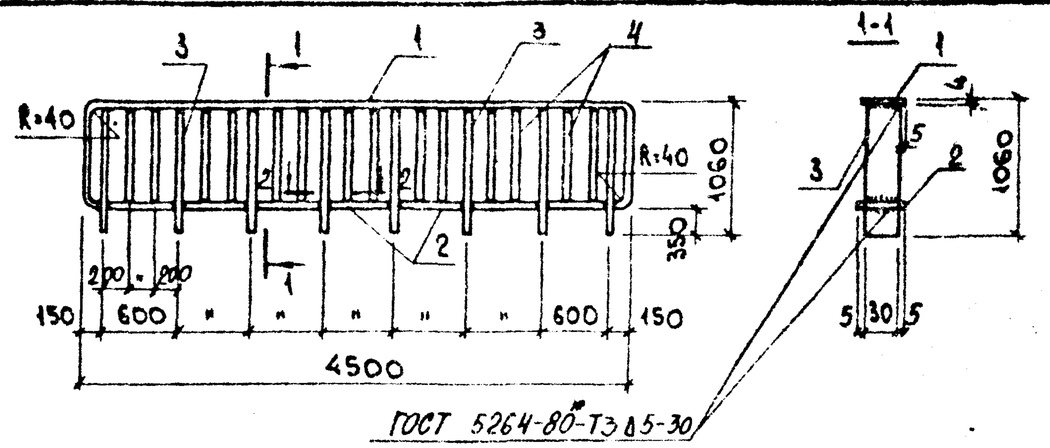

Формат	Зона	Поз.	Обозначение	Наименование	Кол.	Примечание
				Документация		
			903-1-289.91.КЖ.И-ТУ	Технические условия		
				Детали		
				Полоса ГОСТ 19903-74* / С245 ГОСТ 27772-88		
БЧ		1		40х4 ℓ=6108	1	7,7 кг
БЧ		2		40х4 ℓ=558	7	0,72 кг
БЧ		3		30х20 ℓ=1056	8	4,93 кг
БЧ		4		ФВАТ ГОСТ 5781-82*, ℓ=700	14	0,16 кг

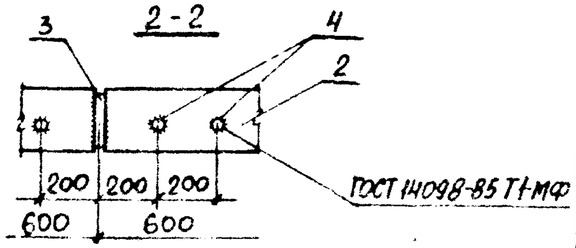

Привязан:

Инв. №

Взам. инв. №

Подп. и дата

Инв. № подл.

			903-1-289.91.КЖИ-436
Н. контр.	Зорин		Ограждение площадки 04
Гл. спец.	Зорин		
Зав. гр.	Шахновский		
Вед. инж.	Бодянская		
Провер.	Бодянская		
Разраб	Гайдархи		

Стадия	Масса	Масштаб
Р	55,8	б/м
Лист	Листов 1	

Харьковский Промстройниипроект

25266 17 94

Альбом 13 ч. 2

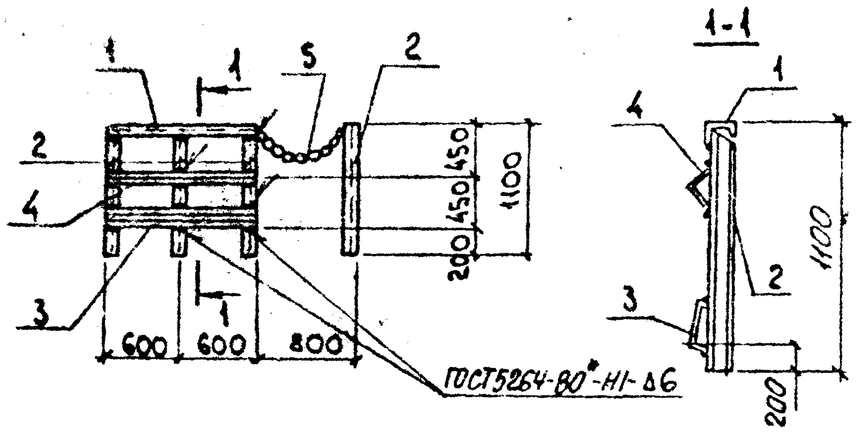

Формат	Зона	Поз.	Обозначение	Наименование	Кол.	Примечание
				Документация		
			903-1-289.91.КЖ.И-ТУ	Технические условия		
				Детали		
БЧ		1		Гн [50×40×12×2,5 ГОСТ 8281-80, ℓ=1200	1	2,2 кг
БЧ		2		Гн [50×40×12×2,5; " , ℓ=1100	2	2,0 кг
БЧ		3		Гн {90×30×25×3; 4МТУ 2-130-70, ℓ=1200	4	4,6 кг
БЧ		4		Уголок 50×5 ГОСТ 8509-86* / С235 ГОСТ 27772-88 ℓ=1200	1	1,3 кг
БЧ		5		Цепь А1-5×185, ГОСТ 2319-81, ℓ=1000	1	0,5 кг

Привязан:

Инв. №

Взам. инв. №

Подпись и дата

Инв. № подл.

Н. контр.	Зорин	
Гл. спец.	Зорин	
Зав. гр.	Шахновский	
Вед. инж.	Боднянская	
Провер.	Боднянская	
Разраб.	Гайдаржи	

903-1-289.91.КЖ.И-437

Ограждение площадки 05

Стадия	Масса	Масштаб
Р	16,6	б/м
Лист	Листов 1	

Харьковский Промстройниипроект

Альбом 13 ч. 2

Обозначение	Марка	Диаметр, мм	Длина, мм	Масса ед., кг
903-1-289.91.КЖ.И-438	ММ1	ф36АIII	130	1,0
439	ММ3	ф14АIII	790	0,9
440	ММ4	ф36АIII	490	3,9
441	ММ5	ф36АIII	780	6,3
442	ММ26	14АI	860	1,0

Привязан:

Инв. №

Взам. инв. №

Подпись и дата

Инв. № подл.

Н. контр.	Зорин	
Гл. спец.	Зорин	
Зав. гр.	Шахновский	
Вед. инж.	Боднянская	
Провер.	Боднянская	
Разраб.	Макаева	

903-1-289.91.КЖ.И-438...-442

Изделие соединительное ММ1; ММ3... ММ5; ММ26

Стадия	Масса	Масштаб
Р	см. табл.	—
Лист	Листов 1	

ГОСТ 5781-82*

Харьковский Промстройниипроект

Альбом 13 ч. 2

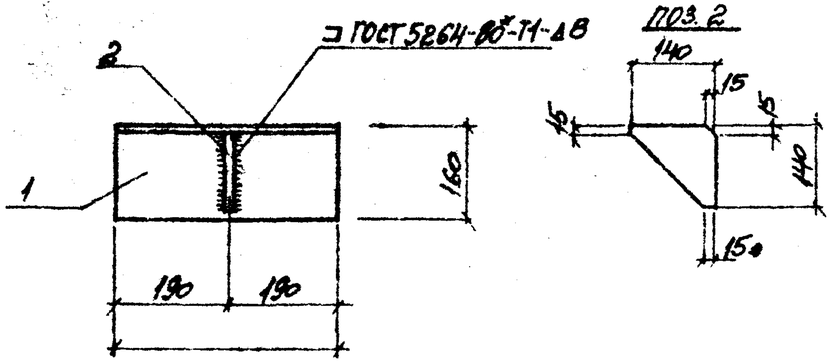

Формат	Зона	Поз.	Обозначение	Наименование	Кол.	Примечание
				Документация		
			903-1-289.91.КЖ.Н-ТУ	Технические условия		
				Детали		
БЧ		1		Уголок $\frac{L\ 160\times16\ ГОСТ\ 8509-86^*}{С245\ ГОСТ\ 27772-88}$ $l=380$	1	14,6 кг
		2		Полоса $\frac{Н\ 100\times8\ ГОСТ\ 19903-74^*}{С235\ ГОСТ\ 27772-88}$ $l=140$	1	1,23 кг

Привязан:

Инв. №

Н. контр.	Зорин		
Гл. спец.	Зорин		
Зав. гр.	Масновский		
Вед. инж.	Болнянская		
Провер.	Болнянская		
Разраб.	Минаева		

903-1-289.91.КЖ.Н-444

Изделие соединительное ММ 19

Стадия	Масса	Масштаб
Р	15,8	1:10

Лист | Листов 1

Харьковский Промстройниипроект

Инв. № подл. | Подпись и дата | Взам. инв. №

Альбом 13 ч. 2

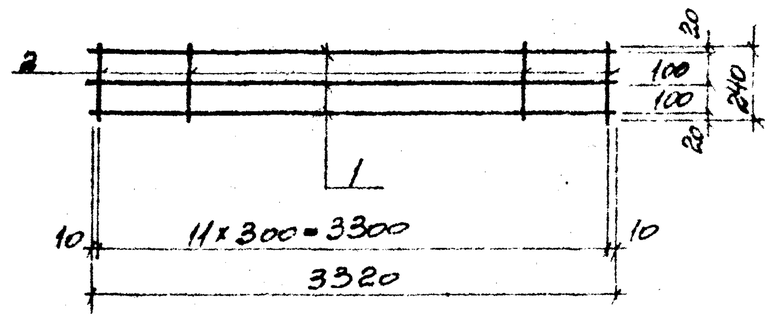

Формат	Зона	Поз.	Обозначение	Наименование	Кол.	Примечание
				Документация		
			903-1-289.91.КЖ.Н-ТУ	Технические условия		
				Детали		
		1		ф10АI, ГОСТ 5781-82*, $l=3320$	3	2,04 кг
		2		ф8АI, То же, $l=240$	12	0,09 кг

Привязан:

Инв. №

Н. контр.	Зорин		
Гл. спец.	Зорин		
Зав. гр.	Масновский		
Вед. инж.	Болнянская		
Провер.	Болнянская		
Разраб.	Минаева		

903-1-289.91.КЖ.Н-445

Изделие соединительное ММ 24

Стадия	Масса	Масштаб
Р	7,2	Б/м

Лист | Листов 1

Харьковский Промстройниипроект

Инв. № подл. | Подпись и дата | Взам. инв. №

25266-17 96

Альбом 13 ч. 2

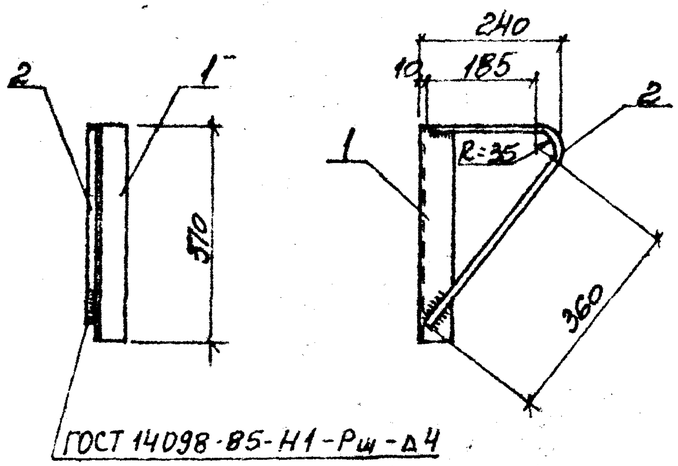

Формат	Зона	Поз.	Обозначение	Наименование	Кол.	Примечание
				Документация		
			903-1-289.91.КЖ.Н-ТУ	Технические условия		
				Детали		
БЧ		1		Уголок 50х5 ГОСТ 8509-86* / С235 ГОСТ 27772-88 ℓ=370	1	1,40 кг
БЧ		2		Ф10А1, ГОСТ 5781-82*, ℓ=630	1	0,40 кг

Привязан:

Инв. №

Взам. инв. №

Подпись и дата

Инв. № подл.

903-1-289.91.КЖ.Н-447

Н. контр.	Зорин	
Гл. спец.	Зорин	
Зав. гр.	Шахновский	
Вед. инж.	Болнянская	
Провер.	Болнянская	
Разраб.	Минаева	

Изделие соединительное ММ25

Стадия	Масса	Масштаб
Р	1,8	б/м

Лист | Листов 1

Харьковский Промстройниипроект

Альбом 13 ч. 2

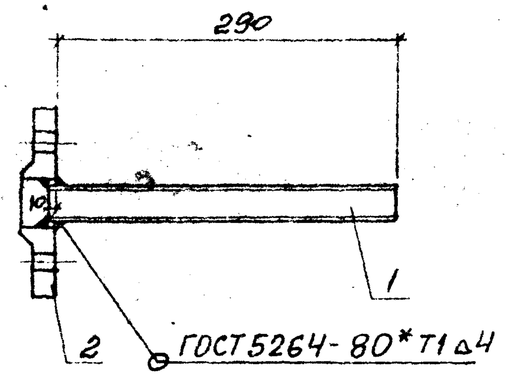

Формат	Зона	Поз.	Обозначение	Наименование	Кол.	Примечание
				Документация		
			903-1-289.91.КЖ.Н-ТУ	Технические условия		
				Детали		
		1		Труба Ф25х2-12х18Н10Т / ГОСТ 9941-81, ℓ=300	1	0,34 кг
		2		Фланец 1-20-6-12х18Н10Т / ГОСТ 12820-80	1	0,53 кг

Привязан:

Инв. №

Взам. инв. №

Подпись и дата

Инв. № подл.

903-1-289.91.КЖ.Н-448

Н. контр.	Зорин	
Гл. спец.	Зорин	
Зав. гр.	Шахновский	
Вед. инж.	Болнянская	
Провер.	Болнянская	
Разраб.	Минаева	

Изделие закладное МН33

Стадия	Масса	Масштаб
Р	0,87	б/м

Лист | Листов 1

Харьковский Промстройниипроект

25266 17 97

Альбом 13 ч. 2

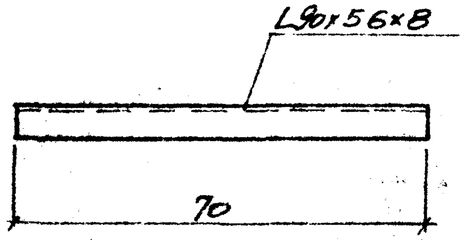

Привязан:

Инв. №

Н. контр.	Зорин		
Гл. спец.	Зорин		
Зав. гр.	Шахновский		
Вед. инж.	Бодянская		
Провер.	Бодянская		
Разраб.	Минаева		

903-1-289.91. КЖ.Н-443

Изделие соединительное ММ17

Стадия	Масса	Масштаб
Р	0,6	Б/м

Лист | Листов 1

Уголок $\frac{L90\times56\times8\ ГОСТ\ 8510-86}{С245\ ГОСТ\ 27772-88}$ $l=70$

Харьковский Промстройниипроект

Инв. № подл. | Подпись и дата | Взам. инв. №

Альбом 13 ч. 2

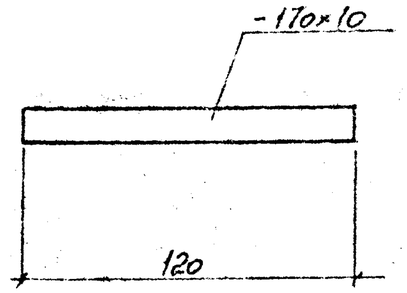

Привязан:

Инв. №

Н. контр.	Зорин		
Гл. спец.	Зорин		
Зав. гр.	Шахновский		
Вед. инж.	Бодянская		
Провер.	Бодянская		
Разраб.	Минаева		

903-1-289.91. КЖ.Н-446

Изделие соединительное ММ77

Стадия	Масса	Масштаб
Р	1,5	Б/м

Лист | Листов 1

Полоса $\frac{-170\times10\ ГОСТ\ 19903-74}{С235\ ГОСТ\ 27772-88}$ $l=120$

Харьковский Промстройниипроект

Инв. № подл. | Подпись и дата | Взам. инв. №

25266-17 (98)