ТИПОВОЙ ПРОЕКТ
903-1-289.91

КОТЕЛЬНАЯ С 4 КОТЛАМИ Е-6,5-1,4Р
ЗОЛОШЛАКОУДАЛЕНИЕ МЕХАНИЧЕСКОЕ
ТОПЛИВО-КАМЕННЫЕ И БУРЫЕ УГЛИ
СИСТЕМА ТЕПЛОСНАБЖЕНИЯ ЗАКРЫТАЯ

АЛЬБОМ 13
ЧАСТЬ 1

КЖ.И СТРОИТЕЛЬНЫЕ ИЗДЕЛИЯ СТР. 1...124

25266-1Б
258-05

Отпускная цена
на момент реализации
указана
в счет-накладной

ТИПОВОЙ ПРОЕКТ
903-1-289.91

КОТЕЛЬНАЯ С 4 КОТЛАМИ Е-6,5-1,4Р
ЗОЛОШЛАКОУДАЛЕНИЕ МЕХАНИЧЕСКОЕ
ТОПЛИВО - КАМЕННЫЕ И БУРЫЕ УГЛИ
СИСТЕМА ТЕПЛОСНАБЖЕНИЯ ЗАКРЫТАЯ

АЛЬБОМ 13 часть 1

КЖ.И. СТРОИТЕЛЬНЫЕ ИЗДЕЛИЯ СТР. 1...124

Разработан
институтом Харьковский Промстройниипроект
Главный инженер института
Н.Ф. Довгий
Главный инженер проекта
А.П. Школьный

Утвержден
и введен в действие
ГПКНИИ „СантехНИИпроект"
протокол от 22.08.1991г. № 25

© АПП ЦИТП 1992

25266-16 2

Альбом 13 ч.1

Обозначение	Наименование	Стр.
903-1-289.91. КЖ.И	Содержание	2
КЖ-ТУ	Технические условия	7
903-1-289.91. КЖ.И-1	Колонна К1-1	9
-1-01	Колонна К1-1-1	10
-1-02	Колонна К1-1-2	11
-1-03	Колонна К1-1-3	12
-1-04	Колонна К1-1-4	13
-1-05	Колонна К1-1-5	14
-1-06	Колонна К1-1-6	15
-2	Колонна К1-2-1	16
-2-01	Колонна К1-2-2	17
-2-02	Колонна К1-2-3	18
-2-03	Колонна К1-2-4	19
-2-04	Колонна К1-2-5	20
-2-05	Колонна К1-2-6	21
-3	Колонна К2-1	22
-3-01	Колонна К2-1-1	23
-3-02	Колонна К2-1-2	24
-3-03	Колонна К2-1-3	25
-4	Колонна К2-2	26
-4-01	Колонна К2-2-1	27
-4-02	Колонна К2-2-2	28
-4-03	Колонна К2-2-3	29
-4-04	Колонна К2-2-4	30
-4-05	Колонна К2-2-5	31
-4-06	Колонна К2-2-6	32
-5; -5-01	Колонна К3-1; К3-1-1	33
-5-02; -5-03	Колонна К3-1-2; К3-1-3	34
-6; -7; -7-01; -7-02	Ригель Р1; Р2; Р2-1; Р2-2	35
903-1-289.91.КЖ.И -6-01; -6-02; 7-03...7-05	Ригель Р1-1; Р1-2; Р2-3... Р2-5	37
-7-06; -7-07	Ригель Р2-6; Р2-7	39
-6-03; -7-08; -8; -8-01	Ригель Р1-3; Р2-8; Р3; Р3-1	40
-8-02...8-05	Ригель Р3-2... Р3-5	42
-7-09; -9...9-02	Ригель Р2-9; Р4; Р4-1; Р4-2	44
-9-03; -10; -10-01	Ригель Р4-3; Р5; Р5-1	46
-11...11-02; -12...12-02	Балка Б1; Б1-1; Б1-2; Б2; Б2-1; Б2-2	48
-13; -14	Стойка СТ1; СТ2	49
-15	Стойка СТ3	50
-16...-18	Плита перекрытия П1... П3	52
-19; -20	Плита перекрытия П4; П5	53
-21; -22	Плита перекрытия П6; П7	54
-23...-25	Плита перекрытия канала П8... П10	55
-26; -27	Плита перекрытия П12; П13	56
-28	Плита перекрытия канала П14	57
-29...-31	Плита покрытия П1-1... П1-3	58
-32; -33	Плита покрытия П3-1; П3-2	59
-34; -35	Плита покрытия П4-1; П4-2	60
-36; -37	Плита покрытия П5-1; П5-2	61
-38; -39	Плита покрытия П6-1; П6-2	62
-40; -41	Плита покрытия П7-1; П7-2	63
-42; -43	Плита покрытия П8-1; П8-2	64
-44; -44-01; -45; 45-01	Плита покрытия П9-1; П9-2; П10-1; П10-2	66
-46; -47	Плита покрытия П11-1; П11-2	67
-48	Траверса Т1-1	68

Привязан:

Инв. №

Нач. отд.	Атранович	
Н. контр.	Зорин	
Гл. спец.	Зорин	
Зав. гр.	Шевченко	
Вед. инж.	Бодянская	
Провер.	Артеменко	
Разраб.	Минаева	

903-1-288.91. КЖ.И

Содержание

Стадия	Лист	Листов
Р	1	5

Харьковский Промстройниипроект

Инв. № подл. | Подпись и дата | Взам. инв. №

25266-16 3

Альбом 13 ч.1

Обозначение	Наименование	стр.
903-1-289.91.КЖИ- 49	Траверса Т1-2	69
50;-51	Панель стеновая ПС2; ПС61	70
52	Панель стеновая ПС4	71
53	Панель стеновая ПС5	72
54;-55	Панель стеновая ПС6; ПС7	73
56	Панель стеновая ПС8	74
57	Панель стеновая ПС10	75
58	Панель стеновая ПС12	76
59	Панель стеновая ПС13	77
60...-62	Панель стеновая ПС15... ПС17	78
63;-64	Панель стеновая ПС18; ПС22	79
65	Панель стеновая ПС23	80
66	Панель стеновая ПС24	81
67;-68	Панель стеновая ПС25; ПС26	82
69	Панель стеновая ПС28.	83
69СБ	Панель стеновая ПС28. Сборочный чертеж	84
70	Панель стеновая ПС29	85
71	Панель стеновая ПС33	86
72;-73	Панель стеновая ПС37; ПС38	87
74;-75	Панель стеновая ПС39; ПС44	88
76;-77	Панель стеновая ПС40; ПС45	90
78.	Панель стеновая ПС46	91
78СБ	Панель стеновая ПС46. Сборочный чертеж	92
79	Панель стеновая ПС41	93
80;-81	Панель стеновая ПС43; ПС47	94
82;-83	Панель стеновая ПС50; ПС51	95
84	Панель стеновая ПС52	96
85;-86	Панель стеновая ПС56; ПС57	97
87	Панель стеновая ПС59	98
88	Панель стеновая ПС62	99
89	Панель стеновая ПС6-А	100
90	Панель стеновая ПС11-А	101
91	Панель стеновая ПС23-А	102

Обозначение	Наименование	стр.
903-1-289.91.КЖИ-92	Панель стеновая ПС49-А	103
93	Панель стеновая ПС70-А	104
94...-99	Блок БЛ1... БЛ6	105
ТБ1	Главный корпус. Ведомость расхода	106
	стали на закладные изделия к	
	серийным стеновым панелям	
100...-102	Панель стеновая ПС71...ПС73	107
103;-104	Панель стеновая ПС71-А; ПС72-А	108
105...-107	Панель стеновая ПС74... ПС76	109
108;-109	Панель стеновая ПС74-А; ПС75-А	110
110...-112	Панель стеновая ПС77... ПС79	111
113;-114	Панель стеновая ПС77-А; ПС78-А	112
115...-117	Панель стеновая ПС80... ПС82	113
118;-119	Панель стеновая ПС80-А; ПС81-А	114
120...-122	Панель стеновая ПС83... ПС85	115
123;-124	Панель стеновая ПС83-А; ПС84-А	116
125...-127	Панель стеновая ПС86... ПС88	117
128;-129	Панель стеновая ПС86-А; ПС87-А	118
130;-131	Панель стеновая ПС89-А; ПС90-А	119
132...-134	Панель карнизная ПС91... ПС93	120
ТБ2	Галерея топливоподачи. Ведомость.	122
	расхода стали на закладные изделия	
	к серийным стеновым панелям	
135...-137	Перемычка ПБ1... ПБ3	123
138	Перемычка ПБ4	124
139...-141	Изделие закладное МН1; МН5	125
	Изделие соединительное МС35	
142	Изделие закладное МН2	125

Взам. инв. № | Подпись и дата | Инв. № подл.

Привязан:

Инв. №

25266-16 4

Альбом 13 ч.1

Обозначение	Наименование	стр.
903-1-289.91.КЖИ-143	Изделие закладное МН3	126
-144;-145	Изделие закладное МН4; МН18	126
-146	Изделие закладное МН6	127
-147	Изделие закладное МН7	127
-148	Изделие закладное МН8	128
-149	Изделие закладное МН9	128
-150	Изделие закладное МН12	129
-151;-152	Изделие закладное МН11; МН13	129
-153	Изделие закладное МН14	130
-154	Изделие закладное МН19	130
-155;-156	Изделие закладное МН15; МН16	131
-157...-159	Изделие закладное МН17; А8	131
	Изделие соединительное МС7	
-160	Изделие закладное МН32	132
-161...-163	Изделие закладное МН21; МН22; МН23	132
-164	Изделие закладное МН24	133
-165	Изделие закладное МН25	133
-166	Изделие закладное МН26	134
-167	Изделие закладное МН27	134
-168	Изделие закладное МН28	135
-169	Изделие закладное МН29	135
-170	Изделие закладное МН30	136
-171	Изделие закладное МН31	136
-172	Изделие соединительное МС1	137
-173	Изделие соединительное МС2	137
-174;-174-01	Изделие соединительное МС3; МС3а	138
-175;-175-01	Изделие соединительное МС4; МС4а	138
-176...-179	Изделие соединительное МС5; МС21; МС40; МС44	139
-180...-182	Изделие соединительное МС6; МС18	139
	Изделие закладное МН20	
-183...-185	Изделие соединительное МС8...МС10	140
-183...-185СБ	Изделие соединительное МС8...МС10	140
	Сборочный чертеж	

Обозначение	Наименование	стр.
903-1-289.91.КЖИ-186...188	Изделие соединительное МС11...МС13	141
-186...-188СБ	Изделие соединительное МС11...МС13.	141
	Сборочный чертеж.	
-189;-190	Изделие соединительное МС14; МС15	142
-189;-190СБ	Изделие соединительное МС14; МС15.	142
	Сборочный чертеж.	
-191;-192	Изделие соединительное МС16; МС20	143
-193	Изделие соединительное МС17	143
-194;-195	Изделие соединительное МС18; МС27	144
-194;-195СБ	Изделие соединительное МС18; МС27.	144
	Сборочный чертеж.	
-196...-198	Изделие соединительное МС22; МС34; МС38	145
-199	Изделие соединительное МС43	145
-200;-201	Изделие соединительное МС23; МС24	146
-202;-203	Изделие соединительное МС25; МС33	146
-204	Изделие соединительное МС26	147
-205...-208	Изделие соединительное МС28...МС31	147
-205...-208СБ	Изделие соединительное МС28...МС31.	148
	Сборочный чертеж.	
-209	Изделие соединительное МС32	148
-210;-210-01	Изделие соединительное МС36; МС36-1	149
-210;-210-01СБ	Изделие соединительное МС36; МС36-1.	149
	Сборочный чертеж.	
-211	Изделие соединительное МС37	150
-212	Изделие соединительное МС39	150
-213	Изделие соединительное МС41	151
-214	Изделие соединительное МС42	151
-215	Каркас пространственный КП1	152

Взам. инв. №

Подпись и дата

Инв. № подл.

Привязан:

Инв. №

903-1-289.91.КЖИ

Лист 3

Обозначение	Наименование	стр.
903-1-289.91.КЖИ-216	Каркас пространственный КП2	152
-217	Каркас пространственный КП3	153
-218	Каркас пространственный КП4	153
-219	Каркас пространственный КП5	154
-220	Каркас пространственный КП6	154
-221	Каркас пространственный КП7	155
-222	Каркас пространственный КП8	155
-223	Каркас пространственный КП9	156
-224	Каркас пространственный КП10	156
-225	Каркас пространственный КП11	157
-226	Каркас пространственный КП12	157
-227	Каркас пространственный КП13	158
-228	Каркас пространственный КП14	158
-229	Каркас пространственный КП15	159
-230	Каркас пространственный КП16	159
-231	Каркас пространственный КП17	160
-232	Каркас пространственный КП18	160
-233	Каркас пространственный КП19	161
-234	Каркас пространственный КП20	161
-235	Каркас пространственный КП21	162
-236	Каркас пространственный КП22	162
-237;-238	Каркас пространственный КП23;КП24	163
-237;-238СБ	Каркас пространственный КП23;КП24. Сборочный чертеж.	163
-239	Каркас пространственный КП25	164
-239СБ	Каркас пространственный КП25.	164
	Сборочный чертеж.	
-240...-245	Каркас пространственный КП26...КП31	165
-240...-245СБ	Каркас пространственный КП26...КП31.	167
	Сборочный чертеж	
-246...-248	Каркас пространственный КП32...КП34	167
-246...-248СБ	Каркас пространственный КП32...КП34.	168
	Сборочный чертеж	
-249...-252	Каркас пространственный КП35...КП38	169

Обозначение	Наименование	стр.
903-1-289.91.КЖИ-249...252СБ	Каркас пространственный КП35...КП38.	170
	Сборочный чертеж.	
-253;-254	Каркас пространственный КП39; КП40	171
-253;-254СБ	Каркас пространственный КП39; КП40,	171
	Сборочный чертеж.	
-255	Каркас пространственный КП41	172
-256;-257	Каркас пространственный КП42; КП43	173
-258;-259	Каркас плоский Кр1; Кр2	174
-260;-261	Каркас плоский Кр3; Кр4	174
-262;-263	Каркас плоский Кр5; Кр6	175
-264;-265	Каркас плоский Кр7; Кр8	175
-266;-267	Каркас плоский Кр10; Кр12	176
-268;-269	Каркас плоский Кр9; Кр11	176
-270;-271	Каркас плоский Кр13; Кр14	177
-272	Каркас плоский Кр15	177
-273	Каркас плоский Кр16	178
-274;-275	Каркас плоский Кр17; Кр18	178
-276;-277	Каркас плоский Кр19; Кр20	179
-278;-279	Каркас плоский Кр21; Кр22	179
-280;-281	Каркас плоский Кр23; Кр24	180
-282;-283	Каркас плоский Кр25; Кр26	180
-284	Каркас плоский Кр27	181
-285;-286	Каркас плоский Кр29; Кр31	181
-287	Каркас плоский Кр28	182
-288;-289	Каркас плоский Кр30; Кр32	182
-290;-291	Каркас плоский Кр33; Кр34	183
-292;-293	Каркас плоский Кр35; Кр36	183
-294	Каркас плоский Кр37	184

Альбом 13.4.

Взам. инв. №

Подпись и дата

Инв. № подл.

Привязан:

Инв. №

903-1-289.91. КЖ.И

Лист 4

Альбом 13 и.

Обозначение	Наименование	стр.
903-1-289.91.КЖ.И-295	Каркас плоский Кр38	184
-296	Каркас плоский Кр39	185
-297	Каркас плоский Кр47	185
-298	Каркас плоский Кр40	186
-299; -300	Каркас плоский Кр41; Кр42	186
-301	Каркас плоский Кр43	187
-302	Каркас плоский Кр44	187
-303	Каркас плоский Кр45	188
-304	Каркас плоский Кр46	188
-305	Каркас плоский Кр48	189
-306	Каркас плоский Кр49	189
-307; -308	Каркас плоский Кр50; Кр51	190
-309	Каркас плоский Кр128	190
-310...-379	Каркас плоский Кр52... Кр121	191
-310...-379сб	Каркас плоский Кр52... Кр121.	198
	Сборочный чертеж.	
-380; -381	Каркас плоский Кр129; Кр130	200
-382; -383	Каркас плоский Кр122; Кр123	201
-384; -385	Каркас плоский Кр124; Кр125	201
-386; -387	Каркас плоский Кр126; Кр127	202
-388; -389	Каркас плоский Кр131; Кр132	202
-390; -391	Каркас плоский Кр133; Кр134	203
-392	Каркас плоский Кр135	203
-393	Сетка арматурная С1	204
-394	Сетка арматурная С2	204
-395	Сетка арматурная С3	205
-396	Сетка арматурная С17	205
-397	Сетка арматурная С4	206
-398; -399	Сетка арматурная С5; С6	206
-400	Сетка арматурная С7	207
-401	Сетка арматурная С8	207
-402	Сетка арматурная С9	208
-403	Сетка арматурная С10	208

Обозначение	Наименование	стр.
903-1-289.91.КЖ.И-404; -405	Сетка арматурная С11; С12	209
-406	Сетка арматурная С13	209
-407	Сетка арматурная С14	210
-408; -409	Сетка арматурная С15; С16	210
-410...-415	Сетка арматурная С18...С23	211
-416	Сетка арматурная С24	211
-417; -418	Сетка арматурная С25; С26	212
-417; -418сб	Сетка арматурная С25; С26	212
	Сборочный чертеж.	
-419	Сетка арматурная С27	213
-420	Сетка арматурная С28	213
-421	Сетка арматурная С29	214
-422; -423	Сетка арматурная С30; С31	214
-424...-428	Изделие закладное А1... А5	215
-429	Изделие закладное МН10	215
-430...-432	Изделие закладное А6; А7; А9	216
-433; -434	Ограждение кровли О1; О2	216
-435	Ограждение площадки О3	217
-436	Ограждение площадки О4	217
-437	Ограждение площадки О5	218
-438...-442	Изделие соединительное ММ1; ММ3...	218
	...ММ5; ММ26	
-444	Изделие соединительное ММ19	219
-445	Изделие соединительное ММ24	219
-447	Изделие соединительное ММ25	220
-448	Изделие закладное МН33	220
-443	Изделие соединительное ММ17	221
-446	Изделие соединительное ММ77	221

Взам. инв. № | Подпись и дата | Инв. № подл.

Привязан:

Инв. №

903-1-289.91.КЖ.И

Лист 5

Альбом 13 ч. 1

Технические условия

I. Железобетонные изделия

1. Конструкции следует изготавливать в соответствии с ГОСТ 13015.0-83 и применяемых типовых серий.
2. Конструкции должны удовлетворять требованиям по прочности, жесткости и трещиностойкости, установленным в проекте или типовых сериях.
3. Бетоны должны удовлетворять требованиям, установленным стандартами на бетоны конкретных видов:
   ГОСТ 26633-85 „Бетон тяжелый. Технические условия."
   ГОСТ 25820-83 „Бетоны легкие. Технические условия."
   ГОСТ 19222-84 „Арболит и изделия из него."
4. Для стеновых панелей принят легкий бетон на пористых заполнителях класса по прочности на сжатие В 3,5 со средней плотностью в высушенном состоянии D1000 кг/м³ или арболит класса В2 поризованной структуры. Плотность арболита в сухом состоянии $\gamma_{сух}$ = 600 кг/м³. Для сборных перегородок - легкий бетон класса В 7,5 с плотностью D1600 кг/м³.
5. Фактическая прочность бетона (в проектном возрасте и отпускная) должна соответствовать требуемой, назначаемой по ГОСТ 18105-86 в зависимости от нормируемой прочности бетона и от показателя фактической однородности бетона.

Величина нормируемой отпускной прочности бетона на сжатие должна составлять:

Наименование конструкций и изделий	Нормируемая отпускная прочность бетона (в процентах от класса или марки бетона по прочности на сжатие)	
	Теплый период года	Холодный период года
Колонны и стойки	70	90
Стеновые панели	80	90
Плиты перекрытия и покрытия	70	85

Продолжительность теплого и холодного периода года указывается проектной организацией, при привязке проекта в соответствии с ГОСТ 13015.0-83 (приложение N 1).

II. Изделия арматурные и закладные

1. Для изготовления арматурных и закладных изделий следует применять сталь марок, указанных в таблице:

Вид арматуры и документы, регламентирующие ее качество	Класс армат.	Марка стали при расчетной наружной температуре до минус 40° включительно и в отапливаемых зданиях
Стержневая горячекатаная гладкая ГОСТ 5781-82*	A-I	Ст3сп3
Стержневая горячекатаная периодического профиля ГОСТ 5781-82*	A-III	25Г2С
Обыкновенная арматурная проволока периодического профиля ГОСТ 6727-80*	Вр-I	—

2. При изготовлении арматурных и закладных изделий должны соблюдаться требования ГОСТ 10922-90 „Арматурные и закладные изделия сварные, соединения сварные арматуры и закладных изделий железобетонных конструкций. Общие технические условия". А также -

Привязан:

Инв. №

Н. контр.	Зорин		903-1-289.91. КЖ.И-ТУ
Гл. спец.	Зорин		
Зав. гр.	Шахновский		Технические условия
Вед. инж.	Боднянская		Стадия: Р; Лист: 1; Листов: 2
Провер.	Евлдинникова		Харьковский Промстройниипроект
Разраб.	Гайдарши		

Взам. инв. № | Подп. и дата | Инв. № подл.

ГОСТ14098-85 „Соединения сварные арматуры и закладных изделий железобетонных конструкций. Типы, конструкция и размеры."

Для крестообразных сварных соединений сеток и каркасов типы швов, кроме оговоренных чертежами, при контактной точечной сварке двух стержней - $К_I$ - $К_т$, при контактной точечной сварке трех стержней - $К_2$ - $К_т$. Размеры сеток и каркасов даны по осям и торцам стержней.

Объединение арматурных изделий в пространственные каркасы, кроме оговоренных чертежами, производить контактной точечной сваркой крестообразных пересечений стержней с помощью сварочных клещей.

Пространственные каркасы типовых колонн, ригелей и других железобетонных конструкций изготавливать руководствуясь техническими требованиями соответствующих типовых серий.

Материал пластин для закладных и соединительных изделий, кроме оговоренных чертежами, принят из стали С235; С245 по ГОСТ27772-88.

Анкеры. закладных изделий приварить к пластинам в тавр. дуговой механизированной сваркой под флюсом. Тип шва $Т_I$-Мф по ГОСТ14098-85. Другие типы сварных соединений указаны на чертежах.

Рекомендуемые типы электродов для сварки принимать по таблице 39 СНиП 3.03.01-87 „Несущие и ограждающие конструкции."

Производство и приемку работ по сварке соединений арматурных и закладных изделий выполнять в соответствии с требованиями СНиП 3.03.01-87 „Несущие и ограждающие конструкции."

4. Закладные и соединительные изделия защищаются от коррозии лакокрасочным покрытием: эмаль ПФ-115 или ПФ-133 в 2 слоя по слою грунтовки ГФ-021 или ГФ-020, согласно приложению 15 СНиП 2.03.11-85.

5. При привязке проекта для конкретного района в чертежах железобетонных изделий необходимо указать толщину панелей стен и утеплителя комплексных плит в соответствии с таблицей „Толщины стен и утеплителя, в мм" Альбом 5 „Решения архитектурные", а также несущую способность панелей стен в соответствии с таблицей 2 серии 1.030.1-1 вып. 0-1.

Альбом 13 4.1

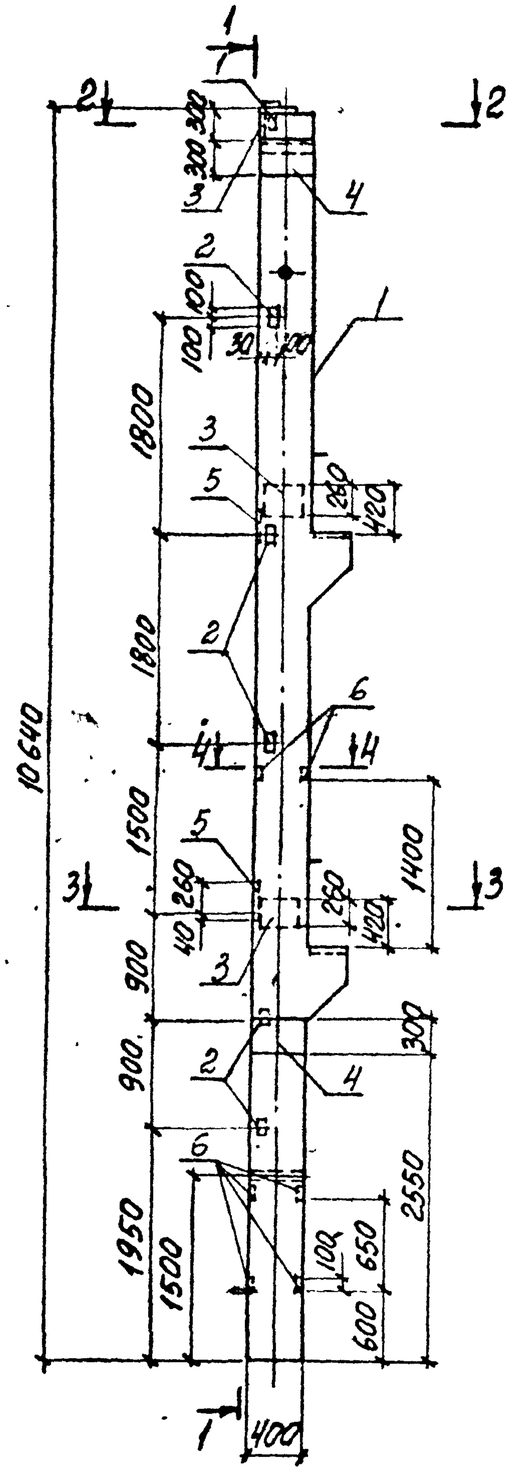

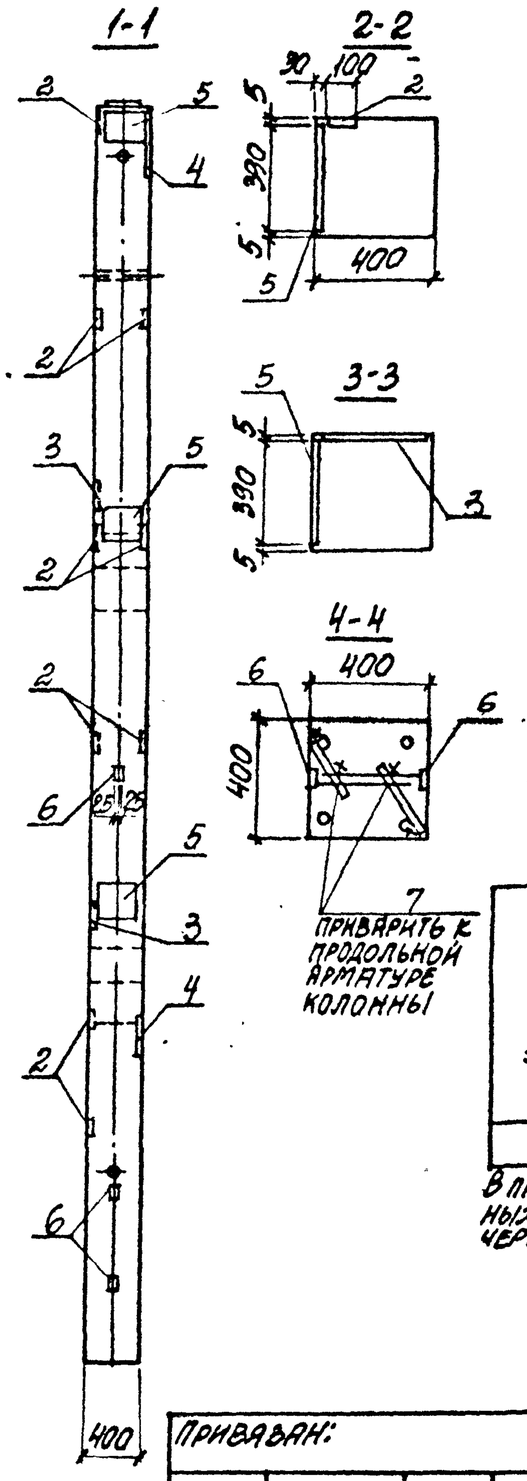

Формат	Зона	Поз.	Обозначение	Наименование	Кол.	Примеч.
				Документация		
			1.420-12 вып. 4	Технические требования к		
				изготовлению сборных		
				железобетонных конструкций		
				Сборочные единицы		
		1	1.420-12 вып. 4	Колонна К71-1-2	1	4600 кг
				Изделие закладное		
		2	1.420-12 вып. 5	М42	9	2,2 кг
		3	То же	М43	2	12,6 кг
		4	1.400-15 вып. 1	МН 144-2	2	9,5 кг
		5	1.400-6/76 вып. 1	М1-1-1	3	12,7 кг
		6	То же	М8-12	6	0,5 кг
				Детали		
БЧ		7		ФВ $\frac{III}{}$, ГОСТ 5781-82*, ℓ=200	6	0,08 кг

Ведомость расхода стали на дополнительные арматурные и закладные изделия, кг

Марка элемента	Изделия арматурные			Изделия закладные										Всего	Общий расход
	Арматура класса А-III ГОСТ 5781-82*		Всего	Арматура класса А-III ГОСТ 5781-82*					Прокат марки С235 ГОСТ 19903-74*			Прокат марки С245 ГОСТ 19903-74*			
	Ф8	Итого		Ф8	Ф12	Ф14	Ф16	Итого	δ=6	δ=8	δ=10	δ=12	Итого		
К1-1	0,5	0,5	0,5	1,8	9,4	6,9	6,6	24,7	1,2	15,0	45,6	18,6	80,4	105,1	105,6

В пространственном каркасе колонны К71-1-2 произвести замену закладных изделий М12 и М56 на М1-1-1; М13 и М14 – на М43 по данному чертежу. Закладные изделия М42 установить по данному чертежу.

Н. контр.	Зорин		
Гл. спец.	Зорин		
Зав. гр.	Шаховский		
Вед. инж.	Боднянская		
Провер.	Боднянская		
Разраб.	Гайдарин		

Привязан:

Инв. №

903-1-289.91.КЖ.Н-1

Колонна К1-1

Стадия	Масса	Масштаб
Р	см. табл.	1:50
Лист	Листов 1	

Харьковский Промстройниипроект

Инв. № подл. | Подпись и дата | Взам. инв. №

25266-16.10

Альбом 134.1

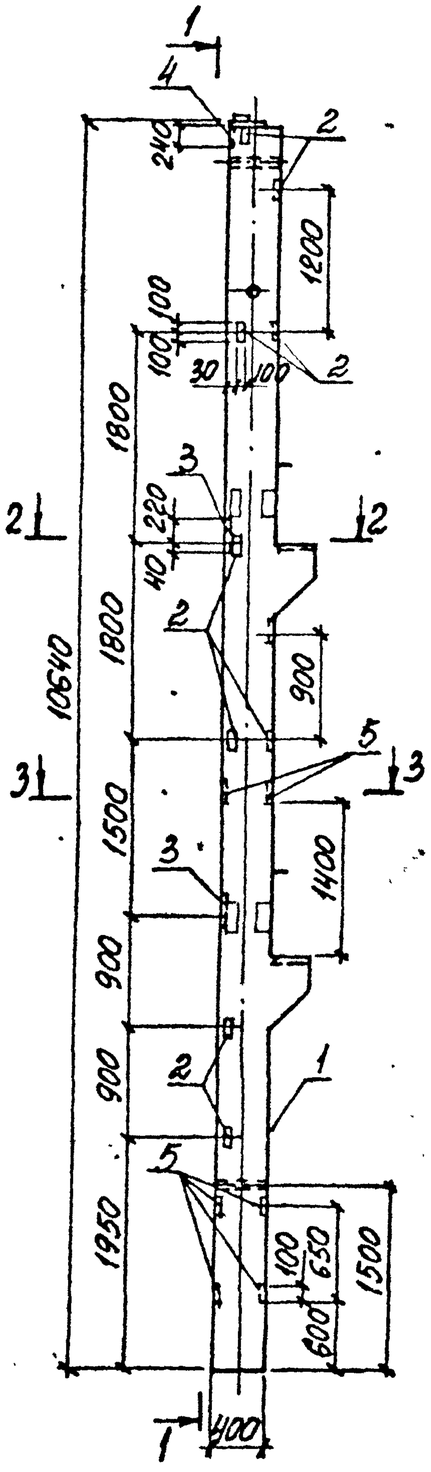

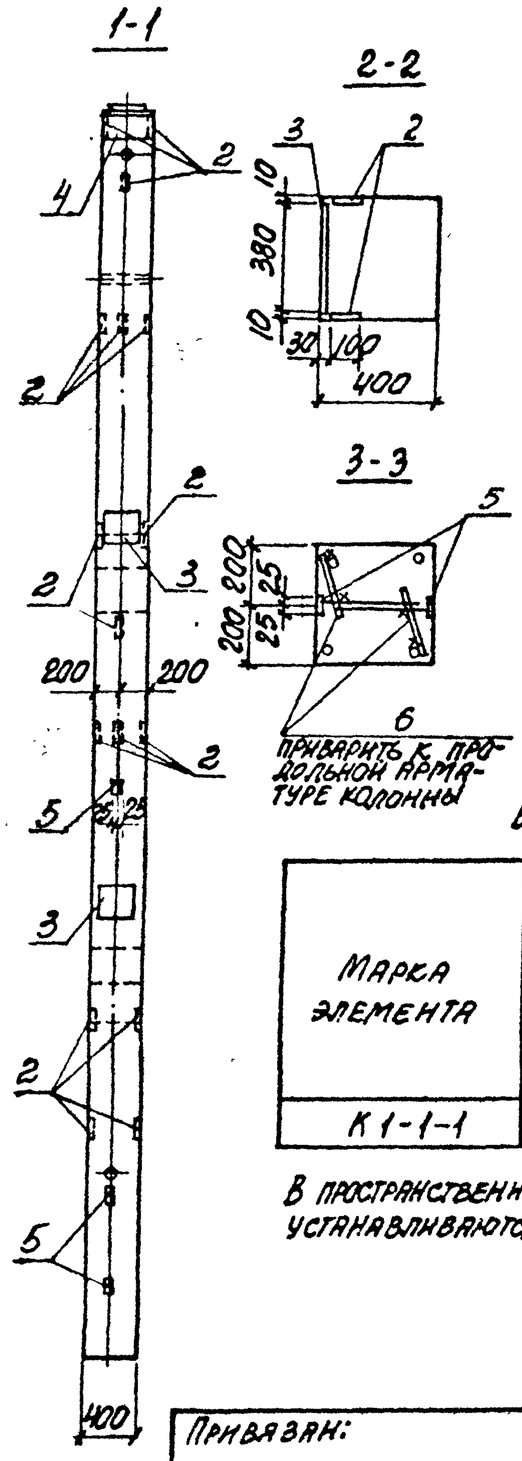

Формат	Зона	Поз.	Обозначение	Наименование	Кол.	Примеч.
				Документация		
			1.420-12 вып. 4	Технические требования к изготовлению сборных железобетонных конструкций		
				Сборочные единицы		
		1	1.420-12 вып. 4	Колонна К71-1-2	1	4600кг
				Изделие закладное		
		2	1.420-12 вып. 5	М42	16	2,2кг
		3	то же	М43	2	12,6кг
		4	"	М56	1	12,3кг
		5	1.400-6/76 вып. 1	М8-12	6	0,5кг
				Детали		
54		6		ФВ $\overline{III}$ ГОСТ 5781-82*, С=200	6	0,08кг

Ведомость расхода стали на дополнительные арматурные и закладные изделия, кг

Марка элемента	Изделия арматурные: Арматура класса А-$\overline{III}$ ГОСТ 5781-82*		Всего	Изделия закладные: Арматура класса А-$\overline{III}$ ГОСТ 5781-82*					Прокат марки С235 ГОСТ 19903-74*	Прокат марки С245 ГОСТ 19903-74*				Всего	Общий расход
	Ф8	Итого		Ф8	Ф12	Ф16		Итого	δ=6	δ=10	δ=12		Итого		
К1-1-1	0,5	0,5	0,5	1,8	9,6	9,9		21,3	1,2	25,6	27,6		54,4	75,7	76,2

В пространственном каркасе колонны К71-1-2 закладные изделия М42 и М43 устанавливаются по данному чертежу. Закладные изделия М12 не выполнять.

Привязан:

Инв. №

Н. контр.	Зорин	
Гл. спец.	Зорин	
Зав. гр.	Шахновский	
Вед. инж.	Боднянская	
Провер.	Боднянская	
Разраб.	Гайдарни	

903-1-289.91.КЖ.Н-1-01

Колонна К1-1-1

Стадия	Масса	Масштаб
Р	см. табл.	1:50
Лист	Листов 1	

ХАРЬКОВСКИЙ ПРОМСТРОЙНИИПРОЕКТ

Инв. № подл. | Подпись и дата | Взам. инв. №

25266-16 11

Альбом 13 ч. 1

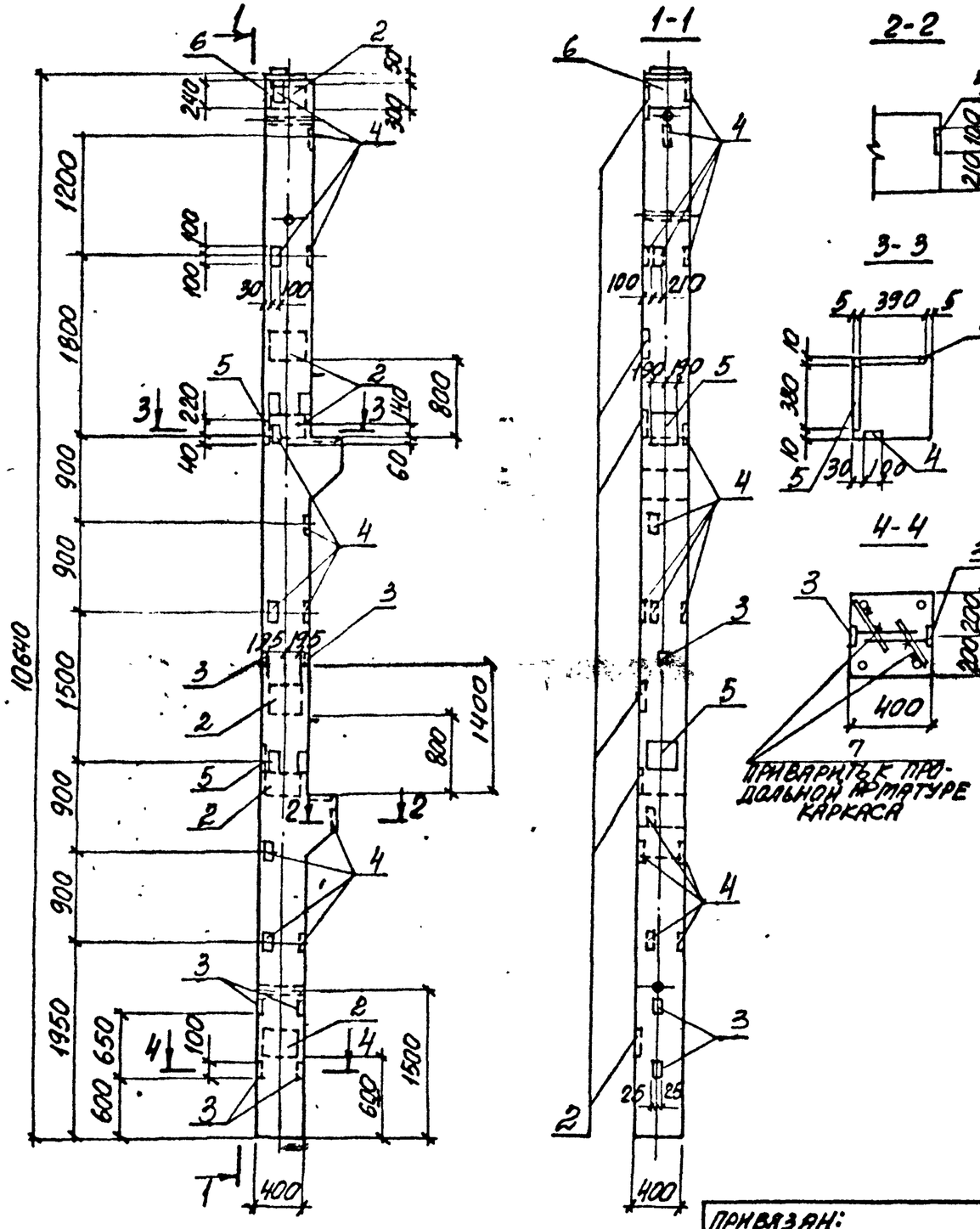

Формат	Зона	Поз.	Обозначение	Наименование	Кол.	Примеч.
				Документация		
			1.420-12 вып. 4	Технические требования к изготовлению сборных железобетонных конструкций		
				Сборочные единицы		
		1	1.420-12 вып. 4	Колонна К71-1-2	1	4600кг
				Изделие закладное		
		2	1.400-6/76 вып. 1	М1-1-7	6	12,7кг
		3	то же	М8-12	6	0,5кг
		4	1.420-12 вып. 5.	М42	15	2,2кг
		5	то же	М43	2	12,6кг
		6	"	М56	1	12,3кг
				Детали		
Б4		7		ФВ $\frac{III}{}$ ГОСТ 5781-82*, ℓ=200	4	0,08кг

Ведомость расхода стали на дополнительные арматурные и закладные изделия, кг

Марка элемента	Изделия арматурные: Арматура класса А-III ГОСТ 5781-82* ф8	Итого	Всего	Изделия закладные: Арматура класса А-III ГОСТ 5781-82* ф8	ф12	ф14	ф16	Итого	Прокат марки С235 ГОСТ 19903-74* δ=6	δ=10	δ=12	Итого	Всего	Общий расход
К1-1-2	0,5	0,5	0,5	1,8	9,0	13,8	9,9	36,8	1,2	86,4	27,6	115,2	152,0	152,5

В пространственном каркасе колонны К71-1-2 закладные изделия М12 не выполнять. Закладные изделия М42 устанавливаются по данному чертежу.

Привязан:

Инв. №

Н. контр.	Зорин	
Гл. спец.	Зорин	
Зав. гр.	Шахновский	
Вед. инж.	Боднянская	
Провер.	Боднянская	
Разраб.	Гайдарнш	

903-1-289.91.КЖ.И-1-02

Колонна К1-1-2

Стадия	Масса	Масштаб
Р	см. табл.	1:50
Лист	Листов 1	

Харьковский Промстройниипроект

Инв. № подл. | Подпись и дата | Взам. инв. №

25266-16 12

Альбом 13 ч. 1

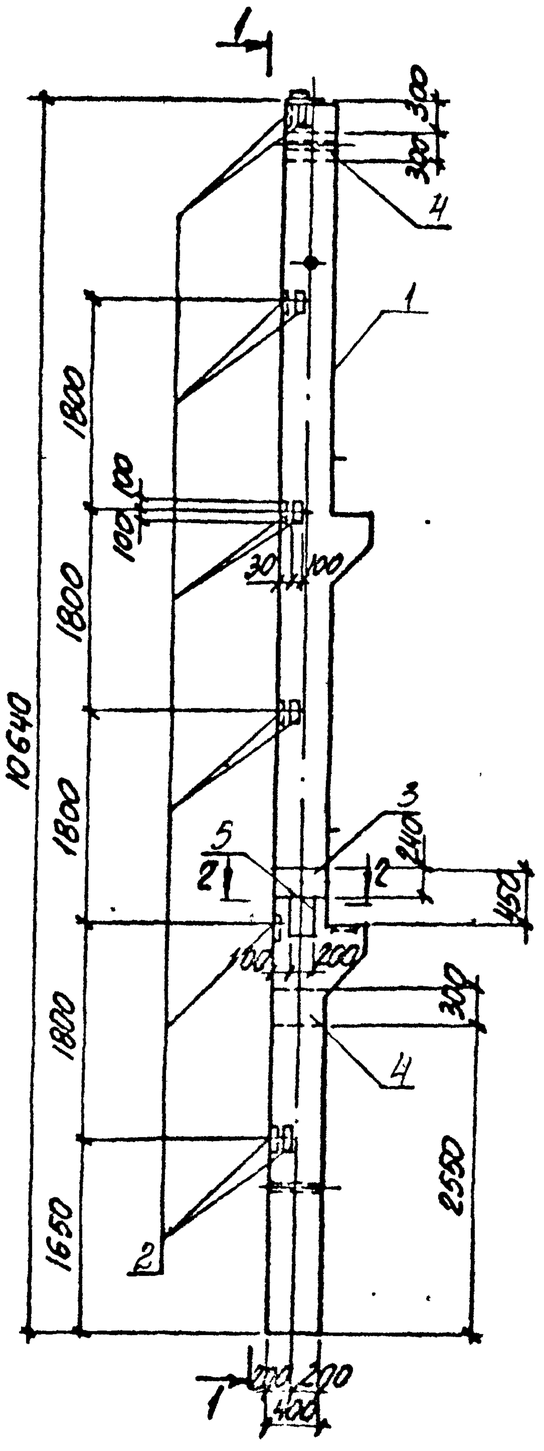

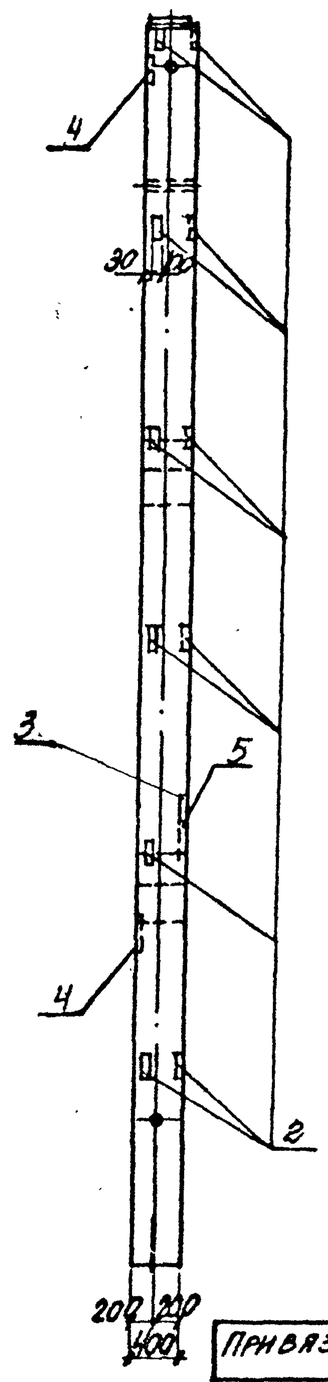

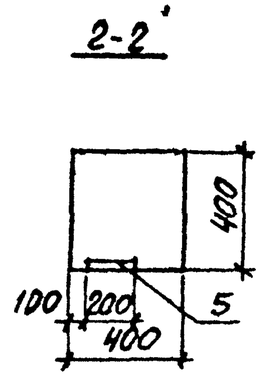

Формат	Зона	Поз.	Обозначение	Наименование	Кол.	Примеч.
				Документация		
			1.420-12 вып. 4	Технические требования к изготовлению сборных железобетонных конструкций		
				Сборочные единицы		
		1	1.420-12 вып. 4	Колонна К71-1-2	1	4600 кг
				Изделие закладное		
		2	1.420-12 вып. 5	М42	11	2,2 кг
		3	то же	М56	1	12,3 кг
		4	1.400-15 вып. 1	МН144-2	2	9,5 кг
		5	1.400-6/76 вып. 1	М1-5-2	1	8,5 кг

Ведомость расхода стали на дополнительные закладные изделия, кг

Марка элемента	Изделия закладные											Общий расход
	Арматура класса					Прокат марки						
	А-III					С235	С245					
	ГОСТ 5781-82*					ГОСТ 19903-74*						
	Ф12	Ф14	Ф16		Итого	δ=8	δ=10	δ=12			Итого	
К1-1-3	10,6	1,6	3,3		15,5	15,0	24,5	9,0			48,5	64,0

В пространственном каркасе колонны К71-1-2 закладные изделия М12...М14 не выполнять. Закладные изделия М36 и М42 установить по данному чертежу.

Привязан:

Инв. №

Н. контр.	Зорин		
Гл. спец.	Зорин		
Зав. гр.	Шахновский		
Вед. инж.	Боднянская		
Провер.	Боднянская		
Разраб.	Гайдархи		

903-1-289.91. К.Ж.Н-1-03

Колонна К1-1-3

Стадия	Масса	Масштаб
Р	см. табл.	1:50
Лист	Листов 1	

Харьковский Промстройниипроект

Инв. № подл. | Подпись и дата | Взам. инв. №

25266-16 13

Альбом 13 ч.1

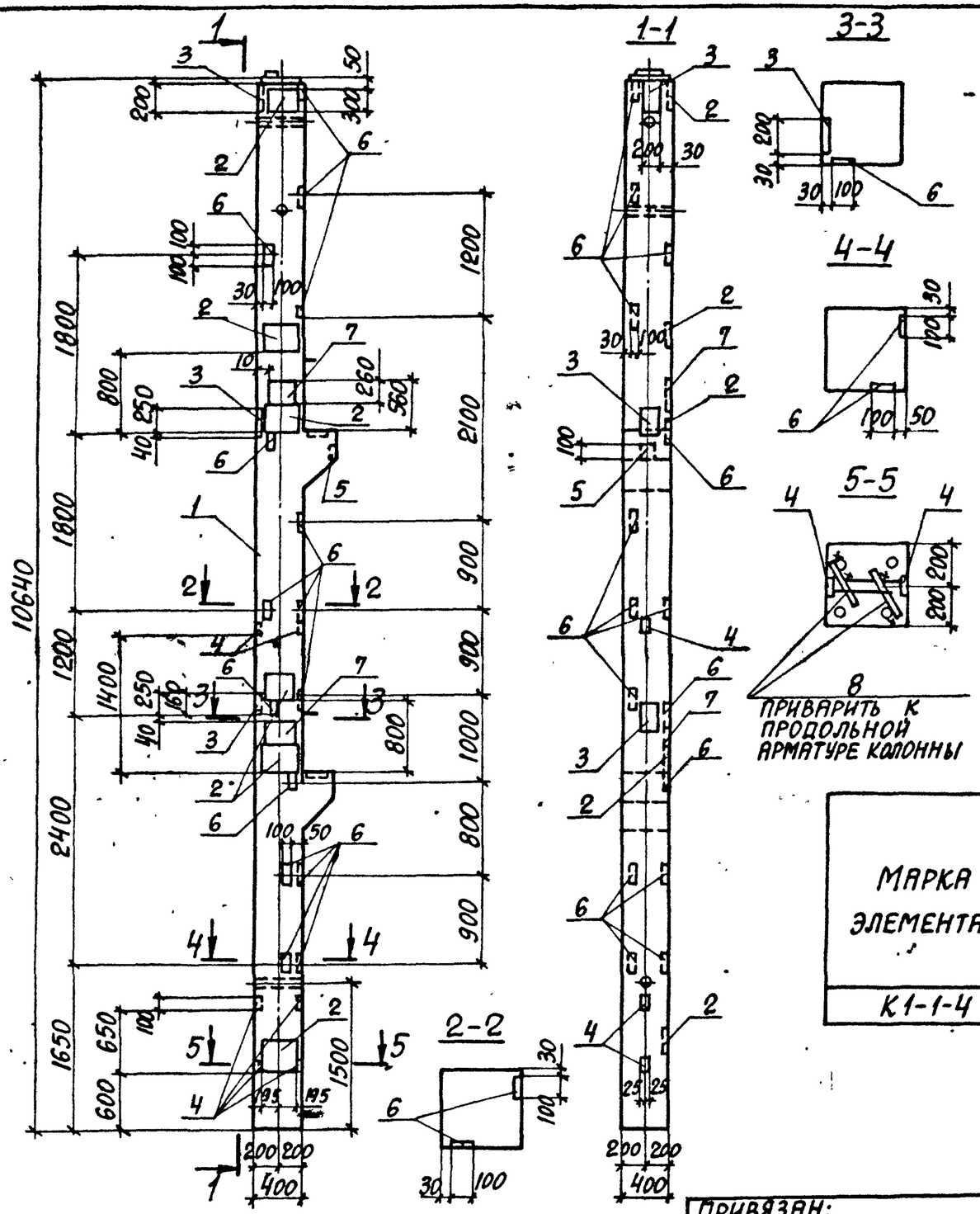

В пространственном каркасе колонны К71-1-2 закладные изделия М12...М14 и М56 не выполнять. Закладные изделия М42 устанавливаются по данному чертежу.

Формат	Зона	Поз.	Обозначение	Наименование	Кол.	Примеч.
				Документация		
			1.420-12 вып. 4	Технические требования к изготовлению сборных железобетонных конструкций		
				Сборочные единицы		
		1	1.420-12 вып. 4	Колонна К71-1-2	1	4600кг
		2	1.400-6/76 вып. 1	Изделие закладное М1-1-7	6	12,7кг
		3	То же	М1-11-8	3	6,7кг
		4	"	М8-12	6	0,5кг
		5	"	М8-13	1	0,7кг
		6	1.420-12 вып. 5	М42	15	2,2кг
		7	То же	М43	2	12,6кг
				Детали		
Б4		8		Ф8АIII, ГОСТ 5781-82*, ℓ=200	6	0,08

Ведомость расхода стали на дополнительные арматурные и закладные изделия, кг

Марка элемента	Изделия арматурные			Изделия закладные											Общий расход
	Арматура класса А-III ГОСТ 5781-82*		Всего	Арматура класса А-III ГОСТ 5781-82*					Прокат марки С235 ГОСТ 19903-74*		Прокат марки С245 ГОСТ 19903-74*			Всего	
	Ф8	Итого		Ф8	Ф12	Ф14	Ф16	Итого	δ=6	δ=8	δ=10	δ=12	Итого		
К1-1-4	0,5	0,5	0,5	1,9	9,0	17,7	6,6	35,2	1,2	0,6	102,6	18,6	123,0	158,2	158,7

Привязан:

Инв. №

Н.контр.	Зорин	
Гл.спец.	Зорин	
Зав.гр.	Шарховский	
Вед.инж.	Боднянская	
Провер.	Евлашникова	
Разраб.	Жерносекова	

903-1-289.91.КЖ.И-1-04

Колонна К1-1-4

Стадия	Масса	Масштаб
Р	см. табл.	1:50
Лист	Листов 1	

Харьковский Промстройниипроект

Инв. № подл. | Подпись и дата | Взам. инв. №

25266-16 14

Альбом 13 ч. 1

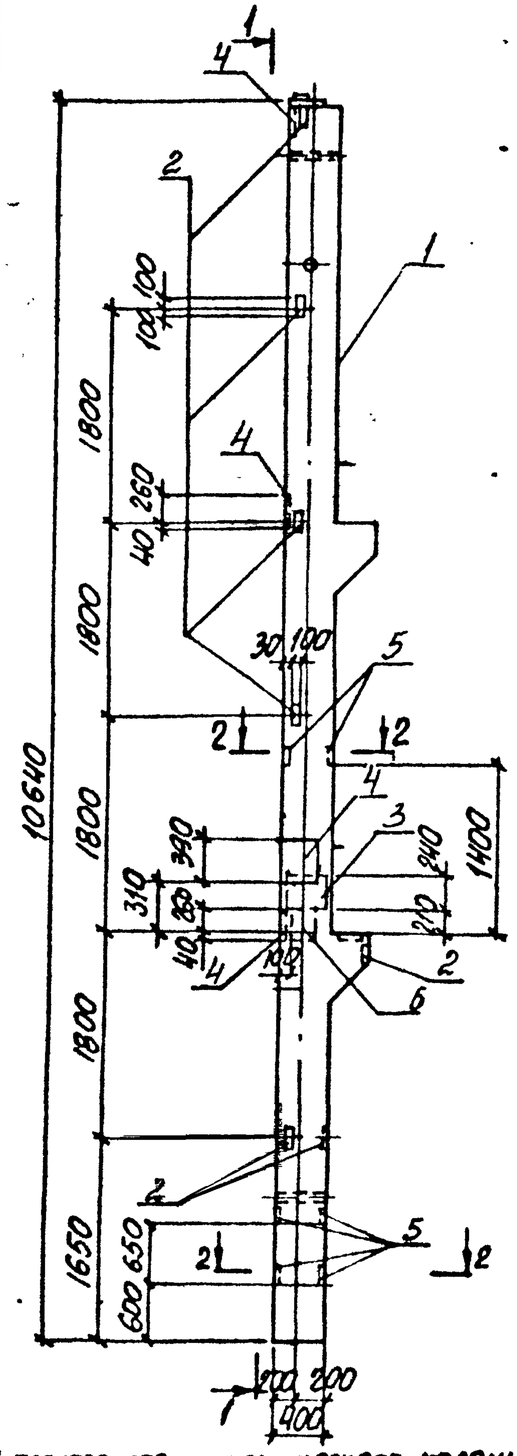

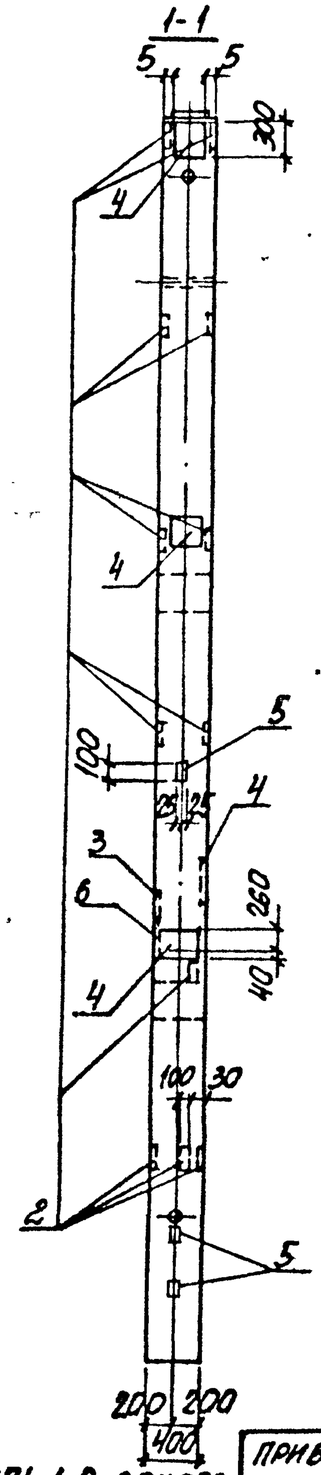

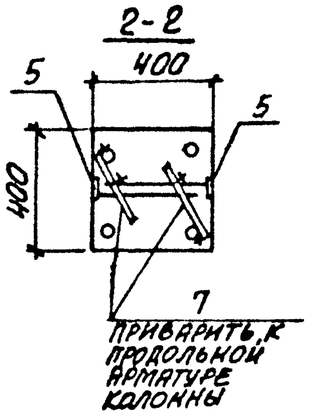

Формат	Зона	Поз.	Обозначение	Наименование	Кол.	Примеч.
				Документация		
			1.420-12 вып. 4	Технические требования к		
				изготовлению сборных		
				железобетонных конструкций		
				Сборочные единицы		
		1	1.420-12 вып. 4	Колонна К71-1-2	1	4600 кг
				Изделие закладное		
		2	1.420-12 вып. 5	М42	12	2,2 кг
		3	То же	М43	1	12,6 кг
		4	1.400-6/76 вып. 1	М1-1-7	4	12,7 кг
		5	То же	М8-12	6	0,5 кг
		6	"	М1-5-2	1	8,5 кг
				Детали		
Бч		7		⌀8 AIII ГОСТ 5781-82* ℓ=200	6	0,08 кг

Ведомость расхода стали на дополнительные арматурные и закладные изделия, кг

Марка элемента	Изделия арматурные			Изделия закладные										Всего	Общий расход
	Арматура класса		Всего	Арматура класса					Прокат марки						
	A-III			A-III					С235	С245					
	ГОСТ 5781-82*			ГОСТ 5781-82*					ГОСТ 19903-74*						
	⌀8	Итого		⌀8	⌀12	⌀14	⌀16	Итого	δ=6	δ=10	δ=12	δ=14	Итого		
К1-1-5	0,5	0,5	0,5	1,8	8,5	10,8	3,3	24,4	1,2	67,7	9,3	6,0	84,2	108,6	109,1

В пространственном каркасе колонны К71-1-2 закладные изделия М12...М14 и М56 не выполнять. Закладные изделия М42 устанавливаются по данному чертежу.

Инв. № подл. | Подпись и дата | Взам. инв. №

Привязан:

Инв. №

Н. контр.	Зорин	
Гл. спец.	Зорин	
Зав. пр.	Шаповалов	
Вед. инж.	Баранская	
Провер.	Евланикова	
Разраб.	Черносекова	

903-1.-289.91. КЖИ-1-05

Колонна К1-1-5

Стадия	Масса	Масштаб
Р	см. табл.	1:50
Лист	Листов 1	

Харьковский Промстройниипроект

25266-16 15

Альбом 13 ч. 1

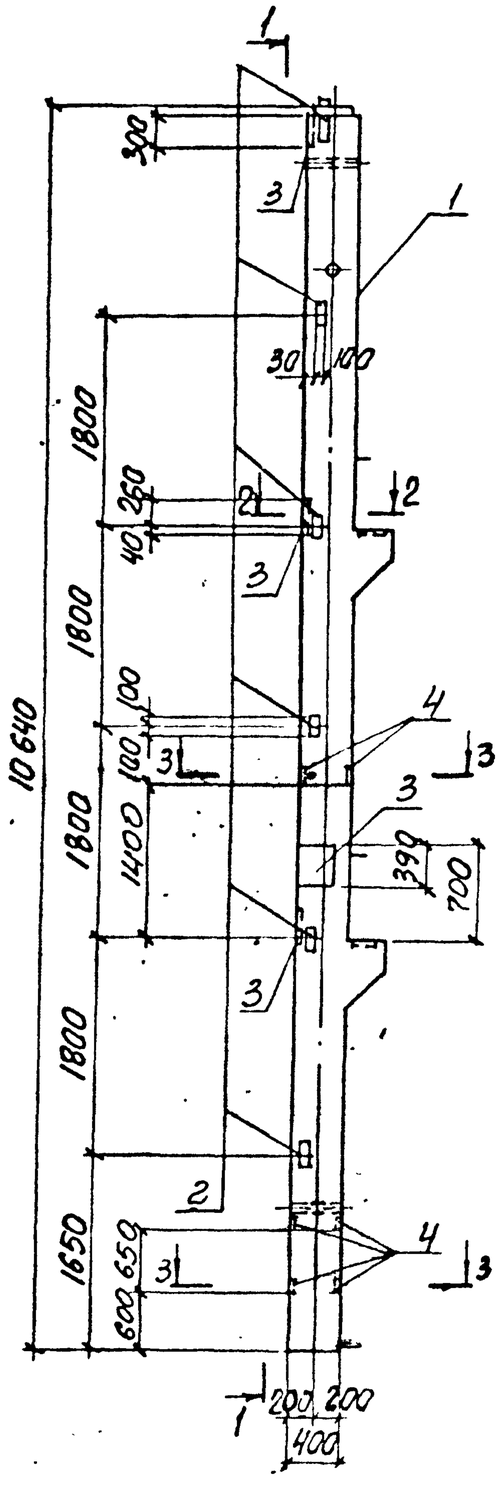

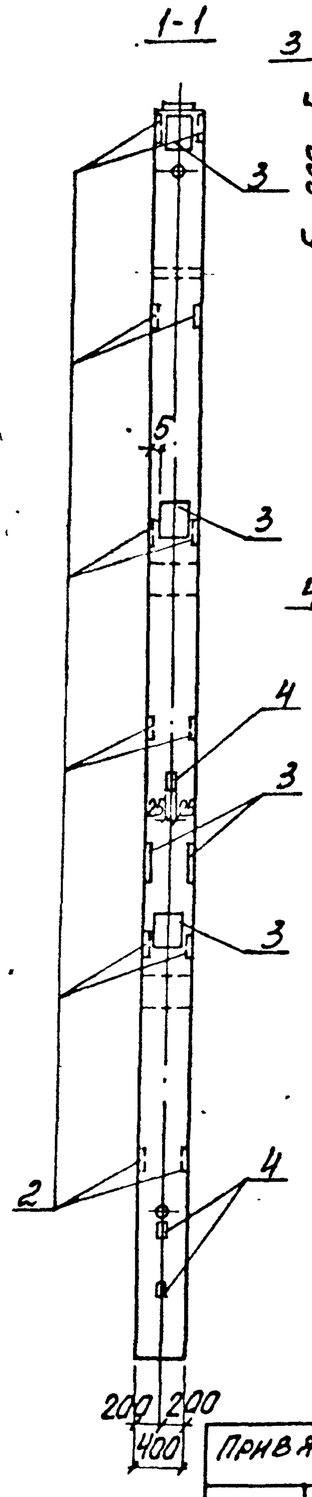

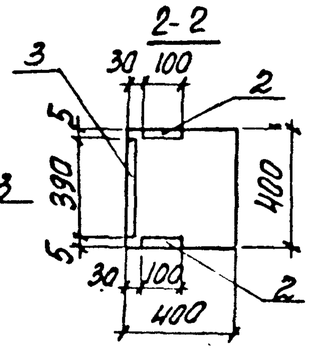

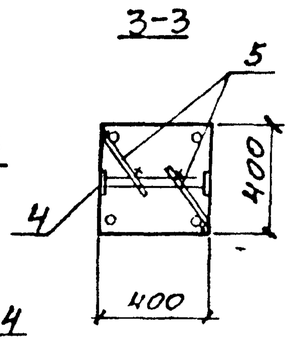

Формат	Зона	Поз.	Обозначение	Наименование	Кол.	Примеч.
				Документация		
			1.420-12 вып. 4	Технические требования к изготовлению сборных железобетонных конструкций		
				Сборочные единицы		
		1	1.420-12 вып. 4	Колонна К71-1-2	1	4600 кг
				Изделие закладное		
		2	1.420-12 вып. 5	М42	12	2,2 кг
		3	1.400-6/76 вып. 1	М1-1-7	5	12,7 кг
		4	то же	М8-12	6	0,5 кг
БЧ		5		ФВ А III ГОСТ 5781-82*, С-200	6	0,08 кг

Ведомость расхода стали на дополнительные закладные изделия, кг

Марка элемента	Изделия закладные									Общий расход
	Арматура класса А-III ГОСТ 5781-82*					Прокат марки С 245 ГОСТ 19903-74*				
	Ф12	Ф14	Ф8		Итого	δ=10	δ=6		Итого	
К1-1-6	7,2	11,5	2,3		21,0	71,2	1,2		72,4	93,4

В пространственном каркасе колонны К71-1-2 закладные изделия М12...М14 и М56 не выполнять. Закладные изделия М42 устанавливаются по данному чертежу.

Привязан:

Инв. №

Н. контр.	Зорин		
Гл. спец.	Зорин		
Зав. гр.	Шляховский		
Вед. инж.	Бодняцкая		
Провер.	Евпсунникова		
Разраб.	Нерносенко		

903-1-289.91.КЖ.И-1-06

Колонна К1-1-6

Стадия	Масса	Масштаб
Р	см. табл.	1:50

Лист | Листов 1

Харьковский Промстройниипроект

Инв. № подл. | Подпись и дата | Взам. инв. №

Альбом 13 ч.1

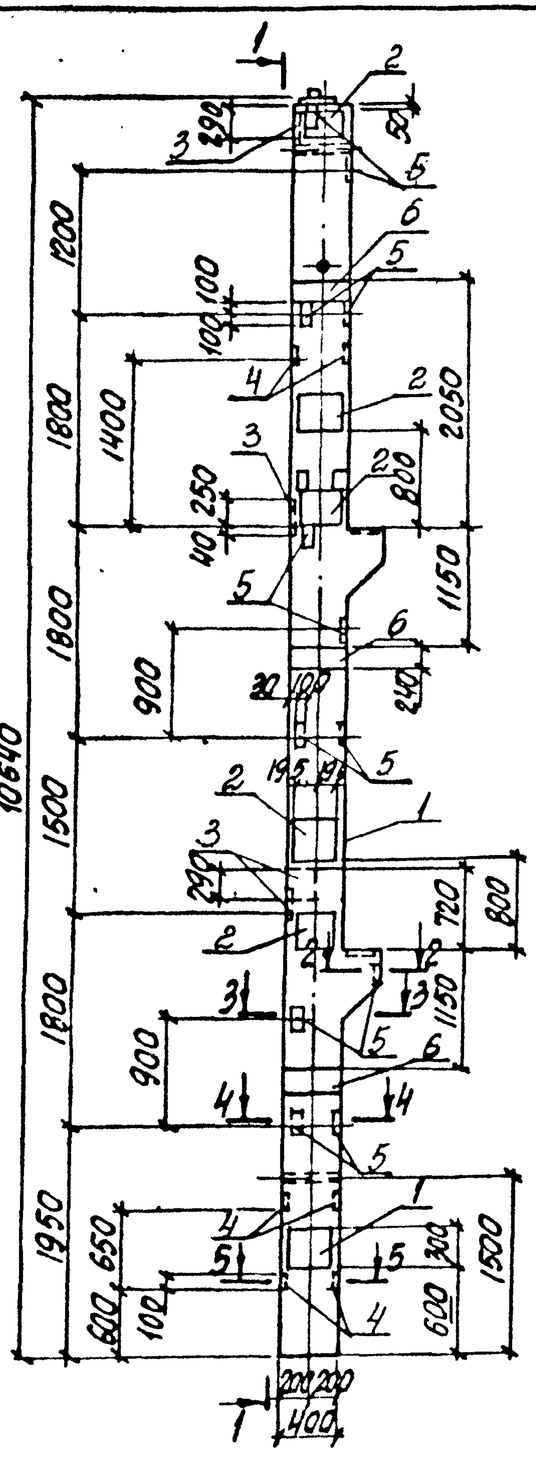

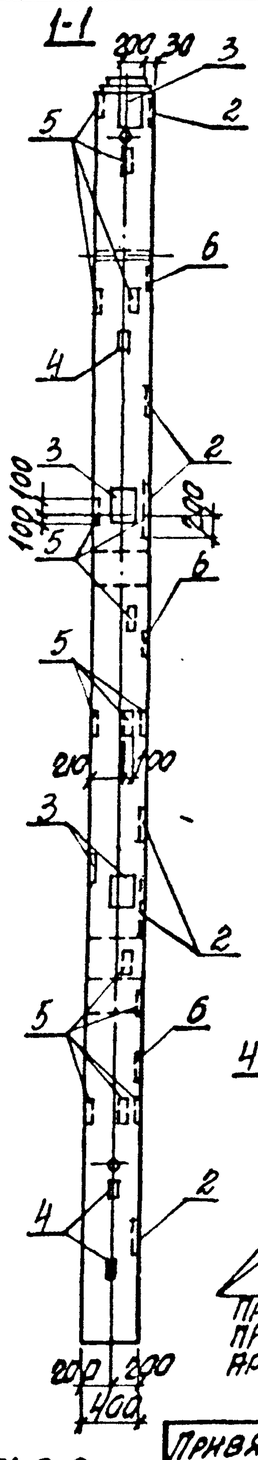

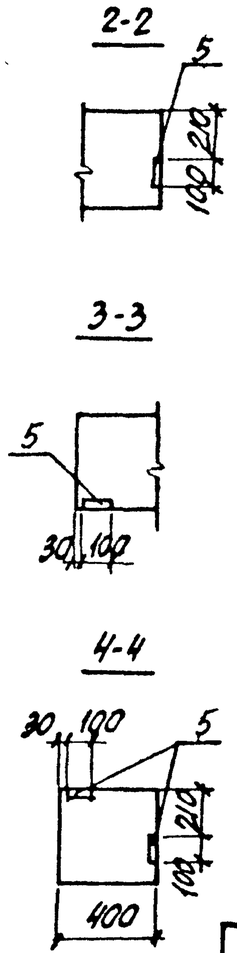

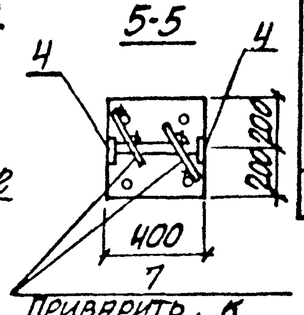

Формат	Зона	Поз.	Обозначение	Наименование	Кол.	Примеч.
				Документация		
			1.420-12 вып.4	Технические требования к		
				изготовлению сборных		
				железобетонных конструкций		
				Сборочные единицы		
		1	1.420-12 вып.4	Колонна К71-3-2	1	4600кг
		2	1.400-6/76 вып.1	Изделие закладное М1-1-7	6	12,7кг
		3	то же	М1-11-8	4	6,7кг
		4	"	М8-12	6	0,5кг
		5	1.420-12 вып.5	М42	15	2,2кг
		6	то же	М56	3	12,3кг
				Детали		
БЧ		7		⌀8AIII, ГОСТ5781-82*, ℓ=200	6	0,08кг

Ведомость расхода стали на дополнительные арматурные и закладные изделия, кг

Марка элемента	Изделия арматурные: Арматура класса А-III ГОСТ5781-82* ⌀8	Итого	Всего	Изделия закладные: Арматура класса А-III ГОСТ5781-82* ⌀8	⌀12	⌀14	⌀16	Итого	Прокат марки С235 δ=6	δ=10	δ=12	Итого	Всего	Общий расход
К1-2-1	0,5	0,5	0,5	1,8	9,0	19,0	9,9	39,7	1,2	108,0	27,0	136,2	175,9	176,4

В пространственном каркасе колонны К71-3-2 закладные изделия М12 не выполнять. Закладные изделия М42; М13 и М14 устанавливаются по данному чертежу.

Привязан:

Инв №

Н.контр.	Зорин		
Гл.спец.	Зорин		
Зав.гр.	Шахновский		
Вед.инж.	Бодянская		
Провер.	Евдокимова		
Разраб.	Черносекова		

903-1-289.91.КЖИ-2

Колонна К1-2-1

Стадия	Масса	Масштаб
Р	см. табл.	1:50
Лист	Листов 1	

Харьковский Промстройниипроект

25266-16 17

Инв. № подл. | Подпись и дата | Взам. инв. №

Альбом 13 ч.1

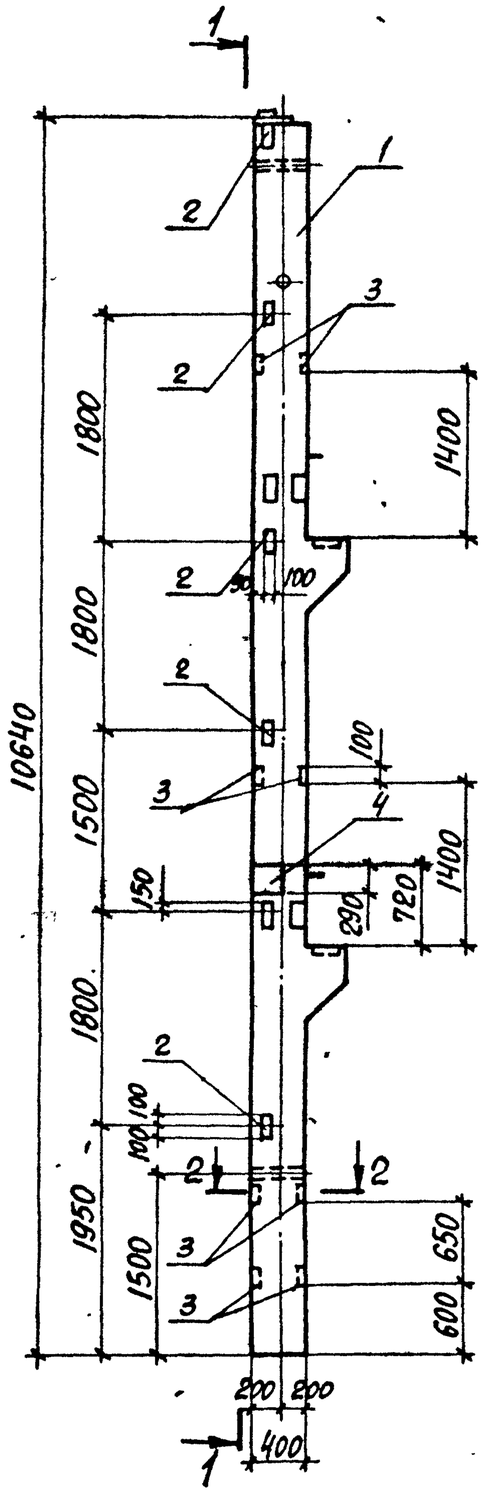

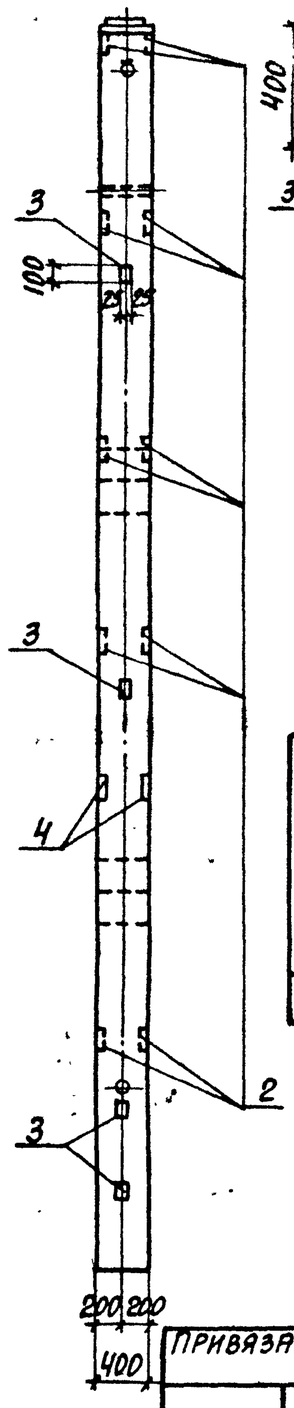

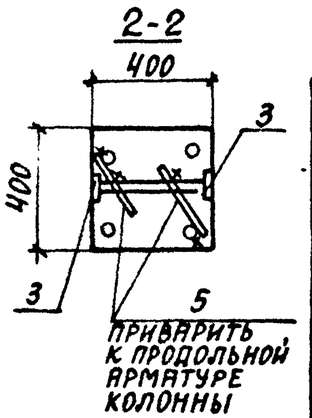

Формат	Зона	Поз.	Обозначение	Наименование	Кол.	Примеч.
				Документация		
			1.420-12 вып.4	Технические требования к изготовлению сборных железобетонных конструкций		
				Сборочные единицы		
		1	1.420-12 вып.4	Колонна К71-3-2	1	4600 кг
				Изделие закладное		
		2	1.420-12 вып.5	М42	10	2,2 кг
		3	1.400-6/76 вып.1	М8-12	8	0,5 кг
		4	То же	М1-11-8	2	6,7 кг
				Детали		
БЧ		5		Ф8АIII, ГОСТ 5781-82*, ℓ=200	8	0,08 кг

Ведомость расхода стали на дополнительные арматурные и закладные изделия, кг

Марка элемента	Изделия арматурные			Изделия закладные												Общий расход
	Арматура класса А-III ГОСТ 5781-82*		Всего	Арматура класса А-III ГОСТ 5781-82*					Прокат марки С235 ГОСТ 19903-74*						Всего	
	Ф8	Итого		Ф8	Ф12	Ф14		Итого	δ=6	δ=10				Итого		
К1-2-2	0,6	0,6	0,6	2,4	6,0	2,6		11,0	1,6	26,8				28,4	39,4	40,0

В пространственном каркасе колонны К71-3-2 закладные изделия М12 и М56 не выполнять. Закладные изделия М42 устанавливаются по данному чертежу.

Привязан:

Инв. №

Инв. № подл. | Подпись и дата | Взам. инв. №

Н.контр.	Зорин		
Гл.спец.	Зорин		
Зав.гр.	Шахновский		
Вед.инж.	Боднянская		
Провер.	Евланникова		
Разраб.	Жерносекова		

903-1-289.91.КЖ.И-2-01

Колонна К1-2-2

Стадия	Масса	Масштаб
Р	см. табл.	1:50
Лист	Листов 1	

Харьковский Промстройниипроект

25266-16 18

Альбом 13 ч.1

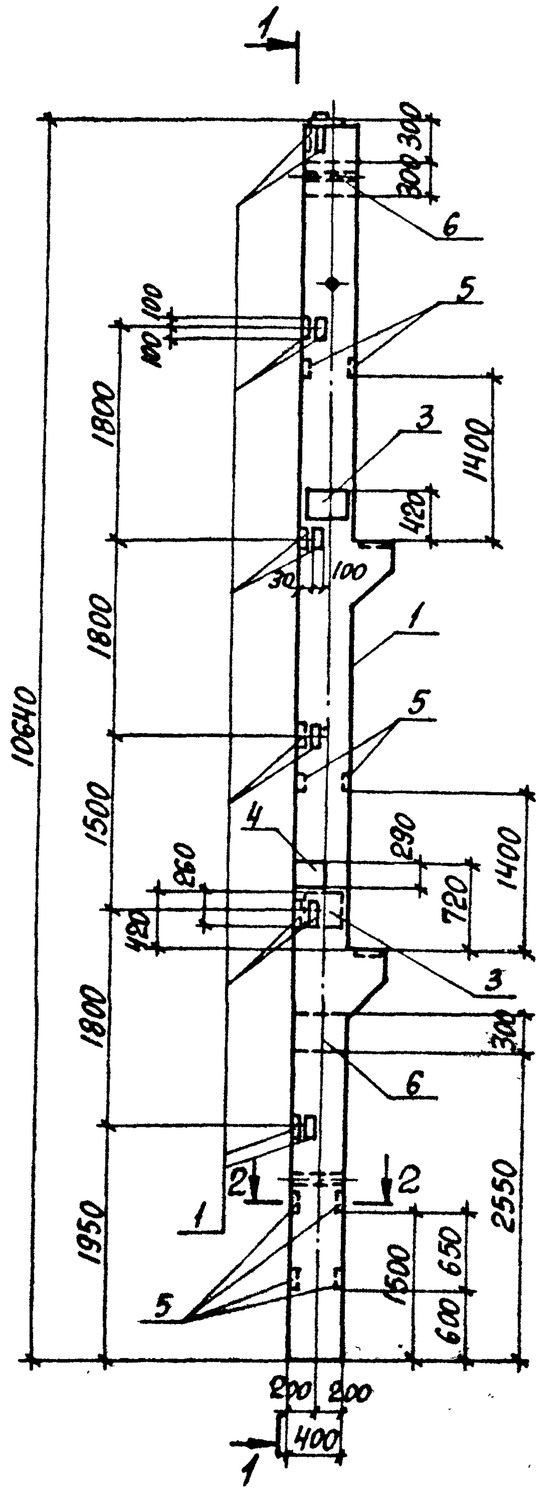

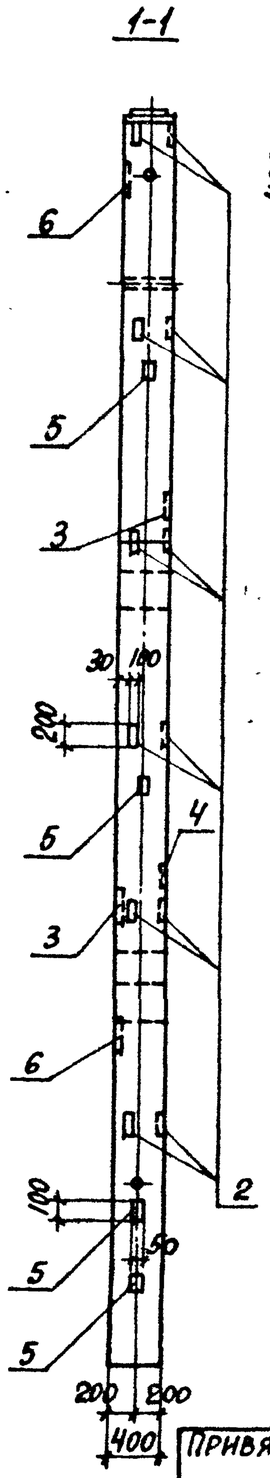

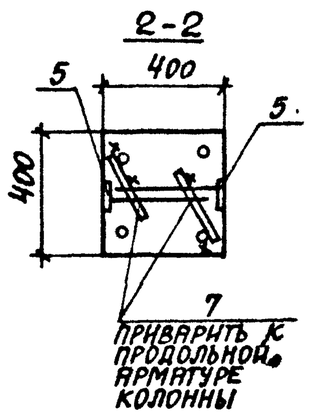

Формат	Зона	Поз.	Обозначение	Наименование	Кол.	Примечание
				Документация		
			1.420-12 вып. 4	Технические требования		
				к изготовлению сборных		
				железобетонных конструкций		
				Сборочные единицы		
		1	1.420-12 вып. 4	Колонна К71-3-5	1	4600 кг
				Изделие закладное		
		2	1.420-12 вып. 5	М42	12	2,2 кг
		3	то же	М43	2	12,6 кг
		4	1.400-6/76 вып. 1	М1-11-8	1	6,7 кг
		5	то же	М8-12	8	0,5 кг
		6	1.400-15 вып. 1	МН144-2	2	9,5 кг
				Детали		
БЧ		7		Ф8АIII, ГОСТ 5781-82*, ℓ=200	8	0,08 кг

Ведомость расхода стали на дополнительные арматурные и закладные изделия, кг

Марка элемента	Изделия арматурные			Изделия закладные											Общий расход
	Арматура класса А-III ГОСТ 5781-82*		Всего	Арматура класса А-III ГОСТ 5781-82*					Прокат марки С235 ГОСТ 19903-74*		Прокат марки С245 ГОСТ 19903-74*			Всего	
	Ф8	Итого		Ф8	Ф12	Ф14	Ф16	Итого	δ=6	δ=8	δ=10	δ=12	Итого		
К1-2-3	0,6	0,6	0,6	2,4	11,2	1,3	6,6	21,5	1,6	15,0	24,6	18,6	59,8	81,3	81,9

В пространственном каркасе колонны К71-3-5 закладные изделия М43 установить со стороны, указанной на чертеже. Закладные изделия М12...М14 не выполнять. Закладные изделия М42 устанавливать по данному чертежу

Н. контр.	Зорин		
Гл. спец.	Зорин		
Зав. гр.	Шаховский		
Вед. инж.	Боднянская		
Провер.	Боднянская		
Разраб.	Гвадаржи		

Привязан:

Инв. №

903-1-289.91. КЖ.И-2-02

Колонна К1-2-3

Стадия	Масса	Масштаб
Р	см. табл.	1:50
Лист	Листов 1	

Харьковский Промстройниипроект

Инв. № подл. | Подпись и дата | Взам. инв. №

25266-16 19

Альбом 13 ч.1

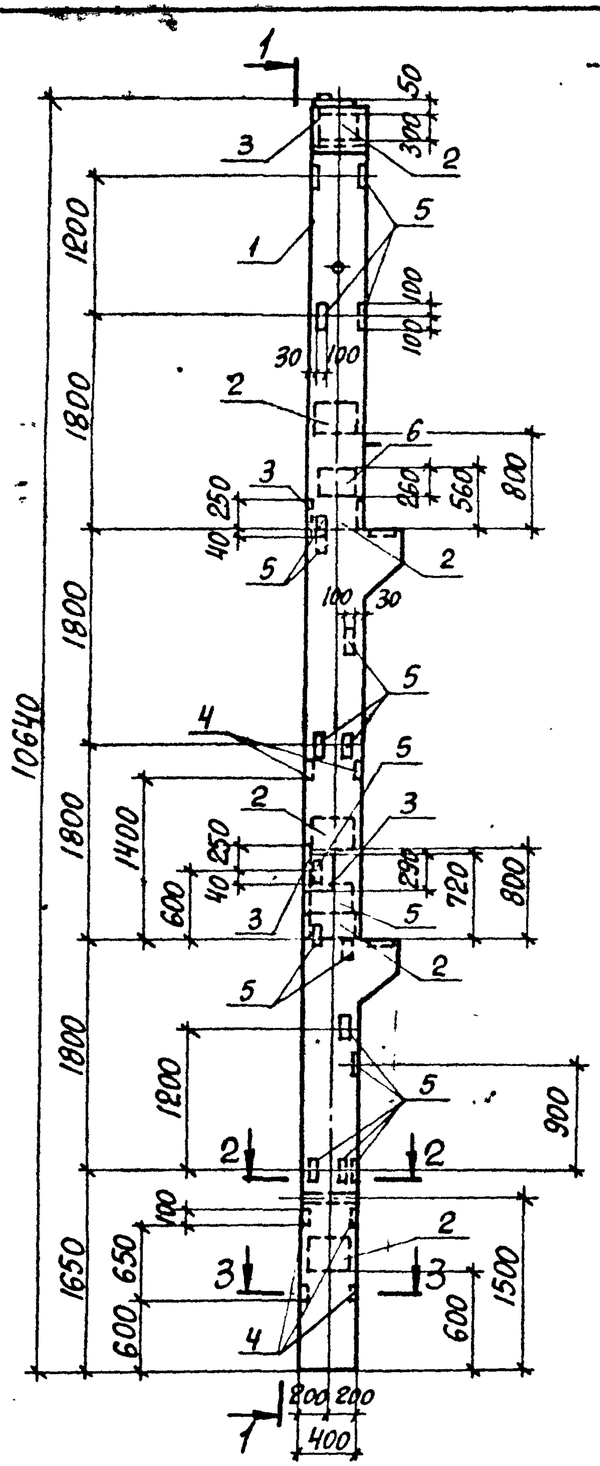

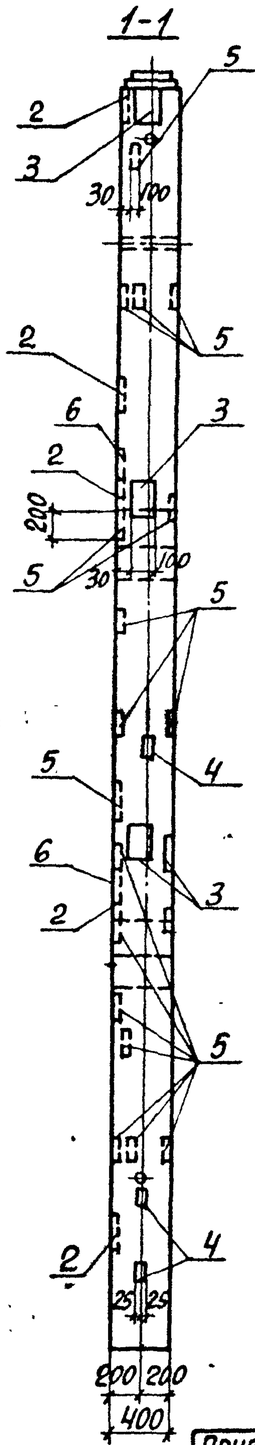

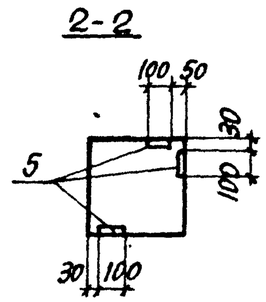

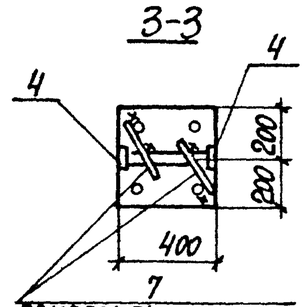

Приварить к продольной арматуре колонны

В пространственном каркасе колонны К71-3-5 закладные изделия М12...М14 и М56 не выполнять. Закладные изделия М42 и М43 устанавливаются по данному чертежу.

Формат	Зона	Поз.	Обозначение	Наименование	Кол.	Примечание
				Документация		
			1.420-12 вып. 4	Технические требования к изготовлению сборных железобетонных конструкций		
				Сборочные единицы		
		1	1.420-12 вып. 4	Колонна К71-3-5	1	4600кг
		2	1.400-6/76 вып. 1	Изделие закладное М1-1-7	6	12,7кг
		3	то же	М1-11-8	4	6,7кг
		4	"	М8-12	6	0,5кг
		5	1.420-12 вып. 5	М42	15	2,2кг
		6	то же	М43	2	12,6кг
				Детали		
Б4		7		Ф8АIII ГОСТ 5781-82*, ℓ=200	6	0,08кг

Ведомость расхода стали на дополнительные арматурные и закладные изделия, кг

Марка элемента	Изделия арматурные			Изделия закладные										Общий расход
	Арматура класса А-III ГОСТ 5781-82*		Всего	Арматура класса А-III ГОСТ 5781-82*					Прокат марки С235 ГОСТ 19903-74*		Прокат марки С245 ГОСТ 19903-74*		Всего	
	Ф8	Итого		Ф8	Ф12	Ф14	Ф16	Итого	δ=6	δ=10	δ=12	Итого		
К1-2-4	0,5	0,5	0,5	1,8	9,0	19,0	6,6	36,4	1,2	108,0	18,6	127,8	164,2	164,7

Н. контр.	Зорин		
Гл. спец.	Зорин		
Зав. гр.	Шяхновский		
Вед. инж.	Боднянская		
Провер.	Евланникова		
Разраб.	Жерносекова		

Привязан:

Инв. №

903-1-289.91.КЖ.И-2-03

Колонна К1-2-4

Стадия	Масса	Масштаб
Р	см. табл.	1:50
Лист	Листов 1	

Харьковский Промстройниипроект

Инв. № подл. | Подпись и дата | Взам. инв. №

25266-16 20

Альбом 13 ч.1

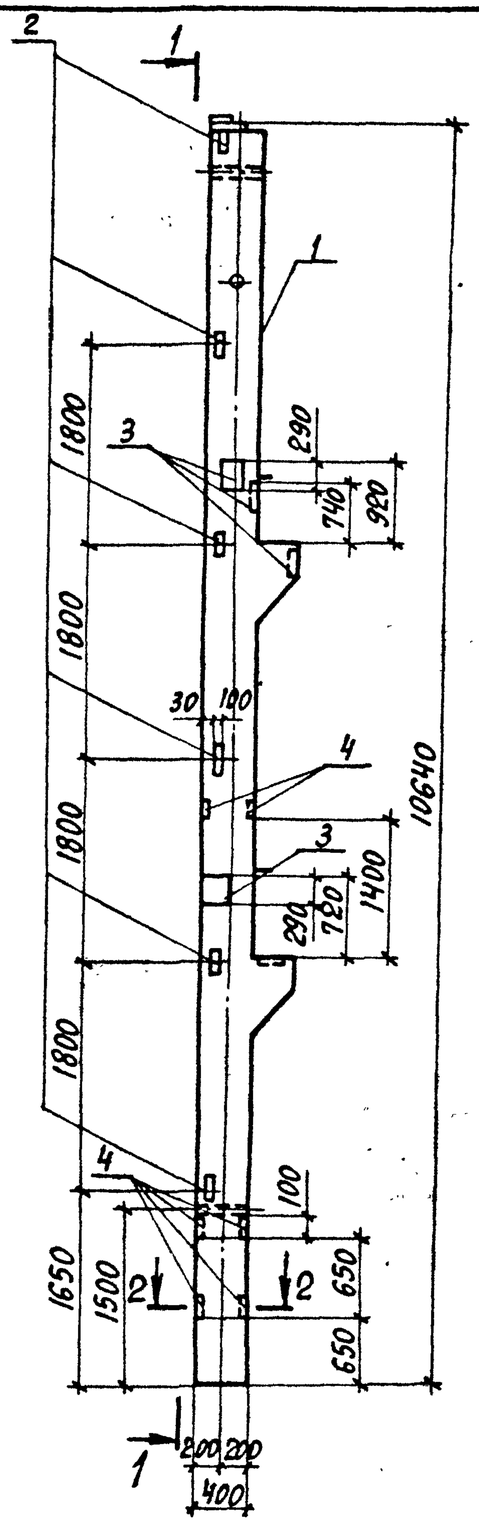

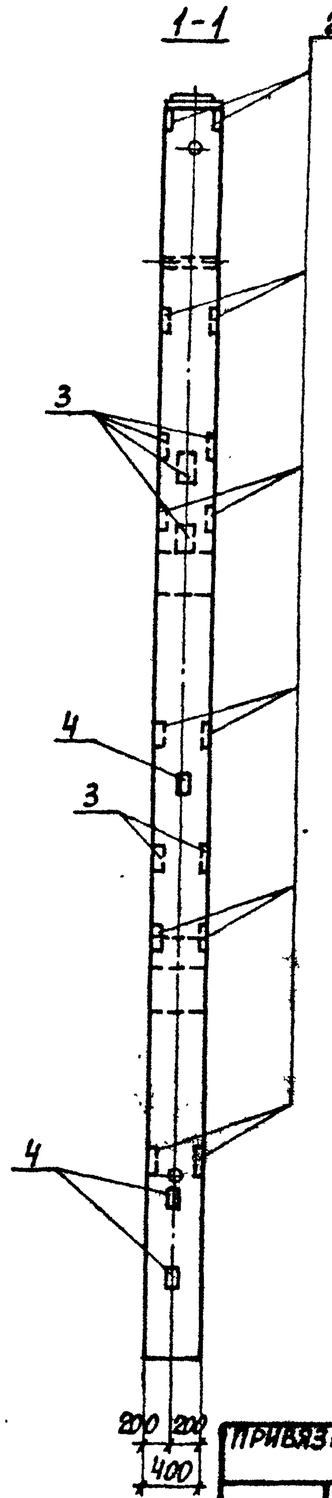

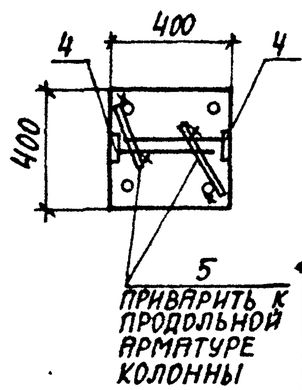

Формат	Зона	Поз.	Обозначение	Наименование	Кол.	Примечание
				Документация		
			1.420-12 вып. 4	Технические требования к изготовлению сборных железобетонных конструкций		–
				Сборочные единицы		
		1	1.420-12 вып. 4	Колонна К71-3-2	1	4600кг
		2	1.420-12 вып. 5	Изделие закладное М42	12	2,2кг
		3	1.400-6/76 вып. 1	М1-11-8	6	6,7кг
		4	То же	М8-12	6	0,5кг
				Детали		
БЧ		5		Ф8АIII, ГОСТ 5781-82*, ℓ=200	6	0,08кг

Ведомость расхода стали на дополнительные арматурные и закладные изделия, кг

Марка элемента	Изделия арматурные			Изделия закладные								Общий расход
	Арматура класса А-III ГОСТ 5781-82*		Всего	Арматура класса А-III ГОСТ 5781-82*				Прокат марки С235 ГОСТ 19903-74*			Всего	
	Ф8	Итого		Ф8	Ф12	Ф14	Итого	δ=6	δ=10	Итого		
К1-2-5	0,5	0,5	0,5	1,8	7,2	7,8	16,8	1,2	51,6	52,8	69,6	70,1

В пространственном каркасе колонны К71-3-2 закладные изделия М12...М14 и М56 не выполнять. Закладные изделия М42 устанавливаются по данному чертежу.

Инв. № подл. | Подпись и дата | Взам. инв. №

Привязан:

Инв. №

Н.контр.	Зорин	
Гл.спец.	Зорин	
Зав.гр.	Шахновский	
Вед.инж.	Боднянская	
Провер.	Евланникова	
Разраб.	Жерносекова	

903-1-289.91. КЖ.И-2-04

Колонна К1-2-5

Стадия	Масса	Масштаб
Р	см. табл.	1:50
Лист	Листов 1	

Харьковский Промстройниипроект

Альбом 13 ч.1

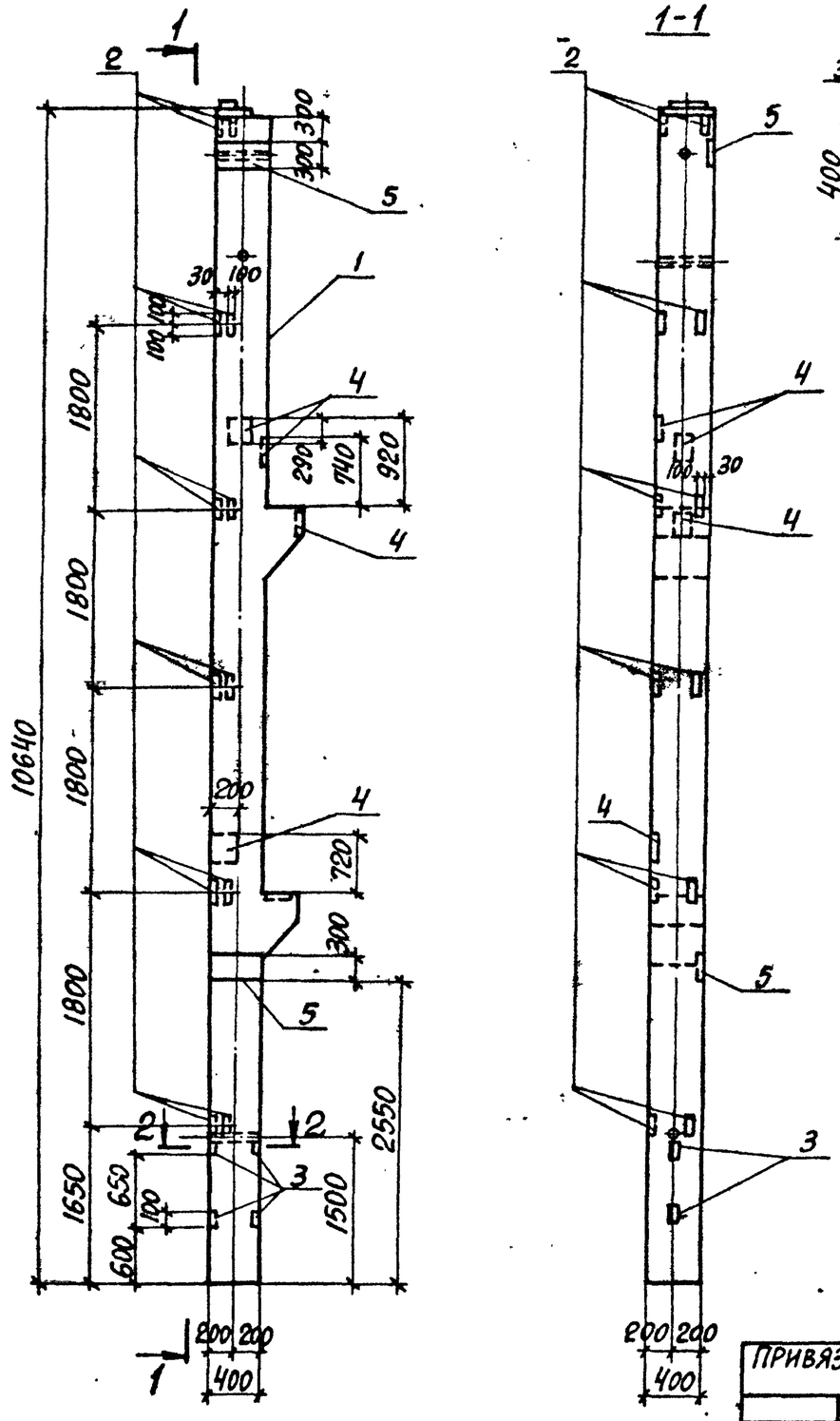

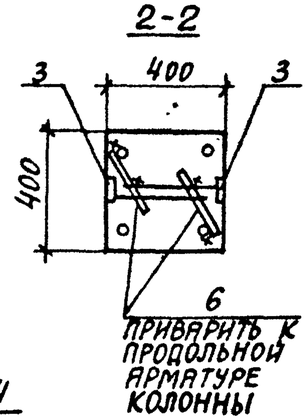

Формат	Зона	Поз.	Обозначение	Наименование	Кол.	Примечание
				Документация		
			1.420-12 вып. 4	Технические требования к		
				изготовлению сборных		
				железобетонных конструкций		
				Сборочные единицы		
		1	1.420-12 вып. 4	Колонна К71-3-2	1	4600 кг
				Изделие закладное		
		2	1.420-12 вып. 5	М42	12	2,2 кг
		3	1.400-6/76 вып. 1	М8-12	4	0,5 кг
		4	то же	М1-11-8	4	6,7 кг
		5	1.400-15 вып. 1	МН144-2	2	9,5 кг
				Детали		
БЧ		6		Ф8АIII, ГОСТ 5781-82*, ℓ=200	4	0,08 кг

Ведомость расхода стали на дополнительные арматурные и закладные изделия, кг

Марка элемента	Изделия арматурные			Изделия закладные											Общий расход
	Арматура класса А-III ГОСТ 5781-82*		Всего	Арматура класса А-III ГОСТ 5781-82*						Прокат марки С235 ГОСТ 19903-74*				Всего	
	Ф8	Итого		Ф8	Ф12	Ф14			Итого	δ=6	δ=8	δ=10	Итого		
К1-2-6	0,3	0,3	0,3	1,2	11,2	5,2			17,6	0,8	15,0	40,8	56,6	74,2	74,5

В пространственном каркасе колонны К71-3-2 закладные изделия М12...М14 и М56 не выполнять.
Закладные изделия М42 устанавливаются по данному чертежу.

Привязан:

Инв. №

Н. контр.	Зорин		
Гл. спец.	Зорин		
Зав. гр.	Шаднавский		
Вед. инж.	Боднянская		
Провер.	Боднянская		
Разраб.	Жерносекова		

903-1-289.91. КЖ.И-2-05

Колонна К1-2-6

Стадия	Масса	Масштаб
Р	см. табл.	1:50
Лист	Листов 1	

Харьковский Промстройниипроект

Инв. № подл. | Подпись и дата | Взам. инв. №

Альбом 13 ч.1

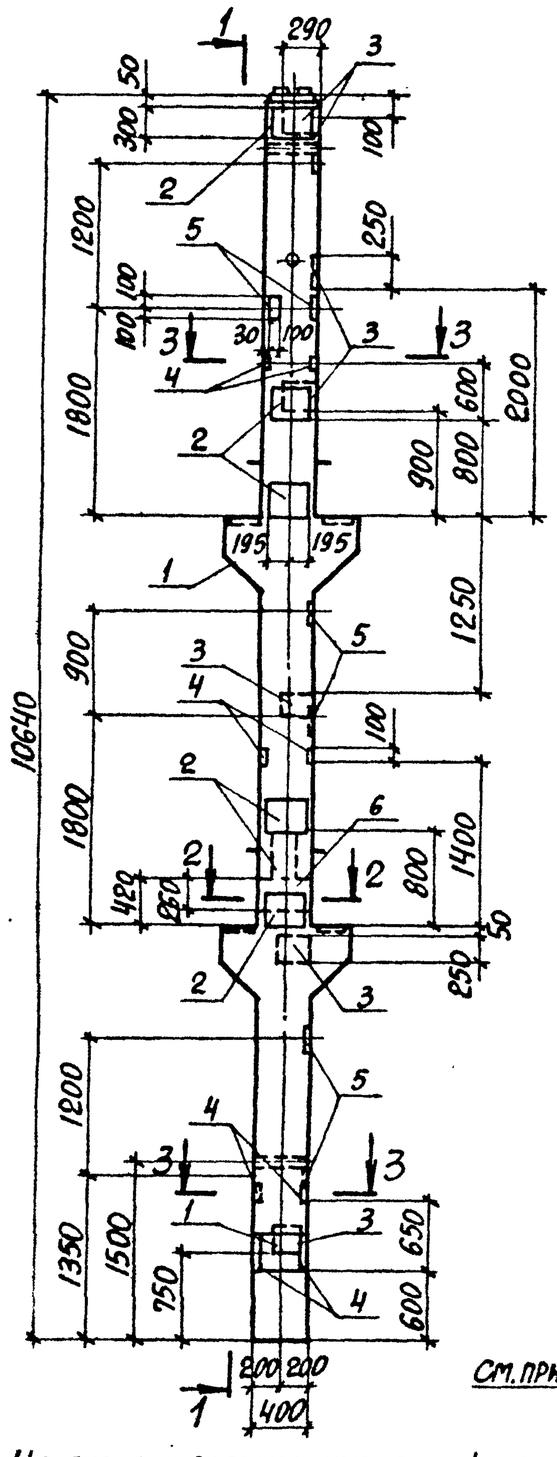

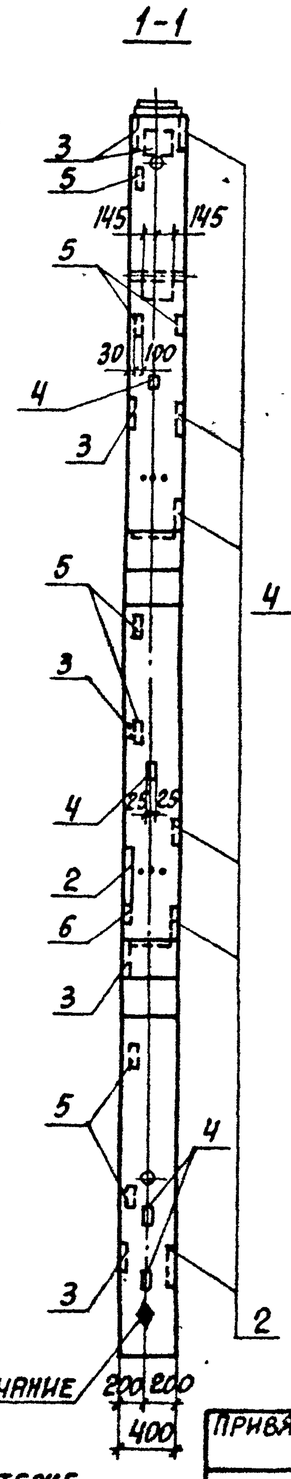

См. примечание

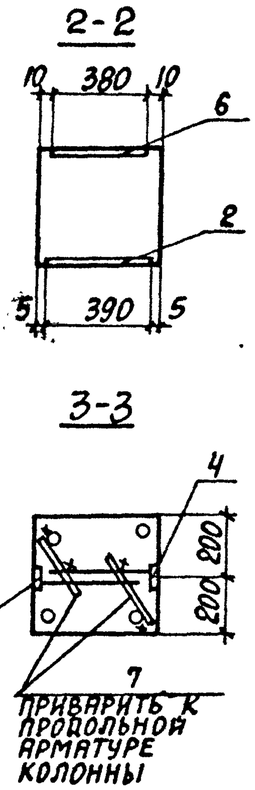

Формат	Зона	Поз.	Обозначение	Наименование	Кол.	Примеч.
				Документация		
			1.420-12 вып. 4	Технические требования к изготовлению сборных железобетонных конструкций		
				Сборочные единицы		
		1	1.420-12 вып.4	Колонна К72-1	1	4900кг
		2	1.400-6/76 вып. 1	Изделие закладное М1-1-7	7	12,7кг
		3	То же	М1-9-8	7	7,8кг
		4	"	М8-12	8	0,5кг
		5	1.420-12 вып. 5	М42	7	2,2кг
		6	То же	М43	1	12,6кг
				Детали		
БЧ		7		Ф8АIII, ГОСТ 5781-82*, ℓ=200	8	0,08кг

Ведомость расхода стали на дополнительные арматурные и закладные изделия, кг

Марка элемента	Изделия арматурные			Изделия закладные										Общий расход
	Арматура класса А-III ГОСТ 5781-82*		Всего	Арматура класса А-III ГОСТ 5781-82*					Прокат марки С235 ГОСТ 19903-74*				Всего	
	Ф8	Итого		Ф8	Ф12	Ф14	Ф16	Итого	С235 δ=6	С245 δ=10	δ=12	Итого		
К2-1	0,7	0,7	0,7	2,4	4,2	22,9	3,3	32,8	1,6	119,1	9,3	130,0	162,8	163,5

На грани колонны, указанной на чертеже, нанести несмываемой краской знак ♦, обозначающий сторону монтажа.

Инв.№ подл. | Подпись и дата | Взам. инв.№

Привязан:

Инв.№

Н.контр.	Зорин	
Гл.спец.	Зорин	
Зав.гр.	Шахновский	
Вед.инж.	Боднянская	
Провер.	Евлянникова	
Разраб.	Жерносекова	

903-1-289.91.КЖ.И-3

Колонна К2-1

Стадия	Масса	Масштаб
Р	см. табл.	1:50
Лист	Листов 1	

Харьковский Промстройниипроект

Альбом 13 ч.1

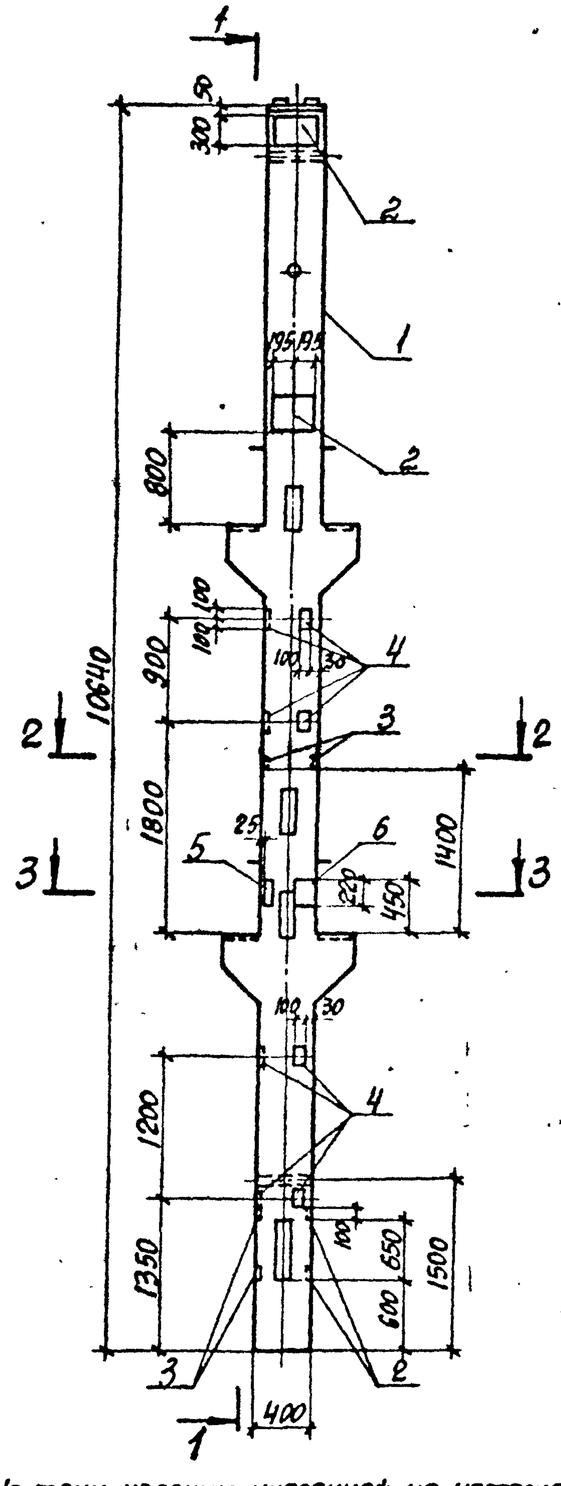

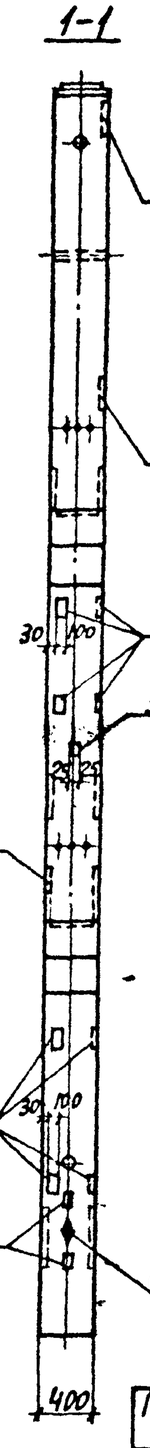

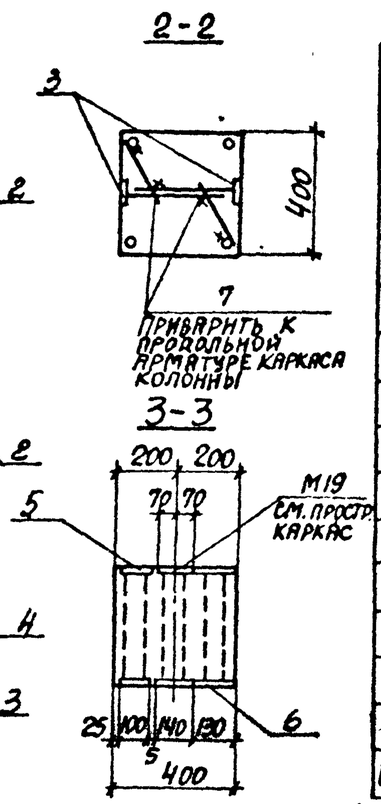

См. примечание

Формат	Зона	Поз.	Обозначение	Наименование	Кол.	Примечание
				Документация		
			1.420-12 вып. 4	Технические требования к изготовлению сборных железобетонных конструкций		
				Сборочные единицы		
		1	1.420-12 вып. 4	Колонна К72-1-1	1	4900 кг
				Изделие закладное		
		2	1.400-6/76 вып.1	М1-1-7	2	12,7 кг
		3	то же	М8-12	6	0,5 кг
		4	1.420-12 вып. 5	М42	8	2,2 кг
		5	то же	М14	1	6,0 кг
		6	"	М13	1	9,0 кг
				Детали		
БЧ		7		Ф8АIII, ГОСТ 5781-82*, ℓ=200	6	0,08 кг

Ведомость расхода стали на дополнительные арматурные и закладные изделия, кг

Марка элемента	Изделия арматурные: Арматура класса А-III, ГОСТ 5781-82*		Всего	Изделия закладные: Арматура класса А-III, ГОСТ 5781-82*				Прокат марки С235, ГОСТ 19903-74*				Прокат марки С235, ГОСТ 8509-86*		Прокат марки С235, ГОСТ 8510-86*		Всего	Общий расход
	Ф8	Итого		Ф8	Ф12	Ф14	Итого	δ=6	δ=10		Итого	L45×5	Итого	L63×40×6	Итого		
К2-1-1	0,5	0,5	0,5	1,8	4,8	4,6	11,2	1,2	41,4		42,6	2,6	2,6	4,6	4,6	61,0	61,5

На грани колонны, указанной на чертеже, несмываемой краской нанести знак ◆, обозначающий сторону монтажа.

Привязан:

Инв. №

Н. контр.	Зорин		
Гл. спец.	Зорин		
Зав. гр.	Щаховский		
Вед. инж.	Бодянская		
Провер.	Бодянская		
Разраб.	Шерюсекова		

903-1-289.91.КЖ.Н-3-01

Колонна К2-1-1

Стадия	Масса	Масштаб
Р	см. табл.	1:50
Лист	Листов 1	

Харьковский Промстройниипроект

Инв. № подл. | Подпись и дата | Взам. инв. №

25266-16 24

Альбом 12 ч.1

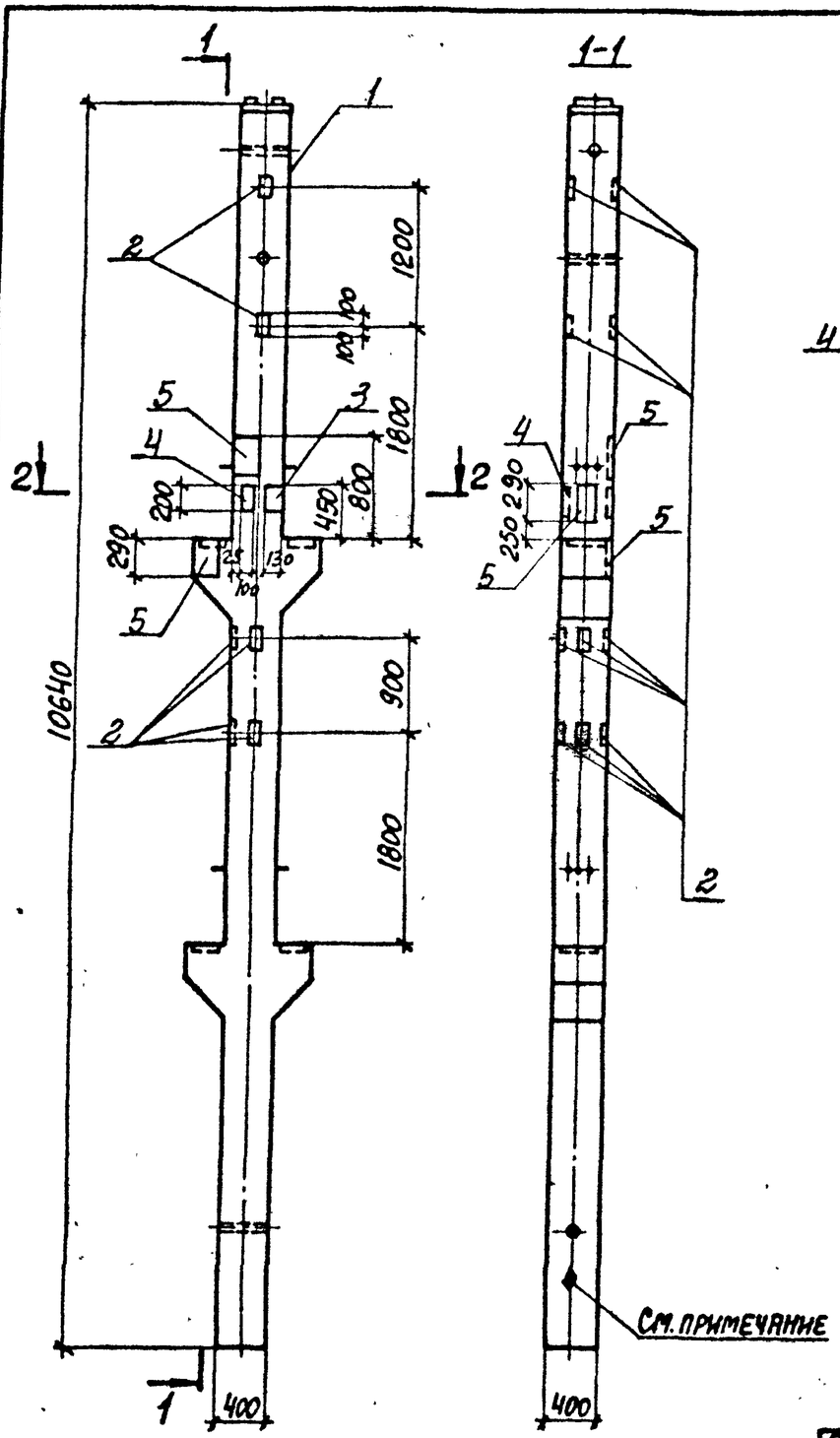

Формат	Зона	Поз.	Обозначение	Наименование	Кол.	Примечание
				Документация		
			1.420-12 вып. 4	Технические требования		
				к изготовлению сборных		
				железобетонных конструкций		
				Сборочные единицы		
		1	1.420-12 вып. 4	Колонна К72-1	1	4900 кг
				Изделие закладное		
		2	1.420-12 вып. 5	М42	10	2,2 кг
		3	то же	М13	1	9,0 кг
		4	"	М14	1	6,0 кг
		5	1.400-6/76 вып. 1	М1-11-8	3	6,7 кг

Ведомость расхода стали на дополнительные закладные изделия, кг

Марка элемента	Изделие закладное									Общий расход
	Арматура класса			Прокат марки						
	А-III			С 245		С 235				
	ГОСТ 5781-82*			ГОСТ 19903-74*		ГОСТ 8510-86*		ГОСТ 8509-86*		
	Ф12	Ф14	Итого	б=10	Итого	L63×40×8	Итого	L45×5	Итого	
К2-1-2	6,0	2,6	8,6	34,6	34,6	4,6	4,6	2,6	2,6	40,4

На грани колонны, указанной на чертеже, нанести несмываемой краской знак ◆, обозначающий сторону монтажа.

Инв. № подл. | Подпись и дата | Взам. инв. №

Привязан:

Инв. №

Н. контр.	Зорин		
Гл. спец.	Зорин		
Зав. гр.	Шахновский		
Вед. инж.	Боднянская		
Провер.	Боднянская		
Разраб.	Гайдарин		

903-1-289.91 КЖ.И-3-02

Колонна К2-1-2

Стадия	Масса	Масштаб
Р	см. табл.	1:50

Лист | Листов 1

Харьковский Промстройниипроект

Альбом 13 у.1

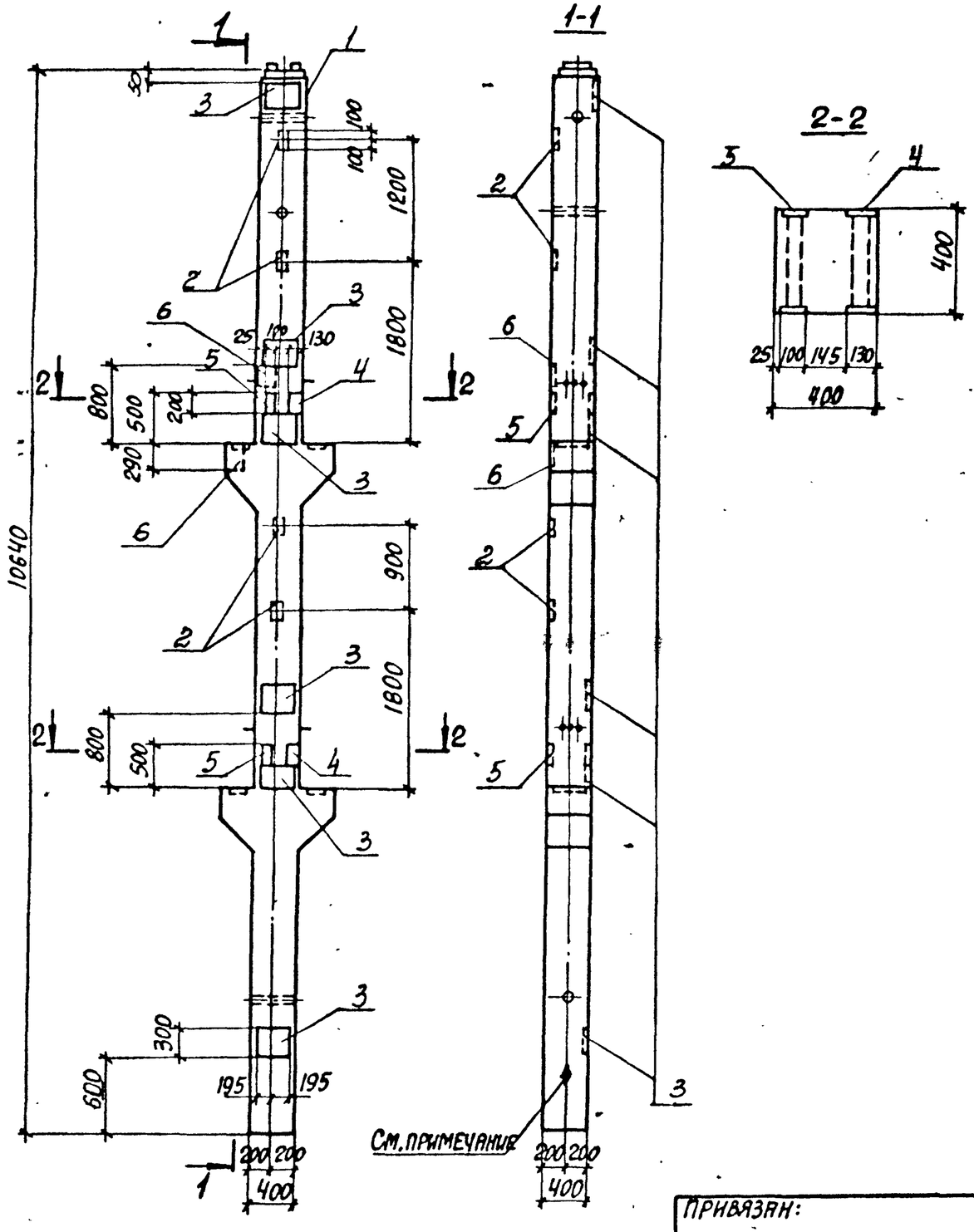

Формат	Зона	Поз.	Обозначение	Наименование	Кол.	Примечание
				Документация		
			1.420-12 вып.4	Технические требования к изготовлению сборных железобетонных конструкций		
				Сборочные единицы		
		1	1.420-12 вып.4	Колонна К72-1	1	4900 кг
		2	1.420-12 вып.5	Изделие закладное М42	4	2,2 кг
		3	1.400-6/76 вып.1	М1-1-9	6	12,7 кг
		4	1.420-12 вып.5	М13	2	9,0 кг
		5	то же	М14	2	6,0 кг
		6	1.400-6/76 вып.1	М11-8	2	6,7 кг

Ведомость расхода стали на дополнительные закладные изделия, кг.

Марка элемента	Изделия закладные											Общий расход
	Арматура класса			Прокат марки								
	А-III			С245			С235					
	ГОСТ 5781-82*			ГОСТ 19903-74*			ГОСТ 8509-86*		ГОСТ 8510-86*			
	Ф12	Ф14	Итого	Б=10		Итого	L45×5	Итого	L63×40×8		Итого	
К2-1-3	2,4	15,4	17,8	95,2		95,2	5,2	5,2	9,2		9,2	128,4

На грани колонны, указанной на чертеже, нанести несмываемой краской знак ♦, обозначающий сторону монтажа.

Инв. № подл. | Подпись и дата | Взам. инв. №

Привязан:

Инв. №

Н.контр.	Зорин	
Гл.спец.	Зорин	
Зав.гр.	Шаповский	
Вед.инж.	Боднянская	
Провер.	Боднянская	
Разраб.	Жериосенко	

903-1-289.91.КЖИ-3-03

Колонна К2-1-3

Стадия	Масса	Масштаб
Р	см. табл.	1:50
Лист	Листов 1	

Харьковский Промстройниипроект

Альбом 13 ч.1

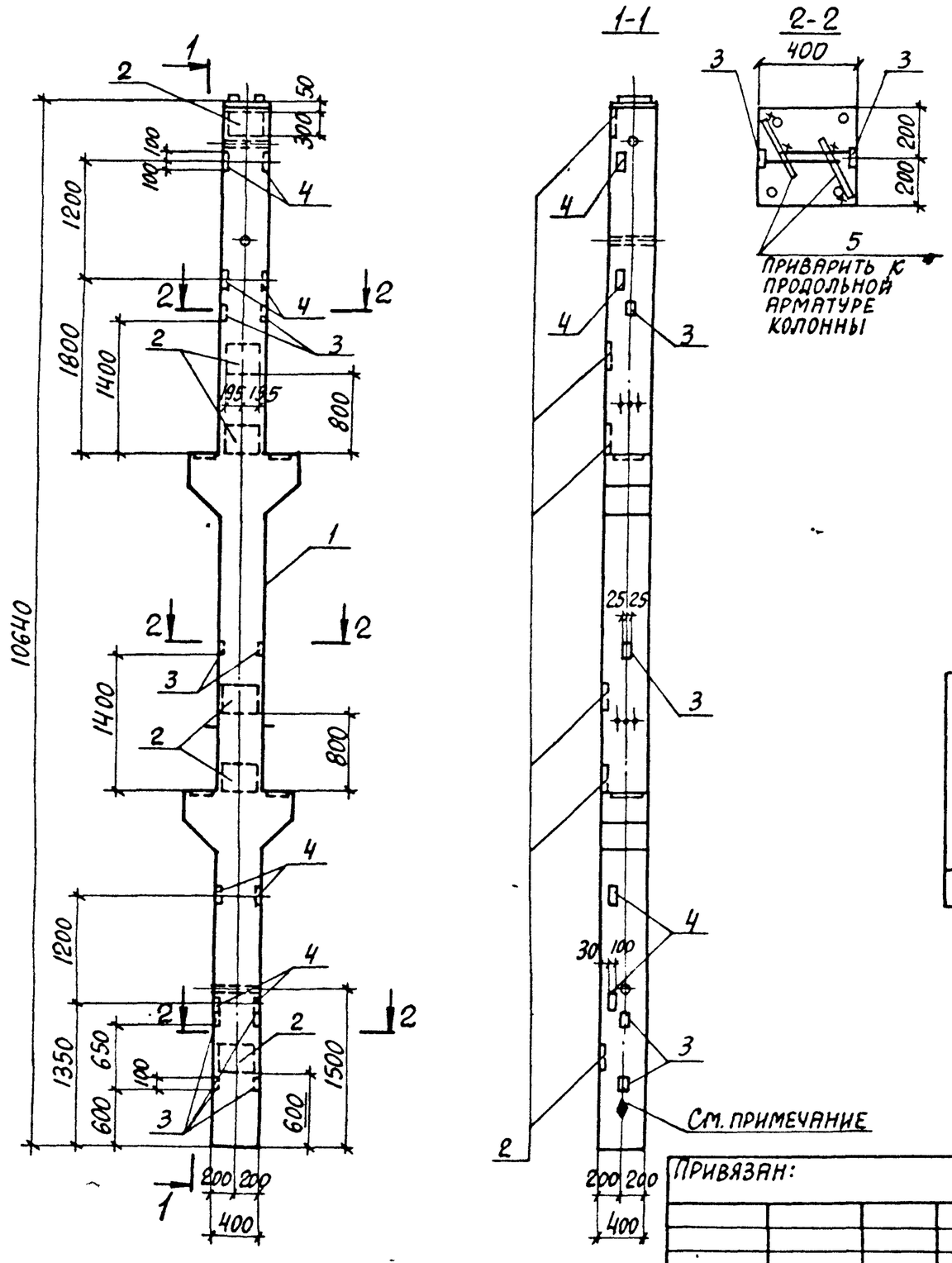

Формат	Зона	Поз.	Обозначение	Наименование	Кол.	Примечание
				Документация		
			1.420-12. вып.4	Технические требования к изготовлению сборных железобетонных конструкций		
				Сборочные единицы		
		1	1.420-12 вып.4	Колонна К72-2	1	4900кг
		2	1.400-6/76 вып.1	Изделие закладное М1-1-7	6	12,7кг
		3	то же	М8-12	8	0,5кг
		4	1.420-12 вып.5	М42	8	2,2кг
				Детали		
Б4		5		Ф8АIII, ГОСТ 5781-82*, ℓ=200	8	0,08кг

Ведомость расхода стали на дополнительные арматурные и закладные изделия, кг

Марка элемента	Изделия арматурные			Изделия арматурные								Общий расход
	Арматура класса А-III ГОСТ 5781-82*		Всего	Арматура класса А-III ГОСТ 5781-82*				Прокат марки С235 ГОСТ 19903-74*			Всего	
	Ф8	Итого		Ф8	Ф12	Ф14	Итого	δ=6	δ=10	Итого		
К2-2	0,7	0,7	0,7	2,4	4,8	13,8	21,0	1,6	75,2	76,8	97,8	98,5

На грани колонны, указанной на чертеже, нанести несмываемой краской знак ◆, обозначающий сторону монтажа.

Привязан:

Инв. №

Н.контр.	Зорин	
Гл.спец.	Зорин	
Зав.гр.	Шаховский	
Вед.инж.	Боднянская	
Провер.	Евлампикова	
Разраб.	Жерносекова	

903-1-289.91.КЖ.И-4

Колонна К2-2

Стадия	Масса	Масштаб
Р	см. табл.	1:50
Лист	Листов 1	

Харьковский Промстройниипроект

Инв.№ подл. | Подпись и дата | Взам. инв.№

Альбом 13 ч.1

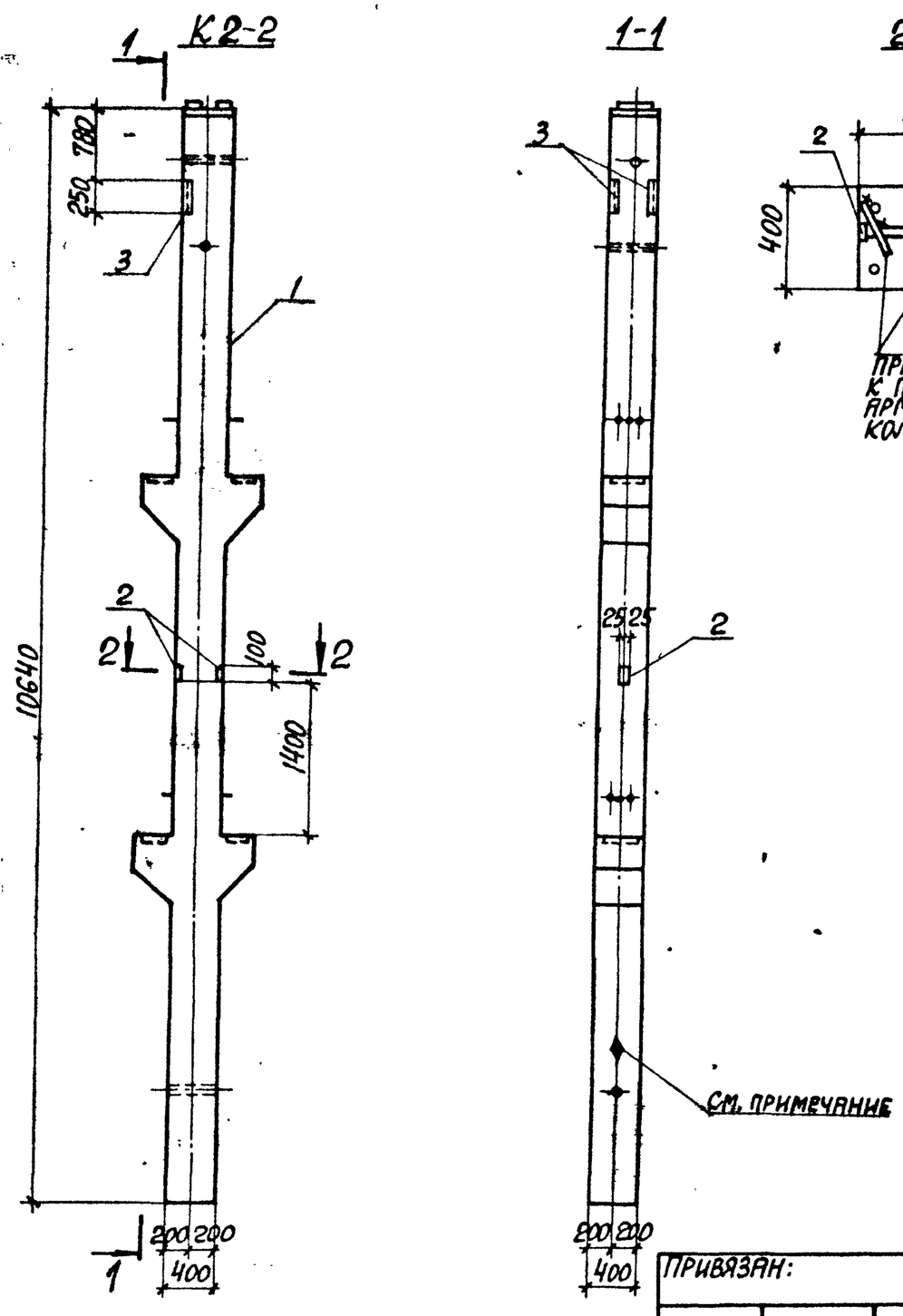

Формат	Зона	Поз.	Обозначение	Наименование	Кол.	Примечание
				Документация		
			1.420-12 вып. 4	Технические требования к изготовлению сборных железобетонных конструкций		
				Сборочные единицы		
		1	1.420-12 вып. 4	Колонна К72-2	1	4900 кг
		2	1.400-6/76 вып. 1	Изделие закладное М8-12	2	0,5 кг
		3	1.400-15 вып. 1	МН527	2	2,3 кг
				Детали		
Б4		4		ф8 AIII, ГОСТ 5781-82*, ℓ=200	2	0,08 кг

Ведомость расхода стали на дополнительные арматурные и закладные изделия, кг

Марка элемента	Изделия арматурные: Арматура класса А-III, ГОСТ 5781-82* ф8	Итого	Всего	Изделия закладные: Арматура класса А-III, ГОСТ 5781-82* ф8		Итого	Прокат марки С245, ГОСТ 19903-74* б=6	ГОСТ 8509-86* L75×6	Итого	Всего	Общий расход
К2-2-1	0,2	0,2	0,2	1,8		1,8	0,4	3,4	3,8	5,6	5,8

На грани колонны, указанной на чертеже, нанести несмываемой краской знак ◆, обозначающий сторону монтажа.

Привязан:

Инв. №

Н. контр.	Зорин		
Гл. спец.	Зорин		
Зав. гр.	Шахновский		
Вед. инж.	Боднянская		
Провер.	Боднянская		
Разраб.	Гайдаржи		

903-1-289.91. КЖ.И-4-01

Колонна К2-2-1

Стадия	Масса	Масштаб
Р	см. табл.	1:50
Лист	Листов 1	

Харьковский Промстройниипроект

Инв. № подл. | Подпись и дата | Взам. инв. №

Альбом 13 ч.1

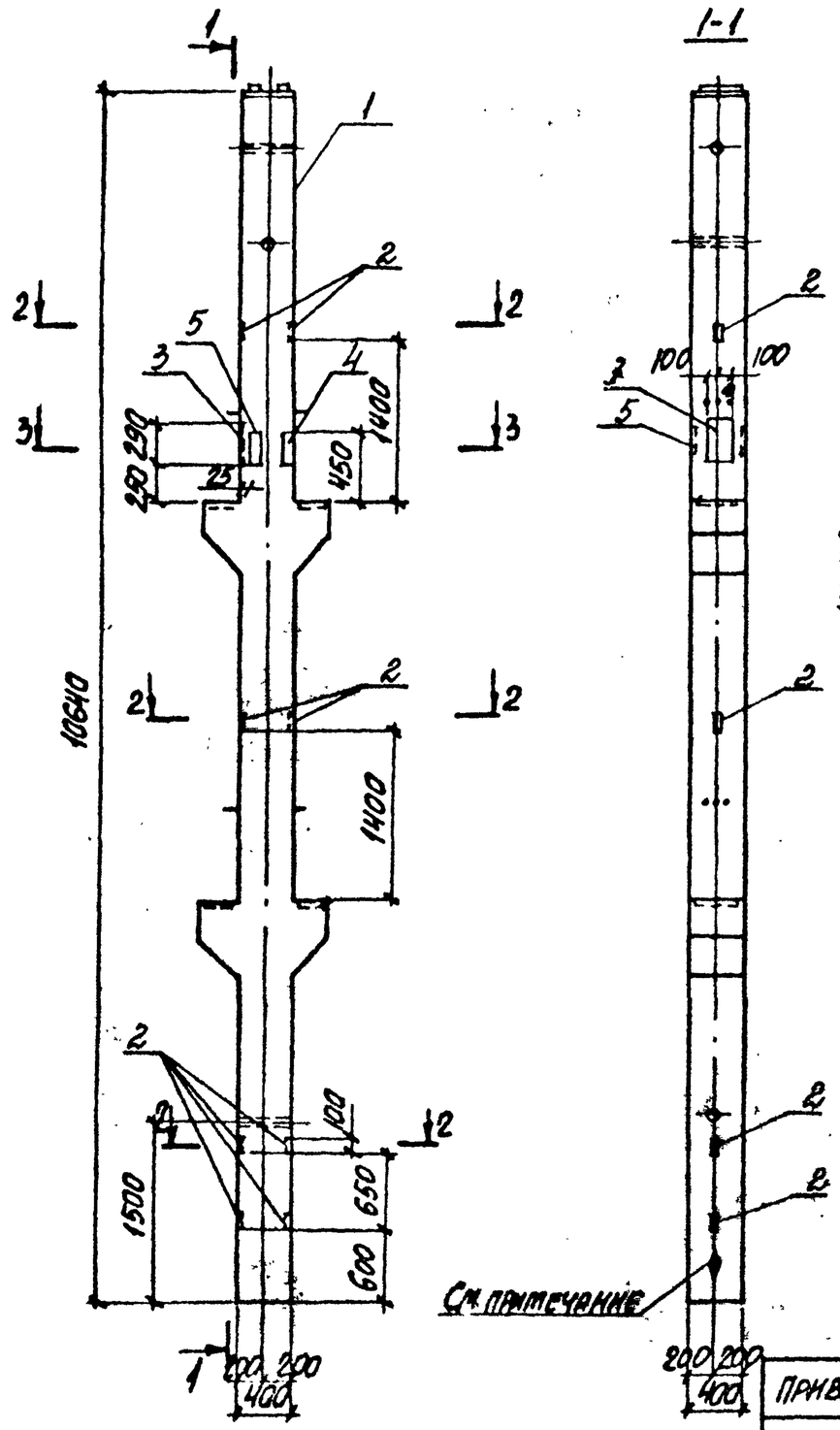

6 приварить к продольной арматуре колонны

Формат	Зона	Поз.	Обозначение	Наименование	Кол.	Примеч.
				Документация		
			1.420-12 вып. 4	Технические требования к изготовлению сборных железобетонных конструкций		
				Сборочные единицы		
		1	1.420-12 вып. 4	Колонна К72-2	1	4900 кг
		2	1.400-6/76 вып.1	Изделие закладное М8-12	8	0,5 кг
		3	то же	М1-12	1	6,0 кг
		4	1.420-12 вып. 5	М13	1	9,0 кг
		5	1.420-12 вып. 5	М14	1	6,0 кг
				Детали		
БЧ		6		⌀8АIII ГОСТ 5781-82*, l=200	8	0,08 кг

Ведомость расхода стали на дополнительные арматурные и закладные изделия, кг

Марка элемента	Изделия арматурные			Изделия закладные													Общий расход
	Арматура класса А-III ГОСТ 5781-82*		Всего	Арматура класса А-III ГОСТ 5781-82*				Прокат марки С235 ГОСТ 19903-74*				Прокат марки С245 ГОСТ 8510-86*		Прокат марки С235 ГОСТ 8509-86*		Всего	
	⌀8	Итого		⌀8	⌀12		Итого	8=6	8=10		Итого	63×40×6	Итого	145×5	Итого		
К 2-2-3	0,6	0,6	0,6	2,4	1,4		3,8	1,6	12,4		14,0	4,6	4,6	2,6	2,6	25,0	25,6

На грани колонны, указанной на чертеже нанести несмываемой краской знак ♦, обозначающий сторону монтажа.

Н. контр.	Зорин		
Гл. спец.	Зорин		
Зав. гр.	Шляховский		
Вед. инж.	Балянская		
Провер.	Евлашкова		
Разраб.	Иванова		

Привязан:

Инв. №

Взам. инв. № | Подпись и дата | Инв. № подл.

903-1-289.91.КЖ.И-4-02

Колонна К2-2-2

Стадия	Масса	Масштаб
Р	см. табл.	1:50

Лист | Листов 1

Харьковский Промстройниипроект

25266-16 29

Альбом 13 ч.1

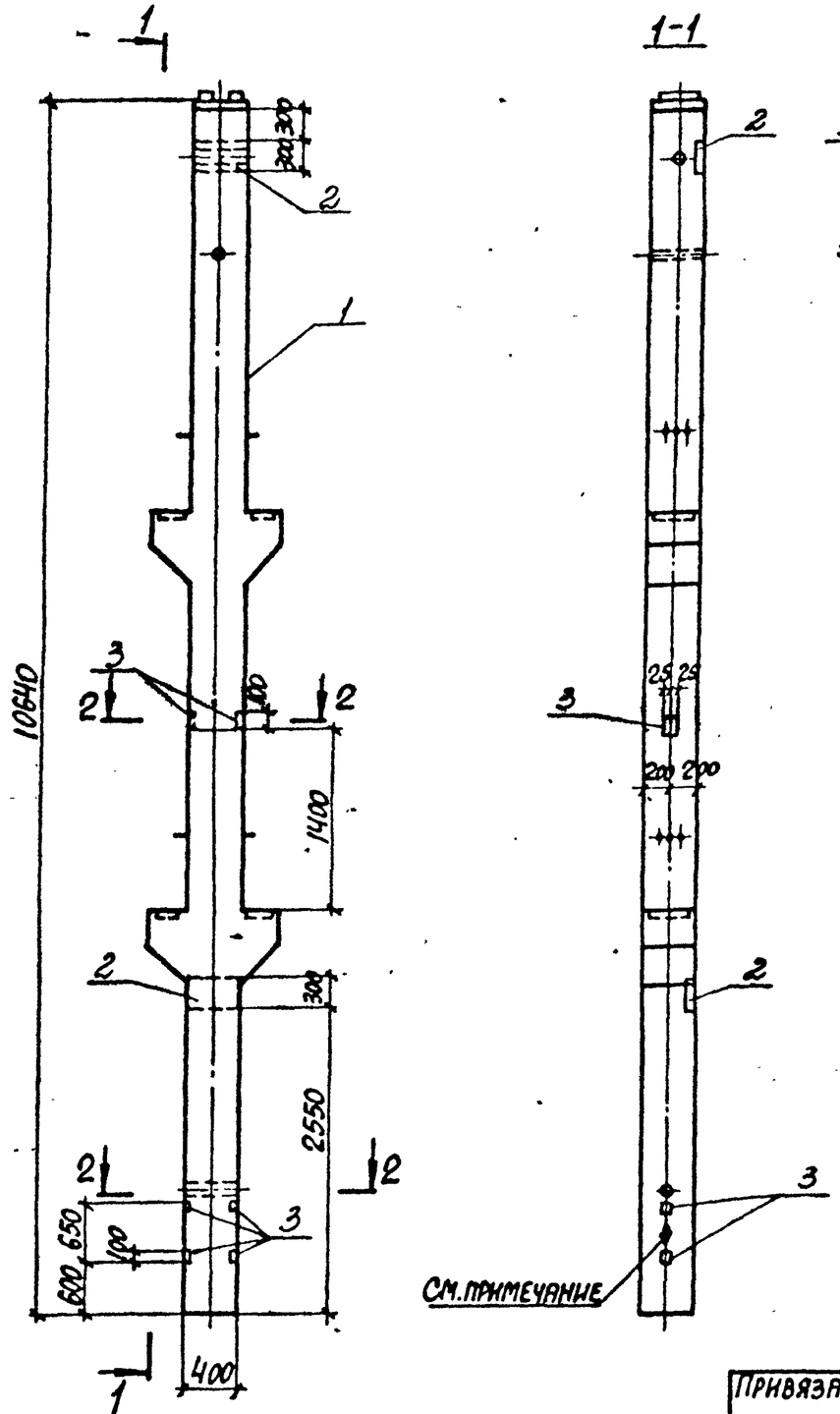

Формат	Зона	Поз.	Обозначение	Наименование	Кол.	Примечание
				Документация		
			1.420-12 вып.4	Технические требования к изготовлению сборных железобетонных конструкций		
				Сборочные единицы		
		1	1.420-12 вып.4	Колонна К 72-2	1	4900 кг
		2	1.400-15 вып.1	Изделие закладное МН 114-2	2	9,5 кг
		3	1.400-6/76 вып.1	М8-12	6	0,5 кг
				Детали		
Б4		4		Ф8 AIII, ГОСТ 5781-82*, ℓ=200	6	0,08 кг

Ведомость расхода стали на дополнительные арматурные и закладные изделия, кг

Марка элемента	Изделия арматурные			Изделия закладные								Общий расход
	Арматура класса А-III ГОСТ 5781-82*		Всего	Арматура класса А-III ГОСТ 5781-82*			Прокат марки С235 ГОСТ 19903-74*				Всего	
	Ф8	Итого		Ф8	Ф12	Итого	δ=6	δ=8		Итого		
К2-2-4	0,5	0,5	0,5	1,4	4,0	5,4	1,6	15,0	-	16,6	22,0	22,5

На грани колонны, указанной на чертеже, нанести несмываемой краской знак ◆, обозначающий сторону монтажа.

Н.контр.	Зорин		
Гл.спец.	Зорин		
Зав.гр.	Шляховский		
Вед.инж.	Борзянская		
Провер.	Борзянская		
Разраб.	Черноселовский		

Привязан:

Инв. №

903-1-289.91 КЖ.И-4-03

Колонна К2-2-3

Стадия	Масса	Масштаб
Р	см. табл.	1:50

Лист | Листов 1

Харьковский Промстройниипроект

Инв. № подл. | Подпись и дата | Взам. инв. №

Альбом 13ч.1

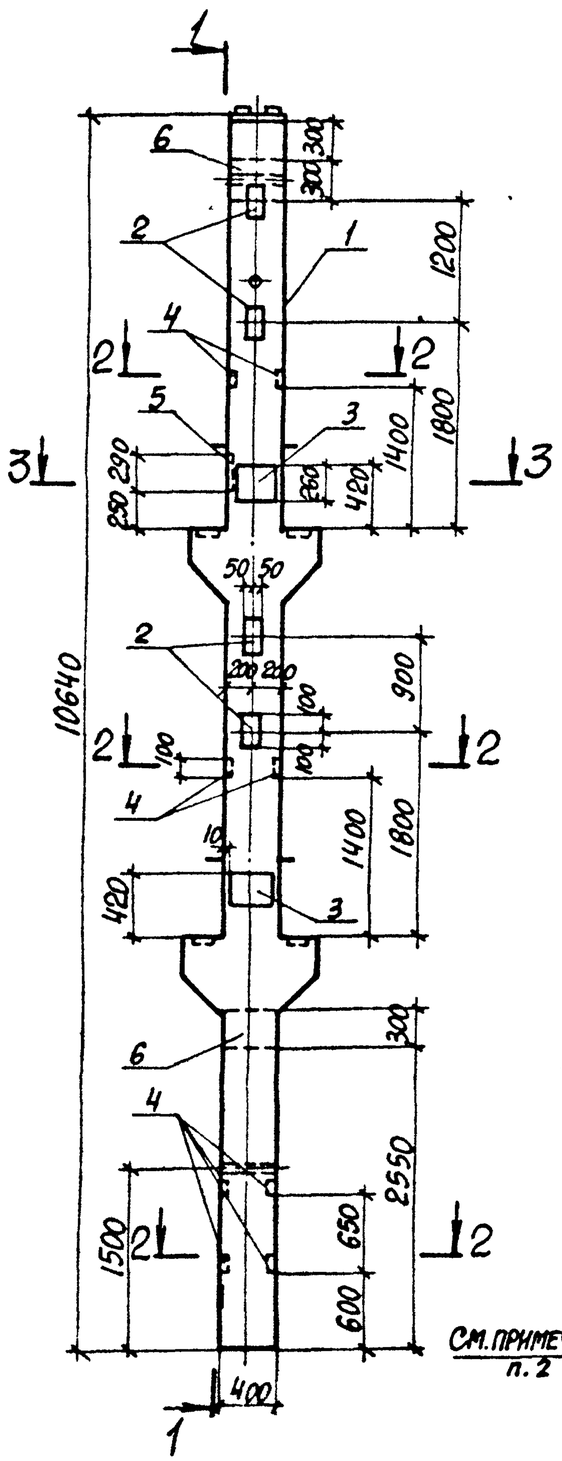

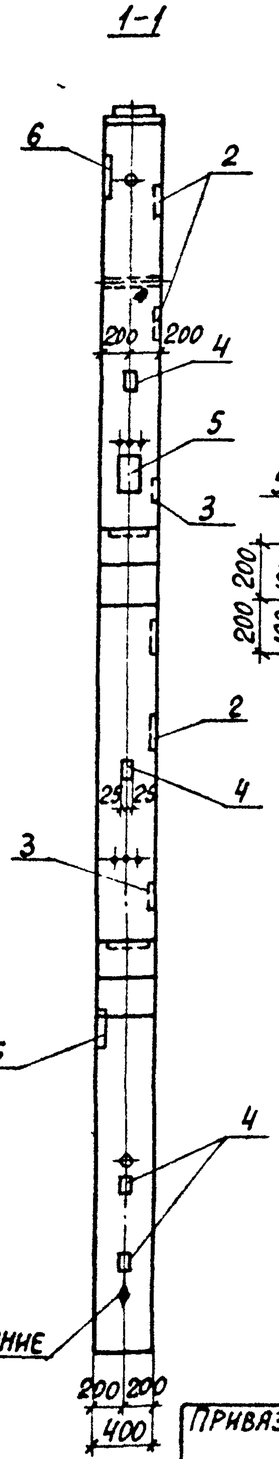

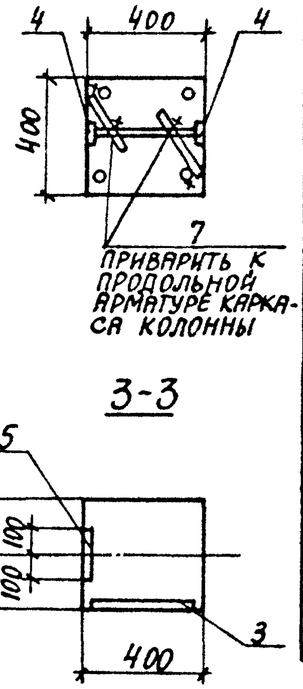

Формат	Зона	Поз.	Обозначение	Наименование	Кол.	Примечание
				Документация		
			1.420-12 вып.4	Технические требования к изготовлению сборных железобетонных конструкций		
				Сборочные единицы		
		1	1.420-12 вып.4	Колонна К72-2-5	1	4900кг
		2	1.420-12 вып.5	Изделие закладное М42	4	2,2кг
		3	то же	М43	2	12,6кг
		4	1.400-6/76 вып.1	М8-12	8	0,5кг
		5	то же	М1-12	1	6,0кг
		6	1.400-15 вып.1	МН144-2	2	9,5кг
				Детали		
Б4		7		Ф8АIII, ГОСТ5781-82*, ℓ=200	8	0,08кг

Ведомость расхода стали на дополнительные арматурные и закладные изделия, кг

Марка элемента	Изделия арматурные			Изделия закладные										Общий расход
	Арматура класса А-III ГОСТ 5781-82*		Всего	Арматура класса А-III ГОСТ 5781-82*				Прокат марки С235 ГОСТ 19903-74*			Прокат марки С245 ГОСТ 19903-74*		Всего	
	Ф8	Итого		Ф8	Ф12	Ф16	Итого	б=6	б=8	б=10	б=12	Итого		
К2-2-4	0,6	0,6	0,6	2,4	7,8	6,6	16,8	1,6	15,0	11,0	18,6	46,2	63,0	63,6

1. В пространственном каркасе колонны К72-2-5 закладные изделия М42 не выполнять; закладные изделия М43 установить по данному чертежу.
2. На грани колонны, указанной на чертеже, нанести несмываемой краской знак ◆, обозначающий сторону монтажа.

Привязан:

Инв. №

Н.контр.	Зорин	
Гл.спец.	Зорин	
Зав.гр.	Шахновский	
Вед.инж.	Боднянская	
Провер.	Боднянская	
Разраб.	Жерносекова	

903-1-289.91. КЖ.И-4-04

Колонна К2-2-4

Стадия	Масса	Масштаб
Р	см. табл.	1:50
Лист	Листов 1	

Харьковский Промстройниипроект

Инв. № подл. | Подпись и дата | Взам. инв. №

25266-16 31

Альбом 13 ч.1

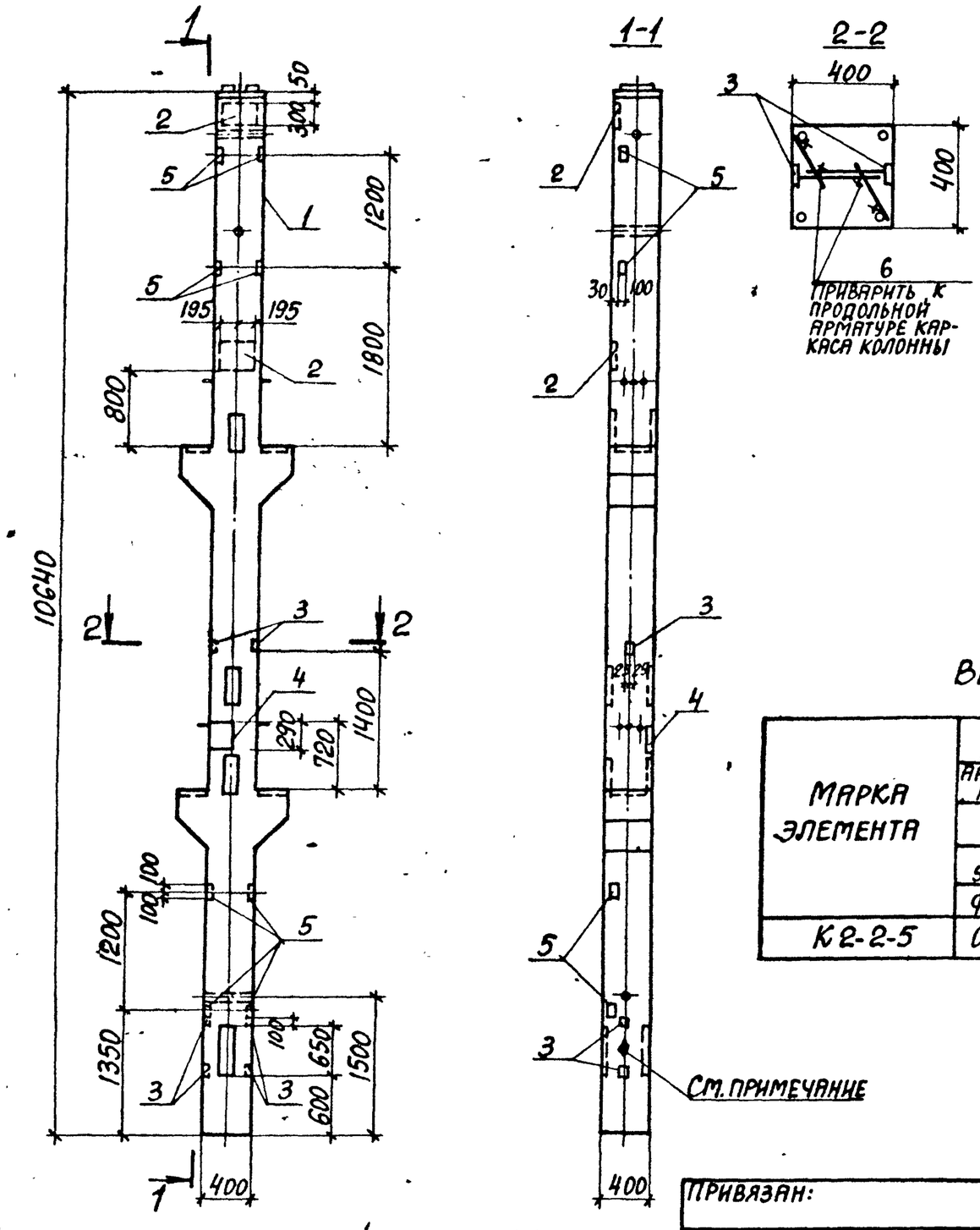

Формат	Зона	Поз.	Обозначение	Наименование	Кол.	Примечание
				Документация		
			1.420-12 вып. 4	Технические требования к изготовлению сборных железобетонных конструкций		
				Сборочные единицы		
		1	1.420-12 вып. 4	Колонна К72-2-1	1	4900кг
				Изделие закладное		
		2	1.400-6/76 вып. 1	М1-1-7	2	12,7кг
		3	то же	М8-12	6	0,5кг
		4	"	М1-11-8	1	6,7кг
		5	1.420-12 вып. 5	М42	8	2,2кг
				Детали		
БЧ		6		Ф8АIII, ГОСТ 5781-82*, ℓ=200	6	0,08кг

Ведомость расхода стали на дополнительные арматурные и закладные изделия, кг

Марка элемента	Изделия арматурные			Изделия закладные										Общий расход
	Арматура класса АIII ГОСТ 5781-82*		Всего	Арматура класса АIII ГОСТ 5781-82*					Прокат марки С235 ГОСТ 19903-74*	Прокат марки С245 ГОСТ 19903-74*				
	Ф8	Итого		Ф8	Ф12	Ф14		Итого	δ=6	δ=10			Итого	Всего	
К2-2-5	0,5	0,5	0,5	1,8	4,8	5,9		12,5	1,2	39,0			40,2	52,7	53,2

На грани колонны, указанной на чертеже, нанести несмываемой краской знак ◆, обозначающий сторону монтажа.

Привязан:

Инв. №

Н. контр.	Зорин		
Гл. спец.	Зорин		
Зав. гр.	Шахновский		
Вед. инж.	Боднянская		
Провер.	Боднянская		
Разраб.	Жерносекова		

903-1-289.91. КЖ.И-4-05

Колонна К2-2-5

Стадия	Масса	Масштаб
Р	см. табл.	1:50
Лист	Листов 1	

Харьковский Промстройниипроект

Инв. № подл. | Подпись и дата | Взам. инв. №

Альбом 13 4.1

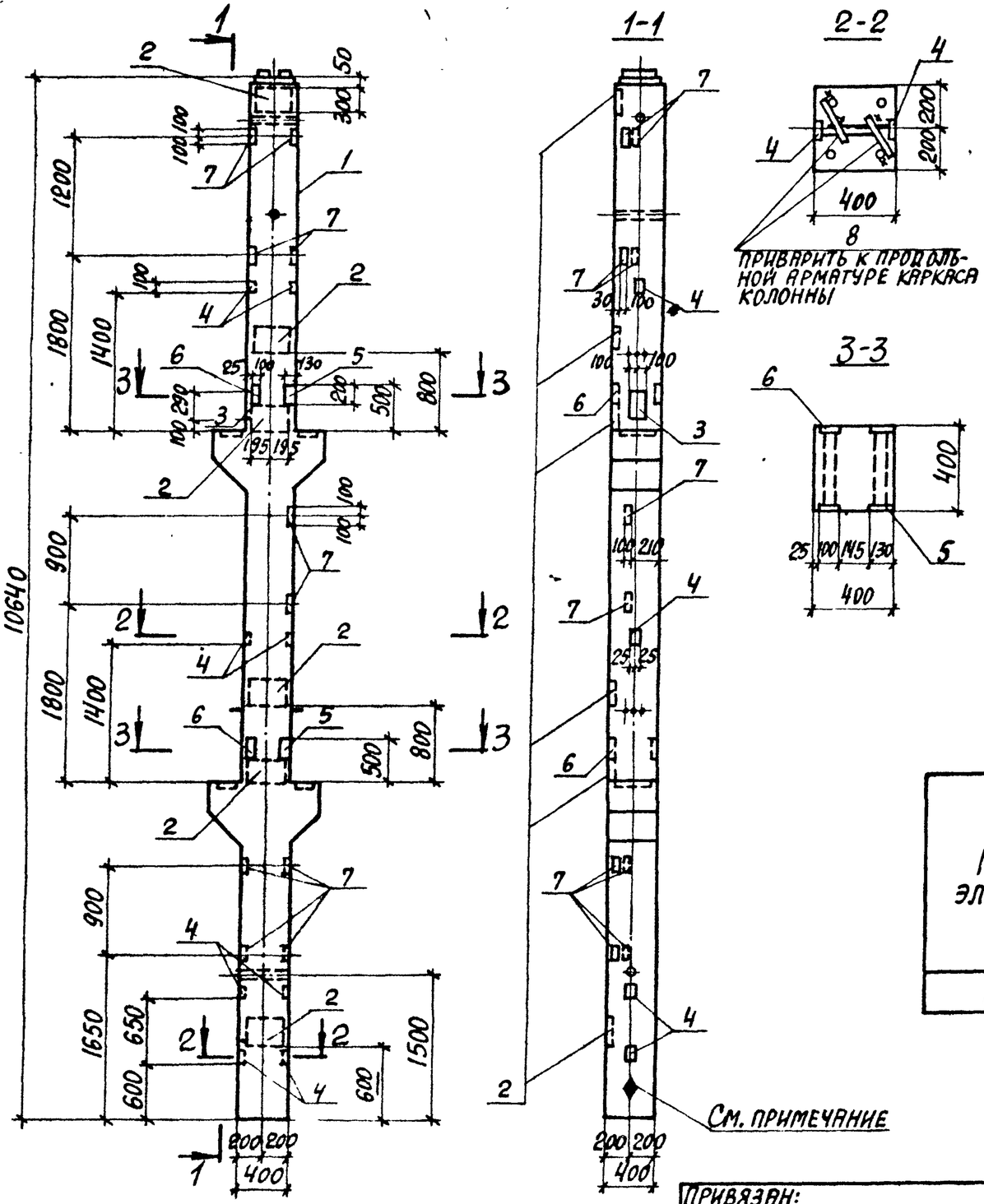

На грани колонны, указанной на чертеже, нанести несмываемой краской знак ◆, обозначающий сторону монтажа.

Формат	Зона	Поз.	Обозначение	Наименование	Кол.	Примечание
				Документация		
			1.420-12 вып. 4	Технические требования к изготовлению сборных железобетонных конструкций		
				Сборочные единицы		
		1	1.420-12 вып. 4	Колонна К72-2	1	4900 кг
		2	1.400-6/76 вып. 1	Изделие закладное М1-1-7	6	12,7 кг
		3	то же	М1-12	1	6,0 кг
		4	"	М8-12	8	0,5 кг
		5	1.420-12 вып. 5	М13	2	9,0 кг
		6	то же	М14	2	6,0 кг
		7	"	М42	10	2,2 кг
				Детали		
Б4		8		Ф8 AIII, ГОСТ 5781-82*, ℓ=200	8	0,08 кг

Ведомость расхода стали на дополнительные арматурные и закладные изделия, кг

Марка элемента	Изделия арматурные			Изделия закладные												Общий расход
	Арматура класса А-III ГОСТ 5781-82*		Всего	Арматура класса А-III ГОСТ 5781-82*				Прокат марки С235 ГОСТ 19903-74*			Прокат марки С245 ГОСТ 8509-86*		Прокат марки С235 ГОСТ 8510-86*		Всего	
	Ф8	Итого		Ф8	Ф12	Ф14	Итого	δ=6	δ=10	Итого	L45×5	Итого	L63×40×8	Итого		
К2-2-6	0,6	0,6	0,6	2,4	7,4	13,8	23,6	1,6	98,6	100,2	5,2	5,2	9,2	9,2	138,2	138,8

Н.контр.	Зорин		
Гл.спец.	Зорин		
Зав.гр.	Шахновский		
Вед.инж.	Боднянская		
Провер.	Боднянская		
Разраб.	Жерносекова		

Привязан:

Инв. №

Инв. № подл. | Подпись и дата | Взам. инв. №

903-1-289.91. КЖ.И-4-06

Колонна К2-2-6

Стадия	Масса	Масштаб
Р	см. табл.	1:50
Лист	Листов 1	

Харьковский Промстройниипроект

Альбом 13 ч.1

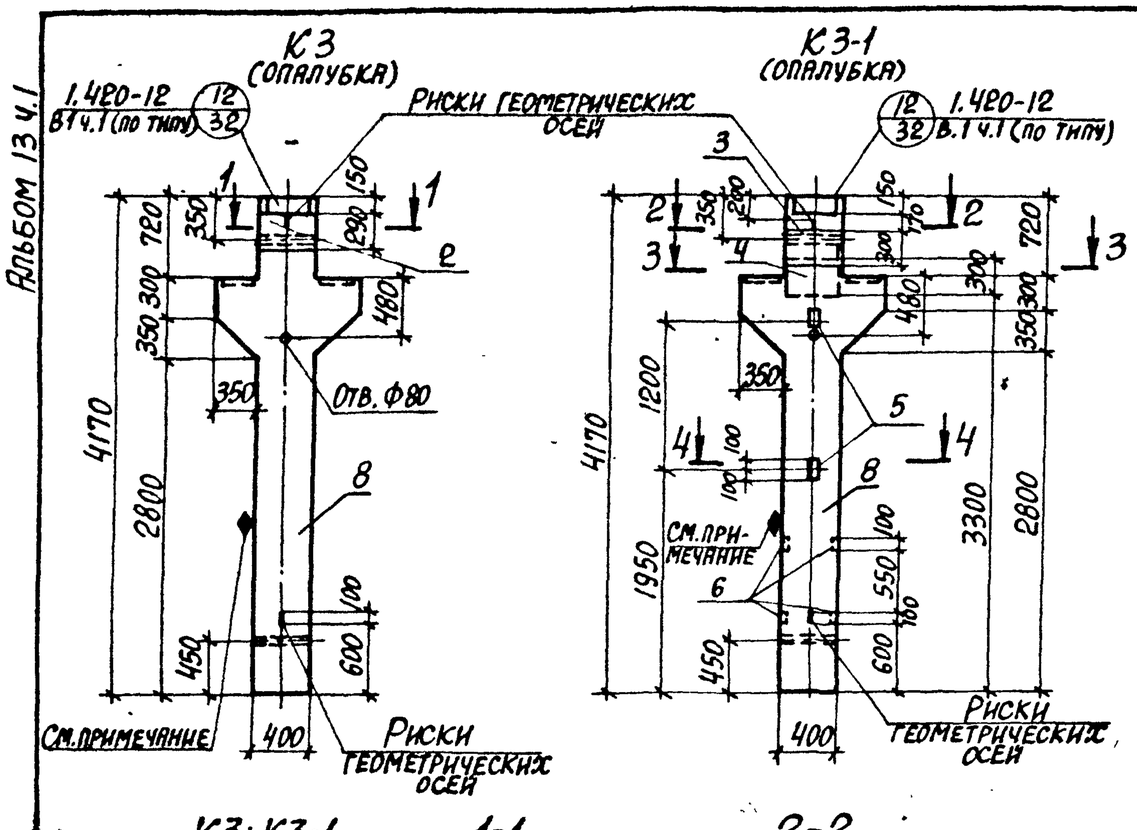

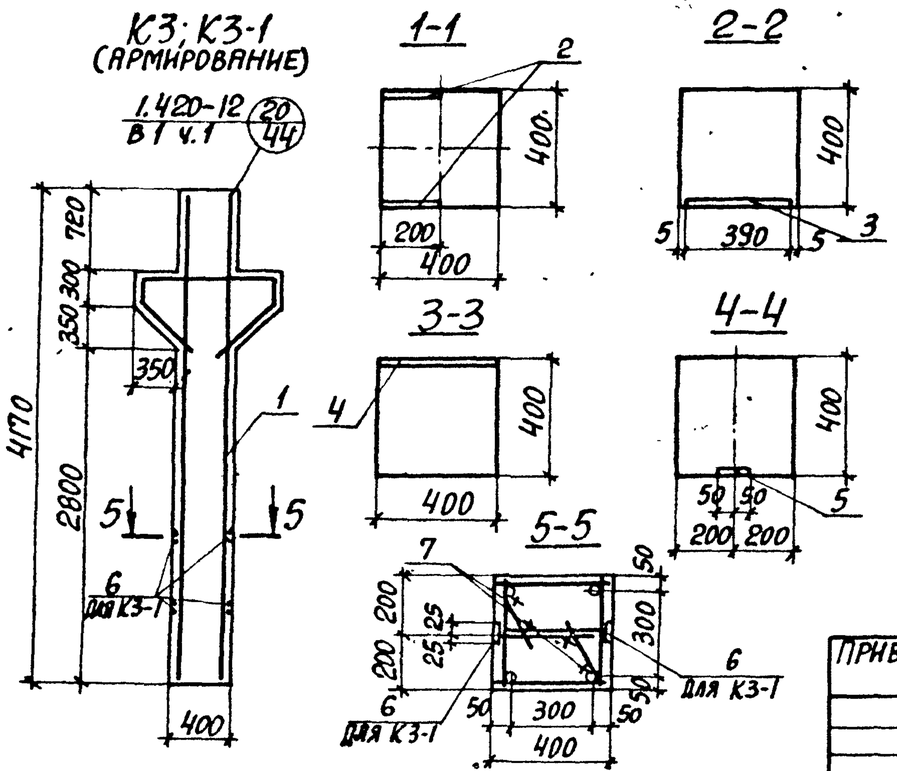

Формат	Зона	Поз.	Обозначение	Наименование	Кол-во К3	Кол-во К3-1	Примечание
				Документация			
			903-1-289.91. КЖ.И-ТУ	Технические условия			
				Сборочные единицы			
		1	903-1-289.91. КЖ.И-255	Каркас пространственный КП41	1	1	136,4 кг
				Изделие закладное			
		2	1.400-6/76 вып. 1	М1-11-8	2		6,7 кг
		3	1.400-6/76 вып. 1	М1-1-7		1	12,7 кг
		4	1.400-15 вып. 1	МН144-2		1	9,5 кг
		5	1.420-12 вып. 5	М42		2	2,2 кг
		6	1.400-6/76 вып. 1	М8-12		4	0,5 кг
				Детали			
		7		ф8АIII, ГОСТ 5781-82*, ℓ=200		2	0,08 кг
				Материалы			
Б4		8		Бетон класса В30	0,8	0,8	м³

Ведомость расхода стали на дополнительные арматурные и закладные изделия, кг

Марка элемента	Изделия арматурные: Арматура класса А-III ГОСТ 5781-82* ф8	Итого	Всего	Изделия закладные: Арматура класса А-III ГОСТ 5781-82* ф8	ф12	ф14	ф16	Итого	Прокат марки ГОСТ 19903-74* С235 δ=6	δ=8	δ=10	δ=12	Итого	Всего	Общий расход
К3-1						2,6		2,6			10,8		10,8	13,4	13,4
К3-1-1	0,3	0,3	0,3	1,2	3,2		3,3	7,7	0,8	7,5	3,2	9,0	20,5	28,2	28,5

Колонны К3; К3-1 изготовляются в опалубке колонны К72-1 серии 1.420-12 вып. 4.

На грани колонны, указанной на чертеже, несмываемой краской нанести знак ◆, обозначающий сторону монтажа.

Привязан:

Инв. №

Н. контр.	Зорин		
Гл. спец.	Зорин		
Зав. гр.	Шахновский		
Вед. инж.	Боднянская		
Провер.	Боднянская		
Разраб.	Гайдаржи		

903-1-289.91. КЖ.И-5; 5-01

Колонна К3-1; К3-1-1

Стадия	Масса	Масштаб
Р	2000	1:50

Лист | Листов 1

Харьковский Промстройниипроект

Инв. № подл. | Подпись и дата | Взам. инв. №

Альбом 13 ч.1

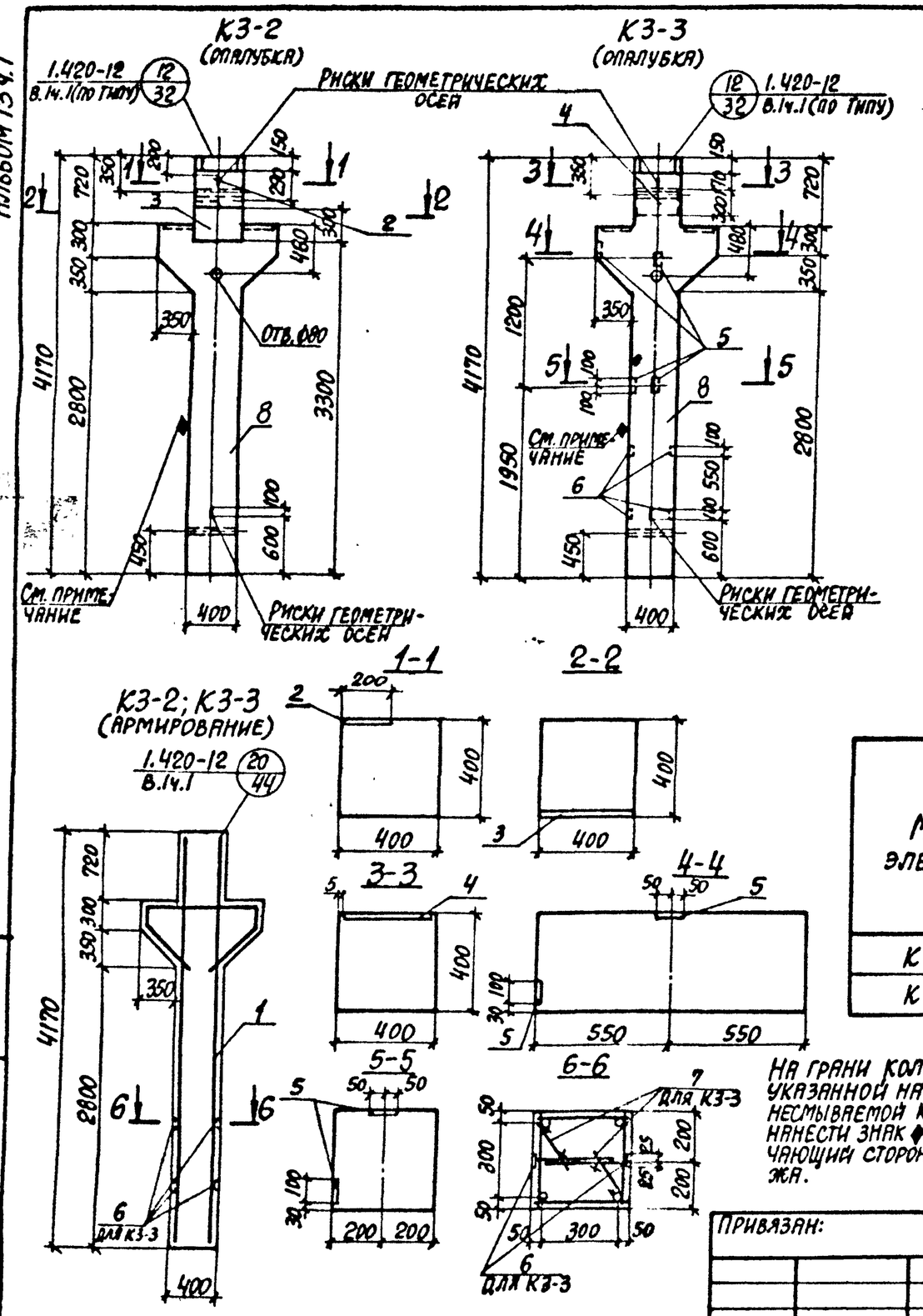

На грани колонны, указанной на чертеже, несмываемой краской нанести знак ♦, обозначающий сторону монтажа.

Формат	Зона	Поз.	Обозначение	Наименование	Кол-во К3-2	Кол-во К3-3	Примечание
				Документация			
			903-1-288.91 КЖ.И-ТУ	Технические условия			
				Сборочные единицы			
		1	903-1-288.91 КЖ.И-255	Каркас пространственный КПЧ1	1	1	136,4 кг
				Изделие закладное			
		2	1.400-6/76 вып.1	М1-11-8	1		6,7 кг
		3	1.400-15 вып.1	МН 144-2	1		0,5 кг
		4	1.400-6/76 вып.1	М1-1-7		1	12,7 кг
		5	то же	М42		4	2,2 кг
		6	1.400-6/76 вып.1	М8-12		4	0,5 кг
				Детали			
Б4		7		Ф8 AIII, ГОСТ 5781-82*, ℓ=200		4	0,08 кг
				Материалы			
		8		Бетон класса В30	0,8	0,8	м³

Ведомость расхода стали на дополнительные арматурные и закладные изделия, кг

Марка элемента	Изделия арматурные: Арматура класса AIII ГОСТ 5781-82* Ф8	Итого	Всего	Изделия закладные: Арматура класса AIII ГОСТ 5781-82* Ф8	Ф12	Ф14	Ф16	Итого	Прокат марки С235 ГОСТ 19903-74* δ=6	δ=8	Прокат марки С245 ГОСТ 19903-74* δ=10	δ=12	Итого	Всего	Общий расход
К3-1-2					2,0	1,3		3,3		7,5	5,4		12,9	16,2	16,2
К3-1-3	0,3	0,3	0,3	1,2	2,4		3,3	6,9	0,8		6,4	9,0	16,2	23,1	23,4

Колонны К3-2; К3-3 изготавливаются в опалубке колонны К72-1 серии 1.420-12 вып. 4.

Привязан:

Инв. №

Н.контр.	Зорин		
Гл.спец.	Зорин		
Зав.гр.	Шахновский		
Вед.инж.	Боднянская		
Провер.	Боднянская		
Разраб.	Гандарян		

903-1-289.91 КЖ.И-5-02; -5-03

Колонна К3-1-2; К3-1-3

Стадия	Масса	Масштаб
Р	2000	1:50
Лист	Листов 1	

Харьковский Промстройниипроект

Инв. № подл. | Подпись и дата | Взам. инв. №

Альбом 13 ч.1

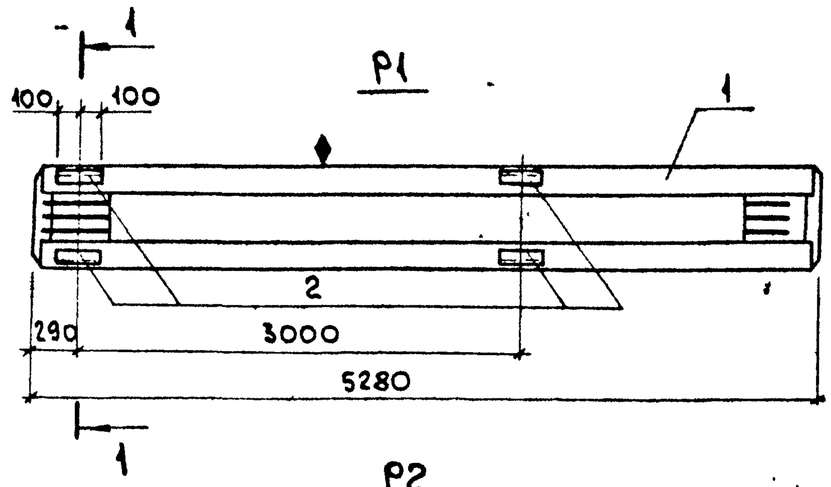

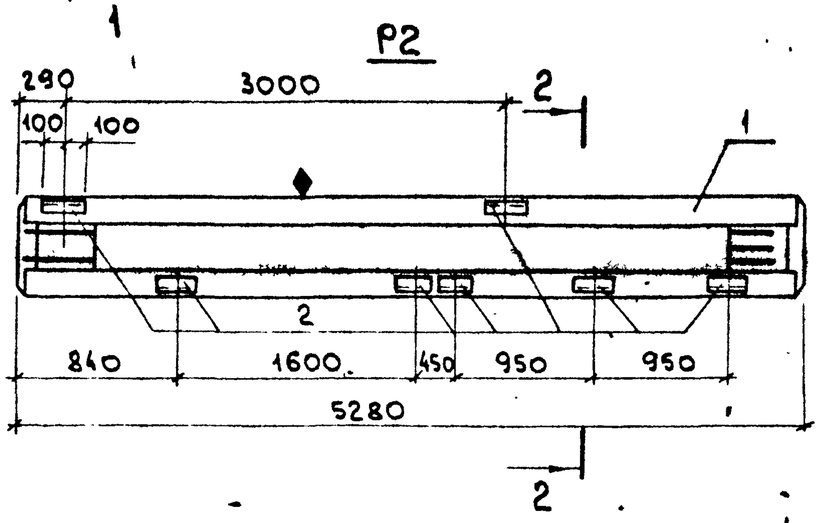

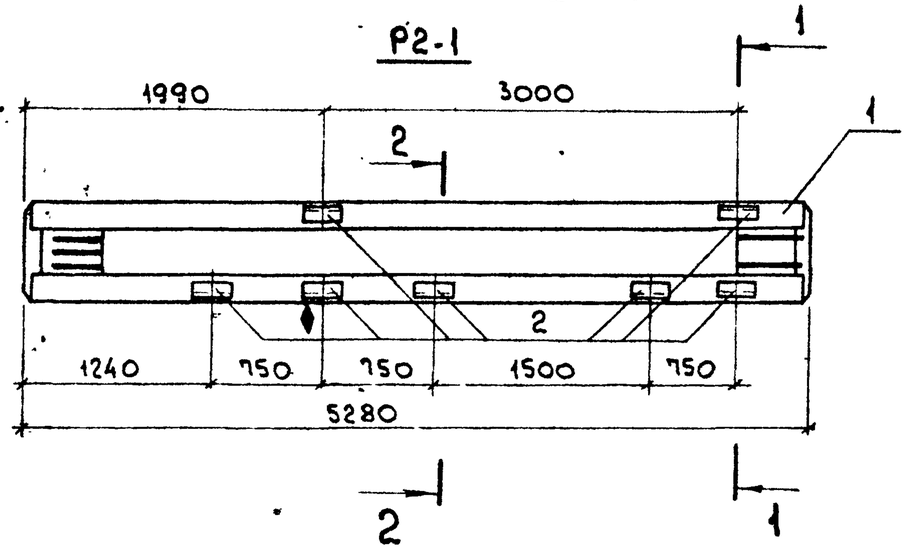

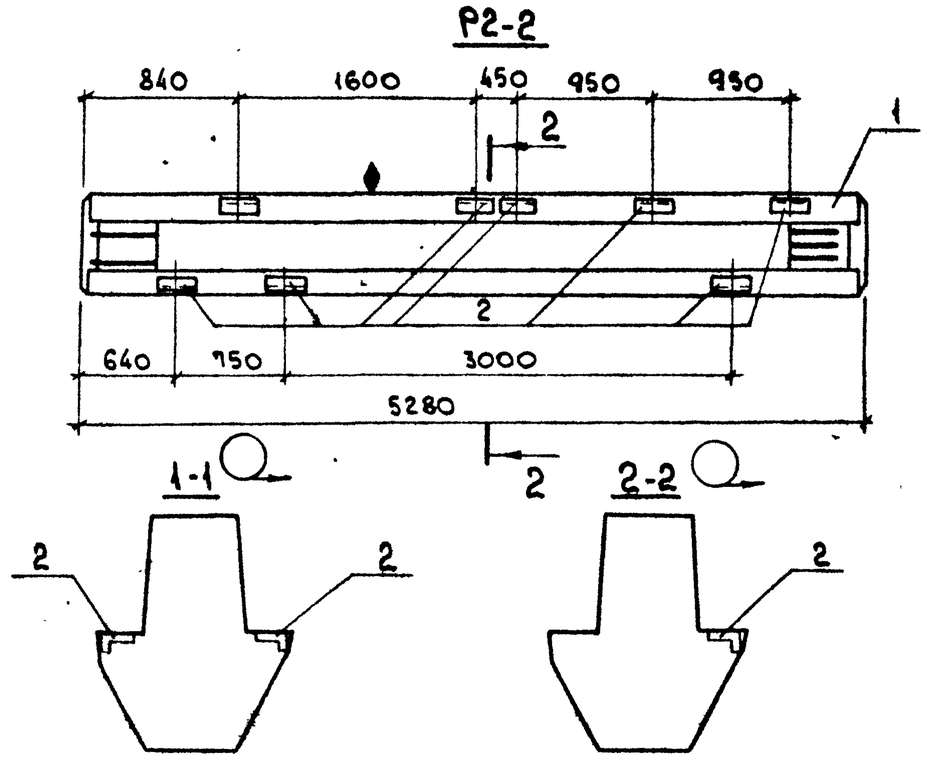

1. На гранях ригелей, указанных на чертеже, нанести несмываемой краской знак ♦, обозначающий сторону монтажа.
2. В пространственных каркасах ригелей ИБ2-9 и ИБ2-1 разбивку закладных изделий выполнить по данному чертежу.

Привязан:

Инв. №

Н.контр.	Зорин		
Гл.спец.	Зорин		
Зав.гр.	Шахновский		
Вед.инж.	Боднянская		
Провер.	Евланникова		
Разраб.	Петраш		

903-1-289.91.КЖ.И-6;-7;-7-01;-7-02

Ригель
P1; P2; P2-1; P2-2

Стадия	Масса	Масштаб
Р	4200	1:50
Лист 1	Листов 2	

ХАРЬКОВСКИЙ ПРОМСТРОЙНИИПРОЕКТ

Инв. № подл. | Подп. и дата | Взам. инв. №

Альбом 13 ч.1

Спецификация

Формат	Зона	Поз.	Обозначение	Наименование	Количество Р1	Р2	Р2-1	Р2-2	Примечание
				Документация					
			ИИ23-1/70	Технические требования					
				к изготовлению ригелей					
				Сборочные единицы					
				Ригель					
		1	ИИ23-1/70	ИБ2-9	1				
			"	ИБ2-1		1	1	1	
		2	ИИ23-1/70	Изделие закладное М3	4	7	7	8	3,2 кг

Ведомость расхода стали на дополнительные закладные изделия, кг

Марка элемента	Изделия закладные: Арматура класса А-III ГОСТ 5781-82* ф6	ф14		Итого	Прокат марки С235 ГОСТ 8510-86* L110x70x7		Итого	Общий расход
Р1	0,4	4,8		5,2	7,6		7,6	12,8
Р2	0,7	8,4		9,1	13,3		13,3	22,4
Р2-1	0,7	8,4		9,1	13,3		13,3	22,4
Р2-2	0,8	9,6		10,4	15,2		15,2	25,6

Обозначение	Марка	Масса ед., кг
903-1-289.91.КЖ.И-6	Р1	4200
-7	Р2	4200
-7-01	Р2-1	4200
-7-02	Р2-2	4200

Привязан:

Инв. №

Инв. № подл. | Подп. и дата | Взам. инв. №

903-1-289.91.КЖ.И-6;-7;-7-01;-7-02

Лист 2

Альбом 13 ч. 1

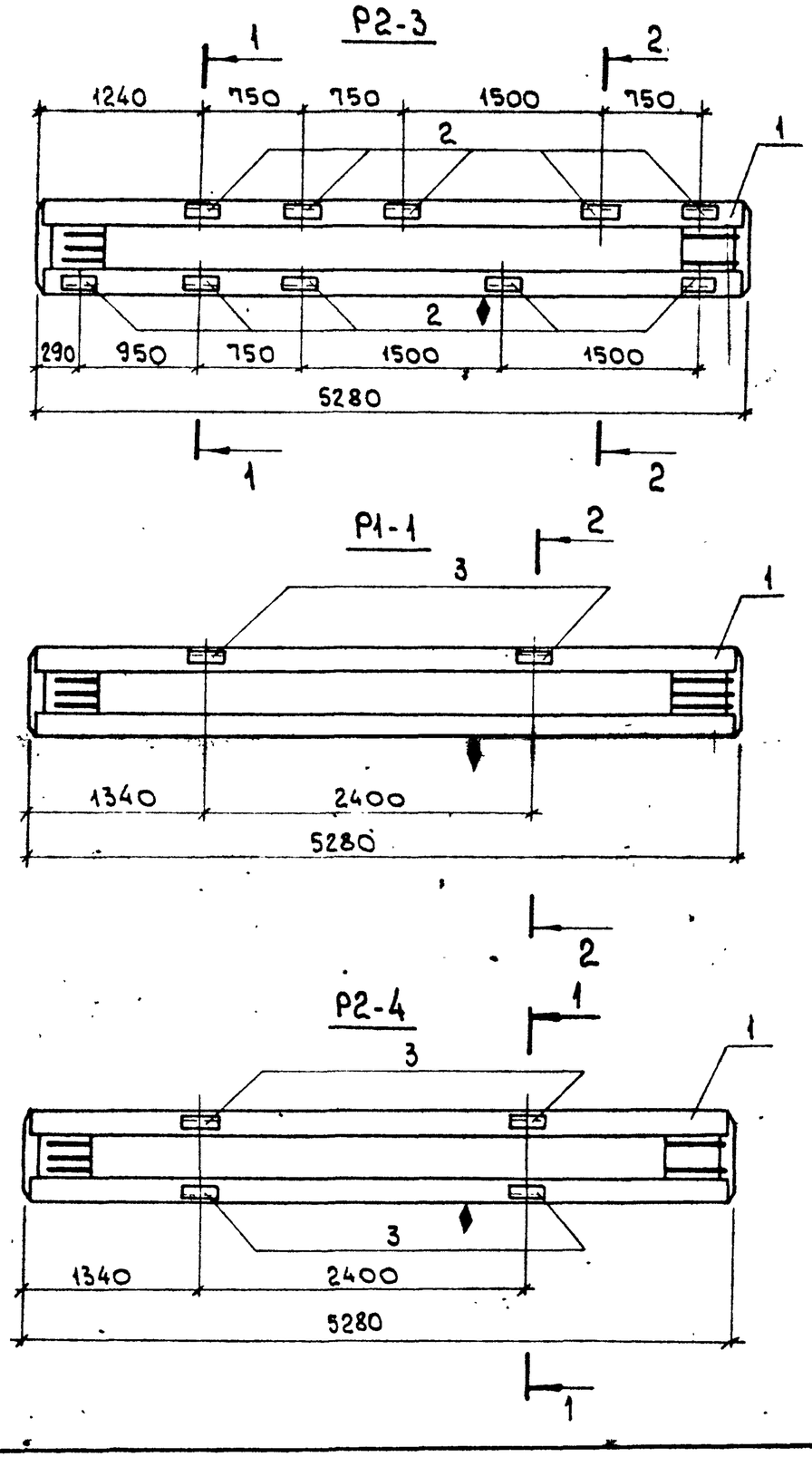

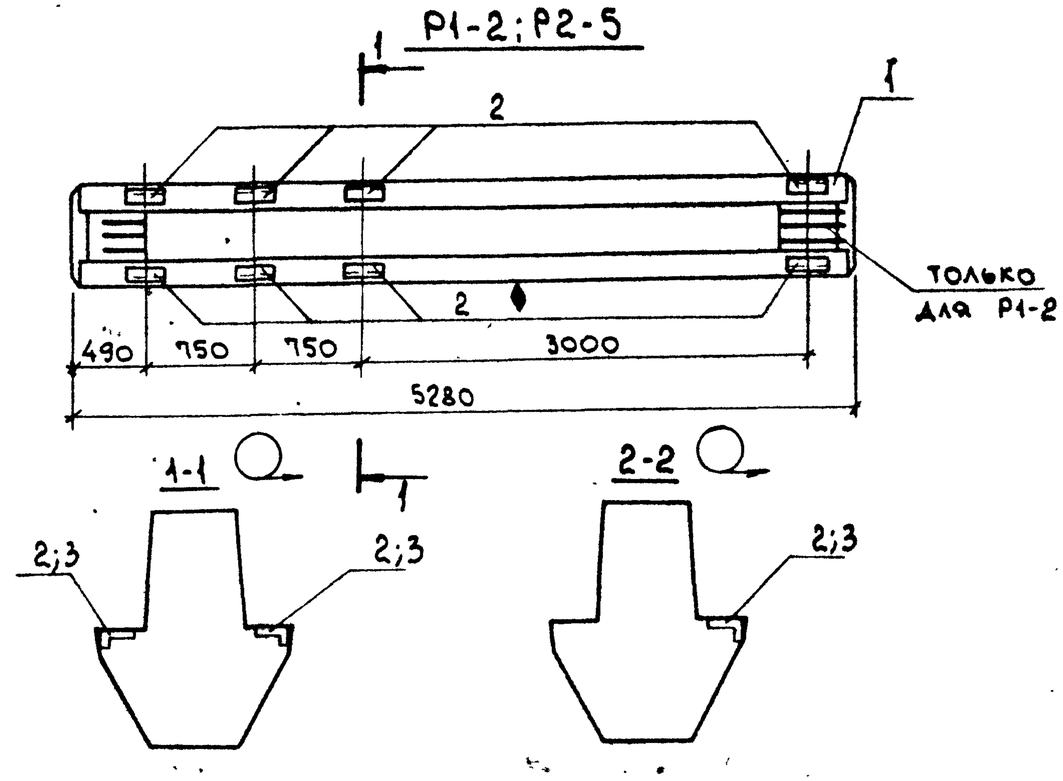

1. На гранях ригелей, указанных на чертеже, нанести несмываемой краской знак ♦, обозначающий сторону монтажа.
2. В пространственных каркасах ригелей ИБ2-1; ИБ2-9 разбивку закладных изделий выполнить по данному чертежу.

Привязан:

Инв. №

Н. контр.	Зорин		
Гл. спец.	Зорин		
Зав. гр.	Шахковский		
Вед. инж.	Боднянская		
Провер.	Евланникова		
Разраб.	Петраш		

3.903-1-289.91.КЖ.И- 6-01; -6-02; -7-03... -7-05

Ригель Р1-1; Р1-2; Р2-3... Р2-5

Стадия	Масса	Масштаб
Р	См. табл.	1:50
Лист 1	Листов 2	

ХАРЬКОВСКИЙ ПРОМСТРОЙНИИПРОЕКТ

Инв. № подл. | Подп. и дата | Взам. инв. №

Альбом 13 ч.1

Спецификация

Формат	Зона	Поз.	Обозначение	Наименование	Количество Р2-3	Р1-1	Р2-4	Р1-2	Р2-5	Примечан.
				Документация						
			ИИ23-1/70	Технические требования						
				к изготовлению ригелей						
				Сборочные единицы						
				Ригель						
		1	ИИ 23-1/70	ИБ2-1	1		1		1	
			"	ИБ2-9		1		1		
		2	ИИ23-1/70	Изделие закладное М3	10			8	8	3,2кг
		3	"	М2		2	4			4,2кг

Ведомость расхода стали на дополнительные закладные изделия, кг

Марка элемента	Изделия закладные: Арматура класса А-III ГОСТ 5781-82* ф6	ф14		Итого	Прокат марки Ст3S ГОСТ 8510-86* 140х70х7		Итого	Общий расход
Р2-3	1,0	12,0		13,0	19,0		19,0	32,0
Р1-1	0,2	2,4		2,6	5,8		5,8	8,4
Р2-4	0,4	4,8		5,2	11,6		11,6	16,8
Р1-2	0,8	9,6		10,4	15,2		15,2	25,6
Р2-5	0,8	9,6		10,4	15,2		15,2	25,6

Обозначение	Марка	Масса ед., кг
903-1-289.91.КЖ.И-7-03	Р2-3	4200
-6-01	Р1-1	4200
-7-04	Р2-4	4200
-6-02	Р1-2	4200
-7-05	Р2-5	4200

Привязан:

Инв. №

Взам. инв. № | Подп. и дата | Инв. № подл.

903-1-289.91.КЖ.И-6-01; -6-02; -7-03... -7-05

Лист 2

Альбом 13 ч.1

Р2-7

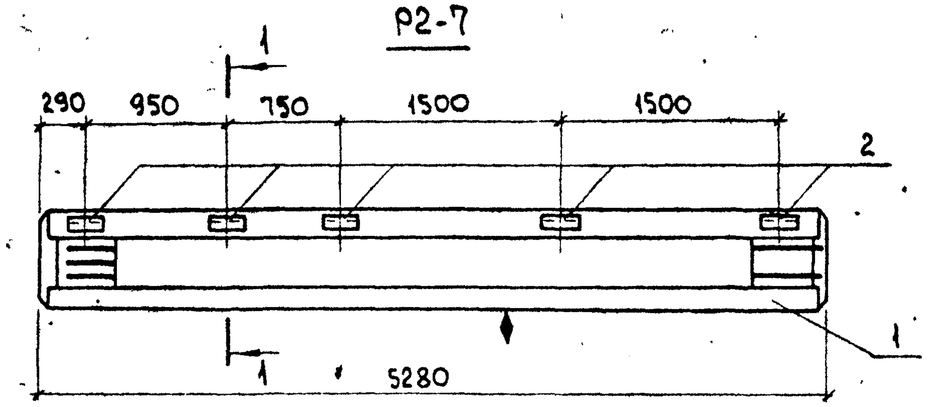

Р2-6

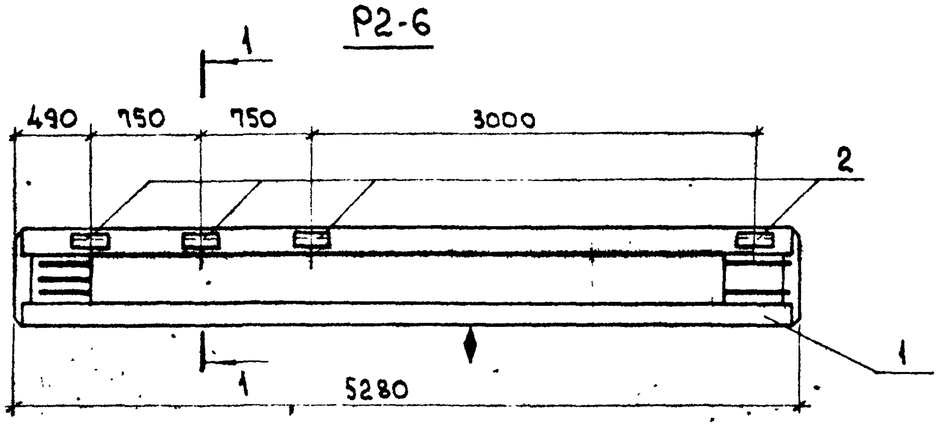

Спецификация

Формат	Зона	Поз.	Обозначение	Наименование	Кол-во Р2-7	Кол-во Р2-6	Примечание
				Документация			
			ИИ23-1/70	Технические требования к			
				изготовлению ригелей			
				Сборочные единицы			
				Ригель			
		1	ИИ23-1/70	ИБ2-1	1	1	
		2	то же	Изделие закладное М3	5	4	

1-1

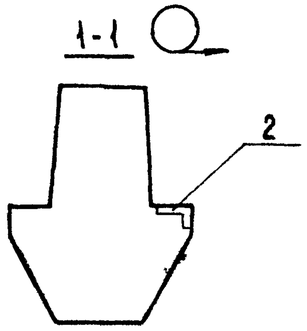

Обозначение	Марка
903-1-289.91.КЖ.И-7-06	Р2-6
-7-07	Р2-7

Ведомость расхода стали на дополнительные закладные изделия, кг

Марка элемента	Изделия закладные: Арматура класса А-III ГОСТ 5781-82* ф6	ф14	Итого	Прокат марки С235 ГОСТ 8510-86* L100×10 ×7	Итого	Общий расход
Р2-7	0,5	6,0	6,5	9,5	9,5	16,0
Р2-6	0,4	4,8	5,2	7,6	7,6	12,8

1. На гранях ригелей, указанных на чертеже, нанести несмываемой краской знак ♦, обозначающий сторону монтажа.
2. В пространственных каркасах ригелей ИБ2-1 разбивку закладных изделий выполнить по данному чертежу.

Привязан:

Инв. №

Н.контр.	Зорин	
Гл.спец.	Зорин	
Зав.гр.	Шахновский	
Вед.инж.	Бодянская	
Провер.	Евланникова	
Разраб.	Петраш	

903-1-289.91.КЖ.И-7-06;-7-07

Ригель Р2-6 ; Р2-7

Стадия	Масса	Масштаб
Р	4200	1:50
Лист	Листов 1	

ХАРЬКОВСКИЙ ПРОМСТРОЙНИИПРОЕКТ

Взам.инв.№ | Подп. и дата | Инв.№ подл.

Альбом 13 ч.1

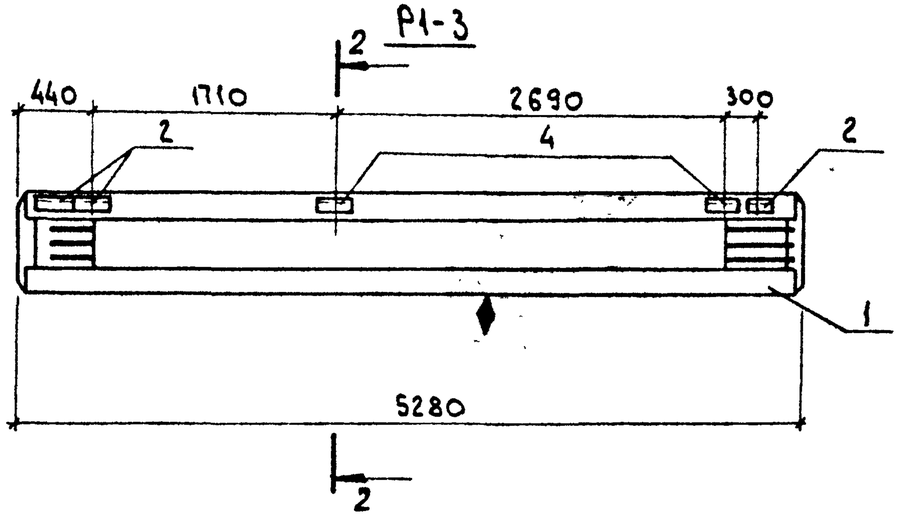

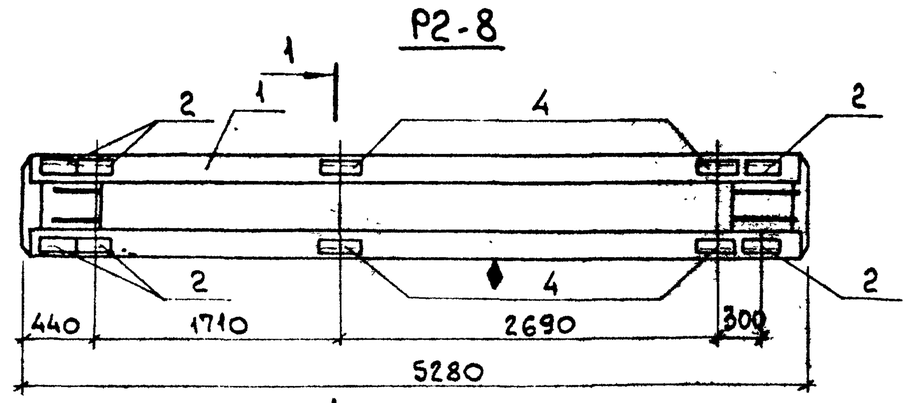

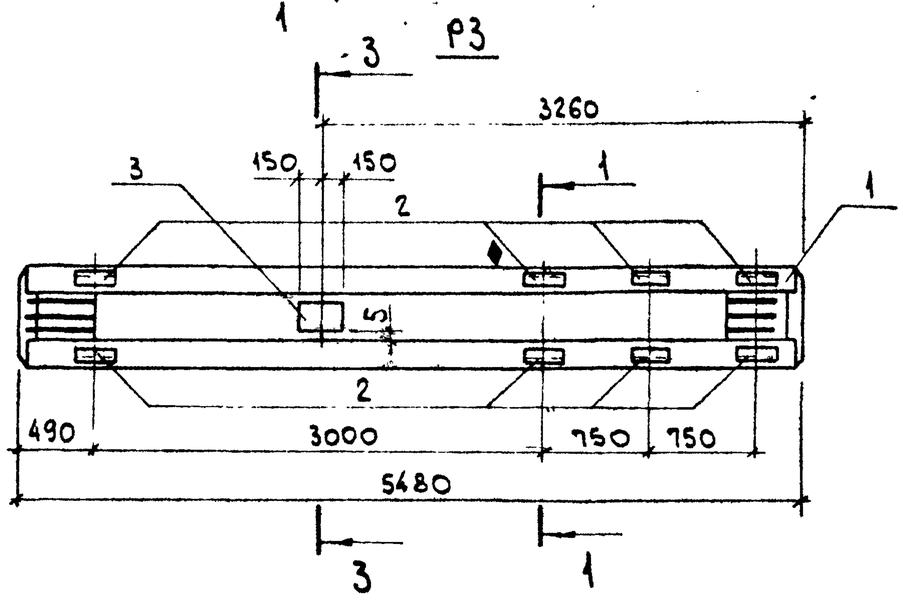

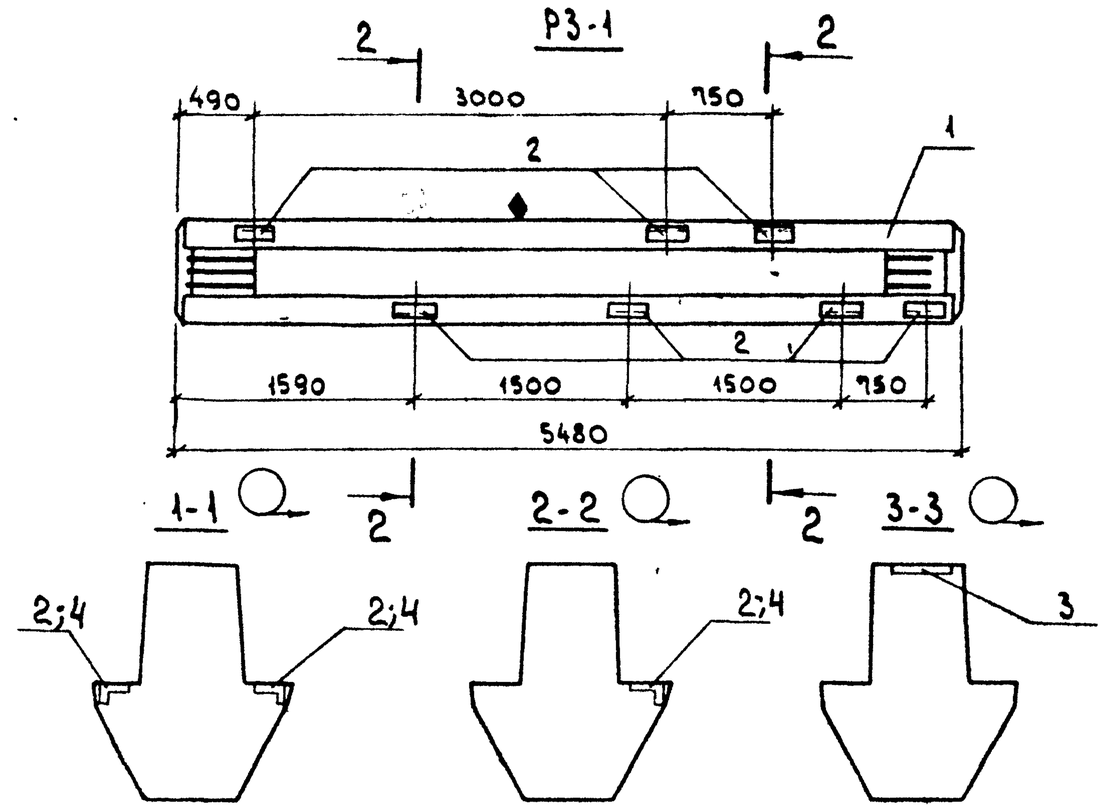

1. На гранях ригелей, указанных на чертеже, нанести несмываемой краской знак ♦, обозначающий сторону монтажа.
2. В пространственных каркасах ригелей ИБ2-1; ИБ2-9; ИБ3-5; ИБ3-17 разбивку закладных изделий выполнить по данному чертежу.

Привязан:

Инв. №

Н.контр.	Зорин		
Гл.спец.	Зорин		
Зав.гр.	Шахновский		
Вед.инж.	Бодняиская		
Провер.	Евланникова		
Разраб.	Петраш		

903-1-289.91.КЖ.И-6-03;-7-08;-8;-8-01

Ригель
Р1-3; Р2-8; Р3; Р3-1

Стадия	Масса	Масштаб
Р	См. табл.	1:50
Лист 1	Листов 2	

ХАРЬКОВСКИЙ ПРОМСТРОЙНИИПРОЕКТ

Взам. инв. № | Подп. и дата | Инв. № подл.

25266-16 41

Альбом 13 ч.1

Спецификация

Формат	Зона	Поз.	Обозначение	Наименование	Количество Р1-3	Р2-8	Р3	Р3-1	Примечание
				Документация					
			ИИ23-1/70	Технические требования					
				к изготовлению ригелей					
				Сборочные единицы					
				Ригель					
		1	ИИ23-1/70	ИБ2-9	1				
			"	ИБ2-1		1			
			"	ИБ3-5			1		
			"	ИБ3-17				1	
		2	"	Изделие закладное М3	3	6	8	7	3.2 кг
		3	1.400-6/76 вып. 1	М3-10			1		5.9 кг
		4	ИИ23-1/70	М2	2	4			4.2 кг

Ведомость расхода стали на дополнительные закладные изделия, кг

Марка элемента	Изделия закладные: Арматура класса А-III ГОСТ 5781-82* ф6	ф12	ф14	Итого	Прокат марки С245 ГОСТ 19903-74* δ=10	Итого	С235 ГОСТ 8510-86* L100x100x7	Итого	Общий расход
Р1-3	0,5		6,0	6,5			11,5	11,5	18,0
Р2-8	1,0		12,0	13,0			23,0	23,0	36,0
Р3	0,8	2,6	9,6	13,0	3,3	3,3	15,2	15,2	31,5
Р3-1	0,7		8,4	9,1			13,3	13,3	22,4

Обозначение	Марка	Масса ед., кг
903-1-289.91.КЖ.И-6-03	Р1-3	4200
-7-08	Р2-8	4200
-8	Р3	4400
-8-01	Р3-1	4400

Привязан:

Инв. №

Взам. инв. № | Подп. и дата | Инв. № подл.

903-1-289.91.КЖ.И-6-03; -7-08; -8; -8-01

Лист 2

Альбом 13 ч. 1

Р3-2

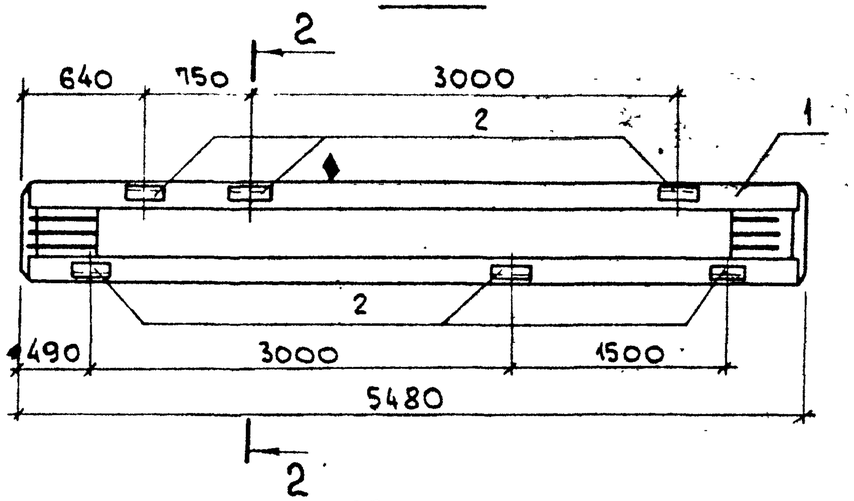

Р3-3

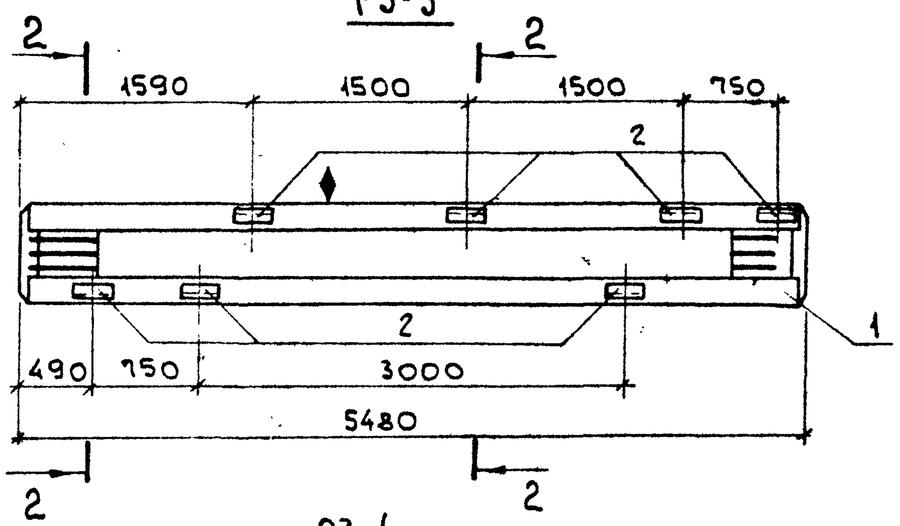

Р3-4

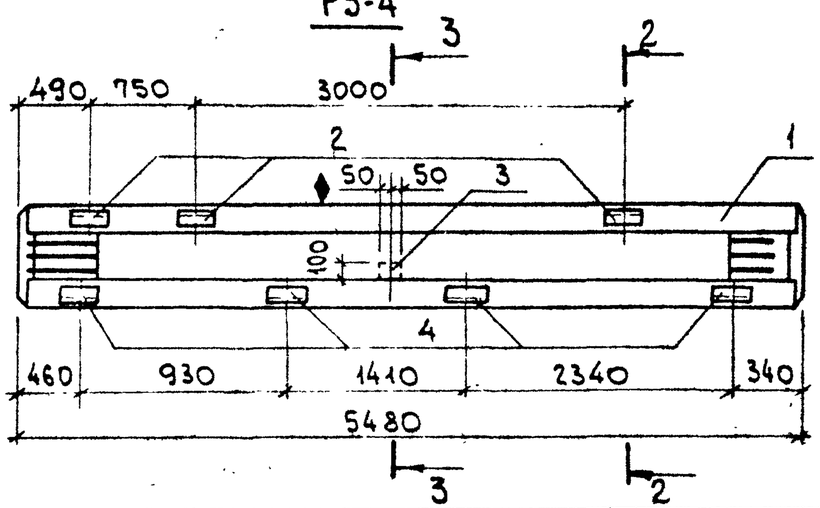

Р3-5

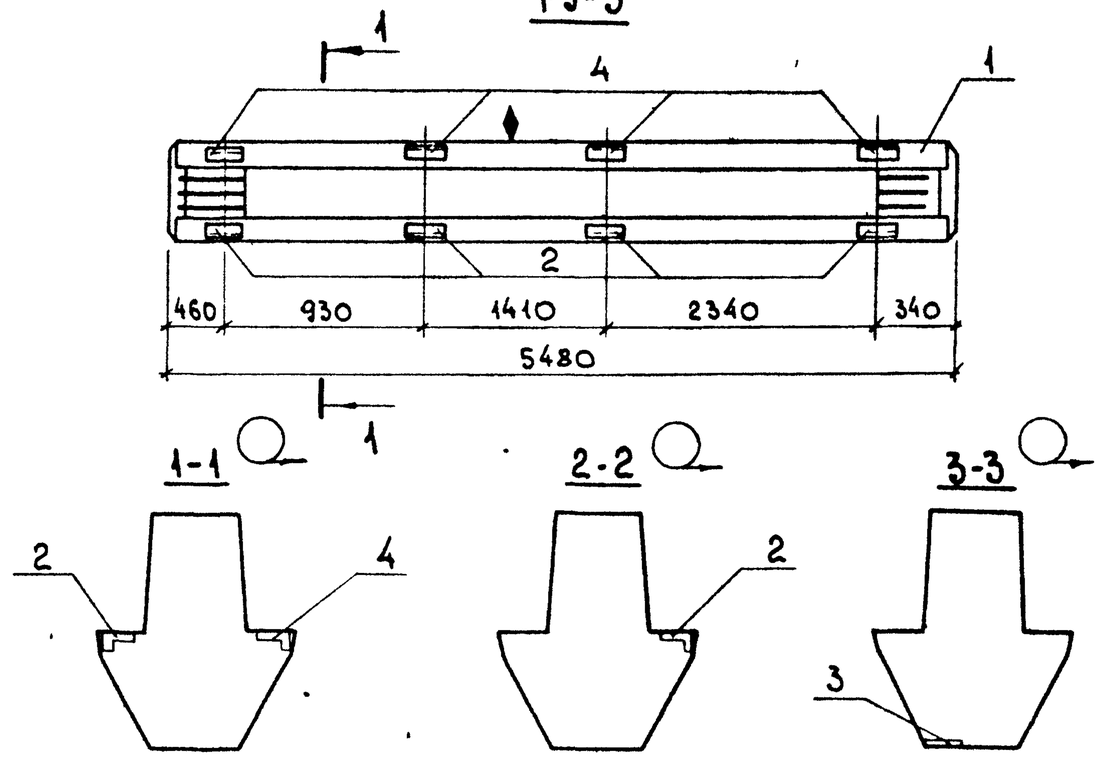

1. На гранях ригелей, указанных на чертежах, нанести несмываемой краской знак ♦, обозначающий сторону монтажа.
2. В пространственных каркасах ригелей ИБ3-17 разбивку закладных изделий выполнить по данному чертежу.

Привязан:

Инв. №

Н. контр.	Зорин		
Гл. спец.	Зорин		
Зав. гр.	Шахновский		
Вед. инж.	Боднянская		
Провер.	Евланникова		
Разраб.	Петраш		

903-1-289.91.КЖ.И-8-02...-8-05

Ригель Р3-2... Р3-5

Стадия	Масса	Масштаб
Р	см. табл.	1:50
Лист 1	Листов 2	

ХАРЬКОВСКИЙ ПРОМСТРОЙНИИПРОЕКТ

Взам. инв. № | Подп. и дата | Инв. № подл.

25266-16 44

Альбом 13 ч.1

Спецификация

Формат	Зона	Поз.	Обозначение	Наименование	Количество Р3-2	Р3-3	Р3-4	Р3-5	Примечание
				Документация					
			ИИ23-1/70	Технические требования					
				к изготовлению ригелей					
				Сборочные единицы					
		1	ИИ23-1/70	Ригель ИБ3-17	1	1	1	1	
				Изделие закладное					
		2	ИИ23-1/70	М3	6	7	3		3,2 кг
		3	1.400-6/76 вып. 1	М8-13			1		0,7 кг
		4	ИИ23-1/70	М2			4	8	4,2 кг

Ведомость расхода на дополнительные закладные изделия, кг

Марка элемента	Изделия закладные: Арматура класса А-III ГОСТ 5781-82* ф6	ф8	ф14	Итого	Прокат марки С245 ГОСТ 19903-74* 8=8	Итого	С235 ГОСТ 8510-86* L110x70x7		Итого	Общий расход
Р3-2	0,6		7,2	7,8			11,4		11,4	19,2
Р3-3	0,7		8,4	9,1			13,3		13,3	22,4
Р3-4	0,7	0,1	8,4	9,2	0,6	0,6	17,3		17,3	27,1
Р3-5	0,8		9,6	10,4			23,2		23,2	33,6

Обозначение	Марка	Масса ед., кг
903-1-289.91.КЖ.И-8-02	Р3-2	4400
-8-03	Р3-3	4400
-8-04	Р3-4	4400
-8-05	Р3-5	4400

Привязан:

Инв. №

Взам. инв. № | Подп. и дата | Инв. № подл.

903-1-289.91.КЖ.И-8-02...-8-05

Лист 2

Альбом 13 ч.1

Р2-9

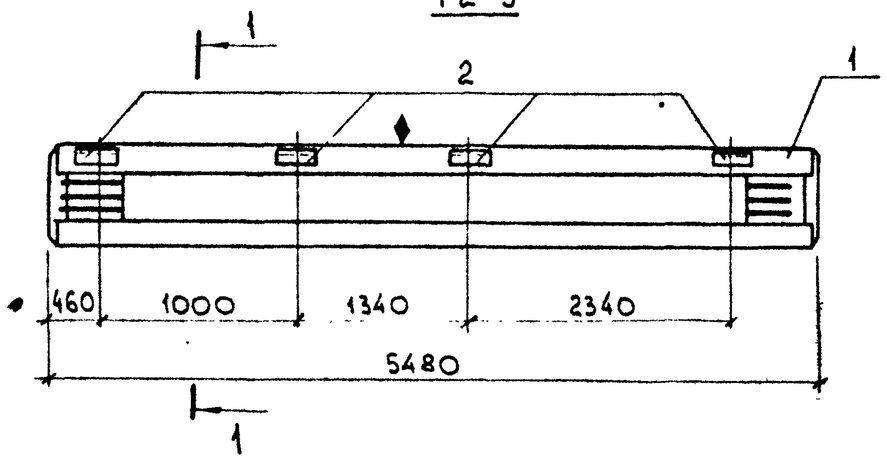

Р4-2

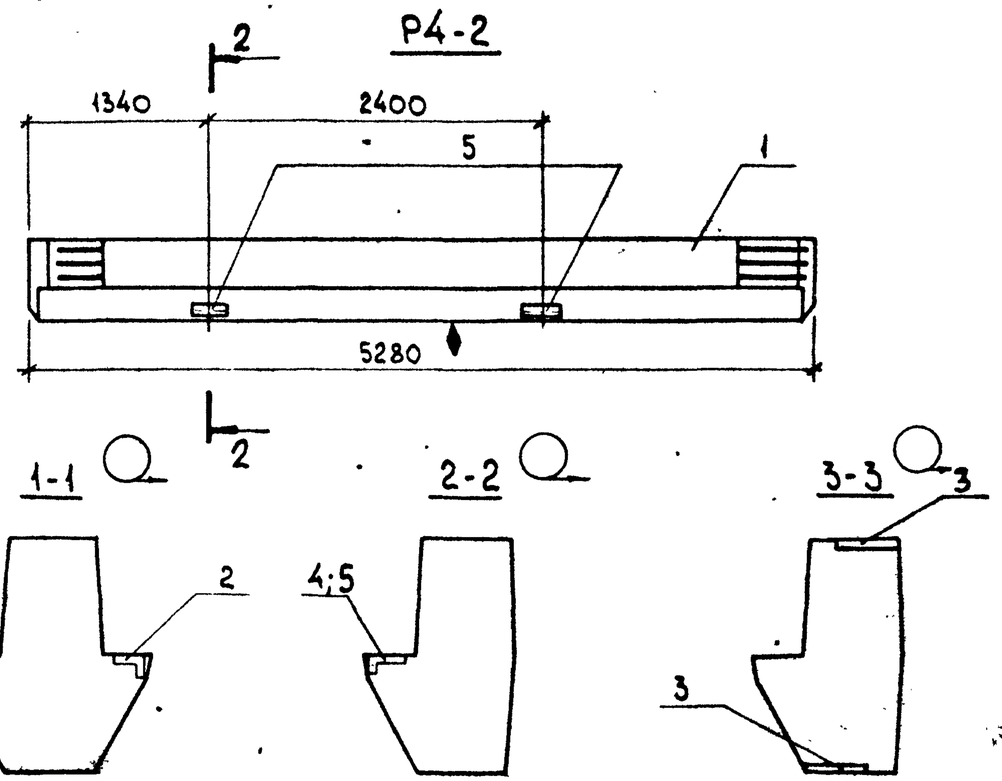

Р4

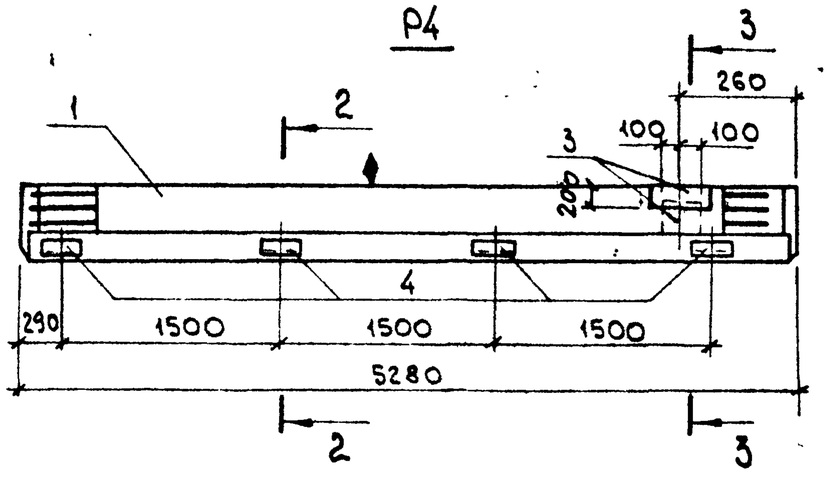

Р4-1

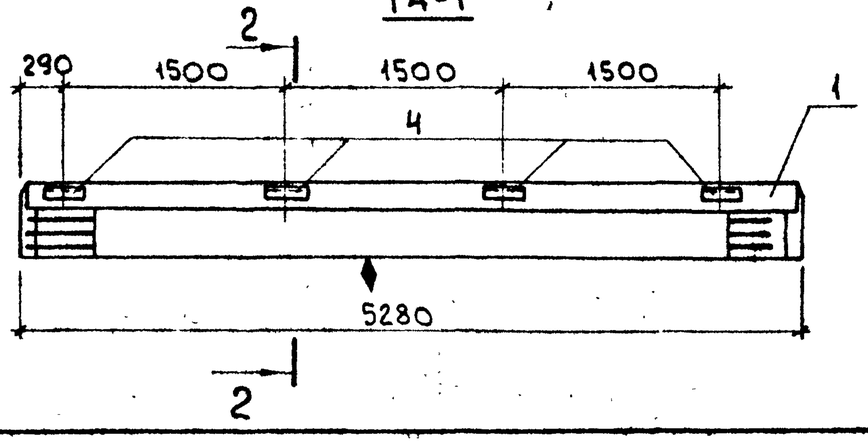

1. На гранях ригелей, указанных на чертеже, нанести несмываемой краской знак ♦, обозначающий сторону монтажа.
2. В пространственных каркасах ригелей Б40-1; ИБ2-1 разбивку закладных изделий выполнить по данному чертежу.

Привязан:

Инв. №

Н.контр.	Зорин		
Гл.спец.	Зорин		
Зав.гр.	Шахновский		
Вед.инж	Боднянская		
Провер.	Евланникова		
Разраб.	Петраш		

903-1-289.91.КЖ.И-7-09;-9...-9-02

Ригель Р2-9; Р4; Р4-1; Р4-2

Стадия	Масса	Масштаб
Р	См. табл.	1:50
Лист 1	Листов 2	

ХАРЬКОВСКИЙ ПРОМСТРОЙНИИПРОЕКТ

Инв. № подл. | Подп. и дата | Взам. инв. №

25266-16 45

Альбом 13 ч.1

Спецификация

Формат	Зона	Поз.	Обозначение	Наименование	Количество Р2-9	Р4	Р4-1	Р4-2	Примечание
				Документация					
			ИИ23-1/70	Технические требования					
			1.420-12 вып. 6	к изготовлению ригелей					
				Сборочные единицы					
				Ригель					
		1	ИИ23-1/70	ИБ2-1	1				
			1.420-12 вып. 6	Б40-1		1	1	1	
				Изделие закладное					
		2	ИИ23-1/70	М2	4				4,2 кг
		3	1.400-6/76. вып. 1	М7-4		2			8,0 кг
		4	ИИ23-1/70	М7		4	4		3,2 кг
		5	"	М6				2	4,2 кг

Ведомость расхода стали на дополнительные закладные изделия, кг

Марка элемента	Изделия закладные: Арматура класса А-III ГОСТ 5781-82* ф6	ф12	ф14	Итого	Прокат марки С245 ГОСТ 19903-74* δ=8	δ=10	Итого	С235 ГОСТ 8510-86* L110x70x7	Итого	Общий расход
Р2-9	0,4		4,8	5,2				11,6	11,6	16,8
Р4	0,4	2,6	4,8	7,8	1,2	12,2	13,4	7,6	7,6	28,8
Р4-1	0,4		4,8	5,2				7,6	7,6	12,8
Р4-2	0,2		2,4	2,6				5,8	5,8	8,4

Обозначение	Марка	Масса ед., кг
903-1-289.91.КЖ.И-7-09	Р2-9	4400
-9	Р4	
-9-01	Р4-1	3700
-9-02	Р4-2	

Привязан:

Инв. №

Инв. № подл. | Подп. и дата | Взам. инв. №

903-1-289.91.КЖ.И-7-09; -9...-9-02

Лист 2

25266-16 46

Альбом 13 ч. 1

Р4-3

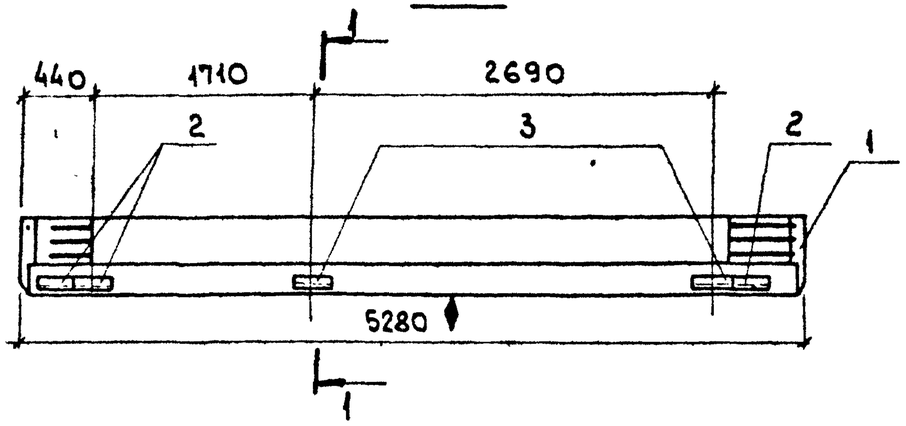

Р5

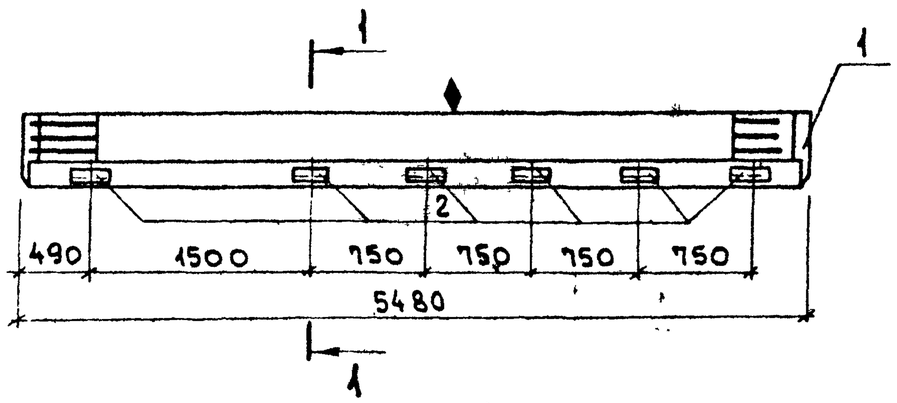

Р5-1

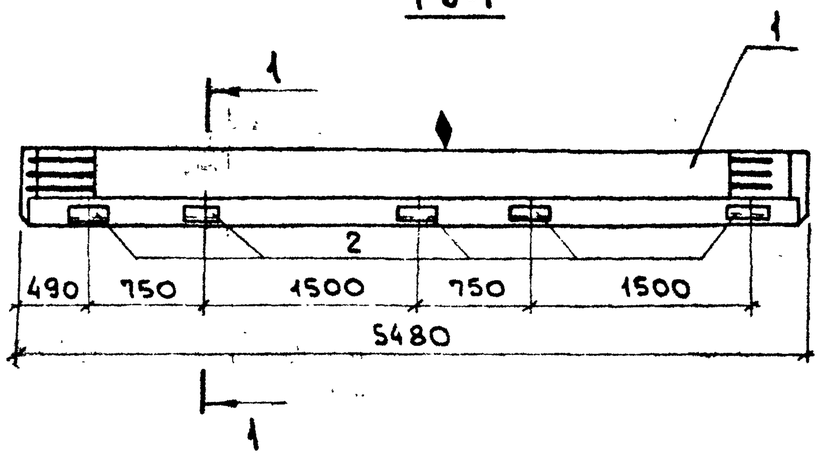

1-1

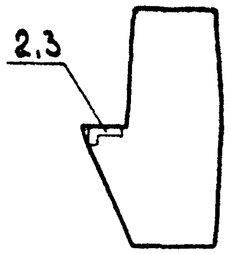

1. На гранях ригелей, указанных на чертеже, нанести несмываемой краской знак ♦, обозначающий сторону монтажа.
2. В пространственных каркасах ригелей Б40-1; Б41-1 развивку закладных изделий выполнить по данному чертежу.

Привязан:

Инв. №

К.контр.	Зорин		
Гл.спец.	Зорин		
Зав.гр.	Шахновский		
Вед инж.	Бодиянская		
Провер.	Евланникова		
Разраб.	Петраш		

903-1-289.91.КЖ.И-9-03; -10; -10-01

Ригель Р4-3; Р5; Р5-1

Стадия	Масса	Масштаб
Р	См. табл.	1:50
Лист 1	Листов 2	

ХАРЬКОВСКИЙ ПРОМСТРОЙНИИПРОЕКТ

Взам. инв. № | Подп. и дата | Инв. № подл.

Альбом 13 ч.1

Спецификация

Формат	Зона	Поз.	Обозначение	Наименование	Количество				Примечание
					Р4-3	Р5	Р5-1		
				Документация					
			1.420-12 вып. 6	Технические требования					
				к изготовлению ригелей					
				Сборочные единицы					
				Ригель					
		1	1.420-12 вып. 6	640-1	1				
				641-1		1	1		
		2	ИИ23-1/70	Изделие закладное М7	3	6	5		3,2 кг
		3	"	М6	2				4,2 кг

Ведомость расхода стали на дополнительные закладные изделия, кг

Марка элемента	Изделия закладные							Общий расход
	Арматура класса А-III ГОСТ5781-82*				Прокат марки С235 ГОСТ8510-86*			
	ф6	ф14		Итого	L110x70x7		Итого	
Р4-3	0,5	6,0		6,5	11,5		11,5	18,0
Р5	0,6	7,2		7,8	11,4		11,4	19,2
Р5-1	0,5	6,0		6,5	9,5		9,5	16,0

Обозначение	Марка	Масса ед., кг
903-1-289.91.КЖ.И-9-03	Р4-3	3700
-10	Р5	3800
-10-01	Р5-1	

Привязан:

Инв. №

Инв. № подл. | Подп. и дата | Взам. инв. №

903-1-289.91.КЖ.И-9-03; -10; -10-01

Лист 2

25266-16 48

Альбом 13 в.1

Б1, Б2

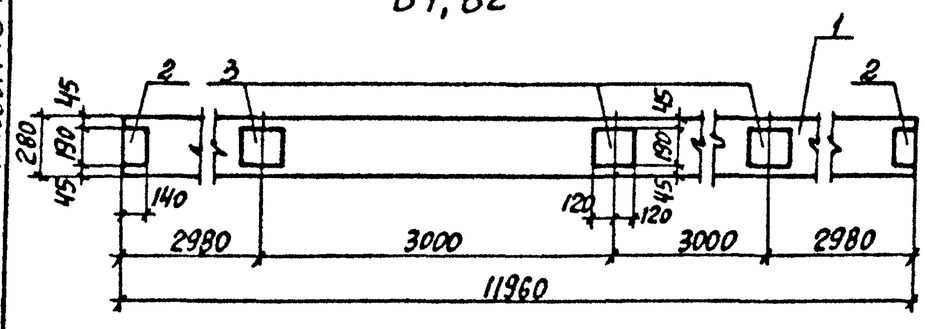

Б1-1, Б2-1

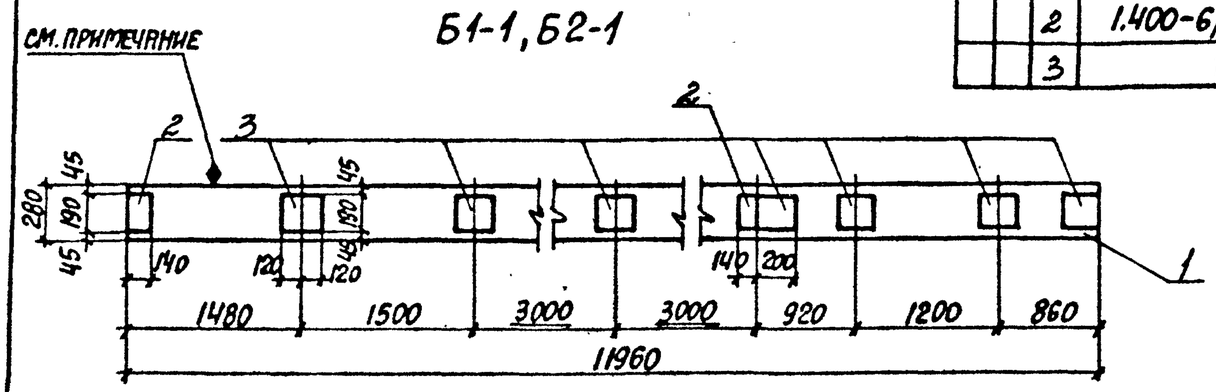

Б1-2, Б2-2

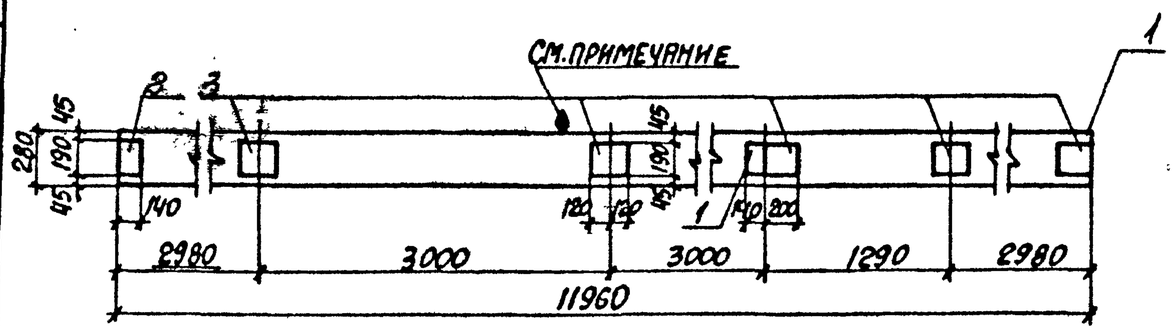

Формат	Зона	Поз.	Обозначение	Наименование	Количество Б1	Б1-1	Б1-2	Б2	Б2-1	Б2-2	Примечание
				Документация							
			1.462.1-1/88 вып.1	Пояснительная записка							
				Сборочные единицы							
				Балка							
		1	1.462-1/88.1-1ФЧ	1БСП12-3Ат VI	1	1	1				4500 кг
			то же	1БСП12-4Ат VI				1	1	1	4500 кг
				Изделие закладное							
		2	1.400-6/76 вып.1	М4-1	2	2	2	2	2	2	1,4 кг
		3	то же	М4-3	3	7	5	3	7	5	2,4 кг

Ведомость расхода стали на дополнительные закладные изделия, кг

Марка элемента	Изделия закладные: Арматура класса А-III, ГОСТ 5781-82*				Прокат марки С245, ГОСТ 19903-74*				Общий расход
	Ф8			Итого	δ=6			Итого	
Б1; Б2	1,2			1,2	8,8			8,8	10,0
Б1-1; Б2-1	2,4			2,4	17,2			17,2	19,6
Б1-2; Б2-2	1,8			1,8	13,0			13,0	14,8

Обозначение	Марка	Обозначение	Марка
903-1-289.91.КЖ.И-11	Б1	903-1-289.91.КЖ.И-12	Б2
903-1-289.91.КЖ.И-11-01	Б1-1	903-1-289.91.КЖ.И-12-01	Б2-1
903-1-289.91.КЖ.И-11-02	Б1-2	903-1-289.91.КЖ.И-12-02	Б2-2

На грани балки, указанной на чертеже, нанести несмываемой краской знак ◆, обозначающий сторону монтажа.

Привязан:

Инв. №

Н.контр.	Зорин	
Гл.спец.	Зорин	
Зав.гр.	Шахновский	
Вед.инж.	Боднянская	
Провер.	Боднянская	
Разраб.	Гайдарни	

903-1-289.91.КЖ.И-11...-11-02; -12...12-02

Балка Б1; Б1-1; Б1-2; Б2; Б2-1; Б2-2

Стадия	Масса	Масштаб
Р	см. табл.	1/м
Лист	Листов 1	

Харьковский Промстройниипроект

Инв. № подл. | Подпись и дата | Взам. инв. №

Альбом 13 ч. 1

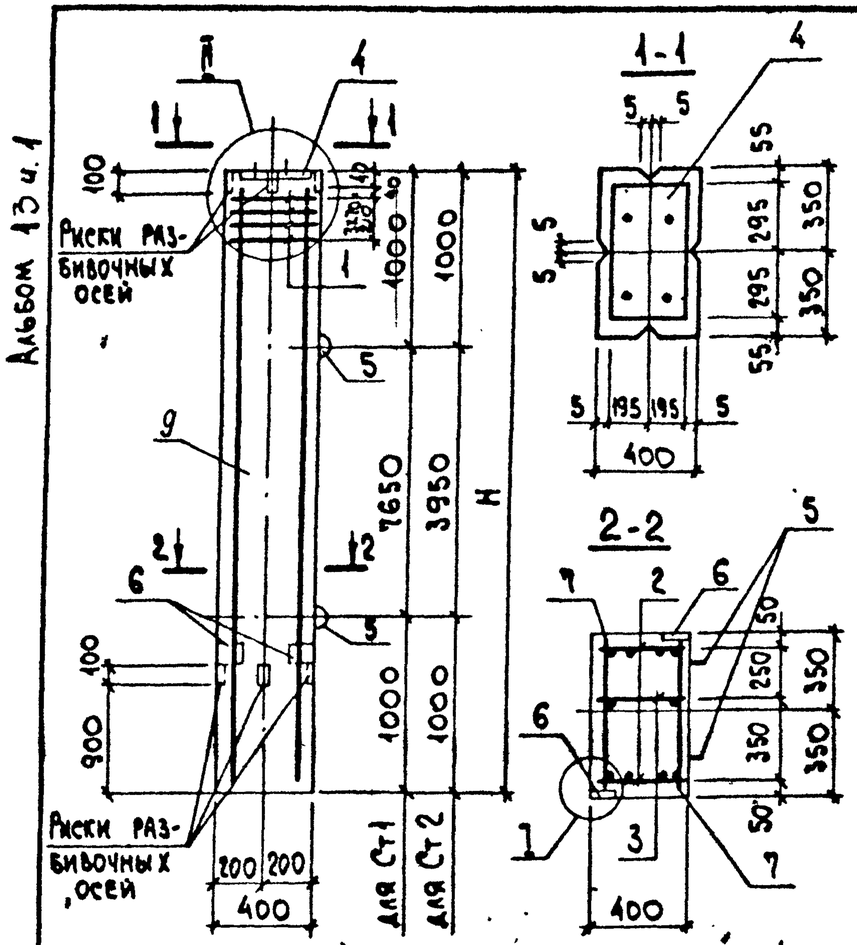

Марка	H, мм	Масса ед., кг
Ст1	9650	6825
Ст2	5950	4235

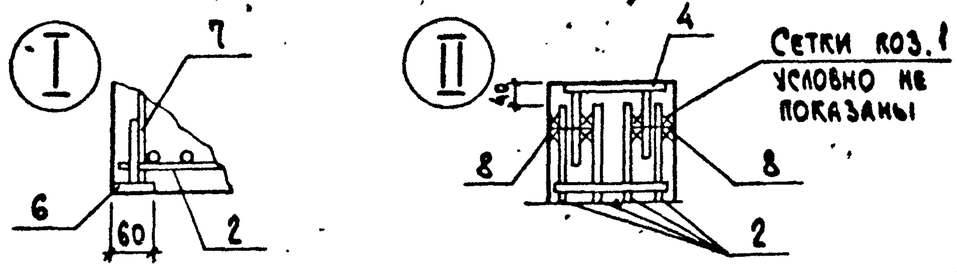

Формат	Зона	Поз.	Обозначение	Наименование	Колич. Ст1	Колич. Ст2	Примечание
				Документация			
			903-1-289.91.КЖ.И-ТУ	Технические условия			
				Сборочные единицы			
		1	1.483.1-5/88. 2-27	Сетка арматурная С3	4	4	2,1 кг
А4		2	903-1-289.91.КЖ.И-382;-383	Каркас плоский КР122	2	–	97,5 кг
А4			то же	КР123	–	2	60,5 кг
А4		3	КЖ.И-384;385	КР124	1	–	18,7 кг
А4			то же	КР125	–	1	11,8 кг
		4	1.423.1-5/88. 2-39	Изделие закладное М2-13	1	1	39,9 кг
		5	2-55	МН 27	4	4	4,2 кг
		6	1.400-15 вып. 1	МН101-1	2	2	0,60 кг
				Детали			
Б4		7		ф5Вр-I, ГОСТ6727-80*, ℓ=560	48	30	0,10 кг
Б4		8		ф10А-I, ГОСТ5781-82*, ℓ=100	2	2	0,06 кг
				Материалы			
		9.		Бетон класса В22.5	2,7	1,7	м³

1. Позиции 4;6 приварить к рабочей арматуре стоек.
2. Установку закладных изделий М2-13; МН27 смотрите серию 1.423.1-5/88 вып. 1.

Обозначение	Марка
903-1-289.91.КЖ.И-13	Ст1
-14	Ст2

Привязан:

Инв. №

Ведомость расхода стали на элемент, кг

Марка элемента	Изделия арматурные: Арматура класса А-III ГОСТ5781-82* ф12	А-III ф20	А-I ф6	А-I ф10	Вр-I ГОСТ6727-80* ф5	Всего	Изделия закладные: Арматура класса А-III ГОСТ5781-82* ф8	А-III ф14	А-I ф22	А-I ф20	Прокат марки С235 ГОСТ19903-74* δ=6	С245 δ=8	δ=22	Гайка ГОСТ5915-70* М20	Шайба ГОСТ11371-78* М20	Всего	Общий расход
Ст1	17,2	192	8,4	0,1	8,6	226,3	0,6	3,0	7,2	16,8	0,6	14,5	14,8	0,2	0,2	57,9	284,2
Ст2	10,8	119,2	8,4	0,1	5,3	143,8	0,6	3,0	7,2	16,8	0,6	14,5	14,8	0,2	0,2	57,9	201,7

Н. контр.	Зорин	
Гл. спец.	Зорин	
Зав. гр.	Шахновский	
Вед. инж.	Боднянская	
Провер.	Евланникова	
Разраб.	Петраш	

903-1-289.91.КЖ.И-13; -14

Стойка Ст1; Ст2

Стадия	Масса	Масштаб
Р	см. табл.	Б/м
Лист	Листов 1	

ХАРЬКОВСКИЙ ПРОМСТРОЙНИИПРОЕКТ

Взам. инв. № | Подп. и дата | Инв. № подл.

25266-16 50

Альбом 13 ч.1

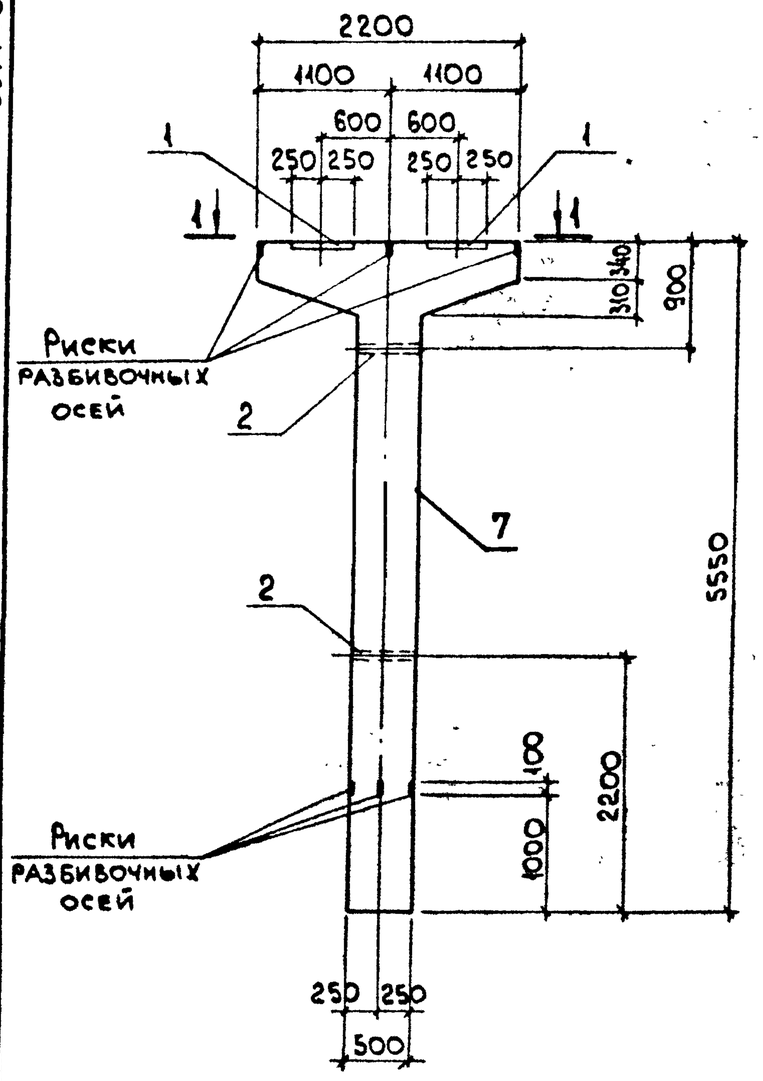

1-1

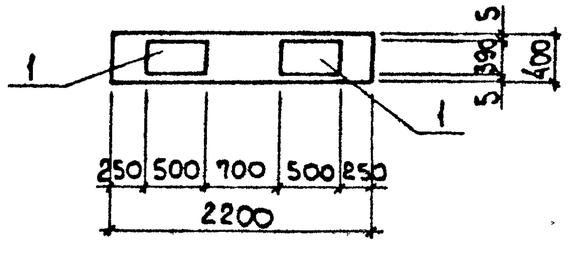

Формат	Зона	Поз.	Обозначение	Наименование	Кол.	Примеч.
				Документация		
			903-1-289.91.КЖ.И-ТУ	Технические условия		
				Сборочные единицы		
		1	1.400-6/76 в.1	Изделие закладное М2-6	2	25,2 кг
		2	3.015-2/82 в.2	М3	2	1,55 кг
А4		3	903-1-289.91.КЖ.И-390	Каркас плоский КР133	2	51,5 кг
А4		4	КЖ.И-391	КР134	2	29,0 кг
А4		5	КЖ.И-392	КР135	2	8,9 кг
				Детали		
Б4		6		ФВАТ.ГОСТ5781-82*, ℓ=370	24	0,15 кг
				Материалы		
		7		Бетон класса В30	1,45	м³

Привязан:

Инв. №

Н.контр.	Зорин	
Гл.спец.	Зорин	
Зав.гр.	Шаховский	
Вед.инж.	Боднянская	
Провер.	Боднянская	
Разраб.	Гайдаржи	

903-1-289.91.КЖ.И-15

Стойка СТ3

Стадия	Масса	Масштаб
Р	3630	1:50
Лист 1	Листов 2	

ХАРЬКОВСКИЙ ПРОМСТРОЙНИИПРОЕКТ

Инв.№ подл. | Подп. и дата | Взам.инв.№

Альбом 13ч.1

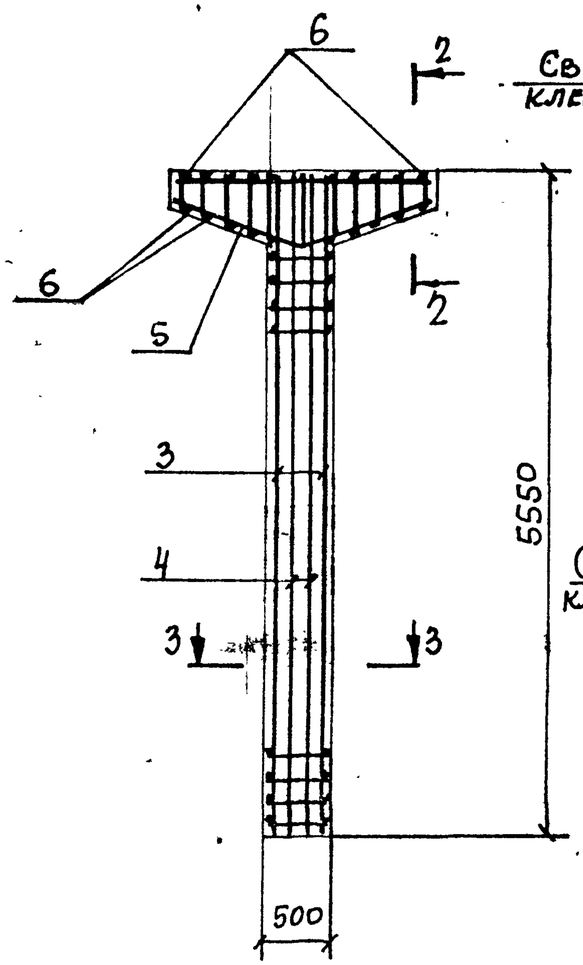

2-2

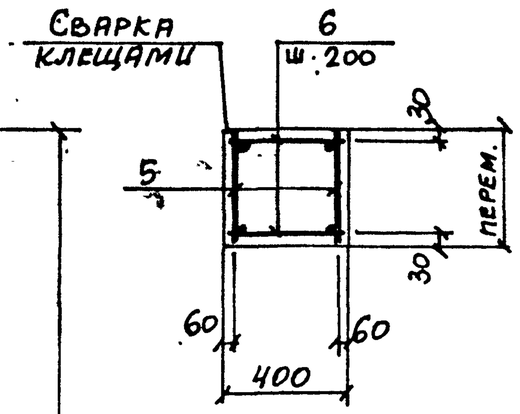

3-3

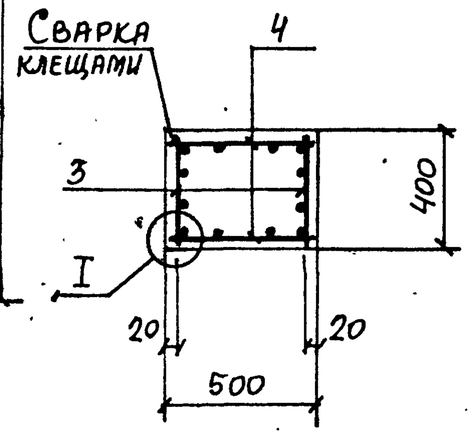

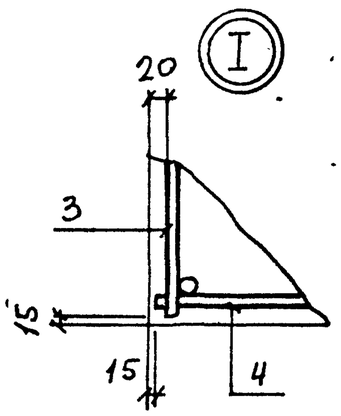

Ведомость расхода стали на элемент, кг

Марка элемента	Изделия арматурные								Изделия закладные							Общий расход
	Арматура класса							Всего	Арматура класса		Прокат марки				Всего	
	А-I				А-III				А-III		С235		С235			
	ГОСТ 5781-82*								ГОСТ 5781-82*		ГОСТ 19903-74*		ГОСТ 3262-75*			
	ф6	ф8	ф10	Итого	ф20	ф22	Итого		ф16	Итого	δ=14	Итого	Тр 1½"	Итого		
Ст3	6,4	5,8	2,8	15,0	99,4	65,0	165,0	180,0	7,6	7,6	42,8	42,8	2,5	2,5	52,9	232,9

Инв.№ подл. | Подпись и дата | Взам.инв.№

25266-16 52

Альбом 13 ч.1

П1

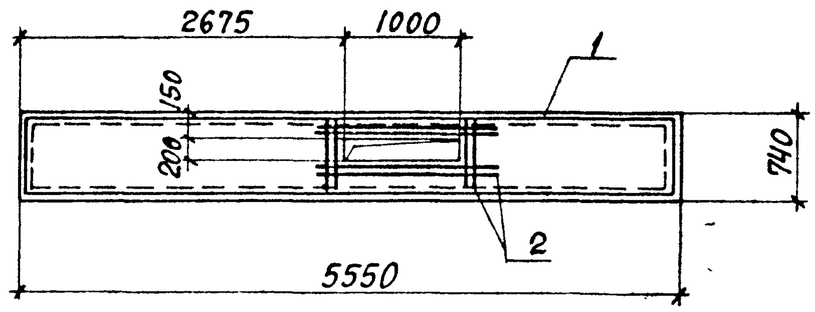

П2

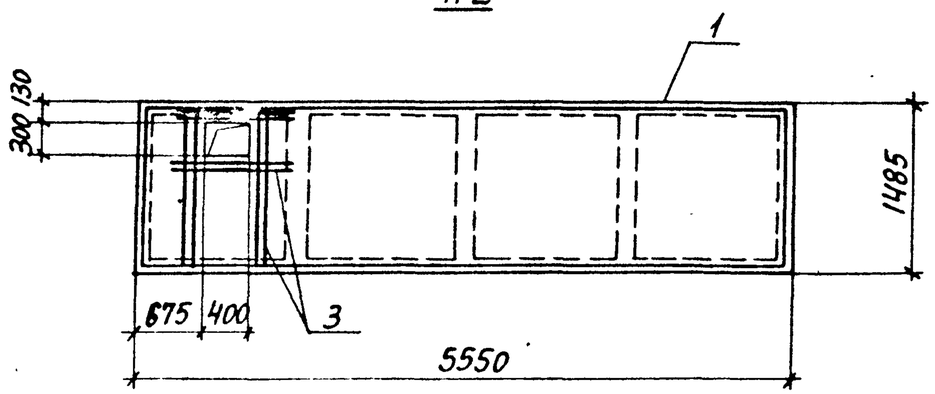

П3

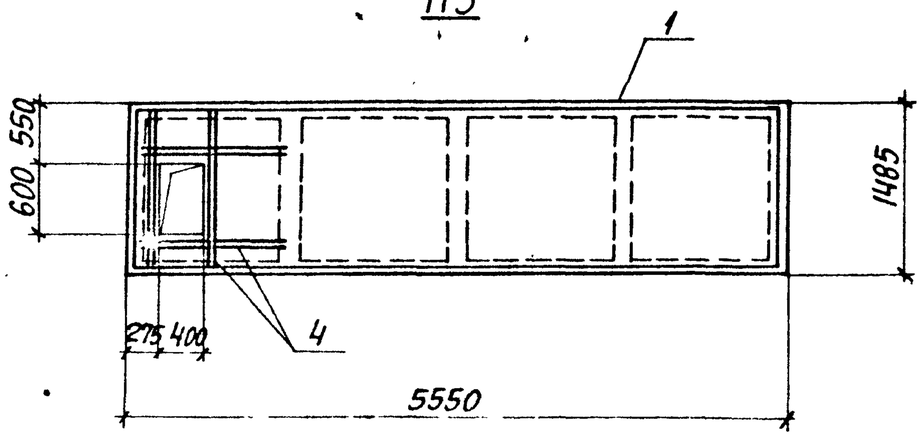

Формат	Зона	Поз.	Обозначение	Наименование	Кол. П1	Кол. П2	Кол. П3	Примечание
				Документация				
			1.442.1-1.87 в.1,3	Пояснительная записка				
				Сборочные единицы				
				Плита перекрытия				
		1	1.442.1-1.87 вып. 3	1П7-2АIIIт	1			1500 кг
			1.442.1-1.87 вып. 1	1П3-2АтVIт		1		2200 кг
			То же	1П3-2АтVIт			1	2200 кг
				Сетка				
		2	903-1-289.91. КЖ.И-400	С7	1			1,8 кг
		3	КЖ.И-401	С8		1		1,9 кг
		4	КЖ.И-402	С9			1	1,6 кг

Обозначение	Марка
903-1-289.91.КЖ.И-16	П1
-17	П2
-18	П3

Ведомость расхода стали на дополнительную арматуру, кг

Марка элемента	Изделия арматурные, арматура класса А-III ГОСТ 5781-82* Ф6		Итого	Всего
П1	1,8		1,8	1,8
П2	1,9		1,9	1,9
П3	1,6		1,6	1,6

Инв. № подл. | Подпись и дата | Взам. инв. №

Привязан:

Инв. №

Н.контр.	Зорин	
Гл.спец.	Зорин	
Зав.гр.	Шахновский	
Вед.инж.	Боднянская	
Провер.	Боднянская	
Разраб.	Дубинкер	

903-1-289.91. КЖ.И-16...-18

Плита перекрытия П1...П3

Стадия	Масса	Масштаб
Р	см. табл.	1:50
Лист	Листов 1	

Харьковский Промстройниипроект

Альбом 13 ч.1

П4

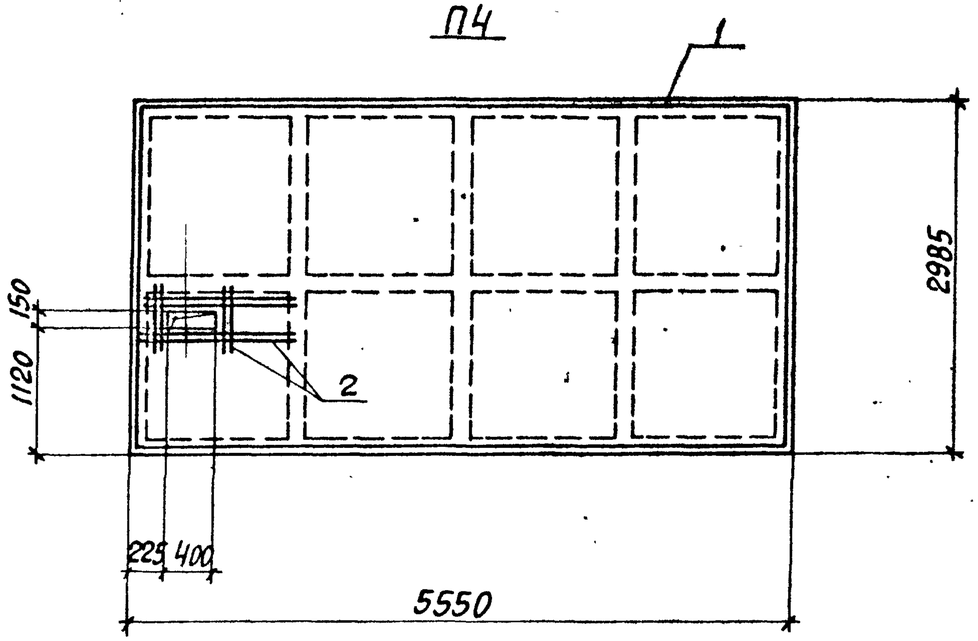

П5

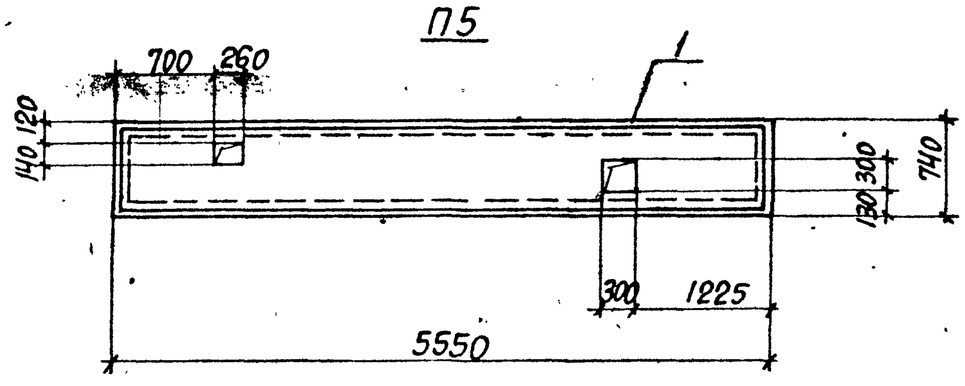

Формат	Зона	Поз.	Обозначение	Наименование	Кол. П4	Кол. П5	Примечание
				Документация			
			1.442.1-1.87 вып. 1,3	Пояснительная записка			
				Сборочные единицы			
				Плита перекрытия			
		1	1.442.1-1.87 вып.1	1П1-2Ат VI т	1		4730кг
			1.442.1-1.87 вып. 3	1П7-2А III т		1	1500кг
				Сетка арматурная			
А4		2	903-1-289.91.КЖ.И-403	С 10	1		1,7кг

Ведомость расхода стали на дополнительную арматуру, кг

Марка элемента	Изделия арматурные. Арматура класса А-III ГОСТ 5781-82* Ф6		Итого	Всего
П4	1,7		1,7	1,7

Обозначение	Марка
903-1-289.91.КЖ.И-19	П4
-20	П5

Н.контр.	Зорин		
Гл.спец.	Зорин		
Зав.гр.	Шахновский		
Вед.инж.	Боднянская		
Провер.	Боднянская		
Разраб.	Дубинкер		

Привязан:

Инв.№

903-1-289.91.КЖ.И-19;-20

Плита перекрытия П4; П5

Стадия	Масса	Масштаб
Р	см. табл.	1:50

Лист | Листов 1

ХАРЬКОВЕКИЙ ПРОМСТРОЙНИИПРОЕКТ

Инв.№ подл. | Подпись и дата | Взам. инв.№

Альбом 13 ч.1

П6

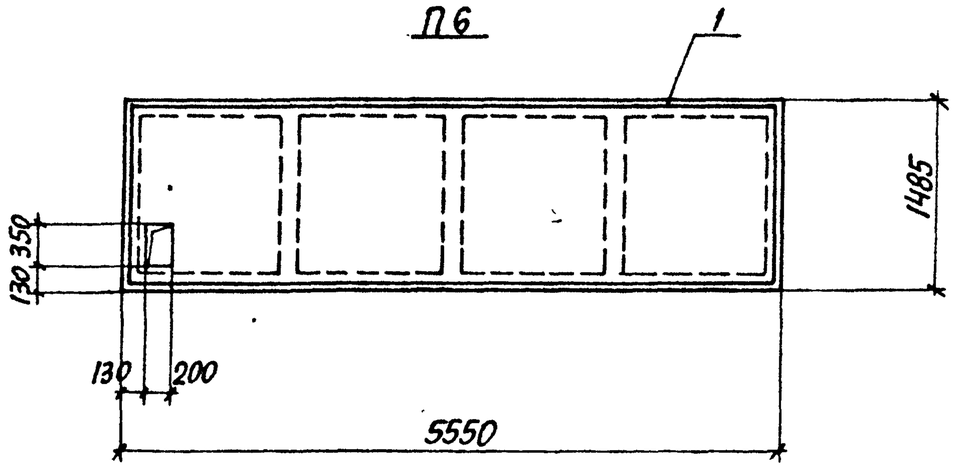

П7

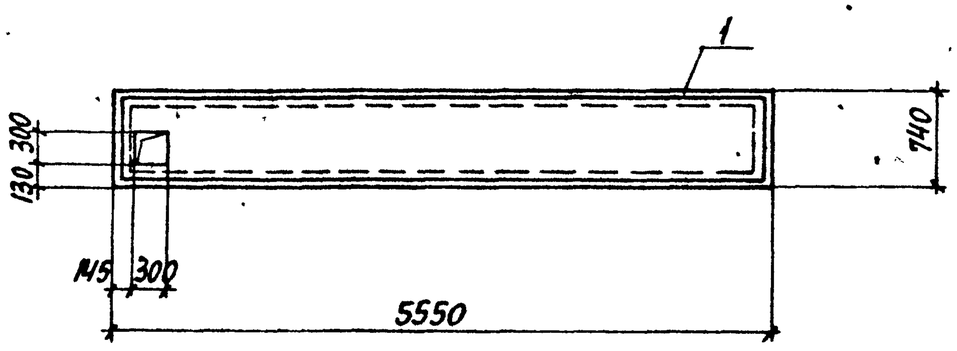

Формат	Зона	Поз.	Обозначение	Наименование	Кол. П6	Кол. П7	Примечание
				Документация			
			1.442.1-1.87 вып.1,3	Пояснительная записка			
				Сборочные единицы			
				Плита перекрытия			
		1	1.442.1-1.87 вып.1	1П3-2АтVIт	1		2200кг
			1.442.1-1.87 вып.3	1П7-2АIIIт		1	1500кг

Обозначение	Марка
903-1-289.91.КЖ.И-21	П6
-22	П7

Инв. № подл. | Подпись и дата | Взам. инв. №

Привязан:

Инв. №

Н.контр.	Зорин	
Гл.спец.	Зорин	
Зав.гр.	Шарховский	
Вед.инж.	Боднянская	
Провер.	Боднянская	
Разраб.	Дубинкер	

903-1-289.91.КЖ.И-21;-22

Плита перекрытия П6; П7

Стадия	Масса	Масштаб
Р	см. табл.	1:50
Лист	Листов 1	

Харьковский Промстройниипроект

25266-16 '55

Альбом 13 ч.1

П8

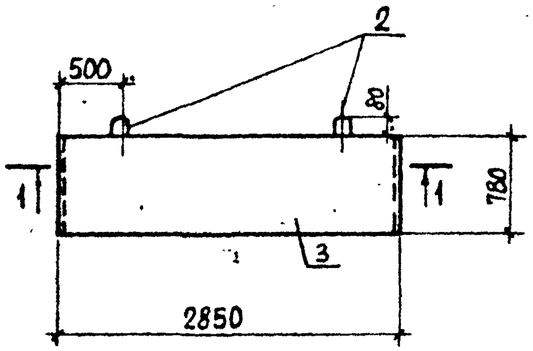

1-1

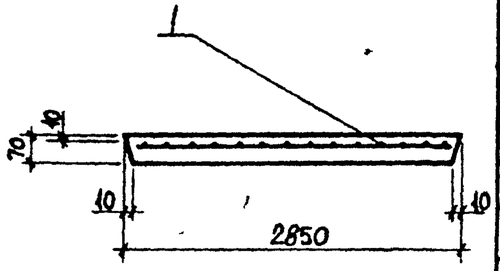

П9

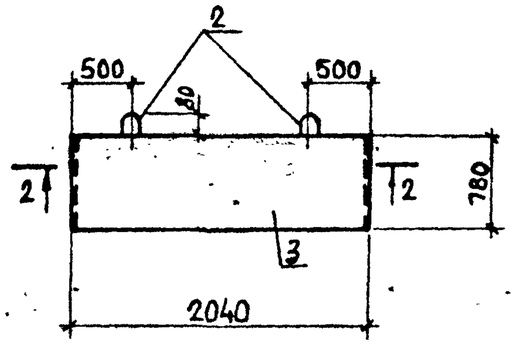

2-2

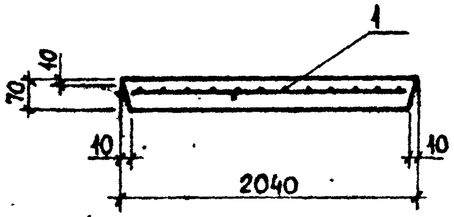

Формат	Зона	Поз.	Обозначение	Наименование	Кол. П8	Кол. П9	Примечание
				Документация			
			903-1-289.91. КЖ.И-ТУ	Технические условия			
				Сборочные единицы			
А4		1	903-1-289.91. КЖ.И-404	Сетка арматурная С11	1		6,1 кг
А4			" КЖ.И-405	С12		1	4,3 кг
				Детали			
Б4		2	1.400-9 вып.1	Петля УП1-2	2	2	0,33 кг
				Материалы			
		3		Бетон класса В15	0,16	0,11	м³

Ведомость расхода стали на элемент, кг

Марка элемента	Изделия арматурные: Арматура класса А-III ГОСТ 5781-82* ⌀8	Итого	Арматура класса Вр-I ГОСТ 6727-80* ⌀4	Итого	Всего	Изделия закладные: Арматура класса А I ГОСТ 5781-82* ⌀8	Итого	Всего	Общий расход
П8	4,8	4,8	1,3	1,3	6,1	0,7	0,7	0,7	6,8
П9	3,3	3,3	1,0	1,0	4,3	0,7	0,7	0,7	5,0

Обозначение	Марка	Масса ед., кг
903-1-289.91.КЖ.И-23	П8	390
-24	П9	280
-25	П10	410

П10

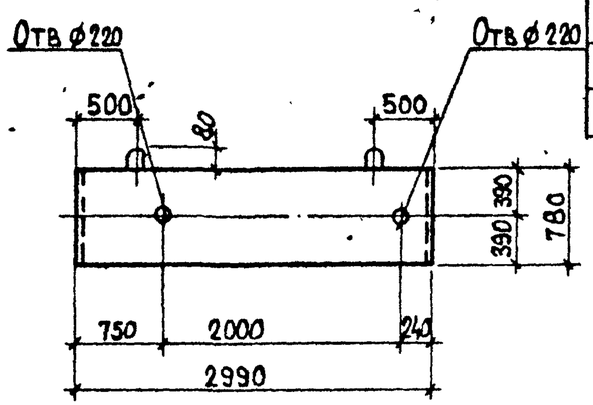

Плита П10 отличается от плиты П5-5 по серии 3.006.1-2.87 дополнительными отверстиями.

Привязан:

Инв. №

Н. контр.	Зорин	
Гл. спец.	Зорин	
Зав. гр.	Шахновский	
Вед. инж.	Боднянская	
Провер.	Боднянская	
Разраб.	Дубинкер	

903-1-289.91.КЖ.И-23...-25

Плита перекрытия канала П8...П10

Стадия	Масса	Масштаб
Р	см. табл.	1:50
Лист	Листов 1	

Харьковский Промстройниипроект

Инв. № подл. | Подпись и дата | Взам. инв. №

Альбом 13 ч.1

П12, П13

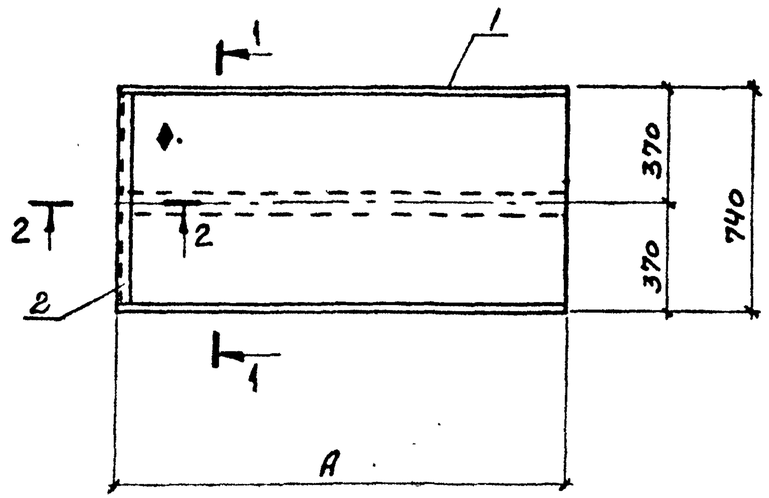

1-1

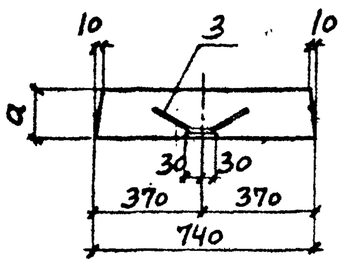

2-2

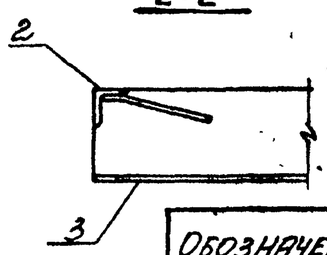

Обозначение	Марка эл-та	a, мм	A, мм	Масса ед., кг
903-1-289.91.КЖ.И-26	П12	160	1480	440
-27	П13	180	2780	930

Формат	Зона	Поз.	Обозначение	Наименование	Колич. П12	Колич. П13	Примеч.
				Документация			
			3.006.1-2.87 вып.2	Технические требования к изготовлению сборных железобетонных конструкций			
				Сборочные единицы			
				Плита перекрытия			
		1	3.006.1-2.87.2-12	П12д-12	1		
			-24	П24д-8		1	
				Изделие закладное			
		2	1.400-15.в.1:540-09	МН 548	0.74 м	0.74 м	4.2 кг
		3	1.400-15.в.1.430-01	МН 414-2	1.48 м	2.78 м	3.7 кг

На грани плиты, указанной на чертеже, нанести несмываемой краской знак ♦, обозначающий сторону монтажа.

Ведомость расхода стали на дополнительные закладные изделия, кг

Марка элемента	Изделия закладные: Арматура класса А-III ГОСТ 5781-82* ф8		Итого	Прокат марки С235 ГОСТ 19903-74* δ=6		Итого	ГОСТ 8509-86* ∠50×5		Итого	Всего
П12	1.6		1.6	4.1		4.1	2.8		2.8	8.5
П13	2.8		2.8	7.8		7.8	2.8		2.8	13.4

Привязан:

Инв. №

Н.контр.	Зорин	
Гл.спец.	Зорин	
Зав.гр.	Шахновский	
Вед.инж.	Боднянская	
Проабр.	Боднянская	
Разраб.	Петраш	

903-1-289.91.КЖ.И-26; -27

Плита перекрытия П12; П13

Стадия	Масса	Масштаб
Р	см. табл.	1:20

Лист | Листов 1

ХАРЬКОВСКИЙ ПРОМСТРОЙНИИПРОЕКТ

Инв. № подл. | Подпись и дата | Взам. инв. №

Альбом 13 ч.1

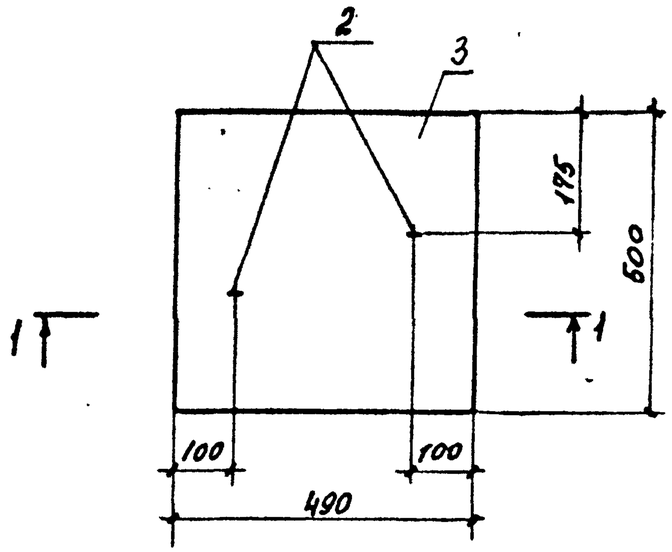

1-1

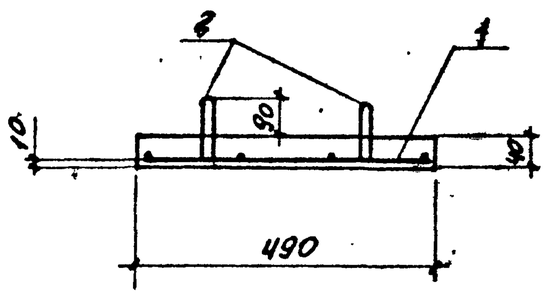

Формат	Зона	Поз.	Обозначение	Наименование	Кол.	Примечание
				Документация		
			903-1-289.91.КЖ.И-ТУ	Технические условия		
				Сборочные единицы		
				Сетка арматурная		
А4		1	903-1-289.91.КЖ.И-422;~~423~~	С 31	1	0,4 кг
				Детали		
		2	1.400-9 вып. 1	Петля УП 2-1	2	0,31 кг
				Материалы		
		3		Бетон класса В15	0,01	$м^3$

Ведомость расхода стали на элемент, кг

Марка элемента	Изделия арматурные				Изделия закладные					Общий расход
	Арматура класса ВР-I ГОСТ 6727-80*			Всего	Арматура класса А-I ГОСТ 5781-82*				Всего	
	Ф4		Итого		Ф8			Итого		
П 14	0,4		0,4	0,4	0,6	-		0,6	0,6	1,0

Привязан:

Инв. №

Н.контр.	Зорин		
Гл.спец.	Зорин		
Знв.гр.	Шаруновская		
Вед.инж.	Бодняжская		
Проверил	Бодняжская		
Разработал	Черносекова		

903-1-289.91.КЖ.И-28

Плита перекрытия канала П 14

Стадия	Масса	Масштаб
Р	25	1:10
Лист	Листов 1	

Харьковский Промстройниипроект

Инв. № подл. | Подпись и дата | Взам. инв. №

Альбом 13 ч.1

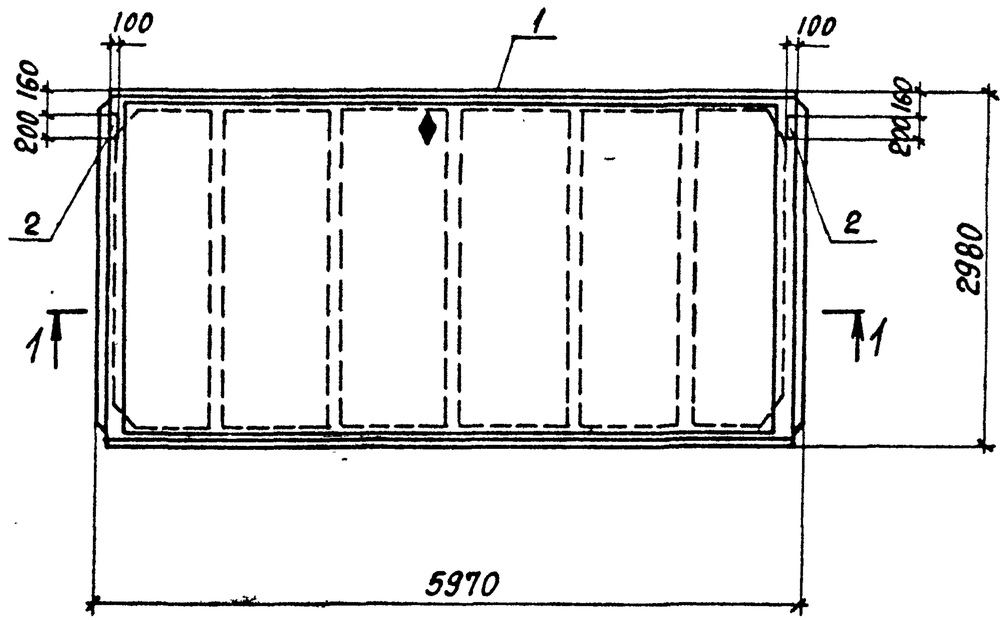

Формат	Зона	Поз.	Обозначение	Наименование	Кол-во П1-1	Кол-во П1-2	Кол-во П1-3	Примеч.
				Документация				
			1.465.1-10/82 вып.1	Пояснительная записка				
				Сборочные единицы				
				Плита покрытия				
		1	1.465.1-10/82 вып.1	1ПГ-1АтVIт-□ЯН-400П	1			
			То же	1ПГ-2АтVIт-□ЯН-400П		1		
			"	1ПГ-3АтVIт-□ЯН-400П			1	
				Изделие закладное				
		2	ГОСТ 22701.5-77	М8	2	2	2	1,7 кг

1-1

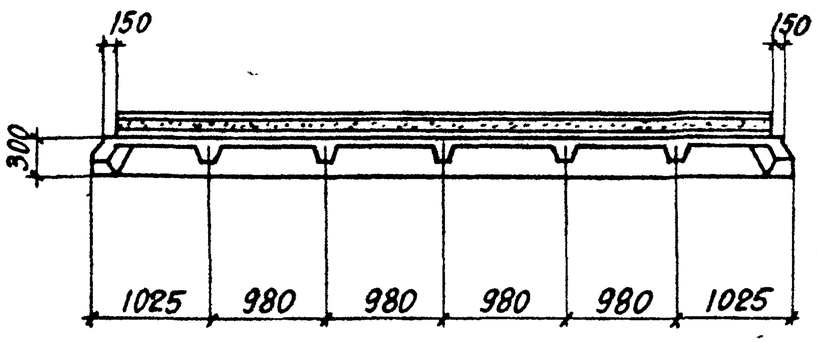

Обозначение	Марка	Масса ед., кг
903-1-289.91.КЖ.И-29	П1-1	
-30	П1-2	
-31	П1-3	

Ведомость расхода стали на дополнительные закладные изделия, кг

Марка элемента	Изделия закладные: Арматура класса А-III ГОСТ 5781-82* Ф10		Итого	Прокат марки С235 ГОСТ 19903-74* δ=8		Итого	Всего
П1-1, П1-2, П1-3	0,8		0,8	2,6		2,6	3,4

На стороне плиты, указанной на чертеже, нанести несмываемой краской. Знак ◆, обозначающий сторону монтажа.

Инв. № подл. | Подпись и дата | Взам. инв. №

Привязан:

Инв. №

Н. контр.	Зорин	
Гл. спец.	Зорин	
Зав. гр.	Шахновский	
Вед. инж.	Боднянская	
Провер.	Боднянская	
Разраб.	Гайдаржи	

903-1-289.91.КЖ.И-29...-31

Плита покрытия П1-1...П1-3

Стадия	Масса	Масштаб
Р	см. табл.	1:50

Лист | Листов 1

Харьковский Промстройниипроект

Альбом 13 ч.1

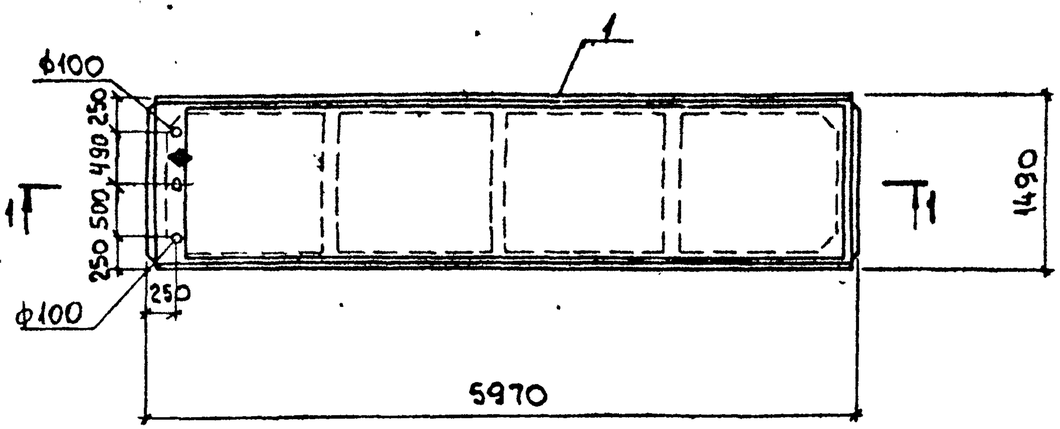

1-1

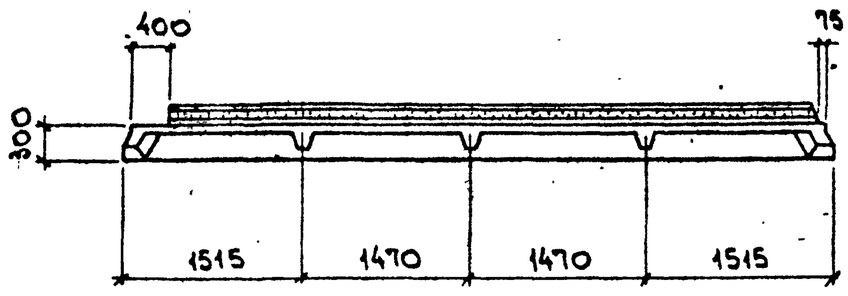

Формат	Зона	Поз.	Обозначение	Наименование	Кол. ПЗ-1	Кол. ПЗ-2	Примечание
				Документация			
			1.465.1-10/82 в.1	Пояснительная записка			
				Сборочные единицы			
				Плита покрытия			
		1	1.465.1-10/82 в.1	2ПГ6-2АтVIт-□ЯН-400П	1		
			то же	2ПГ6-4АтVIт-□ЯН-400П		1	

Обозначение	Марка	Масса ед., кг
903-1-289.91.КЖ.Н-32	ПЗ-1	
-33	ПЗ-2	

1. На стороне плиты, указанной на чертеже, нанести несмываемой краской знак ♦, обозначающий сторону монтажа.
2. В качестве несущей основы комплексных плит используются железобетонные плиты по серии 1.465.1-7/84.

Взам. инв. № | Подп. и дата | Инв. № подл.

Привязан:

Инв. №

Н.контр.	Зорин	
Гл.спец.	Зорин	
Зав.гр.	Шахновский	
Вед.инж.	Боднянская	
Провер.	Боднянская	
Разраб.	Гайдаржи	

903-1-289.91.КЖ.Н-32; -33

Плита покрытия ПЗ-1; ПЗ-2

Стадия	Масса	Масштаб
Р	см. табл.	1:50
Лист	Листов 1	

Харьковский Промстройниипроект

Альбом 13 ч.1

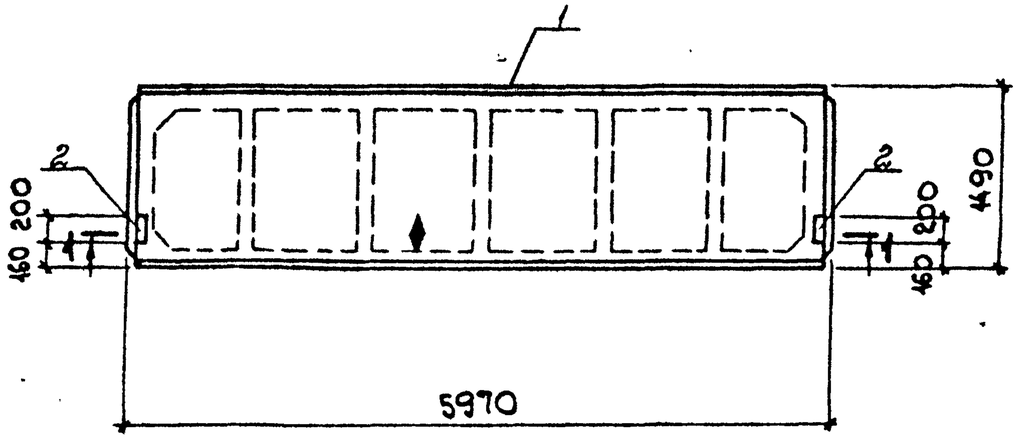

1-1

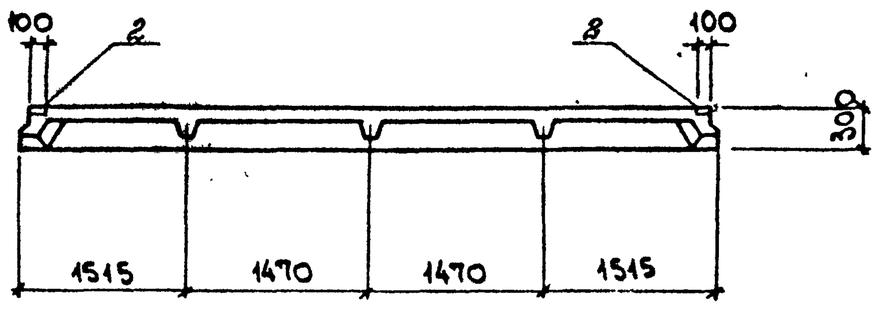

Формат	Зона	Поз.	Обозначение	Наименование	Кол. П4-1	Кол. П4-2	Примечание
				Документация			
			1.465.1-7/84 вып.1	Технические условия			
				Сборочные единицы			
				Плита покрытия			
		1	1.465.1-7/84 вып.1	2ПГ6-2АтVIт	1		1500кг
			то же	2ПГ6-4АтVIт		1	1500кг
				Изделие закладное			
		2	ГОСТ22701.5-77	М8	2	2	1,7кг

Ведомость расхода стали на дополнительные закладные изделия, кг

Марка элемента	Изделия закладные: Арматура класса А-III ГОСТ5781-82* ф10		Итого	Прокат марки С235 ГОСТ19903-74* δ=8		Итого	Всего
П4-1, П4-2	0,8		0,8	2,6		2,6	3,4

Обозначение	Марка
903-1-289.91.КЖ.И-34	П4-1
-35	П4-2

На стороне плиты, указанной на чертеже, нанести несмываемой краской знак ♦, обозначающий сторону монтажа.

Н.контр.	Зорин		
Гл.спец.	Зорин		
Зав.гр.	Шахновский		
Вед.инж.	Боднянская		
Провер.	Боднянская		
Разраб.	Гайдарки		

Привязан:

Инв. №

903-1-289.91.КЖ.И-34; -35

Плита покрытия П4-1; П4-2

Стадия	Масса	Масштаб
Р	см. табл.	1:50

Лист | Листов 1

Харьковский Промстройниипроект

Инв. № подл. | Подп. и дата | Взам. инв. №

Альбом 13 ч.1

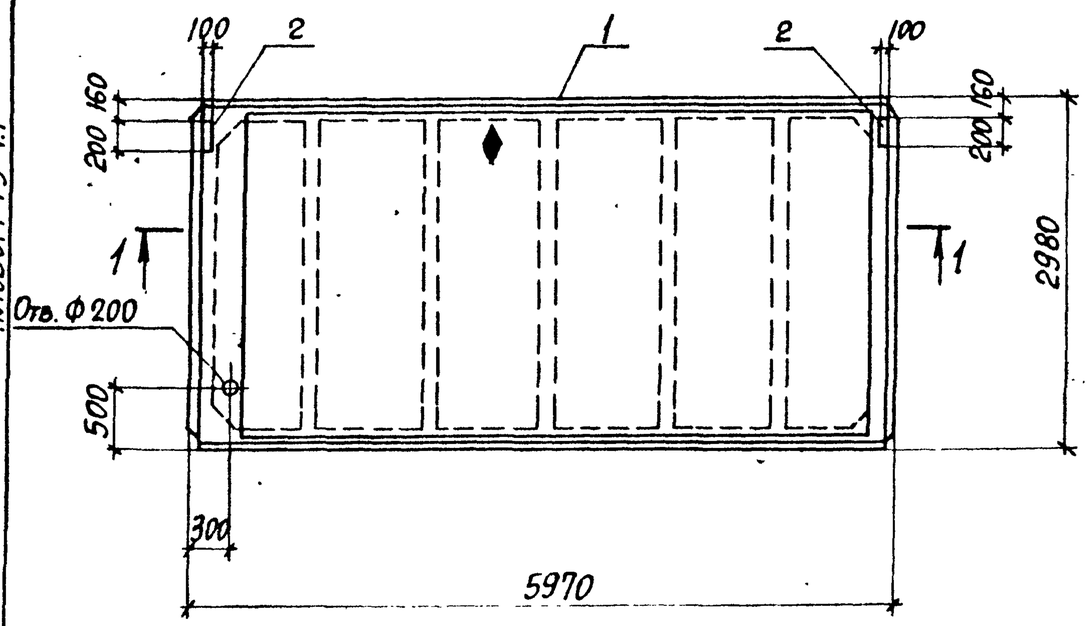

1-1

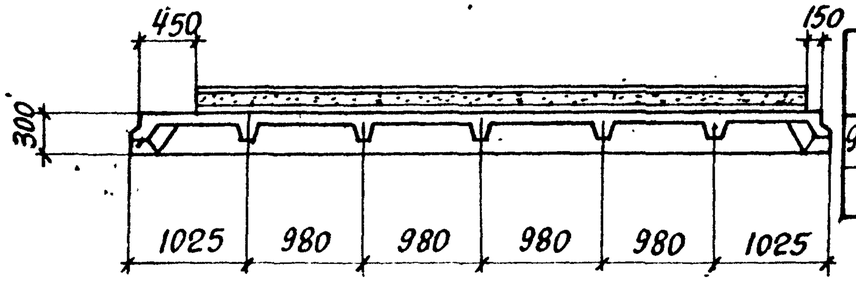

Обозначение	Марка	Масса ед., кг
903-1-289.91.КЖ.И-36	П5-1	
-37	П5-2	

Формат	Зона	Поз.	Обозначение	Наименование	Кол. П5-1	Кол. П5-2	Примечание
				Документация			
			1.465.1-10/82 в.1	Пояснительная записка			
				Сборочные единицы			
				Плита покрытия			
		1	1.465.1-10/82 в.1	1ПГ-1АтVIIт-□ЯН-400П	1		
			то же	1ПГ-2АтVIIт-□ЯН-400П		1	
				Изделие закладное			
		2	ГОСТ 22701.5-77	М8	2	2	1,7 кг

Ведомость расхода стали на дополнительные закладные изделия, кг

Марка элемента	Изделия закладные: Арматура класса А-III, ГОСТ 5781-82* Ф10		Итого	Прокат марки С235, ГОСТ 19903-74* б=8		Итого	Всего
П5-1; П5-2	0,8		0,8	2,6		2,6	3,4

На стороне плиты, указанной на чертеже, нанести несмываемой краской знак ◆, обозначающий сторону монтажа.

Привязан:

Инв. №

Н.контр.	Зорин	
Гл.спец.	Зорин	
Зав.гр.	Шахновский	
Вед.инж.	Боднянская	
Провер.	Боднянская	
Разраб.	Гайдаржи	

903-1-289.91-КЖ.И-36;-37

Плита покрытия П5-1; П5-2

Стадия	Масса	Масштаб
Р	см. табл.	1:50
Лист	Листов 1	

Харьковский Промстройниипроект

Инв. № подл. | Подпись и дата | Взам. инв. №

Альбом 13 ч.1

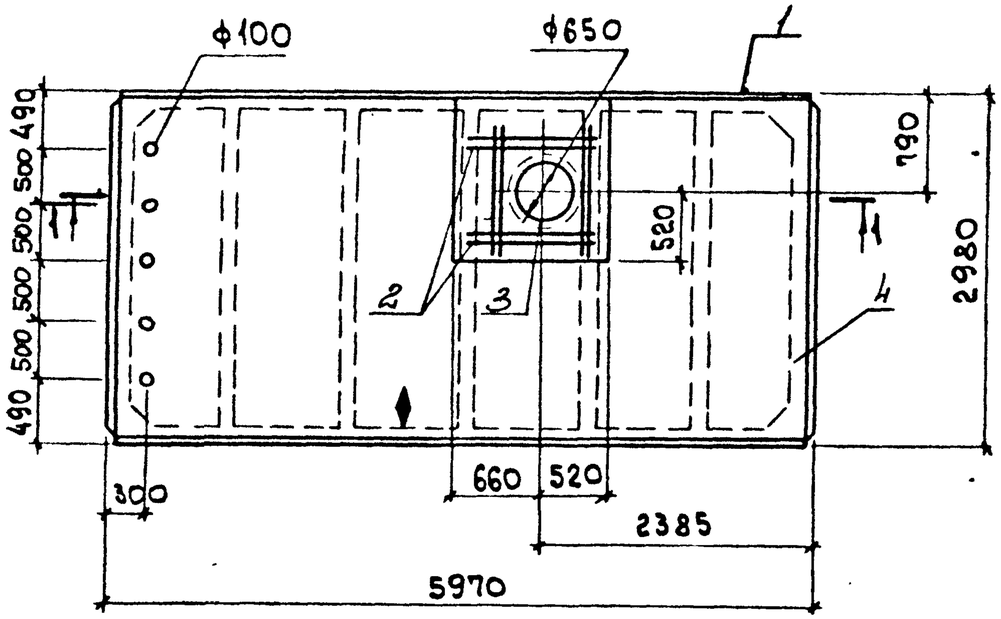

1-1

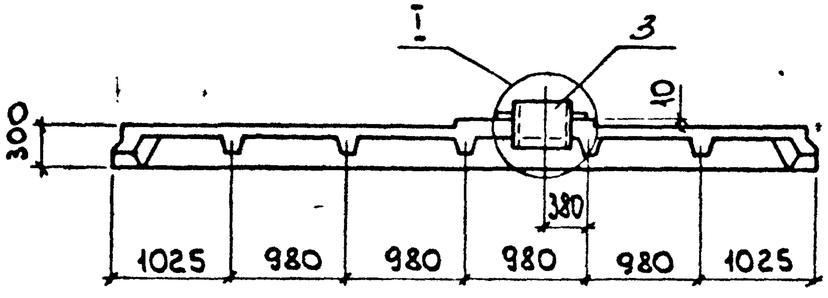

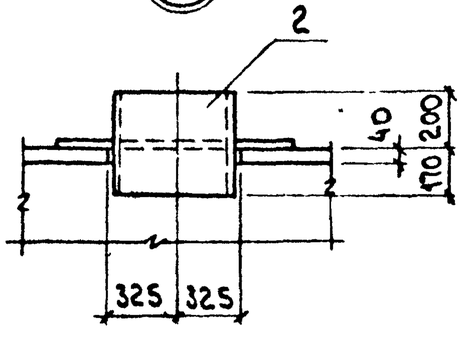

Формат	Зона	Поз.	Обозначение	Наименование	Кол. ПБ-1	Кол. ПБ-2	Примечание
				Документация			
			ГОСТ 22701.0-77	Технические требования			
				Сборочные единицы			
				Плита покрытия			
		1	ГОСТ 22701.1-77	1ПГ-3АтVIIIт	1		2690 кг
			то же	1ПГ-4АтVIIIт		1	2690 кг
				Сетка			
А4		2	903-1-289.91.КЖ.И-406	С13	1	1	7,6 кг
				Изделие соединительное			
А4		3	903-1-289.91.КЖ.И-200; -201	МС 23	1	1	75,5 кг
				Материалы			
		4		Бетон класса В27,5	0,02	0,02	$м^3$

Ведомость расхода на дополнительную арматуру и соединительные изделия, кг

Марка элемента	Изделия арматурные: Арматура класса А-III, ГОСТ 5781-82* ф12		Итого	А-I ф6		Итого	Изделия соединительные: Прокат марки С235, ГОСТ 10704-76* Труба ф630х8		Итого	ГОСТ 19903-74* б6		Итого	Всего
ПБ-1; ПБ-2	7,6		7,6	0,1	-	0,1	45,4		45,4	30,1		75,5	83,2

На стороне плиты, указанной на чертеже, нанести несмываемой краской знак ◆, обозначающий сторону монтажа.

Обозначение	Марка
903-1-289.91.КЖ.И-38	ПБ-1
-39	ПБ-2

Привязан:

Инв. №

Н.контр.	Зорин	
Гл.спец.	Зорин	
Зав.гр.	Шухновский	
Вед.инж.	Бодянская	
Провер.	Бодянская	
Разраб.	Гайдаржи	

903-1-289.91.КЖ.И-38; -39

Плита покрытия ПБ-1; ПБ-2

Стадия	Масса	Масштаб
Р	см. табл.	1:50
Лист	Листов 1	

Харьковский Промстройниипроект

Взам. инв. № | Подп. и дата | Инв. № подл.

Альбом 13 ч.1

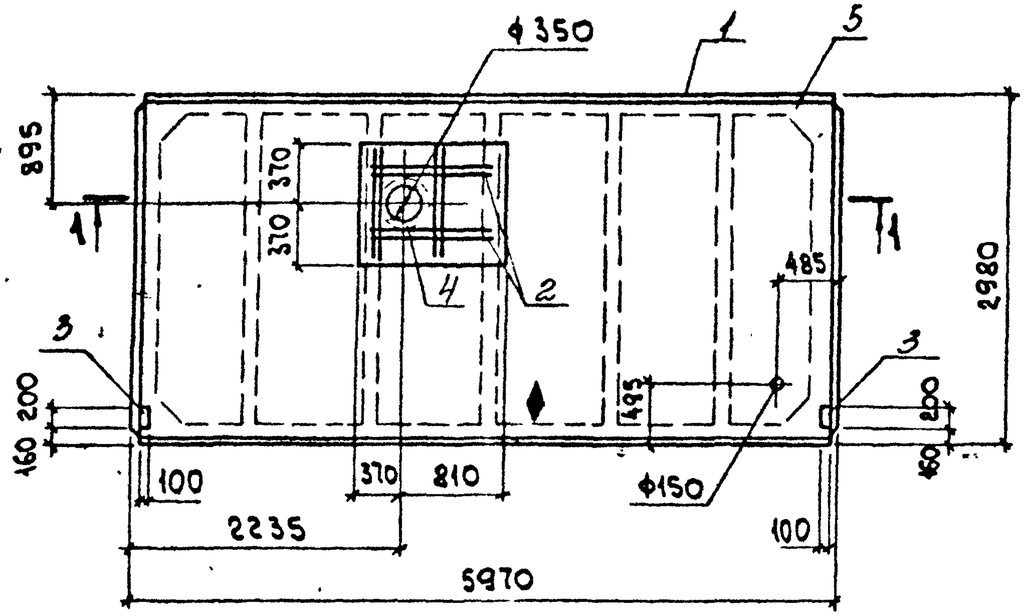

1-1

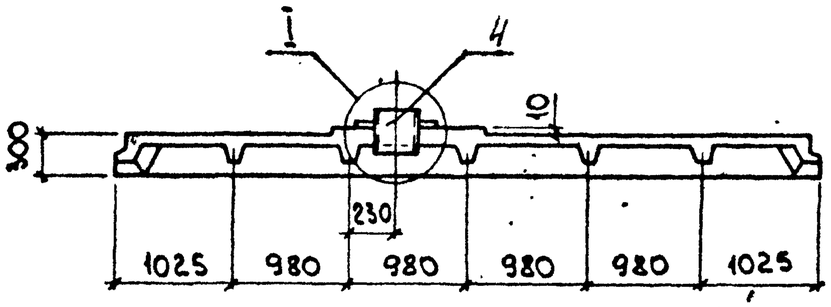

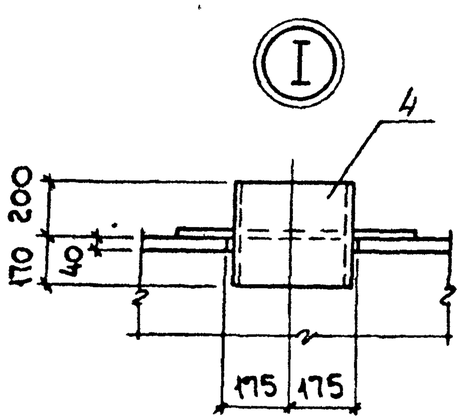

Формат	Зона	Поз.	Обозначение	Наименование	Кол. П7-1	Кол. П7-2	Примечание
				Документация			
			ГОСТ 22701.0-77	Технические требования			
				Сборочные единицы			
				Плита покрытия			
		1	ГОСТ 22701.1-77	1ПГ-2АтVI т	1		2670 кг
			то же	1ПГ-3АтVI т		1	2670 кг
А4		2	903-1-289.91.КЖ.И-407	Сетка С14	1	1	6.1 кг
		3	ГОСТ 22701.5-77	Изделие закладное М8	2	2	1.7 кг
				Изделие соединительное			
А4		4	903-1-289.91.КЖ.И-200; -201	МС24			40.2 кг
				Материалы			
		5		Бетон класса В27,5	0.01	0.01	м³

Ведомость расхода на дополнительную арматуру, закладные и соединительные изделия, кг

Марка элемента	Изделия арматурные: Арматура класса А-III, ГОСТ 5781-82*			А-I, ГОСТ 5781-82*			Изделия закладные и соединительные: Арматура класса А-III, ГОСТ 5781-82*			Прокат марки С235, ГОСТ 10704-76*			ГОСТ 19903-74*			Всего
	ф12		Итого	ф6		Итого	ф10	-	Итого	Труба ф325×8		Итого	δ6	δ8	Итого	
П7-1; П7-2	6.6	.	6.6	0.1		0.1	0.8		0.8	23.2		23.2	17.0	2.6	19.6	50.3

На стороне плиты, указанной на чертеже, нанести несмываемой краской знак ♦, обозначающий сторону монтажа.

Обозначение	Марка
903-1-289.91.КЖ.И-40	П7-1
-41	П7-2

Привязан:

Инв. №

Н. контр.	Зорин	
Гл. спец.	Зорин	
Зав. гр.	Шахновский	
Вед. инж.	Боднянская	
Провер.	Боднянская	
Разраб.	Гайдаржи	

903-1-289.91.КЖ.И-40; -41

Плита покрытия П7-1; П7-2

Стадия	Масса	Масштаб
Р	см. табл.	1:50
Лист	Листов 1	

ХАРЬКОВСКИЙ ПРОМСТРОЙНИИПРОЕКТ

Взам. инв. № | Подп. и дата | Инв. № подл.

Альбом 13 ч.1

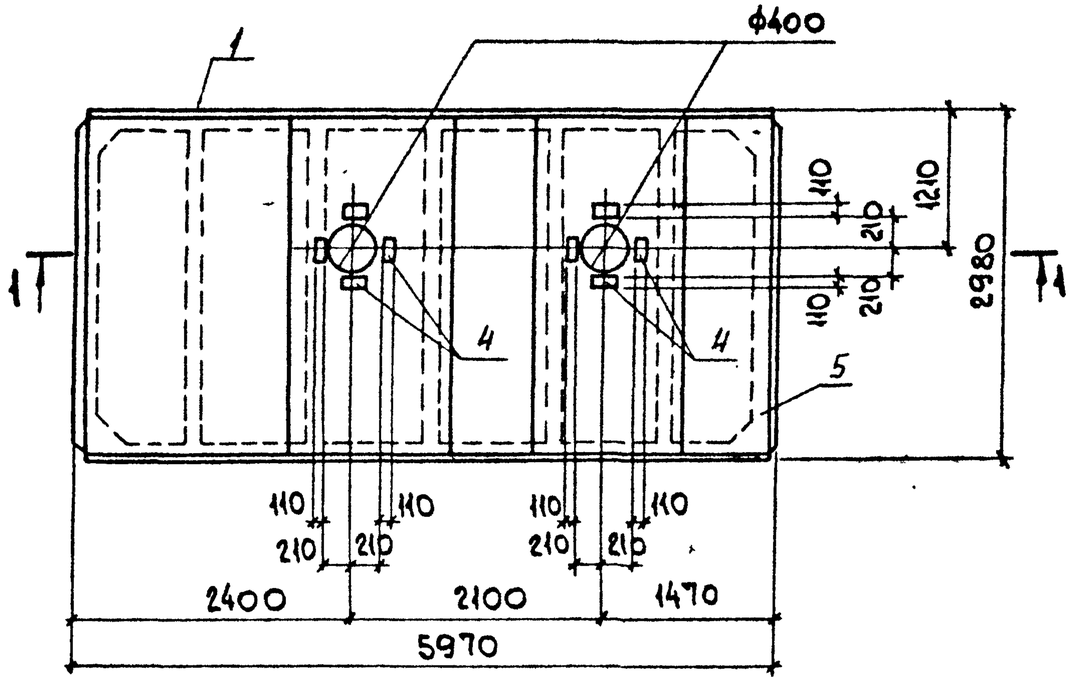

1-1

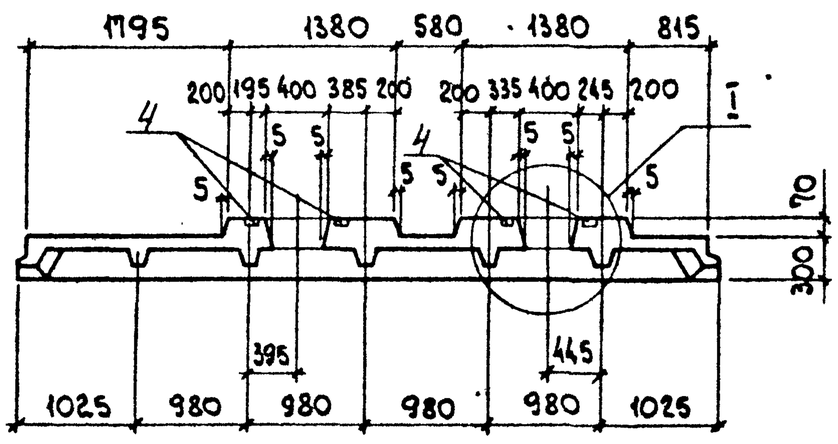

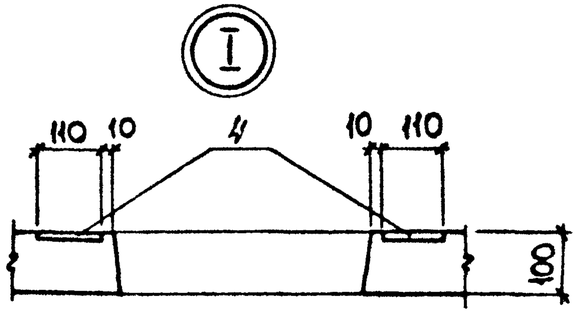

Формат	Зона	Поз.	Обозначение	Наименование	Кол. П8-1	Кол. П8-2	Примечание
				Документация			
			ГОСТ 22701.0-77	Технические требования			
				Сборочные единицы			
				Плита покрытия			
		1	ГОСТ 22701.1-77	1ПГ-4АтVIт	1		4050 кг
			то же	1ПГ-5АтVIт		1	4050 кг
				Каркас пространственный			
А4		2	903-1-289.91.КЖ.И-256;-257	КП42	1	1	28,3 кг
А4		3	то же	КП43	1	1	28,3 кг
				Изделие закладное			
		4	ГОСТ 22701.5-77	М6	8	8	1,3 кг
				Материалы			
		6		Бетон класса В 27,5	0,56	0,56	$м^3$

Обозначение	Марка
903-1-289.91.КЖ.И-42	ПВ-1
-43	ПВ-2

Инв. № подл. | Подп. и дата | Взам. инв. №

Привязан:

Инв. №

Н. контр.	Зорин	
Гл. спец.	Зорин	
Зав. гр.	Шаховский	
Вед. инж.	Боднянская	
Провер.	Боднянская	
Разраб.	Гайдаржи	

903-1-289.91.КЖ.И-42; -43

Плита покрытия П8-1; П8-2

Стадия	Масса	Масштаб
Р	См. табл.	1:50
Лист 1	Листов 2	

Харьковский Промстройниипроект

Альбом 13 ч.1

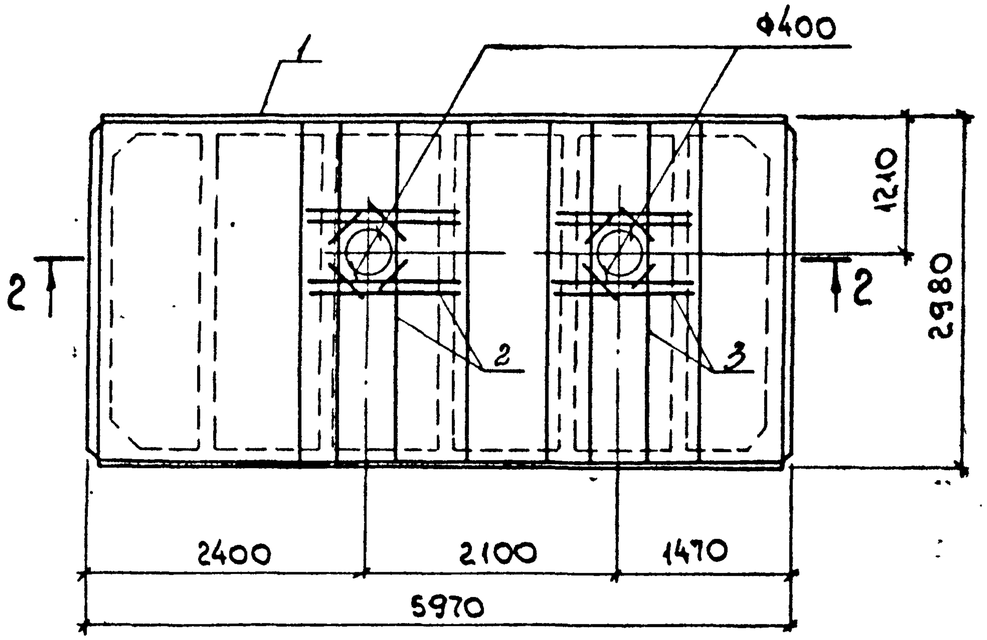

Ведомость расхода стали на дополнительную арматуру и закладные изделия, кг

Марка элемента	Изделия арматурные				Изделия закладные							Общий расход
	Арматура класса А-III ГОСТ5781-82*			Всего	Арматура класса А-III ГОСТ5781-82*			Прокат марки С235 ГОСТ19903-74*			Всего	
	Ф12		Итого		Ф10		Итого	δ=8		Итого		
П8-1; П8-2	28.3		28.3	28.3	3.2		3.2	7.2		7.2	10.4	38.7

2-2

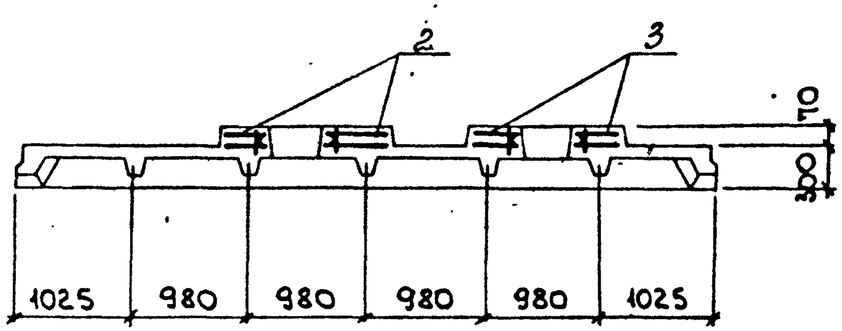

1. При устройстве набетонок в плитах 1ПГ-4АтVIIт и 1ПГ-5АтVIIт отверстия в сетках полки вырезать по месту.
2. Установку пространственных каркасов КП42 и КП43 производить по типу установки аналогичных пространственных каркасов в плитах типа ПВ4 по ГОСТ22701.2-77, черт. 1 и 2.

Инв. № подл. | Подп. и дата | Взам. инв. №

Альбом 13 ч.1

П9-1; П9-2

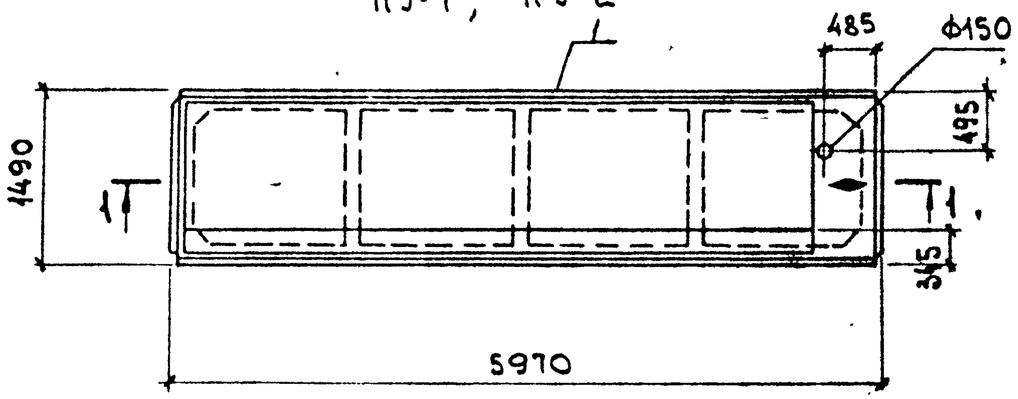

П10-1, П10-2 зеркальное отражение
остальное – см. П9-1, П9-2

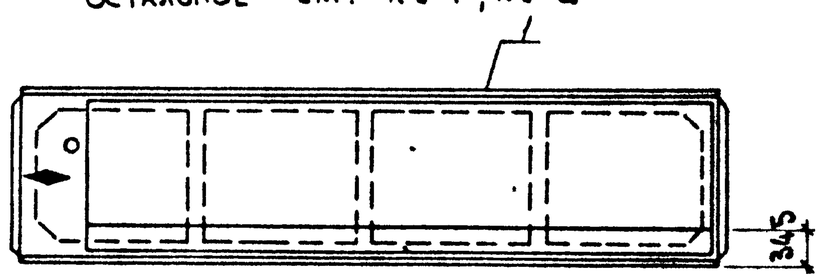

1-1

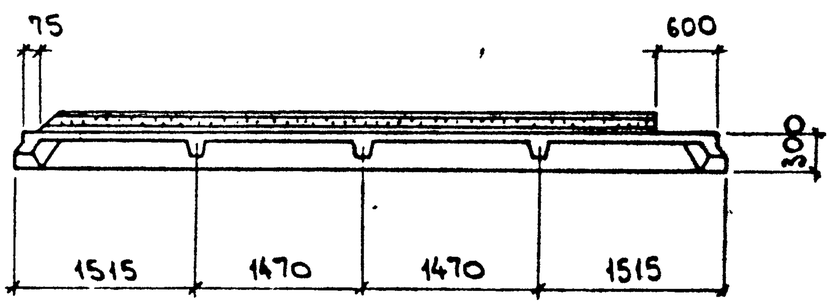

Формат	Зона	Поз.	Обозначение	Наименование	Кол. П9-1	Кол. П9-2	Кол. П10-1	Кол. П10-2	Примечание
				Документация					
			1.465.1-10/82 в.1	Пояснительная записка					
				Сборочные единицы					
				Плита покрытия					
		1	1.465.1-10/82 в.1	2ПГ6-2АтVIт-ОЯН-400П	1				
			то же	2ПГ6-4АтVIт-ОЯН-400П		1			
			"	2ПГ6-2АтVIт-ОЯН-400П			1		
			"	2ПГ6-4АтVIт-ОЯН-400П				1	

Обозначение	Марка	Масса ед., кг
903-1-289.91.КЖ.И-44	П9-1	
-45	П10-1	
-44-01	П9-2	
-45-01	П10-2	

1. На стороне плиты, указанной на чертеже, нанести несмываемой краской знак ◆, обозначающий сторону монтажа.
2. В качестве несущей основы комплексных плит используются железобетонные плиты по серии 1.465.1-7/84.

Инв. № подл. | Подп. и дата | Взам. инв. №

Привязан:

Инв. №

Н.контр.	Зорий	
Гл.спец.	Зорин	
Зав.гр.	Шахновский	
Вед.инж.	Боднянская	
Провер.	Боднянская	
Разраб.	Гандаржи	

903-1-289.91.КЖ.И-44; 44-01; -45; -45-01

Плита покрытия
П9-1; П9-2; П10-1; П10-2

Стадия	Масса	Масштаб
Р	см. табл.	1:50
Лист	Листов 1	

Харьковский Промстройниипроект

Альбом 13 ч. 1

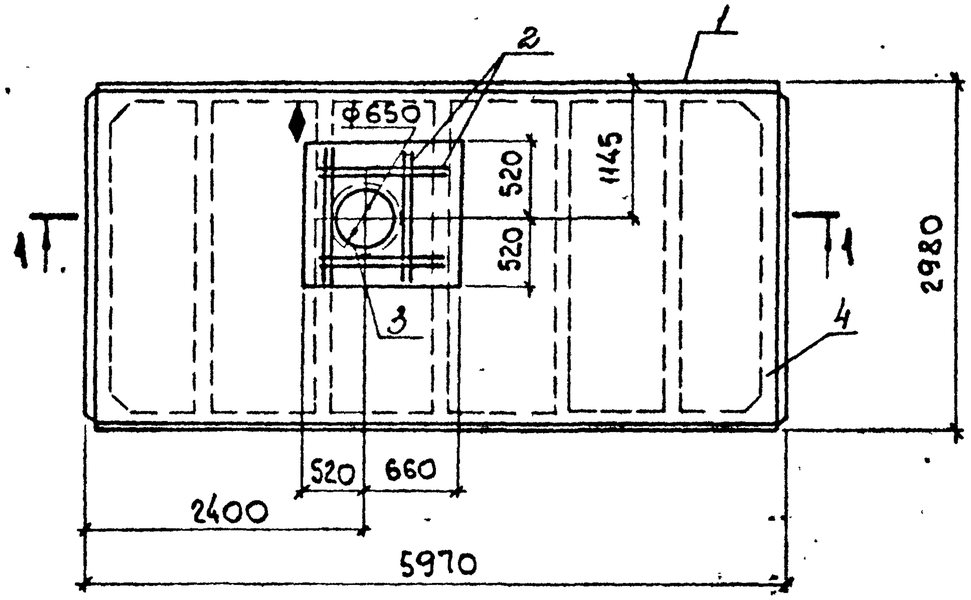

1-1

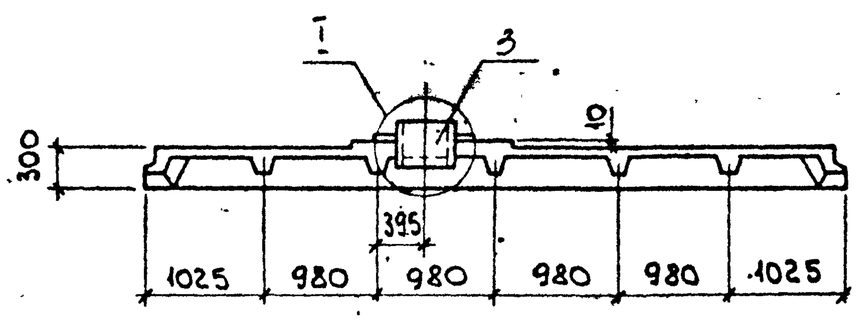

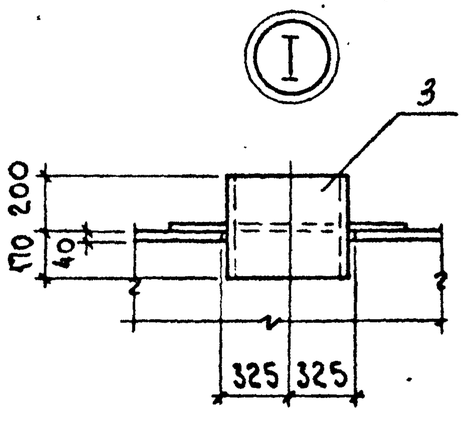

Формат	Зона	Поз.	Обозначение	Наименование	Кол. П11-1	Кол. П11-2	Примечание
				Документация			
			ГОСТ 22701.0-77	Технические требования			
				Сборочные единицы			
				Плита покрытия			
		1	ГОСТ 22701.1-77	1ПГ-2АТ VI т	1		2690 кг
			то же	1ПГ-3АТ VI т		1	2690 кг
А4		2	903-1-289.91. КЖ.И-406	Сетка арматурная С13	1	1	7,6 кг
А4		3	КЖ.И-200;-201	Изделие соединительное МС23	1	1	75,5 кг
				Материалы			
		4		Бетон класса В 27,5	0,02	0,02	м³

Ведомость расхода стали на дополнительную арматуру и соединительные изделия, кг

Марка элемента	Изделия арматурные						Изделия закладные						Всего
	Арматура класса						Прокат марки						
	А-III			А-I			С235						
	ГОСТ 5781-82*						ГОСТ 10704-76*			ГОСТ 19903-74*			
	ф12		Итого	ф6		Итого	Труба ф630х8		Итого	δ=6		Итого	
П11-1, П11-2	7,6		7,6	0,1		0,1	45,4		45,4	30,1		75,5	83,2

На стороне плиты, указанной на чертеже, нанести несмываемой краской знак ♦, обозначающий сторону монтажа.

Обозначение	Марка
903-1-289.91.КЖ.И-46	П11-1
- -47	П11-2

Привязан:

Инв. №

Н. контр.	Зорин	
Гл. спец.	Зорин	
Зав. гр.	Шахновский	
Вед. инж.	Боднянская	
Провер.	Боднянская	
Разраб.	Гайдаржи	

903-1-289.91.КЖ.И-46;-47

Плита покрытия П11-1; П11-2

Стадия	Масса	Масштаб
Р	См. табл.	1:50
Лист	Листов 1	

Харьковский Промстройниипроект

Инв. № подл. | Подп. и дата | Взам. инв. №

Альбом 13 4.1

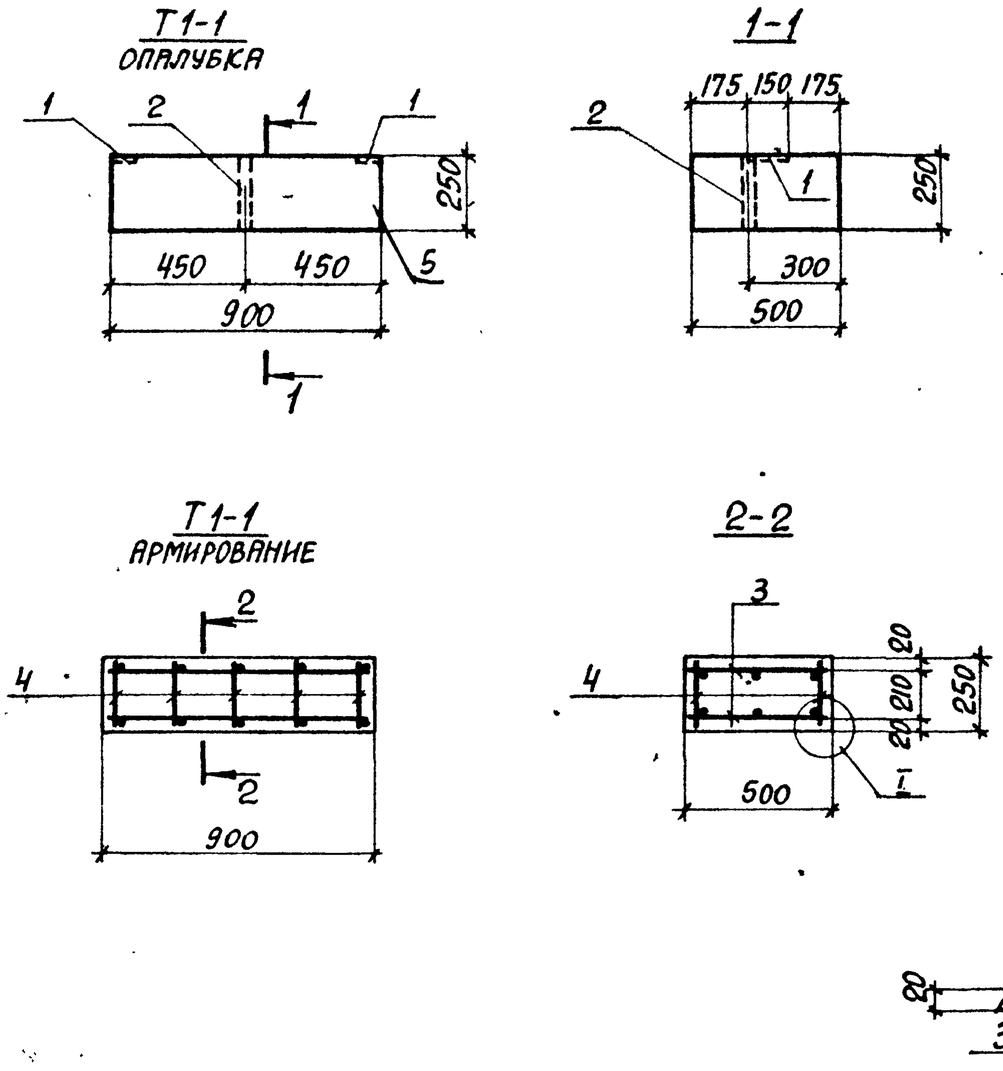

Формат	Зона	Поз.	Обозначение	Наименование	Кол.	Примечание
				Документация		
			903-1-289.91.КЖ.И-ТУ	Технические условия		
				Сборочные единицы		
				Изделие закладное		
		1	3.400-6/76 л.17	МИ1-11	2	0,8 кг
		2	3.015-1/82 в.II-3 л.73	М2	1	0,8 кг
А4		3	903-1-289.91.КЖ.И-298	Каркас плоский Кр40	2	3,2 кг
				Детали		
Б4		4		Ф6АI, ГОСТ 5781-82*, ℓ=230	8	0,05 кг
				Материалы		
		5		Бетон класса В15	0,11	$м^3$

Ведомость расхода стали на элемент, кг

Марка элемента	Изделия арматурные					Изделия закладные							Общий расход
	Арматура класса				Всего	Арматура класса		Прокат марки				Всего	
	А-III		А-I			А-III		С235		С235			
	ГОСТ 5781-82*					ГОСТ 5781-82*		ГОСТ 19903-74*		ГОСТ 3262-75*			
	Ф16	Итого	Ф6	Итого		Ф8	Итого	δ=8	Итого	Газ. тр. d 1¼"	Итого		
Т1-1	5,6	5,6	1,3	1,3	6,9	0,4	0,4	1,2	1,2	0,8	0,8	2,4	9,3

Привязан:

Инв. №

Н.контр.	Зорин	
Гл.спец.	Зорин	
Зав.гр.	Шахновский	
Вед.инж.	Боднянская	
Провер.	Боднянская	
Разраб.	Петраш	

903-1-289.91.КЖ.И-48

Траверса Т1-1

Стадия	Масса	Масштаб
Р	280	1:20
Лист	Листов 1	

Харьковский Промстройниипроект

Инв. № подл. | Подпись и дата | Взам. инв. №

Альбом 13.4.1

Т1-2
Опалубка

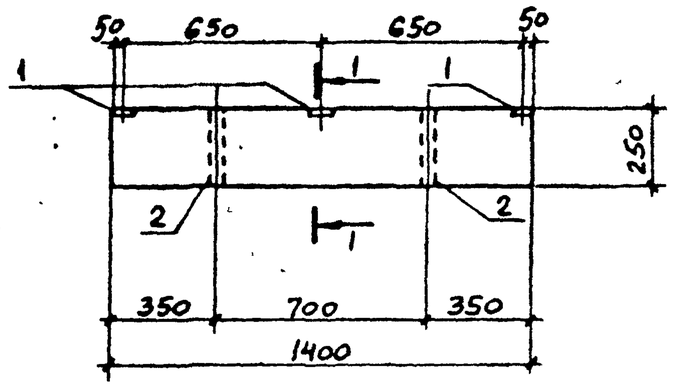

1-1

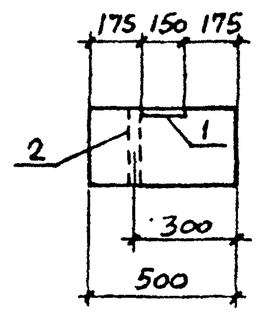

Т1-2
Армирование

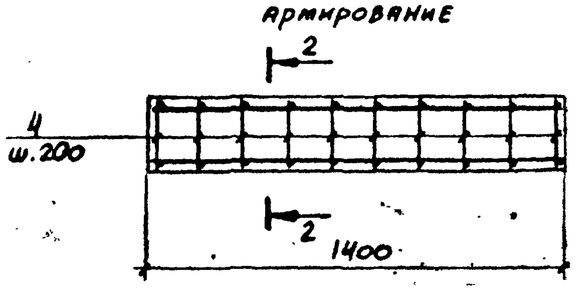

2-2

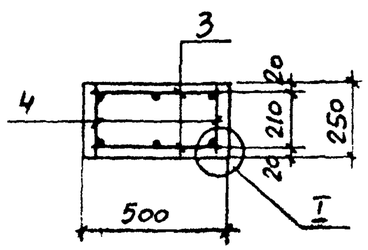

Формат	Зона	Поз.	Обозначение	Наименование	Кол.	Примеч.
				Документация		
			903-1-289.91. КЖ.И-ТУ	Технические условия		
				Сборочные единицы		
				Изделие закладное		
		1	3.400-6/76 л.17	МИ1-41	5	0,8 кг
		2	3.015-1/82 в.II-3 л.73	М2	2	0,8 кг
А4		3	903-1-289.91. КЖ.И-299;-300	Каркас плоский Кр41	2	5.4 кг
				Детали		
Б4		4		ф6АI, ГОСТ5781-82*, ℓ=230	18	0,05 кг
				Материалы		
				Бетон класса В15	0.17	м³

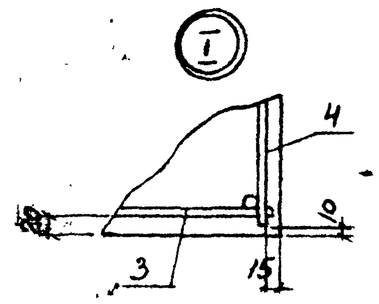

Ведомость расхода стали на элемент, кг

Марка элемента	Изделия арматурные					Изделия закладные							Общий расход
	Арматура класса				Всего	Арматура класса		Прокат марки				Всего	
	А-III		А-I			А-III		С235		С235			
	ГОСТ 5781-82*					ГОСТ 5781-82*		ГОСТ 19903-74*		ГОСТ 3262-75*			
	ф16	Итого	ф6	Итого		ф8	Итого	б=8	Итого	газ. тр. d 1 1/4"	Итого		
Т1-2	8,8	8,8	3,1	3,1	11,9	0,6	0,6	1,8	1,8	1,6	1,6	4,0	15,9

Привязан:

Инв. №

Н.контр.	Зорин	
Гл.спец.	Зорин	
Зав.гр.	Шахновский	
Вед.инж.	Боднянская	
Провер.	Боднянская	
Разраб.	Петраш	

903-1-289.91. КЖ.И-49

Траверса Т1-2

Стадия	Масса	Масштаб
Р	400	1:20
Лист	Листов 1	

ХАРЬКОВСКИЙ ПРОМСТРОЙНИИПРОЕКТ

Взам. инв. № | Подпись и дата | Инв. № подл.

Альбом 13 ч.1

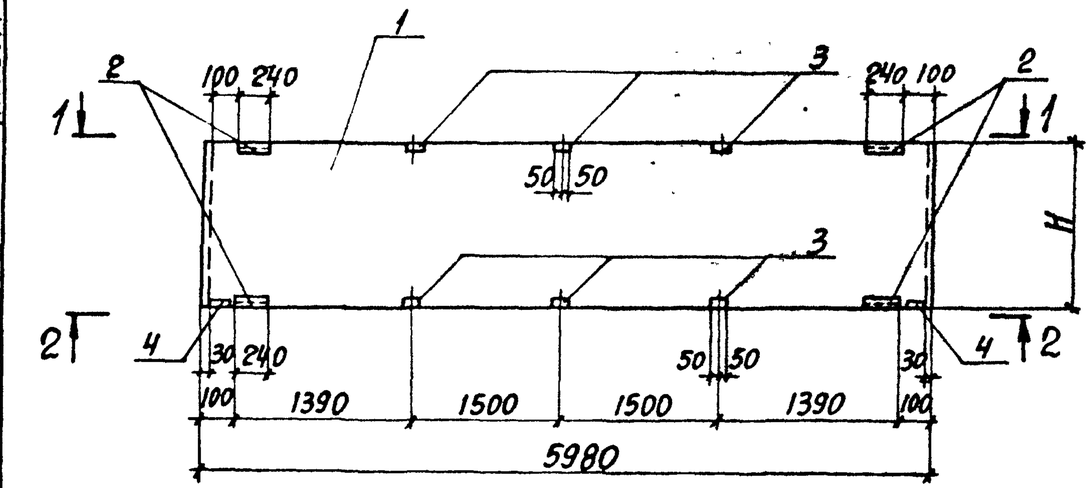

1-1

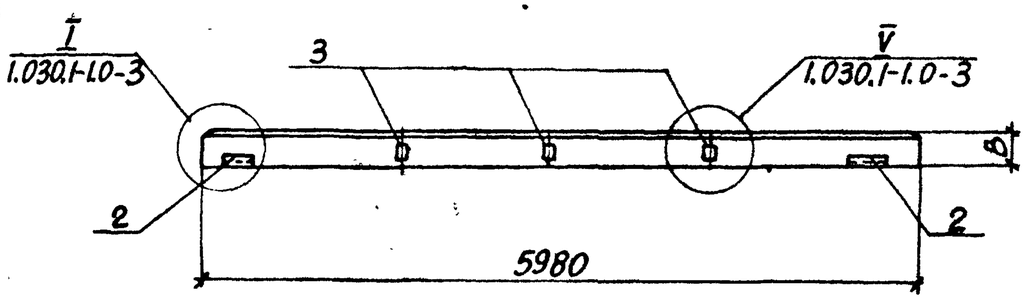

2-2

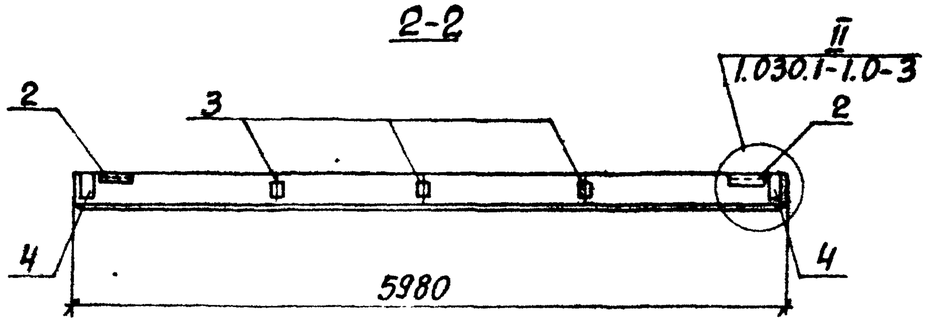

Формат	Зона	Поз.	Обозначение	Наименование	Кол. ПС2	Кол. ПС61	Примеч.
				Документация			
			1.030.1-1.1-1 ООТО	Техническое описание			
				Сборочные единицы			
				Панель стеновая			
		1	1.030.1-1.1-1.07	ПС 60.18. ▭-3л	1	–	
			То же	ПС 60.15. ▭-3л	–	1	
				Изделие закладное			
		2	1.030.1-1.1-3.30-01	М2	4	4	2,14 кг
		3	1.030.1-1.1-3.36	М9	6	6	1,38 кг
		4	1.030.1-1.1-3.33	М6	2	2	1,14 кг

Ведомость расхода стали на дополнительные закладные изделия, кг

Марка элемента	Изделия закладные									Всего
	Арматура. класса			Прокат марки						
	А-III			С 235						
	ГОСТ 5781-82*			ГОСТ 19903-74*				ГОСТ 8509-86*		
	Ф10		Итого	δ=6		δ=8	Итого	L63×6	Итого	
ПС 2, ПС 61	4,1		4,1	2,20		7,30	9,50	5,5	5,5	19,1

Обозначение	Марка	Размеры, мм H	Размеры, мм B	Масса, кг
903-1-289.91.КЖ.И-50	ПС 2	1785	▭	▭
-51	ПС61	1485	▭	▭

Привязан:

Инв. №

Инв. № подл. | Подпись и дата | Взам. инв. №

Н. контр.	Зорин	
Гл. спец.	Зорин	
Зав. гр.	Шаховский	
Вед. инж.	Боднянская	
Провер.	Боднянская	
Разраб.	Гайдаржи	

903-1-289.91.КЖ.И-50;-51

Панель стеновая ПС 2; ПС 61

Стадия	Масса	Масштаб
Р	см. табл.	1:50
Лист	Листов 1	

Харьковский Промстройниипроект

25266-16 '71

Альбом 13 ч.1

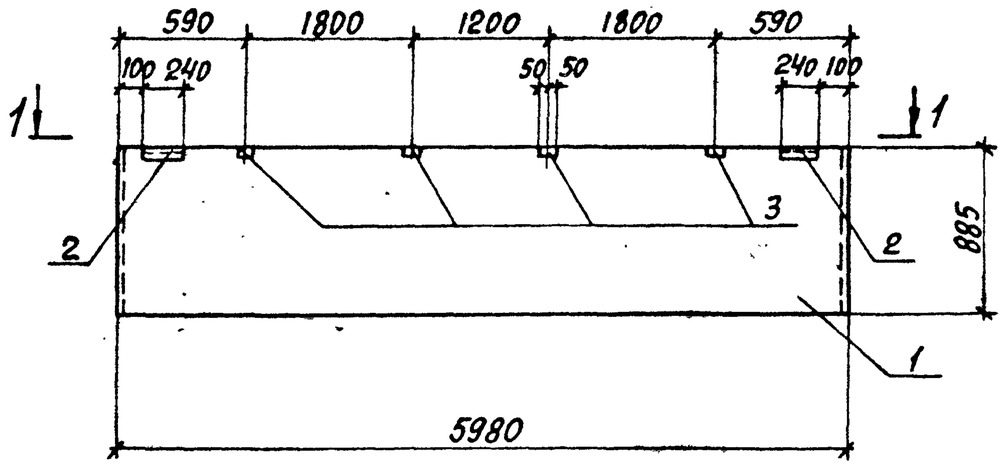

1-1

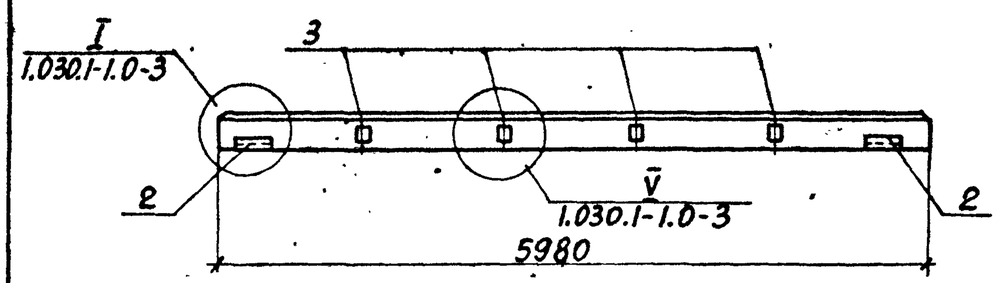

Формат	Зона	Поз.	Обозначение	Наименование	Кол.	Примеч.
				Документация		
			1.030.1-1.1-1 ООТО	Техническое описание		
				Сборочные единицы		
				Панель стеновая		
		1	1.030.1-1.1-1 04	ПС60.9. ▭-2л	1	▭
				Изделие закладное		
		2	1.030.1-1.1-3.30-01	М2	2	2,14кг
		3	1.030.1-1.1-3.36	М9	4	1,38кг

Ведомость расхода стали на дополнительные закладные изделия, кг

Марка элемента	Изделия закладные								Всего
	Арматура класса			Прокат марки					
	А-III			С235					
	ГОСТ 5781-82*			ГОСТ 19904-74*			ГОСТ 8509-86*		
	Ф10		Итого	δ=6	δ=8	Итого	L63×6	Итого	
ПС4	1,9		1,9	1,10	4,0	5,10	2,70	2,70	9,7

Инв. № подл. | Подпись и дата | Взам. инв. №

Привязан:

Инв. №

Н.контр.	Зорин	
Гл.спец.	Зорин	
Зав.гр.	Шахновский	
Вед.инж.	Боднянская	
Провер.	Боднянская	
Разраб.	Гайдаржи	

903-1-289.91.КЖ.И-52

Панель стеновая ПС4

Стадия	Масса	Масштаб
Р	▭	1:50
Лист	Листов 1	

Харьковский Промстройниипроект

Альбом 13 ч. 1

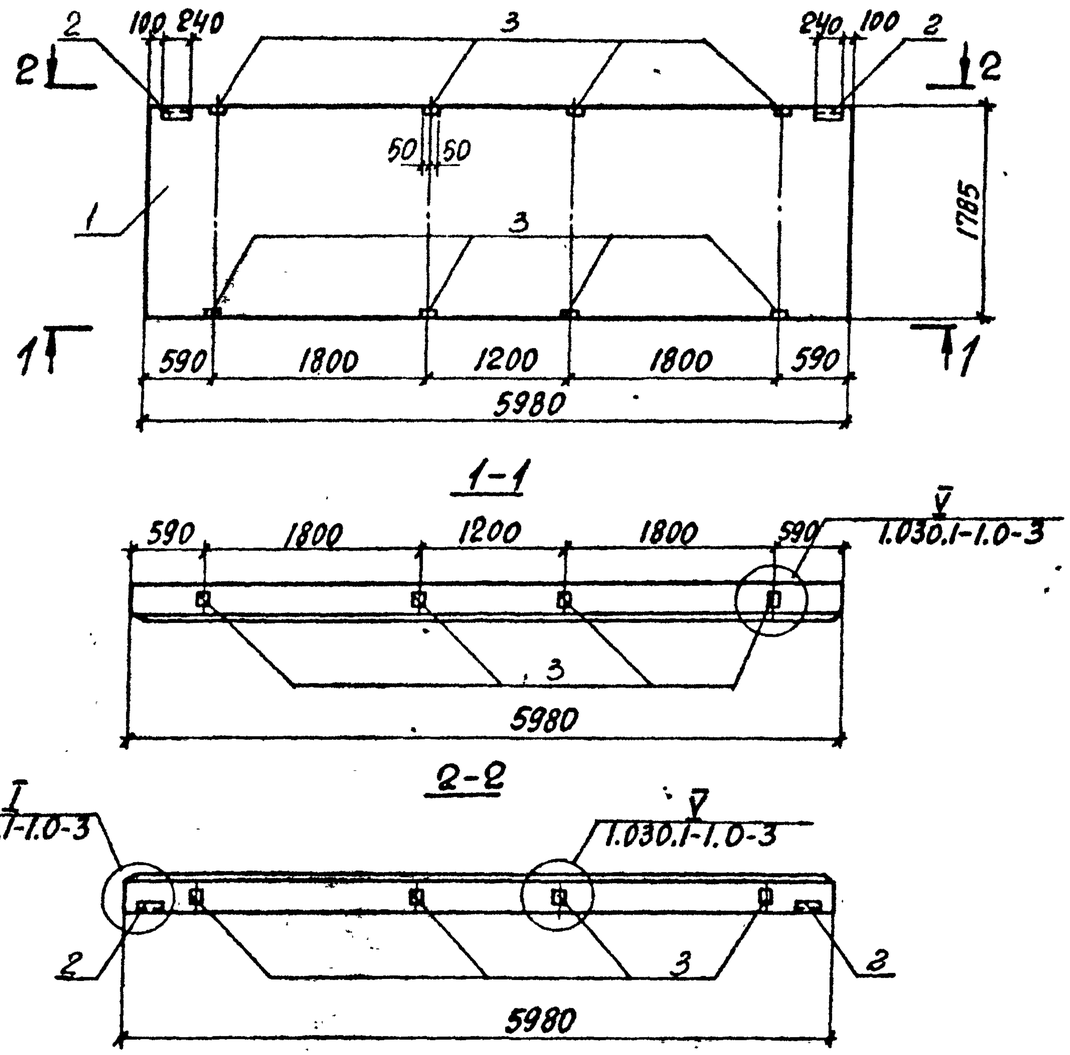

Формат	Зона	Поз.	Обозначение	Наименование	Кол.	Примечание
				Документация		
			1.030.1-1.1-1.00ТО	Техническое описание		
				Сборочные единицы		
				Панель стеновая		
		1	1.030.1-1.1-1 07-□	ПС60.18.□-□л	1	
				Изделие закладное		
		2	1.030.1-1.1-3. 30-01	М2	2	2,14 кг
		3	1.030.1-1.1-3. 36	М9	8	1,38 кг

Ведомость расхода стали на дополнительные закладные изделия, кг

Марка элемента	Изделия закладные										Всего
	Арматура класса А-III			Прокат марки С235							
	ГОСТ 5781-82*			ГОСТ 19903-74*				ГОСТ 8509-86*			
	ф10		Итого	δ=6	δ=8		Итого	L63×6		Итого	
ПС5	3,44		3,44	1,12	8,0		9,12	2,74		2,74	15,30

Привязан:

Инв №

Н. контр.	Зорин	
Гл. спец.	Зорин	
Зав. гр.	Шахновский	
Вед. инж.	Боднянская	
Провер.	Боднянская	
Разраб.	Гайдаржи	

903-1-289.91 КЖ.И-53

Панель стеновая ПС5

Стадия	Масса	Масштаб
Р		1:50
Лист	Листов 1	

Харьковский Промстройниипроект

Инв. № подл. | Подпись и дата | Взам. инв. №

Альбом 13 ч. 1

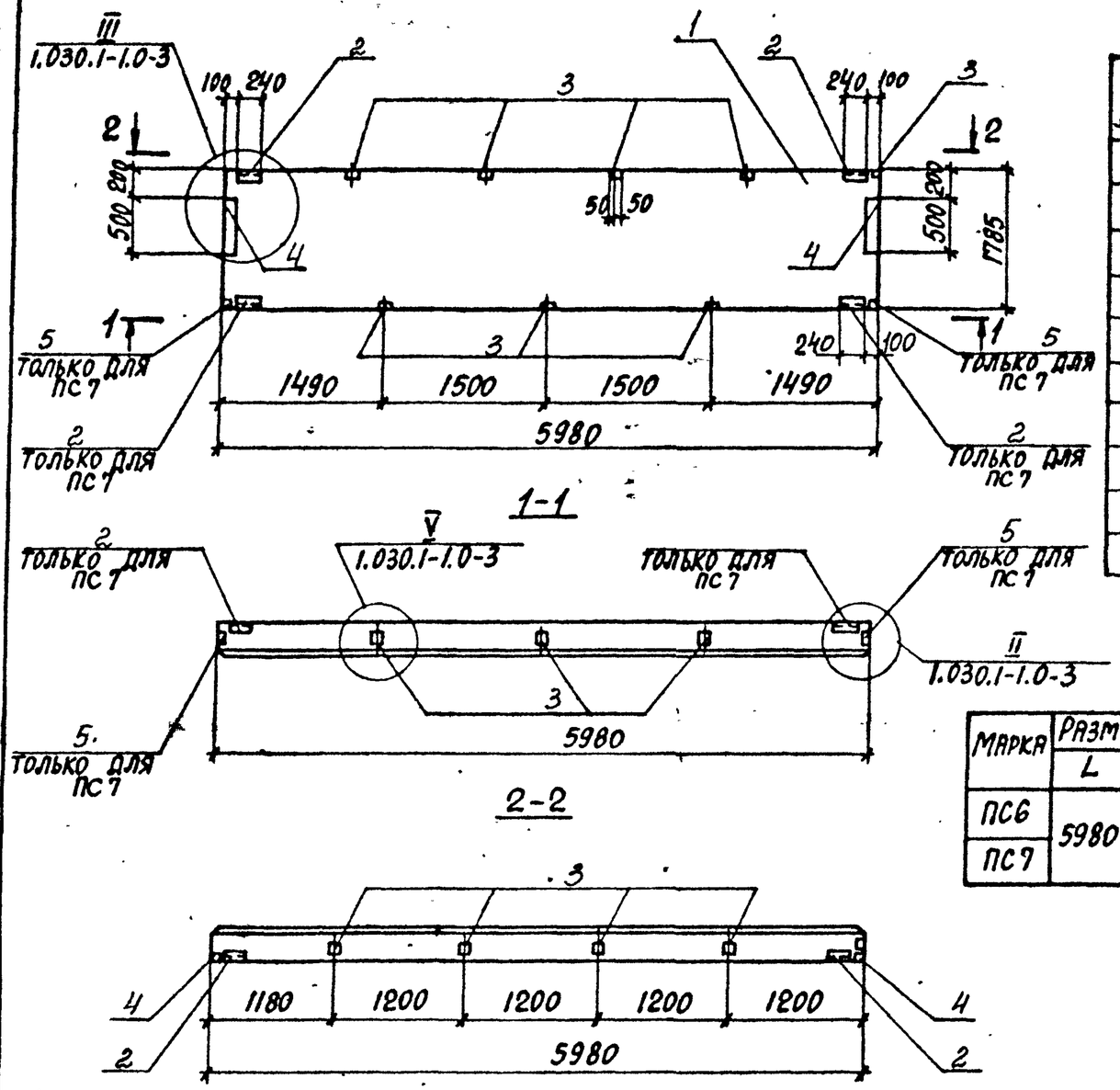

Формат	Зона	Поз.	Обозначение	Наименование	Кол-во ПС6	Кол-во ПС7	Примечание
				Документация			
			1.030.1-1.1-1 00ТО	Техническое описание			
				Сборочные единицы			
				Панель стеновая			
		1	1.030.1-1.1-1 07-□	ПС 60.18.□-□л	1	1	
				Изделие закладное			
		2	1.030.1-1.1-3 30-01	М2	2	4	2,14 кг
		3	1.030.1-1.1-3 36	М9	8	8	1,38 кг
		4	1.030.1-1.1-3 34-01	М14	2	2	4,18 кг
		5	1.030.1-1.1-3 33	М6	–	2	1,14 кг

Марка	Размеры, мм L	Размеры, мм H	Масса, кг
ПС6	5980	1785	
ПС7			

Ведомость расхода стали на дополнительные закладные изделия, кг

Марка элемента	Изделия закладные: Арматура класса А-III ГОСТ 5781-82* Ф10		Итого	Прокат марки С235 ГОСТ 19903-74* δ=6	δ=8	Итого	ГОСТ 8509-86 L63×6	Итого	Всего
ПС6	4,16		4,16	2,48	14,28	16,76	2,74	2,74	23,66
ПС7	5,56		5,56	3,6	15,56	19,16	5,48	5,48	30,2

Обозначение	Марка
903-1-289.91.КЖИ-54	ПС6
-55	ПС7

Привязан:

Инв. №

Н. контр.	Зорин	
Гл. спец.	Зорин	
Зав. гр.	Шахновский	
Вед. инж.	Боднянская	
Провер.	Боднянская	
Разраб.	Гайдаржи	

903-1-289.91.КЖИ-54;-55

Панель стеновая ПС6; ПС7

Стадия	Масса	Масштаб
Р	см. табл.	1:50
Лист	Листов 1	

Харьковский Промстройниипроект

Инв. № подл. | Подпись и дата | Взам. инв. №

25266-16 74

Альбом 13 ч.1

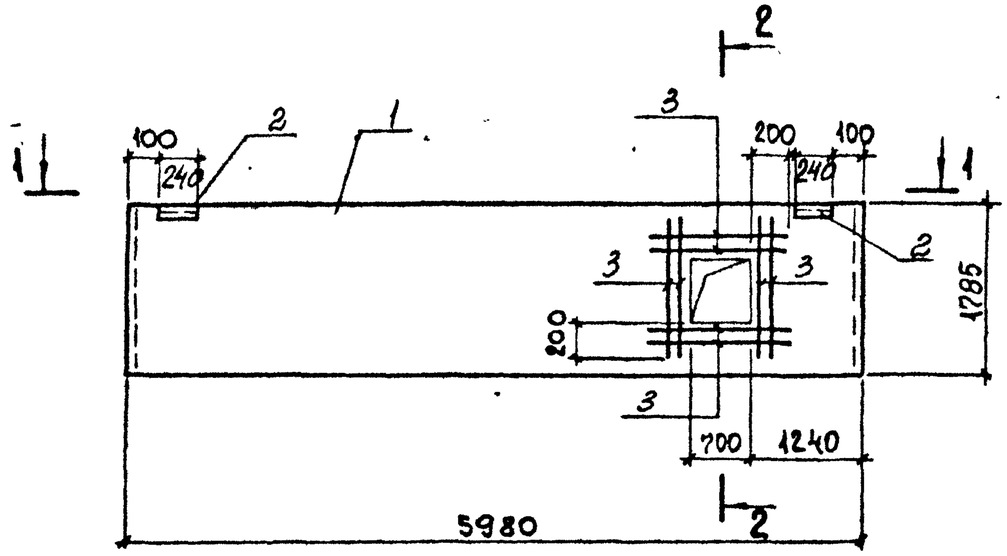

1-1

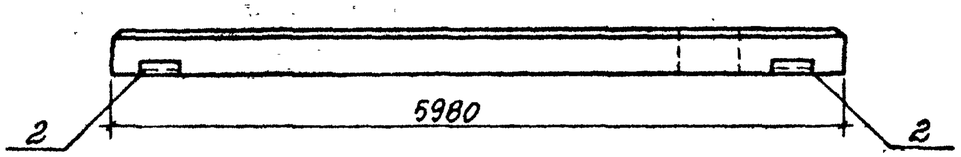

2-2

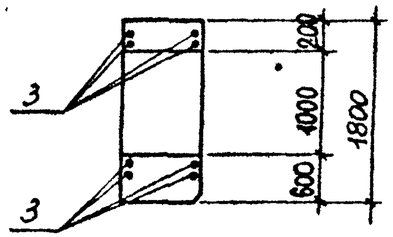

Формат	Зона	Поз.	Обозначение	Наименование	Кол.	Примеч.
				Документация		
			1.030.1-1.1-1 ООТО	Техническое описание		
				Сборочные единицы		
				Панель стеновая		
		1	1.030.1-1.1-1 07-14	ПС60.18.▭-3Л	1	
				Изделие закладное		
		2	1.030.1-1.1-3. 30-01	М2	2	2,14 кг
				Детали		
БЧ		3		⌀6АIII, ГОСТ5781-82*, ℓ=1000	16	0,22 кг

Ведомость расхода стали на дополнительные закладные изделия, кг

Марка элемента	Изделия закладные								Всего
	Арматура класса А-III ГОСТ 5781-82*				Прокат марки С 235 ГОСТ 19904-74* δ=6		ГОСТ 8509-86* L63x6		
	⌀6	⌀10		Итого		Итого		Итого	
ПС 8	3,5	0,4		3,9	1,1	1,1	2,7	2,7	7,7

Привязан:

Инв. №

Н. контр.	Зорин		
Гл. спец.	Зорин		
Зав. гр.	Шухновский		
Вед. инж.	Боднянская		
Провер.	Боднянская		
Разраб.	Гайдарин		

903-1-289.91.КЖИ-56

Панель стеновая ПС 8

Стадия	Масса	Масштаб
Р	▭	1:50
Лист	Листов 1	

ХАРЬКОВСКИЙ ПРОМСТРОЙНИИПРОЕКТ

Инв. № подл. | Подп. и дата | Взам. инв. №

Альбом 13 ч.1

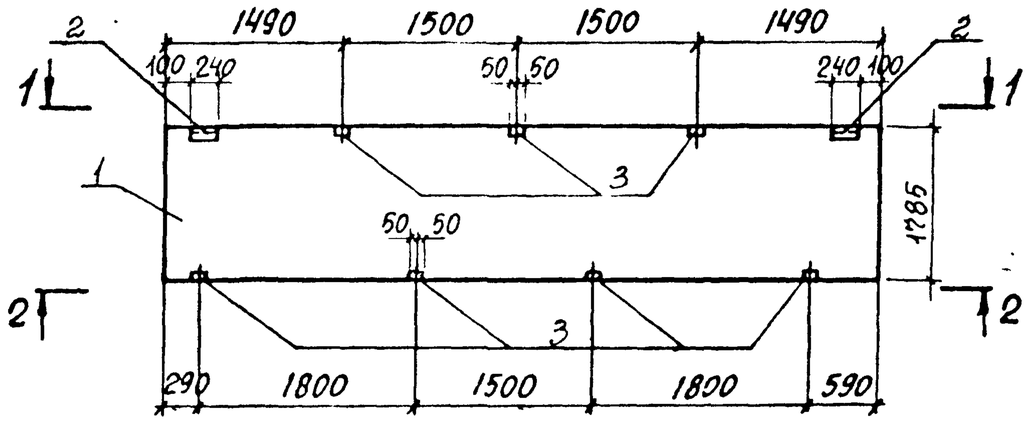

1-1

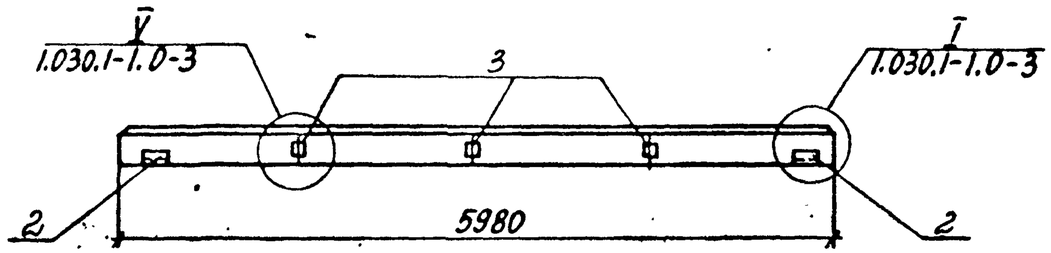

2-2

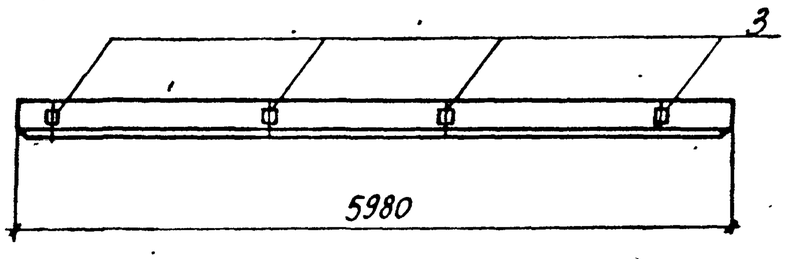

Формат	Зона	Поз.	Обозначение	Наименование	Кол.	Примечание
				Документация		
			1.030.1-1.1-1 ООТО	Техническое описание		
				Сборочные единицы		
				Панели стеновые		
		1	1.030.1-1.1-1 07	ПС60.18.□-6л	1	
				Изделие закладное		
		2	1.030.1-1.1-3.30-01	М2	2	2,14кг
		3	1.030.1-1.1-3. 36	М9	7	1,38кг

Ведомость расхода стали на дополнительные закладные изделия, кг

Марка элемента	Изделия закладные										Всего
	Арматура класса			Прокат марки							
	А-III			С235							
	ГОСТ 5781-82*			ГОСТ 19903-74*				ГОСТ 8509-86*			
	Ф10		Итого	δ=6	δ=8		Итого	L63×6		Итого	
ПС10	3,06		3,06	1,12	7,00			2,74		2,74	13,92

Привязан:

Инв. №

Н.контр.	Зорин		
Гл.спец.	Зорин		
Зав.гр.	Шахновский		
Вед.инж.	Боднянская		
Провер.	Боднянская		
Разраб.	Гайдаржи		

903-1-289.91.КЖИ-57

Панель стеновая ПС10

Стадия	Масса	Масштаб
Р		1:50
Лист	Листов 1	

Харьковский Промстройниипроект

Инв. № подл. | Подпись и дата | Взам. инв. №

Альбом 13 ч.1

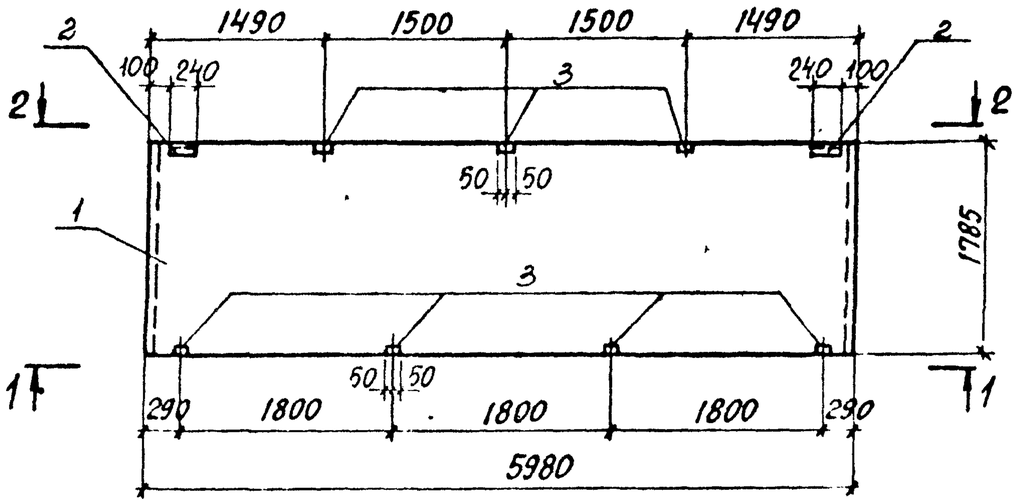

1-1

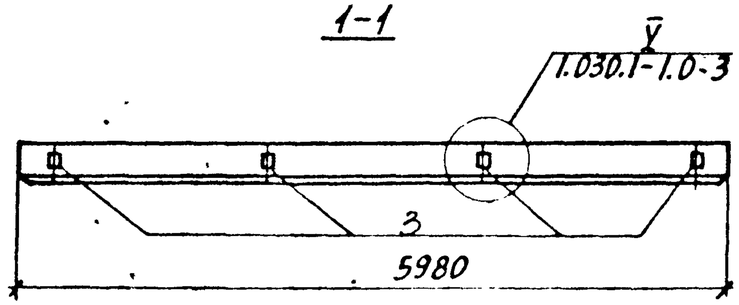

2-2

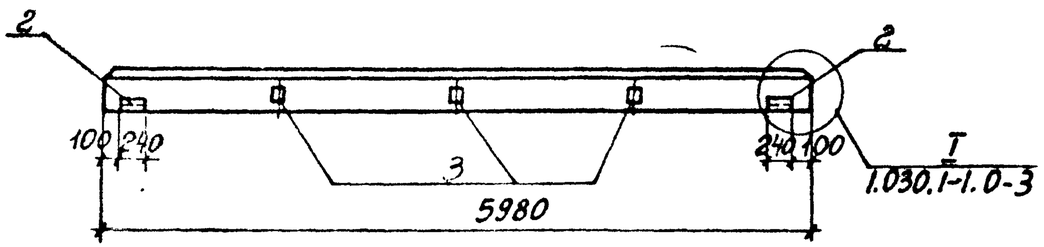

Формат	Зона	Поз.	Обозначение	Наименование	Кол.	Примечание
				Документация		
			1.030.1-1.1-1 00ТО	Техническое описание		
				Сборочные единицы		
				Панель стеновая		
		1	1.030.1-1.1-1 07	ПС 60.18.□-6л	1	
				Изделие закладное		
		2	1.030.1-1.1-3.30-01	М2	2	2,74 кг
		3	1.030.1-1.1-3.36	М9	7	1,38 кг

Ведомость расхода стали на дополнительные закладные изделия, кг

Марка элемента	Изделия закладные										Всего
	Арматура класса			Прокат марки							
	А-III			С235							
	ГОСТ 5781-82*			ГОСТ 19903-74*				ГОСТ 8509-86*			
	Ф10		Итого	δ=6		δ=8	Итого	L63×6		Итого	
ПС12	3,06		3,06	1,12		7,00	8,12	2,74		2,74	13,92

Привязан:

Инв.№

Н.контр.	Зорин		
Гл.спец.	Зорин		
Зав.гр.	Шаховский		
Вед.инж.	Боднянская		
Провер.	Боднянская		
Разраб.	Гайдарж		

903-1-289.91.КЖ.И-58

Панель стеновая ПС12

Стадия	Масса	Масштаб
Р	□	1:50
Лист	Листов 1	

Харьковский Промстройниипроект

Инв.№ подл. | Подпись и дата | Взам.инв.№

Альбом 13 ч.1

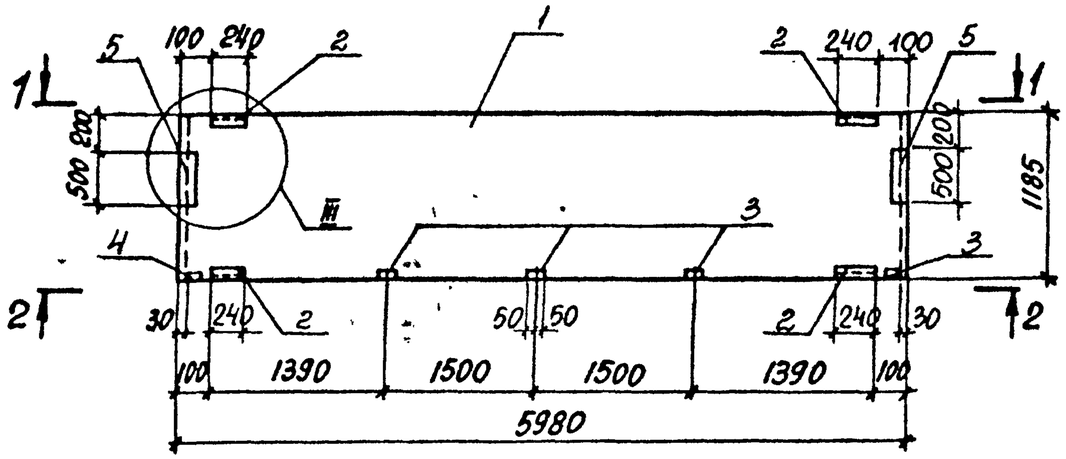

1-1

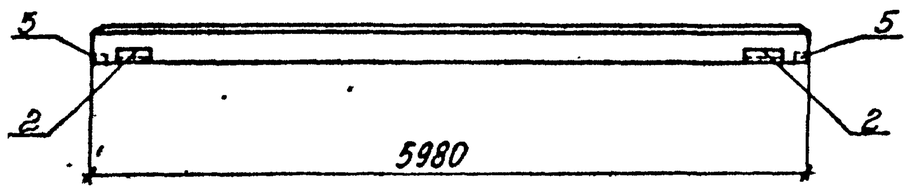

2-2

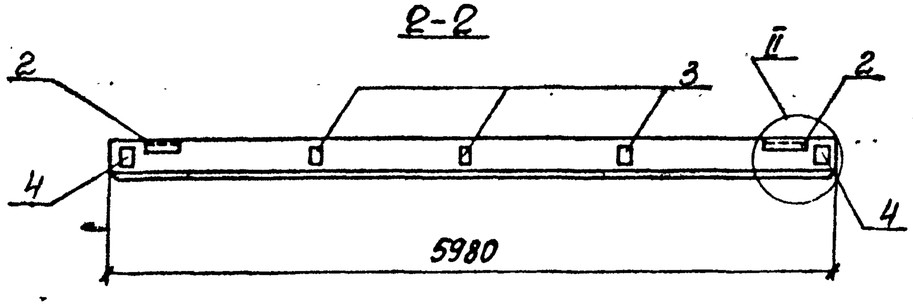

Формат	Зона	Поз.	Обозначение	Наименование	Кол.	Примечание
				Документация		
			1.030.1-1.1-1.00ТО	Техническое описание		
				Сборочные единицы		
				Панель стеновая		
		1	1.030.1-1.1-1.05-□	ПС 60.12 □-4л	1	
				Изделие закладное		
		2	1.030.1-1.1-3.30-01	М2	4	2,14 кг
		3	1.030.1-1.1-3:36	М9	3	1,38 кг
		4	1.030.1-1.1-3.33	М6	2	1,14 кг
		5	1.030.1-1.1-3.34.01	М14	2	4,18 кг

Ведомость расхода стали на дополнительные закладные изделия, кг

Марка элемента	Изделия закладные								Всего
	Арматура класса			Прокат марки					
	А-III			С235					
	ГОСТ 5781-82*			ГОСТ 19903-74*			ГОСТ 8509-86*		
	Ф10		Итого	δ=6	δ=8	Итого	L63×6	Итого	
ПС13	3,7		3,7	3,5	10,5	14,0	5,4	5,4	23,3

Инв. № подл. | Подпись и дата | Взам. инв. №

Привязан:

Инв. №

Н.контр.	Зорин	
Гл.спец.	Зорин	
Зав.гр.	Шахновский	
Вед.инж.	Боднянская	
Провер.	Боднянская	
Разраб.	Гайдаржи	

903-1-289.91.КЖ.И-59

Панель стеновая ПС13

Стадия	Масса	Масштаб
Р	□	1:50
Лист	Листов 1	

Харьковский Промстройниипроект

25266-16 78

Альбом 13 ч. 1

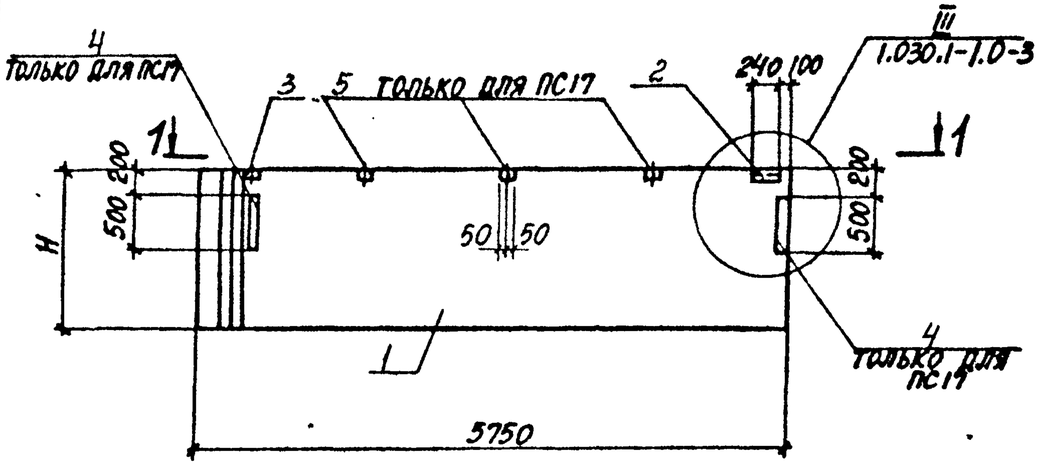

1-1

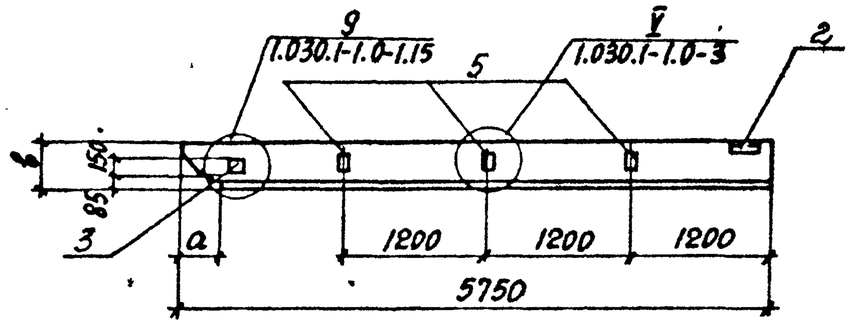

Формат	Зона	Поз.	Обозначение	Наименование	Кол-во ПС15	ПС16	ПС17	Примечание
				Документация				
			1.030.1-1.1-1.00ТО	Техническое описание				
				Сборочные единицы				
				Панель стеновая				
		1	1.030.1-1.1-1 40-□	1ПС57.5.9.□-□.л	1			
			1.030.1-1.1-1 42-□	1ПС57.5.18.□-□.л		1	1	
				Изделие закладное				
		2	1.030.1-1.1-3.30-01	М2	1	1	1	2,13 кг
		3	1.030.1-1.1-3.36-01	М8	1	1	1	2,53 кг
		4	1.030.1-1.1-3.34-01	М14	–	–	2	4,18 кг
		5	1.030.1-1.1-3.36	М9	–	–	3	1,38 кг

Обозначение	Марка	Размеры, мм L	H	B	a	Масса, кг
903-1-289.91.КЖИ.Н-60	ПС15	5750	885	250	175	3180
				300	225	3820
-61	ПС16		1785	250	175	6410
-62	ПС17			300	225	7700

Ведомость расхода стали на дополнительные закладные изделия, кг

Марка элемента	Изделия закладные: Арматура класса А-III ГОСТ 5781-82* Ф10		Итого	Прокат марки С235 ГОСТ 19903-74* δ=6	δ=8	Итого	ГОСТ 8509-86* L63×6			Итого	Всего
ПС15, ПС16	1,32		1,32	0,56	1,41	1,97	1,37			1,37	4,66
ПС17	3,56		3,56	1,92	11,7	13,6	1,37			1,37	18,50

Инв. № подл. | Подпись и дата | Взам. инв. №

Привязан:

Инв. №

Н. контр.	Зорин	
Гл. спец.	Зорин	
Зав. гр.	Шахновский	
Вед. инж.	Боднянская	
Провер.	Боднянская	
Разраб.	Гайдархи	

903-1-289.91.КЖИ.Н-60...-62

Панель стеновая ПС15...ПС17

Стадия	Масса	Масштаб
Р	см. табл.	1:50

Лист | Листов 1

ХАРЬКОВСКИЙ ПРОМСТРОЙНИИПРОЕКТ

Альбом 13 ч. 1

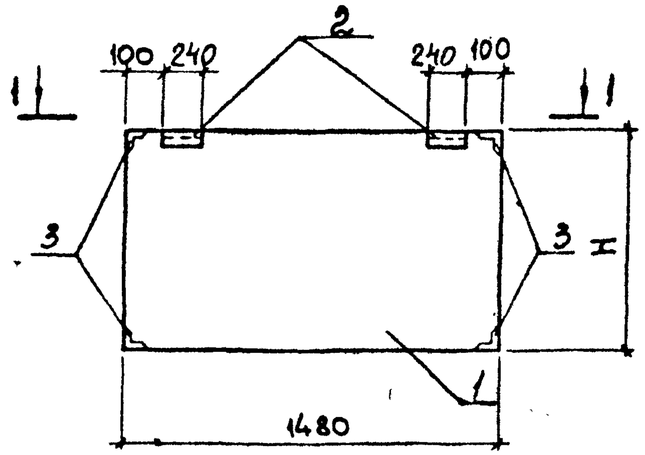

1-1

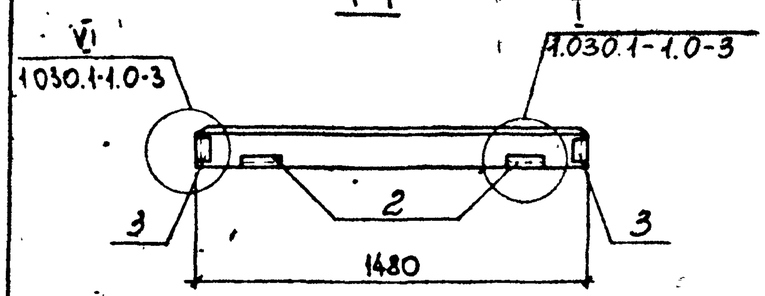

Формат	Зона	Поз.	Обозначение	Наименование	Кол. ПС18	Кол. ПС22	Примеч.
				Документация			
			1.030.1-1.1-1 ООТО	Техническое описание			
				Сборочные единицы			
				Панель стеновая			
		1	1.030.1-1.1-1.62	2ПС15.18.▭ Л	1		
			1.030.1-1.1-1.62	2ПС15.12.▭ Л		1	
				Изделие закладное			
		2	1.030.1-1.1-3.30-01	М2	2	2	2,14 кг
		3	1.030.1-1.1-3.35	М11	4	4	1,36 кг

Ведомость расхода стали на дополнительные закладные изделия, кг

Марка элемента	Изделия закладные							Всего
	Арматура класса А-III			Прокат марки, С235				
	ГОСТ 5781-82*			ГОСТ 19903-74*		ГОСТ 8509-86*		
	ф10		Итого	δ=6		L63×6	Итого	
ПС18; ПС22	2,2		2,2	1,1		6,4	7,5	9,7

Обозначение	Марка	Размеры, мм H	Масса ед., кг
903-1-289.91КЖ.И-63	ПС18	1785	▭
-64	ПС22	1185	▭

Привязан:

Инв. №

Н.контр.	Зорин	
Гл.спец.	Зорин	
Зав. гр.	Шахновский	
Вед. инж.	Боднянская	
Провер.	Боднянская	
Разраб.	Гайдаржи	

903-1-289.91КЖ.И-63,-64

Панель стеновая ПС18; ПС22

Стадия	Масса	Масштаб
Р	см. табл.	1:20
Лист	Листов 1	

ХАРЬКОВСКИЙ ПРОМСТРОЙНИИПРОЕКТ

Взам. инв. № | Подп. и дата | Инв. № подл.

25266-16 80

Альбом 13 ч.1

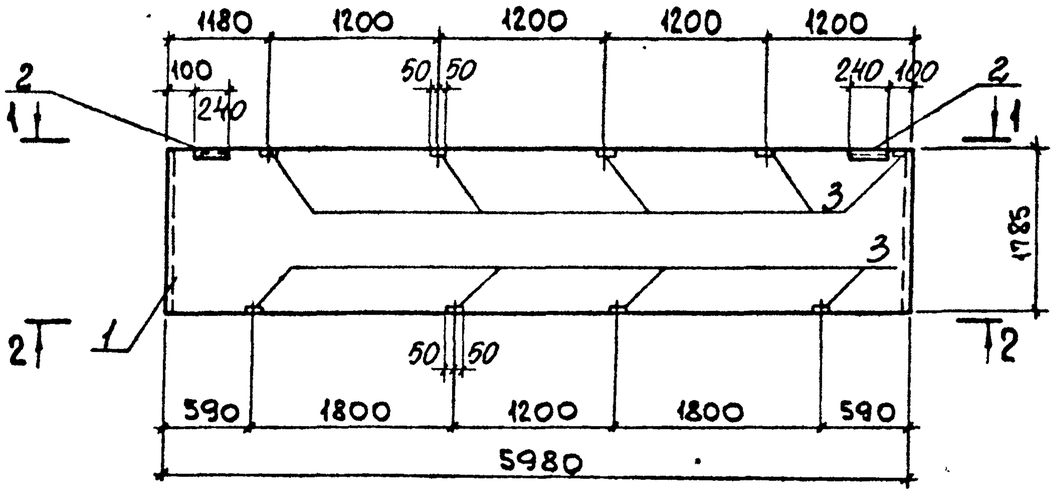

1-1

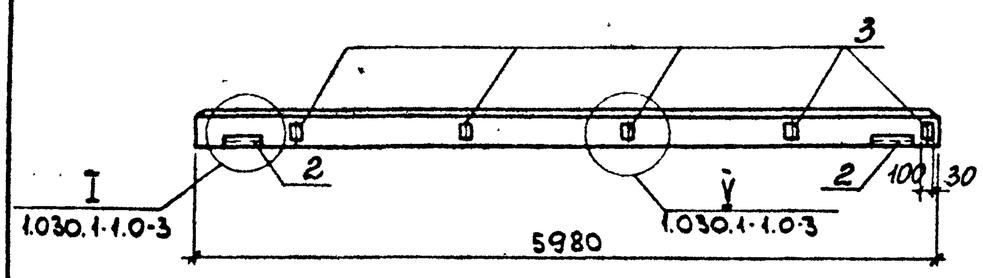

2-2

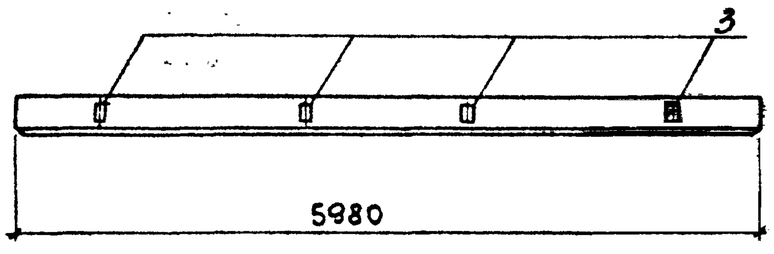

Формат	Зона	Поз.	Обозначение	Наименование	Кол.	Примеч.
				Документация		
			1.030.1-1.1-1° ООТО	Техническое описание		
				Сборочные единицы		
				Панель стеновая		
		1	1.030.1-1.1-1 07	ПС60.18.□-3л	1	
				Изделие закладное		
		2	1.030.1-1.1-3.30-01	М2	2	2,14 кг
		3	1.030.1-1.1-3.36	М9	9	1,38 кг

Ведомость расхода стали на дополнительные закладные изделия, кг

Марка элемента	Изделия закладные								Всего
	Арматура класса			Прокат марки					
	А-III			С 235					
	ГОСТ 5781-82*			ГОСТ 19904-74*			ГОСТ 8509-86*		
	ф10		Итого	δ=6	δ=8	Итого	L63x6	Итого	
ПС23	3,8		3,8	1,1	9,0	10,1	2,7	2,7	16,6

Привязан:

Инв. №

Н. контр.	Зорин		
Гл. спец.	Зорин		
Зав. гр.	Шахновский		
Вед. инж.	Боднянская		
Провер.	Боднянская		
Разраб.	Гайдаржи		

903-1-289.9 КЖ.И-65

Панель стеновая ПС23

Стадия	Масса	Масштаб
Р	□	1:50
Лист	Листов 1	

Харьковский Промстройниипроект

Взам. инв. № | Подп. и дата | Инв. № подл.

25266-16 81

Альбом 13 ч 1

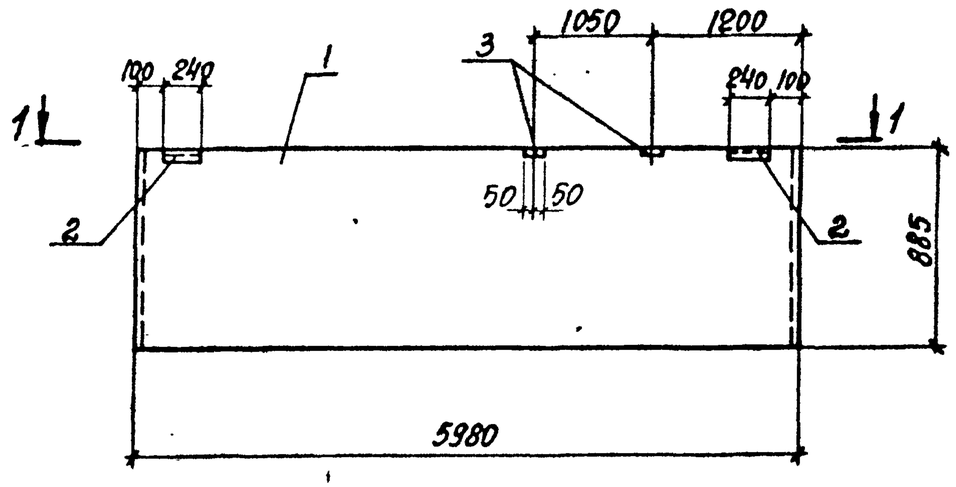

1-1

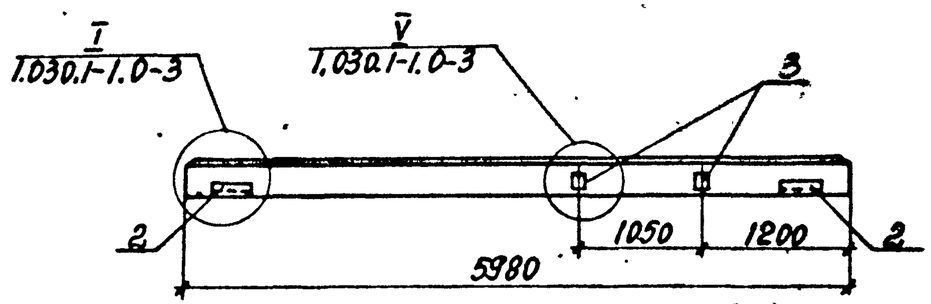

Формат	Зона	Поз.	Обозначение	Наименование	Кол.	Примечание
				Документация		
			1.030.1-1.1-1 ОПТО	Техническое описание		
				Сборочные единицы		
				Панель стеновая		
		1	1.030.1-1.1-1.04	ПС60.9.▭ 2л	1	
				Изделие закладное		
		2	1.030.1-1.1-3.30-01	М2	2	2,14кг
		3	36	М9	2	1,38кг

Ведомость расхода стали
на дополнительные закладные изделия, кг

Марка элемента	Изделия закладные							Всего
	Арматура класса			Прокат марки				
	AIII			С235				
	ГОСТ 5781-82*			ГОСТ 19903-74*		ГОСТ 8509-86*		
	Ф10		Итого	δ=6	δ=8	L63×6	Итого	
ПС24	1,16		1,16	1,12	2,0	2,74	5,86	7,02

Привязан:

Инв. №

Н. контр.	Зорин	
Гл. спец.	Зорин	
Зав. гр.	Шахновский	
Вед. инж.	Боднянская	
Провер.	Боднянская	
Разраб.	Гайдаржи	

903-1-289.91.КЖ.И-66

Панель стеновая ПС24

Стадия	Масса	Масштаб
Р	▭	1:50
Лист	Листов 1	

Харьковский Промстройниипроект

Инв. № подл. | Подпись и дата | Взам. инв. №

25266-16 82

Альбом 13 ч.1

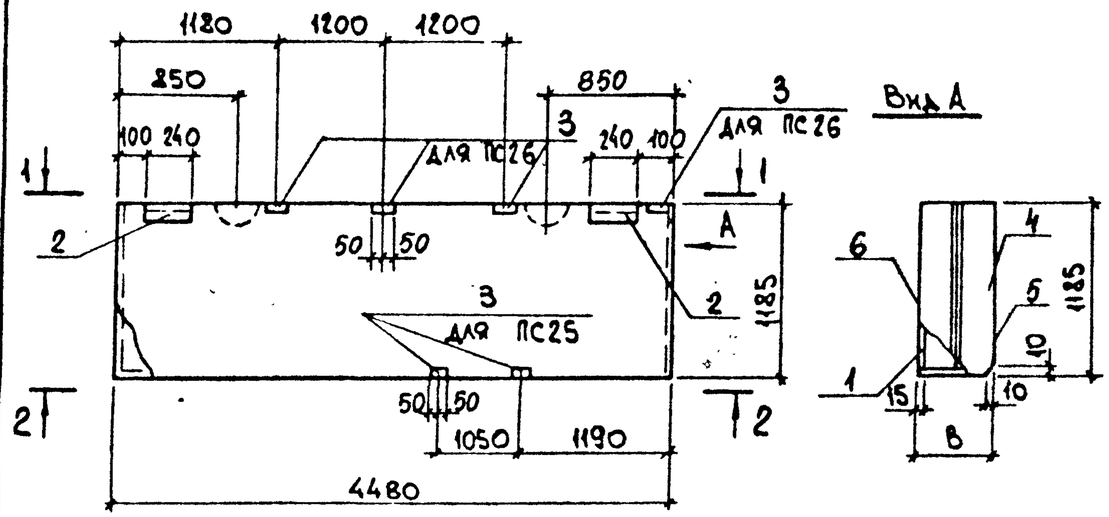

1-1

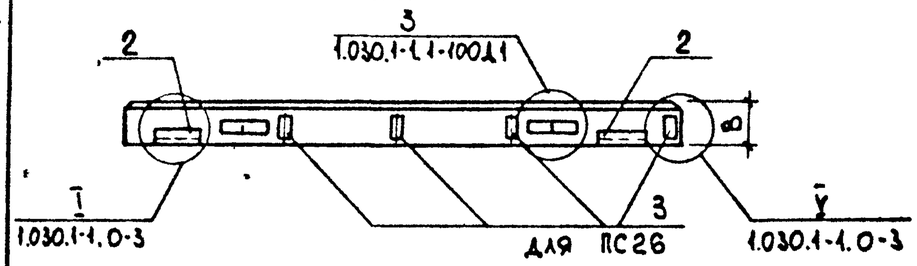

2-2

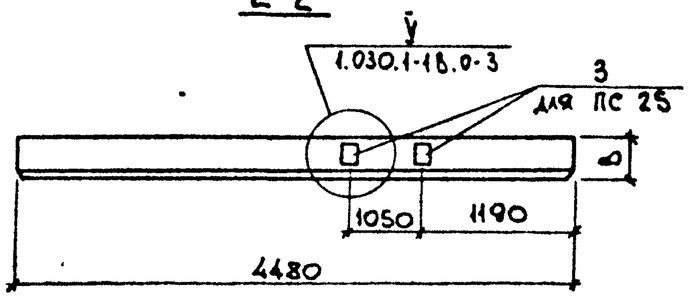

Формат	Зона	Поз.	Обозначение	Наименование	Кол. ПС25	Кол. ПС26	Примеч.
				Документация			
			903-1-289.91.КЖ.И-ТУ	Технические условия			
				Сборочные единицы			
				Каркас пространственный			
А4		1	903-1-289.91.КЖ.И-227	КП13	1	1	49,2 кг
А4			-228	КП14	1	1	37,1 кг
А4			-229	КП15	1	1	29,4 кг
				Изделие закладное			
		2	1.030.1-1.1-3.30-01	М2	2	2	2,14 кг
		3	36	М9	2	4	1,38 кг
				Материалы			
		4		Бетон легкий класса В3,5	▭	▭	м³
		5		Раствор цем. М 100	0,11	0,11	м³
		6		Раствор цем. М 50	0,07	0,07	м³

Обозначение	Марка	Размер, мм В	Марка пространств. каркаса	Масса ед., кг
903-1-289.91.КЖ.И-67	ПС25	200	КП13	▭
-68	ПС26	250	КП14	
		300	КП15	

Привязан:

Инв. №

Н. контр.	Зорин	
Гл. спец.	Зорин	
Зав. гр.	Шаховский	
Вед. инж.	Боднянская	
Провер.	Боднянская	
Разраб.	Гайдаржи	

903-1-289.91.КЖ.И-67; -68

Панель стеновая ПС25; ПС26

Стадия	Масса	Масштаб
Р	см табл.	1:50
Лист 1	Листов 2	

ХАРЬКОВСКИЙ ПРОМСТРОЙНИИПРОЕКТ

Взам. инв. № | Подп. и дата | Инв. № подл.

Альбом 13 ч.1

Ведомость расхода стали на панели ПС25, ПС26, кг

Марка элемента	Изделия арматурные									
	Арматура класса									Всего
	А-III ГОСТ 5781-82*				Вр-I ГОСТ 6727-80*			АС-II ГОСТ 5781-82*		
	Ф8	Ф10	Ф12	Итого	Ф4	Ф5	Итого	Ф12	Итого	
ПС25, В=200	0,3		40,0	40,3	2,4	4,4	6,8	2,1	2,1	49,2
ПС25, В=250	0,4	28,0		28,4	2,2	4,4	6,6	2,1	2,1	37,1
ПС25, В=300	18,4			18,4	2,2	4,4	6,6	2,1	2,1	27,1
ПС26, В=200	0,3		40,0	40,3	2,2	4,4	6,6	2,1	2,1	49,2
ПС26, В=250	0,4	28,0		28,4	2,2	4,4	6,6	2,1	2,1	37,1
ПС26, В=300	18,4			18,4	2,2	4,4	6,6	2,1	2,1	27,1

Изделия закладные								Общий расход
Арматура класса		Прокат марки					Всего	
А-III		С235						
ГОСТ 5781-82*		ГОСТ 19903-74*			ГОСТ 8509-86*			
Ф10	Итого	δ=6	δ=8	Итого	L63×6	Итого		
1,2	1,2	1,1	2,0	3,1	2,7	2,7	7,0	56,2
1,2	1,2	1,1	2,0	3,1	2,7	2,7	7,0	44,1
1,2	1,2	1,1	2,0	3,1	2,7	2,7	7,0	34,4
1,9	1,9	1,1	4,0	5,1	2,7	2,7	9,7	58,9
1,9	1,9	1,1	4,0	5,1	2,7	2,7	9,7	46,8
1,9	1,9	1,1	4,0	5,1	2,7	2,7	9,7	36,8

Привязан:

Инв. №

Инв. № подл. | Подпись и дата | Взам. инв. №

903-1-289.91.КЖ.И-67;68

Лист 2

Альбом 13 ч.1

Формат	Зона	Поз.	Обозначение	Наименование	Кол.	Примечание
				Документация		
			903-1-289.91. КЖ.И-ТУ	Технические условия		
				Сборочные единицы		
				Каркас пространственный		
А4		1	903-1-289.91. КЖИ-219	КП5	1	25,2 кг
А4			КЖ.И-220	КП6	1	26,1 кг
А4			КЖ.И-221	КП7	1	25,9 кг
				Изделие закладное		
		2	1.030.1-1.1-3 30-01	М2	2	2,14 кг
		3	35-01	М11	2	1,36 кг
				Материалы		
		4		Бетон легкий класса В3,5		$м^3$
		5		Раствор цементный М100	0,07	$м^3$
		6		Раствор цементный М50	0,06	$м^3$

Привязан:

Инв. №

Инв. № подл. | Подпись и дата | Взам. инв. №

Н.контр.	Зорин		
Гл.спец.	Зорин		
Зав.гр.	Мухноваки		
Вед.инж.	Боднянская		
Провер.	Боднянская		
Разраб.	Гайдаржи		

903-1-289.91.КЖ.И-69

Панель стеновая ПС28

Стадия	Лист	Листов
Р		1

Харьковский Промстройниипроект

Альбом 13.4.1

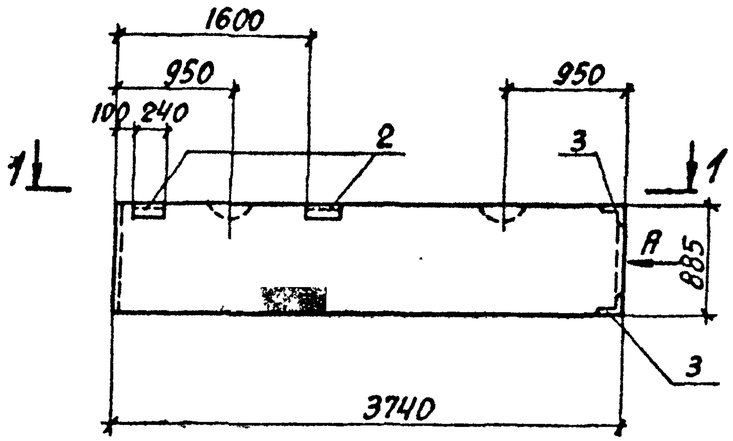

Вид А

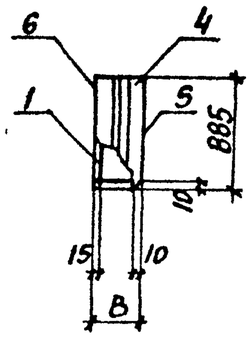

1-1

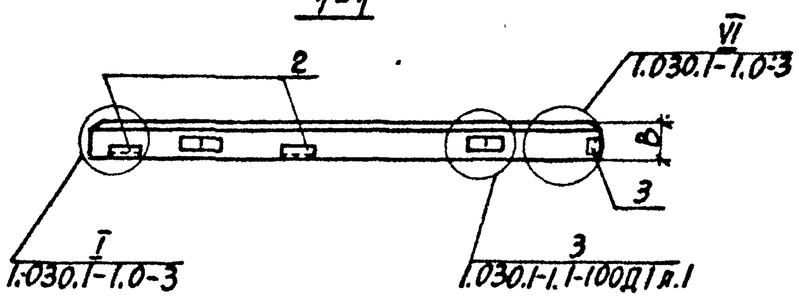

Марка панели	B, мм	Марка пространк. каркаса	Масса панели, кг
ПС28	200	КП5	
	250	КП6	
	300	КП7	

Привязан:

Инв. №

903-1-289.91.КЖИ-69СБ

Н. контр.	Зорин	
Гл. спец.	Зорин	
Зав. гр.	Шахновский	
Вед. инж.	Боднянская	
Провер.	Боднянская	
Разраб.	Гайдарж	

Панель стеновая ПС28
Сборочный чертеж

Стадия	Масса	Масштаб
Р	см. табл.	1:50

Лист 1 Листов 2

Харьковский Промстройниипроект

Инв. № подл. | Подпись и дата | Взам. инв. №

Альбом 13.4.1

Ведомость расхода стали на панель ПС28, кг

Марка элемента	Изделия арматурные										Всего
	Арматура класса										
	А-III			Вр-I			Ас-II				
	ГОСТ 5781-82*			ГОСТ 6727-80*			ГОСТ 5781-82*				
	Ф8	Ф10	Итого	Ф4	Ф5	Итого	Ф10	Ф12		Итого	
ПС28, B=200	0,3	18,4	18,7	1,8	3,4	5,2	1,3			1,3	25,2
ПС28, B=250	0,4	18,4	18,8	1,8	3,4	5,2		2,1		2,1	26,1
ПС28, B=300	0,2	18,7	18,9	1,5	3,4	4,9		2,1		2,1	25,9

Изделия закладные							Общий расход
Арматура класса	Прокат марки					Всего	
А-III	С235						
ГОСТ 5781-82*		ГОСТ 19903-74*		ГОСТ 8509-86*			
Ф10	Итого	δ=6	Итого	L63×6	Итого		
1,3	1,3	1,1	1,1	4,6	4,6	7,0	32,2
1,3	1,3	1,1	1,1	4,6	4,6	7,0	33,1
1,3	1,3	1,1	1,1	4,6	4,6	7,0	32,9

Привязан:

Инв. №

Инв. № подл. | Подпись и дата | Взам. инв. №

903-1-289.91.КЖИ-69СБ

Лист 2

Альбом 134.1

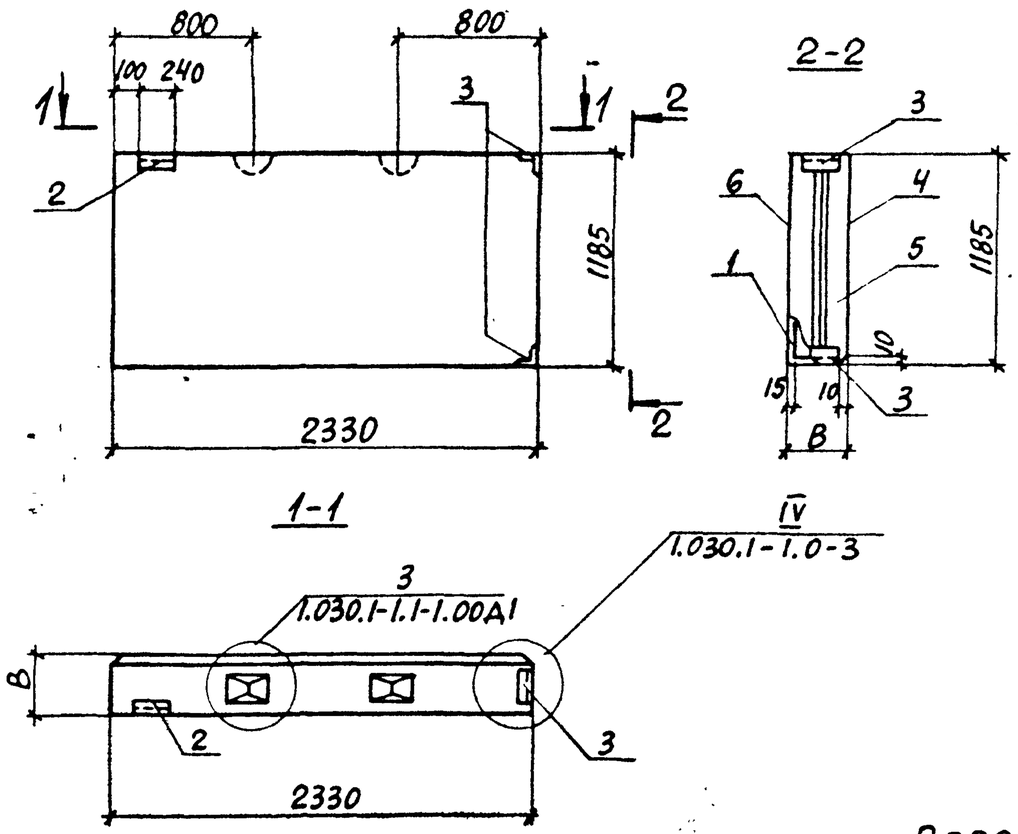

Формат	Зона	Поз.	Обозначение	Наименование	Кол.	Примечание
				Документация		
			903-1-289.91. КЖ.И-ТУ	Технические условия		
				Сборочные единицы		
А4		1*	903-1-289.91. КЖ.И-237;-238	Каркас пространственный КП23	1	8,3 кг
А4			то же	КП24	1	8,4 кг
А4			КЖ.И-239	КП25	1	8,4 кг
				Изделие закладное		
		2	1.030.1-1.1-3.30-01	М2	1	2,14 кг
		3	1.030.1-1.1-3.36	М11	2	1,36 кг
				Материалы		
		4		Бетон легкий класса В3,5	▭	$м^3$
		5		Раствор цементный М100	0,04	$м^3$
		6		Раствор цементный М50	0,04	$м^3$

Ведомость расхода стали на панель ПС29, кг

Марка элемента	Изделия арматурные											Всего	Изделия закладные						Всего	Общий расход
	Арматура класса												Арматура класса	Прокат марки						
	А-III				Вр-I			А-I		Ас-II			А-III	С235						
	ГОСТ 5781-82*				ГОСТ 6727-80*			ГОСТ 5781-82*					ГОСТ 5781-82*	ГОСТ 19903-74*		ГОСТ 8509-86*				
	Ф6	Ф8	Ф10	Итого	Ф4	Ф5	Итого	Ф10	Итого	Ф10	Итого		Ф10	Итого	δ=6	Итого	L63×6	Итого		
ПС29, В=200	3,1	0,2	0,2	3,5	0,8	2,7	3,5	1,3	1,3	—	—	8,3	1,1	1,1	0,6	0,6	3,2	3,2	4,9	13,2
ПС29, В=250	3,1	0,2	0,3	3,6	0,8	2,7	3,5	1,3	1,3	—	—	8,4	1,1	1,1	0,6	0,6	3,2	3,2	4,9	13,3
ПС29, В=300	3,1	0,2	—	3,3	1,1	2,7	3,8	—	—	1,3	1,3	8,4	1,1	1,1	0,6	0,6	3,2	3,2	4,9	13,3

Марка панели	В, мм	Марка пространств. каркаса	Масса ед., кг
ПС29	200	КП23	▭
	250	КП24	
	300	КП25	

Привязан:

Инв. №

Инв. № подл. | Подпись и дата | Взам. инв. №

Н. контр.	Зорин	
Гл. спец.	Зорин	
Зав. гр.	Шахновский	
Вед. инж.	Боднянская	
Провер.	Боднянская	
Разраб.	Артеменко	

903-1-289.91. КЖ.И-70

Панель стеновая ПС29

Стадия	Масса	Масштаб
Р	см. табл.	6/м

Лист | Листов 1

Харьковский Промстройниипроект

25266-16 86

Альбом 13 ч.1

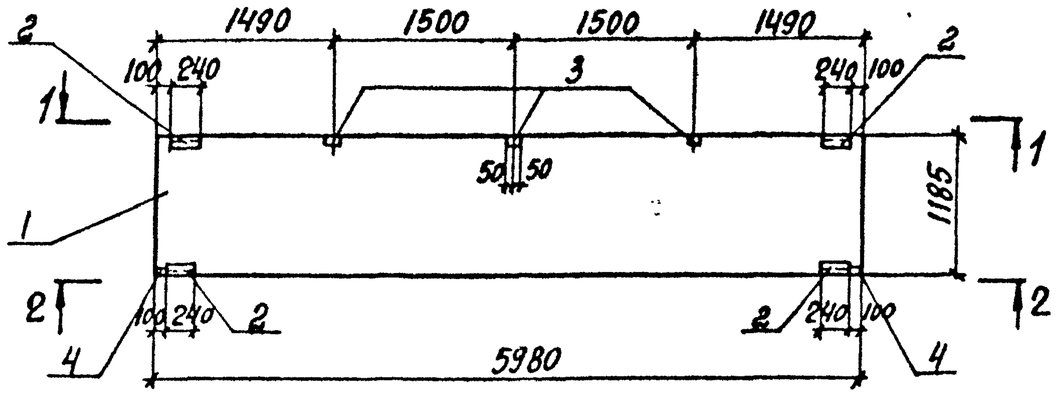

1-1

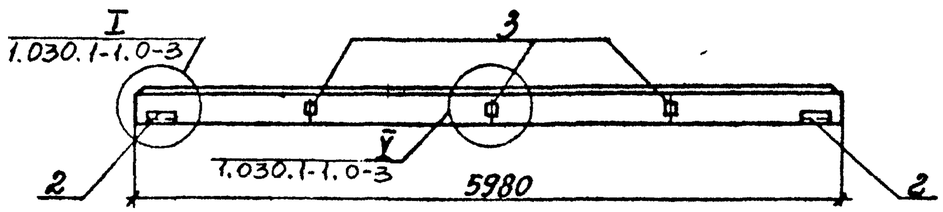

2-2

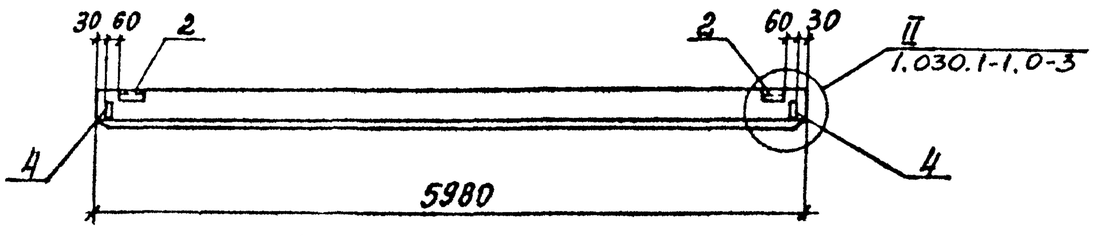

Формат	Зона	Поз.	Обозначение	Наименование	Кол.	Примечание
				Документация		
			1.030.1-1.1-100 ТО	Техническое описание		-
				Сборочные единицы		
				Панель стеновая		
		1	1.030.1-1.1-1.05	ПС 60.12 ▭ 6л	1	
				Изделие закладное		
		2	1.030.1-1.1-3.30-01	М2	4	2,14кг
		3	1.030.1-1.1-3.36	М9	3	1,38кг
		4	1.030.1-1.1-3.33	М6	2	1,14кг

Ведомость расхода стали на дополнительные закладные изделия, кг

Марка элемента	Изделия закладные										Всего
	Арматура класса			Прокат марки							
	А-III			С 235							
	ГОСТ 5781-82*			ГОСТ 19903-74*				ГОСТ 8509-86*			
	Ф10		Итого	δ=6	δ=8		Итого	L63×6		Итого	
ПС 33	2,94		2,94	2,24	4,28		6,52	5,48		5,48	14,94

Н.контр.	Зорин		
Гл.спец.	Зорин		
Зав.гр.	Шахновский		
Вед.инж.	Боднянская		
Провер.	Боднянская		
Разраб.	Гайдаржи		

903-1-28991.КЖ.И-71

Панель стеновая ПС 33

Стадия	Масса	Масштаб
Р	▭	1:50
Лист	Листов 1	

Харьковский Промстройниипроект

Привязан:

Инв. №

Инв. № подл. | Подпись и дата | Взам. инв. №

Альбом 13 ч.1

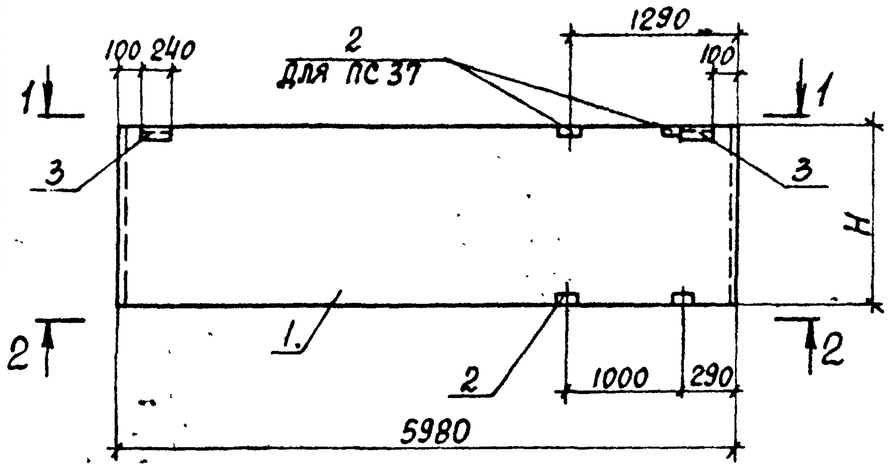

1-1

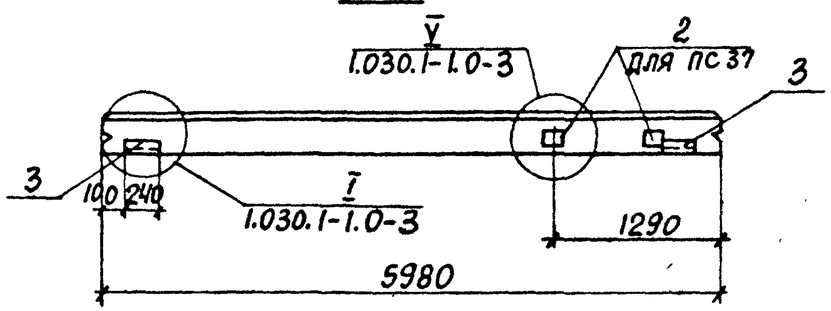

2-2

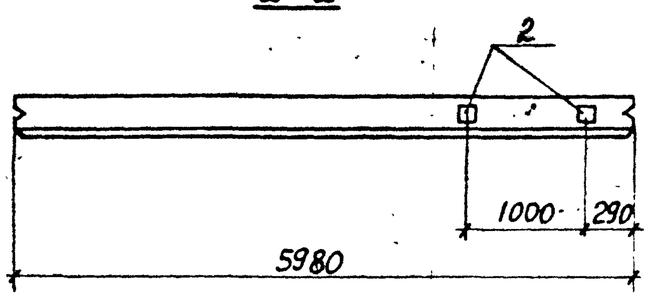

Формат	Зона	Поз.	Обозначение	Наименование	Кол. ПС37	Кол. ПС38	Примечание
				Документация			
			1.030.1-1.1-1 ООТО	Техническое описание			
				Сборочные единицы			
				Панель стеновая			
		1	1.030.1-1.1-1 06	ПС 60.15. ▭-6л	1	—	
			1.030.1-1.1-1 05	ПС 60.12. ▭-6л	—	1	
				Изделие закладное			
		2	1.030.1-1.1-3 36	М9	4	2	1,38 кг
		3	30-01	М2	2	2	2,14 кг

Ведомость расхода стали на дополнительные закладные изделия, кг

Марка элемента	Изделия закладные: Арматура класса А-III ГОСТ 5781-82* Ф10		Итого	Прокат марки С235 ГОСТ 19903-74* б=6	б=8	Итого	ГОСТ 8509-86* L63×6	Итого	Всего
ПС 37	1,96		1,96	1,12	4,0	5,12	2,74	2,74	9,82
ПС 38	1,16		1,16	1,12	2,0	3,12	2,74	2,74	7,02

Обозначение	Марка	Размеры, мм L	Размеры, мм H	Масса ед., кг
903-1-289.91. КЖ.И-72	ПС 37	5980	1485	▭
-73	ПС 38		1185	▭

Привязан:

Инв. №

Инв. № подл. | Подпись и дата | Взам. инв. №

Н.контр.	Зорин	
Гл.спец.	Зорин	
Зав.гр.	Шахновский	
Вед.инж.	Боднянская	
Провер.	Боднянская	
Разраб.	Гайдаржи	

903-1-289.91. КЖ.И-72; -73

Панель стеновая ПС 37; ПС 38

Стадия	Масса	Масштаб
Р	см. табл.	1:50
Лист	Листов 1	

Харьковский Промстройниипроект

Альбом 134.1

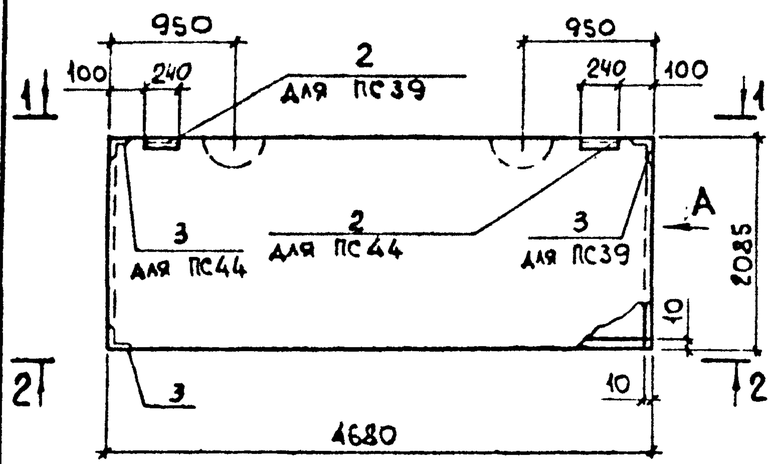

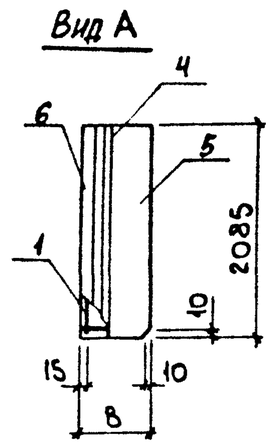

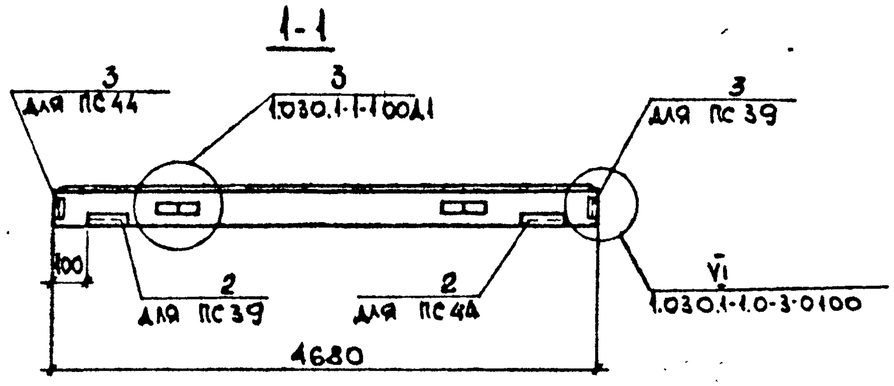

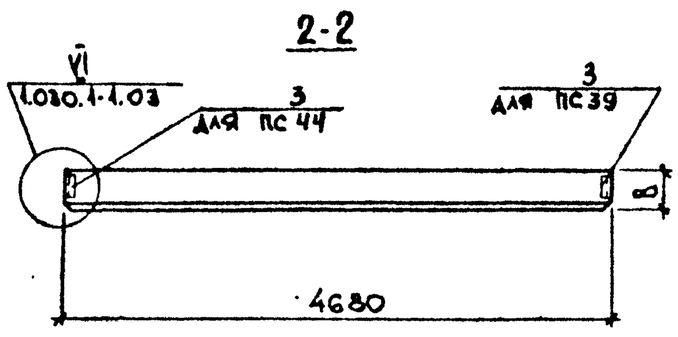

Формат	Зона	Поз.	Обозначение	Наименование	Кол. ПС39	Кол. ПС44	Примеч.
				Документация			
			903-1-289.91.КЖ.И-ТУ	Технические условия			-
				Сборочные единицы			
				Каркас пространственный			
А4		1	903-1-289.91.КЖ.И-215	КП1	1	1	63,7кг
А4			КЖ.И-216	КП2		1	50,7кг
А4			КЖ.И-217	КП3		1	51,4кг
А4			КЖ.И-218	КП4	1		43,7кг
				Изделие закладное			
		2	1.030.1-1.1-3 30-01	М2	1	1	2,14кг
		3	35-01	М11	2	2	1,36кг
				Материалы			
		4		Бетон легкий класса В3,5	▭	▭	м³
		5		Раствор цем. М100	0,19	0,19	м³
		6		Раствор цем. М50	0,14	0,14	м³

Обозначение	Марка	Размеры мм В	Марка простр. каркаса	Масса ед., кг
903-1-289.91.КЖ.И-74	ПС39	250	КП4	▭
		300	КП1	
903-1-289.91.КЖ.И-75	ПС44	300	КП1	
		350	КП2	
		400	КП3	

Привязан:

Инв. №

Н.контр.	Зорин	
Гл.спец.	Зорин	
Зав.гр.	Шахновский	
Ведущий	Боднянская	
Провер.	Боднянская	
Разраб.	Гайдержи	

903-1-289.91.КЖ.И-74;75

Панель стеновая ПС39; ПС44

Стадия	Масса	Масштаб
Р	см. табл.	1:50
Лист 1	Листов 2	

ХАРЬКОВСКИЙ ПРОМСТРОЙНИИПРОЕКТ

Взам. инв. № | Подп. и дата | Инв. № подл.

Альбом 13 ч. 1

Ведомость расхода стали на панель ПС 39; ПС 44; кг

Марка элемента	Изделия арматурные												Всего
	Арматура класса												
	А-III ГОСТ 5781-82*					Вр-I ГОСТ 6727-80*			АС-II ГОСТ 5781-82*				
	ф8	ф10	ф12	ф14	Итого	ф4	ф5	Итого	ф16	ф18	ф20	Итого	
ПС39, В250	28,8	0,28	0,52		29,6	3,2	6,0	9,2	4,9			4,9	43,7
ПС39, В300		46,4	0,52		46,9	4,1	6,0	10,1		6,7		6,7	63,7
ПС44 В300		46,4	0,52		46,9	4,1	5,8	9,9		6,7		6,7	63,5
ПС44, В350	28,8		0,56	0,96	30,3	4,6	6,0	10,6			9,7	9,7	50,7
ПС44, В400	28,8		0,66	0,96	30,4	5,3	6,0	11,3			9,7	9,7	51,4

Изделия закладные									Всего	Общий расход
Арматура класса А-III ГОСТ 5781-82*			Прокат марки С235 ГОСТ 19903-74*			ГОСТ 8509-86*				
ф10		Итого	δ=6		Итого	L63x6		Итого		
1,1		1,1	0,56		0,56	3,2		3,2	4,9	48,6
1,1		1,1	0,56		0,56	3,2		3,2	4,9	68,6
1,1		1,1	0,56		0,56	3,2		3,2	4,9	68,4
1,1		1,1	0,56		0,56	3,2		3,2	4,9	55,6
1,1		1,1	0,56		0,56	3,2		3,2	4,9	56,3

Инв. № подл. | Подпись и дата | Взам. инв. №

Привязан:

Инв. №

Альбом 13 ч.1

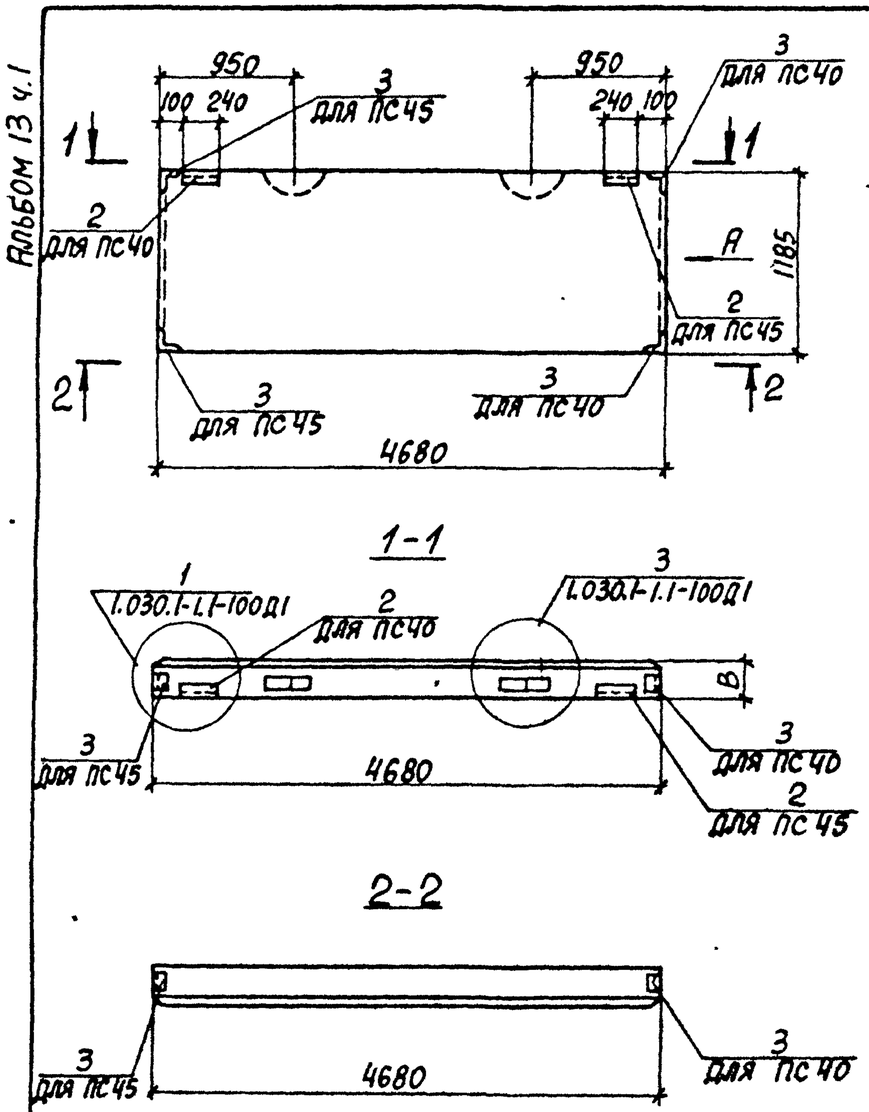

Вид А

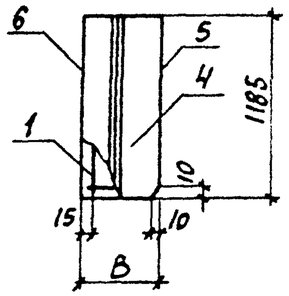

Формат	Зона	Поз.	Обозначение	Наименование	Кол. ПС40	Кол. ПС45	Примечание
				Документация			
			903-1-289.91. КЖ.И-ТУ	Технические условия			
				Сборочные единицы			
				Каркас пространственный			
А4		1	903-1-289.91. КЖ.И-222	КП8	1		50,0 кг
А4			КЖ.И-223	КП9	1	1	28,0 кг
А4			КЖ.И-224	КП10	1		37,5 кг
А4			КЖ.И-225	КП11		1	28,8 кг
А4			КЖ.И-226	КП12		1	38,1 кг
				Изделие закладное			
		2	1.030.1-1.1-3-30-01	М2	1	1	2,14 кг
		3	-35-01	М11	2	2	1,36 кг
				Материалы			
		4		Бетон легкий класса В3,5	▭	▭	$м^3$
		5		Раствор цем. М100	0,11	0,11	$м^3$
		6		Раствор цем. М50	0,08	0,08	$м^3$

Обозначение	Марка	Размеры, мм В	Марка простр. каркаса	Масса ед., кг
903-1-289.91. КЖ.И-76	ПС40	200	КП8	▭
		250	КП10	
		300	КП9	
-77	ПС45	300	КП9	
		350	КП11	
		400	КП12	

Привязан:

Инв.№

Н.контр.	Зорин	
Гл.спец.	Зорин	
Зав.гр.	Шахновский	
Вед.инж.	Боднянская	
Провер.	Боднянская	
Разраб.	Артеменко	

903-1-289.91. КЖ.И-76; -77

Панель стеновая ПС40; ПС45

Стадия	Масса	Масштаб
Р	см. табл.	1:50

Лист 1 Листов 2

Харьковский Промстройниипроект

Взам. инв.№ | Подпись и дата | Инв.№ подл.

25266-16 91

Ведомость расхода стали на панель ПС40, ПС45, кг

Марка элемента	Изделия арматурные											Всего
	Арматура класса											
	А-III				Вр-I			АС-II				
	ГОСТ 5781-82*				ГОСТ 6727-80*			ГОСТ 5781-82*				
	ф8	ф10	ф12	Итого	ф4	ф5	Итого	ф12	ф14	ф16	Итого	
ПС40, В=200	0,2	0,2	41,4	41,8	2,5	3,7	6,2	2,14			2,14	50,0
ПС40, В=250	0,2	29,3	–	29,5	2,2	3,7	5,9	2,14			2,14	37,5
ПС40, В=300	18,0	0,66	–	18,66	2,2	3,7	5,9	–	3,4		3,4	28,0
ПС45, В=200	18,0	0,66	–	18,66	2,2	3,7	5,9	–	3,4		3,4	28,0
ПС45, В=250	18,0	0,72	–	18,72	3,3	3,4	6,7	–	3,4		3,4	28,8
ПС45, В=300	7,2	17,9	0,52	25,6	4,2	3,4	7,6			4,88	4,88	38,1

Изделия закладные							Общий расход
Арматура класса А-III		Прокат марки С235				Всего	
ГОСТ 5781-82*		ГОСТ 19903-74*		ГОСТ 8509-86*			
ф10	Итого	δ=6	Итого	L63x6	Итого		
1,08	1,08	0,56	0,56	3,21	3,21	4,85	55,0
1,08	1,08	0,56	0,56	3,21	3,21	4,85	42,4
1,08	1,08	0,56	0,56	3,21	3,21	4,85	32,8
1,08	1,08	0,56	0,56	3,21	3,21	4,85	32,8
1,08	1,08	0,56	0,56	3,21	3,21	4,85	33,7
1,08	1,08	0,56	0,56	3,21	3,21	4,85	42,9

Привязан:

Инв. №

Инв. № подл. | Подп. и дата | Взам. инв. №

903-1-289.91.КЖ.И-76; -77

Лист 2

Формат	Зона	Поз.	Обозначение	Наименование	Кол.	Примеч.
				Документация		
			903-1-289.91.КЖ.И-ТУ	Технические условия		
				Сборочные единицы		
А4		1	903-1-289.91.КЖ.И-232	Каркас пространственный КП18	1	25,7 кг
А4			КЖ.И-233	КП19	1	26,7 кг
А4			КЖ.И-234	КП20	1	35,5 кг
				Изделие закладное		
		2	1.030.1-1.1-3.30-01	М2	1	2,14 кг
		3	35-01	М11	1	1,36 кг
				Материалы		
		4		Бетон класса В3,5		м³
		5		Раствор цементный М100	0,08	м³
		6		Раствор цементный М50	0,06	м³

Привязан:

Инв. №

Инв. № подл. | Подп. и дата | Взам. инв. №

Н. контр.	Зорин	
Гл. спец.	Зорин	
Зав. гр.	Шаховский	
Вед. инж.	Боднянская	
Провер.	Боднянская	
Разраб.	Тайдаржи	

903-1-289.91.КЖ.И-78

Панель стеновая ПС 46

Стадия	Лист	Листов
Р		1

Харьковский Промстройниипроект

Альбом 13 ч.1

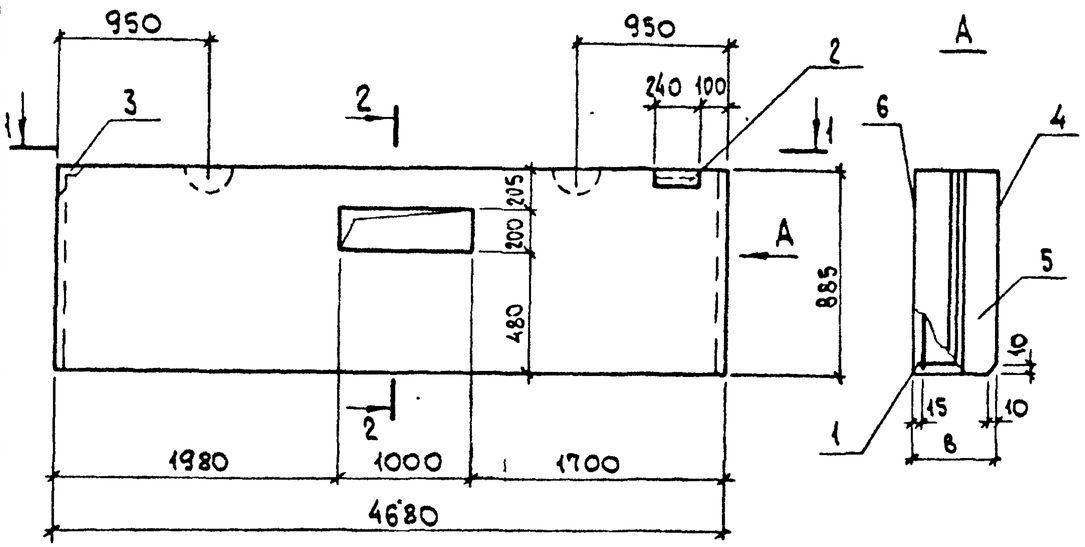

1-1

2-2

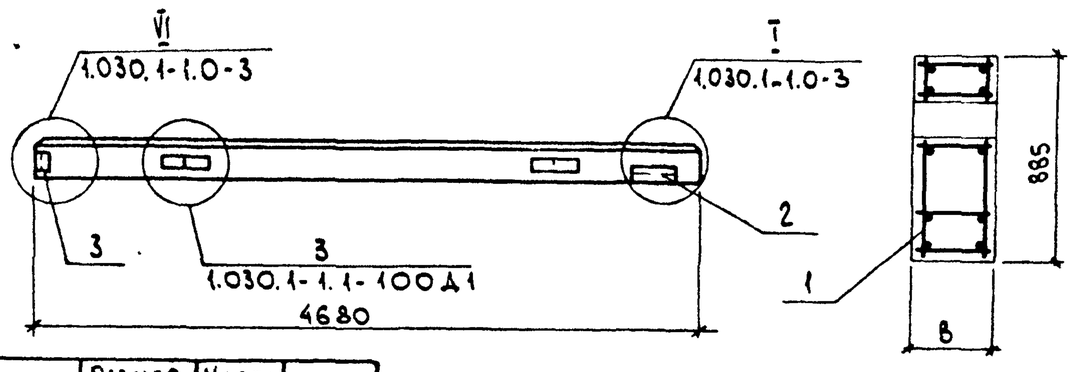

Марка	Размер В, мм	Марка простр. каркаса	Масса ед., кг
ПС46	300	КП18	
	350	КП19	
	400	КП20	

Привязан:

Инв. №

Взам. инв. №

Подп. и дата

Инв. № подл.

Н.контр.	Зорин	
Гл.спец.	Зорин	
Зав.гр.	Шахновский	
Вед.инж.	Боднянская	
Провер.	Боднянская	
Разраб.	Гайдаржи	

903-1-289.91.КЖ.И-78 СБ

Панель стеновая ПС46. Сборочный чертеж

Стадия	Масса	Масштаб
Р	см. табл.	1:50
Лист 1	Листов 2	

ХАРЬКОВСКИЙ ПРОМСТРОЙНИИПРОЕКТ

Альбом 13 ч.1

Ведомость расхода стали на панель ПС46, кг

Марка элемента	Изделия арматурные									Всего
	Арматура класса									
	А-III			Вр-I			Ас-II			
	ГОСТ 5781-82*			ГОСТ 6727-80*			ГОСТ 5781-82*			
	ф8	ф10	Итого	ф4	ф5	Итого	ф12	ф14	Итого	
ПС46, В=300	17,6	–	17,6	2,0	3,1	5,1	1,1	–	1,1	23,8
ПС46, В=350	18,4	–	18,4	2,8	2,9	5,7	2,1	–	2,1	26,2
ПС46, В=400	10,9	12,1	23,0	3,6	3,4	7,0	–	3,4	3,4	33,4

Изделия закладные							Общий расход
Арматура класса		Прокат марки				Всего	
А-III		С235					
ГОСТ 5781-82*		ГОСТ 19903-74*		ГОСТ 8509-86*			
ф10	Итого	δ=6	Итого	L63x6	Итого		
0,6	0,6	0,6	0,6	2,3	2,3	3,5	27,3
0,6	0,6	0,6	0,6	2,3	2,3	3,5	29,7
0,6	0,6	0,6	0,6	2,3	2,3	3,5	36,9

Привязан:

Инв. №

Взам. инв. №

Подп. и дата

Инв. № подл.

903-1-289.91.КЖ.И-78 СБ

Лист 2

Альбом 13 ч.1

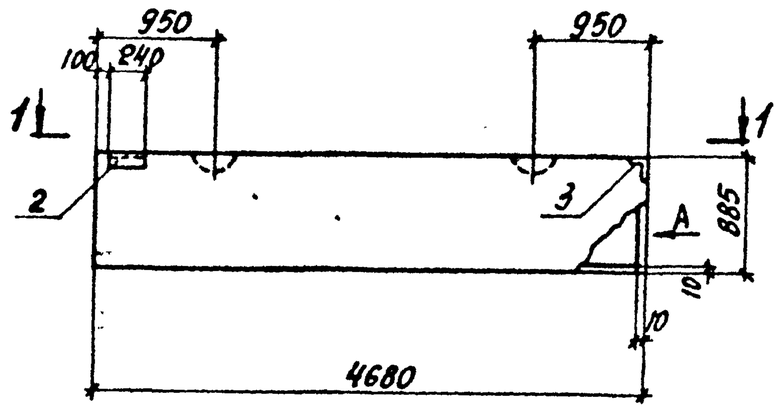

1-1

Вид А

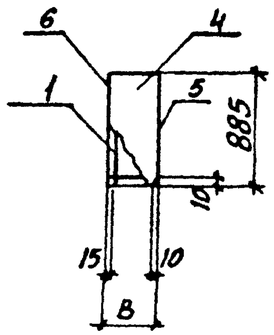

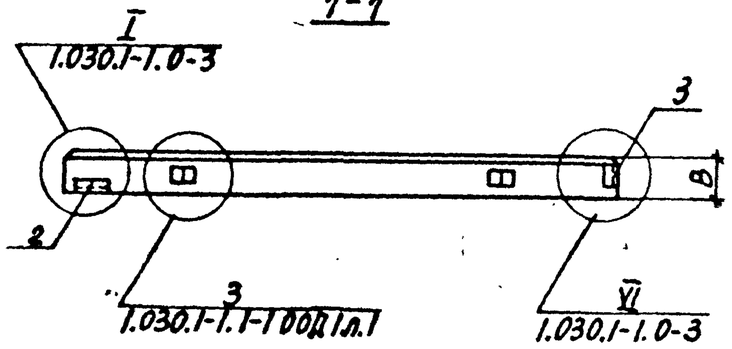

Формат	Зона	Поз.	Обозначение	Наименование	Кол.	Примечание
				Документация		
			903-1-289.91.КЖ.И-ТУ	Технические условия		
				Сборочные единицы		
А4		1	903-1-289.91.КЖ.И-230	Каркас пространственный КП16	1	40,0кг
А4			-231	" КП17	1	30,7кг
А4			-232	" КП18	1	25,6кг
		2	1.030.1-1.1-3-30-01	Изделие закладное М2	1	2,14кг
		3	35-01	" М11	1	1,36кг
				Материалы		
		4		Бетон легкий класса В3,5	□	м³
		5		Раствор цементный М100	0,08	м³
		6		Раствор цементный М50	0,06	м³

Ведомость расхода стали на панель ПС41, кг

Марка элемента	Изделия арматурные										Всего	Изделия закладные						Всего	Общий расход
	Арматура класса											Арматура класса		Прокат марки					
	А-III				Вр-I			Ас-II				А-III		С235					
	ГОСТ 5781-82*				ГОСТ 6727-80*			ГОСТ 5781-82*				ГОСТ 5781-82*		ГОСТ 19903-74*		ГОСТ 8509-86*			
	ф8	ф10	ф12	Итого	ф4	ф5	Итого	ф10	ф12	Итого		ф10	Итого	δ=6	Итого	∟63×6	Итого		
ПС41 В=200	0,3	-	33,1	33,4	2,2	3,1	5,3	1,3	-	1,3	40,0	0,6	0,6	0,6	0,6	2,3	2,3	3,5	43,5
ПС41 В=250	0,4	23,2	-	23,6	2,2	3,1	5,3	-	2,1	2,1	31,0	0,6	0,6	0,6	0,6	2,3	2,3	3,5	34,5
ПС41 В=300	18,2	-	-	18,2	2,2	3,1	5,3	-	2,1	2,1	25,6	0,6	0,6	0,6	0,6	2,3	2,3	3,5	29,1

Марка панели	В (мм)	Марка простран. каркаса	Масса панели, кг
ПС41	200	КП16	□
	250	КП17	□
	300	КП18	□

Привязан:

Инв.№

Н.контр.	Зорин	
Гл.спец.	Зорин	
Зав.гр.	Шахновский	
Вед.инж.	Боднянская	
Провер.	Боднянская	
Разраб.	Гайдаржи	

903-1-289.91.КЖ.И-79

Панель стеновая ПС41

Стадия	Масса	Масштаб
Р	см. табл.	1:50
Лист	Листов 1	

Харьковский Промстройниипроект

Инв.№ подл. | Подпись и дата | Взам.инв.№

Альбом 13 ч. 1

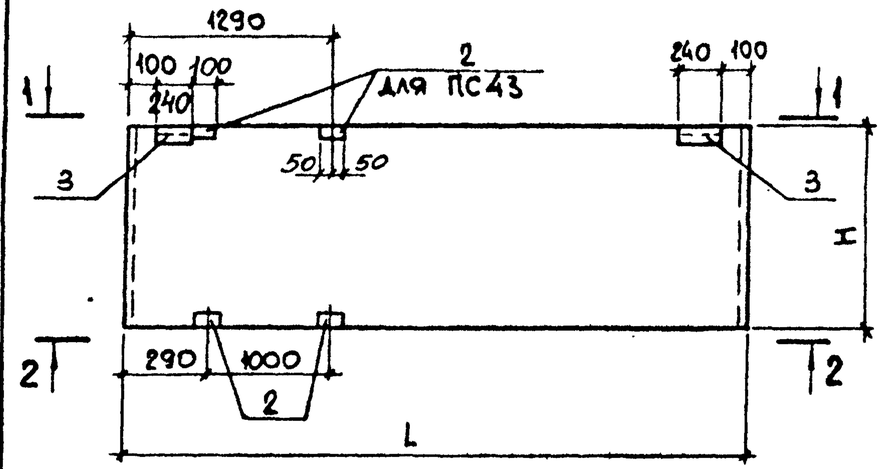

1-1

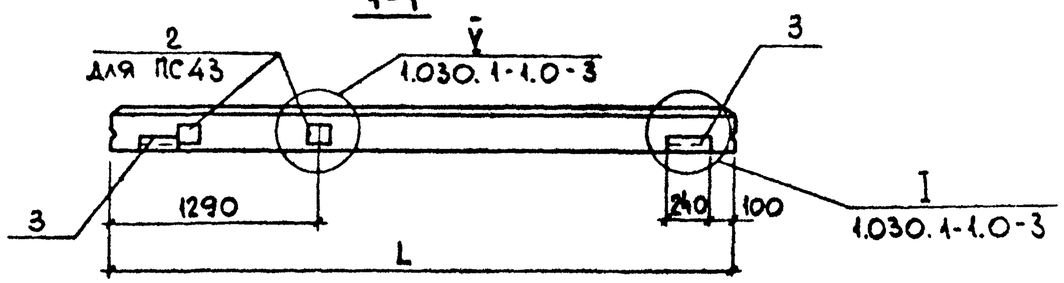

2-2

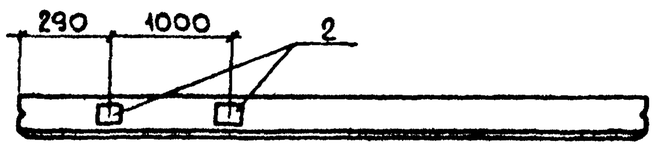

Формат	Зона	Поз.	Обозначение	Наименование	Кол. ПС43	Кол. ПС47	Примеч.
				Документация			
			1.030.1-1.1-1.00ТО	Техническое описание			
				Сборочные единицы			
				Панель стеновая			
		1	1.030.1-1.1-1 06	ПС 60.15 ▭ -6Л	1	—	
			1.030.1-1.1-1 05	ПС 60.12 ▭ -6Л	—	1	
				Изделие закладное			
		2	1.030.1-1.1-3 36	М9	4	2	1,38 кг
		3	30-01	М2	2	2	2,14 кг

Ведомость расхода стали на дополнительные закладные изделия, кг

Марка элемента	Изделия закладные: Арматура класса А-III ГОСТ 5781-82* ф10		Итого	Прокат марки С 235 ГОСТ 19903-74* б=6	б=8	Итого	ГОСТ 8509-86* L63x6	Итого	Всего
ПС43	1,9		1,9	1,12	4,0	5,12	2,74	2,74	9,7
ПС47	1,2		1,2	1,12	2,0	3,12	2,74	2,74	7,1

Обозначение	Марка	Размеры, мм L	Размеры, мм H	Масса ед., кг
903-1-289.91.КЖ.И-80	ПС43	5980	1485	▭
903-1-289.91.КЖ.И-81	ПС47		1185	▭

Привязан:

Инв. №

Н.контр.	Зорин	
Гл.спец.	Зорин	
Зав.гр.	Шахновский	
Вед.инж.	Боднянская	
Провер.	Боднянская	
Разраб.	Гайдаржи	

903-1-289.91.КЖ.И-80;81

Панель стеновая ПС43 ; ПС47

Стадия	Масса	Масштаб
Р	см. табл.	1:50
Лист	Листов 1	

ХАРЬКОВСКИЙ ПРОМСТРОЙНИИПРОЕКТ

Инв. № подл. | Подп. и дата | Взам. инв. №

Альбом 13ч.1

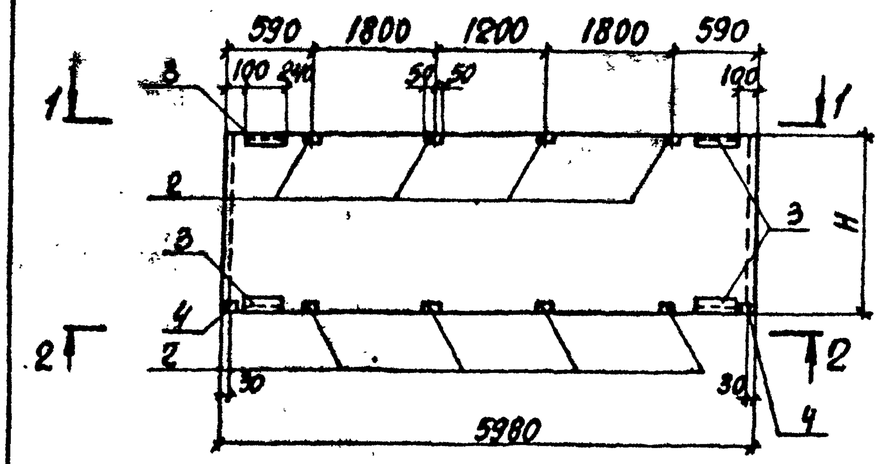

1-1

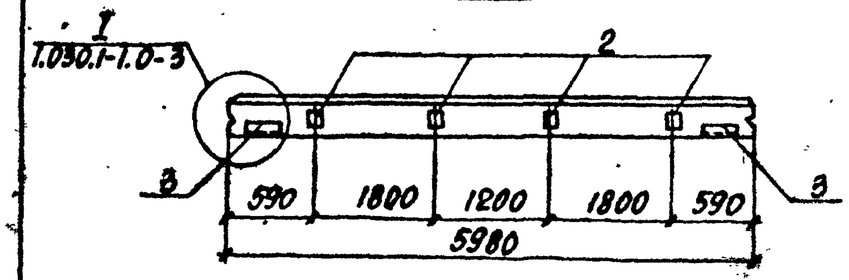

2-2

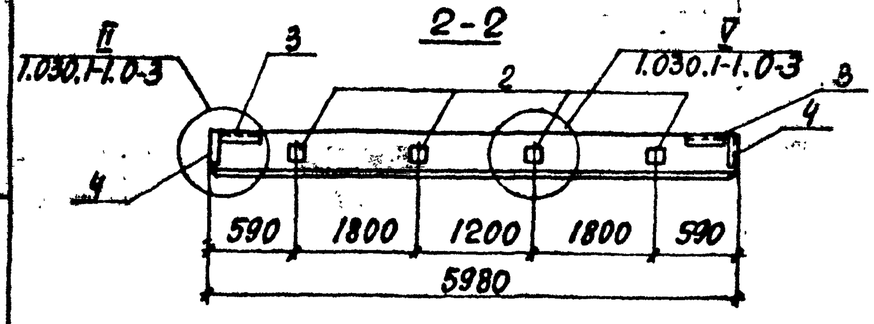

Формат	Зона	Поз.	Обозначение	Наименование	Кол. ПС50	Кол. ПС51	Примечание
				Документация			
			1.030.1-1.1-1.00ТО	Техническое описание			
				Сборочные единицы			
				Панель стеновая			
		1	1.030.1-1.1-1 07	ПС60.18 ▭-6л.	1		
			06	ПС 60.15 ▭-6л.		1	
				Изделие закладное			
		2	1.030.1-1.1-1 36	М9	8	8	1,38кг
		3	30-01	М2	4	4	2,14кг
		4	33	М6	2	2	1,14кг

Ведомость расхода стали на дополнительные закладные изделия, кг

Марка элемента	Изделия закладные							Всего
	Арматура класса А-III ГОСТ 5781-82*			Прокат марки С 235 ГОСТ 19903-74*				
	Ф10		Итого	δ=6	δ=8	L63×6	Итого	
ПС 50	4,8		4,8	2,2	9,3	5,5	17,0	21,8
ПС 51	4,8		4,8	2,2	9,3	5,5	17,0	21,8

Обозначение	Марка	Размеры мм	Масса ед., кг
903-1-289.91.КЖ.И-82	ПС50	1785	▭
903-1-289.91.КЖ.И-83	ПС51	1485	▭

Привязан:

Инв. №

Инв. № подл. | Подпись и дата | Взам. инв. №

Н.контр.	Зорин	
Гл.спец.	Зорин	
Зав.гр.	Шахновский	
Вед.инж.	Боднянская	
Провер.	Боднянская	
Разраб.	Гайдаржи	

903-1-289.91.КЖ.И-82;83

Панель стеновая ПС50;ПС51

Стадия	Масса	Масштаб
Р	см. табл.	1:50

Лист | Листов 1

Харьковский Промстройниипроект

Альбом 13 ч. 1

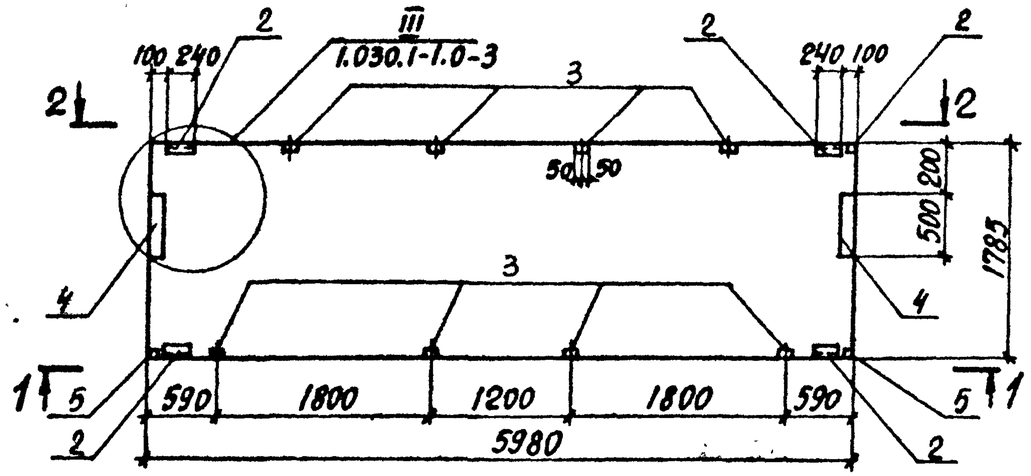

1-1

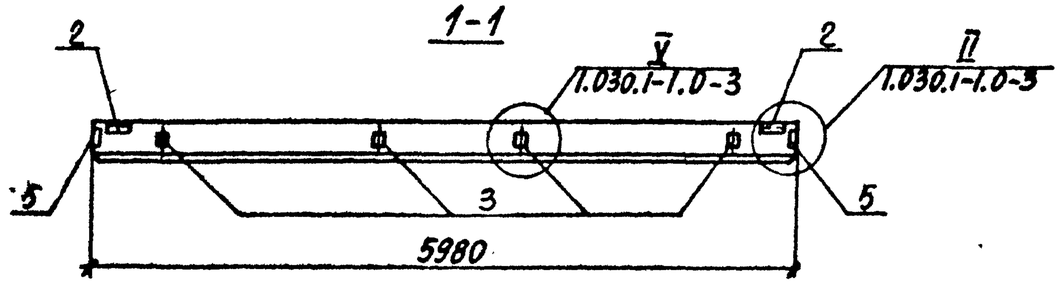

2-2

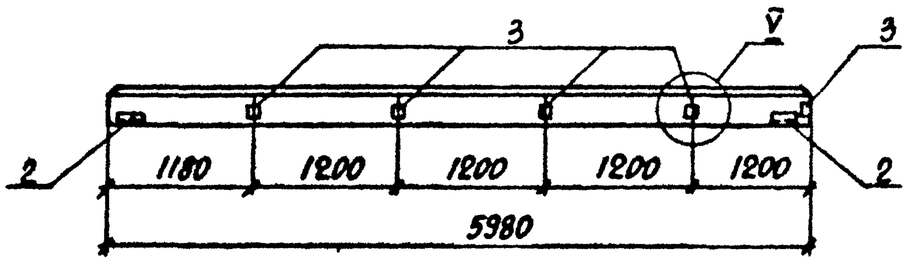

Формат	Зона	Поз.	Обозначение	Наименование	Кол.	Примечание
				Документация		
			1.030.1-1.1-1 ООТО	Техническое описание		
				Сборочные единицы		
				Панель стеновая		
		1	1.030.1-1.1-1 07-□	ПС 60.18. □-□ л	1	
				Изделие закладное		
		2	1.030.1-1.1-3. 30-01	М2	4	2,14 кг
		3	1.030.1-1.1-3. 36	М9	9	1,38 кг
		4	1.030.1-1.1-3. 34-01	М14	2	4,18 кг
		5	1.030.1-1.1-3. 33	М6	2	1,14 кг

Ведомость расхода стали на дополнительные закладные изделия, кг

Марка элемента	Изделия закладные										Всего
	Арматура класса			Прокат марки							
	А-III			С 235							
	ГОСТ 5781-82*			ГОСТ 19903-74*				ГОСТ 8509-86*			
	Ф10		Итого	δ=6	δ=8		Итого	L63×6		Итого	
ПС 52	5,94		5,94	3,6	16,56		20,16	5,48		5,48	31,58

Привязан:

Инв. №

Н. контр.	Зорин		
Гл. спец.	Зорин		
Зав. гр.	Шахновский		
Вед. инж.	Боднянская		
Провер.	Боднянская		
Разраб.	Гайдаржи		

903-1-289.91.КЖ.И-84

Панель стеновая ПС 52

Стадия	Масса	Масштаб
Р	□	1:50
Лист	Листов 1	

Харьковский Промстройниипроект

Инв. № подл. | Подпись и дата | Взам. инв. №

25266-16 97

Альбом 13 ч.1

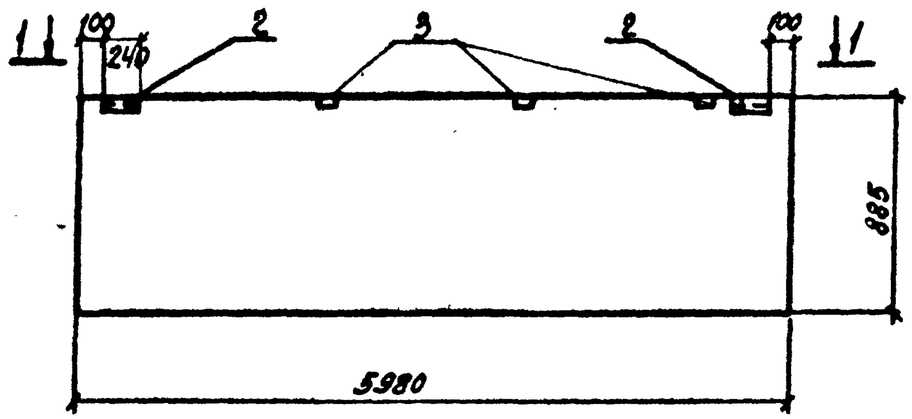

1-1 (ПС56)

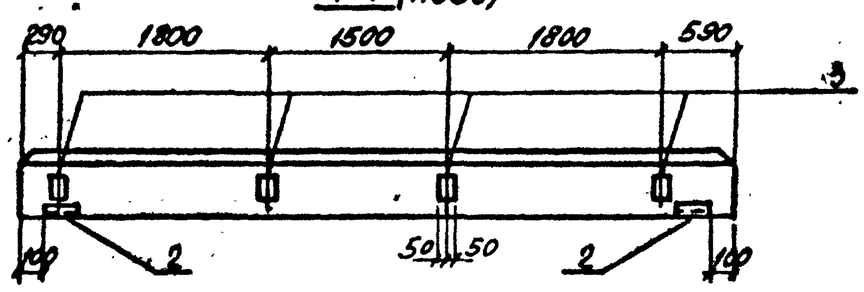

1-1 (ПС57)

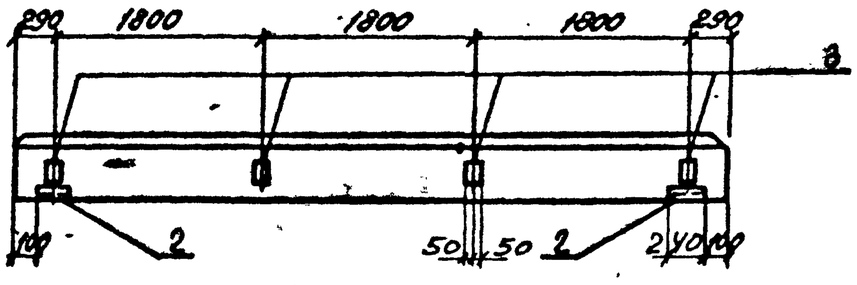

Формат	Зона	Поз.	Обозначение	Наименование	Кол. ПС56	Кол. ПС57	Примечание
				Документация			
			1.030.1-1.1-1.00 ТО	Техническое описание			
				Сборочные единицы			
				Панель стеновая			
		1	1.030.1-1.1-1.04-□	ПС60.9 □.-□.л	1		
			1.030.1-1.1-1.04-□	ПС60.9.□.-□.л		1	
				Изделие закладное			
		2	1.030.1-1.1-3.30-01	М2	2	2	2,13 кг
		3	1.030.1-1.1-3.36	М9	4	4	1,38 кг

Ведомость расхода стали на дополнительные закладные изделия, кг

Марка элемента	Изделия закладные							Всего
	Арматура класса		Прокат марки					
	А-III		С235					
	ГОСТ 5781-82*		ГОСТ 19903-74*			ГОСТ 8509-86*		
	Ф10	Итого	Б=6	Б=8	Итого	L63×6	Итого	
ПС56; ПС57	1,9	1,9	1,1	4,0	5,1	2,7	2,7	9,7

Обозначение	Марка
903-1-289.91.КЖ.И-85	ПС56
903-1-289.91.КЖ.И-86	ПС57

Привязан:

Инв. №

Н.контр.	Зорин	
Гл.спец.	Зорин	
Зав.гр.	Шахновский	
Вед.инж.	Боднянская	
Провер.	Боднянская	
Разраб.	Гайдаржи	

903-1-289.91.КЖ.И-85;86

Панель стеновая ПС56; ПС57

Стадия	Масса	Масштаб
Р	□	1:50
Лист	Листов 1	

ХАРЬКОВСКИЙ ПРОМСТРОЙНИИПРОЕКТ

Инв. № подл. | Подпись и дата | Взам. инв. №

25266-16 98

Альбом 13 ч.1

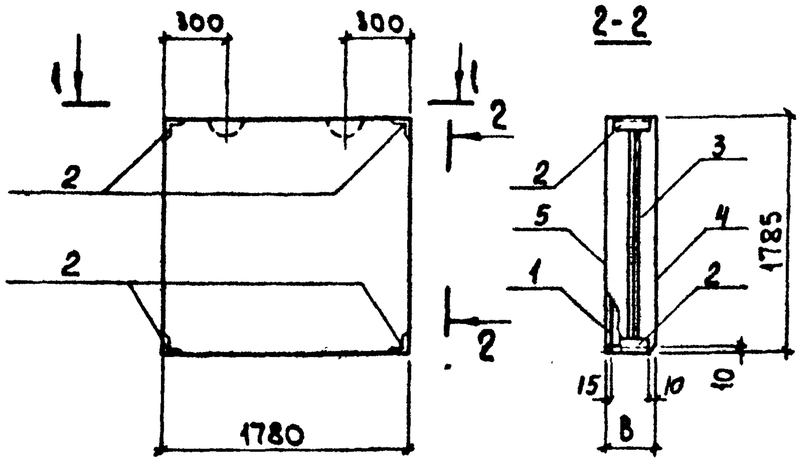

2-2

1-1

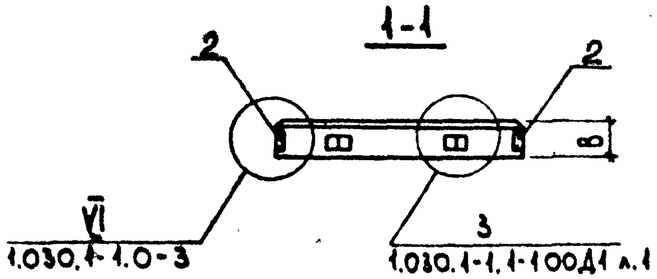

Марка панели	B, мм	Марка простр. каркаса	Масса панели, кг
ПС59	200	КП21	
	250	КП18.18.2,5	
	300	КП22	

Формат	Зона	Поз.	Обозначение	Наименование	Кол.	Примеч.
				Документация		
			903-1-289.91.КЖ.И-ТУ	Технические условия		
				Сборочные единицы		
				Каркас пространственный		
А4		1	903-1-289.91.КЖ.И-235	КП21	1	7,7кг
			1.030.1-1.1-2 44-04	КП18.18.2,5	1	6,0кг
А4			903-1-289.91.КЖ.И-236	КП22	1	10,9кг
				Изделие закладное		
		2	1.030.1-1.1-3 35-01	М11	4	1,36кг
				Материалы		
		3		Бетон легкий М50	▭	м³
		4		Раствор цементный М100	0,06	м³
		5		Раствор цементный М50	0,05	м³

Ведомость расхода стали на элемент, кг

Марка элемента	Изделия арматурные									Всего	Изделия закладные					Всего	Общий расход
	Арматура класса										Арматура класса			Прокат марки			
	А-III			Вр-I			А-I				А-III			С235			
	ГОСТ5781-82*			ГОСТ6727-80*			ГОСТ5781-82*				ГОСТ5781-82*			ГОСТ8509-86*			
	ф6	ф8	Итого	ф4	ф5	Итого	ф10		Итого		ф10		Итого	L63x6	Итого		
ПС59 В=200		0,2	0,2	2,7	3,2	5,9	1,3		1,3	7,4	1,8		1,8	3,7	3,7	5,5	12,9
ПС59 В=250		0,2	0,2	2,6	2,9	5,7	1,3		1,3	7,2	1,8		1,8	3,7	3,7	5,5	12,7
ПС59 В=300	4,7	0,2	4,9	3,1		3,1	1,3		1,3	9,3	1,8		1,8	3,7	3,7	5,5	14,8

Привязан:

Инв. №

Н.контр.	Зорин	
Гл.спец.	Зорин	
Зав.гр.	Шуховский	
Вед.инж.	Боднянская	
Провер.	Боднянская	
Разраб.	Гайдаржи	

903-1-289.91.КЖ.И-87

Панель стеновая ПС59

Стадия	Масса	Масштаб
Р	▭	1:50
Лист	Листов 1	

ХАРЬКОВСКИЙ ПРОМСТРОЙНИИПРОЕКТ

Инв. № подл. | Подп. и дата | Взам. инв. №

Альбом 13 ч.1

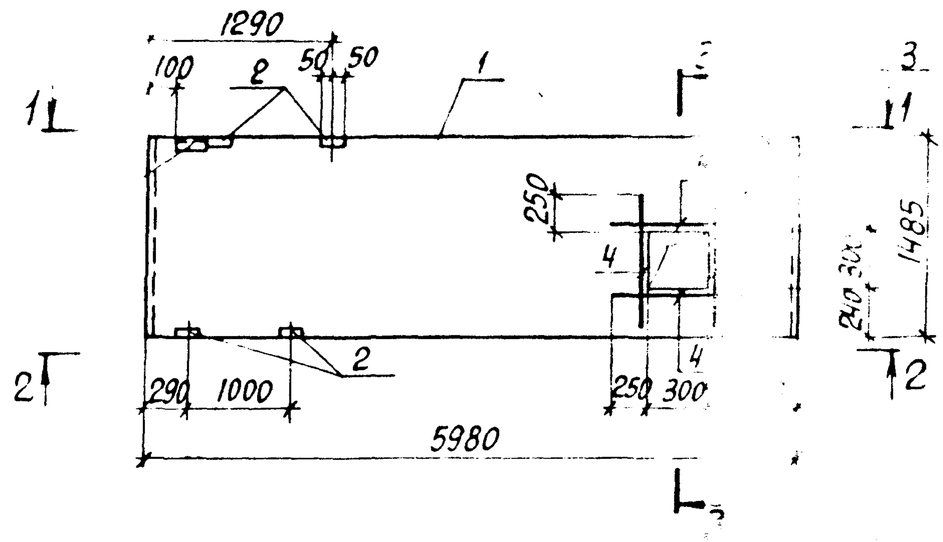

1-1

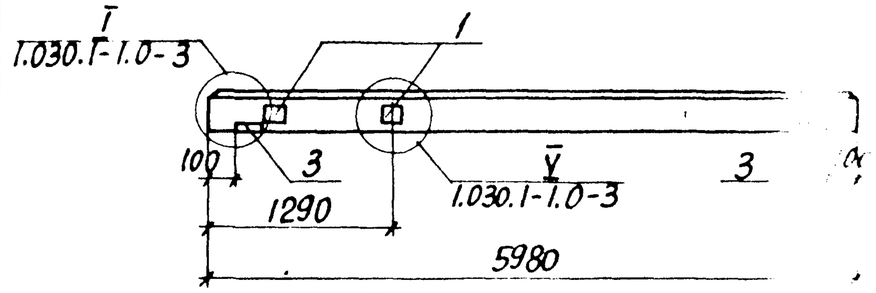

2-2

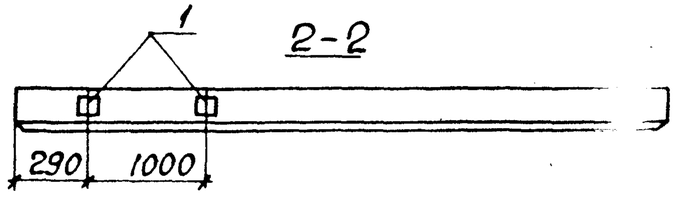

3-3

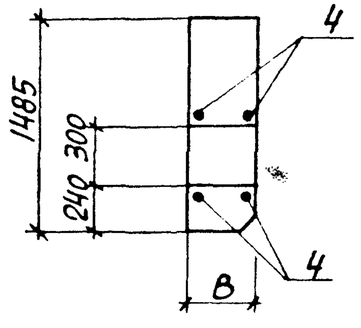

Поз.		Обозначение	Наименование	Кол.	Примечание
			Документация		
		1.030.1-1.1-1 ОС	Техническое описание		
			Сборочные единицы		
			Панель стеновая		
	1	1.030.1-1.1-1-06	ПС60.15.[ ] - 6л	1	
			Изделие закладное		
	2	1.030.1-1.1-3 36	М9	4	1,38 кг
	3	30-01	М2	2	2,14 кг
			Детали		
64	4		ф8 AIII, ГОСТ 5781-82*, ℓ=800	8	0,32 кг

Ведомость расхода стали на дополнительные закладные изделия, кг

Марка элемента	Изделия закладные								Всего
	Арматура класса			Прокат марки					
	A-III			С 235					
	ГОСТ 5781-82*			ГОСТ 19903-74*			ГОСТ 8509-86*		
	ф8	ф10	Итого	δ=6	δ=8	Итого	Ст3кп	Итого	
ПС62	2,5	1,9	4,4	1,12	4,0	5,12	2,74	2,74	12,3

Альбом № [redacted] Подпись и дата Взам. инв. №

Привязан:

Инв. №

Н.контр.	Зорин	
Гл.спец.	Зорин	
Зав.гр.	Шеховский	
Вед.инж.	Боднянская	
Пров.гр.	Боднянская	
Разраб.	Гайдаржи	

903-1-289.91.КЖ.И-88

Панель стеновая ПС62

Стадия	Масса	Масштаб
Р	[ ]	1:50
Лист	Листов 1	

Харьковский Промстройниипроект

25266-16 100

Альбом 13 ч.1

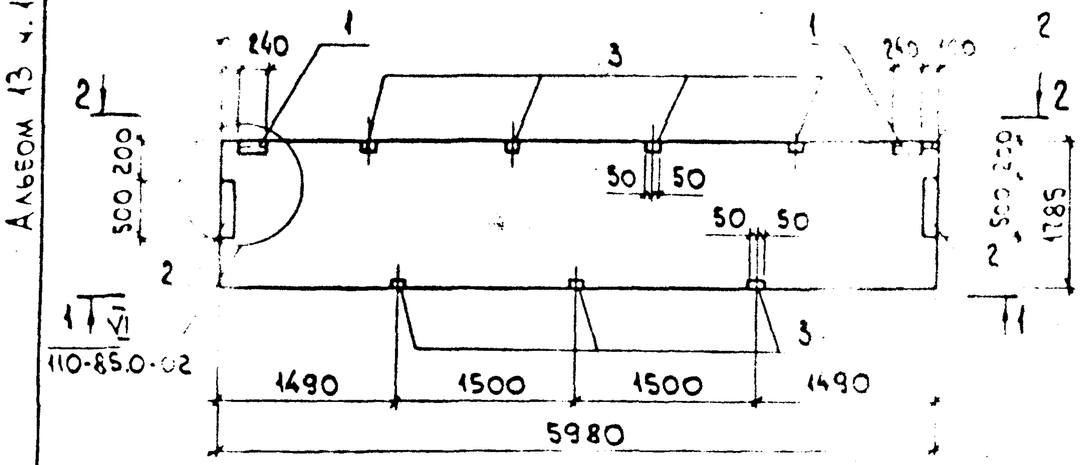

1-1

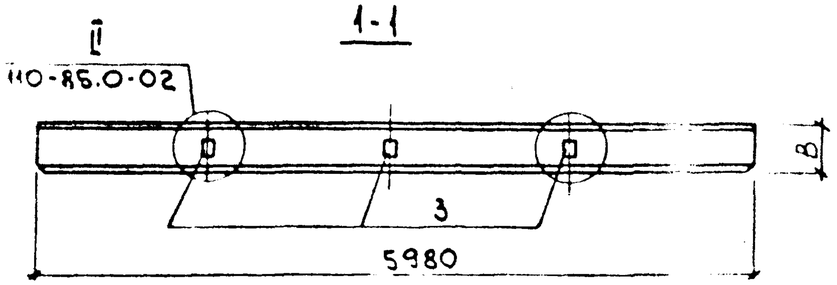

2-2

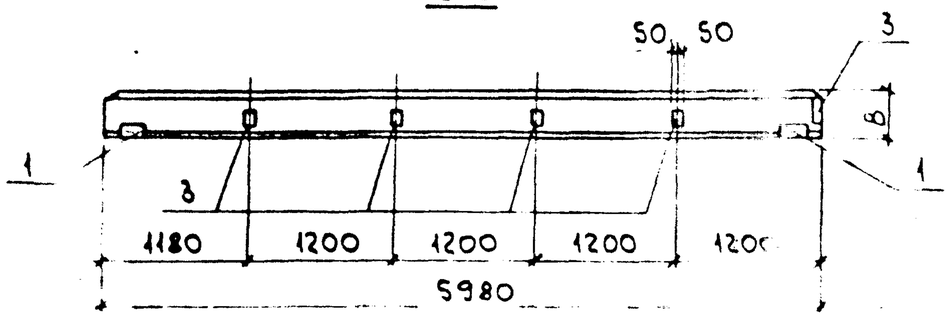

В пространственных каркасах стеновых панелей разбивку закладных изделий выполнить по данному чертежу.

Формат	Зона	Поз.	Обозначение	Наименование	Кол.		Примечание
				Документация			
			110-85.1-000 ТО	Техническое описание			
				Сборочные единицы			
				Панель стеновая			
			110-85.1-010-06	ПС.18.2.0-А-1	1		2079 кг
			-07	ПС.18.2.5-А-1			2483 кг
				Детали закладные			
		1	110-85.2-0800	М1	2		2.44 кг
			-01	М2		2	2.52 кг
		2	110-85.2-1100	М10	2		4.20 кг
			-01	М11		2	4.30 кг
		3	110-85.2-0900	М4	8		1.60 кг
			-01	М5		8	1.60 кг

Ведомость расхода стали на дополнительные закладные изделия, кг

Марка элемента	Изделия закладные										Всего
	Арматура класса А-III			Прокат марки ВСт3сп5							
	ГОСТ 5781-82*			ГОСТ 19903-74*				ГОСТ 8509-86*			
	ф10			δ=6	δ=8		Итого	L 63×6		Итого	
ПС6-А В=200	6.7			2.5	14.3		16.8	2.7	—	2.7	26.2
ПС6-А, В=250	7.1			2.5	14.3		16.8	2.7	—	2.7	26.6

Н.контр.			90-1-289.91 КЖИ-89	
Гл.спец.			Панель стеновая ПС6-А	Стадия: Р; Масса: см табл; Масштаб: 1:50
Зав.гр.				Лист; Листов 1
Вед.инж.				Харьковский Промстройниипроект
Провер.				
Разраб.				

25266-16-101

Альбом 13 ч.1

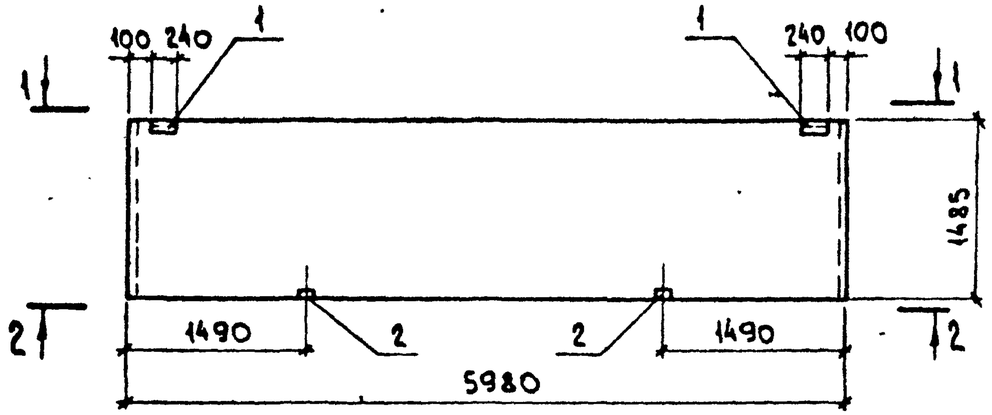

1-1

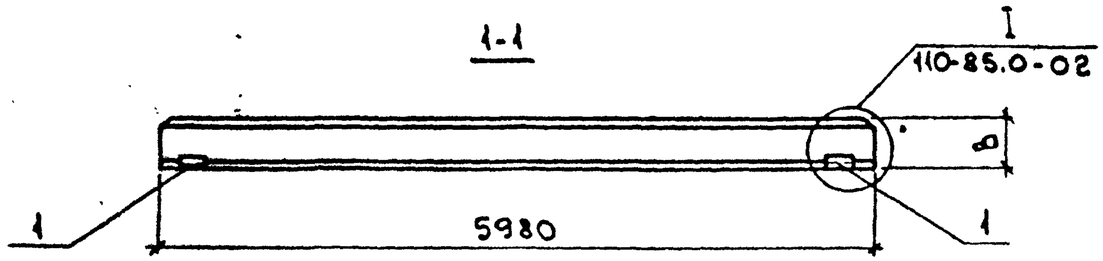

2-2

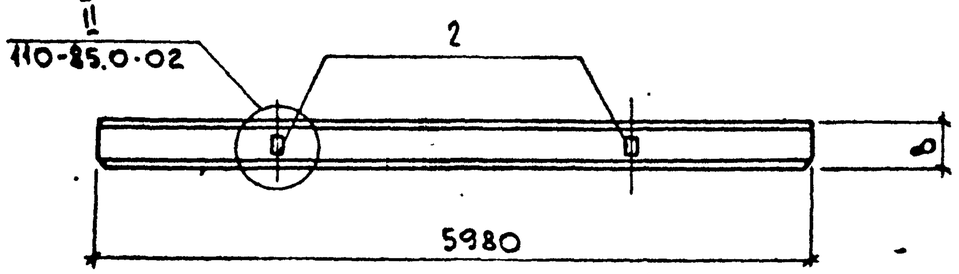

Формат	Зона	Поз.	Обозначение	Наименование	Кол. В=200	Кол. В=250	Примечание
				Документация			
			110-85.1-000ТО	Техническое описание			
				Сборочные единицы			
				Панель стеновая			
			110-85.1-130-03	ПС60.15.2.0-А-13	1		1749 кг
			-04	ПС60.15.2.5-А-13		1	2084 кг
				Изделие закладное			
		1	110-85.2-0800	М1	2		2,44 кг
			-01	М2		2	2,52 кг
		2	110-85.2-0900	М4	2		1,60 кг
			-01	М5		2	1,60 кг

Ведомость расхода стали на дополнительные закладные изделия, кг

Марка элемента	Изделия закладные: Арматура класса А-III ГОСТ 5781-82* Ф10		Итого	Прокат марки С235 ГОСТ 19903-74* δ=6	δ=8		Итого	ГОСТ 8509-86* L63x6		Итого	Всего
ПС11-А, В=200	2,3		2,3	1,1	2,0		3,1	2,7		2,7	8,1
ПС11-А, В=250	2,4		2,4	1,1	2,0		3,1	2,7		2,7	8,2

В пространственных каркасах стеновых панелей разбивку закладных изделий выполнять по данному чертежу.

Привязан:

Инв. №

Н.контр.	Зорин	
Гл.спец	Зорин	
Зав.гр.	Шахновский	
Вед.инж.	Боднянская	
Провер	Боднянская	
Разраб	Гайдаржи	

903-1-289.91.КЖИ-90

Панель стеновая ПС11-А

Стадия	Масса	Масштаб
Р	см. табл.	1:50
Лист	Листов 1	

ХАРЬКОВСКИЙ ПРОМСТРОЙНИИПРОЕКТ

Инв. № подл. | Подп. и дата | Взам. инв. №

Альбом 13 ч.1

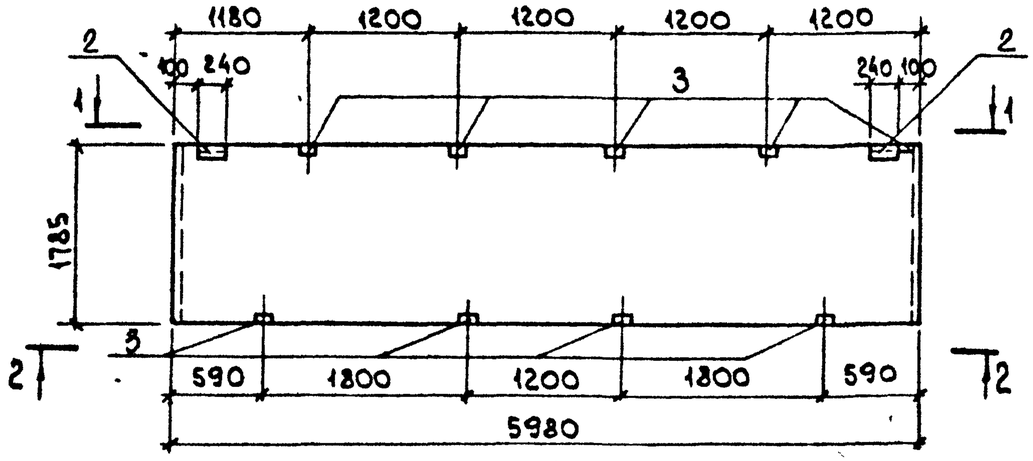

1-1

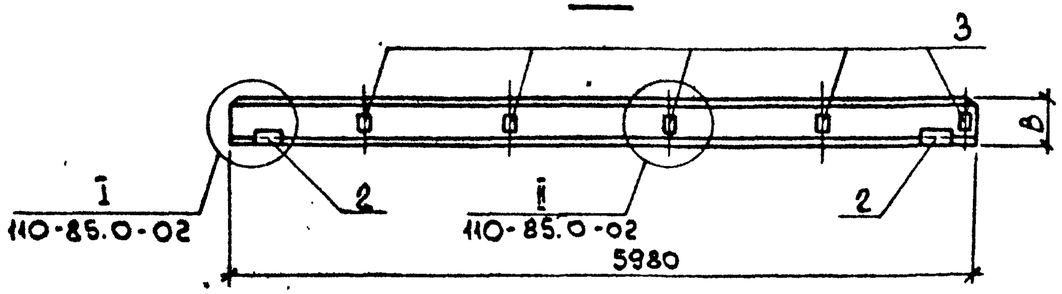

2-2

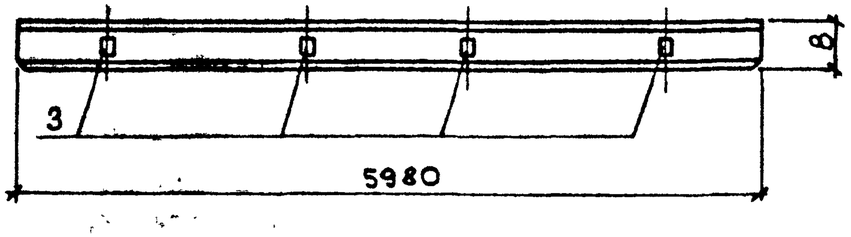

Формат	Зона	Поз.	Обозначение	Наименование	Кол. В=200	Кол. В=250	Примечание
				Документация			
			110-85.1-000.ТО	Техническое описание			
				Сборочные единицы			
				Панель стеновая			
		1	110-85.1-010-06	ПС60.18.2,0-А-1	1		2079 кг
			-07	ПС60.18.2,5-А-1		1	2483 кг
				Изделие закладное			
		2	110-85.2-0800	М1	2		2,44 кг
			-01	М2		2	2,52 кг
		3	110-85.2-0900	М4	9		1,60 кг
			-01	М5		9	1,60 кг

Ведомость расхода стали на дополнительные закладные изделия, кг

Марка элемента	Изделия закладные: Арматура класса А-III ГОСТ 5781-82* ф10		Итого	Прокат марки С235 ГОСТ 19903-74*: б=6	б=8		Итого	ГОСТ 8509-86*: L63x6		Итого	Всего
ПС23-А В=200	6,6		6,6	1,1	9,0		10,1	2,7		2,7	19,4
ПС23-А В=250	6,7		6,7	1,1	9,0		10,1	2,7		2,7	19,5

В пространственных каркасах стеновых панелей разбивку закладных изделий выполнять по данному чертежу.

Н.контр	Зорин		
Гл.спец.	Зорин		
Зав.гр	Шахновский		
Вед.инж	Боднянская		
Провер.	Боднянская		
Разраб.	Гройдархи		

Привязан:

Инв. №

903-1-289.91.КЖИ-91

Панель стеновая ПС 23-А

Стадия	Масса	Масштаб
Р	см. табл.	1:50
Лист	Листов 1	

Харьковский Промстройниипроект

Взам. инв. № | Подп. и дата | Инв. № подл.

25266-16 103

Альбом 13 ч.1

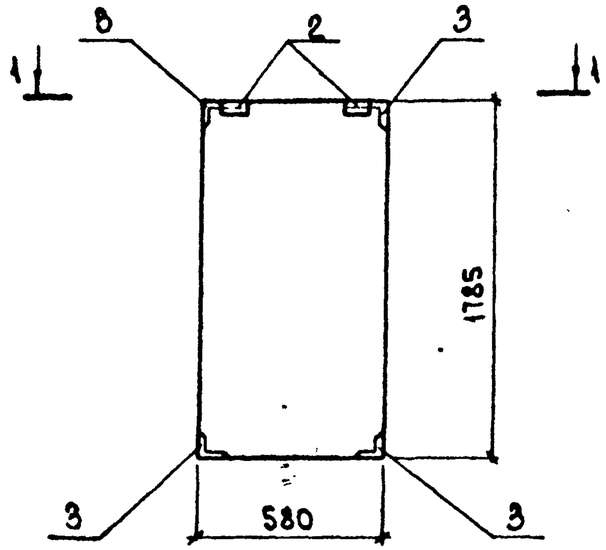

1-1

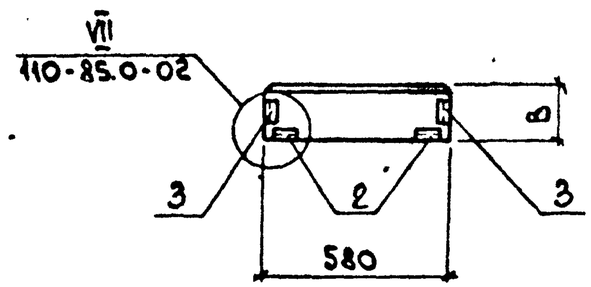

Формат	Зона	Поз.	Обозначение	Наименование	Кол. В=200	Кол. В=250	Примечание
				Документация			
			110-85.1-000 ТО	Техническое описание			
				Сборочные единицы			
				Панель стеновая			
		1	110-85.1-200 -03	ПС 6.18.2.0-А-20	1		213 кг
			-04	ПС 6.18.2.5-А-20		1	251 кг
				Изделие закладное			
		2	110-82.2-0800	М1	2		2,44 кг
			-01	М2		2	2,52 кг
		3	110-85.2-1200	М13	4		1,54 кг
			-01	М14		4	1,54 кг

Ведомость расхода стали на дополнительные закладные изделия, кг

Марка элемента	Изделия закладные								Всего
	Арматура класса А-III			Прокат марки С235					
	ГОСТ 5781-82*			ГОСТ 19903-74*		ГОСТ 8509-86*			
	ф10		Итого	δ=6	Итого	L63x6		Итого	
ПС49-А, В=200	3,0		3,0	1,1	1,1	6,4		6,4	10,5
ПС49-А, В=250	3,7		3,7	1,1	1,1	6,4		6,4	11,2

В пространственных каркасах стеновых панелей разбивку закладных изделий выполнять по данному чертежу.

Привязан:

Инв. №

Н.контр.	Зорин	
Гл.спец.	Зорин	
Зав.гр.	Шахновский	
Вед.инж.	Боднянская	
Провер.	Боднянская	
Разраб.	Гайдархи	

903-1-289.91.КЖ.И-92

Панель стеновая ПС49-А

Стадия	Масса	Масштаб
Р	см. табл.	1:20
Лист	Листов 1	

Харьковский Промстройниипроект

Взам.инв.№ | Подп. и дата | Инв.№ подл.

Альбом 13 ч.1

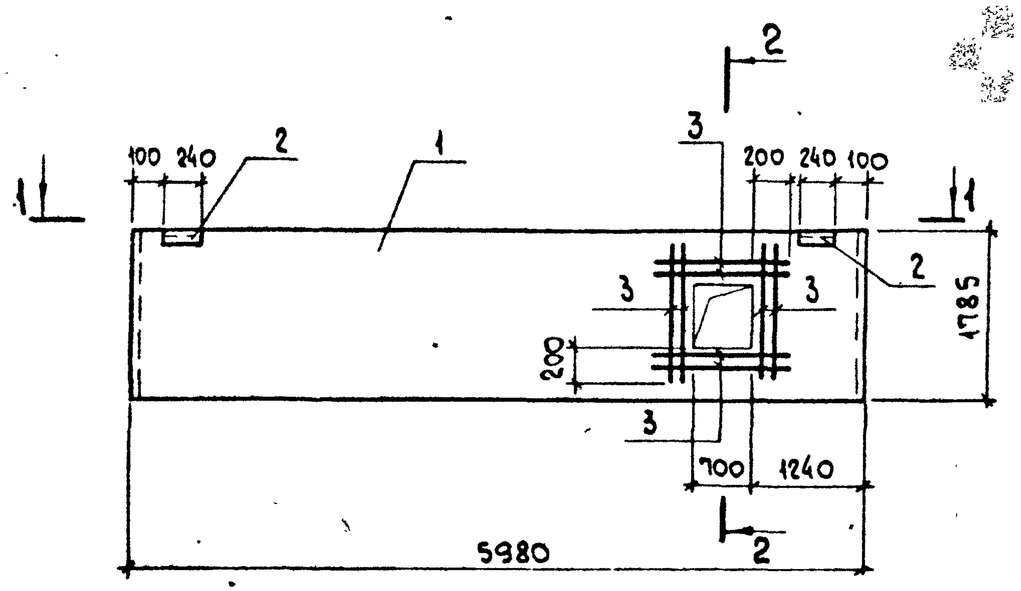

1-1

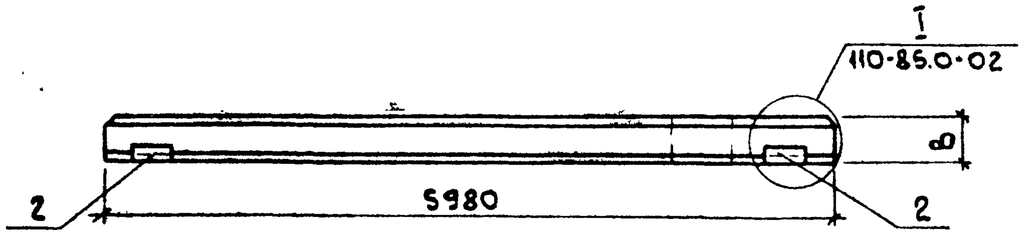

2-2

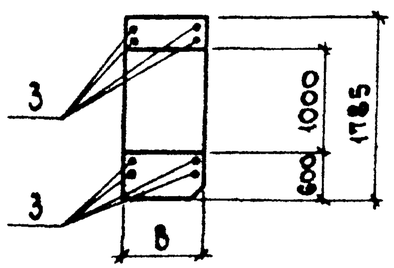

Спецификация

Формат	Зона	Поз.	Обозначение	Наименование	Кол. В=200	Кол. В=250	Примечание
				Документация			
			110-85.1-000 ТО	Техническое описание			
				Сборочные единицы			
				Панель стеновая			
		1	110-85.1-010-06	ПС60.18.2.0-А-1	1		2079 кг
			-07	ПС60.18.2.5-А-1		1	2483 кг
				Изделие закладное			
		2	110-85.2-0800	М1	2		2,44 кг
			-01	М2		2	2,52 кг
				Детали			
Б4		3		⌀6 AIII, ГОСТ 5781-82*, ℓ=1000	16	16	0,22 кг

Ведомость расхода стали на дополнительные закладные изделия, кг

Марка элемента	Изделия закладные								Всего
	Арматура класса А-III ГОСТ 5781-82*				Прокат марки С235 ГОСТ 19903-74*		ГОСТ 8509-86*		
	⌀6	⌀10		Итого	δ=6	Итого	L63x6	Итого	
ПС70-А; В=200	3,5	1,0		4,5	1,1	1,1	2,7	2,7	8,3
ПС70-А; В=250	3,5	1,2		4,7	1,1	1,1	2,7	2,7	8,5

Взам. инв. № | Подп. и дата | Инв. № подл.

Привязан:

Инв. №

Н. контр.	Зорин	
Гл. спец.	Зорин	
Зав. гр.	Шахновский	
Вед. инж.	Боднянская	
Провер.	Боднянская	
Разраб	Жерносекова	

903-1-289.91.КЖ.И-93

Панель стеновая ПС70-А

Стадия	Масса	Масштаб
Р	см. табл.	1:50
Лист	Листов 1	

ХАРЬКОВСКИЙ ПРОМСТРОЙНИИПРОЕКТ

Альбом 13 ч.1

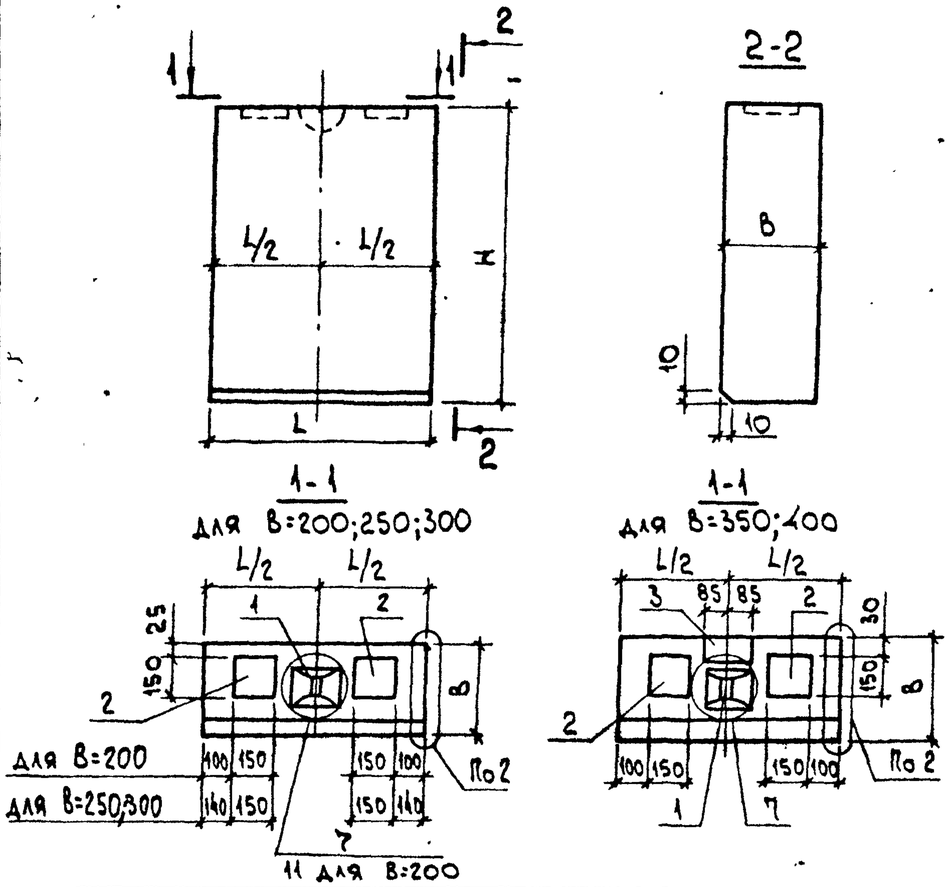

Марка элемента	Размеры, мм В	Н	L	Масса ед., кг	Объем бетона, м³
БЛ1.2.0	200	885	720	320	0,13
БЛ1.2.5	250		770	430	0,17
БЛ1.3.0	300		820	540	0,22
БЛ2.2.0	200	1785	720	640	0,26
БЛ2.2.5	250		770	860	0,34
БЛ2.3.0	300		820	1030	0,44
БЛ3.2.0	200	1185	720	430	0,17
БЛ3.2.5	250		770	570	0,23
БЛ3.3.0	300		820	730	0,29
БЛ4.3.0	300	1785	820	1100	0,44
БЛ4.3.5	350		870	1360	0,54
БЛ4.4.0	400		920	1640	0,66

Марка элемента	Размеры, мм В	Н	L	Масса ед., кг	Объем бетона, м³
БЛ5.2.0	200	1485	720	530	0,21
БЛ5.2.5	250		770	710	0,29
БЛ5.3.0	300		820	910	0,37
БЛ6.3.0	300		820	910	0,37
БЛ6.3.5	350		870	1130	0,45
БЛ6.4.0	400		920	1370	0,55

Формат	Зона	Поз.	Обозначение	Наименование	Количество БЛ1	БЛ2	БЛ3	БЛ4	БЛ5	БЛ6	Примечание
				Документация							
			903-1-289.91.КЖ.И-ТУ	Технические условия							
				Сборочные единицы							
		1	1.030.1-1.1-3 01-02	Петля строповочная СП3	1	1	1	1	1	1	0,7кг
				Изделие закладное							
		2	1.030.1-1.1-3 36-01	М8	2	2	2	2	2	2	2,5 кг
		3	33-02	М15				1		1	2,0кг
		4		Бетон класса В25							См.табл.

Ведомость расхода стали на элемент, кг

Марка элемента	Изделия закладные: Арматура класса А-III ГОСТ 5781-82* ф10	ф8	Итого	АС-II ф10		Итого	Прокат марки С235 ГОСТ 19903-74* δ=8		Итого	Всего
БЛ1...БЛ3; БЛ5	2,2	0,1	2,3	0,7		0,7	2,8		2,8	5,8
БЛ4 ; БЛ6	3,3	0,1	3,4	0,7		0,7	3,9		3,9	8,0

Узлы 2;7 и 11 см. 1.030.1-1.1-1 ООД1 листы 1 и 3.

Обозначение	Марка	Обозначение	Марка
903-1-289.91.КЖ.И-94	БЛ1	903-1-289.91.КЖ.И-97	БЛ4
-95	БЛ2	-98	БЛ5
-96	БЛ3	-99	БЛ6

Привязан:

Инв. №

Н.контр.	Зорин	
Гл.спец.	Зорин	
Зав.гр.	Шахновский	
Вед.инж.	Боднянская	
Провер.	Евланникова	
Разраб.	Гайдарни	

903-1-289.91.КЖ.И-94... -99

Блок БЛ1...БЛ6

Стадия	Масса	Масштаб
Р	см. табл.	Б/м
Лист	Листов 1	

ХАРЬКОВСКИЙ ПРОМСТРОЙНИИПРОЕКТ

Инв. № подл. | Подп. и дата | Взам. инв. №

Альбом 13 ч. 1

Марка	Обозначение	Наименование	Изделия закладные: Арматура класса А-III ГОСТ5781-82* ф10		Прокат марки С245 ГОСТ19903-74* δ=6	δ=8	δ=14	С235 ГОСТ8509-86* L50×5	L63×6	L90×50×8	Общий расход, кг
ПС1	1.030.1-1.1-1 07	ПС60.18.2.5-4.Л-31	0,4		1,1	—	—	—	2,7	—	4,2
ПС30	04-08	ПС60.9.2.5-2.Л-31									
ПС31	05-04	ПС60.12.2.5-5.Л-31									
ПС34	14	ПС60.6.2.5-8.Л-35	5,7		1,1	5,4	—	—	2,7	—	14,9
ПС42	05-05	ПС60.12.2.5-6.Л-41	1,9		1,1	4,0	—	—	2,7	—	9,7
ПС48	05-06	ПС60.12.3,0-3.Л-41									
ПС3	04	ПС60.9.2.5-2.Л-47	1,5		1,1	3,0	—	—	2,7	—	8,3
ПС14	05-04	ПС60.12.2.5-5.Л-47									
ПС9	07	ПС60.18.2.5-4.Л-47									
ПС11	06	ПС60.15.2.5-5.Л-48	2,9		2,2	—	—	—	5,4	—	10,5
ПС32	07-07	ПС60.18.2.5-6.Л-50	3,1		2,2	6,0	—	—	5,4	—	16,7
ПС19	03-05	ПС30.18.2.5-6.Л-57	2,2		1,1	—	—	—	3,7	—	7,0
ПС20	01-10	ПС30.12.2.5-6.Л-57									
ПС58	62-07	2ПС15.18.3,5-Л-58	2,0		0,6	—	—	—	5,1	—	7,7
ПС27	61-05	2ПС12.21.2,5-Л-59	2,2		1,1	—	—	—	6,4	—	9,7
ПС49	61-01	2ПС12.18.2,5-Л-59									
ПС53	61-03	2ПС12.18.3,5-Л-59									
ПС54	59-03	2ПС6.18.3,5-Л-60	1,9		0,6	—	—	—	5,1	—	7,6
ПС35	1.030.1-1 2-1 6	ПК60.6.5-Л	—		—	1,2	2,4	—	—	1,4	6,9
ПС36*	1-1 57	2ПС3.21.2,5-3.Л-1	2,0	—	0,6	—	—	1,5	1,5	—	5,6
ПС55*	57-14	2ПС3.21.3,5-Л-1									
ПС21*	59-01	2ПС6.18.2,5-Л-1									
ПС60*	57-08	2ПС3.18.2,5-Л-1									

Инв. № подл. | Подп. и дата | Взам. инв. №

Привязан:

Инв. №

Н. контр.	Зорин	
Гл. спец.	Зорин	
Зав. гр.	Шахновский	
Вед. инж.	Боднянская	
Провер.	Боднянская	
Разраб.	Гайдаржи	

903-1-289.91.КЖ.И-ТБ1

Главный корпус. Ведомость расхода стали на закладные изделия к серийным стеновым панелям

Стадия	Масса	Масштаб
Р	см. табл.	Б/м
Лист	Листов 1	

ХАРЬКОВСКИЙ ПРОМСТРОЙНИИПРОЕКТ

Альбом 13 ч.1

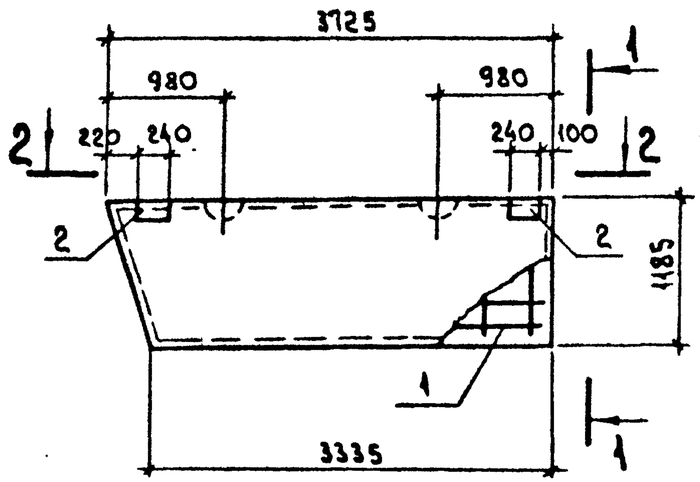

1-1

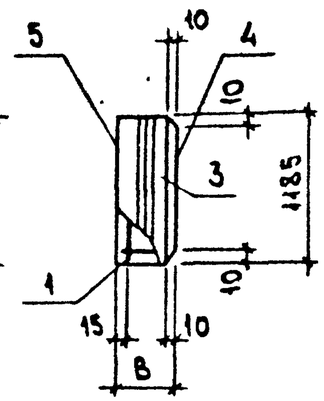

2-2

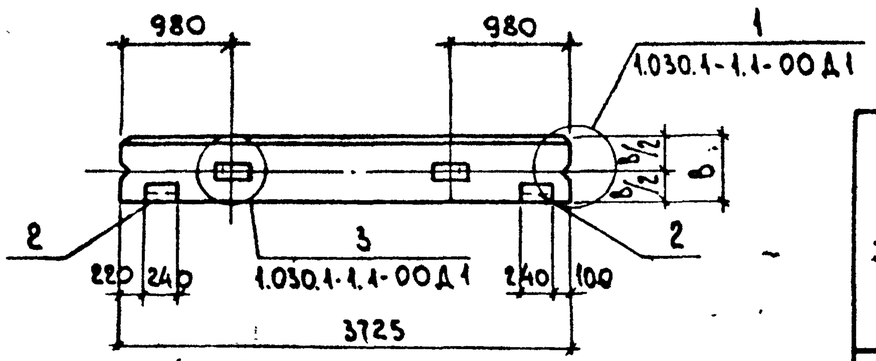

Формат	Зона	Поз.	Обозначение	Наименование	Колич. ПС71	ПС72	ПС73	Примечание
				Документация				
			903-1-289.91.КЖ.И-ТУ	Технические условия				
				Сборочные единицы				
				Каркас пространственный				
А4		1	903-1-289.91.КЖ.И-240...242	КП26	1	—	—	17,5 кг
А4			То же	КП27	—	1	—	17,7 кг
А4			"	КП28	—	—	1	20,9 кг
		2	1.030.1-1.1-3 30-01	Изделие закладное М2	2	2	2	2,14 кг
				Материалы				
		3		Бетон легкий класса В3,5	0,69	0,90	1,1	м³
		4		Раствор цементный марки 100	0,08	0,08	0,08	м³
		5		" 50	0,06	0,06	0,06	м³

Ведомость расхода стали на элемент, кг

Марка элемента	Изделия арматурные											Изделия закладные						Общий расход
	Арматура класса										Всего	Арматура класса		Прокат марки			Всего	
	А-III				Ас-II			Вр-I				А-III		С235				
	ГОСТ 5781-82*							ГОСТ 6727-80*				ГОСТ 5781-82*		ГОСТ 19903-74	ГОСТ 8509-86			
	ф6	ф8	ф10	Итого	ф12	ф14	Итого	ф4	ф5	Итого		ф10	Итого	δ=6	L63x6	Итого		
ПС71	7,8	0,1	0,2	8,1	2,1	—	2,1	3,4	3,9	7,3	17,5	0,4	0,4	1,1	2,7	3,8	4,2	21,7
ПС72	7,8	0,1	0,3	8,2	2,1	—	2,1	3,4	3,9	7,3	17,6	0,4	0,4	1,1	2,7	3,8	4,2	21,8
ПС73	7,8	—	0,7	8,5	—	3,4	3,4	5,1	3,9	9,0	20,9	0,4	0,4	1,1	2,7	3,8	4,2	25,1

Обозначение	Марка	B, мм	Масса ед., кг
903-1-289.91.КЖ.И-100	ПС71	200	960
903-1-289.91.КЖ.И-101	ПС72	250	1170
903-1-289.91.КЖ.И-102	ПС73	300	1370

Привязан:

Инв. №

Н.контр.	Зорин	
Гл.спец.	Зорин	
Зав.гр.	Шахновский	
Вед.инж.	Боднянская	
Провер.	Боднянская	
Разраб.	Гайдаржи	

903-1-289.91.КЖ.И-100...102

Панель стеновая ПС71... ПС73

Стадия	Масса	Масштаб
Р	см. табл.	1:50
Лист	Листов 1	

Харьковский Промстройниипроект

Взам. инв. № | Подп. и дата | Инв. № подл.

Альбом 13 ч.1

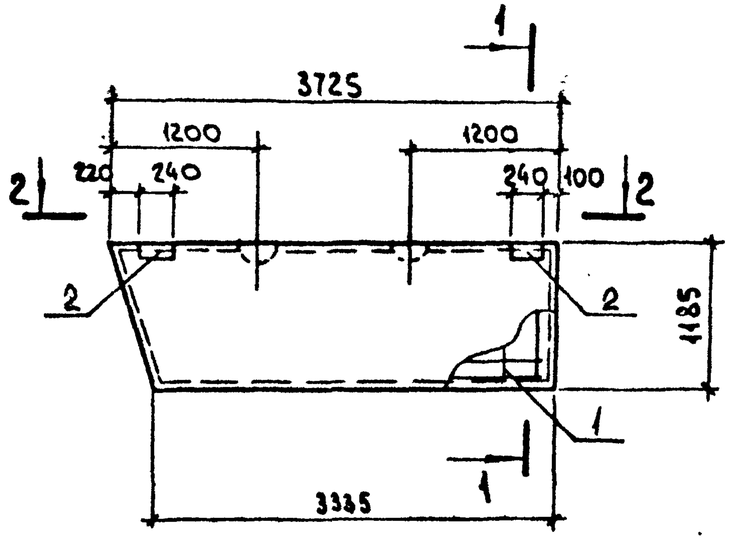

1-1

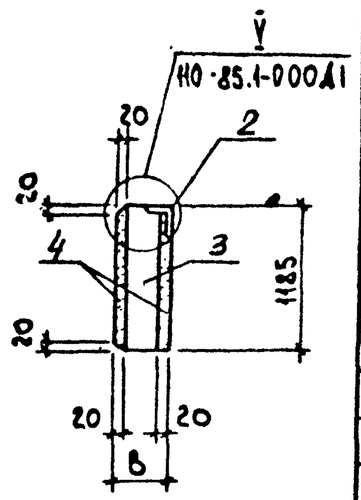

2-2

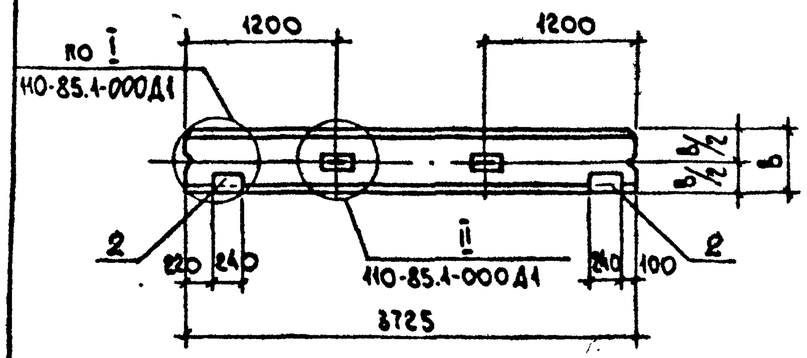

Формат	Зона	Поз.	Обозначение	Наименование	Колич. ПС71-А	Колич. ПС72-А	Примечание
				Документация			
			903-1-289.91.КЖ.Х-ТУ	Технические условия			
				Сборочные единицы			
				Каркас пространственный			
А4		1	903-1-289.91.КЖ.И-249,250	КП35	1	–	17.5 кг
А4			то же	КП36	–	1	17.7 кг
				Изделие закладное			
		2	110-85.2-0800	М1	2	–	2,44 кг
			то же –01	М2	–	2	2,52 кг
				Материалы			
		3		Арболит класса В2	0,67	0,88	$м^3$
		4		Цем.-песч. раствор марки 100	0,17	0,17	$м^3$

Ведомость расхода стали на элемент, кг

Марка элемента	Изделия арматурные											Изделия закладные						Общий расход
	Арматура класса										Всего	Арматура класса		Прокат марки			Всего	
	А-III				А-I			Вр-I				А-III		С235				
	ГОСТ 5781-82*				ГОСТ 5781-82*			ГОСТ 6727-80*				ГОСТ 5781-82*		ГОСТ 19903-74	ГОСТ 8509-86			
	ф6	ф8	ф10	Итого	ф12	ф14	Итого	ф4	ф5	Итого		ф10	Итого	δ=6	L63x6	Итого		
ПС71-А	7,8	0,1	0,2	8,1	2,1	–	2,1	3,4	3,9	7,3	17,5	0,4	0,4	1,1	2,7	3,8	4,2	21,7
ПС72-А	7,8	0,1	0,3	8,2	2,1	–	2,1	3,4	3,9	7,3	17,6	0,4	0,4	1,1	2,7	3,8	4,2	21,8

Обозначение	Марка	В, мм	Масса ед., кг
903-1-289.91.КЖ.И-103	ПС71-А	200	732
903-1-289.91.КЖ.И-104	ПС72-А	250	863

Привязан:

Инв. №

Н.контр.	Зорик	
Гл.спец.	Зорик	
Зав.гр.	Шахновский	
Вед.инж	Боднянская	
Провер	Боднянская	
Разраб	Гайдаржи	

903-1-289.91.КЖ.И-103;-104

Панель стеновая ПС71-А; ПС72-А

Стадия	Масса	Масштаб
Р	см. табл.	1:50
Лист	Листов 1	

Харьковский Промстройниипроект

Взам. инв. № | Подп. и дата | Инв. № подл.

Альбом 13 ч. 1

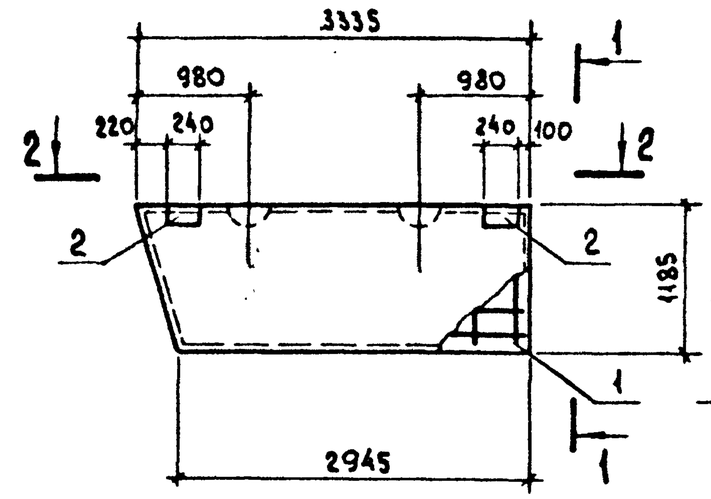

1-1

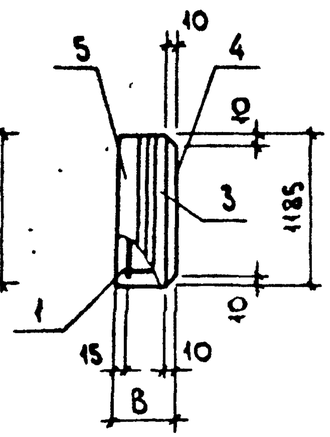

2-2

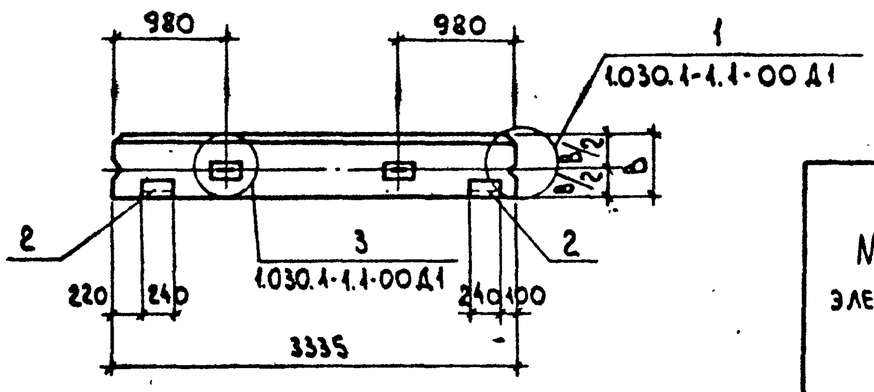

Формат	Зона	Поз.	Обозначение	Наименование	Колич. ПС74	Колич. ПС75	Колич. ПС76	Примечание
				Документация				
			903-1-289.91.КЖ.И-ТУ	Технические условия				
				Сборочные единицы				
				Каркас пространственный				
А4		1	903-1-289.91.КЖ.И-243...245	КП29	1	—	—	16,0 кг
А4			то же	КП30	—	1	—	16,1 кг
А4			"	КП31	—	—	1	19,3 кг
		2	1.030.1-1.1-3 30-01	Изделие закладное М2	2	2	2	2,14 кг
				Материалы				
		3		Бетон легкий класса В3,5	0,61	0,80	0,99	$м^3$
		4		Раствор цементный марки 100	0,07	0,07	0,07	$м^3$
		5		" 50	0,06	0,06	0,06	$м^3$

Ведомость расхода стали на элемент, кг

Марка элемента	Изделия арматурные: Арматура класса А-III ГОСТ 5781-82* ф6	ф8	ф10	Итого	Ас-II ГОСТ 5781-82* ф12	ф14	Итого	Вр-I ГОСТ 6727-80* ф4	ф5	Итого	Всего	Изделия закладные: Арматура класса А-III ГОСТ 5781-82* ф10	Итого	Прокат марки С235 ГОСТ 19903-74 δ=6	ГОСТ 8509-86* L63×6	Итого	Всего	Общий расход
ПС74	6,9	0,1	0,2	7,2	2,1	—	2,1	3,1	3,6	6,7	16,0	0,4	0,4	1,1	2,7	3,8	4,2	20,2
ПС75	6,9	0,1	0,3	7,3	2,1	—	2,1	3,1	3,6	6,7	16,1	0,4	0,4	1,1	2,7	3,8	4,2	20,3
ПС76	6,9	—	0,7	7,6	—	3,4	3,4	4,7	-3,6	8,3	19,3	0,4	0,4	1,1	2,7	3,8	4,2	23,5

Обозначение	Марка	В, мм	Масса ед., кг
903-1-289.91.КЖ.И-105	ПС74	200	860
903-1-289.91.КЖ.И-106	ПС75	250	1050
903-1-289.91.КЖ.И-107	ПС76	300	1240

Взам. инв. №

Подп. и дата

Инв. № подл.

Привязан:

Инв. №

Н. контр.	Зорин	
Гл. спец.	Зорин	
Зав. гр.	Шахновский	
Вед. инж.	Боднянская	
Провер.	Боднянская	
Разраб.	Гайдаржи	

903-1-289.91.КЖ.И-105...107

Панель стеновая ПС74... ПС76

Стадия	Масса	Масштаб
Р	см. табл.	1:50
Лист	Листов 1	

ХАРЬКОВСКИЙ ПРОМСТРОЙНИИПРОЕКТ

Альбом 13 ч.1

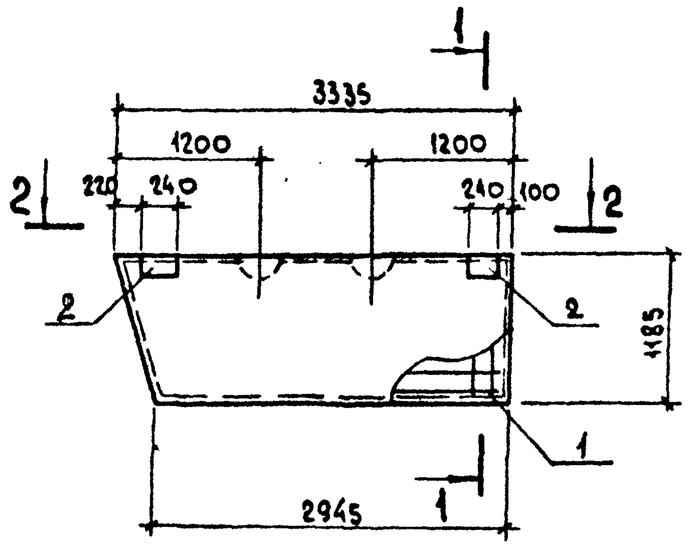

1-1

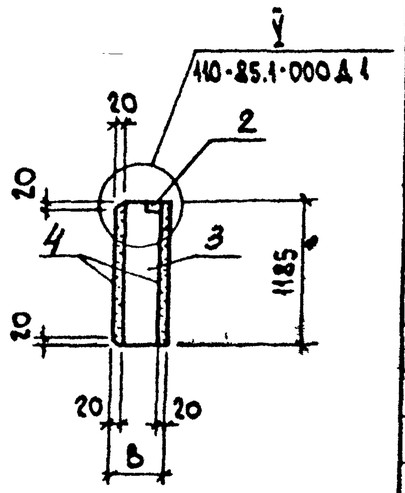

2-2

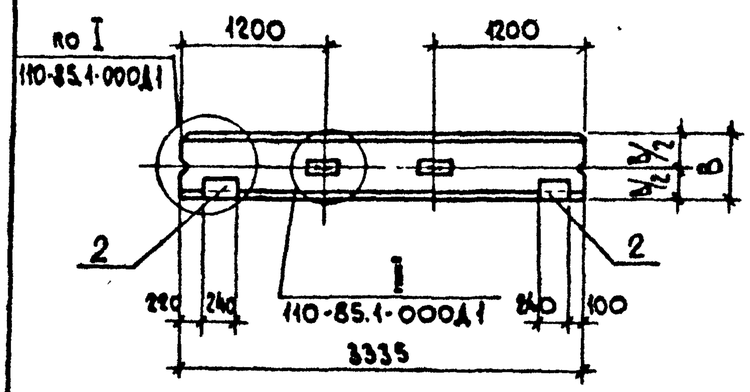

Формат	Зона	Поз.	Обозначение	Наименование	Колич. ПСЖ-А	Колич. ПСТ5-А	Примечание
				Документация			
			903-1-289.91.КЖ.И-ТУ	Технические условия			
				Сборочные единицы			
				Каркас пространственный			
А4		1	903-1-289.91.КЖ.И-251;-252	КП37	1		16.0кг
А4			то же	КП38		1	16.1кг
				Изделие закладное			
		2	110-85.2-0800	М1	2		2,44 кг
			то же -01	М2		2	2,52 кг
				Материалы			
		3		Арболит класса В2	0,60	0,78	$м^3$
		4		Цем.-песч. раствор марки 100	0,15	0,15	$м^3$

Ведомость расхода стали на элемент, кг

Марка элемента	Изделия арматурные											Изделия закладные						Общий расход
	Арматура класса										Всего	Арматура класса		Прокат марки			Всего	
	А-III				А-I			Вр-I				А-III		С235				
	ГОСТ 5781-82*							ГОСТ 6727-80*				ГОСТ 5781-82*		ГОСТ 19903-74	ГОСТ 8509-86*			
	ф6	ф8	ф10	Итого	ф12	ф14	Итого	ф4	ф5	Итого		ф10	Итого	δ=6	L63x6	Итого		
ПС74-А	6,9	0,1	0,2	7,2	2,1	—	2,1	3,1	3,6	6,7	16,0	0,4	0,4	1,1	2,7	3,8	4,2	20,2
ПС75-А	6,9	0,1	0,3	7,3	2,1	—	2,1	3,1	3,6	6,7	16,1	0,4	0,4	1,1	2,7	3,8	4,2	20,3

Обозначение	Марка	В, мм	Масса ед., кг
903-1-289.91.КЖ.И-108	ПС74-А	200	651
903-1-289.91.КЖ.И-109	ПС75-А	250	761

Инв.№ подл. | Подп. и дата | Взам. инв.№

Привязан:

Инв. №

Н.контр.	Зорин	
Гл.спец	Зорин	
Зав. гр.	Шаховский	
Вед.инж	Боднянская	
Провер.	Боднянская	
Разраб.	Гайдаржи	

903-1-289.91.КЖ.И-108;-109

Панель стеновая ПС74-А; ПС75-А

Стадия	Масса	Масштаб
Р	см. табл.	1:50
Лист	Листов 1	

Харьковский Промстройниипроект

25266-16 111с

Альбом 13 ч.1

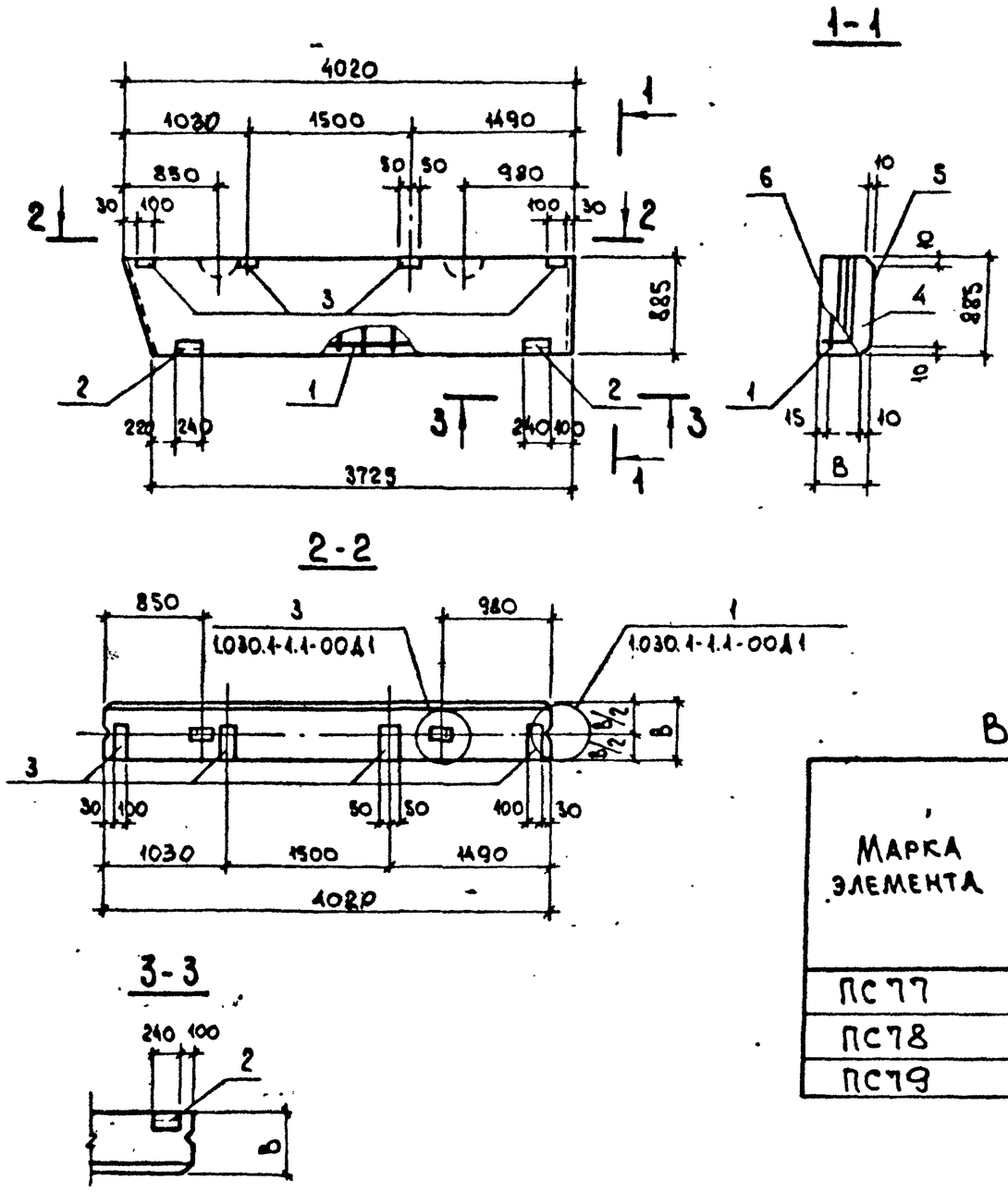

Обозначение	Марка	В, мм	Масса ед., кг
903-1-289.91.КЖ.И-110	ПС77	200	810
903-1-289.91.КЖ.И-111	ПС78	250	985
903-1-289.91.КЖ.И-112	ПС79	300	1170

Формат	Зона	Поз.	Обозначение	Наименование	Колич. ПС77	ПС78	ПС79	Примечание
				Документация				
			903-1-289.91.КЖ.И-ТУ	Технические условия				
				Сборочные единицы				
				Каркас пространственный				
А4		1	903-1-289.91.КЖ.И-246...248	КП32	1	—	—	14,4 кг
А4			то же	КП33	—	1	—	15,4 кг
А4			"	КП34	—	—	1	17,1 кг
				Изделие закладное				
		2	1.030.1-1.1-3 30-01	М2	2	2	2	2,14 кг
		3	1.030.1-1.1-3 33-02	М15	4	4	—	1,95 кг
			1.030.1-1.1-3 33-03	М16	—	—	4	2,32 кг
				Материалы				
		4		Бетон легкий класса В3,5	0,57	0,74	0,91	$м^3$
		5		Раствор цементный марки 100	0,07	0,07	0,07	$м^3$
		6		" 50	0,05	0,05	0,05	$м^3$

Ведомость расхода стали на элемент, кг

Марка элемента	Изделия арматурные: Арматура класса А-III ГОСТ 5781-82* ф6	ф8	ф10	Итого	Ас-II ГОСТ 5781-82* ф10	ф12	Итого	Вр-I ГОСТ 6727-80* ф4	ф5	Итого	Всего	Изделия закладные: Арматура класса А-III ГОСТ 5781-82* ф10		Прокат марки С235 ГОСТ 19903-74* δ=6	δ=8	ГОСТ 8509-86 L63x6	Всего	Общий расход
ПС77	6,8	0,2	—	7,0	1,3	—	1,3	3,1	3,0	6,1	14,4	4,6		1,1	4,3	2,7	12,7	27,1
ПС78	6,8	0,1	0,3	7,2	—	2,1	2,1	3,1	3,0	6,1	15,4	4,6		1,1	4,3	2,7	12,7	28,1
ПС79	6,8	0,1	0,3	7,2	—	2,1	2,1	4,6	3,0	7,6	16,9	5,1		1,1	5,5	2,7	14,4	31,3

Привязан:

Инв. №

Н.контр.	Зорин	
Гл.спец.	Зорин	
Зав.гр.	Шахновский	
Вед.инж.	Боднянская	
Провер.	Боднянская	
Разраб.	Гайдаржи	

903-1-289.91.КЖ.И-110...-112

Панель стеновая ПС77...ПС79

Стадия	Масса	Масштаб
Р	см. табл.	1:50
Лист 1	Листов 1	

ХАРЬКОВСКИЙ ПРОМСТРОЙНИИПРОЕКТ

Взам. инв. № | Подп. и дата | Инв. № подл.

25266-16-112

Альбом 13 ч.1

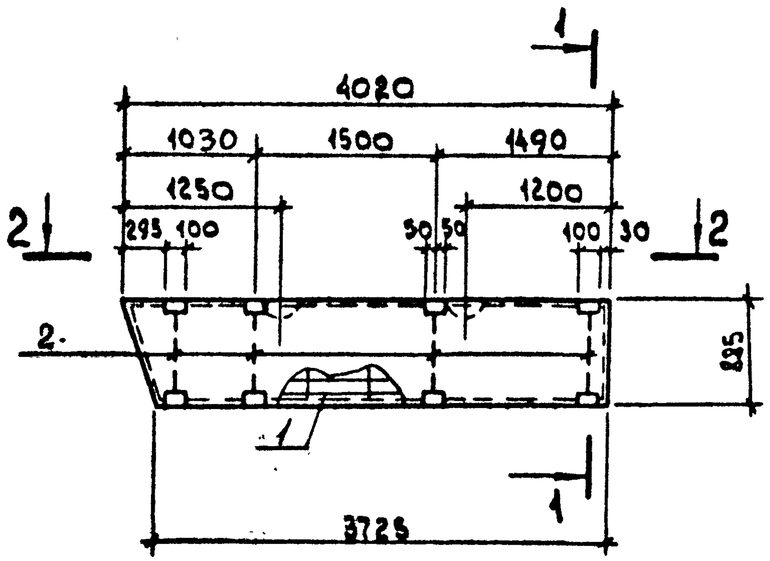

1-1

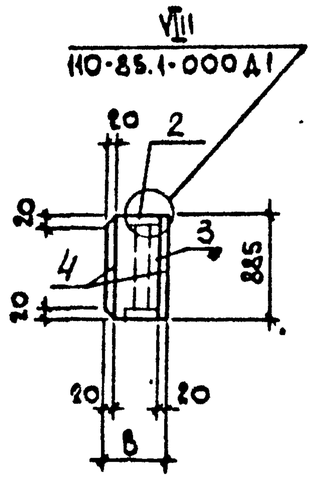

2-2

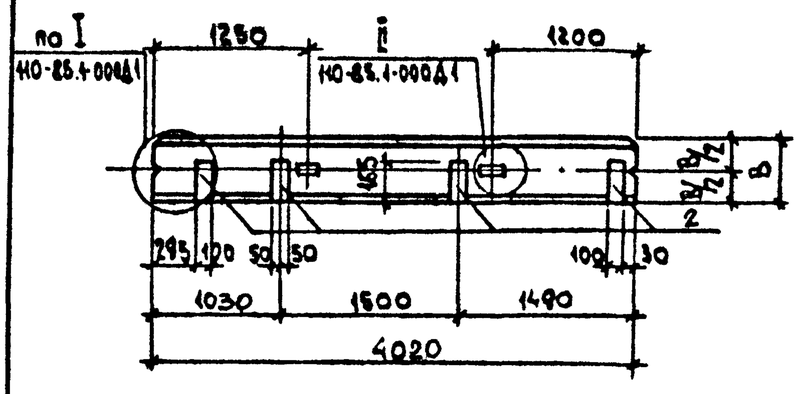

Формат	Зона	Поз.	Обозначение	Наименование	Колич. ПСТ7-А	Колич. ПСТ8-А	Примечание
				Документация			
			903-1-289.91.КЖ.И-ТУ	Технические условия			
				Сборочные единицы			
				Каркас пространственный			
А4		1	903-1-289.91.КЖ.И-253;254	КП 39	1	–	14,4 кг
А4			10 ЖБ	КП 40	–	1	15,4 кг
				Изделие закладное			
А4		2	903-1-289.91 КЖ.И-168	МН28	4	4	3,5 кг
				Материалы			
		3		Арболит класса В2	0,55	0,72	$м^3$
		4		Цем.-песч. раствор марки 100	0,14	0,14	$м^3$

Ведомость расхода стали на элемент, кг

Марка элемента	Изделия арматурные											Изделия закладные						Общий расход
	Арматура класса										Всего	Арматура класса		Прокат марки			Всего	
	А-III				А-I			Вр-I				А-III		С235				
	ГОСТ 5781-82*							ГОСТ 6727-80*				ГОСТ 5781-82*		ГОСТ 19903-74*		ГОСТ 8509-86		
	ф6	ф8	ф10	Итого	ф10	ф12	Итого	ф4	ф5	Итого		ф10		δ=6	δ=8	63х6		
ПС77-А	6,8	0,2	—	7,0	1,3	—	1,3	3,1	3,0	6,1	14,4	4,6		1,1	4,3	2,7	12,7	27,1
ПС78-А	6,8	0,1	0,3	7,2	—	2,1	2,1	3,1	3,0	6,1	15,4	4,6		1,1	4,3	2,7	12,7	28,1

Обозначение	Марка	В, ед., кг	Масса ед., кг
903-1-289.91.КЖ.И-113	ПС77-А	200	609
903-1-289.91.КЖ.И-114	ПС78-А	250	710

Взам. инв. №

Подп. и дата

Инв. № подл.

Привязан:

Инв. №

Н. контр.	Зорин	
Гл. спец.	Зорин	
Зав. гр.	Шахновский	
Вед. инж.	Боднянская	
Провер.	Боднянская	
Разраб.	Гайдаржи	

903-1-289.91.КЖ.И-113;114

Панель стеновая ПС77-А; ПС78-А

Стадия	Масса	Масштаб
Р	см. табл.	1:50
Лист	Листов 1	

Харьковский Промстройниипроект

25266-16 113

Альбом 13 ч. 1

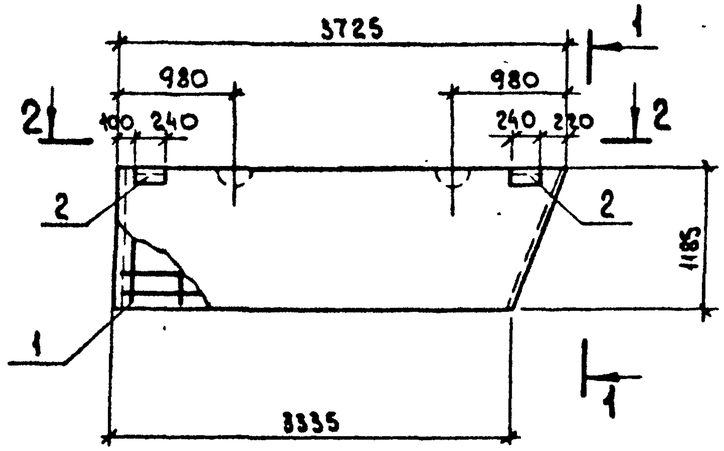

1-1

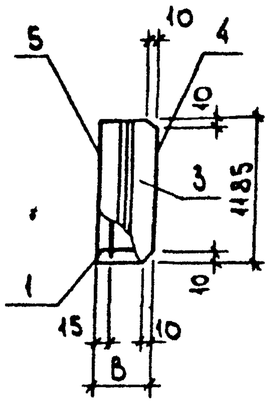

2-2

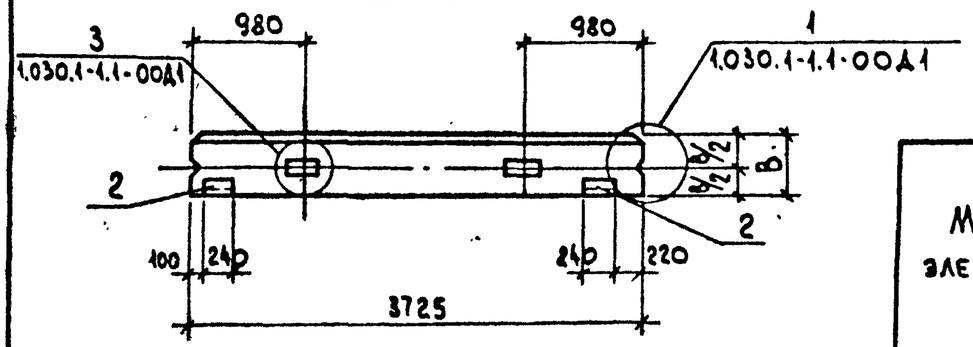

Формат	Зона	Поз.	Обозначение	Наименование	Колич. ПС80	ПС81	ПС82	Примечание
				Документация				
			903-1-289.91.КЖ.И-ТУ	Технические условия				
				Сборочные единицы				
				Каркас пространственный				
А4		1	903-1-289.91.КЖ.И-240;241;243	КП26	1	—	—	17,5 кг
А4			то же	КП27	—	1	—	17,7 кг
А4			"	КП29	—	—	1	20,9 кг
		2	1.030.1-1.1-3 30-01	Изделие закладное М2	2	2	2	2,14 кг
				Материалы				
		3		Бетон легкий класса В3,5	0,69	0,90	1,1	$м^3$
		4		Раствор цементный марки 100	0,08	0,08	0,08	$м^3$
		5		" 50	0,06	0,06	0,06	$м^3$

Ведомость расхода стали на элемент, кг

Марка элемента	Изделия арматурные											Изделия закладные						Общий расход
	Арматура класса										Всего	Арматура класса		Прокат марки			Всего	
	А-III ГОСТ 5781-82*				Ас-II ГОСТ 5781-82*			Вр-I ГОСТ 6727-80*				А-III ГОСТ 5781-82		С235 ГОСТ 19903-74 δ=6	С235 ГОСТ 8509-86 L63x6			
	ф6	ф8	ф10	Итого	ф12	ф14	Итого	ф4	ф5	Итого		ф10	Итого			Итого		
ПС80	7,8	0,1	0,2	8,1	2,1	—	2,1	3,4	3,9	7,3	17,5	0,4	0,4	1,1	2,7	3,8	4,2	21,7
ПС81	7,8	0,1	0,3	8,2	2,1	—	2,1	3,4	3,9	7,3	17,6	0,4	0,4	1,1	2,7	3,8	4,2	21,8
ПС82	7,8	—	0,7	8,5	—	3,4	3,4	5,1	3,9	9,0	20,9	0,4	0,4	1,1	2,7	3,8	4,2	25,1

Обозначение	Марка	B, мм	Масса ед., кг
903-1-289.91.КЖИ-115	ПС80	200	960
903-1-289.91.КЖИ-116	ПС81	250	1170
903-1-289.91.КЖИ-117	ПС82	300	1370

Взам. инв. № | Подп. и дата | Инв. № подл.

Привязан:

Инв. №

Н. контр.	Зорин	
Гл. спец.	Зорин	
Зав. гр	Шахновский	
Вед. инж	Боднянская	
Провер.	Боднянская	
Разраб.	Гайдаржи	

903-1-289.91.КЖ.И-115...-117

Панель стеновая ПС80... ПС82

Стадия	Масса	Масштаб
Р	см. табл.	1:50
Лист	Листов 1	

Харьковский Промстройниипроект

Альбом 13 ч.1

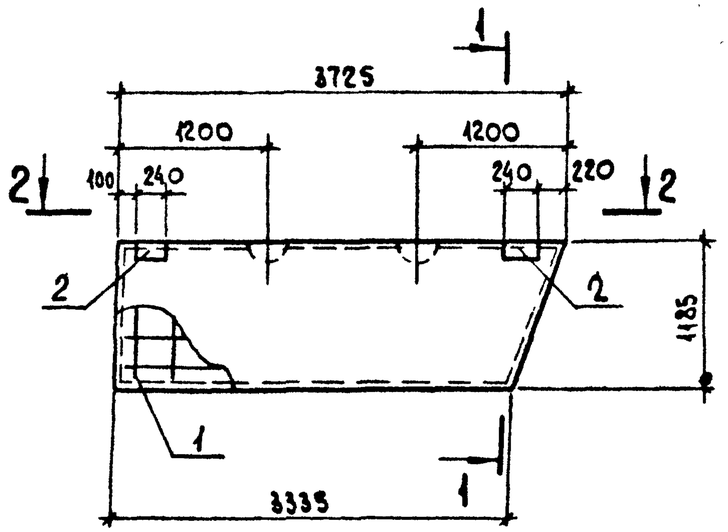

1-1

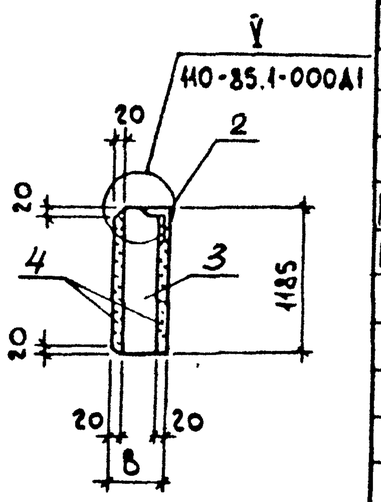

2-2

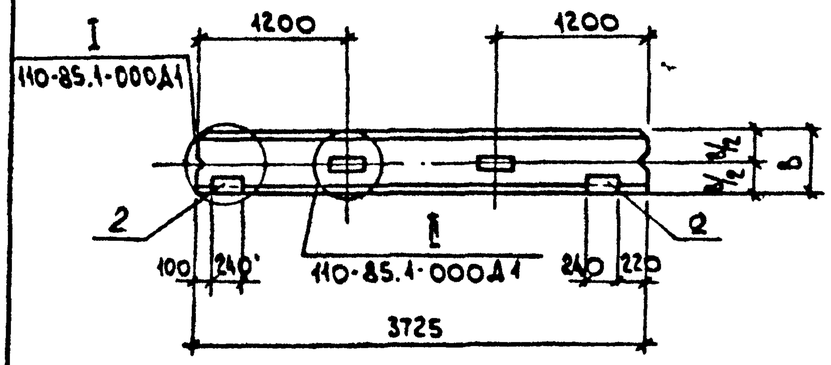

Формат	Зона	Поз.	Обозначение	Наименование	Колич. ПС80-А	Колич. ПС81-А	Примечание
				Документация			
			903-1-289.91.КЖ.И-ТУ	Технические условия			
				Сборочные единицы			
				Каркас пространственный			
А3		1	903-1-289.91.КЖ.И-249;-250	КП35	1	—	17.5 кг
А3			то же	КП36	—	1	17.7 кг
				Изделие закладное			
		2	110-85.2-0800	М1	2	—	2,44 кг
			-01	М2	—	2	2,52 кг
				Материалы			
		3		Арболит класса В2	0,67	0,88	м³
		4		Цем.-песч. раствор марки 100	0,17	0,17	м³

Ведомость расхода стали на элемент, кг

Марка элемента	Изделия арматурные											Изделия закладные						Общий расход
	Арматура класса										Всего	Арматура класса		Прокат марки			Всего	
	А-III				А-I			Вр-I				А-III		С235				
	ГОСТ 5781-82*							ГОСТ 6727-80*				ГОСТ 5781-82*		ГОСТ 19903-74*	ГОСТ 8509-86*			
	ф6	ф8	ф10	Итого	ф12	ф14	Итого	ф4	ф5	Итого		ф10	Итого	δ=6	L63x6	Итого		
ПС80-А	7,8	0,1	0,2	8,1	2,1	—	2,1	3,4	3,9	7,3	17,5	0,4	0,4	1,1	2,7	3,8	4,2	21,7
ПС81-А	7,8	0,1	0,3	8,2	2,1	—	2,1	3,4	3,9	7,3	17,6	0,4	0,4	1,1	2,7	3,8	4,2	21,8

Обозначение	Марка	В, мм	Масса ед., кг
903-1-289.91.КЖ.И-118	ПС80-А	200	732
903-1-289.91.КЖ.И-119	ПС81-А	250	863

Привязан:

Инв. №

Н. контр.	Зорин	
Гл. спец.	Зорин	
Зав. гр.	Шахновский	
Вед. инж.	Боднянская	
Провер.	Боднянская	
Разраб.	Гайдаржи	

903-1-289.91.КЖ.И-118;-119

Панель стеновая ПС80-А; ПС81-А

Стадия	Масса	Масштаб
Р	см. табл.	1:50
Лист	Листов 1	

Харьковский Промстройниипроект

Инв. № подл. | Подп. и дата | Взам. инв. №

Альбом 13 ч. 1

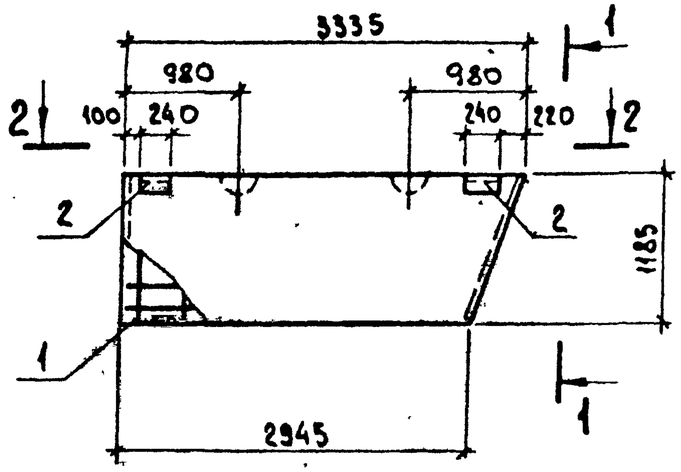

1-1

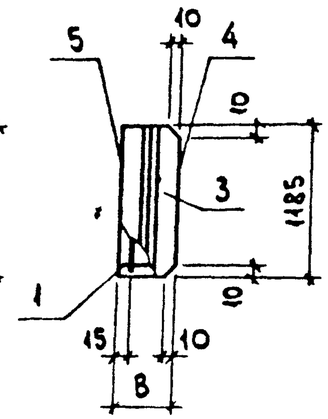

2-2

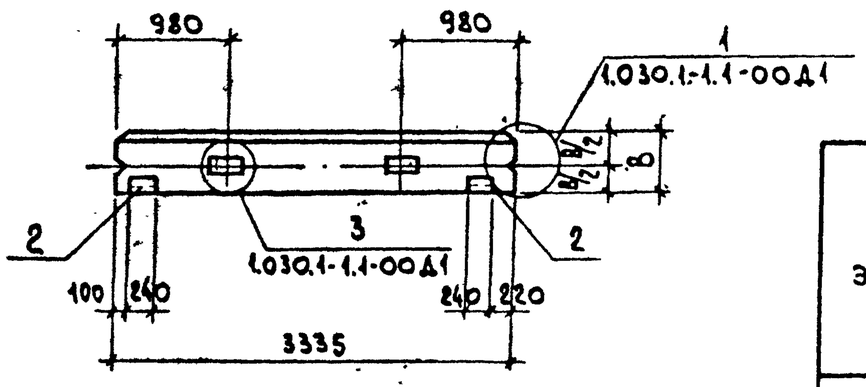

Формат	Зона	Поз.	Обозначение	Наименование	Колич. ПС83	Колич. ПС84	Колич. ПС85	Примечание
				Документация				
			903-1-289.91.КЖ.И-ТУ	Технические условия				
				Сборочные единицы				
				Каркасы пространственные				
А4		1	903-1-289.91.КЖ.И-243...245	КП29	1	–	–	16,0 кг
А4			то же	КП30	–	1	–	16,1 кг
А4			"	КП31	–	–	1	19,3 кг
		2	1.030.1-1.1-3 30-01	Изделие закладное М2	2	2	2	2,14 кг
				Материалы				
		3		Бетон легкий класса В3,5	0,61	0,80	0,99	м³
		4		Раствор цементный марки 100	0,07	0,07	0,07	м³
		5		" 50	0,06	0,06	0,06	м³

Ведомость расхода стали на элемент, кг

Марка элемента	Изделия арматурные: Арматура класса А-III ГОСТ 5781-82* ф6	ф8	ф10	Итого	ф12	ф14	Итого	Арматура класса Ас-II ГОСТ 6727-80 ф4	ф5	Итого	Всего	Изделия закладные: Арматура класса А-III ГОСТ 5781-82* ф10	Итого	Прокат марки С235 ГОСТ 19903-74* δ=6	ГОСТ 8509-86* ∠63×6	Итого	Всего	Общий расход
ПС83	6,9	0,1	0,2	7,2	2,1	—	2,1	3,1	3,6	6,7	16,0	0,4	0,4	1,1	2,7	3,8	4,2	20,2
ПС84	6,9	0,1	0,3	7,3	2,1	—	2,1	3,1	3,6	6,7	16,1	0,4	0,4	1,1	2,7	3,8	4,2	20,3
ПС85	6,9	—	0,7	7,6	—	3,4	3,4	4,7	3,6	8,3	19,3	0,4	0,4	1,1	2,7	3,8	4,2	23,5

Обозначение	Марка	B, мм	Масса ед., кг
903-1-289.91.КЖ.И-120	ПС83	200	860
903-1-289.91.КЖ.И-121	ПС84	250	1050
903-1-289.91.КЖ.И-122	ПС85	300	1240

Привязан:

Инв. №

Н.контр.	Зорин	
Гл.спец.	Зорин	
Зав.гр.	Шахновский	
Вед.инж.	Боднянская	
Провер.	Боднянская	
Разраб.	Гайдаржи	

903-1-289.91.КЖ.И-120...-122

Панель стеновая ПС83...ПС85

Стадия	Масса	Масштаб
Р	см. табл.	1:50
Лист	Листов 1	

Харьковский Промстройниипроект

Инв. № подл. | Подп. и дата | Взам. инв. №

Альбом 13 ч. 1

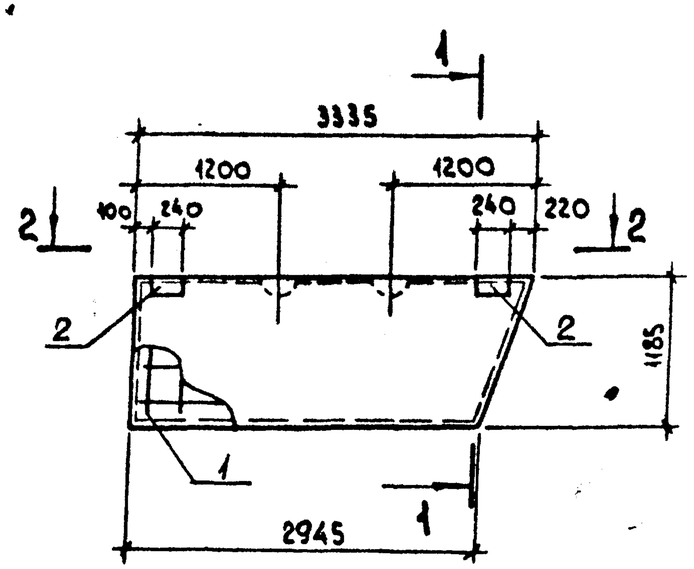

1-1

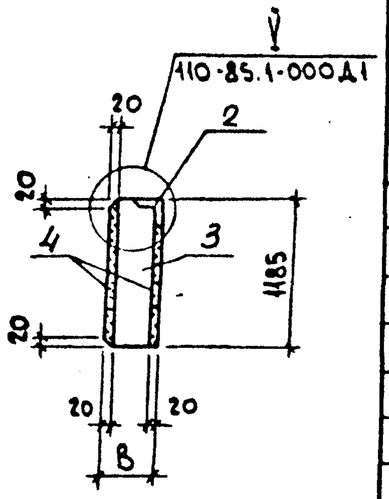

2-2

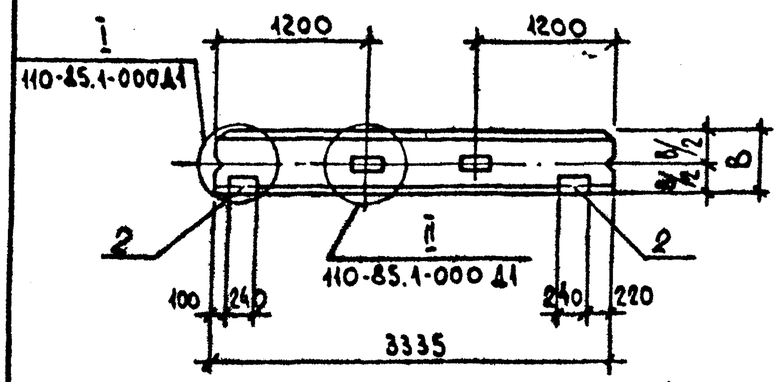

Формат	Зона	Поз.	Обозначение	Наименование	Колич. ПС83 А	Колич. ПС84 А	Примечание
				Документация			
			903-1-289.91.КЖ.И-ТУ	Технические условия			
				Сборочные единицы			
				Каркас пространственный			
А3		1	903-1-289.91.КЖ.И-251,-252	КП37	1	—	16.0 кг
А3			то же	КП38	—	1	16.1 кг
				Изделие закладное			
		2	110-85.2-0800	М1	2	—	2,44 кг
			то же -01	М2	—	2	2,52 кг
				Материалы			
		3		Арболит класса В2	0,60	0,78	$м^3$
		4		Цем.-песч. раствор марки 100	0,15	0,15	$м^3$

Ведомость расхода стали на элемент, кг

Марка элемента	Изделия арматурные											Изделия закладные						Общий расход
	Арматура класса										Всего	Арматура класса		Прокат марки			Всего	
	А-III				А-I			Вр-I				А-III		С235				
	ГОСТ 5781-82*				ГОСТ 5781-82*			ГОСТ 6727-80*				ГОСТ 5781-82*		ГОСТ 19903-74*	ГОСТ 8509-86*			
	ф6	ф8	ф10	Итого	ф12	ф14	Итого	ф4	ф5	Итого		ф10	Итого	δ=6	L63x6	Итого		
ПС83-А	6,9	0,1	0,2	7,2	2,1	—	2,1	3,1	3,6	6,7	16,0	0,4	0,4	1,1	2,7	3,8	4,2	20,2
ПС84-А	6,9	0,1	0,3	7,3	2,1	—	2,1	3,1	3,6	6,7	16,1	0,4	0,4	1,1	2,7	3,8	4,2	20,3

Обозначение	Марка	B, мм	Масса ед., кг
903-1-289.91.КЖ.И-123	ПС83-А	200	651
903-1-289.91.КЖ.И-124	ПС84-А	250	761

Привязан:

Инв. №

Н. контр.	Зорин	
Гл. спец.	Зорин	
Зав. гр.	Шахновский	
Вед. инж.	Боднянская	
Провер.	Боднянская	
Разраб.	Гайдархи	

903-1-289.91.КЖ.И-123;-124

Панель стеновая ПС83-А; ПС84-А

Стадия	Масса	Масштаб
Р	см. табл.	1:50
Лист	Листов 1	

Харьковский Промстройниипроект

Инв. № подл. | Подп. и дата | Взам. инв. №

Альбом 13 ч.1

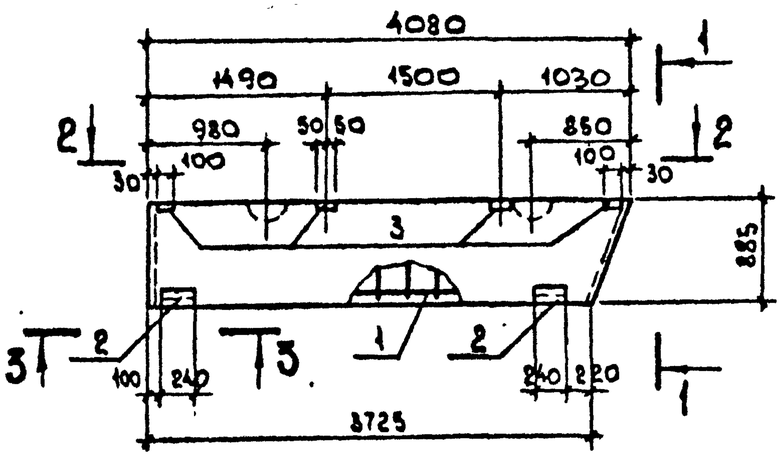

1-1

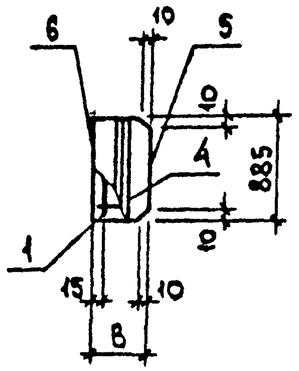

2-2

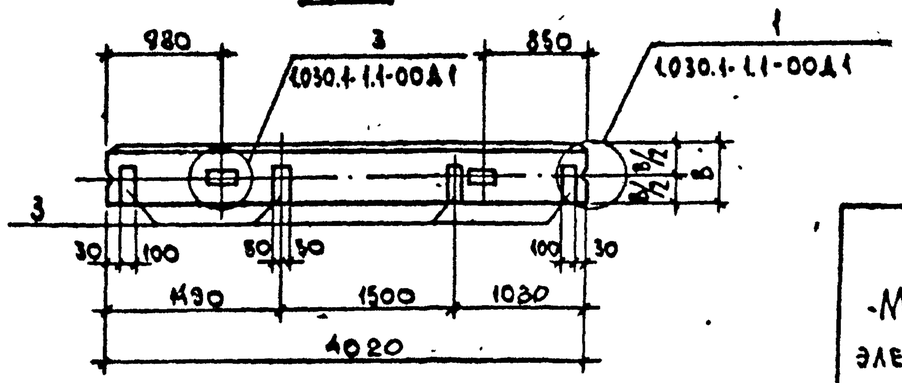

3-3

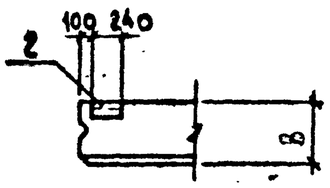

Формат	Зона	Поз.	Обозначение	Наименование	Колич. ПС86	ПС87	ПС88	Примечание
				Документация				
			903-1-289.91.КЖ.И-ТУ	Технические условия				
				Сборочные единицы				
				Каркасы пространственные				
А4		1	903-1-289.91.КЖ.И-246...248	КП32	1	–	–	14,4кг
А4			"	КП33	–	1	–	15,4кг
А4			"	КП34	–	–	1	29,2кг
				Изделия закладные				
		2	1.030.1-1.1-3 30-01	М2	2	2	2	2,14кг
		3	1.030.1-1.1-3 33-02	М15	4	4	–	1,95кг
			1.030.1-1.1-3 33-03	М16	–	–	4	2,32кг
				Материалы				
		4		Бетон легкий класса В3,5	0,57	0,74	0,91	$м^3$
		5		Раствор цементный марки 100	0,07	0,07	0,07	$м^3$
		6		" 50	0,05	0,05	0,05	$м^3$

Ведомость расхода стали на элемент, кг

Марка элемента	Изделия арматурные: Арматура класса А-III ГОСТ 5781-82* ф6	ф8	ф10	Итого	А-II ф10	ф12	Итого	Вр-I ГОСТ 6727-80* ф4	ф5	Итого	Всего	Изделия закладные: Арматура класса А-III ГОСТ 5781-82* ф10		Прокат марки С235 ГОСТ 19903-74* 8:6	8:8	ГОСТ 8509-86* L63x6	Всего	Общий расход
ПС86	6,8	0,2	—	7,0	1,3	—	1,3	3,1	3,0	6,1	14,4	4,6		1,1	4,3	2,7	12,7	27,1
ПС87	8,8	0,1	0,3	7,2	—	2,1	2,1	3,1	3,0	6,1	15,4	4,6		1,1	4,3	2,7	12,7	28,1
ПС88	–	0,1	17,3	17,4	—	2,1	2,1	4,6	3,0	7,6	27,1	5,1		1,1	5,5	2,7	14,4	41,5

Обозначение	Марка	В, мм	Масса ед., кг
903-1-289.91.КЖ.И-125	ПС86	200	810
903-1-289.91.КЖ.И-126	ПС87	250	985
903-1-289.91.КЖ.И-127	ПС88	300	1170

Инв.№ подл. | Подпись и дата | Взам. инв.№

Привязан:

Инв.№

Н.контр.	Зорин	
Гл.спец.	Зорин	
Зав.гр.	Шахновский	
Вед.инж.	Боднянская	
Провер.	Боднянская	
Разраб.	Гайдаржи	

903-1-289.91.КЖ.И-125...-127

Панель стеновая ПС86...ПС88

Стадия	Масса	Масштаб
Р	см. табл.	1:50
Лист	Листов 1	

ХАРЬКОВСКИЙ ПРОМСТРОЙНИИПРОЕКТ

Альбом 13 ч.1

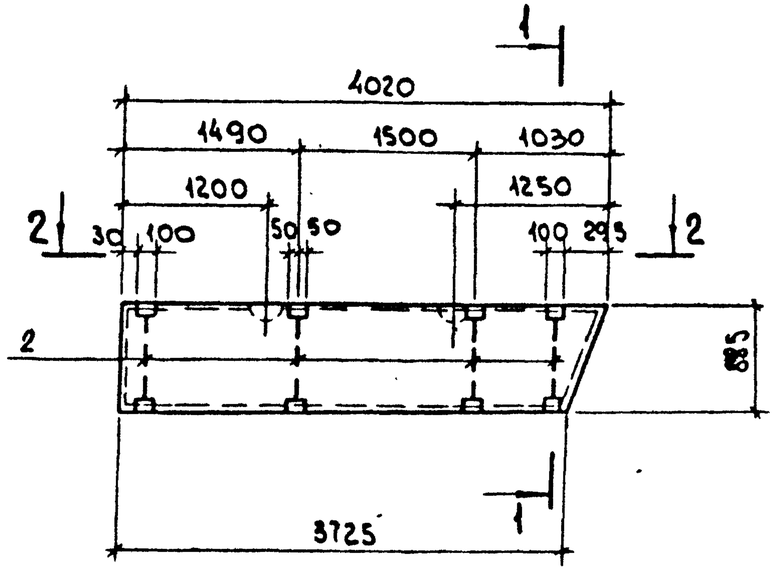

1-1

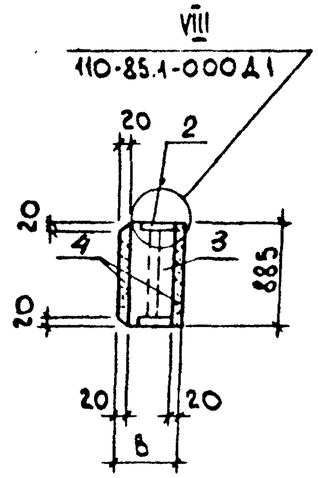

Формат	Зона	Поз.	Обозначение	Наименование	Колич. ПС86-А	Колич. ПС87-А	Примечание
				Документация			
			903-1-289.91.КЖ.И-ТУ	Технические условия			
				Сборочные единицы			
				Каркас пространственный			
А4		1	903-1-289.91.КЖ.И-153;-154	КП39	1	—	14,4 кг
А4			то же	КП40	—	1	15,4 кг
				Изделие закладное			
А4		2	903-1-289.91.КЖ.И-168	МН28	4	4	3,5 кг
				Материалы			
		3		Арболит класса В2	0,55	0,72	$м^3$
		4		Цем.-песч. раствор марки 100	0,14	0,14	$м^3$

2-2

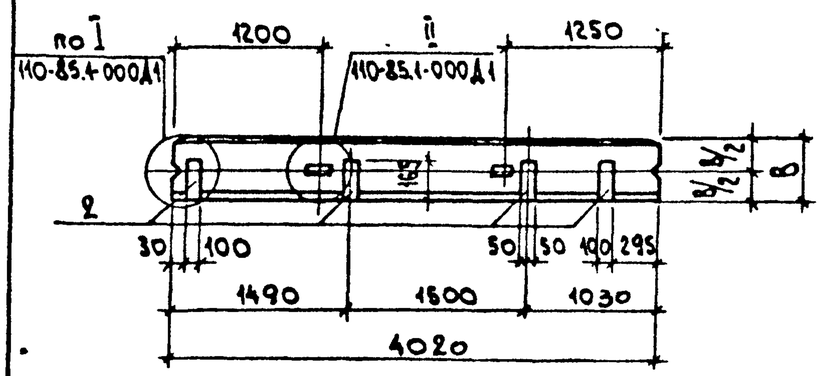

Ведомость расхода стали на элемент, кг

Марка элемента	Изделия арматурные: Арматура класса А-III ГОСТ 5781-82* ф6	ф8	ф10	Итого	А-I ГОСТ 5781-82* ф10	ф12	Итого	Вр-I ГОСТ 6727-80* ф4	ф5	Итого	Всего	Изделия закладные: Арматура класса А-III ГОСТ 5781-82* ф10		Прокат марки С235 ГОСТ 19903-74* δ=6	δ=8	ГОСТ 8509-86 L63x6	Всего	Общий расход
ПС86-А	6,8	0,2	—	7,0	1,3	—	1,3	3,1	3,0	6,1	14,4	4,6		1,1	4,3	2,7	12,7	27,1
ПС87-А	6,8	0,1	0,3	7,2	—	2,1	2,1	3,1	3,0	6,1	15,4	4,6		1,1	4,3	2,7	12,7	28,1

Обозначение	Марка	В, мм	Масса ед., кг
903-1-289.91.КЖ.И-128	ПС86-А	200	609
903-1-289.91.КЖ.И-129	ПС87-А	250	710

Взам. инв. № | Подп. и дата | Инв. № подл.

Привязан:

Инв. №

Н. контр.	Зорин	
Гл. спец.	Зорин	
Зав. гр.	Шахновский	
Вед. инж.	Боднянская	
Провер.	Боднянская	
Разраб.	Гайдаржи	

903-1-289.91.КЖ.И-128;-129

Панель стеновая ПС86-А; ПС87-А

Стадия	Масса	Масштаб
Р	см. табл.	1:50
Лист	Листов 1	

Харьковский Промстройниипроект

Альбом 13 ч.1

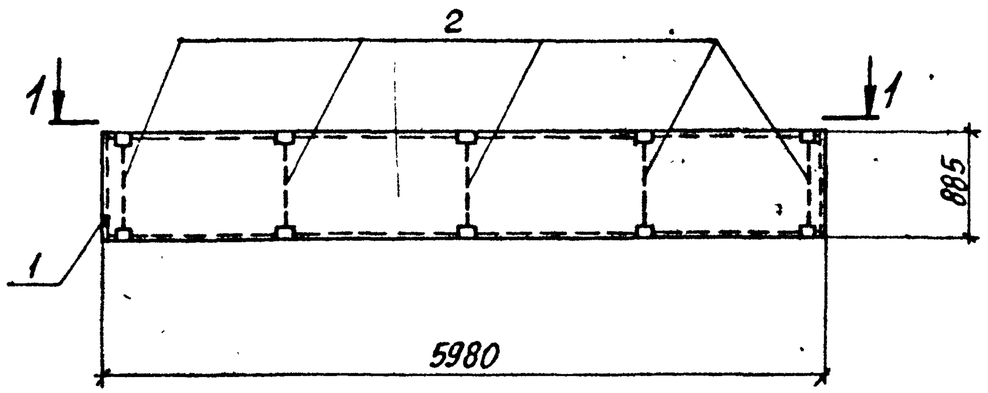

Формат	Зона	Поз.	Обозначение	Наименование	Кол. ПС89-А	Кол. ПС90-А	Примечание
				Документация			
			110-85.1-000 ТО	Технические требования к изготовлению сборных железобетонных конструкций			
				Сборочные единицы			
				Панели стеновые			
		1	110-85.1-010	ПС60.9.2.0-А-1	1	–	1140 кг
			110-85.1-010-01	ПС60.9.2.5-А-1	–	1	1373 кг
				Изделия закладные			
А4		2	903-1-289.91.КЖ.И-168	МН28	5	5	3,5 кг

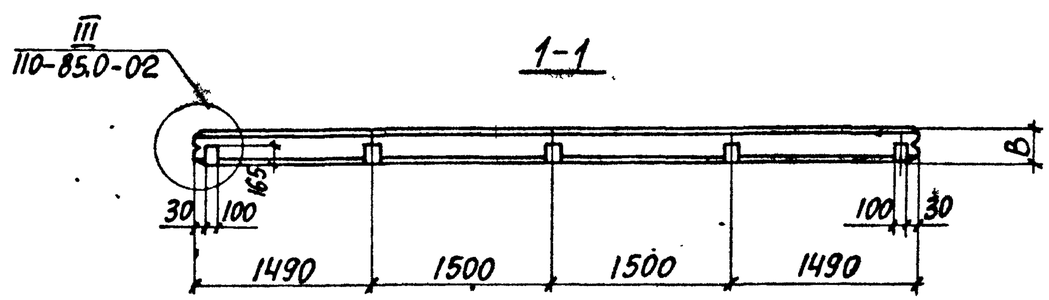

В панелях ПС60.9.2,0-А-1 и ПС60.9.2,5-А-1 закладные изделия М1 и М2 не устанавливать.

Ведомость расхода стали на дополнительные закладные изделия, кг

Марка элемента	Изделия закладные: Арматура класса А-III ГОСТ 5781-82* Ф10			Итого	Прокат марки Ст3кп3-1 ГОСТ 19903-74* δ=8			Итого	Всего
ПС89-А; ПС90-А	7,7			7,7	10,4			10,4	18,1

Обозначение	Марка	B мм
903-1-289.91.КЖ.И-130	ПС89-А	200
903-1-289.91.КЖ.И-131	ПС90-А	250

Привязан:

Инв.№

Н.контр.	Зорин	
Гл.спец.	Зорин	
Зав.гр.	Шахновский	
Вед.инж.	Боднянская	
Провер.	Боднянская	
Разраб.	Гайдаржи	

903-1-289.91.КЖ.И-130;-131

Панель стеновая ПС89-А; ПС90-А

Стадия	Масса	Масштаб
Р	см. табл.	1:50
Лист	Листов 1	

Харьковский Промстройниипроект

Инв.№ подл. | Подпись и дата | Взам. инв.№

Альбом 13 ч. 1

ПС91

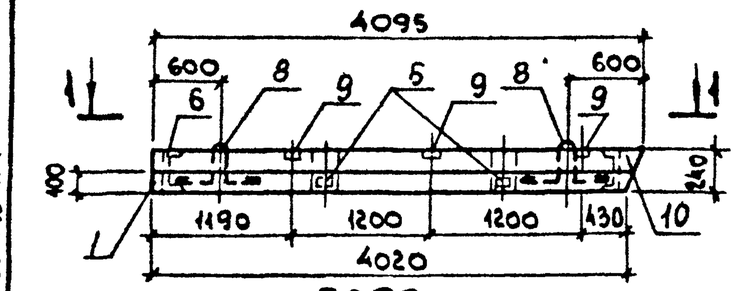

3-3

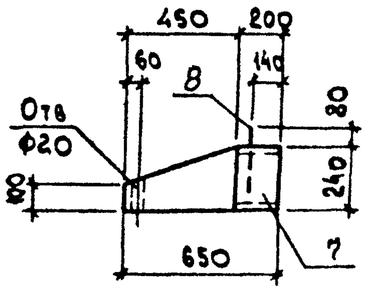

ПС92

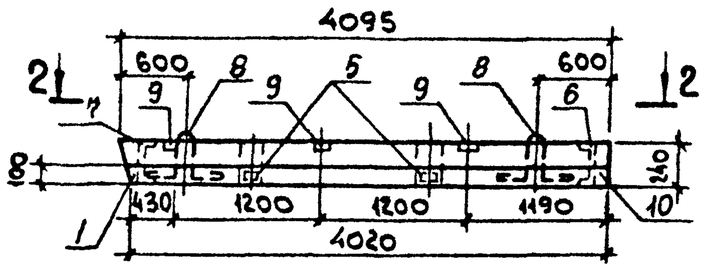

Марка	Масса ед., кг
ПС91	750
ПС92	750
ПС93	1200

1-1

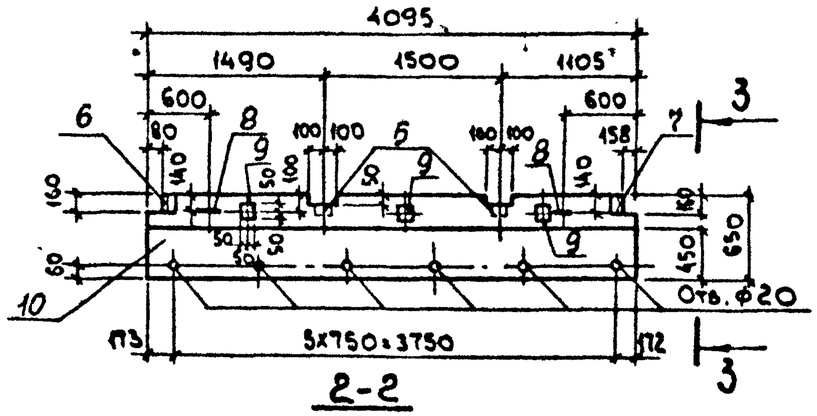

2-2

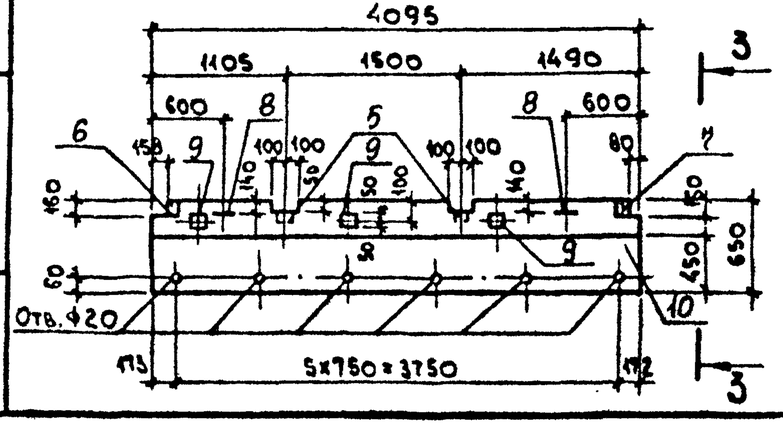

Формат	Зона	Поз.	Обозначение	Наименование	Колич. ПС91	Колич. ПС92	Колич. ПС93	Примечание
				Документация				
			903-1-289.91.КЖ.И-ТУ	Технические условия				
				Сборочные единицы				
		1	1.030.1-1.2-1 6.00.00	Панель карнизная ПК60.65-1	—	—	1	
		2	1.030.1-1.2-1 0.07.0	Каркас плоский КР 1	2	2	—	1,7 кг
				Сетки арматурные				
А4		3	903-1-289.91.КЖ.И-419	С27	1	1	—	20,8 кг
А4		4	903-1-289.91.КЖ.И-420	С28	1	1	—	6,3 кг
				Изделия закладные				
		5	1.030.1-1.2-1 0.11.0	МН9	2	2	—	1,84 кг
		6	1.030.1-1.2-1 0.10.0	МН3	1	1	—	4,6 кг
		7	1.030.1-1.2-1 0.10.0-01	МН4	1	1	—	4,6 кг
		8	1.030.1-1.2-1 0.002	Петля СП2	2	2	—	4,2 кг
		9	1.400-15 в.1	МН105-3	3	3	4	0,8 кг
				Материалы				
		10		Бетон на пористых заполнителях класса В 12,5	0,50	0,50	—	$м^3$

ПС93

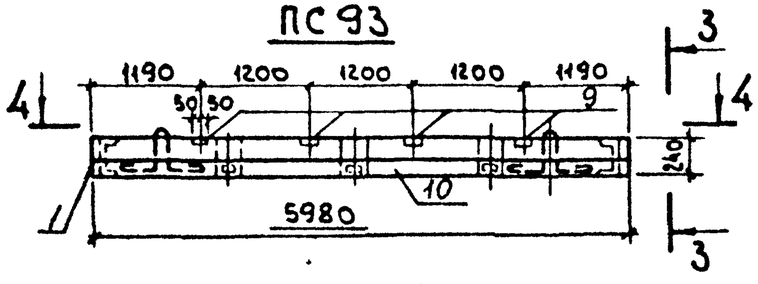

4-4

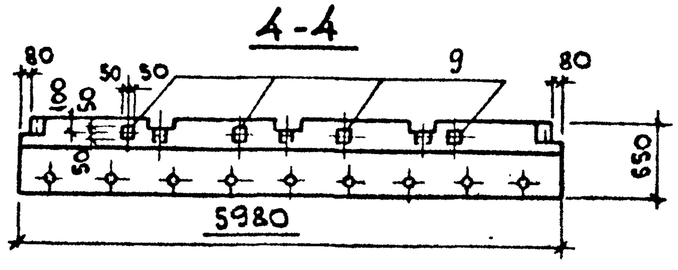

Привязан:

Инв. №

Н. контр.	Зорик	
Гл. спец.	Зорик	
Зав. гр.	Шахновский	
Вед. инж.	Боднянская	
Провер.	Боднянская	
Разраб.	Гайдаржи	

903-1-289.91.КЖ.И-132...-134

Панель карнизная ПС91...ПС93

Стадия	Масса	Масштаб
Р	см. табл.	1:50
Лист 1	Листов 2	

ХАРЬКОВСКИЙ ПРОМСТРОЙНИИПРОЕКТ

Инв. № подл. | Подп. и дата | Взам. инв. №

Альбом 13 ч.1

ПС91
(армирование)

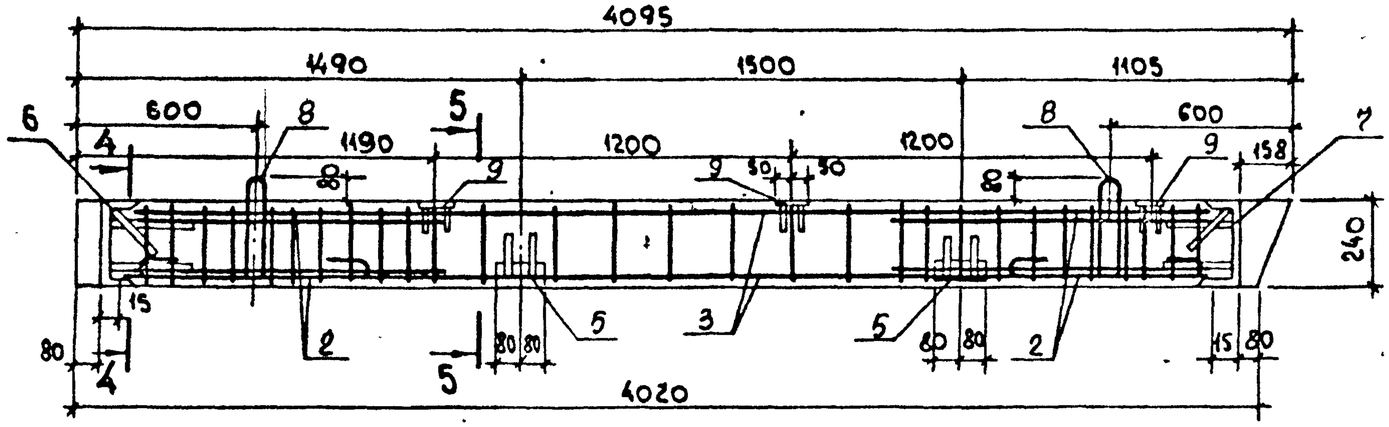

4-4

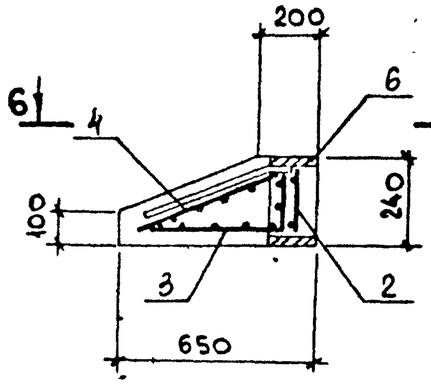

5-5

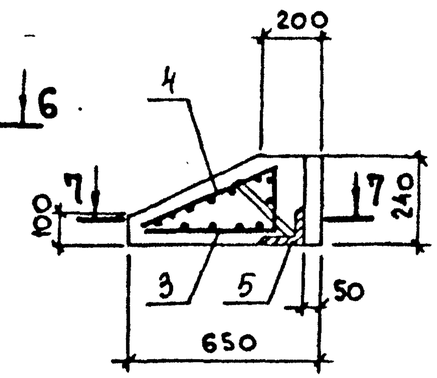

ПС92
(армирование)

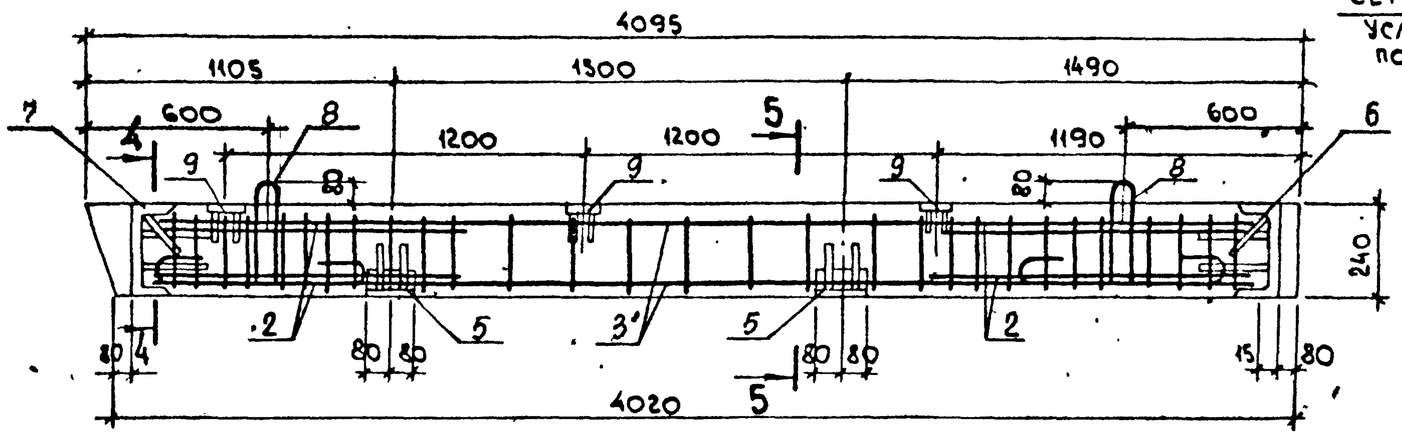

6-6

Сетки поз. 4 условно не показаны

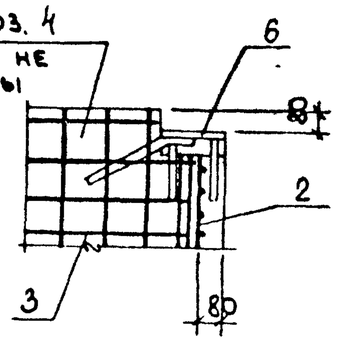

7-7

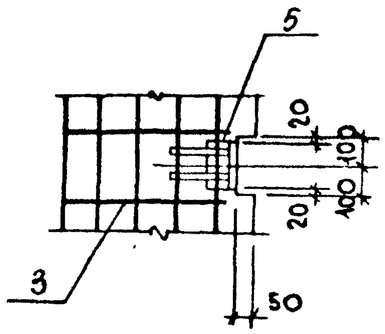

Ведомость расхода стали на ПС93 дана только на дополнительные закладные изделия.

Обозначение	Марка
903-1-289.91.КЖ.И-132	ПС91
903-1-289.91.КЖ.И-133	ПС92
903-1-289.91.КЖ.И-134	ПС93

Ведомость расхода стали на элемент, кг

Марка элемента	Изделия арматурные					Изделия закладные											Общий расход
	Арматура класса				Всего	Арматура класса					Прокат марки				Итого	Всего	
	А-III ГОСТ 5781-82*		Вр-I ГОСТ 6727-80*			А-III ГОСТ 5781-82*			А-I ГОСТ 5781-82*		С235 ГОСТ 8510-86*	ГОСТ 8240-72*	ГОСТ 19903-74*				
	ф10	Итого	ф5	Итого		ф8	ф10	Итого	ф20	Итого	L90x56x8	С24	δ=6				
ПС91	21,4	21,4	9,2	9,2	30,6	2,2	1,5	3,7	8,4	12,1	2,8	7,7	1,5		12,0	24,1	54,7
ПС92	21,4	21,4	9,2	9,2	30,6	2,2	1,5	3,7	8,4	12,1	2,8	7,7	1,5		12,0	24,1	54,7
ПС93						1,2		1,2					2,0		2,0	3,2	3,2

Привязан:

Инв. №

Взам. инв. № | Подп. и дата | Инв. № подл.

903-1-289.91.КЖ.И-132...134

Лист 2

Альбом 13 ч.1

Поз.	Обозначение	Наименование	Марка закладных	Кол. на 1 панель	Изделия закладные: Арматура класса А-III ГОСТ5781-82* ф10		Прокат марки С245 ГОСТ19903-74* δ=6	δ=8	Прокат марки С235 ГОСТ8509-86* L63×6		Общий расход, кг
1	1.030.1-1.1-1 04-08	ПС60.9.2.5-2Л-52	М2	4	7,4		2,2	8,4	5,5		23,5
			М9	3							
			М15	5							
2	01-10	ПС30.12.2,5-6Л-57	М2	2	2,2		—	—	6,4		8,6
			М11	4							
3	62-01	2ПС15.12.2,5-Л-58	М2	1	2,0		0,6	—	5,1		7,7
			М11	4							
4	05-03	ПС60.12.2,5-3Л-47	М2	2	1,5		1,1	3,0	2,7		8,3
			М9	3							
5	05-03	ПС60.12.2,5-3Л-31	М2	2	0,4		1,1	—	2,7		4,2
6	04-08	ПС60.9.2,5-2Л-35	М2	2	5,7		1,1	5,4	2,7		14,9
			М15	5							

Инв.№ подл. | Подп. и дата | Взам. инв.№

Привязан:

Инв.№

Н.контр.	Зорин	
Гл.спец.	Зорин	
Зав.гр.	Шяхновский	
Вед.инж.	Боднанская	
Провер.	Боднанская	
Разраб.	Гайдаржи	

903-1-289.91.КЖ.И-ТБ2

Галерея топливоподачи. Ведомость расхода стали на закладные изделия к серийным стеновым панелям

Стадия	Масса	Масштаб
Р	см. табл.	Б/М
Лист	Листов 1	

ХАРЬКОВСКИЙ ПРОМСТРОЙНИИПРОЕКТ

Альбом 13 ч.1

ПБ1

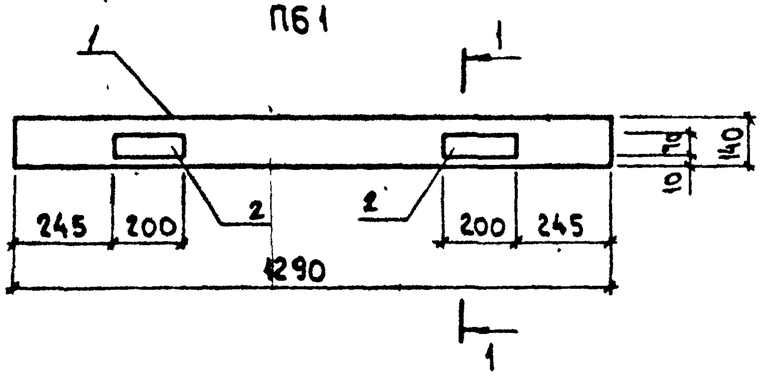

1-1

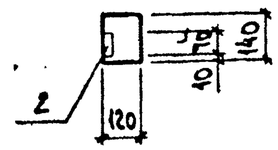

ПБ2

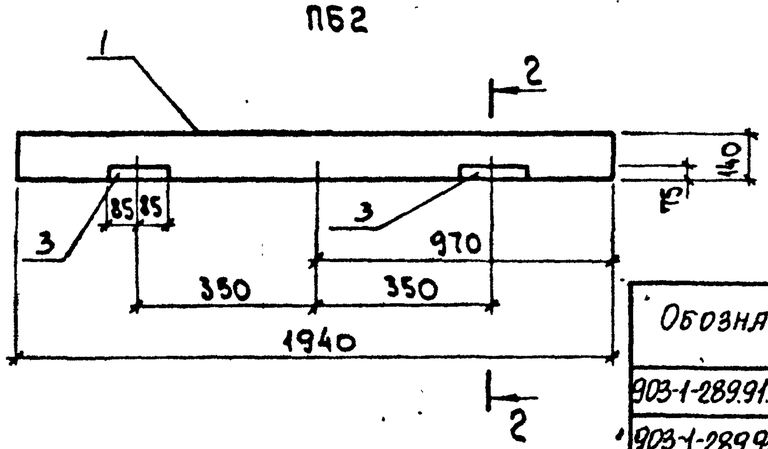

2-2

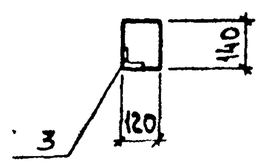

ПБ3

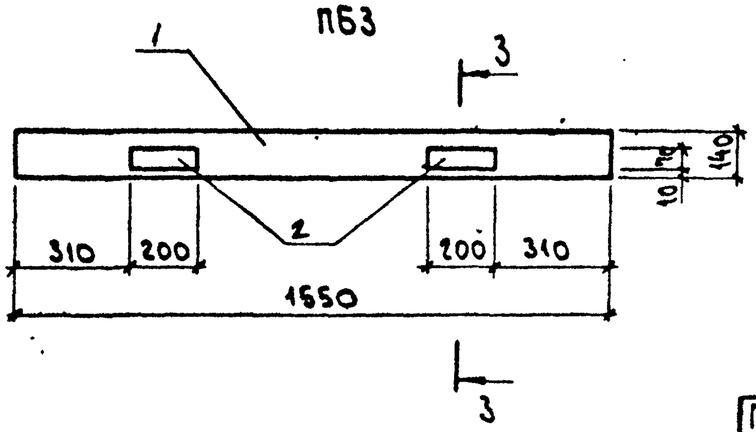

3-3

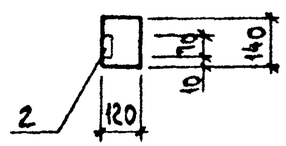

Формат	Зона	Поз.	Обозначение	Наименование	Кол-во ПБ1	ПБ2	ПБ3	Примечание
				Документация				
			1.038.1-1 000000ТО	Техническое описание				
				Сборочные единицы				
				Перемычка				
		1	1.038.1-1 вып. 1	2ПБ 13-1	1			
			1.038.1-1 вып. 1	2ПБ 19-3-П		1		
			1.038.1-1 вып. 1	2ПБ 16-2-П			1	
				Изделие закладное				
А4		2	903-1-289.91.КЖ.И-147	МН7	2		2	1.06 кг
А4		3	903-1-289.91.КЖ.И-148	МН8		2		1.8 кг

Ведомость расхода стали на дополнительные закладные изделия, кг

Марка элемента	Изделия закладные: Арматура класса А-III ГОСТ 5781-82* ф8	ф16		Итого	Прокат марки С235 ГОСТ 19903-74* б=8		Итого	ГОСТ 8509-86* L75x6		Итого	Всего
ПБ1	0,16			0,16	1,94		1,94				2,1
ПБ2		1,2		1,2				2,4		2,4	3,6
ПБ3	0,16			0,16	1,94		1,94				2,1

Обозначение	Марка	Масса ед., кг
903-1-289.91.КЖ.И-135	ПБ1	50
903-1-289.91.КЖ.И-136	ПБ2	80
903-1-289.91.КЖ.И-137	ПБ3	70

Привязан:

Инв. №

Н.контр.	Зорин	
Гл.спец.	Зорин	
Зав.гр.	Шахновский	
Вед.инж.	Боднянская	
Провер.	Боднянская	
Разраб.	Гайдаржи	

903-1-289.91.КЖ.И-135...-137

Перемычка ПБ1 ... ПБ3

Стадия	Масса	Масштаб
Р	см. табл.	1:20
Лист	Листов 1	

ХАРЬКОВСКИЙ ПРОМСТРОЙНИИПРОЕКТ

Инв. № подл. | Подп. и дата | Взам. инв. №

Альбом 13 ч.1

Опалубка

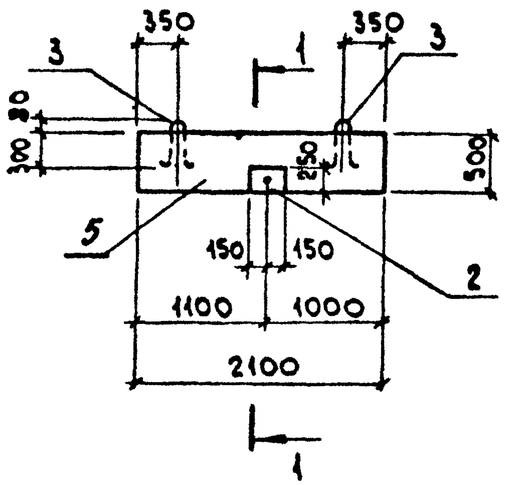

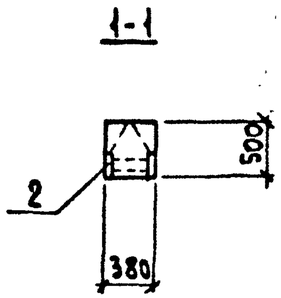

Армирование

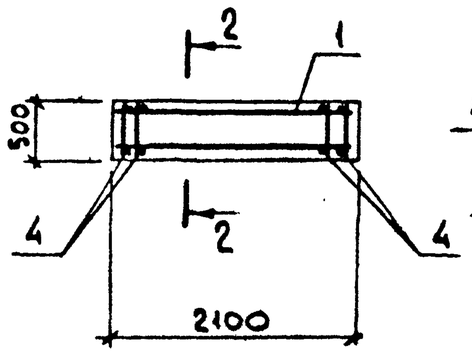

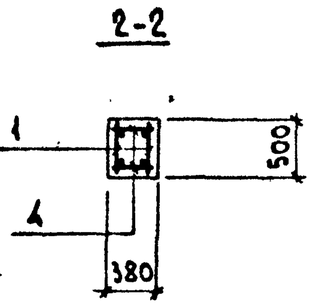

Формат	Зона	Поз.	Обозначение	Наименование	Кол.	Примечание
				Документация		
			903-1-289.91 КЖ.И-ТУ	Технические условия		
				Сборочные единицы		
А4		1	903-1-289.91 КЖ.И-309	Каркас плоский КР128	2	2,6 кг
А4		2	903-1-289.91 КЖ.И-169	Изделие закладное МН29	1	14,7 кг
		3	1.400-9 вып. 1	Изделие закладное УП1-4	2	0,59 кг
				Детали		
Б4		4		ф6 АIII, ГОСТ 5781-82*, ℓ=350	26	0,08 кг
				Материалы		
		5		Бетон класса В15	0,4	м³

Ведомость расхода стали на элемент, кг

Марка элемента	Изделия арматурные					Изделия закладные										Общий расход
	Арматура класса				Всего	Арматура класса					Прокат марки				Всего	
	А-III		А-I			А-III			А-I		С235					
	ГОСТ 5781-82*					ГОСТ 5781-82*					ГОСТ 19903-74*		ГОСТ 3262-75*			
	ф8	Итого	ф6	Итого		ф10	ф12	Итого	ф10	Итого	δ=10	Итого	газ. тр. d=3/4"	Итого		
П64	1,6	1,6	5,6	5,6	7,2	1,5	1,4	2,9	1,2	1,2	11,8	11,8	0,6	0,6	16,5	23,7

Инв. № подл. | Подп. и дата | Взам. инв. №

Привязан:

Инв. №

Н. контр.	Зорин	
Гл. спец.	Зорин	
Зав. гр.	Шахновский	
Вед. инж.	Боднянская	
Провер.	Боднянская	
Разраб.	Гайдаржи	

903-1-289.91.КЖ.И-138

Перемычка П64

Стадия	Масса	Масштаб
Р	1000	1:50
Лист	Листов 1	

Харьковский Промстройниипроект