ТИПОВОЙ ПРОЕКТ

903-1-289. 91

КОТЕЛЬНАЯ С 4 КОТЛАМИ Е-6,5-1,4Р. ЗОЛОШЛАКОУДАЛЕНИЕ МЕХАНИЧЕСКОЕ ТОПЛИВО-КАМЕННЫЕ И БУРЫЕ УГЛИ. СИСТЕМА ТЕПЛОСНАБЖЕНИЯ ЗАКРЫТАЯ

АЛЬБОМ 12

ЧАСТЬ 2

КЖ КОНСТРУКЦИИ ЖЕЛЕЗОБЕТОННЫЕ СТР. 52... 107

25266 - 15
Отпускная цена
на момент реализации
указана в счет-накладной

Альбом 12 ч. 2

Ум 1

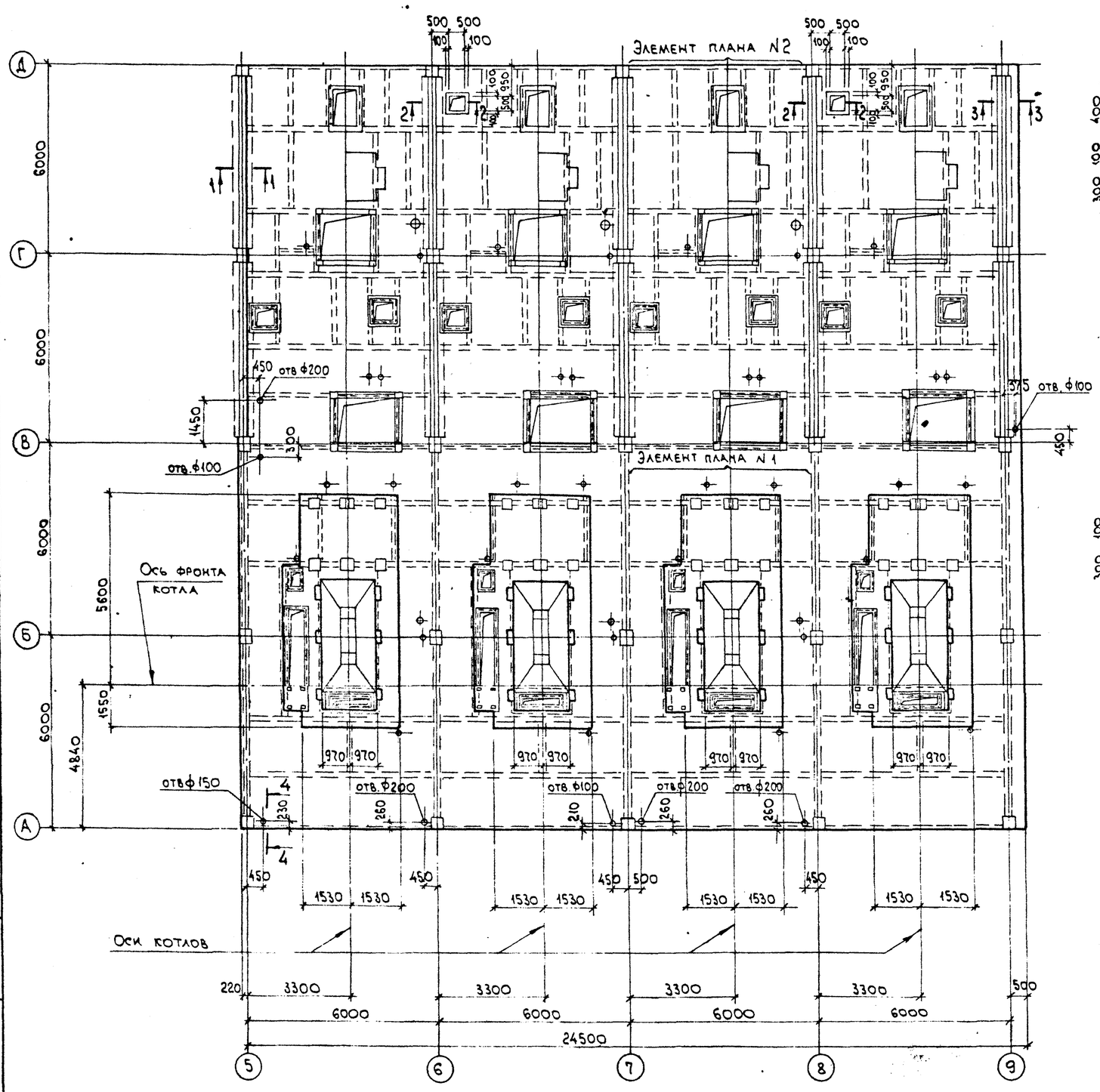

1-1

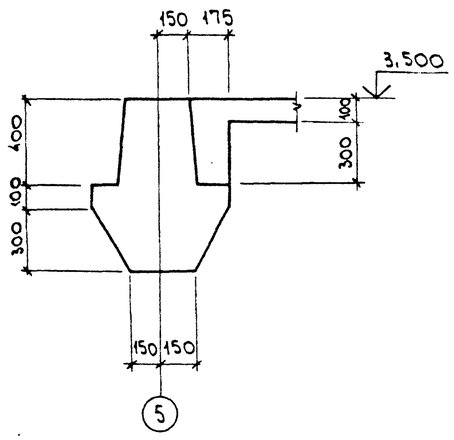

2-2

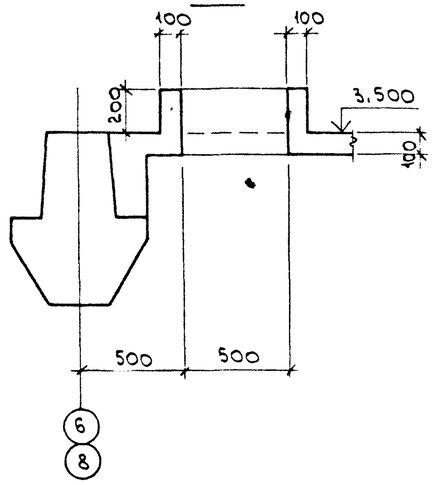

3-3

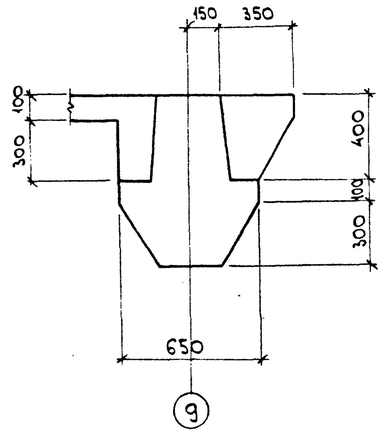

4-4

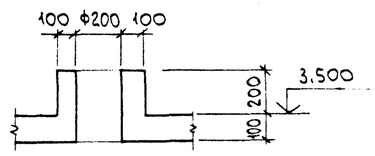

Нач. отд.	Агранович		
Н. контр.	Зорин		
Гл. спец.	Зорин		
Зав. гр.	Шахновский		
Вед. инж.	Боднянская		
Провер.	Евпанникова		
Разраб.	Минаева		

Привязан:

Инв. №

903-1-289.91 КЖ

Котельная с 4 котлами Е-6,5-1,4Р. Золошлакоудаление механическое.

Главный корпус

Стадия	Лист	Листов
Р	51	

Перекрытие на отм 3,600. Участок монолитный Ум 1. Опалубка. Вариант: каменные угли.

ХАРЬКОВСКИЙ ПРОМСТРОЙНИИПРОЕКТ

Взам. инв. № | Подп. и дата | Инв. № подл.

Элемент плана N 1

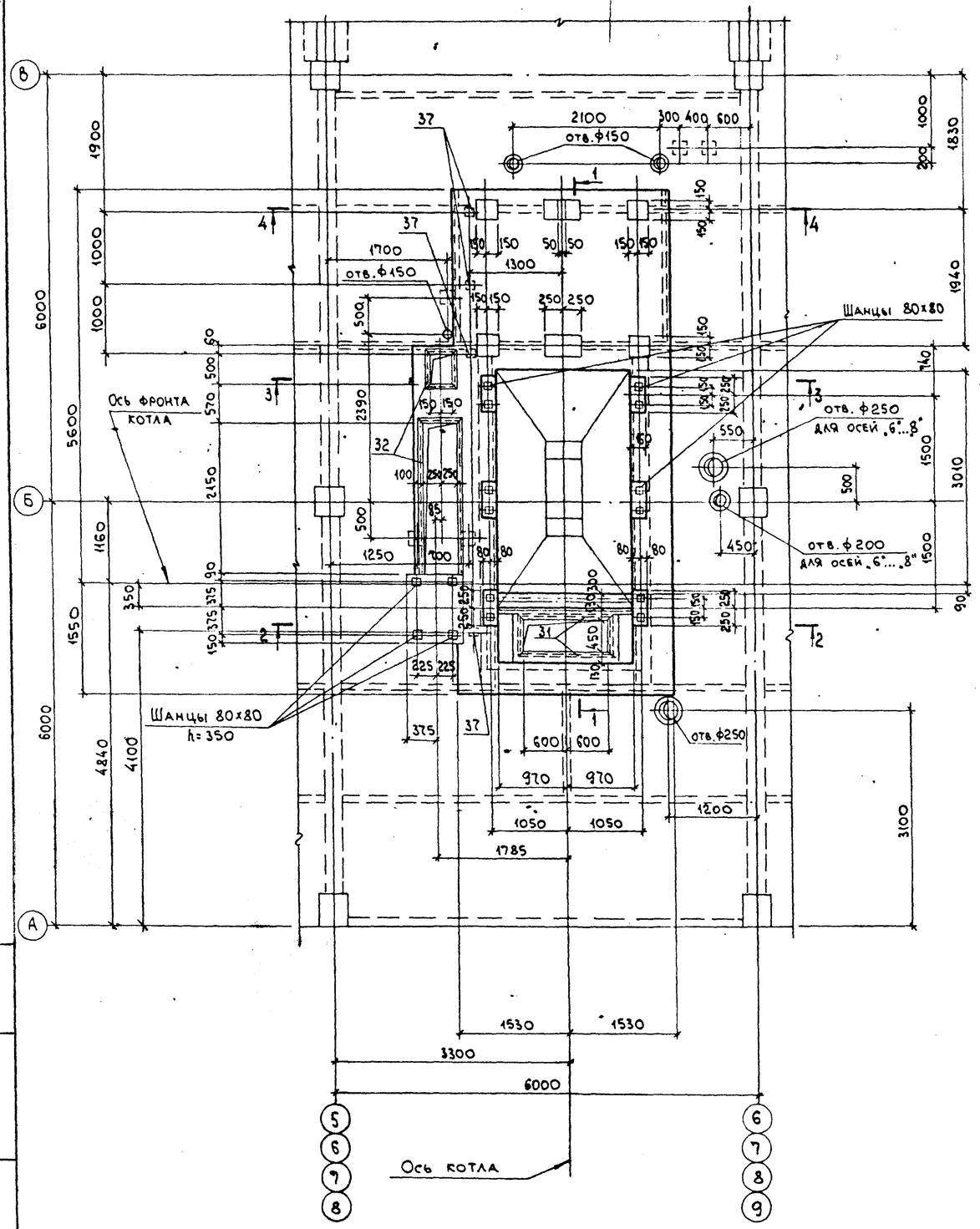

Элемент плана N 2

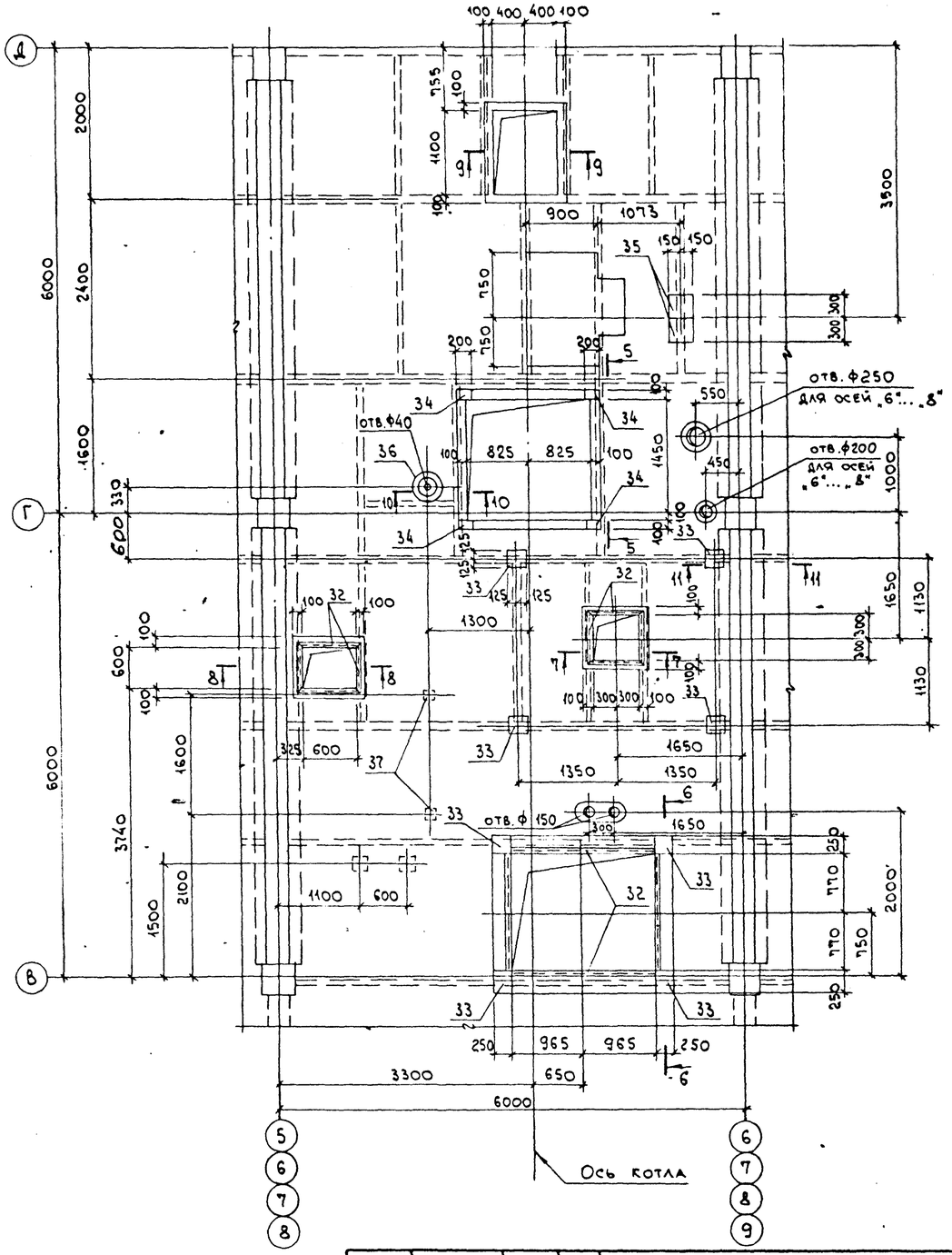

Нач.отд	Агранович		
Н.контр.	Зорин		
Гл.спец.	Зорин		
Зав.гр.	Шахновский		
Вед.инж.	Богданская		
Провер.	Евпанникова		
Разраб.	Минаева		

Привязан:

Инв №

903-1-289.91 КЖ

Котельная с 4 котлами Е-6,5-1,4Р.
Золошлакоудаление механическое.

Главный корпус

Стадия	Лист	Листов
Р	52	

Перекрытие на отм. 3,600. Участок монолитный. Ум 1. Элемент плана N1 и N2. Опалубка. Вариант: каменные угли.

ХАРЬКОВСКИЙ ПРОМСТРОЙНИИПРОЕКТ

Инв. № подл. | Подпись и дата | Взам. инв. №

Альбом 12.4.2

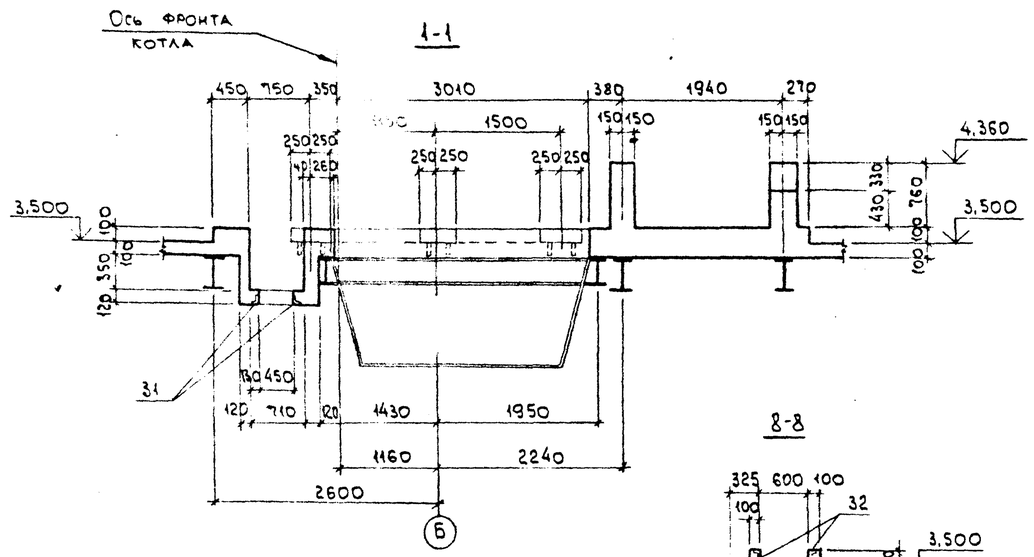

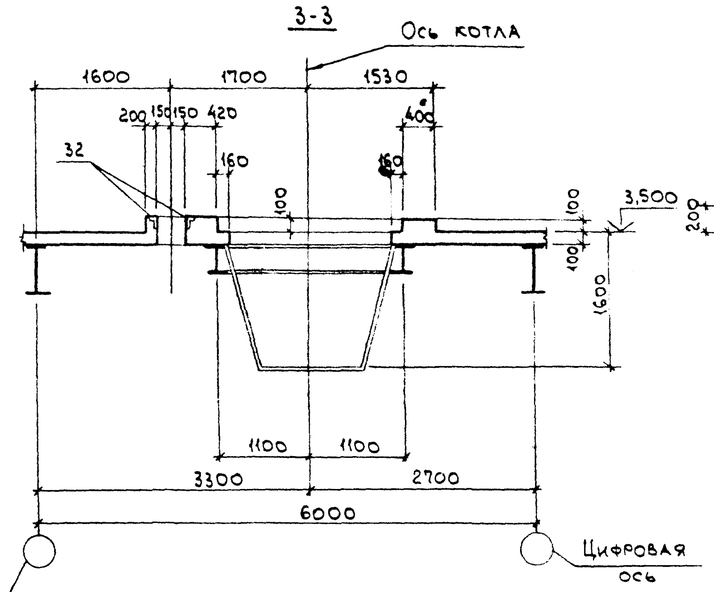

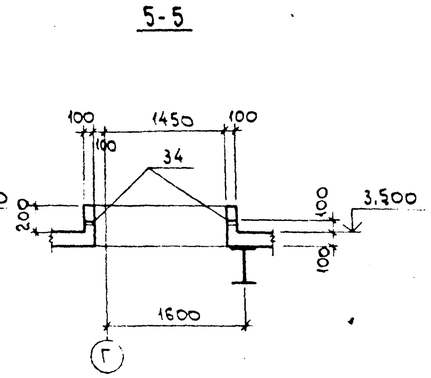

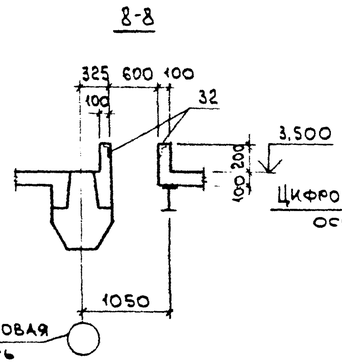

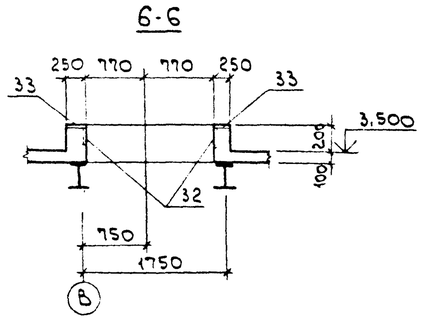

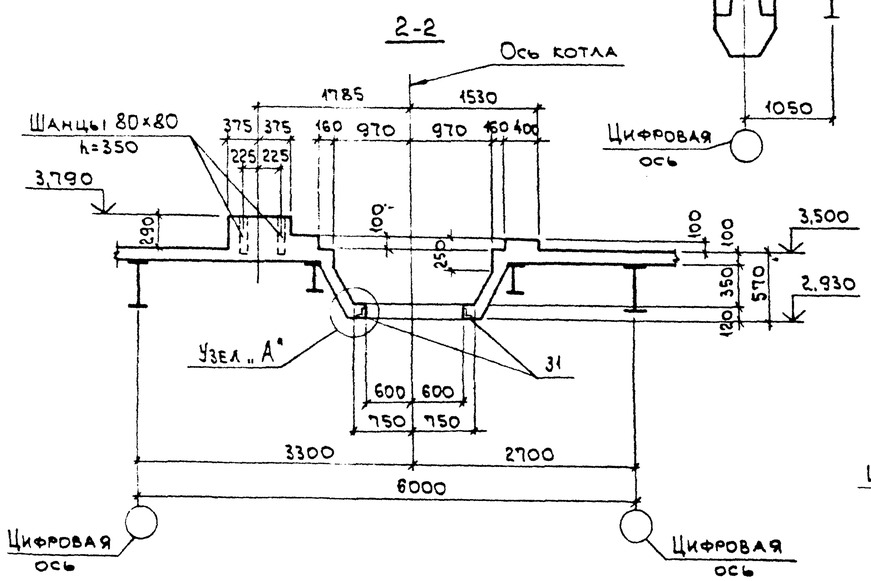

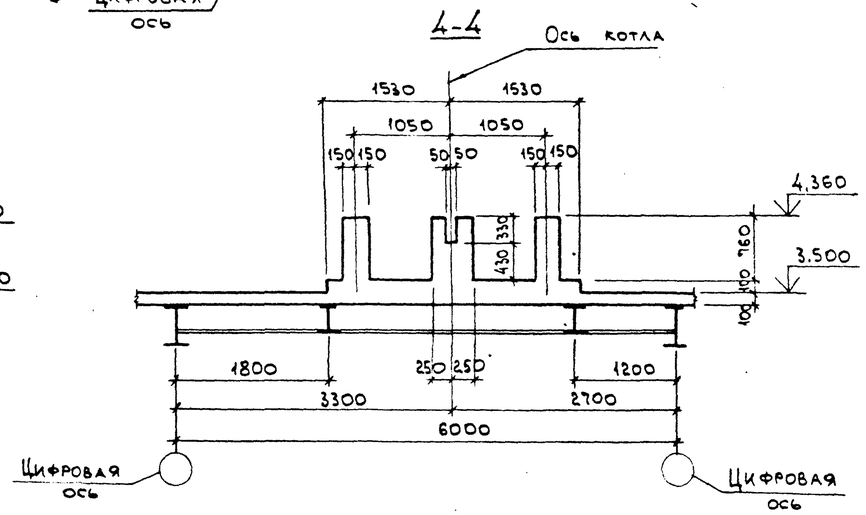

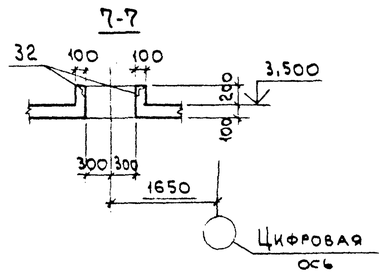

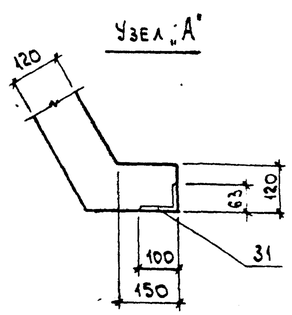

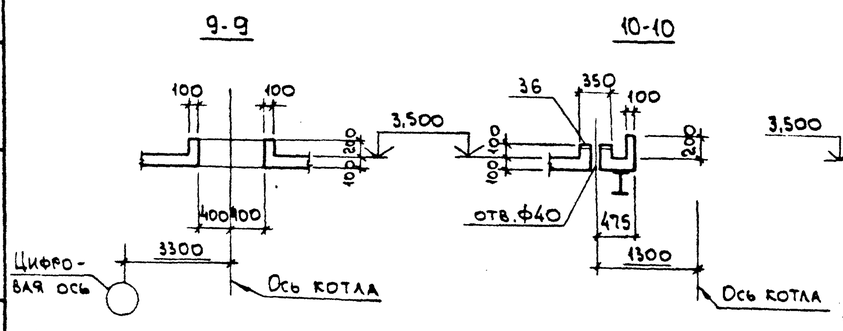

Нач.отд.	Агранович		
Н.контр.	Зорин		
Гл.спец.	Зорин		
Зав.гр.	Шахновский		
Вед.инж.	Бодкянская		
Провер.	Евпанникова		
Разраб.	Микаева		

Привязан:

Инв. №

Взам.инв.№ | Подп. и дата | Инв.№подл.

903-1-289.91 КЖ

Котельная с 4 котлами Е-6,5-1,4Р. Золошлакоудаление механическое.

Главный корпус

Стадия	Лист	Листов
Р	53	

Перекрытие на отм. 3,600. Участок монолитный ум 1. Элемент плиты на N1 и N2. Опалубка. Сечение 1-1, 11-11. Вариант: каменные угли.

ХАРЬКОВСКИЙ ПРОМСТРОЙНИИПРОЕКТ

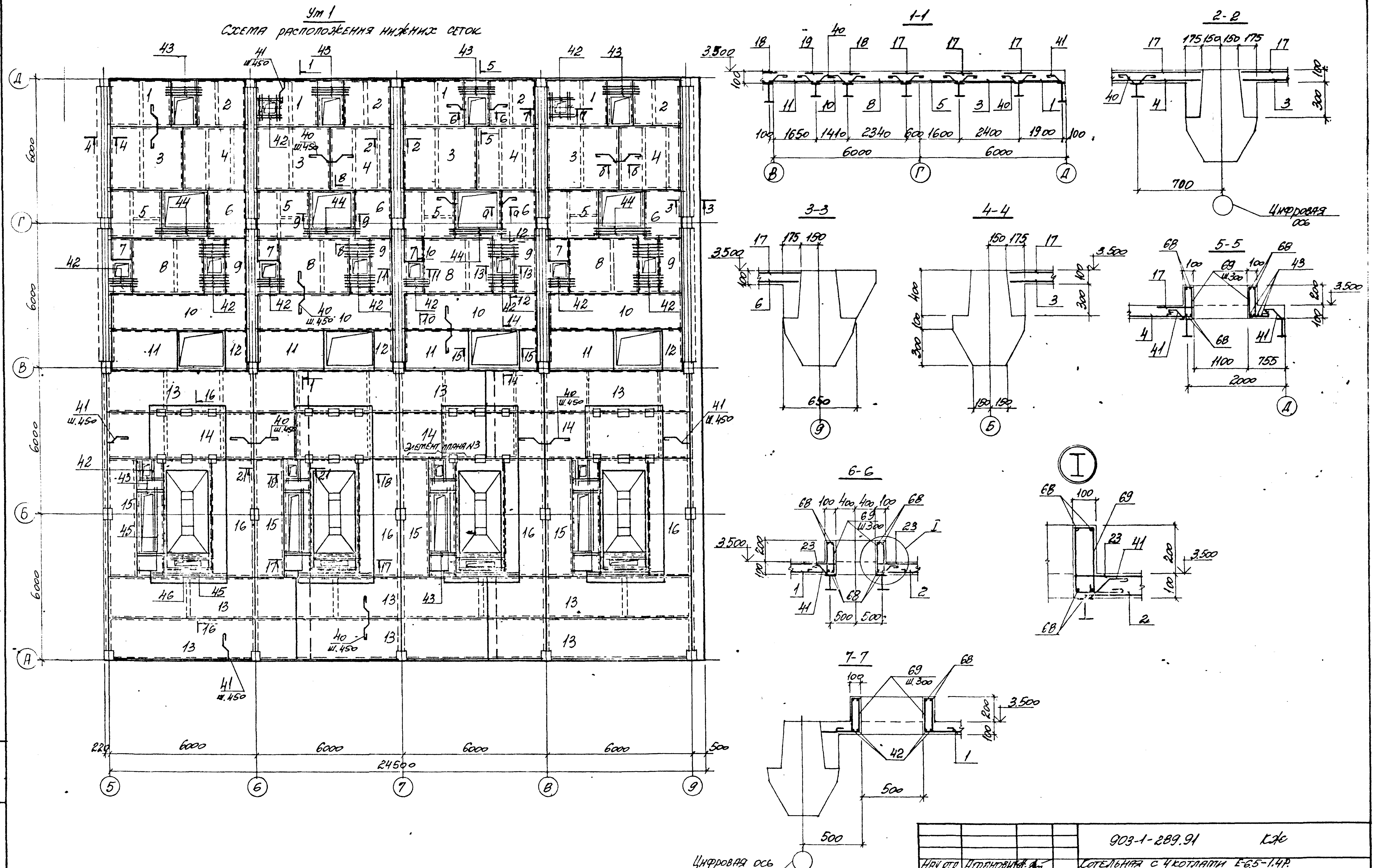

903-1-289.91			КЖ
Котельная с 4 котлами Е-65-1,4Р. Золошлакоудаление механическое			
Главный корпус	Стадия	Лист	Листов
	Р	54	
Перекрытие на отм. 3.600. Участок монолитный Ут1. Армирование. Вариант: каменные угли.	Харьковский промстройниипроект		

Нач. отд.	Игнатович	
Н. контр.	Зверин	
Гл. спец.	Зорин	
Зав. гр.	[illegible]	
Вед. инж.	[illegible]	
Провер.	[illegible]	
Разраб.	[illegible]	

Привязан:

Инв. №

Инв. № подл. | Подпись и дата | Взам. инв. №

Альбом 124.2

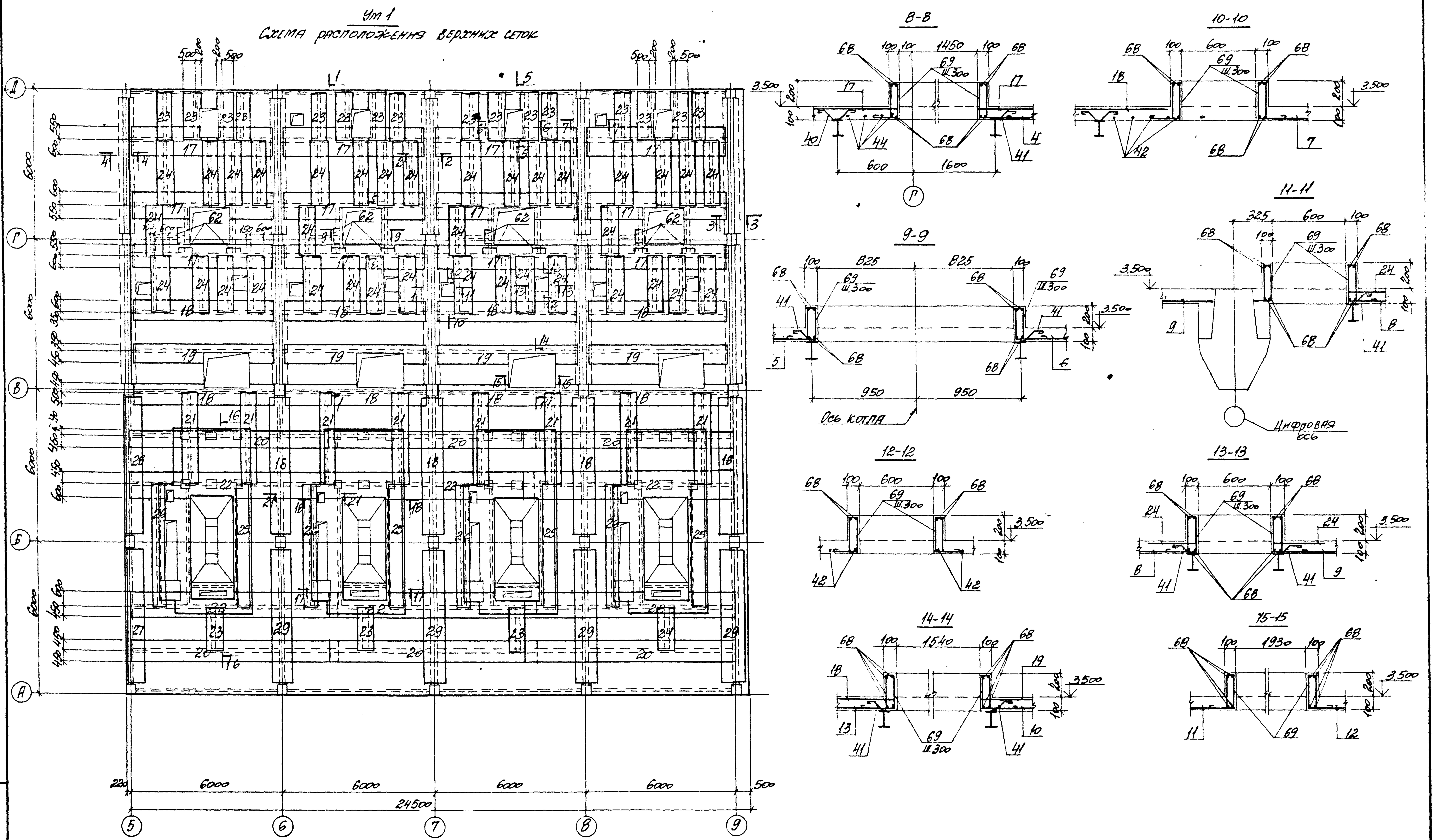

903-1-289.91 КЖ

Котельная с 4 котлами Е-6,5-1,4Р. Золошлакоудаление механическое

Нач.отд.	Агранович		
Гл.констр.	Зорин		
Гл.спец.	Зорин		
Зав.гр.	Шаховский		
Вед.инж.	Богданова		
Провер.	Евланникова		
Разраб.	Минаева		

Привязан:

Инв.№

Главный корпус

Стадия	Лист	Листов
Р	55	

Перекрытие на отм. 3,600 участок монолитный Ум1. Армирование. Вариант: каменные угли.

Харьковский Промстройниипроект

Инв.№ подл. | Подпись и дата | Взам. инв.№

Альбом 12 ч. 2

16-16

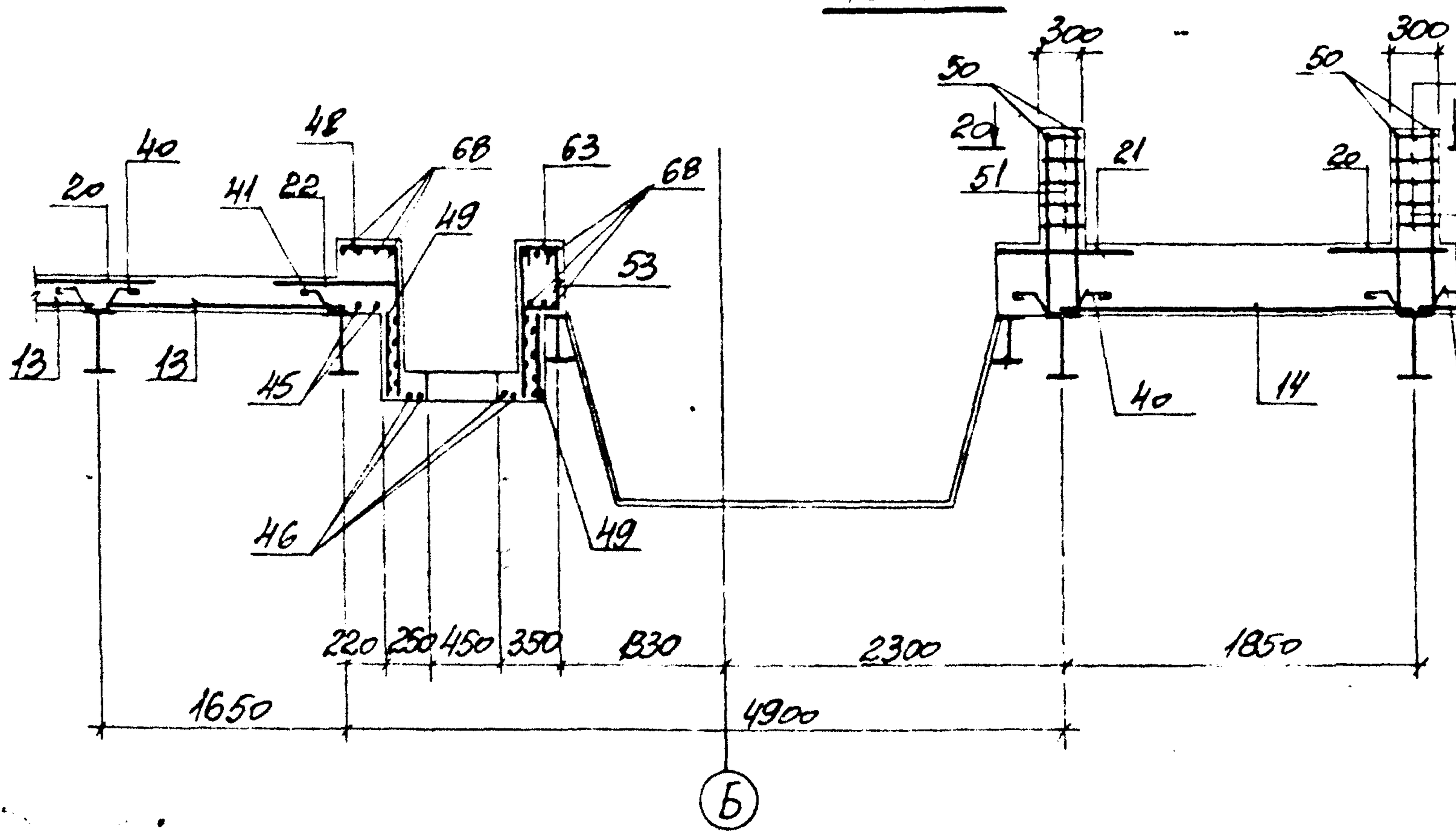

19-19

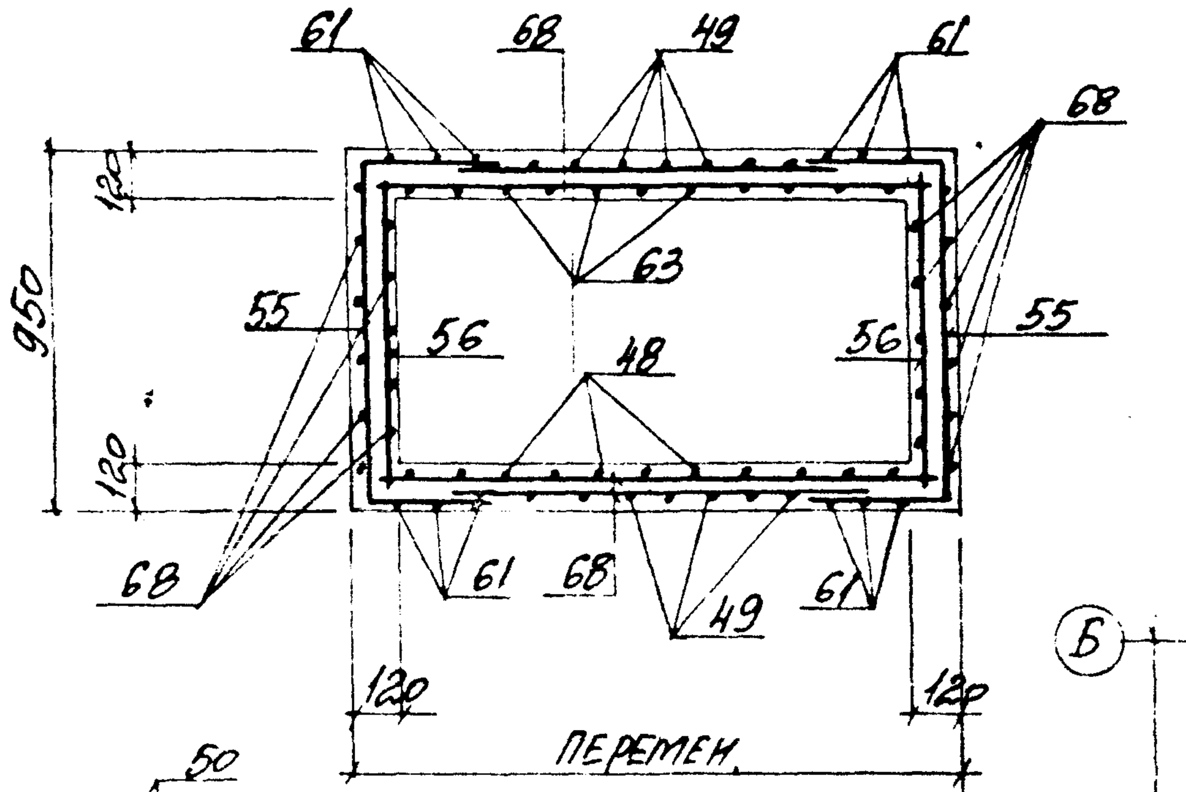

Элемент плана N3
Схема расположения нижних сеток

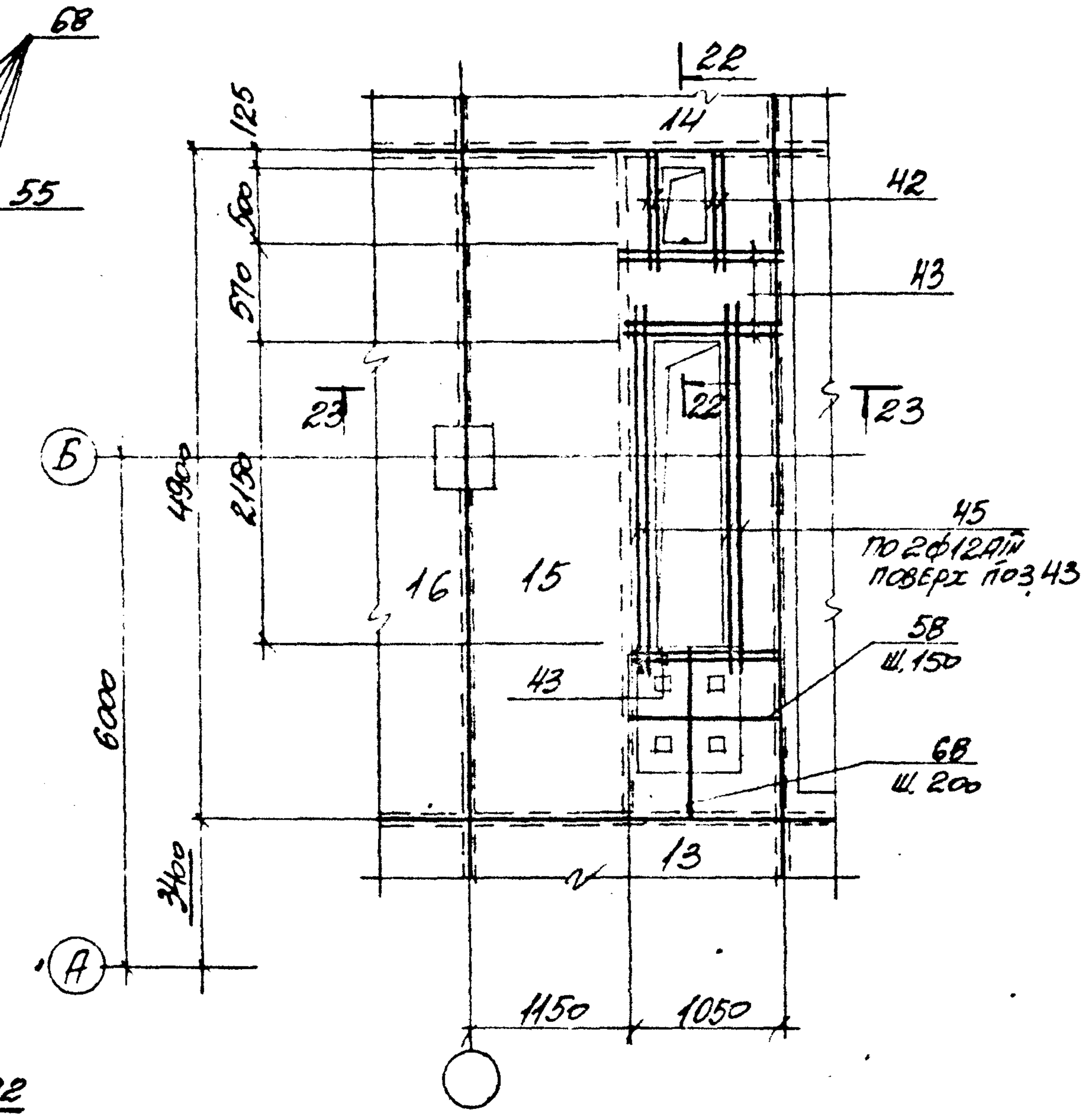

20-20

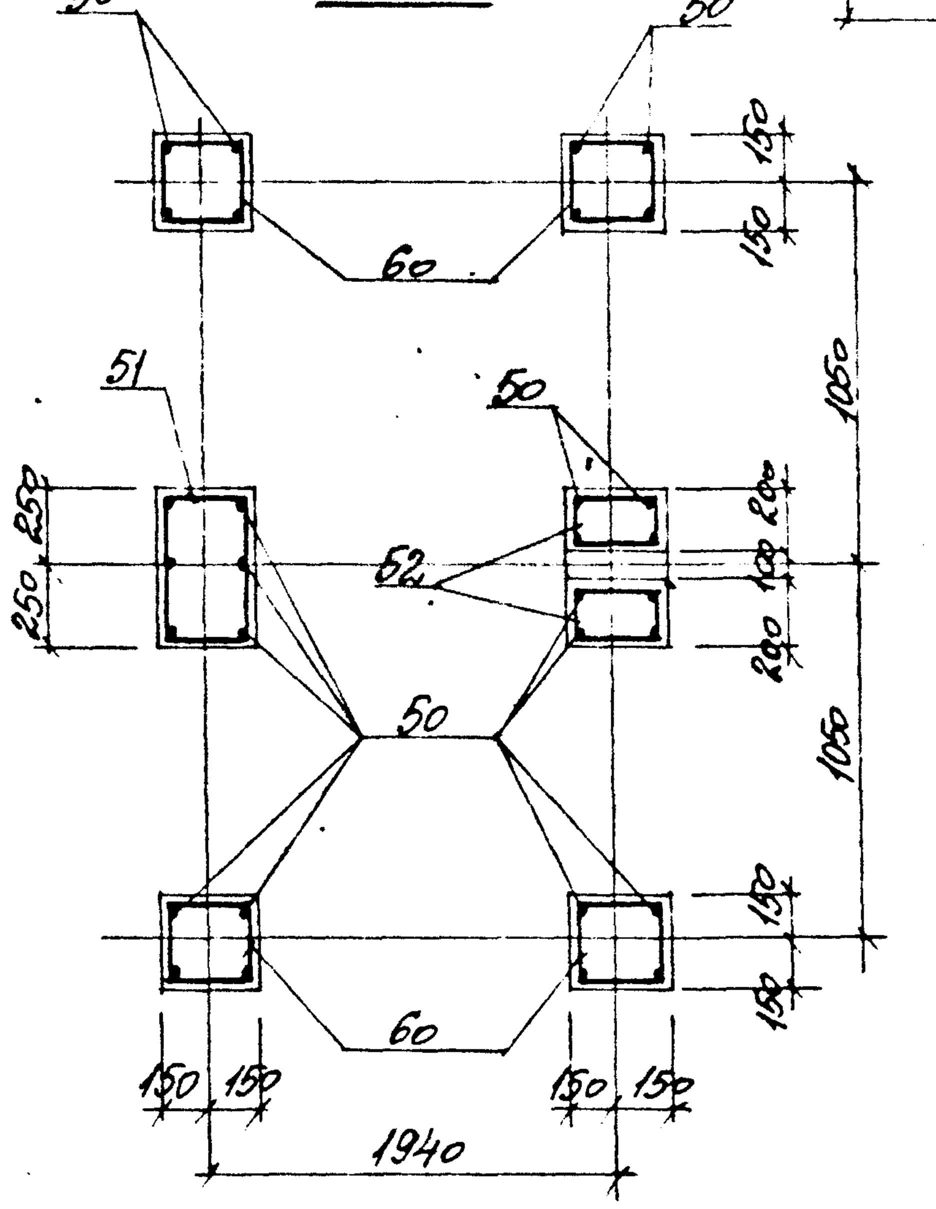

17-17

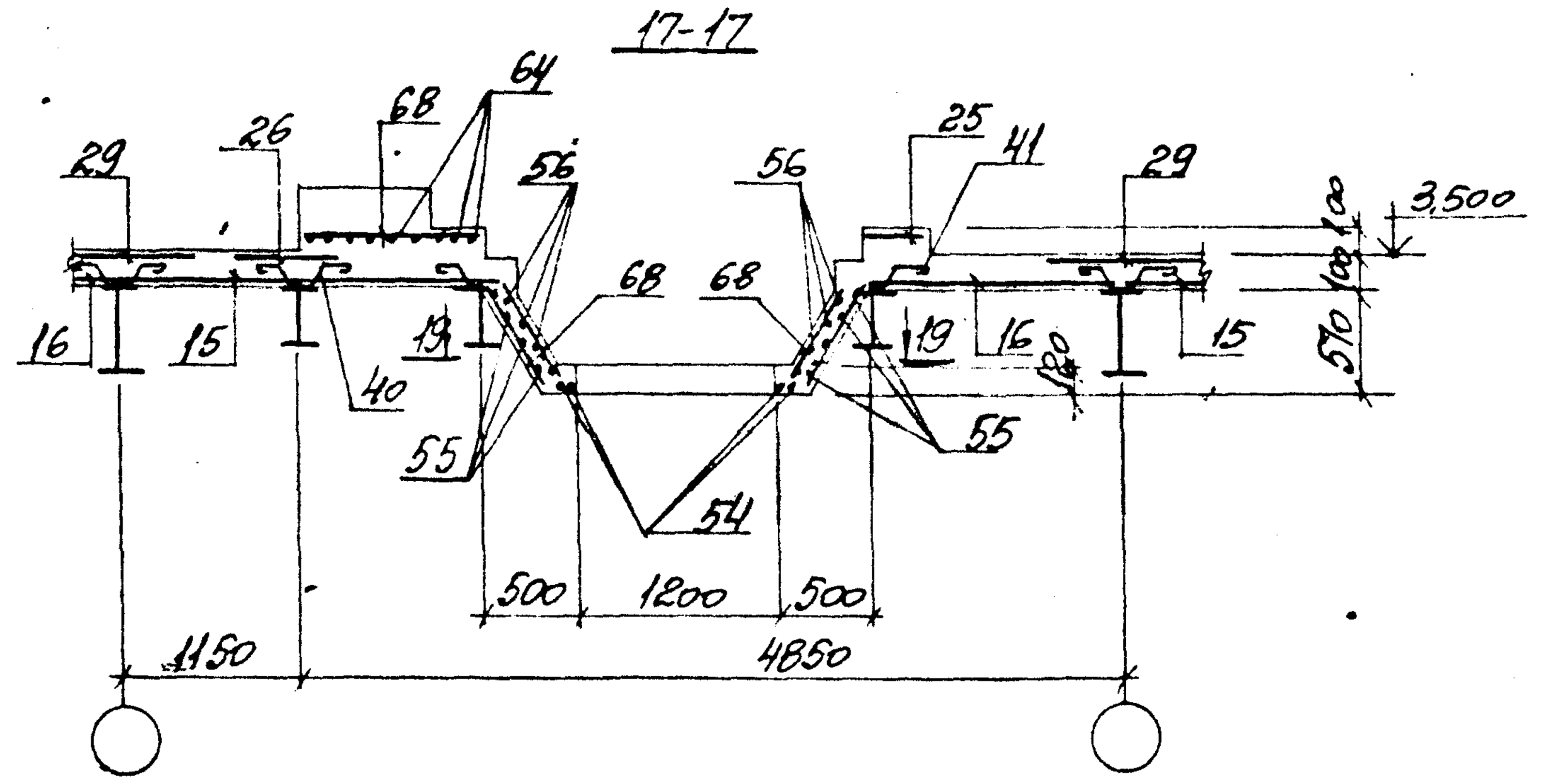

22-22

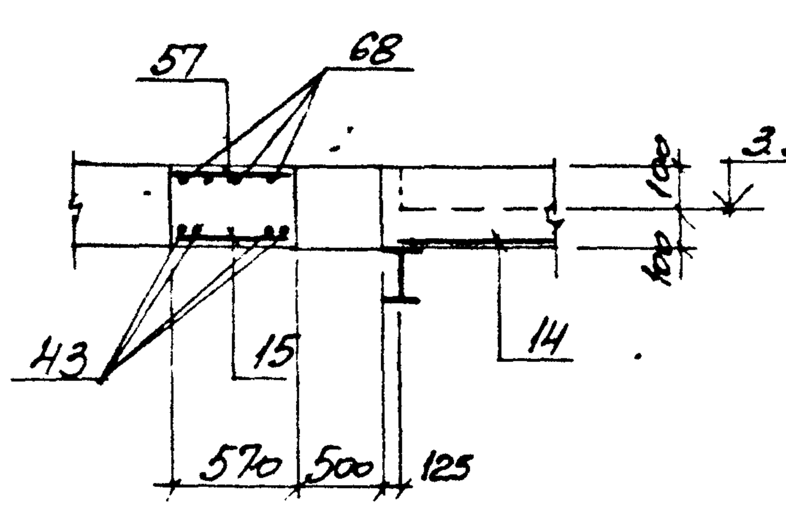

а-а

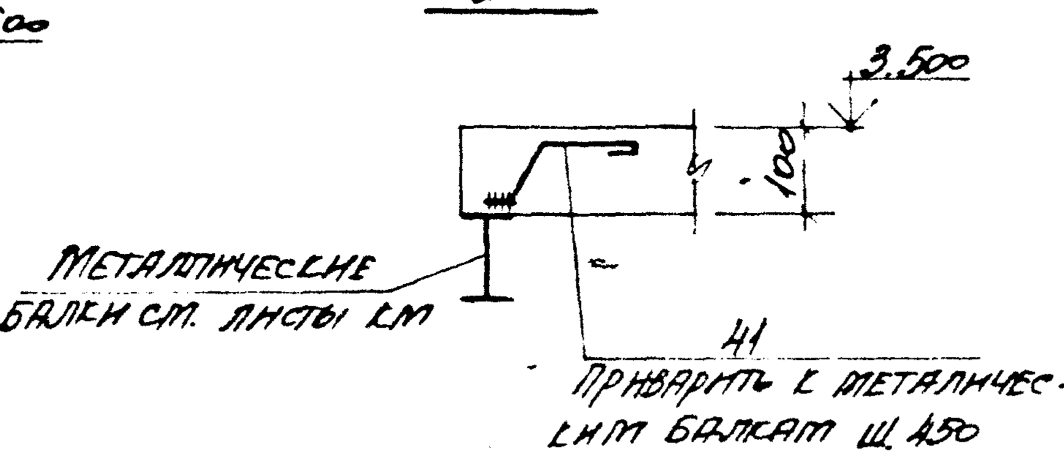

18-18

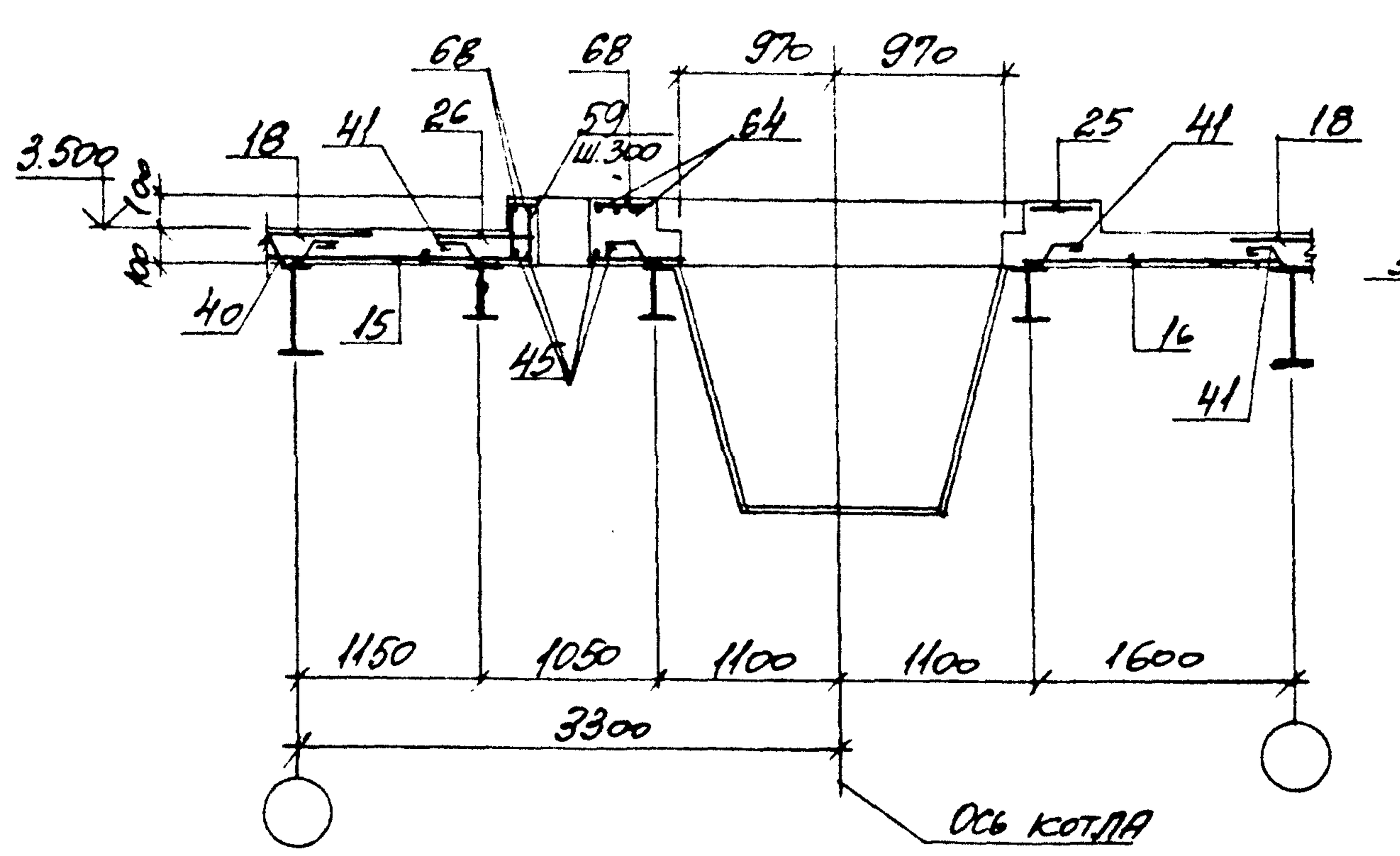

21-21

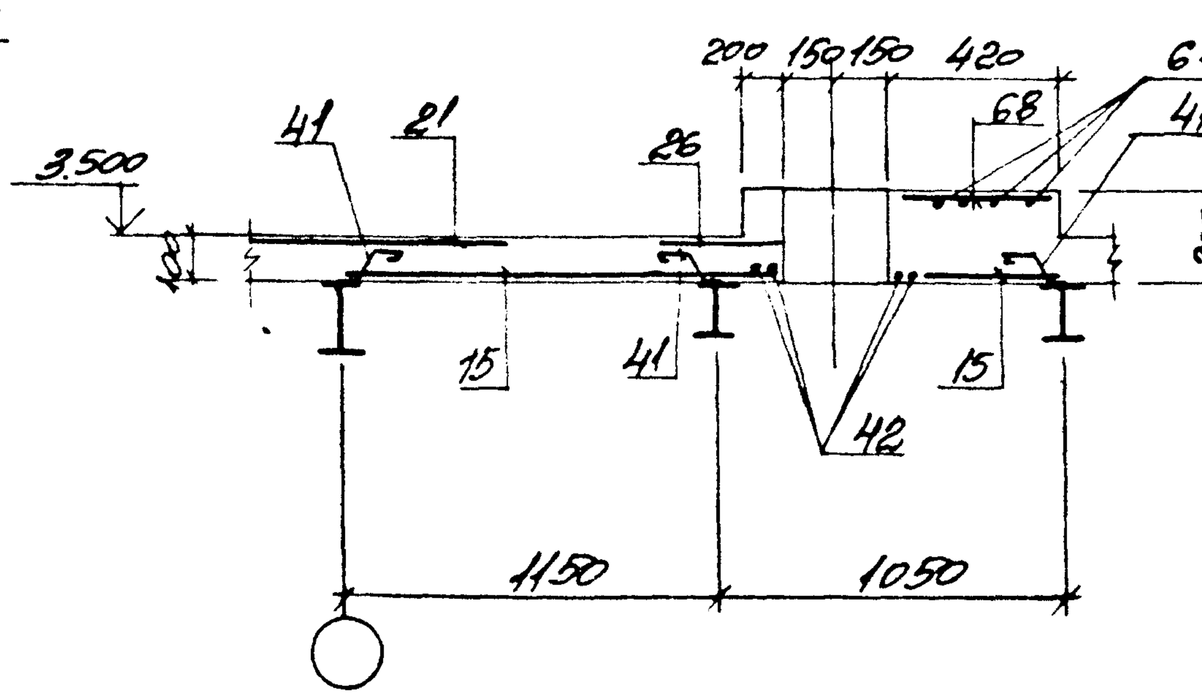

23-23

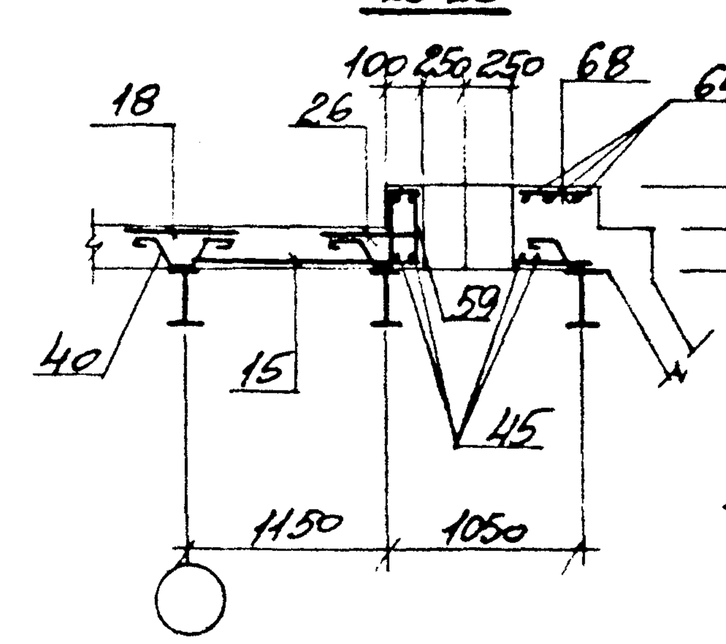

б-б

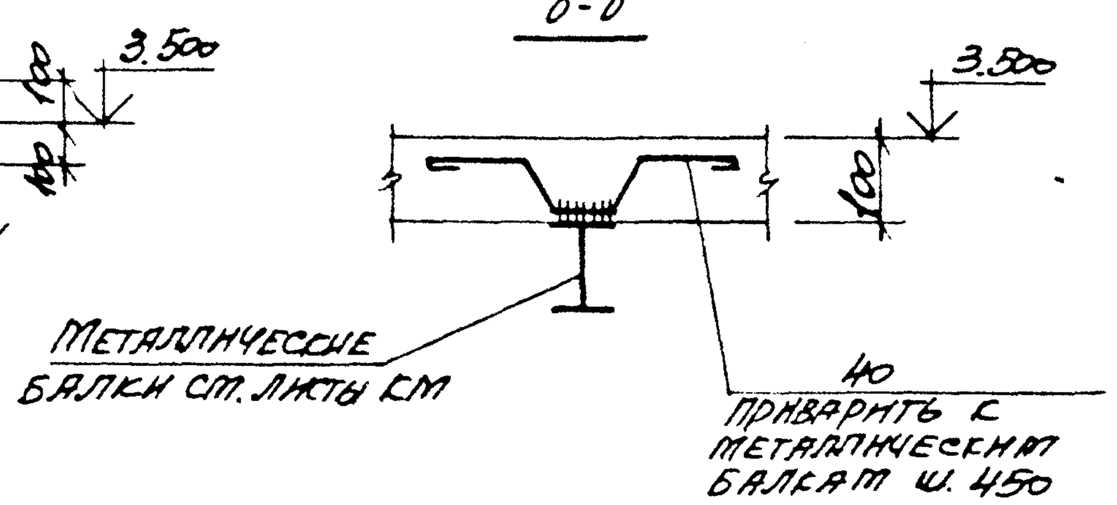

Нач.отд.	Архангельский		
Н.контр.	Зорин		
Гл.спец.	Зорин		
Зав.гр.	Шевяковская		
Вед.инж.	Болдыревская		
Провер.	Болдыревская		
Разраб.	Пинчева		

Привязан:

Инв.N°

903-1-289.91 ; 26

Котельная с 4 котлами Е-6,5-1,4Р.
Золошлакоудаление механическое

Главный корпус

Стадия	Лист	Листов
Р	56	

Перекрытие на отм. 3,500
Участок монолитный Ум1
Армирование сечения 16-16...
23-23 вариант: каменные угли

Харьковский
Промстройниипроект

Инв.N° подл. | Подпись и дата | Взам. инв.N°

Формат	Зона	Поз.	Обозначение	Наименование	Кол.	Примечание
				Участок монолитный Ум1 шт.1		
				Сборочные единицы		
				Сетки арматурные		
		1	ГОСТ 23279-85	4С $\frac{6A\text{III}-150}{6A\text{III}-150}$ 195×270 $\frac{75}{75}$	4	15,6 кг
		2	"	4С $\frac{6A\text{III}-150}{6A\text{III}-150}$ 195×210 $\frac{75}{75}$	4	12,1 кг
		3	"	4С $\frac{6A\text{III}-150}{6A\text{III}-150}$ 235×325 $\frac{50}{50}$	4	23,0 кг
		4	"	4С $\frac{6A\text{III}-150}{4Bp\text{I}-200}$ 235×250 $\frac{50}{50}$	4	11,7 кг
		5	"	4С $\frac{6A\text{III}-150}{6A\text{III}-150}$ 215×215	4	14,3 кг
		6	"	4С $\frac{6A\text{III}-150}{6A\text{III}-150}$ 155×215	4	10,4 кг
		7	"	4С $\frac{6A\text{III}-150}{6A\text{III}-150}$ 85×105 $\frac{75}{50}$	4	2,7 кг
		8	"	4С $\frac{6A\text{III}-150}{6A\text{III}-150}$ 230×310 $\frac{50}{25}$	4	21,7 кг
		9	"	4С $\frac{6A\text{III}-150}{6A\text{III}-150}$ 115×235 $\frac{50}{50}$	4	8,3 кг
		10	"	4С $\frac{4Bp\text{I}-200}{6A\text{III}-150}$ 155×555 $\frac{75}{75}$	4	16,8 кг
		11	"	4С $\frac{6A\text{III}-150}{6A\text{III}-150}$ 175×265 $\frac{50}{50}$	4	14,1 кг
		12	"	4С $\frac{6A\text{III}-150}{6A\text{III}-150}$ 90×175 $\frac{50}{75}$	4	4,7 кг
		13	"	4С $\frac{6A\text{III}-150}{6A\text{III}-150}$ 175×830 $\frac{25}{50}$	9	43,9 кг
		14	ГОСТ 23279-85	4С $\frac{6A\text{III}-150}{6A\text{III}-150}$ 190×830 $\frac{25}{50}$	3	47,6 кг
		15	"	4С $\frac{4Bp\text{I}-200}{6A\text{III}-150}$ 235×485 $\frac{25}{75}$	4	22,6 кг
		16	"	4С $\frac{4Bp\text{I}-200}{6A\text{III}-150}$ 170×485 $\frac{25}{50}$	4	16,5 кг
		17	"	4С $\frac{4Bp\text{I}-200}{6A\text{III}-150}$ 115×555 $\frac{75}{75}$	12	12,5 кг
		18	"	4С $\frac{4Bp\text{I}-200}{6A\text{III}-150}$ 95×555 $\frac{75}{75}$	12	10,4 кг
		19	"	4С $\frac{4Bp\text{I}-200}{6A\text{III}-150}$ 80×555 $\frac{75}{100}$	4	8,6 кг
		20	"	4С $\frac{4Bp\text{I}-200}{6A\text{III}-150}$ 90×830 $\frac{25}{50}$	6	15,0 кг
		21	"	4С $\frac{4Bp\text{I}-200}{6A\text{III}-150}$ 75×360 $\frac{75}{75}$	8	5,3 кг
		22	"	4С $\frac{4Bp\text{I}-200}{6A\text{III}-150}$ 105×830	6	17,7 кг
		23	"	4С $\frac{4Bp\text{I}-200}{6A\text{III}-150}$ 75×195 $\frac{75}{75}$	20	2,9 кг
		24	"	4С $\frac{4Bp\text{I}-200}{6A\text{III}-150}$ 75×235 $\frac{50}{75}$	36	3,6 кг
		25	903-1-289.91. КЖ.И-396	С17	4	4,7 кг
		26	ГОСТ 23279-85	4С $\frac{4Bp\text{I}-200}{6A\text{III}-150}$ 65×465 $\frac{75}{25}$	4	6,2 кг
		27	"	4С $\frac{4Bp\text{I}-200}{6A\text{III}-150}$ 65×535 $\frac{50}{25}$	1	7,2 кг
		28	"	4С $\frac{4Bp\text{I}-200}{6A\text{III}-150}$ 65×555 $\frac{75}{25}$	1	7,3 кг
		29	ГОСТ 23279-85	4С $\frac{4Bp\text{I}-200}{6A\text{III}-150}$ 95×535 $\frac{50}{75}$	4	10,1 кг
				Изделия закладные		
		31	1.400-15.в.1-550-08	МН 557	13,2 п.м.	8,1 кг
		32	-540-09	МН 548	72,8 п.м.	4,2 кг
		33	-130-35	МН 122-6	16	4,6 кг
		34	-120-23	МН 108-6	16	2,7 кг
		35	-130-59	МН 126-6	8	7,1 кг
		36	903-1-289.91. КЖ.И-146	МН6	4	6,2 кг
		37	1.400-15.в.1-120-05	МН 105-6	24	1,0 кг

Альбом 12 4 2

Взам. инв. №

Подпись и дата

Инв. № подл.

Привязан:

Инв. №

Нач. отд.	Игранович		903-1-289.91 КЖ
Н. контр.	Зорин		Котельная с 4 котлами Е-6,5-1,4Р. Золошлакоудаление механическое
Гл. спец.	Зорин		Главный корпус — Стадия: Р; Лист: 57; Листов:
Зав. гр.	Шиховский		
Вед. инж.	Бодянская		
Провер.	Евлампикова		Перекрытия на отм. 3.600. Спецификация участка монолитного Ум1 (начало). Вариант: каменные угли
Разраб.	Минаева		Харьковский Промстройниипроект

Альбом 12 ч. 2

Формат	Зона	Поз.	Обозначение	Наименование	Кол.	Примеч.
				Детали		
		40*		ф8АI, ГОСТ 5781-82*, ℓ = 650	1000	0,26
		41*		ф8АI, " , ℓ = 350	280	0,14
		42		ф12АIII, " , ℓ = 900	100	0,80
		43		ф12АIII, " , ℓ = 1200	48	1,07
		44		ф12АIII, " , ℓ = 2050	12	1,82
		45		ф12АIII, " , ℓ = 2550	16	2,3
		46		ф12АIII, " , ℓ = 1600	16	1,42
		48*		ф8АIII, " , ℓ = 1060	40	0,42
		49		ф8АIII, " , ℓ = 450	72	0,18
		50*		ф8АIII, " , ℓ = 1050	120	0,41
		51*		ф6АI, " , ℓ = 1560	36	0,35
		52*		ф6АI, " , ℓ = 960	24	0,21
		53*		ф6АI, " , ℓ = 690	52	0,16
		54		ф12АIII, " , ℓ = 850	16	0,75
		55*		ф8АIII, " , ℓ = 1820	32	0,72
		56		ф8АIII, " , ℓ = 900	32	0,36
		57		ф12АIII, " , ℓ = 550	16	0,49
		58		ф6АIII, " , ℓ = 1100	28	0,24
		59*		ф6АI, " , ℓ = 700	32	0,16
		60*		ф6АI, " , ℓ = 1160	96	0,26
		61		ф8АIII, " , ℓ = 300	48	0,12
		62*		ф6АIII, " , ℓ = 960	64	0,21
		63*		ф8АIII, " , ℓ = 900	40	0,36
		64		ф12АIII, " , ℓ = 4650	16	4,1
		68		ф6АI, " , ℓ = п.м.	180,0	0,22
		69*		ф6АI " , ℓ = 880	352	0,20
				Материалы		
				Бетон класса В15	68,0	м3

*) Позиции 40; 41; 48; 50...53; 55; 59; 60; 62; 63; 69 см. ведомость деталей.

Ведомость деталей

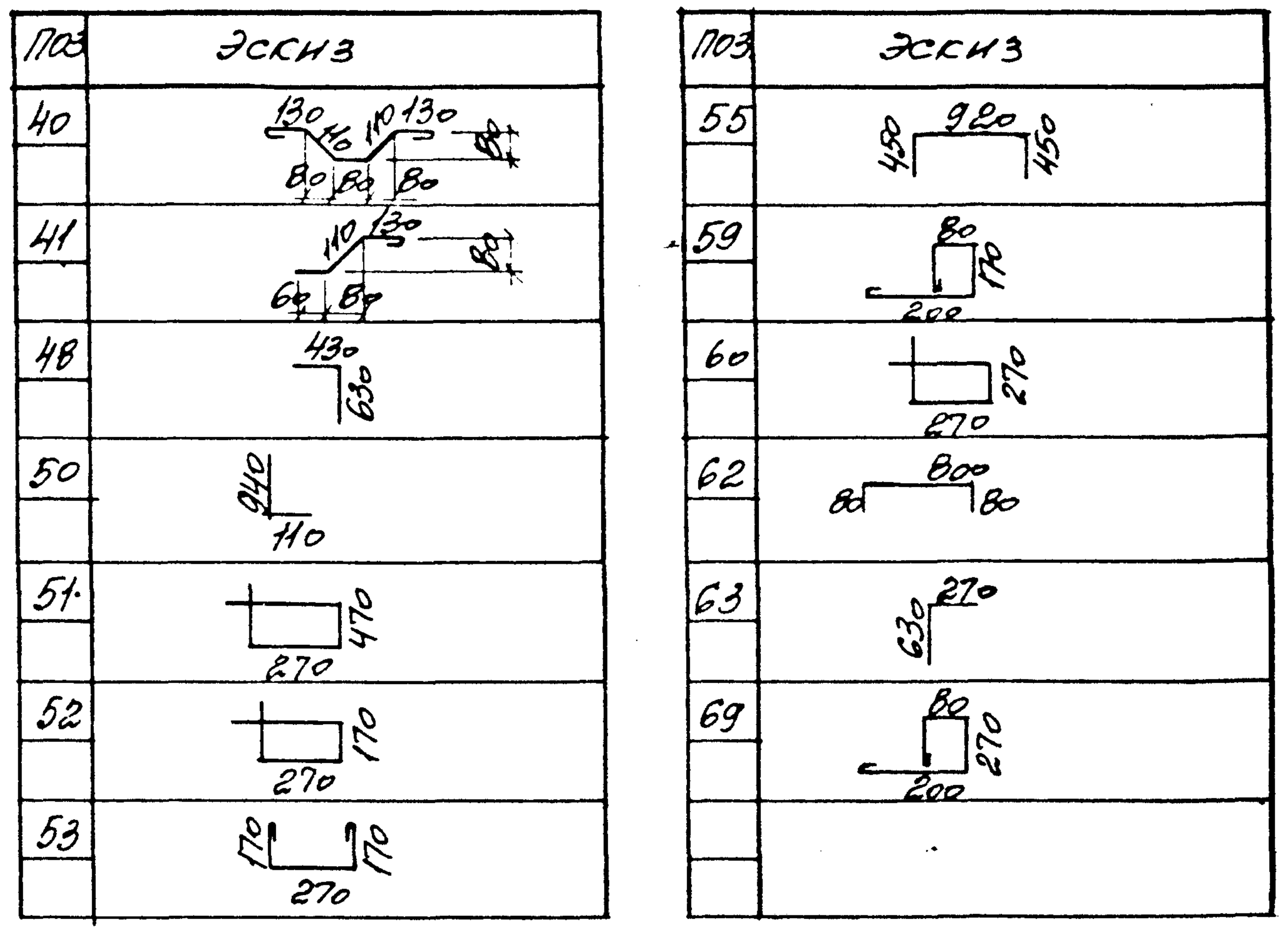

Ведомость расхода стали на элемент, кг

Марка элемента	Изделия арматурные										Изделия закладные											Общий расход
	Арматура класса									Всего	Арматура класса				Прокат марки						Всего	
	А-III				А-I			Вр-1			АIII				С235							
	ГОСТ 5781-82*							ГОСТ 6727-80*			ГОСТ 5781-82*				ГОСТ 19903-74*				ГОСТ 8509-86*			
	ф6	ф8	ф12	Итого	ф6	ф8	Итого	ф4	Итого		ф8	ф10	ф12	Итого	δ=6	δ=8	δ=10	Итого	L50x5	L100x63x6	Итого		
Ум1	1645,5	133,7	298,1	2077,3	166,4	299,2	465,6	274,4	274,4	2817,3	38,6	4,8	14,4	57,8	35,2	144,8	19,2	199,2	276,6	99,0	375,6	632,6	3449,9

Нач. отд.	Аграновин		903-1-289.91 КЖ
Н. контр.	Зорин		Котельная с 4 котлами Е-6,5-1,4Р. Золошлакоудаление механическое
Гл. спец.	Зорин		Главный корпус — Стадия Р, Лист 58, Листов
Зав. гр.	[illegible]		
Вед. инж.	Богданова		Перекрытие на отм. 3.600. Спецификация участка монолитного Ум1. Окончание. Вариант: каменные угли.
Провер.	Евланникова		Харьковский Промстройниипроект
Разраб.	Минаева		

Привязан:

Инв. №

Альбом 12 ч. 2

Ум 1

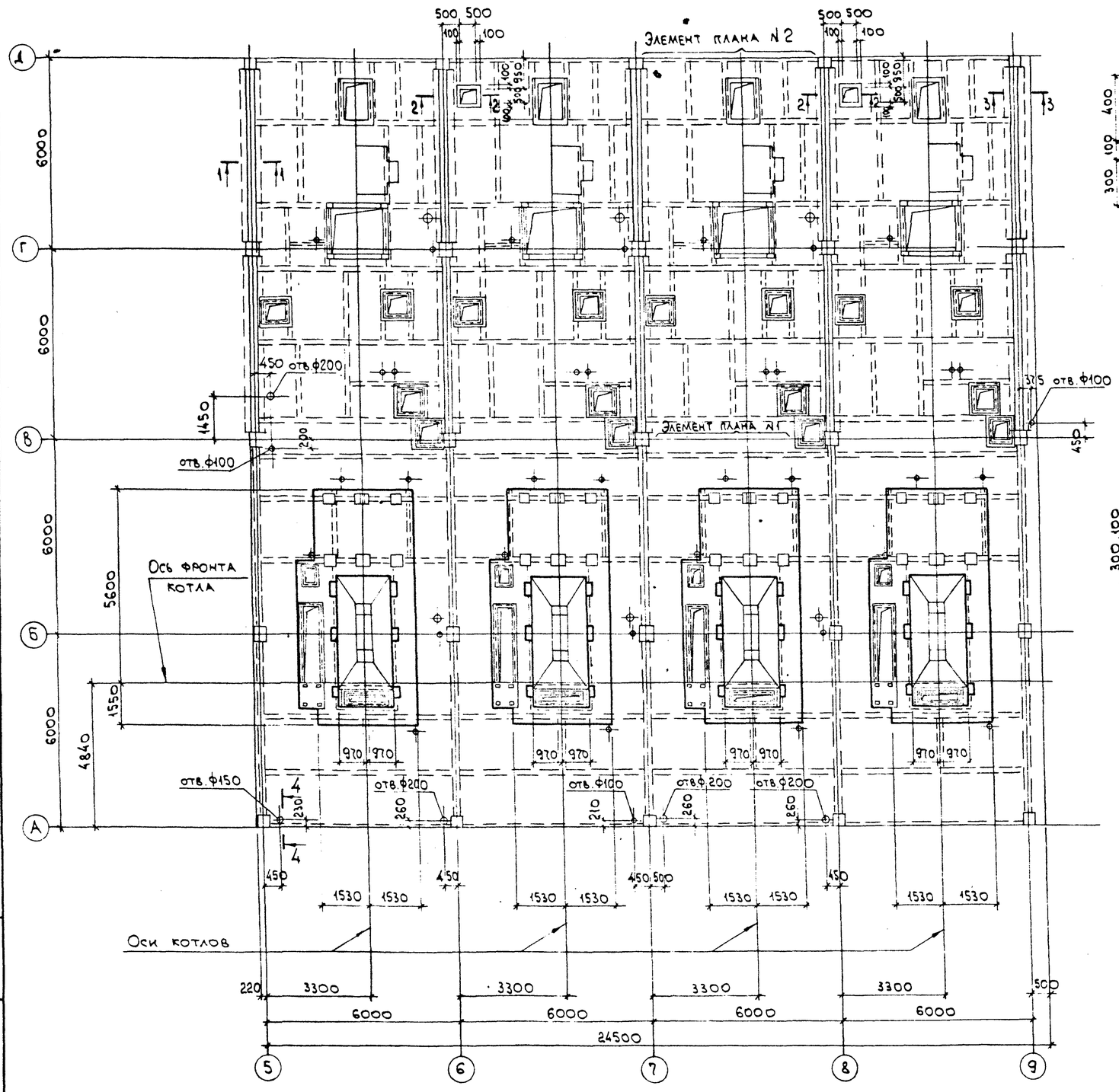

Нач. отд.	Агранович		
Н. контр.	Зорин		
Гл. спец.	Зорин		
Зав. гр.	Шахновский		
Вед. инж.	Боднянская		
Провер.	Евпанникова		
Разраб.	Микаева		

Привязан:

Инв. №

903-1-289.91 КЖ

Котельная с 4 котлами Е-6,5-1,4 Р.
Золошлакоудаление механическое.

Главный корпус

Стадия	Лист	Листов
Р	59	

Перекрытие на отм. 3,600.
Участок монолитный ум 1.
Опалубка.
Вариант: бурые угли.

ХАРЬКОВСКИЙ ПРОМСТРОЙНИИПРОЕКТ

Взам. инв. № | Подп. и дата | Инв. № подл.

Альбом 4.2

Элемент плана N 1

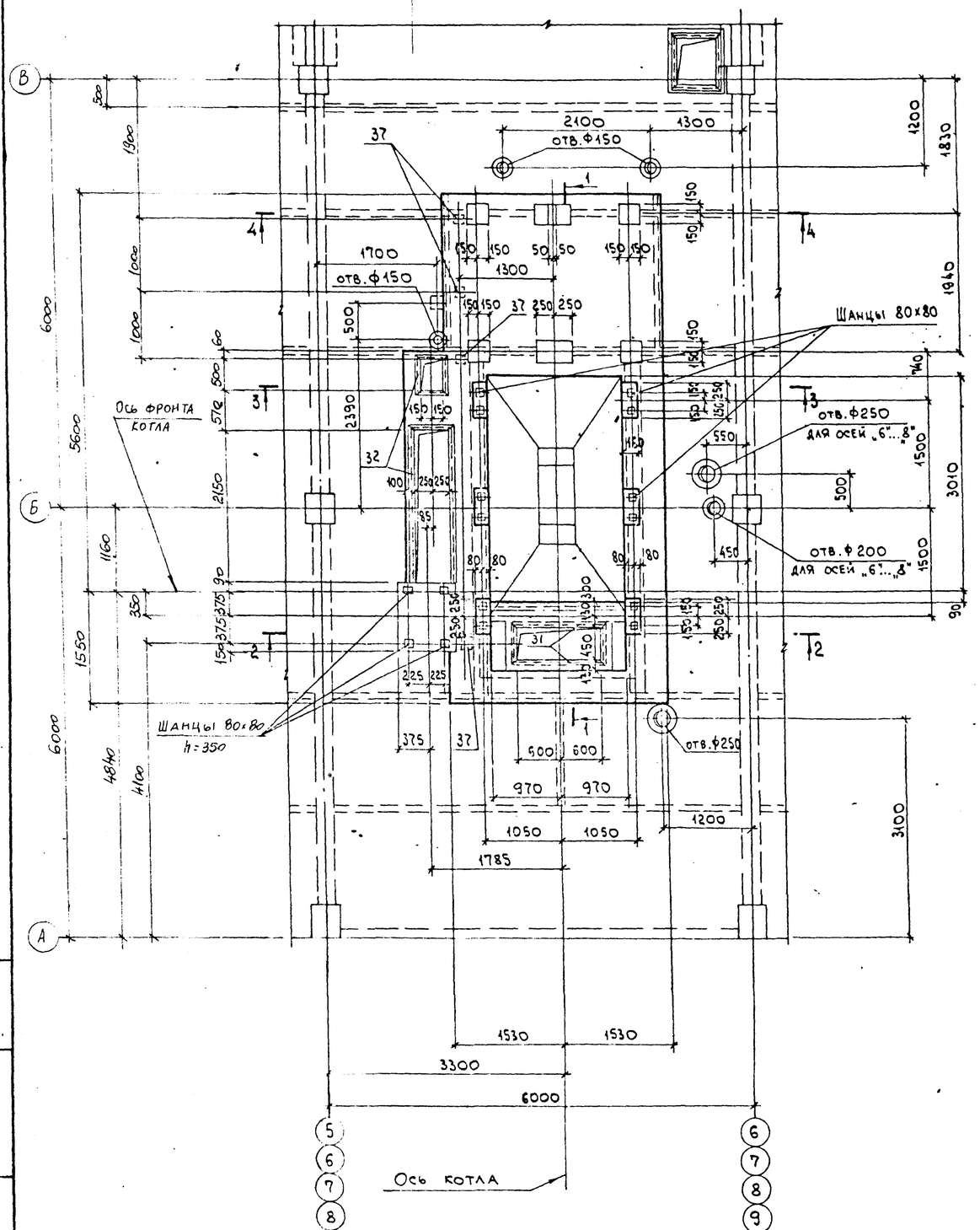

Элемент плана N 2

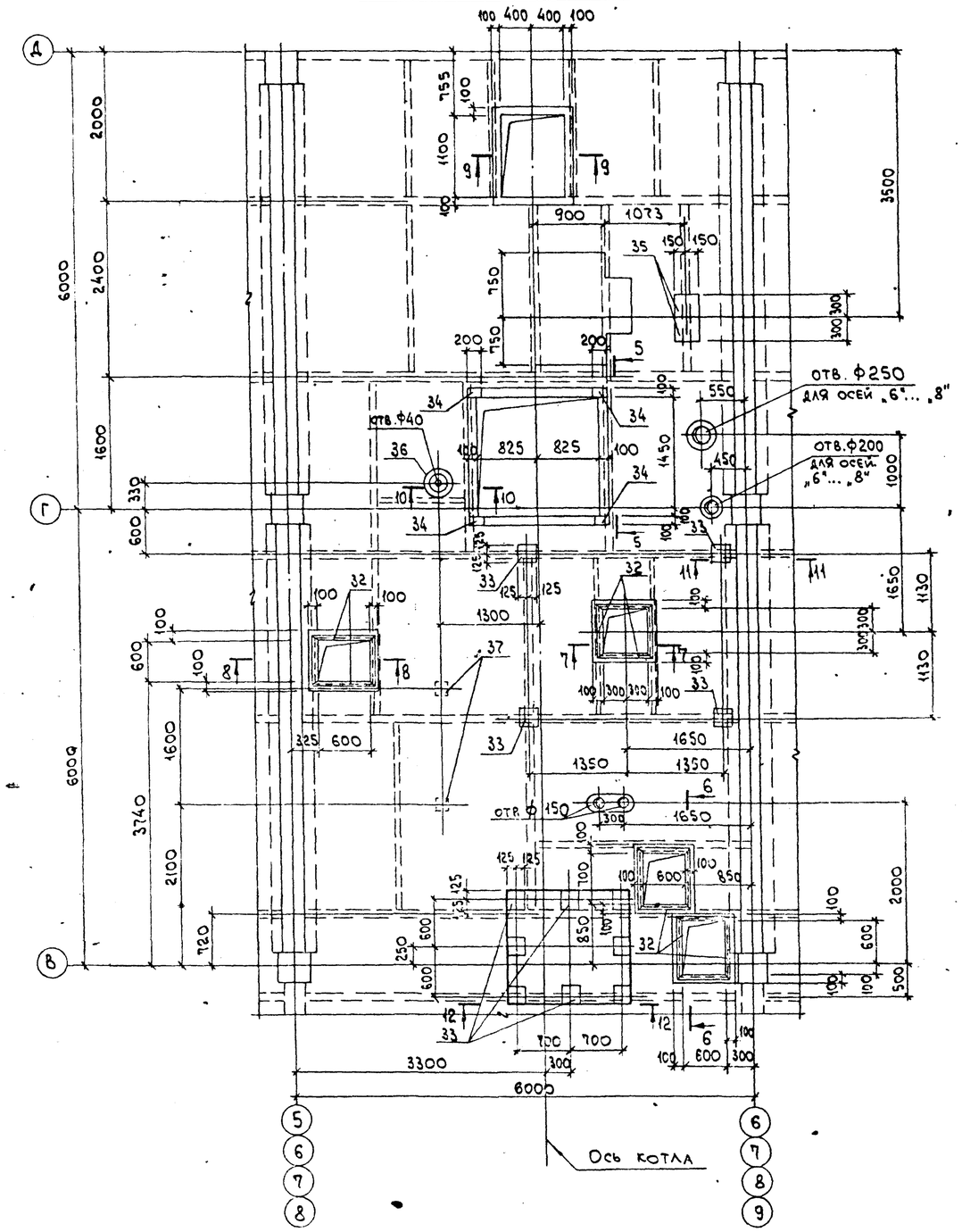

Нач.отд	Агранович		
Н.контр.	Зорин		
Гл.спец.	Зорин		
Зав.гр.	Шахновский		
Вед.инж.	Бодянская		
Провер.	Евпаникиков		
Разраб.	Микаева		

Привязан:

Инв.№

903-1-289.91 КЖ

Котельная с 4 котлами Е-6,5-1,4Р. Золошлакоудаление механическое.

Главный корпус

Стадия	Лист	Листов
Р	60	

Перекрытие на отм. 3600. Участок монолитный. Ум 1. Элемент плана N1 и N2. Опалубка. Вариант: бурые угли.

ХАРЬКОВСКИЙ ПРОМСТРОЙНИИПРОЕКТ

Взам. инв. №

Подпись и дата

Инв. № подл.

Альбом 124.2

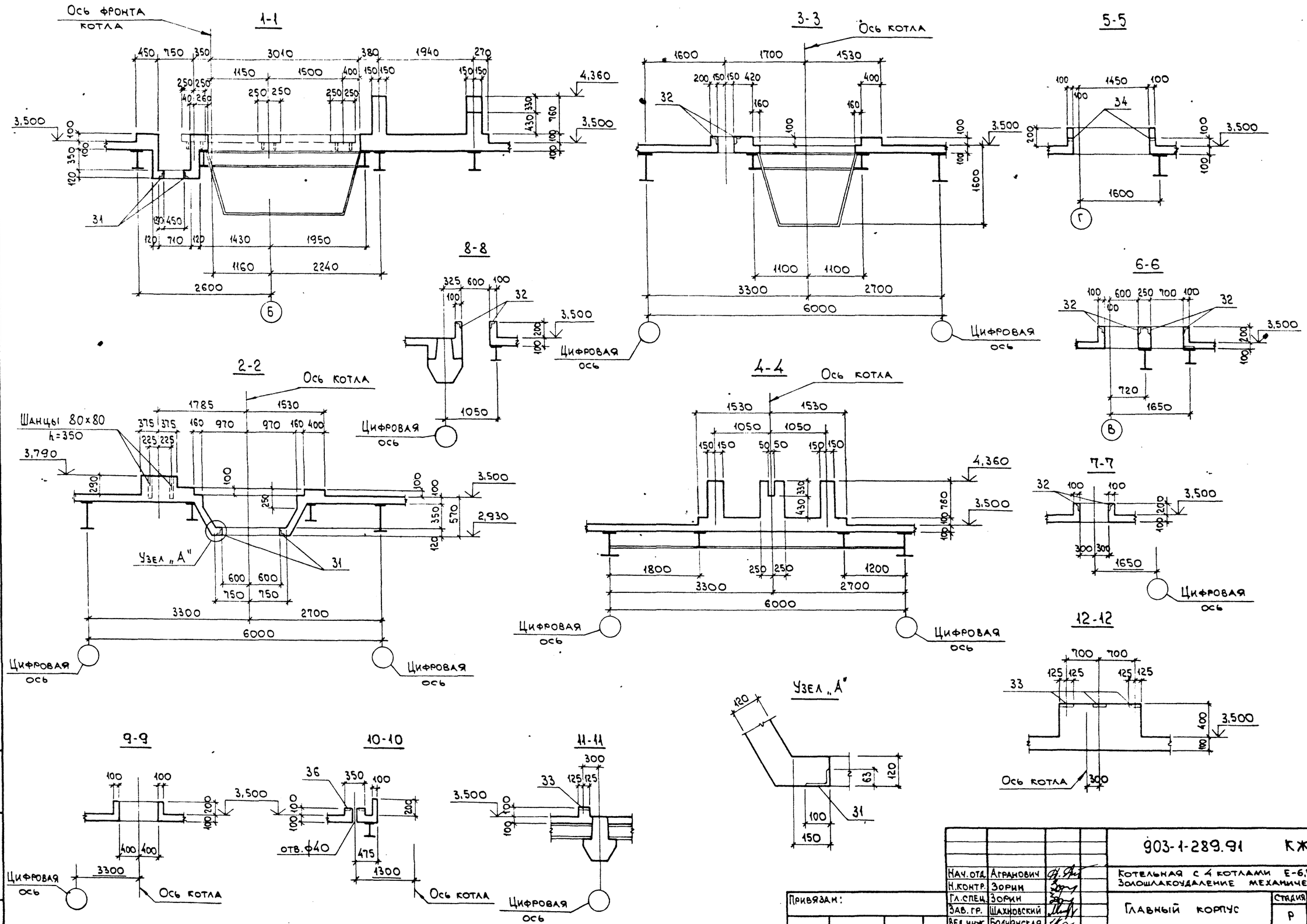

Нач. отд.	Агранович		
Н. контр.	Зорин		
Гл. спец.	Зорин		
Зав. гр.	Шахновский		
Вед. инж.	Боднянская		
Провер.	Евпанникова		
Разраб.	Минаева		

Привязан:

Инв. №

903-1-289.91 КЖ

Котельная с 4 котлами Е-6,5-1,4Р. Золошлакоудаление механическое.

Главный корпус

Стадия	Лист	Листов
Р	61	

Перекрытие на отм. 3,600 участок монолитный Ум 1. Элемент плана N1 и N2. Опалубка. Сечение 1-1... 12-12 вариант: бурые угли.

ХАРЬКОВСКИЙ ПРОМСТРОЙНИИПРОЕКТ

Взам. инв. № | Подп. и дата | Инв. № подл.

Альбом 12 ч. 2

Ум 1
Схема расположения нижних сеток

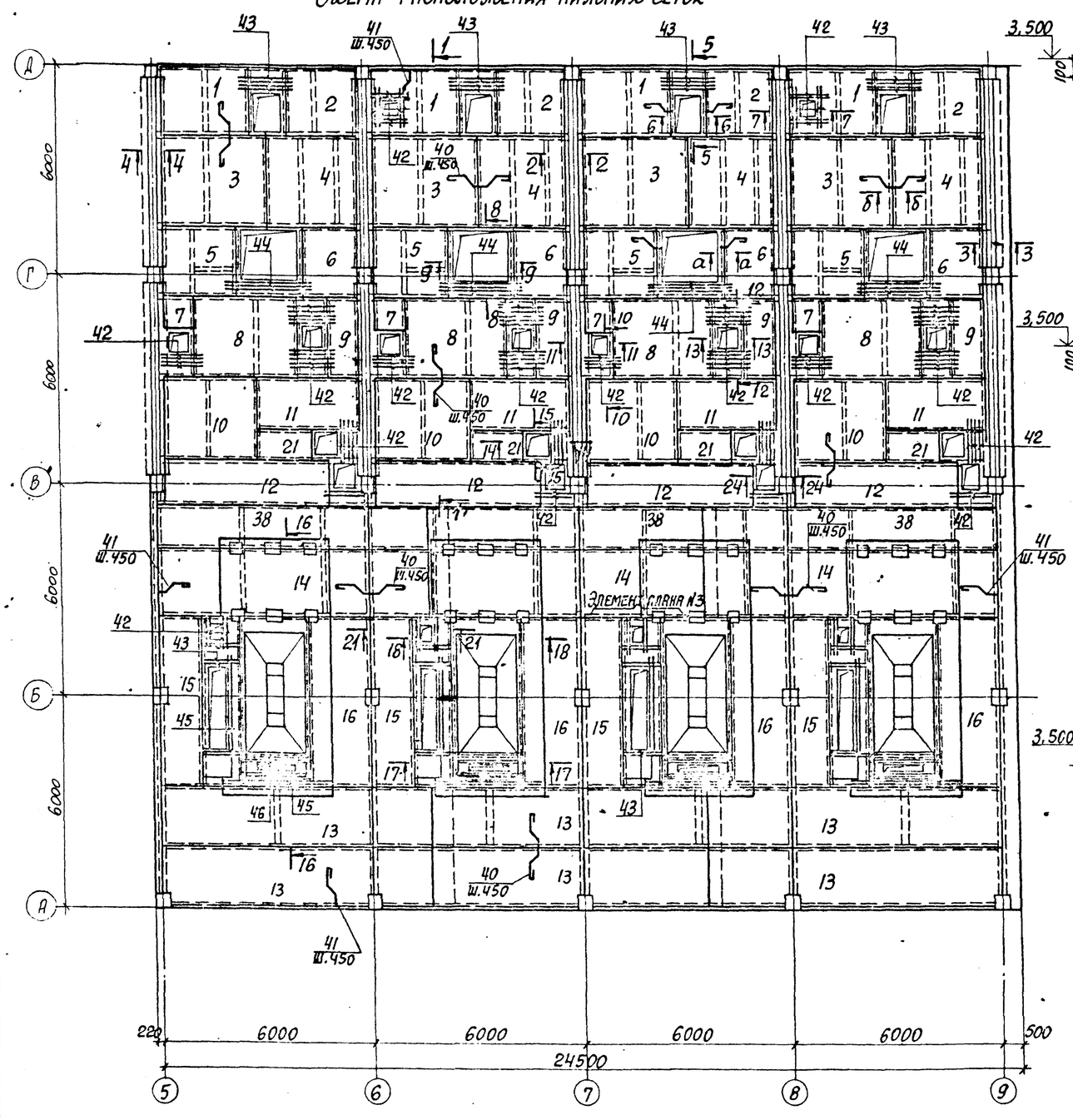

1-1

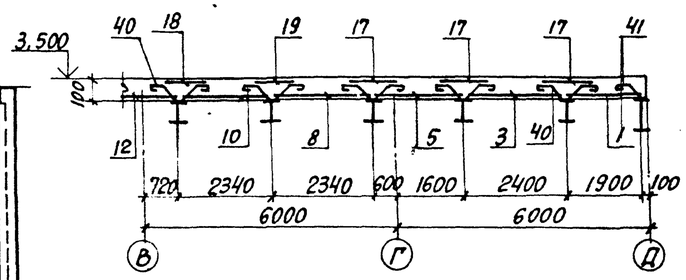

2-2

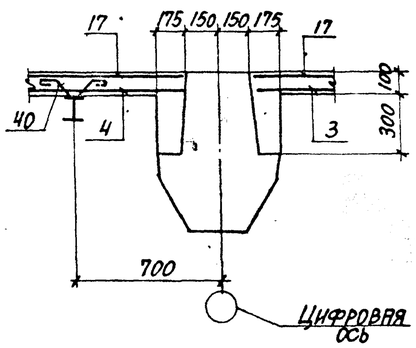

3-3

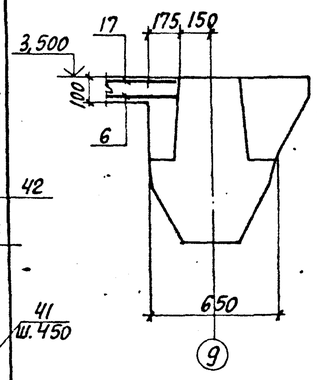

4-4

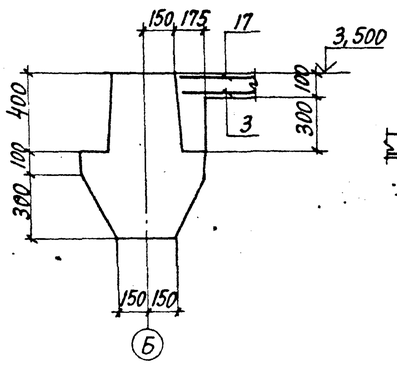

5-5

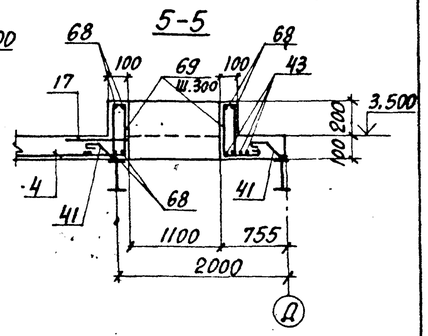

6-6

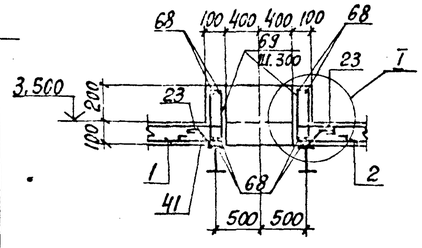

I

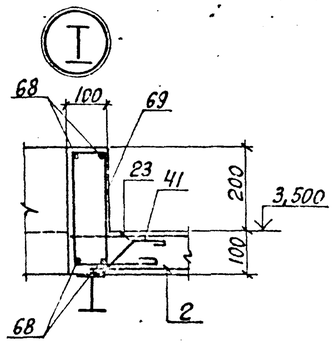

7-7

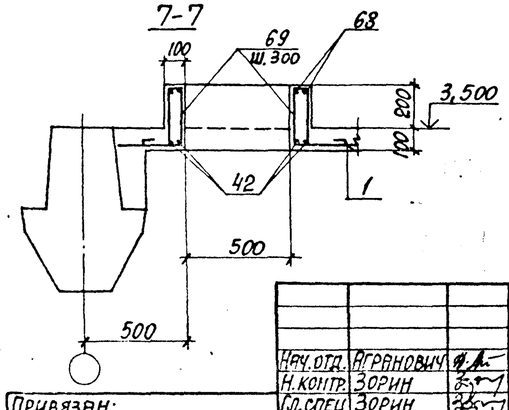

Нач. отд.	Агранович		903-1-289.91 КЖ
Н. контр.	Зорин		Котельная с 4 котлами Е-6,5-1,4Р Золошлакоудаление механическое
Гл. спец.	Зорин		Главный корпус
Зав. гр.	Шихновский		Стадия: Р; Лист: 62; Листов:
Вед. инж.	Борняская		Перекрытие на отм. 3,600. Участок монолитный Ум 1. Армирование. Вариант: бурые угли.
Провер.	Евсянников		Харьковский Промстройниипроект
Разраб.	Минаева		

Привязан:

Инв. №

Взам. инв. №

Подпись и дата

Инв. № подл.

25266-15 13

Альбом 12.4.2

Ум 1
Схема расположения верхних сеток

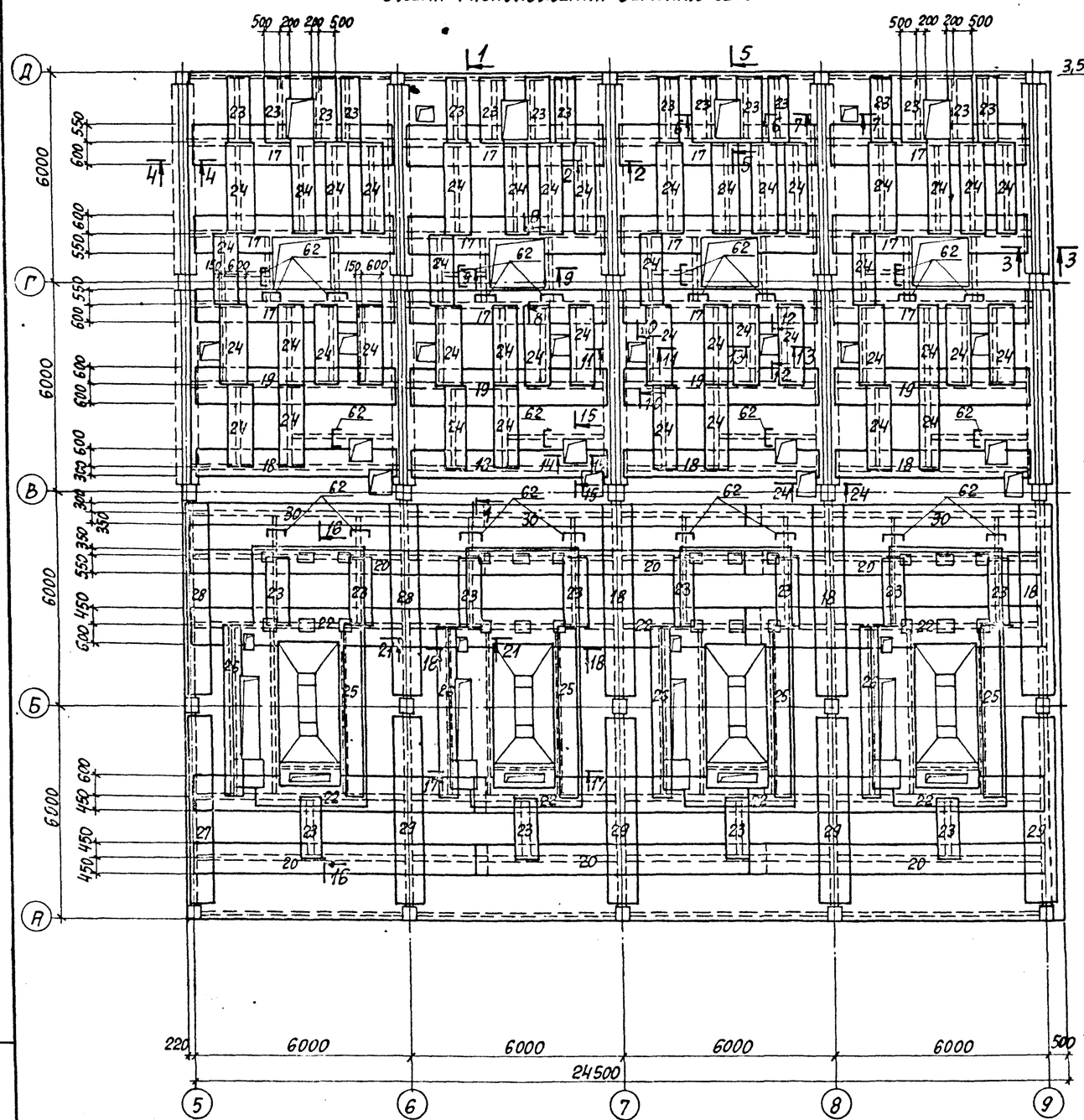

8-8

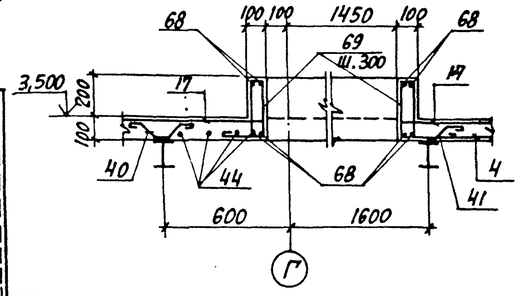

10-10

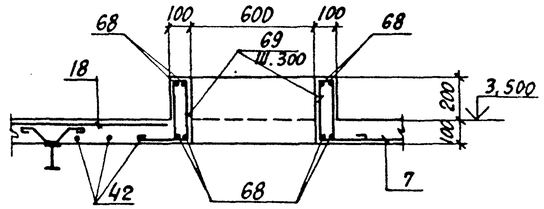

9-9

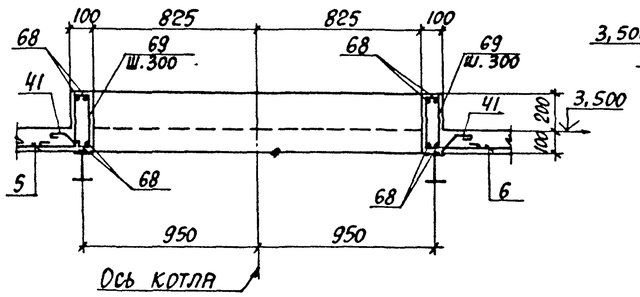

11-11

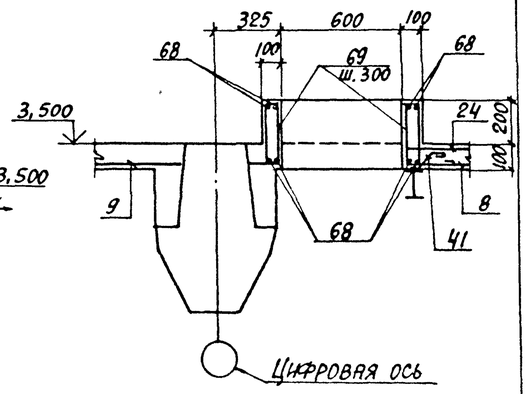

12-12

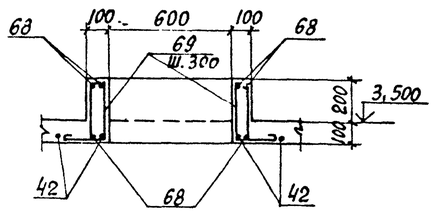

13-13

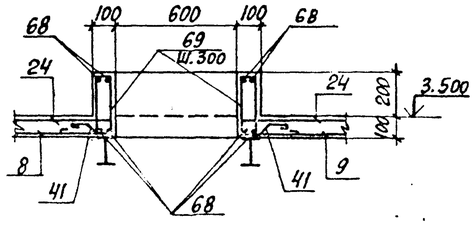

14-14

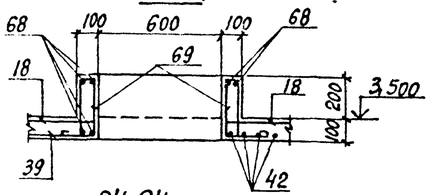

15-15

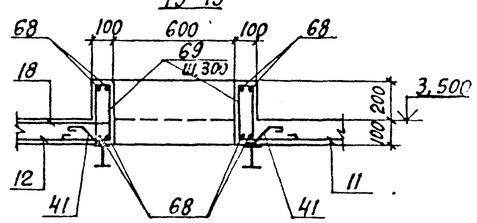

24-24

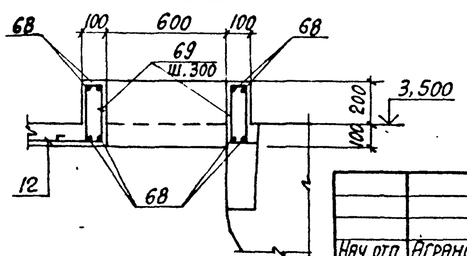

Взам. инв. №			
Подпись и дата			
Инв. № подл.			

Привязан:

Инв. №

Нач. отд.	Агранович		
Н. контр.	Зорин		
Гл. спец.	Зорин		
Зав. гр.	Шахновский		
Вед. инж.	Боднянская		
Провер.	Евлашникова		
Разраб.	Минаева		

903-1-289.91 КЖ

Котельная с 4 котлами Е-6,5-1,4Р
Золошлакоудаление механическое

Главный корпус

Стадия	Лист	Листов
Р	63	

Перекрытие на отм. 3,600. Участок монолитный Ум 1. Армирование. Вариант: бурые угли.

Харьковский Промстройниипроект

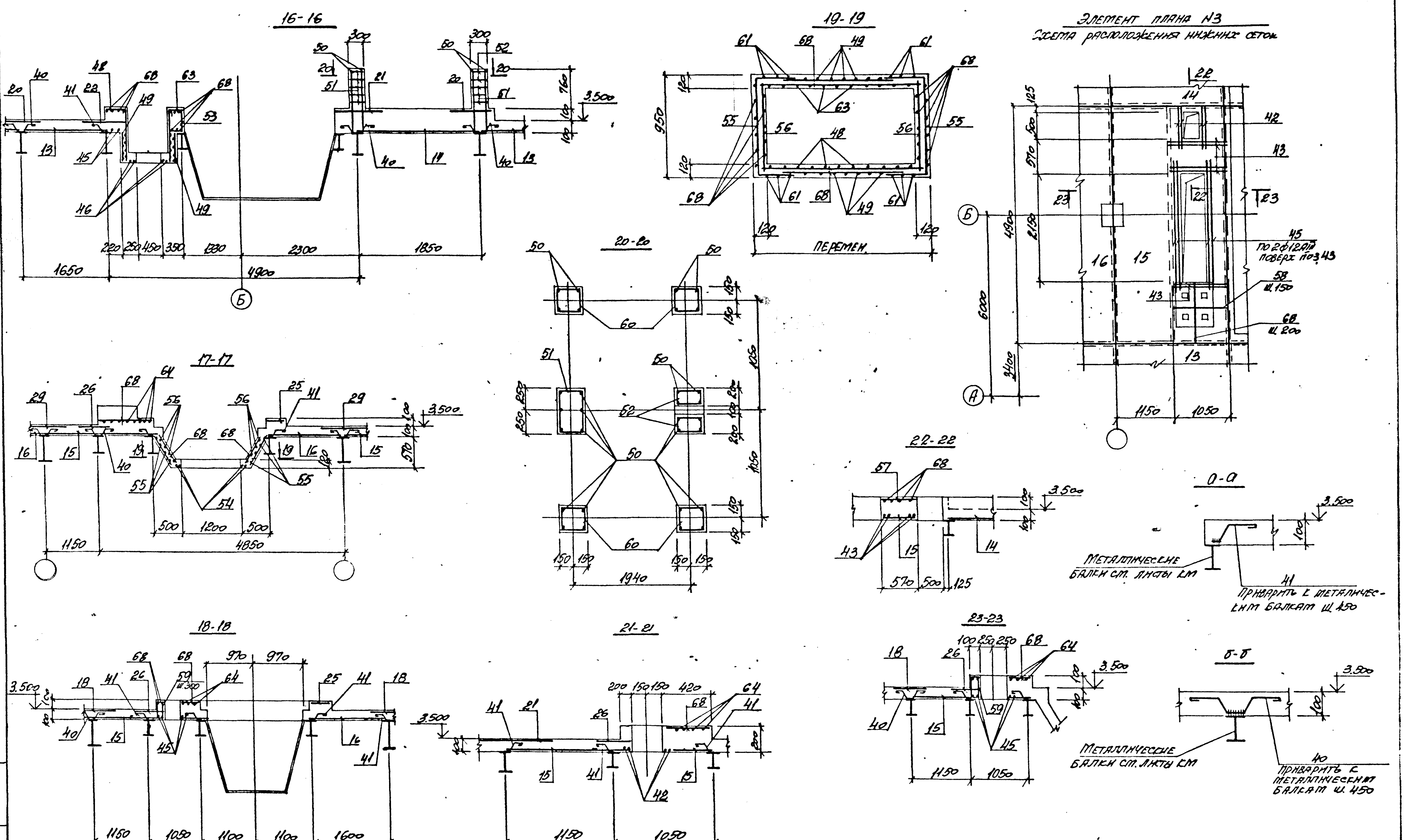

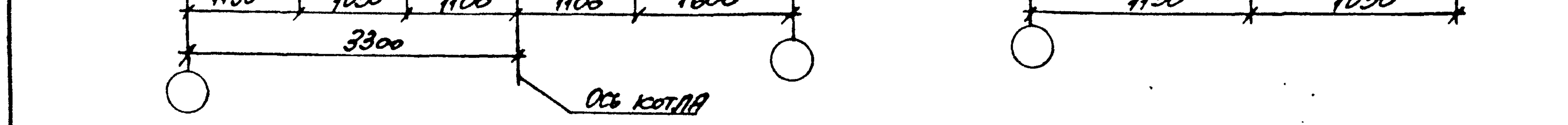

Инв. № подл.	Подпись и дата	Взам. инв. №

903-1-289.91 КЖ

Котельная с 4 котлами Е-6,5-1,4Р. Золошлакоудаление механическое

Главный корпус

Стадия	Лист	Листов
Р	64	

Нач. отд.	Агранович	
Н. контр.	Зорин	
Гл. спец.	Зорин	
Зав. гр.		
Вед. инж.		
Провер.	Евланникова	
Разраб.	Миняева	

Привязан:

Инв. №

Перекрытие на отм. 3,600. Участок монолитный УМ1. Армирование. Сечение 16-16, 23-23. Вариант: бурые угли

Харьковский Промстройниипроект

Альбом 12 ч. 2

Формат	Зона	Поз.	Обозначение	Наименование	Кол.	Примечание
				Участок монолитный Ум1 (шт.1)		
				Сборочные единицы		
				Сетки арматурные		
		1	ГОСТ 23279-85	4С $\frac{6AIII-150}{6AIII-150}$ 195×270 $\frac{75}{75}$	4	15,6 кг
		2	"	4С $\frac{6AIII-150}{6AIII-150}$ 195×210 $\frac{75}{75}$	4	12,1 кг
		3	"	4С $\frac{6AIII-150}{6AIII-150}$ 235×325 $\frac{50}{50}$	4	23,0 кг
		4	"	4С $\frac{6AIII-150}{4BpI-200}$ 235×250 $\frac{50}{50}$	4	11,7 кг
		5	"	4С $\frac{6AIII-150}{6AIII-150}$ 215×215	4	14,3 кг
		6	"	4С $\frac{6AIII-150}{6AIII-150}$ 155×215	4	10,4 кг
		7	"	4С $\frac{6AIII-150}{6AIII-150}$ 85×105 $\frac{75}{50}$	4	2,7 кг
		8	"	4С $\frac{6AIII-150}{6AIII-150}$ 230×310 $\frac{50}{25}$	4	21,7 кг
		9	"	4С $\frac{6AIII-150}{6AIII-150}$ 115×235 $\frac{60}{50}$	4	8,3 кг
		10	"	4С $\frac{6AIII-150}{6AIII-150}$ 235×295 $\frac{50}{50}$	4	20,9 кг
		11	"	4С $\frac{4BpI-200}{6AIII-150}$ 145×295 $\frac{50}{25}$	4	8,6 кг
		12	"	4С $\frac{4BpI-200}{6AIII-150}$ 125×495 $\frac{75}{25}$	4	12,4 кг
		13	"	4С $\frac{6AIII-150}{6AIII-150}$ 175×830 $\frac{25}{50}$	6	43,9 кг
		14	ГОСТ 23279-85	4С $\frac{6AIII-150}{6AIII-150}$ 190×830 $\frac{25}{50}$	3	47,6 кг
		15	"	4С $\frac{4BpI-200}{6AIII-150}$ 235×485 $\frac{25}{75}$	4	22,6 кг
		16	"	4С $\frac{4BpI-200}{6AIII-150}$ 170×485 $\frac{25}{50}$	4	16,5 кг
		17	"	4С $\frac{4BpI-200}{6AIII-150}$ 115×555 $\frac{75}{75}$	12	12,5 кг
		18	"	4С $\frac{4BpI-200}{6AIII-150}$ 95×555 $\frac{75}{75}$	8	10,4 кг
		19	"	4С $\frac{4BpI-200}{6AIII-150}$ 120×555 $\frac{75}{100}$	4	13,0 кг
		20	"	4С $\frac{4BpI-200}{6AIII-150}$ 90×830 $\frac{25}{75}$	6	15,0 кг
		21	"	4С $\frac{6AIII-150}{6AIII-150}$ 90×155 $\frac{25}{75}$	4	4,3 кг
		22	"	4С $\frac{4BpI-200}{6AIII-150}$ 105×830	6	17,7 кг
		23	"	4С $\frac{4BpI-200}{6AIII-150}$ 70×195 $\frac{75}{50}$	20	2,9 кг
		24	"	4С $\frac{4BpI-200}{6AIII-150}$ 75×235 $\frac{75}{75}$	44	3,6 кг
		25	903-1-289.91. КЖ.И-3 96	С17	4	4,7 кг
		26	ГОСТ 23279-85	4С $\frac{4BpI-200}{6AIII-150}$ 65×465 $\frac{75}{25}$	4	6,2 кг
		27	"	4С $\frac{4BpI-200}{6AIII-150}$ 65×535 $\frac{50}{25}$	1	7,2 кг
		28	"	4С $\frac{4BpI-200}{6AIII-150}$ 65×555 $\frac{75}{25}$	1	7,3 кг
		29	ГОСТ 23279-85	4С $\frac{4BpI-200}{6AIII-150}$ 95×535 $\frac{50}{75}$	4	10,1 кг
		30	"	4С $\frac{4BpI-200}{6AIII-150}$ 65×830	3	11,2 кг
		38	"	4С $\frac{6AIII-150}{6AIII-150}$ 135×830 $\frac{25}{75}$	3	33,4 кг
				Изделия закладные		
		31	1.400-15. В.1-550-08	МН 557	132 п.м.	8,1 кг
		32	-540-09	МН 548	65,6 п.м.	4,2 кг
		33	-130-35	МН 122-6	48	4,6 кг
		34	-120-23	МН 108-6	16	2,7 кг
		35	-130-59	МН 126-6	8	7,1 кг
		36	903-1-289.91. КЖ.И-146	МН 6	4	6,2 кг
		37	1.400-15. В.1-120-05	МН 105-6	24	1,0 кг

Взам. инв. № | Подпись и дата | Инв. № подл.

Привязан:

Инв. №

Нач. отд.	Агранович	
Н. контр.	Зорин	
Гл. спец.	Зорин	
Зав. гр.	Шахновская	
Вед. инж.	Боднянская	
Провер.	Евлянникова	
Разраб.	Минаева	

903-1-289.91. КЖ

Котельная с 4 котлами Е-6,5-14Р. Золошлакоудаление механическое

Главный корпус

Стадия	Лист	Листов
Р	65	

Перекрытие на отм. 3.600. Спецификация участка монолитного Ум1 (начало). Вариант: бурые угли

Харьковский Промстройниипроект

Альбом 12 ч 2

Формат	Зона	Поз.	Обозначение	Наименование	Кол.	Примечание
				Детали		
		40*		ф8АI, ГОСТ5781-82*, ℓ=650	1000	0,26 кг
		41*		ф8АI, То же, ℓ=350	280	0,14 кг
		42		ф12АIII, " , ℓ=900	132	0,80 кг
		43		ф12АIII, " , ℓ=1200	48	1,1 кг
		44		ф12АIII, " , ℓ=2050	12	1,8 кг
		45		ф12АIII, " , ℓ=2550	16	2,3 кг
		46		ф12АIII, " , ℓ=1600	16	1,4 кг
		48*		ф8АIII, " , ℓ=1060	40	0,42 кг
		49		ф8АIII, " , ℓ=450	72	0,18 кг
		50*		ф8АIII, " , ℓ=1050	120	0,41 кг
		51*		ф6АI, " , ℓ=1560	36	0,35 кг
		52*		ф6АI, " , ℓ=960	24	0,21 кг
		53*		ф6АI, " , ℓ=690	52	0,16 кг
		54		ф12АIII, " , ℓ=850	16	0,75 кг
		55*		ф8АIII, " , ℓ=1820	32	0,72 кг
		56		ф8АIII, " , ℓ=900	32	0,36 кг
		57		ф12АIII, " , ℓ=550	16	0,49 кг
		58		ф6АIII, " , ℓ=1100	28	0,24 кг
		59*		ф6АI, " , ℓ=700	32	0,16 кг
		60*		ф6АI, " , ℓ=1160	96	0,26 кг
		61		ф8АIII, " , ℓ=300	48	0,12 кг
		62*		ф6АIII, " , ℓ=960	100	0,21 кг
		63*		ф8АIII, " , ℓ=900	40	0,36 кг
		64		ф12АIII, " , ℓ=4650	16	4,1 кг
		68		ф6АI, " , ℓ=п.м.	180,0	0,22 кг
		69*		ф6АI, " , ℓ=880	352	0,20 кг
				Материалы		
				Бетон класса В15	68,0	м³

*) Позиции 40; 41; 48; 50... 53; 55; 59; 60; 62; 63; 69 см. ведомость деталей.

Ведомость деталей

Поз.	Эскиз
40	130, 110, 110, 130, 80, 80, 80, 80
41	110, 130, 80, 60, 80
48	430, 630
50	940, 110
51	470, 270
52	170, 270
53	170, 170, 270

Поз.	Эскиз
55	920, 450, 450
59	80, 170, 200
60	270, 270
62	800, 80, 80
63	270, 630
69	80, 270, 200

Ведомость расхода стали на элемент, кг

Марка элемента	Изделия арматурные										Изделия закладные											Общий расход
	Арматура класса									Всего	Арматура класса				Прокат марки						Всего	
	А-III				А-I			Вр-I			А-III				С 235							
	ГОСТ 5781-82*							ГОСТ 6727-80*			ГОСТ 5781-82*				ГОСТ 19903-74*				ГОСТ 8509-86*			
	ф6	ф8	ф12	Итого	ф6	ф8	Итого	ф4		Итого	ф8	ф10	ф12	Итого	δ=6	δ=8	δ=10	Итого	L50x5	L100x63x6	Итого		
Ум 1	1701,4	133,7	323,7	2158,8	166,4	299,2	465,6	288,4		288,4	2912,8	35,7	14,4	14,4	64,5	35,2	282,4	19,2	336,8	249,3	99,0	348,3	749,6	3662,4

Инв. № подл. | Подпись и дата | Взам. инв. №

Привязан:

Инв. №

Нач. отд.	Агрянозин		
Н. контр.	Зорин		
Гл. спец.	Зорин		
Зав. гр.	Шахновский		
Вед. инж.	Баднянская		
Провер.	Евланникова		
Разраб.	Минаева		

903-1-289.91 КЖ

Котельная с 4 котлами Е-6,5-1,4Р. Золошлакоудаление механическое

Главный корпус

Стадия	Лист	Листов
Р	66	

Перекрытие на отм. 3.600. Спецификация участка монолитного ум1 (окончание) Вариант: бурые угли

Харьковский Промстройниипроект

Альбом 12.4.2

Ум 2
Схема расположения нижних сеток

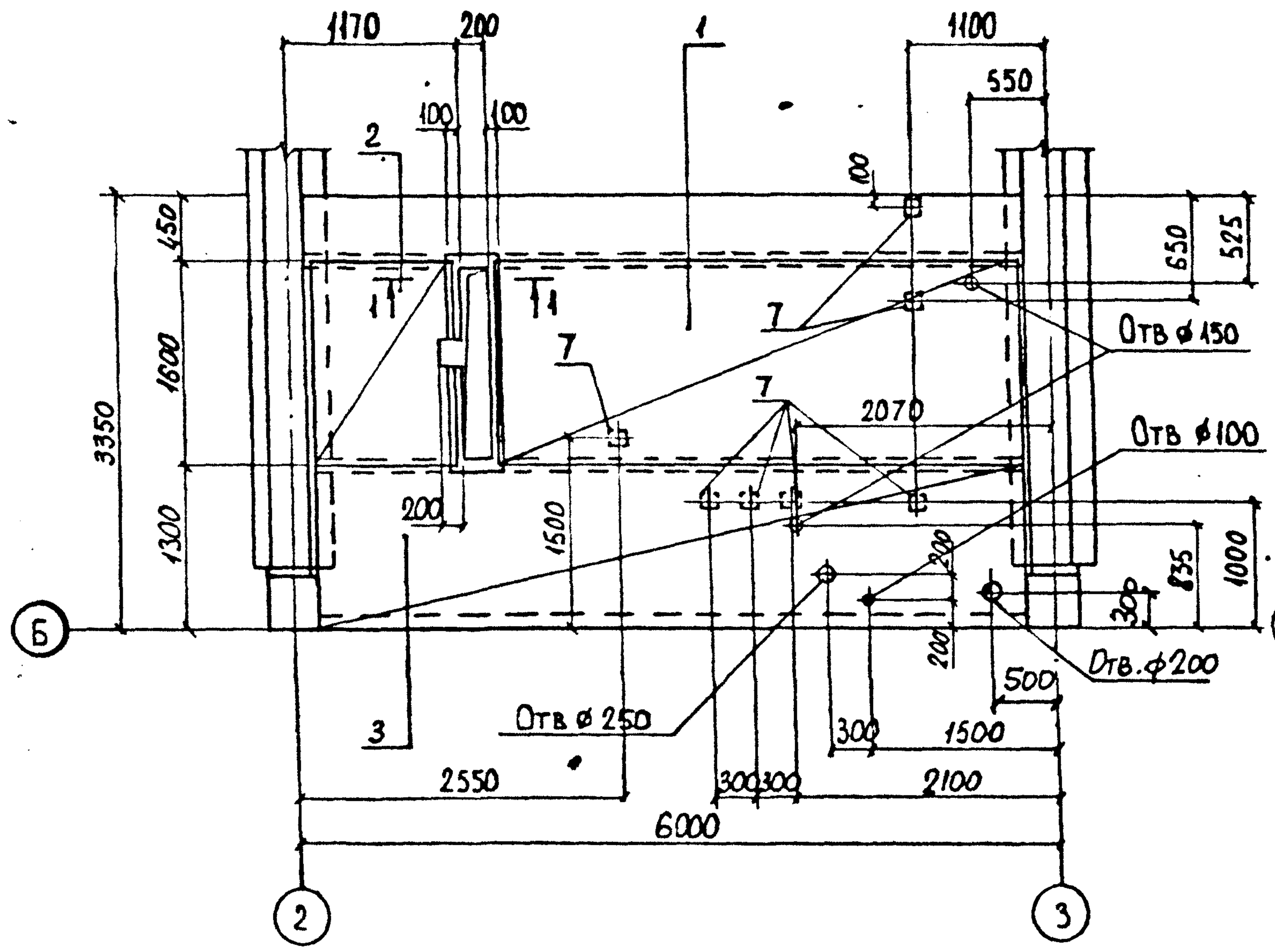

Ум 2
Схема расположения верхних сеток

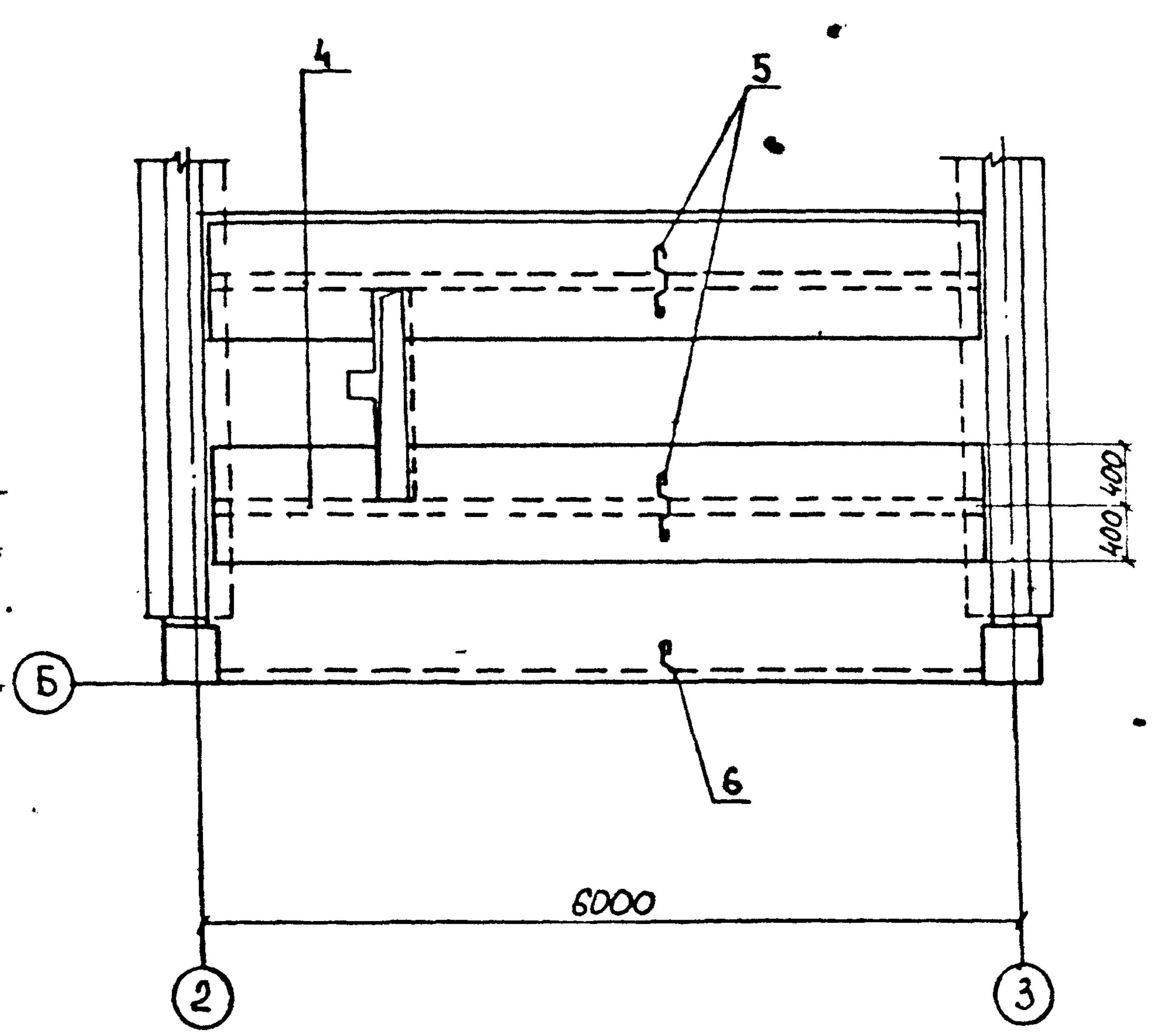

Ум 3
Схема армирования

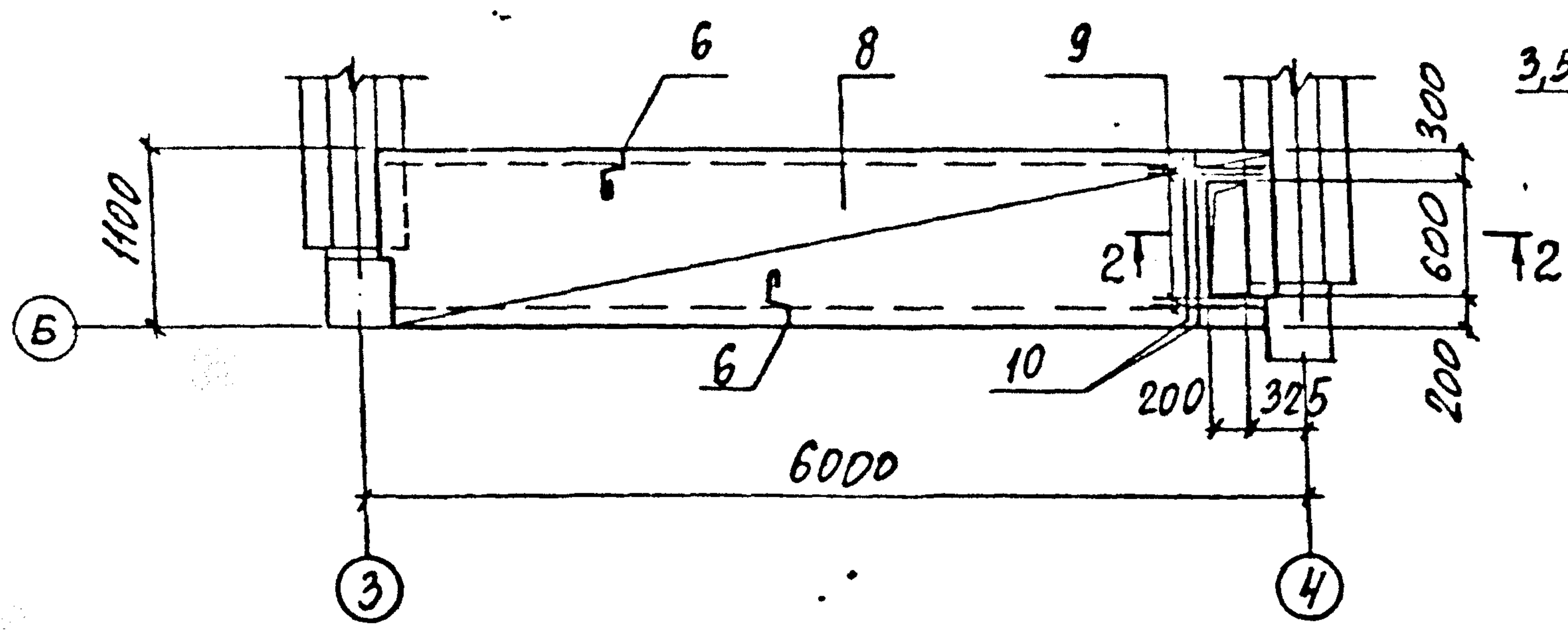

1-1

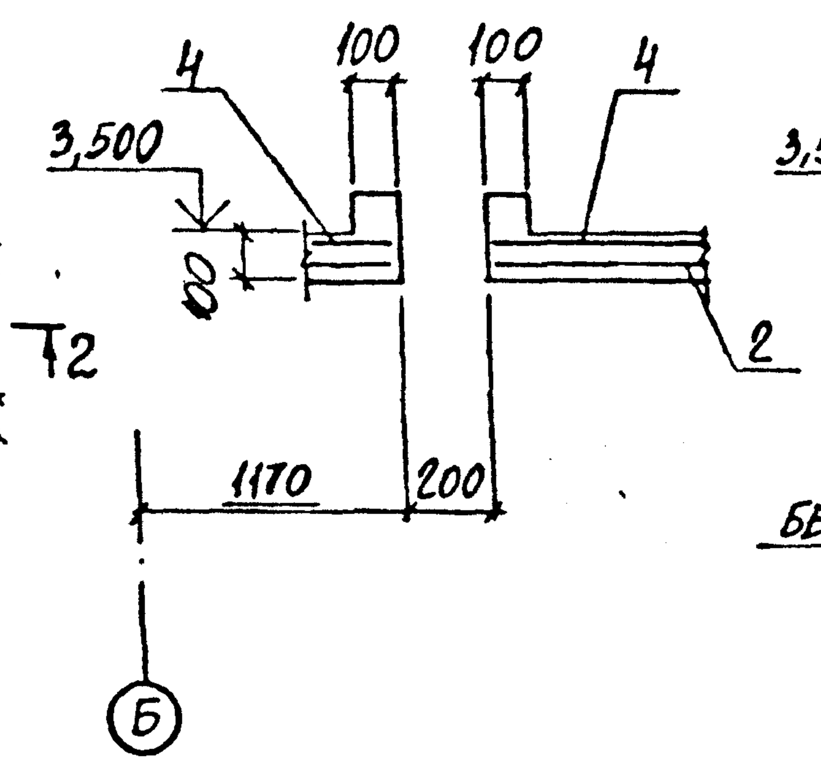

2-2

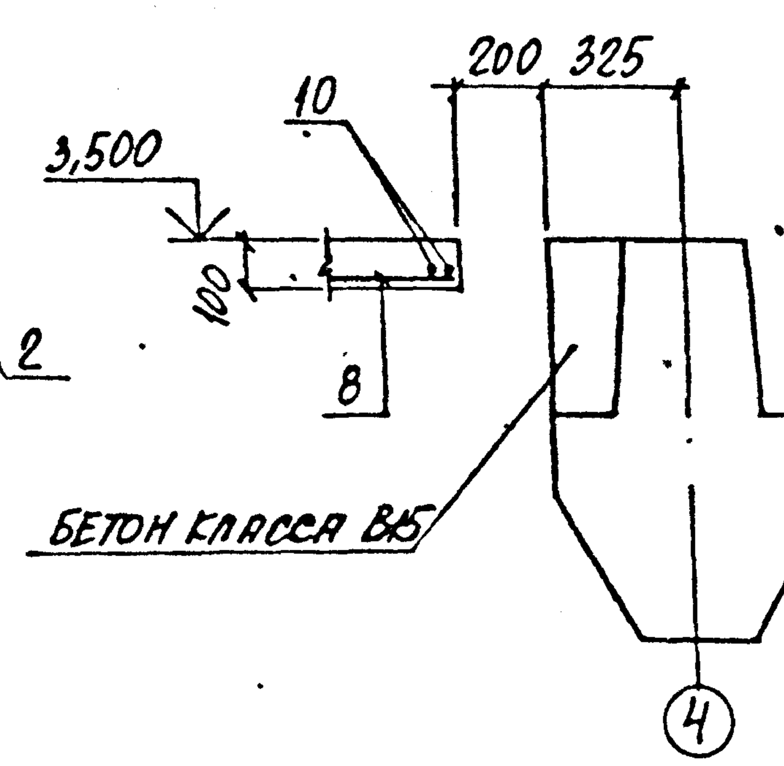

Спецификация участка монолитного Ум 2; Ум 3

Формат	Зона	Поз.	Обозначение	Наименование	Кол.	Примечание
				Участок монолитный Ум 2		
				Сборочные единицы		
		1	ГОСТ 23279-85	4С $\frac{4Вр I-200}{6A III-150}$ 200x285 $\frac{75}{100}$	1	11.2 кг
		2	ГОСТ 23 279-85	4С $\frac{4Вр I-200}{6A III-150}$ 200x210 $\frac{75}{100}$	1	8.3 кг
		3	ГОСТ 23 279-85	4С $\frac{4Вр I-200}{6A III-150}$ 125x565 $\frac{50}{25}$	1	14,4 кг
		4	ГОСТ 23 279-85	4С $\frac{4Вр I-200}{6A III-150}$ 80x565 $\frac{50}{100}$	2	9,0 кг
				Изделия закладные		
		7	1.400-15 в. 1	МН105-6	7	1,0 кг
				Детали		
		5*		ф8AI, ГОСТ5781-82*, ℓ=650	26	0,14 кг
		6*		ф8AI, " , ℓ=350	13	0,26 кг
				Материалы		
				Бетон класса В 15	2,0	м³
				Участок монолитный Ум3		
				Сборочные единицы		
		8	ГОСТ 23279-85	4С $\frac{4Вр I-200}{6A III-150}$ 105x535	1	8,3 кг
				Детали		
		6*		ф8AI, ГОСТ5781-82*, ℓ=350	24	0,14 кг
		9		ф8AIII, " , ℓ=600	4	0,24 кг
		10		ф8AIII, " , ℓ=1050	2	0,41 кг
				Материалы		
				Бетон класса В 15	0,62	м³

*) Позиции смотрите ведомость деталей

Ведомость деталей

Поз.	Эскиз
5	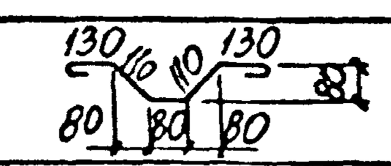
6	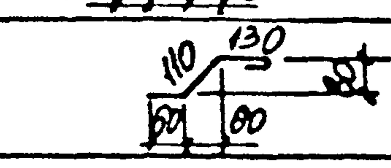

Ведомость расхода стали на один элемент, кг

Марка элемента	Изделия арматурные										Изделия закладные							Общий расход
	Арматура класса									Всего	Арматура класса			Прокат марки			Всего	
	A-III			A-I			Вр-I				A-III			С235				
	ГОСТ 5781-82*						ГОСТ 6727-80*				ГОСТ 5781-82*			ГОСТ 19903-74*				
	ф6	ф8	Итого	ф8		Итого	ф4		Итого		ф8		Итого	δ-6	δ-8	Итого		
Ум 2	31,9	—	31,9	8,6		8,6	10,9		10,9	51,4	0,7		0,7	3,5	2,8	6,3	7,0	58,4
Ум 3	5,4	1,8	7,2	3,4		3,4	2,9		2,9	13,5	–		–	–	–	–	–	13,5

Инв. № подл. | Подпись и дата | Взам. инв. №

903-1-289.91 КЖ		
Котельная с 4 котлами Е-6,5-1,4Р. Золошлакоудаление механическое		
Главный корпус	Стадия Р	Лист 67
Перекрытие на отм. 3,600. Участок монолитный Ум2; Ум3	Харьковский Промстройниипроект	

Нач. отд.	Аграновиц	
Н. контр.	Зорин	
Гл. спец.	Зорин	
Зав. гр.	Шахновский	
Вед. инж.	Бодянская	
Провер.	Бодянская	
Разраб.	Дибинкер	

Привязан:

Инв. №

Ут 4

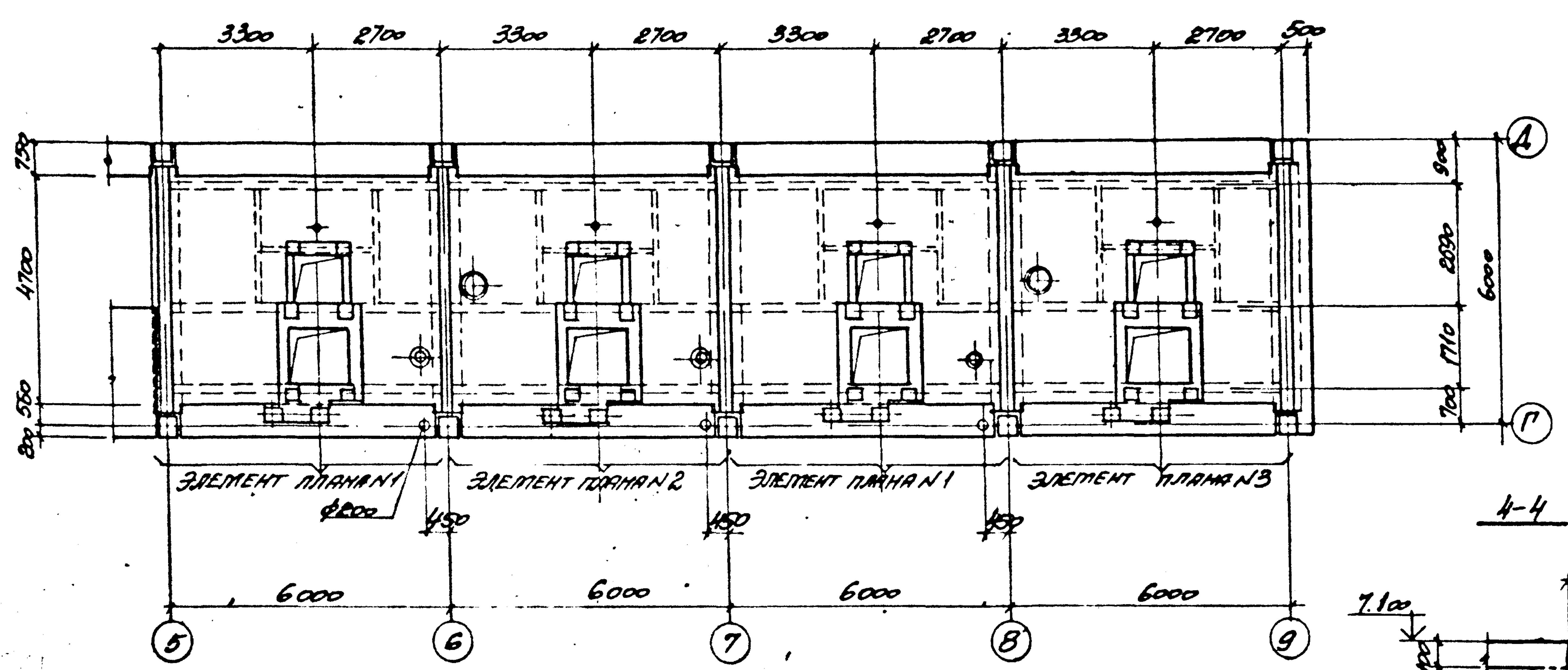

1-1

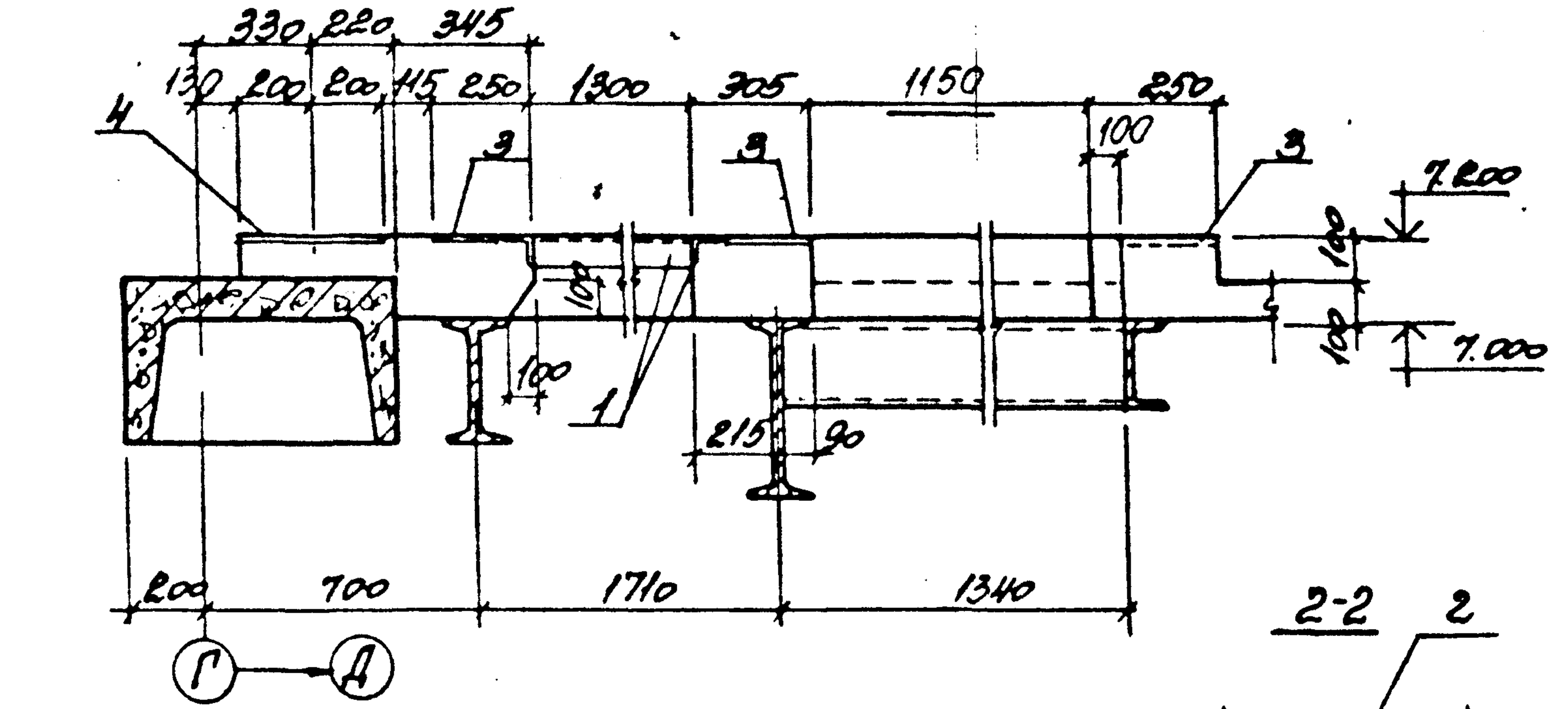

2-2

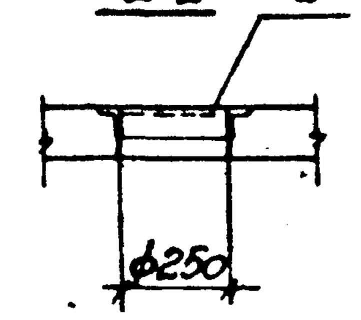

4-4

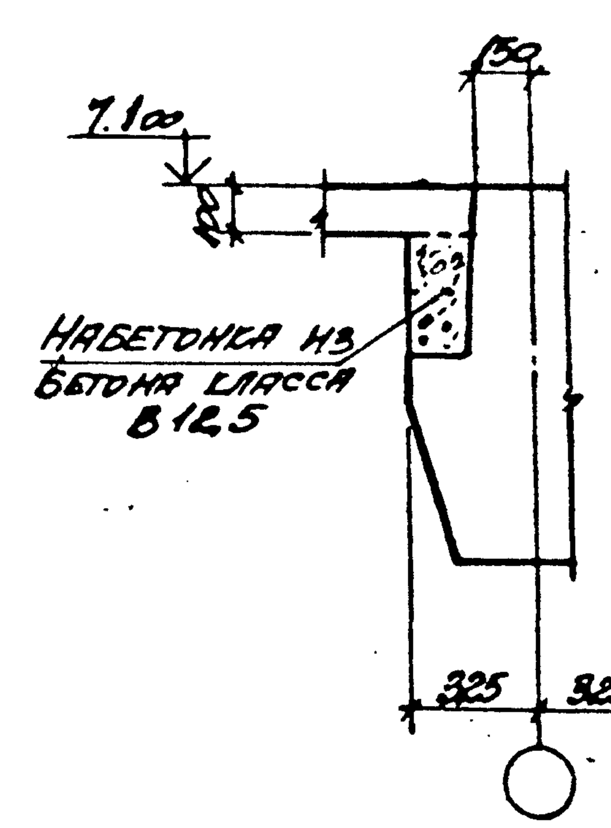

3-3

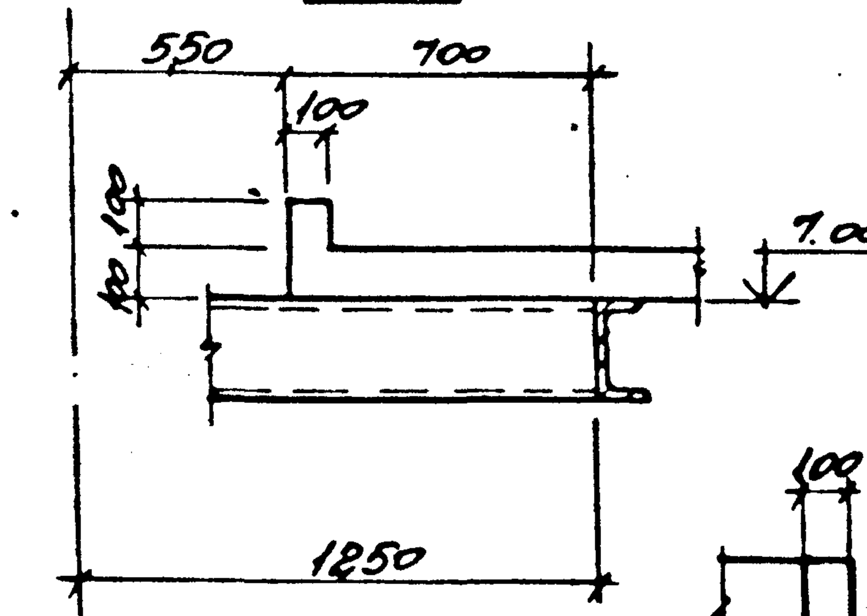

5-5

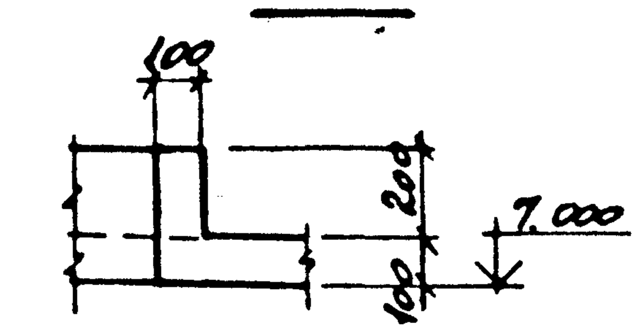

ЭЛЕМЕНТ ПЛАНА N1, N2, N3

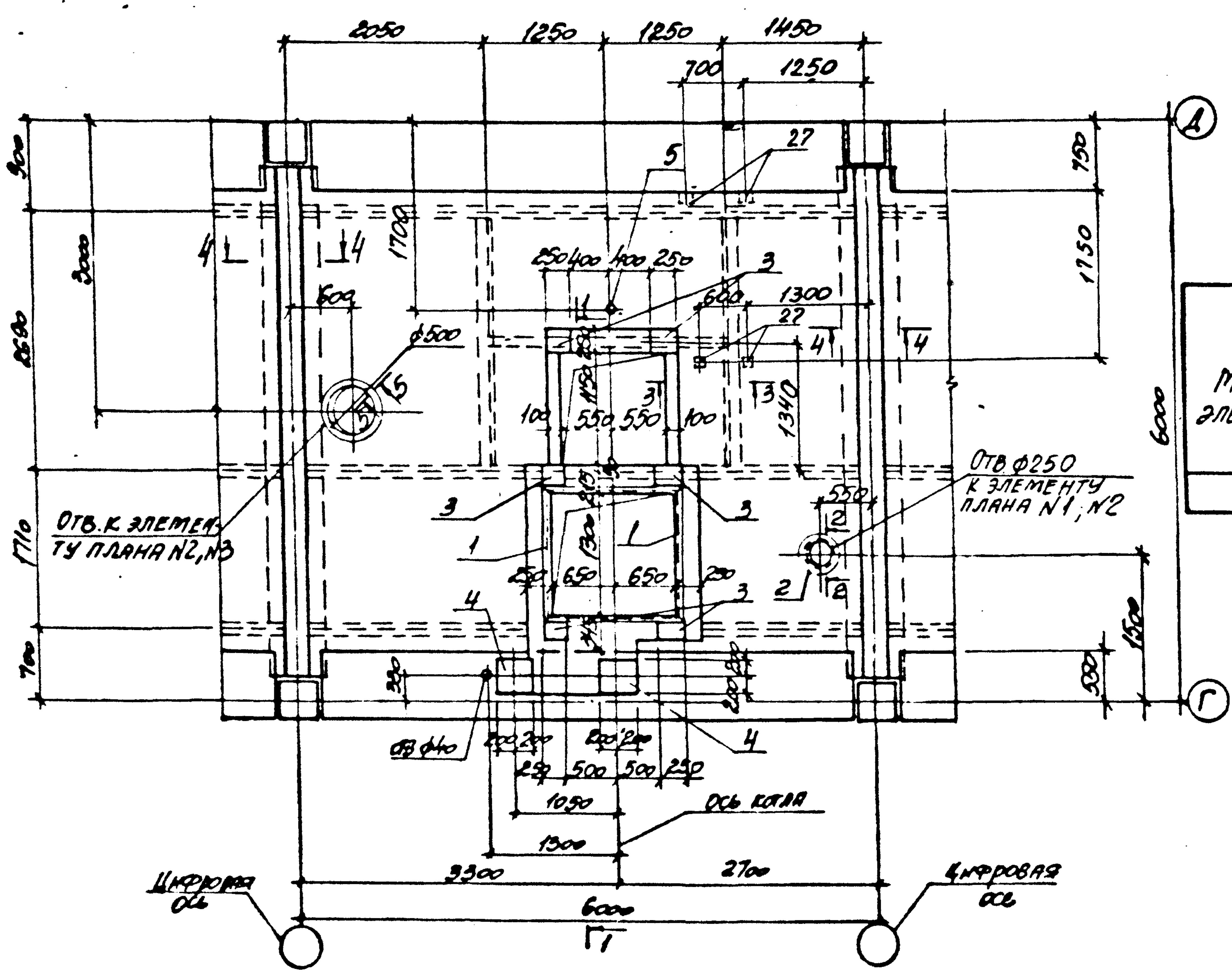

ВЕДОМОСТЬ РАСХОДА СТАЛИ НА ЭЛЕМЕНТ, КГ

Марка элемента	Изделия арматурные										Изделия закладные													Общий расход
	Арматура класса									Всего	Арматура класса			Прокат марки									Всего	
	A-III			A-I			Bp I				A-III			C245			C235			C235				
	ГОСТ 5781-82*		Итого	ГОСТ 5781-82*		Итого	ГОСТ 6727-80		Итого		ГОСТ 5781-82*		Итого	ГОСТ 19903-74*		Итого	ГОСТ 8509-86		Итого	ГОСТ 3262-75*		Итого		
	ф6	ф12		ф6	ф8		ф4				ф8	ф10			δ=8		L50x5			ГАЗ ТР ф2"				
Ут4	261,5	89,6	351,1	49,2	42,9	92,1	113,7		113,7	556,9	12,7	4,8	17,6		187,6	187,8	93,5		93,5	8,0		8,0	298,7	855,6

Нач. отд.	Агафонов		903-1-289.91		
Н. контр.	Зорин		Котельная с 4 котлами Е-6,5-1,4Р. Золошлакоудаление механическое.		
Гл. спец.	Зорин		Главный корпус	Стадия: Р	Лист: 68 / Листов:
Зав. гр.	Шаховский				
Вед. инж.	Богнянская		Перекрытие на отм. 7.200. Участок монолитный Ут 4. Опалубка	Харьковский Промстройниипроект	
Провер.	Богнянская				
Разраб.	Минаева				

Привязан:

Инв. №

Альбом 12 ч.2

Элемент плана N1, N2, N3

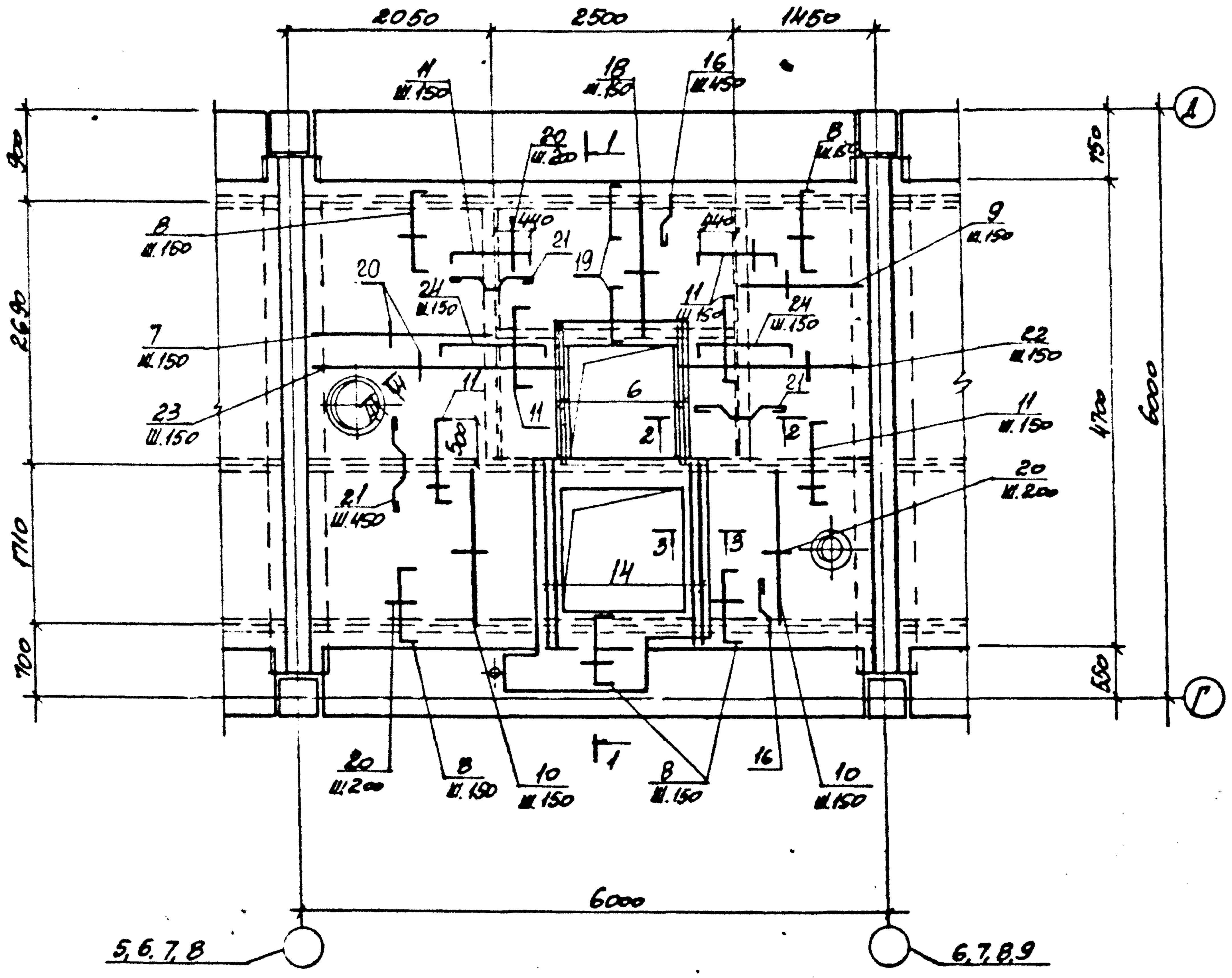

2-2

3-3

4-4

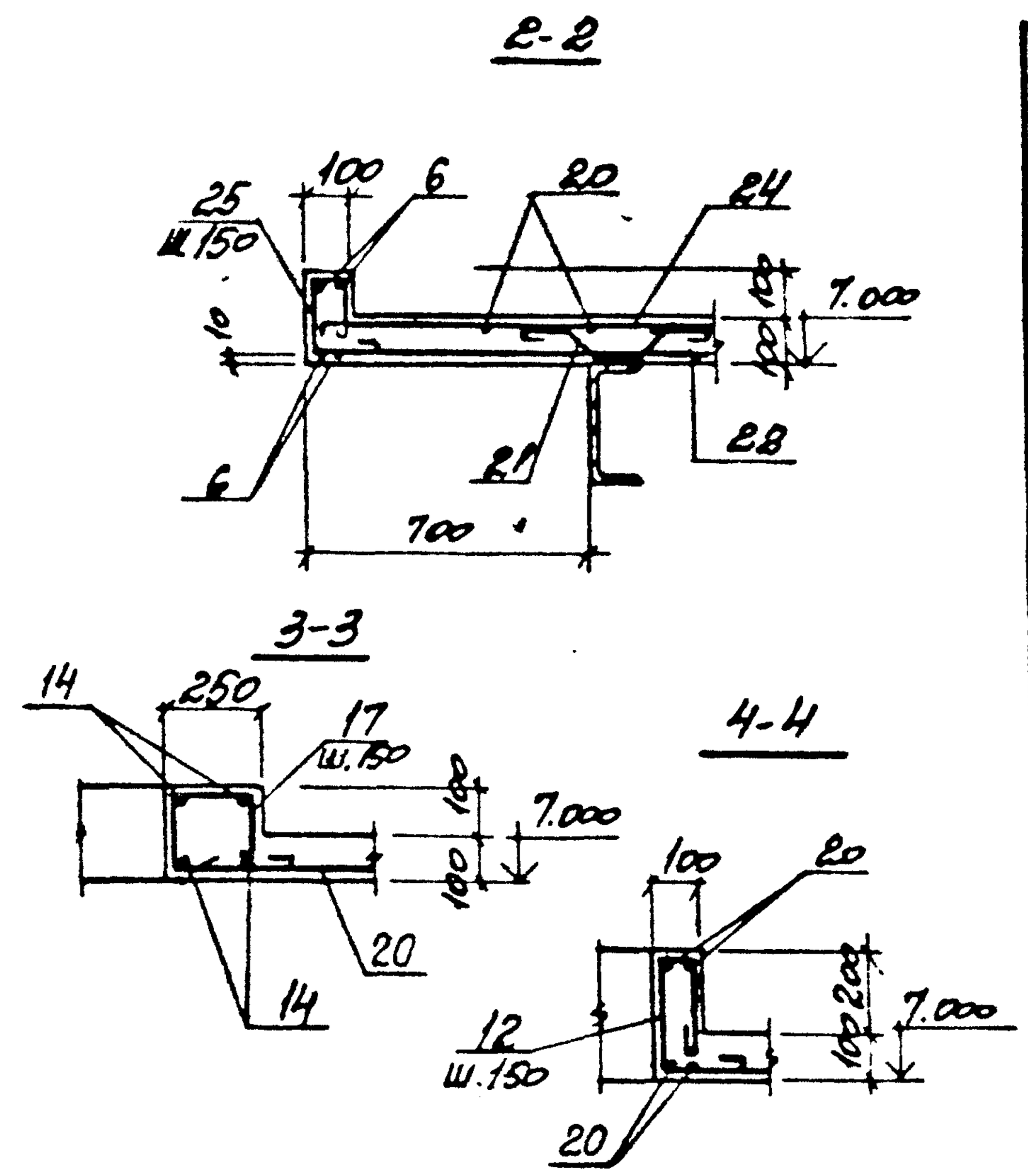

1-1

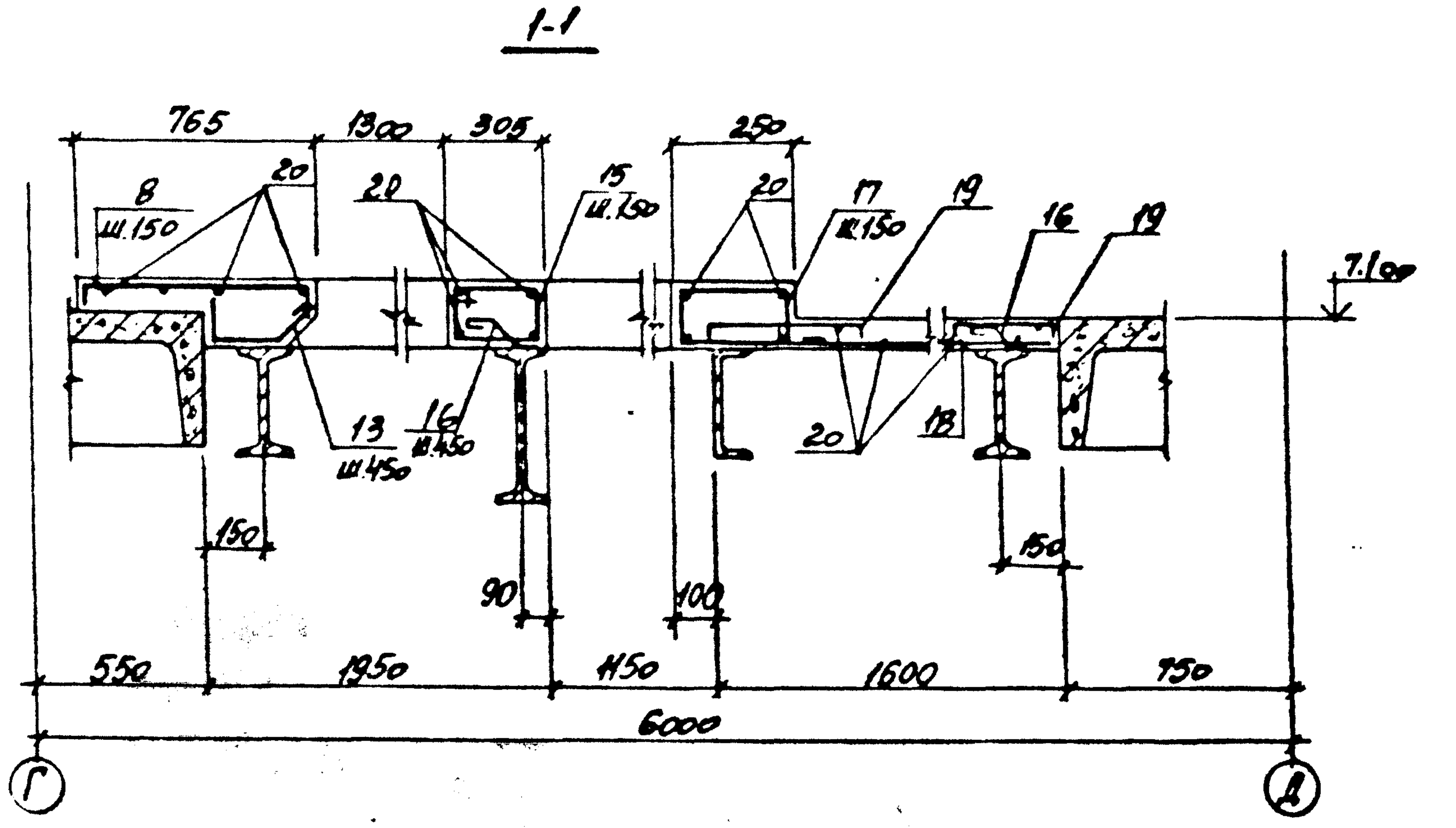

Ведомость деталей

Поз.	Эскиз
8	80 750 80
11	80 950 80
12	70 200 250 50
13	100 230 110 80 80
15	250 130
16	60 110 130 80
17	20 150 150 300
19	80 600 80
21	130 110 110 130 80 80 80 80
24	80 1150 80
25	70 130 100

Спецификация участка монолитного Ум 4

Формат	Зона	Поз.	Обозначение	Наименование	Кол.	Примеч.
				Сборочные единицы		
		1	1.400-15. в.1550-04	Изделие закладное МН553	22шт	4,1 кг
		2	" в.1 730	" МН776	3	3,7 кг
		3	"	" МН122-6	24	4,6 кг
		4	903-1-289.91 КЖ.И-150	" МН12	8	11,2 кг
		5	903-1-289.91 КЖ.И-151;-152	" МН13	4	2,2 кг
		27	1.400-15 в.1 120-05	МН105-6	4	1,0 кг
				Детали		
		6		ф12АIII, ГОСТ 5781-82*, l=1400	32	1,2 кг
		7		ф6АIII " , l=1900	44	0,42 кг
		8*		ф6АIII " , l=910	188	0,20 кг
		9		ф6АIII " , l=1300	44	0,29 кг
		10		ф6АIII " , l=1850	124	0,41 кг
		11*		ф6АIII " , l=1100	216	0,24 кг
		12*		ф6АI " , l=770	44	0,17 кг
		13*		ф8АI " , l=400	12	0,16 кг
		14		ф12АIII " , l=1830	32	1,6 кг
		15*		ф6АI " , l=950	36	0,21 кг
		16*		ф8АI " , l=350	120	0,14 кг
		17*		ф6АI " , l=900	120	0,20 кг
		18		ф6АIII " , l=1500	68	0,33 кг
		19*		ф6АIII " , l=760	100	0,17 кг
		20		ф4ВрI ГОСТ 6727-80*, l=п.м	1160	0,098 кг
		21*		ф6АI ГОСТ 5781-82*, l=650	100	0,25 кг
		22		ф6АIII " , l=1950	36	0,44 кг
		23		ф6АIII " , l=2550	36	0,58 кг
		24*		ф6АIII " , l=1310	72	0,29 кг
		25*		ф6АI " , l=650	72	0,14 кг
				Материалы		
				Бетон класса В15	12,4	м3

*) Позиции 8; 11...13; 15...17; 19; 21; 24; 25 см. ведомость деталей.

903-1-289.91 КЖ			
Котельная с 4 котлами Е-6,5-14Р. Золошлакоудаление механическое.			
Главный корпус	Стадия: Р	Лист: 69	Листов
Перекрытие на отм. 7.200. Участок монолитный Ум4. Армирование.	Харьковский промтранспроект		

Нач.отд.	Агранович	
Н.контр.	Зорин	
Гл.спец.	Зорин	
Зав.гр.	Шахновский	
Вед.инж.	Боднянская	
Провер.	Боднянская	
Разраб.	Гайдаржи	

Привязан:

Инв.№

Инв.№ подл. | Подпись и дата | Взам. инв.№

Альбом 12 4.2

Ум 5 (опалубка)

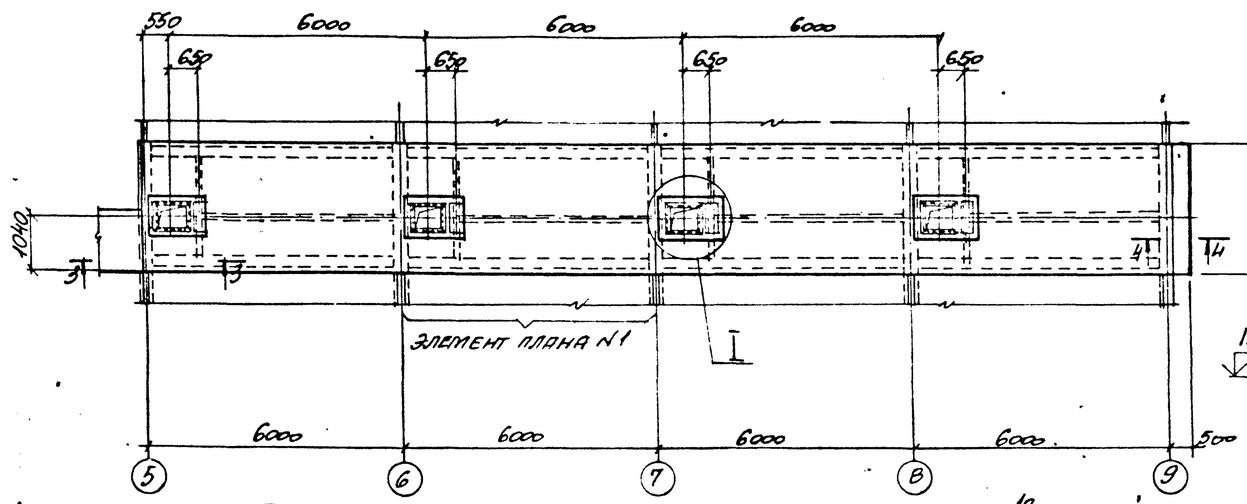

5-5

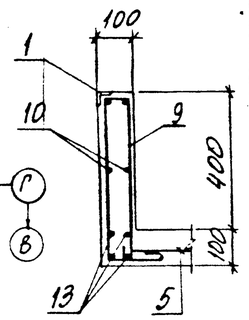

4-4

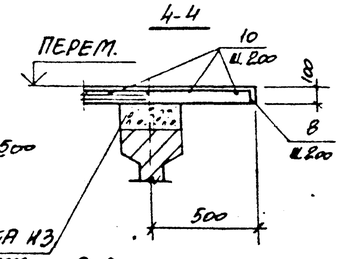

1-1

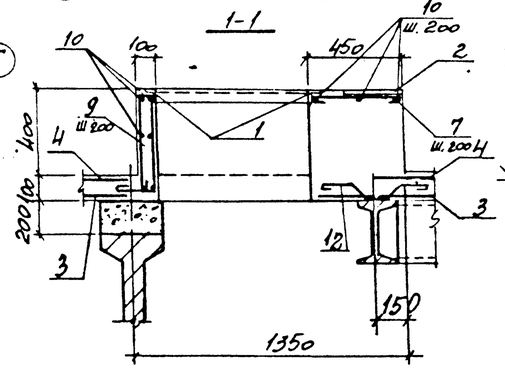

2-2

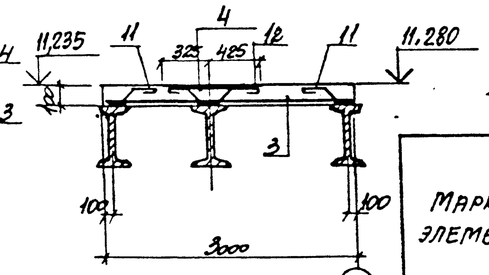

Набетонка из бетона класса В12,5

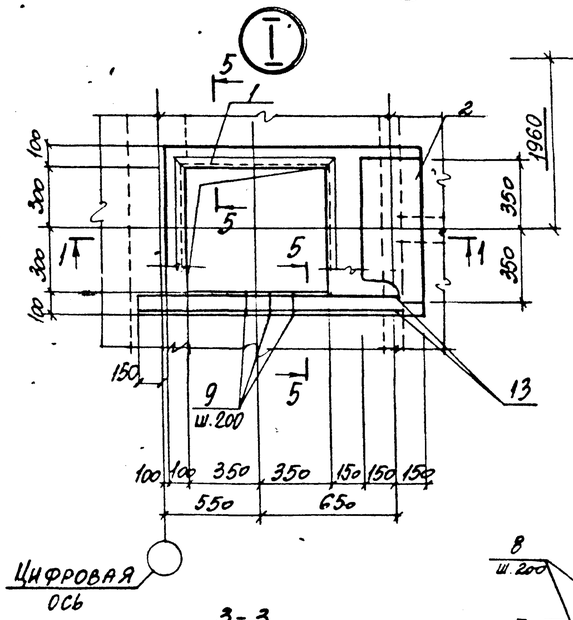

Спецификация участка монолитного Ум 5

Формат	Зона	Поз.	Обозначение	Наименование	Кол.	Примеч.
				Сборочные единицы		
		1	1.400-15. в. 1	Изделие закладное МН54В	12.0 п.м.	4,2
		2	903-1-289.91. КЖ.И-153	МН14	4	14,5
				Сетка арматурная		
		3	ГОСТ 23279-85	СС $\frac{БАI-200}{БАIII-200}$ 295×505 $\frac{25}{75}$	4	29,5
		4	То же	СС $\frac{БАI-200}{БАIII-200}$ 75×480 $\frac{25}{75}$	4	8,7
		5	"	СС $\frac{БАI-200}{БАIII-200}$ 115×165 $\frac{25}{75}$	4	4,8
		6	"	СС $\frac{БАIII-200}{БАI-200}$ 65×115 $\frac{75}{25}$	4	2,1
				Детали		
		7*		⌀6АI, ГОСТ 5781-82*, l=510	20	0,11
		8*		⌀6АIII, " , l=1280	200	0,3
		9*		⌀6АI, " , l=1250	92	0,44
		10		⌀6АI, " , l=п.т.	680	0,22
		11*		⌀8АI, " , l=350	96	0,08
		12*		⌀8АI, " , l=650	80	0,14
		13		⌀12АIII, " , l=1400	32	1,2
				Материалы		
				Бетон класса В15	8,1	м³

*) Позиции 7...9; 11; 12 см. ведомость деталей.

Ведомость расхода стали на элемент, кг

Марка элемента	Изделия арматурные								Изделия закладные								Общий расход
	Арматура класса							Всего	Арматура класса		Прокат марки					Всего	
	А-III				А-I				А-III		Ст3пс		Ст3пс				
	ГОСТ 5781-82*								ГОСТ 5781-82*		ГОСТ 19903-74*		ГОСТ 8509-86				
	⌀6	⌀12		Итого	⌀6	⌀8	Итого		⌀8	Итого	δ=8	Итого	45×5	Итого			
Ум 5	141,6	1,2		142,8	287,1	18,9	306,0	448,8	9,6	9,6	52,8	52,8	45,6	45,6	108,0		556,8

Элемент плана N1
Схема расположения сеток

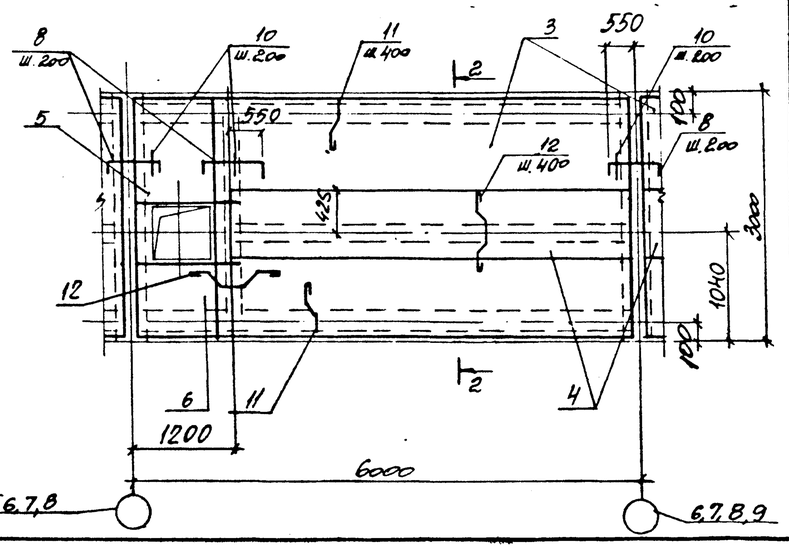

Ведомость деталей

Поз.	Эскиз
7	430
8	80, 1100, 80
9	70, 450, 150, 200
11	110, 130, 60, 80
12	130, 110, 110, 130, 80, 80, 80

3-3

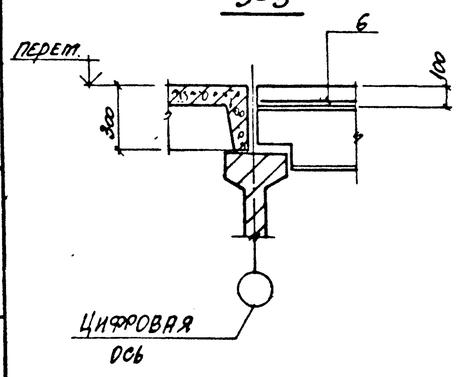

Инв. N подл.	Подпись и дата	Взам. инв. N	

Привязан:

Инв. N

Нач. отд.	Агранович		
Н. контр.	Зорин		
Гл. спец.	Зорин		
Зав. гр.	Шахновский		
Вед. инж.	Боднянская		
Провер.	Боднянская		
Разраб.	Гайдаржи		

903-1-289.91

Котельная с 4 котлами Е-65-1,4Г. Золошлакоудаление механическое.

Главный корпус

Покрытие. Участок монолитный Ум 5

Стадия	Лист	Листов
Р	70	

Харьковский Промстройниипроект

Альбом 12 ч. 2

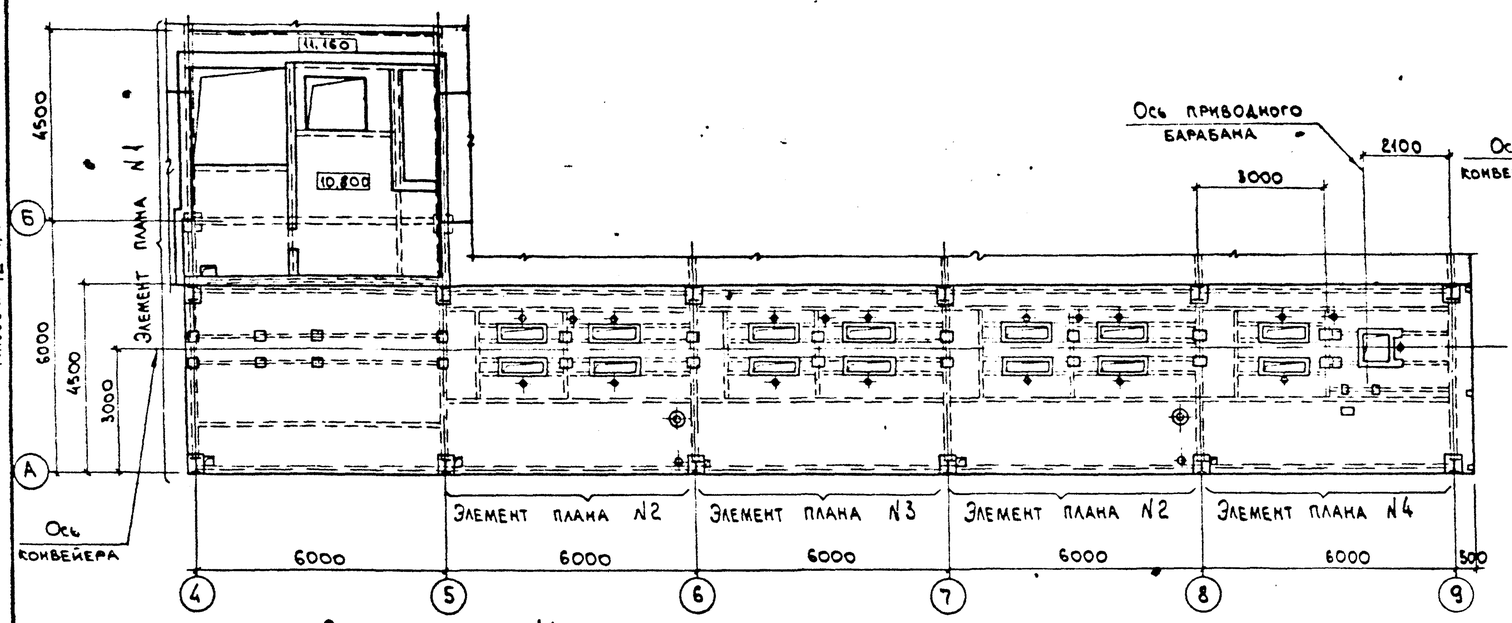

Элемент плана N4

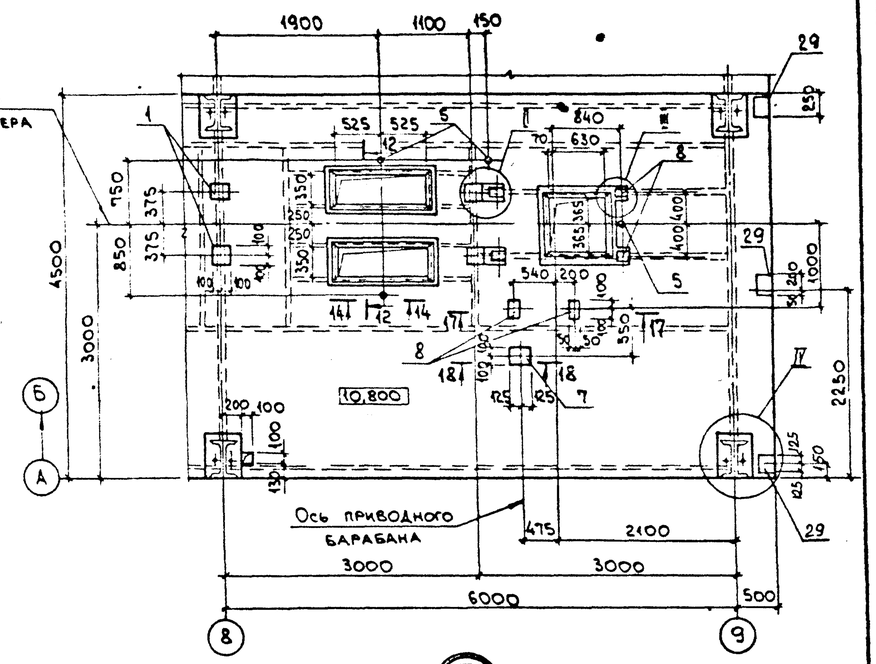

Элемент плана N1

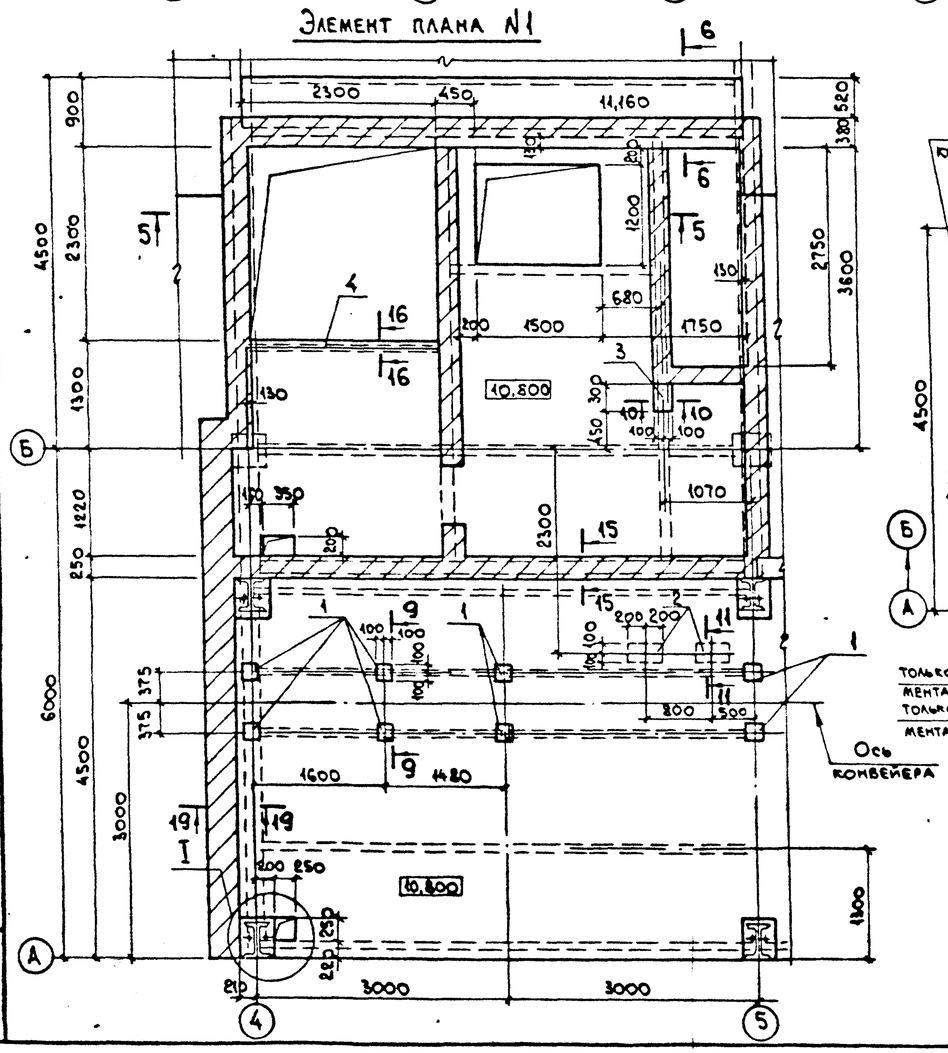

Элемент плана N2, N3

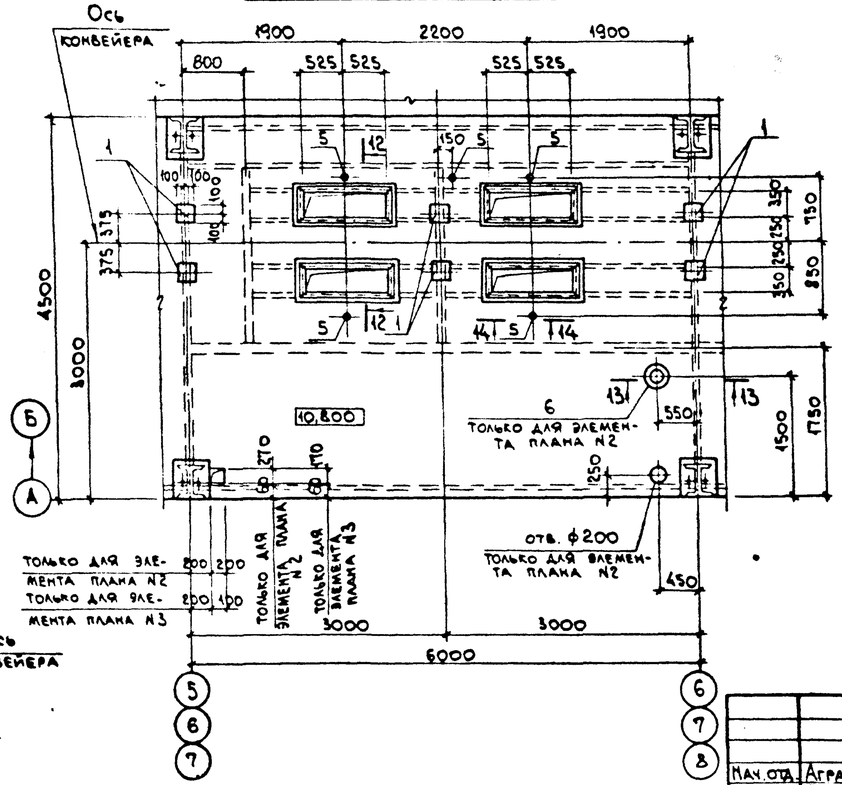

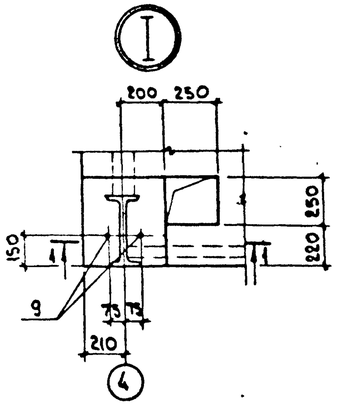

1-1

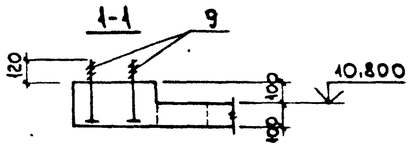

Привязан:			
Инв. N°			

Нач. отд.	Агранович		
Н. контр.	Зорин		
Гл. спец.	Зорин		
Зав. гр.	Шахновский		
Вед. инж.	Боднянская		
Провер.	Боднянская		
Разраб.	Артеменко		

903-1-289.91 КЖ

Котельная с 4 котлами Е-6,5-1,4Р. Золошлакоудаление механическое.

Главный корпус

Стадия	Лист	Листов
Р	71	

Участок монолитный Ум 6. Опалубка. Узел I

ХАРЬКОВСКИЙ ПРОМСТРОЙНИИПРОЕКТ

Инв. № подл. | Подп. и дата | Взам. инв. №

Альбом 12 ч.2

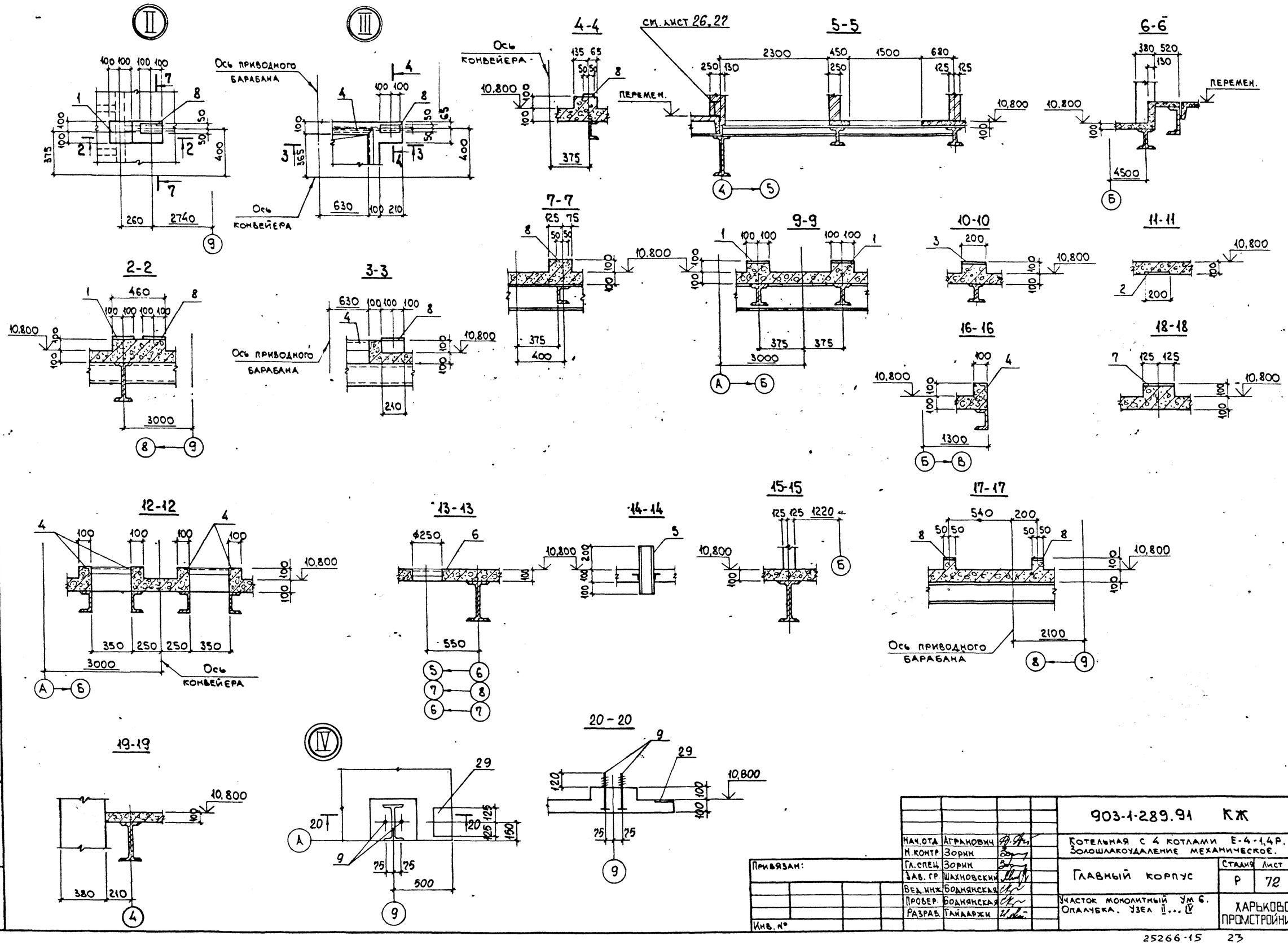

Нач.отд	Агранович		
Н.контр.	Зорин		
Гл.спец.	Зорин		
Зав.гр.	Шахновский		
Вед.инж.	Боднянская		
Провер.	Боднянская		
Разраб.	Гайдаржи		

Привязан:

Инв. №

903-1-289.91 КЖ

Котельная с 4 котлами Е-4-1,4Р. Золошлакоудаление механическое.

Главный корпус

Стадия	Лист	Листов
Р	72	

Участок монолитный Ум 6. Опалубка. Узел I...IV

ХАРЬКОВСКИЙ ПРОМСТРОЙНИИПРОЕКТ

Взам. инв. № | Подп. и дата | Инв. № подл.

Альбом 12 4.2

Схема расположения нижних сеток

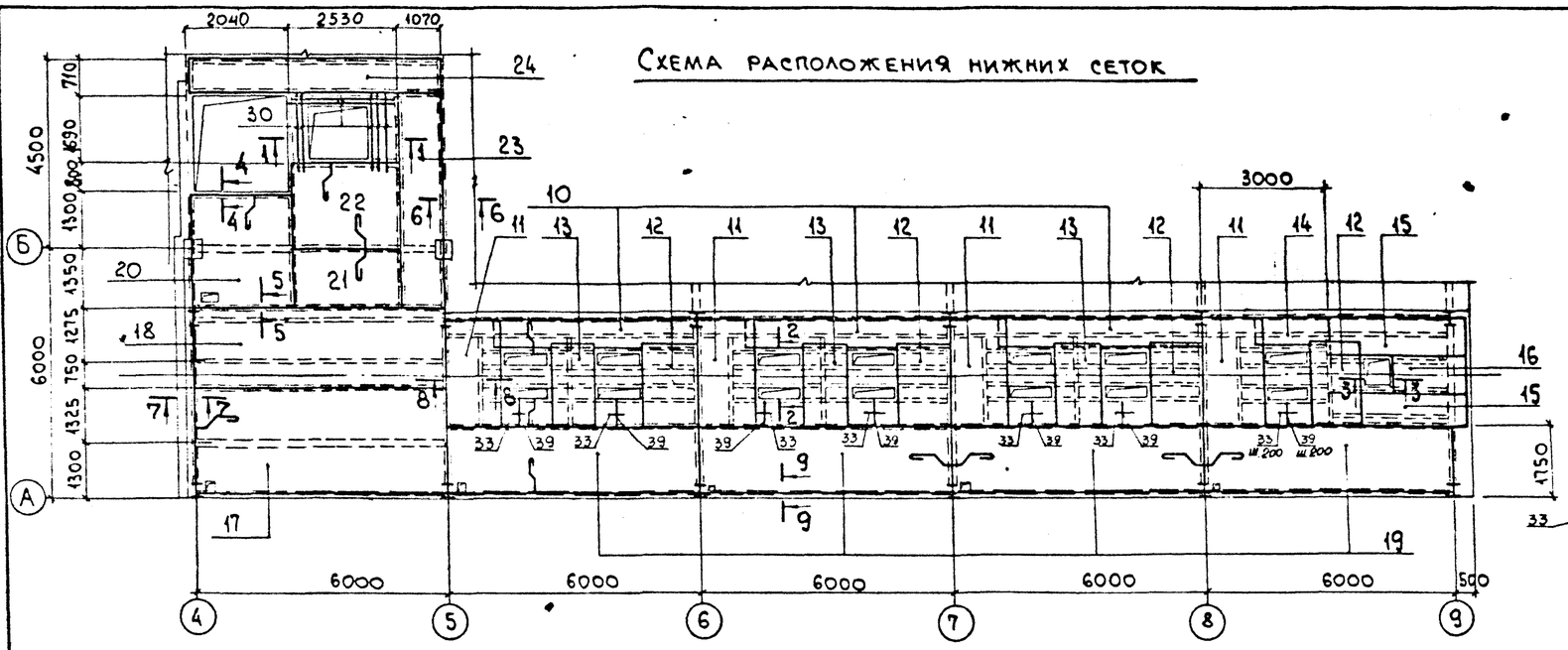

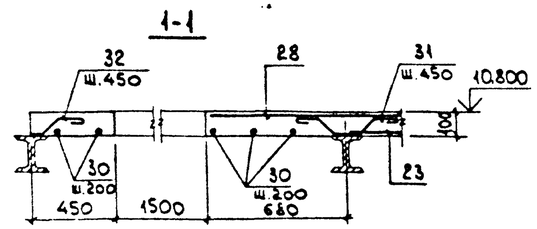

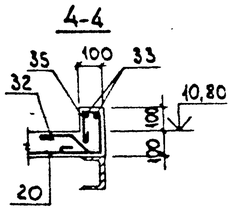

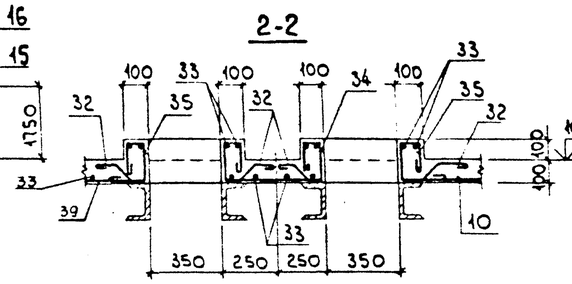

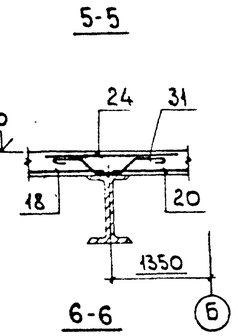

Схема расположения верхних сеток

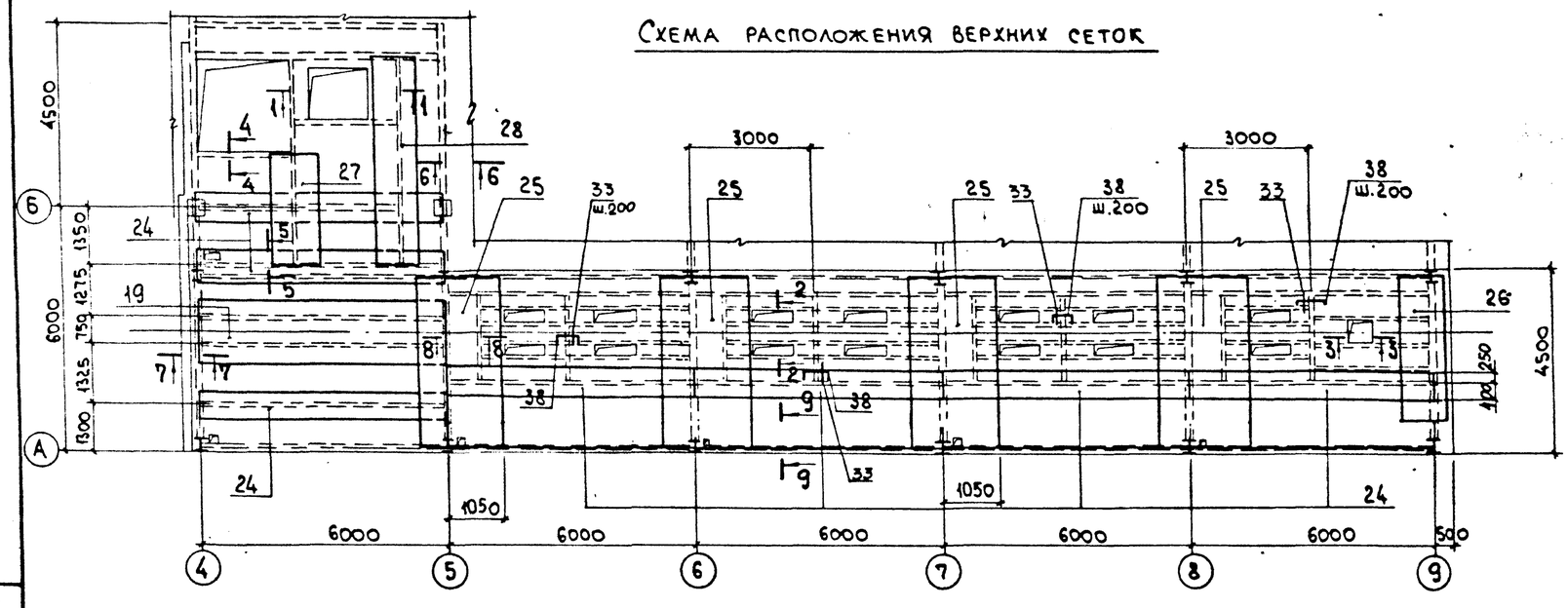

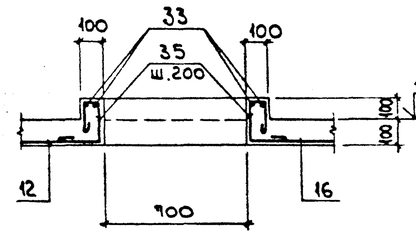

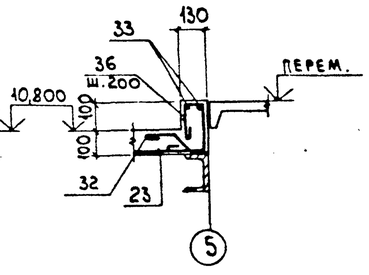

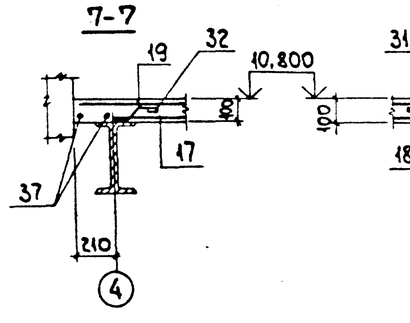

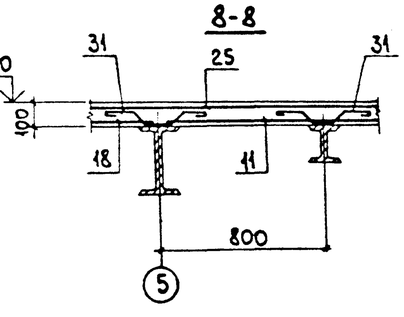

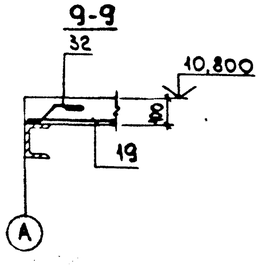

Нач.отд.	Агранович		
Н.контр.	Зорин		
Гл.спец.	Зорин		
Зав.гр.	Шахновский		
Вед.инж.	Боднянская		
Провер.	Боднянская		
Разраб.	Артеменко		

Привязан:

Инв. №

903-1-289.91 КЖ

Котельная с 4 котлами Е-6,5-1,4Р.
Золошлакоудаление механическое.

Главный корпус

Участок монолитный УМ6.
Армирование.

Стадия	Лист	Листов
Р	73	

ХАРЬКОВСКИЙ ПРОМСТРОЙНИИПРОЕКТ

Взам. инв. №

Подп. и дата

Инв. № подл.

АЛ650П 12 4.2

Формат	Зона	Поз.	Обозначение	Наименование	Кол.	Примеч.
				Участок монолитный Ум6		
				Сборочные единицы		
				Изделие закладное		
		1	1.400-15 в.1 -130-11	МН118-6	22	3,9 кг
		2	" -150-41	МН139-6	2	4,6 кг
		3	" -150-29	МН137-6	1	5,9 кг
		4	" -550-04	МН553	45,0 п.м.	4,1 кг
		5	903-1-289.91.КЖ.И-151;-152	МН13	19	2,2 кг
		6	1.400-15 в.1 -730	МН776	2	3,7 кг
		7	" -130-23	МН120-6	1	4,5 кг
		8	" -120-23	МН108-6	6	2,7 кг
		9	903-1-289.91. КЖИ-160	МН32	24	0,9 кг
		29	1.400-15 в.1 -120-65	МН115-6	3	2.3 кг
				Сетка арматурная		
		10	ГОСТ23279-85	4С $\frac{4ВрI-200}{6АIII-200}$ 85×485	3	7,0 кг
		11	"	4С $\frac{4ВрI-200}{6АIII-200}$ 130×270 $\frac{50}{50}$	4	5,8 кг
		12	"	4С $\frac{6АIII-200}{4ВрI-200}$ 130×195 $\frac{75}{50}$	4	4,3 кг
		13	"	4С $\frac{6АIII-200}{4ВрI-200}$ 105×195 $\frac{75}{25}$	3	3,6 кг
		14	"	4С $\frac{4ВрI-200}{6АIII-200}$ 85×185	1	2,8 кг
		15	"	4С $\frac{4ВрI-200}{6АIII-200}$ 110×345 $\frac{25}{50}$	2	6,4 кг
		16	"	4С $\frac{6АIII-200}{4ВрI-200}$ 75×195 $\frac{75}{75}$	1	2,4 кг
		17	"	4С $\frac{6АI-300}{6АIII-200}$ 255×595 $\frac{75}{75}$	1	28,2 кг
		18	"	4С $\frac{6АI-300}{6АIII-200}$ 195×595 $\frac{75}{75}$	1	22,2 кг
		19	ГОСТ23279-85	4С $\frac{6АI-200}{8АIII-200}$ 170×595 $\frac{75}{50}$	5	32,0 кг
		20	"	4С $\frac{4ВрI-200}{6АIII-200}$ 245×265	1	11,0 кг
		21	"	4С $\frac{4ВрI-200}{6АIII-200}$ 135×255 $\frac{75}{75}$	1	5,7 кг
		22	"	4С $\frac{4ВрI-200}{6АIII-200}$ 215×255 $\frac{75}{75}$	1	9,0 кг
		23	"	4С $\frac{6АI-200}{6АIII-200}$ 105×510 $\frac{50}{25}$	1	12,9 кг
		24	"	4С $\frac{6АI-200}{6АIII-200}$ 65×595 $\frac{75}{25}$	8	9,6 кг
		25	"	4С $\frac{6АI-200}{6АIII-200}$ 145×435 $\frac{75}{25}$	4	14,8 кг
		26	"	4С $\frac{6АI-200}{6АIII-200}$ 125×385	1	11,5 кг
		27	"	4С $\frac{6АI-200}{6АIII-200}$ 105×245	1	6,3 кг
		28	"	4С $\frac{6АI-200}{6АIII-200}$ 95×535 $\frac{75}{75}$	1	11,6 кг
				Детали		
		30		ф8АIII ГОСТ5781-82*, ℓ=1900	9	0,7 кг
		31*		ф8АI, " , ℓ=660	305	0,26 кг
		32*		ф8АI, " , ℓ=350	408	0,14 кг
		33		ф6АI, " , ℓ=п.м.	2150	0,22 кг
		34*		ф6АI, " , ℓ=1370	42	0,3 кг
		35*		ф6АI, " , ℓ=690	100	0,15 кг
		36*		ф6АI, ГОСТ 5781-82*, ℓ=720	30	0,16 кг
		37		ф8АIII, " , ℓ=5950	2	2,3 кг
		38*		ф8АI, " , ℓ=560	76	0,22 кг
		39		ф6АIII " , ℓ=650	42	0,14 кг
				Материалы		
				Бетон класса В15	17,4	м3

*) - см. ведомость деталей

Ведомость деталей

Поз.	Эскиз
31	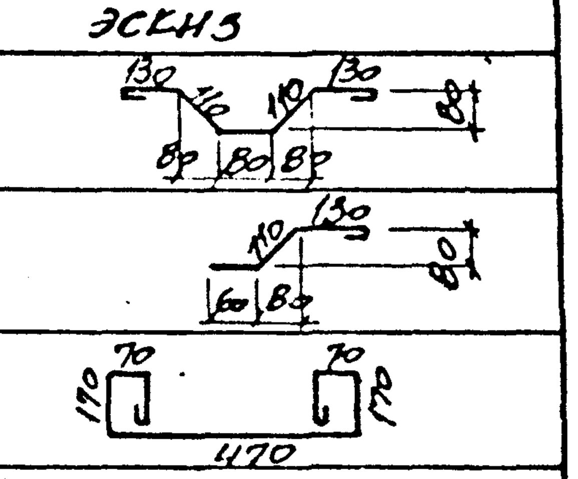
32	
34	

Поз.	Эскиз
35	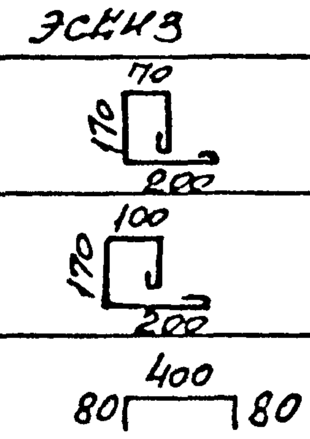
36	
38	

Ведомость расхода стали на элемент, кг

Марка элемента	Арматурные изделия								Изделия закладные																Общий расход
	Арматура класса							Всего	Арматура класса			Прокат марки												Всего	
	AIII			A-I			ВрI		A-III			С235							С235						
	ГОСТ 5781-82*						ГОСТ 6727-80		ГОСТ 5781-82*			ГОСТ 19903-74*				ГОСТ 8509-86*		ГОСТ 5262-75*		ГОСТ 24379.1-80	ГОСТ 5915-70*				
	ф6	ф8	Итого	ф6	ф8	Итого	ф4		ф8	ф12	Итого	δ=6	δ=8	δ=10	Итого	L50×5	Итого	Аз.тр. ф2"	Итого	Шпилька М20	Шайба М20	Гайка М20	Итого		
Ум6	199,4	112,1	311,5	242,5	153,3	395,8	36,3	743,6	18,4	18,3	36,7	13,0	72,1	24,4	109,5	177,6	177,6	38,0	38,0	17,8	1,9	2,9	22,6	384,4	1128,0

Привязан:	
Инв.№	
Взам. инв.№	
Подпись и дата	
Инв.№ подл.	

Должность	Фамилия	Подпись	903-1-289.91 КЖ		
Нач. отд.	Агранович		Котельная с 4 котлами Е-6,5-1,4Р. Золошлакоудаление механическое.		
Н. контр.	Зорин		Главный корпус	Стадия Р	Лист 74 / Листов
Гл. спец.	Зорин				
Зав. гр.	Шахновский				
Вед. инж.	Боднянская		Спецификация участка монолитного Ум6	Харьковский промстройниипроект	
Провер.	Боднянская				
Разраб.	Гайдаржи				

Альбом 12 ч. 2

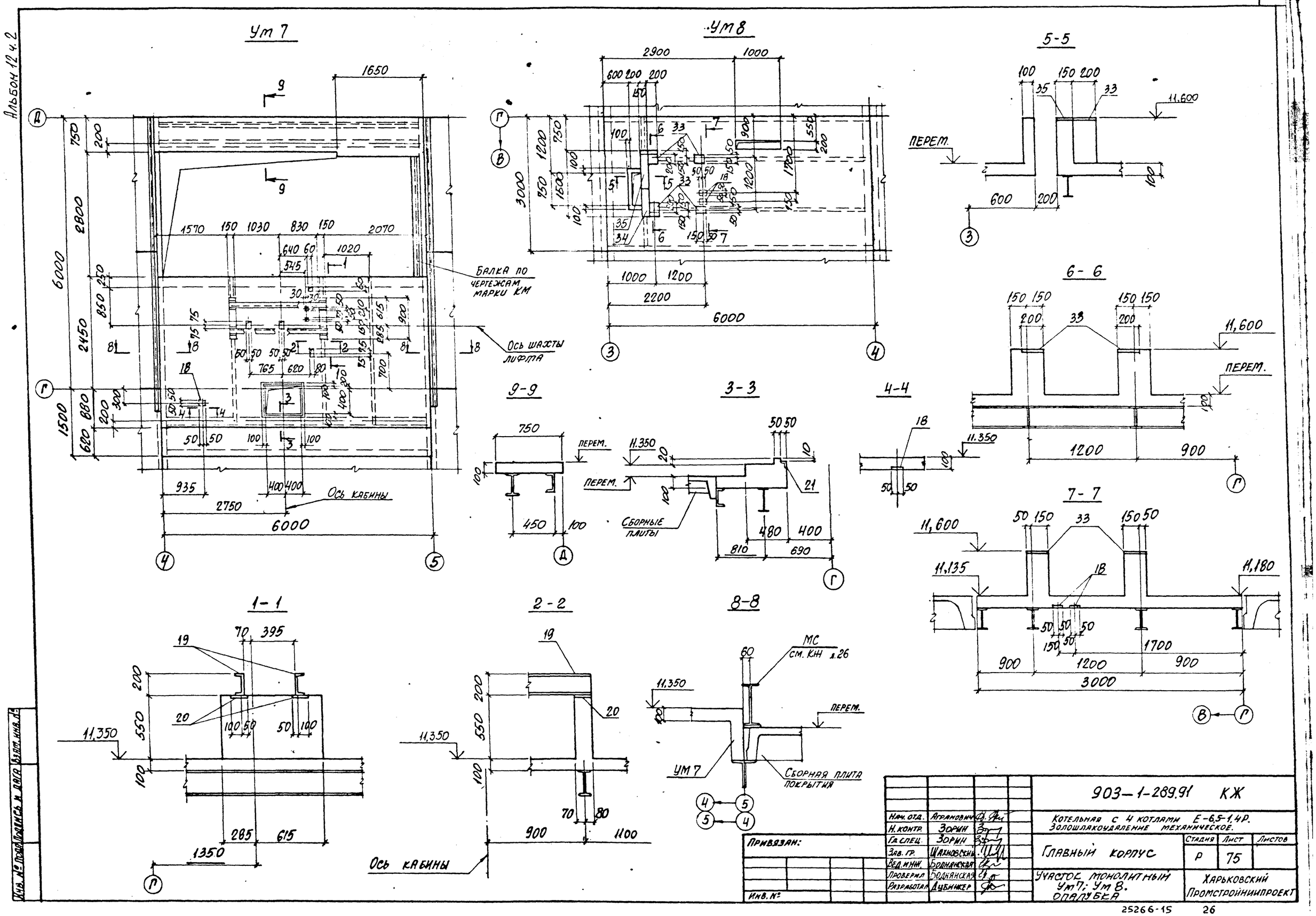

Нач. отд.	Агранович		
Н. контр.	Зорин		
Гл. спец.	Зорин		
Зав. гр.	Шаховский		
Вед. инж.	Бодянская		
Проверил	Бодянская		
Разработал	Дубинжер		

Привязан:

Инв. №

903-1-289.91 КЖ

Котельная с 4 котлами Е-6,5-1,4Р. Золошлакоудаление механическое.

Главный корпус

Участок монолитный Ум7; Ум8. Опалубка

Стадия	Лист	Листов
Р	75	

Харьковский Промстройниипроект

Инв. № подл. | Подпись и дата | Взам. инв. №

Альбом 12.4.2

Ум 7
Схема раскладки нижних сеток

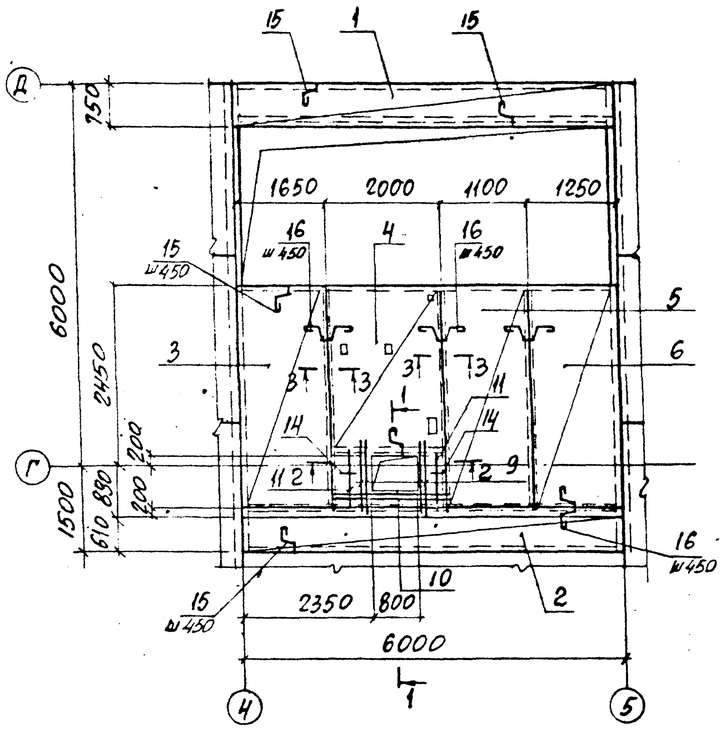

Ум 7
Схема раскладки верхних сеток

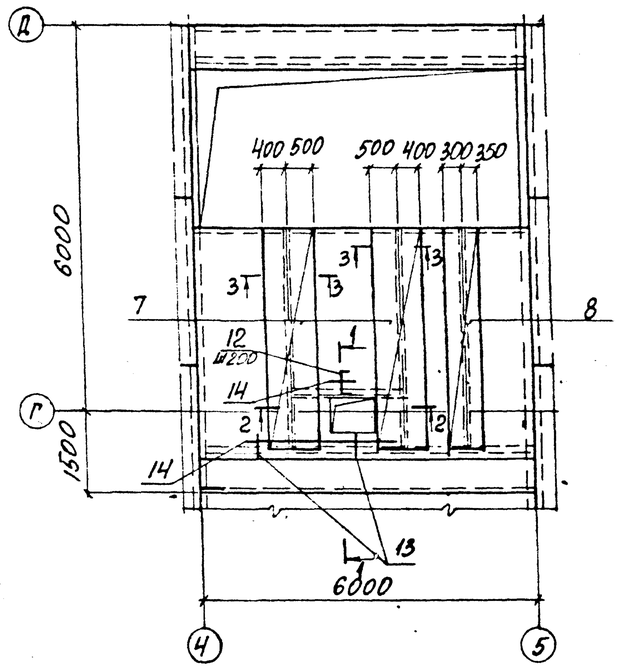

Ум 8
Схема расположения нижних сеток

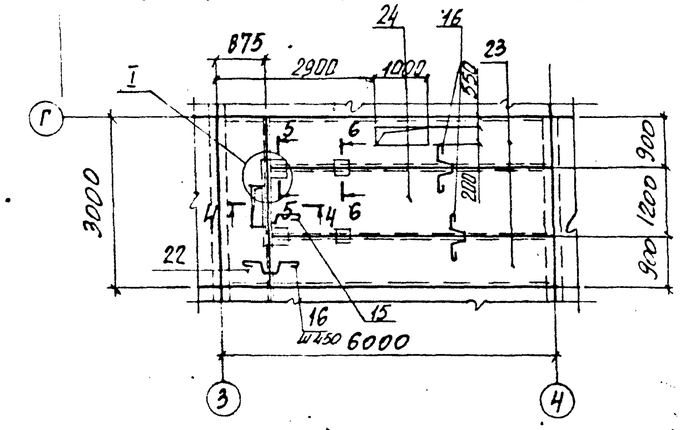

Ум 8
Схема расположения верхних сеток

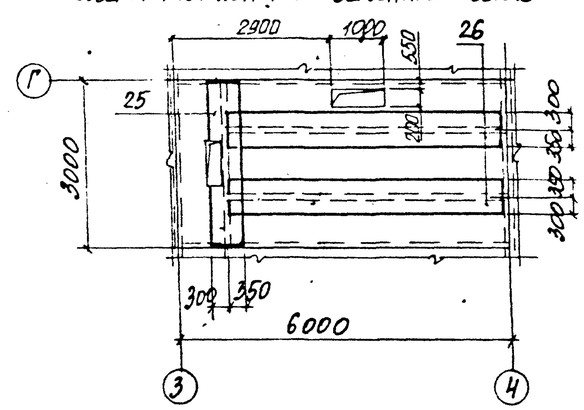

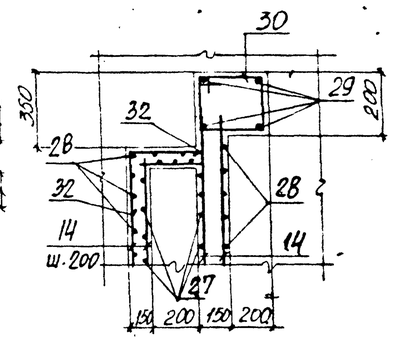

1-1

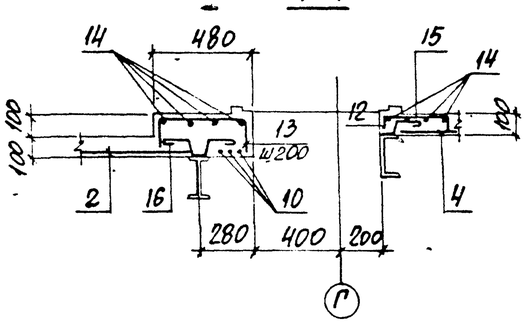

3-3

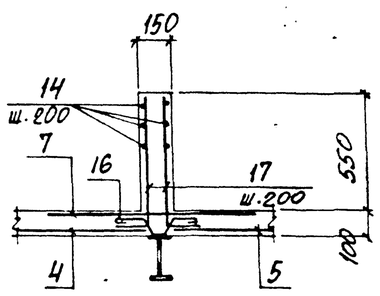

4-4

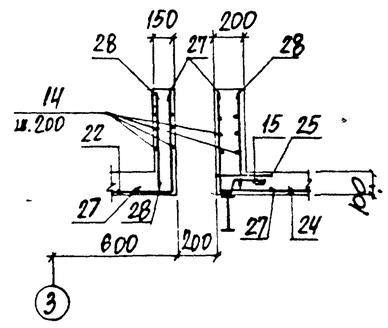

2-2

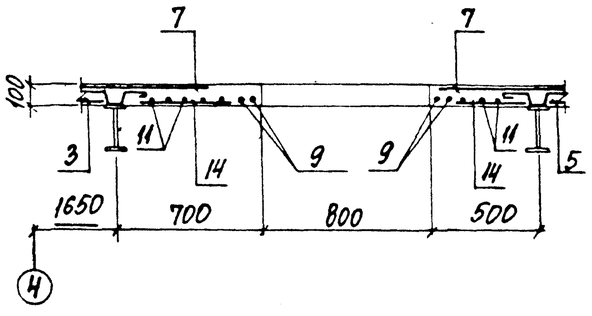

5-5

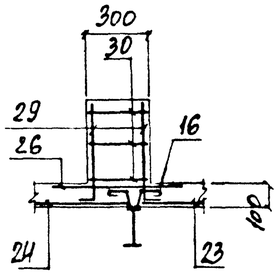

6-6

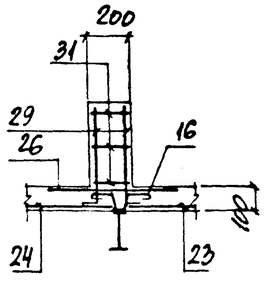

Привязан:	Нач. отд.	Агранович		903-1-289.91 КЖ
	Н. контр.	Зорин		Котельная с 4 котлами Е-6,5-1,4Р. Золошлакоудаление механическое.
	Гл. спец.	Зорин		
	Зав. гр.	Шахновский		Главный корпус — Стадия: Р; Лист: 76; Листов:
	Вед. инж.	Боднянская		
	Проверил	Боднянская		Участок монолитный Ум 7, Ум 8. Армирование
Инв. №	Разработал	Дубинко		Харьковский Промстройниипроект

Инв. № подл. | Подпись и дата | Взам. инв. №

Альбом 12 ч.2

Формат	Зона	Поз.	Обозначение	Наименование	Кол.	Примеч.
				Участок монолитный Ум7		
				Сборочные единицы		
				Сетки арматурные		
		1	ГОСТ 23279-85	4С $\frac{6AI-200}{6AIII-200}$ 70×595 $\frac{75}{50}$	1	13,6кг
		2	То же	4С $\frac{6AI-200}{6AIII-200}$ 80×595 $\frac{75}{100}$	1	14,9кг
		3	"	4С $\frac{6AI-200}{8AIII-200}$ 160×310 $\frac{50}{100}$	1	15,6кг
		4	"	4С $\frac{6AI-200}{8AIII-200}$ 195×220 $\frac{100}{75}$	1	13,4кг
		5	"	4С $\frac{6AI-200}{8AIII-200}$ 105×310 $\frac{50}{25}$	1	10,7кг
		6	"	4С $\frac{6AI-200}{8AIII-200}$ 120×310 $\frac{50}{100}$	1	11,7кг
		7	"	4С $\frac{6AI-200}{8AIII-200}$ 90×310 $\frac{50}{50}$	2	9,1кг
		8	"	4С $\frac{6AI-200}{8AIII-200}$ 65×310 $\frac{50}{25}$	1	6,9кг
				Изделия закладные		
		18	1.400-15 в.1	МН 105-6	1	1,0кг
		19	903-1-289.91. КЖ.И-196...198	МС 22	2,2 п.м.	18,4кг
		20	1.400-15 в.1	МН112-3	4	
		21	То же	МН 548	3,2 п.м.	4,2кг
				Детали		
		9		ф10AIII, ГОСТ5781-82*, ℓ=900	4	0,56кг
		10		ф10AIII, ГОСТ5781-82*, ℓ=2000	3	1,2кг
		11		ф8AIII, То же, ℓ=900	8	0,36кг
		12*		ф8AIII, " , ℓ=760	11	0,30кг
		13*		ф8AIII, " , ℓ=810	31	0,32кг
		14		ф6AI, " , ℓ=п.м.	46,4	0,22кг
		15*		ф8AI, " , ℓ=350	64	0,14кг
		16*		ф8AI, " , ℓ=650	40	0,26кг
		17*		ф8AIII, " , ℓ=800	20	0,32кг
				Материалы		
				Бетон класса В 15	3,1	м³
				Участок монолитный Ум8		
				Сборочные единицы		
				Сетки арматурные		
		22	ГОСТ 23279-85	4С $\frac{6AI-200}{6AIII-200}$ 85×295 $\frac{75}{25}$	1	8,3кг
		23	То же	4С $\frac{6AI-200}{6AIII-200}$ 85×510 $\frac{50}{25}$	2	14,4кг
		24	"	4С $\frac{6AI-200}{6AIII-200}$ 115×510 $\frac{50}{75}$	1	17,6кг
		25	"	4С $\frac{6AI-200}{6AIII-200}$ 65×295 $\frac{75}{25}$	1	6,5кг
		26	"	4С $\frac{6AI-200}{6AIII-200}$ 65×510 $\frac{50}{25}$	2	11,2кг
				Изделия закладные		
		33	1.400-15 в.1	МН118-2	4	3,8кг
		18	"	МН105-6	2	1,0кг
		34	3.400-6/76	МИ1-27	1	6,0кг
		35	То же	МИ1-41	1	8,4кг
				Детали		
		14		ф6AI, ГОСТ5781-82*, ℓ=п.м	17,4	0,22кг
		15*		ф8AI, То же, ℓ=350	32	0,14кг
		16*		ф8AI, " , ℓ=650	34	0,26кг
		27*		ф6AI, " , ℓ=730	15	0,16кг
		28		ф6AI, " , ℓ=470	14	0,12кг
		29*		ф10AIII, " , ℓ=600	16	0,37кг
		30*		ф6AI, " , ℓ=1450	6	0,32кг
		31*		ф6AI, " , ℓ=750	6	0,17кг
		32*		ф6AI, " , ℓ=680	3	0,15кг
				Материалы		
				Бетон класса В 15	1,8	м³

*) Позиции смотрите ведомость деталей

Ведомость деталей

Поз.	Эскиз
12	600; 80; 80
13	450; 180; 180
15	130; 80; 110; 80; 60
16	130; 130; 80; 80; 80; 80
17	600; 200
27	450; 200
29	450; 150
30	475; 325; 250; 400
31	225; 225; 150; 150
32	300; 300

Марка элемента	Изделия арматурные								Изделия закладные												Общий расход
	Арматура класса							Всего	Арматура класса			Прокат марки								Всего	
	А-III				А-I				А-III			С235									
	ГОСТ 5781-82*								ГОСТ 5781-82*			ГОСТ 19903-74*			ГОСТ 8240-89		ГОСТ 8509-86*				
	ф6	ф8	ф10	Итого	ф6	ф8	Итого		ф8	ф12	Итого	δ=6	δ=8	Итого	С20	Итого	L50×5	Итого			
Ум 7		82,9	5,8	88,7	45,7	19,4	65,1	153,8	1,4	4,0	5,4	0,5	5,2	5,7	40,5	40,5	12,2	12,2	63,8	217,6	
Ум 8		36,1	5,9	42,0	34,3	13,3	47,6	89,6	1,3	1,3	2,6	1,0	16,6	17,6	–	–	–	–	20,2	109,8	

Взам. инв. №

Подпись и дата

Инв. № подл.

Привязан:

Инв. №

Нач. отд.	Агранович	
Н. контр.	Зорин	
Гл. спец.	Зорин	
Зав. гр.	Шахновский	
Вед. инж.	Боднянская	
Проверил	Боднянская	
Разработал	Дубинкер	

903-1-289.91 КЖ

Котельная с 4 котлами Е-85-1,4Р. Золошлакоудаление механическое.

Главный корпус

Стадия	Лист	Листов
Р	77	

Спецификация участка монолитного Ум 7; Ум 8

Харьковский Промстройниипроект

Альбом 12 ч.2

Схема расположения фундаментов

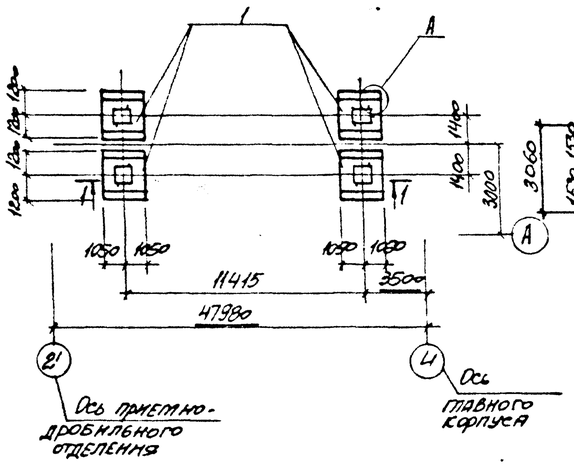

Схема расположения плит перекрытия

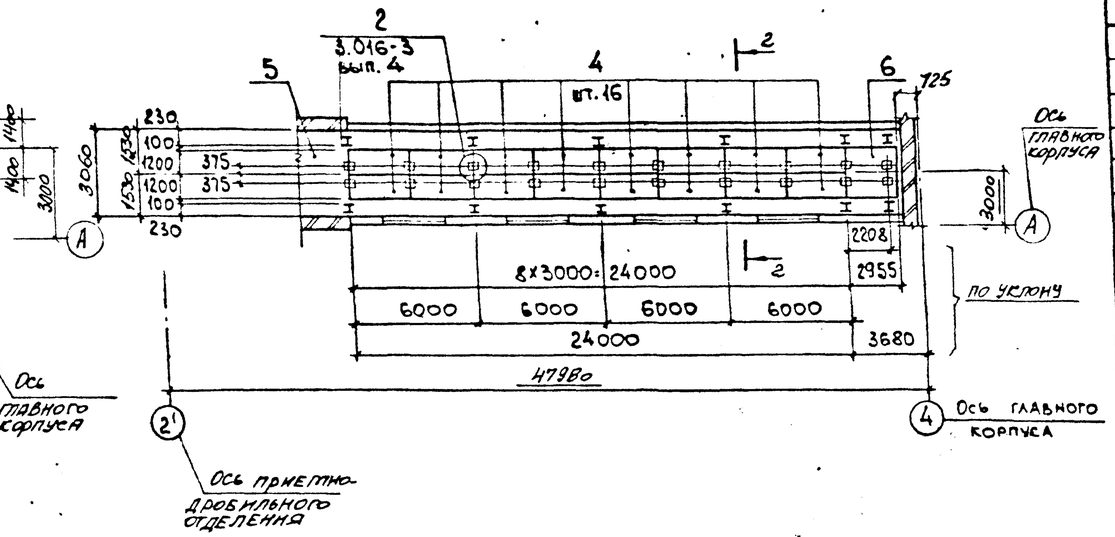

Схема расположения стоек

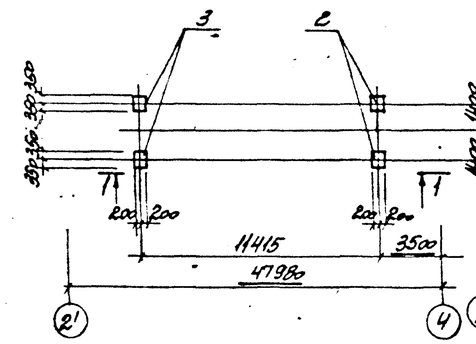

Схема расположения плит покрытия

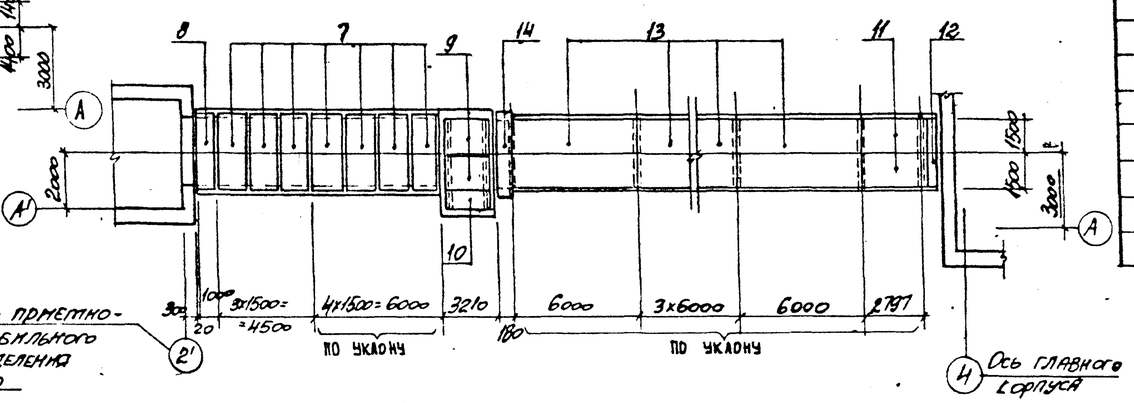

1-1

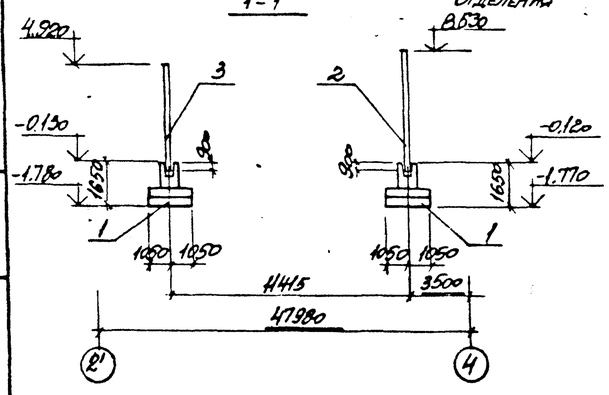

2-2

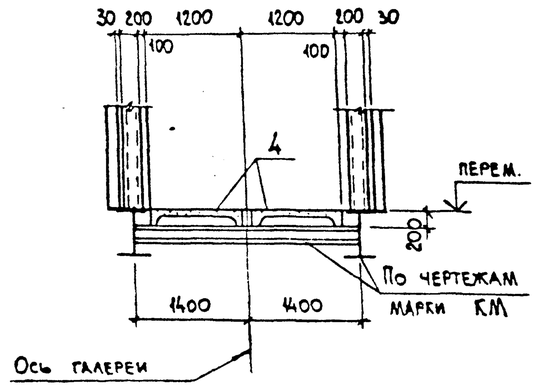

3-3

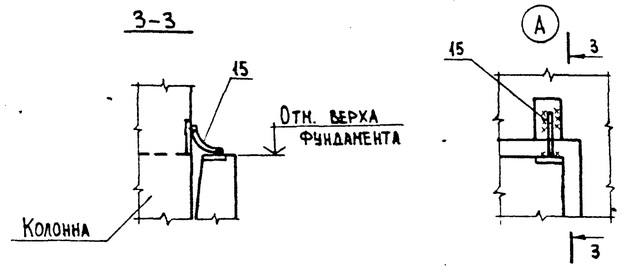

Спецификация к схеме расположения фундаментов, стоек, плит перекрытия и покрытия

Марка, поз.	Обозначение	Наименование	Кол.	Масса ед., кг	Примечание
		Схема расположения фундаментов			
1	903-1-289.91 КЖ.л. 85	Фундамент монолитный Фм 1	4		
15	903-1-289.91. КЖ.И-176...-179	Изделие соединительное МС 44	8	0,20	
		Схема расположения стоек			
2	903-1-289.91 КЖ.И-13;-14	Стойка Ст 1	2	6825	
3	"	" Ст 2	2	4235	
		Схема расположения плит перекрытия			
4	3.016-3, вып. 3	Плита П2-2	16	660	
5	903-1-289.91 КЖ.л. 84	Участок монолитный Ум 1	1		
6	" КЖ.л. 85	" Ум 2	1		
ОП2	3.016-3, вып. 4	Опорная подушка ОП2	18	30,8	
МС-3	"	Изделие закладное МС-3	36	0,63	
		Схема расположения плит покрытия			
7	1.141-1 вып. 60	Плита ПК36. 15-4т	7	1700	
8	"	ПК36. 10-4т	1	1055	
9	"	ПК24. 15-4т	2	1445	
10	"	ПК24. 10-4т	1	718	
11	"	ПК 30.15-4т	2	1425	
12	"	ПК 30.10-4т	1	882	
13	1.465.1-10/82 в.1	1ПГ-2АТ VIТ□АН-400П	5	2650	
14	903-1-289.91 КЖ.л. 85	Участок монолитный Ум3	1		

Привязан:

Инв. №

Нач.отд.	Агринович		
Н.контр.	Зорин		
Гл.спец.	Зорин		
Зав.гр.	Шляховский		
Вед.инж.	Боднянская		
Провер.	Боднянская		
Разраб.	Дубинкер		

903-1-289.91 КЖ

Котельная с 4 котлами Е-6,5-14Р
Золошлакоудаление механическое

Галерея топливоподачи

Стадия	Лист	Листов
Р	78	

Схема расположения фундаментов стоек, плит перекрытия и покрытия

Харьковский Промстройниипроект

Инв. № подл. | Подпись и дата | Взам. инв. №

Альбом 124.2

Схема расположения стеновых панелей в осях „2'...4"

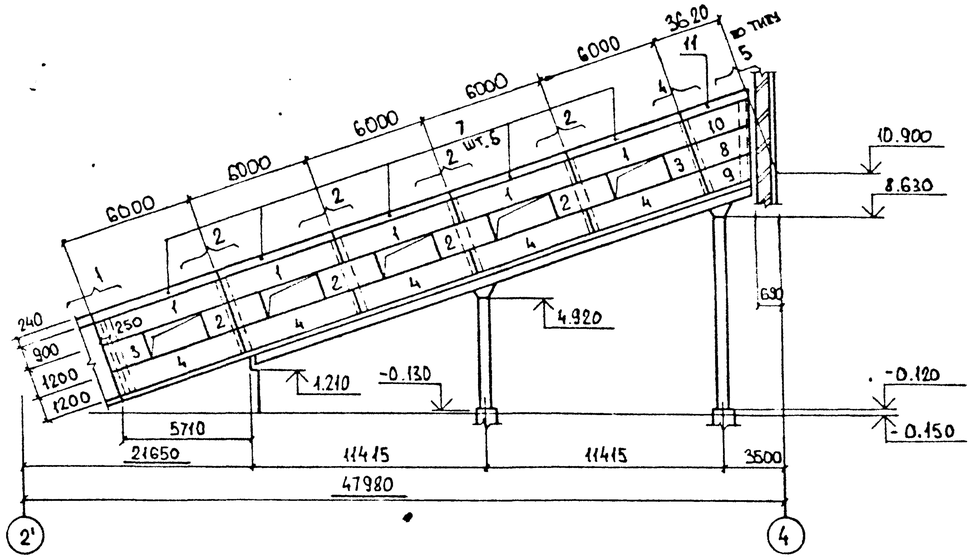

Схема расположения стеновых панелей в осях „4"...2"

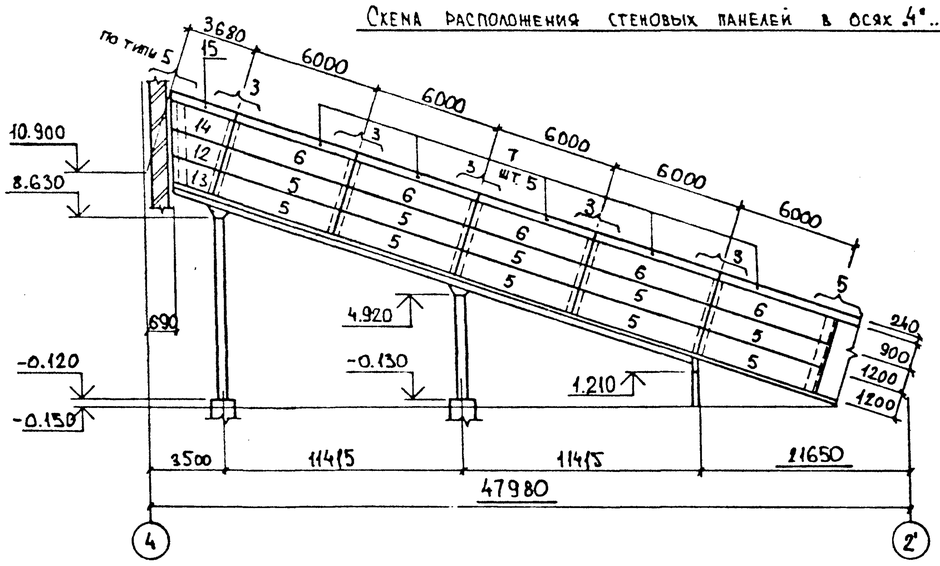

Фрагмент N4

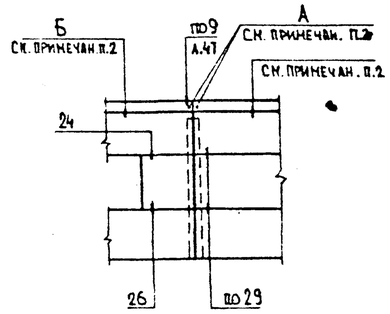

Фрагмент N5

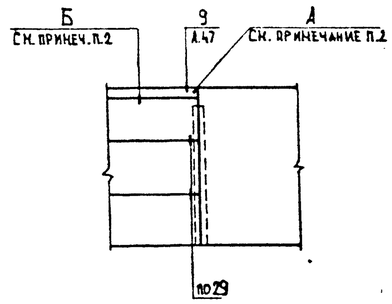

Спецификация к схеме расположения стеновых панелей

Марка, поз.	Обозначение	Наименование	Кол.	Масса ед., кг	Примечание
		Стеновые панели			
		Вариант I			
		Для t = -20°C			
1	1.030.1-1.1-1 04-05	ПС 60.9.2.0-2л-52	5	1640	
2	" 01-09	ПС 30.12.2.0-6л-57	4	1100	
3	" 62	2ПС 15.12.2.0-л-58	2	550	
4	" 05	ПС 60.12.2.0-2л-47	5	2200	
5	" 05	ПС 60.12.2,0-2л-31	10	2200	
6	" 04-05	ПС 60.12.2,0-2л-35	5	1640	
7	903-1-289.91.	КН.И-132...-134	ПС 93	10	1130	
8	"	КН.И-115...-117	ПС 80	1	960	
9	"	КН.И-120...-122	ПС 83	1	860	
10	"	КН.И-120...-122	ПС 85	1	810	
11	"	КН.И-132...-134	ПС 91	1	750	
12	"	КН.И-100...-102	ПС 71	1	960	
13	"	КН.И-105...-107	ПС 74	1	860	
14	"	КН.И-110...-112	ПС 77	1	810	
15	"	КН.И-132...-134	ПС 92	1	750	

1. Узлы крепления стеновых панелей принять по серии 1.030.1-1/88 в. 3-2.
2. Крепление карнизной панели к подкарнизной панели производить по узлам А и Б на документе 1.030.1-1.0-3-2400.
3. Фундаменты, стойки и монолитные участки замаркированы на листе 78.

Фрагмент N1

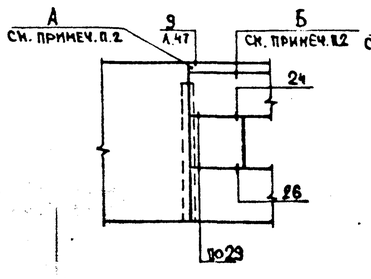

Фрагмент N2

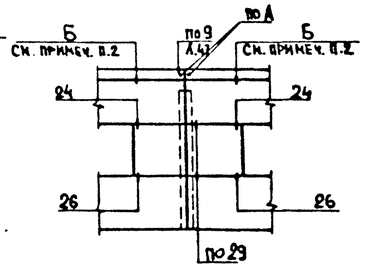

Фрагмент N3

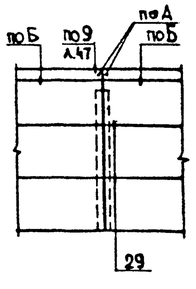

Инв. № подл. | Подпись и дата | Взам. инв. №

Привязан:

Инв. №

Нач. отд.	Агранович		
Н. контр.	Зорин		
Гл. спец.	Зорин		
Зав. гр.	Шахновский		
Вед. инж.	Боднянская		
Провер.	Боднянская		
Разраб.	Лубинкер		

903-1-289.91 КН.

Котельная с 4 котлами Е-6.5-1.4Р
Золошлакоудаление механическое

Галерея топливоподачи

Стадия	Лист	Листов
Р	79	

Схема расположения стеновых панелей. Спецификация (начало)

Харьковский Промстройниипроект

Альбом № 4.2

Марка, поз.	Обозначение	Наименование	Кол.	Масса ед., кг	Примечание
		Стеновые панели			
		для t° = -30°С			
1	1.030.1-1.1-1 04-08	ПС60.9.2,5-2Л-52	5	2020	
2	1.030.1-1.1-1 01-10	ПС30.12.2,5-6Л-57	4	1340	
3	1.030.1-1.1-1 62-01	2ПС15.12.2,5-Л-58	2	660	
4	1.030.1-1.1-1 05-03	ПС60.12.2,5-3Л-47	5	2710	
5	"	ПС60.12.2,5-3Л-31	10	2710	
6	1.030.1-1.1-1 04-08	ПС60.9.2,5-2Л-35	5	2020	
7	903-1-289.91.КЖ.Н-132...-134	ПС93	10	1130	
8	903-1-289.91.КЖ.Н-115...-117	ПС81	1	1170	
9	903-1-289.91.КЖ.Н-120...-122	ПС84	1	1050	
10	903-1-289.91.КЖ.Н-125...-127	ПС87	1	985	
11	903-1-289.91.КЖ.Н-132...-134	ПС91	1	750	
12	903-1-289.91.КЖ.Н-100...-102	ПС72	1	1170	
13	903-1-289.91.КЖ.Н-105...-107	ПС75	1	1050	
14	903-1-289.91.КЖ.Н-110...-112	ПС78	1	985	
15	903-1-289.91.КЖ.Н-132...-134	ПС92	1	750	
		Стеновые панели			
		для t° = -40°С			
1	1.030.1-1.1-1 04-11	ПС60.9.3,0-6Л-52	5	2410	
2	1.030.1-1.1-1 01-11	ПС30.12.3,0-6Л-57	4	1600	
3	1.030.1-1.1-1 62-02	2ПС15.12.3,0-Л-58	2	790	
4	1.030.1-1.1-1 05-06	ПС60.12.3,0-3Л-47	5	3210	
5	"	ПС60.12.3,0-3Л-31	10	3210	
6	1.030.1-1.1-1 04-11	ПС60.9.3,0-6Л-35	5	2410	
7	903-1-289.91.КЖ.Н-132...-134	ПС93	10	1130	
8	903-1-289.91.КЖ.Н-115...-117	ПС82	1	1370	
9	903-1-289.91.КЖ.Н-120...-122	ПС85	1	1240	

Марка, поз.	Обозначение	Наименование	Кол.	Масса ед., кг	Примечание
10	903-1-289.91.КЖ.Н-125...-127	ПС88	1	1170	
11	903-1-289.91.КЖ.Н-132...-134	ПС91	1	750	
12	903-1-289.91.КЖ.Н-100...-102	ПС73	1	1370	
13	903-1-289.91.КЖ.Н-105...-107	ПС76	1	1240	
14	903-1-289.91.КЖ.Н-110...-112	ПС79	1	1170	
15	903-1-289.91.КЖ.Н-132...-134	ПС92	1	750	
		Изделия соединительные			
Т8	1.030.1-1.4-1-140	Т8	48	0.5	
Лист 8х80х140	1.030.1-1/88.3-2-455	Лист 8х80х140 ГОСТ 19903-74*	20	0.7	
Т3	1.030.1-1.4-1-120	Т3	14	0.4	
Лист 14х70х150	1.030.1-1/88.0-3-2400	Лист 14х70х150, ГОСТ 19903-74*	24	1.2	для t=-20°-30°
Лист 14х70х200	1.030.1-1/88.0-3-2400	Лист 14х70х200, ГОСТ 19903-74*	24	1.5	для t=-40°
Лист 8х70х100	1.030.1-1/88.0-3-2400	Лист 8х70х100 ГОСТ 19903-74*	32	0.4	
		Вариант I			
		Стеновые панели			
		для t° = -20°С; -30°С			
1	903-1-289.91.КЖ.Н-130;-131	ПС89-А	5	1140	
2	Шифр 110-85.1-170	ПС30.12.2,0-А-17	4	771	
3	Шифр 110-85.1-180	ПС15.12.2,0-А-18	2	384	
4	Шифр 110-85.1-080-03	ПС60.12.2,0-А-8	5	1529	
5	Шифр 110-85.1-010-03	ПС60.12.2,0-А-1	10	1524	
6	903-1-289.91.КЖ.Н-130;-131	ПС89-А	5	1140	
7	903-1-289.91.КЖ.Н-132...-134	ПС93	10	1130	
8	903-1-289.91.КЖ.Н-118;-119	ПС80-А	1	732	
9	903-1-289.91.КЖ.Н-123;-124	ПС83-А	1	651	
10	903-1-289.91.КЖ.Н-128;-129	ПС86-А	1	609	
11	903-1-289.91.КЖ.Н-132...-134	ПС91	1	750	
12	903-1-289.91.КЖ.Н-103;-104	ПС71-А	1	732	
13	903-1-289.91.КЖ.Н-108;-109	ПС74-А	1	651	

Марка, поз.	Обозначение	Наименование	Кол.	Масса ед., кг	Примечание
14	903-1-289.91.КЖ.Н-113;-114	ПС77-А	1	609	
15	903-1-289.91.КЖ.Н-132;-134	ПС92	1	750	
		Стеновые панели			
		для t° = -40°С			
1	903-1-289.91.КЖ.Н-130;-131	ПС90-А	5	1373	
2	Шифр 110-85.1-170-01	ПС30.12.2,5-А-17	4	920	
3	Шифр 110-85.1-180-01	ПС15.12.2,5-А-18	2	463	
4	Шифр 110-85.1-080-04	ПС60.12.2,5-А-8	5	1839	
5	Шифр 110-85.1-010-04	ПС60.12.2,5-А-1	10	1834	
6	903-1-289.91.КЖ.Н-130;-131	ПС90-А	5	1373	
7	903-1-289.91.КЖ.Н-132;-134	ПС93	10	1130	
8	903-1-289.91.КЖ.Н-118;-119	ПС81-А	1	863	
9	903-1-289.91.КЖ.Н-123;-124	ПС84-А	1	761	
10	903-1-289.91.КЖ.Н-128;-129	ПС87-А	1	710	
11	903-1-289.91.КЖ.Н-132...-134	ПС91	1	750	
12	903-1-289.91.КЖ.Н-103;-104	ПС72-А	1	863	
13	903-1-289.91.КЖ.Н-108;-109	ПС75-А	1	761	
14	903-1-289.91.КЖ.Н-113;-114	ПС78-А	1	710	
15	903-1-289.91.КЖ.Н-132...-134	ПС92	1	750	
		Изделия соединительные			
Т8	1.030.1-1.4-1-140	Т8	48	0.5	
Лист 8х80х140	1.030.1-1/88.3-2-455	Лист 8х80х140 ГОСТ 19903-74*	20	0.7	
Т3	1.030.1-1.4-1-120	Т3	14	0.4	
Лист 14х70х150	1.030.1-1/88.0-3-2400	Лист 14х70х150 ГОСТ 19903-74*	24	1.2	
Лист 8х70х100	1.030.1-1/88.0-3-2400	Лист 8х70х100 ГОСТ 19903-74*	32	0.4	

Инв. № подл. | Подп. и дата | Взам. инв. №

Привязан:

Инв. №

Нач. отд.	Агранович		
Н. контр.	Зорин		
Гл. констр.	Зорин		
Зав. гр.	Шахновский		
Вед. инж.	Боднянская		
Провер.	Боднянская		
Провер.	Лубинкер		

903-1-289.91 КЖ6

Котельная с 4 котлами Е-6,5-14Р
Золошлакоудаление механическое

Галерея топливоподачи

Стадия	Лист	Листов
Р	80	

Схема расположения стеновых панелей. Спецификация (окончание)

Харьковский Промстройниипроект

Альбом 12 ч. 2

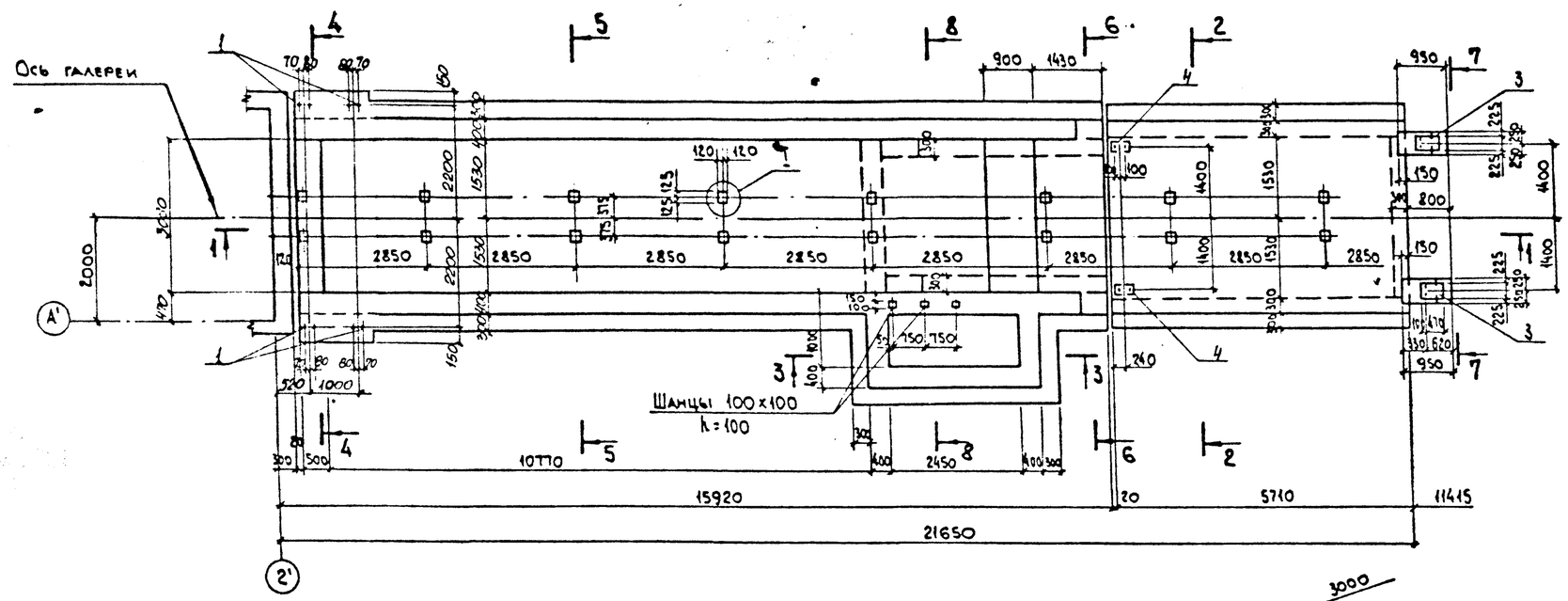

1-1

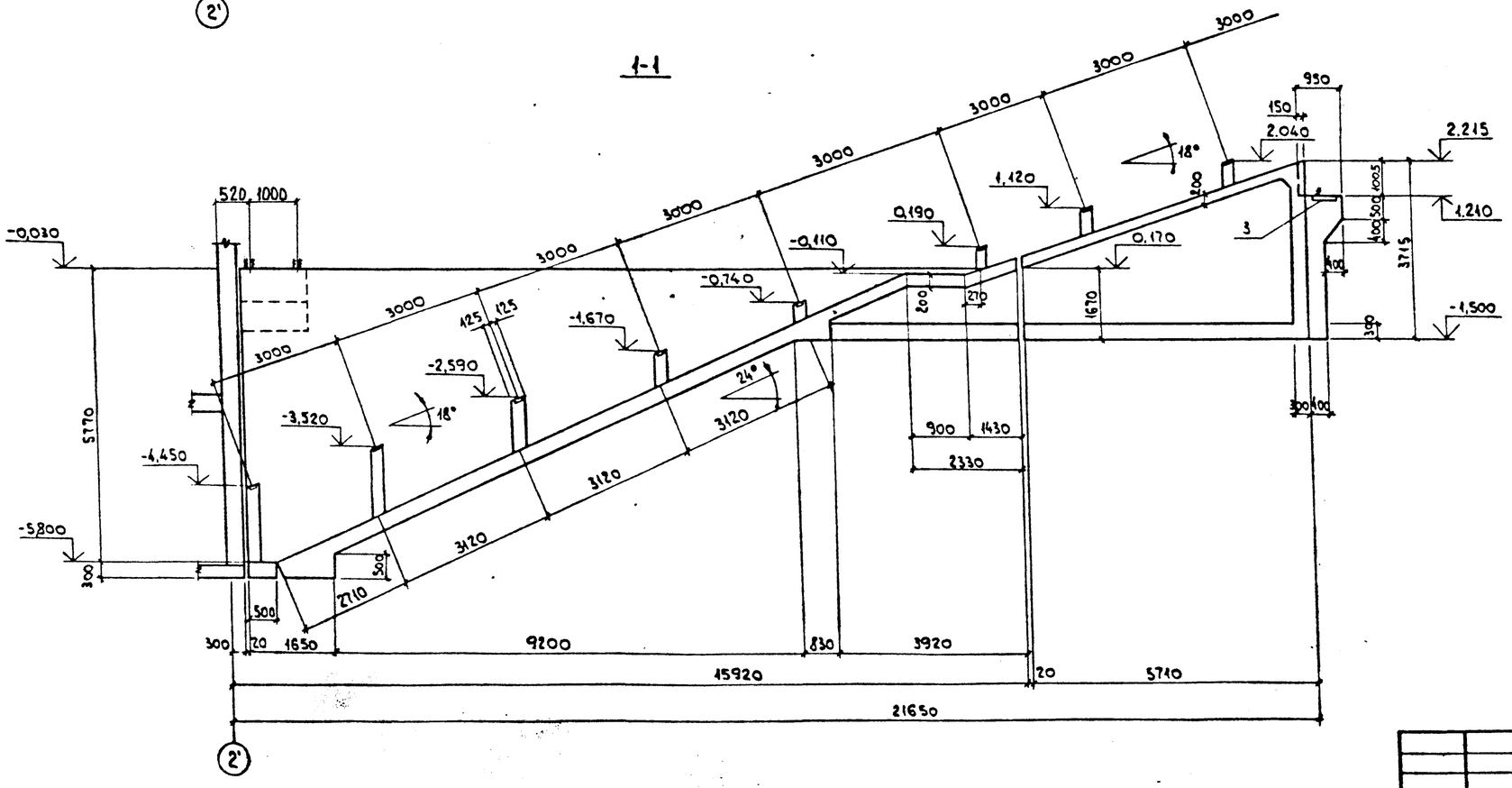

2-2

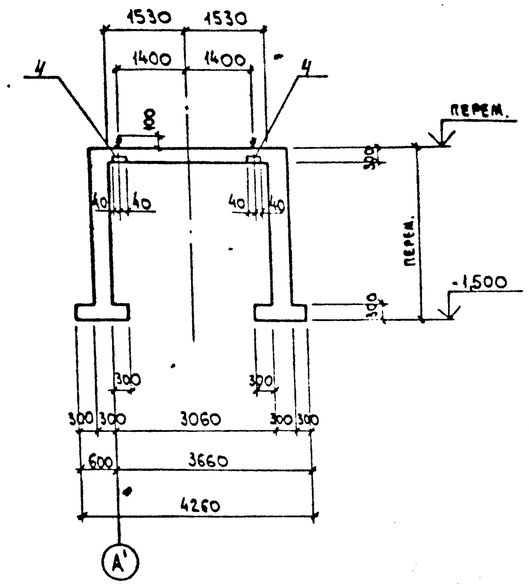

3-3

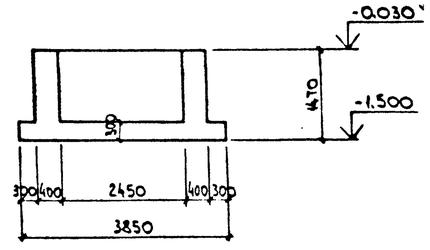

Нач. отд.	Игрянович		
Н. контр.	Зорин		
Гл. спец.	Зорин		
Зав. гр.	Шахновский		
Вед. инж.	Боснячская		
Провер.	Шахновский		
Разраб.	Дубинкер		

Привязан:

Инв. №

903-1-289.91. КЖ

Котельная с 4 котлами Е-6,5-1,4Р
Золошлакоудаление механическое.

Галерея топливоподачи

Стадия	Лист	Листов
Р	81	

Участок монолитный УМ 1.
Сечение 1-1...3-3. Опалубка.

ХАРЬКОВСКИЙ ПРОМСТРОЙНИИПРОЕКТ

Инв. № подл. | Подп. и дата | Взам. инв. №

Альбом IV.2

4-4

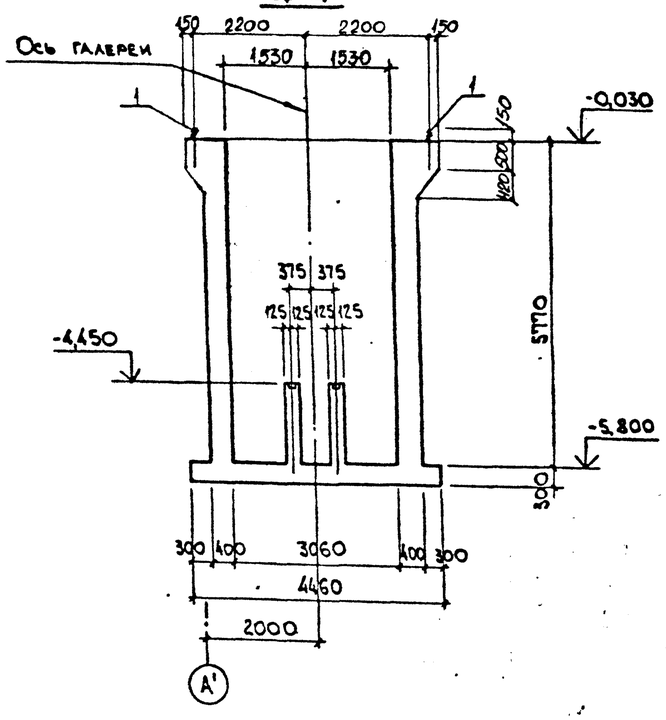

5-5

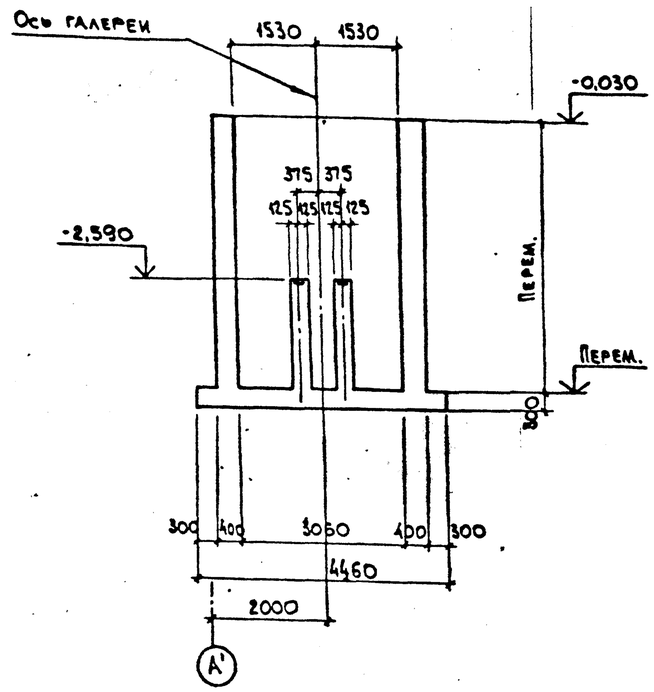

7-7

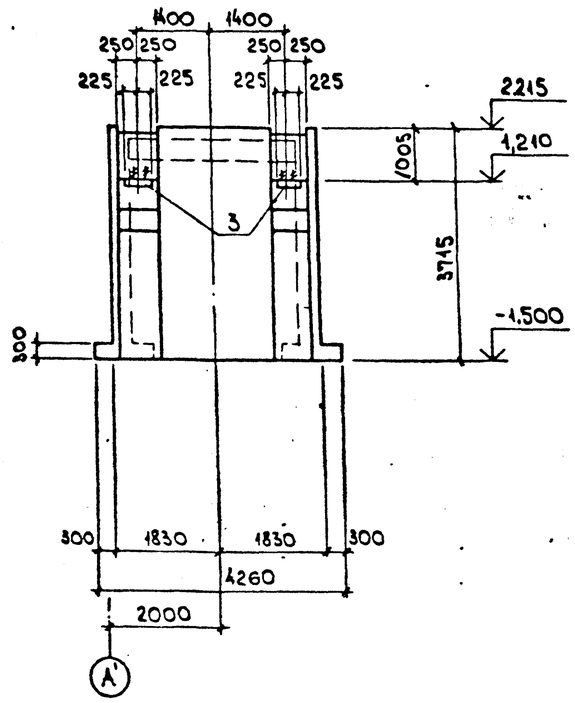

6-6

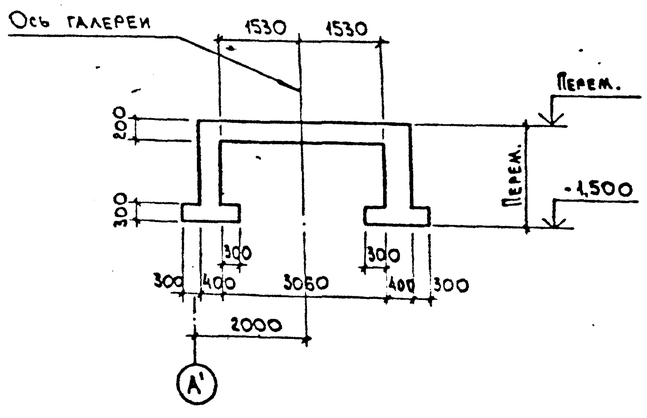

8-8

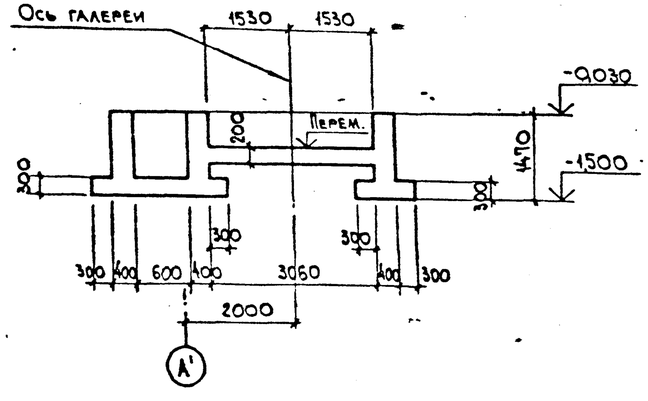

I

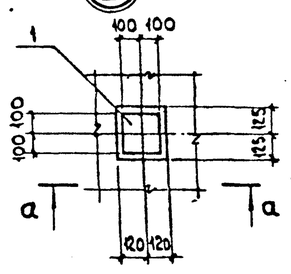

а-а

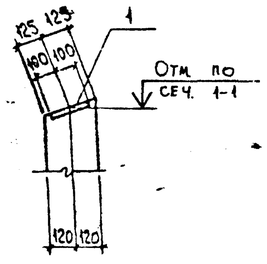

Нач. отд.	Агранович		
Н. контр.	Зорин		
Гл. спец.	Зорин		
Зав. гр.	Шахновский		
Вед. инж.	Боднянская		
Провер.	Шахновский		
Разраб.	Дубинкер		

Привязан:

Инв. №

903-1-289.91 КЖ

Котельная с 4 котлами Е-6,5-1,4Р.
Золошлакоудаление механическое.

Галерея топливоподачи

Стадия	Лист	Листов
Р	82	

Участок монолитный Ум 1.
Сечение 4-4...8-8. Опалубка.

ХАРЬКОВСКИЙ ПРОМСТРОЙНИИПРОЕКТ

Инв. № подл. | Подпись и дата | Взам. инв. №

Альбом 12 4 2

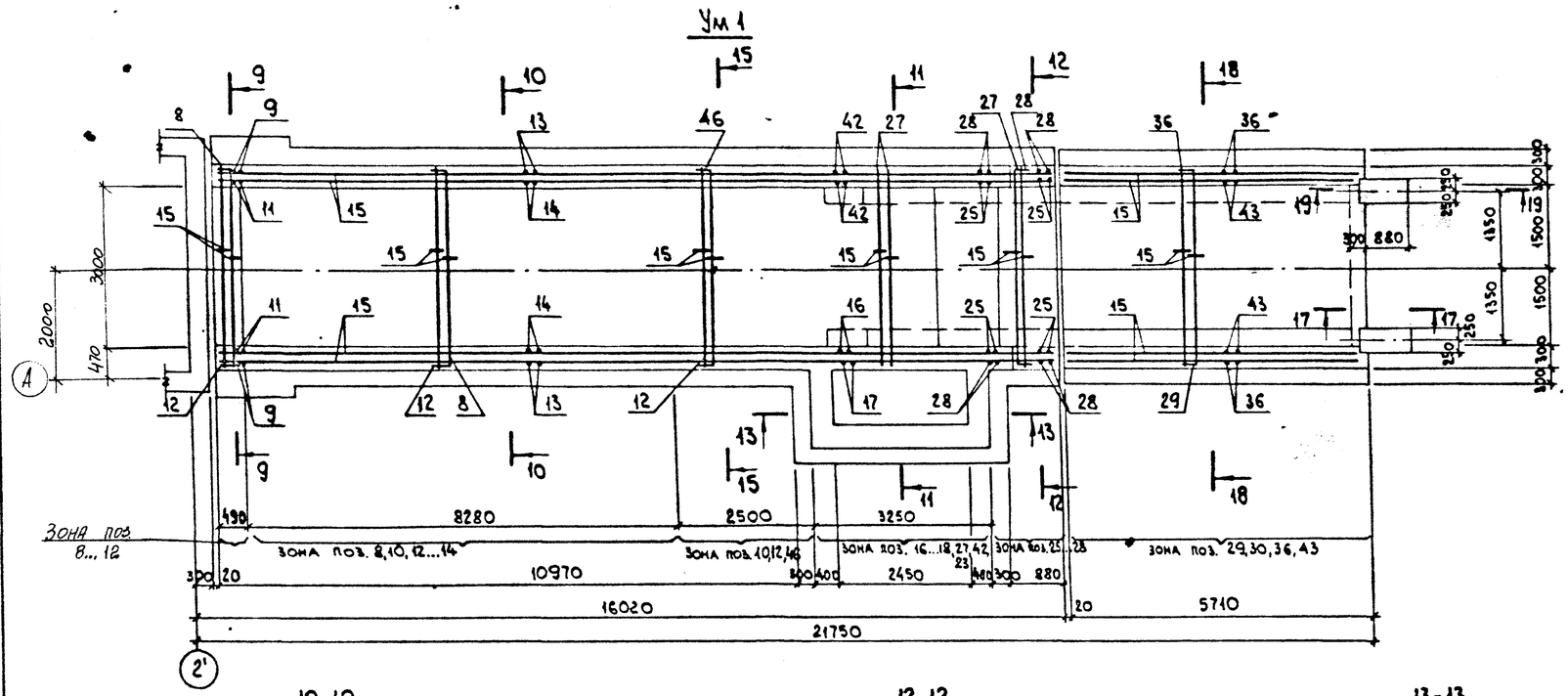

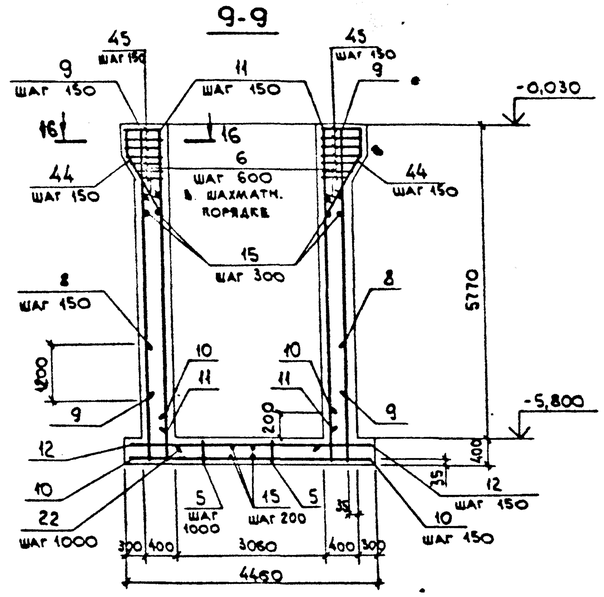

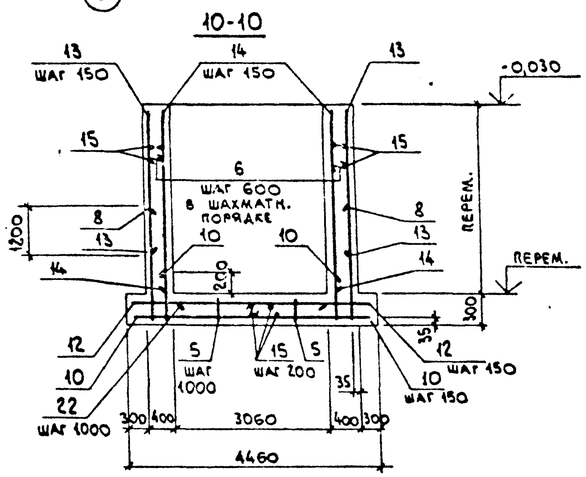

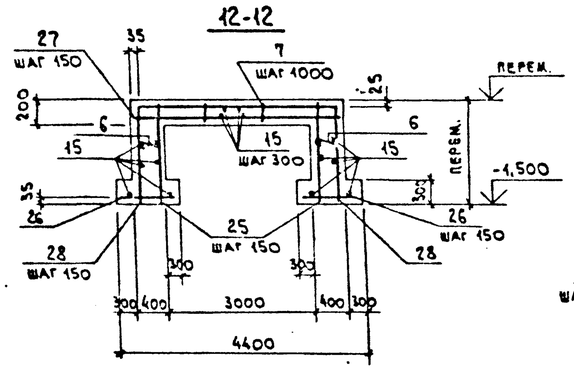

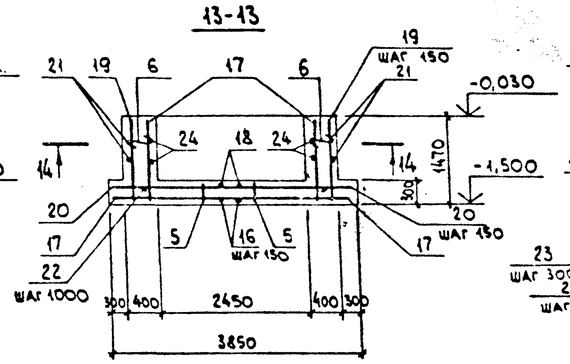

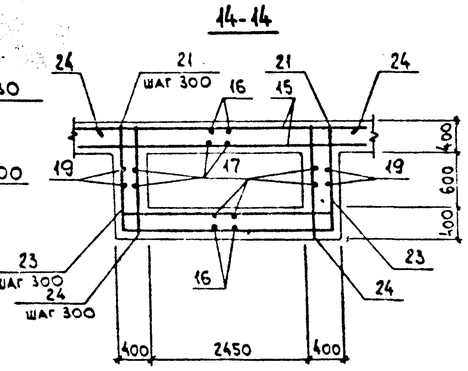

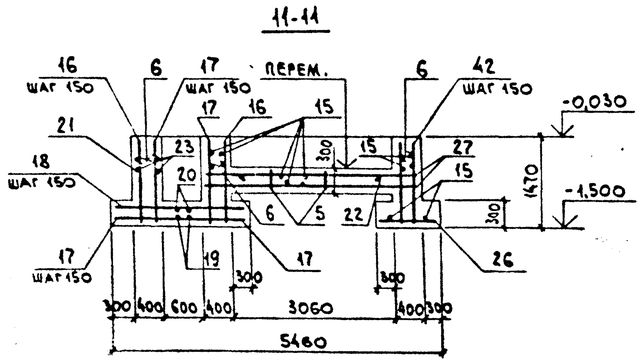

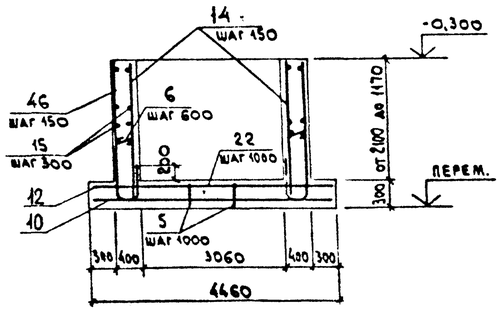

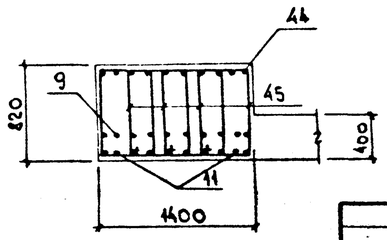

Привязан:

Инв. №

Нач. отд.	Агранович		
Н. контр.	Зорин		
Гл. спец.	Зорин		
Зав. гр.	Шахновский		
Вед. инж.	Боднянская		
Провер.	Боднянская		
Разраб.	Дубинкер		

903-1-289.91 КЖ

Котельная с 4 котлами Е-6,5-1,4Р. Золошлакоудаление механическое.

Галерея топливоподачи

Стадия	Лист	Листов
Р	83	

Участок монолитный Ум 1. Армирование.

Харьковский Промстройниипроект

Взам. инв. № | Подпись и дата | Инв. № подл.

Альбом 12 ч.2

17-17

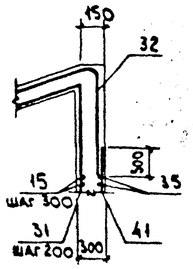

18-18

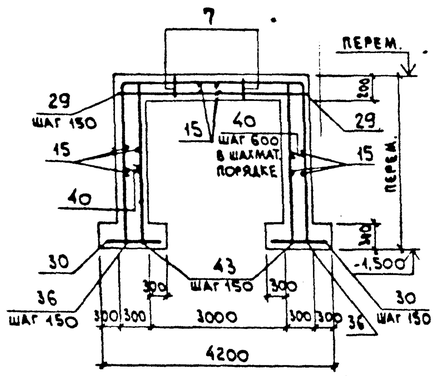

19-19

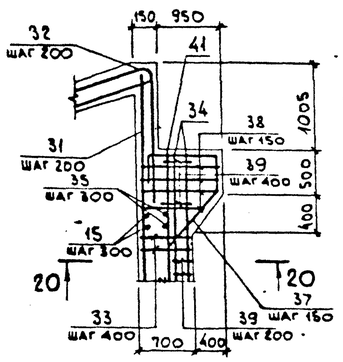

20-20

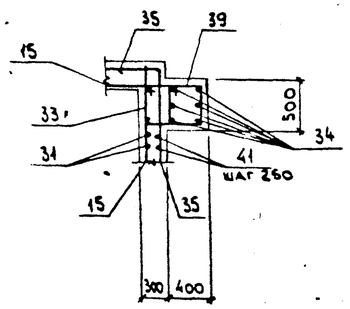

Спецификация участка монолитного Ум 1

Формат	Зона	Поз.	Обозначение	Наименование	Кол.	Примечание
				Сборочные единицы		
		1	903-1-289.91 КЖ.И-144;-145	Изделие закладное МН18	4	4,4 кг
		2	3.400-6/76	МН1-23	16	3,8 кг
		3	903-1-289.91. КЖ.И-171	МН31	2	26,8 кг
		4	КЖ.И-170	МН30	2	4,1 кг
				Детали		
		5*		ф10 AI, ГОСТ 5781-82*, ℓ=1100	32	0,68 кг
		6*		ф8 AI, " , ℓ=450	400	0,18 кг
		7*		ф10 AI, " , ℓ=950	24	0,59 кг
		8*		ф25 AIII, " , ℓ=8130	59	31,3 кг
		9		ф16 AIII, " , ℓ=5000	8	7,3 кг
		10*		ф12 AIII, " , ℓ=1100	152	0,98 кг
		11		ф12 AIII, " , ℓ=5730	8	5,1 кг
		12		ф10 AIII, " , ℓ=4390	59	2,7 кг
		13*		ф12 AIII, " , ℓср=3700	112	3,3 кг
		14*		ф12 AIII, " , ℓср=3565	146	3,2 кг
		15		ф8 AIII, " , ℓ=п.м	1380	0,395 кг
		16*		ф12 AIII, " , ℓ=4130	17	3,7 кг
		17*		ф12 AIII, " , ℓ=2030	34	1,8 кг
		18		ф10 AIII, " , ℓ=1930	26	1,2 кг
		19*		ф12 AIII, " , ℓ=5980	5	5,3 кг
		20		ф10 AIII, " , ℓ=3780	5	2,3 кг
		21*		ф8 AIII, " , ℓ=5840	5	2,3 кг
		22		ф20 AI, " , ℓ=2890	16	7,1 кг
		23		ф8 AIII, ГОСТ 5781-82*, ℓ=3230	5	1,3 кг
		24*		ф8 AIII, " , ℓ=1950	10	0,77 кг
		25*		ф12 AIII, " , ℓср=1880	24	1,6 кг
		26		ф10 AIII, " , ℓ=930	34	0,57 кг
		27		ф12 AIII, " , ℓ=3790	32	3,4 кг
		28*		ф12 AIII, " , ℓср=7370	14	6,5 кг
		29		ф12 AIII, " , ℓ=3590	39	3,1 кг
		30		ф10 AIII, " , ℓ=830	78	0,51 кг
		31		ф12 AIII, " , ℓ=3630	16	3,2 кг
		32*		ф12 AIII, " , ℓ=1960	16	1,7 кг
		33*		ф6 AI, " , ℓ=2430	12	0,54 кг
		34		ф16 AIII, " , ℓ=2740	12	4,3 кг
		35*		ф6 AI, " , ℓ=6050	8	1,3 кг
		36*		ф12 AIII, " , ℓср=9000	39	7,9 кг
		37*		ф12 AIII, " , ℓ=2790	8	2,5 кг
		38*		ф8 AIII, " , ℓср=2790	14	1,1 кг
		39*		ф6 AI, " , ℓ=1830	14	0,41 кг
		40*		ф8 AI, " , ℓ=350	170	0,14 кг
		41		ф12 AIII, " , ℓ=2780	16	2,6 кг
		42		ф12 AIII, " , ℓ=1400	52	1,2 кг
		43*		ф12 AIII, " , ℓср=2705	78	2,4 кг
		44*		ф12 AIII, " , ℓ=2670	20	2,4 кг
		45*		ф8 AIII, " , ℓ=2210	56	0,87 кг
		46*		ф10 AIII, " , ℓ=7580	18	4,7 кг
				Материалы		
				Бетон класса В15	79,2	м³

*) Позиции см. ведомость деталей.

Ведомость деталей

Поз.	Эскиз
5	200; 230; 230; 150; 150
6	330
7	200; 150; 150; 150; 150
8	2200; R=200; 3790; 2200
10	470; 630
13	от 1700 до 6030
14	от 1400 до 5730
16	1400; 1330; 1400
17	1400; 630
19	1400; 3180; 1400
21	1330; 3180; 1330
24	620; 1330

Поз.	Эскиз
25	от 1400 до 2240
28	от 1400 до 2240; 8790; от 1400 до 2240
32	360; 18°; 1300
33	470; 670
35	1250; 1250; 3550
36	от 1790 до 3620; 3590; от 1790 до 3620
37	1050; 360; 450; 930
38	470; от 650 до 1050
39	470; 370
40	230
43	от 1790 до 3620

Поз.	Эскиз
44	760; 360; 450; 1400
45	от 780 до 360; 460
46	от 1430 до 2360; 3790

Ведомость расхода стали на элемент, кг

Марка элемента	Изделия арматурные: Арматура класса A-III ГОСТ 5781-82* ф8	ф10	ф12	ф16	ф25	Итого	A-I ф6	ф8	ф10	ф20	Итого	Всего	Изделия закладные: Арматура класса A-III ГОСТ 5781-82* ф12	Итого	A-I ф24	ф25	Итого	Прокат марки С235 ГОСТ 19903-74* δ=8	δ=10	δ=12	С245 ГОСТ 5915-70* гайка М24	шайба М24	Ст3 ГОСТ 11371-78*	Итого	Всего	Общий расход
Ум 1	634,9	345,8	2204,7	102,0	1846,7	5134,1	22,6	72,0	36,0	113,6	244,2	5378,3	25,2	25,2	4,0	19,6	23,6	40,0	3,6	46,6	0,9		0,3		91,4	140,2	5518,5

Нач. отд.	Агранович		
Н. контр.	Зорин		
Гл. спец.	Зорин		
Зав. гр.	Шахновский		
Вед. инж.	Боднянская		
Провер.	Боднянская		
Разраб.	Дубинкер		

Привязан:

Инв. №

903-1-289.91 КЖ

Котельная с 4 котлами Е-6,5-1,4 Р. Золошлакоудаление механическое.

Галерея топливоподачи

Стадия	Лист	Листов
Р	84	

Участок монолитный Ум 1. Армирование. Спецификация

Харьковский Промстройниипроект

Взам. инв. № | Подп. и дата | Инв. № подл.

Ум2

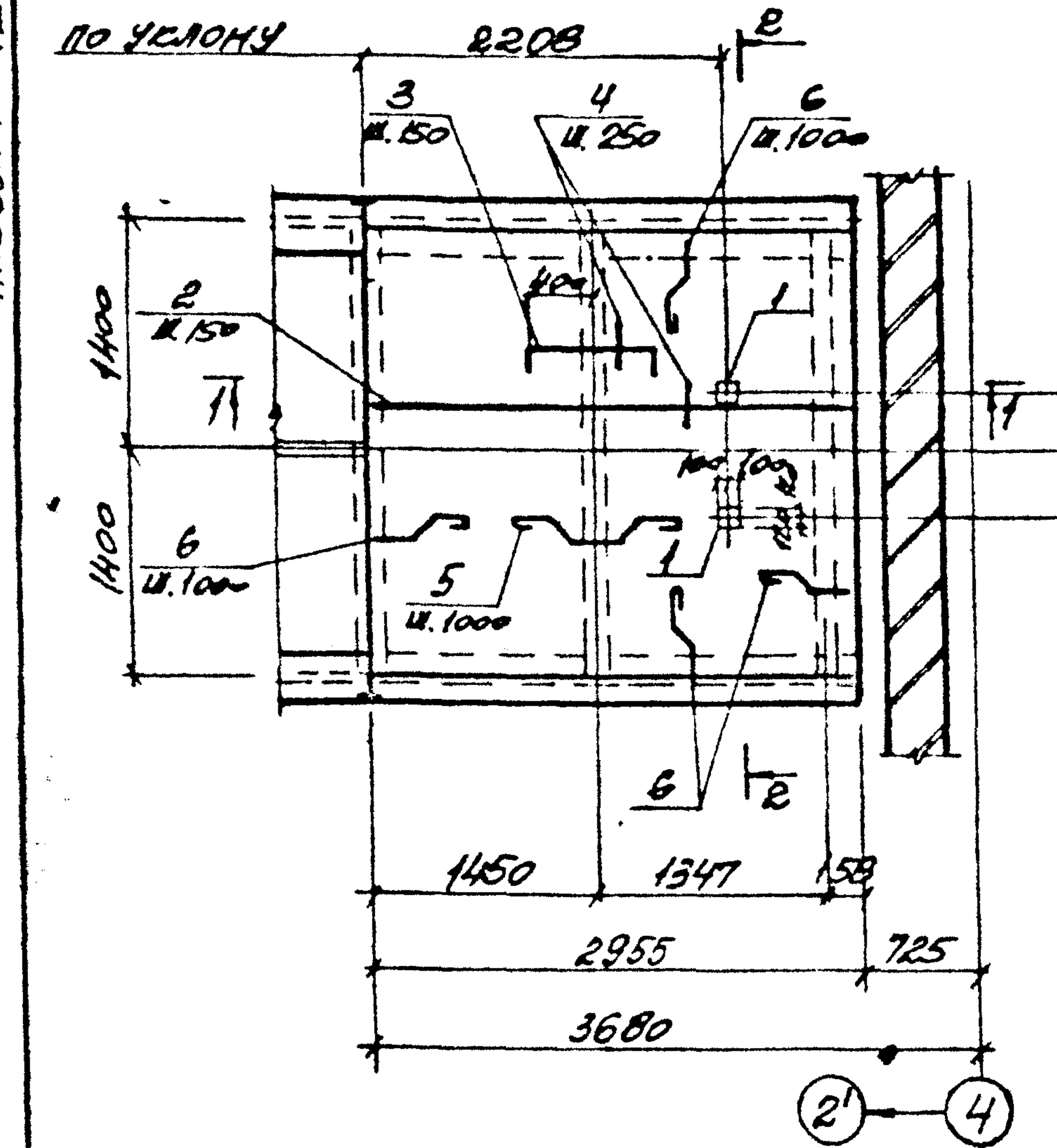

Фт1

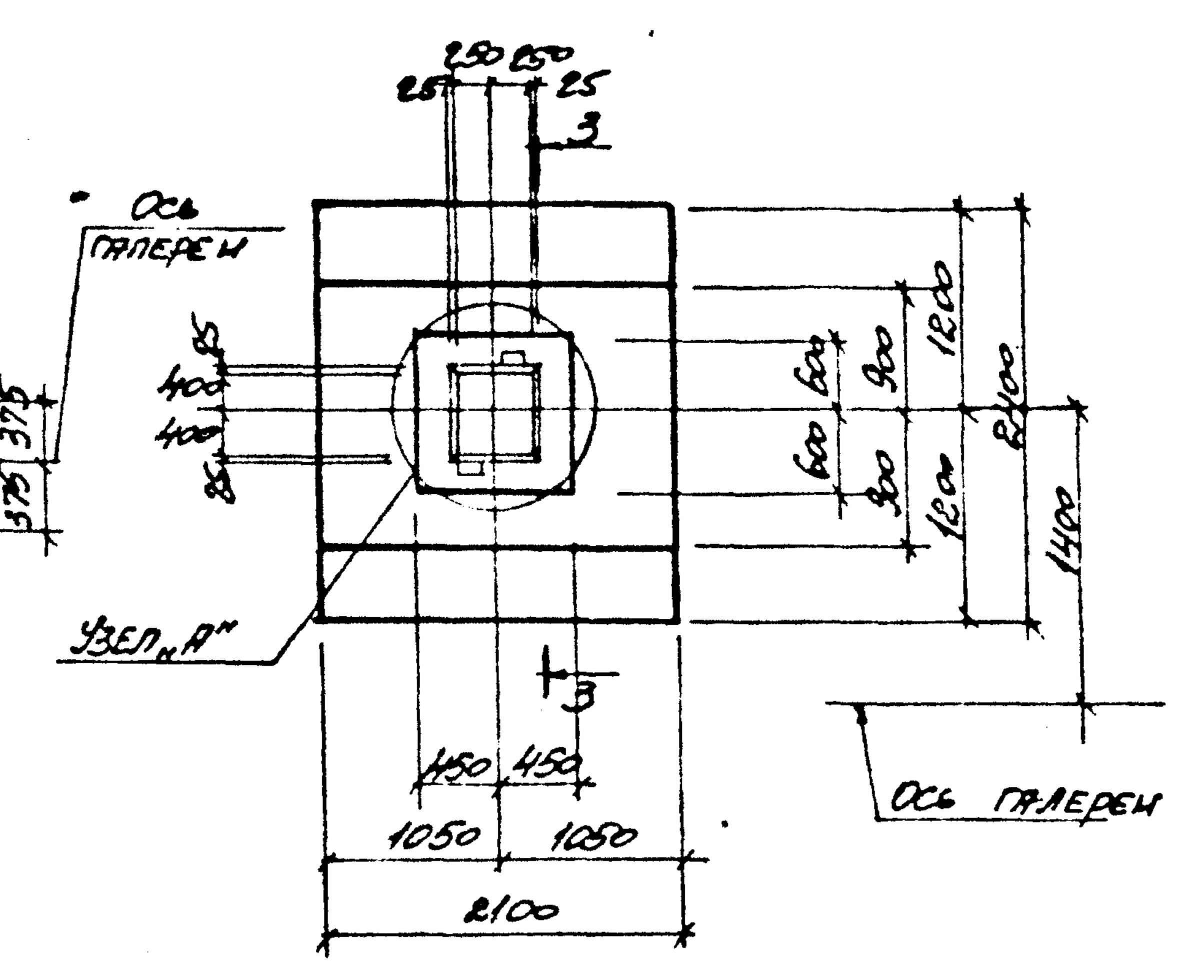

1-1

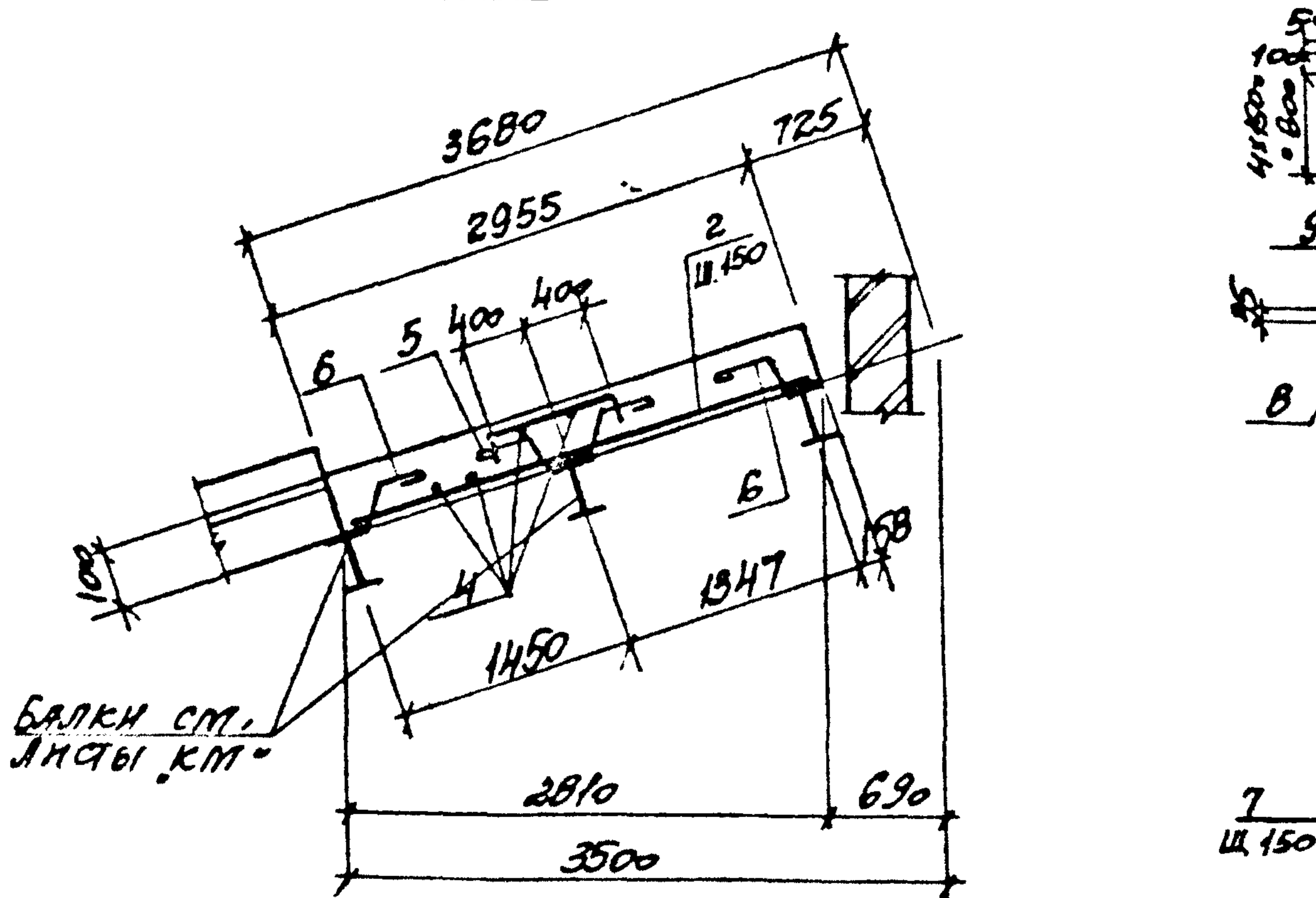

3-3

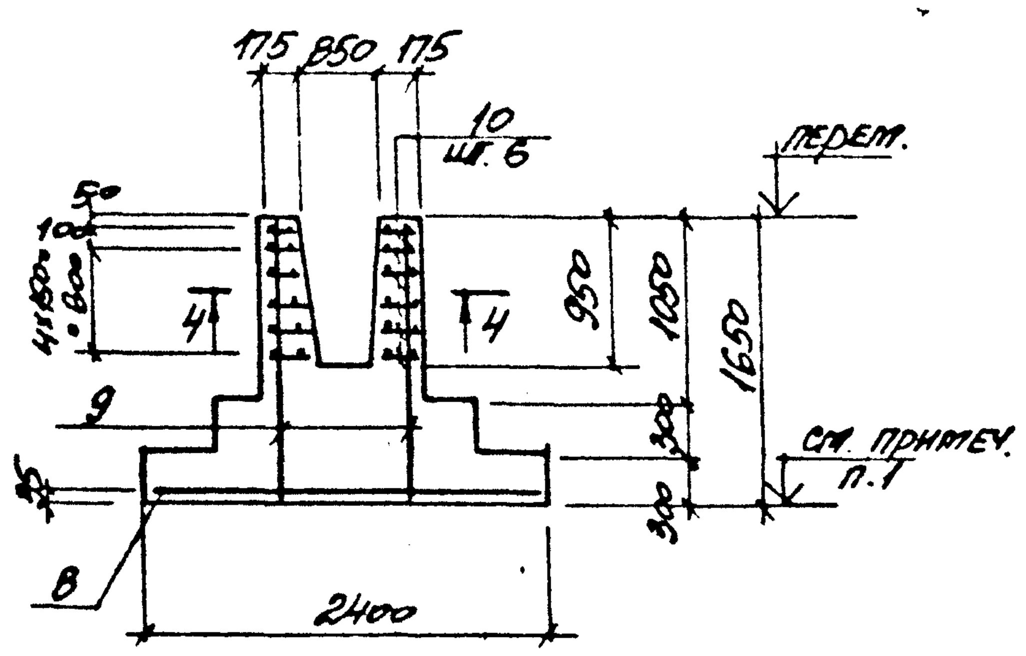

4-4

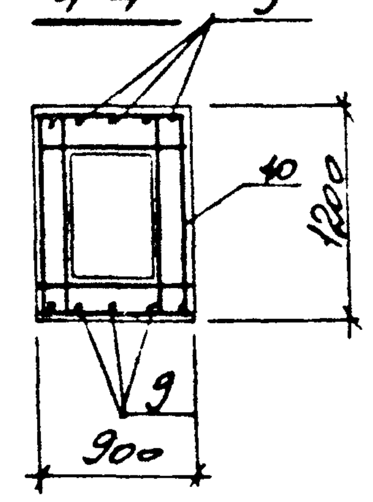

Узел „А"

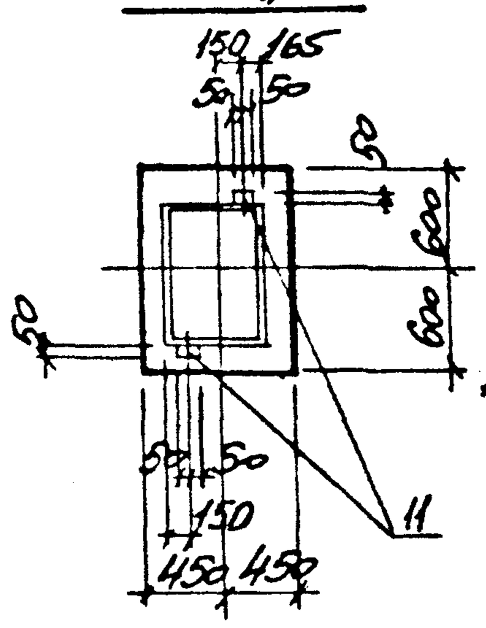

Ум3

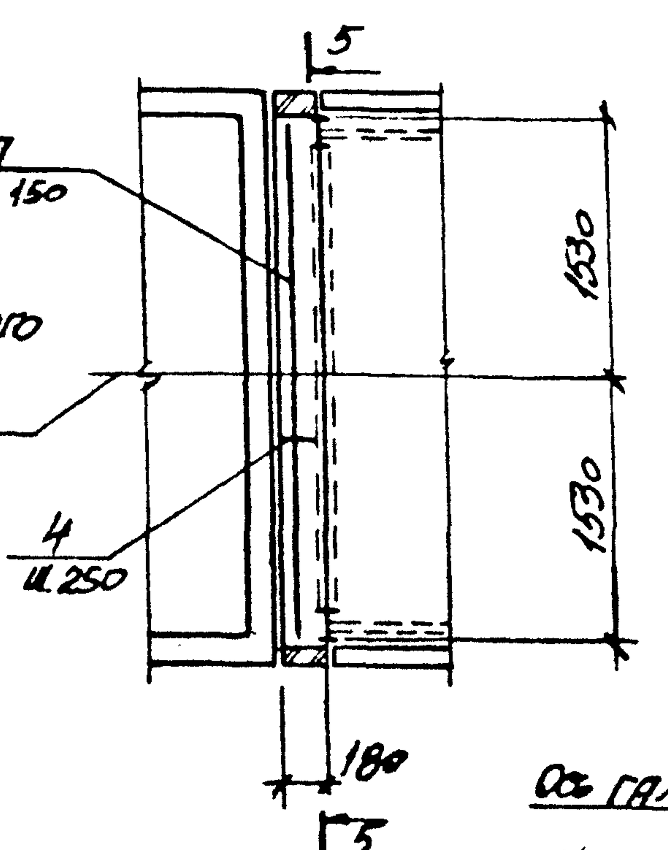

2-2

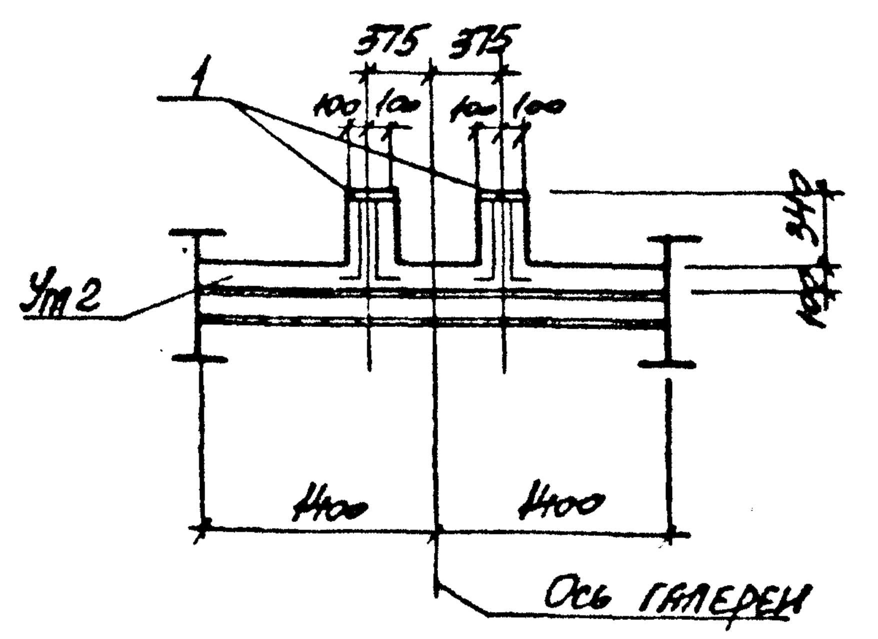

5-5

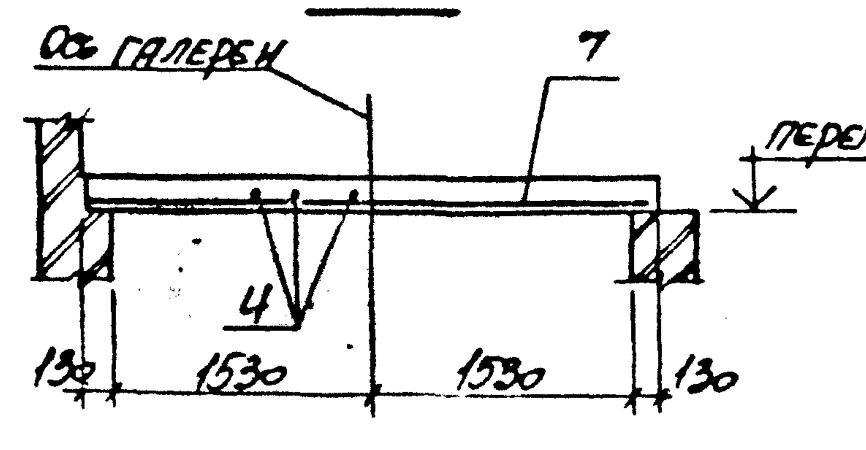

Ведомость деталей

Поз.	Эскиз
3	
5	
6	

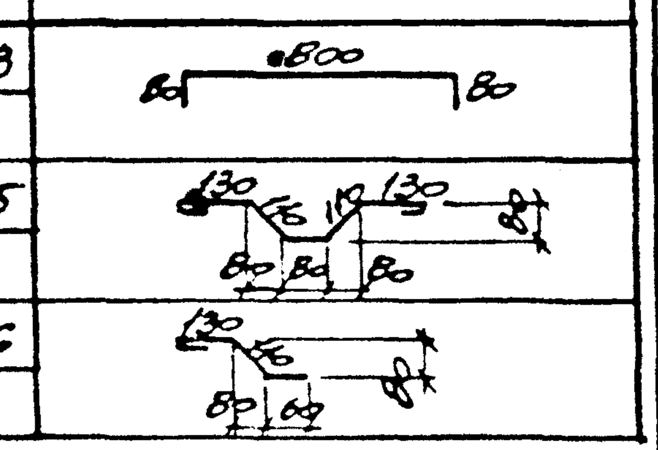

Расчетная схема Фт1

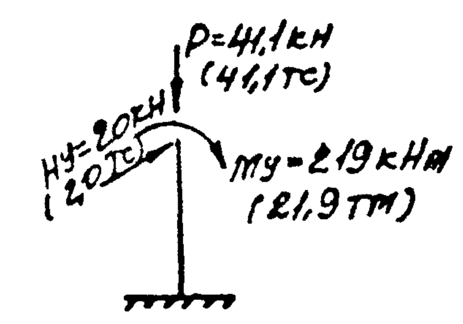

Спецификация участка монолитного Ум2; Ум3 и фундамента Фт1

Формат	Зона	Поз.	Обозначение	Наименование	Кол.	Примеч.
				Ум2		
				Сборочные единицы		
		1	3.400-6/76	Изделие закладное МН-25	2	4,5 кг
				Детали		
		2		⌀8АIII, ГОСТ 5781-82*, ℓ=2920	18	1,15 кг
		3*		⌀8АIII, то же, ℓ=960	18	0,38 кг
		4		⌀6АI, " , ℓ=п.м.	40,0	0,22 кг
		5*		⌀6АI, " ℓ=650	4	0,14 кг
		6*		⌀6АI, " ℓ=350	16	0,08 кг
				Материалы		
				Бетон класса В15	0,8	м3
				Ум3		
				Сборочные единицы		
		4		⌀6АI, ГОСТ 5781-82*, ℓ=п.м	1,9	0,22 кг
		7		⌀8АIII, то же, ℓ=3030	2	1,2 кг
				Материалы		
				Бетон класса В15	0,06	м3
				Фт1		
				Сборочные единицы		
				Сетка арматурная		
		8	ГОСТ 23279-85	2С $\frac{12АIII}{12АIII}$ 205×235 $\frac{75}{25}$	1	44,8 кг
		9	903-1-289.91.КЖ.И-421	С29	2	7,4 кг
		10	903-1-289.91.КЖ.И-422,423	С30	6	4,9 кг
		11	1.400-6/76 в.1	Изделие закладное М8-12	2	0,5 кг
				Материалы		
				Бетон класса В15	3,4	м3

*) - поз 3, 5 и 6 см. ведомость деталей

Ведомость расхода стали на элемент, кг

Марка элемента	Изделия арматурные								Изделия закладные							Общий расход
	Арматура класса							Всего	Арматура класса			Прокат марки			Всего	
	А-III				А-I				А-III			С245				
	ГОСТ 5781-82*								ГОСТ 5781-82*			ГОСТ 19903-74*				
	⌀6	⌀8	⌀12	Итого	⌀6	⌀10	Итого		⌀8	⌀12	Итого	δ=6	δ=8	Итого		
Ум2		27,6		27,6	12,5		12,5	40,9		3,0	3,0		6,0	6,0	9,0	49,1
Ум3		2,4		2,4	0,4		0,4	8,7								2,8
Фт1	0,8		58,8	59,6		29,5	29,5	89,1	0,6		0,6	0,4		0,4	1,0	90,1

1. Отметку низа фундаментов смотрите схему расположения фундаментов на листе 78.
2. В расчетной схеме указаны расчетные нагрузки на уровне верха фундамента, приложенные в условной точке, совмещенной с центром подошвы фундамента. Индекс „у" соответствует направлению нагрузок поперек галереи.

Нач. отд.	Агранович	
Н. контр.	Зорин	
Гл. спец.	Зорин	
Зав. гр.	Шахновский	
Вед. инж.	Бодрянская	
Провер.	Бодрянская	
Разраб.	Дубинкер	

903-1-289.91 КЖ

Котельная с 4 котлами Е-6,5-14Р. Золошлакоудаление механическое

Галерея топливоподачи

Стадия	Лист	Листов
Р	85	

Участок монолитный Ум2; Ум3. Фундамент монолитный Фт1

Харьковский Промстройниипроект

Привязан:

Инв. №

Инв. № подл. | Подпись и дата | Взам. инв. №

Альбом 12 ч.2

Схема расположения плит на отм. 0,470

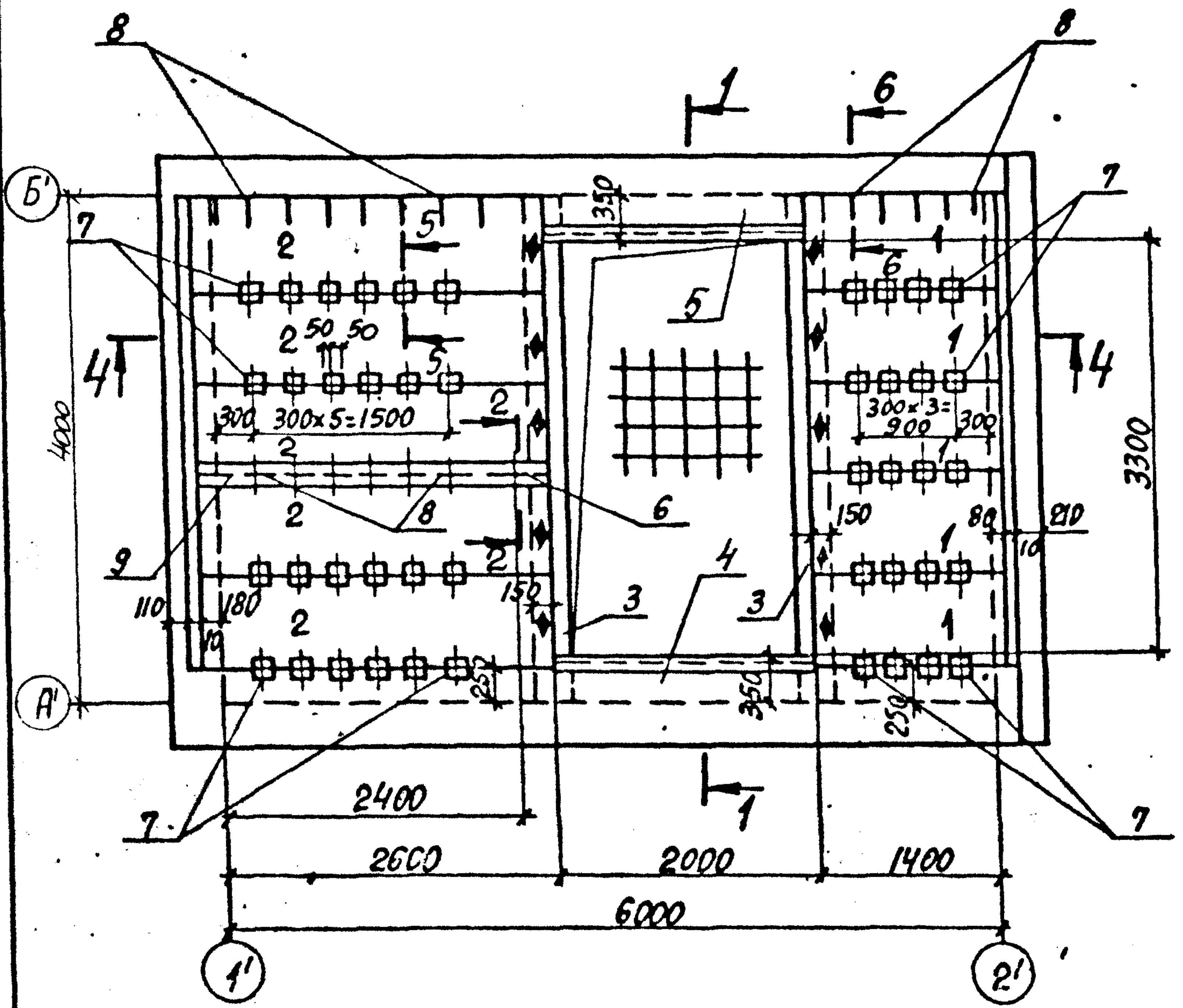

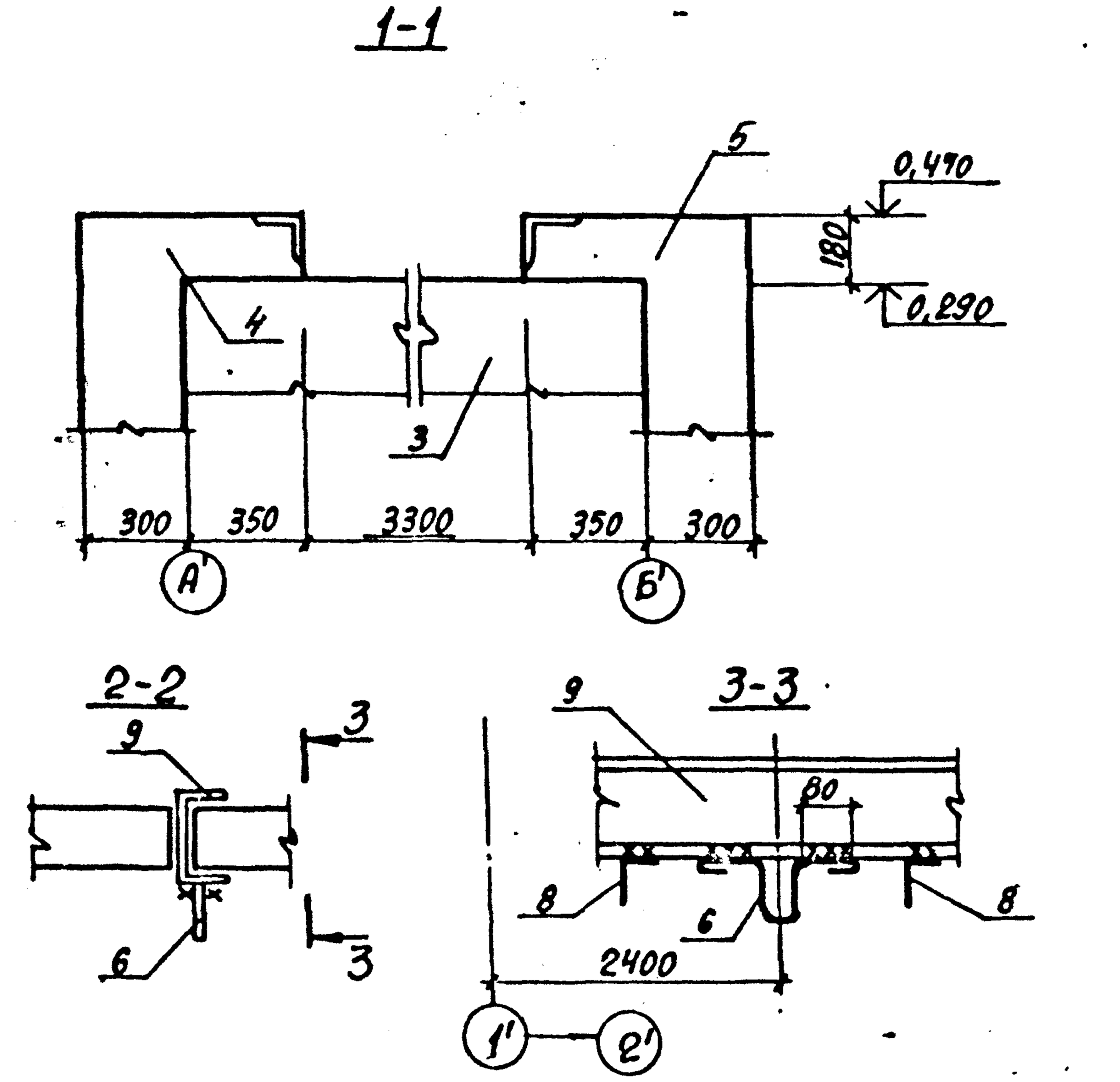

Спецификация к схеме расположения плит на отм. 0,470

Поз.	Обозначение	Наименование	Кол.	Масса ед., кг	Примечание
		Плита перекрытия			
1	903-1-289.91.КЖИ-26;-27	П12	5	440	
2	" "	П13	5	930	
		Балка монолитная			
3	903-1-289.91 КЖ. л.91	Бм1	2		
		Участок монолитный			
4	903-1-289.91 КЖ. л.91	Ум2	1		
5	"	Ум1	1		
		Изделие закладное			
6	1.400-9 в.1	УП2-5	1	1,40	
7	1.400-6/76 в.1, л.107	МВ-12	44	0,5	
8	903-1-289.91.КЖИ-202;-203	МС33	90	0,09	
9	КЖИ-196...-198	МС34	1	58,3	

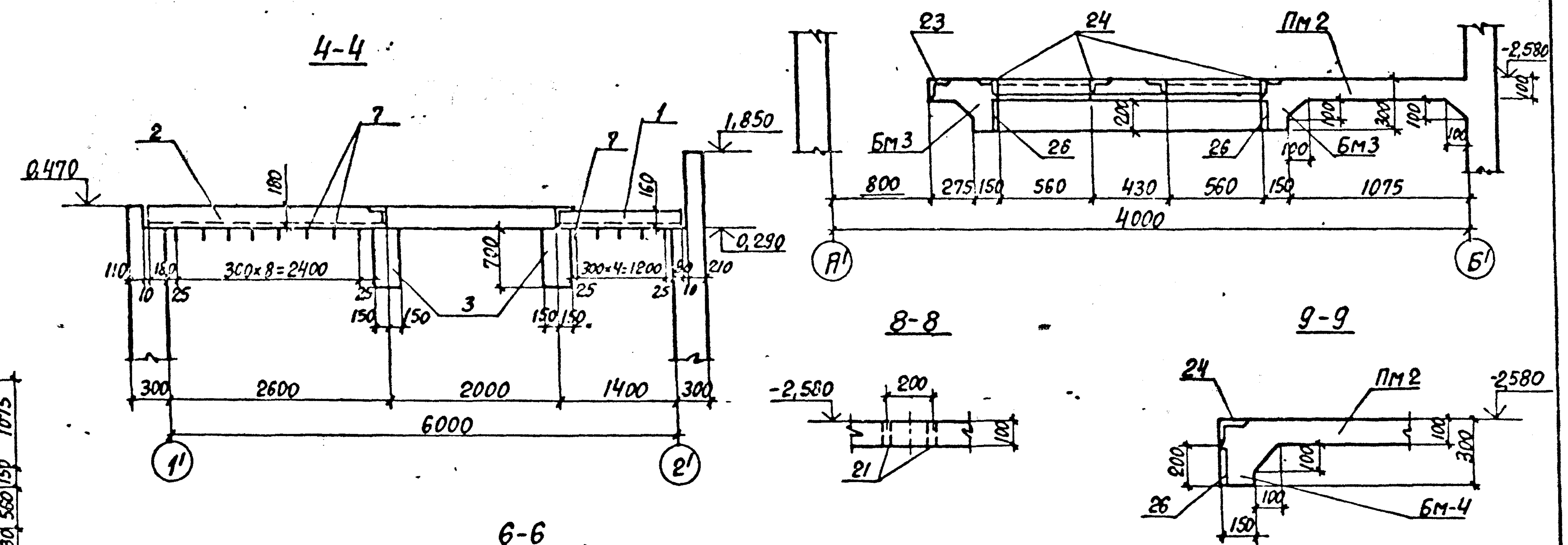

Перекрытие на отм. -2,580

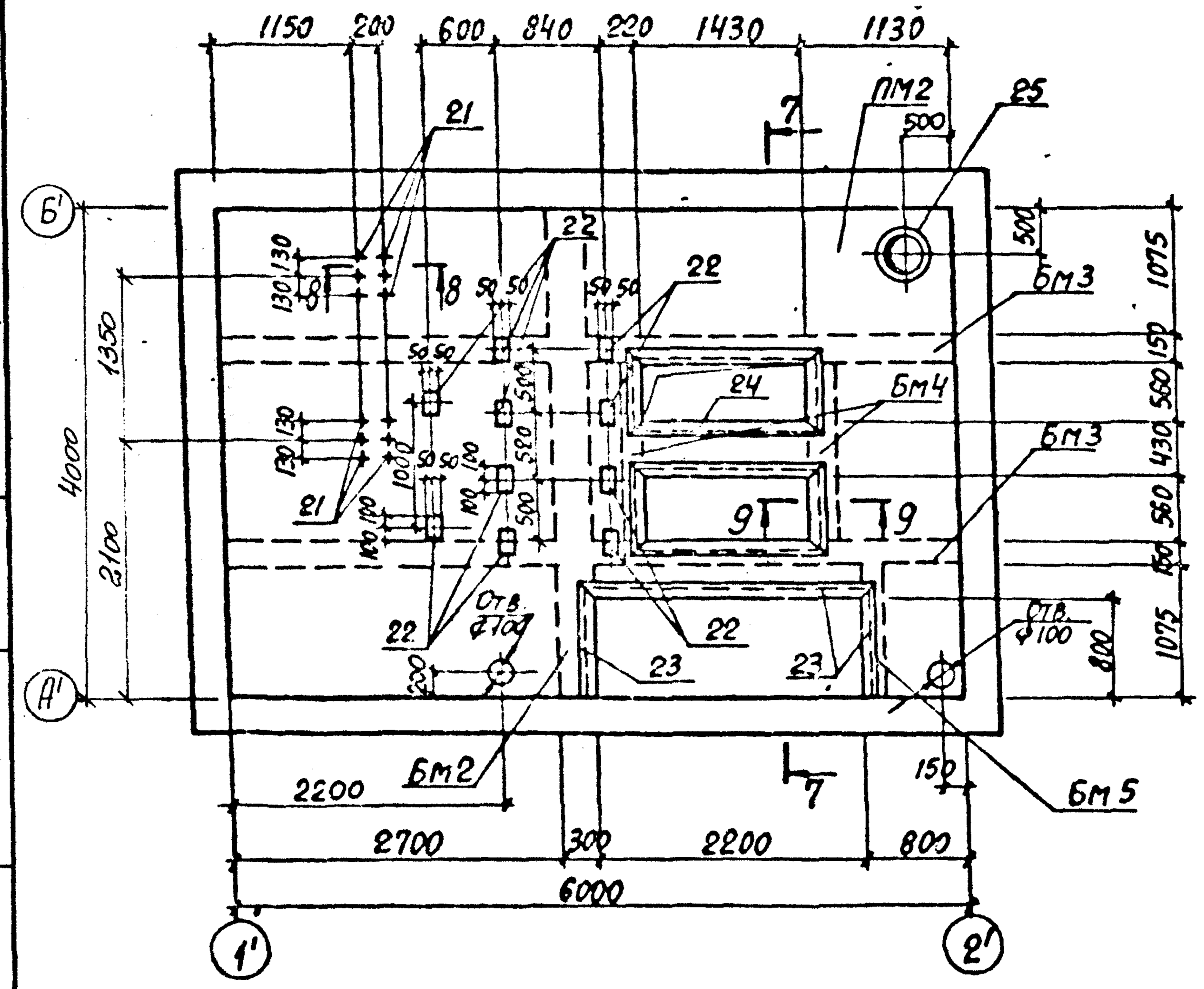

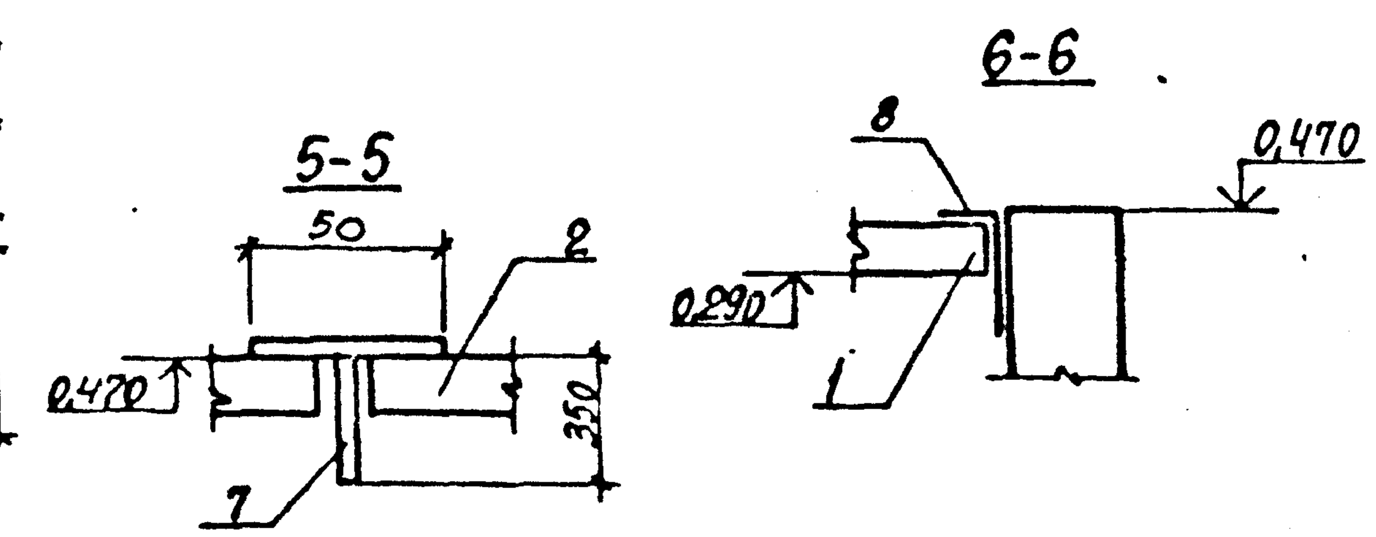

1. При монтаже плит обратить особое внимание на то, чтобы грань плиты с нанесенным на ней знаком ♦, обозначающим сторону монтажа, была обращена в сторону, отмеченную на плане таким же знаком.
2. Поз. 8 приварить к закладным изделиям плит П12; П13 шагом 300 мм.
3. Сварку производить по ГОСТ5264-80, катет шва 6 мм. Тип шва Н1.
4. Спецификацию перекрытия на отм. -2,580 см. лист 92; 93.

Нач. отд.	Агранович	
Н. контр.	Зорин	
Гл. спец.	Зорин	
Зав. гр.	Шахновский	
Вед. инж.	Бодчанская	
Провер.	Шахновский	
Разраб.	Гнатенко	

Привязан:

Инв. №

903-1-289.91. КЖ

Котельная с 4 котлами Е-6,5-1,4Р. Золошлакоудаление механическое

Приемно-дробильное отделение

Стадия	Лист	Листов
Р	86	

Схема расположения плит на отм. 0,470. Перекрытие на отм. -2,580. Опалубка

Харьковский Промстройниипроект

Инв. № подл. | Подпись и дата | Взам. инв. №

Альбом 12.4.2

Плита днища Пм1 (отм.-5.800)

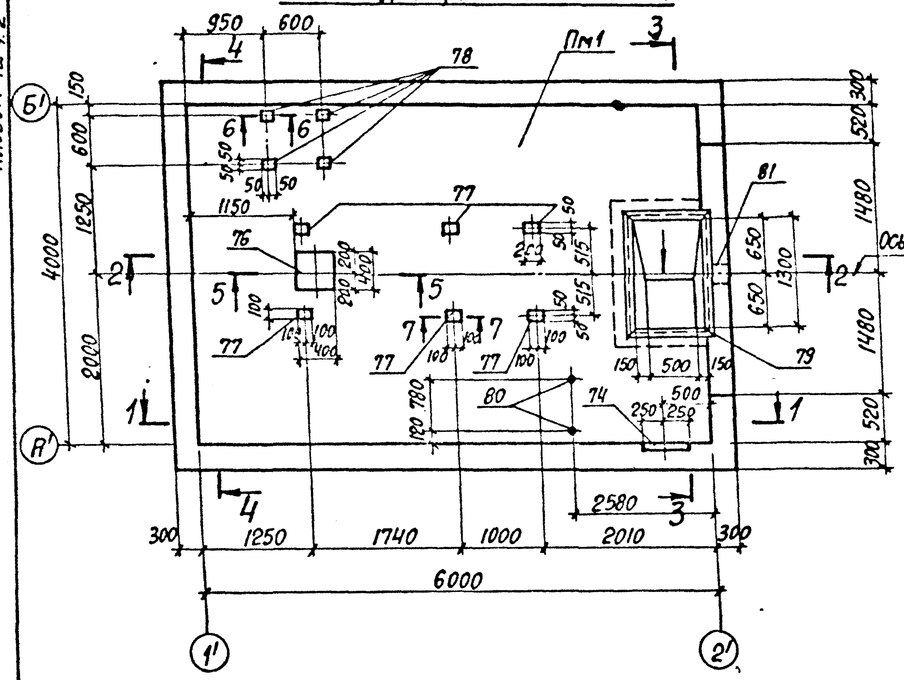

1-1

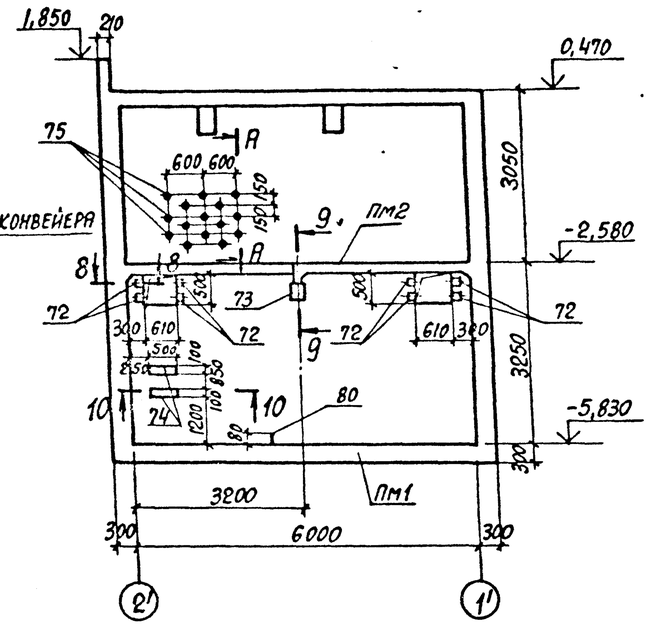

2-2

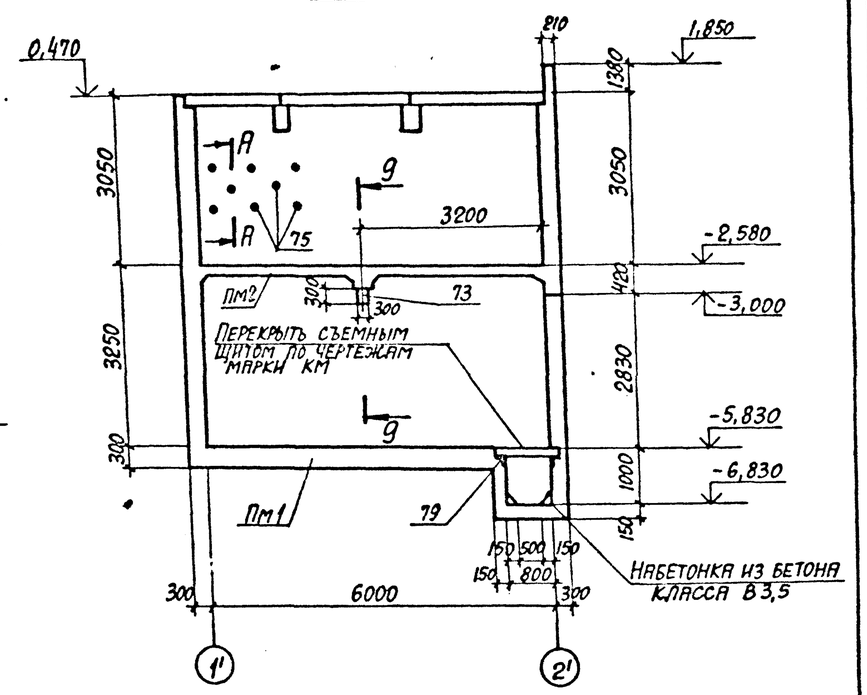

3-3

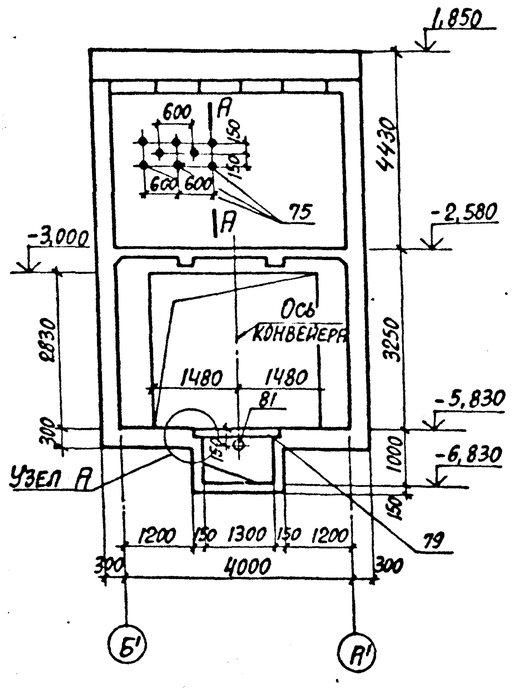

4-4

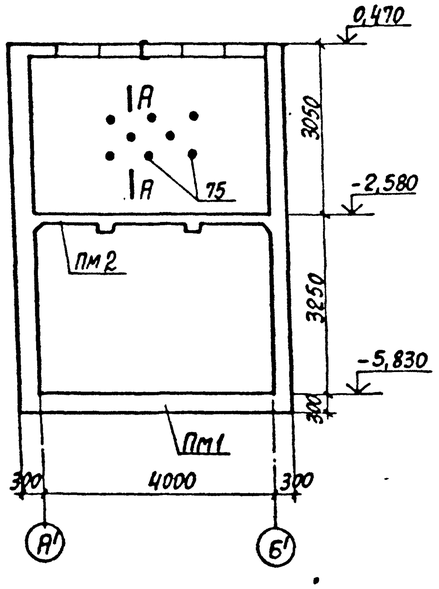

5-5

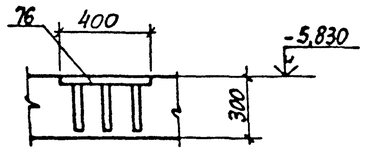

А-А

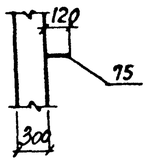

Узел А

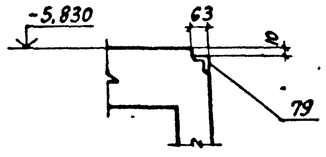

6-6

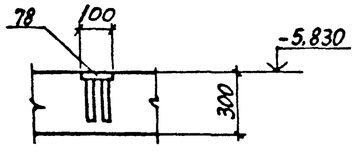

8-8

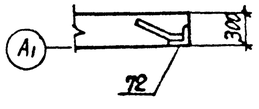

9-9

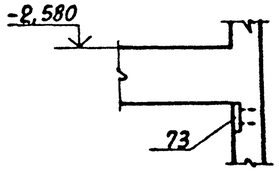

10-10

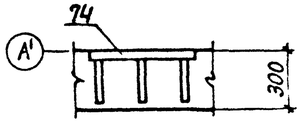

7-7

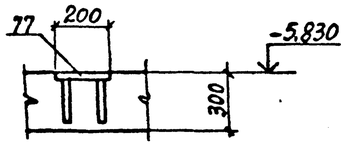

1. В стенах заложить закладные изделия поз. 75 шагом 300 мм в шахматном порядке до отм.-2.580. для крепления утеплителя.
2. Спецификацию закладных изделий см. лист 92;93.

				903-1-289.91		КЖ	
				Котельная с 4 котлами Е-6,5-1,4Р. Золошлакоудаление механическое			
Нач. отд.	Агранович			Приемно-дробильное отделение	Стадия	Лист	Листов
Н. контр.	Зорин				Р	87	
Гл. конст.	Зорин						
Зав. гр.	Шаховская						
Вед. инж.	Боднянская			Плита днища Пм1. Сечение 1-1...10-10. Опалубка	Харьковский Промстройниипроект		
Провер.	Боднянская						
Разраб.	Минаева						

Привязан:

Инв. №

Инв. № подл. | Подпись и дата | Взам. инв. №

Альбом 12 ч.2

Плита днища Пм1
Раскладка верхних сеток

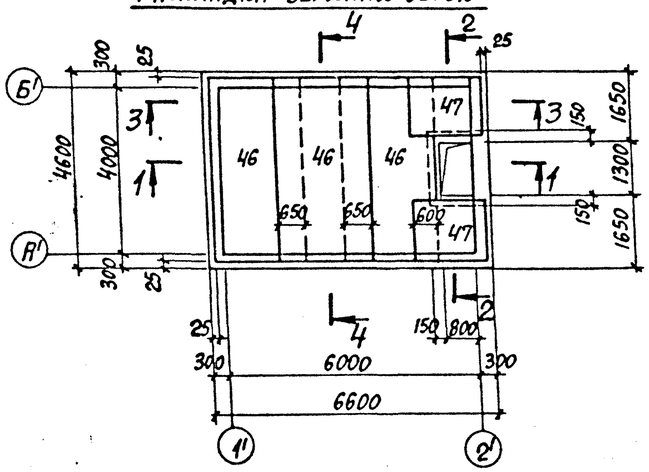

Плита днища Пм1
Раскладка нижних сеток

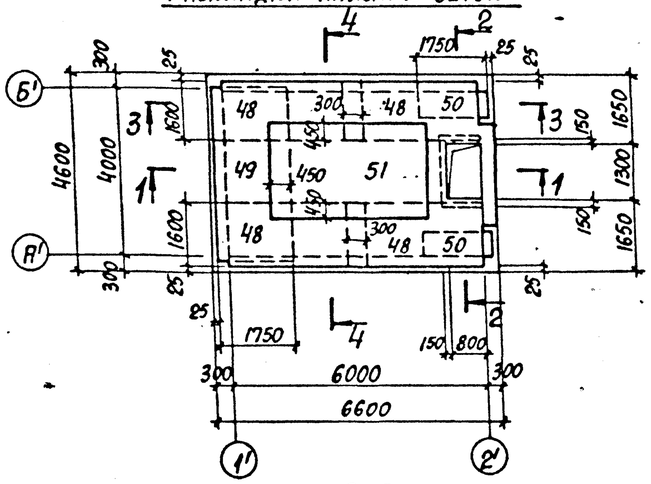

9-9

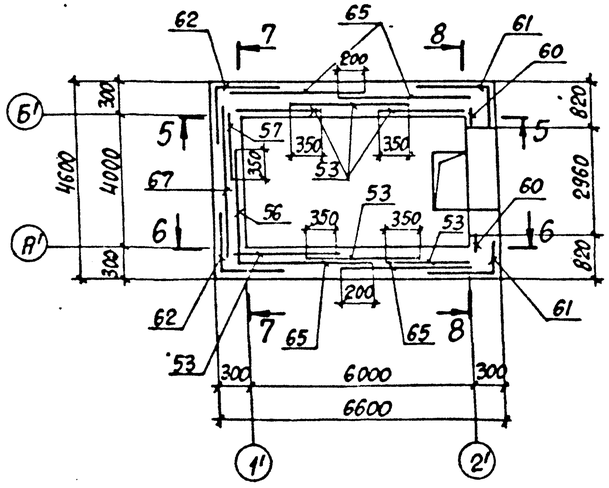

1-1

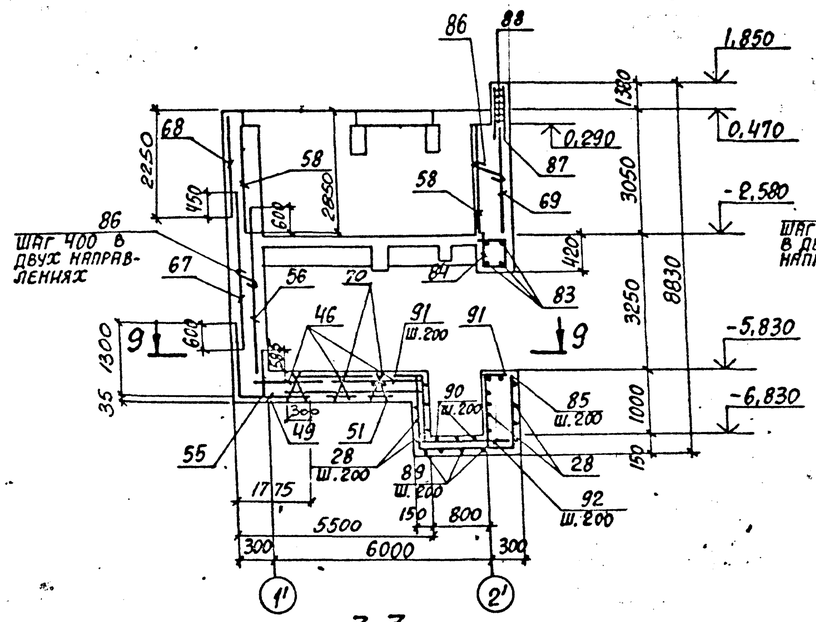

2-2

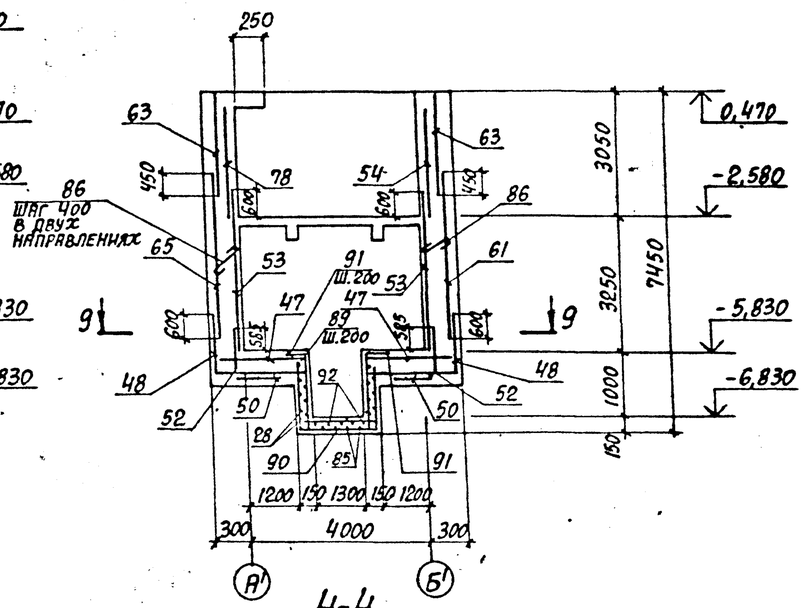

3-3

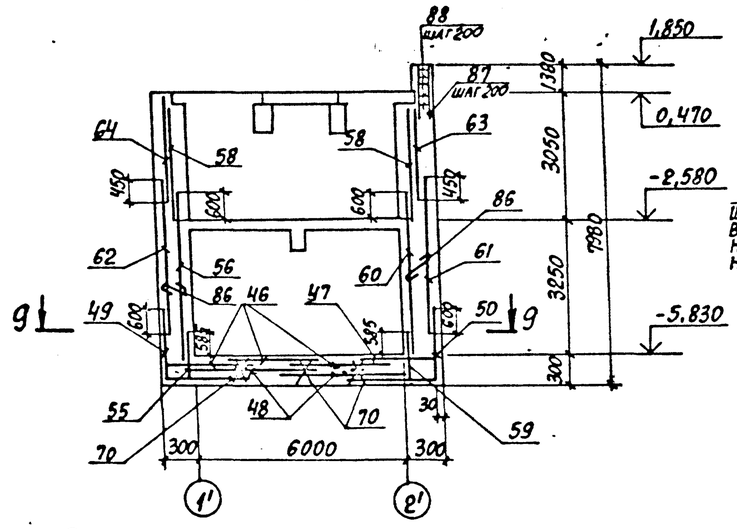

4-4

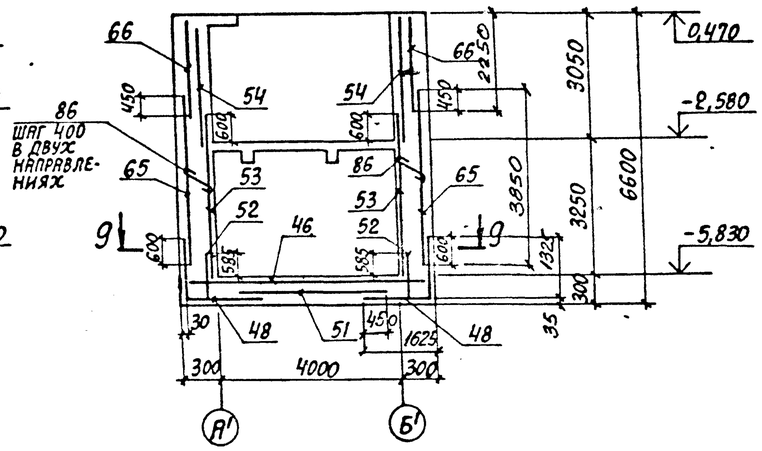

Раскладка поддерживающих каркасов днища

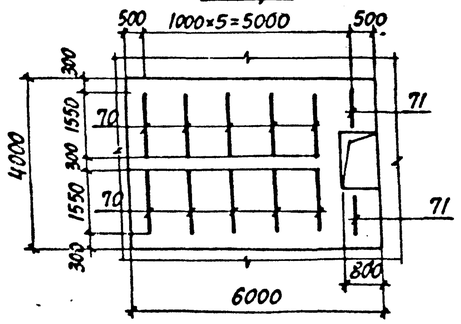

1. Спецификацию смотреть на листах 92;93.
2. Сечения 5-5...8-8 смотреть лист 89.

				903-1-289.91		КЖ	
	Нач.отд.	Агранович		Котельная с 4 котлами Е-6,5-1,4Р Золошлакоудаление механическое			
	Н.контр.	Зорин					
	Гл.конст.	Зорин					
Привязан:	Зав.гр.	Шахновский		Приемно-дробильное отделение	Стадия	Лист	Листов
	Вед.инж.	Боднянская			Р	88	
	Провер.	Шахновский		Плита днища Пм1. Стены. Армирование.	Харьковский Промстройниипроект		
	Разраб.	Минаева					
Инв.№	Рассчит.	Боднянская					

Инв.№ подл. | Подпись и дата | Взам.инв.№

Альбом 12 ч. 2

5-5
Раскладка внутренних сеток

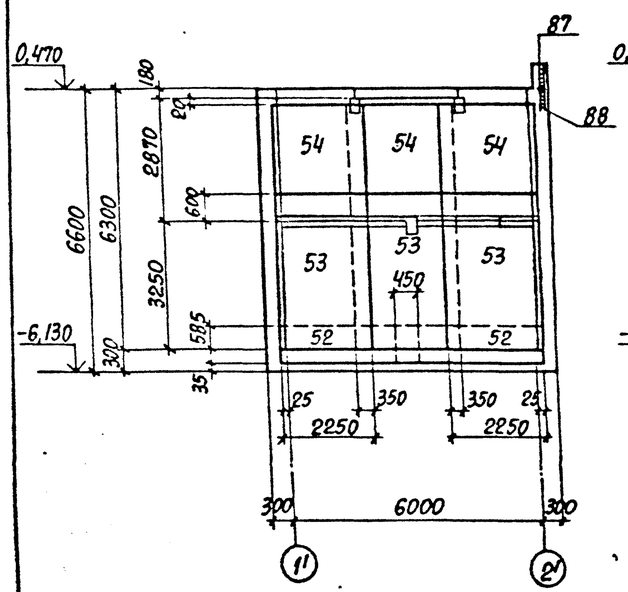

5-5
Раскладка наружных сеток

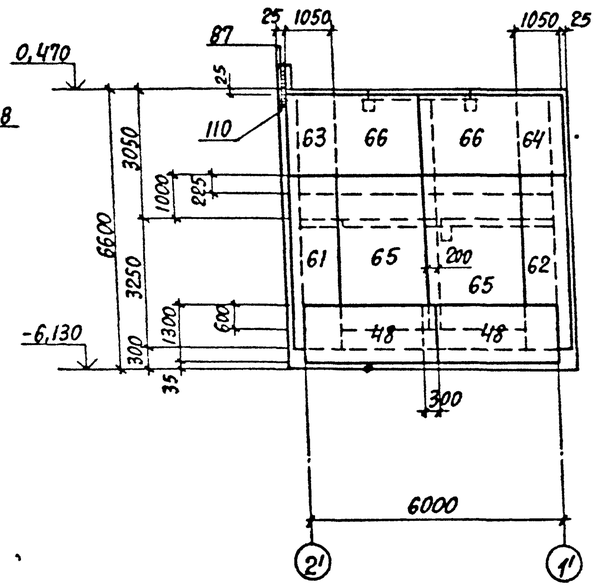

7-7
Раскладка внутренних сеток

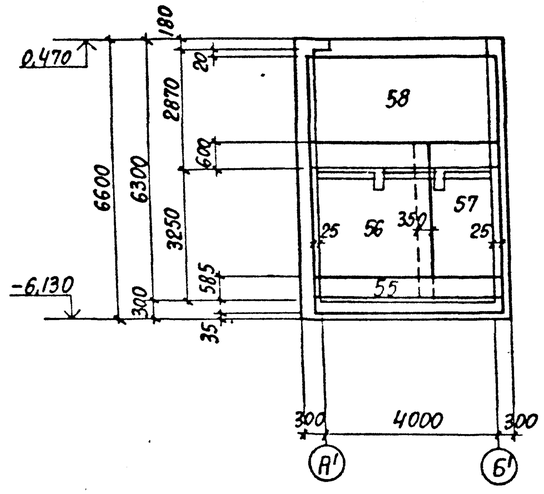

7-7
Раскладка наружных сеток

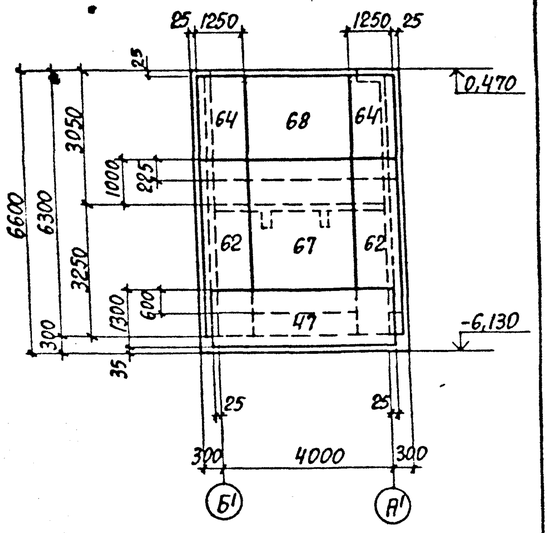

8-8
Раскладка внутренних сеток

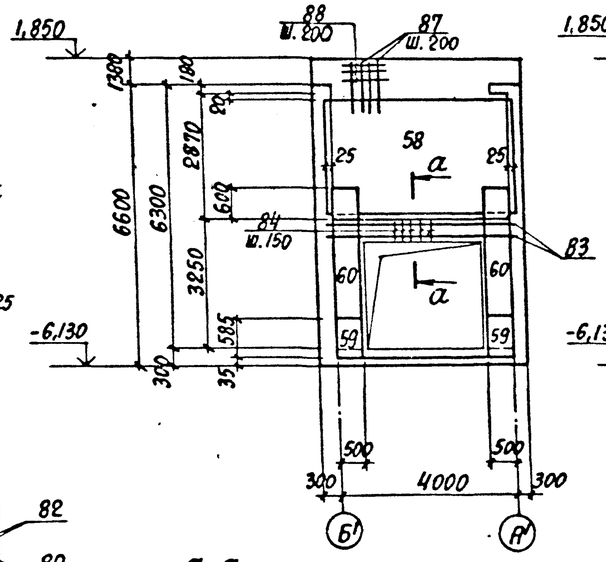

8-8
Раскладка наружных сеток

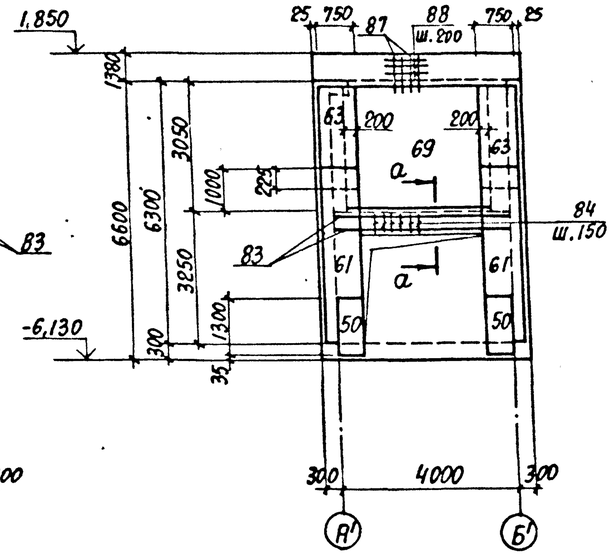

6-6
Раскладка внутренних сеток

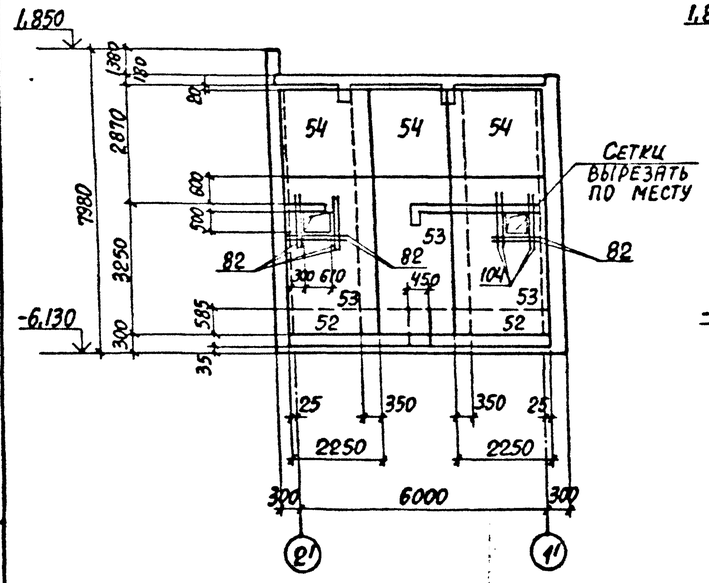

6-6
Раскладка наружных сеток

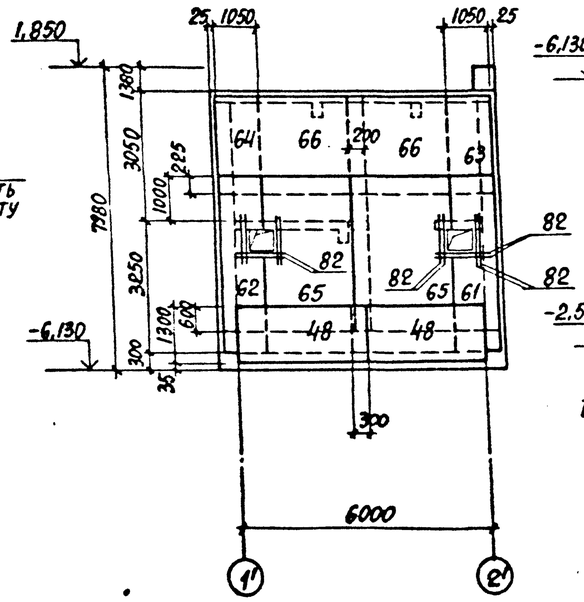

a-a

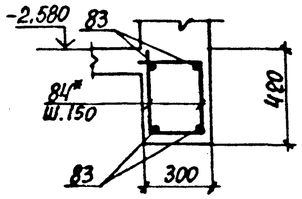

Спецификация арматуры приведена на листах 92;93.

Нач.отд.	Агранович			903-1-289.91		КЖ	
Н.контр.	Зорин			Котельная с 4 котлами Е-6,5-1,4Р. Золошлакоудаление механическое			
Гл.конст.	Зорин			Приемно-дробильное отделение	Стадия	Лист	Листов
Зав.гр.	Шахновский				Р	89	
Вед.инж.	Боднянская			Стены. Армирование.	Харьковский Промстройниипроект		
Провер.	Шахновский						
Разраб.	Минаева						
Рассчит.	Боднянская						

Привязан:

Инв. №

Инв. № подл. | Подпись и дата | Взам. инв. №

25266-15 40

Альбом 12ч.2

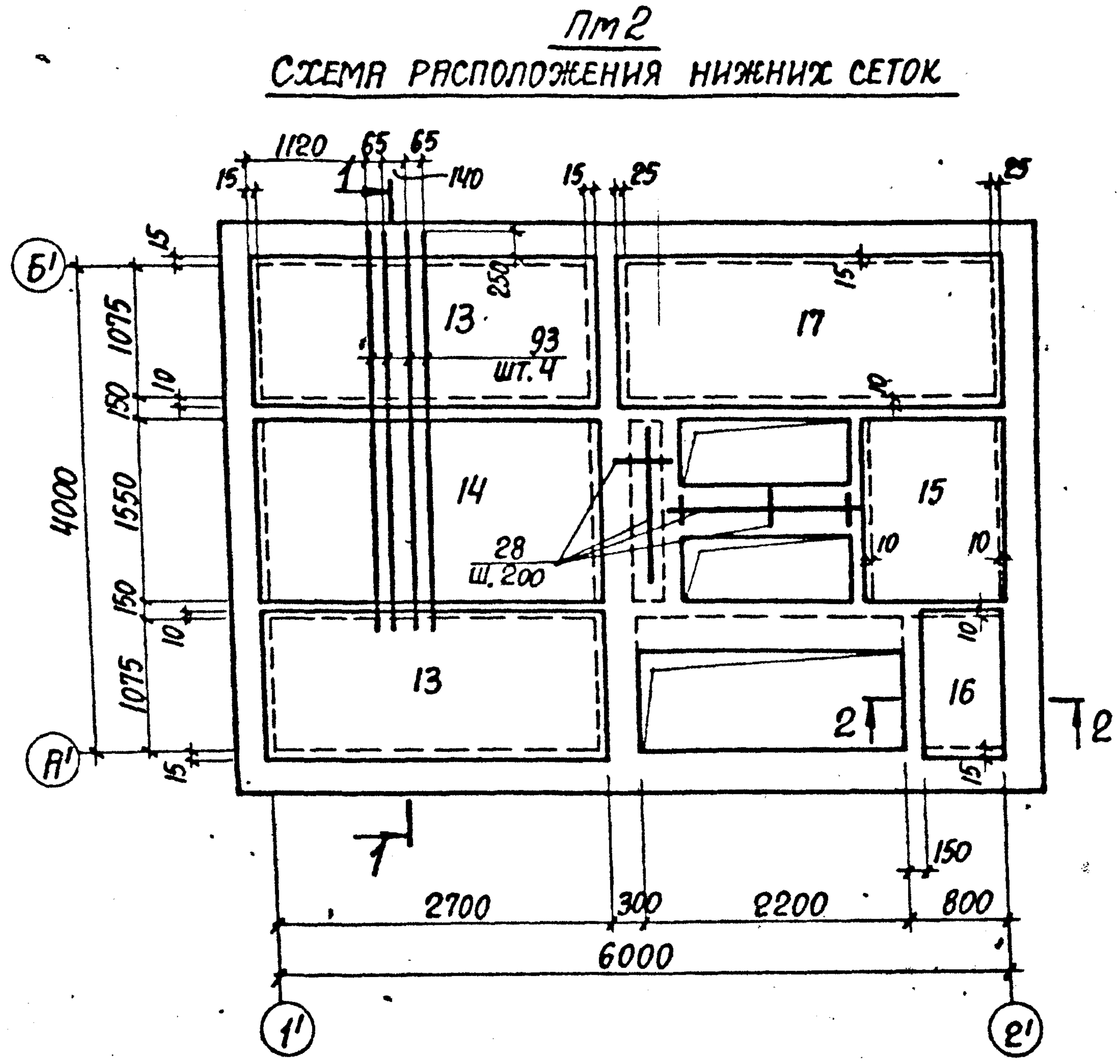

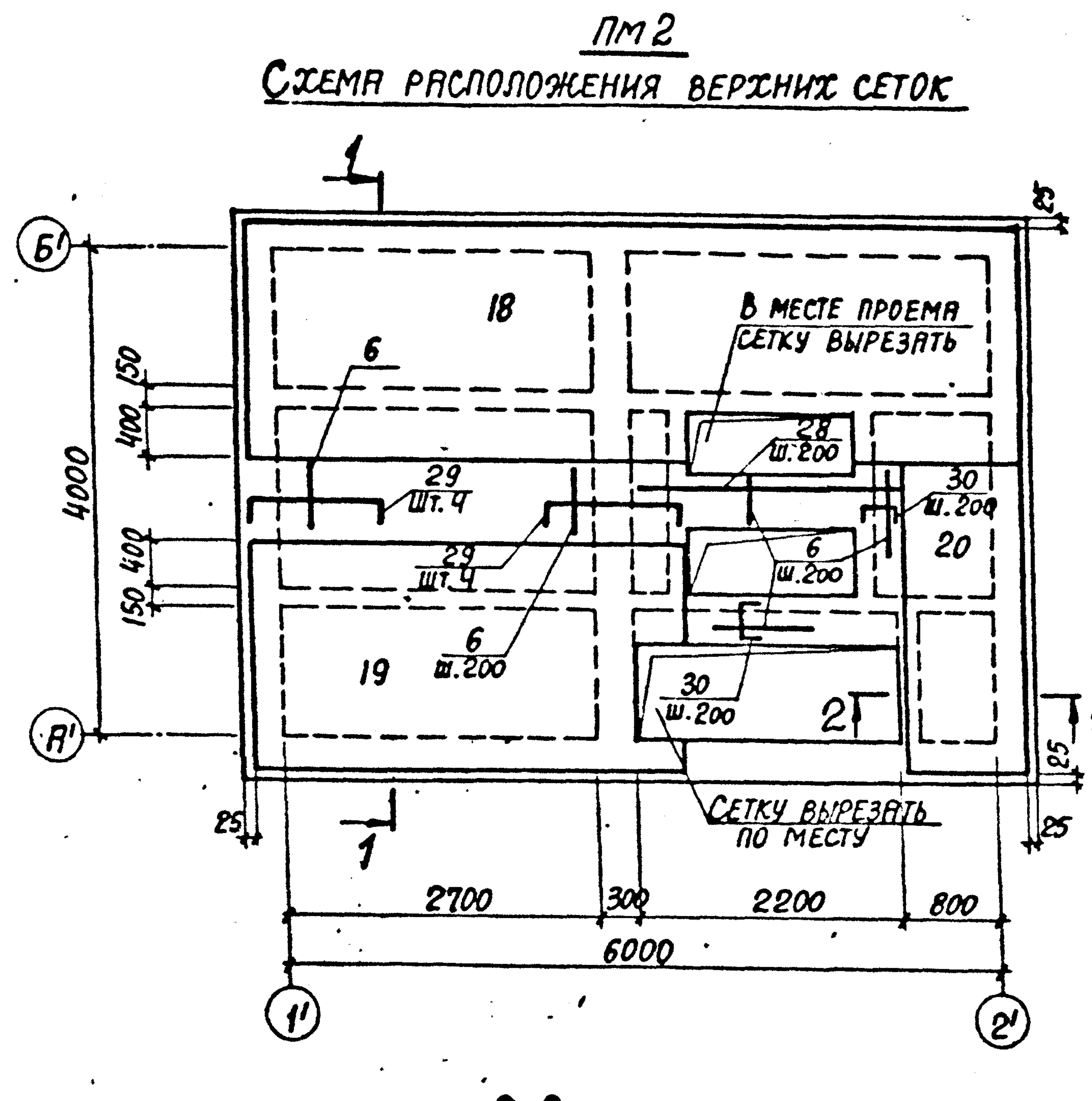

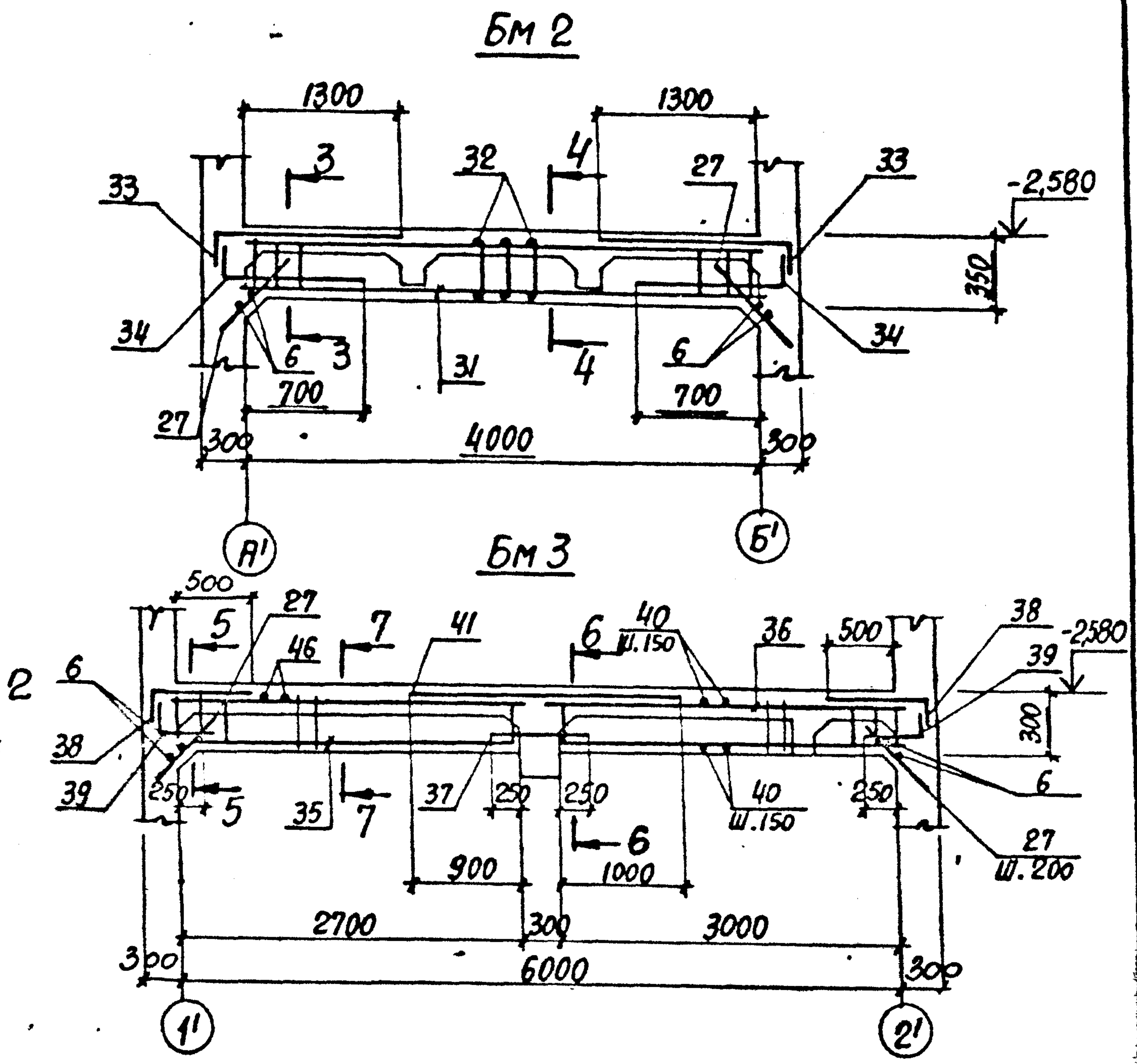

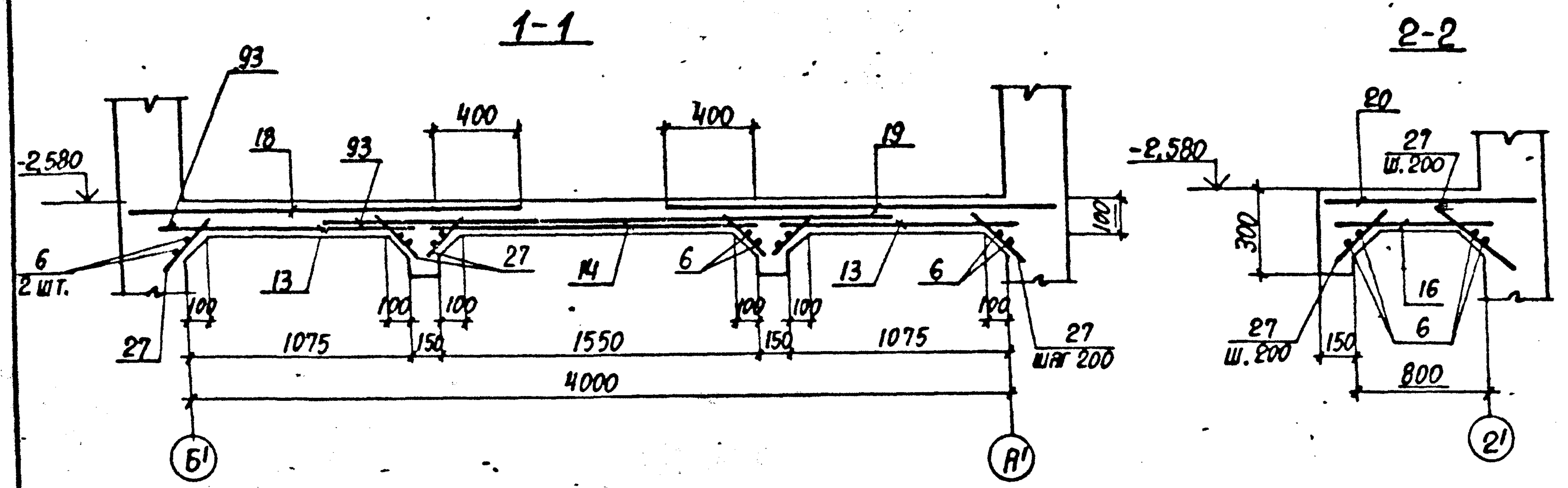

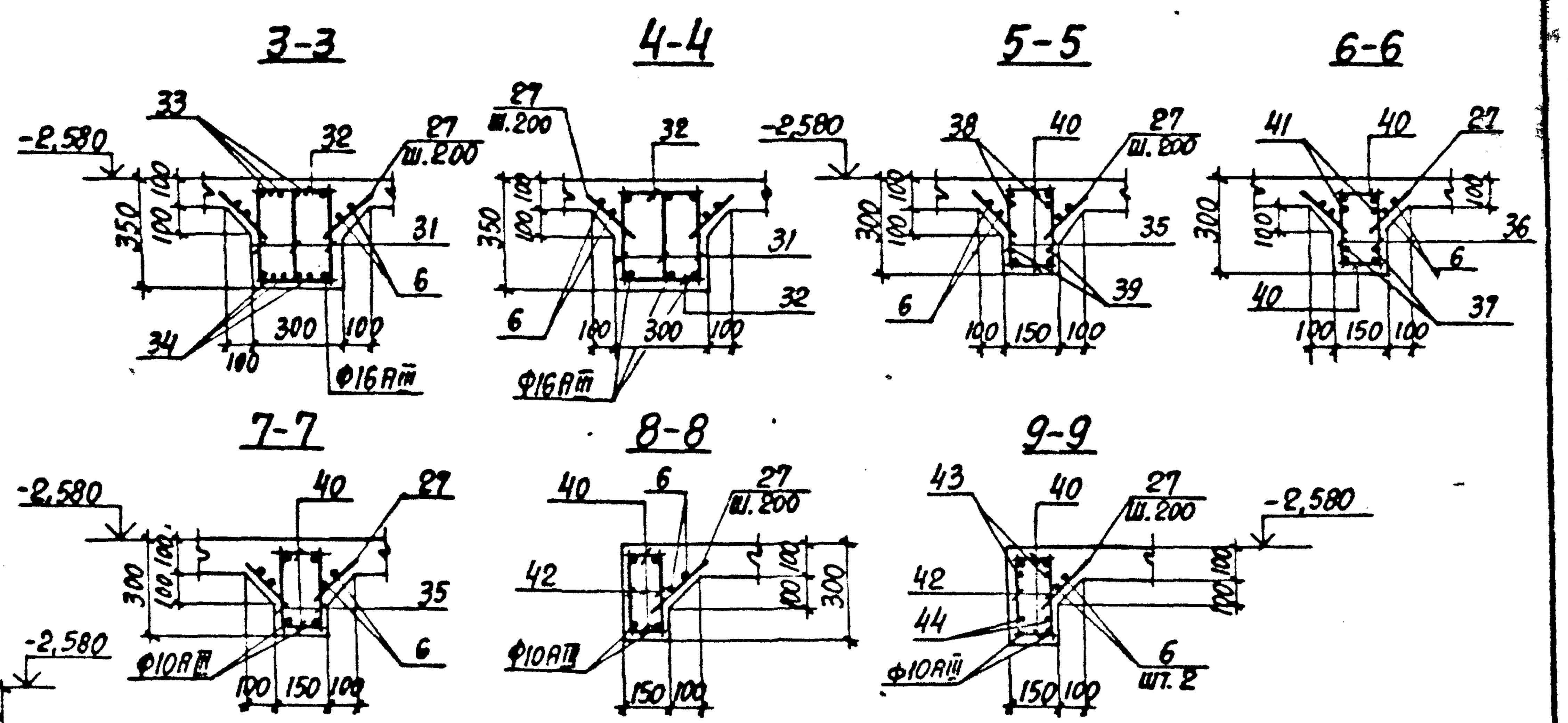

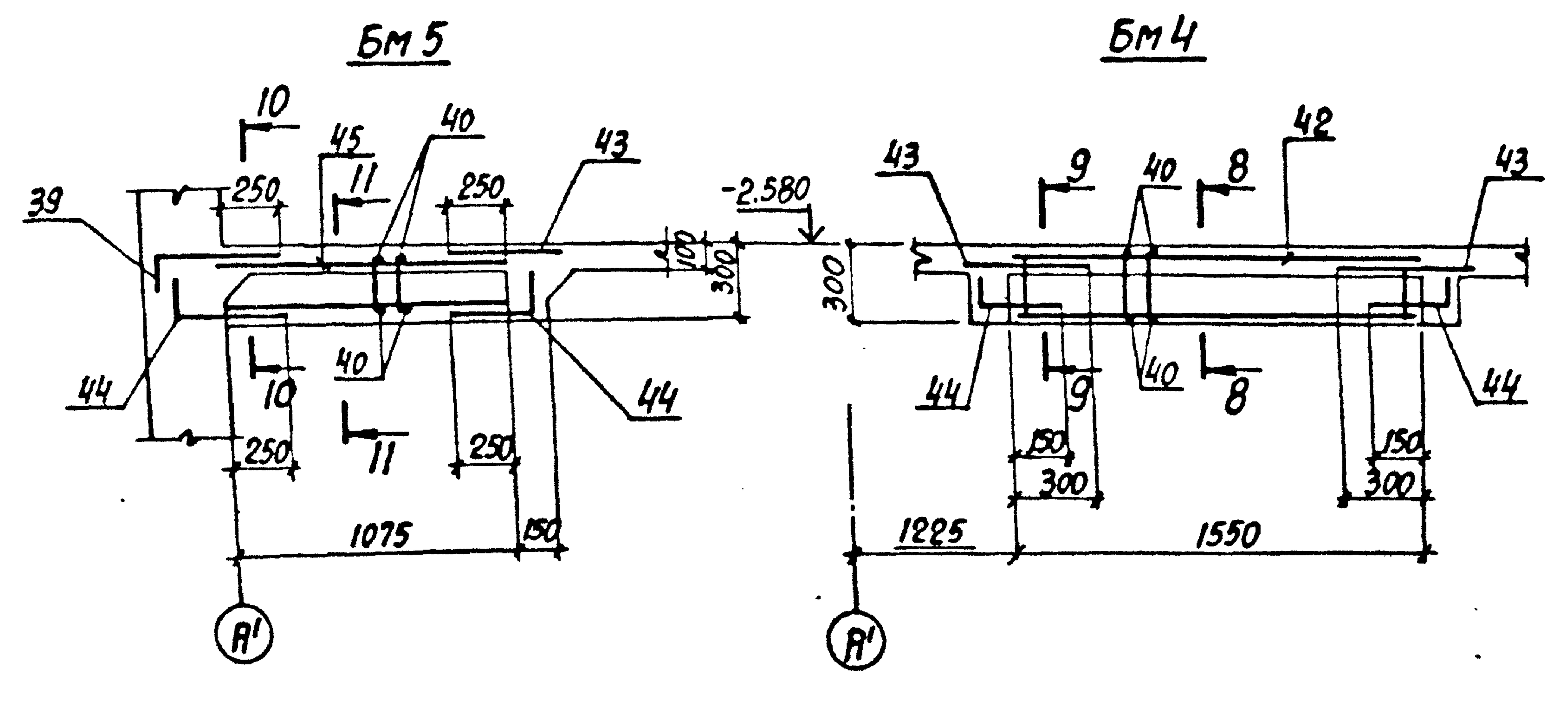

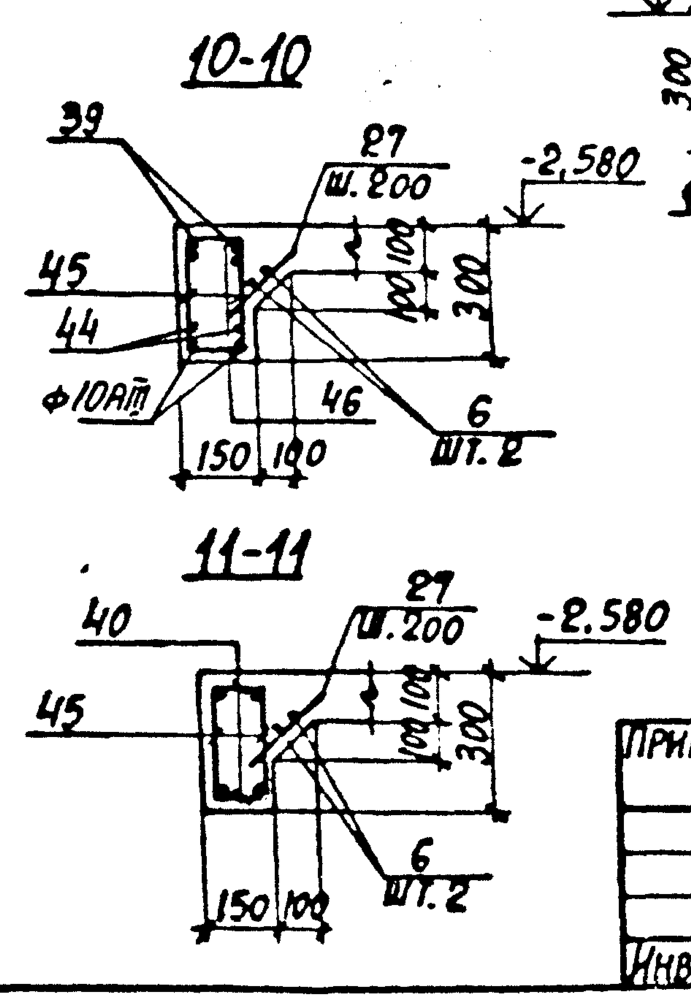

1. Спецификация арматуры приведена на листах 92;93.
2. Балки Бм2...Бм5 замаркированы на листе 86.

903-1-289.91 КЖ			
Котельная с 4 котлами Е-65-1,4Р. Золошлакоудаление механическое			
Приемно-дробильное отделение	Стадия	Лист	Листов
	Р	90	
Плита перекрытия Пм2 на отм. -2,580. Армирование.	Харьковский Промстройниипроект		

Должность	Фамилия
Нач.отд.	Агранович
Н.контр.	Зорин
Гл.конст.	Зорин
Зав.гр.	Шаховский
Вед.инж.	Боднянская
Провер.	Шаховский
Разраб.	Минаева
Рассчит.	Боднянская

Привязан:

Инв. №

Инв. № подл. | Подпись и дата | Взам. инв. №

Альбом 12 ч.3

Ум-1

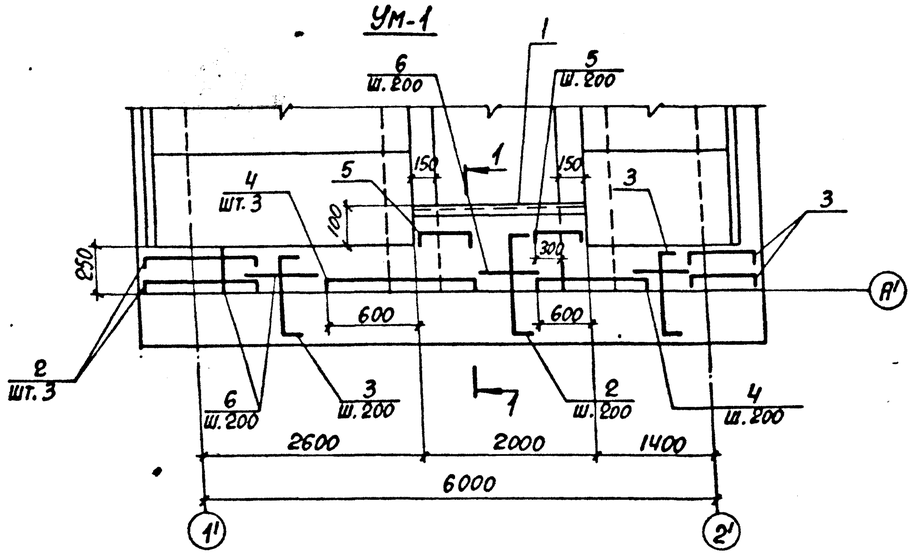

1-1

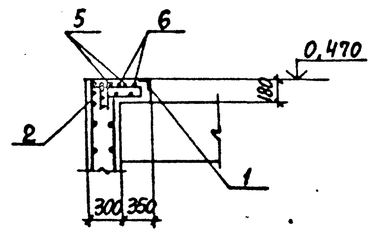

Бм 1

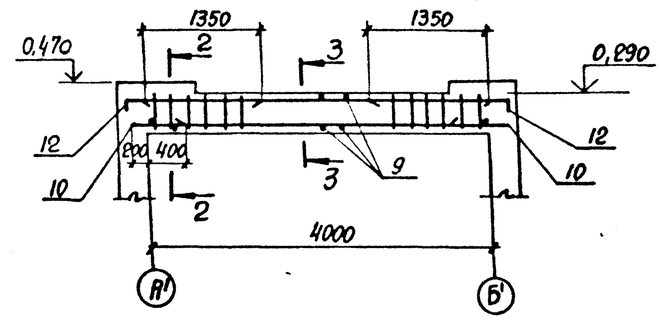

Ум 2

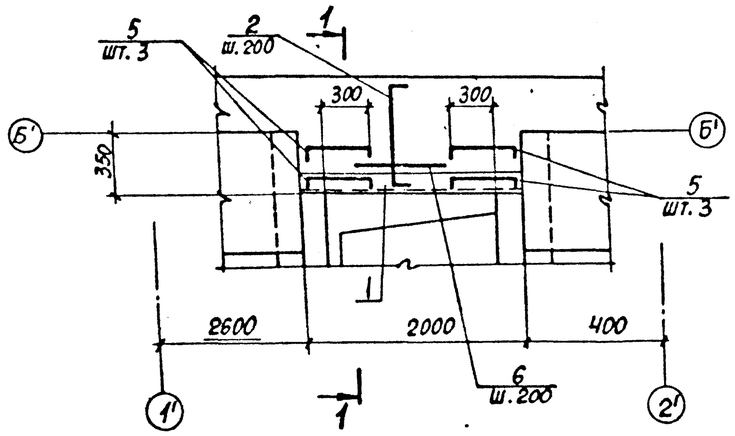

Узел „А"

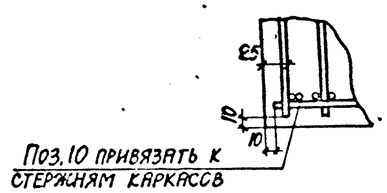

Поз.10 привязать к стержням каркасов

2-2

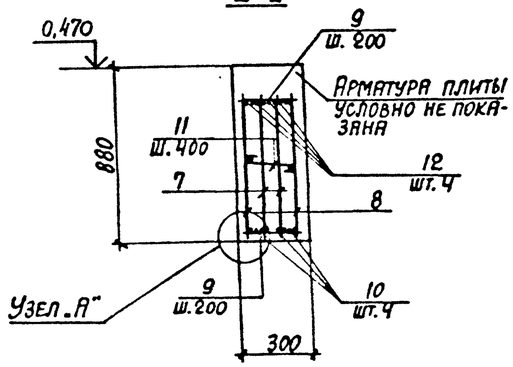

3-3

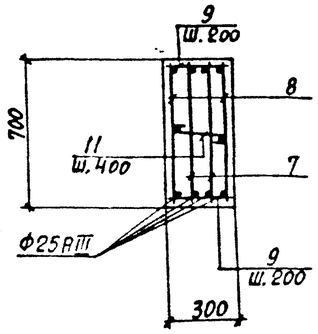

1. Спецификацию арматуры смотрите на листах 92;93.
2. Монолитные участки Ум1; Ум2 и Бм 1 замаркированы на листе 86.

Ведомость расхода стали на элемент, кг

Марка элемента	Изделия арматурные											Изделия закладные							Общий расход
	Арматура класса										Всего	Арматура класса			Прокат марки			Всего	
	А-I			А-III								А-III			С235				
	ГОСТ 5781-82*											ГОСТ 5781-82*			ГОСТ 8509-86*				
	Ф6		Итого	Ф6	Ф8	Ф12	Ф16	Ф25		Итого		Ф8		Итого	L50×5		Итого		
Перекрытие на отм. 0,470	0,9		0,9	15,2	75,6	43,2	66,4	123,2		323,6	324,5	1,6		1,6	15,2		15,2	16,8	342,1

Взам. инв.№ | Подпись и дата | Инв.№ подл.

Привязан:

Инв.№

Нач.отд.	Агранович		
Н.контр.	Зорин		
Гл.спец.	Зорин		
Зав.гр.	Шахновский		
Вед.инж.	Боднянская		
Провер.	Шахновский		
Разраб.	Минаева		
Рассчит.	Боднянская		

903-1-289.91 КЖ

Котельная с 4 котлами Е-65-1,4Р. Золошлакоудаление механическое

Приемно-дробильное отделение

Стадия	Лист	Листов
Р	91	

Участок монолитный Ум1; Ум2 на отм. 0,470. Балка Бм 1.

Харьковский Промстройниипроект

Альбом 12.4.2

Формат	Зона	Поз.	Обозначение	Наименование	Кол.	Примечание
				Перекрытие на отм. 0,470		
				Участок монолитный		
				Ум-1 - шт.1		
				Сборочные единицы		
				Изделие закладное		
		1	1.400-15 в.1	МН548	2,0 п.м.	4,2кг
				Детали		
		2*		Ф8АIII, ГОСТ5781-82*, ℓ=920	11	0,36кг
		3*		Ф8АIII, то же, ℓ=820	20	0,32кг
		4*		Ф8АIII, то же, ℓ=1350	6	0,53кг
		5*		Ф8АIII; то же, ℓ=830	6	0,33кг
		6		Ф6АIII, то же, ℓ=п.м	51	0,22кг
				Материалы		
				Бетон класса В15	0,32	м³
				Ум-2 - шт.1		
				Сборочные единицы		
				Изделие закладное		
		1	1.400-15 в.1	МН548	2.0 п.м	42кг
				Детали		
		2*		Ф8АIII, ГОСТ5781-82*, ℓ=920	9	0,36кг
		5*		Ф8АIII, то же, ℓ=830	6	0,33кг
		6		Ф6АIII, " , ℓ=п.м	18,0	0,22кг
				Материалы		
				Бетон класса В15	0,13	м³
				Балка монолитная		
				Бм1 - шт.2		
				Сборочные единицы		
		7	903-1-289.91. КЖИ-305	Каркас плоский КР48	2.	24,7кг
		8	КЖИ-306	То же КР49	2.	28,2кг

Формат	Зона	Поз.	Обозначение	Наименование	Кол.	Примечание
				Детали		
		9		Ф8АIII, ГОСТ5781-82*, ℓ=280	84	0,11кг
		10		Ф16АIII, то же, ℓ=600	16	0,95кг
		11*		Ф6АI, то же, ℓ=400	22	0,04кг
		12*		Ф16АIII, то же, ℓ=2000	16	3,2кг
				Материалы		
				Бетон класса В15	1,68	м³
				Перекрытие на отм.-2.580		
				Плита монолитная Пм2-шт.1		
				Сборочные единицы		
				Сетки арматурные		
		13	ГОСТ 23279-85	4С $\frac{8АIII-200}{8АIII-200}$ 110×273 $\frac{65}{50}$	2	12,6кг
		14	То же	4С $\frac{8АIII-200}{8АIII-200}$ 155×273 $\frac{65}{75}$	1	17,2кг
		15	То же	4С $\frac{8АIII-200}{8АIII-200}$ 103×155 $\frac{75}{15}$	1	6,9кг
		16	То же	4С $\frac{8АIII-200}{8АIII-200}$ 65×110 $\frac{50}{25}$	1	3,3кг
		17	То же	4С $\frac{6АIII-300}{8АIII-200}$ 110×305 $\frac{25}{50}$	1	9,6кг
		18	То же	4С $\frac{8АIII-200}{8АIII-200}$ 190×655 $\frac{275}{275+25}$	1	46,6кг
		19	То же	4С $\frac{8АIII-200}{8АIII-200}$ 190×370 $\frac{275+25}{275+25}$	1	26,6кг
		20	То же	4С $\frac{8АIII-200}{8АIII-200}$ 105×2800 $\frac{300+100}{225+25}$	1	10,9кг
				Изделия закладные		
		21	1.400-15 в.1	МН802	12	0,15кг
		22	1.400-15 в.1	МН107-6	10	1,4кг
		23	1.400-15 в.1	МН548	3.9 п.м	4,2кг
		24	903-1-289.91. КЖИ-167	МН27	9,0 п.м	7,3кг
		25	1.400-15 в.1	МН776	1	3,7кг

Формат	Зона	Поз.	Обозначение	Наименование	Кол.	Примечание
		26	903-1-289.91. КЖИ-166	МН26	5,9 п.м	10,2кг
				Детали		
		6		Ф6АIII, ГОСТ5781-82*, ℓ=п.м.	50,0	0,22кг
		27		Ф6АIII, то же, ℓ=300	88	0,07кг
		28		Ф8АIII, то же, ℓ=п.м.	30,0	0,39кг
		29*		Ф8АIII, то же, ℓ=1560	8	0,62кг
		30		Ф8АIII, то же, ℓ=700	17	0,28кг
		93		Ф16АIII, то же, ℓ=3300	4	5,2кг
				Балка монолитная		
				Бм2-шт.1		
				Сборочные единицы		
		31	903-1-289.91. КЖИ-302	Каркас плоский Кр44	3	10,7кг
				Детали		
		32		Ф6АI, ГОСТ5781-82*, ℓ=280	54	0,06кг
		33*		Ф10АIII, то же, ℓ=1800	6	1,10кг
		34*		Ф10АIII, то же, ℓ=1150	6	0,71кг
		27		Ф6АIII, то же, ℓ=300	37	0,07кг
		6		Ф6АIII, то же, ℓ=п.м.	14,4	0,22кг
				Балка монолитная		
				Бм3-шт.2		
				Сборочные единицы		
		35	903-1-289.91. КЖИ-304	Каркас плоский Кр46	2.	3,9кг
		36	КЖИ-303	То же Кр45	2.	4,4кг

*) Позиции см. ведомость деталей на листе 94.

Инв.№ подл. | Подпись и дата | Взам.инв.№

Привязан:

Инв.№

Нач.отд.	Агранович	
Н.контр.	Зорин	
Гл.конст.	Зорин	
Зав.гр.	Шаховский	
Вед.инж.	Боднянская	
Провер.	Шаховский	
Разраб.	Минаева	
Рассчит.	Боднянская	

903-1-289.91 КЖ

Котельная с 4 котлами Е-6,5-1,4Р. Золошлакоудаление механическое

Приемно-дробильное отделение

Стадия	Лист	Листов
Р	92	

Спецификация (начало)

Харьковский Промстройниипроект

Альбом 12 ч.2

Формат	Зона	Поз.	Обозначение	Наименование	Кол.	Примечание
				Детали		
		6		Ф6АIII, ГОСТ 5781-82*, ℓ=п.м	39,0	0,22кг
		27		Ф6АIII, То же, ℓ=300	106	0,07кг
		37		Ф10АIII, " , ℓ=800	4	0,49кг
		38*		Ф10АIII, " , ℓ=950	8	0,60кг
		39*		Ф10АIII, " , ℓ=700	8	0,40кг
		40		Ф6АI, " , ℓ=130	160	0,03кг
		41		Ф14АIII, " , ℓ=2200	4	2,7кг
				Балка монолитная		
				БМ 4 - шт. 2		
				Сборочные единицы		
		42	903-1-289.91.КЖ.И-297	Каркас плоский Кр47	2	2,7кг
				Детали		
		6		Ф6АIII, ГОСТ 5781-82*, ℓ=п.м	3,1	0,22кг
		27		Ф6АIII, То же, ℓ=300	9	0,07кг
		40		Ф6АI, " , ℓ=130	22	0,03кг
		43		Ф8АIII, " , ℓ=650	4	0,26кг
		44*		Ф8АIII, " , ℓ=400	4	0,16кг
				Балка монолитная		
				БМ 5 - шт. 1		
				Сборочные единицы		
		45	903-1-289.91.КЖ.И-301	Каркас плоский Кр43	2	1,2кг
				Детали		
		6		Ф6АIII, ГОСТ 5781-82*, ℓ=п.м	2,0	0,22кг
		27		Ф6АIII, То же, ℓ=300	6	0,07кг
		39*		Ф10АIII, " , ℓ=700	2	0,4кг
		40		Ф6АI, " , ℓ=130	14	0,03кг
		43		Ф8АIII, " , ℓ=650	2	0,26кг
		44*		Ф8АIII, " , ℓ=400	4	0,16кг
				Материалы		
				Бетон класса В15	3,06	м³
				Плита днища Пм1 и стены		
				Сборочные единицы		
				Сетки арматурные		
		46	ГОСТ 23279-85	2С $\frac{16АIII}{12АIII}$ 225×455 $\frac{75}{25}$	3	132,1кг
		47	То же	2С $\frac{12АIII}{16АIII}$ 160×170 $\frac{50}{100}$	2	34,8кг

Формат	Зона	Поз.	Обозначение	Наименование	Кол.	Примечание
		48	903-1-289.91.КЖ.И-410...-415	С 18	4	59,8кг
		49	"	С 19	1	82,4кг
		50	903-1-289.91.КЖ.И-416	С 24	2	11,2кг
		51	ГОСТ 23279-85	4С $\frac{10АIII-200}{10АIII-200}$ 225×385	1	56,2кг
		52	То же	3С $\frac{8АIII}{12АIII}$ 85×325	4	19,2кг
		53	"	2С $\frac{12АIII}{8АIII}$ 225×385	6	58,7кг
		54	"	2С $\frac{12АIII}{8АIII}$ 225×285	6	43,7кг
		55	"	3С $\frac{8АIII}{12АIII}$ 85×405	1	23,9кг
		56	"	2С $\frac{12АIII}{8АIII}$ 305×385	1	78,7кг
		57	"	2С $\frac{12АIII}{8АIII}$ 135×385 $\frac{25}{75}$	1	34,6кг
		58	"	3С $\frac{8АIII}{12АIII}$ 285×405	2	77,1кг
		59	903-1-289.91.КЖ.И-417;-418	С 25	2	3,3кг
		60	То же	С 26	2	13,8кг
		61	КЖ.И-410...-415	С 20	2	50,2кг
		62	То же	С 21	2	65,0кг
		63	"	С 22	2	27,1кг
		64	"	С 23	2	35,1кг
		65	ГОСТ 23279-85	2С $\frac{12АIII}{8АIII}$ 310×385 $\frac{25}{50}$	4	79,2кг
		66	То же	4С $\frac{8АIII-200}{8АIII-200}$ 225×310 $\frac{50}{25}$	4	28,9кг
		67	"	3С $\frac{8АIII}{12АIII}$ 355×405 $\frac{25}{75}$	1	79,1кг
		68	"	3С $\frac{8АIII}{12АIII}$ 225×405	1	61,1кг
		69	"	3С $\frac{8АIII}{12АIII}$ 225×345	1	52,2кг

Формат	Зона	Поз.	Обозначение	Наименование	Кол.	Примечание
		70	903-1-289.91.КЖ.И-307;-308	Каркас плоский Кр50	20	2,3кг
		91	То же	То же Кр51	4	1,8кг
				Изделия закладные		
		72	1.400-15 в.1-540-02	МН541	8	0,6кг
		73	То же 130-56	МН126-3	2	6,7кг
		74	" 140-01	МН127-2	1,0 п.м	5,7кг
		75	903-1-289.91 КЖ.И-202;-203	МС 33	680	0,09кг
		76	1.400-15 в.1 170-26	МН156-3	1	12,3кг
		77	То же 120-13	МН107-2	6	1,3кг
		78	" 120-02	МН105-3	4	0,8кг
		79	" 550-07	МН556	3,0 п.м	5,4кг
		80	ГОСТ 24379.1-80	Болт 1.1М12×300 ВСт3пс2	2	0,35кг
		81	1.400-15 в.1	МН820	1	3,9кг
				Детали		
		82		Ф12АIII, ГОСТ 5781-82*, ℓ=1700	24	1,5кг
		83		Ф10АIII, То же, ℓ=4000	4	2,5кг
		84*		Ф6АI, " , ℓ=1400	27	0,3кг
		85*		Ф8АIII, " , ℓ=3350	8	1,3кг
		86*		Ф8АI, " , ℓ=400	750	0,16кг
		87*		Ф10АIII, " , ℓ=4170	24	2,6кг
		88*		Ф6АI, " , ℓ=930	170	0,21кг
		89*		Ф8АIII, " , ℓ=3740	5	1,5кг
		90		Ф8АIII, " , ℓ=1530	5	0,6кг
		91*		Ф8АIII, " , ℓ=1350	24	0,53кг
		92		Ф8АIII, ГОСТ 5781-82*, ℓ=1200	8	0,47кг
		28		Ф8АIII, " , ℓ=п.м.	64,8	0,39кг
				Материалы		
				Бетон класса В15	45,6	м³

*) Позиции см. ведомость деталей на листе 94.

Инв. № подл. | Подпись и дата | Взам. инв. №

Привязан:

Инв. №

Нач. отд.	Агранович		
Н. контр.	Зорин		
Гл. конст.	Зорин		
Зав. гр.	Пахновский		
Вед. инж.	Боднянская		
Провер.	Пахновский		
Разраб.	Минаева		
Рассчит.	Боднянская		

903-1-289.91 КЖ

Котельная с 4 котлами Е-6,5-1,4Р
Золошлакоудаление механическое

Приемно-дробильное отделение

Стадия	Лист	Листов
Р	93	

Спецификация (окончание)

Харьковский Промстройниипроект

Альбом 12 ч.2

Ведомость деталей

Поз.	Эскиз
2	150 — 620 — 150
3	150 — 520 — 150
4	150 — 1050 — 150
5	150 — 430 — 250
11	250

Поз.	Эскиз
12	400 — 1600
25	80 — 1650 — 80
29	80 — 1400 — 80
30	80 — 400 — 220
33	250 — 1550

Поз.	Эскиз
34	200 — 950
38	200 — 750
39	200 — 500
44	100 — 300
84	250 × 370

Поз.	Эскиз
85	1090 — 1170 — 1090
86	250
87	170 — 2000 — 2000
88	220 × 170
89	1100 — 1540 — 1100
91	250 — 1100

Ведомость расхода стали на элемент, кг

Марка элемента	Изделия арматурные														Изделия закладные																				Общий расход
	Арматура класса													Всего	Арматура класса								Прокат марки												Всего
	А-I				А-III										А-I			А-III					С235				С235				С235				С235			
	ГОСТ 5781-82*														ГОСТ 5781-82*								ГОСТ 19903-74*				ГОСТ 8509-86*				ГОСТ 24379.1-80				ГОСТ 10704-76*			
	Ф6	Ф8		Итого	Ф6	Ф8	Ф10	Ф12	Ф14	Ф16	Ф25		Итого		Ф6		Итого	Ф8	Ф12		Итого	δ=6	δ=8		Итого	L50×5	L63×6	L75×6		Итого	Болт М12		Итого	Труба Ф45	Труба Ф100	Итого		
Перекрытие на отм.-2,570	9,8				62,5	180,4	51,5		10,8	33,7			338,9	348,7				7,0			7,0	64,6	8,0		72,6	18,1		62,1		80,2				1,8		1,8	161,6	510,3
Плита днища Пм1 и стены	53,9	120,0		53,9		899,7	109,6	1709,2		303,9			3142,4	3076,3	1,0		1,0	69,3	4,2		35,9	12,1	21,5		33,6	3,2	21,6			24,8	0,7		0,7		5,2	5,2	138,7	3335,0

Инв. № подл. | Подпись и дата | Взам. инв. №

Привязан:

Инв. №

Нач. отд.	Агранович	
Н. контр.	Зорин	
Гл. конст.	Зорин	
Зав. гр.	Шатновский	
Вед. инж.	Боднянская	
Провер.	Шатновский	
Разраб.	Личкатая	
Рассчит.	Боднянская	

903-1-289.91 КЖ

Котельная с 4 котлами Е-651,4Р
Золошлакоудаление механическое

Приемно-дробильное отделение

Стадия	Лист	Листов
Р	94	

Ведомость деталей и расхода стали

Харьковский Промстройниипроект

Альбом 12 ч.2

Продувочный колодец

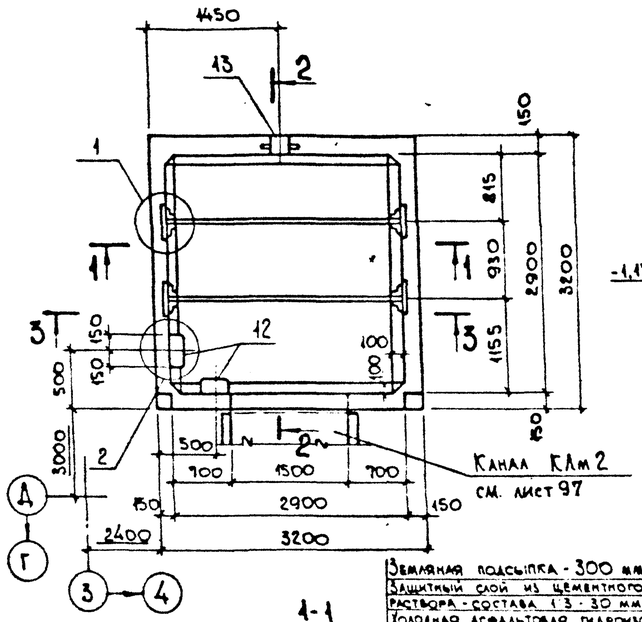

2-2

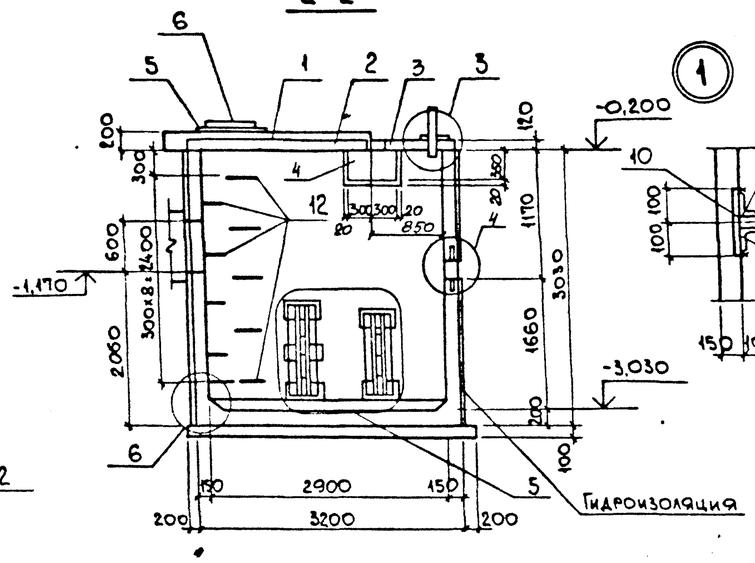

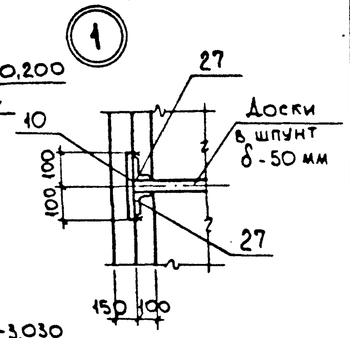

Спецификация конструктивных элементов продувочного колодца

Марка, поз.	Обозначение	Наименование	Кол.	Масса ед. кг	Примеч.
1	3.006.1-2.87 вып. 6	Плита перекрытия П04	1	1530	
2	3.006.1-2.87 вып. 2	" П17д-3	2	480,0	
3	3.006.1-2.87 вып. 2	" П6д-15	4	170,0	
4	3.006.1-2.87 вып. 6	Балка Б7	1	1770	
5	3.900-3 вып. 7 ч 1	Опорное кольцо КЦ01	1	50,0	
6	ГОСТ 3634-89	Чугунный люк „Л"	1	65,0	
7		Монолитный участок Ум1	1		

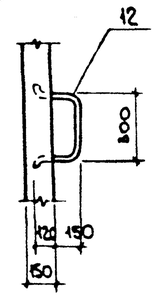

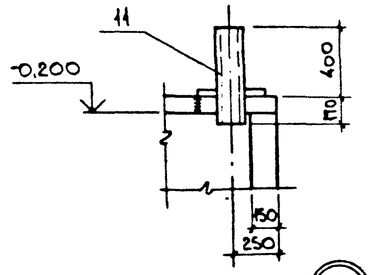

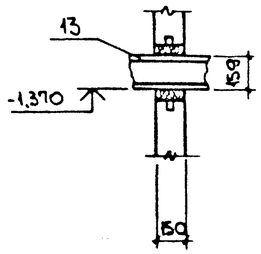

Земляная подсыпка - 300 мм
Защитный слой из цементного раствора - состава 1:3 - 30 мм
Холодная асфальтовая гидроизоляция
Сб.15-6 плита перекрытия

Схема расположения плит покрытия

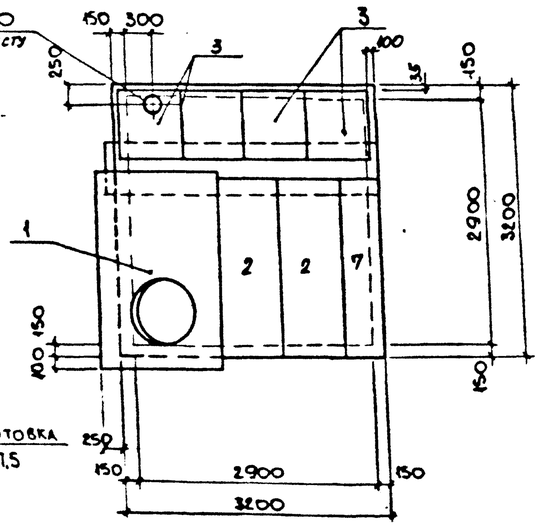

1-1

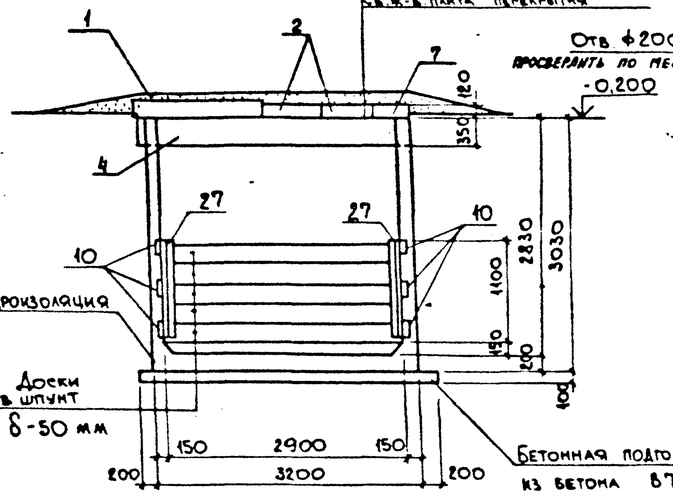

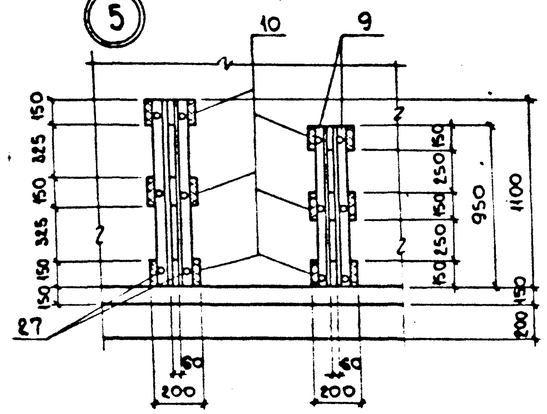

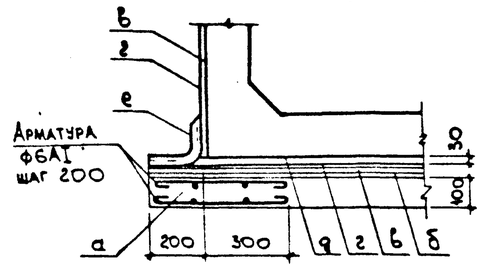

а - подготовка из бетона М50
б - выравнивающий слой из цементного раствора
в - холодная битумная грунтовка
г - окрасочная битумная гидроизоляция
д - защитная стяжка из цементного раствора М100
е - стеклоткань

Ум 1

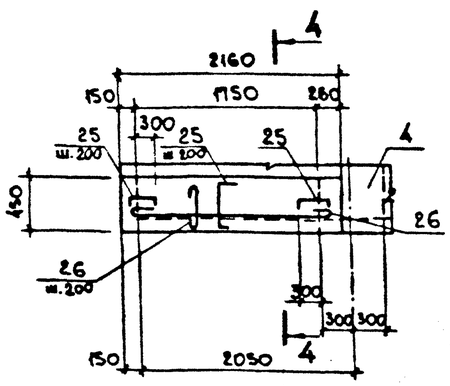

4-4

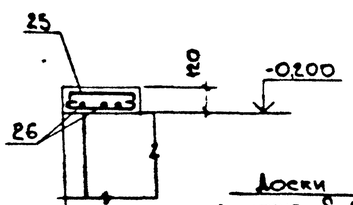

3-3

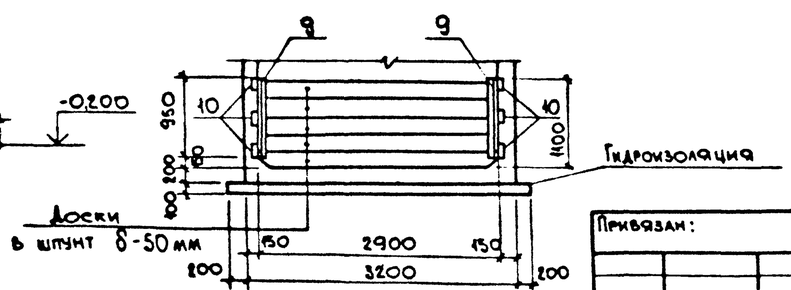

1. Внутреннюю поверхность колодца защитить цементно-песчаной штукатуркой состава 1:1, за два раза, толщиной 25 мм, в свежем состоянии зажелезнить.
2. Деревянные доски антисептировать
3. Спецификацию арматурных и закладных изделий см. на л. 96
4. Сварку производить по ГОСТ 5264-80. Катет шва - 6 мм. Тип шва Н1.

Нач. отд.	Агранович		903-1-289.91 КН
Н. контр.	Зорин		Котельная с 4 котлами Е-6,5-1,4Р. Золошлакоудаление механическое
Гл. спец.	Зорин		Продувочный колодец — Стадия: Р; Лист: 95; Листов:
Зав. гр.	Шахновский		
Вед. инж.	Боднянская		Схема расположения конструктивных элементов
Провер.	Боднянская		Харьковский Промстройниипроект
Разраб.	Минаева		

Привязан:

Инв. №

Инв. № подл. | Подп. и дата | Взам. инв. №

План нижних сеток днища

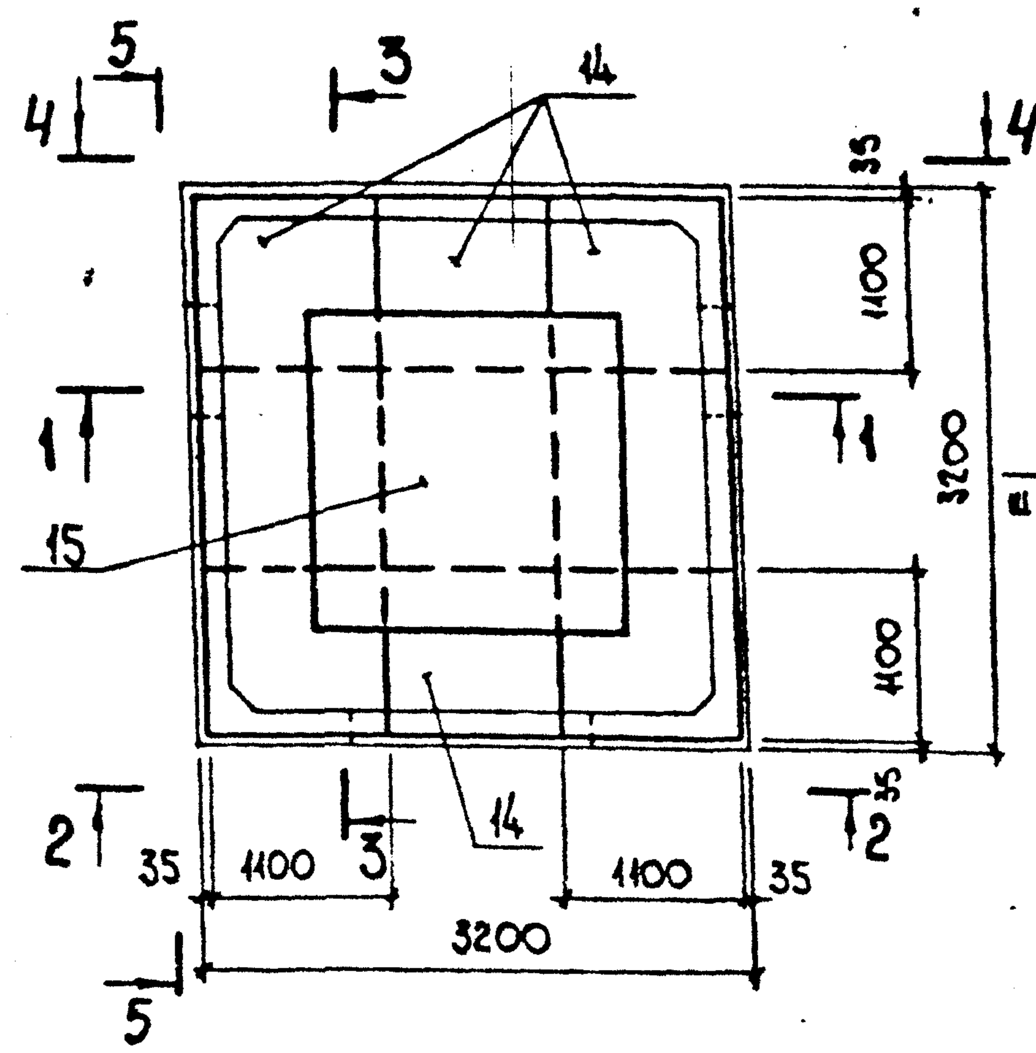

1-1

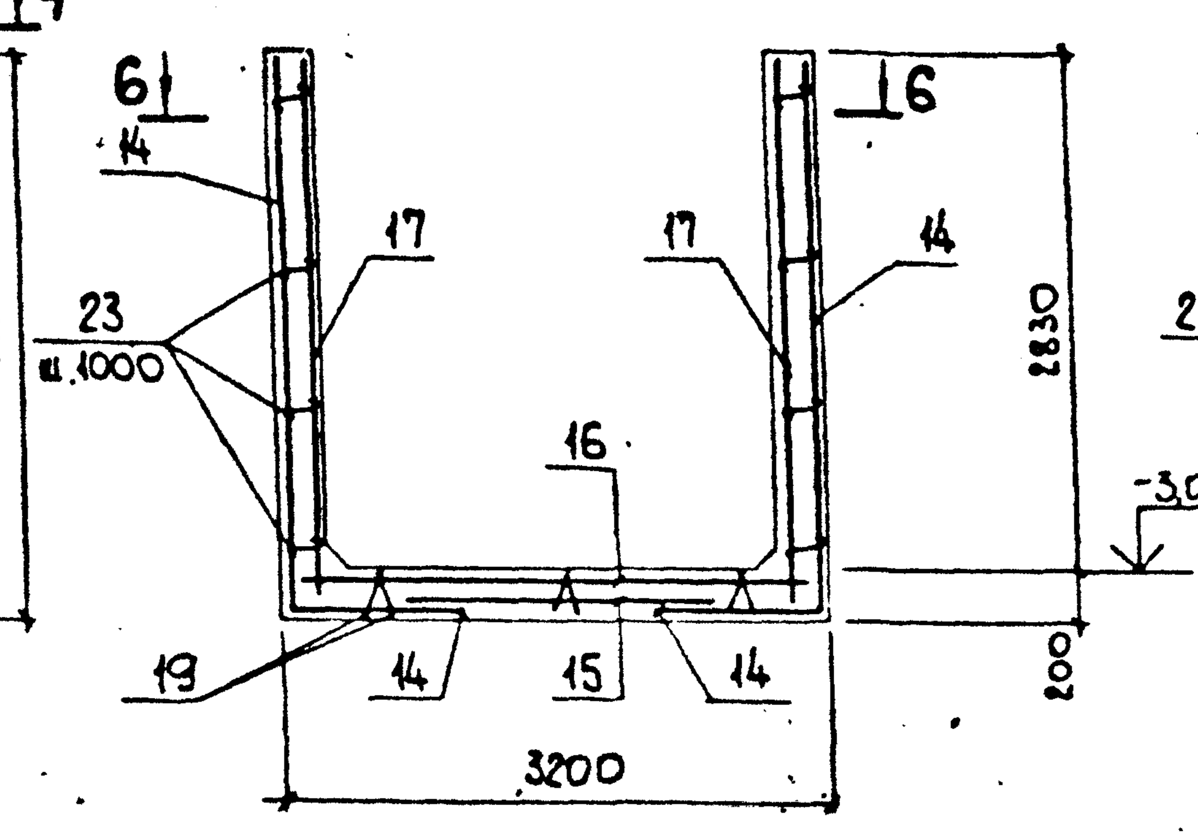

3-3

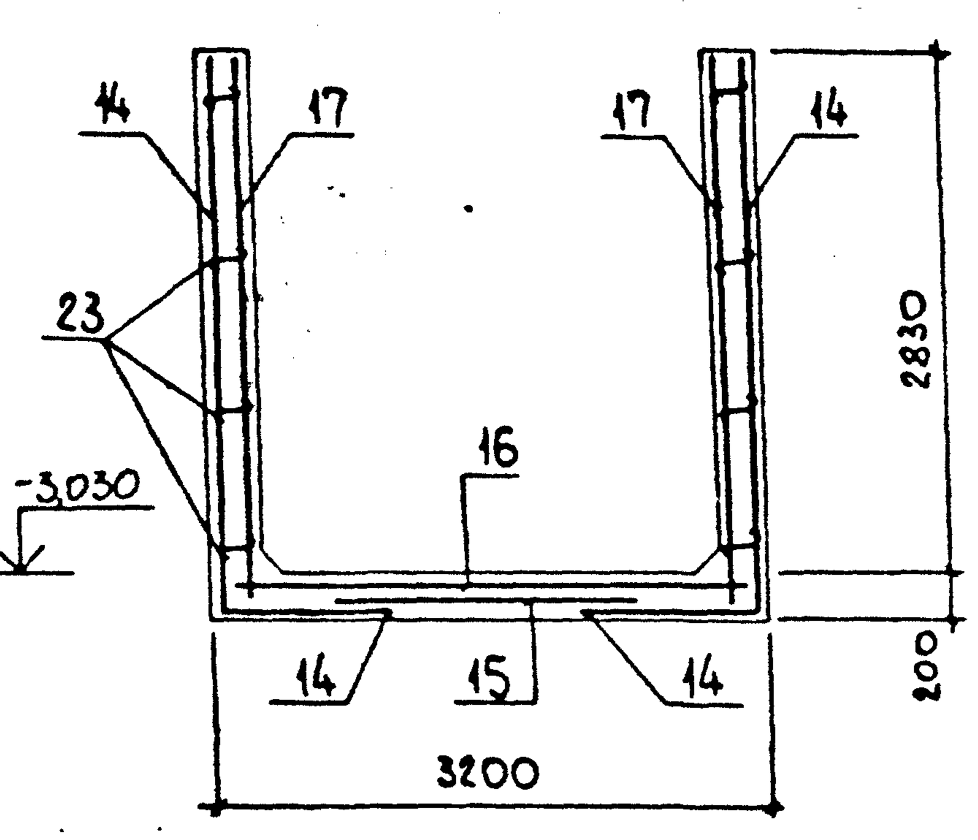

6-6

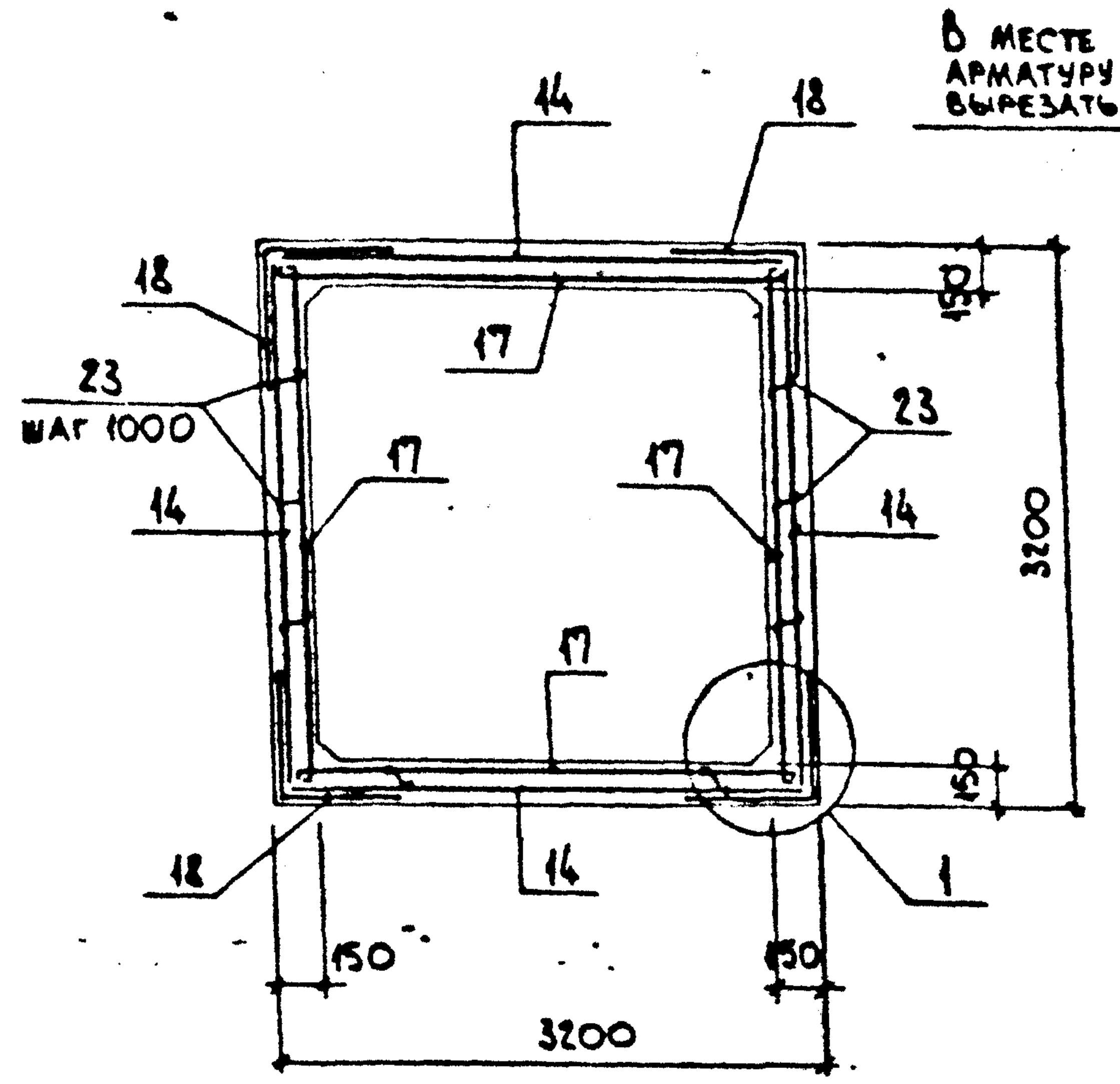

2-2

В месте отверстия арматуру сетки вырезать по месту

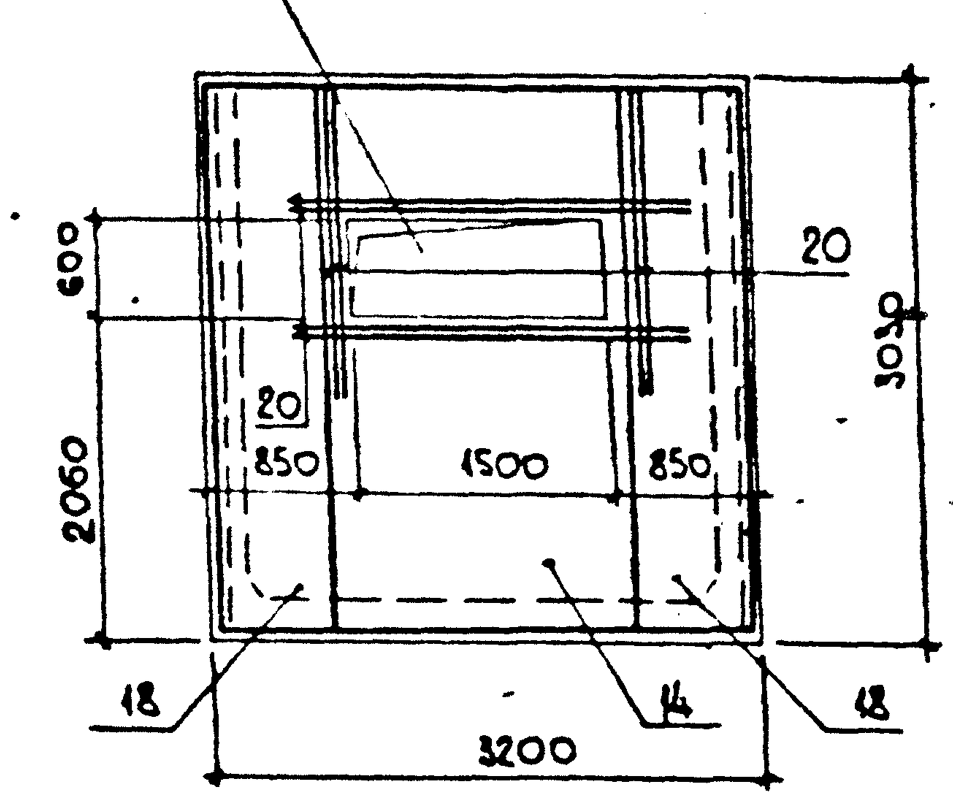

4-4

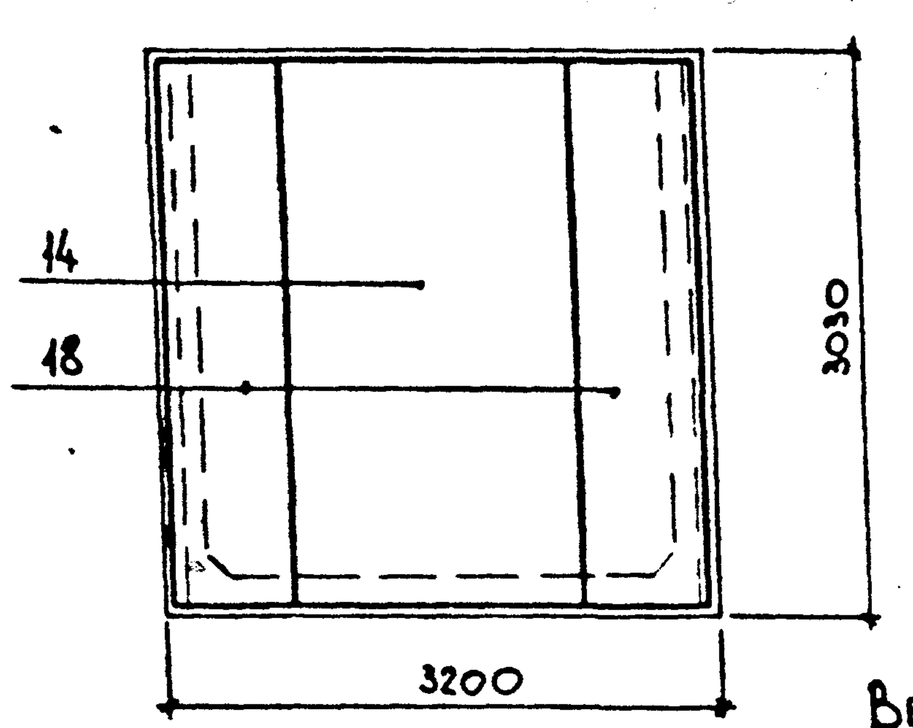

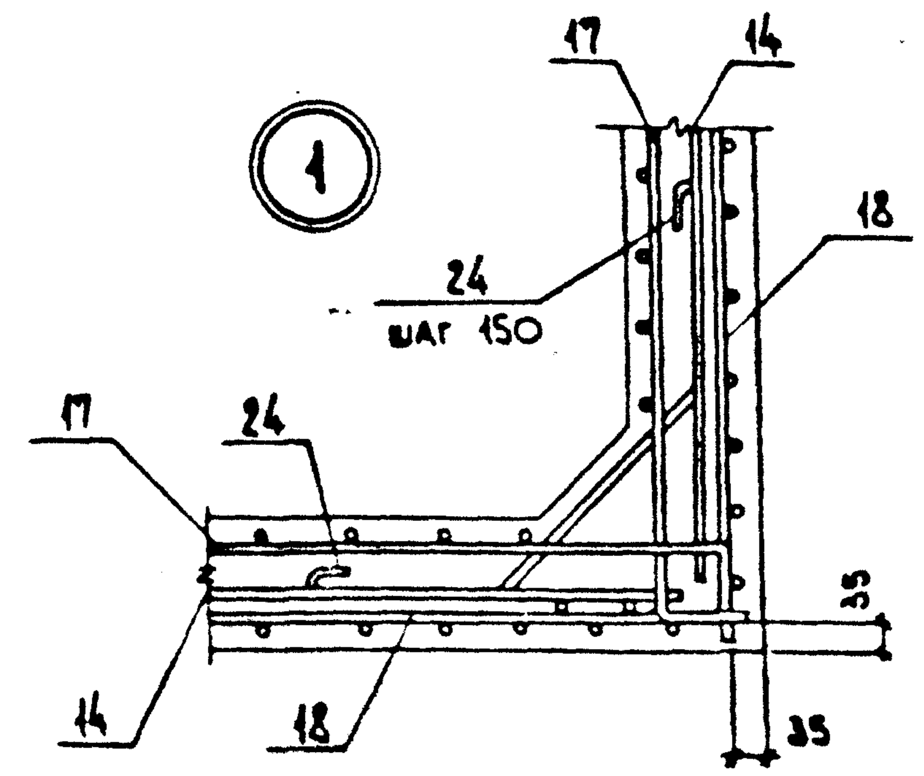

5-5

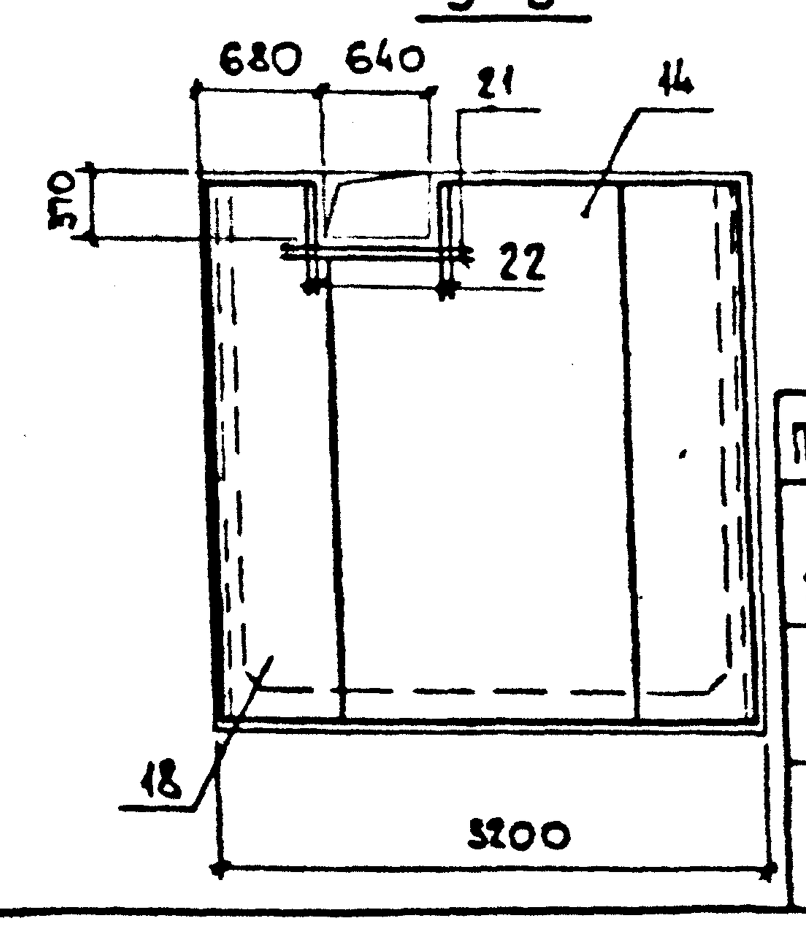

Спецификация продувочного колодца

Формат	Зона	Поз.	Обозначение	Наименование	Кол.	Примеч.
				Сборочные единицы		
				Изделия закладные		
		9	903-1-289.91 КЖ.И-139...-141	МН1	4	4,6 кг
		10	КЖ.И-142	МН2	12	2,6 кг
		11	КЖ.И-143	МН3	1	17,3 кг
		12	КЖ.И-144;-145	МН4	9	3,7 кг
		13	5.900-2	Сальник набивной Dу 150 L=200	1	20,3 кг
		27	903-1-289.91 КЖ.И-139...-141	МН5	4	5,3 кг
				Сетки арматурные		
		14	КЖ.И-393	С1	4	79,9 кг
		15	ГОСТ 23279-85	4С $\frac{10A III-200}{10A III-200}$ 185×185	1	22,8 кг
		16	ГОСТ 23279-85	4С $\frac{10A III-200}{10A III-200}$ 305×305	1	60,2 кг
		17	903-1-289.91 КЖ.И-394	С2	4	58,5 кг
		18	КЖ.И-395	С3	4	28,4 кг
		19	КЖ.И-296	Каркас плоский КР39	6	3,3 кг
				Детали		
		20		⌀16AIII, ГОСТ 5781-82*, ℓ=2500	16	4,0 кг
		21		⌀10AIII, " , ℓ=1400	8	0,86 кг
		22		⌀10AIII, " , ℓ=670	16	0,41 кг
		23*		⌀8AI, " , ℓ=230	48	0,09 кг
		24*		⌀8AI, " , ℓ=1100	80	0,43 кг
				Плита УМ1, шт. 1		
				Детали		
		25*		⌀8AI, ГОСТ 5781-82*, ℓ=640	15	0,25 кг
		26		⌀8AI, " , ℓ= п.м	10,2 п.м	0,4 кг
				Материалы		
				Бетон класса В15	6,4	м³

Ведомость расхода стали на элемент, кг

Марка элемента	Изделия арматурные							Изделия закладные																Общий расход
	Арматура класса						Всего	Арматура класса						Прокат марки									Всего	
	A-III				A-I			A-III			A-I			С235										
	ГОСТ 5781-82*							ГОСТ 5781-82*						ГОСТ 19903-74*			ГОСТ 8509-86*			ГОСТ 8732-78*				
	⌀8	⌀10	⌀16	Итого	⌀8	Итого		⌀8	⌀12	Итого	⌀22		Итого	δ=6	δ=8	Итого	L63×5		Итого	газ.тр. 15×4,5		Итого		
Продувочный колодец	19,8	763,1	64,0	847,5	46,6	46,6	894,1	6,0	1,9	7,9	33,3		33,3	7,5	22,8	30,3	39,6		39,6	9,8		9,8	120,9	1015,0

Ведомость деталей

Поз.	Эскиз
25	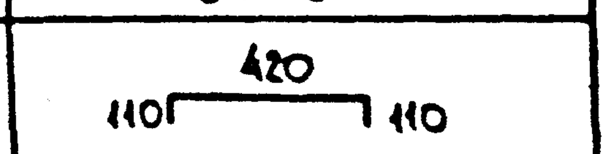
23	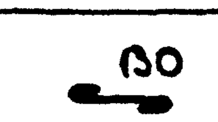
24	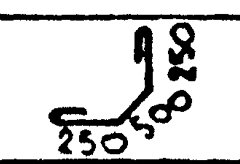

903-1-289.91		КЖ
Котельная с 4 котлами Е-6,5-1,4Р. Золошлакоудаление механическое.		
Нач. отд.	Аграновин	
Н. контр.	Зорин	
Гл. спец.	Зорин	
Зав. гр.	Шахновский	
Вед. инж.	Боднянская	
Провер.	Боднянская	
Разраб.	Минаева	
Продувочный колодец	Стадия Р	Лист 96 / Листов
Схема армирования. Спецификация		Харьковский Промстройниипроект

Привязан:

Инв. №

Инв. № подл. | Подп. и дата | Взам. инв. №

Альбом 12.4.2

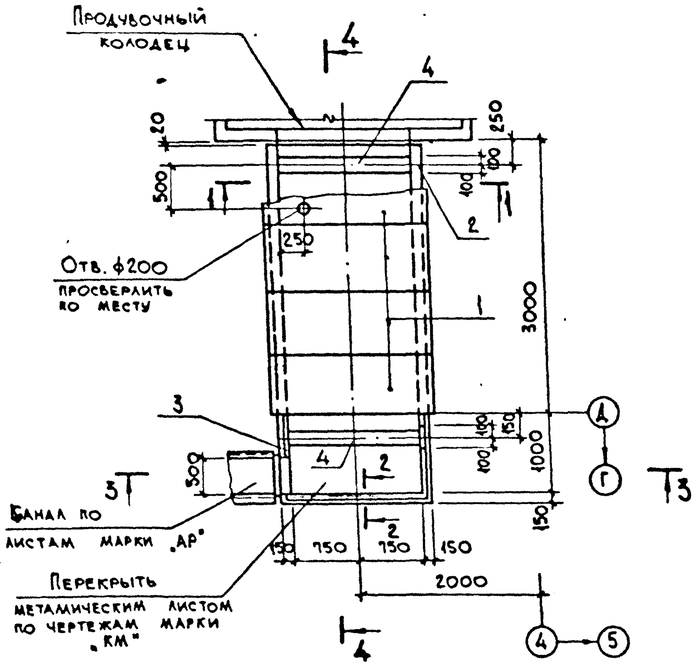

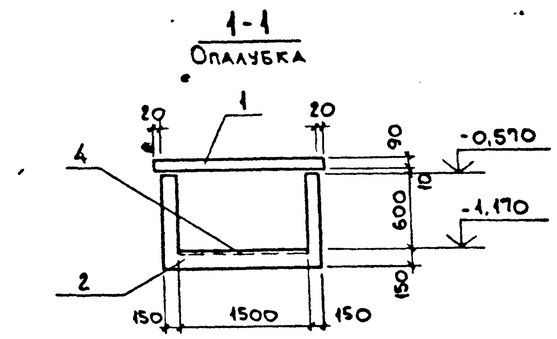

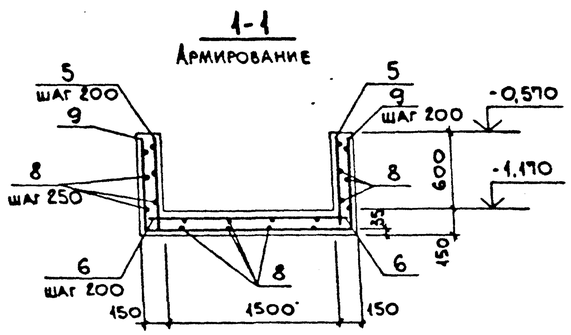

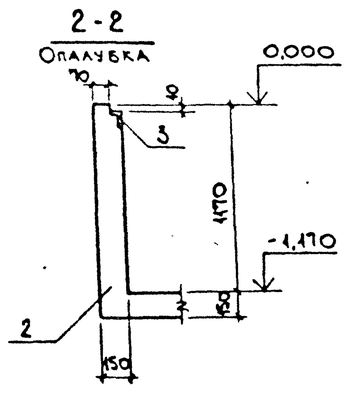

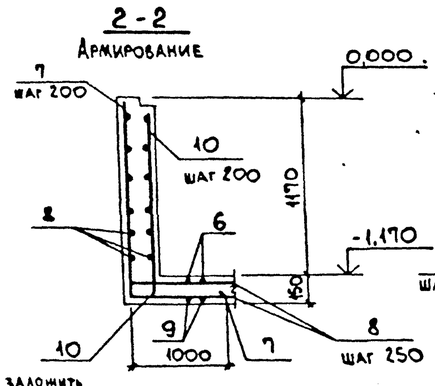

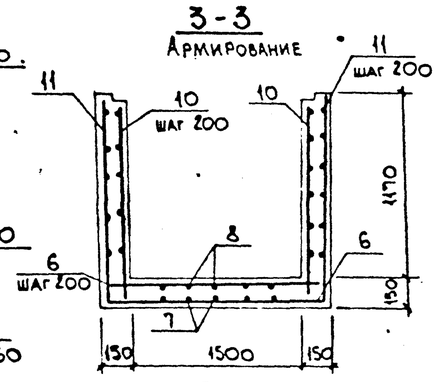

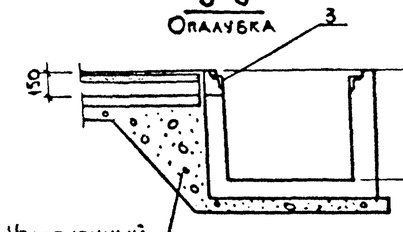

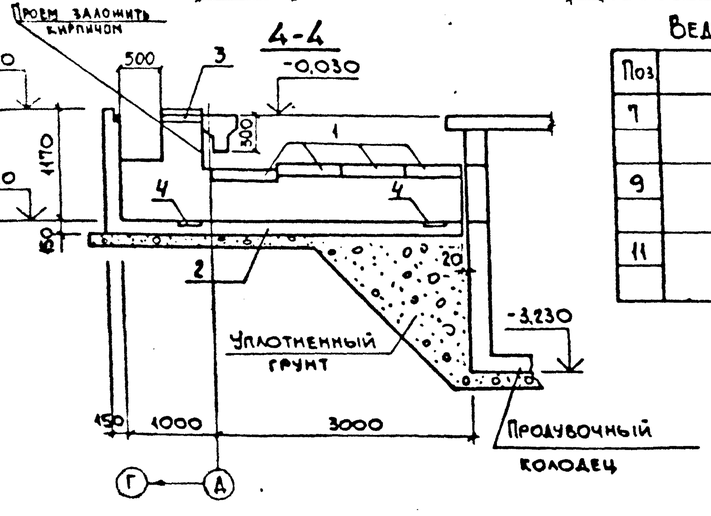

Ведомость деталей

Поз	Эскиз
7	1270, 1000
9	100, 1740, 100
11	1270, 1740, 1270

Спецификация конструктивных элементов канала КЛм2

Поз.	Обозначение	Наименование	Кол.	Масса ед., кг	Примечание
1	3.006.1-2.87 вып.2	Плита перекрытия П14д-3	4	3.10	
2		Монолитный канал КЛм2	1		

Спецификация канала КЛм2

Поз.	Обозначение	Наименование	Кол.	Примечание
		Сборочные единицы		
3	3.400-6/76	Изделие закладное МН4-46	3,7 п.м.	4,4 кг
4	1.400-15 вып.1	МН417-2	3,0 п.м.	4,8 кг
		Детали		
5		ф8АIII, ГОСТ5781-82*, ℓ=720	32	0,28 кг
6		ф8АIII, " , ℓ=1760	21	0,69 кг
7*		ф8АIII, " , ℓ=2270	10	0,89 кг
8		ф6АI, " , ℓ=п.м.	130,0	0,222 кг
9*		ф8АIII, " , ℓ=3140	16	1,24 кг
10		ф8АIII, " , ℓ=1270	20	0,50 кг
11*		ф8АIII, " , ℓ=4280	6	1,70 кг
		Материалы		
		Бетон класса В15	2,2	м³

*) Позиции см. ведомость деталей.

Ведомость расхода стали на элемент, кг

Марка элемента	Изделия арматурные: Арматура класса А-III, ГОСТ5781-82*, ф8	Итого	Арматура класса А-I, ГОСТ5781-82*, ф6	Итого	Всего	Изделия закладные: Арматура класса А-III, ГОСТ5781-82*, ф8	Итого	Прокат марки С235, ГОСТ19903-74*, δ=6	ГОСТ8509-86*, L50x5		Итого	Всего	Общий расход
КЛм2	72,4	72,4	30,0	30,0	102,4	6,0	6,0	28,2	14,1		42,3	48,3	150,7

Привязан:

Инв. №

Нач.отд.	Агранович	
Н.контр.	Зорин	
Гл.спец.	Зорин	
Зав.гр.	Шахновский	
Вед.инж.	Бодиянская	
Провер.	Евланникова	
Разраб.	Минаева	

903-1-289.91 КМ

Котельная с 4 котлами Е-6,5-1,4Р. Золошлакоудаление механическое.

Продувочный колодец — Стадия Р, Лист 97, Листов

Канал КЛм2.

Харьковский Промстройниипроект

25266-15 48

Альбом 124.2

Схема расположения конструктивных элементов

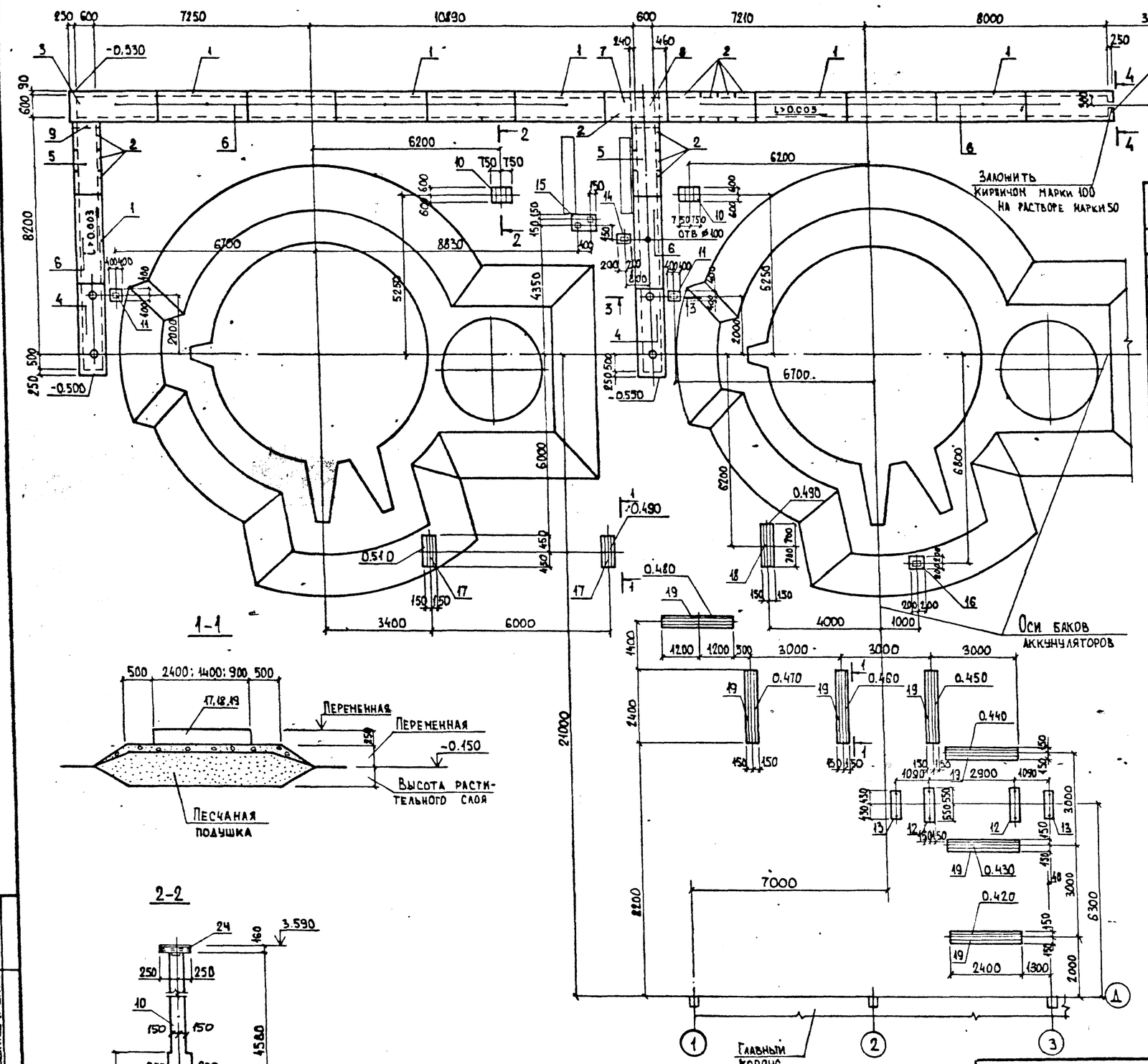

Спецификация к схеме расположения конструктивных элементов

Марка, поз.	Обозначение	Наименование	Кол.	Масса ед., кг	Примечание
		Канал			
		Сборные ж.б. элементы			
1	3.006-1.2.87 в.1	Лоток Л5-8	6	2250	
2		" Л5а-8	11	280	
3		" Лу 5-8	1	2250	
4	903-1-289.91 КЖ.И-23...-25	П10	2	410	
5	"	П8	2	390	
6	3.006-1.2.87 в.2	П5-5	13	410	
7	903-1-289.91 КЖ.И-23...-25	П9	1	280	
8	903-1-289.91 КЖ л.100	Монолитный участок Ун1	1		
9	903-1-289.91 КЖ л.100	Монолитный участок Ун2	1		
10	903-1-289.91 КЖ л.99	Фундамент Фо1	2		
11	То же	Фо2	2		
12	"	Фо3	2		
13	"	Фо4	2		
14	903-1-289.91 КЖ. л.100	Фо5	1		
15	То же	Фо6	1		
16	"	Фо7	1		
17	903-1-289.91 КЖ.И-48	Траверса Т1-1	2	280	
18	903-1-289.91 КЖ.И-49	Т1-2	1	400	
19	3.015-1/82 в.II-2	Т1-1	7	750	
		Колодец			
20	3.900-3 в.7.4.1	Плита днища КЦД10	1	14.4	
21	То же	Кольцо стеновое КЦ10-6	3	5,4	
22	"	Плита перекрытия КЦП1-10-1	1	7.7	
23	ГОСТ 3634-89	Люк чугунный ЛК	1	65.0	
24	ТУ 36-2287-80	ГН□ 200×160×5 ℓ=500	2	13.8	
25	3.900-3 в.7 ч.1	Кольцо КЦО 1	1		

Сечение 3-3...5-5 смотрите на листе 100

Нач. отд.	Агранович		903-1-289.91 КЖ.
Н. контр.	Зорин		Котельная с 4 котлами Е-6.5-1.4Р. Золошлакоудаление механическое
Гл. спец.	Зорин		Баки-аккумуляторы — Стадия Р, Лист 98, Листов
Зав. гр.	Шахновский		
Вед. инж.	Боднянская		Схема расположения конструктивных элементов
Провер.	Боднянская		Харьковский Промстройниипроект
Разраб.	Лубинкер		

Привязан:

Инв. №

Инв. № подл. | Подпись и дата | Взам. инв. №

Альбом 124.2

Фо1

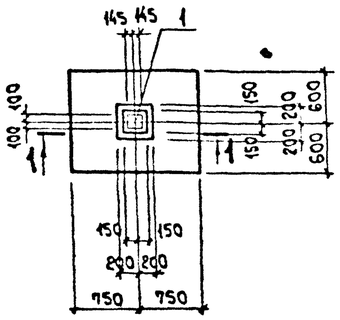

Фо2

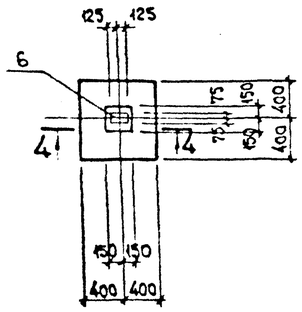

Фо4

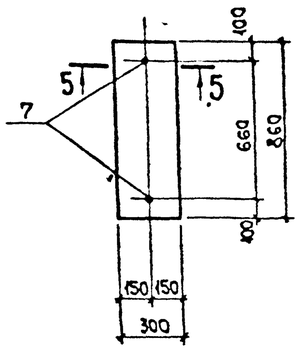

1-1

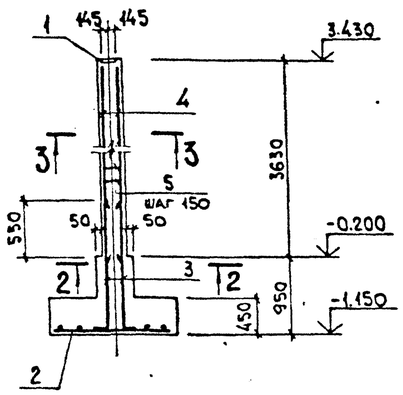

4-4

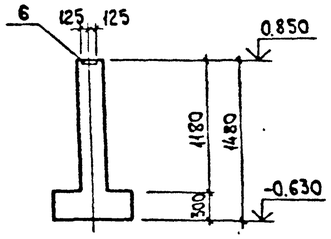

5-5

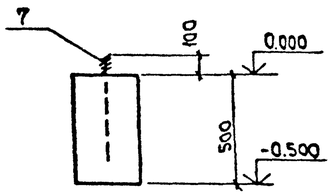

2-2

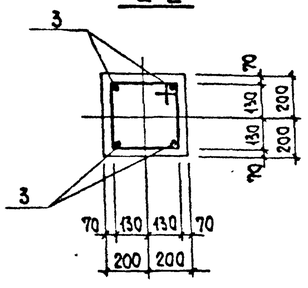

Фо3

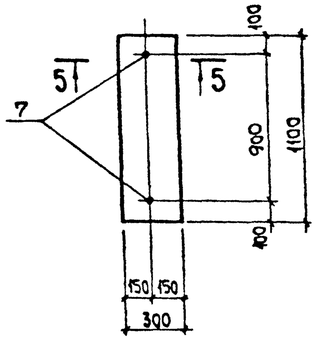

3-3

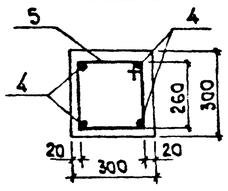

Спецификация фундаментов

Формат	Зона	Поз.	Обозначение	Наименование	Кол.	Примечание*
				Фо 1 (шт. 2)		
				Сборочные единицы		
		1	1.400-6/76.в1	Изделие закладное М1-11-1	1	6.9 кг
				Сетка арматурная		
		2	ГОСТ23279-85	4С $\frac{\phi 10 A III-200}{\phi 10 A III-200}$ 115×145 $\frac{25}{75}$	1	11.1 кг
				Детали		
		3*		ϕ16А III, ГОСТ5781-82*, ℓ=1700	4	2.7 кг
		4		ϕ16А III, " , ℓ=3600	4	5.7 кг
		5*		ϕ6 А I, " , ℓ=1190	30	0.26 кг
				Материалы		
				Бетон класса В15	1.21	м³
				Фо 2 (шт. 2)		
				Сборочные единицы		
		6	1.400-15.В1.120-66	Изделие закладное МН116-1	1	4.1 кг
				Материалы		
				Бетон класса В15	0.3	м³
				Фо 3 (шт. 2)		
				Сборочные единицы		
				Изделие закладное		
		7	ГОСТ24379.1-80	Болт 5М12×450 Ст3кп	2	0.45 кг
				Материалы		
				Бетон класса В15	0.17	м³
				Фо4 (шт. 2)		
				Сборочные единицы		
				Изделие закладное		
		7	ГОСТ24379.1-80	Болт 5М12×450 Ст3кп	2	0.45 кг
				Материалы		
				Бетон класса В15	0.13	м³

*) Смотрите ведомость деталей на данном листе.

Фундаменты Фо1...Фо4 замаркированы на листе 98.

Ведомость деталей

Поз.	Эскиз
5	335, 335, 260, 260
3	200, 1500

Ведомость расхода стали на элемент, кг

Марка элемента	Изделия арматурные: Арматура класса А-III ГОСТ5781-82* ϕ10	ϕ16	Итого	Арматура класса А-I ГОСТ5781-82* ϕ6		Итого	Всего	Изделия закладные: Арматура класса А-III ГОСТ 5781-82* ϕ12	ϕ14	Итого	Арматура класса А-I ϕ12		Итого	Прокат марки С235 δ=8	Прокат марки С245 δ=10		Итого	Всего	Общий расход
Фо1	11.1	33.6	44.7	7.8		7.8	52.5		2.3	2.3					4.6		4.6	6.9	59.4
Фо2								1.7		1.7				2.4			2.4	4.1	4.1
Фо3											0.9		0.9					0.9	0.9
Фо4											0.9		0.9					0.9	0.9

Взам. инв. №

Подп. и дата

Инв. № подл.

Привязан:

Инв. №

Нач. отд.	Агранович	
Н. контр.	Зорин	
Гл. спец.	Зорин	
Зав. гр.	Шахновский	
Вед. инж.	Боднянская	
Провер.	Боднянская	
Разраб.	Дубинкер	

903-1-289.91 КЖ

Котельная с 4 котлами Е-6.5-1.4Р. Золошлакоудаление механическое

Баки-аккумуляторы

Стадия	Лист	Листов
Р	99	

Фундамент Фо1...Фо4

Харьковский Промстройниипроект

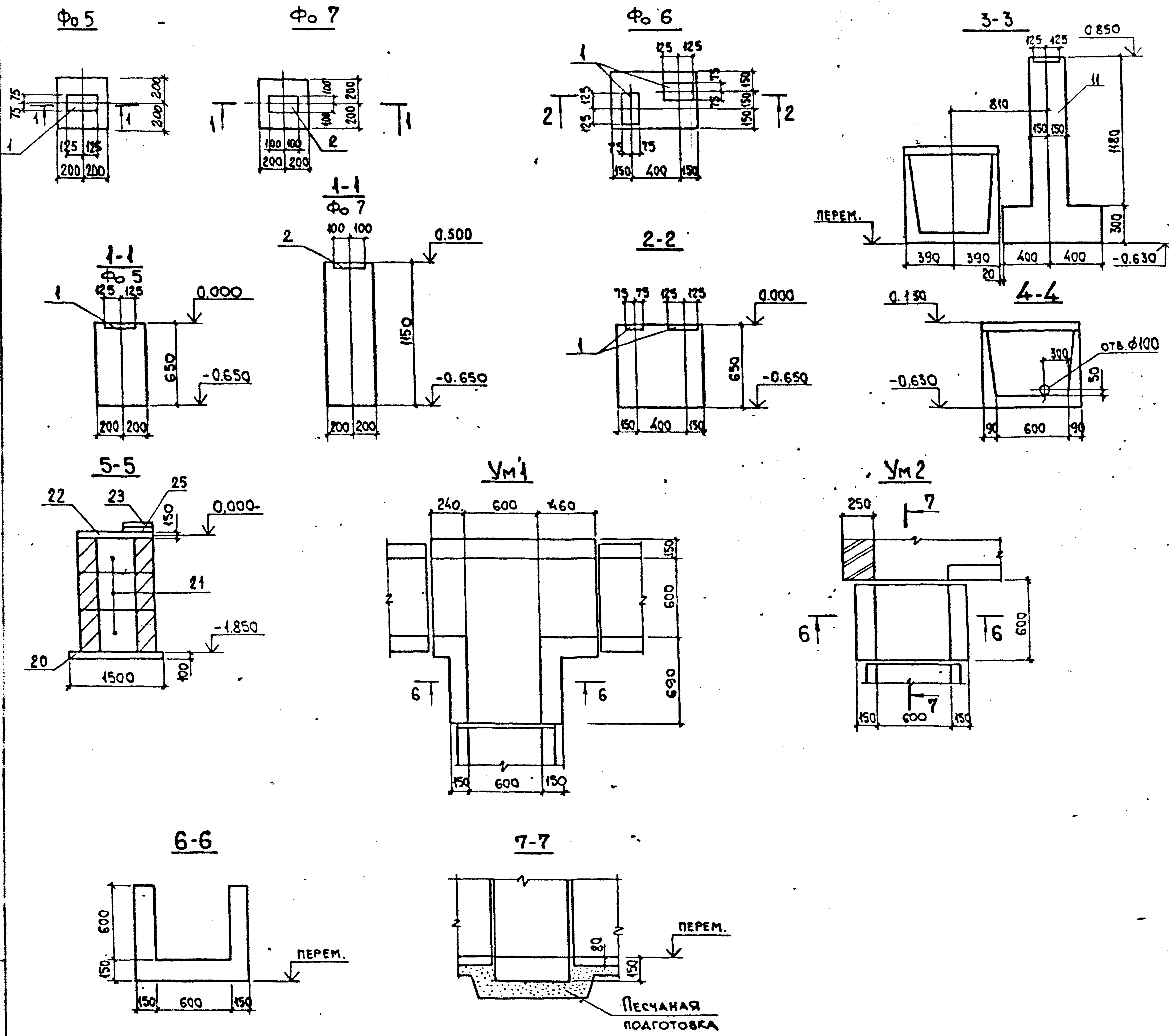

Спецификация фундаментов

Формат	Зона	Поз.	Обозначение	Наименование	Кол.	Примечание
				Фо 5		
				Сборочные единицы		
				Изделие закладное		
		1	1.400-15. В1. 120-60	МН 115-1	1	2,3кг
				Материалы		
				Бетон класса В15	0,1	м³
				Фо 6		
				Сборочные единицы		
				Изделие закладное		
		1	1.400-15. В1. 120-60	МН115-1	2	2,3кг
				Материалы		
				Бетон класса В15	0.2	м³
				Фо 7		
				Сборочные единицы		
				Изделие закладное		
		2	1.400-15. В1. 130	МН117-1	1	2,4кг
				Материалы		
				Бетон класса В15	0,2	м³

Монолитный участок Ум1; Ум2 и фундаменты Фо5...Фо7 замаркированы на листе 98.

Марка элемента	Изделия закладные						Всего
	Арматура класса			Прокат марки			
	А-III			С235			
	ГОСТ 5781-82*			ГОСТ 19903-74*			
	ф8		Итого	δ=6		Итого	
Фо5	0.5		0.5	1.8		1.8	2.3
Фо6	1.0		1.0	3.6		3.6	4.6
Фо7	0.5		0.5	1.9		1.9	2.4

903-1-289.91			КЖ
Котельная с 4 котлами Е-6,5-1,4Р. Золошлакоудаление механическое			
Нач.отд.	Агранович	Баки-аккумуляторы	Стадия Р, Лист 100, Листов
Н.контр.	Зорин		
Гл.спец.	Зорин		
Зав.гр.	Шахновский		
Вед.инж.	Боднянская		
Провер.	Боднянская	Фундамент Фо 5...Фо 7. Участок монолитный Ум1,Ум2	Харьковский Промстройниипроект
Разраб.	Дубинкер		

Привязан:

Инв.№

Инв.№ подл. | Подп. и дата | Взам. инв.№

Альбом 12.4.2

Схема расположения плит перекрытия газохода

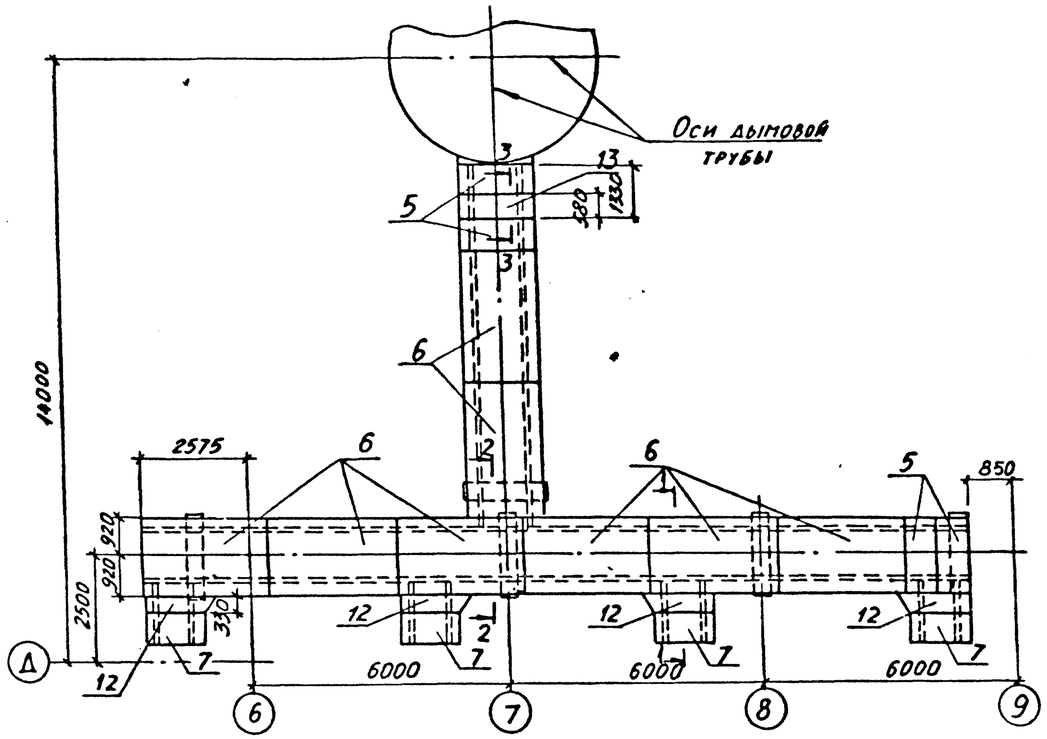

Схема расположения плит покрытия газохода

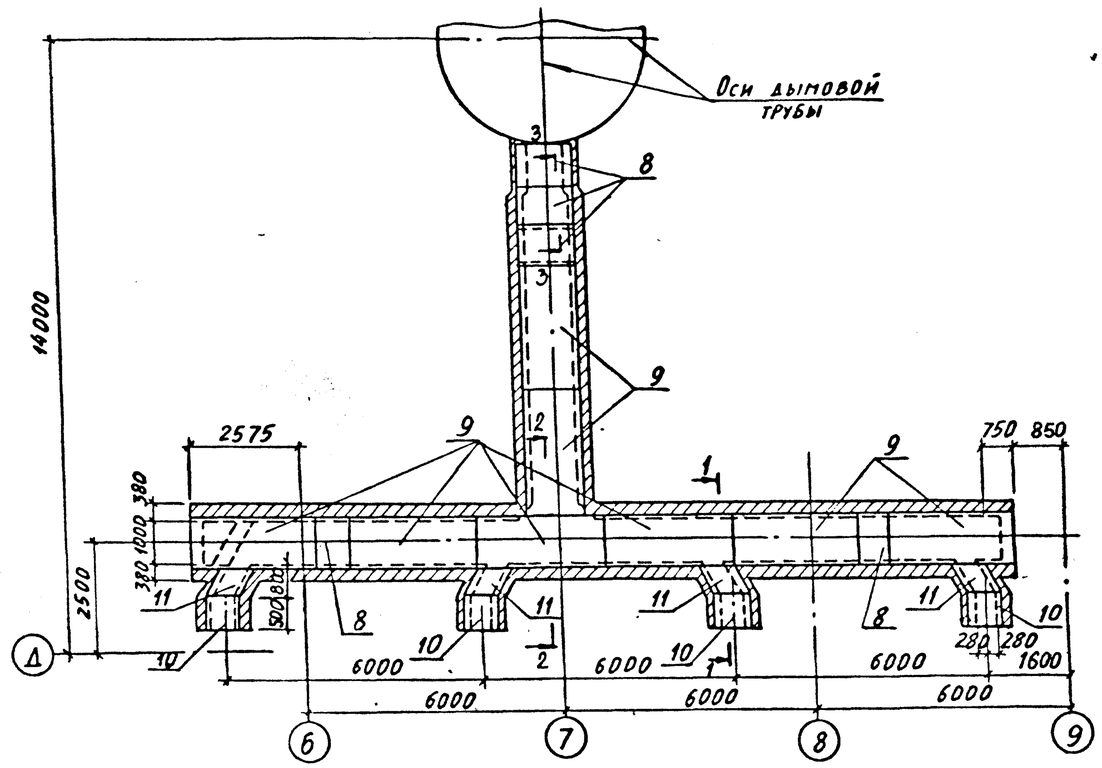

Схема расположения фундаментов и колонн

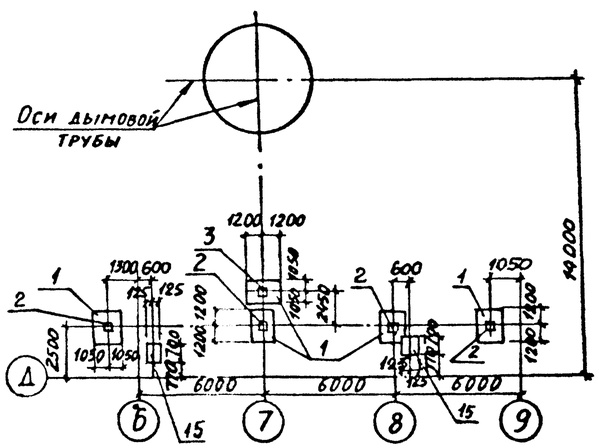

Сечения и спецификацию конструктивных элементов см. на листе

Нач. отд.	Агранович		903-1-289.91 КЖ		
Н. контр.	Зорин		Котельная с 4 котлами Е-6,5-14Р Золошлакоудаление механическое		
Гл. спец.	Зорин		Газоходы	Стадия	Лист	Листов
Зав. гр.	Шахновский			Р	101	
Вед. инж.	Боднянская		Схема расположения конструктивных элементов	Харьковский Промстройниипроект		
Провер.	Боднянская					
Разраб.	Дубинкер					

Привязан:

Инв. №

Взам. инв. №

Подпись и дата

Инв. № подл.

Альбом 12.42

1-1

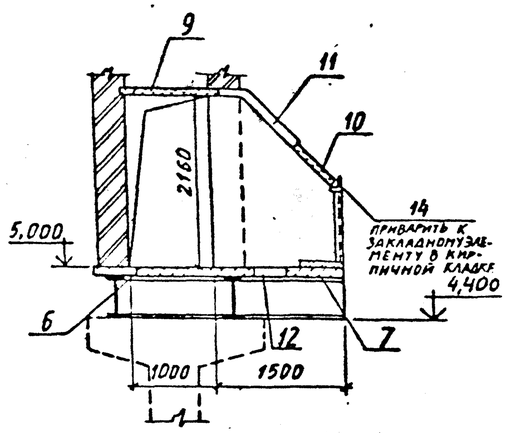

2-2

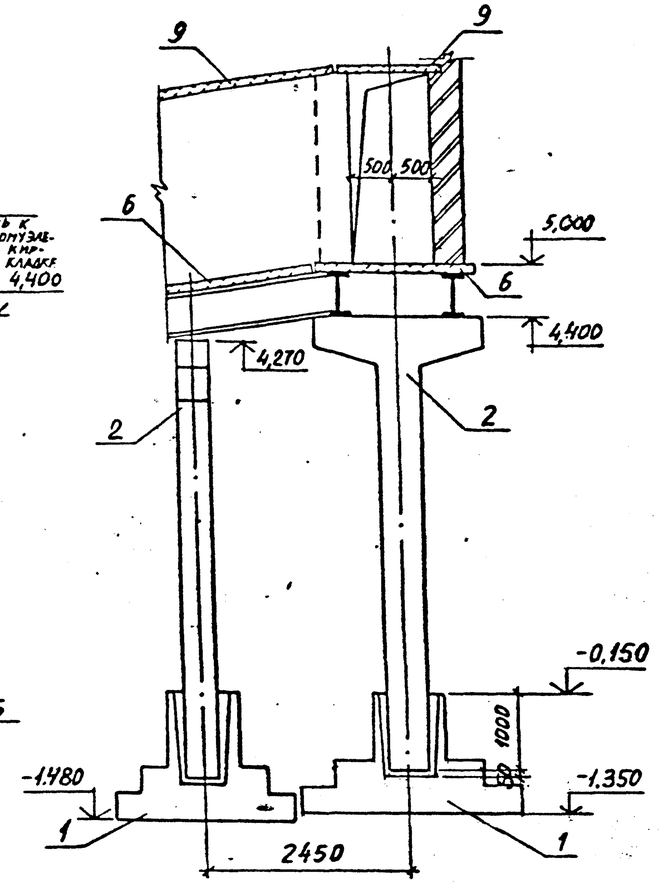

3-3

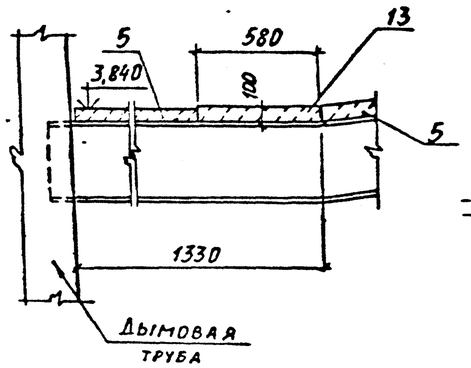

Фм 1

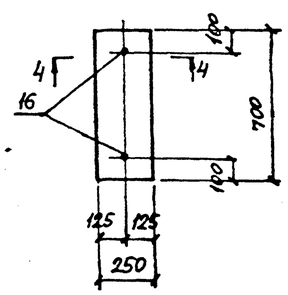

4-4

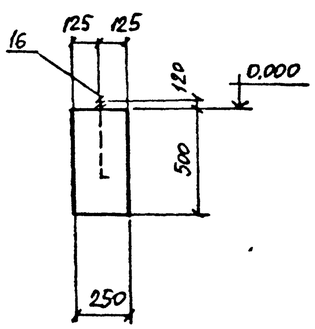

Спецификация конструктивных элементов

Поз.	Обозначение	Наименование	Кол.	Масса ед., кг	Примеч.
		Фундаменты			
1	3.015-8/84 в.0	Ф 40-3	5		
15		Фм 1	2		
		Колонны			
2	903-1-289.91(КЖИ-15	Ст 3	5	3630	
		Плиты			
5	3.006.1-2.87 в.2	П14д-3	4	310	
6	"	П14-3	8	1240	
7	"	П11д-8	4	270	
8	"	П7д-3	5	150	
9	"	П7-3	8	610	
10	"	П5д-5	4	100	
		Участок монолитный			
11	903-1-289.91 КЖ-л.103	Ум 3	4		
12	л.103	Ум 2	4		
13	л.103	Ум 1	1		
		Детали			
14		∠100×63×8, ГОСТ 8510-86, ℓ=700	4	6,9	
16	ГОСТ 24379.1-80	Болт 1.1 М12×500 Ст3 кп	4	0,52	

Привязан:

Инв. №

Нач. отд.	Агранович	
Н. контр.	Зорин	
Гл. спец.	Зорин	
Зав. гр.	Шахновский	
Вед. инж.	Боднянская	
Провер.	Боднянская	
Разраб.	Дубинкер	

903-1-289.91 КЖ

Котельная с 4 котлами Е-6,5-1,4Р
Золошлакоудаление механическое

Газоходы

Сечение 1-1 ... 3-3. Фундамент Фм 1

Стадия	Лист	Листов
Р	102	

Харьковский Промстройниипроект

Взам. инв. №
Подпись и дата
Инв. № подл.

Альбом 12ч2

Ум1

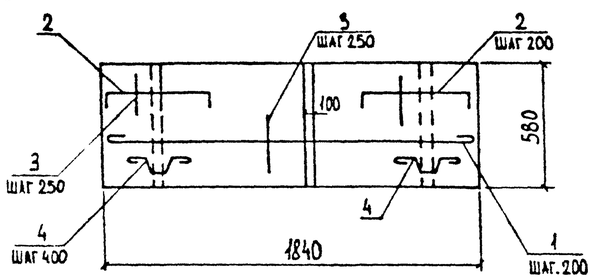

Ун2

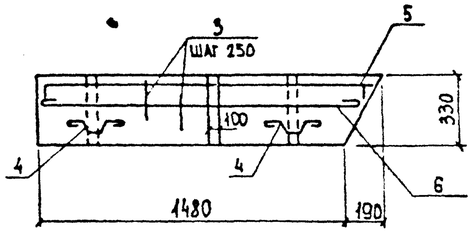

Ум3

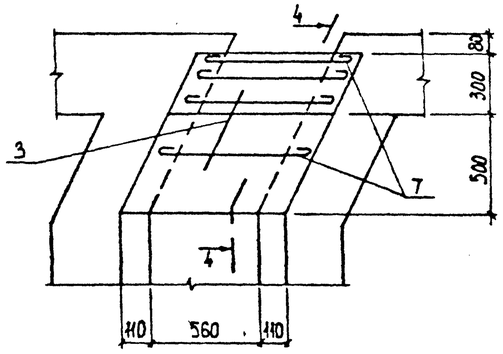

4-4

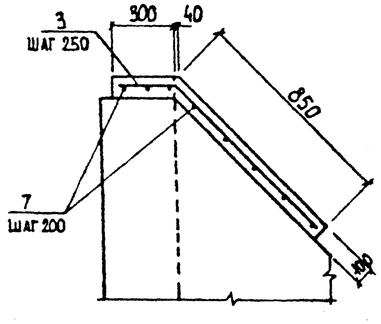

Ведомость расхода стали на элемент, кг

Марка элемента	Изделия арматурные			Всего
	Арматура класса А-I ГОСТ 5781-82*			
	⌀6	⌀8	Итого	
Ун1	4.7	1.1	5.8	5.8
Ун2	4.0	0.5	4.5	4.5
Ун3	2.7			2.7

Ведомость деталей

Поз.	Эскиз
2	540; 80; 80
4	130; 130; 80; 80; 80
5	от 1460 до 1650; 80; 80

Спецификация участка монолитного Ум1... Ум3

Формат	Зона	Поз.	Обозначение	Наименование	Кол.	Примечание
				Участок монолитный		
				Ун1		
				Детали		
		1		⌀6 AI. ГОСТ 5781-82*. ℓ=1900	4	0,42 кг
		2*		⌀6 AI. То же, ℓ=700	8	0,16 кг
		3		⌀6 AI. " , ℓ=п.н.	7.7 п.м.	0,22 кг
		4*		⌀8 AI. " ℓ=650	4	0,26 кг
				Материалы		
				Бетон класса В15	0.1	м³
				Участок монолитный		
				Ун2		
				Детали		
		5*		⌀6 AI. ГОСТ 5781-82*. ℓ=1715	4	0,38 кг
		6		⌀6 AI. То же, ℓ=1630	4	0,36 кг
		3		⌀6 AI. " , ℓ=п.н.	4.6 п.м.	0,22 кг
		4*		⌀8 AI. " , ℓ=650	2	0,26 кг
				Материалы		
				Бетон класса В15	0.05	м³
				Участок монолитный		
				Ун3		
				Детали		
		7		⌀6 AI. ГОСТ 5781-82* ℓ=900	8	0,20 кг
		3		⌀6 AI. То же, ℓ=п.м	4.8 п.м.	0,22 кг
				Материалы		
				Бетон класса В15	0.07	м³

*) Позиции смотрите ведомость деталей

Инв. № подл. | Подпись и дата | Взам. инв. №

Привязан:

Инв. №

Нач.отд.	Агранович		
Н.контр.	Зорин		
Гл.спец.	Зорин		
Зав.гр.	Шаховский		
Вед.инж.	Боднянская		
Провер.	Боднянская		
Разраб.	Дубинкер		

903-1-289.91 КЖ

Котельная с 4 котлами Е-6.5-1.4Р
Золошлакоудаление механическое

Газоходы

Стадия	Лист	Листов
Р	103	

Участок монолитный Ун1... Ун3

Харьковский Промстройниипроект

Альбом 12 4.2

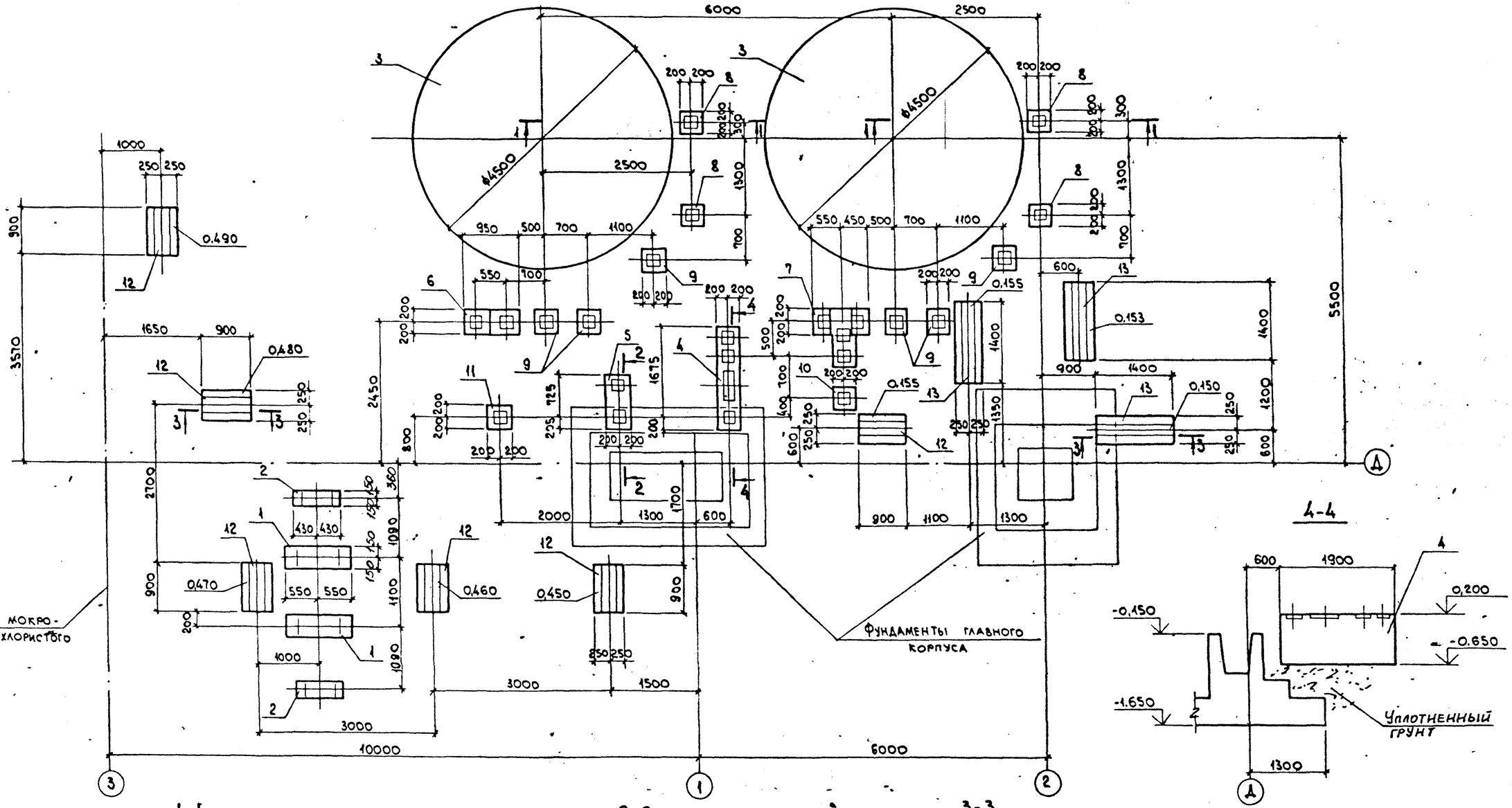

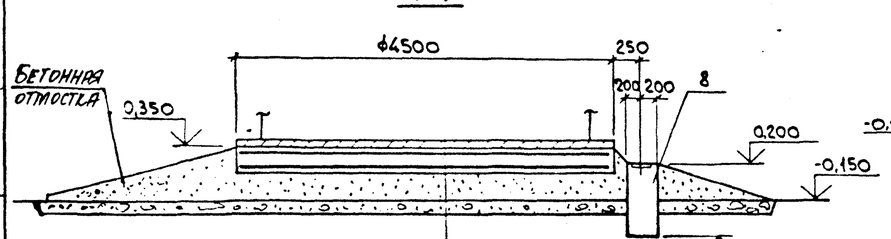

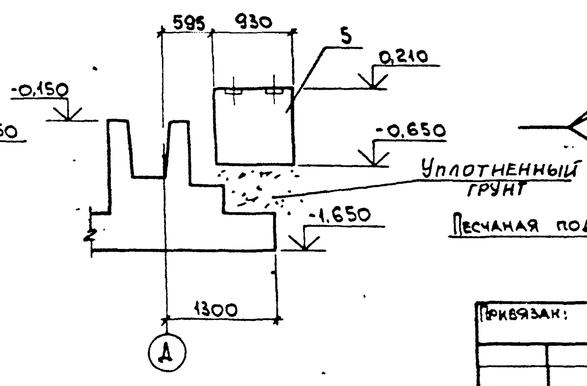

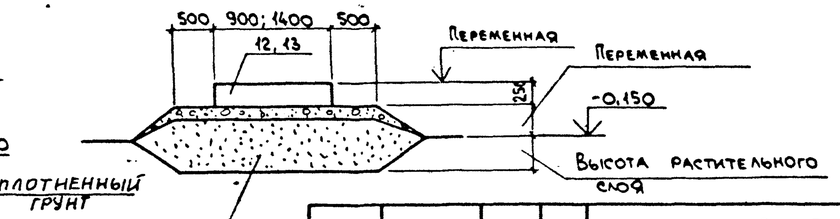

Днище бака
Гидроизолирующий слой - 20 мм
Железобетонный фундамент - 300 мм
Песчаная подушка - min 250 мм
Грунт уплотненный щебнем или гравием

Нач. отд.	Агранович		
Н. контр.	Зорин		
Гл. спец.	Зорин		
Зав. гр.	Шахновский		
Вед. инж.	Боднянская		
Провер.	Боднянская		
Разраб.	Дубинкер		

Привязан:

Инв. №

903-1-289.91 КЖ

Котельная с 4 котлами Е-6,5-1,4Р. Золошлакоудаление механическое.

Трасса к складу мокрого хранения хлористого натрия и к бакам сточных вод

Стадия	Лист	Листов
Р	104	

Схема расположения конструктивных элементов

Харьковский Промстройниипроект

Инв. № подл. | Подпись и дата | Взам. инв. №

Альбом 12 4.3

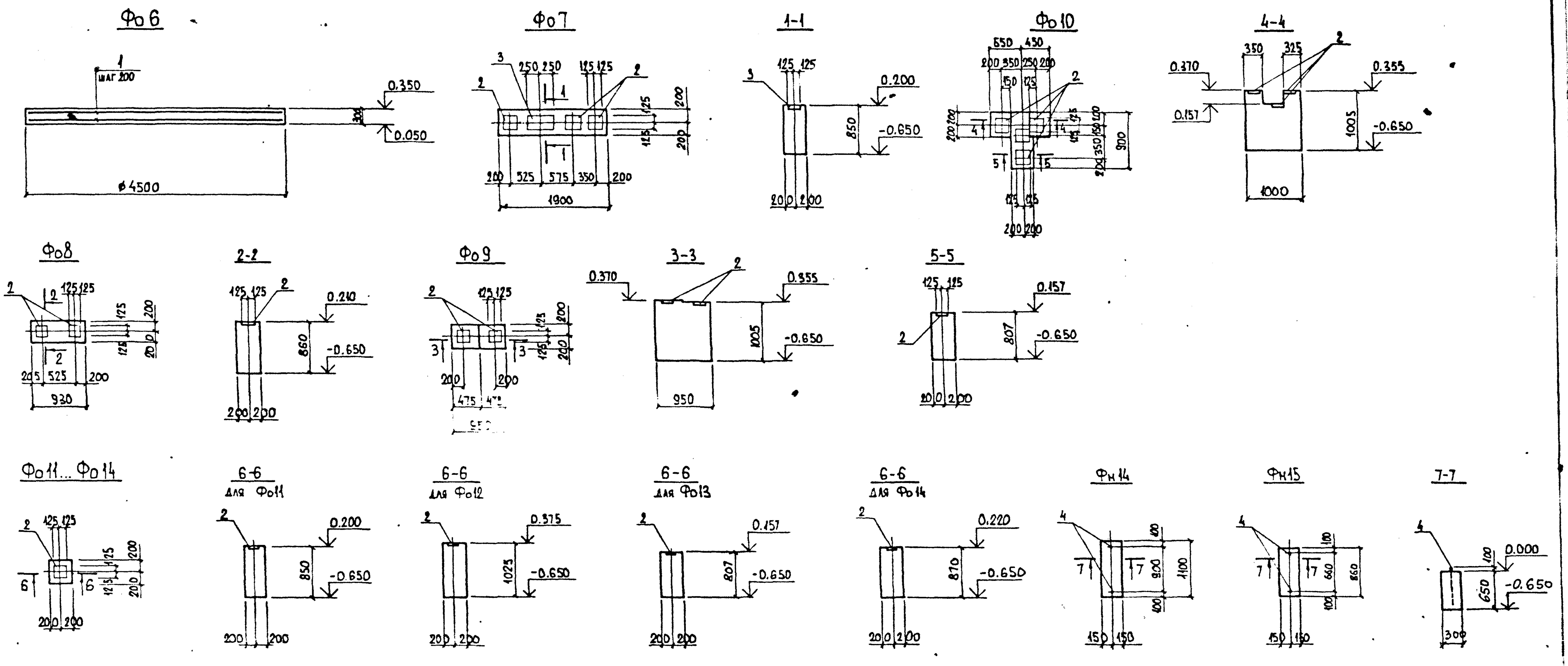

Ведомость расхода стали на элемент, кг

Марка элемента	Изделия арматурные: Арматура класса A-III, ГОСТ 5781-82*, Ø10		Итого	Изделия закладные: Арматура класса A-III, ГОСТ 5781-82*, Ø10		Итого	Прокат марки С235, ГОСТ 19903-74*, δ=8		Ст3кп, ГОСТ 5915-70*, Гайка М12		Ст3кп, ГОСТ 24379.1-80, Шайба М12	Шпилька М12	Итого	Всего	Общий расход
Фундамент Фо6	79,5		79,5	–		–	–		–		–	–	–	–	79,5
Фо7	–		–	4,1		4,1	19,6		–		–	–	19,6	23,7	23,7
Фо8	–		–	1,8		1,8	7,8		–		–	–	7,8	9,6	9,6
Фо9	–		–	1,8		1,8	7,8		–		–	–	7,8	9,6	9,6
Фо10	–		–	3,6		3,6	15,6		–		–	–	15,6	19,2	19,2
Фо11	–		–	0,9		0,9	3,9		–		–	–	3,9	4,8	4,8
Фо12	–		–	0,9		0,9	3,9		–		–	–	3,9	4,8	4,8
Фо13	–		–	0,9		0,9	3,9		–		–	–	3,9	4,8	4,8
Фо14	–		–	0,9		0,9	3,9		–		–	–	3,9	4,8	4,8
Фн14	–		–	–		–	–		0,03		0,04	0,94	1,0	1,0	1,0
Фн15	–		–	–		–	–		0,03		0,04	0,94	1,0	1,0	1,0

Взам. инв. №

Подпись и дата

Инв. № подл.

Привязан:

Инв. №

903-1-289.91 КЖ		
Котельная с 4 котлами Е-6,5-1,4Р. Золошлакоудаление механическое		
Трасса к складу мокрого хранения хлористого натрия и к бакам сточных вод.	Стадия Р	Лист 105	Листов
Фундамент Фо6...Фо14; Фн14; Фн15. Ведомость расхода стали.	Харьковский Промстройниипроект	

Должность	Фамилия	Подпись
Нач. отд.	Аграновиц	
Н. контр.	Зорин	
Гл. спец.	Зорин	
Зав. гр.	Шахновский	
Вед. инж.	Богнянская	
Провер.	Богнянская	
Разраб.	Дубинкер	

Альбом 12.42

Спецификация к схеме расположения конструктивных элементов

Марка поз.	Обозначение	Наименование	Кол.	Масса ед., кг	Примечание
		Фундаменты монолитные			
1	903-1-289.91 КЖ-105	Фн 14	2		
2	"	Фн 15	2		
		Фундаменты под оборудование			
3	903-1-289.91 КЖ-105	Фо 6	2		
4	"	Фо 7	1		
5	"	Фо 8	1		
6	"	Фо 9	1		
7	"	Фо 10	1		
8	"	Фо 11	4		
9	"	Фо 12	6		
10	"	Фо 13	1		
11	"	Фо 14	1		
		Траверсы			
12	903-1-289.91.КЖ.И-48	Т1-1	6	0.25	
13	" КЖ.И-49	Т1-2	3	0.41	

Спецификация фундаментов Фо6...Фо14; Фн14; Фн15

Формат	Зона	Поз.	Обозначение	Наименование	Кол.	Примечание
				Фо6		
				Сборочные единицы		
				Детали		
		1		⌀10АIII, ГОСТ 5781-82*, ℓ= от 1150 до 4450	46	1.73 кг
				Материалы		
				Бетон класса В15	4.8	м³
				Фо7		
				Сборочные единицы		
		2	1.400-15.в.1. 130-30	Изделие закладное МН 122-1	3	4.8 кг
		3	" 150-60	МН 143-1	1	9.3 кг
				Материалы		
				Бетон класса В15.	0.65	м³
				Фо8		
				Сборочные единицы		
		2	1.400-15.в.1. 130-30	Изделие закладное МН 122-1	2	4.8 кг
				Материалы		
				Бетон класса В15	0.32	м³
				Фо9		
				Сборочные единицы		
		2	1.400-15.в.1. 130-30	Изделие закладное МН 122-1	2	4.8 кг
				Материалы		
				Бетон класса В15	0.33	м³
				Фо10		
				Сборочные единицы		
		2	1.400-15.в.1. 130-30	Изделие закладное МН 122-1	4	4.8 кг
				Материалы		
				Бетон класса В15	0.51	м³
				Фо11		
				Сборочные единицы		
		2	1.400-15.в.1. 130-30	Изделие закладное МН 122-1	1	4.8 кг

Формат	Зона	Поз.	Обозначение	Наименование	Кол.	Примечание
				Материалы		
				Бетон класса В15	0.14	м³
				Фо12		
				Сборочные единицы		
		2	1.400-15.в.1. 130-30	Изделие закладное МН 122-1	1	4.8 кг
				Материалы		
				Бетон класса В15	0.16	м³
				Фо13		
				Сборочные единицы		
		2	1.400-15.в.1. 130-30	Изделие закладное МН 122-1	1	4.8 кг
				Материалы		
				Бетон класса В15	0.13	м³
				Фо14		
				Сборочные единицы		
		2	1.400-15.в.1. 130-30	Изделие закладное МН 122-1	1	4.8 кг
				Материалы		
				Бетон класса В15	0.14	м³
				Фн 14		
				Сборочные единицы		
				Изделие закладное		
		4	ГОСТ 24379.1-80	Болт 1.1М12×500 Ст3кп	2	0.52 кг
				Материалы		
				Бетон класса В15	0,21	м³
				Фн 15		
				Сборочные единицы		
				Изделие закладное		
		4	ГОСТ 24379.1-80	Болт 1.1М12×500 Ст3кп	2	0,52 кг
				Материалы		
				Бетон класса В15	0,17	м³

Инв. № подл. | Подпись и дата | Взам. инв. №

Привязан:

Инв. №

Нач. отд.	Агранович	
Н. контр.	Зорин	
Гл. спец.	Зорин	
Зав. гр.	Шаховский	
Вед. инж.	Боднянская	
Провер.	Боднянская	
Разраб.	Лубинкер	

903-1-289.91 КЖ

Котельная с 4 котлами Е-6,5-1,4Р. Золошлакоудаление механическое

Трасса к складу мокрого хранения хлористого натрия и к бакам сточных вод.

Стадия	Лист	Листов
Р	106	

Спецификация к схеме расположения конструктивных элементов. Спецификация фундаментов.

Харьковский Промстройниипроект

25266-15