ТИПОВОЙ ПРОЕКТ
903-1-289.91

КОТЕЛЬНАЯ С 4 КОТЛАМИ Е-6,5-1,4Р
ЗОЛОШЛАКОУДАЛЕНИЕ МЕХАНИЧЕСКОЕ
ТОПЛИВО – КАМЕННЫЕ И БУРЫЕ УГЛИ
СИСТЕМА ТЕПЛОСНАБЖЕНИЯ ЗАКРЫТАЯ

АЛЬБОМ 10

ЭО ЭЛЕКТРООСВЕЩЕНИЕ СТР. 2–16

25266 – 12
~~73-73~~
Отпускная цена
на момент реализации
указана в счет-накладной

ТИПОВОЙ ПРОЕКТ
903-1-289.91
КОТЕЛЬНАЯ С 4 КОТЛАМИ Е-6.5-1,4Р. ЗОЛОШЛАКОУДАЛЕНИЕ МЕХАНИЧЕСКОЕ. ТОПЛИВО-КАМЕННЫЕ И БУРЫЕ УГЛИ. СИСТЕМА ТЕПЛОСНАБЖЕНИЯ ЗАКРЫТАЯ.

АЛЬБОМ 10
ПЕРЕЧЕНЬ АЛЬБОМОВ

АЛЬБОМ 1 ПОЯСНИТЕЛЬНАЯ ЗАПИСКА.

АЛЬБОМ 2 РЕШЕНИЯ ТЕПЛОМЕХАНИЧЕСКИЕ.
ТМ1 РАСПОЛОЖЕНИЕ ОБОРУДОВАНИЯ.
ТМ2 ОБЩЕКОТЕЛЬНЫЕ ТРУБОПРОВОДЫ. ДЕАЭРАЦИОННО-ПИТАТЕЛЬНАЯ УСТАНОВКА
ТМ3 ВОДОПОДОГРЕВАТЕЛЬНАЯ УСТАНОВКА.
ТМ4 УСТАНОВКА ГОРЯЧЕГО ВОДОСНАБЖЕНИЯ.

АЛЬБОМ 3 РЕШЕНИЯ ТЕПЛОМЕХАНИЧЕСКИЕ.
ТМ5 КОТЛОАГРЕГАТ. ТОПЛИВО-КАМЕННЫЕ УГЛИ.
ГСВ ГАЗОСНАБЖЕНИЕ. ВНУТРЕННИЕ УСТРОЙСТВА.

АЛЬБОМ 4 РЕШЕНИЯ ТЕПЛОМЕХАНИЧЕСКИЕ.
ТМ6 КОТЛОАГРЕГАТ. ТОПЛИВО-БУРЫЕ УГЛИ.

АЛЬБОМ 5 ВП ВОДОПОДГОТОВКА.

АЛЬБОМ 6 ТП ТОПЛИВОПОДАЧА.
ЗШ ЗОЛОШЛАКОУДАЛЕНИЕ.

АЛЬБОМ 7 ТМ.Н БЛОКИ ТЕПЛОМЕХАНИЧЕСКОГО ОБОРУДОВАНИЯ.
ВП.Н БЛОКИ ВОДОПОДГОТОВКИ.

АЛЬБОМ 8 ч.1,2А АВТОМАТИЗАЦИЯ.
СС СВЯЗЬ И СИГНАЛИЗАЦИЯ.

АЛЬБОМ 9 ч.1,2 ЭМ ЭЛЕКТРООБОРУДОВАНИЕ СИЛОВОЕ.

АЛЬБОМ 10 ЭО ЭЛЕКТРООСВЕЩЕНИЕ.

АЛЬБОМ 11 АР РЕШЕНИЯ АРХИТЕКТУРНЫЕ.
АРИ СТРОИТЕЛЬНЫЕ ИЗДЕЛИЯ.
АЗ ЗАЩИТА АНТИКОРРОЗИОННАЯ КОНСТРУКЦИЙ.
ГП ГЕНЕРАЛЬНЫЙ ПЛАН.
ОС ОРГАНИЗАЦИЯ СТРОИТЕЛЬСТВА.

АЛЬБОМ 12 ч.1,2 КЖ КОНСТРУКЦИИ ЖЕЛЕЗОБЕТОННЫЕ.

АЛЬБОМ 13 ч.1,2 КЖИ СТРОИТЕЛЬНЫЕ ИЗДЕЛИЯ.

АЛЬБОМ 14 КМ КОНСТРУКЦИИ МЕТАЛЛИЧЕСКИЕ.

АЛЬБОМ 15 ОВ ОТОПЛЕНИЕ И ВЕНТИЛЯЦИЯ.
ВК ВОДОПРОВОД И КАНАЛИЗАЦИЯ ВНУТРЕННИЕ.

АЛЬБОМ 16 ВОЗДУХОВОДЫ И ГАЗОХОДЫ КОТЛОАГРЕГАТА. ТОПЛИВО-КАМЕННЫЕ УГЛИ. КОНСТРУКТОРСКАЯ ДОКУМЕНТАЦИЯ.

АЛЬБОМ 17 ВОЗДУХОВОДЫ И ГАЗОХОДЫ КОТЛОАГРЕГАТА. ТОПЛИВО-БУРЫЕ УГЛИ. КОНСТРУКТОРСКАЯ ДОКУМЕНТАЦИЯ.

АЛЬБОМ 18 ч.1,2 МОНТАЖНЫЕ ИЗДЕЛИЯ. КОНСТРУКТОРСКАЯ ДОКУМЕНТАЦИЯ.

АЛЬБОМ 19 ЩИТЫ УПРАВЛЕНИЯ. ЗАДАНИЕ ЗАВОДУ-ИЗГОТОВИТЕЛЮ.

АЛЬБОМ 20 НИЗКОВОЛЬТНЫЕ КОМПЛЕКТНЫЕ УСТРОЙСТВА ЗАДАНИЕ ЗАВОДУ-ИЗГОТОВИТЕЛЮ.

АЛЬБОМ 21 ч.1,2 СПЕЦИФИКАЦИЯ ОБОРУДОВАНИЯ. ПОСТАВКА ЗАКАЗЧИКА

АЛЬБОМ 22 СПЕЦИФИКАЦИЯ ОБОРУДОВАНИЯ. ПОСТАВКА ПОДРЯДЧИКА.

АЛЬБОМ 23 ОПРОСНЫЕ ЛИСТЫ.

АЛЬБОМ 24 ВЕДОМОСТИ ПОТРЕБНОСТИ В МАТЕРИАЛАХ.

АЛЬБОМ 25 ч.1,2 СМЕТЫ НА ТЕПЛОМЕХАНИЧЕСКОЕ ОБОРУДОВАНИЕ И ТРУБОПРОВОДЫ.

АЛЬБОМ 26 СМЕТЫ НА РАБОТЫ ПО АВТОМАТИЗАЦИИ, СВЯЗИ И СИГНАЛИЗАЦИИ.

АЛЬБОМ 27 СМЕТЫ НА ЭЛЕКТРООБОРУДОВАНИЕ И МОНТАЖНЫЕ РАБОТЫ.

АЛЬБОМ 28 ч.1,2 СМЕТЫ НА СТРОИТЕЛЬНЫЕ РАБОТЫ.

АЛЬБОМ 29 СМЕТЫ НА САНИТАРНО-ТЕХНИЧЕСКИЕ РАБОТЫ.

АЛЬБОМ 30 ТЕХНИКО-ЭКОНОМИЧЕСКИЕ ПОКАЗАТЕЛИ. ОБЪЕКТНЫЕ СМЕТЫ.

ПРИМЕНЕННЫЕ МАТЕРИАЛЫ

ТИПОВОЙ ПРОЕКТ	709-9-100.89	СКЛАД УГЛЯ С ЖЕЛЕЗНОДОРОЖНОЙ ЭСТАКАДОЙ
ТИПОВОЙ ПРОЕКТ	709-9-101.89	СКЛАД МОКРОГО ХРАНЕНИЯ ХЛОРИСТОГО НАТРИЯ $V=40м^3$
ТИПОВОЙ ПРОЕКТ	903-1-288.91 альб.17	КОНВЕЙЕР ЛЕНТОЧНЫЙ КОНСТРУКТОРСКАЯ ДОКУМЕНТАЦИЯ
ТИПОВОЙ ПРОЕКТ	903-9-27.89	СТАЛЬНОЙ БАК-АККУМУЛЯТОР ДЛЯ ГОРЯЧЕЙ ВОДЫ $V=200м^3$
ТИПОВОЙ ПРОЕКТ	903-9-29.89	БЛОК КОТЕЛЬНО-ВСПОМОГАТЕЛЬНЫХ ПОМЕЩЕНИЙ
ТИПОВОЙ ПРОЕКТ	907-2-205	ТРУБА ДЫМОВАЯ КИРПИЧНАЯ $H=45м$; $Д_0=1,5м$ С НАДЗЕМНЫМ ПРИМЫКАНИЕМ ГАЗОХОДОВ ДЛЯ КОТЕЛЬНЫХ УСТАНОВОК
ТИПОВОЙ ПРОЕКТ	907-02-222	СВЕТОВЫЕ ОГРАЖДЕНИЯ ВЫСОТНЫХ ДЫМОВЫХ ТРУБ
СЕРИЯ	3.407-108 в. 1,2,3	УНИФИЦИРОВАННЫЕ ПРОЖЕКТОРНЫЕ МАЧТЫ И ОТДЕЛЬНО СТОЯЩИЕ МОЛНИЕОТВОДЫ

РАЗРАБОТАН:
ИНСТИТУТОМ ХАРЬКОВСКИЙ САНТЕХПРОЕКТ
ГЛАВНЫЙ ИНЖЕНЕР ИНСТИТУТА
В.А. СЛЮСАРЕВ
ГЛАВНЫЙ ИНЖЕНЕР ПРОЕКТА
Л.И. ЛЕВОНТИН
ИНСТИТУТОМ ХАРЬКОВСКИЙ ПРОМСТРОЙНИИПРОЕКТ
ГЛАВНЫЙ ИНЖЕНЕР ИНСТИТУТА
Н.Ф. ДОВГИЙ
ГЛАВНЫЙ ИНЖЕНЕР ПРОЕКТА
А.П. ШКОЛЬНЫЙ

УТВЕРЖДЕН
И ВВЕДЕН В ДЕЙСТВИЕ
ГПКНИИ „САНТЕХНИИПРОЕКТ"
ПРОТОКОЛ ОТ 22.08.1991 г. N25

© АПП ЦИТП, 1992 г.

Альбом 10

Ведомость чертежей основного комплекта марки ЭО

Лист	Наименование	Примечание
1	Общие данные	
2	Принципиальная схема питающей сети	
3	План расположения электрического оборудования и прокладки электрических сетей на отм. 0.000 Разрез 1-1	
4	План расположения электрического оборудования и прокладки электрических сетей на отм. 3.600	
5	План расположения электрического оборудования и прокладки электрических сетей на отм. 7.200	
6	План расположения электрического оборудования и прокладки электрических сетей на отм 11.350 Разрез 2-2	
7	Топливоподача. План расположения электрического оборудования и прокладки электрических сетей	
8	План расположения электрооборудования и прокладки кабелей Спецификация (начало)	
9	План расположения электрооборудования и прокладки кабелей Спецификация. (окончание)	
10	План освещения территории (Вариант- доставка топлива автотранспортом)	
11	План освещения территории (Вариант- доставка топлива железнодорожным транспортом	

Ведомость ссылочных и прилагаемых документов

Обозначение	Наименование	Примечание
	Ссылочные документы	
5.407-90	Установка светильников с люминесцентными лампами в производственных помещениях	
4.407-236	Установка светильников с люминесцентными лампами на железобетонных фермах и перекрытиях	
5.407-91	Установка светильников с разрядными лампами высокого давления и лампами накаливания в производственных помещениях	
5.407-43В1	Установка распределительных шкафов серии ПРН	
5.407-82	Установка распределительных шкафов серии ПР8501, ПР8701	
5.407-130	Прокладка проводов и кабелей в полиэтиленовых трубах в производственных помещениях	
5.407-112	Установка групповых осветительных щитков	
АБ39	Узлы и детали наружного освещения (материалы для проектирования и чертежи изделий)	
5.407-83	Установка выключателей и штепсельных розеток	

Обозначение	Наименование	Примечание
	Прилагаемые документы	
903-1-289.91-ЭО.С01	Спецификация оборудования поставка заказчика	Альбом 21
903-1-289.91-ЭО.С01.1	Спецификация оборудования поставка подрядчика	Альбом 22
903-1-289.91-ЭО.ВМ	Ведомость потребности в материалах по рабочим чертежам основного комплекта марки ЭО	Альбом 24
903-1-289.91-ЭО И ВБ л.1.2	Ведомость электромонтажных конструкций подлежащих изготовлению в МЭЗ	Альбом 10
903-1-289.91-ЭО И ВА л.1.2	Ведомость изделий и материалов для изготовления электромонтажных конструкций и деталей в МЭЗ	Альбом 10
903-1-289.91-ЭО.ПЗ	Пояснительная записка	Альбом 1
903-1-289.91-ЭМ.СМ	Сметы на электрооборудование и монтажные работы	Альбом 27

Н п/п	Перечень видов работ, для которых необходимо составить акты освидетельствования скрытых работ согласно СНиП 3.01.01-85.
1	Монтаж проводок, требующих заделки борозд и отверстий
2	Прокладка кабелей в траншее, защита кирпичем

Типовой проект разработан в соответствии с действующими нормами и правилами и предусматривает мероприятия, обеспечивающие пожарную безопасность при эксплуатации здания

Главный инженер проекта /Л.И. Левонтин/

Взам. инв. №

Подп. и дата

Инв. № подл.

Привязан:

Инв. №

903-1-289.91-ЭО

Котельная с 4 котлами Е-6,5-1.4Р
Золошлакоудаление механическое

ГИП	Левонтин		
Гл.спец.	Мороз		
Нач.отд.	Евтушенко		
Н.контр.	Борщев		
Гл.спец.	Амбросова		
Нач.гр.	Стукачева		11.11.
Вед.инж.	Амаур		97

Главный корпус

Стадия	Лист	Листов
Р	1	11

Общие данные

Харьковский Сантехпроект

Альбом 10

Источник питания	
Маркировка - расчетная нагрузка, квт. - коэффициент мощности - расчетный ток, А - длина участка, м.	Момент нагрузки, квт·м - потеря напряжения % - марка, сечение проводника - способ прокладки.
Распределительный пункт; номер, тип, установленная и расчетная мощность, квт. Аппарат на вводе; тип. Ток, А	
Выключатель автоматический или предохранитель, тип, ток расцепителя или плавкой вставки, А	
Пускатель магнитный, тип, ток нагревательного элемента, А	
Маркировка - расчетная нагрузка квт - коэффициент мощности - расчетный ток, А - длина участка	Момент нагрузки, квт. м - потеря напряжения % - марка, сечение проводника - способ прокладки.
Щиток групповой; аппарат на вводе тип; номинальный ток, А	

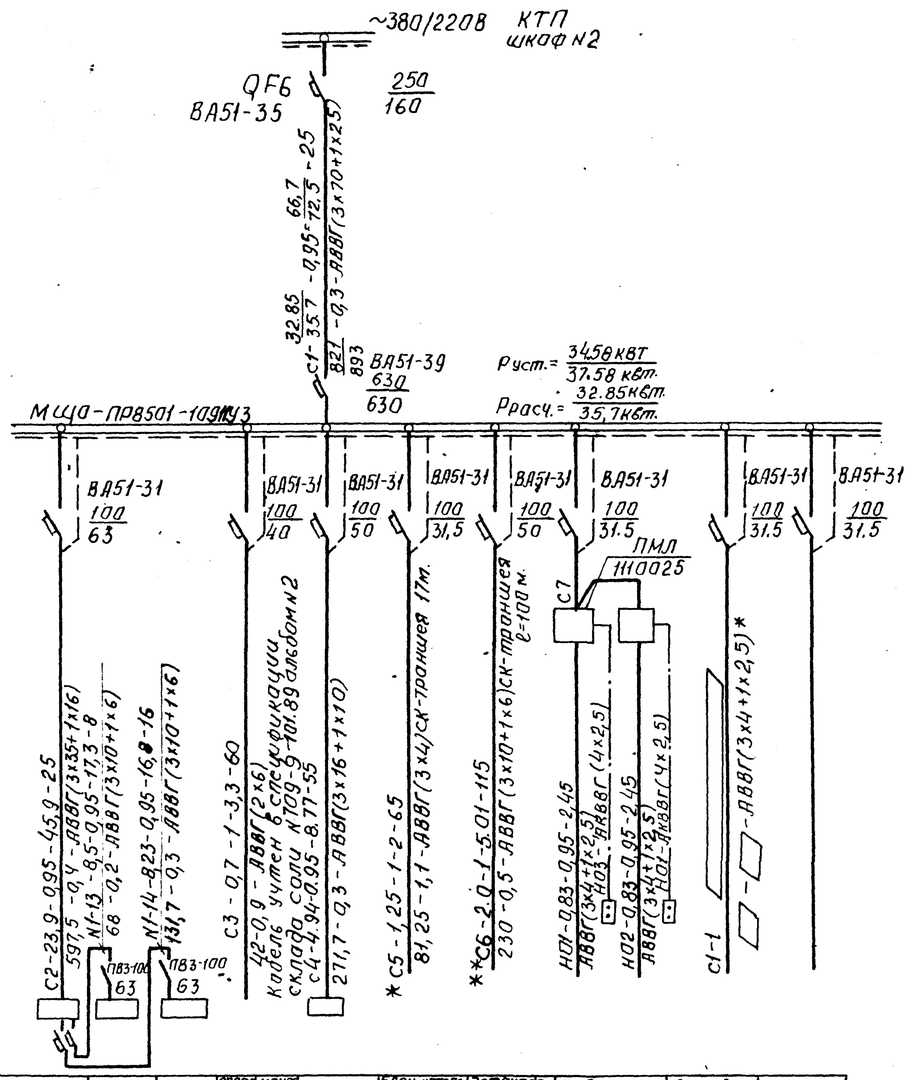

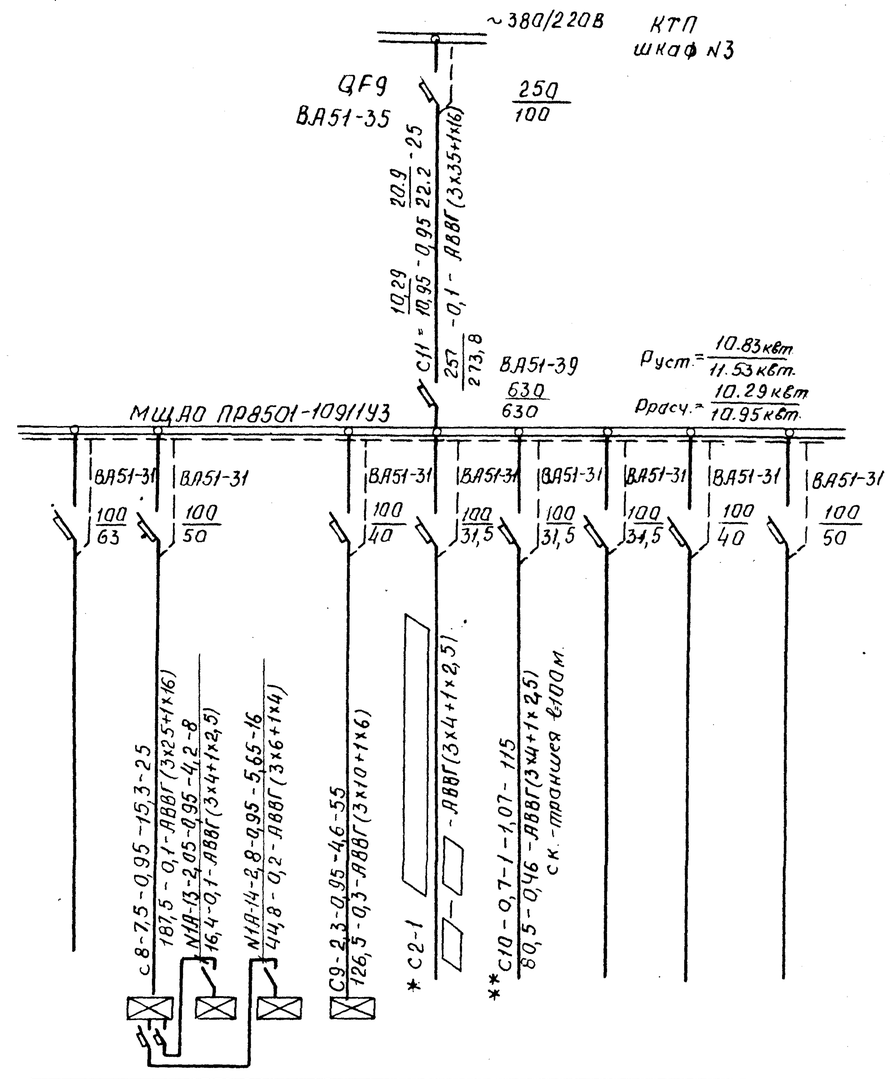

Намер по схеме расположения на плане	1ЩО	2ЩО	3ЩО	Склад марганцовокислого натрия.	4ЩО	Блок котельно-вспомогательных помещений	Эстакада по т.п.709-9-100.89 5ЩО	Освещение территории		Дымовая труба	Резерв
Установленная мощность, КВТ	25,13	8,95	8,66	0,730	5,2	1,25	2,0	0.875 / 1.375	0.875 / 1.375	0.52	
Потеря напряжения до щитка %	0,4	0,2	0,3	0,9	0,3	1,1	0,50				

Резерв	1ЩАО	2ЩАО	3ЩАО	4ЩАО	Дымовая труба	Эстакада по т.п.709-9-100.89 5ЩАО	Резерв	Резерв
	7,91	2,16	2,93	2,4	0,52	0,7		
	0,7	0,4	0,3	0,7	0,52	0,46		

1. * Кабель учитывается проектом внутриплощадочных кабельных сетей.
2. ** Кабели С6 и С10 учитываются проектом внутриплощадочных кабельных сетей для варианта доставки топлива железнодорожным транспортом. Для варианта доставки топлива автотранспортом кабели С6 и С10 исключаются.
3. ▭ — заполняется при привязке
4. Электрические нагрузки приведенные в числителе относятся к варианту доставки топлива автотранспортом; электрические нагрузки приведенные в знаменателе относятся к варианту доставки топлива железнодорожным транспортом.

Взам. инв.№ | Подпись и дата | Инв.№ подл.

Привязан:

Инв №

Нач.отд	Евтушенко		
Н.контр	Барщев		
Гл.спец	Амбрасова		
Нач.гр.	Стукачева		11.91
Вед.инж.	Амдур		

903-1-289.91-ЭО

Котельная с 4 котлами Е-6,5-1,4Р
Запашлакоудаление механическое.

Главный корпус.

Стадия	Лист	Листов
Р	2	

Принципиальная схема питающей сети.

Харьковский Сантехпроект

Альбом 10

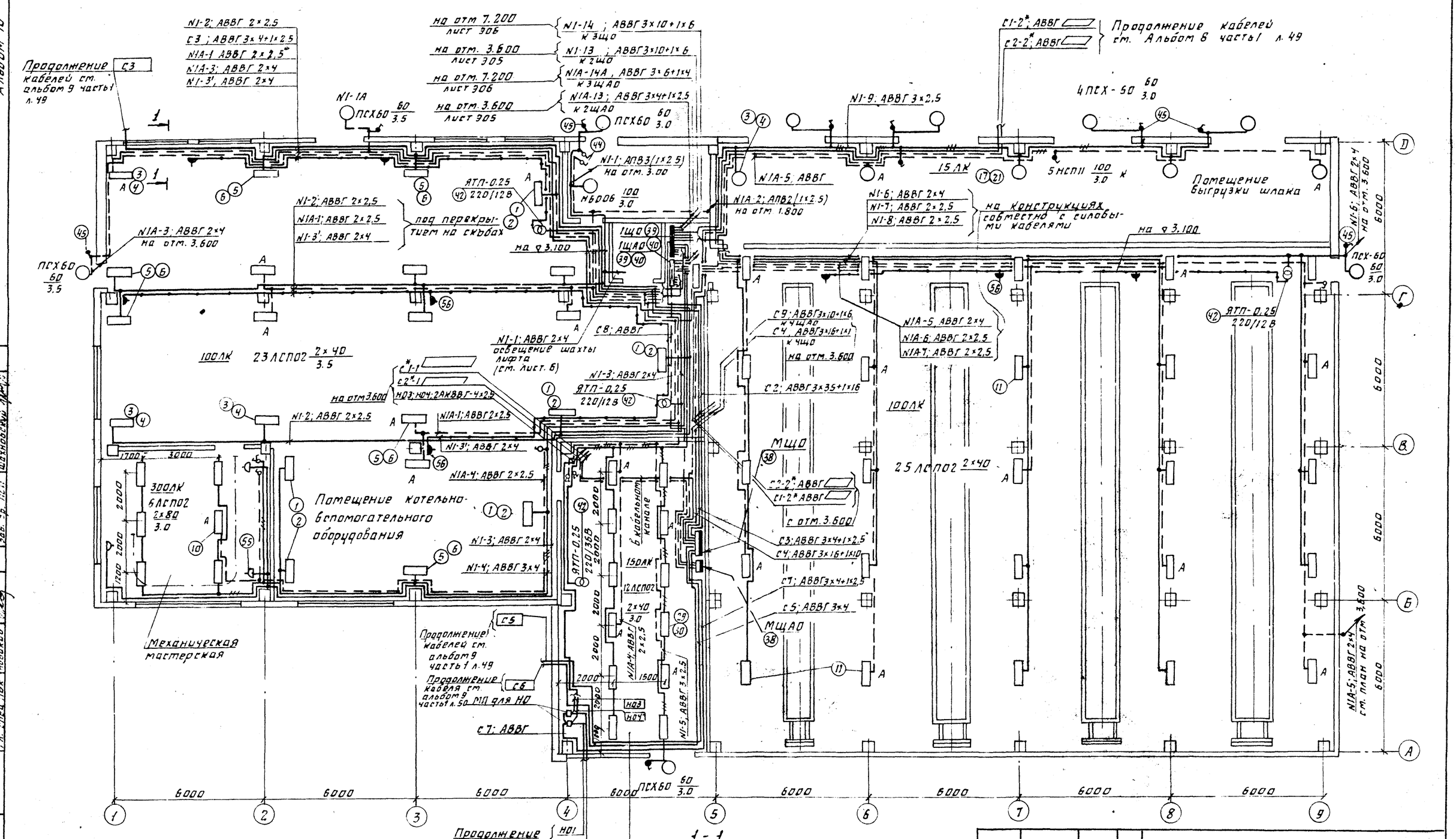

Согласовано:			
Должность	Фамил.	Подпись	Дата
Нач. гр. КУ	Хижняк		
Гл. спец. ТВК	Набиков		
Инв. № подл.	Подп. и дата	Взам. инв. №	

Фамил.	Должность	Подпись	Дата
Гл. спец. ОВТ	Радов		
Зав. гр. ПСП	Шахновский		

Привязан:				ТП 903-1-289.91-30		
				Котельная с 4 котлами Е-6,5-1.4Р Золошлакоудаление механическое		
				Главный корпус	Стадия	Лист	Листов
					Р	3	
Инв. №				План расположения электрического оборудования и прокладки электрических сетей на отм 0.000 Разрез 1-1	Харьковский Сантехпроект	

Нач. отд. Евтушенко
Н. контр. Борщев
Гл. спец. Амбросова
Нач. гр. Стукачева
Вед. инж. Амаур

25266-12 5

Альбом 10

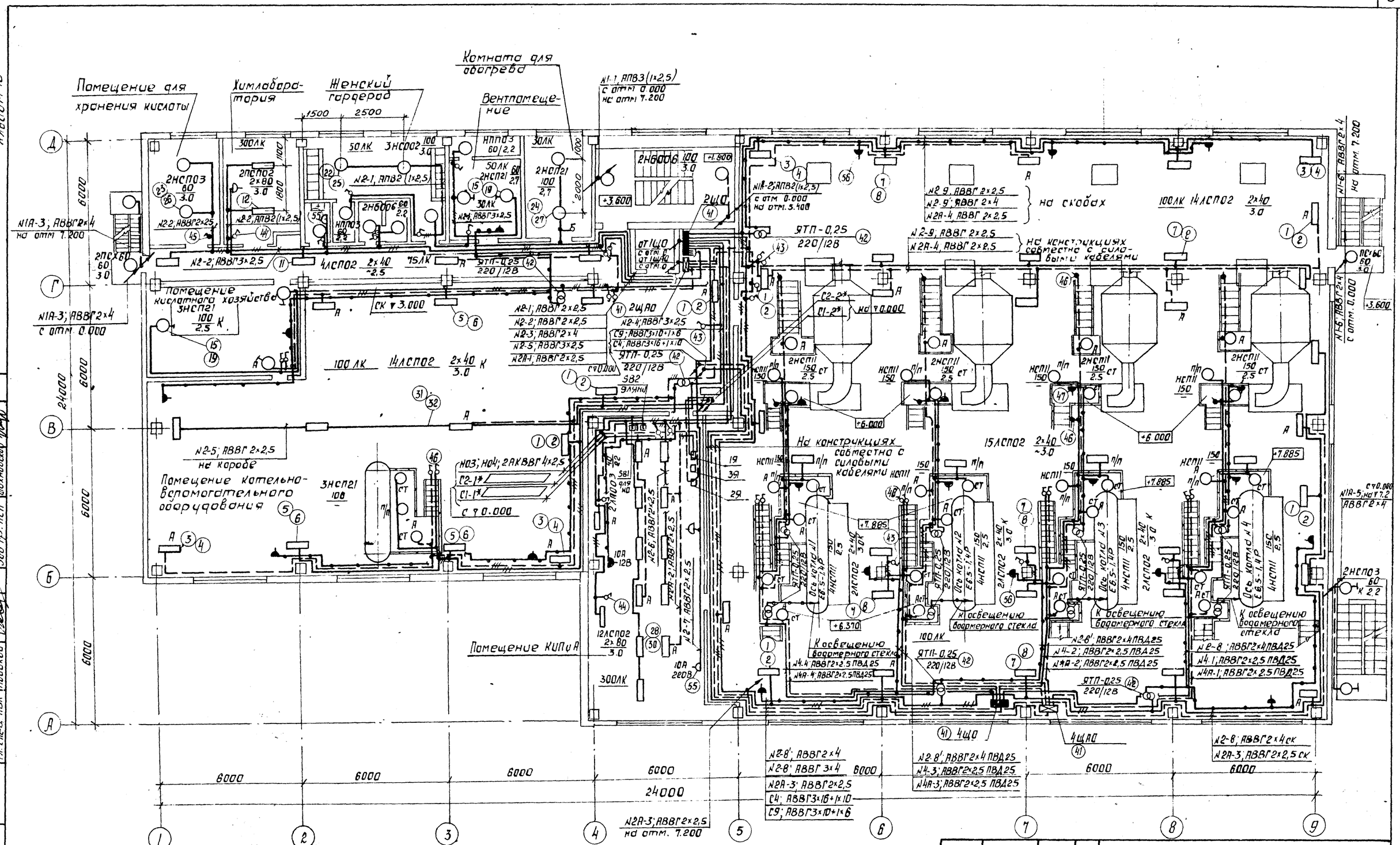

Согласовано:			
Должность	Фамилия	Подпись	Дата
Нач. гр. КУ	Хинчак		
Гл. спец. ПВК	Новиков		

Должность	Фамилия	Подпись	Дата
Гл. спец. ОВТ	Разбой		
Зав. пр. ПСП	Шохновский		

Инв. № подл. | Подпись и дата | Взам. инв. №

Привязан:

Инв. №

Нач. отд.	Евтушенко		
Н. контр.	Борщев		
Гл. спец.	Амаросова		
Нач. гр.	Стукачева		11.11
Вед. инж.	Амаур		91

ТП 903-1-289.91-ЭО

Котельная с 4 котлами Е-6,5-1,4Р
Золошлакоудаление механическое

Главный корпус

Стадия	Лист	Листов
Р	4	

План расположения электрического оборудования и прокладки электрических сетей на отм. 3.600

ХАРЬКОВСКИЙ САНТЕХПРОЕКТ

Альбом 10

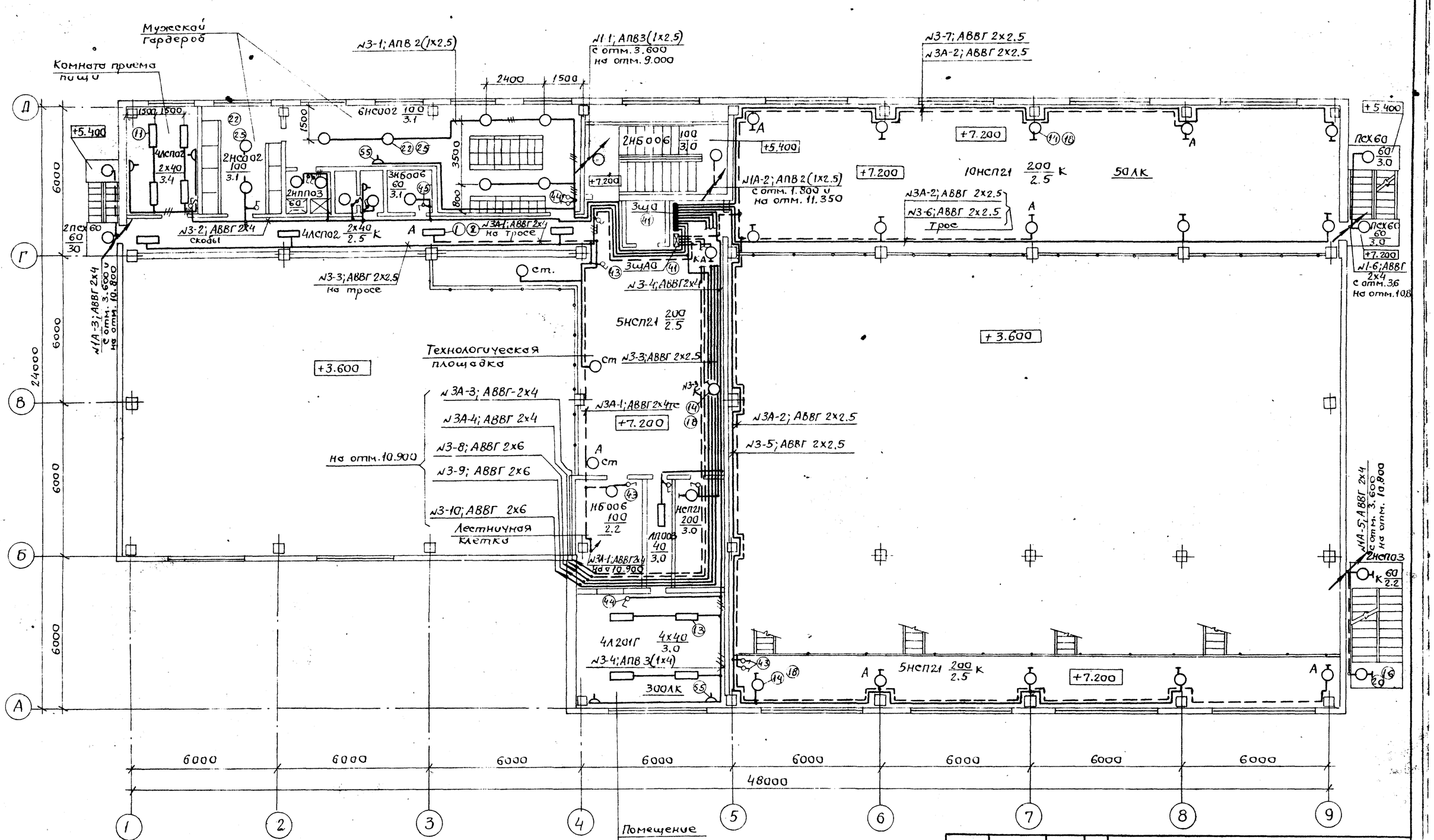

Должность	Фамилия	Подпись	Дата
Нач. гр. КУ	Хижняк		
Гл. спец. ПВК	Новиков		
Гл. спец. ОВТ	Рябов		
Зав. гр. ПСП	Шаповский		

Согласовано

Взам. инв. №

Подпись и дата

Инв. № подл.

Привязан:

Инв. №

Нач. отд.	Евтушенко		
Н. контр.	Борщев		
Гл. спец.	Амбросова		
Нач. гр.	Сукачева		
Вед. инж.	Амдур		

ТП 903-1-289.91-ЭО

Котельная с 4 котлами Е-6.5 1.УР
Золошлакоудаление механическое

Главный корпус

Стадия	Лист	Листов
Р	5	

План расположения электрического оборудования и прокладки электрических сетей на отм. 7.200

Харьковский Сантехпроект.

Альбом 10

План на отм. 11.350

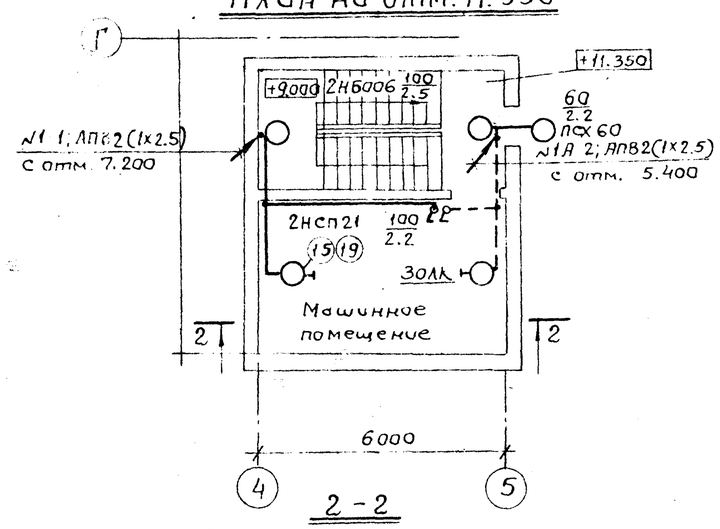

2 - 2

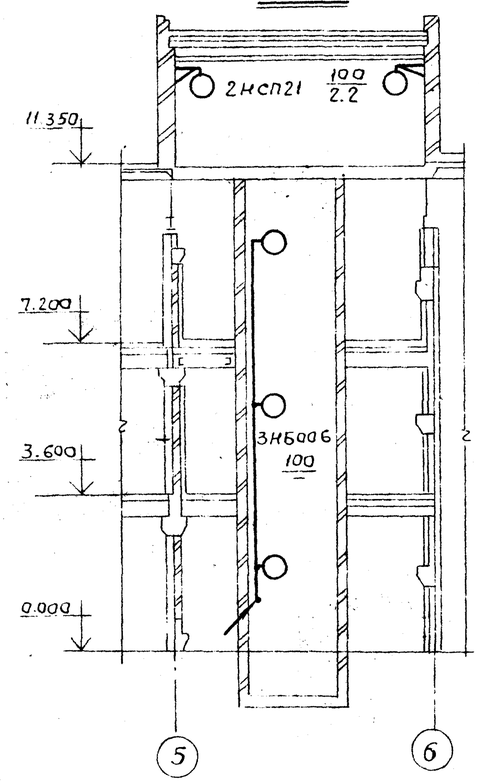

Данные о групповых щитках с автоматическими выключателями

Номер щитка	Тип	Установленная мощность кВт.	Номера автоматических выключателей: Однополюсные — Занятые	Однополюсные — Резервные	Трехполюсные — Занятые	Трехполюсные — Резервные	Ток расцепителя, А: На вводе	На линиях.
МЩО	ПР8501-1091-1У3		—	—	1÷7	8	630	
МЩАО	ПР8501-1091-1У3		—	—	2÷5	1.6÷8	630	
1ЩО	ПР11-3061-21У3	25,13	1÷9	10÷12	13,14	—	—	12-12.5 2-20
2ЩО	ЯОУ-8502	8,95	1÷9	10÷12			—	12,5
3ЩО	ЯОУ-8502	8,66	1÷10	11,12	—	—	—	12,5
4ЩО	ЯОУ-8501	5,2	1÷4	5,6			—	10
1ЩАО	ПР11-3061-21У3	7.91	1÷7	8÷12	13,14	—	—	12,5
2ЩАО	ЯОУ-8501	2,16	1÷4	5,6	—	—	—	10
3ЩАО	ЯОУ-8501	2,93	1÷4	5,6	—	—	—	10
4ЩАО	ЯОУ-8501	2,4	1÷4	5,6	—	—	—	10

Сводка кабелей и проводов

Число и сечение жил, напряжение	Марка: АВВГ	АПВ	Число и сечение жил, напряжение	Марка: АВВГ	АПВ
2х2.5-0,66	1585	—	3х10+1х6-0,66	79	—
3х2,5-0.66	235	—	3х16+1х10-0,66	55	—
2х4 - 0,66	795	—	3х25+1х16-0,66	25	—
3х4 - 0,66	130	—	3х35+1х16-0,66	50	—
3х4+1х2.5-0,66	63	—	3х70+1х25-1,0	25	—
2х6-0,66	240	—			
3х6-0,66	5	—	1х4 - 0,38	—	275
3х6+1х4-0,66	16	—	1х2,5-0,38	—	710

1. Условные обозначения приняты по ГОСТ 21.614-88.
2. Напряжение сети общего рабочего и аварийного освещения ~380/220В с глухозаземленной нейтралью трансформатора, ремонтного переносного 36 и 12В.
3. Питающая сеть рабочего освещения предусматривается от шкафа №2 КТП, аварийного от шкафа №3 КТП.
4. Групповая сеть выполняется:
   а) проводом АПВ скрыто под штукатуркой в административно-бытовых помещениях и на лестничной клетке,
   б) проводом АПВ в поливинилхлоридных трубах по площадкам котлов и деаэраторов,
   в) кабелем АВВГ открыто на скобах, конструкциях, в полу в полиэтиленовых и легких водогазопроводных трубах,
   г) сеть ремонтного освещения выполняется кабелем АВВГ-0,66 сеч. 4 кв. мм.
5. Управление освещением осуществляется со щитков и выключателями установленными у входов.
6. Для зануления осветительного оборудования использовать нулевой рабочий провод сети.

Согласовано

Должность	Фамилия	Подпись	Дата
Гл. спец. ПВК	Новиков		
Нач. гр. КУ	Хижняк		
Должность	Фамилия	Подпись	Дата
Зав. гр. ПСП	Шаховский		

Взам. инв. №

Подпись и дата

Инв. № подл.

Привязан:

Инв. №

Нач. отд.	Евтушенко		
Н. контр.	Борщев		
Гл. спец.	Амбросова		
Нач. гр.	Стукачева		11.11
Вед. инж.	Амдур		91

ТП 903-1-289.91-ЭО

Котельная с 4 котлами Е-6.5-1.4Р
Золошлакоудаление механическое

Главный корпус

Стадия	Лист	Листов
Р	6	

План расположения электрического оборудования и прокладки электрических сетей на отм. 11.350. Разрез 2-2

Харьковский Сантехпроект

А лбдам 10

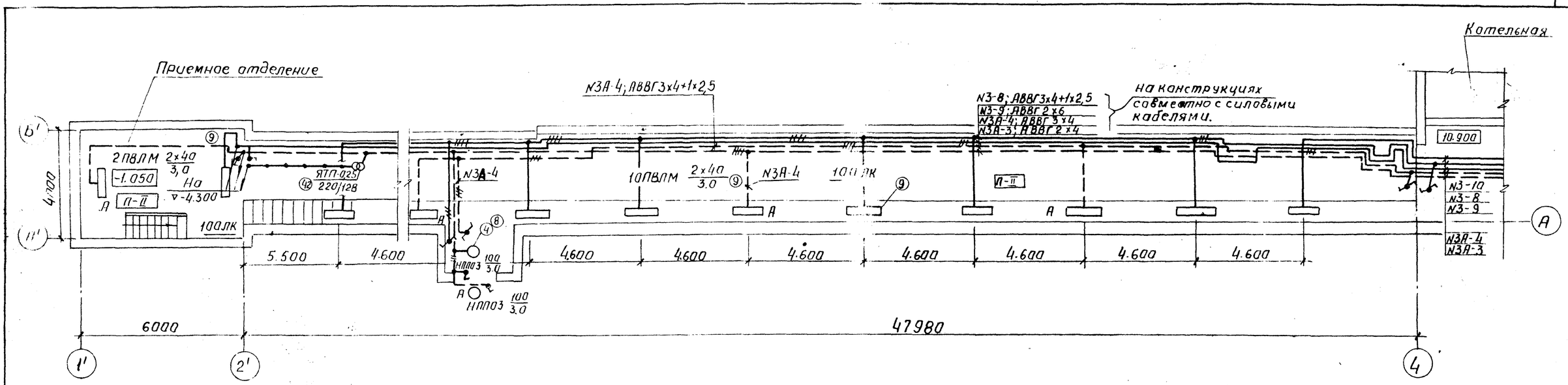

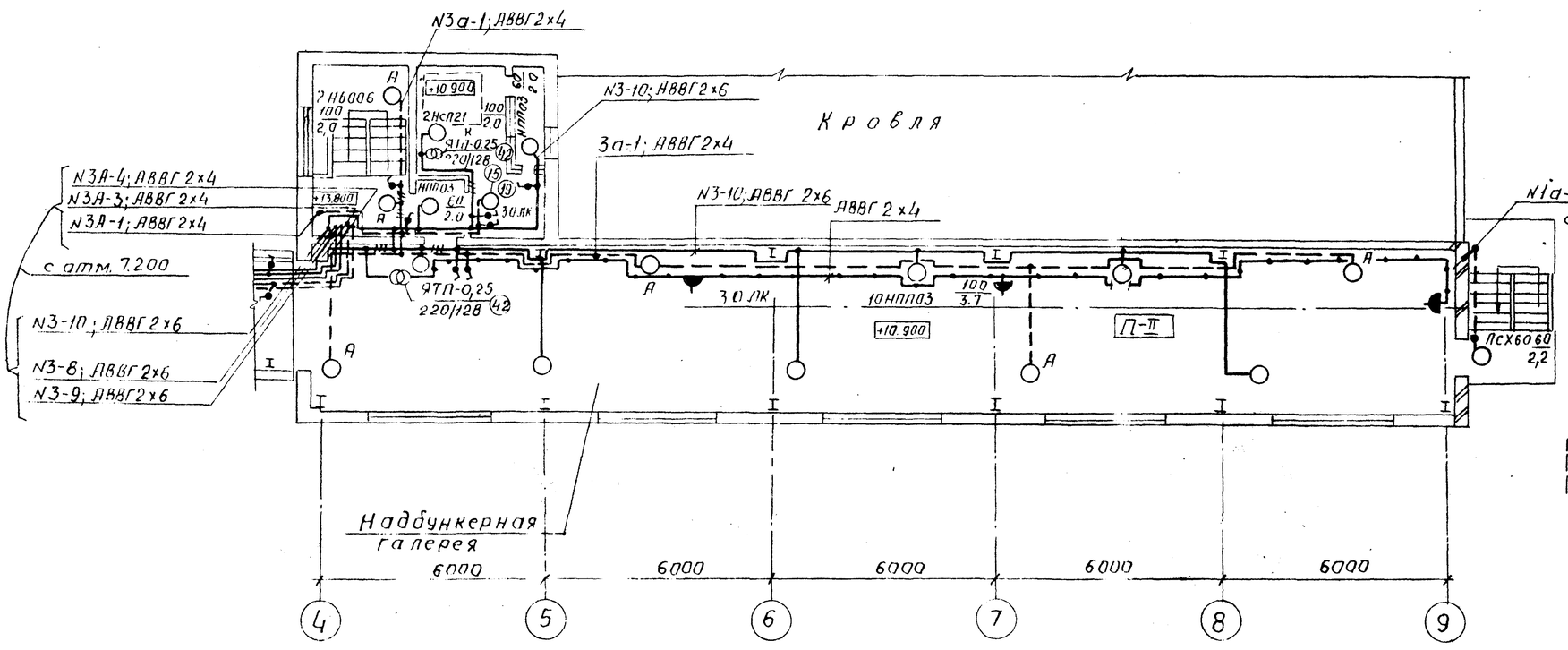

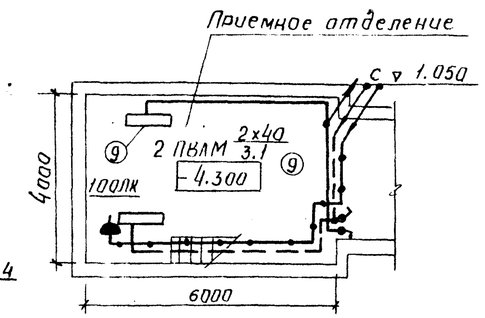

Схема управления освещением из 2х мест

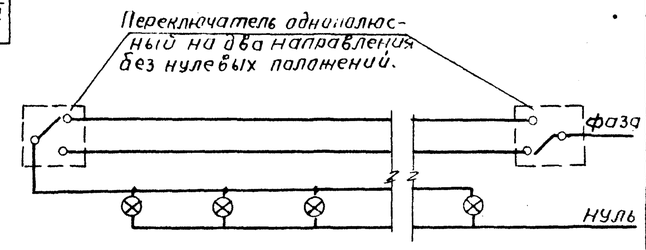

Общие примечания см. лист 7

Ведомость узлов установки электрического оборудования см. стр. 13,14 (Альбом 10)

Согласовано: Должность, фамилия, подпись, дата

Взам. инв. №

Инв. № подл. | Подпись и дата

Нач. отд.	Евтушенко		
Н. контр.	Борщев		
Гл. спец.	Андросова		
Нач. гр.	Стукачева		11.11.91
Вед. инж.	Амдур		

Привязан:

Инв. №

903-1-289.91-ЭО

Котельная с 4 котлами Е-6,5-1,4Р. Золошлакоудаление механическое.

Главный корпус.

Стадия	Лист	Листов
Р	7	

Топливоподача. План расположения электрического оборудования и прокладки электрических сетей.

Харьковский Сантехпроект

25266-12 9

Альбом 10

Поз.	Обозначение	Наименование	Кол.	Прим.
1	5.407-90.50М4	Установка светильника ЛСП02-2×40 с	22	
		люминесцентными лампами на		
		кронштейне с вылетом 500 мм		
2	5.407-90.220	Конструкция с вылетом 500 мм для	22	
		установки светильника ЛСП02-2×40		
		на стене		
3	5.407-90.60М4	Установка светильника ЛСП02-2×40	7	
		с люминесцентными лампами		
		на кронштейне с вылетом 1000 мм		
4	5.407-90.230	Конструкция с вылетом 1000 мм	7	
		для установки светильника ЛСП02-2×40 на стене		
5	5.407-90.180М4-02	Установка светильника ЛСП02-2×40	18	
		с люминесцентными лампами		
		на железобетонных колоннах		
6	5.407-90.260-02	Конструкция для установки светиль-	19	
		ника ЛСП02-2×40 на железобетон-		
		ной колонне		
7	5.407-90.180М4-	Установка светильника	20	
	-20	ЛСП02-2×40 с люминесцентными		
		лампами на железобетонных		
		колоннах. Монтажный чертеж.		
8	5.407-90.270-04	Конструкция для установки	20	
		светильника ЛСП02-2×40 на		
		железобетонной колонне.		
9	5.407-90.90М4	Установка светильника ПВЛМ-2×40	14	
		с люминесцентными лампами		
		под перекрытием на профиле		
10	5.407-90.90М4	Установка светильника ЛСП02-2×80	6	
		с люминесцентными лампами		
		под перекрытием на профиле.		
11	5.407-90.140М4	Установка светильника ЛСП02-2×40	29	
	применительно	с люминесцентными		
		лампами на подвесе под перекры-		
		тием толщиной более 150 мм		

Поз.	Обозначение	Наименование	Кол.	Примеч.
12	5.407-90.140М4	Установка светильника	2	
	по типу	ЛСП02-2×80 на подвесе под		
		перекрытием.		
13	5.407-90.100М4	Установка светильника	4	
		Л201Г4×40 под перекры-		
		тием.		
	5.407-91.1.30	Установка светильника с		
		лампой накаливания на стене		
		или колонне на кронштейне		
		У116 У3. Монтажный чертеж		
14		НСП21-200	18	
15		НСП21-100	9	
16		НСП03	4	
17		НСП11-100	5	
	5.407-91.2.10	Кронштейн У116 со светильником		
18		НСП21-200	18	
19		НСП21-100	9	
20		НСП03	4	
21		НСП11-100	5	
	5.407-91.125.0М4	Установка светильника на		
		трубчатом подвесе под перекры-		
		тием		
22		НСП02-100	11	
23		НСП03	2	
24		НСП21-100	2	
25	5.407-91.2.150	Подвес со светильником НСП02	11	
26	5.407-91.2.150	Подвес со светильником НСП03	2	
27	5.407-91.2.150	Подвес со светильником НСП21-100	2	

Поз.	Обозначение	Наименование	Кол.	Примеч.
28	4.407-236-070	Линия L=12 м из коробов КЛ-1 с		
	исп. 2	6 светильниками ЛСП02-2×80	2	
29	4.407-236-070	Линия L=12 м из коробов		
	исп. 2	КЛ-1 с 6 светильниками ЛСП02-2×40	2	
30	4.407-236-030	Крепление коробов КЛ-1 с люми-		
	исп. 2	несцентными светильниками		
		ЛСП02 на подвесе к		
		сборному железобетону.	24	
31	4.407-236-070	Линия L=18 м из коробов КЛ-1	1	
	исп. 3	с 3 светильниками ЛСП02-2×40		
32	4.407-236-030	Крепление коробов КЛ-1 с лю-	21	
	исп. 1	минесцентными светильника-		
		ми ЛСП02 на подвесе		
		к сборному железобетону		
33	4.407-236-064	Подвес	24	
34	4.407-236-063	Подвес исполн. 4	21	
	5.407-130.1.100	Крепление полиэтиленовой	33	
35		трубы к плите перекрытия		
36	5.407-130.1-130	Крепление колена к	22	
		плите перекрытия		
37	5.407-1301-180	Колено	22	
38	5.407-82.1.50М4-02	Распределительный шкаф ПР8501 на	2	
		стене монтажный чертеж		
39	5.407-43.81л 11,12	Установка распределительного	2	
		шкафа ПР11-3061-2143 на стене		
40	5.407-43.81 л36	Планка переходная	8	
41	5.407-112.1.300М4	Щиток ЯОУ на стене.	6	
		Монтажный чертеж.		
42	5.407-112.1.360М4	Ящик ЯТП-0,25 на стене	12	

Взам. инв. № | Подпись и дата | Инв. № подл.

Привязан:

Инв. №

Нач. отд.	Евтушенко		
Н. контр.	Барщев		
Гл. спец.	Арбарасова		
Нач. гр.	Стукачева		11.11
Вед. инж.	Атаур		91

903-1-289.91-30

Котельная с 4 котлами Е-6,5-1,4Р
Золошлакоудаление механическое

Главный корпус.

Стадия	Лист	Листов
Р	8	

План расположения электрооборудования и прокладки кабелей. Спецификация (начало)

ХАРЬКОВСКИЙ САНТЕХПРОЕКТ

Альбом 10

Поз.	Обозначение	Наименование	Кол	Прим.
43	5.407-83.1.30МУ	1,2 или 3 выключателя для открытой установки (ТР20) на стене. Монтажный чертеж.	27	
44	5.407-83.1.60МУ	Выключатель для скрытой установки (ТР20) в стене кирпичной кладки. Монтажный чертеж.	14	
45	5.407-83.1.80МУ -01	1 или 2 выключателя для открытой установки (ТРУУ) на стене или ж.б. колонне. Монтажный чертеж.	32	
46	5.407-83.1.100МУ-01	Коробка с выключателем (ТР44) на перилах ограждения. Монтажный чертеж.	18	
47	5.407-83.1.370МУ по типу	Коробка с розеткой РШ П-2 О-ІРУЗ 0 1- 10/42 на перилах ограждения.	8	
48	5.407-83.2.50 04	Рама	8	
49	5.407-83.2.110	Коробка с розеткой РШ П 2-О-ІРУЗ-О 1- 10/42	8	
50	5.407-83.2.30 01	Коробка с выключателем О-У-ІРУУ-01-6/220	18	
51	5.407-83.2.40-01	Коробка	26	
52	5.407-83.2.21 05	Скоба	26	
53	5.407-83.1.150МУ -03	1,2 или 3 розетки для открытой установки (ТР20) на стене. Монтажный чертеж.	3	
54	5.407-83.2.50-01	Рама	18	
55	5.407-83.1.180МУ	Розетка для скрытой установки (ТР20) в стене кирпичной кладки. Монтажный чертеж.	4	
56	5.407-83.1.210МУ	Розетка с сальниковым вводом (ТР43) на стене или ж.б. колонне. Монтажный чертеж.	27	
57	5.407-83.2.04	Скоба	27	
58	5.407-83.2.04-01	Скоба	32	
59	К 1150УЗ	Стойка	84	
60	К 1160УЗ	Полка	168	
61	К 1157УЗ	Скоба	168	

Инв. № подл. | Подпись и дата | Взам. инв. №

Привязан

Инв. №

Нач. отд.	Ивтушенко		903-1-289.91-ЭО
Н. контр.	Борщев		Котельная с 4 котлами Е-6,5-1,4Р Золошлакоудаление механическое
Гл. спец.	Амбросова		Главный корпус — Стадия: Р; Лист: 9; Листов:
Нач. гр.	Стрелаева		План расположения электрооборудования и прокладки кабелей. Спецификация. (Окончание)
Вед. инж.	Амдур		Харьковский Сантехпроект.

Альбом 10

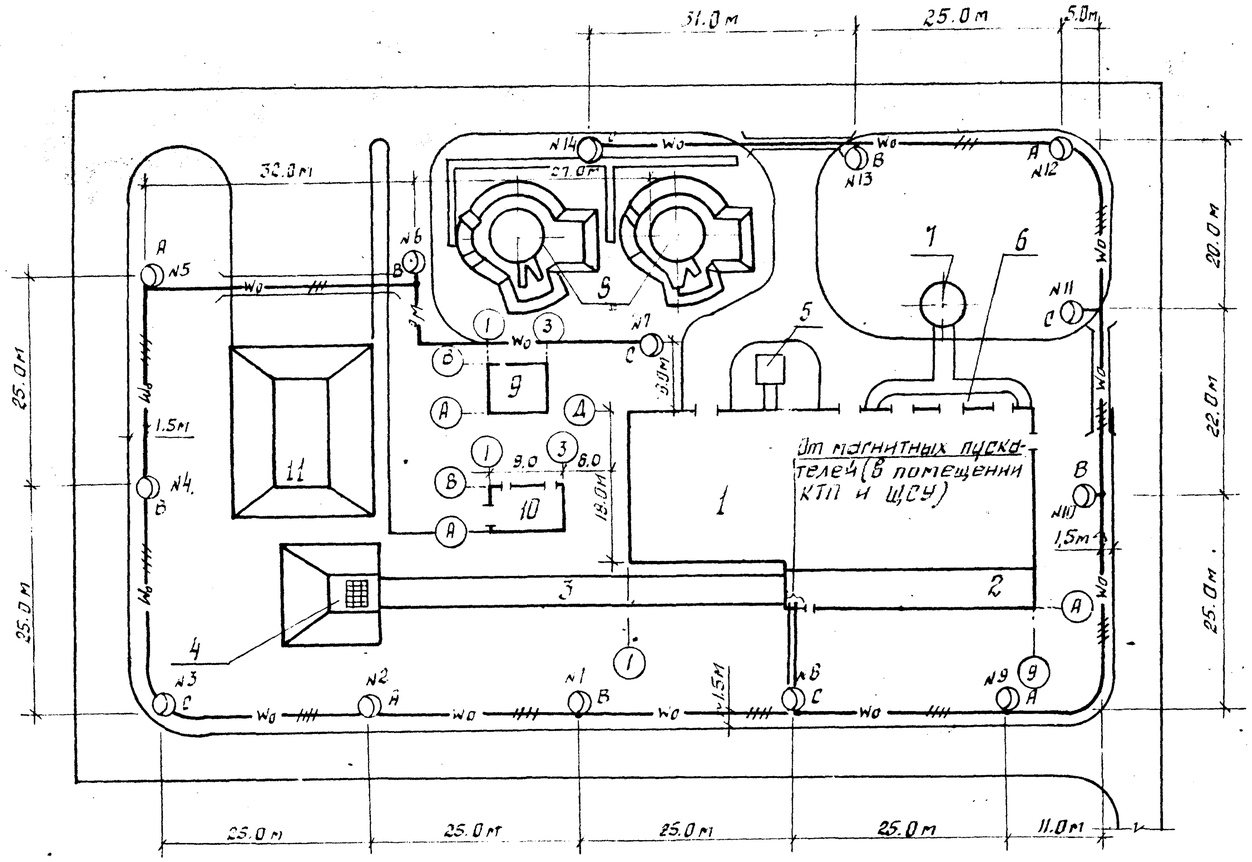

Экспликация зданий и сооружений

Поз. по плану	Наименование здания (сооружения)
1	Главный корпус
2	Надбункерная галерея
3	Галерея топливоподачи
4	Приемно-дробильное отделение
5	Продувочный колодец
6	Газоходы
7	Дымовая труба
8	Баки-аккумуляторы
9	Склад мокрого хранения хлористого натрия
10	Блок котельно-вспомогательных
	помещений
11	Расходный склад угля

1. Напряжение сети освещения 380/220 В с глухозаземленной нейтралью трансформатора, у ламп - 220 В переменного тока.
2. Питание наружного освещения принято от магистрального щитка освещения МЩО, установленного в помещении КТП и ЩСУ.
3. Управление наружным освещением осуществляется кнопками из помещения КИП котельной.
4. Сеть внутри опор выполняется проводом АПВ - 4 мм².
5. Все металлические нетоковедущие части осветительной установки заземляются через рабочую нулевую жилу питающей сети.
6. Прокладку кабеля в местах пересечения с технологическими трубопроводами и автодорогой выполнить по альбому 4.407-251 „Прокладка кабелей в траншее".

Поз.	Обозначение	Наименование	Кол.	Примеч.
1	А639-01-00-00СБ	Кронштейн К0к 1×1×0,4		
		тип 1. Сборочный чертеж	14	
2	А639-01-01-00СБ	Оголовник. Сборочный		
		чертеж.	14	
3	А639-01-00-01-01	Стойка	14	
4	А639-01-00-02	Ребро	56	
5	А639-01-01-01	Фланец	14	
6	А639-01-00-03	Патрубок	14	
7	А639-01-01-02	Обечайка	14	
8	РКУ 06-125-001-У1	Светильник наружного освещения	14	
9	ДРЛ-125 (6)	Лампа ртутная	14	
10	ПМЛ-111002 Б	Пускатель магнитный	2	
11	ПКЕ 222-2У3	Пост кнопочный	2	
12	К654У2	Ящик протяжной	14	
13	Б324-4П25-В/6У35	Блок зажимов	14	
14	АПВ	Провод с алюминиевой		
		жилой сечением 4 кв. мм	320 м	
15	АКВВГ	Кабель контрольный с		
		алюминиевыми жилами		
		сечением 4×2,5 кв. мм	20 м	
		Кабель силовой с алюми-		
		ниевыми жилами сечен.		
16	АВВГ	2×4 кв. мм	75 м	
17	-. АВВГ	3×4 кв. мм	60 м	
18	АВВГ	3×4+1×2,5 кв. мм	320 м	
19	М-Р 25×2.8	Труба водогазопроводная	30 м	
20	ф 100 е=3 м	Труба асбоцементная	22	
21		Кирпич красный	1512	Длина траншеи 380 м.
22	СЦс-0,8-10	Опора жб с кабельным вводом высотой 10 м	14	

Согласовано.

Взам. инв. №	Подп. и дата	Инв. № подл.

Дата	Подпись	Земляк	Химяк	Гл. спец. КУ

Привязан:

Инв. №

Нач. отд.	Евтушенко		
Н. контр.	Борщев		
Гл. спец.	Амбросова		
Рук. гр.	Стукачева		11.11
Инж.	Амдур		91

903-1-289.91-ЭО

Котельная с 4 котлами Е-6,5-1,4Р
Золошлакоудаление механическое

Главный корпус

Стадия	Лист	Листов
Р	10	

План освещения территории
Вариант-доставка топлива автотранспортом

ХАРЬКОВСКИЙ САНТЕХПРОЕКТ

Альбом 10

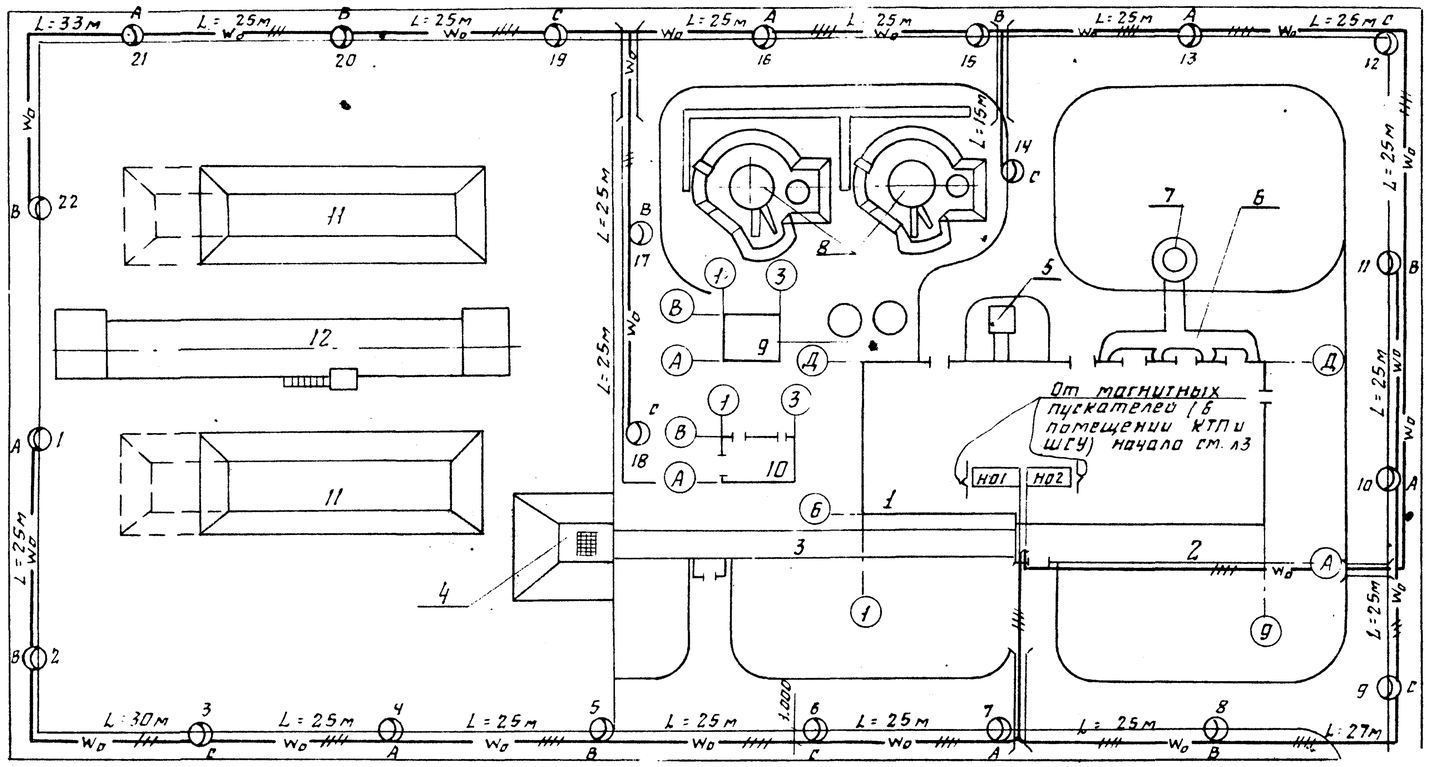

Поз	Обозначение	Наименование	Кол	Прим.
1	А639-01-00-00СБ	Кронштейн кок 1х1х0.4	22	
		Тип 1. Сборочный чертеж		
2	А639-01-01-00СБ	Оголовник. Сборочный чертеж	22	
3	А639-01-00-01-01	Стойка	22	
4	А639-01-00-02	Ребро	88	
5	А639-01-01-01	Фланец	22	
6	А639-01-00-03	Патрубок	22	
7	А639-01-01-02	Обечайка	22	
8	РКУ06-125-001-У1	Светильник наружного освещения	22	
9	ДРЛ-125 (6)	Лампа ртутная	22	
10	ПМЛ-111002Б	Пускатель магнитный	2	
11	ПКЕ 222-2У3	Пост кнопочный	2	
12	КБ5442	Ящик протяжной	22	
13	6324-4П25-В/ВУ3-5	Блок зажимов	22	
14	АПВ	Провод с алюминиевой жилой сеч. 4кв. мм	490м	
15	АКВВГ	Кабель контрольный с алюминиевыми жилами сечением 4х2.5 кв. мм	20м	
		Кабель силовой с алюминиевыми жилами сечением		
16	АВВГ	2х4 кв. мм	130м	
17	АВВГ	3х4 кв. мм	110м	
18	АВВГ	3х4+1х2.5 кв. мм	480м	
19	М-Р-25х2.8	Труба водогазопроводная	30м	
20	ф100 L=3м	Труба асбоцементная	17	
21		Кирпич красный	2395	длина траншеи 530
22	СЦс-0.8-10	Опора железобетонная с кабельным вводом высотой 10м	22	

Экспликация зданий и сооружений

Поз. по плану	Наименование здания (сооружения)
1	Главный корпус
2	Надбункерная галерея
3	Галерея топливоподачи
4	Приемно-дробильное отделение
5	Продувочный колодец
6	Газоходы
7	Дымовая труба
8	Баки - аккумуляторы
9	Склад мокрого хранения хлористого натрия
10	Блок котельно-вспомогательных помещений
11	Расходный склад угля
12	Железнодорожная эстакада

1. Напряжение сети освещения 380/220В с глухозаземленой нейтралью трансформатора; у ламп-220В переменного тока
2. Питание наружного освещения принято от магистрального щитка освещения МЩО, установленного в помещении КТП и ШСУ
3. Управление наружным освещением осуществляется кнопками из помещения КИП котельной.
4. Сеть внутри опор выполняется проводом АПВ-4мм²
5. Все металлические нетоковедущие части осветительной установки заземляются через рабочую нулевую жилу питающей сети.
6. Прокладку кабеля в местах пересечения с технологическими трубопроводами и автодорогой выполнить по альбому 4.407-251 „Прокладка кабелей в траншее".

Согласовано

Взам. инв. №	Альбом 10	Фомичев	14.11.91
Подп. и дата		Гл. спец. КУ	Кузнецк
Инв. № подл.			

Привязан:

Инв. №

Нач. отд.	Евтушенко		
Н. контр.	Борщев		
Гл. спец.	Амбросова		
Нач. гр.	Стукачева		14.11.91
Вед. инж.	Амдур		

903-1-289.91-ЭО

Котельная с 4 котлами Е-6,5-1.4Р
Золошлакоудаление механическое

Главный корпус

Стадия	Лист.	Листов
Р	11	

План освещения территории (Вариант-подвоз топлива железнодорожным транспортом)

Харьковский Сантехпроект

Альбом 10

Обозначение	Наименование	Кол.	Прим.
5.407-90.50МЧ	Установка светильника ЛСП02-2х40 с	22	
	люминесцентными лампами на		
	кронштейне с вылетом 500мм		
5.407-90.220	Конструкция с вылетом 500мм для	22	
	установки светильника ЛСП02-2х40		
	на стене.		
407-43 В1.л11,л.12	Установка распределитель-	2	
исп.3	ного шкафа ПР11-3061-2143		
	Монтажный чертеж.		
5.407-43 В1 л 36	Планка переходная	8	
5.407-112.1.300МЧ	Щиток ЯОУ на стене	6	
5.407-90.180МЧ-02	Установка светильника ЛСП02-2х40	18	
	с люминесцентными лампами		
	на железобетонных колоннах		
5.407-90.260-02	Конструкция для установки светиль-	18	
	ника ЛСП02-2х40 на железобетон-		
	ной колонне		
5.407-82.1.50МЧ-02	Шкаф распределительный	2	
	ПР8501 на стене.		
	Монтажный чертеж.		
5.407-90.90МЧ	Установка светильника ПВЛМ-2х40	14	
	с люминесцентными лампами		
	под перекрытием на профиле		
5.407-90.140МЧ	Установка светильника ЛСП02-2х40	29	
по типу	с люминесцентными лампами		
	на подвесе под перекрытием		
	толщиной более 150 мм		
5.407-112.1.360МЧ	Ящик ЯТП 0.25 на стене	12.	
5.407-91.2.150	подвес со светильником		
	НСП02-100	11	
	НСП03	2	
	НСП21-100	2	

Обозначение	Наименование	Кол.	Прим.
5.407-91.1.250МЧ	Установка светильника на трубчатом		
	подвесе под перекрытием		
	НСП02-100	11	
	НСП03	2	
	НСП21-100	2	
4.407-236-070	Линия L=18м из коробов	1	
исп.3	КЛ-7 с 3 светильниками		
	ЛСП02-2х40		
4.407-236-070	Линия L=72м из коробов КЛ-7 с	2	
исп.2	6 светильниками ЛСП02-2х80		
4.407-236-070	Линия L=72м из коробов	2	
исп.2	КЛ-7 с 6 светильниками ЛСП02-2х40		
4.407-236-030	Крепление коробов КЛ-7 с лю-	24	
исп.2	минесцентными светильниками		
	ЛСП02 на подвесе к		
	сборному железобетону		
4.407-236-030	Крепление коробов КЛ-7 с люми-	21	
исп.1	несцентными светильниками		
	ЛСП02 на подвесе		
	к сборному железобетону,		
5.107-90.230	Конструкция с вылетом	7	
	1000мм для установки светиль-		
	ника ЛСП02-2х40 на стене		
5.407-90.140МЧ	Установка светильника	2	
по типу	ЛСП02-2х80 на подвесе под		
	перекрытием.		
5.407-90.180МЧ-	Установка светильника	20	
по типу -20	ЛСП02-2х40 с люминесцентны-		
	ми лампами на железобетон-		
	ных колоннах.		
	Монтажный чертеж.		
5.407 90.270-04	Конструкция для установки	20	
	светильника ЛСП02-2х40 на		
	железобетонной колонне.		

Обозначение	Наименование	Кол.	Прим.
5.407-90.100МЧ	Установка светильника	4	
	ЛСП01 Г 4х40 под перекрытием		
5.407-90.90МЧ	Установка светильника ЛСП02-2х80	6	
	под перекрытием на		
	профиле.		
5.407-90.60МЧ	Установка светильника ЛСП02-2х40	7	
	с люминесцентными лампами на		
	кронштейне с вылетом 1000мм		
4.407-236-064	Подвес	24	
4.407-236-063	Подвес исполн.4	21	
5.407-130.1-180	Колено	22	
5.407-130.1-100	Крепление полиэтиленовой	33	
	трубы к плите перекрытия		
5.407-130.1-130	Крепление колена к	22	
	плите перекрытия		

Взам.инв.№ | Под. и дата | Инв.№ подл.

Инв.№

Привязан:

903-1-289.91-ЭО.И.ВБ

Котельная с 4 котлами Е-6.5-1.4Р
Золошлакоудаление механическое.

Нач.отд.	Евтушенко		
Н.контр.	Борщев		
Гл.спец.	Амбросова		
Рук.гр.	Стукачева		
Вед.инж.	Пмзур		

Главный корпус

Стадия	Лист	Листов
Р	1	2

Ведомость электромонтажных конструкций подлежащих изготовлению в МЭЗ (начало)

Харьковский Сантехпроект.

Альбом 10

Обозначение	Наименование	Кол	Примечание
5.407-91.1.30М4	Установка светильника		
	с лампой накаливания на		
	стене или колонне на кронштейн		
	не У116У3		
	НСП21-200	18	
	НСП21-100	9	
	НСП03	4	
	НСПН-100	5	
5.407-91.2.10	Кронштейн У116У3 со светильни-		
	ком с лампой накаливания		
	НСП21-200	18	
	НСП21-100	9	
	НСП03	4	
	НСПН-100	5	
5.407-83.1.100М4-01	Коробка с выключателем на	18	
	перилах ограждения		
5.407-83.2.30-01	Коробка с выключателем	18	
	0-4-IР44-01-6/220		
5.407-83.2.50-04	Рама	8	
5.407-83.1.370М4	Коробка с розеткой Рш-П-2-0-IР43	8	
	-0-1-10/42 на перилах ограждения		
5.407-83.2.110	Коробка с розеткой Рш-П-2-0-IР43-	8	
	-0-1-10/42		
5.407-83.2.50-01	Рама	18	
5.407-83.2.40-01	Коробка	26	
5.407-83.1.30М4	1,2 или 3 выключателя для откры	27	
	той установки (IР20) на стене		
	Монтажный чертеж		
5.407-83.1.60М4	Выключатель для скрытой уста	14	
	новки (IР20) в стене кирпичной		
	кладки. Монтажный чертеж		

Обозначение	Наименование	Кол	Примеч
5.407.83.2.04	Скоба	27	
5.407-83.2.04-01	Скоба	32	
5.407-83.1.80М4-01	1 или 2 выключателя для открытой	32	
	установки (IР44) на стене		
	или ж.б. колонне Монтажный		
	чертеж		
5.407-83.2.21-05	Скоба	26	
5.407-83.1.150М4-03	1,2 или 3 розетки для открытой	3	
	установки (IР20) на стене		
	Монтажный чертеж		
5.407-83.1.180М4	Розетка для скрытой установ	4	
	ки (IР20) в стене кирпичной		
	кладки. Монтажный чертеж		
5.407-83.1.210М4	Розетка с сальниковым	27	
	вводом (IР43) на стене или		
	ж.б. колонне.		
	Монтажный чертеж.		
	Освещение территории		
А639.01-00-00СБ	Кронштейн КО$_к$1×1×0,4. Тип 1	14/22	
	Сборочный чертёж		
А639-01-01-00СБ	Оголовник. Сборочный чертеж	14/22	
А639-01-00-01-01	Стойка	14/22	
А639-01-00-02	Ребро	56/88	
А639-01-01-01	Фланец	14/22	
А639-01-00-03	Патрубок	14/22	
А639-01-01-02	Обечайка	14/22	

Цифры, приведенные в числителе относятся к варианту подвоза топлива автотранспортом, цифры в знаменателе – подвоз топлива железнодорожным транспортом

Инв. № подл. | Подпись и дата | Взам. инв. №

Привязан:

Инв. №

Нач.отд.	Евтушенко		
Н.контр.	Барщев		
Гл.спец.	Амбросова		
Рук.гр.	Стукачев		11.11
Вед.инж.	Адаур		91

903-1-289.91-ЭО И.ВБ

Котельная с 4 котлами Е-6,5-1,4Р
Золошлакоудаление механическое.

Главный корпус.

Стадия	Лист	Листов
Р	2	2

Ведомость электромонтажных изделий, подлежащих изготовлению в МЭЗ (окончание)

Харьковский Сантехпроект

Альбом 10

Наименование и техническая характеристика изделия, материала	Тип, марка	Ед. изм	Количество
Электрооборудование			
Светильник подвесной			
до 100 Вт	НСПН-100-231У3	шт	5
до 100 Вт	НСП03-60/P51-02У3	шт	6
до 100 Вт	НСП21-100-001 У3 исп. 1	шт	11
до 150 Вт	НСО02-150/Н02-01УХЛ4	шт	11
до 200 Вт	НСП21-200-431У3	шт	18
Светильник с люминесцентной			
лампой			
до 40 Вт	ПВЛМ-Д0-2х40-02	шт	14
до 40 Вт	Л201Г4х40	шт	4
до 40 Вт	ЛСП02-2х40/Д00-40	шт	111
до 80 Вт	ЛСП02-2х80	шт	20
Ящик с понижающим трансформатором 0,25 кв.А : 220/12В	ЯТП-0,25-21У3	шт	11
220/36В	ЯТП-0,25-23У3	шт	1
Распределительный пункт МЩ0,4-380В	ПР8501-	шт	1
Вводной выключатель ВА-51-39 с тепловым расцепителем 630А; с выключателями ВА51-31 на отходящих линиях	1091 1У3		
	ТУ16-656-		
	-032-84		
N1-ток расцепителя 63А, N2-ток расцепителя 40А, N3, N5-ток расцепителя 50А; N4; N6÷N8-ток расцепителей 31,5А			
Распределительный пункт МЩ0,4-380В	ПР8501-	шт	1
Вводной выключатель ВА51-39 с тепловым расцепителем 630А, с выключателями ВА51-31 на отходящих линиях	1091 1У3		
	ТУ16-656-		
	-032-84		
N1-ток расцепителя 63А, N2, N8-ток расцепителя 50А; N3, N7-ток расцепителя 40А; N4÷N6-ток расцепителя 31,5А			

Наименование и техническая характеристика изделия, материала	Тип марка	Ед. изм.	Количество
Кабельные изделия			
Кабель силовой с алюминиевыми	ГОСТ 16442		
жилами без защитного покрова,	-80		
сечением: 2×2,5 - 0,66	АВВГ	км	0,105
3×2,5 - 0,66	АВВГ	км	0,015
Провод с алюминиевой жилой сечением	ГОСТ6323-79		
1×2,5 - 0,38	АПВ	км	0,070
Изделия заводов ГЭМ			
Коробка ТУ36-2709-85	КУВ-1МУХЛ3	шт	26
Угольник ТУ36-2355-80	УСЭК5943	шт	29
Швеллер ℓ=450; ТУ36-1434-82	К2352	шт	15
Швеллер ℓ=620; ТУ36-1434-82	К3472	шт	36
Швеллер ℓ=280; ТУ36-1434-82	К3472	шт	16
Швеллер ℓ=525; ТУ36-2355-80	УСЭК5443	шт	22
Швеллер ℓ=650; ТУ36-2355-80	УСЭК5343	шт	67
Держатель ТУ36-1459-77	У25М43	шт	15
Дюбель ТУ36-941-79	У6634З	шт	146
Дюбель ТУ36-941-79	У661У3	шт	8
Подвес ТУ36-1459-82	К981У3	шт	15
Кронштейн ТУ36-2240-80	У116У3	шт	36
Дюбель-винт ТУ14-4-1375-86	ДВМ6×45	шт	272
Трубка электромонтажная			
ТУ36-501-80 ℓ=50 мм	ХВТ14УХЛ2,5	шт	125
ℓ=300 мм	"	шт	14
Уголок; ТУ36-2355-80			
ℓ=50 мм	УСЭК5543	шт	74
ℓ=300 мм	"	шт	22
ℓ=650 мм	"	шт	37
ℓ=975 мм	"	шт	64
ℓ=1675 мм	"	шт	12
ℓ=400 мм	"	шт	7
Швеллер ℓ=1025 мм ТУ36-2355-80	УСЭК5443	шт	7

Наименование и техническая характеристика изделия, материала	Тип, марка	Ед. изм	Количество
Полоса ТУ36-2355-80			
ℓ=700 мм	УСЭК5643	шт	7
ℓ=400 мм	"	шт	12
ℓ=625 мм	"	шт	8
ℓ=50 мм	"	шт	30
ℓ=650 мм	"	шт	66
Шайба царапающая ТУ36-2355-80	УСЭК7641	шт	876
Планка ТУ36-2355-80	УСЭК8443	шт	8
Шпилька ТУ36-2355-80	УСЭК81-441	шт	64
Профиль ℓ=650 мм; ТУ36-1434-80	К2382	шт	28
Коробка ТУ36-2415-81	У995М43	шт	26
Профиль ℓ=150 мм; ТУ36-1434-82	К101/142	шт	4
Дюбель ГОСТ26998-86	35-5-843	шт	136
Дюбель ГОСТ 26998-86	45-5-843	шт	48
Скоба ТУ36-1448-82	К146П42	шт	55
Дюбель-гвоздь		шт	110
Короб для светильников с люминесцентными лампами для однорядной подвески	КЛ-1У3 (К833)	шт	33
Заглушка	КЛ-3У3 (К839)	шт	10
Подвес тросовый	КЛ-ПТУ3 (К837)	шт	66
Болт специальный ТУ36-2355-80	УСЭК7441	шт	24
Втулка ТУ36-1436-80	Л84УХЛ2	шт	26
Подрозетник ТУ6-05-1581-78	ПС-1	шт	18

Привязан:

Инв. №

903-1-289.91-ЭО И.ВА

Котельная с 4 котлами Е-6,5-1,4Р
Золошлакоудаление механическое

Нач.отд.	Евтушенко		
Н.конт.	Борщев		
Гл.спец.	Амфросова		
Рук.гр.	Стучарева		11.11
Вед.ин.	Амфир		91

Главный корпус

Стадия	Лист	Листов
Р	1	2

Ведомость изделий и материалов для изготовления электромонтажных конструкций и деталей в маз. (начало)

Харьковский Сантехпроект

Инв. № подл. | Подп. и дата | Взам. инв. №

Альбом 10

Наименование и техническая характеристика изделия, материала	Тип, марка	Ед. изм.	Количество
Сталь круглая ГОСТ 2590-71			
ф10, ℓ=100 мм	—	шт.	21
	—	т.	0,001
ф10, ℓ=30 мм	—	шт.	8
	—	т	0,001
ф10, ℓ=350 мм	—	шт.	21
	—	т	0,005
Полоса ГОСТ 103-76	—		
4×40	—	шт	8
4×40 ℓ=125 мм	—	т	0,0013
4×40	—	т	0,002
4×40, ℓ=100 мм	—	шт	12
Лента ГОСТ 6009-74	—	т	0,005
3×30, ℓ=500 мм	—	шт	33
	—	т	0,012
2×30, ℓ=173 мм	—	шт	6
	—	т	0,001
Лист 3; ГОСТ 19903-74			
140×114	—	шт	26
		т	0,010
Лист 2; ГОСТ 19903-74	—	т	0,004
Трубы стальные			
Труба электросварная ГОСТ 10704-76			
25×1,6 ℓ=484 мм	—	шт	22
	—	т	0,010

Наименование и техническая характеристика изделия, материала	Тип марка	Ед. изм	Количество
Электроустановочные изделия			
Выключатель однополюсный, герметический, открытой установки 6А, 250В	0-4-IР44-01-6/220	шт	50
Выключатель однополюсный, защищенный, открытой установки 6А; 250В	0-1-04-6/220	шт	14
Выключатель однополюсный для скрытой установки 6А, 250В	0-1-11-6/220	шт	27
Розетка 2х полюсная, с плоскими контактами 10А, 42 В	РШ-П-2-0-Ip43-0-1-10/42	шт	35
Розетка 2х полюсная с цилиндрическими контактами 6,3А, 250В			
скрытой установки	РШ-Ц-2-С-02-6/220	шт	4
открытой установки	РШ-Ц-2-05-6/220	шт	3
Пункт распределительный 1ЩО 660В, 250А без вводного выключателя, с выключателями на отходящих линиях АЕ2046 с тепловыми и эл. магнитными расцепителями на 12,5А и АЕ2044 с тепловыми и эл. магнитными расцепителями на 20А.	ПР11-3061-2193	шт	1
Пункт распределительный 1ЩАО 660В, 250А без вводного выключателя: с выключателями на отходящих линиях АЕ2046 с тепловыми и эл. магнитными расцепителями 12,5А и АЕ2044 с тепловыми и эл. магнитными расцепителями 12,5А	ПР11-3061-2193	шт.	1
Щиток осветительный	ЯОУ8501У3	шт.	4
Щиток осветительный	ЯОУ8502У3	шт.	2

Наименование и техническая характеристика изделия, материала	Тип марка	Ед. изм.	Количество
Наружное освещение			
Прокат черных металлов из стали ВСт2кп			
Лист 3 ГОСТ 19903-74	—	т	0.047/0.073
Лист 5 ГОСТ 19903-74	—	т	0.041/0.064
Трубы стальные			
Труба обыкновенная ГОСТ 3262-75			
Н-р 40×3,5	—	км	0.005/0.009
	—	т	0.020/0.030
Н-р 50×3,5	—	км	0.024/0.037
	—	т	0.115/0.180

Цифры, приведенные в числителе относятся к варианту подвоза топлива автотранспортом, цифры в знаменателе – подвоз топлива железнодорожным транспортом.

Привязан:

Инв. №

Нач. отд.	Евтушенко		
Н. контр.	Барщев		
Гл. спец.	Амбросова		
Рук. гр.	Стукачева		11.11
Вед. инж.	Андур		91

903-1-289.91-ЭО И.ВА

Котельная с 4 котлами Е-6,5-1,4р
Золошлакоудаление механическое.

Главный корпус.

Стадия	Лист	Листов
Р	2	2

Ведомость изделий и материалов для изготовления электромонтажных конструкций и деталей (окончание)

ХАРЬКОВСКИЙ САНТЕХПРОЕКТ

Инв. № подл. | Подпись и дата | Взам. инв. №