ТИПОВОЙ ПРОЕКТ
903-1-289.91

КОТЕЛЬНАЯ С 4 КОТЛАМИ Е-6,5-1,4Р
ЗОЛОШЛАКОУДАЛЕНИЕ МЕХАНИЧЕСКОЕ
ТОПЛИВО – КАМЕННЫЕ И БУРЫЕ УГЛИ
СИСТЕМА ТЕПЛОСНАБЖЕНИЯ ЗАКРЫТАЯ

АЛЬБОМ 6

ТП	ТОПЛИВОПОДАЧА	СТР. 3–29
ЗШ	ЗОЛОШЛАКОУДАЛЕНИЕ	СТР. 30–35

25266 – 06
151 – 55
Отпускная цена
на момент реализации
указана в счет-накладной

ТИПОВОЙ ПРОЕКТ
903-1-289.91
КОТЕЛЬНАЯ С 4 КОТЛАМИ Е-6.5-1,4Р. ЗОЛОШЛАКОУДАЛЕНИЕ МЕХАНИЧЕСКОЕ. ТОПЛИВО-КАМЕННЫЕ И БУРЫЕ УГЛИ. СИСТЕМА ТЕПЛОСНАБЖЕНИЯ ЗАКРЫТАЯ.

АЛЬБОМ 6
ПЕРЕЧЕНЬ АЛЬБОМОВ

АЛЬБОМ 1 ПОЯСНИТЕЛЬНАЯ ЗАПИСКА.

АЛЬБОМ 2 РЕШЕНИЯ ТЕПЛОМЕХАНИЧЕСКИЕ.
ТМ1 РАСПОЛОЖЕНИЕ ОБОРУДОВАНИЯ.
ТМ2 ОБЩЕКОТЕЛЬНЫЕ ТРУБОПРОВОДЫ. ДЕАЭРАЦИОННО-ПИТАТЕЛЬНАЯ УСТАНОВКА
ТМ3 ВОДОПОДОГРЕВАТЕЛЬНАЯ УСТАНОВКА
ТМ4 УСТАНОВКА ГОРЯЧЕГО ВОДОСНАБЖЕНИЯ.

АЛЬБОМ 3 РЕШЕНИЯ ТЕПЛОМЕХАНИЧЕСКИЕ.
ТМ5 КОТЛОАГРЕГАТ. ТОПЛИВО-КАМЕННЫЕ УГЛИ.
ГСВ ГАЗОСНАБЖЕНИЕ. ВНУТРЕННИЕ УСТРОЙСТВА.

АЛЬБОМ 4 РЕШЕНИЯ ТЕПЛОМЕХАНИЧЕСКИЕ.
ТМ6 КОТЛОАГРЕГАТ. ТОПЛИВО-БУРЫЕ УГЛИ.

АЛЬБОМ 5 ВП ВОДОПОДГОТОВКА.

АЛЬБОМ 6 ТП ТОПЛИВОПОДАЧА.
ЗШ ЗОЛОШЛАКОУДАЛЕНИЕ.

АЛЬБОМ 7 ТМ.Н БЛОКИ ТЕПЛОМЕХАНИЧЕСКОГО ОБОРУДОВАНИЯ.
ВП.Н БЛОКИ ВОДОПОДГОТОВКИ.

АЛЬБОМ 8 ч.1,2А АВТОМАТИЗАЦИЯ.
СС СВЯЗЬ И СИГНАЛИЗАЦИЯ.

АЛЬБОМ 9 ч.1,2 ЭМ ЭЛЕКТРООБОРУДОВАНИЕ СИЛОВОЕ.

АЛЬБОМ 10 ЭО ЭЛЕКТРООСВЕЩЕНИЕ.

АЛЬБОМ 11 АР РЕШЕНИЯ АРХИТЕКТУРНЫЕ.
АРИ СТРОИТЕЛЬНЫЕ ИЗДЕЛИЯ.
АЗ ЗАЩИТА АНТИКОРРОЗИОННАЯ КОНСТРУКЦИЙ.
ГП ГЕНЕРАЛЬНЫЙ ПЛАН.
ОС ОРГАНИЗАЦИЯ СТРОИТЕЛЬСТВА.

АЛЬБОМ 12 ч.1,2 КЖ КОНСТРУКЦИИ ЖЕЛЕЗОБЕТОННЫЕ

АЛЬБОМ 13 ч.1,2 КЖИ СТРОИТЕЛЬНЫЕ ИЗДЕЛИЯ

АЛЬБОМ 14 КМ КОНСТРУКЦИИ МЕТАЛЛИЧЕСКИЕ.

АЛЬБОМ 15 ОВ ОТОПЛЕНИЕ И ВЕНТИЛЯЦИЯ.
ВК ВОДОПРОВОД И КАНАЛИЗАЦИЯ ВНУТРЕННИЕ.

АЛЬБОМ 16 ВОЗДУХОВОДЫ И ГАЗОХОДЫ КОТЛОАГРЕГАТА. ТОПЛИВО-КАМЕННЫЕ УГЛИ. КОНСТРУКТОРСКАЯ ДОКУМЕНТАЦИЯ.

АЛЬБОМ 17 ВОЗДУХОВОДЫ И ГАЗОХОДЫ КОТЛОАГРЕГАТА. ТОПЛИВО-БУРЫЕ УГЛИ. КОНСТРУКТОРСКАЯ ДОКУМЕНТАЦИЯ.

АЛЬБОМ 18 ч.1,2 МОНТАЖНЫЕ ИЗДЕЛИЯ. КОНСТРУКТОРСКАЯ ДОКУМЕНТАЦИЯ.

АЛЬБОМ 19 ЩИТЫ УПРАВЛЕНИЯ ЗАДАНИЕ ЗАВОДУ-ИЗГОТОВИТЕЛЮ.

АЛЬБОМ 20 НИЗКОВОЛЬТНЫЕ КОМПЛЕКТНЫЕ УСТРОЙСТВА ЗАДАНИЕ ЗАВОДУ-ИЗГОТОВИТЕЛЮ.

АЛЬБОМ 21 ч.1,2 СПЕЦИФИКАЦИЯ ОБОРУДОВАНИЯ ПОСТАВКА ЗАКАЗЧИКА.

АЛЬБОМ 22 СПЕЦИФИКАЦИЯ ОБОРУДОВАНИЯ. ПОСТАВКА ПОДРЯДЧИКА.

АЛЬБОМ 23 ОПРОСНЫЕ ЛИСТЫ.

АЛЬБОМ 24 ВЕДОМОСТИ ПОТРЕБНОСТИ В МАТЕРИАЛАХ.

АЛЬБОМ 25 ч.1,2 СМЕТЫ НА ТЕПЛОМЕХАНИЧЕСКОЕ ОБОРУДОВАНИЕ И ТРУБОПРОВОДЫ.

АЛЬБОМ 26 СМЕТЫ НА РАБОТЫ ПО АВТОМАТИЗАЦИИ, СВЯЗИ И СИГНАЛИЗАЦИИ.

АЛЬБОМ 27 СМЕТЫ НА ЭЛЕКТРООБОРУДОВАНИЕ И МОНТАЖНЫЕ РАБОТЫ.

АЛЬБОМ 28 ч.1,2 СМЕТЫ НА СТРОИТЕЛЬНЫЕ РАБОТЫ.

АЛЬБОМ 29 СМЕТЫ НА САНИТАРНО-ТЕХНИЧЕСКИЕ РАБОТЫ.

АЛЬБОМ 30 ТЕХНИКО-ЭКОНОМИЧЕСКИЕ ПОКАЗАТЕЛИ. ОБЪЕКТНЫЕ СМЕТЫ.

ПРИМЕНЕННЫЕ МАТЕРИАЛЫ

ТИПОВОЙ ПРОЕКТ	709-9-100.89	СКЛАД УГЛЯ С ЖЕЛЕЗНОДОРОЖНОЙ ЭСТАКАДОЙ
ТИПОВОЙ ПРОЕКТ	709-9-101.89	СКЛАД МОКРОГО ХРАНЕНИЯ ХЛОРИСТОГО НАТРИЯ V=40м³
ТИПОВОЙ ПРОЕКТ	903-1-288.91 альб.17	КОНВЕЙЕР ЛЕНТОЧНЫЙ КОНСТРУКТОРСКАЯ ДОКУМЕНТАЦИЯ
ТИПОВОЙ ПРОЕКТ	903-9-27.89	СТАЛЬНОЙ БАК-АККУМУЛЯТОР ДЛЯ ГОРЯЧЕЙ ВОДЫ V=200м³
ТИПОВОЙ ПРОЕКТ	903-9-29.89	БЛОК КОТЕЛЬНО-ВСПОМОГАТЕЛЬНЫХ ПОМЕЩЕНИЙ
ТИПОВОЙ ПРОЕКТ	907-2-205	ТРУБА ДЫМОВАЯ КИРПИЧНАЯ H=45м; $Д_0$=1,5м С НАДЗЕМНЫМ ПРИМЫКАНИЕМ ГАЗОХОДОВ ДЛЯ КОТЕЛЬНЫХ УСТАНОВОК
ТИПОВОЙ ПРОЕКТ	907-02-222	СВЕТОВЫЕ ОГРАЖДЕНИЯ ВЫСОТНЫХ ДЫМОВЫХ ТРУБ
СЕРИЯ	3.407-108 в. 1,2,3	УНИФИЦИРОВАННЫЕ ПРОЖЕКТОРНЫЕ МАЧТЫ И ОТДЕЛЬНО СТОЯЩИЕ МОЛНИЕОТВОДЫ

РАЗРАБОТАН:
ИНСТИТУТОМ ХАРЬКОВСКИЙ САНТЕХПРОЕКТ
ГЛАВНЫЙ ИНЖЕНЕР ИНСТИТУТА
В.А. СЛЮСАРЕВ
ГЛАВНЫЙ ИНЖЕНЕР ПРОЕКТА
Л.И. ЛЕВОНТИН
ИНСТИТУТОМ ХАРЬКОВСКИЙ ПРОМСТРОЙНИИПРОЕКТ
ГЛАВНЫЙ ИНЖЕНЕР ИНСТИТУТА
Н.Ф. ДОВГИЙ
ГЛАВНЫЙ ИНЖЕНЕР ПРОЕКТА
А.П. ШКОЛЬНЫЙ

УТВЕРЖДЕН
И ВВЕДЕН В ДЕЙСТВИЕ
ГПКНИИ „САНТЕХНИИПРОЕКТ"
ПРОТОКОЛ ОТ 22.08.1991 г. N25

© АПП ЦИТП, 1992 г.

Альбом 6

Типовой проект 903-1-289 91

Содержание альбома N6

NN листов	Наименование и обозначение документов Наименование листа	Стр
	Содержание альбома N6	2
	Топливоподача - ТП	
1	Общие данные (начало)	3
2	Общие данные (окончание)	4
3	Механизация топливоподачи при доставке	
	топлива автомобильным транспортом. Разрез 1-1. План	5
4	Механизация топливоподачи при доставке	
	топлива железнодорожным транспортом План.	6
5	Механизация топливоподачи при доставке	
	топлива железнодорожным транспортом. Разрез 1-1.	7
6	Установка дробилки ВДП-15. Вид А Узел I.	8
7	Установка дробилки ВДП-15. Вид Б. Разрез 1-1.	9
8	Установка электромагнитного железоотде-	
	лителя Разрез 2-2.	10
9	Установка электромагнитного железоотде-	
	лителя. Вид В.	11
10	Конвейер ленточный. Разрез 1-1. План.	
	Техническая характеристика.	12
11	Конвейер ленточный. Узлы I-II.	
	Разрезы 2-2, 3-3. Виды В, Д.	13
12	Конвейер ленточный. Виды Е, Ж Узел V.	
	Спецификация.	14
13	Установка роликоопор	15
14	Установка роликоопор. Разрезы 1-1, 2-2, 3-3.	
	Вид А. Спецификация.	16
15	Металлоконструкция средней части конвейера.	17
16	Металлоконструкция средней части конвейера.	
	Узлы I-III. Разрез 1-1.	18
17	Металлоконструкция средней части конвейера	
	Узлы IV-V. Спецификация.	19
18	Устройство приводное. План на отм. 10.800	
	Разрезы 1-1. 2-2.	20
19	Устройство приводное. Вид В. Узел I.	21
20	Устройство приводное Узлы II IV	
	Спецификация	22
21	Устройство натяжное грузовое	
	План на отм. -5.800 Спецификация.	23
22	Устройство натяжное грузовое Разрез 1-1	24
23	Установка ограждений и аварийных выклю	
	чателей Разрез 1-1. План на отм 0.000.	25
24	Установка ограждений и аварийных выклю	
	чателей Разрезы 2-2, 3-3, 4-4, 5-5, 6-6, 7-7, 8-8.	
	Узел I. Вид В.	26
25	Установка ограждений и аварийных выключа-	
	телей. Виды А, В. Спецификация	27
26	Установка сбрасывателя плужкового	
	двустороннего. План на отм 12.800.	
	Спецификация.	28
27	Установка сбрасывателя плужкового	
	двустороннего. Разрезы 1-1, 2-2, 3-3, 4-4.	
	Вид Б	29
	Золошлакоудаление - ЗШ	
1	Общие данные	30
2	Установка подъемника для золошлако-	
	удаления. План на отм. 0.000	
	в осях „А-Д", „5-9".	31
3	Установка подъемника для золошлако-	
	удаления. Вид А. Разрез 1-1.	32
4	Установка подъемника для золошлакоуда-	
	ления. Разрез 1-1.	33
5	Установка подъемника для золошлако-	
	удаления. Узлы I, II. Виды Б, В.	
	Разрезы 2-2, 3-3.	34
6	Принципиальная схема монтажа	
	каната подъемника для золошлакоудаления	35

Инв. N подл. | Подп. и дата | Взам. инв. N

Альбом 6

Ведомость рабочих чертежей основного комплекта марки ТП (начало)

Лист	Наименование	Примечан
1	Общие данные (начало)	
2	Общие данные (окончание)	
3	Механизация топливоподачи при доставке топлива автомобильным транспортом. Разрез 1-1. План.	
4	Механизация топливоподачи при доставке топлива железнодорожным транспортом. План.	
5	Механизация топливоподачи при доставке топлива железнодорожным транспортом. Разрез 1-1	
6	Установка дробилки ВДП-15. Вид А. Узел I.	
7	Установка дробилки ВДП-15. Вид Б. Разрез 1-1.	
8	Установка электромагнитного железоотделителя. Разрез 2-2.	
9	Установка электромагнитного железоотделителя. Вид В.	
10	Конвейер ленточный. Разрез 1-1. План. Техническая характеристика	
11	Конвейер ленточный. Узлы I, II. Разрезы 2-2; 3-3. Виды В, Д.	
12	Конвейер ленточный. Виды Е, Ж. Узел V. Спецификация	
13	Установка роликоопор.	
14	Установка роликоопор. Разрезы 1-1; 2-2; 3-3 Вид А. Спецификация.	
15	Металлоконструкция средней части конвейера	
16	Металлоконструкция средней части конвейера. Узлы I-III. Разрез 1-1.	
17	Металлоконструкция средней части конвейера. Узлы IV, V. Спецификация.	
18	Устройства приводное. План на отм. 10.800. Разрезы 1-1; 2-2.	

Ведомость рабочих чертежей основного комплекта марки ТП (окончание)

Лист	Наименование	Примечан
19	Устройство приводное. Вид В. Узел I	
20	Устройство приводное. Узлы II, IV. Спецификация.	
21	Устройство натяжное грузовое. План на отм. -5.800. Спецификация	
22	Устройство натяжное грузовое. Разрез 1-1	
23	Установка ограждений и аварийных выключателей. Разрез 1-1. План на отм. 0.000.	
24	Установка ограждений и аварийных выключателей. Разрезы 2-2, 3-3, 4-4, 5-5, 6-6, 7-7, 8-8. Узел I. Вид Б.	
25	Установка ограждений и аварийных выключателей. Виды А, В. Спецификация.	
26	Установка сбрасывателя плужкового двустороннего. План на отм. 12.800. Спецификация.	
27	Установка сбрасывателя плужкового двустороннего. Разрезы 1-1, 2-2, 3-3, 4-4. Вид Б.	

Ведомость спецификаций

Лист	Наименование	Примечан
10	Конвейер ленточный. Спецификация	
12	Установка роликоопор. Спецификация.	
15	Металлоконструкция средней части конвейера. Спецификац.	
18	Устройства приводное. Спецификация	
19	Устройство натяжное грузовое. Спецификация.	
23	Установка ограждений и аварийных выключателей. Спецификац.	
24	Установка сбрасывателя плужкового. Спецификация.	

Ведомость ссылочных и прилагаемых документов (начало)

Обозначение	Наименование	Примеч
	Ссылочные документы	
ГОСТ 5264-80	Швы сварных соединений	
	Ручная электродуговая сварка	
	Основные типы и конструктивные элементы	

Ведомость ссылочных и прилагаемых документов (окончание)

Обозначение	Наименование	Примеч
ГОСТ 11524-75	Ручная дуговая сварка. Соединения сварные под острыми и тупыми углами. Основные типы и конструктивные элементы.	
каталог 1-87	Конвейеры ленточные ГПИКИ „Союзпроммеханизация"	
	Прилагаемые документы	
903-1-289.91-ТП.СО1 альбом 21, часть 1	Спецификация оборудования. Поставка заказчика.	
903-1-289.91 ТП.СО11 альбом 22	Спецификация оборудования. Поставка подрядчика	
903-1-289.91 Т.П.ВМ. альбом 24	Ведомости потребности в материалах	
903-1-289.91 альбом 17	Конвейер ленточный. Конструкторская документация	
903-1-289.91 альбом 18, часть 2	Монтажные изделия. Конструкторская документация	

Общие указания

1. За нулевую отметку сооружений топливоподачи условно принята отметка чистого пола здания котельной.
2. Описание работы механизмов топливоподачи и другие технические данные приведены в пояснительной записке (903-1-289.91пз, альбом 1).
3. Указания по привязке проекта.
— при установке в котельной количества котлов отличного от принятого в проекте, следует соответственно скорректировать длину ленточного конвейера
— габариты открытого склада угля и рекомендации по его размещению на генплане принимаются по материалам данного проекта
Указания по монтажу и окраске.
1. Антикоррозионную защиту производить покрытиями приведенными в указаниях по антикоррозионной защите на листе 2.
2. Производство и приемку работ по монтажу оборудования выполняйте в соответствии со СНиП 3.05.05-84.

Типовой проект разработан в соответствии с действующими нормами и правилами и предусматривает мероприятия обеспечивающие пожарную безопасность при эксплуатации сооружения.

Главный инженер проекта (Левонтин)

Инв. № подл. | Подп. и дата | Взам. инв. №

Привязан

Инв. №

Гл. инж. пр.	Левонтин		
Нач. отд.	Григорьянц		
Н. контр.	Амбрас		
Гл. спец.	Зеренко		
Рук. гр.	Кривко		

903-1-289.91-ТП

Котельная с 4 котлами Е 6,5-1,4Р. Золошлакоудаление механическое.

Главный корпус

Стадия	Лист	Листов
Р	1	27

Общие данные (начало)

Харьковский Сантехпроект

25266-06 4 Формат

Альбом 6

Марка, поз.	Обозначение	Наименование	Кол.	Масса ед. кг	Примеч.
Т1		Винтовая дробилка-питатель ВДП 15	2	1500	
Т5		Железоотделитель подвесной электромагнитный П-100М	1	1500	
Т6	ТУ 24.09.519-80Е	Таль ручная передвижн. шестеренная Г/п 2,0т; Н=3м	1	65,0	
Т7	ТУ 24.00.4911-88	Таль ручная передвижная червячная Г/п 1,0т; Н=3м	2	40,0	
Т9		Одноковшовый фронтальный погрузчик ТО-7А	1*	8400	
Т8	903-1-289.91 ТП л.л. 10÷12	Конвейер ленточный В=500	1	9220	альбом 5
		в составе:			
		датчик скорости УПДС	1	5,0	
		редуктор Ц2У-250-40-12 У2	1	320,0	
		электродвигатель 4А132М6У3	1	93,0	
		Муфта кулачково-дисковая КДН	1	6,5	
		Муфта упругая втулочно-пальцевая МУВП	1	5,5	
		Лента транспортерная 2-500-БКНЛ-100-3-1В	1	710,0	
		Весы конвейерные автоматические 1954 АВ63-7	1	440	

Марка, поз.	Обозначение	Наименование	Кол.	Масса ед. кг	Примеч.
		Сбрасыватель плужковый двухсторонний 1Е8-4422	7	189,5	
		исполнительный электрический механизм ИМТМ-40/25-83	7	9	
	ЦПиКИ „Союзпроммеханизация", г. М. каталог 1-87	Роликоопора ЖГ50-102-30	56	18,5	
		Роликоопора ПГ50-102	1	10,5	
		Роликоопора НГ50-102	31	10,5	
		Ролик дефлекторный верхний ДЖ50-102-30	15	9,7	
		Ролик дефлекторный нижний ДН102	15	5,0	
		Барабан приводной 5050-80	1	205	
		Барабан неприводной 5040-60	1	130	
		Блок 200-1	3	39,0	
		Устройство грузовое 50-12-10	1	1100	
		Устройство выключающее ВК 80-20	1	11	
		Устройство от схода ленты на сторону 500	8	12,5	
		Устройство очистное плужковое 500	1	10,5	
		Скребок 500	1	18	
		Тележка натяжная 5040 ТО-60	1	249	

Марка, поз.	Обозначение	Наименование	Кол.	Масса ед. кг	Примеч.
	л.л. 15÷17	Металлоконструкция средней части конвейера	1	1576	903-1-289.91 ТП альбом 6
	Б14И.068.290СБ	Лоток направляющий	1	165,0	903-1-288.91 альбом 17
	Б14И.068.170СБ	Рама привода	1	67,0	"
	Б14И.068.180СБ	Ограждение муфты КДН	1	6,2	"
	Б14И.068.190СБ	Ограждение муфты МУВП	1	3,5	"
	Б14И.068.200СБ	Опора приводного барабана	1	88	"
	Б14И.068.210СБ	Воронка головная	1	99	"
	Б14И.068.230СБ	Очиститель приводного барабана	1	9,2	"
	Б14И.068.240СБ	Ограждение груза	1	36,5	"
	Б14И.068.250СБ	Опора устройства натяжного грузового	1	112	"
	Б14И.068.260СБ	Ограждение тележки натяжной	1	84	"
	Б14И.068.270СБ	Опора блока	3	22,5	"
	Б14И.068.280СБ	Панель ограждения	1	18,5	"
	Б14И.068.280-01СБ	Панель ограждения	15	22,5	"
	Б14И.068.280-02СБ	Панель ограждения	1	24,7	"
	Б14И.068.280-03СБ	Панель ограждения	1	19,0	"
	Б14И.068.280-04СБ	Панель ограждения	1	23,1	"
	Б14И.068.340СБ	Воронка	14	67,0	"
Т2	Б15М.166.000СБ	Воронка тип I	2	63,5	903-1-289.91 альб.18 ч.2
Т3	Б15М167.000СБ	Воронка тип II	1	114,0	"
Т4	Б15М.168.000СБ	Воронка тип III	1	125,0	"

Указания по антикоррозионной защите

Наименование технологического аппарата, габаритные размеры, мм; номер позиции, номер чертежа	Условия эксплуатации (состав среды, температура, °С; давление, МПа; место установки)	Конструкция антикоррозионного покрытия	Технические требования по производству работ
1. Конвейер ленточный В=500, поз. Т8.	Уголь, в помещении	Наружная поверх. Эмаль ПФ-133 в 2 слоя по двум слоям грунтовки ГФ-021	Приведены в альбоме 2-ТМ2 лист 1
2. Воронки, поз. Т2, Т3, Т4.	Уголь, в помещении	Наружная поверх. Эмаль ПФ-133 в 2 слоя по двум слоям грунтовки ГФ-021	Приведены в альбоме 2-ТМ2 лист 1

* Одноковшовый фронтальный погрузчик ТО-7А при доставке топлива железнодорожным транспортом заказывается по спецификации примененного проекта 709-9-100.89.

Привязан:

Инв. №

Инв. № подл. | Подп. и дата | Взам. инв. №

Гл. инж. пр.	Левантин		
Нач. отд.	Григорьянц		
Н. контр.	Амбрас		
Гл. спец.	Зиренко		
Рук. гр.	Кривко		

903-1-289.91-ТП

Котельная с 4 котлами Е-6,5-1,4Р. Золошлакоудаление механическое.

Главный корпус

Общие данные (окончание)

Стадия	Лист	Листов
Р	2	

Харьковский Сантехпроект

Альбом 6

1-1 (М1:200)

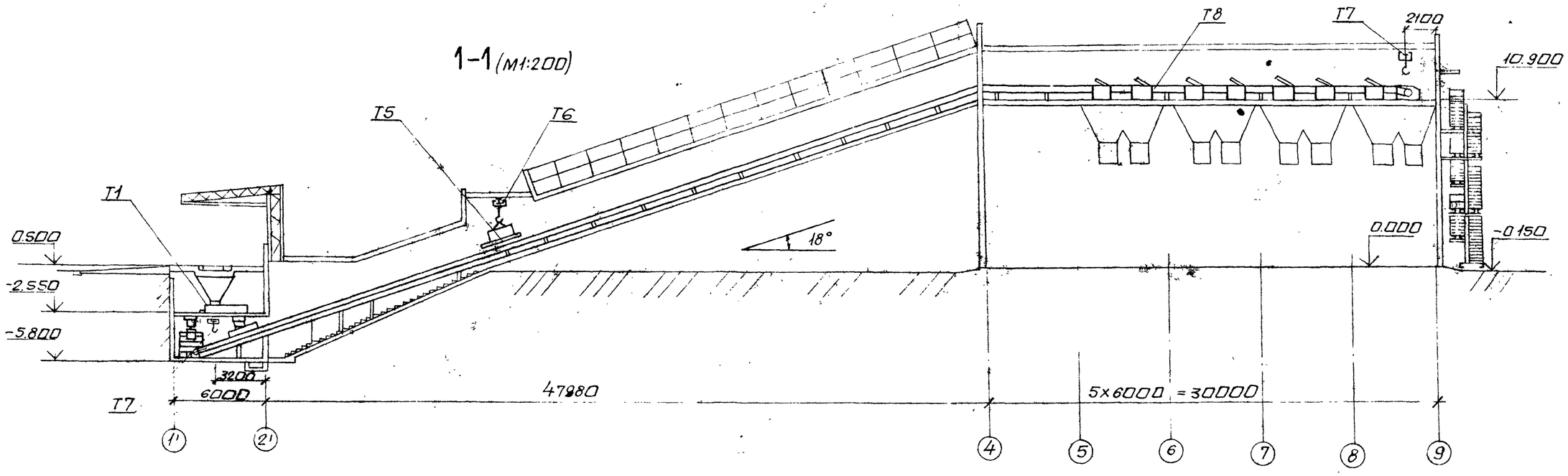

План

М1:300

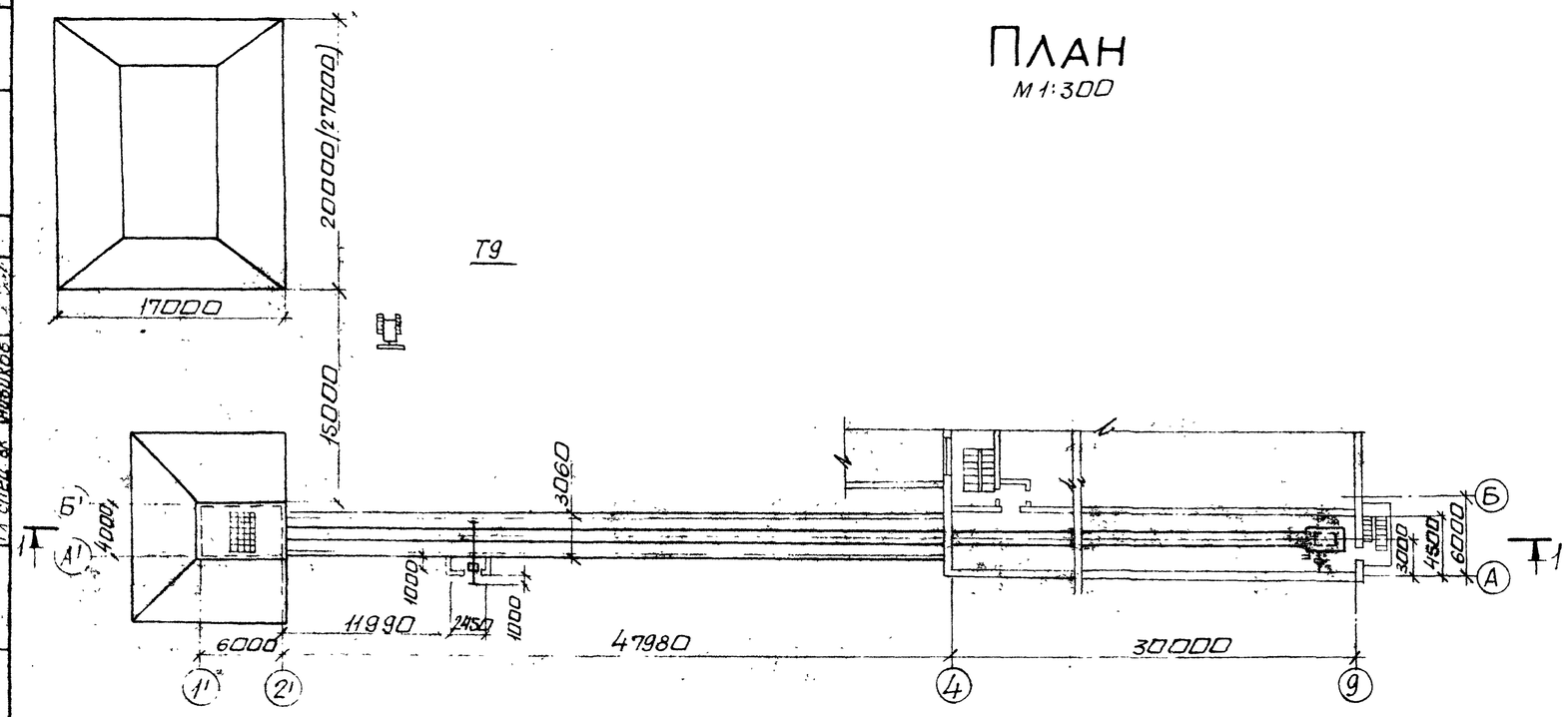

Техническая характеристика		
1	Транспортируемый материал после дробилки	Уголь: размер кусков 200÷500мм
2	Производительность тракта топливоподачи	до 30,0 т/ч
3	Запас топлива на складе	7 суток 490,0т (630,0т)
4	Режим работы тракта топливоподачи	2 смены

В скобках приведены данные для бурого угля, без скобок – для каменного угля.

Нач. отд.	Григорьянц		
Н. контр.	Амбрас		
Гл. спец.	Зиренко		
Рук. гр.	Кривко		

Привязан:

Инв. №

903-1-289.91-ТП

Котельная с 4 котлами Е-6,5-1,4Р. Золошлакоудаление механическое.

Главный корпус

Стадия	Лист	Листов
Р	3	

Механизация топливоподачи при доставке топлива автомобильным транспортом. Разрез 1-1 план

Харьковский Сантехпроект

Согласовано

Рук. гр. ПСП	Шахновский		
Гл. спец. ПСП	Ушитов		
Рук. гр. ПСП	Верник		
Гл. спец. ОА	Кравченко		
Гл. спец. ОА	Амбрасов		

Изм.	Кол.уч.	Лист	№ док.	Подп.	Дата
Гл. спец. ОАТ					
Гл. спец. ВК					

Инв. № подл. | Подп. и дата | Взам. инв. №

ПЛАН

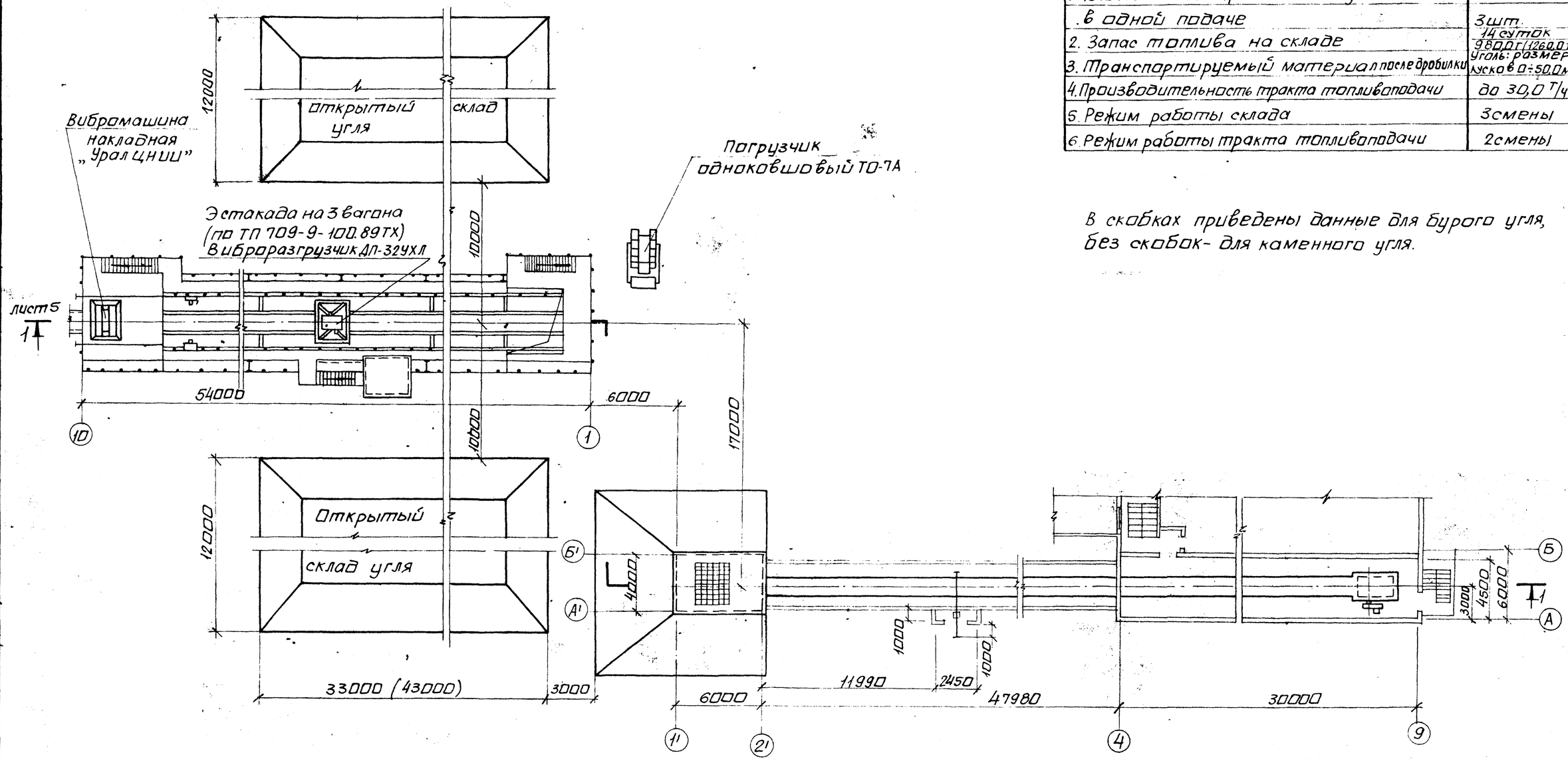

Техническая характеристика	
1. Количества четырехосных полувагонов в одной подаче	3 шт.
2. Запас топлива на складе	14 суток 9800 т (1260 т)
3. Транспортируемый материал после дробилки	Уголь: размер кусков 0÷50,0 мм
4. Производительность тракта топливоподачи	до 30,0 т/ч
5. Режим работы склада	3 смены
6. Режим работы тракта топливоподачи	2 смены

В скобках приведены данные для бурого угля, без скобок - для каменного угля.

Альбом 6

Согласовано:

Зал. жность	Фамилия	Подп.
Гл. спец.	Новиков В.К.	
Гл. спец.	Амбросова	

Гл. спец. ПСП	Учитель		
Рук. гр. ПСП	Шахновский		
Рук. гр. ПСП	Берлин		
Гл. спец. ОА	Колошевский		
Гл. спец. ОВТ	Рябой		

Инв. № подл. | Подп. и дата | Взам. инв. №

Привязан:

Инв. №

Нач. отд.	Григорьянц	
Н. контр.	Григорьянц	
Гл. спец.	Зиренко	
Рук. гр.	Кривко	

903-1-289.91 - ТП

Котельная с 4 котлами Е-6,5-1,4Р. Золошлакоудаление механическое.

Главный корпус

Стадия	Лист	Листов
Р	4	

Механизация топливоподачи при доставке топлива железнодорожным транспортом. Г. Харьков

Харьковский Сантехпроект

25266-06 7

Формат А2

Альбом 6

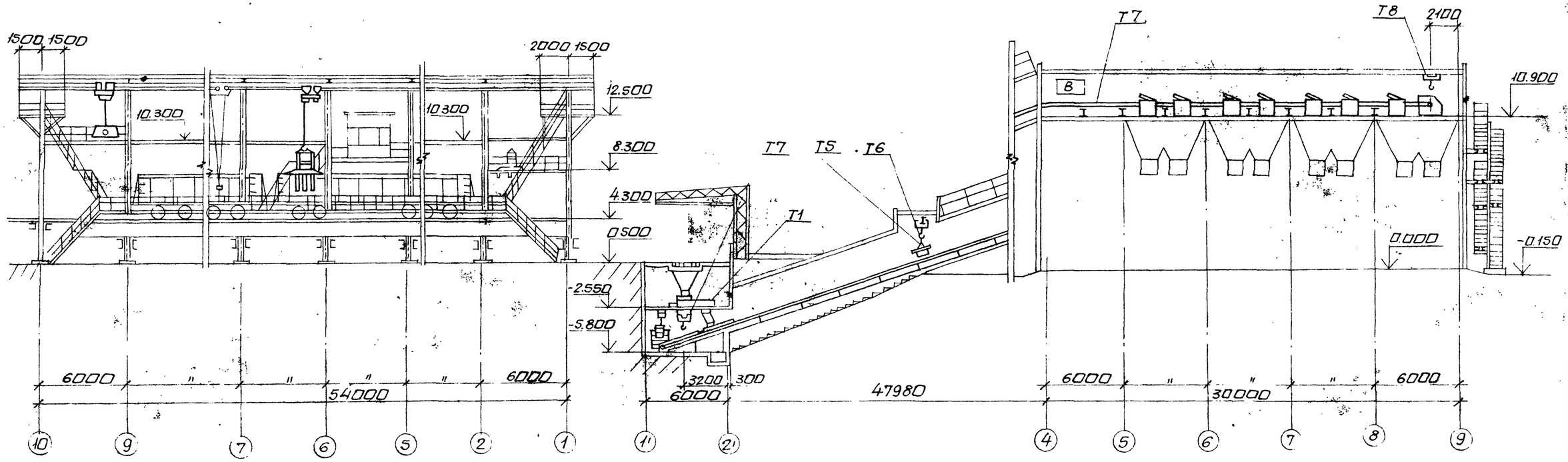

Привязан:			Нач.отд	Григорьянц		903-1-289.91-ТП	
			Н.контр	Григорьянц		Котельная с 4 котлами Е-6,5-1,4Р. Золошлакоудаление механическое	
			Гл.спец.	Зиренко		Главный корпус	Стадия: Р; Лист: 5; Листов:
			Рук.гр.	Кривко		Механизация топливоподачи при поставке топлива железнодорожным транспортом. Разрез 1-1.	Харьковский Сантехпроект
Инв. №							

Инв.№ подл. | Подп. и дата | Взам. инв.№

Альбом 6

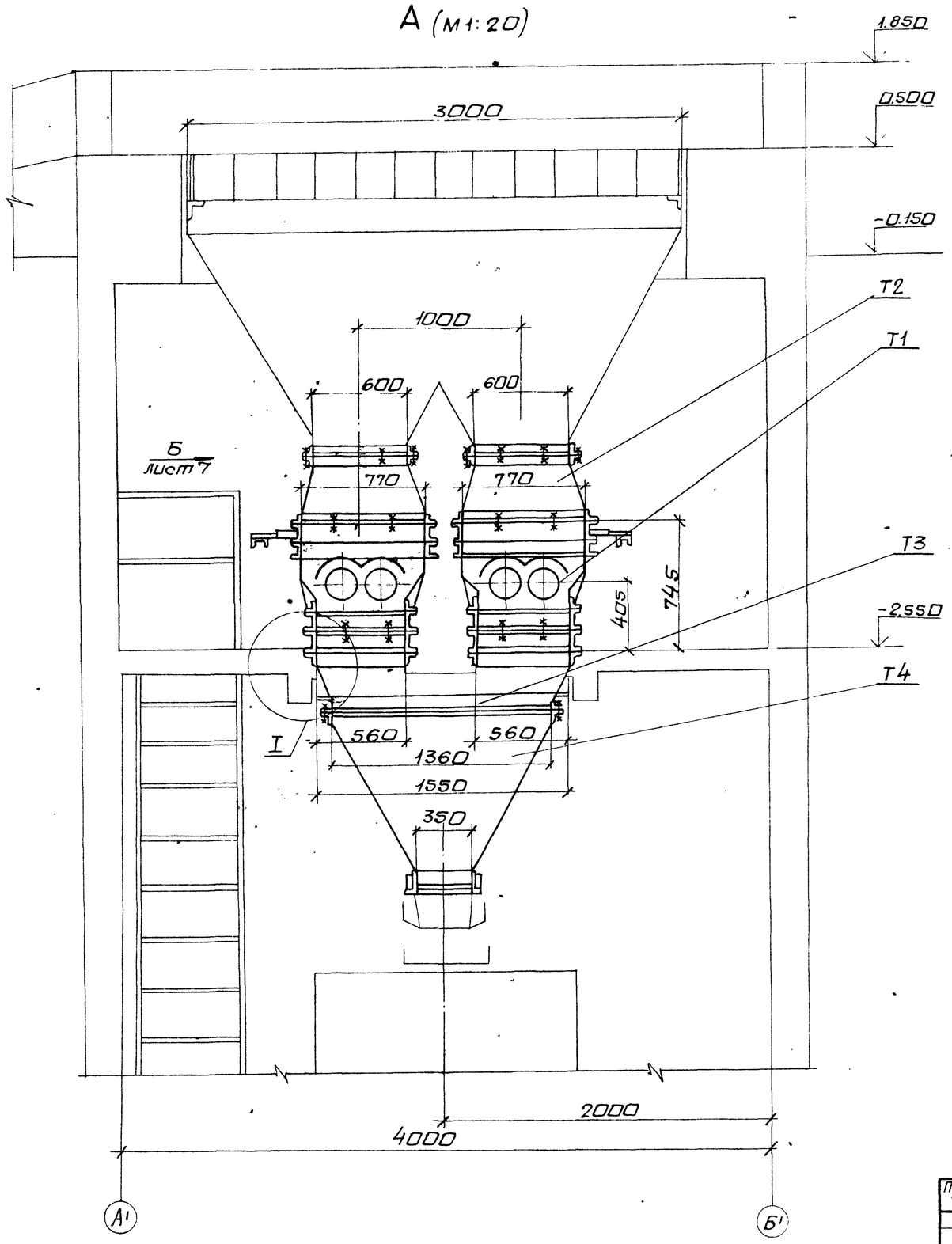

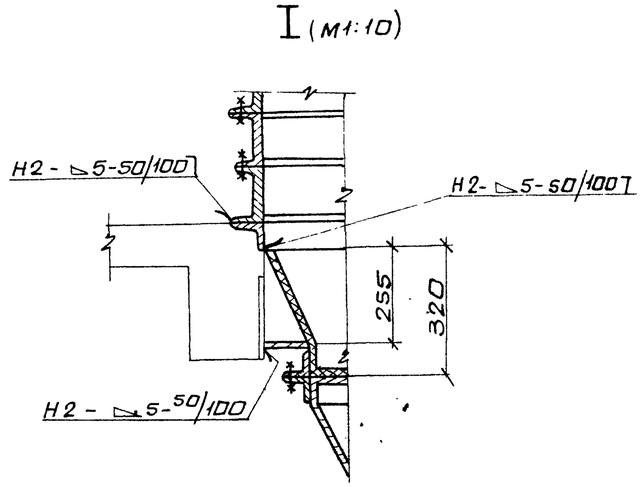

1. Монтаж оборудования производить в соответствии с инструкциями заводов-изготовителей.

Нач.отд.	Григорьянц		
Н.контр.	Амбрас		
Гл.спец.	Зиренко		
Рук.гр.	Кривко		

Привязан:

Инв. №

Инв.№подл. | Подп.и дата | Взам.инв.№

903-1-289.91 ТП

Котельная с 4 котлами Е-6,5-1,4Р. Золошлакоудаление механическое.

Главный корпус

Стадия	Лист	Листов
Р	6	

Установка дробилки ВДП-15. Вид А. Узел I.

Харьковский Сантехпроект

формат А2

Альбом 6

Б (М1:20)

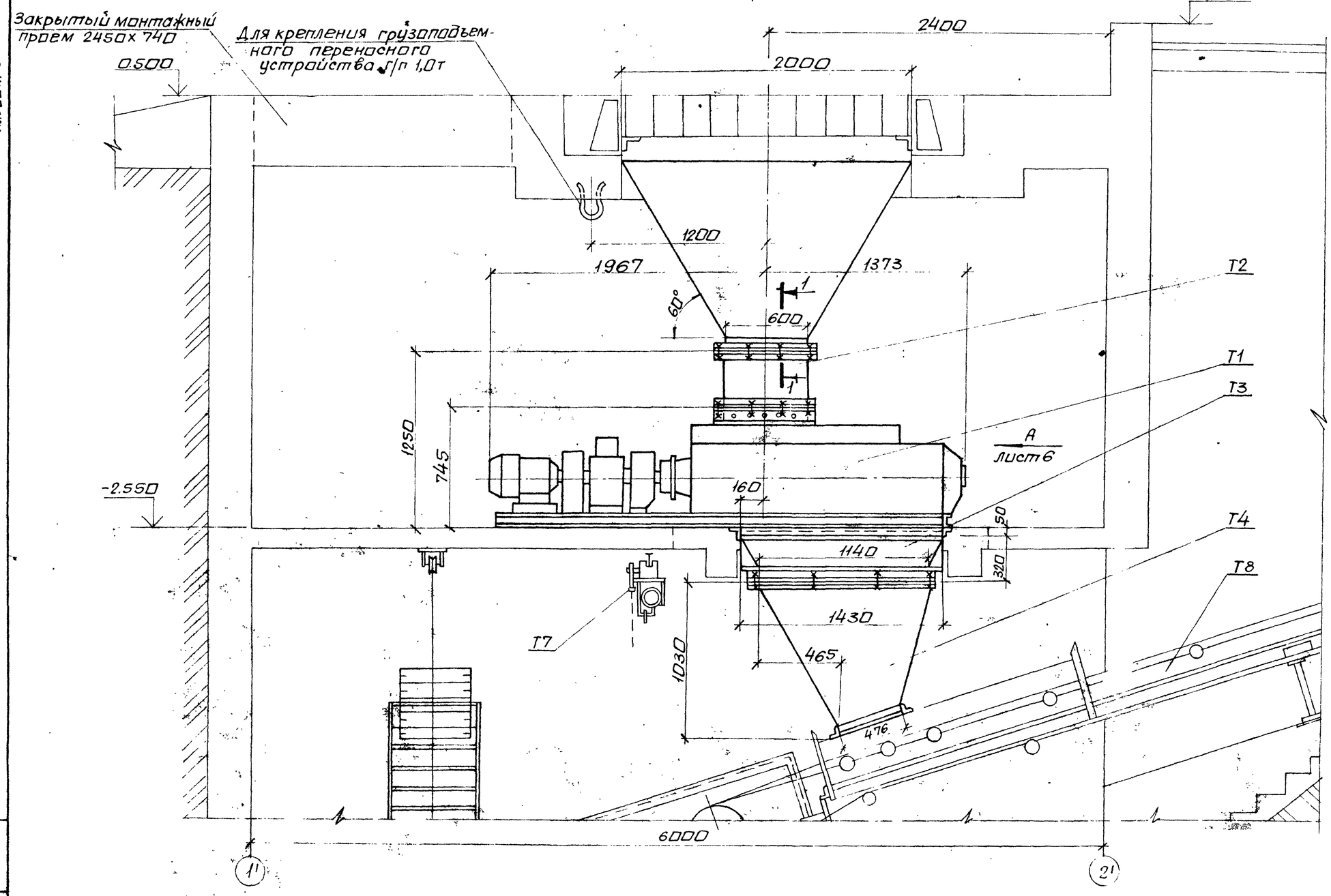

1-1

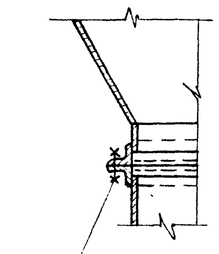

Разметку отверстий во фланце бункера выполнить по фланцу воронки тип I

Нач отд	Григорьянц			903-1-289.91-ТП			
Н.контр.	Амбрас			Котельная с 4 котлами Е-6,5-1,4Р. Золошлакоудаление механическое			
Гл.спец.	Зиренко			Главный корпус	Стадия	Лист	Листов
Рук.гр.	Кривко				Р	7	
				Установка дробилки ВДП-15. Вид Б. Разрез 1-1.	Харьковский Сантехпроект		

Инв.№ подл. | Подп. и дата | Взам. инв.№

Альбом 6

2-2

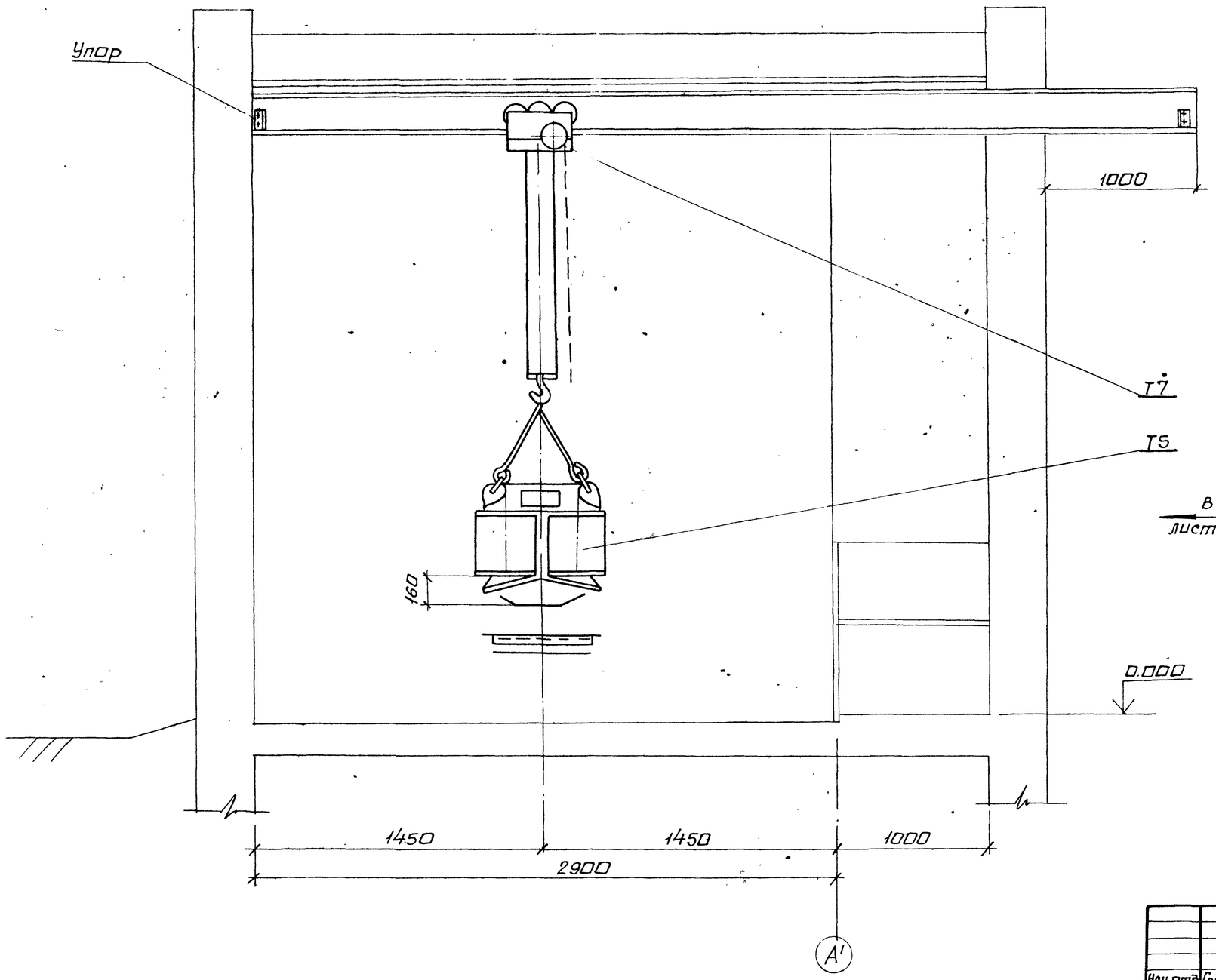

1. Подвесной электромагнитный железоотделитель, установить в соответствии с инструкцией завода-изготовителя на высоте 160 мм от ленты конвейера.
2. Отключение электромагнитного железоотделителя для его разгрузки производить вне ленточного конвейера.

Нач.отд.	Григорьянц		
Н.контр.	Амбрас		
Гл.спец.	Зиренко		
Рчк.гр.	Кривко		

Привязан:

Инв. №

Инв. N подл. | Подп. и дата | Взам. инв. N

903-1-289.91 ТП

Котельная с 4 котлами Е-6,5-1,4Р. Золошлакоудаление механическое.

Главный корпус

Стадия	Лист	Листов
Р	8	

Установка электромагнитного железоотделителя. Разрез 2-2.

Харьковский Сантехпроект

Альбом 6

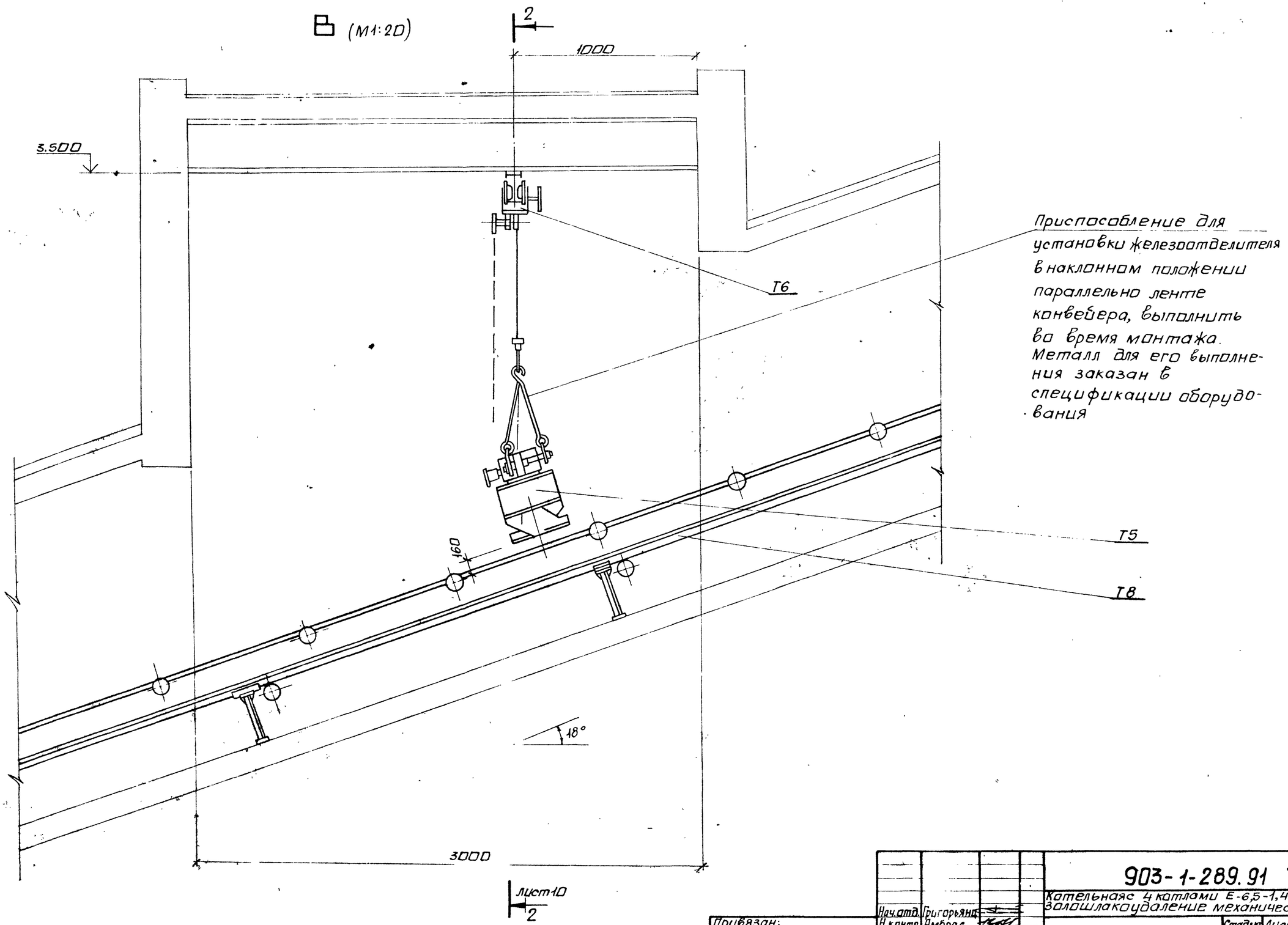

Нач.отд.	Григорьянц		
Н.контр.	Амбрас		
Гл.спец.	Зиренко		
Рук.гр.	Кривко		

Привязан:

Инв. №

Инв. № подл. | Подп. и дата | Взам. инв. №

903-1-289.91 ТП

Котельная с 4 котлами Е-6,5-1,4Р. Золошлакоудаление механическое.

Главный корпус

Стадия	Лист	Листов
Р	9	

Установка электромагнитного железоотделителя. Вид В

Харьковский Сантехпроект

25266-06 12

формат А2

Альбом 6

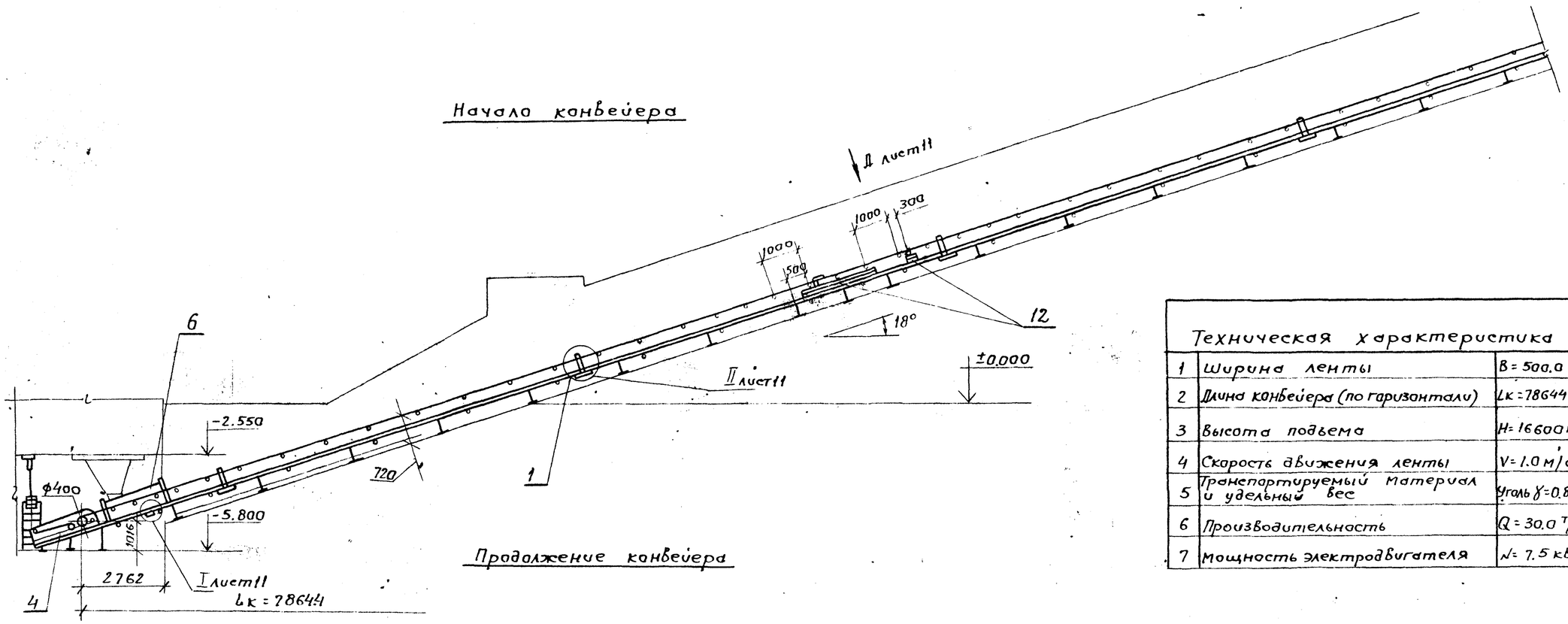

Техническая характеристика		
1	Ширина ленты	B = 500.0 мм
2	Длина конвейера (по горизонтали)	Lк = 78644 мм
3	Высота подъема	H = 16600 мм
4	Скорость движения ленты	V = 1.0 м/сек
5	Транспортируемый материал и удельный вес	Уголь $\gamma = 0.85\ т/м^3$
6	Производительность	Q = 30.0 т/ч
7	Мощность электродвигателя	N = 7.5 кВт

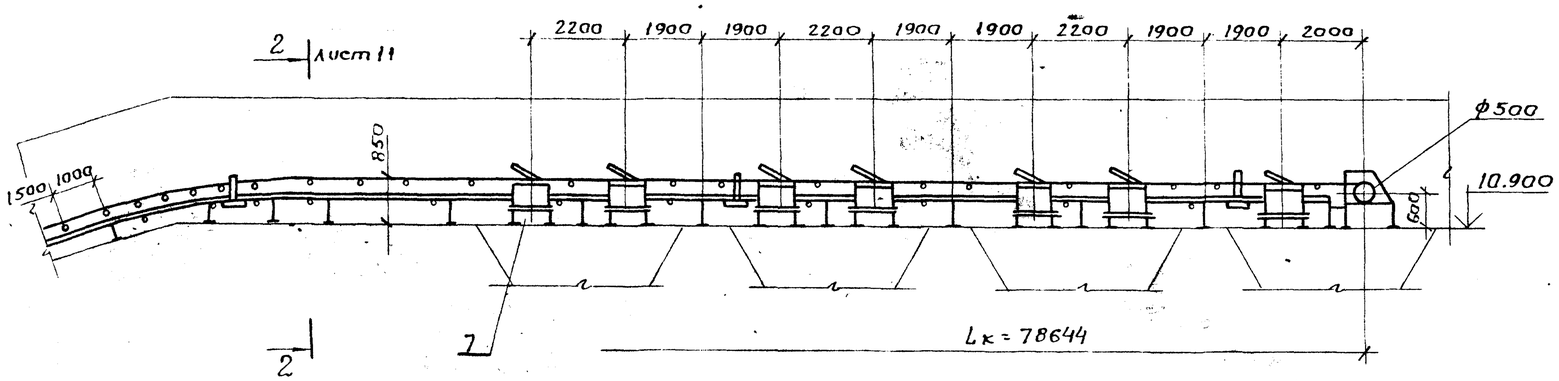

1. Ограждение конвейера на разрезе 1-1 условно не показано.
2. Стыковку ленты производить методом вулканизации.
3. Упорные уголки поз. 8 приварить при установке очистного устройства поз. 10
4. Спецификация к чертежу приведена на л. 12

План
м 1:200

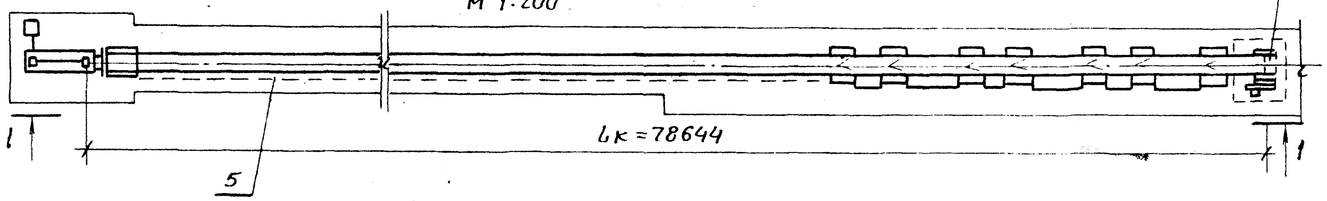

Привязан:

Инв. №

Нач.отд.	Григорьянц		903-1-289.91 - ТП
Н.контр.	Амброс		Котельная с 4 котлами Е-6.5-1.4Р Золошлакоудаление механическое
Гл.спец.	Зиренко		Главный корпус.
Рук.гр.	Кривко		Стадия Р, Лист 10, Листов
			Конвейер ленточный Разрез 1-1. План Техническая характеристика.
			Харьковский Сантехпроект.

Взам.инв.№ | Подп. и дата | Инв.№ подл.

Альбом 6

2-2 (М1:10)

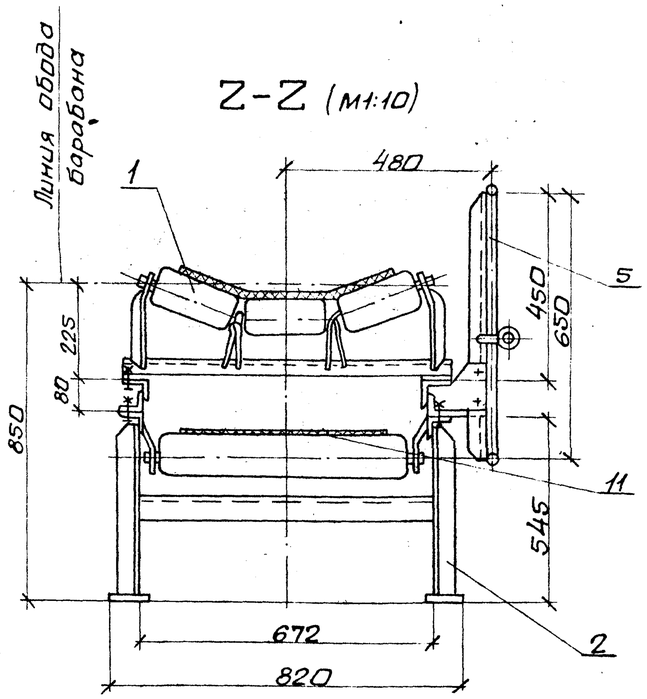

I (М1:20)

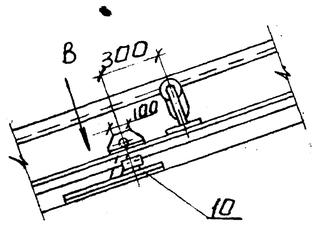

II (М1:20)

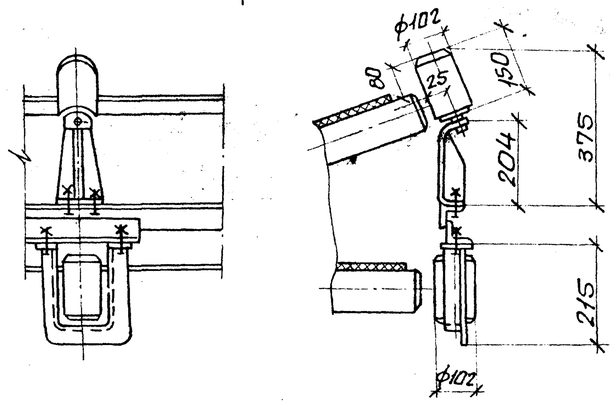

3-3 (М1:20)

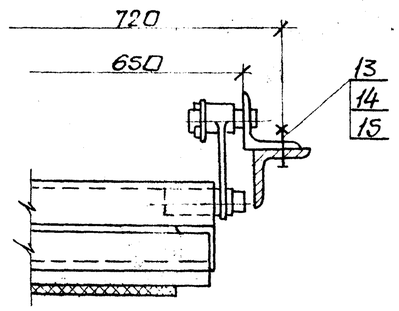

Д (М1:20)

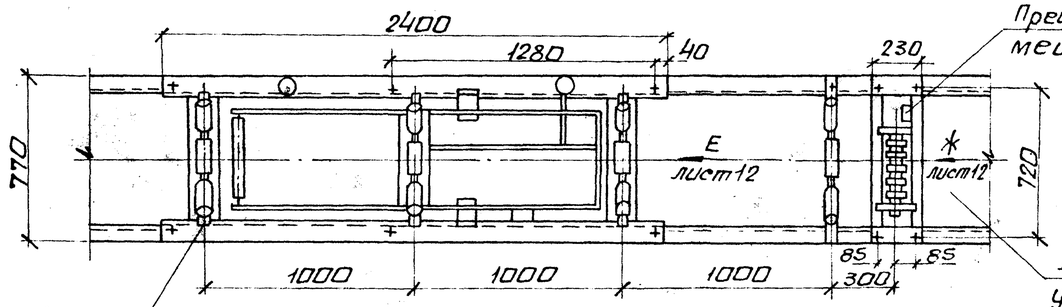

Б (М1:20)

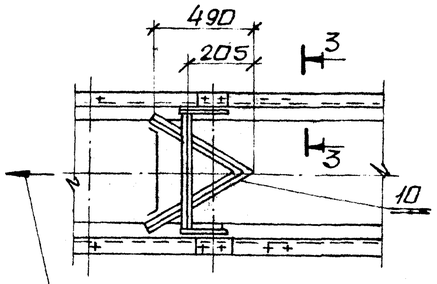

Спецификация к чертежу приведена на л. 14.

Нач.отд.	Григорьянц			903-1-289.91-ТП			
Н.контр.	Амбрас			Котельная с 4 котлами Е-6,5-1,4Р. Золошлакоудаление механическое			
Гл.спец.	Зиренко			Главный корпус	Стадия	Лист	Листов
Рук.гр.	Кривко				Р	11	
				Конвейер ленточный. Узлы I, II. Разрезы 2-2, 3-3. Виды Б, Д.	Харьковский Сантехпроект		

Привязан:

Инв.№

Инв.№подл. | Подп.и дата | Взам.инв.№

25266-06 14 формат А2

Альбом 6

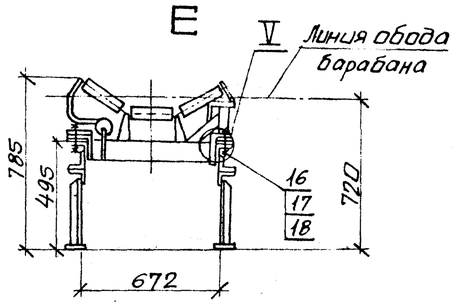

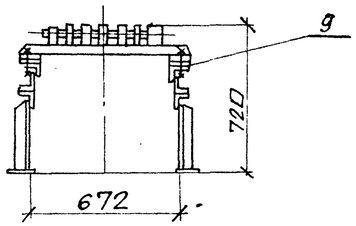

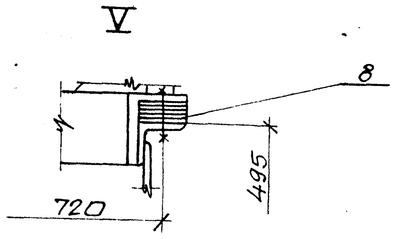

Марка поз.	Обозначение	Наименование	Кол.	Масса ед. кг	Примеч.
1	903-1-289.91-ТП	Установка роликоопор	1	1629,0	альб.5 л.л. 13,14
2	903-1-289.91-ТП	Металлоконструкция			
		средней части			
		конвейера	1	1576,0	альб.5 л.л. 15,16,17
3	903-1-289.91-ТП	Устройство			
		приводное	1	920,0	альб.5 л.л. 18,19,20
4	903-1-289.91-ТП	Устройство натяж-			
		ное грузовое	1	186,0	альб.5 л.л. 21,22
5	903-1-289.91-ТП	Установка ограж-			
		дений и аварийных			
		выключателей	1	618,0	альб.5 л.л. 23,24,25
6	514 ИО 68.290СБ	Лоток направ-			
		ляющий	1	165,0	
7	903-1-289.91-ТП	Установка сбрасы-			
		вателя плужкового			
		двустороннего	7	337,0	альб.5 л.л. 26,27
8		Прокладка 63х80	30	0,03	
9		Прокладка 63х230	8	0,07	
10	Чпики „Союзпроммеханизация" г. М. Каталог 1-87	Устройство очистное			
		плужковое 500	1	10,6	
11		Лента транспортер-			
		ная 2-500-3БКНЛ-			
		-100-3-1-В ГОСТ 20-76	п.м	180,0	710,0 кг
12		Весы конвейерные			
		автоматические			
		1954 А В63-7	1	440,0	
13		Болт М12х30.46			
		ГОСТ 7798-70	4	0,044	
14		Гайка М12.5 ГОСТ 15521-70	4	0,015	
15		Шайба 12.65Г ГОСТ 6402-70	4	0,003	

Марка, поз.	Обозначение	Наименование	Кол.	Масса, ед кг	Примеч.
16		Болт М16х80.46			
		ГОСТ 7798-70	10	0,16	
17		Гайка М16.5			
		ГОСТ 15521-70	10	0,033	
18		Шайба 16.65Г			
		ГОСТ 6402-70	10	0,008	

N чертежа в графе „Обозначение" соответствует альбому 17. ТП 903-1-288.91.

Привязан:

Инв. №

Нач. отд.	Григорьянц		
Н. контр.	Амбрас		
Гл. спец.	Зиренко		
Рук. гр.	Кривко		

903-1-289.91-ТП

Котельная с 4 котлами Е-6,5-1,4Р. Золошлакоудаление механическое.

Главный корпус

Стадия	Лист	Листов
Р	12	

Конвейер ленточный виды Е, Ж. Узел V. Спецификация.

Харьковский Сантехпроект

Инв. N подл. | Подп. и дата | Взамен инв. N

Альбом 6

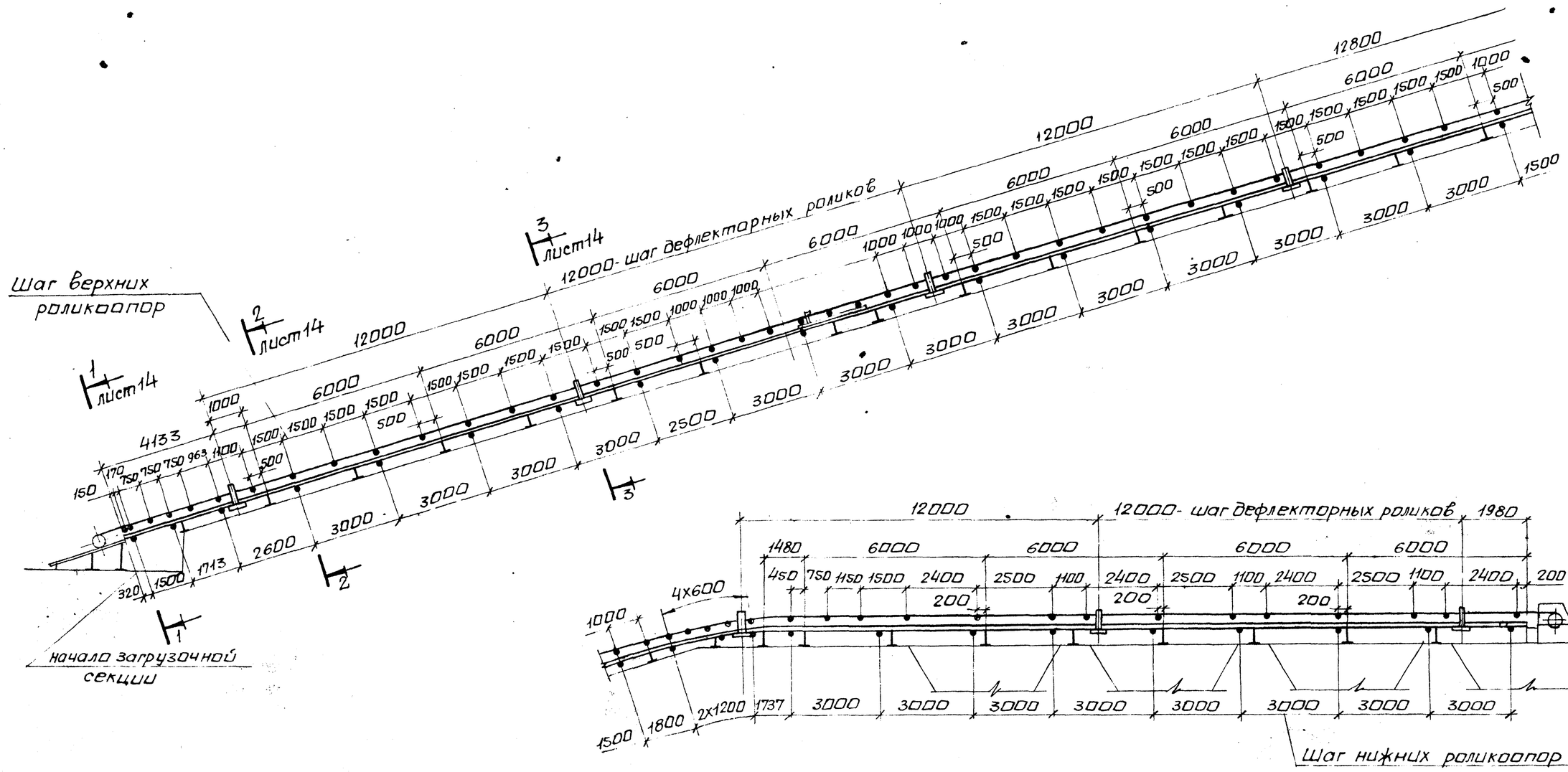

Спецификация к чертежу приведена на л. 14.

				903-1-289.91-ТП			
				Котельная с 4 котлами Е-6,5-1,4Р. Золошлакоудаление механическое.			
Привязан:			Нач.отд. Григорьянц				
			Н.контр. Амбрас				
			Гл.спец. Зиренко	Главный корпус	Стадия	Лист	Листов
			Рук.гр. Кривко		Р	13	
Инв №				Установка роликоопор	Харьковский Сантехпроект		

Инв.N подл. | Подп.и дата | Взам.инв.N

25266-06 16

формат А2

Альбом 6

1-1

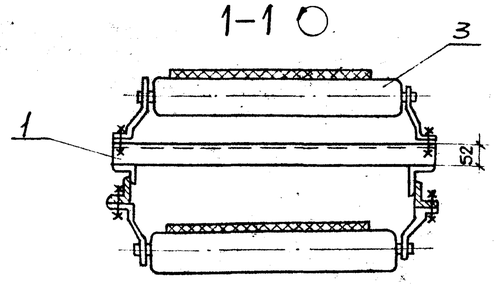

2-2

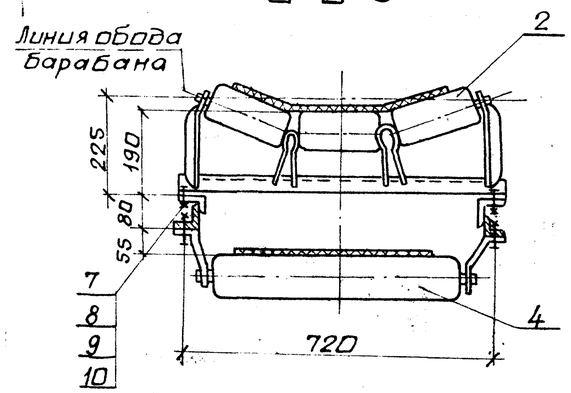

3-3

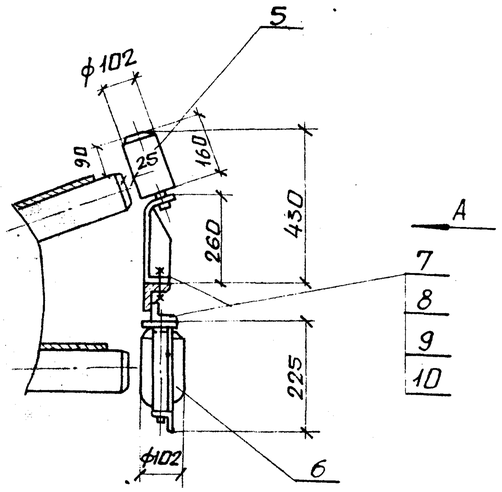

A

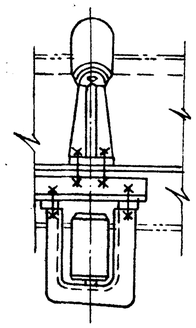

Марка поз.	Обозначение	Наименование	Кол.	Масса ед.кг	Примеч.
1		Кронштейн			
		Швеллер 12 ГОСТ 8240-72			
		• Ст3 ГОСТ 535-79			
		ℓ=760	1	7,9	
2	ЦПИКИ „Союзпроммеханизация" г. М. каталог 1-87	Роликоопора ЖГ50-102-30	56	18,5	
3		Роликоопора ПГ50-102	1	10,6	
4	"	Роликоопора НГ50-102	31	10,5	
5	"	Ролик дефлекторный			
		верхний ДЖ50-102-30	15	9,7	
6	"	Ролик дефлекторный			
		нижний ДН 102	15	5,0	
7		Болт М12х30.46			
		ГОСТ 7798-70	448	0,044	
8		Гайка М12.5 ГОСТ 15521-70	448	0,01	
9		Шайба 12.65Г ГОСТ 6402-70	448	0,0033	
10		Шайба 12.01			
		ГОСТ 11371-78	448	0,0062	

Инв. N подл. | Подп. и дата | Взам. инв. N

Привязан:

Инв. №

Нач.отд.	Григорьян		
Н.контр.	Амбрас		
Гл.спец.	Зиренко		
Рук.гр.	Кривко		

903-1-289.91-ТП

Котельная с 4 котлами Е-6,5-1,4Р. Золошлакоудаление механическое.

Главный корпус

Стадия	Лист	Листов
Р	14	

Установка роликоопор. Разрезы 1-1, 2-2, 3-3. Вид А. Спецификация.

Харьковский Сантехпроект

формат А2

Альбом 6.

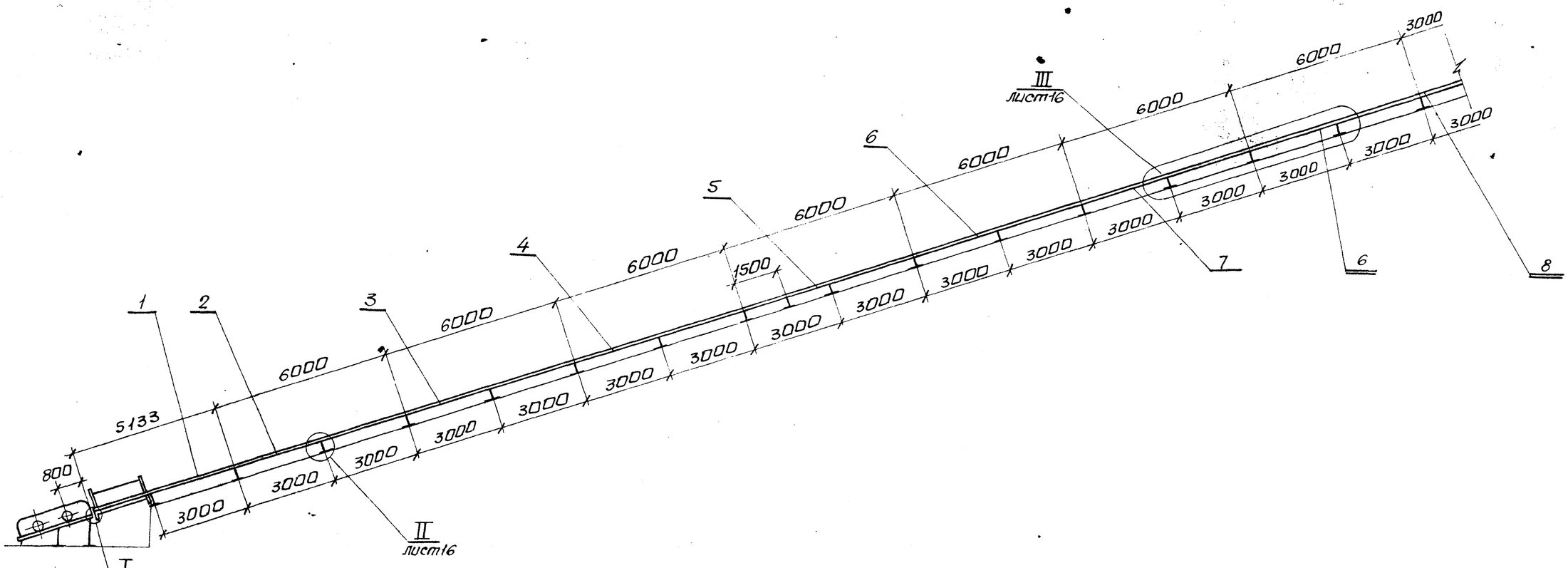

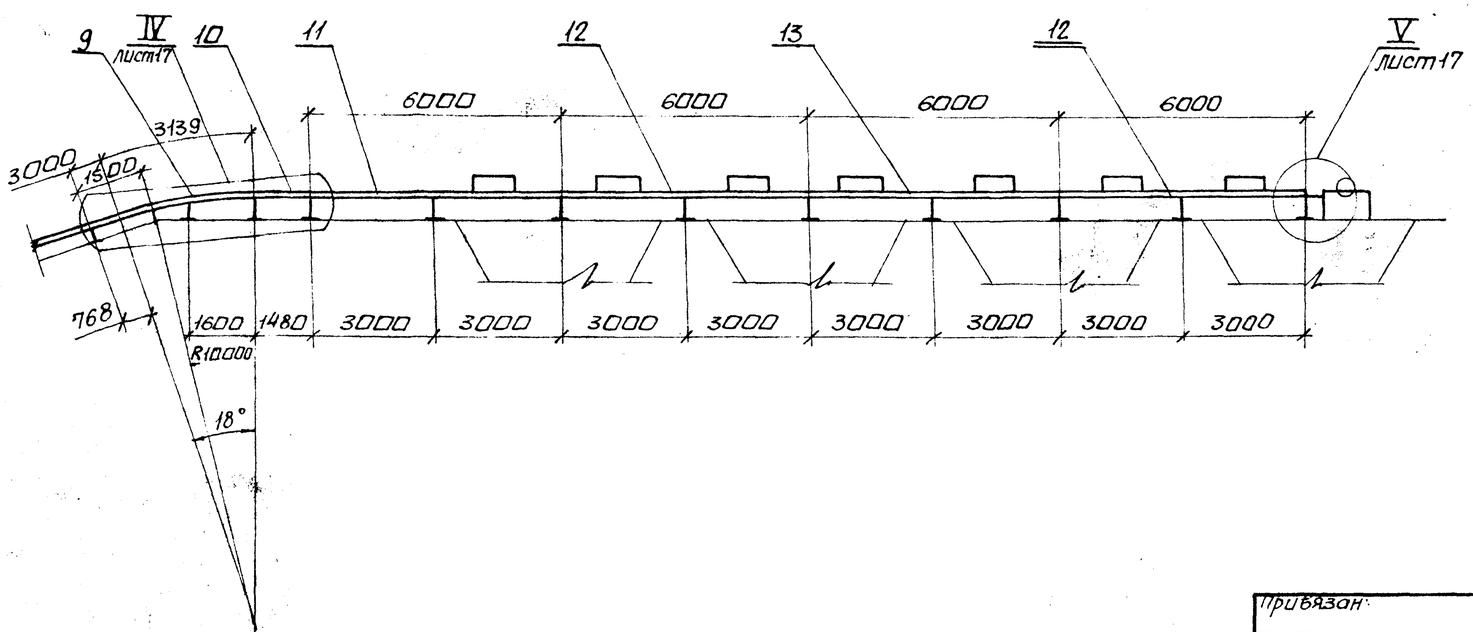

1. Основания стоек (поз. 14, 15, 16) приварить к закладным элементам (см. строительную часть проекта).
2. Спецификация к чертежу приведена на л. 17.

						903-1-289.91-ТП		
						Котельная с 4 котлами Е-6,5-1.4Р. Золошлакоудаление механическое		
Привязан			Нач.отд.	Григорьянц		Главный корпус	Стадия	Лист	Листов
			Н.контр.	Амбрас			Р	15	
			Гл.спец.	Зиренко					
			Рук.гр.	Кривко		Металлоконструкция средней части конвейера.	Харьковский Сантехпроект		
Инв. №									

Инв. № подл. | Подп. и дата | Взам. инв. №

формат А2

Альбом 6

I (М1:10)

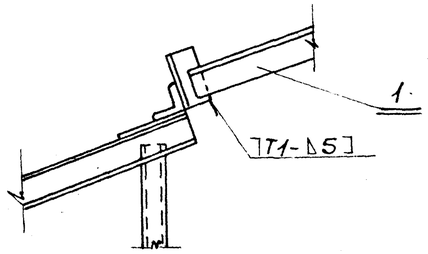

II (М1:10)

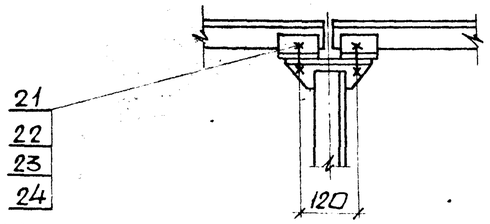

1-1

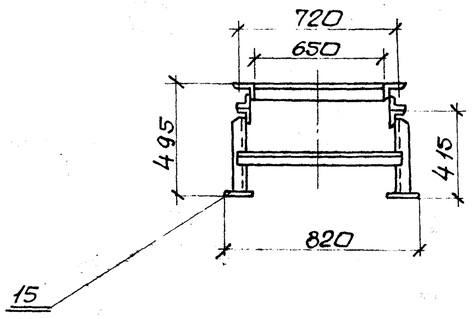

III

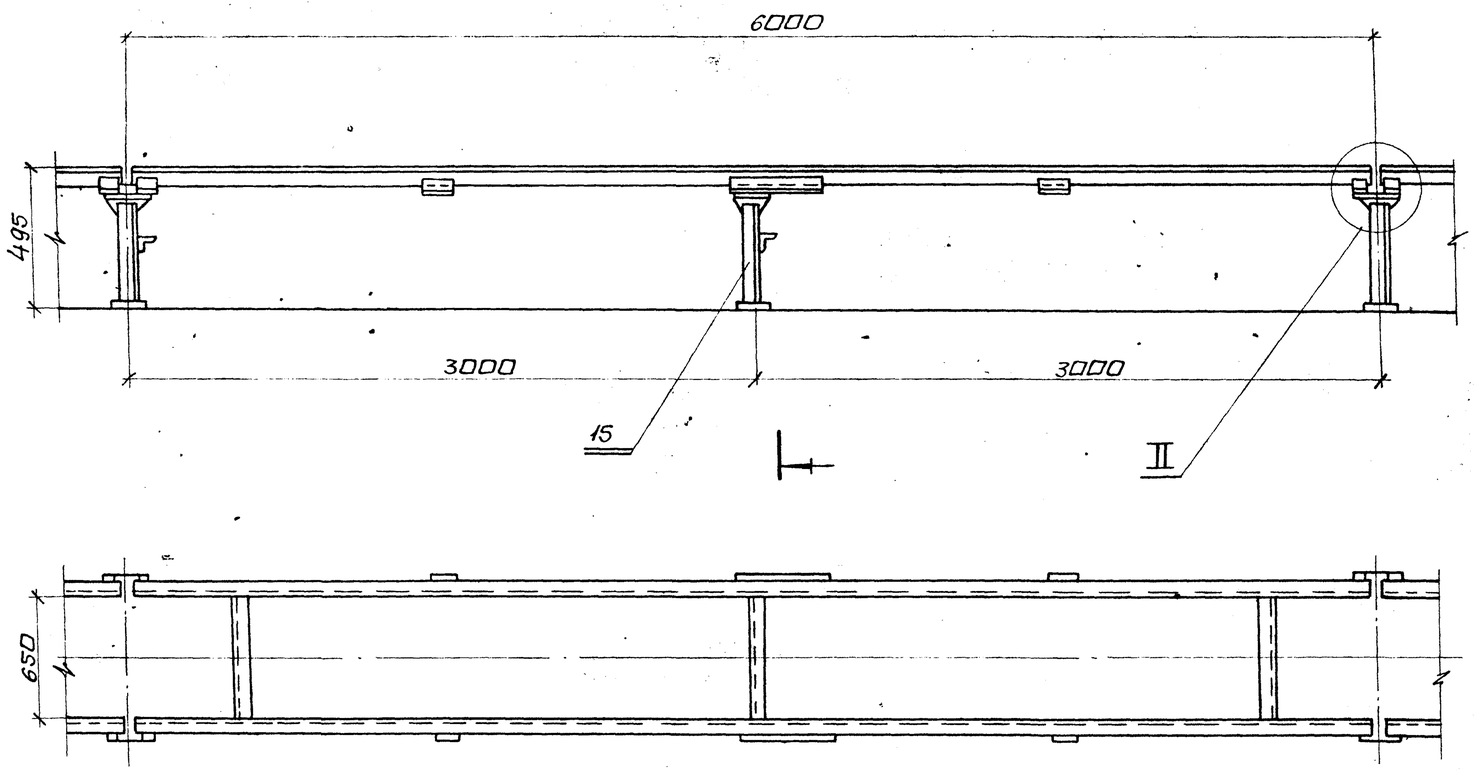

Спецификация к чертежу приведена на л.17.

Нач.отд.	Григорьянц		903-1-289.91-ТП		
Н.контр.	Амбрас		Котельная с 4 котлами Е-6,5-1,4Р Золошлакоудаление механическое		
Гл.спец.	Зиренко		Главный корпус	Стадия	Лист	Листов
Рук.гр.	Кривко			Р	16	
Привязан:			Металлоконструкция средней части конвейера. Узлы I-III. Разрез 1-1.	Харьковский Сантехпроект		
Инв.№						

Инв.№ подл. | Подп. и дата | Взам.инв.№

Альбом 6

IV (М1:20)

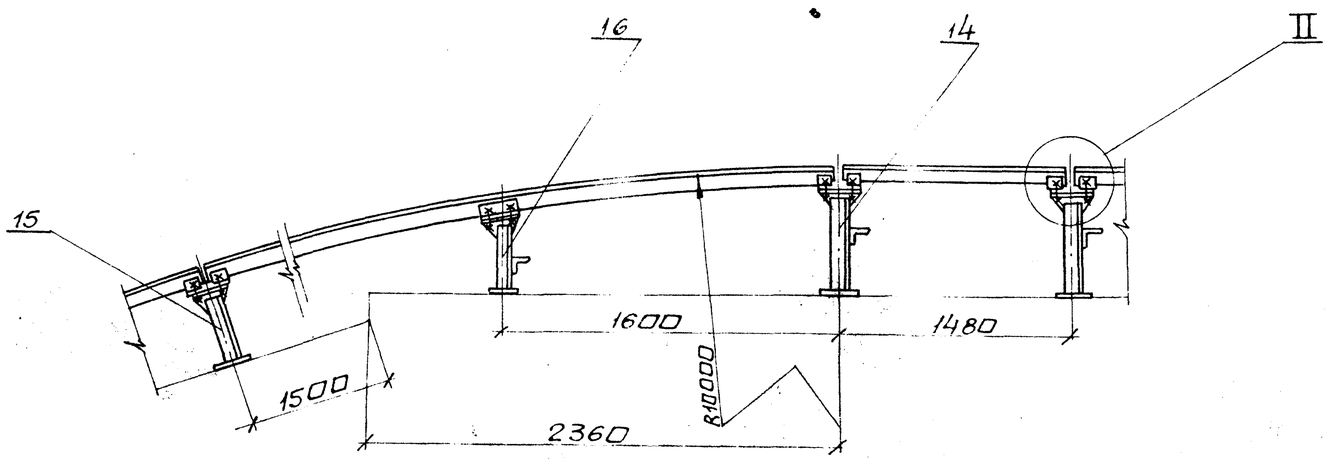

V (М1:10)

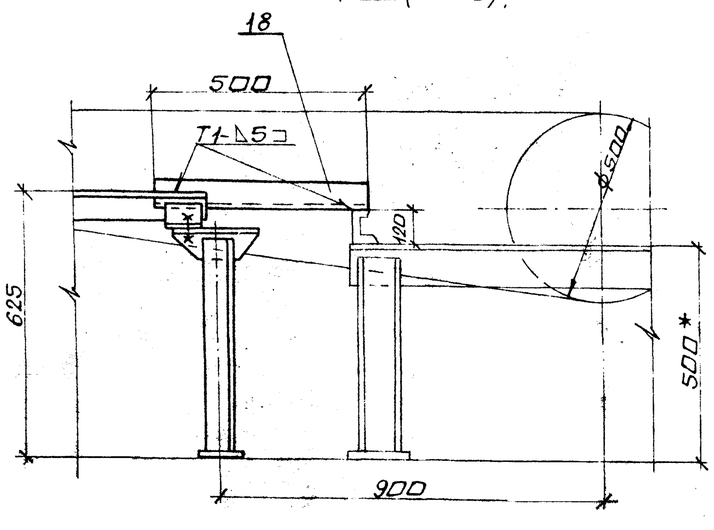

Марка поз.	Обозначение	Наименование	Кол.	Масса ед.кг	Примеч.
12	Б14И068.120	Секция разгрузочная			
		ℓ=6000 тип II	2	90,0	
13	Б14И068.130	Секция разгрузочная			
		ℓ=6000 тип III	1	88,0	
14	Б14И068.140	Стойка Н=545	10	13,5	
15	Б14И068.150	Стойка Н=415	18	12,0	
16	Б14И068.160	Стойка Н=365	1	11,5	
17		Связь			
		Уголок Б-63х63х6 ГОСТ 8509-81			
		ВСт3-I ГОСТ 535-79			
		ℓ=500	2	2,86	
21		Болт М12х30.46			
		ГОСТ 7798-70	128	0,044	
22		Гайка М12.5			
		ГОСТ 5915-70	128	0,015	
23		Шайба 12.65Г			
		ГОСТ 6402-70	128	0,003	
24		Шайба 12.01			
		ГОСТ 11371-78	128	0,006	

Марка, поз.	Обозначение	Наименование	Кол.	Масса ед.кг	Примеч.
1	Б14И068.010	Секция загрузочная			
		ℓ=5133	1	80,0	
2	Б14И068.020	Секция средняя			
		ℓ=6000 тип I	1	88,0	
3	Б14И068.030	Секция средняя			
		ℓ=6000 тип II	1	90,0	
4	Б14И068.040	Секция средняя			
		ℓ=6000 тип III	1	88,0	
5	Б14И068.050	Секция весовая			
		ℓ=6000	1	90,0	
6	Б14И068.060	Секция средняя			
		ℓ=6000 тип IV	2	88,0	
7	Б14И068.070	Секция средняя			
		ℓ=6000 тип V	1	90,0	
8	Б14И068.080	Секция средняя			
		ℓ=3000	1	47,0	
9	Б14И068.090	Секция гнутая	1	66,0	
10	Б14И068.100	Секция ℓ=1480	1	28,0	
11	Б14И068.110	Секция разгрузочная			
		ℓ=6000 тип I	1	88,0	

NN чертежей в графе „Обозначение" соответствуют альбому 17, ТП903-1-288.91

Привязан:

Инв №

Инв.N подл. | Подп. и дата | Взам. инв.N

Нач.отд.	Григорьянц		
Н.контр.	Амбрас		
Гл.спец.	Зиренко		
Рук.гр.	Кривко		

903-1-289.91-ТП

Котельная с 4 котлами Е-6,5-1,4Р. Золошлакоудаление механическое

Главный корпус

Стадия	Лист	Листов
Р	17	

Металлоконструкция средней части конвейера. Узлы IV-V спецификация.

Харьковский Сантехпроект

Альбом 6

План на отм. 10.800

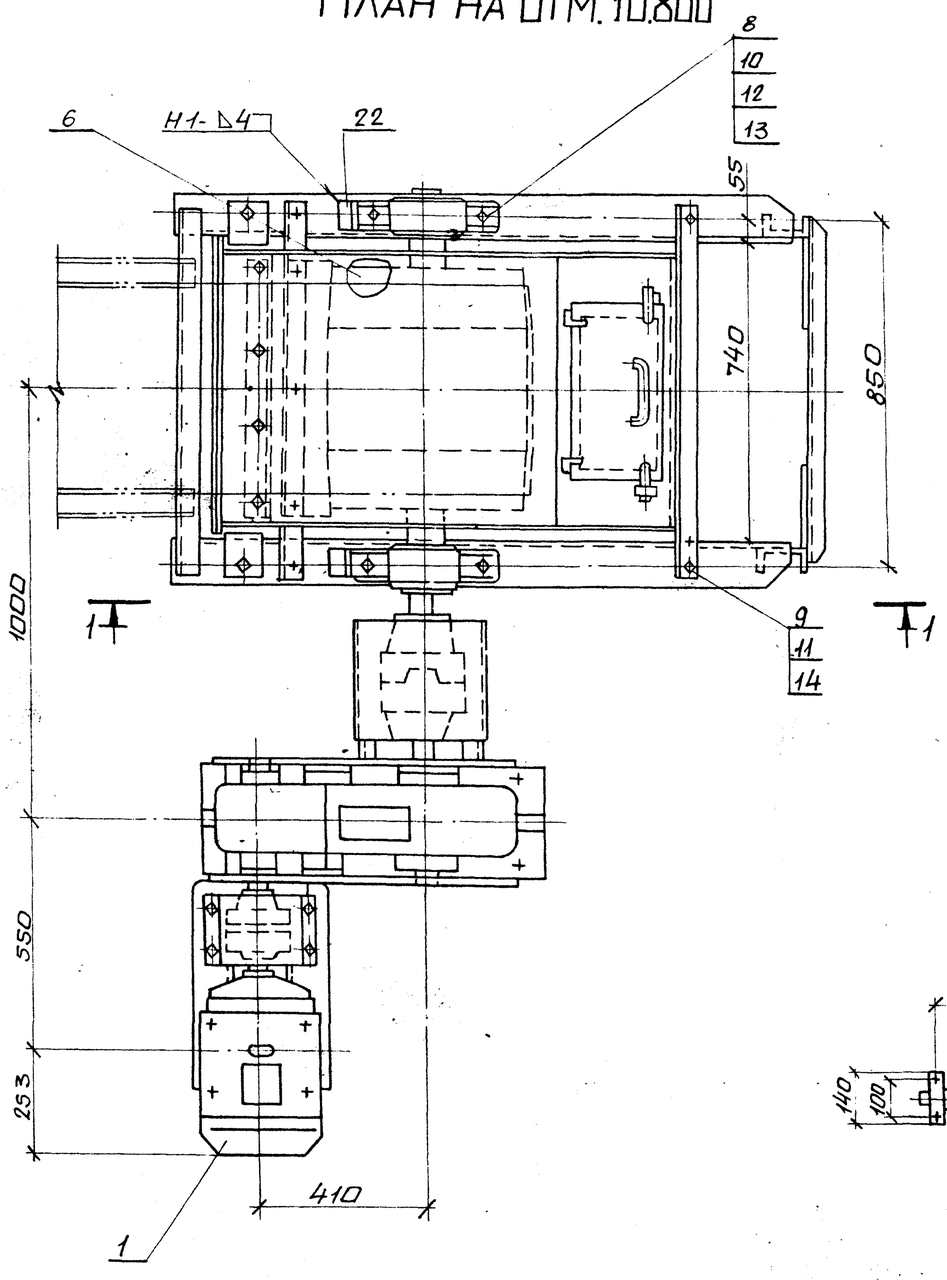

1-1

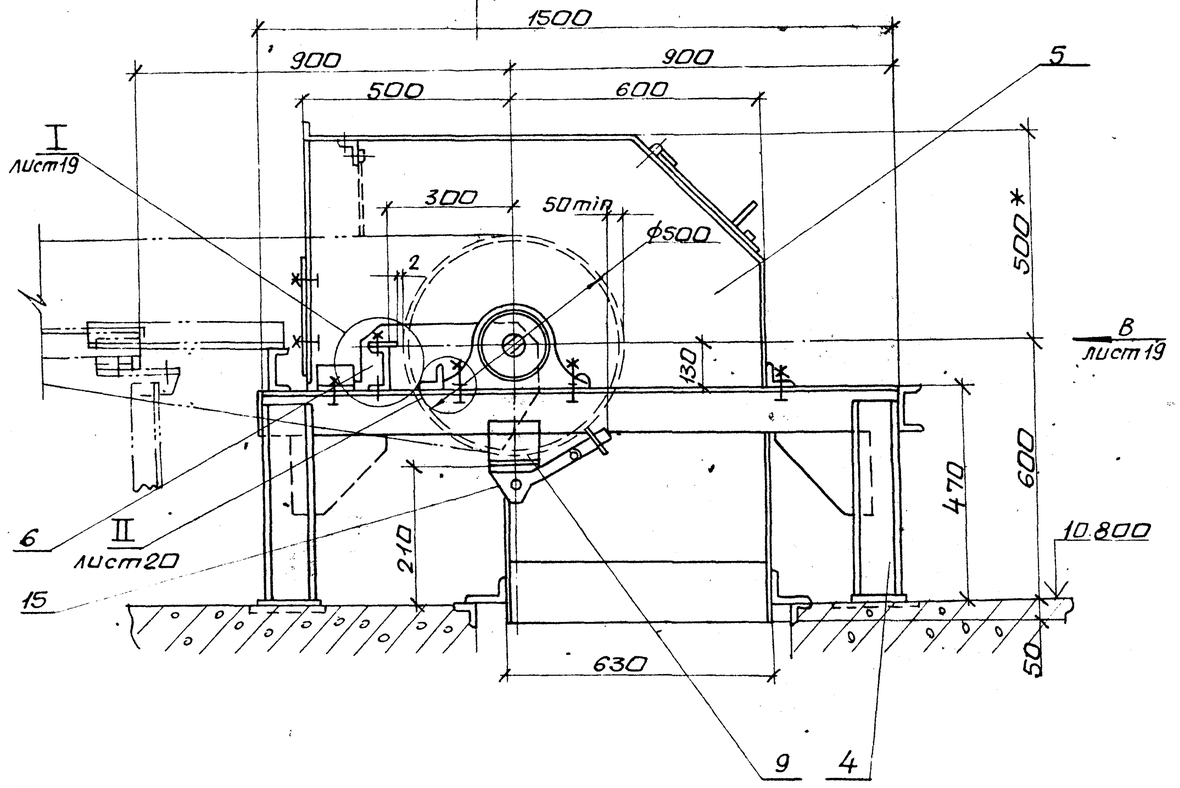

2-2

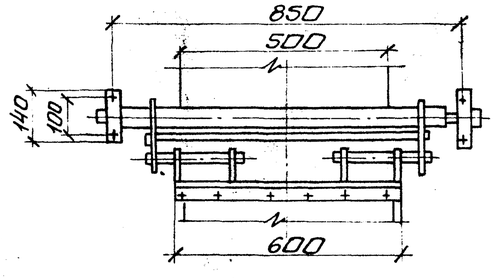

Спецификация к чертежу приведена на л.20.

Нач.отд.	Григорьянц		903-1-289.91-ТП				
Н.контр.	Амбрас		Котельная с 4 котлами Е-6,5-1,4Р. Золошлакоудаление механическое				
Гл.спец.	Зиренко		Главный корпус	Стадия	Лист	Листов	
Рук.гр.	Кривко			Р	18		
			Устройство приводное. План на отм. 10.800. Разрезы 1-1; 2-2.	Харьковский Сантехпроект			

Привязан:

Инв. №

Инв. № подл. | Подп. и дата | Взам. инв. №

25266-06 21 Формат А2

Альбом 6

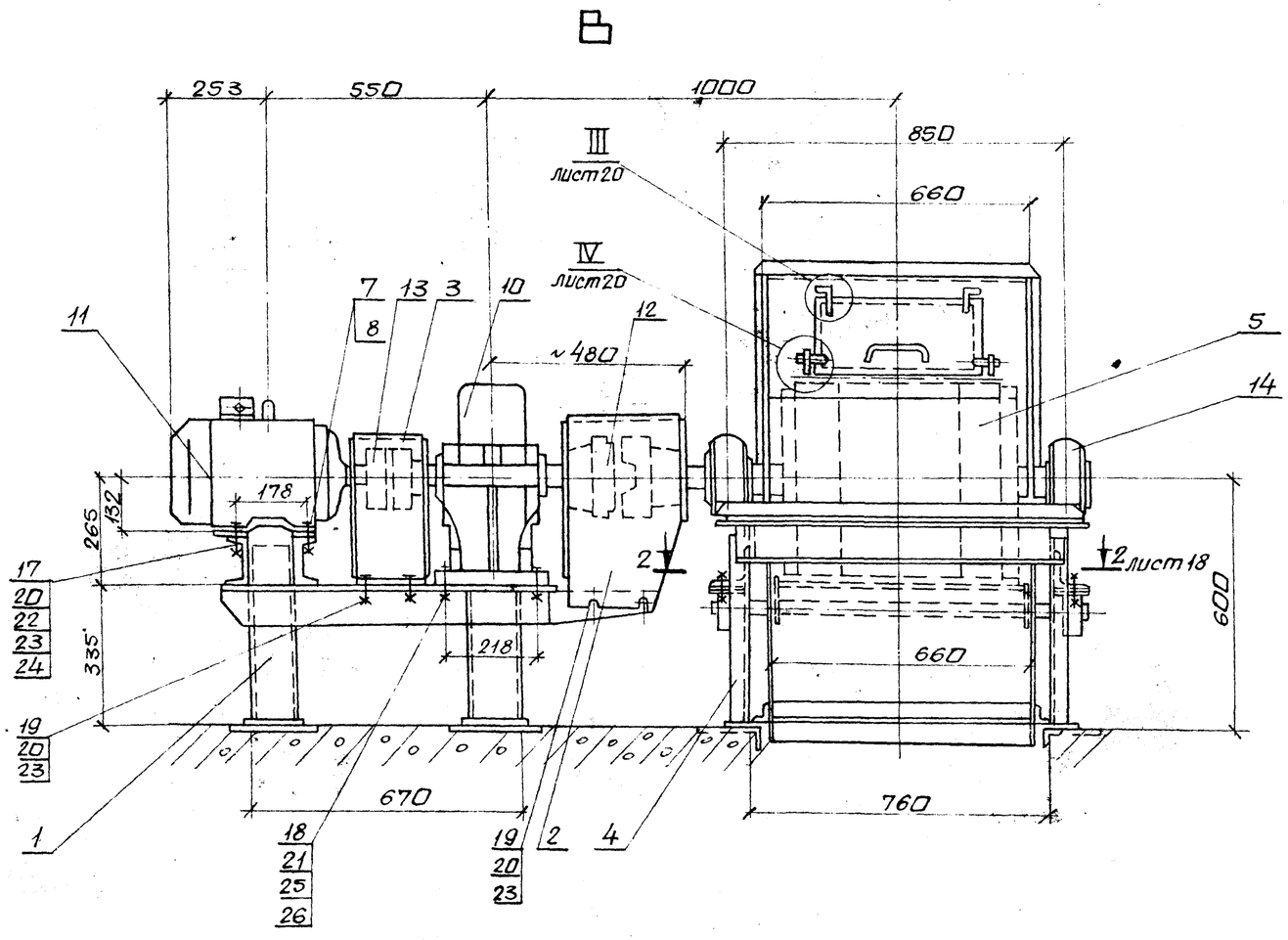

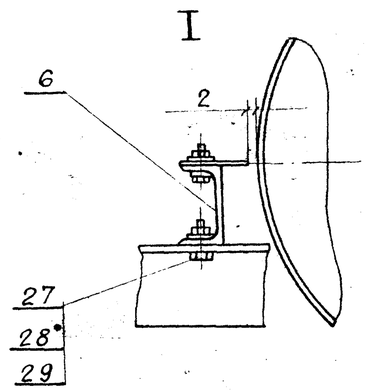

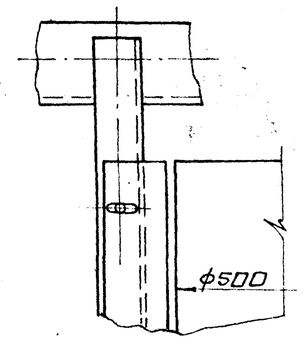

Спецификация к чертежу приведена на л. 20.

Привязан:				903-1-289.91-ТП			
				Котельная с 4 котлами Е-6,5-1,4Р. Золошлакоудаление механическое.			
			Нач.отд. Григорьянц	Главный корпус	Стадия	Лист	Листов
			Н.контр. Амбрас		Р	19	
			Гл.спец. Зиренко				
			Рук.гр. Кривко	Устройство приводное Вид В. Узел I.	Харьковский Сантехпроект		
Инв. №							

Инв. N подл. | Подп. и дата | Взам. инв. N

Альбом 6

II

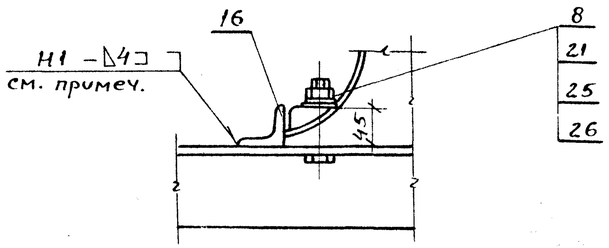

III

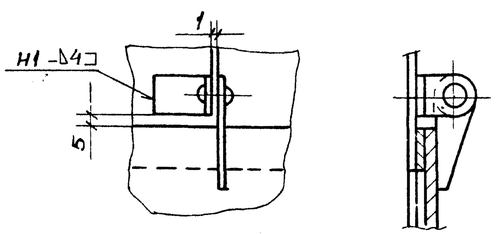

IV

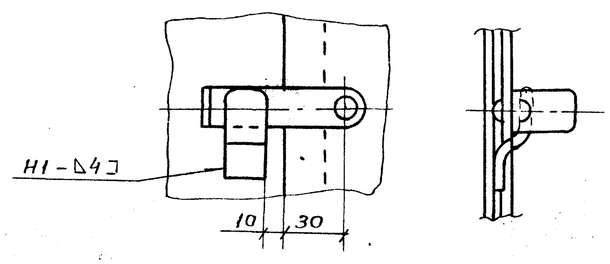

Марка поз.	Обозначение	Наименование	Кол.	Масса ед.кг	Примечание
1	Б14И068.170	Рама привода	1	67.0	
2	Б14И068.180	Ограждение муф-			
		ты КДН	1	6.2	
3	Б14И068.190	Ограждение муф-			
		ты МУВП	1	3.5	
4	Б14И068.200	Опора приводного			
		барабана	1	88.0	
5	Б14И068.210	Воронка головная	1	99.0	
6	Б14И068.230	очиститель привод-			
		ного барабана	1	9.2	
7	Б14И068.132	Прокладка	6	0.2	
8	Б14И068.133	Прокладка	4	0.05	
9		Прокладка	2	0.07	
		Пластина I			
		Лист ТМКЩ-3-5.8			
		ГОСТ-7338-77 110х140			
10		Редуктор Ц2У-250-			
		-40-12У2 ГОСТ 20758-75	1	320кг	
11		Электродвигатель			
		4А 132М6У3 N= 7.5кВт			
		n= 1000 об/мин	1	93	
12		Муфта кулачково-			
		дисковая 710-40=II			
		1-48-I.1 ГОСТ 20720-81	1	6.5	
13		Муфта упругая			
		втулочно-пальцевая			
		2500-70.1.1-90-21			
		ГОСТ 21427-75	1	5.5	
14	Ц.ПИКИ „Союзпромметанки-	Барабан приводной			
	зация" г.М. Каталог 1-87	5050-80	1	204.0кг	
15		Скребок 500	1	17.5кг	
16		Уголок Б50х50х5 ГОСТ			
		8509-86			
		Вст3-I ГОСТ 535-79			
		ℓ= 80	2	0.35кг	

Марка поз.	Обозначение	Наименование	Кол.	Масса ед.кг	Примечание
17		Болт М10х50.48			
		ГОСТ 7798-70	4	0.043кг	
18		Болт М24х90.46 ГОСТ			
		7798-70	10	0.43кг	
19		Болт 10х25.46			
		ГОСТ 7798-70	8	0.027кг	
20		Гайка М10.5 ГОСТ 5915-70	12	0.011кг	
21		Гайка М24.5 ГОСТ 5915-70	10	0.107кг	
22		Шайба 10.01 ГОСТ 11371-78	4	0.004кг	
23		Шайба 10.65Г ГОСТ 6402-70	12	0.002кг	
24		Шайба 10.36 ГОСТ 10906-78	4	0.012кг	
25		Шайба 24.01 ГОСТ 11371-78	10	0.032кг	
26		Шайба 24.65Г ГОСТ 6402-70	10	0.027кг	
27		Болт М12х35.46			
		ГОСТ 7798-70	6	0.048кг	
28		Гайка М12.5			
		ГОСТ 5915-70	6	0.015кг	
29		Шайба 12.65Г ГОСТ 6402-70	6	0.003	

1. Упоры подшипников (поз. 16) приварить после завершения пуско-наладочных работ.
2. N/N чертежей в графе „Обозначение" соответствуют альбому 17, тп. 903-1-288.91.

Привязан:

Инв. №

Нач.отд	Григорьянц		
Н.контр.	Либрос		
Гл.спец.	Зиренко		
Рук.гр.	Кривко		

903-1-289.91 -ТП

Котельная с 4 котлами Е-6.5-1.4Р
Золошлакоудаление механическое

Главный корпус

Стадия	Лист	Листов
Р	20	

Устройства приводное. Узлы II - IV
Спецификация.

Харьковский Сантехпроект

Инв.№подл. | Подп. и дата | Взам.инв.№

Альбом 6

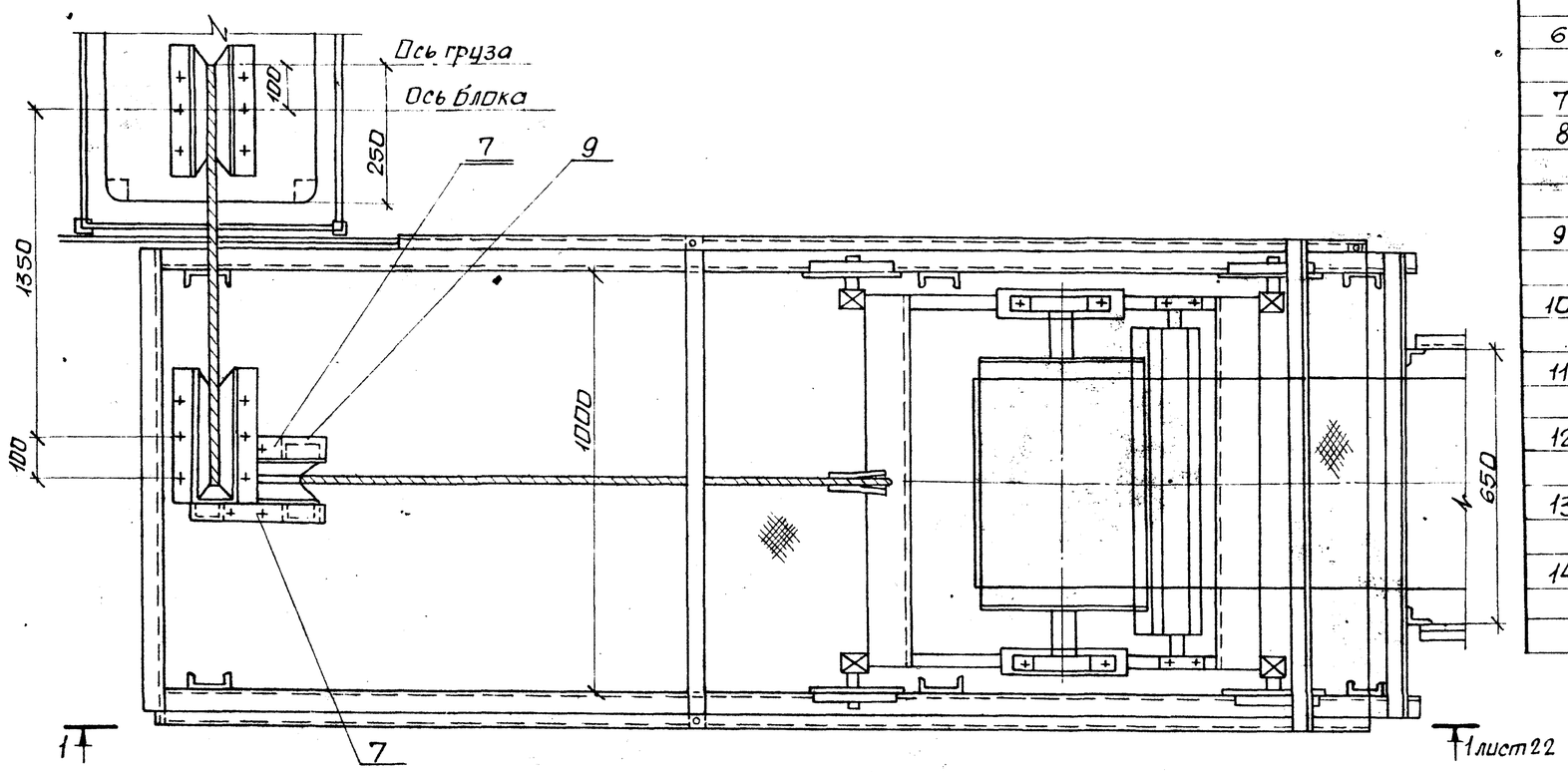

Марка, поз.	Обозначение	Наименование	Кол.	Масса ед. кг	Примеч.
1	Б 14 И068. 240	Ограждение груза	1	36,5	
2	Б 14 И068 250	Опора устройства натяжного грузового	1	112,0	
3	Б 14 И068. 260	Ограждение тележки натяжной	1	84,0	
4	Б 14 И068. 270	Опора блока	1	22,5	
5	ЦПИКИ „Союзпроммеханизация" г. М. каталог 1-87	Тележка натяжная 5040 ТО-60	1	249,0	
6	"	Устройство грузовое 50-12-10	1	400,0	
7	"	Блок 200-1	3	39,0	
8	"	Барабан неприводной 5040-60	1	127,0	
9		Болт М20х220.46 ГОСТ 7798-70	12	0,6	
10		Болт М20х70.46 ГОСТ 7798-70	4	0,23	
11		Болт М20х50.46 ГОСТ 7798-70	6	0,18	
12		Гайка М20.5 ГОСТ 15521-70	22	0,062	
13		Шайба 20.01 ГОСТ 11371-78	4	0,022	
14		Шайба 20.65Г ГОСТ 6402-70	22	0,015	

NN чертежей в графе „Обозначение" соответствует альбому 17, ТП 903-1-288.91.

Инв. № подл. | Подп. и дата | Взам. инв. №

Нач. отд.	Григорьянц		
Н. контр.	Амбрас		
Гл. спец.	Зиренко		
Рук. гр.	Кривко		

Привязан:

Инв. №

903-1-289.91-ТП

Котельная с 4 котлами Е-6,5-1,4Р. Золошлакоудаление механическое.

Главный корпус

Стадия	Лист	Листов
Р	21	

Устройства натяжные грузовые. План на отм. -5.800 спецификация.

Харьковский Сантехпроект

25266-06 24

Формат А2

Альбом 6

1–1

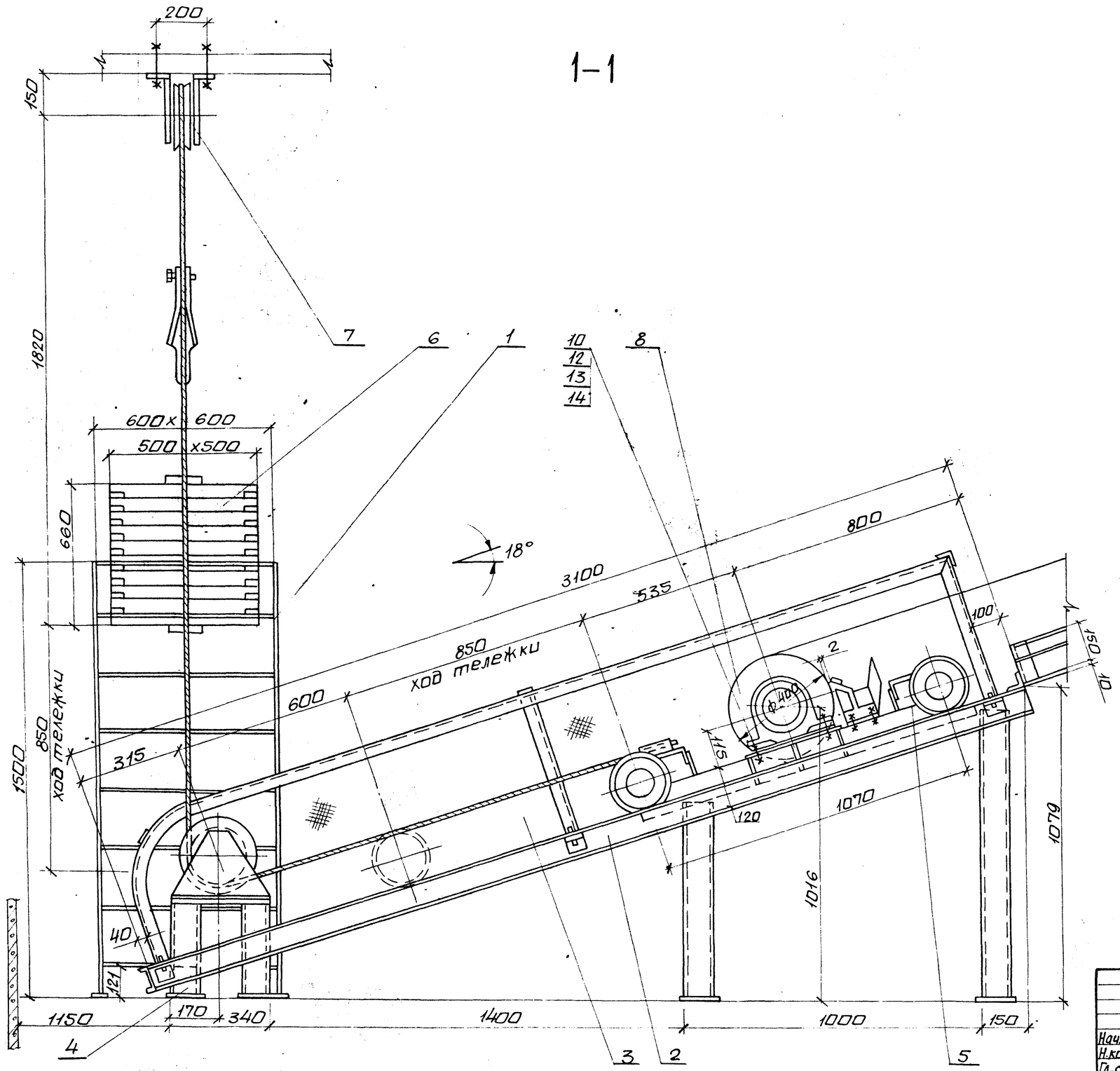

Спецификация к чертежу приведена на л. 21.

Привязан:

Инв. №

				903-1-289.91-ТП		
				Котельная с 4 котлами Е-6,5-1,4Р Золошлакоудаление механическое.		
Нач.отд.	Григорьянц			Главный корпус	Стадия	Лист	Листов
Н.контр.	Амбрас				Р	22	
Гл.спец.	Зиренко						
Рук.гр.	Кривко			Устройство натяжное грузовое. Разрез 1-1.	Харьковский Сантехпроект		

Инв. № подл. | Подп. и дата | Взам. инв. №

Альбом 6

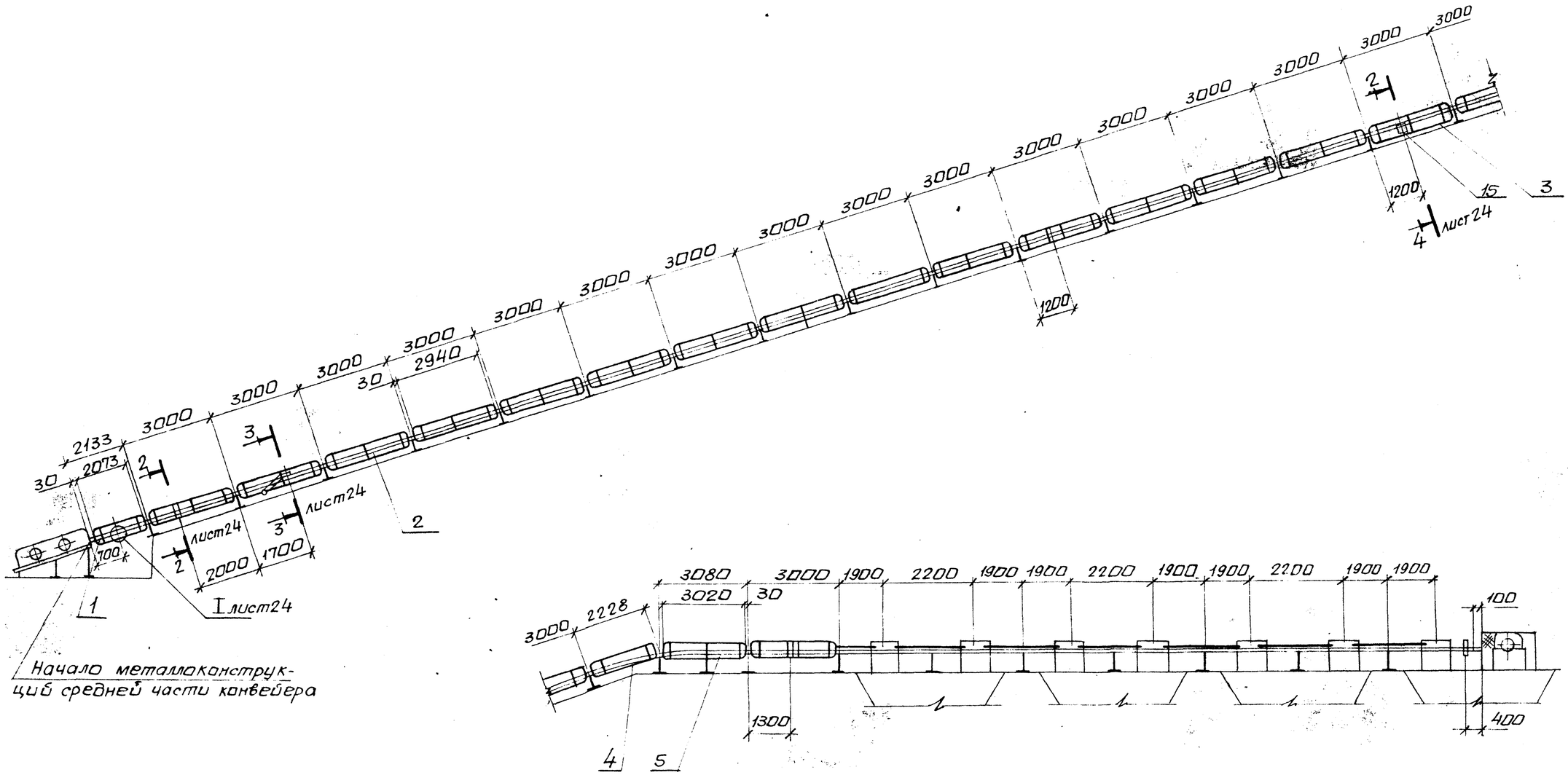

Спецификация к чертежу приведена на л.25.

План на отм.0.000

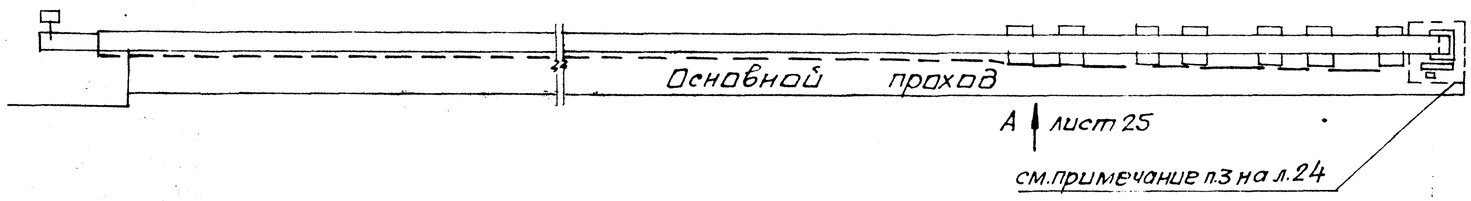

Привязан:

Инв. №

Инв.№подл. | Подп.и дата | Взам.инв.№

Нач.отд.	Григорьянц		
Н.контр.	Амбрас		
Гл.спец.	Зиренко		
Рук.гр.	Кривко		

903-1-289.91-ТП

Котельная с 4 котлами Е-6,5-1.4Р. Золошлакоудаление механическое

Главный корпус

Стадия	Лист	Листов
Р	23	

Установка ограждений и аварийных выключателей. Разрез 1-1. План на отм.0.000

Харьковский Сантехпроект

25266-06 26

формат А2

Альбом 6

2-2

ограждение условно не показано

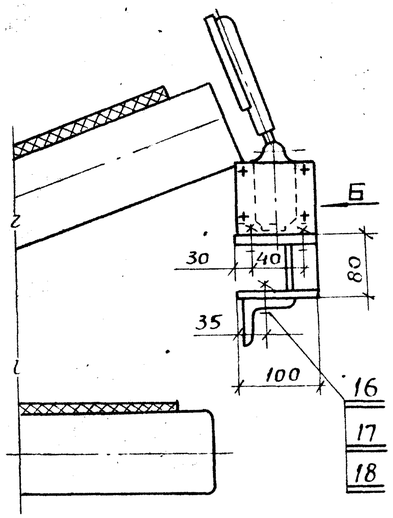

3-3

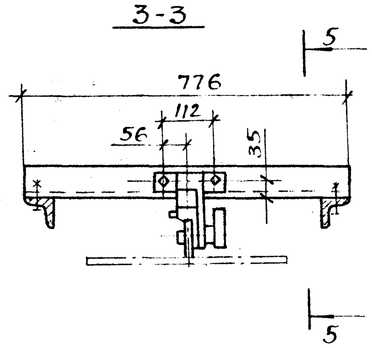

4-4

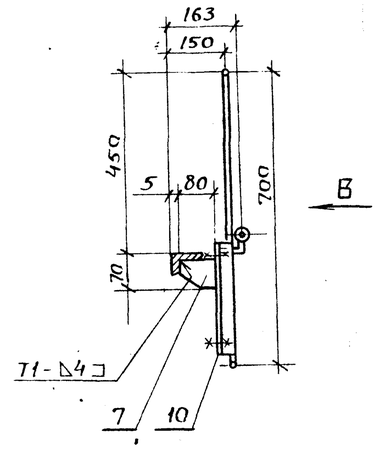

5-5

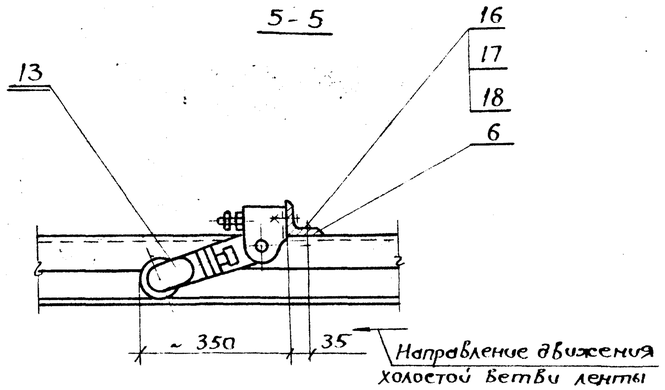

7-7

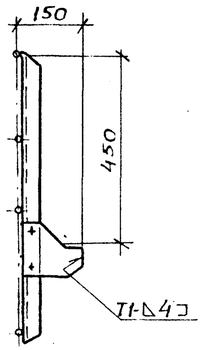

8-8

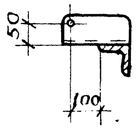

Б

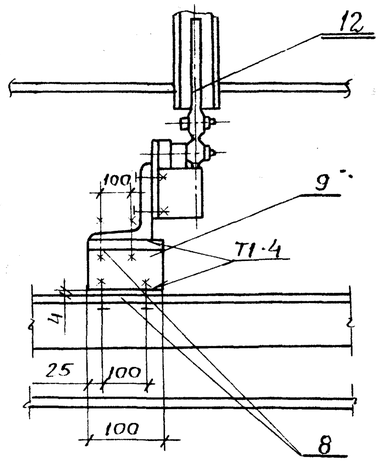

6-6

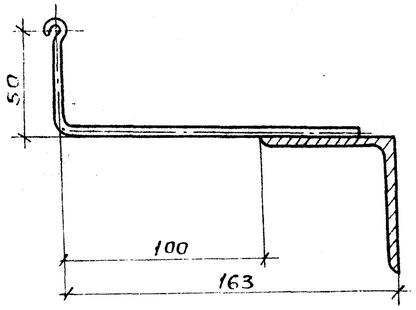

I

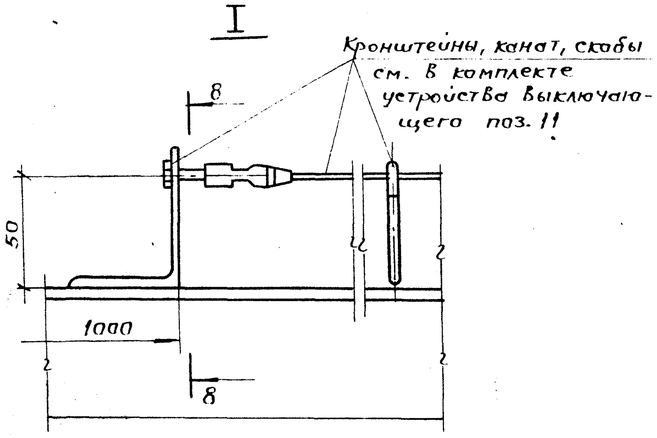

1. Панели ограждений (поз. 1÷5) и устройство выключающее канатное (поз. 11) установить со стороны основного прохода конвейера.
2. Ограждение приводного устройства произвести по месту съемными щитами высотой 1200 мм.
Щиты изготовить из сетки и уголков (см. спецификацию поз. 14, 15)
3. Предусмотреть съемное ограждение для прохода при ремонтных работах.
4. Длина каната и количество скоб принимаются в зависимости от длины трассы конвейера.

Отверстия в секциях металлоконструкции средней части для установки аварийных выключателей выполнить по месту.

Спецификация к чертежу приведена на л. 25

Нач. отд.	Григорьянц		
Н. контр.	Амброс		
Гл. спец.	Зиренко		
Рук. гр.	Кривко		

Привязан:

Инв. №

Взам. инв. № | Подп. и дата | Инв. № подл.

903-1-289.91-ТП

Котельная с 4 котлами Е-6.5-1.4Р
Золошлакоудаление механическое.

Главный корпус

Стадия	Лист	Листов
Р	24	

Установка ограждений и аварийных выключателей. Разрезы 2-2, 3-3, 4-4, 5-5, 6-6, 7-7, 8-8. Узел I. Вид Б.

Харьковский Сантехпроект

Альбом 6

А

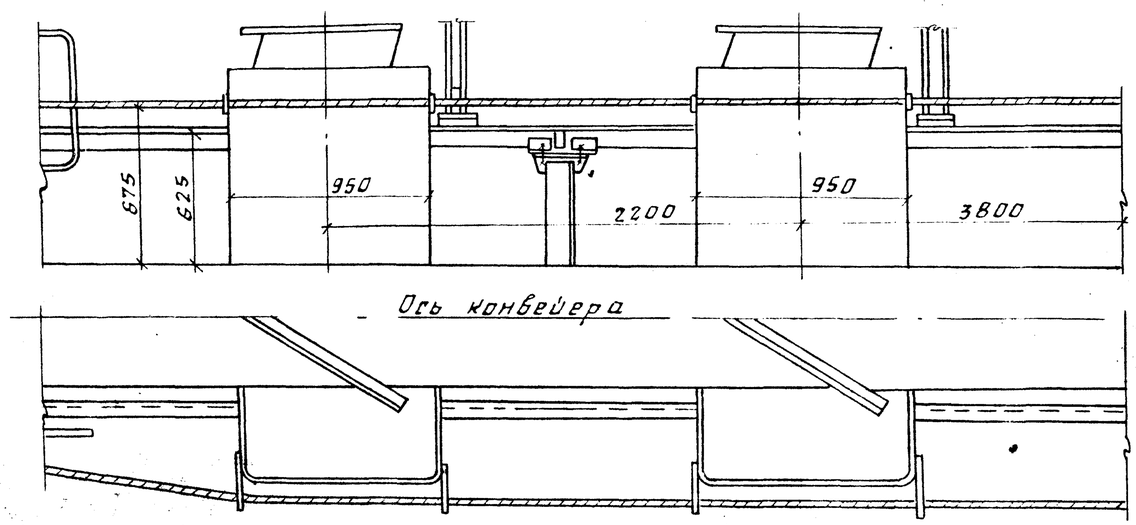

В

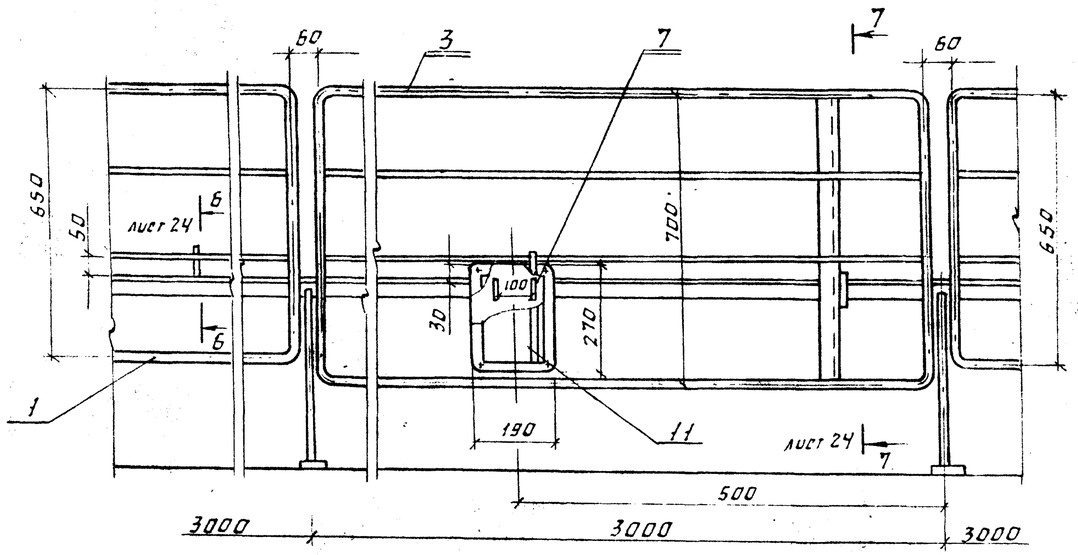

Марка поз.	Обозначение	Наименование	Кол	Масса ед. кг	Примечание
1	6I4И068.280	Панель ограждения	1	18.5	
2	6I4И068.280-01	Панель ограждения	15	22.5	
3	6I4И068.280-02	Панель ограждения	1	24.7	
4	6I4И068 280 -03	Панель ограждения	1	19.0	
5	6I4И068.280 -04	Панель ограждения	1	23.1	
6	6I4И068.167	Кронштейн	1	4.4	
7	6I4И068.168	Косынка	2	0.15	
8		Плита 100×150			
		Лист Б-ПН-4 ГОСТ 19903-74			
		В Ст3-I ГОСТ 14637-79	16	0.32кг	
9		Ребро 72×150			
		лист Б-ПН-4 ГОСТ 19903-74			
		В Ст3-I ГОСТ 14637-79	8	0.16кг	
10		Плита 190×270			
		Лист Б-ПН-4 ГОСТ 19903-74			
		В Ст3-I ГОСТ 14637-79	1	1.6кг	
11	ЦПИКИ „Союзпроммеханизация" г. М. Каталог 1-87	Устройство выключающее канатное			
		ВК-80-20	1	11.0	
12		Устройство от схода ленты на сторону 500	8	12.5	
13		Датчик скорости УПДС	1	5.0	
14		сетка 20-16 ГОСТ 5336-80	10 м²	26.6кг	
15		Уголок Б-32×32×3 ГОСТ 8509-86			
		В Ст3-I ГОСТ 535-79	2.0м	29.2кг	
16		Болт М12×30.46			
		ГОСТ 7798-70	48	0.044кг	
17		Гайка М12 5 ГОСТ 5915-70	48	0.015кг	
18		Шайба 26 5Г			
		ГОСТ 6402-70	48	0.003кг	

НН чертежей в графе „Обозначение" соответствуют альбому 17, тп 903-1-288.91

Нач. отд.	Григорьянц		
Н. контр.	Алебрас		
Гл. спец.	Зиренко		
Рук. гр.	Кривка		

Привязан

Инв. №

903-1-289.91 — ТП

Котельная с 4 котлами Е-6,5-1,4Р
Золошлакоудаление механическое

Главный корпус

Стад.	Лист	Листов
Р	25	

Установка ограждений и аварийных выключателей. Виды А, В. Спецификация

Харьковский Сантехпроект

Инв. № подл. | Подп. и дата | Взам. инв. №

Альбом 6

План на отм. 12.800

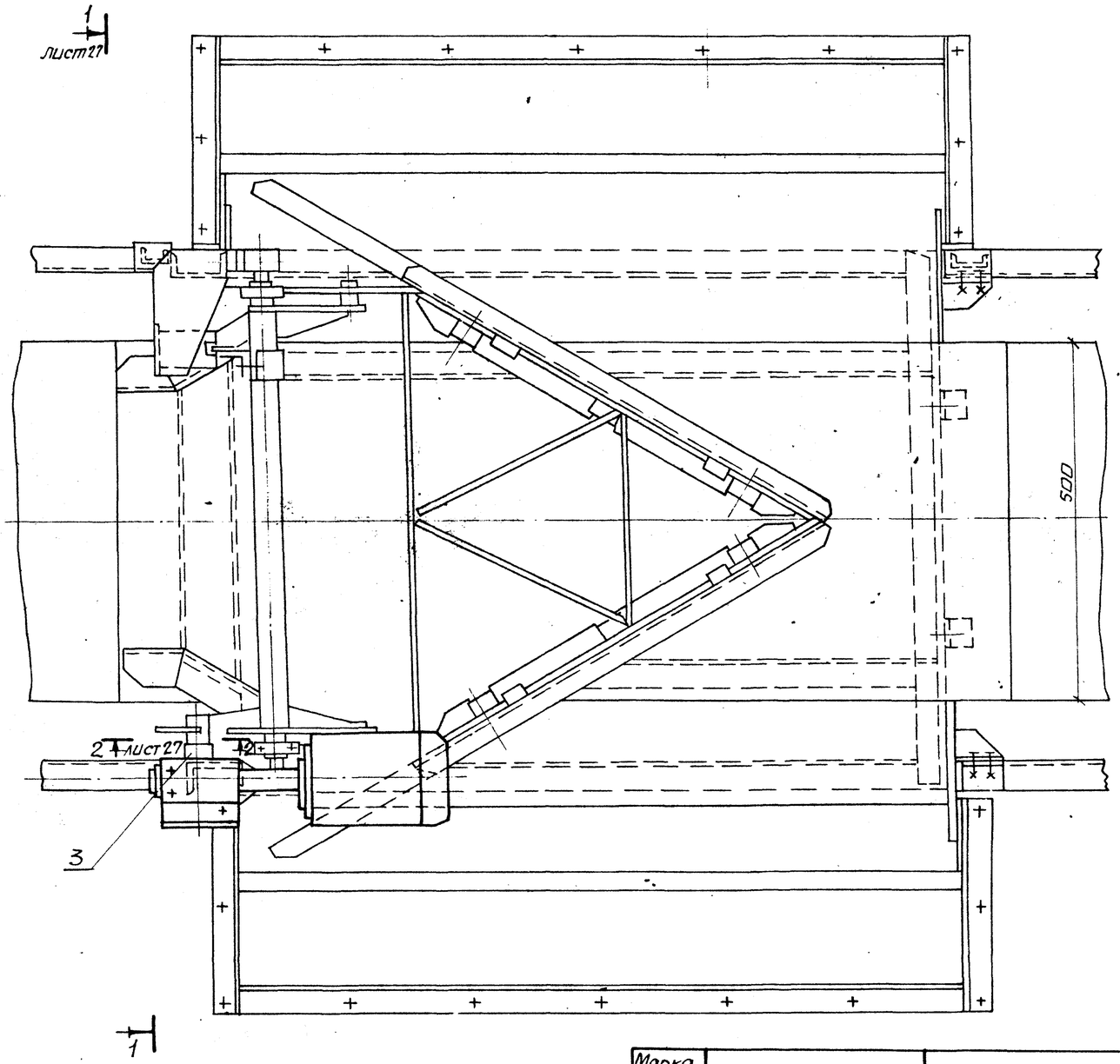

Марка, поз	Обозначение	Наименование	Кол.	Масса, ед. кг	Примеч.
7		Сбрасыватель плужковый двусторонний 1Е 8 - 4422 с механизмом исполнительным электрическим однооборотным ИМТМ-40/25	1	189,5	
8		Болт М16х45.46 ГОСТ 7798-70	32	0,1кг	
9		Гайка М16.5 ГОСТ 5915-70	32	0,033	
10		Шайба 16.65Г ГОСТ 6402-70	32	0,008	
11		Гайка М20х1,5 ГОСТ 5929-70	2	0,034	
12		Шпилька М20х1,56g х150 ГОСТ 22043-76	1	0,37	
13		Шайба 12.02 ГОСТ 9649-78	2	0,002	
14		Ось 6-12h11х35СМ3сп ГОСТ 9650-80	2	0,031	
15		Шплинт 3,2х16 ГОСТ 397-79	2	0,004	
16		Винт М5х16.46 ГОСТ 1476-84	1	0,001	
17		Гайка М5х7Н5 ГОСТ 5927-70	1	0,001	
18		Болт М12х30.46 ГОСТ 7798-70	3	0,044	
19		Гайка М12.5 ГОСТ 5915-70	7	0,015	
20		Шайба 12.65Г ГОСТ 6402-70	7	0,003	
21		Болт М12х45.46 ГОСТ 7798-70	4	0,051	

NN чертежей в графе „Обозначение" соответствуют альбому 17, 903-1-288

Марка поз.	Обозначение	Наименование	Кол.	Масса ед.кг	Примеч.
1	Б14И068.340	Воронка	2	67,0	
2	Б14И068.350	Кронштейн	1	1,2	
3	Б14И068.360	Рычаг	1	0,6	
4	Б14И068.215	Прокладка	2	1,5	
5		Стойка ℓ=70			
		Швеллер 10 ГОСТ 8240-72			
		Вст3I ГОСТ 535-79	4	0,6	
6	Б14И068.216	Вилка	2	0,2	

Привязан:

Инв. №

Инв. N подл. | Подп. и дата | Взам. инв. N

Нач. отд.	Григорьянц	
Н. контр.	Амбрас	
Гл. спец.	Зиренко	
Рук. гр.	Кривко	

903-1-289.91-ТП

Котельная с 4 котлами Е-6,5-1,4Р. Золошлакоудаление механическое.

Главный корпус

Стадия	Лист	Листов
Р	26	

Установка сбрасывателя плужкового двустороннего. План на отм. 12.800 Спецификация

Харьковский Сантехпроект

25266-06 29

Формат А2

Альбом 6

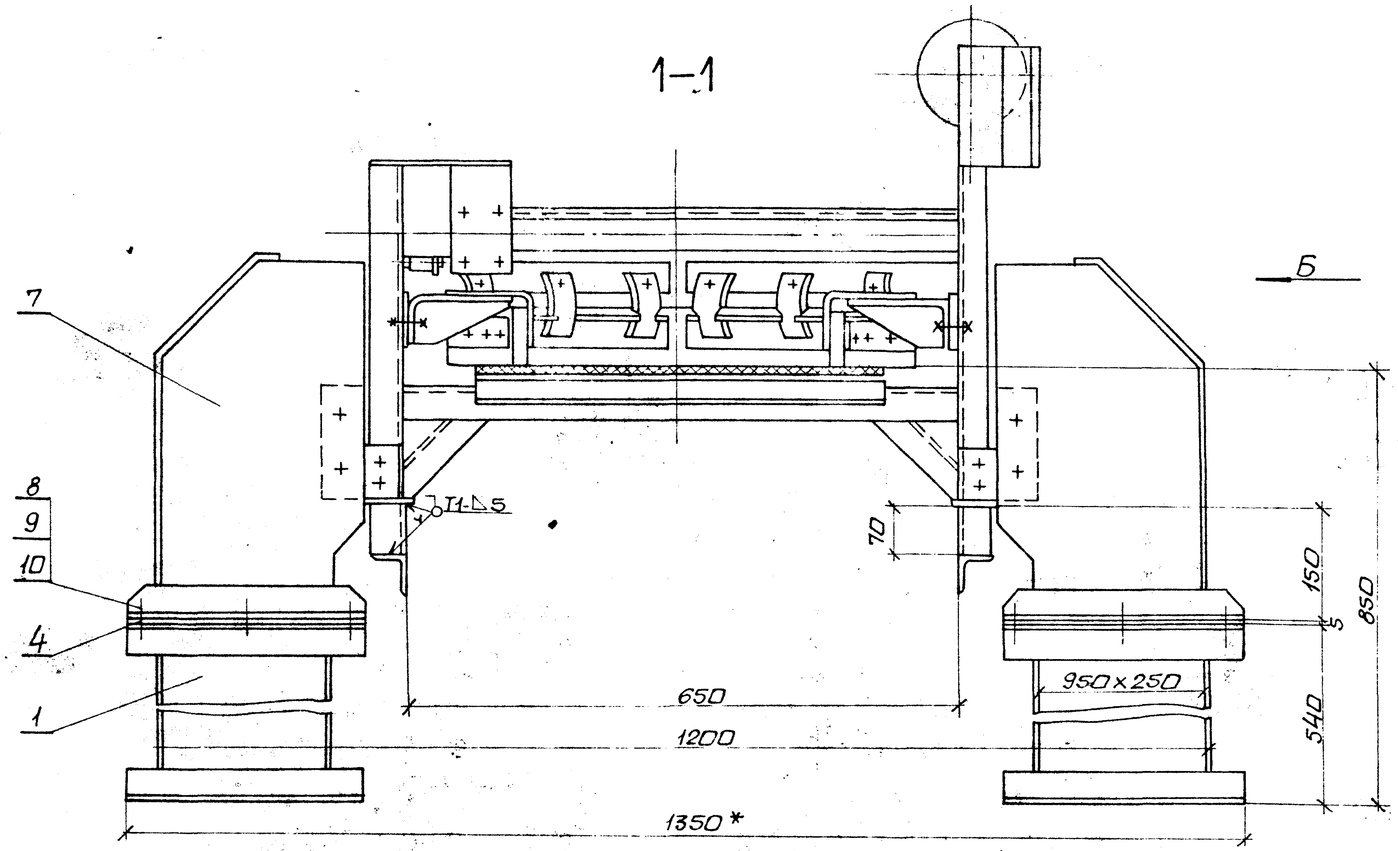

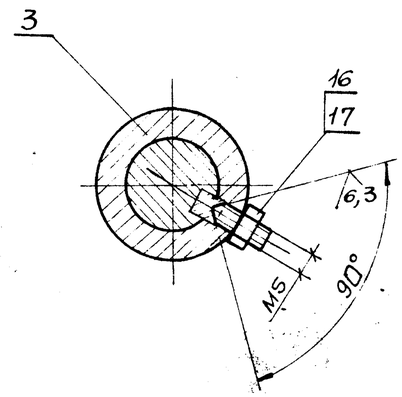

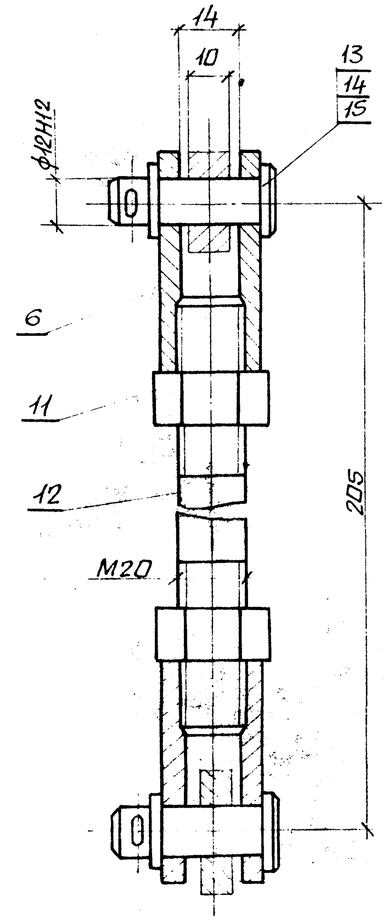

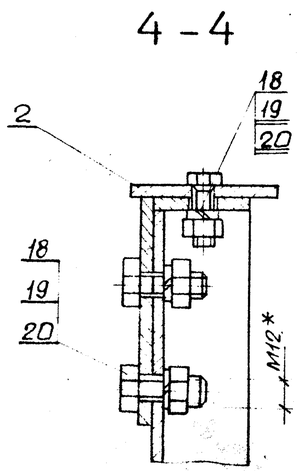

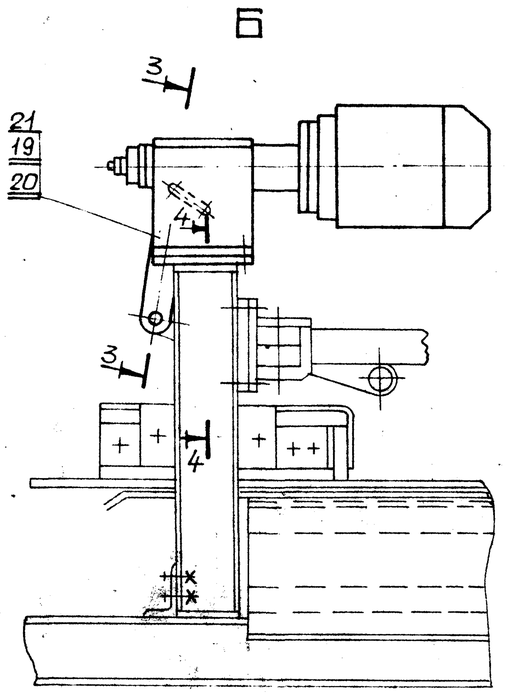

1. Спецификация к чертежу приведена на л. 26.
2. Ручной привод в плужковом сбрасывателе подлежит демонтажу, вместо него установить механизм исполнительный электрический однооборотный ИМТМ-40/2,5.

Нач.отд.	Григорьянц		903-1-289.91-ТП				
Н.контр.	Амбрас		Котельная с 4 котлами Е-6,5-1,4Р. Золошлакоудаление механическое.				
Гл.спец.	Зиренко		Главный корпус	Стадия	Лист	Листов	
Рук.гр.	Кривко			Р	27		
			Установка сбрасывателя плужкового двустороннего. Разрезы 1-1; 2-2; 3-3; 4-4. Вид Б.	Харьковский сантехпроект			

Привязан:

Инв. №

Инв. № подл. | Подп. и дата | Взам. инв. №

Альбом 6

Ведомость рабочих чертежей основного комплекта марки ЗШ

Лист	Наименование	Примечан.
1	Общие данные	
2	Установка подъемника для золошлакоудаления	
	План на отм. 0.000 в осях „А-Д", „5-9".	
3	Установка подъемника для золошлакоудаления. Вид А. Разрез 1-1.	
4	Установка подъемника для золошлакоудаления. Разрез 1-1.	
5	Установка подъемника для золошлакоудаления	
	Узлы I-II. Виды Б, В. Разрезы 2-2, 3-3.	
6	Принципиальная схема монтажа каната	
	подъемника для золошлакоудаления	

Ведомость ссылочных и прилагаемых документов

Обозначение	Наименование	Примечан.
	ссылочные документы	
ГОСТ 5264-80	Швы сварных соединений	
	Ручная электродуговая сварка Основные	
	типы и конструктивные элементы	
	Прилагаемые документы	
903-1-289.91 ЗШ.СО1	Спецификация оборудования.	
альбом 21, часть 1	Поставка заказчика.	
903-1-289.91 ЗШ.СО1.1	Спецификация оборудования	
альбом 22	Поставка подрядчика.	
903-1-289.91 ЗШ.ВМ	Ведомость потребности в	
альбом 24	материалах	
903-1-289.91	Монтажные изделия	
альбом 18, часть 2	Конструкторская докумен-	
	тация	

Марка, поз.	Обозначение	Наименование	Кол.	Масса, ед. кг	Примеч.
У1		Подъемник скреперно-			
		ковшовый ПСКМ-0,5-75°	4	4938,1	
		в том числе			
		на один комплект			
		подъемника:			
У1.1		Лебедка	1	1078,0	
У1.2		Ковш V=0,5м³	1	393,7	
У1.3		Участок головной	1	787,0	
У1.4		Участок поворотный	1	303,0	
У1.5		Участок хвостовой	1	363,0	
У1.6		Участок прямолинейный			
		L=30000,0мм	6	169,0	
У1.7		Вставка L=360,0мм	1	21,0	
У1.8		Устройство натяжное	1	556,8	
У1.9		Блок ф300 с рамой	6	29,8	
У1.10		Блок ф160мм с рамой	2	11,4	
У1.11		Устройство аварий-			
		ного останова	2	6,0	
У1.12		Затвор односекторный			
		500×800мм	1	211,0	
У1.13		Канат 16,5-1-1-Ж-О-Н-			
		1568(160) ГОСТ 2688-80	280,0	—	
У2	614Д055.000СБ	Опора блоков тип I	1	400,0	903-1-289.91 альб. 2
У3	614Д.056.000СБ	Опора блока тип II	1	321,0	"
У4	614Д.057.000СБ	Рама	1	15,5	"

Общие указания

Описание работы системы золошлакоудаления и другие технические данные приведены в пояснительной записке (903-1-289.91 ЗШ, ПЗ, альбом 1)

Указания по монтажу и окраске.

1. Антикоррозионную защиту производить покрытиями приведенными в указаниях по антикоррозионной защите.

Указания по антикоррозионной защите.

Наименование технологического аппарата, габаритные размеры, мм; номер позиции, номер чертежа	Условия эксплуатации (состав среды, температура °С; давление МПа; места установки)	Конструкция антикоррозионного покрытия	Технические требования по производству работ
Опора блоков тип I поз. У2	В помещении	Наружная поверхность эмаль ПФ-133 2 слоя по двум слоям грунтовки ГФ-021	Приведены в альбоме 2-ТМ2 лист 1
Опора блока тип II поз. У3	В помещении	Наружная поверхность эмаль ПФ-133 в 2 слоя по двум слоям грунтовки ГФ-021	Приведены в альбоме 2-ТМ2 лист 1
Рама, поз. У4	В помещении	Наружная поверхность эмаль ПФ-133 в 2 слоя по двум слоям грунтовки ГФ-021	Приведены в альбоме 2-ТМ2 лист 1

2. Производство и приемку работ по монтажу оборудования выполнять в соответствии со СНиП 3.05.05-84.

Типовой проект разработан в соответствии с действующими нормами и правилами и предусматривает мероприятия, обеспечивающие пожарную безопасность при эксплуатации сооружений.

Главный инженер проекта /Левантин/

Инв. № подл. | Подп. и дата | Взам. инв. №

Привязан:

Инв. №

Гл. инж. пр.	Левантин		
Нач. отд.	Григорьянц		
Н. контр.	Амбрас		
Гл. спец.	Зиренко		
Рук. гр.	Кривко		

903-1-289.91-ЗШ

Котельная с 4 котлами Е-6,5-1,4Р. Золошлакоудаление механическое

Главный корпус

Стадия	Лист	Листов
Р	1	6

Общие данные

Харьковский Сантехпроект

Альбом 6

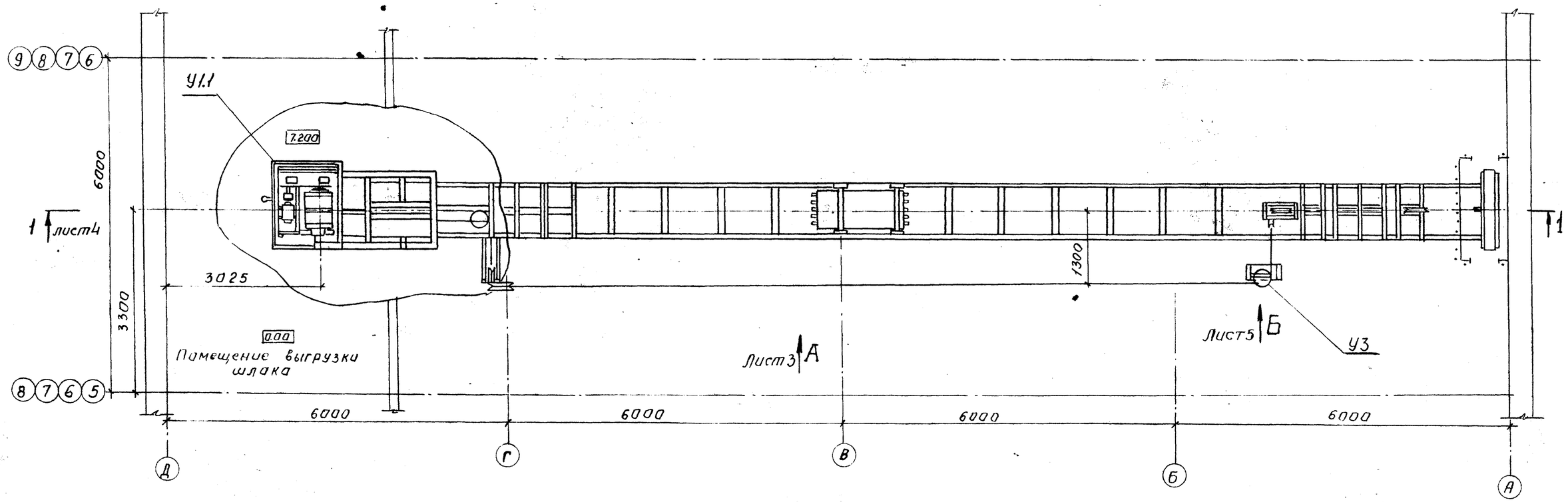

План на отм. 0.000
в осях „А-Д", „5-9".

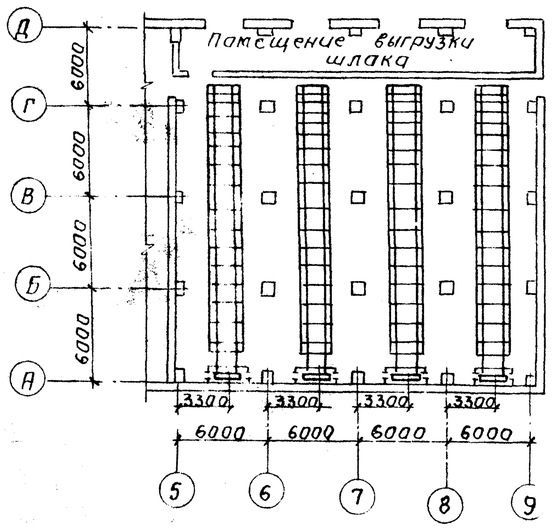

Техническая характеристика	
1. Расчетная максимальная производительность данного подъемника, м3/ч.	7.0
2. Емкость ковша, м3	0,5
3. Угол подъема ковша, градусов	75
4. Скорость движения ковша, м/с	0,5
5. Мощность электродвигателя, квт.	8,5

Согласовано

Гл. спец. ПСП	Учитель	Берлин
Рук. гр. ПСП	Шибнев	
Рук. гр. ЛСП		
Гл. спец. ОА	Малюшевская	Рядом
Гл. спец. ОВТ		
Гл. спец. ОВ	Малых	
Гл. спец. ОВ	Новиков	
Гл. спец. ОВ	Мирзоев	

Взам. инв. №

Подпись и дата

Инв. № подл.

Привязан:

Инв. №

Нач. отд.	Григорьянц		
Н. контр.	Амбрас		
Гл. спец.	Зуренко		
Рук. гр.	Крцвка		

903-1-289.91-3Ш

Котельная с 4 котлами Е-6,5-1,4Р
Залошлакоудаление механическое.

Главный корпус.

Стадия	Лист	Листов
Р	2	

Установка подъемника для залошлакоудаления. План на отм. 0.000 в осях „А-Д", „5-9".

Харьковский Сантехпроект

25266-06 32

Альбом 6

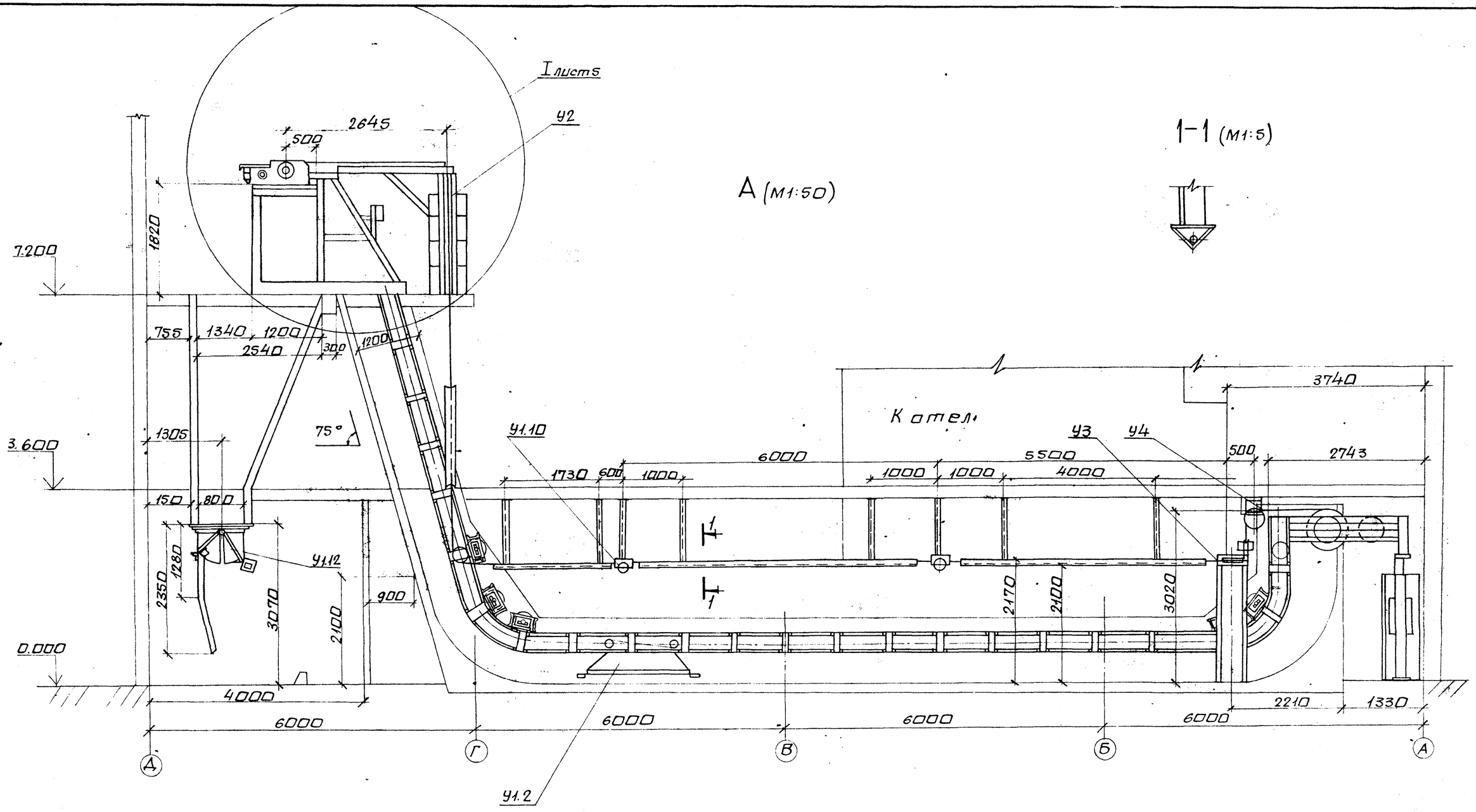

					903-1-289.91-3Ш		
					Котельная с 4 котлами Е-6,5-1,4Р Золошлакоудаление механическое		
Привязан:			Нач.отд.	Григорьянц	Главный корпус	Стадия	Лист	Листов
			Н.контр.	Амбрас		Р	3	
			Гл.спец.	Зиренко				
			Рук.гр.	Кривка	Установка подъемника для золошлакоудаления. Вид А. Разрез 1-1.	Харьковский Сантехпроект		
Инв. №								

Инв.№подл. | Подп. и дата | Взам.инв.№

25266-06 33 формат А2

Альбом 6

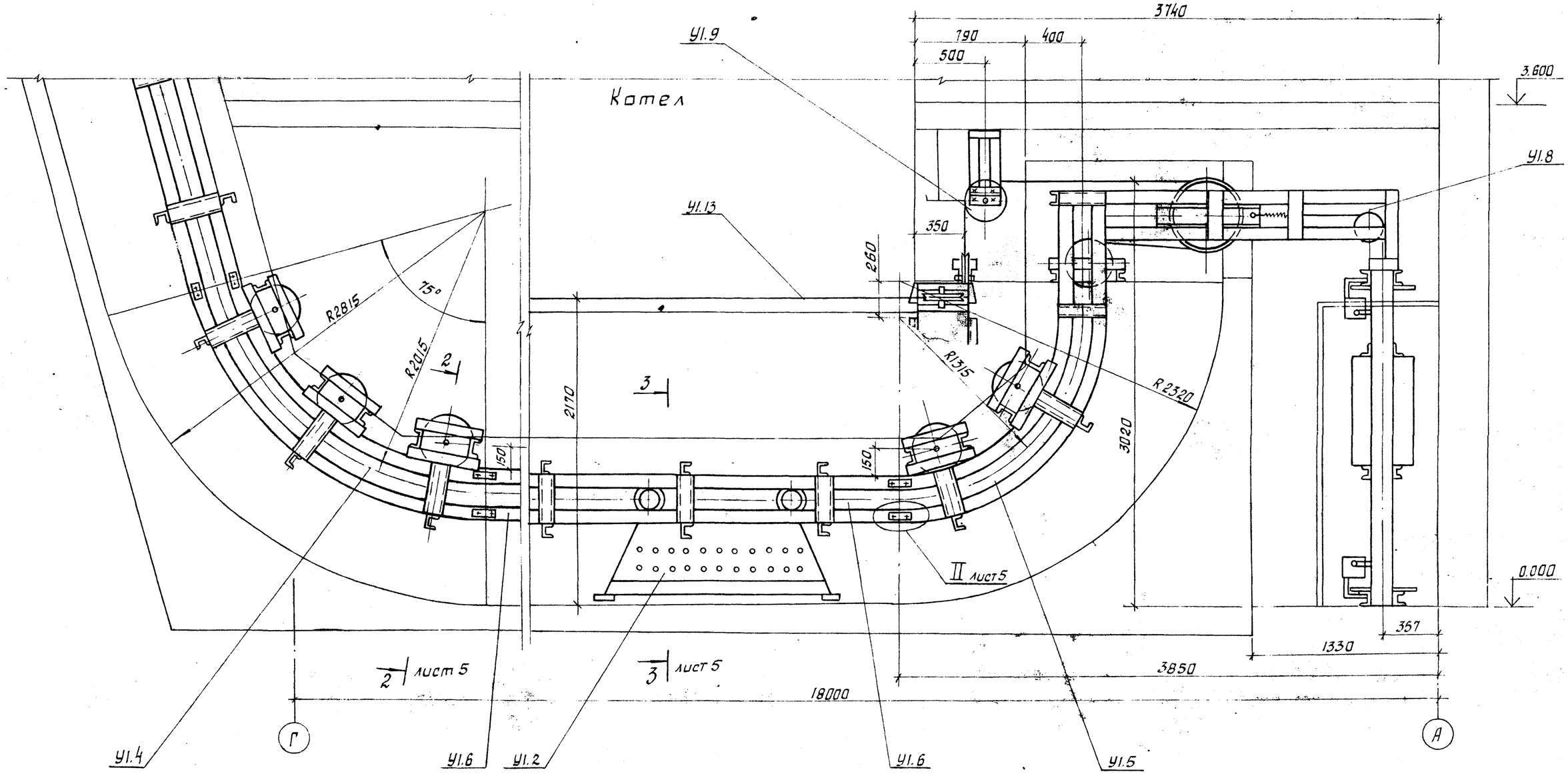

Нач. отд.	Григорьянц		903-1-289.91-ЗШ		
Н. контр.	Амбрас		Котельная с 4 котлами Е-6,5-1,4Р Золошлакоудаление механическое.		
Гл. спец.	Виренко		Главный корпус.	Стадия	Лист	Листов
Рук. гр.	Кривка			Р	4	
			Установка подъемника для золошлакоудаления. Разрез 1-1.	Харьковский сантехпроект.		

Привязан.

Инв. №

Инв. № подл. | Подпись и дата | Взам. инв. №

25266-06 34

Формат А2

Альбом 6

I (М1:20)

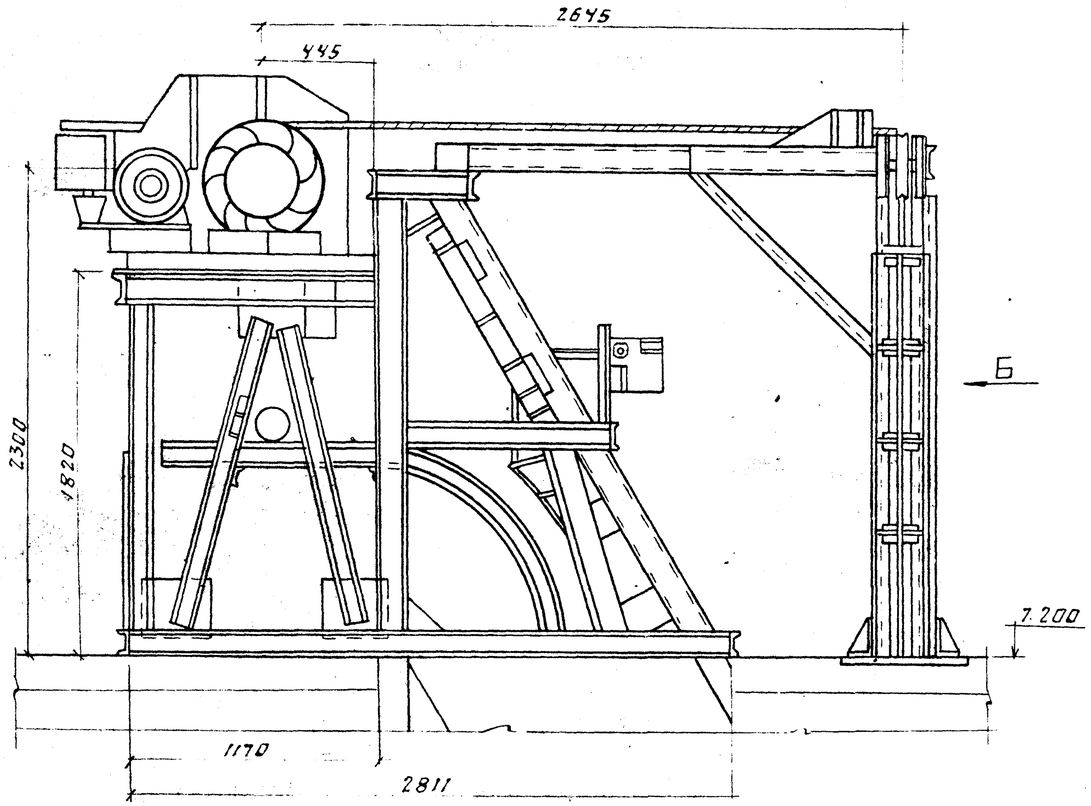

Б (М1:20)

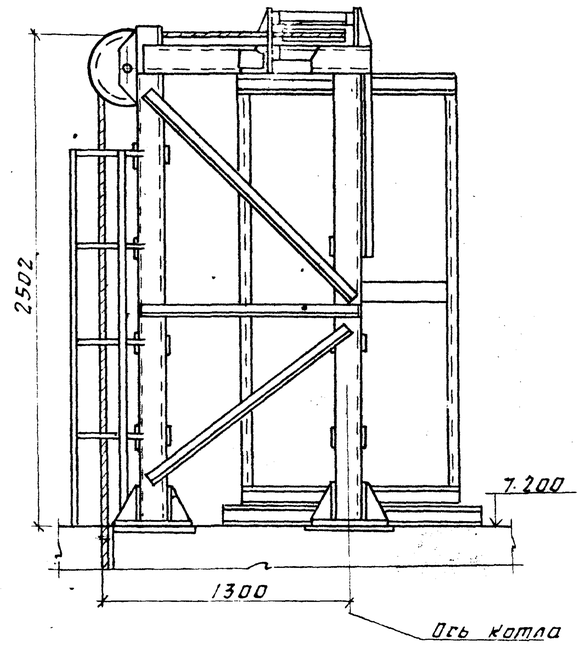

В (М1:20)

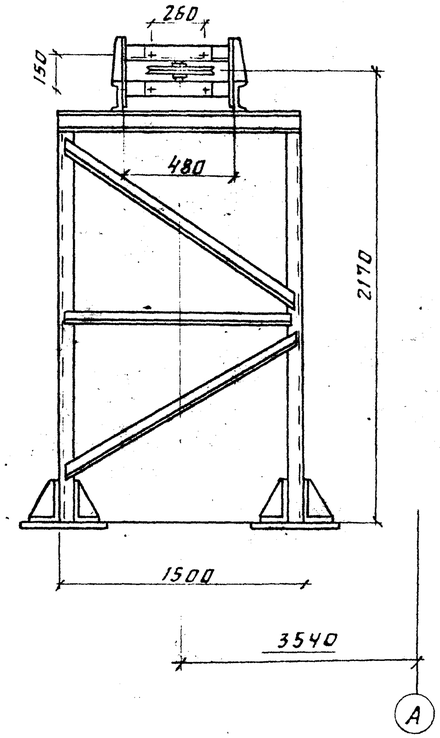

2-2 (М1:20)

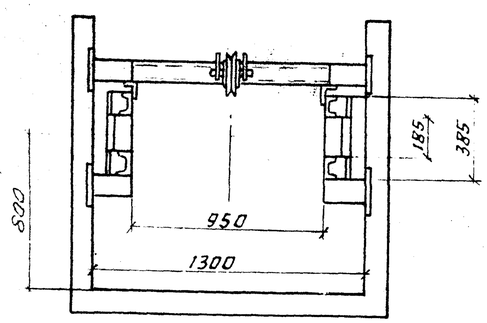

3-3 (М1:20)

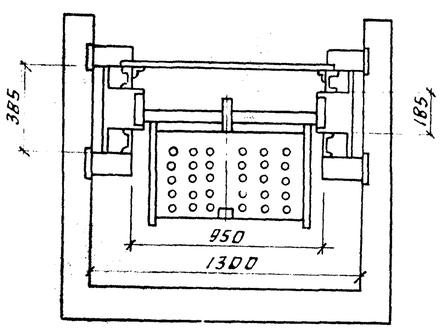

II (М1:20)

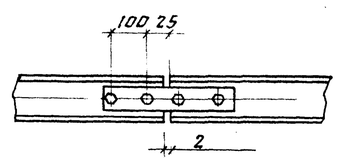

Нач.отд.	Григорьянц		
Н.контр.	Алебрас		
Гл.спец.	Зиренко		
Рук.гр.	Кривко		

Привязан:

Инв.№

903-1-289.91 ЗШ

Котельная с 4 котлами Е-6,5-1,4Р
Золошлакоудаление механическое

Главный корпус

Стадия	Лист	Листов
Р	5	

Установка подъемника для золошлакоудаления
Узлы I-II Виды Б,В
Разрезы 2-2; 3-3

Харьковский Сантехпроект

Инв.№ подл. | Подп. и дата | Взам. инв.№

Альбом 6

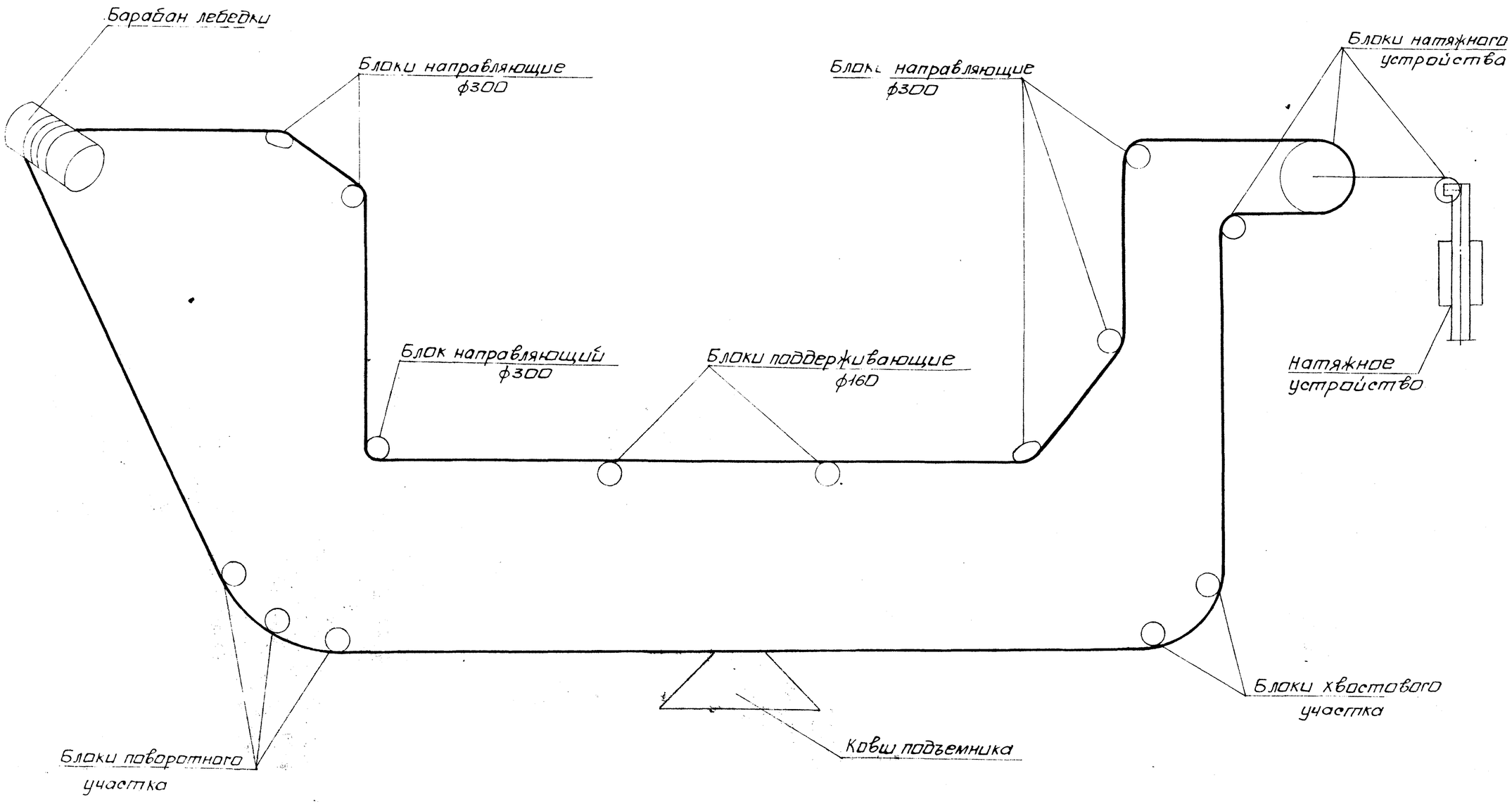

Инв. N подл.	Подп. и дата	Взам. инв. N

Привязан:

Инв. №

Нач. отд.	Григорьянц		
Н. контр.	Амбрас		
Гл. спец.	Зиренко		
Рук. гр.	Кривко		

903-1-289.91-ЗШ

Котельная с 4 котлами Е-6,5-1,4Р. Золошлакоудаление механическое

Главный корпус

Стадия	Лист	Листов
Р	6	

Принципиальная схема монтажа каната подъемника для золошлакоудаления

Харьковский Сантехпроект