ТИПОВОЙ ПРОЕКТ
903-1-289.91

КОТЕЛЬНАЯ С 4 КОТЛАМИ Е-6.5-1,4Р
ЗОЛОШЛАКОУДАЛЕНИЕ МЕХАНИЧЕСКОЕ
ТОПЛИВО – КАМЕННЫЕ И БУРЫЕ УГЛИ
СИСТЕМА ТЕПЛОСНАБЖЕНИЯ ЗАКРЫТАЯ

АЛЬБОМ 4
РЕШЕНИЯ ТЕПЛОМЕХАНИЧЕСКИЕ

ТМ6 КОТЛОАГРЕГАТ. ТОПЛИВО – БУРЫЕ УГЛИ СТР. 2 – 19

25266-04
86-02

Отпускная цена
на момент реализации
указана в счет-накладной

ТИПОВОЙ ПРОЕКТ
903-1-289.91
КОТЕЛЬНАЯ С 4 КОТЛАМИ Е-6.5-1,4Р. ЗОЛОШЛАКОУДАЛЕНИЕ МЕХАНИЧЕСКОЕ. ТОПЛИВО-КАМЕННЫЕ И БУРЫЕ УГЛИ. СИСТЕМА ТЕПЛОСНАБЖЕНИЯ ЗАКРЫТАЯ.

АЛЬБОМ 4
ПЕРЕЧЕНЬ АЛЬБОМОВ

АЛЬБОМ 1 ПОЯСНИТЕЛЬНАЯ ЗАПИСКА.

АЛЬБОМ 2 РЕШЕНИЯ ТЕПЛОМЕХАНИЧЕСКИЕ.
ТМ1 РАСПОЛОЖЕНИЕ ОБОРУДОВАНИЯ.
ТМ2 ОБЩЕКОТЕЛЬНЫЕ ТРУБОПРОВОДЫ. ДЕАЭРАЦИОННО-ПИТАТЕЛЬНАЯ УСТАНОВКА
ТМ3 ВОДОПОДОГРЕВАТЕЛЬНАЯ УСТАНОВКА.
ТМ4 УСТАНОВКА ГОРЯЧЕГО ВОДОСНАБЖЕНИЯ.

АЛЬБОМ 3 РЕШЕНИЯ ТЕПЛОМЕХАНИЧЕСКИЕ.
ТМ5 КОТЛОАГРЕГАТ. ТОПЛИВО-КАМЕННЫЕ УГЛИ.
ГСВ ГАЗОСНАБЖЕНИЕ. ВНУТРЕННИЕ УСТРОЙСТВА.

АЛЬБОМ 4 РЕШЕНИЯ ТЕПЛОМЕХАНИЧЕСКИЕ.
ТМ6 КОТЛОАГРЕГАТ. ТОПЛИВО-БУРЫЕ УГЛИ.

АЛЬБОМ 5 ВП ВОДОПОДГОТОВКА.

АЛЬБОМ 6 ТП ТОПЛИВОПОДАЧА.
ЗШ ЗОЛОШЛАКОУДАЛЕНИЕ.

АЛЬБОМ 7 ТМ.Н БЛОКИ ТЕПЛОМЕХАНИЧЕСКОГО ОБОРУДОВАНИЯ.
ВП.Н БЛОКИ ВОДОПОДГОТОВКИ.

АЛЬБОМ 8 ч.1,2А АВТОМАТИЗАЦИЯ.
СС СВЯЗЬ И СИГНАЛИЗАЦИЯ.

АЛЬБОМ 9 ч.1,2 ЭМ ЭЛЕКТРООБОРУДОВАНИЕ СИЛОВОЕ.

АЛЬБОМ 10 ЭО ЭЛЕКТРООСВЕЩЕНИЕ.

АЛЬБОМ 11 АР РЕШЕНИЯ АРХИТЕКТУРНЫЕ.
АРИ СТРОИТЕЛЬНЫЕ ИЗДЕЛИЯ.
АЗ ЗАЩИТА АНТИКОРРОЗИОННАЯ КОНСТРУКЦИЙ.
ГП ГЕНЕРАЛЬНЫЙ ПЛАН.
ОС ОРГАНИЗАЦИЯ СТРОИТЕЛЬСТВА.

АЛЬБОМ 12 ч.1,2 КЖ КОНСТРУКЦИИ ЖЕЛЕЗОБЕТОННЫЕ.

АЛЬБОМ 13 ч.1,2 КЖИ СТРОИТЕЛЬНЫЕ ИЗДЕЛИЯ.

АЛЬБОМ 14 КМ КОНСТРУКЦИИ МЕТАЛЛИЧЕСКИЕ.

АЛЬБОМ 15 ОВ ОТОПЛЕНИЕ И ВЕНТИЛЯЦИЯ.
ВК ВОДОПРОВОД И КАНАЛИЗАЦИЯ ВНУТРЕННИЕ.

АЛЬБОМ 16 ВОЗДУХОВОДЫ И ГАЗОХОДЫ КОТЛОАГРЕГАТА. ТОПЛИВО-КАМЕННЫЕ УГЛИ. КОНСТРУКТОРСКАЯ ДОКУМЕНТАЦИЯ.

АЛЬБОМ 17 ВОЗДУХОВОДЫ И ГАЗОХОДЫ КОТЛОАГРЕГАТА. ТОПЛИВО-БУРЫЕ УГЛИ. КОНСТРУКТОРСКАЯ ДОКУМЕНТАЦИЯ.

АЛЬБОМ 18 ч.1,2 МОНТАЖНЫЕ ИЗДЕЛИЯ. КОНСТРУКТОРСКАЯ ДОКУМЕНТАЦИЯ.

АЛЬБОМ 19 ЩИТЫ УПРАВЛЕНИЯ. ЗАДАНИЕ ЗАВОДУ-ИЗГОТОВИТЕЛЮ.

АЛЬБОМ 20 НИЗКОВОЛЬТНЫЕ КОМПЛЕКТНЫЕ УСТРОЙСТВА ЗАДАНИЕ ЗАВОДУ-ИЗГОТОВИТЕЛЮ.

АЛЬБОМ 21 ч.1,2 СПЕЦИФИКАЦИЯ ОБОРУДОВАНИЯ. ПОСТАВКА ЗАКАЗЧИКА.

АЛЬБОМ 22 СПЕЦИФИКАЦИЯ ОБОРУДОВАНИЯ. ПОСТАВКА ПОДРЯДЧИКА.

АЛЬБОМ 23 ОПРОСНЫЕ ЛИСТЫ.

АЛЬБОМ 24 ВЕДОМОСТИ ПОТРЕБНОСТИ В МАТЕРИАЛАХ.

АЛЬБОМ 25 ч.1,2 СМЕТЫ НА ТЕПЛОМЕХАНИЧЕСКОЕ ОБОРУДОВАНИЕ И ТРУБОПРОВОДЫ.

АЛЬБОМ 26 СМЕТЫ НА РАБОТЫ ПО АВТОМАТИЗАЦИИ, СВЯЗИ И СИГНАЛИЗАЦИИ.

АЛЬБОМ 27 СМЕТЫ НА ЭЛЕКТРООБОРУДОВАНИЕ И МОНТАЖНЫЕ РАБОТЫ.

АЛЬБОМ 28 ч.1,2 СМЕТЫ НА СТРОИТЕЛЬНЫЕ РАБОТЫ.

АЛЬБОМ 29 СМЕТЫ НА САНИТАРНО-ТЕХНИЧЕСКИЕ РАБОТЫ.

АЛЬБОМ 30 ТЕХНИКО-ЭКОНОМИЧЕСКИЕ ПОКАЗАТЕЛИ. ОБЪЕКТНЫЕ СМЕТЫ.

ПРИМЕНЕННЫЕ МАТЕРИАЛЫ

ТИПОВОЙ ПРОЕКТ	709-9-100.89	СКЛАД УГЛЯ С ЖЕЛЕЗНОДОРОЖНОЙ ЭСТАКАДОЙ
ТИПОВОЙ ПРОЕКТ	709-9-101.89	СКЛАД МОКРОГО ХРАНЕНИЯ ХЛОРИСТОГО НАТРИЯ $V=40м^3$
ТИПОВОЙ ПРОЕКТ	903-1-288.91 альб.17	КОНВЕЙЕР ЛЕНТОЧНЫЙ КОНСТРУКТОРСКАЯ ДОКУМЕНТАЦИЯ
ТИПОВОЙ ПРОЕКТ	903-9-27.89	СТАЛЬНОЙ БАК-АККУМУЛЯТОР ДЛЯ ГОРЯЧЕЙ ВОДЫ $V=200м^3$
ТИПОВОЙ ПРОЕКТ	903-9-29.89	БЛОК КОТЕЛЬНО-ВСПОМОГАТЕЛЬНЫХ ПОМЕЩЕНИЙ
ТИПОВОЙ ПРОЕКТ	907-2-205	ТРУБА ДЫМОВАЯ КИРПИЧНАЯ $H=45м$; $Д_0=1,5м$ С НАДЗЕМНЫМ ПРИМЫКАНИЕМ ГАЗОХОДОВ ДЛЯ КОТЕЛЬНЫХ УСТАНОВОК
ТИПОВОЙ ПРОЕКТ	907-02-222	СВЕТОВЫЕ ОГРАЖДЕНИЯ ВЫСОТНЫХ ДЫМОВЫХ ТРУБ
СЕРИЯ	3.407-108 в. 1,2,3	УНИФИЦИРОВАННЫЕ ПРОЖЕКТОРНЫЕ МАЧТЫ И ОТДЕЛЬНО СТОЯЩИЕ МОЛНИЕОТВОДЫ

РАЗРАБОТАН:
ИНСТИТУТОМ ХАРЬКОВСКИЙ САНТЕХПРОЕКТ
ГЛАВНЫЙ ИНЖЕНЕР ИНСТИТУТА
В.А. СЛЮСАРЕВ
ГЛАВНЫЙ ИНЖЕНЕР ПРОЕКТА
Л.И. ЛЕВОНТИН
ИНСТИТУТОМ ХАРЬКОВСКИЙ ПРОМСТРОЙНИИПРОЕКТ
ГЛАВНЫЙ ИНЖЕНЕР ИНСТИТУТА
Н.Ф. ДОВГИЙ
ГЛАВНЫЙ ИНЖЕНЕР ПРОЕКТА
А.П. ШКОЛЬНЫЙ

УТВЕРЖДЕН И ВВЕДЕН В ДЕЙСТВИЕ ГПКНИИ „САНТЕХНИИПРОЕКТ" ПРОТОКОЛ ОТ 22.08.1991 г. N25

© АПП ЦИТП 1992

Альбом 4

Ведомость рабочих чертежей основного комплекта марки ТМ6

Лист	Наименование	Примечан.
1	Общие данные (начало)	
2	Общие данные (продолжение)	
3	Общие данные (продолжение)	
4	Общие данные (окончание)	
5	Облуровка фронтальной стенки котла, предтопка и шлакового бункера. Разрез 1-1. Вид А. Узел I. Спецификация	
6	Облуровка золового бункера котла. План. Разрезы 1-1; 2-2; 3-3. Узел I. Спецификация	
7	Теплоизоляция барабана котла. План. Разрез 1-1. Вид А. Спецификация	
8	Расположение оборудования котлоагрегата. План на отм. 0.000. Разрез 1-1	
9	Расположение оборудования котлоагрегата. Планы на отм. 3.600 и 7.200	
10	Расположение оборудования котлоагрегата. Разрезы 2-2 и 3-3	
11	Расположение оборудования котлоагрегата. Разрез 4-4	
12	Расположение оборудования котлоагрегата. Спецификация (начало)	
13	Расположение оборудования котлоагрегата. Спецификация (окончание)	
14	Схема трубопроводов	
15	Трубопроводы. Планы на отм. 0.000 и 7.200. Разрез 1-1	
16	Трубопроводы. Разрезы 2-2 и 3-3	
17	Трубопроводы. Спецификация (начало)	
18	Трубопроводы. Спецификация (окончание)	

Ведомость ссылочных и прилагаемых документов (начало)

Обозначение	Наименование	Примечан.
Ссылочные	документы	
ОСТ34-42-756-85	Соединения фланцевые для камерных измерительных диафрагм трубопроводов $P_у \le 2,5$ МПа	
ОСТ34-42-610-84 – ОСТ34-42-623-84	Опоры и подвески стационарных трубопроводов с параметрами среды $P_{раб.} \le 2,2$ МПа и $t_{раб.} \le 425°C$ ТЭС, АЭС и пылегазовоздухопроводов ТЭС из унифицированных деталей. Опоры подвижные и неподвижные	
ОСТ34-42-723-85... ОСТ34-42-745-85	Сборочные единицы и детали подвесок стационных трубопроводов $P_{раб.} \le 2,2$ МПа ТЭС, АЭС и пылегазовоздухопроводов ТЭС ч. 1.2	
Серия 3.903-14 вып. 1 и 1.2	Конструкции индустриальные промышленной тепловой изоляции	
Минмонтажспецстрой СССР. Главмонтажавтоматика. Сборник 50.	Установка закладных конструкций на технологических трубопроводах и оборудование. Узлы и детали к ним	
Минмонтажспецстрой СССР. Главмонтажавтоматика. Сборник 25	Установка закладных конструкций на технологическом оборудовании и трубопроводах. Узлы и детали	

Ведомость ссылочных и прилагаемых документов (окончание)

Обозначение	Наименование	Примечан.
Прилагаемые	документы	
903-1-289.91-ТМ.ПЗ	Пояснительная записка	Альбом 1
903-1-289.91-ТМ.С01	Спецификация оборудования. Поставка заказчика	Альбом 21 ч. 1,2
903-1-289.91-ТМ.С01.1	Спецификация оборудования. Поставка подрядчика	Альбом 22
903-1-289.91-ТМ.ВМ	Ведомости потребности в материалах	Альбом 24
903-1-289.91	Газоходы и воздуховоды котлоагрегата. Топливо-бурые угли. Конструкторская документация	Альбом 17
903-1-289.91	Монтажные изделия. Конструкторская документация	Альбом 18 ч. 1,2
903-1-289.91	Сметы на тепломеханическое оборудование и трубопроводы	Альбом 25 ч. 1,2

Типовой проект разработан в соответствии с действующими нормами и правилами и предусматривает мероприятия обеспечивающие пожарную безопасность при эксплуатации здания
Главный инженер проекта /Левонтин/

Инв. № подл. | Подп. и дата | Взам. инв. №

Привязан:

Инв. №

ГИП	Левонтин		903-1-289.91-ТМ6
Гл.спец.Т.О.	Зиренко		Котельная с 4 котлами Е-6,5-1,4Р Золошлакоудаление механическое
Нач.отд.	Григорьянц		Главный корпус. Котлоагрегат Е-6,5-1,4Р
Н.контр.	Григорьянц		Стадия: Р; Лист: 1; Листов: 18
Гл.спец	Зиренко		
Рук.гр.	Кижняк		Общие данные (начало)
Ведущий инж.	Гунева		Харьковский Сантехпроект

25266-04 3 Формат А2

Альбом 4

Ведомость спецификаций

Лист	Наименование	Примечан.
5	Облицовка фронтальной стенки котла, предтопка и шлакового бункера. Разрез 1-1. Вид А. Узел I. Спецификация	
6	Облицовка золового бункера котла. План. Разрезы 1-1; 2-2; 3-3. Узел I. Спецификация	
7	Теплоизоляция барабана котла. План. Разрез 1-1. Вид А. Спецификация	
12	Расположение оборудования котлоагрегата. Спецификация (начало)	
13	Расположение оборудования котлоагрегата. Спецификация (окончание)	
17	Трубопроводы. Спецификация (начало)	
18	Трубопроводы. Спецификация (окончание)	

Условные обозначения линий трубопроводов

Наименование	Обозначен.
Трубопровод пара 1,4МПа (14кгс/см²)	—ТН—
Трубопровод пара 0,7МПа (7кгс/см²)	—Т72—
Трубопровод пара 0,2МПа (2кгс/см²)	—Т73—
Трубопровод питательной воды	—Т91—
Трубопровод непрерывной продувки	—Т92—
Трубопровод периодической продувки	—Т93—
Трубопровод напорного слива	—Т95—
Трубопровод свободного слива	—Т96—
Трубопровод атмосферный	—Т97—

Указания по изготовлению, монтажу, окраске и тепловой изоляции

1. Материалы трубопроводов приняты:

— для труб стальных бесшовных холоднотянутых и холоднокатанных по ГОСТ 8734-75* (поставка по группе В ГОСТ 8733-87 с обязательным испытанием на загиб по п.1.10) - сталь 20Г по ГОСТ 4543-71 с механическими свойствами по табл.1 ГОСТ 8733-87.

Условное обозначение: труба $\frac{\text{ГОСТ 8734-75*}}{\text{В 20Г ГОСТ 8733-87}}$

— для труб стальных бесшовных горячекатанных по ГОСТ 8732-78* (поставка по группе В ГОСТ 8731-87) сталь 20Г ГОСТ 4543-71* соответствующих требованиям табл.2 „Правил устройства и безопасной эксплуатации трубопроводов пара и горячей воды."

Условное обозначение: труба $\frac{\text{ГОСТ 8732-78*}}{\text{В 20 ГОСТ 8731-87}}$.

— для труб стальных электросварных прямошовных по ГОСТ 10704-76* (поставка по группе В ГОСТ 10705-80*) для расчетных температур наружного воздуха:

- 20°С - сталь В ст 3 сп 3
- 30°С - сталь В ст 3 сп 4
- 40°С - сталь В ст 3 сп 5

по ГОСТ 380-88 группе В соответствующих требованиям табл.2 „Правил устройства и безопасной эксплуатации трубопроводов пара и горячей воды."

Условное обозначение: труба $\frac{\text{ГОСТ 10704-76*}}{\text{В ст 3 сп 5 ГОСТ 10705-80*}}$

Труба стальная водогазопроводная ГОСТ 3262-75* для расчетных температур наружного воздуха:

минус 20°С - из стали В ст 3 сп 2

минус 30°С - из стали В ст 3 сп 3

минус 40°С - из стали В ст 3 сп 4 по ГОСТ 380-88 группы В.

2. Изделия поставлять изготовленными из следующих материалов:

— детали трубопроводов по ГОСТ 17375-83*-17379-83* сталь марки 20 по ГОСТ 1050-88 в соответствии с техническими требованиями по ГОСТ 17380-83*;

— фланцы по ГОСТ 12820-80*-12821-80*; сталь В ст 3 сп 5 ГОСТ 380-88;

болты по ГОСТ 7798-70* сталь 20 ГОСТ 1050-88;

гайки по ГОСТ 5915-70* сталь 10 ГОСТ 1050-88;

прокладки ГОСТ 15180-86 паронит ГОСТ 481-80*;

3. Обработку кромок и сварные соединения стальных трубопроводов производить согласно ГОСТ 16037-80.
4. Трубопроводы прокладывать с уклоном i=0,003 в сторону движения транспортируемой среды, рабочие параметры которой приведены в спецификации.
5. Наружные трубопроводы прокладывать с уклоном не менее 0,002 в сторону здания котельной.
6. Монтаж вспомогательных трубопроводов диаметром менее 50мм выполнять в соответствии со схемами, расстояние между опорами (подвесками) принять:

для стальных Ду 40мм - 2,0м.

трубопроводов Ду 15-32мм - 1,6м.

Материалы для крепления учтены в спецификациях.

7. В нижних точках каждого отключаемого участка трубопровода установить спускные штуцера в верхних точках - воздушники.

Арматуру расположить в местах, удобных для обслуживания и ремонта.

8. Гидравлические испытания трубопроводов в собранном виде производить пробным давлением, равным 1,25 рабочего давления.
9. Размеры коробов приведены внутренние. Сварные швы выполнять по ГОСТ 5264-80.
10. Для жесткости на коробах предусмотрены ребра из полосовой стали (ГОСТ 103-76*).
11. Производство и приемку работ по монтажу оборудования и трубопроводов выполнять в соответствии со СНиП 3.05.05-84.

Привязан:

Инв. №

Взам.инв.№ | Подп. и дата | Инв.№подл.

ГИП	Левонтин		903-1-289.91-ТМ6
Гл.спец.ТО	Зиренко		Котельная с 4 котлами Е-6,5-1,4Р. Золошлакоудаление механическое
Нач.отд.	Григорьянц		
Н.контр.	Григорьянц		Главный корпус. Котлоагрегат Е-6,5-1,4Р — Стадия: Р; Лист: 2; Листов:
Гл.спец.	Зиренко		
Рук.гр.	Хижняк		
Вед.инж.	Дунева		Общие данные (продолжение) — Харьковский Сантехпроект

25266-04 4 Формат А2

Альбом 4

Указания по антикоррозионной защите

Наименование технологического аппарата, газохода, трубопровода, габаритные размеры, мм; номер позиции	Условия эксплуатации (состав среды; температура, °С; давление, МПа; коэффициент заполнения; место установки и др.)	Конструкция антикоррозионного покрытия	Технические требования по производству работ
1. Вентилятор возврата уноса и острого дутья поз. I-К3 4шт.	Воздух t=30°С в помещении	Наружная поверхность: вибродемпфирующая мастика ВД-17-59 в 6 слоев	Приемку и подготовку поверхностей под антикоррозионную защиту, выполнение химзащитных работ и контроль качества покрытия производить согласно требования СНиП 3.04.03-86, сборника конструкций по защите от коррозии ВСН 214-82 / ММССССР, химзащитные работы производить в теплый период года при температуре воздуха не ниже +10°С
2. Вентилятор центробежный ВДН-9У-1 поз. I-К7 4шт.	То же	То же	
3. Воздуховоды котлов Е-6,5-1,4Р (металлические) поз. I-К11 4шт. (габариты переменные)	То же	Наружная поверхность: Эмаль ПФ-837 в 2 слоя ТУ6-10-1309-77 по 2 слоям ГФ-021 ГОСТ 25129-82*	

Наименование технологического аппарата, газохода, трубопровода, габаритные размеры, мм; номер позиции	Условия эксплуатации (состав среды; температура, °С; давление, МПа; коэффициент заполнения; место установки и др.)	Конструкция антикоррозионного покрытия	Технические требования по производству работ
4. Золоуловитель БЦ-259(6х5) поз. I-К8 4 шт	$\eta_{возд.}$ = 52,1% η_{RO_2} = 7,7% η_{H_2O} = 8,5% η_{NO_2} = 31,7% $C_{тв}$ = 0,238 г/м³ C_{co} = 0,444 г/м³ C_{SO_2} = 0,225 г/м³ C_{NO_2} = 0,203 г/м³ t = 310-160°С P= 18-145 мм в.ст.	Внутренняя поверхность: Органосиликатная композиция ОС-82-02 в 4 слоя	Лакокрасочные покрытия подлежат систематическому контролю не реже одного раза в полугодие и своевременному восстановлению на поврежденных участках
5. Газоходы котлов Е-6,5-1,4Р (металлические) поз. I-К10 4шт (габариты переменные)	То же	Внутренняя поверхность: Органосиликатная композиция ОС-82-02 в 4 слоя Наружная поверхность: Эмаль ПФ-837 в 2 слоя ТУ6-10-1309-77 по 2 слоям ГФ-021 ГОСТ 25129-82*	
6. Блок холодильника отбора проб БХОП поз. II-К9 4шт	В помещении t=40°С P=0,1МПа		
1. Трубопровод ф32х2,2	То же	Наружная поверхность: Эмаль ПФ-133 в 2 слоя ГОСТ 926-82 по 2 слоям БТ-177 ОСТ 6-10-426-79 по 1 слою ГФ-021 ГОСТ 25129-82*	
2. Металлоконструкция	В помещении	Эмаль ПФ-133 в 2 слоя ГОСТ 926-82 по 2 слоям ГФ-021 ГОСТ 25129-82*	

Инв. № подл. | Подп. и дата | Взам. инв. №

Привязан:

Инв. №

ГИП	Левонтин		903-1-289.91-ТМ6
Гл. спец. ТО	Зуренко		Котельная с 4 котлами Е-6,5-1,4Р Золошлакоудаление механическое
Нач. отд.	Григорьянц		Главный корпус. Котлоагрегат Е-6,5-1,4Р — Стадия: Р; Лист: 3; Листов:
Н. контр.	Григорьянц		
Гл. спец.	Зуренко		
Рук. гр.	Чижняк		
Вед. инж.	Дунеба		Общие данные (продолжение) — Харьковский Сантехпроект

Альбом 4

Ведомость теплоизоляционных конструкций

Наименование элемента, диаметр или размеры, мм	Кол.	Температура теплоносителя, °С Макс	Средняя годовая	Изоляционные конструкции: Основной теплоизоляционный слой: Материал	Толщина, мм	Общий объем, м3	Покровный слой: Материал	Толщина, мм	Общая поверхность, м2	Обозначение применяемых чертежей
Оборудование										
Дымосос центробежный ДН-10У	4	165		Маты минераловатные прошивные МЗБ2-100 на металлической сетке N12,5-0,5 ГОСТ 21880-86	80	2,64	Лист алюминиевый А1 ГОСТ 21631-76*Е	1,0	40,2	серия 3.903-14 ч.II с.350-352
Газоходы	4	315			100	45,3		1,0	459,5	то же 3.903-14.1-147-07
Воздуховоды	4	210			80	18,5		1,0	250	то же 3.903-14.1-147-06
Воздуховоды	4	5			60	7,9	То же	1,0	133,6	то же 3.903-14.1-147-05
Калорифер КСК3-9-02ХЛ3А	8	150			60	1,84	"	1,0	25,6	то же
Устройство возврата уноса и острого дутья:				То же, МЗБ1-100 на стеклосетке			Стеклопластик рулонный РСТ-Х-Н ТУ-6-11-145-80			то же ч.I с.134-138
Трубопровод ф108х3,5 п.м	16	315			80	0,784		0,25	13,44	3.903-14.1-29-11
ф159х4,5 п.м	16	315			80	0,96		0,25	16,92	то же 3.903-14.1-29-15
Трубопроводы и арматура										
Трубопроводы										То же ч.I с.15-19
Т91 ф18х2	160	145		Полотно холстопрошивное ХПС-Т-5 ТУ6-48.0209777-1-88	30	0,8	Лента алюминиевая гофрированная АГ 0,25 ГОСТ 13726-78*	0,25	43,2	3.903-14.1-01
Т96, Т97 ф15х2,5	38	190			40	0,304		0,25	12,54	то же 3.903-14.1-01-01
Т91 ф25х2	4	145			30	0,02		0,25	1,08	то же 3.903-14.1-01-02
Т71, Т92, Т95, Т96, Т97 ф25х2,2	248	194			40	1,984		0,25	81,84	то же 3.903-14.1-01-03
Т71, Т93, Т95 ф38х2,5	182	194			40	1,82		0,25	69,16	то же 3.903-14.1-01-06
Т91 ф57х3	112	145		То же	40	1,344	То же	0,25	49,28	то же 3.903-14.1-01-12
Т71, Т95, Т96 ф57х3	108	194		"	60	2,376	"	0,25	61,56	то же 3.903-14.1-01-13
Т71 ф133х4	60	194		Маты минватные прошивные МЗБ1-100 на стеклосетке ГОСТ 21880-86	60	2,16	Стеклопластик рулонный РСТ-Х-Н ТУ6-11-145-80	0,25	48,6	то же ч.I с.134-138 3.903-14.1-29-10
Т97 ф159х4,5	40	190			60	1,64		0,25	35,6	то же 3.903-14.1-29-12
Трубопроводная арматура										То же ч.II с.277-281
Ду15	16	194		Маты минватные прошивные МЗБ1-100 ГОСТ 21880-86 в обкладке из ткани конструкционной	40	0,16	Лист алюминиевый А1 ГОСТ 21631-76*Е	1,0	6,08	3.903-14.1-109
Ду20	20	194			40	0,2		1,0	7,6	то же
Ду20	12	145			40	0,12		1,0	4,56	то же
Ду32	12	190			40	0,149	То же	1,0	5,18	то же 3.903-14.1-109-01
Ду50	4	145			40	0,058	"	1,0	1,92	то же 3.903-14.1-109-04
Ду50	4	194			60	0,09	"	1,0	2,24	то же 3.903-14.1-109-05
Ду150	4	194			60	0,184	"	1,0	4,0	то же 3.903-14.1-109-23
Фланцевое соединение										То же ч.II с.222-227
Ду125	4	194		То же	60	0,12	То же, А0,8	0,8	2,8	3.903-14.1-82-19

NN п/п	Перечень видов работ, для которых необходимо составлять акты освидетельствования скрытых работ согласно СНиП 3.01.01-85.
1	Подготовка поверхностей оборудования и наружных трубопроводов под защитные антикоррозионные покрытия
2	Выполнение отдельных элементов антикоррозионного покрытия
3	Установка каркаса теплоизоляции и элементов для ее крепления
4	Послойное нанесение теплоизоляции
5	Прокладка трубопроводов во втулках через ограждающие конструкции и перекрытия здания

Распространители ссылочных документов

серия 3.903-14	ВНИПИ Теплопроект, г. Москва ул. Колинтерна, 7, корп. 2
ОСТ 34-42-559-82 – ОСТ 34-42-565-82, ПГВУ, А8	Ленинградский центр НТИ, 191011 г. Ленинград, ул. Садовая, 2
ОСТ 34-42-756-85, ОСТ 34-42-610-84 – ОСТ 34-42-623-84, ОСТ 34-42-723-85 – ОСТ 34-42-745-85	ЦНТИ по энергетике и электрификации Минэнерго СССР 129041, г. Москва, пр. Мира, 68
сборники 50 и 25	„Главмонтажавтоматика" 103000, г. Москва ул. Б Садовая, 8а.

Инв. № подл. | Подп. и дата | Взам. инв. №

Привязан:

Инв. №

ГИП	Левонтин		903-1-289.91 – ТМ6
Гл.спец.	Зиренко		Котельная с 4 котлами Е-6,5-1,4Р. Золошлакоудаление механическое
Нач.отд.	Григорьянц		Главный корпус. Котлоагрегат Е-6,5-1,4Р — Стад. Р, Лист 4, Листов
Н.контр.	Григорьянц		
Гл.спец.	Зиренко		
Рук.пр.	Хужняк		
Вед.инж.	Дуневич		Общие данные (окончание). Харьковский Сантехпроект

Альбом 4

Вид А

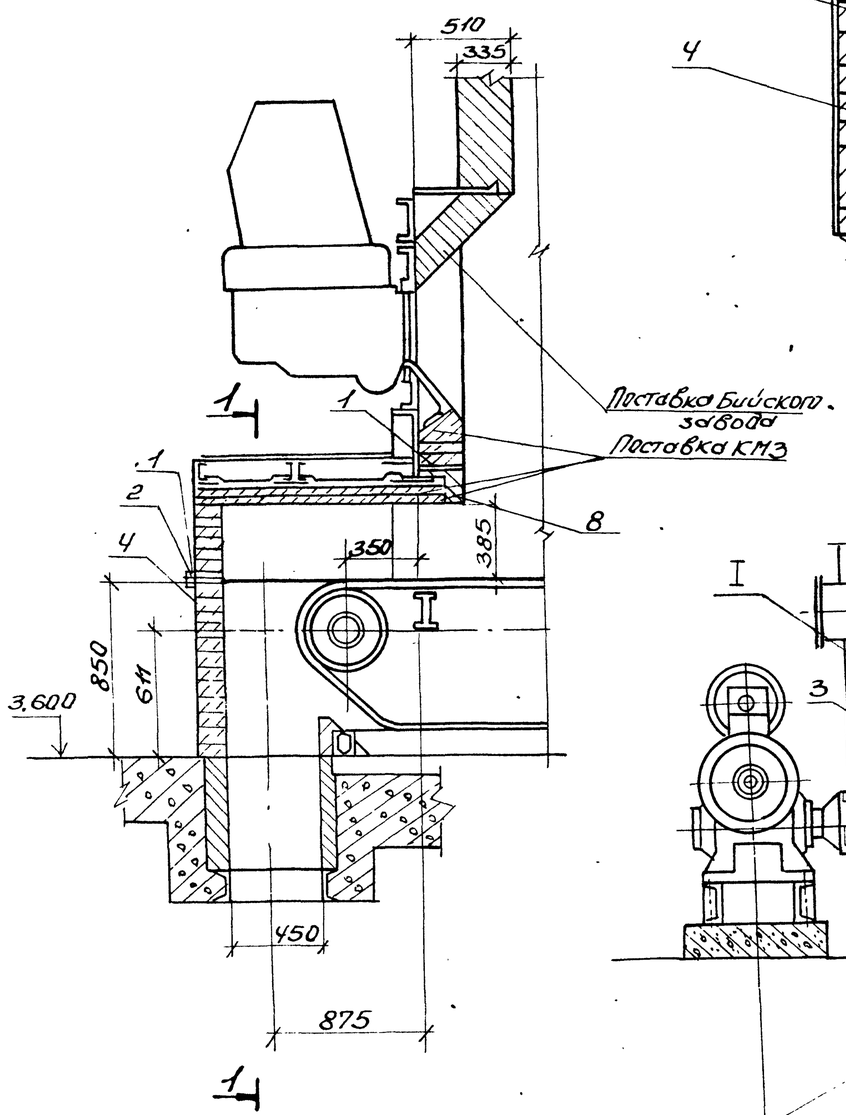

I
М1:10

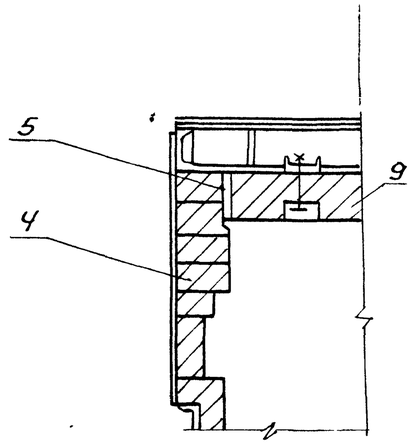

Разрез 1-1

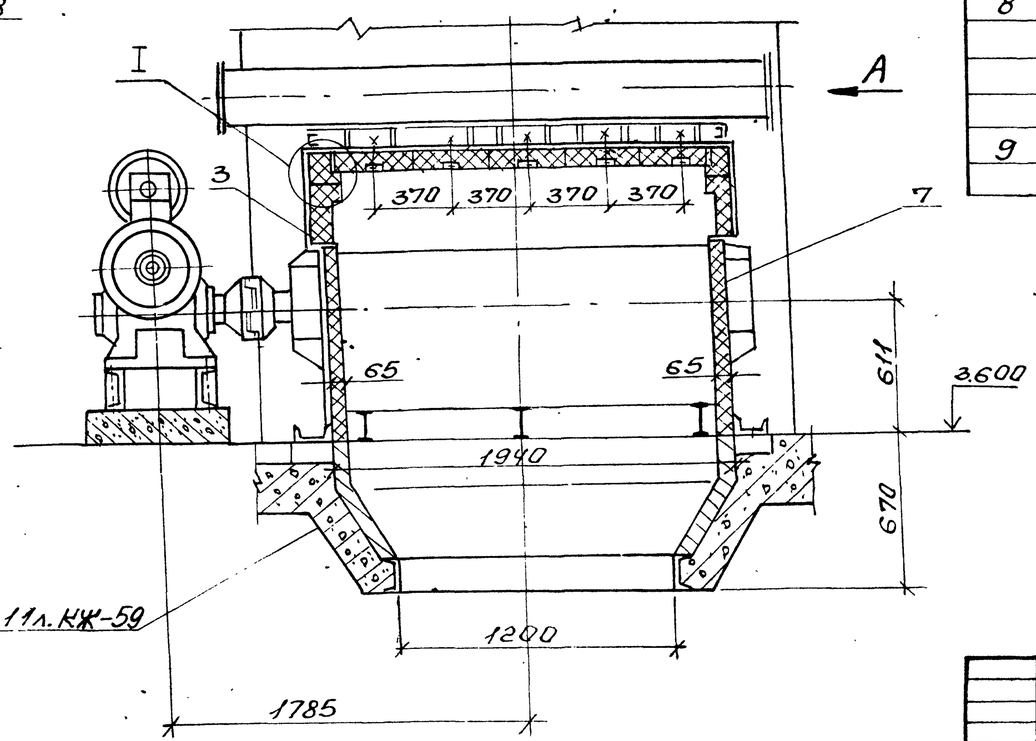

Марка поз.	Обозначение	Наименование	Кол.	Масса ед. кг.	Примечание
1	ГОСТ 19903-74*	Лист Б-ПН-0,8			Поставка КМЗ
		220±2х200±3, шт	1	30,5	
2	ГОСТ 2850-80*	Картон асбестовый			
		КАОН-1-5	1	1,37	
		100х2750, шт			
3	ГОСТ 2850-80*	Картон асбестовый			
		КАОН-1-5			
		50х1100, шт	2	0,21	
4	ГОСТ 8691-73*	Кирпич шамотный			
		прямой ШБ-II N8			
		250х124х65, шт	280	3,5	
5	ГОСТ 1779-83	Шнур асбестовый			
		ШАОН 13, кг	15,0		
6		Раствор шамотный, N3	0,05		
7	ГОСТ 6137-80*	Мертель огнеупорный для шамотной кладки, N3	0,5		
8	ГОСТ 390-83	Кирпич фасонный кл. „Б" сорт 1, шт	126	16	Поставка КМЗ
9	ГОСТ 390-83	Кирпич фасонный кл. „Б" сорт 1, шт	19	26	

Привязан:

Инв. N

Нач.отд.	Григорьян	
Н.контр.	Григорьян	
Гл.спец.	Зиренко	
Рук.гр.	Хижняк	
Вед.инж.	Трошин	

903-1-289.91 – ТМ6

Котельная с 4 котлами Е-6,5-1,4Р. Золошлакоудаление механическое

Главный корпус. Котлоагрегат Е-6,5-1,4Р

Стадия	Лист	Листов
Р	5	

Армировка фронтальной стенки котла предтопка и шлакового бункера Разрез 1-1 Вид А. Узел I. спецкрюки и я

Харьковский Сантехпроект

25266-04 7

Формат А2

Инв. N подл. | Подп. и дата | Взам. инв. N

Альбом 4

Марка поз.	Обозначение	Наименование	Кол.	Масса ед. кг.	Примечание
1	ГОСТ 8691-73	Кирпич прямой ШБ-II			
		N8, шт.	900	3,2	
2		Шлакобетон, м3	0,45		
3	ГОСТ 3282-74	Проволока ф6, п.м.	108	0,222	
4	ГОСТ 2590-88	Сталь круглая ф12 п.м.	4,5	0,888	
5	ГОСТ 2590-88	Сталь круглая ф20 п.м.	3	2,47	
6	ГОСТ 1779-83	Шнур асбестовый			
		ШАОН 25, м	108		
7	ГОСТ 9467-75	Электроды Э-42, кг	2,1		

Разрез 1-1

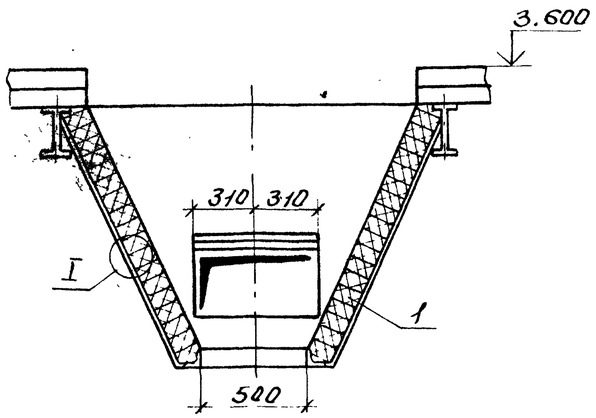

Разрез 2-2

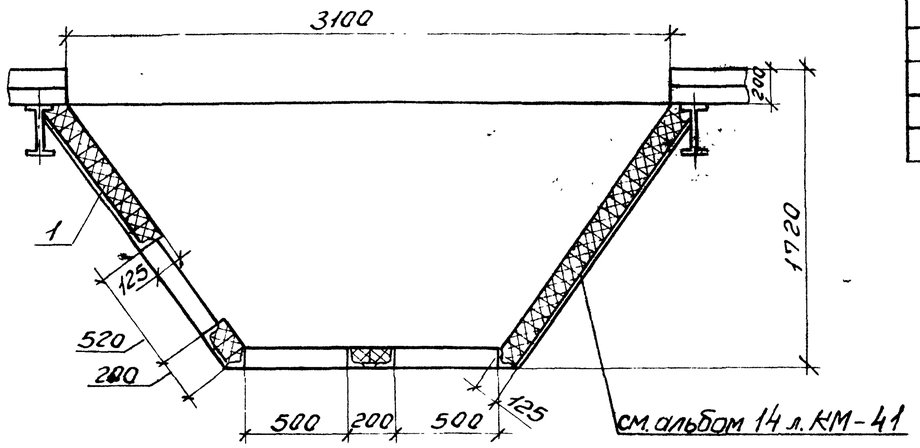

План

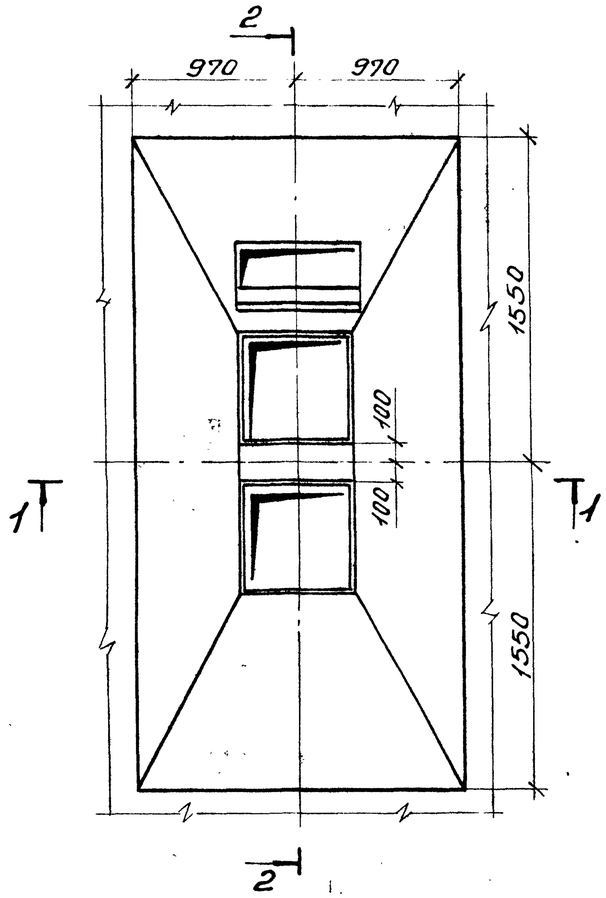

Узел I

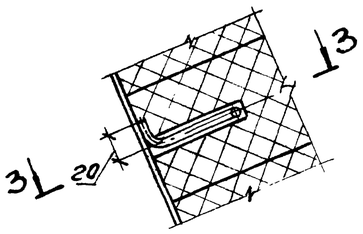

Разрез 3-3.

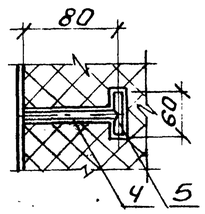

Нач. отд.	Григорьян		903-1-289.91-ТМ6	
Н. контр.	Григорьян		Котельная с 4 котлами Е-6,5-1,4 Р Золошлакоудаление механическое	
Гл. спец.	Зиренко		Главный корпус. Котлоагрегат Е-6,5-1,4Р	Стадия: Р; Лист: 6; Листов:
Рук. гр.	Хижняк		Полуразбивка зольного бункера котла. План. Разрезы 1-1, 2-2, 3-3. Узел I. Спецификация	Харьковский Сантехпроект
Вед. инж.	Трошин			

Привязан:

Инв. №

Инв. № подл. | Подп. и дата | Взам. инв. №

25266-04 8 Формат А2

Альбом 4

План

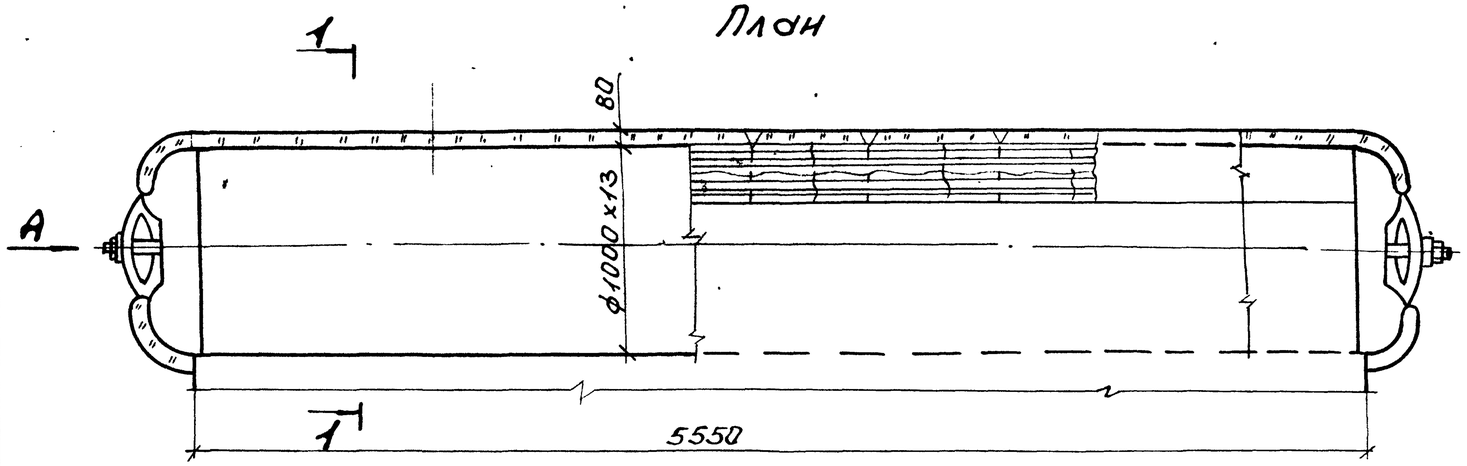

Разрез 1-1

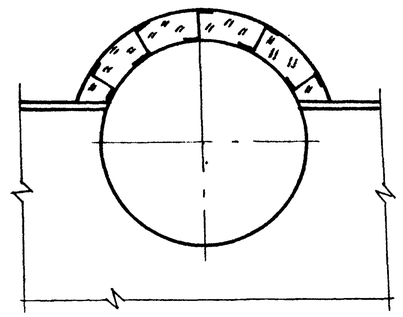

Вид А

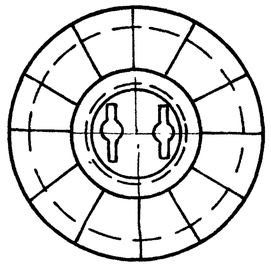

Наименование элемента, диаметр или размеры, мм.	Кол.	Температура теплоносителя, °С		Изоляционные конструкции. Основной теплоизоляцион. слой			Покровный слой			Обозначение применяемых чертежей	Примечания
		Макс.	Средняя годовая	Материал	Толщина, мм	Общий объем м³	Материал	Толщина, мм	Общая поверхн. м²		
Барабан верхний Ф1026	1	200		Маты минватные прошивные М25Б2-100 ГОСТ 21880-86 на	80	0,78	Лист алюминиевый А1 ГОСТ 21631-76*Е	1,0	10,3	серия 3.903-4 II с.317÷321 3.903-14.1-130-02	
Днище Ф1026	2	200		металлической сетке N12,5-0,5	80	0,264	То же	1,0	3,28	то же	

1. Устройство для крепления изоляции приварить до гидроиспытания котла.
2. Спецификация составлена на один котел. Всего котлов-4.

Привязан:

Инв. №

Нач.отд.	Григорьяна	
Н.контр.	Григорьяна	
Гл.спец.	Зиренко	
Рук.гр.	Хинсяк	
Вед.инж.	Трошин	

903-1-289.91-ТМ6

Котельная с 4 котлами Е-6,5-1,4Р Золошлакоудаление механическое

Главный корпус. Котлоагрегат Е-6,5-1,4Р

Стадия	Лист	Листов
Р	7	

Теплоизоляция барабана котла. План. Разрез 1-1. Вид А. Спецификация

Харьковский Сантехпроект

25266-04 9 Формат А2

Инв. N подл. | Подп. и дата | Взам. инв. N

Альбом 4

План на отм.0.000

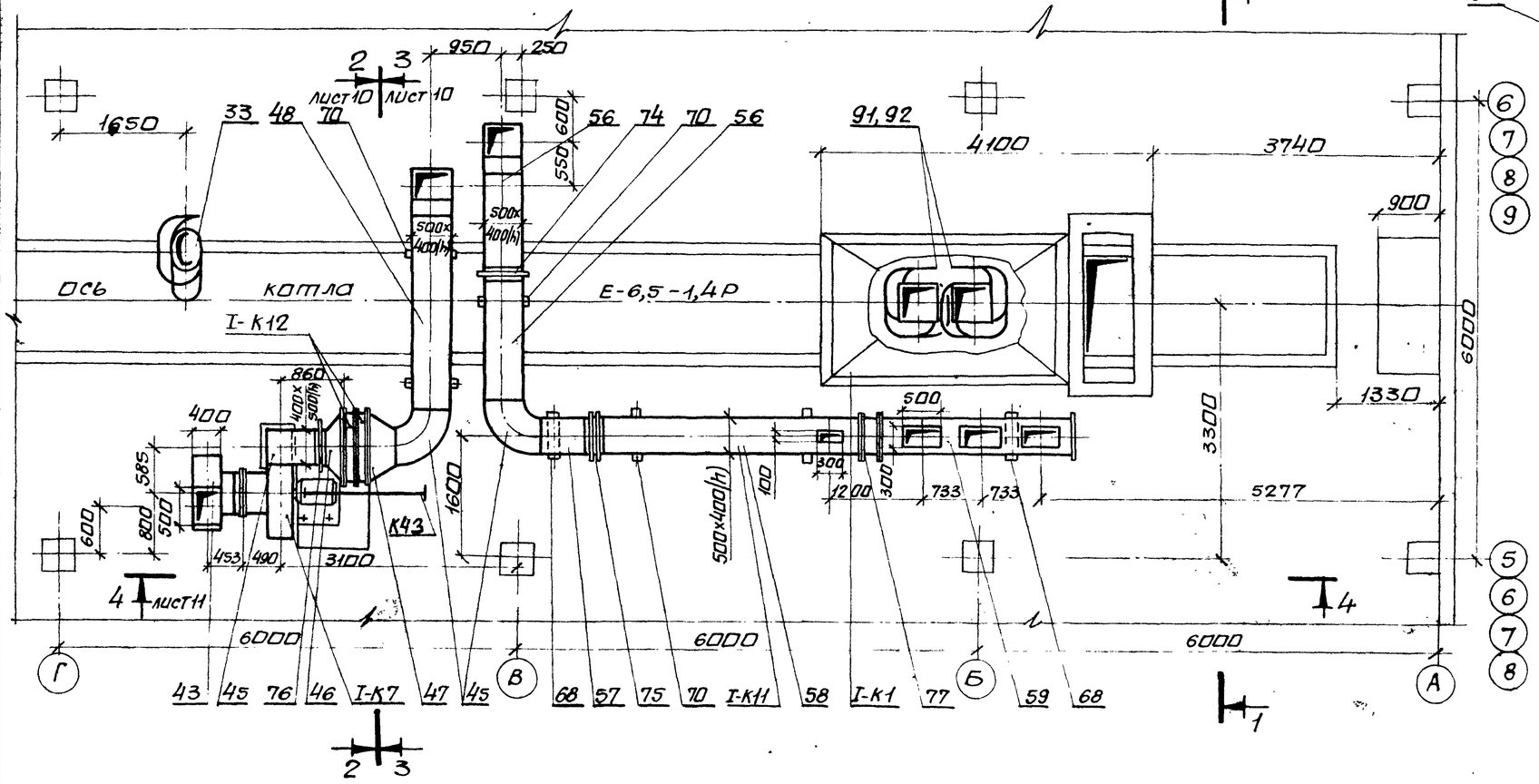

Разрез 1-1

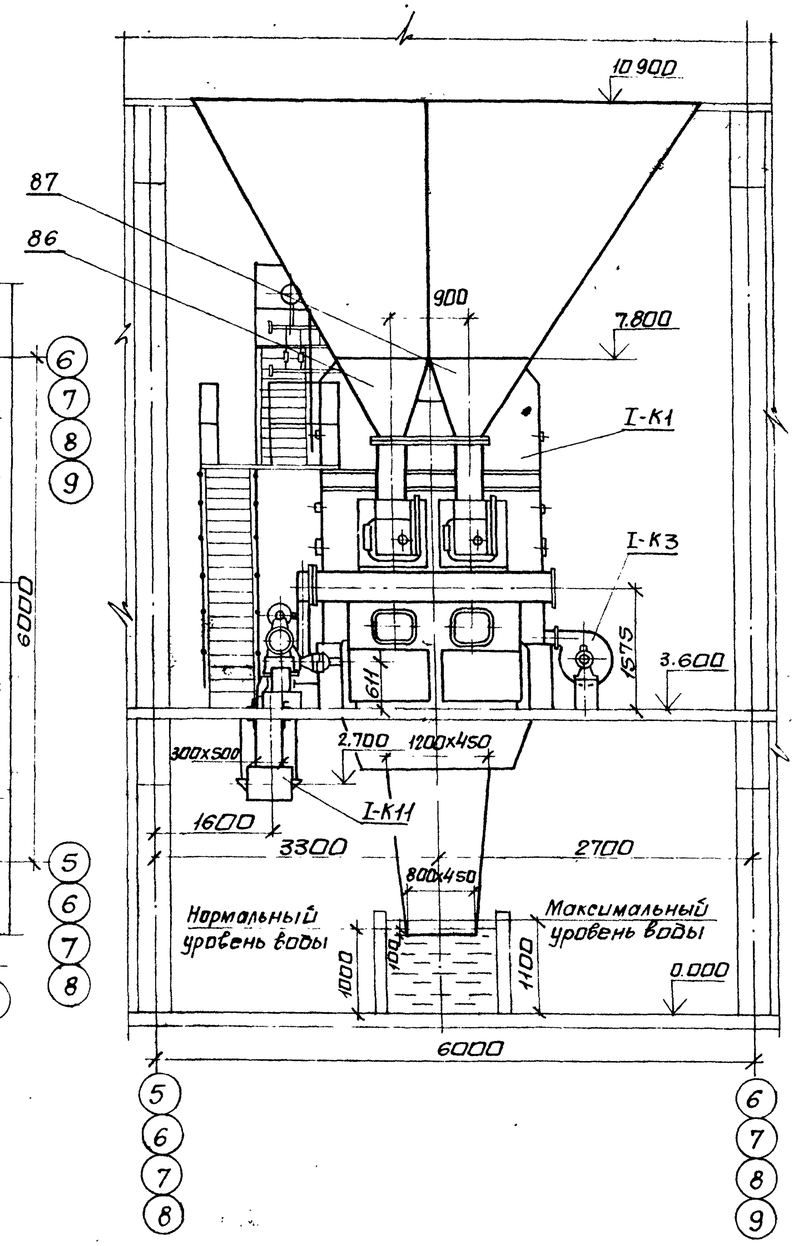

1. Мигалка поз. 34 условно не показана.

Нач.отд.	Григорьянц		
Н.контр.	Григорьянц		
Гл.спец.	Зуренко		
Рук.гр.	Хижняк		
Вед.инж.	Дунева		

Привязан:

Инв №

903-1-289.91-ТМ6

Котельная с 4 котлами Е-6,5-1,4Р. Золошлакоудаление механическое

Главный корпус. Котлоагрегат Е-6,5-1,4Р.

Стадия	Лист	Листов
Р	8	

Расположение оборудования котлоагрегата. План на отм.0.000. Разрез 1-1.

Харьковский Сантехпроект

Инв.№ подл. | Подп. и дата | Взам. инв.№

25266-04 10 формат А2

Альбом 4

План на отм. 7.200

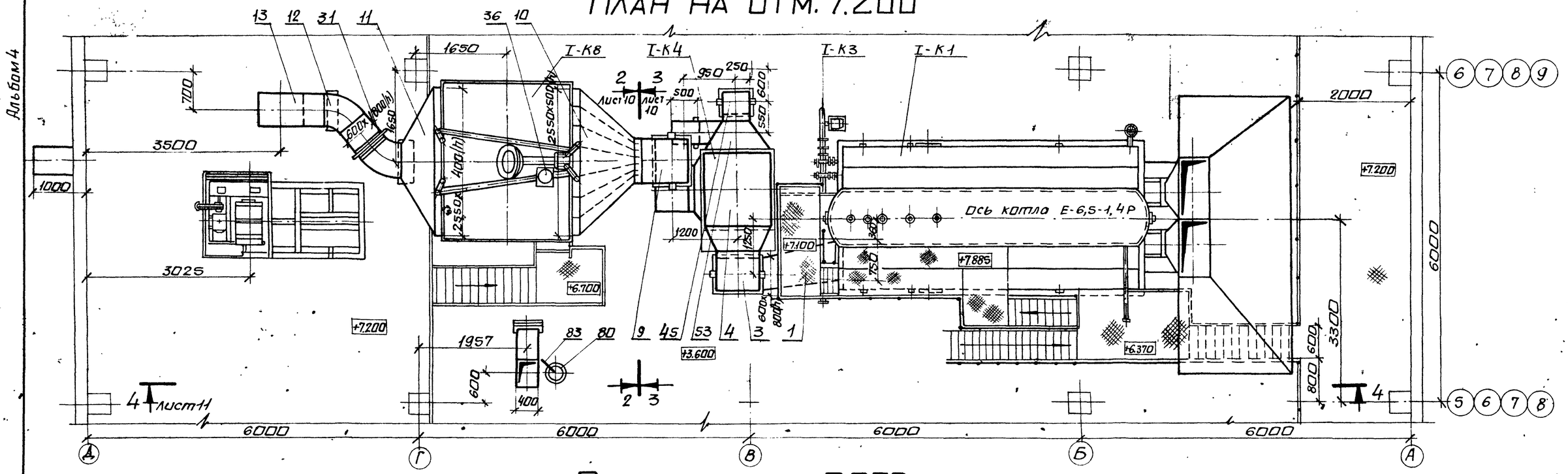

План на отм. 3.600

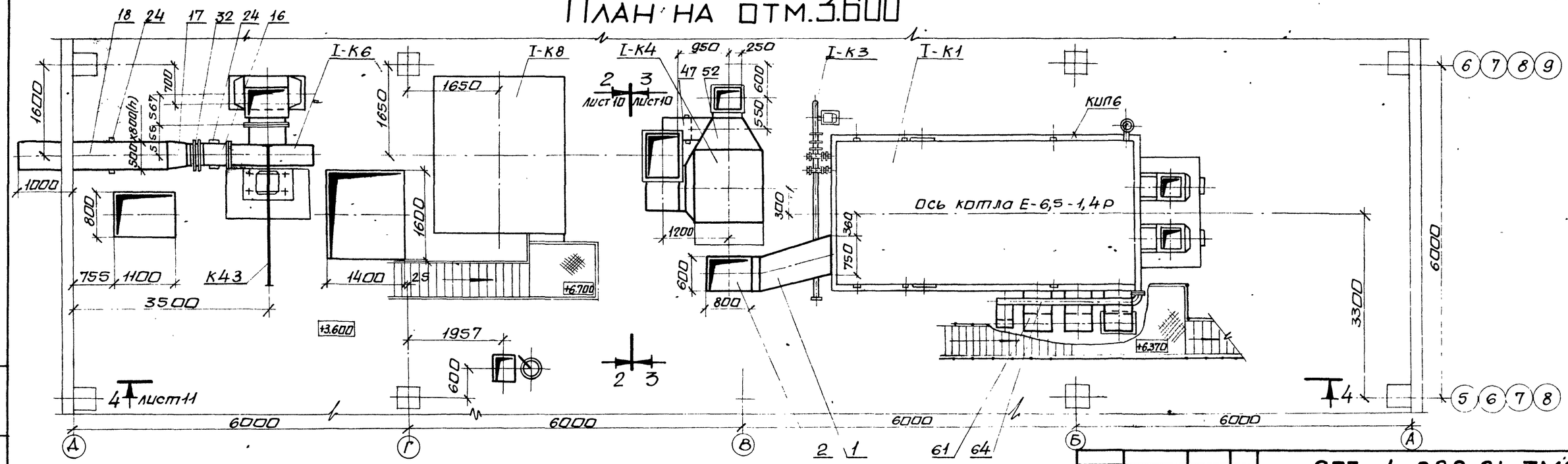

1. Привод топки условно не показан.

Нач.отд.	Григорьянц		
Н.контр.	Григорьянц		
Гл.спец.	Зиренко		
Рук.гр.	Хижняк		
Вед.инж.	Аунева		

903-1-289.91-ТМ6

Котельная с 4 котлами Е-6,5-1,4Р. Золошлакоудаление механическое.

Главный корпус. Котлоагрегат Е-6,5-1,4Р.

Стадия	Лист	Листов
Р	9	

Расположение оборудования котлоагрега. Планы на отм 3.600 и 7.200.

Харьковский Сантехпроект

25266-04 11 формат А2

Инв.№подл. | Подп. и дата | Взам.инв.№

Альбом 4

Разрез 2-2

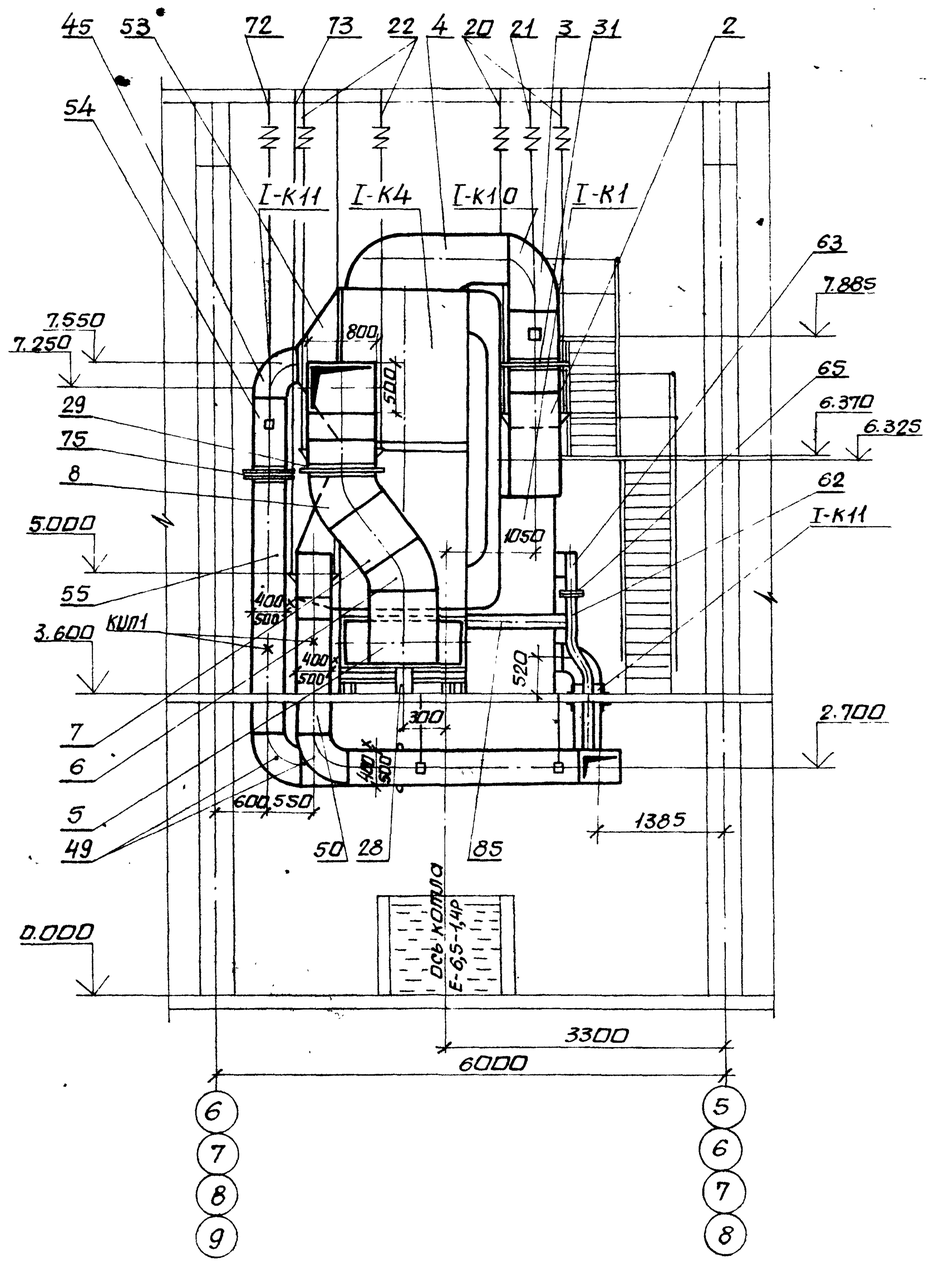

Разрез 3-3

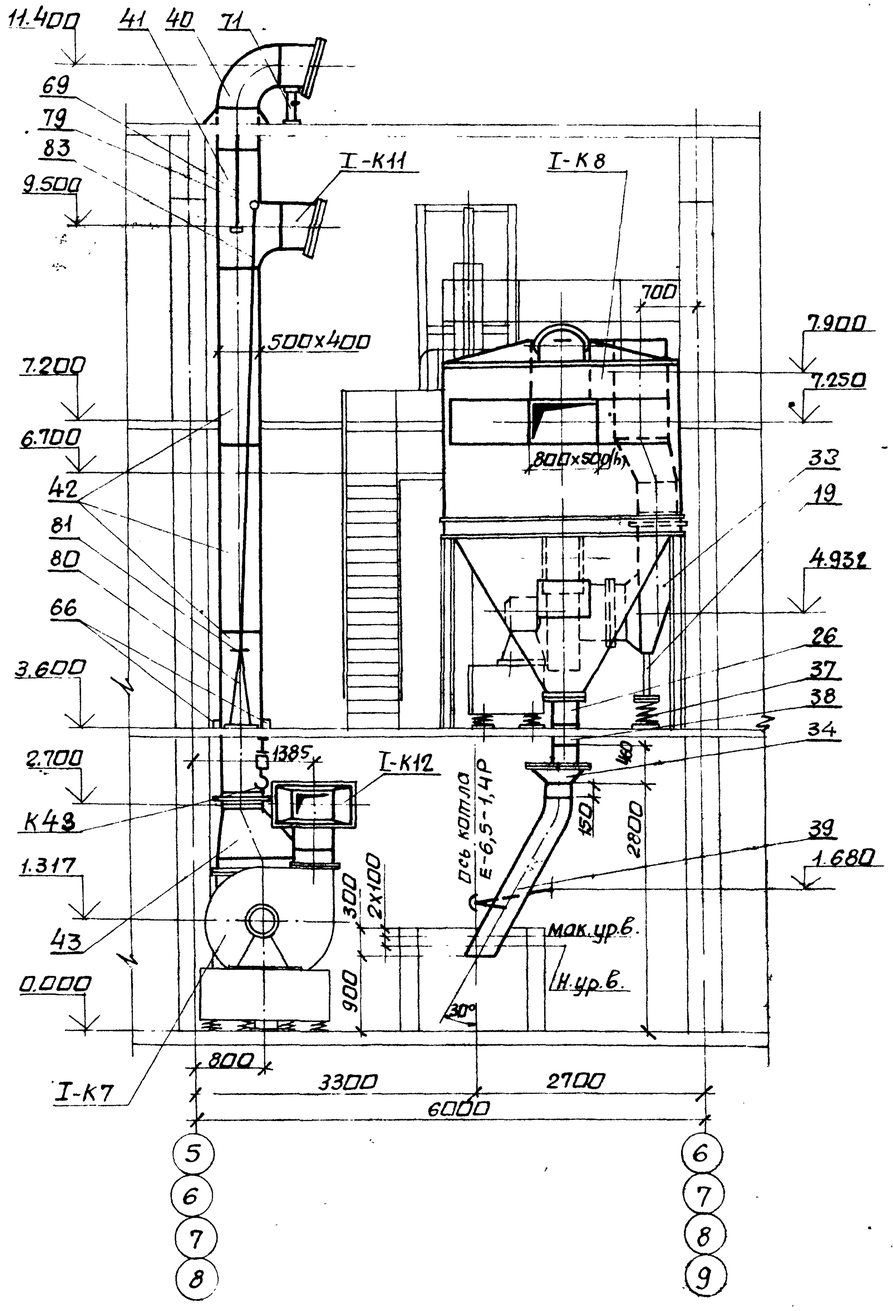

					903-1-289.91-ТМ6			
					Котельная с 4 котлами Е-6,5-1,4Р. Залошлакоудаление механическое.			
Привязан.			Нач.отд.	Григорьянц	Главный корпус Котлоагрегат Е-6,5-1,4Р.	Стадия	Лист	Листов
			Н.контр.	Григорьянц		Р	10	
			Гл.спец.	Зиренко				
			Рук.гр.	Хижняк				
			Вед.инж.	Дунева	Расположение оборудования котлоагрегата. Разрезы 2-2; 3-3.	Харьковский Сантехпроект		
Инв.№								

Инв.№ подл. | Подп. и дата | Взам. инв.№

25266-04 12 формат А2

Альбом 4

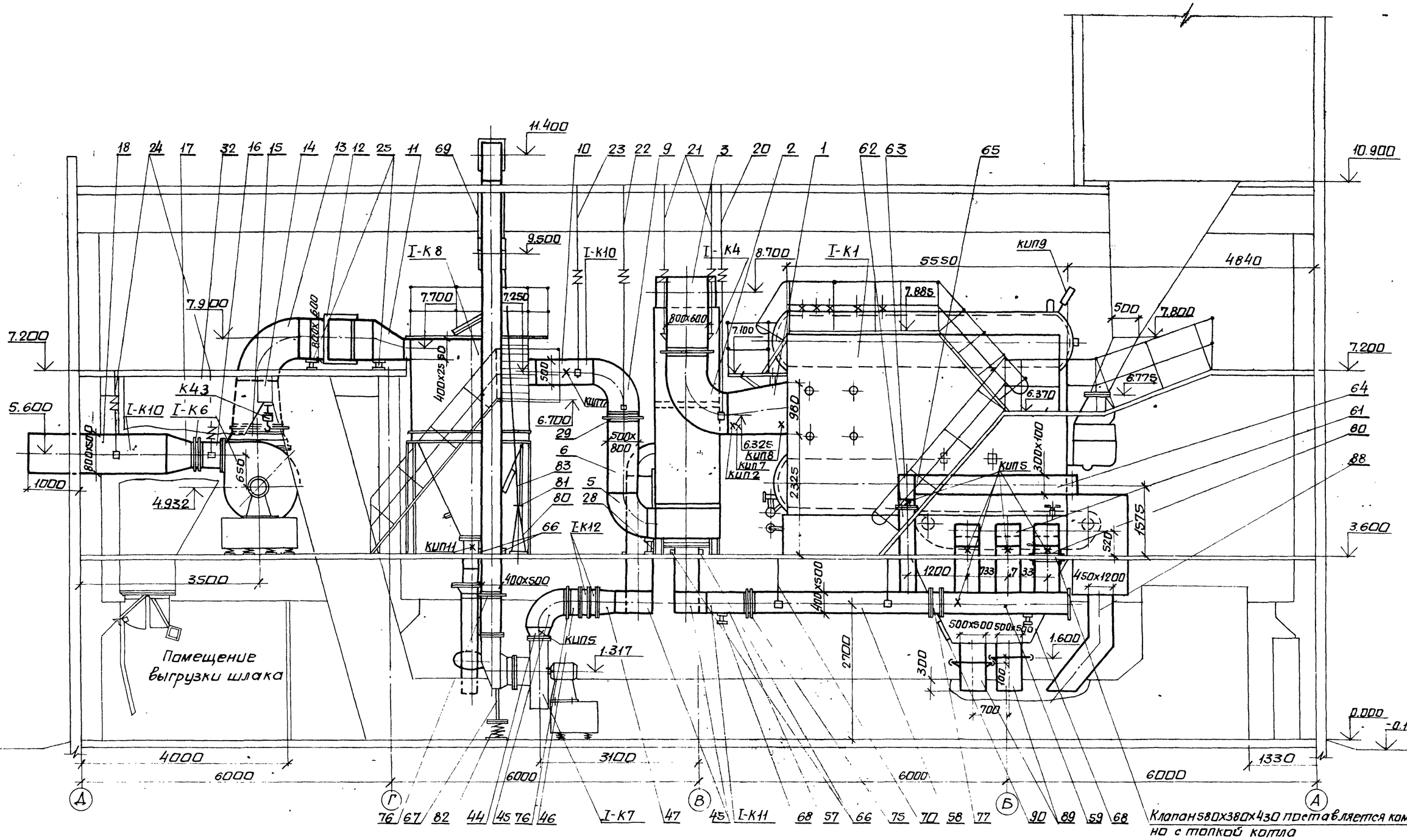

Клапан 580x380x430 поставляется комплектно с топкой котла

1. Привод топки условно не показан.

Нач.отд.	Григорьянц		
Н.контр.	Григорьянц		
Гл.спец.	Зиренко		
Рук.гр.	Хижняк		
Вед.инж.	Дунева		

Привязан:

Инв. №

Инв.№подл. | Подп. и дата | Взам.инв.№

903-1-289.91-ТМ6

Котельная с 4 котлами Е-6,5-1,4Р. Золошлакоудаление механическое.

Главный корпус. Котлоагрегат Е-6,5-1,4Р.

Стадия	Лист	Листов
Р	11	

Расположение оборудования котлоагрегата. Разрез 4-4.

Харьковский Сантехпроект

25266-04 13 формат А2

Альбом 4

Марка поз.	Обозначение	Наименование	Кол.	Масса ед.кг.	Примечание
I-К10	Альбом 17	Газоходы в составе:			
1	Б1В542.010	Переход	1	141	
2	Б1В542.020	Отвод	1	172	
3	Б1В542.030	Отвод	1	210	
4	Б1В542.040	Короб	1	275	
5	Б1В542.050	Отвод	1	140	
6	Б1В542.060	Колено	1	103	
7	Б1В542.070	Переход	1	93	
8	Б1В542.080	Колено	1	70	
9	Б1В542.090	Отвод	1	110	
10	Б1В542.100	Диффузор	1	362	
11	Б1В542.110	Конфузор	1	192	
12	Б1В542.120	Колено	2	107	
13	Б1В542.130	Отвод	1	180	
14	Б1В542.140	Переход	1	96	
15	Б1В542.150	Переход	1	47	
16	Б1В542.170	Переход	1	43	
17	Б1В542.190	Переход	1	80	
18	Б1В542.200	Секция	1	237	
19	Б1В542.210	Опора карлана	1	67	
20	Б1В542.220	Подвеска	2	18,2	
21	Б1В542.220-01	Подвеска	2	15,3	
22	Б1В542.220-02	Подвеска	2	18,4	
23	Б1В542.220-03	Подвеска	2	16,6	
24	Б1В542.220-04	Подвеска	4	13,4	
25	Б1В542.280	Опора	2	15	
26	Альбом 18 часть 2 Б15М180.000	Переход в сборе	1	14,5	
28	Альбом 16 Б1В542.280-03	Опора	1	13,3	
29	08ПГВУ246-86	Компенсатор прямоугольный однолинзовый 500×800	1	23	
30	09ПГВУ246-86	Компенсатор прямоугольный однолинзовый 500×1000	1	26,6	
31	10ПГВУ246-86	Компенсатор прямоугольный однолинзовый 600×800	2	25,0	
32	04ПГВУ247-86	Компенсатор прямоугольный двухлинзовый 400×500	1	21,24	
33	05ПГВУ022-81	Карман всасывающий типа Рихтера	1	215,8	
34	ОСТ108.132.01-80	Мигалка с конусным клапаном для угольной пыли и золы Ду300	1	90	
36		Механизм МЭО-630/10-0,25К	1	95	
37	16ОСТ108.275.69-80	Блок пружинный	1	74,4	
	13К4-145-87	Бобышка	2		КИП2
	В-955-2 ТК4-127-70	Отборное устройство разрежения	1		КИП6
	В-955-1 ТК4-127-70	Отборное устройство разрежения	3		КИП7
	Г-955-1 ТК4-127-70	Отборное устройство разрежения	2		КИП8
	3К4-47-70	Штуцер М27×2-100	1		КИП9
		Датчик реле уровня РОС-101	1		КИП11
38		Золоспуск-трубопровод из стальных электросварных труб по ГОСТ10704-76 Ф325×6	0,5	47,2	1)
39	Б15М186.000 Альбом 18 часть 2	Золоспуск золоуловителя с узлом промывки	1	164	
I-К11	Альбом 17	Воздуховоды в составе:			
40	Б1В543.010	Короб всасывающий	1	98	
41	Б1В543.030	Короб всасывающий	1	135	
42	Б1В543.060	Секция	3	104	
43	Б1В543.070	Переход	1	65	
44	Б1В543.090	Переход	1	33	
45	Б1В543.110	Отвод	4	63	
46	Б1В543.120	Переход	1	40	
47	Б1В543.140	Переход	1	40	
48	Б1В543.150	Секция	1	212	
49	Б1В543.160	Отвод	2	57,5	
50	Б1В543.170	Секция	1	141	
51	Б1В543.180	Отвод	1	69	
52	Б1В543.190	Короб	1	164	
53	Б1В543.200	Короб	1	149	
54	Б1В543.210	Секция	1	75	
55	Б1В543.220	Секция	1	206	
56	Б1В543.230	Секция	2	109	

1. Материал трубопроводов приведен в общих указаниях по монтажу ТМ6, л. 2, п. 1.
2. Спецификация составлена на 1 котлоагрегат. Всего котлов-4.

Привязан:

Инв. №

Взам. инв. №

Подп. и дата

Инв. № подл.

Нач. отд.	Григорьяна		
Н. контр.	Григорьяна		
Гл. спец.	Зиренко		
Рук. гр.	Хижняк		
Вед. инж.	Дунева		

903-1-289.91 - ТМ6

Котельная с 4 котлами Е-6,5-1,4Р
Золошлакоудаление механическое

Главный корпус.
Котлоагрегат Е-6,5-1,4Р
Расположение оборудования котлоагрегата. Спецификация (начало)

Стадия	Лист	Листов
Р	12	

Харьковский Сантехпроект

Формат А2

Альбом 4

Марка поз.	Обозначение	Наименование	Кол.	Масса ед.кг.	Примечание
57	Б1В543.240	Секция	1	50,5	
58	Б1В543.250	Секция	1	280	
59	Б1В543.270	Секция	1	243	
60	Б1В543.290	Отвод	1	73	
61	Б1В543.300	Отвод	2	100	
62	Б1В543.310	Секция	1	68	
63	Б1В543.330	Отвод	1	27,5	
64	Б1В543.340	Короб	1	119	
65	Б1В543.360	Шибер	1	8	
66	Б1В543.370	Опора	6	1,6	
67	Б1В543.380	Опора под карман	1	16,2	
68	Б1В542.280-02	Опора неподвижная	2	11,5	
69	Б1В543.390	Подвеска	2	3,3	
70	Б1В543.390-01	Подвеска	10	2,6	
71	Б1В542.280-01	Опора	1	13,2	
72	Б1В542.220-03	Подвеска	2	16,6	
73	Б1В543.390-02	Подвеска	2	9,8	
74	04ПГВУ246-86	Компенсатор прямоугольный однолинзовый 400х500	1	16,2	
75	04ПГВУ247-86	Компенсатор прямоугольный двухлинзовый 400х500	2	21,24	
76	04ПГВУ246-80	Компенсатор прямоугольный однолинзовый 400х500	2	16,2	
77	05ПГВУ295-80	Клапан прямоугольный одноосный 400х500	1	60,3	
78	01ПГВУ022-81	Карман всасывающий типа Рихтера	1	66,9	
79	ОСТ 34-42-605-83	Редуктор			
	1В-312.00.000-02	червячный	1	11,6	
80	ОСТ 34-42-603-83	Привод			
	1В-243.00.000	колонковый	1	34,2	
81	ОСТ 34-42-598-83	Компенсатор			
	1В-155.000	Мкр = 400 мм	1	4,5	
82	12ОСТ108.275.69-80	Блок пружинный	1	6,1	

Марка поз.	Обозначение	Наименование	Кол.	Масса ед.кг.	Примечание
	73КЧ-1-87	Бобышка	2		КИП1
	В20 ТКЧ-128-68	Отборное устройства давления	6		КИП5
83		Тяги к приводу колонковому и редуктору червячному			
		Трубопровод из стальных электросварных труб по ГОСТ 10704-76*			
		Ф42х3,5	5	3,32	1)
84		Воздуховоды вентилятора возврата уноса и острого дутья — трубопровод из стальных электросварных труб по ГОСТ 10704-76*			
		Ф108х4	4	7,87	1)
85		То же Ф159х4,5	4	17,15	1)
86	Альбом 18 часть 2	Желоб для			
	Б15М177.000	угля левый	1	125	
87	Б15М176.000	Желоб для угля правый	1	125	
88	Б15М178.000	Шлакоспуск	1	253	
89	Б15М179.000	Золоспуск котла с узлом промывки	1	210	

Марка поз.	Обозначение	Наименование	Кол.	Масса ед.кг.	Примечание
90	Б15М174.000	Люк 500х600	1	68,6	
91	ГОСТ 2217-76*Е	Головка соединительная напорная муфтовая ГМ-50 Рр 1,2 Ду 50	3	0,22	
92	ГОСТ 2217-76*Е	Головка-заглушка ГЗ-50 Рр 1,2 Ду 50	3	0,32	
93	ГОСТ 2850-80*	Картон асбестовый КАОН-1-5, кг	5		
94	ГОСТ 9467-75	Электроды Э-42, кг	300		

Привязан:

Инв. №

Нач.отд.	Григорьян		
Н.контр.	Григорьян		
Гл.спец.	Зиренко		
Рук.гр.	Хижняк		
Вед.инж.	Дунева		

903-1-289.91-ТМ6

Котельная с 4 котлами Е-6,5-1,4Р. Золошлакоудаление механическое

Главный корпус. Котлоагрегат Е-6,5-1,4Р

Стадия	Лист	Листов
Р	13	

Расположение оборудования котлоагрегата. Спецификация (окончан.)

Харьковский Сантехпроект

Инв.№подл. | Подп. и дата | Взам.инв.№

25266-04 15

Формат А2

Альбом 4

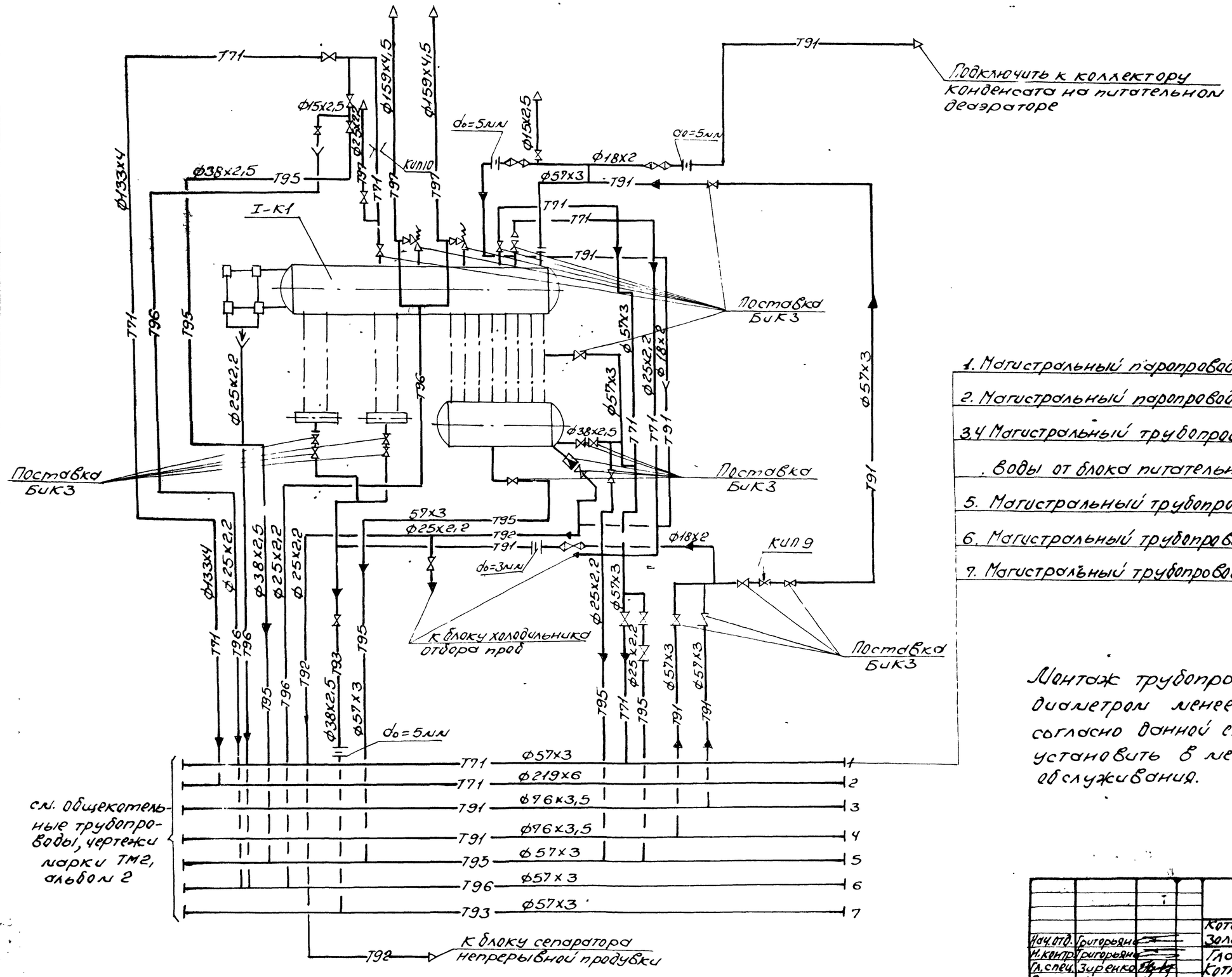

1. Магистральный паропровод собственных нужд ф57х3
2. Магистральный паропровод от котлов ф219х6
3,4 Магистральный трубопровод питательной воды от блока питательных насосов ф76х3,5
5. Магистральный трубопровод напорного слива ф57х3
6. Магистральный трубопровод свободного слива ф57х3
7. Магистральный трубопровод периодической продувки ф57х3

Монтаж трубопроводов Т95, Т96, Т91 диаметром менее ф45х2,5 провести согласно данной схеме, арматуру установить в местах удобных для обслуживания.

Согласовано: Гл. спец. ОА Костыгина

Привязан:

Инв. №

Нач. отд.	Григорьян		903-1-289.91-ТМ6
Н. контр.	Григорьян		Котельная с 4 котлами Е-6,5-1,4Р. Золошлакоудаление механическое
Гл. спец.	Зиренко		Главный корпус. Котлоагрегат Е-6,5-1,4Р — Стадия: Р; Лист: 14; Листов:
Рук. гр.	Хижняк		
Вед. инж.	Трошин		Схема трубопроводов — Харьковский Сантехпроект

25266-04 16 Формат А2

Альбом 4

План на отм. 7.200

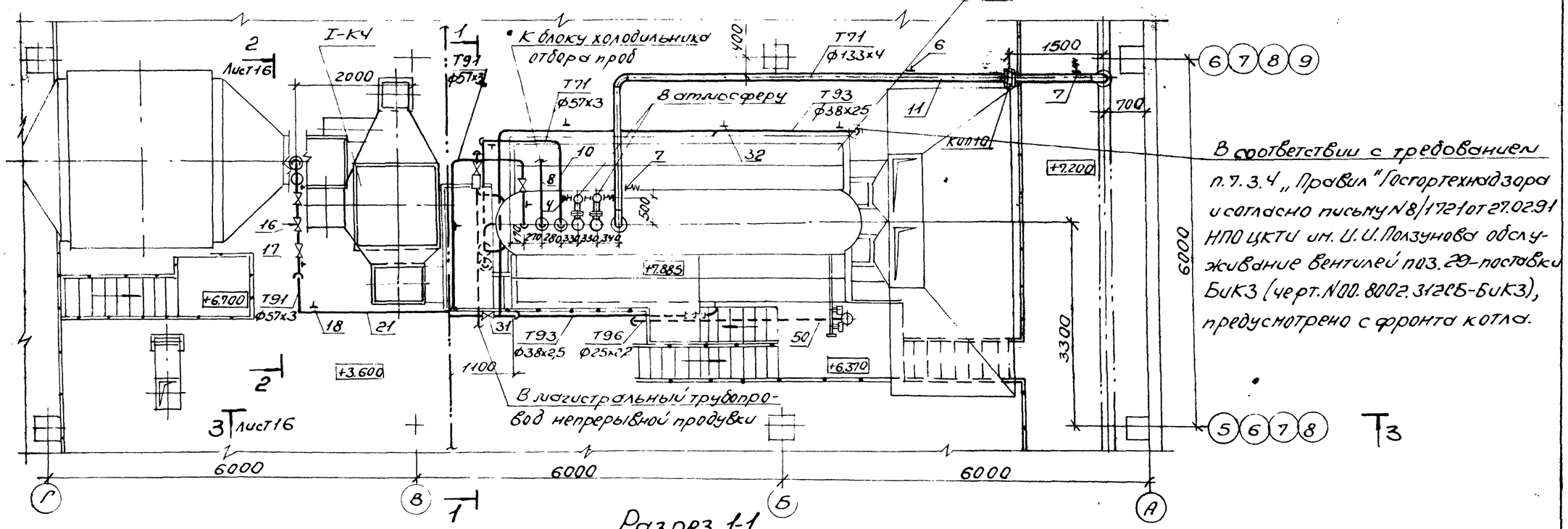

В соответствии с требованием п.7.3.4 „Правил" Госгортехнадзора и согласно письму N8/1721 от 27.02.91 НПО ЦКТИ им. И.И. Ползунова обслуживание вентилей поз. 29 - поставки БиК3 (черт. N00.8002.312СБ-БиК3), предусмотрено с фронта котла.

Т3

Разрез 1-1

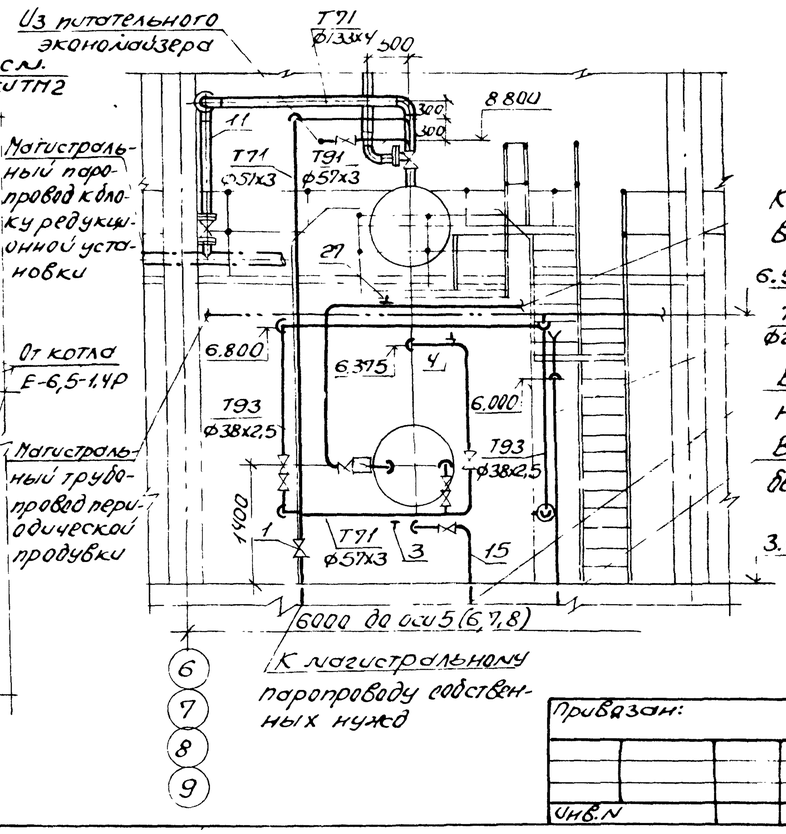

План на отм. 0.000

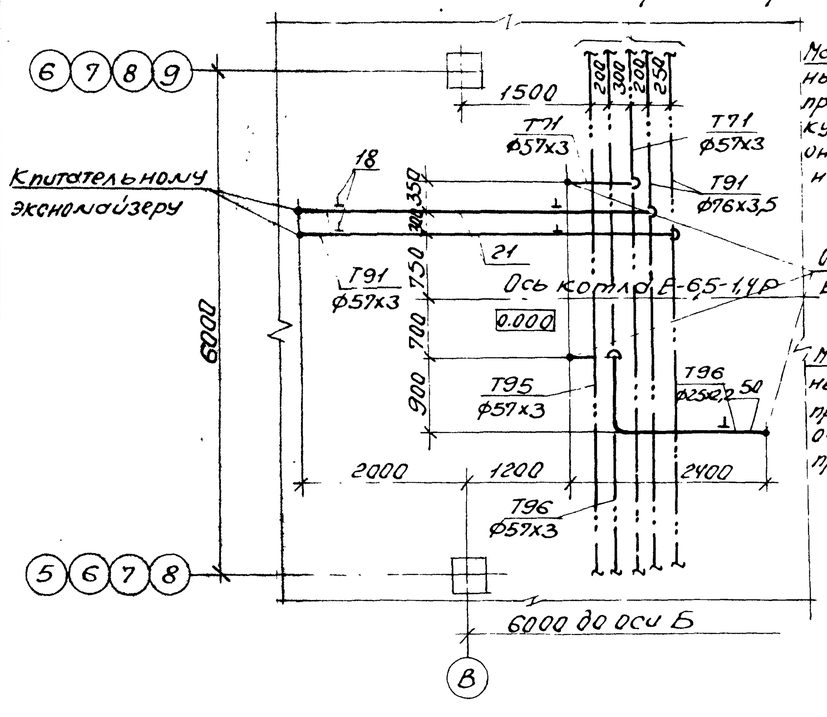

Привязан:					903-1-289.91-ТМ6		
				Нач.отд. Григорьянц	Котельная с 4 котлами Е-6,5-1,4Р. Золошлакоудаление механическое		
				Н.контр. Григорьянц	Главный корпус. Котлоагрегат Е-6,5-1,4Р	Стадия	Лист	Листов
				Гл.спец. Зиренко		Р	15	
				Рук.гр. Хижняк				
				Вед.инж. Трошин	Трубопроводы. Планы на отм. 0.000 и 7.200. Разрез 1-1	Харьковский Сантехпроект		
Инв.N								

Инв.N подл. | Подп. и дата | Взам.инв.N

Альбом 4

Разрез 2-2

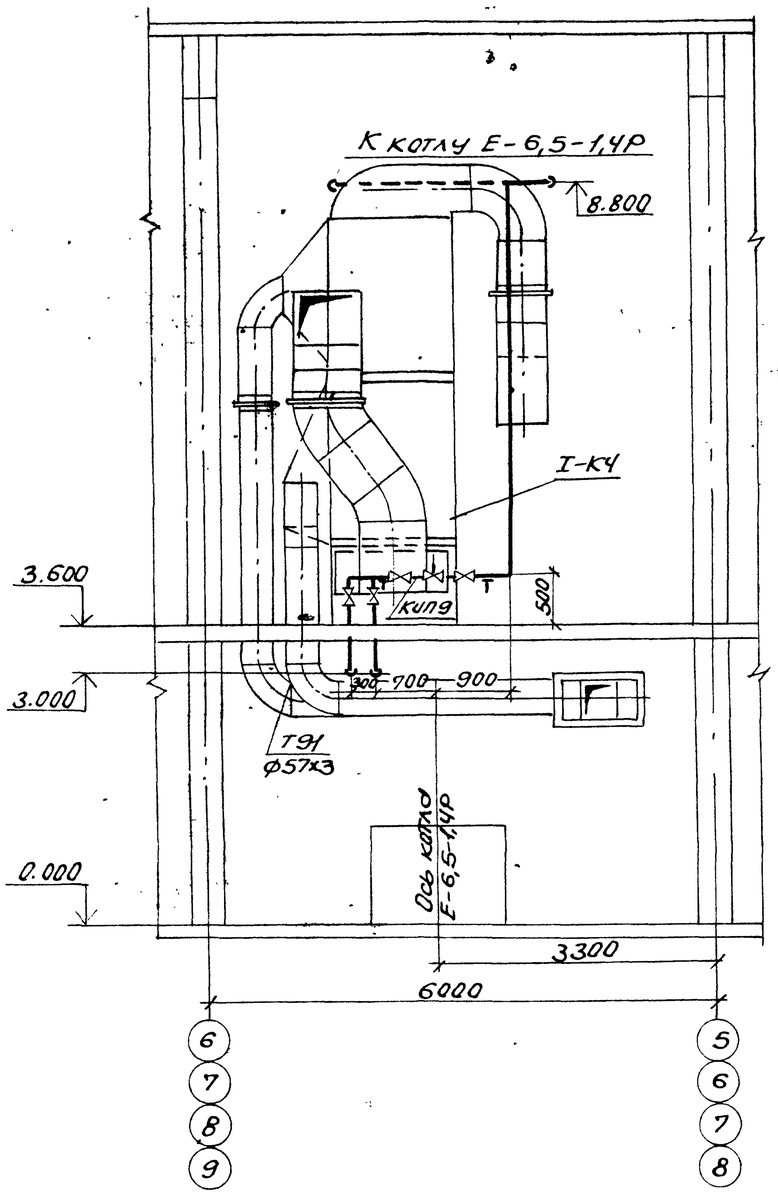

Разрез 3-3

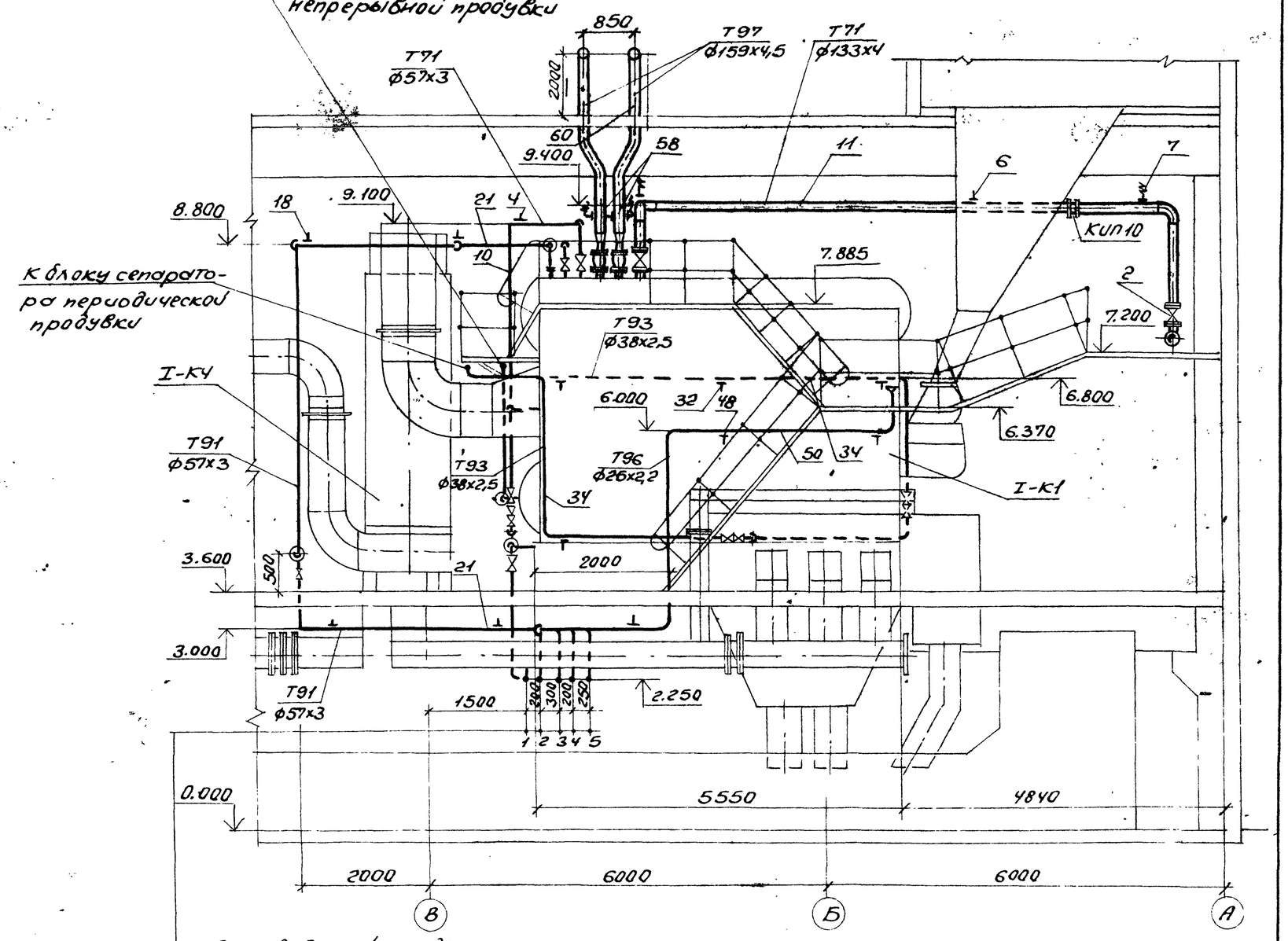

1- В продувочный колодец
2- В продувочный колодец
3- Паропровод собственных нужд
4,5- От блока питательных насосов

				903-1-289.91-ТМ6			
				Котельная с 4 котлами Е-6,5-1,4Р. Золошлакоудаление механическое			
Привязан:	Нач.отд.	Григорьянц		Главный корпус Котлоагрегат Е-6,5-1,4Р	Стадия	Лист	Листов
	Н.контр.	Григорьянц			Р	16	
	Гл.спец.	Зиренко					
	Рук.гр.	Хижняк					
Инв.N	Вед.инж.	Трошин		Трубопроводы. Разрезы 2-2; 3-3	Харьковский Сантехпроект		

Инв.N подл. | Подп. и дата | Взам.инв.N

25266-04 18 Формат А2

Альбом 4

Марка поз.	Обозначение	Наименование	Кол.	Масса ед. кг.	Примечание
Т71	Паропровод P=1,4МПа t=194°С				
1	Каталог ЦКБА	Вентиль запорный проходной, фланцевый 15с22нж Ру 4,0; Ду 50	1	17,1	
2	Каталог ЦКБА	То же 15с22нж1 Ру 4,0, Ду 150	1	105	
3	ГОСТ 14911-82	Опора ОПП2-100.57	1	1,24	
4	ГОСТ 16127-78	Подвеска ПТ-57-200	3	1,4	
6	ГОСТ 16127-78	Подвеска ПТ-133-900	1	4,7	
7	ОСТ34-42-723-85	Подвеска пружинная тип 21 для трубы ф133х4 состоящая из:	2		H_0=151мм H_p=117мм H_{max}=115 мм
	090СТ34-42-724-85	Блока подвески приварного	2	3,0	
	150СТ34-42-743-85	Блока пружинного с пружиной	2	15,9	
	02 ОСТ34-42-729-85	Блока подвески с проушиной	2	1,92	
	1-010СТ34-42-729-85	Ушко	2	0,12	
	410СТ34-42-756-85	Фланцевое соединение для измерительной диафрагмы Ру25; Ду125	1		КИП10
8		Трубопровод из стальных электросварных труб по ГОСТ10704-76* ф25х2,2	10	1,24	1)
9		ф38х2,5	0,5	2,19	1)
10		ф57х3	16	4,0	1)
11		Трубопровод из стальных бесшовных горячедеформированных труб по ГОСТ 8732-78* ф133х4	15	12,73	1)
12	ГОСТ 2590-88	Круг ф10	3	0,617	
13	ГОСТ 2590-88	Круг ф12	4	0,888	
14	ГОСТ 8509-86	Уголок 50х50х5	2	3,77	
Т91	Трубопровод P=2,0МПа	питательной воды t=104°÷145°С			
15	Каталог ЦКБА	Вентиль запорный фланцевый 15кч12п Ру 2,5; Ду 20	3	3,5	
16		Клапан регулирующий 9С-3-3-3 Ру 6,4; Ду 50	1		
17	ГОСТ 14911-82	Опора ОПП2-100.57	2	1,24	
18	ГОСТ 16127-78	Подвеска ПТ-57-200	7	1,4	
	3К4-47-70	Штуцер М27х2-100	1		КИП9
19		Трубопровод из стальных холоднодеформированных труб по ГОСТ 8734-75* ф18х2	40	0,79	1)
20		ф25х2	1	1,13	1)
21		Трубопровод из стальных горячедеформированных труб по ГОСТ 8732-78* ф57х3	28	4,0	1)
22	ГОСТ 2590-88	Круг ф10	10	0,617	
23	ГОСТ 8509-86	Уголок 50х50х5	1	3,77	
24	ГОСТ 19903-74*	Шайба дроссельная d_0=5мм из листа S=3мм	2	0,003	
25	ГОСТ 19903-74*	Шайба дроссельная d_0=3мм из листа S=3мм	1	0,006	
Т92	Трубопровод t=190°С	непрерывной продувки P=1,4МПа			
26	Каталог ЦКБА	Вентиль запорный фланцевый 15кч12п Ру 2,5 Ду 20	1	3,5	
27	ГОСТ 16127-78	Подвеска ПТ-32-50	1	1,0	
28		Трубопровод из стальных электросварных труб по ГОСТ 10704-76* ф25х2,2	6	1,24	
29	ГОСТ 8509-86	Уголок 50х50х5	1	3,77	
30	ГОСТ 2590-88	Круг ф10	4	0,617	
Т93	Трубопровод t=190°С	периодической продувки P=1,4МПа			
31	Каталог ЦКБА	Вентиль запорный фланцевый 15кч16п Ру 2,5 Ду 32	1	8,0	
32	ГОСТ 14911-82	Опора ОПП1-100.38	10	0,62	
33	ГОСТ 16127-78	Подвеска ПТ-38-80	2	1,0	
34		Трубопровод из стальных холоднодеформированных труб по ГОСТ 8734-75* ф38х2,5	27	2,19	1)
35	ГОСТ 19903-74	Шайба дроссельная d_0=3мм S=3мм	1	0,027	
36	ГОСТ 8509-86	Уголок 50х50х5	2	3,77	
37	ГОСТ 2590-88	Круг ф10	3	0,617	

1. Материал трубопроводов приведен в общих указаниях по монтажу ТМ5 л.2 п.1.
2. Спецификация составлена на 1 котлоагрегат, всего 4 котлоагрегата.

Привязан:

Инв. №

Взам. инв. №

Подп. и дата

Инв. № подл.

Нач. отд.	Григорьев		903-1-289.91-ТМ6
Н. контр.	Григорьев		Котельная с 4 котлами Е-6,5-1,4Р. Золошлакоудаление механическое
Гл. спец.	Зуренко		Главный корпус. Котлоагрегат Е-6,5-1,4Р — Стадия: Р; Лист: 17; Листов:
Рук. гр.	Хижняк		
Вед. инж.	Громин		Трубопроводы. Спецификация (начало) — Харьковский Сантехпроект

25266-04 19 Формат А2

Марка поз.	Обозначение	Наименование	Кол.	Масса ед.кг.	Примечание
Т95	Трубопровод напорного слива				
38	Каталог ЦКБА	Вентиль запорный проходной, фланцевый 15к4 12п Ру 2,5 Ду20	3	3,5	
39	Каталог ЦКБА	Вентиль запорный проходной, фланцевый 15к4 19п2 Ру1,6 Ду 32	2	4,3	
40	ГОСТ 16127-78	Подвеска ПТ-57-200	1	1,4	
41	ГОСТ 14911-82	Опора ОПП2-100,57	1	1,24	
42		Трубопровод из стальных электросварных труб по ГОСТ 10704-76* ф25х2,2	13	1,24	1)
43		То же ф 38х2,5	18	2,19	1)
44		То же ф 57х3	6	4,0	1)
45	ГОСТ 2590-80	Круг ф10	6,5	0,617	
46	ГОСТ 8509-86	Уголок 50х50х5	2,5	3,77	
Т96	Трубопровод свободного слива				
47	Каталог ЦКБА	Вентиль запорный муфтовый 15к4 18п2 Ру 1,6, Ду 15	1	0,7	
48	ГОСТ 14911-82	Опора ОПБ2-25	6	0,13	
49	ГОСТ 14911-82	Опора ОПП2-100,57	1	1,4	
50		Трубопровод из стальных электросварных труб по ГОСТ 10704-76* ф25х2,2	29	1,24	1)
51		То же ф 57х3	5	4,0	1)
52		Трубопровод из стальных водогазопроводных труб по ГОСТ 3262-75* ф15х2,5	3	1,16	1)
53	ГОСТ 19903-74	Воронка ду20 из листа S=3мм	2	0,56	
54	ГОСТ 2590-88	Круг ф10	8	0,617	
55	ГОСТ 8509-86	Уголок 50х50х5	1	3,77	
Т97	Трубопровод атмосферный				
56	Каталог ЦКБА	Вентиль запорный муфтовый 15к4 18п2 Ру 1,6 Ду15	3	0,7	
57	Каталог ЦКБА	Вентиль запорный проходной фланцевый 15к4 12п Ру 2,5 ду20	1	3,5	
58	ОСТ 34-47-723-85	Подвеска пружинная тип23 для трубы ф159х4,5 состоящая из:	2	50,52	
	159У-1 ОСТ 34-42-727-85	блока подвесок	2	7,0	
	150 ОСТ 34-42-743-85	блока пружинного	4	15,9	
	030 ОСТ 108.764.01-80	с пружиной	4	3,86	
	020 ОСТ 34-42-729-85	блока подвески с проушиной	4	2,0	
59		Трубопровод из стальных электросварных труб по ГОСТ 10704-76* ф25х2,2	4	1,24	1)
60		То же ф159х4,5	10	17,15	1)
61		Трубопровод из стальных водогазопроводных труб по ГОСТ 3262-75* ф15х2,5	6,5	1,16	1)
62	219-060 ОСТ 34-42-614-84	Втулка для прохода через покрытие для трубы ф159х4,5	2	23,8	
63	ГОСТ 2590-88	Круг ф10	4	0,617	
64	ГОСТ 9467-75*	Электроды Э-42 кг	17		

Альбом 4

Инв. N подл. | Подп. и дата | Взам. инв. N

Привязан:

Инв. №

Нач.отд.	Григорьянц		
Н.контр.	Григорьянц		
Гл.спец.	Зиренко		
Рук.гр.	Хижняк		
Вед.инж.	Трошин		

903-1-289.91-ТМ6

Котельная с 4 котлами Е-6,5-1,4Р
Золошлакоудаление механическое

Главный корпус. Котлоагрегат Е-6,5-1,4Р

Стадия	Лист	Листов
Р	18	

Трубопроводы. Спецификация (окончание)

Харьковский Сантехпроект

Формат А2