ТИПОВОЙ ПРОЕКТ
409-23-56.87

ГЛАВНЫЙ КОРПУС С ЖЕЛЕЗОБЕТОННЫМ КАРКАСОМ

ЩЕБЁНОЧНЫЙ ЗАВОД ПО ПЕРЕРАБОТКЕ ОДНОРОДНЫХ ИЗВЕРЖЕННЫХ И МЕТАМОРФИЧЕСКИХ ПОРОД МОЩНОСТЬЮ 700 тыс.м^3 в год

Альбом 17

АОВ,Н АВТОМАТИЗАЦИЯ ОТОПЛЕНИЯ И ВЕНТИЛЯЦИИ.
ЗАДАНИЕ ЗАВОДАМ ГМА
АТХ,Н АВТОМАТИЗАЦИЯ ТЕХНОЛОГИИ ПРОИЗВОДСТВА.
ЗАДАНИЕ ЗАВОДАМ ГМА

СФ ЦИТП 620062, г.Свердловск, ул. Чебышева, 4
Зак. 4021 инв. _____ тираж 300
Сдано в печать 26.07 1989 г. Цена _____

ТИПОВОЙ ПРОЕКТ
409-23-56.87

ГЛАВНЫЙ КОРПУС С ЖЕЛЕЗОБЕТОННЫМ КАРКАСОМ

ЩЕБЁНОЧНЫЙ ЗАВОД ПО ПЕРЕРАБОТКЕ ОДНОРОДНЫХ ИЗВЕРЖЕННЫХ И МЕТАМОРФИЧЕСКИХ ПОРОД МОЩНОСТЬЮ 700 тыс. м^3 в год

Альбом 17

Перечень альбомов

Альбом	I	ПЗ	Пояснительная записка
		ТХI	Технология основного производства
Альбом	2	ЭОI	Внутренее электрическое освещение
		СС	Связь и сигнализация
		ГР	Гидротехнические работы
Альбом	3	АРI	Архитектурные решения
Альбом	4	КЖI	Конструкции железобетонные (начало)
Альбом	5	КЖI	Конструкции железобетонные (окончание)
Альбом	6	КМI	Конструкции металлические
Альбом	7	ОВI	Отопление и вентиляция
		ВКI	Внутренние водопровод и канализация
Альбом	8	ОА	Обеспыливание и аспирация
Альбом	9	КЖИI	Железобетонные изделия
Альбом	IC	АР2	Архитектурные решения
		КЖ2	Конструкции железобетонные
		КМ2	Конструкции металлические
		ОВ2	Отопление и вентиляция
		ВК2	Внутренние водопровод и канализация
		ЭП	Электрические подстанции
		ЭО2	Внутреннее электрическое освещение
		ТХ2	Технология ремонтного хозяйства
Альбом	II	КЖИ2	Железобетонные изделия
Альбом	I2	ЭМI	Силовое электрооборудование (начало)
Альбом	I3	ЭМI	Силовое электрооборудование (окончание)
Альбом	I4	ЭМI.Н	Силовое электрооборудование. Задание заводам ГЭМ (начало)
Альбом	I5	ЭМI.Н	Силовое электрооборудование. Задание заводам ГЭМ (окончание)
Альбом	I6	АОВ1	Автоматизация отопления и вентиляции
		АТХ1	Автоматизация технологии производства
Альбом	I7	АОВ1.Н	Автоматизация отопления и вентиляции Задание заводам ГМА
		АТХ1.Н	Автоматизация технологии производства Задание заводам ГМА
Альбом	I8	СО	Спецификации оборудования
Альбом	I9	ВМ	Ведомости потребности в материалах
Альбом	20		С м е т ы
Части I,2,3			

Р А З Р А Б О Т А Н
ГОСУДАРСТВЕННЫМ ПРОЕКТНЫМ ИНСТИТУТОМ "СОЮЗГИПРОНЕРУД"
Главный инженер института А.К.КАРАСЕВ
Главный инженер проекта Л.П.МИХАЙЛОВ

ТЕХНИЧЕСКИЙ ПРОЕКТ
Утвержден Минстройматериалов С С С Р
Протокол № 28-I54/8I от I9.07.82 г.
Рабочие чертежи введены в действие институтом
Союзгипронеруд, приказ № I06 а от 04.I2.85 г.

Типовой проект 409-23-56.87 Альбом II7

Содержание альбома

Обозначение	Наименование	Стр.
	Содержание альбома	2
	Автоматизация технологии производства	
АТХ1.Н	Ведомость документов	3
АТХ1Н1.1л1-АТХ1Н1.1л5	Щит 1ЩП. Общий вид	4-7
АТХ1Н1.2л1-АТХ1Н1.2л8	Щит 1ЩП Таблица соединений	8-11
АТХ1Н1.3л1-АТХ1Н1.3л6	Щит 1ЩП Таблица подключения	12-14
АТХ1Н2.1л1-АТХ1Н2.1л7	Щит 2ЩП Общий вид	15-19
АТХ1Н2.2л1-АТХ1Н2.2л14	Щит 2ЩП Таблица соединений	20-26
АТХ1Н2.3л1-АТХ1Н2.3л9	Щит 2ЩП Таблица подключения	27-31
АТХ1Н3.1л1-АТХ1Н3.1л6	Щит А1ЩТ (А2ЩТ, А3ЩТ, 1А4ЩТ, 2А4ЩТ, А5ЩТ...А10ЩТ) Общий вид.	32-35
	Автоматизация отопления и вентиляции.	
АОВ1.Н	Ведомость документов	36
АОВ1Н1.1л1-АОВ1.Н1.1л5	Щит ЩТВ1 Общий вид	37-40
АОВ1Н1.2л1-АОВ1.Н1.2л2	Щит ЩТВ1 Таблица соединений.	41
АОВ1Н1.3л1-АОВ1.Н1.3л3	Щит ЩТВ1. Таблица подключения	42,43
АОВ1Н2.1л1-АОВ1.Н2.1л5	Щит 1ПЩР (3ПЩР) Общий вид.	44-46
АОВ1Н2.2л1-АОВ1.Н2.2л5	Щит 1ПЩР (3ПЩР) Таблица соединений	47
АОВ1Н2.3л1-АОВ1.Н2.3л3	Щит 1ПЩР (3ПЩР) Таблица подключения	48,49

Взам. инв. №

Подпись и дата

Инв. № подл.

Типовой проект 409-23-56.87 Альбом 17

Обозначение	Наименование	Кол. лист	Примечание
АТХ1.Н	Ведомость документов	1	
АТХ1.Н1.1	Щит 1 ЩП. Общий вид	5	
АТХ1.Н1.2	Щит 1 ЩП Таблица соединений	8	
АТХ1.Н1.3	Щит 1 ЩП Таблица подключения	6	
АТХ1.Н2.1	Щит 2 ЩП. Общий вид	7	
АТХ1.Н2.2	Щит 2 ЩП. Таблица соединений	14	
АТХ1.Н2.3	Щит 2 ЩП. Таблица подключения	9	
АТХ1.Н3.1	Щит А1ЩТ (А2ЩТ, А3ЩТ, 1А4ЩТ, 2А4ЩТ, А5ЩТ... А10ЩТ) Общий вид	6	

Привязан

Инв. №

ГИП	Михайлов	
Н. контр.	Антонова	
Нач. отд.	Окунев	
Гл. спец.	Бороненков	
Рук. гр.	Шаркова	
Ст. инж.	Ганик	
Ст. инж.	Сергеева	

ТП 409-23-56.87 АТХ1.Н

Щебеночный завод по переработке однородных изверженных и метаморфических пород мощностью 700 тыс. м³ в год.

Главный корпус с железобетонным каркасом

Стадия	Лист	Листов
Р		1

Ведомость документов

Союзгипронеруд Ленинград

Инв. № подл. | Подпись и дата | Взам. инв. №

Копировал. Казакова Формат А3

Поз.	Обозначение	Наименование	Кол.	Примеч.
		Документация		
	АТХ1.Н1.2	таблица соединений		
	АТХ1.Н1.3	таблица подключения		
		Стандартные изделия		
1		Панель с каркасом щита		
		ЩПК-3А-I-800 4 х 4		
		ОРОО ОСТ 36.13.76	1	
2		Уголок УП 42 х 25 ℓ = 630	3	
		ТК4-2222-74		
3		Рейка РБ 600 ТК3-100-81	8	
4		Рейка Р 800 ТК3-101-81	2	
		Прочие изделия		
5	ВД1...ВД10, ВД16 ВД17, ВД19	Прибор релейный радиоизотопный РРП-3 с		

Типовой проект 409-23-56.87 Альбом 17

Привязан

Инв. №

Взам. инв. №

Подп. и дата

Инв. № подл.

ГИП	Михайлов	
Н. контр.	Антонова	
Нач. отд.	Окунев	
Гл. спец.	Вороненко	
Рук. гр.	Шаркова	
Ст. инж.	Гоник	
Ст. инж.	Сергеева	

ТП 409-23-56.87 АТХ1.Н1.1

Щебеночный завод по переработке однородных изверженных и метаморфических пород мощностью 700 тыс. м³ в год

Главный корпус с железобетонным каркасом

Стадия	Лист	Листов
Р	1	5

Щит 1ЩП Общий вид

Союзгипронеруд Ленинград

Копировал Казакова.

Поз.	Обозначение	Наименование	Кол.	Примеч.
		источником измерения		Устан.
		БГУ-75П ~ 220 В	13	по месту
6	SF	Выключатель А63-МУ3		ТМ3-13-81
		Iн = 2А, Iотс = 1,5 Iн.	1	
7	SF1... SF13	Выключатель А63-МУ3		
		Iн = 0,6 А Iотс = 1,5 Iн	13	ТМ3-13-81
8	1К20, 1К20	Реле промежуточное		
		универсальное		
		РПУ-2-36800 ~ 220В	2	
9		Блок Бз 24-10	9	
10		Упор	9	
11		Перемычка	9	
12		Рамка РПМ 66 х 26	27	ОН4-347-65
		Материалы		
13		Провод ПВ 1,0 380		
		ГОСТ 6323-79*	300	м
14		Провод НВЭ-0,75 4 500		
		ГОСТ 17515-72*Е	40	м

Типовой проект 409-23-56.87 Альбом 17

Привязан

Взам. инв. №

Подпись и дата

Инв. № подл.

ТП 409-23-56.87 АТХ1.Н1.1

Лист 2

Типовой проект 409-23-56.87 Альбом 17

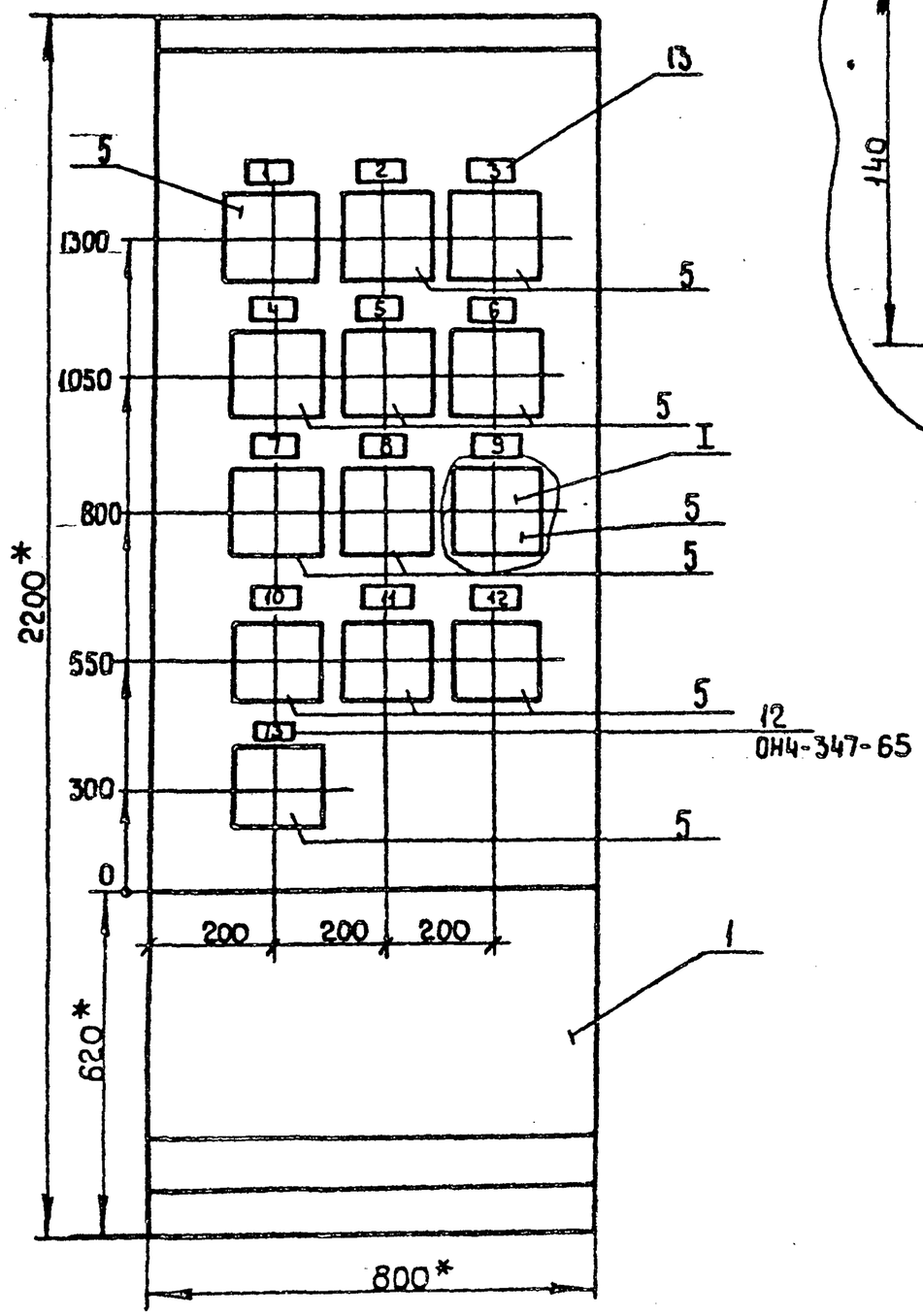

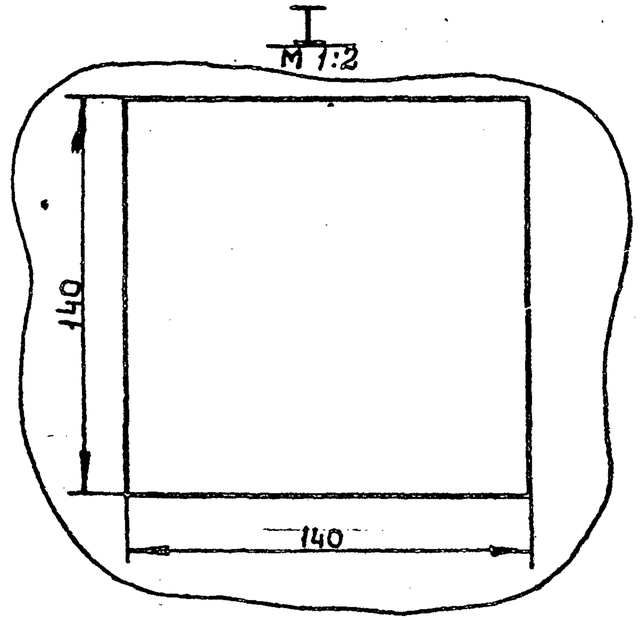

1* Размеры для справок.

2. Покрытие. Вариант 2. ОСТ 36.13-76

Инв. № подл.	Подп. и дата	Взам. инв. №

Привязан

Инв. №

ТП 409-23-56.87 АТХ1.НI.1

Лист 3

Копировал Казакова

Формат А3

Вид на внутренние плоскости щита (развернуто)

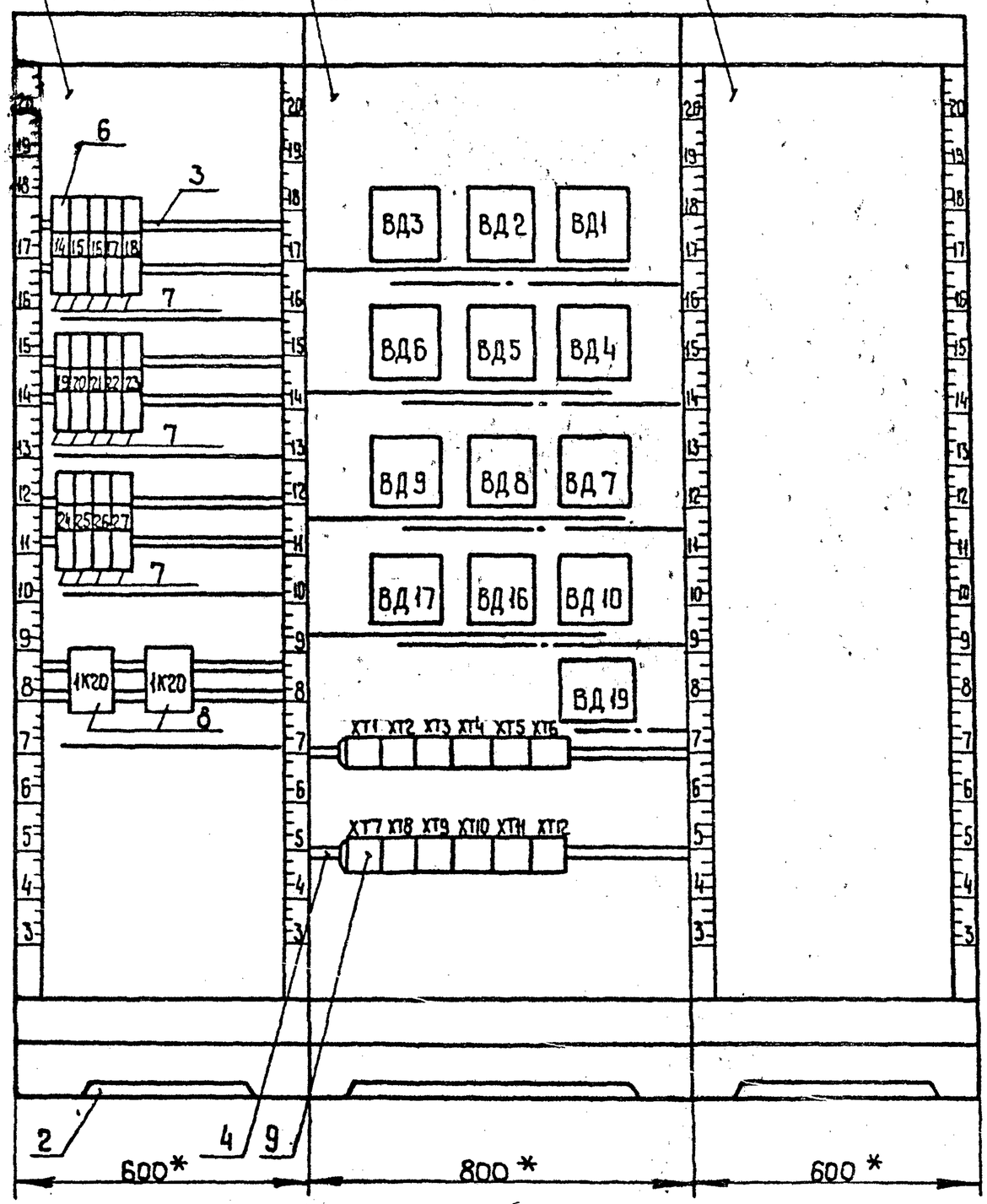

Типовой проект 409-23-56.87 Альбом 17

Инв. № подл.	Подп. и дата	Взам. инв. №

Привязан

Инв. №

ТП 409-23-56.87 АТХ1.Н1.1

Лист 4

Типовой проект 409-23-56.87 Альбом 17

Надписи на табло и в рамках

№ надписи	Текст надписи	Кол.
1	Верхн. уровень в приемн. бункере.	1
2	Забивка течки под питат. П1	1
3	Зев дробилки Д1	1
4	Забивка течки под Д1	1
5	Забивка течки под К2	1
6	Забивка течки под Г2 на Д1	1
7	Забивка течки под Г2 на К3	1
8	Забивка течки под Д2	1
9	Забивка течки под К4	1
10	Забивка течки под К5	1
11	Забивка течки под К9	1
12	Верхний уровень в бункере 1	1
13	Верхний уровень в бункере 2	1
14	Питание схемы	1
15	Питание ВД1	1
16	Питание ВД2	1
17	Питание ВД3	1
18	Питание ВД4	1
19	Питание ВД5	1
20	Питание ВД6	1
21	Питание ВД7	1
22	Питание ВД8	1
23	Питание ВД9	1

Продолжение табл.

№ надписи	Текст надписи	Кол.
24	Питание ВД10	1
25	Питание ВД16	1
26	Питание ВД17	1
27	Питание ВД19	1

Взам. инв. №

Подп. и дата

Инв. № подл.

Привязан

Инв. №

ТП 409-23-56.87 АТХ.ИН.1

Лист 5

Копировал Казакова

Формат А3

Типовой проект 409-23-56.87 Альбом 17

Проводник	Откуда идет	Куда поступает	Данные провода	Примечание
	Технические требования			
	Таблица соединений выполнена	на		
	основании схем АТХ1-3,4			
А801	XT3:3	SF:1	ПВ1х1	
А803	SF:2	SF1:1		
А803		SF2:1		
А803		SF3:1		
А803		SF4:1		
А803		SF5:1		
А803		SF6:1		
А803		SF7:1		
А803		SF8:1		
А803		SF9:1		
А803		SF10:1		
А803		SF11:1		

Привязан

Инв. №

Взам. инв. № | Подп. и дата | Инв. № подл.

ГИП	Михайлов	
Н.контр.	Антонова	
Нач.отд.	Окунев	
Гл.спец	Вороненков	
Рук.гр.	Шаркова	
Ст.инж.	Гоник	
Ст.инж	Сергеева	

ТП 409-23-56.87 АТХ1.Н1.2

Щебеночный завод по переработке однородных изверженных и метаморфических пород мощностью 700 тыс. т в год

Главный корпус с железобетонным каркасом.

Стадия	Лист	Листов
Р	1	8

Щит 1ЩП
Таблица соединений

Союзгипронеруд
Ленинград

Копировал. Казакова Формат А4

Типовой проект 409-23-56.87 Альбом 17

Проводник	Откуда идет	Куда поступает	Данные провода	Примечание
А803	SF11:1	SF12:1	ПВ1х1	
А803		SF13:1		
А805	SF1:2	XT3:6	ПВ1х1	
А805		ВД1:1		
А807	SF2:2	XT3:7		
А807		ВД2:1		
А809	SF3:2	XT3:8		
А809		ВД3:1		
А811	SF4:2	XT3:9		
А811		ВД4:1		
А813	SF5:2	XT5:6		
А813		ВД5:1		
А815	SF6:2	XT5:7		
А815		ВД6:1		
А817	SF7:2	XT5:8		
А817		ВД7:1		
А819	SF8:2	XT5:9		
А819		ВД8:1		
А821	SF9:2	XT5:10		
А821		ВД9:1		
А823	SF10:2	XT6:1		
А823		ВД10:1		

Взам. инв. № | Подпись и дата | Инв. № подл.

Привязан.

Инв. №

ТП 409-23-56.87 АТХ1.Н1.2

Лист 2

Альбом 17

Типовой проект 409-23-56.87

Проводник	Откуда идет	Куда поступает	Данные провода	Примечание
А825	SF 16 : 2	ХТ 6 : 2		
А825		ВД 16 : 1		
А827	SF 17 : 2	ХТ 6 : 3	ПВ1х1	
А827		ВД 17 : 1		
А829	SF 19 : 2	ХТ 6 : 4		
А829		ВД 19 : 1		
0	ХТ3 : 4	ВД 19 : 2		
0		ВД 10 : 2		
0		ВД 16 : 2		
0		ВД 17 : 2		
0		ВД 9 : 2		
0		ВД 8 : 2		
0		ВД 7 : 2		
0		ВД 4 : 2	ПВ1х1	
0		ВД 5 : 2		
0		ВД 6 : 2		
0		ВД 3 : 2		
0		ВД 2 : 2		
0		ВД 1 : 2		
0	ХТ3 : 5	1К20-1 : В		
0		1К20-2 : В		

Взам. инв. № | Подп. и дата | Инв. № подл.

Привязан

Инв. №

ТП 409-23-56.87 АТХ1.Н1.2 Лист 3

Копировал Казакова Формат А4

Альбом 17

Типовой проект 409-23-56.87

Проводник	Откуда идет	Куда поступает	Данные провода	Примечание
365	ХТ 4 : 1	ВД 17 : 4		
367	ХТ 4 : 2	ВД 17 : 5		
377	ХТ 4 : 3	ВД 19 : 4		
379	ХТ 4 : 4	ВД 19 : 5		
393	ХТ 4 : 5	ВД 10 : 4		
399	ХТ 4 : 6	ВД 10 : 5		
411	ХТ 5 : 3	ВД 9 : 4		
417	ХТ 5 : 4	ВД 9 : 5		
433	ХТ 1 : 3	ВД 6 : 4		
435	ВД 6 : 5	ВД 7 : 4	ПВ1х1	
437	ВД 7 : 5	ВД 8 : 4		
439	ВД 8 : 5	ХТ 1 : 4		
447	ХТ 2 : 6	ВД 5 : 4		
449	ВД 5 : 5	ХТ 2 : 7		
471	ХТ 1 : 5	ВД 4 : 4		
487	ВД 4 : 5	ХТ 1 : 6		
521	ХТ 2 : 8	ВД 2 : 4		
523	ВД 2 : 5	ВД 1 : 3		
525	ВД 1 : 5	ХТ 1 : 7		
543	ХТ 4 : 7	ВД 16 : 4		
545	ВД 16 : 5	ХТ 4 : 8		

Взам. инв. № | Подпись и дата | Инв. № подл.

Привязан

Инв. №

ТП 409-23-56.87 АТХ1.Н1.2 Лист 4

Копировал Казакова Формат А4

Типовой проект 409-23-56.87 Альбом 17

Проводник	Откуда идет	Куда поступает	Данные провода	Примечание
МПГ	ХТ1:8	ВД19:6		
МПГ		ВД10:6		
МПГ		ВД16:6		
МПГ		ВД17:6		
МПГ		ВД9:6		
МПГ		ВД8:6		
МПГ		ВД7:6	ПВ1х1,0	
МПГ		ВД4:6		
МПГ		ВД5:6		
МПГ		ВД6:6		
МПГ		ВД3:6		
МПГ		ВД2:6		
805	ХТ1:2	1К20-1:А		
805		1К20-2:А		
863	ВД2:8	ХТ1:9		
863		1К20-1:2		
865	ВД4:8	ХТ1:10	ПВ1х1,0	
865		1К20-1:4		
867	ВД5:8	ХТ2:1		
867		1К20-1:6		

Взам. инв. № | Подп. и дата | Инв. № подл.

Привязан

Инв. №

ТП 409-23-56.87 АТХ1.Н1.2 Лист 5

Копировал. Казакова Формат А4

Типовой проект 409-23-56.87 Альбом 17

Проводник	Откуда идет	Куда поступает	Данные провода	Примечание
869	ВД6:8	ХТ2:2		
869		1К20-1:8		
871	ВД7:8	ХТ2:3		
871		1К20-1:10		
873	ВД8:8	ХТ2:4		
873		1К20-1:12		
955	ВД9:8	ХТ2:5		
955		1К20-1:14		
957	ВД10:8	ХТ4:9	ПВ1х1,0	
957		1К20-1:16		
959	ВД16:8	ХТ4:10		
959		1К20-2:6		
961	ВД17:8	ХТ5:1		
961		1К20-2:2		
1003	ВД19:8	ХТ5:2		
1003		1К20-2:4		
МОС	ХТ1:1	1К20-1:1	ПВ1х1,0	
МОС		1К20-1:3		П
МОС		1К20-1:5		П
МОС		1К20-1:7		П
МОС		1К20-1:9		П

Взам. инв. № | Подп. и дата | Инв. № подл.

Привязан

Инв. №

ТП 409-23-56.87 АТХ1.Н1.2 Лист 6

Проводник	Откуда идет	Куда поступает	Данные провода	Примечание
МОС	1К20-1:9	1К20-1:11		П
МОС		1К20-1:13		П
МОС		1К20-1:15		П
МОС		1К20-1:5	ПВ1х1,0	
МОС		1К20-2:1		П
МОС		1К20-2:3		П
7-4	ХТ2:9	ВД1:6		
7-4		ВД3:4	ПВ1х1,0	
7-9	ХТ2:10	ВД3:5		
7-10	ХТ3:1	ВД1:7		
ВД1-1	ВД1:14	ХТ7:1		Измерительные цепи
ВД1-2	ВД1:15	ХТ7:2		
ВД2-1	ВД1:14	ХТ7:3	НВЭ-0,75 4	
ВД2-2	ВД2:15	ХТ7:4		
ВД3-1	ВД3:14	ХТ7:5		
ВД3-2	ВД3:15	ХТ7:6		
ВД4-1	ВД4:14	ХТ7:7		
ВД4-2	ВД4:15	ХТ7:8		
ВД5-1	ВД5:14	ХТ7:9		

Типовой проект 409-23-56.87 Альбом 17

Взам. инв. № | Подп. и дата | Инв. № подл.

Привязан

Инв. №

ТП 409-23-56.87 АТХ1.НН.2 Лист 7

Проводник	Откуда идет	Куда поступает	Данные провода	Примечание
ВД5-2	ВД5:15	ХТ7:10	НВЭ-0,75 4	Измерит. цепи
ВД6-1	ВД6:14	ХТ8:1		
ВД6-2	ВД6:15	ХТ8:2		
ВД7-1	ВД7:14	ХТ8:3		
ВД7-2	ВД7:15	ХТ8:4		
ВД8-1	ВД8:14	ХТ8:5		
ВД8-2	ВД8:15	ХТ8:6		
ВД9-1	ВД9:14	ХТ8:7		
ВД9-2	ВД9:15	ХТ8:8		
ВД10-1	ВД10:14	ХТ8:9		
ВД10-2	ВД10:15	ХТ8:10		
ВД16-1	ВД16:14	ХТ9:1		
ВД16-2	ВД16:15	ХТ9:2		
ВД17-1	ВД17:14	ХТ9:3		
ВД17-2	ВД17:15	ХТ9:4		
ВД19-1	ВД19:14	ХТ9:5		
ВД19-2	ВД19:15	ХТ9:6		
Земля	Рейки для установки аппаратов: ⏚	Стойки: ⏚		
	Экраны кабелей приборов и щита.	подсоединить к корпусу		

Типовой проект 409-23-56.87 Альбом 17

Взам. инв. № | Подпись и дата | Инв. № подл.

Привязан

Инв. №

ТП 409-23-56.87 АТХ1.НН.2 Лист 8

Копировал. Казакова Формат А4

Проводник	Вывод	Вид контакта	Вывод	Проводник	Проводник	Вывод	Вид контакта	Вывод	Проводник
			Технические			требования			
таблица		подключений			выполнена		на	основании	
схем.	АТХ1-3,4								
и таблицы		соединений.			АТХ.Н1.2				
	Левая		стенка						
		SF					SF6		
А 801	1		2	А 803	А 803*	1		2	А 815
		SF1					SF7		
А 803*	1		2	А 805	А803*	1		2	А 817
		SF2					SF8		
А 803*	1		2	А 807	А 803*	1		2	А 819
		SF3					SF9		
А 803*	1		2	А 809	А 803*	1		2	А 821
		SF4					SF10		
А 803*	1		2	А 811	А-803*	1		2	А 823
		SF5					SF11		
А 803*	1		2	А 813	А 803*	1		2	А 825

Привязан

Инв. №

ГИП	Михайлов	
Н.контр.	Антонова	
Нач.отд.	Окунев	
Гл.спец.	Воронченко	
Рук.гр.	Шаркова	
Ст.инж.	Гоник	
Ст.инж.	Сергеева	

ТП409-23-56-87 АТХ1.Н1.3

Щебеночный завод по переработке однородных изверженных и метаморфических пород мощностью 700 тыс. м³ в год

Главный корпус с железобетонным каркасом

Стадия	Лист	Листов
Р	1	6

Щит 1ЩП
Таблица подключения

Союзгипронеруд
Ленинград

типовой проект 409-23-56-87 Альбом 17

Инв. № подл. | Подп. и дата | Взам. инв. №

Копировал. Казакова Формат А4

Проводник	Вывод	Вид контакта	Вывод	Проводник	Проводник	Вывод	Вид контакта	Вывод	Проводник
		SF12				13		14	
А 803*	1		2	А 827		15		16	
		SF13				17		18	
А 803	1		2	А 829	805	А		В	0
	1	К 20	-1			Передня	я ст	енка.	
МОС*	1		2	863			8	Д1	
МОС*	3		4	865	А 805	1		2	0
МОС*	5		6	867	523	3		4	
МОС*	7		8	869	525	5		6	7-4*
МОС*	9		10	871		7		8	7-10
МОС*	11		12	873	ВД1-1	14		15	ВД1-2
МОС*	13		14	955					
МОС*	15		16	957			В	Д2	
	17		18		А 807	1		2	0*
805*	А		В	0*		3		4	521
	1	К 20	-2		523	5		6	МПГ*
МОС*	1		2	961		7		8	863
МОС*	3		4	1003	ВД2-1	14		15	ВД2-2
МОС*	5		6	959			В	Д3	
	7		8		А 809	1		2	0*
	9		10			3		4	7-4
	11		12		7-9	5		6	МПГ*

Привязан

Инв. №

ТП 409-23-56.87 АТХ1Н1.3

Лист 2

типовой проект 409-23-56.87 Альбом 17

Инв. № подл. | Подпись и дата | Взамен. инв. №

Копировал. Казакова Формат А3

Проводник	Вывод	Вид контакта	Вывод	Проводник
		ВД3		
	7		8	
ВД3-1	14		15	ВД3-2
		ВД4		
А 811	1		2	0*
	3		4	471
487	5		6	МПГ*
	7		8	865
	9		10	
ВД4-1	14		15	ВД4-2
		ВД5		
А 813	1		2	0*
	3		4	447
449	5		6	МПГ*
	7		8	867
	9		10	
ВД5-1	14		15	ВД5-2

Проводник	Вывод	Вид контакта	Вывод	Проводник
		ВД6		
А 815	1		2	0*
	3		4	433
435	5		6	МПГ*
	7		8	869
	9		10	
ВД6-1	14		15	ВД6-2
		ВД7		
А 817	1		2	0*
	3		4	435
437	5		6	МПГ*
	7		8	871
	9		10	
ВД7-1	14		15	ВД7-2
		ВД8		
А 819	1		2	0*
	3		4	437
439	5		6	МПГ*
	7		8	873
	9		10	
ВД8-1	14		15	ВД8-2

Альбом 17

Типовой проект 409-23-56.87

Взам. инв. №

Подп. и дата

Инв. № подл.

Привязан

Инв. №

ТП 409-23-56.87 АТХ1.Н1.3

Лист 3

Копировал. Казакова

Формат А4

Проводник	Вывод	Вид контакта	Вывод	Проводник
		ВД9		
А 821	1		2	0*
	3		4	411
417	5		6	МПГ*
	7		8	955
	9		10	
ВД9-1	14		15	ВД9-2
		ВД10		
А 823	1		2	0*
	3		4	393
399	5		6	МПГ*
	7		8	957
	9		10	
ВД10-1	14		15	ВД10-2
		ВД16		
А 825	1		2	0*
	3		4	543
545	5		6	МПГ*

Проводник	Вывод	Вид контакта	Вывод	Проводник
		ВД16		
	7		8	959
	9		10	
ВД16-1	14		15	ВД16-2
		ВД17		
А 827	1		2	0*
	3		4	365
367	5		6	МПГ*
	7		8	961
	9		10	
ВД17-1	14		15	ВД17-2
		ВД19		
А 829	1		2	0*
	3		4	377
379	5		6	МПГ*
	7		8	1003
	9		10	
ВД19-1	14		15	ВД19-2

Альбом 17

Типовой проект 409-23-56.87

Взам. инв. №

Подпись и дата

Инв. № подл.

Привязан

Инв. №

ТП 409-23-56.87 АТХ1.Н1.3

Лист 4

Копировал. Казакова

Формат А4

Проводник	Вывод	Вид контакта	Вывод	Проводник	Проводник	Вывод	Вид контакта	Вывод	Проводник
		ХТ	1				ХТ	5	
МОС	1		2	805	961*	1		2	1003*
433	3		4	439	411	3		4	417
471	5		6	487		5		6	А813*
523	7		8	МПГ	А815*	7		8	А817*
863*	9		10	865*	А819*	9		10	А821*
	1	ХТ	2				ХТ	6	
867*	1		2	869*	А823*	1		2	А825*
871*	3		4	873*	А827*	3		4	А829*
955*	5		6	447		5		6	
449	7		8	521		7		8	
7-4	9		10	7-9		9		10	
		ХТ	3				ХТ	7	
7-10	1		2		ВД1-1	1		2	ВД1-2
А801	3		4	0*П	ВД2-1	3		4	ВД2-2
0*П	5		6	А805*	ВД3-1	5		6	ВД3-2
А807*	7		8	А809*	ВД4-1	7		8	ВД4-2
А811*	9		10		ВД5-1	9		10	ВД5-2
		ХТ	4				ХТ	8	
365	1		2	367	ВД6-1	1		2	ВД6-2
377	3		4	379	ВД7-1	3		4	ВД7-2
393	5		6	399	ВД8-1	5		6	ВД8-2
543	7		8	545	ВД9-1	7		8	ВД9-2
957*	9		10	959*	ВД10-1	9		10	ВД10-2

Типовой проект 409-23-56.87 Альбом 17

Взам. инв. № | Подп. и дата | Инв. № подл.

Привязан

Инв. №

ТП 409-23-56.87 АТХ1.Н1.3 Лист 5

Копировал Казакова Формат А4

Проводник	Вывод	Вид контакта	Вывод	Проводник	Проводник	Вывод	Вид контакта	Вывод	Проводник
	ХТ	9							
ВД16-1	1		2	ВД16-2					
ВД17-1	3		4	ВД17-2					
ВД19-1	5		6	ВД18-2					
	7		8						
	9		10						

Типовой проект 409-23-56.87 Альбом 17

Взам. инв. № | Подпись и дата | Инв. № подл.

Привязан

Инв. №

ТП 409-23-56.87 АТХ1.Н1.3 Лист 6

Поз.	Обозначение	Наименование	Кол	Примеч
		Документация		
	ТП АТХ1.Н2.2	таблица соединений		
	ТП АТХ1.Н2.3	таблица подключения		
		Стандартные изделия		
1		Панель с каркасом щита		
		ЩПК-3П-I-(800+800) У4		
		1Р00 ОСТ36.13.76	1	
2		Уголок УП42х25 ℓ=630	6	
		ТК4-2222-74		
3		Рейка Р6600ТК3-100-81	12	
4		Рейка Р800 ТК3-101-81	3	
		Прочие изделия		
5	1ВД11, 1ВД13, 1ВД15, 1ВД18	Прибор релейный радио-		
	1ВД20...1ВД24, 2ВД11	изотопный РРП-3 с ис-		
	2ВД13...2ВД15, 2ВД18	точником излучения		

Альбом 17

Типовой проект 409-23-56.87

Привязан

Инв. №

Взам. инв. №

Подп. и дата

Инв. № подл.

ГИП	Михайлов	
Н.контр.	Антонова	
Нач.отд.	Окунев	
Гл.спец.	Бороненков	
Рук.гр.	Шаркова	
Ст.инж.	Гоник	
Ст.инж.	Сергеева	

ТП 409-23-56.87 АТХ1.Н2.1

Щебеночный завод по переработке однородных изверженных и метаморфических пород мощностью 700 тыс. м3 в год

Главный корпус с железобетонным каркасом

Стадия	Лист	Листов
Р	1	7

Щит 2ЩП Общий вид

Союзгипронеруд Ленинград

Копировал Казакова

Формат А4

Поз.	Обозначение	Наименование	Кол.	Примеч
	2ВД20...2ВД24	БГИ 75А ~ 220В	20	Устан. по месту
6	1ВД12, 2ВД12	Прибор релейный радиоци-		
		данный РРП3 с источником	2	Устан.
		излучения БГИ-60А		по месту
7	1FS, 2FS	Выключатель А63-МУ3		
		Jн=2А, Jотс = 1,5 Jн	2	ТМ3-13-81
8	1FS1 ... 1FS11	Выключатель А63-МУ3		
	2FS1 ... 2FS11	Jн-0,6А Jотс = 1,5 Jн	22	ТМ3-13-81
9	1К20, 1К20, 1К20	Реле промежуточное		
		универсальное		
		РПУ-2-36800 У3Б ~ 220В	3	
10		Блок Бз 24-10	18	
11		Упор	18	
12		Перемычка	18	
13		Рамка РПМ 66х26	40	ОНЧ-347-65
		Материалы		
14		Провод ПВ1,0 380		
		ГОСТ 6323-79	600	м
15		Провод НВЭ-075 4 500		
		ГОСТ 17515-72 *Е	90	м

Альбом 17

Типовой проект 409-23-56.87

Привязан

Инв. №

Взам. инв. №

Подпись и дата

Инв. № подл.

ТП 409-23-56.87 АТХ1.Н2.1 Лист 2

Копировал Казакова

Формат А4

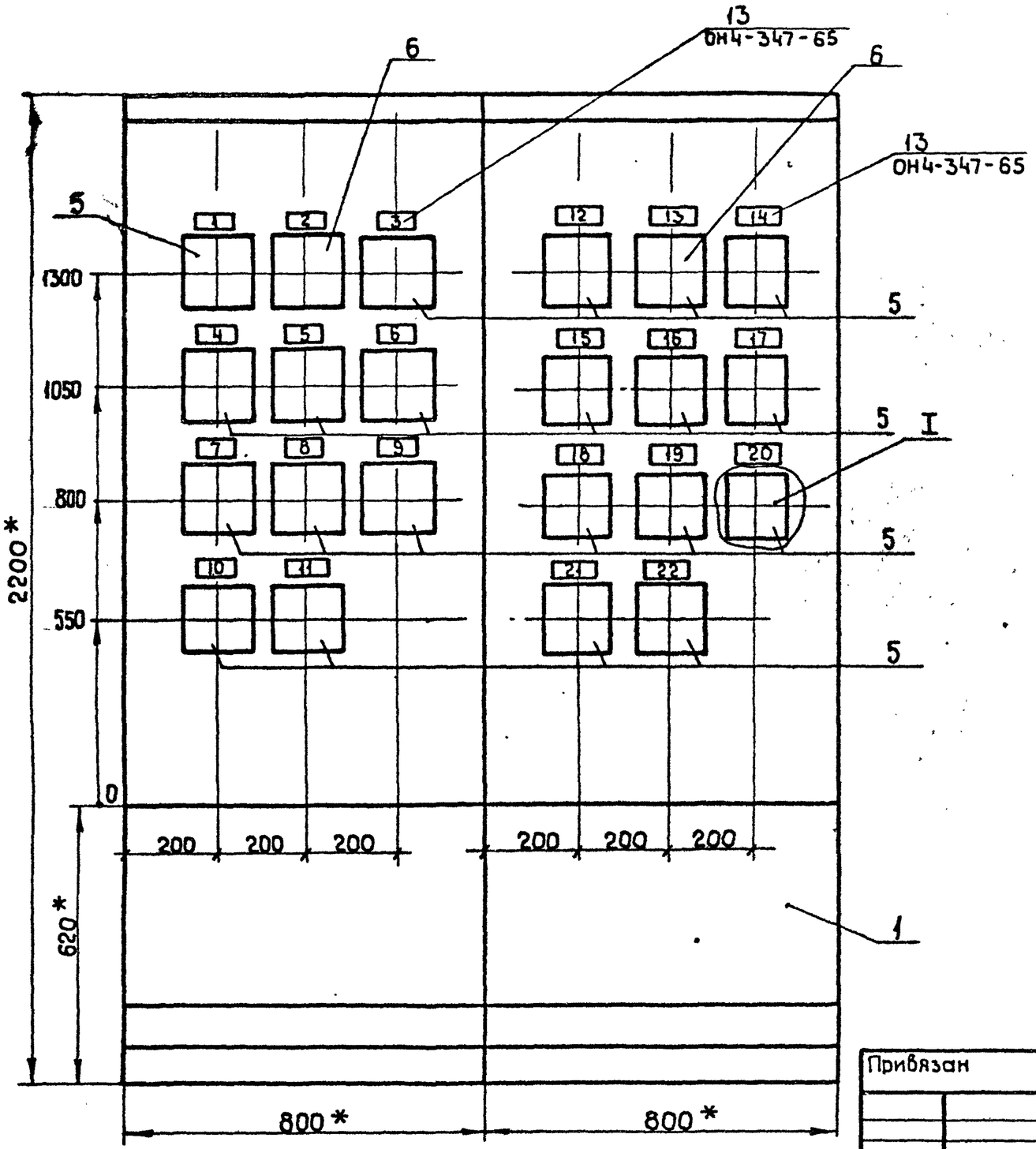

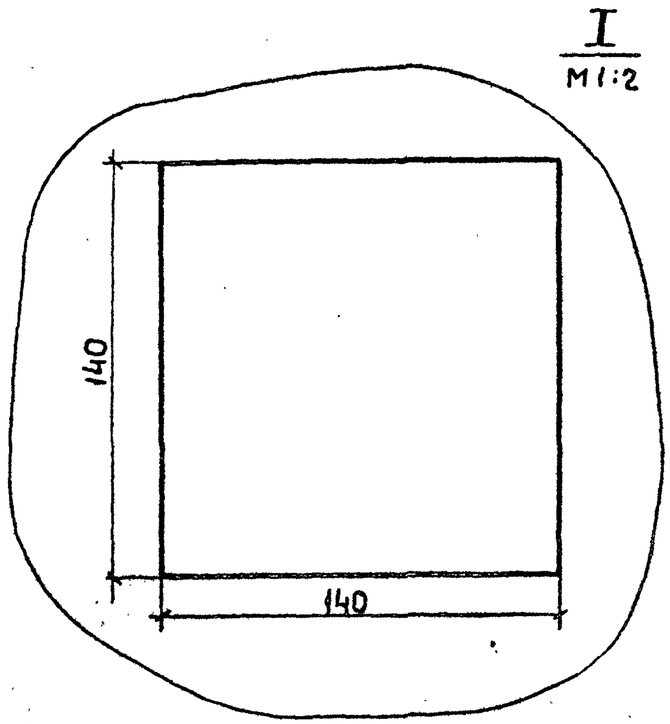

1. * Размеры для справок
2. Покрытие - Вариант 2. ОСТ 36.13-76

Типовой проект 409-23-56.87 Альбом 17

Инв. № подл. | Подпись и дата | Взам. инв. №

Привязан

Инв №

ТП 409-23-56.87 АТХ1.Н2.1

Лист 3

Типовой проект 409-23-56.87 Альбом 17

Вид на внутренние плоскости щита (развернуто)

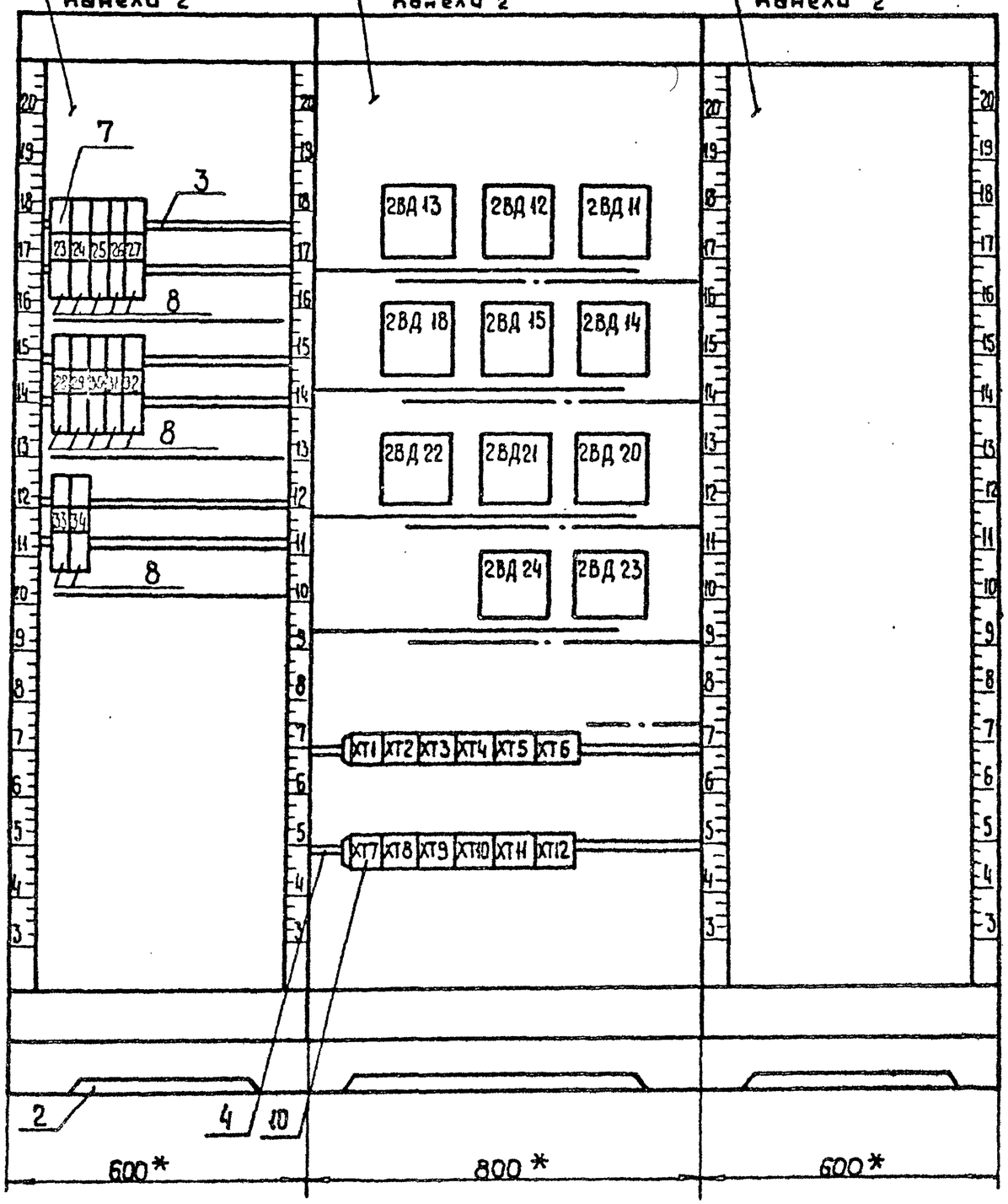

Привязан

Инв. №

Взам. инв. №

Подп. и дата

Инв. № подл.

ТП 409-23-56.87 АТХ1.Н2.1

Лист 4

Копировал. Казакова

Формат А3

Вид на внутренние плоскости щита (развернуто)

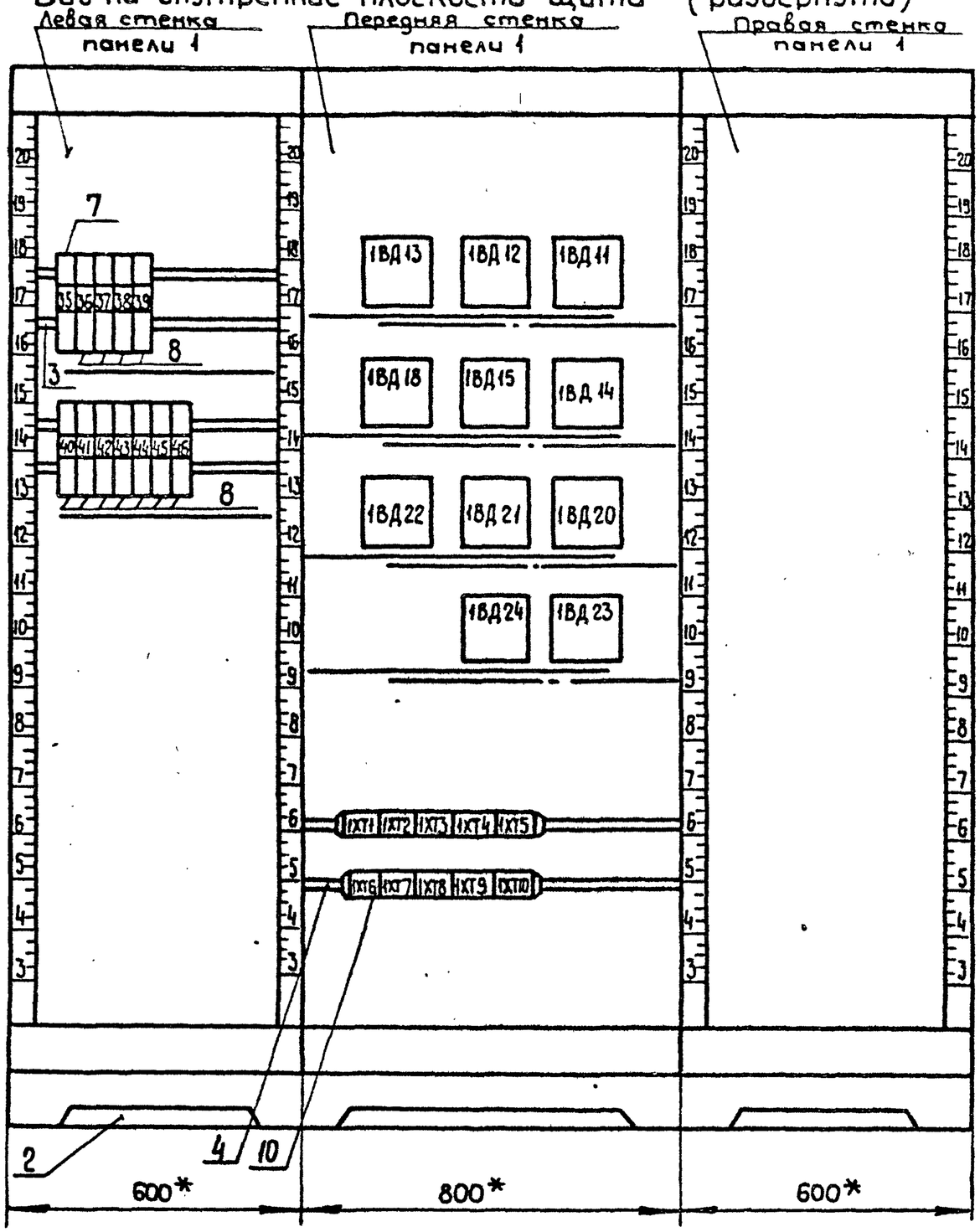

Привязан

Инв. №

ТП 409-23-56.87 АТХ1.Н2.1

Лист 5

Типовой проект 409-23-56.87 Альбом 17

Взам. инв. №

Подп. и дата

Инв. № подл.

Надписи на табло на в рамках — Продолжение табл.

№ надписи	Текст надпись	Кол.	№ надписи	Текст надпись	Кол.
1.	Забивка течки под 1К7	1	21	Течка под 2Г5 на К14	1
2	Течка под 1Г3 на К9	1	22	Течка под дроб. 2Д3	1
3	Течка под 1Г3 на К10	1	23	Питание щита	1
4	Течка под 1Г3 в дроб. 1Д3	1	24	Питание 1ВД 11	1
5	Нижний уровень в бункере Н1	1	25	Питание 1ВД 12	1
6	Нижний уровень в бункере Н2	1	26	Питание 1ВД 13	1
7	Течка под конвейер 1К8	1	27	Питание 1ВД 14	1
8	Течка под 1Г5 на К16	1	28	Питание 1ВД 15	1
9	Течка под 1Г5 на К15	1	29	Питание 1ВД 18	1
10	Течка под 1Г5 на К14	1	30	Питание 1ВД 20	1
11	Течка под дробил. 1Д3	1	31	Питание 1ВД 21	1
12	Забивка течки под 2К7	1	32	Питание 1ВД 22	1
13	Течка под 2Г3 на К9	1	33	Питание 1ВД 23	1
14	Течка под 2Г3 на К10	1	34	Питание 1ВД 24	1
15	Течка под 2Г3 в дроб. 2Д3	1	35	Питание щита	1
16	Нижний уров. в бункере Н1	1	36	Питание 2ВД 11	1
17	Нижний уров. в бункере Н2	1	37	Питание 2ВД 12	1
18	Течка под конв. 2К8	1	38	Питание 2ВД 13	1
19	Течка под 2Г5 на К16	1	39	Питание 2ВД 14	1
20	Течка под 2Г5 на К15	1	40	Питание 2ВД 15	1

Привязан

Инв. №

ТП 409-23-56.87 АТХ1.Н2.1 Лист 6

Альбом 17

Типовой проект 409-23-56.87

Взам. инв. № | Подп. и дата | Инв. № подл.

Формат А4

Продолжение табл. — Продолжение табл.

№ надписи	Текст надписи	Кол.	№ надписи	Текст надписи	Кол.
41	Питание 2ВД 18	1			
42	Питание 2ВД 20	1			
43	Питание 2ВД 21	1			
44	Питание 2ВД 22	1			
45	Питание 2ВД 23	1			
46	Питание 2ВД-24	1			

Привязан

Инв. №

ТП 409-23-56.87 АТХ1.Н2.1 Лист 7

Альбом 17

Типовой проект 409-23-56.87

Взам. инв. № | Подпись и дата | Инв. № подл.

Копировал. Казакова

Формат А4

Альбом 17

Типовой проект 409-23-56.87

Проводник	Откуда идет	Куда поступает	Данные провода	Примечание
	Технические	требования		
	таблица соединений	выполнена		
	на основании	схем. АТХ1-5,6		
2-А 801	2SF:1	2XT4:1		
2-А 803	2SF:2	2SF1:1		
2-А 803		2SF2:1		
2-А 803		2SF3:1		
2-А 803		2SF4:1		
2-А 803		2SF5:1	ПВ1х1,0	
2-А 803		2SF6:1		
2-А 803		2SF7:1		
2-А 803		2SF8:1		
2-А 803		2SF9:1		
2-А 803		2SF10:1		
2-А 803		2SF11:1		

Привязан

Инв. №

Взам. инв. № | Подпись и дата | Инв. № подл.

ГИП	Михайлов	
Н.контр.	Антонова	
Нач.отд.	Окунев	
Гл.спец.	Вороненко	
Рук.гр.	Шаркова	
Ст.инж.	Гоник	
Ст.инж.	Сергеева	

ТП 409-23-56.87 АТХ1.Н2.2

Щебеночный завод по переработке однородных изверженных и метаморфических пород мощностью 700 тыс. м3 в год

Главный корпус с железобетонным каркасом

Стадия	Лист	Листов
Р	1	14

Щит 2ЩП
таблица соединений

Союзгипронеруд
Ленинград

Копировал. Казакова Формат А4

Альбом 17

Типовой проект 409-23-56.87

Проводник	Откуда идет	Куда поступает	Данные провода	Примечание
2-А 805	2SF1:2	2XT4:7		
2-А 805		2ВД11:1		
2-А 807	2SF2:2	2XT4:8		
2-А 807		2ВД12:1		
2-А 809	2SF3:2	2XT4:9		
2-А 809		2ВД13:1		
2-А 811	2SF4:2	2XT4:10		
2-А 811		2ВД14:1		
2-А 813	2SF5:2	2XT5:1		
2-А 813		2ВД15:1	ПВ1х1,0	
2-А 815	2SF6:2	2XT5:2		
2-А 815		2ВД18:1		
2-А 817	2SF7:2	2XT5:3		
2-А 817		2ВД20:1		
2-А 819	2SF8:2	2XT5:4		
2-А 819		2ВД21:1		
2-А 821	2SF9:2	2XT5:5		
2-А 821		2ВД22:1		
2-А 823	2SF10:2	2XT5:6		
2-А 823		2ВД23:1		
2-А 825	2SF11:2	2XT5:7		
2-А 825		2ВД24:1		

Привязан

Инв. №

Взам. инв. № | Подпись и дата | Инв. № подл.

ТП 409-23-56.87 АТХ1.Н2.2

Лист 2

Типовой проект 409-23-56.87 Альбом 17

Проводник	Откуда идет	Куда поступает	Данные провода	Примечание
2-593	2ХТ1:1	2ВД24:4		
2-595	2ВД24:5	2В14:5		
2-597	2ВД14:4	2ВД13:5		
2-599	2ВД13:4	2ВД12:5		
2-601	2ВД12:4	2ХТ1:2		
2-613	2ХТ1:3	2ВД11:4		
2-615	2ВД11:5	2ХТ1:4		
2-625	2ХТ1:5	2ВД15:3		
2-627	2ВД15:5	2ХТ1:6		
2-663	2ХТ1:7	2ВД23:4	ПВ1х1,0	
2-665	2ВД23:5	2ХТ1:8		
2-667	2ХТ1:9	2ВД21:4		
2-669	2ВД21:5	2ВД22:4		
2-671	2ВД22:5	2ХТ1:10		
2-687	2ХТ2:1	2ВД20:4		
2-689	2ВД20:5	2ХТ2:2		
2-719	2ХТ2:3	2ВД18:4		
2-721	2ВД18:5	2ХТ2:4		

Инв.№ подл. | Подпись и дата | Взам. инв.№

Привязан

Инв.№

ТП 409-23-56.87 АТХ1.Н2.2 Лист 3

Копировал Казакова Формат А4

Типовой проект 409-23-56.87 Альбом 17

Проводник	Откуда идет	Куда поступает	Данные провода	Примечание
МПГ	2ХТ3:5	2ВД23:6		
МПГ		2ВД24:6		
МПГ		2ВД22:6		
МПГ		2ВД21:6		
МПГ		2ВД20:6	ПВ1х1,0	
МПГ		2ВД14:6		
МПГ		2ВД11:6		
МПГ		2ВД12:6		
МПГ		2ВД13:6		
МПГ	2ХТ2:4	2ХТ9:10		
2-985	2ВД12:8	2ХТ2:6		
2-987	2ХТ2:7	2ВД13:8		
2-989	2ВД14:8	2ХТ2:8		
2-991	2ХТ2:9	2ВД24:8	ПВ1х1,0	
2-1033	2ВД20:8	2ХТ2:10		
2-1035	2ХТ3:1	2ВД21:8		
2-1037	2ВД22:8	2ХТ3:2		
2-1039	2ХТ3:3	2ВД23:8		

Инв.№ подл. | Подпись и дата | Взам. инв.№

Привязан

Инв.№

ТП 409-23-56.87 АТХ1.Н2.2 Лист 4

Копировал Казакова Формат А4

Типовой проект 409-23-56.87 Альбом 17

Проводник	Откуда идет	Куда поступает	Данные провода	Примечание
0	2ХТ4:2	2ВД23:2		
0		2ВД24:2		
0		2ВД22:2		
0		2ВД21:2		
0		2ВД20:2		
0		2ВД14:2	ПВ1×1,0	
0		2ВД15:2		
0		2ВД18:2		
0		2ВД13:2		
0		2ВД12:2		
0		2ВД11:2		

Привязан

Инв. №

Инв. № подл. | Подпись и дата | Взам. инв. №

ТП 409-23-56.87 АТХ1Н2.2 Лист 5

Типовой проект 409-23-56.87 Альбом 17

Проводник	Откуда идет	Куда поступает	Данные провода	Примечание
2ВД11-1	2ХТ6:1	2ВД11:14		
2ВД11-2	2ХТ6:2	2ВД11:15		
2ВД12-1	2ХТ6:3	2ВД12:14		
2ВД12-2	2ХТ6:4	2ВД12:15		
2ВД13-1	2ХТ6:5	2ВД13:14		
2ВД13-2	2ХТ6:6	2ВД13:15		
2ВД14-1	2ХТ6:7	2ВД14:14		
2ВД14-2	2ХТ6:8	2ВД14:15		
2ВД15-1	2ХТ6:9	2ВД15:14		
2ВД15-2	2ХТ6:10	2ВД15:15		
2ВД18-1	2ХТ7:1	2ВД18:14		Измерительные цепи
2ВД18-2	2ХТ7:2	2ВД18:15		
2ВД20-1	2ХТ7:3	2ВД20:14	НВЭ-0,75	
2ВД20-2	2ХТ7:4	2ВД20:15		
2ВД21-1	2ХТ7:5	2ВД21:14		
2ВД21-2	2ХТ7:6	2ВД21:15		
2ВД22-1	2ХТ7:7	2ВД22:14		
2ВД22-2	2ХТ7:8	2ВД22:15		
2ВД23-1	2ХТ7:9	2ВД23:14		
2ВД23-2	2ХТ7:10	2ВД23:15		
2ВД24-1	2ХТ8:1	2ВД24:14		
2ВД-24-2	2ХТ8:2	2ВД24:15		

Привязан

Инв. №

Инв. № подл. | Подпись и дата | Взам. инв. №

ТП 409-23-56.87 АТХ1Н2.2 Лист 6

Типовой проект 409-23-56.87 Альбом 17

Проводник	Откуда идет	Куда поступает	Данные провода	Примечание
1-А801	1XT4:1	1SF:1	ПВ1х1,0	
1-А803	1SF:2	1SF1:1		
1-А803		1SF2:1		
1-А803		1SF3:1		
1-А803		1SF4:1		
1-А803		1SF5:1		
1-А803		1SF6:1		
1-А803		1SF7:1		
1-А803		1SF8:1		
1-А803		1SF9:1		
1-А803		1SF10:1		
1-А803		1SF11:1		
1-А805	1SF1:2	1XT4:4	ПВ1х1,0	
1-А805		1ВД11:1		
1-А807	1SF2:2	1XT4:5		
1-А807		1ВД12:1		
1-А809	1SF3:2	1XT4:6		
1-А809		1ВД13:1		
1-А811	1SF4:2	1XT4:7		
1-А811		1ВД14:1		
1-А813	1SF5:2	1XT4:8		
1-А813		1ВД15:1		
1-А815	1SF6:2	1XT4:9		
1-А815		1ВД18:1		

Взам. инв. № | Подпись и дата | Инв. № подл.

Привязан

Инв. №

ТП 409-23-56.87 АТХ1.Н2.2 Лист 7

Копировал. Казакова Формат А4

Типовой проект 409-23-56.87 Альбом 17

Проводник	Откуда идет	Куда поступает	Данные провода	Примечание
1-А817	1SF7:2	1XT4:10	ПВ1х1,0	
1-А817		1ВД20:1		
1-А819	1SF8:2	1XT5:1		
1-А819		1ВД21:1		
1-А821	1SF9:2	1XT5:2		
1-А821		1ВД22:1		
1-А823	1SF10:2	1XT5:3		
1-А823		1ВД23:1		
1-А825	1SF11:2	1XT5:4		
1-А825		1ВД24:1		
1-593	1XT1:1	1ВД24:4	ПВ1х1,0	
1-595	1ВД24:5	1ВД14:5		
1-597	1ВД14:4	1ВД13:5		
1-599	1ВД13:4	1ВД12:5		
1-601	1ВД12:4	1XT1:2		
1-613	1XT1:3	1ВД11:4		
1-615	1ВД11:5	1XT1:4		
1-625	1XT1:10	2ВД15:3		
1-627	1ВД15:5	1XT1:5		
1-663	1XT1:6	1ВД23:4		
1-665	1ВД23:5	1XT1:7		
1-667	1XT1:8	1ВД21:4		
1-669	1ВД21:5	1ВД22:4		

Взам. инв. № | Подпись и дата | Инв. № подл.

Привязан

Инв. №

ТП 409-23-56.87 АТХ1.Н2.2 Лист 8

Копировал. Казакова Формат А4

Проводник	Откуда идет	Куда поступает	Данные провода	Примечание
1-671	1ВД22:5	1ХТ1:9	ПВ1х1,0	
1-687	1ХТ2:1	1ВД20:4		
1-689	1ВД20:5	1ХТ2:2		
1-719	1ХТ2:3	1ВД18:3		
1-721	1ВД18:5	1ХТ3:1		
1-983	1ХТ3:2	1ВД11:8		
1-983		1К20-1:2		
1-985	1ХТ3:3	1К20-1:4		
1-985		1ВД12:8		
1-987	1ВД13:8	1ХТ3:4		
1-987		1К20-1:6		
1-989	1К20-1:8	1ХТ3:5		
1-989		1ВД14:8		
1-991	1ВД24:8	1ХТ3:6		
1-991		1К20-1:10		
МПГ	1ХТ2:4	1ВД23:6		
МПГ		1ВД24:6		
МПГ		1ВД22:6		
МПГ		1ВД21:6		
МПГ		1ВД20:6		
МПГ		1ВД14:6		
МПГ		1ВД11:6		
МПГ		1ВД12:6		
МПГ		1ВД13:6		
МПГ	1ХТ2:4	1ХТ9:10		

Типовой проект 409-23-56.87 Альбом 17

Взам. инв. № | Подпись и дата | Инв. № подл.

Привязан

Инв. №

ТП 409-23-56.87 АТХ1.Н2.2 Лист 9

Копировал. Казакова Формат А4

Проводник	Откуда идет	Куда поступает	Данные провода	Примечание
0	1ХТ4:2	1ВД23:2	ПВ1х1,0	
0		1ВД24:2		
0		1ВД22:2		
0		1ВД21:2		
0		1ВД20:2		
0		1ВД14:2		
0		1ВД15:2		
0		1ВД18:2		
0		1ВД13:2		
0		1ВД12:2		
0		1ВД11:2		
0	1ХТ4:2	1ХТ4:3		П
0		1К20-1:В	ПВ1х1	
0		1К20-2:В		
0		1К20-3:В		
1-1033	1К20-1:12	1ХТ3:7		
1-1033		1ВД20:8		
1-1035	1ВД21:8	1ХТ3:8		
1-1035		1К20-1:14		
1-1037	1К20-1:16	1ХТ3:9		
1-1037		1ВД22:8		
1-1039	1ВД23:8	1ХТ3:10		
1-1039		1К20-3:2		

Типовой проект 409-23-56.87 Альбом 17

Взам. инв. № | Подпись и дата | Инв. № подл.

Привязан

Инв. №

ТП 409-23-56.87 АТХ1.Н2.2 Лист 10

Копировал. Казакова Формат А4

Альбом 17

Типовой проект 409-23-56.87

Проводник	Откуда идет	Куда поступает	Данные провода	Примечание
805	1XT2:8	1K20-1:A	ПВ1х1,0	
805		1K20-2:A		
805		1K20-3:A		
MOC	1K20-2:15	1K20-3:1	ПВ1х1,0	
MOC		1K20-3:3		П
MOC		1K20-3:5		П
MOC		1K20-3:7		П
MOC	1XT2:6	1K20-1:1	ПВ1х1,0	
MOC		1K20-1:3		П
MOC		1K20-1:5		П
MOC		1K20-1:7		П
MOC		1K20-1:9		П
MOC		1K20-1:11		П
MOC		1K20-1:13		П
MOC		1K20-1:15		П
MOC		1K20-2:1	ПВ1х1,0	
MOC		1K20-2:3		П
MOC		1K20-2:5		П
MOC		1K20-2:7		П
MOC		1K20-2:9		П
MOC		1K20-2:11		П
MOC		1K20-2:13		П
MOC		1K20-2:15		П

Привязан

Инв. №

Взам. инв. № | Подпись и дата | Инв. № подл.

ТП 409-23-56.87 АТХ1.Н2.2

Лист 11

Копировал. Казакова

Формат А4

Альбом 17

Типовой проект 409-23-56.87

Проводник	Откуда идет	Куда поступает	Данные провода	Примечание
2-983	1XT9:1	1K20-2:2	ПВ1х1,0	
2-985	1XT9:2	1K20-2:4		
2-987	1XT9:3	1K20-2:6		
2-989	1XT9:4	1K20-2:8		
2-991	1XT9:5	1K20-2:10		
2-1033	1XT9:6	1K20-2:12		
2-1035	1XT9:7	1K20-2:14		
2-1037	1XT9:8	1K20-2:16		
2-1039	1XT9:9	1K20-3:8		
1ВД11-1	1XT6:1	1ВД11:14	НВЭ-0,75 4	Измерительные цепи
1ВД11-2	1XT6:2	1ВД11:15		
1ВД12-1	1XT6:3	1ВД12:14		
1ВД12-2	1XT6:4	1ВД12:15		
1ВД13-1	1XT6:5	1ВД13:14		
1ВД13-2	1XT6:6	1ВД13:15		
1ВД14-1	1XT6:7	1ВД14:14		
1ВД14-2	1XT6:8	1ВД14:15		
1ВД15-1	1XT6:9	1ВД15:14		
1ВД15-2	1XT6:10	1ВД15:15		
1ВД18-1	1XT7:1	1ВД18:14		
1ВД18-2	1XT7:2	1ВД18:15		

Привязан

Инв. №

Взам. инв. № | Подпись и дата | Инв. № подл.

ТП 409-23-56.87 АТХ1.Н2.2

Лист 12

Копировал. Казакова

Формат А4

Альбом 17

Проводник	Откуда идет	Куда поступает	Данные провода	Примечание
1ВД20-1	1XT7:3	1ВД20:14		
1ВД20-2	1XT7:4	1ВД20:15		
1ВД21-1	1XT7:5	1ВД21:14		Измерительные цепи
1ВД21-2	1XT7:6	1ВД21:15		
1ВД22-1	1XT7:7	1ВД22:14	НВЗ-0,75 4	
1ВД22-1	1XT7:8	1ВД22:15		
1ВД23-1	1XT7:9	1ВД23:14		
1ВД23-2	1XT7:10	1ВД23:15		
1ВД24-1	1XT8:1	1ВД24:14		
1ВД24-2	1XT8:2	1ВД24:15		
Земля	Рейки для установки аппаратов: ⏚	Стойки: ⏚		
	Экраны кабелей подсоединить к корпусу приборов и щита.			

Типовой проект 409-23-56.87

Взам. инв. № | Подпись и дата | Инв. № подл.

Привязан

Инв. №

ТП 409-23-56.87 АТХ1.Н2.2 Лист 13

Копировал. Казакова Формат А4

Альбом 17

Проводник	Откуда идет	Куда поступает	Данные провода	Примечание
	Перемычки	между панелями		
2-983	1XT9:1	2XT2:5		
2-985	1XT9:2	2XT2:6		
2-987	1XT9:3	2XT2:7		
2-989	1XT9:4	2XT2:8		
2-991	1XT9:5	2XT2:9		
2-1033	1XT9:6	2XT2:10	АКВВГ 14х2,5	
2-1035	1XT9:7	2XT3:1		
2-1037	1XT9:8	2XT3:2		
2-1039	1XT9:9	2XT3:3		
МПГ	1XT9:10	2XT3:5		
1ВД23-1	1XT7:9	2XT8:3		
1ВД23-2	1XT7:10	2XT8:4		

Типовой проект 409-23-56.87

Взам. инв. № | Подпись и дата | Инв. № подл.

Привязан

Инв. №

ТП 409-23-56.87 АТХ1.Н2.2 Лист 14

Копировал. Казакова Формат А4

Альбом 17

Типовой проект 409-23-56.87

Проводник	Вывод	Вид контакта	Вывод	Проводник
		Технические		
таблица		подключений		
основании		схем АТХ1-56		
и таблицы		соединений		
	Панель	2		левая
	стенка			
		2SF		
2-А801	1		2	2-А803
		2SF	1	
2-А803*	1		2	2-А805
		2SF	2	
2-А803*	1		2	2-А807
		2SF	3	
2-А803*	1		2	2-А809

Проводник	Вывод	Вид контакта	Вывод	Проводник
требования				
выполнена			на	
Н2-2				
	2SF	4		
2-А803*	1		2	2-А811
	2	SF	5	
2-А803*	1		2	2-А813
	2	SF	6	
2-А803*	1		2	2-А815
	2	SF	7	
2-А803*	1		2	2-А817
	2	SF	8	
2-А803*	1		2	2-А819
	2	SF	9	
2-А803*	1		2	2-А821

Привязан

Инв. №

Подп. и дата | Взам. инв. №

Инв. № подл.

ГИП	Михайлов	
Н.контр.	Антонова	
Нач.отд.	Окунев	
Гл.спец.	Бороненков	
Рук.гр.	Шаркова	
Ст.инж.	Ганик	
Ст.инж.	Сергеева	

ТП 409-23-56.87 АТХ1.Н2.3

Щебеночный завод по переработке однородных изверженных и метаморфических пород мощностью 700 тыс. м3 в год

Главный корпус с железобетонным каркасом

Стадия	Лист	Листов
Р	1	9

Щит 2ЩП
таблица подключения

Союзгипронеруд
Ленинград

Копировал. Казакова. Формат А4

Альбом 17

Типовой проект 409-23-56.87

Проводник	Вывод	Вид контакта	Вывод	Проводник
	2	SF	10	
2-А803*	1		2	2-А823
	2	SF	11	
2-А803	1		2	2-А825
	Панель 2			
	Передняя стенка			
	2ВД		11	
2-А805	1		2	0
	3		4	2-613
2-615	5		6	МПГ*
	7		8	2-983
	9		10	
2ВД11-1	14		15	2ВД11-2
	2	ВД	12	
2-А807	1		2	0*
	3		4	2-601
2-599	5		6	МПГ*
	7		8	2-985
	9		10	
2ВД12-1	14		15	2ВД12-2

Проводник	Вывод	Вид контакта	Вывод	Проводник
	2ВД13			
2-А809	1		2	0*
	3		4	2-599
2-597	5		6	МПГ
	7		8	2-987
	9		10	
2ВД13-1	14		15	2ВД13-2
	2ВД		14	
2-А811	1		2	0*
	3		4	2-597
2-595	5		6	МПГ*
	7		8	2-989
	9		10	
2ВД14-1	14		15	2ВД14-2
	2ВД		15	
2-А813	1		2	0*
2-625	3		4	
2-627	5		6	
	7		8	
	9		10	
2ВД15-1	14		15	2ВД15-2

Привязан

Инв. №

Подпись и дата | Взамен инв. №

Инв. № подл.

ТП 409-23-56.87 АТХ1.Н2.3

Лист 2

Копировал. Казакова Формат А4

Проводник	Вывод	Вид контакта	Вывод	Проводник	Проводник	Вывод	Вид контакта	Вывод	Проводник
	2ВД18					2ВД22			
2-А815	1		2	0*	2А821	1		2	0*
2-719	3		4			3		4	2-669
2-721	5		6		2-671	5		6	МПГ*
	7		8			7		8	2-1037
	9		10			9		10	
2ВД18-1	14		15	2ВД18-2	2ВД22-1	14		15	2ВД22-2
	2ВД20					2ВД23			
2-А817	1		2	0*	2-А823	1		2	0*
	3		4	2-687		3		4	2-663
2-689	5		6	МПГ*	2-665	5		6	МПГ*
	7		8	2-1033		7		8	2-1039
	9		10			9		10	
2ВД20-1	14		15	2ВД20-2	2ВД23-1	14		15	2ВД23-2
	2ВД21					2ВД24			
2-А819	1		2	0*	2-А825	1		2	0*
	3		4	2-667		3		4	2-593
2-669	5		6	МПГ*	2-595	5		6	МПГ*
	7		8	2-1035		7		8	2-991
	9		10			9		10	
2ВД21-1	14		15	2ВД21-2	2ВД24-1	14		15	2ВД24-2

Взам. инв. № | Подпись и дата | Инв. № подл.

Привязан

Инв. №

ТП 409-23-56.87 АТХ1.Н2.3 Лист 3

Копировал. Казакова Формат А4

Проводник	Вывод	Вид контакта	Вывод	Проводник	Проводник	Вывод	Вид контакта	Вывод	Проводник
	2	ХТ1				2ХТ5			
2-593	1		2	2-601	2-А813*	1		2	2-А815*
2-613	3		4	2-615	2-А817*	3		4	2-А819*
2-625	5		6	2-627	2-А821*	5		6	2-А823*
2-663	7		8	2-665	2-А825*	7		8	
2-667	9		10	2-671		9		10	
	2	ХТ2				2	ХТ6		
2-687	1		2	2-689	2ВД11-1	1		2	2ВД11-2
2-719	3		4	2-721	2ВД12-1	3		4	2ВД12-2
2-983	5		6	2-985	2ВД13-1	5		6	2ВД13-2
2-987	7		8	2-989	2ВД14-1	7		8	2ВД14-2
2-991	9		10	2-1033	2ВД15-1	9		10	2ВД15-2
	2	ХТ3				2	ХТ7		
2-1035	1		2	2-1037	2ВД18-1	1		2	2ВД18-2
2-1039	3		4		2ВД20-1	3		4	2ВД20-2
МПГ	5		6		2ВД21-1	5		6	2ВД21-2
	7		8		2ВД22-1	7		8	2ВД22-2
	9		10		2ВД23-1	9		10	2ВД23-2
	2	ХТ4				2	ХТ8		
2-А801	1		2	0	2ВД24-1	1		2	2ВД24-2
	3		4		1ВД23-1	3		4	1ВД23-2
	5		6			5		6	
2-А805*	7		8	2-А807*		7		8	
2-А809*	9		10	2-А811*		9		10	

Взамен инв. № | Подпись и дата | Инв. № подл.

Привязан

Инв. №

ТП 409-23-56.87 АТХ1.Н2.3 Лист 4

Типовой проект 409-23-56.87 Альбом 17

Проводник	Вывод	Вид контактов	Вывод	Проводник
	Панель 1			
	Левая стенка			
		1SF		
1-А 801	1		2	1-А 803
		1SF1		
1-А-803*	1		2	1-А805
		1SF2		
1-А-803*	1		2	1-А807
		1SF3		
1-А-803*	1		2	1-А809
		1SF4		
1-А-803*	1		2	1-А811
		1SF 5		
1-А-803*	1		2	1-А813
		1SF6		
1-А-803*	1		2	1-А815
		1SF7		
1-А 803*	1		2	1-А817
		1SF8		
1-А 803*	1		2	1-А819
		1SF9		
1-А803*	1		2	1-А821
		1SF 10		
1-А803*	1		2	1-А823

Проводник	Вывод	Вид контактов	Вывод	Проводник
	1	SF	11	
1-А 803	1		2	1-А825
	1К	20	-1	
МОС*	П1		2	1-983
МОС*	П3		4	1-985
МОС*	П5		6	1-987
МОС*	П7		8	1-989
МОС*	П9		10	1-991
МОС*	П11		12	1-1033
МОС*	П13		14	1-1035
МОС*	П15		16	1-1037
805*	А		8	0*
	1К	20	-2	
МОС*	П1		2	2-983
МОС*	П3		4	2-985
МОС*	П5		6	2-987
МОС*	П7		8	2-989
МОС*	П9		10	2-991
МОС*	П11		12	2-1033
МОС*	П13		14	2-1035
МОС*	П15		16	2-1037
805*	А		8	0*

Взам. инв. № | Подпись и дата | Инв. № подл.

Привязан

Инв. №

ТП 409-23-56.87 АТХ1.Н2.3 Лист 5

Копировал. Казакова Формат А4

Типовой проект 409-23-56.87 Альбом 17

Проводник	Вывод	Вид контакта	Вывод	Проводник
	1	К20	-3	
МОС*	П1		2	1-1039
МОС*	П3		4	
МОС*	П5		6	
МОС*	П7		8	2-1039
	9		10	
	11		12	
	13		14	
	15		16	
805	А		В	0
	Панель 1			
	Передняя стенка			
	1	ВД	11	
1-А 805	1		2	0
	3		4	1-613
1-615	5		6	МПГ*
	7		8	1-983
	9		10	
1ВД11-1	14		15	1ВД11-2

Проводник	Вывод	Вид контакта	Вывод	Проводник
	1	ВД	12	
А-807	1		2	0*
	3		4	1-601
1-599	5		6	МПГ*
	7		8	1-985
	9		10	
1ВД12-1	14		15	1ВД12-2
	1	ВД	13	
1-А809	1		2	0*
	3		4	1-599
1-597	5		6	МПГ
	7		8	1-987
	9		10	
1ВД13-1	14		15	1ВД13-2
	1	ВД	14	
1-А 811	1		2	0*
	3		4	1-597
1-595	5		6	МПГ*
	7		8	1-989
	9		10	
1ВД14-1	14		15	1ВД14-2

Взамен инв. № | Подпись и дата | Инв. № подл.

Привязан

Инв. №

ТП 409-23-56.87 АТХ1.Н2.3 Лист 6

Копировал. Казакова Формат А4

Типовой проект 409-23-56.87 Альбом 17

Проводник	Вывод	Вид контакта	Вывод	Проводник
	1	ВД	15	
1-А813	1		2	0*
1-625	3		4	
1-627	5		6	
	7		8	
	9		10	
1ВД15-1	14		15	1ВД15-2
	1	ВД	18	
1-А815	1		2	0*
	3		4	1-719
1-721	5		6	
	7		8	
	9		10	
1ВД18-1	14		15	1ВД18-2
	1	ВД	20	
1-А817	1		2	0*
	3		4	1-687
1-689	5		6	МПГ*
	7		8	1-1033
	9		10	
1ВД20-1	14		15	1ВД20-2

Проводник	Вывод	Вид контакта	Вывод	Проводник
	1	ВД	21	
1-А819	1		2	0*
	3		4	1-667
1-669	5		6	МПГ*
	7		8	1-1035
	9		10	
1ВД21-1	14		15	1ВД21-2
	1	ВД	22	
1-А821	1		2	0*
	3		4	1-669
1-671	5		6	МПГ*
	7		8	1-1037
	9		10	
1ВД22-1	14		15	1ВД22-2
	1	ВД	23	
1-А823	1		2	0*
	3		4	1-663
1-665	5		6	МПГ*
	7		8	1-1039
	9		10	
1ВД23-1	14		15	1ВД23-2

Инв. № подл. | Подпись и дата | Взам. инв. №

Привязан

Инв. №

ТП 409-23-56.87 АТХ1.Н2.3 Лист 7

Копировал. Казакова Формат А4

Типовой проект 409-23-56.87 Альбом 17

Проводник	Вывод	Вид контакта	Вывод	Проводник
	1	ВД	24	
1-А825	1		2	0*
	3		4	1-593
1-595	5		6	МПГ*
	7		8	1-991
	9		10	
1ВД24-1	14		15	1ВД24-2
	1	ХТ1		
1-593	1		2	1-601
1-613	3		4	1-615
1-627	5		6	1-663
1-665	7		8	1-667
1-671	9		10	1-625
	1	ХТ2		
1-687	1		2	1-689
1-719	3		4	МПГ*
	5		6	МОС
	7		8	805
	9		10	

Проводник	Вывод	Вид контакта	Вывод	Проводник
	1	ХТ	3	
1-721	1		2	1-983*
1-985*	3		4	1-987*
1-989*	5		6	1-991*
1-1033*	7		8	1-1035*
1-1037*	9		10	1-1039*
	1	ХТ	4	
1-А801	1		2П	0*
0*	П3		4	1-А805*
1-А807*	5		6	1-А809*
1-А811*	7		8	1-А813*
1-А815*	9		10	1-А817*
	1	ХТ	5	
1-А819*	1		2	1-А821*
1-А823*	3		4	1-А825*
	5		6	
	7		8	
	9		10	
	1	ХТ	6	
1ВД11-1	1		2	1ВД11-2
1ВД12-1	3		4	1ВД12-2
1ВД13-1	5		6	1ВД13-2
1ВД14-1	7		8	1ВД14-2
1ВД15-1	9		10	1ВД15-2

Инв. № подл. | Подпись и дата | Взам. инв. №

Привязан

Инв. №

ТП 409-23-56.87 АТХ1.Н2.3 Лист 8

Копировал. Казакова Формат А4

Проводник	Вывод	Вид контакта	Вывод	Проводник	Проводник	Вывод	Вид контакта	Вывод	Проводник
	1XT7								
1ВД18-1	1		2	1ВД18-2					
1ВД20-1	3		4	1ВД20-2					
1ВД21-1	5		6	1ВД21-2					
1ВД22-1	7		8	1ВД22-2					
1ВД23-1	9		10	1ВД23-2					
	1XT8								
1ВД24-1	1		2	1ВД24-2					
	3		4						
	5		6						
	7		8						
	9		10						
	1XT9								
2-983	1		2	2-985					
2-987	3		4	2-989					
2-991	5		6	2-1033					
2-1035	7		8	2-1037					
2-1039	9		10	МПГ					

Типовой проект 409-23-56.87 Альбом 17

Инв. № подл. | Подпись и дата | Взам. инв. №

Привязан

Инв. №

ТП 409-23-56.87 АТХ1.Н2.3

Лист 9

Формат А4

Типовой проект 409-23-56.87 Альбом 17

Поз.	Обозначение	Наименование	Кол.	Примеч.
		Стандартные изделия		
1		Шкаф ЩШМ-600х400-I-У4-УР30 ОСТ 36.13.76	1	
		Прочие изделия		
2	1а 1б	Дифманометр-тягомер мембранный показывающий верхний предел измерения 400 кгс/м² с уравнительным вентилем ВУ-4 ДТМ МП-100 ТУ 25.02-1730-74	1	ТМ4-690-79
3		Соединитель переборочный Псп 8х8	2	МЗ-74-78
4		Соединитель СМВ-8-К Труб 1/4"	2	
5		Соединитель СМ 8-8 ТУ 36.1133-79	6	

Привязан

Инв. №

ГИП	Михайлов	
Н. контр.	Антонова	
Нач. отд.	Окунев	
Гл. спец.	Вороненко	
Рук. гр.	Шаркова	
Ст. инж.	Гончук	
Ст. инж.	Сергеева	

ТП 409-23-56.87 АТХ1.НЗ.1

Щебеночный завод по переработке однородных изверженных и метаморфических пород мощностью 700 тыс. м³ в год

Главный корпус с железобетонным каркасом.

Стадия	Лист	Листов
Р	1	6

Щит А1ЩТ (А2ЩТ, А3ЩТ, 1А4ЩТ, 2А4ЩТ, А5ЩТ, ... А10ЩТ) Общий вид

Союзгипронеруд Ленинград

Взам. инв. № | Подпись и дата | Инв. № подл.

Копировал. Казакова

Формат А4

Типовой проект 409-23-56.87 Альбом 17

Поз.	Обозначение	Наименование	Кол.	Примеч.
6		Рамка РПМ 66х26	2	
		Материалы		
7		Трубка ПНП 8х1.6 ТУ 6-05-1759-76	5	м

Привязан

Инв. №

ТП 409-23-56.87 АТХ1.НЗ.1 Лист 2

Взам. инв. № | Подпись и дата | Инв. № подл.

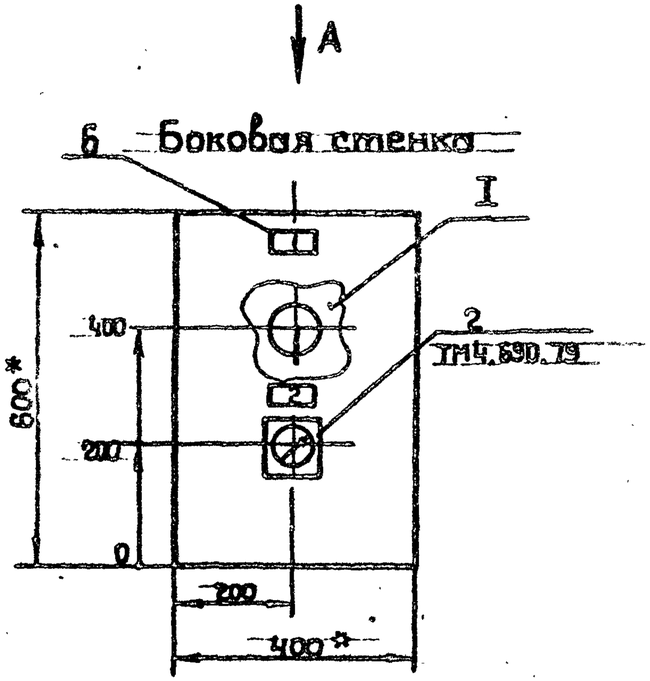

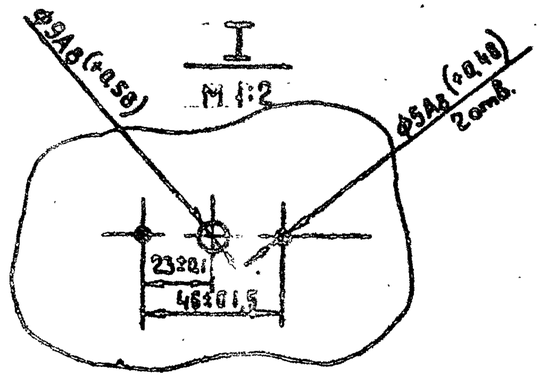

1. * Размеры для справок
2. Покрытие - вариант 2. ОСТ 36.13-76

Вид А

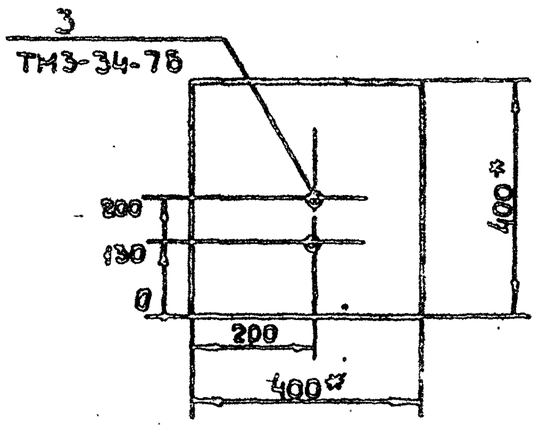

Типовой проект 409-23-56.87 Альбом 17

Инв. № подл.	Подпись и дата	Взам. инв. №

Привязан

Инв. №

ТП 409-23-56.87 АТХ1.НЗ.1 Лист 3

Типовой проект 409-23-56.87 Альбом 17

Вид на внутренние плоскости щита (развернуто)

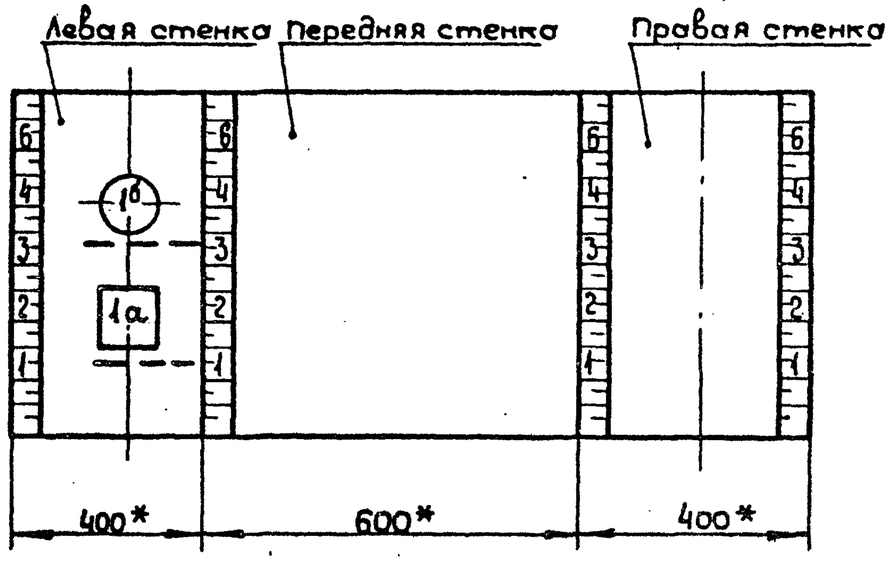

Крышка смещена

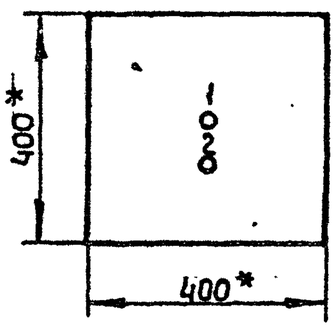

Инв. № подл. | Подпись и дата | Взам. инв. №

Привязан

Инв. №

ТП 409-23-56.87 АТХ1.НЗ.1

Лист 4

Альбом 17

Типовой проект 409-23-56.87

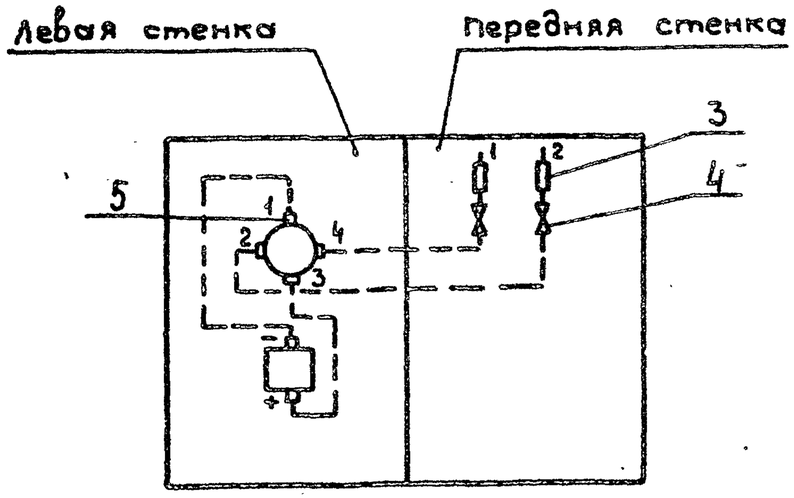

Привязан

Инв. №

ТП 409-23-56.87 АТХ1.НЗ.1 Лист 5

Копировал

Формат А4

Альбом 17

Типовой проект 409-23-56.87

№ надписи	Надпись	Кол	№ надписи	Надпись	Кол.
	Щит А1 ЩТ			Щит А5 ЩТ	
1	Щит тягонапоромера аспир.А1	1	1	Щит тягонапоромера аспир.А5	1
2	Перепад давл. на фильтре	1	2	Перепад давл. на фильтре	1
	Щит А2 ЩТ			Щит А6 ЩТ	
1	Щит тягонапоромера аспир.А2	1	1	Щит тягонапоромера аспир.А6	1
2	Перепад давл. на фильтре	1	2	Перепад давл. на фильтре	1
	Щит А3 ЩТ			Щит А7 ЩТ	
1	Щит тягонапоромера аспирА3.	1	1	Щит тягонапоромера аспир. А7	1
2	Перепад давл. на фильтре	1	2	Перепад давл. на фильтре	1
	Щит 1А4 ЩТ			Щит А8 ЩТ	
1	Щит тягонапоромера аспир1А4	1	1	Щит тягонапоромера аспирА8	1
2	Перепад давл. на фильтре	1	2	Перепад давл. на фильтре	1
	Щит 2 А4 ЩТ			Щит А9 ЩТ	
1	Щит тягонапоромера аспир.2А4	1	1	Щит тягонапоромера аспир.А9	1
2	Перепад давл. на фильтре	1	2	Перепад давл. на фильтре	1
				Щит А 10 ЩТ	
			1	Щит тягонапоромера аспир.А10	1
			2	Перепад давл. на фильтре	1

Привязан

Инв. №

ТП 409-23-56.87 АТХ1.НЗ.1 Лист 6

Копировал. Казакова

Формат А4

Альбом VI

Типовой проект 409-23-56.87

Обозначение	Наименование	Кол. лист	Примечание
АОВ1.Н	Ведомость документов	1	
АОВ1Н1.1	Щит ЩТВ1	5	
	Общий вид		
АОВ1Н1.2	Щит ЩТВ1	2	
	Таблица соединений		
АОВ1Н1.3	Щит ЩТВ1	3	
	Таблица подключения		
АОВ1Н2.1	Щит 1ПЩР	5	
	(3ПЩР). Общий вид		
АОВ1Н2.2	Щит 1ПЩР	2	
	(3ПЩР). Таблица соединений		
АОВ1Н2.3	Щит 1ПЩР	3	
	(3ПЩР). Таблица подключения		

Привязан

Инв. №

ГИП	Михайлов	
Н.контр.	Антонова	
Нач.отд.	Окунев	
Гл.спец.	Вороненков	
Рук. гр.	Шаркова	
Рук. гр.	Титов	
Инж.	Баринова	

ТП 409-23-56.87 АОВ1.Н

Ведомость документов

Стадия	Лист	Листов
Р		1

СОЮЗГИПРОНЕРУД
Ленинград

Взам. инв. № | Подп. и дата | Инв. № подл.

Копировал

Формат А4

Альбом 17

409-23-56.87

Типовой проект

Поз.	Обозначение	Наименование	Кол.	Примеч.
		Документация		
	ТП АОВ1.Н1.2	Таблица соединений		
	ТП АОВ1.Н1.3	Таблица подключения		
		Стандартные изделия		
1		Шкаф щита	1	
		ЩШ-3Д-I-600×600		
		У4 IP30 ОСТ 36.13-76		
2		Рейка РБ600 ТК3-100-83	8	У1 ТМ3-1-83
3		Уголок УП42×25 ТК4-2222-74	1	ℓ=430
		Прочие изделия		
4	п.16б	Индукционный расходомер	1	
		ИР-51; ~220 В		
5	п.16в	Интегратор С-1М ~220 В	1	

Привязан

Инв. №

Взам. инв. № | Подп. и дата | Инв. № подл.

ГИП	Михайлов	
Н. контр.	Антонова	
Нач отд	Окунев	
Гл спец.	Воронченков	
Рук. гр.	Шаркова	
Рук. гр.	Титов	
Инж.	Баринова	

ТП 409-23-56.87 АОВ1.Н1.1

Щебеночный завод по переработке однородных изверженных и метаморфических пород мощностью 700 тыс. м³ в год

Главный корпус с железобетонным каркасом

Стадия	Лист	Листов
Р	1	5

Щит ЩТВ1 общий вид

Союзгипронеруд Ленинград

Копировал

Формат А4

Альбом 17

409-23-56.87

Типовой проект

Поз.	Обозначение	Наименование	Кол.	Примеч.
6	SF1	Автомат А63-М; ~220 В,	1	У3Б0
		Iн=10А, отсечка 1,5 Iн		ТМ3-13-83
7	SF2...SF4; SF6	Автомат А63-М; ~220 В	4	У3Б0
		Iн=1А; отсечка 1,5 Iн		ТМ3-13-83
8	SF5	Автомат А63-М; ~220 В	1	У3Б0
		Iн=4А; отсечка 1,5 Iн		ТМ3-13-83
9	TV1	Трансформатор ОСМ-0,16	1	ТМ3-16-
		~220 В/~36 В		-83
10	FU1	Предохранитель ПТ Iпл.вст.=5А	1	
11	SA1	Выключатель клавишный	1	
		~250 В; 6А		
12	XS1	Розетка штепсельная	1	
		РШ-Ц-2-0-00-6/250		
13	XT1; XT2	Блок зажимов БЗ10	2	
		ТУ 36.1750-74		
14		Перемычка П ТУ36.1752-74	2	
15		Упор ТУ 36.1751-74	2	
16		Рамка 66×26 ТУ 36.1130-74	8	
		Материалы		
17		Провод ПВ1×1 380	50	м
		ГОСТ 6323-79*		
18		Провод ПВ1×1,5 380	10	м
		ГОСТ 6323-79*		

Привязан

Инв. №

Взам. инв. № | Подп. и дата | Инв. № подл.

ТП 409-23-56.87 АОВ1.Н1.1

Лист 2

Копировал

Формат А4

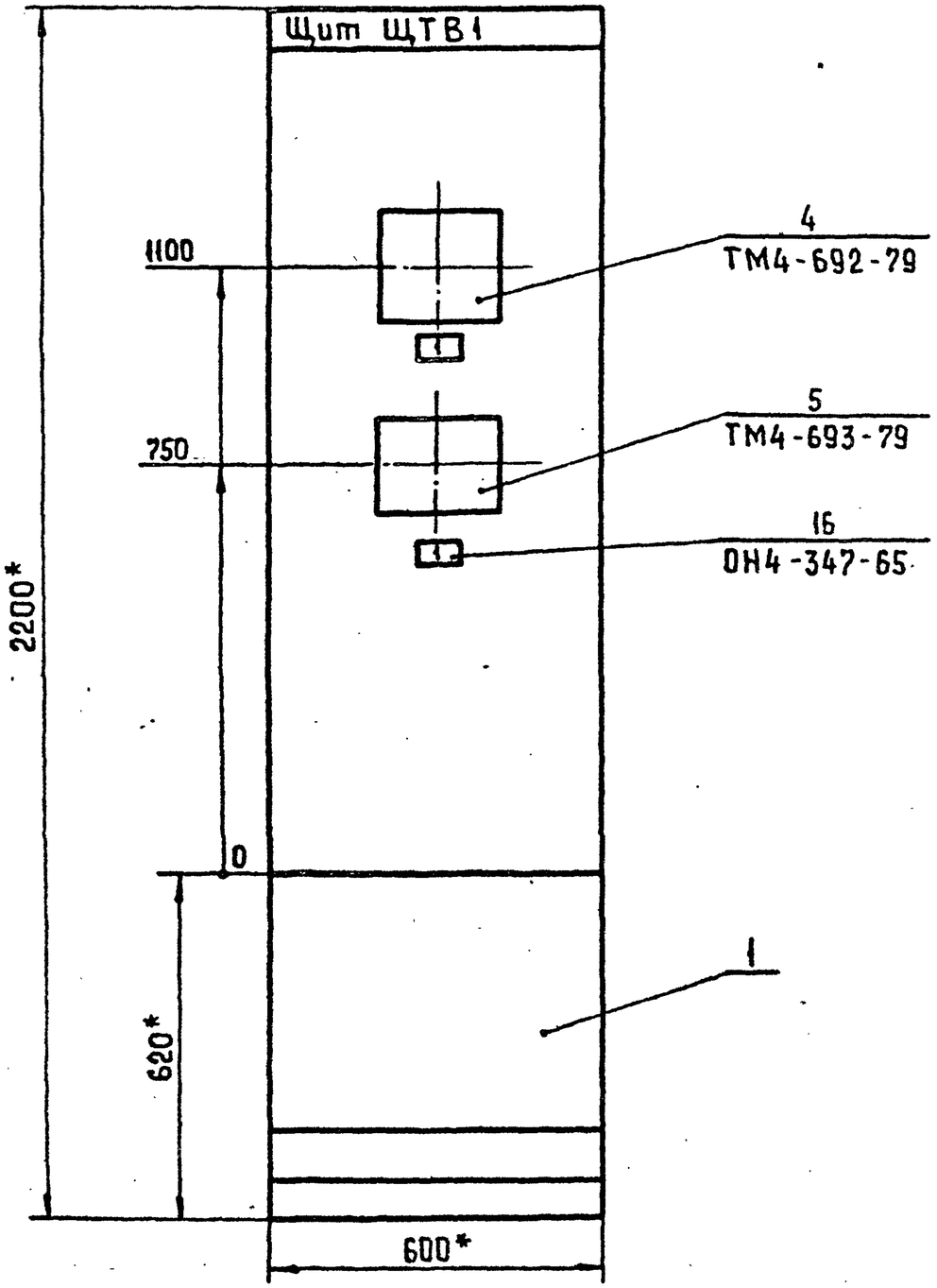

Вырез под приборы поз. 4 ; поз. 5
М 1:5

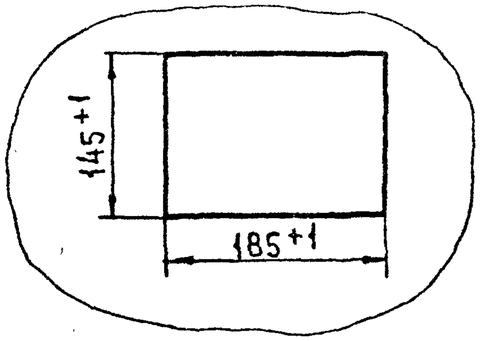

1.* Размеры для справок

2. Покрытие - вариант 2 ОСТ 36.13-76

Инв. № подл. | Подп. и дата | Взам. инв. №

Привязан

Инв. №

ТП 409-23-56.87 АОВ1.Н1.1

Лист 3

Вид на внутренние плоскости щита (развернуто)

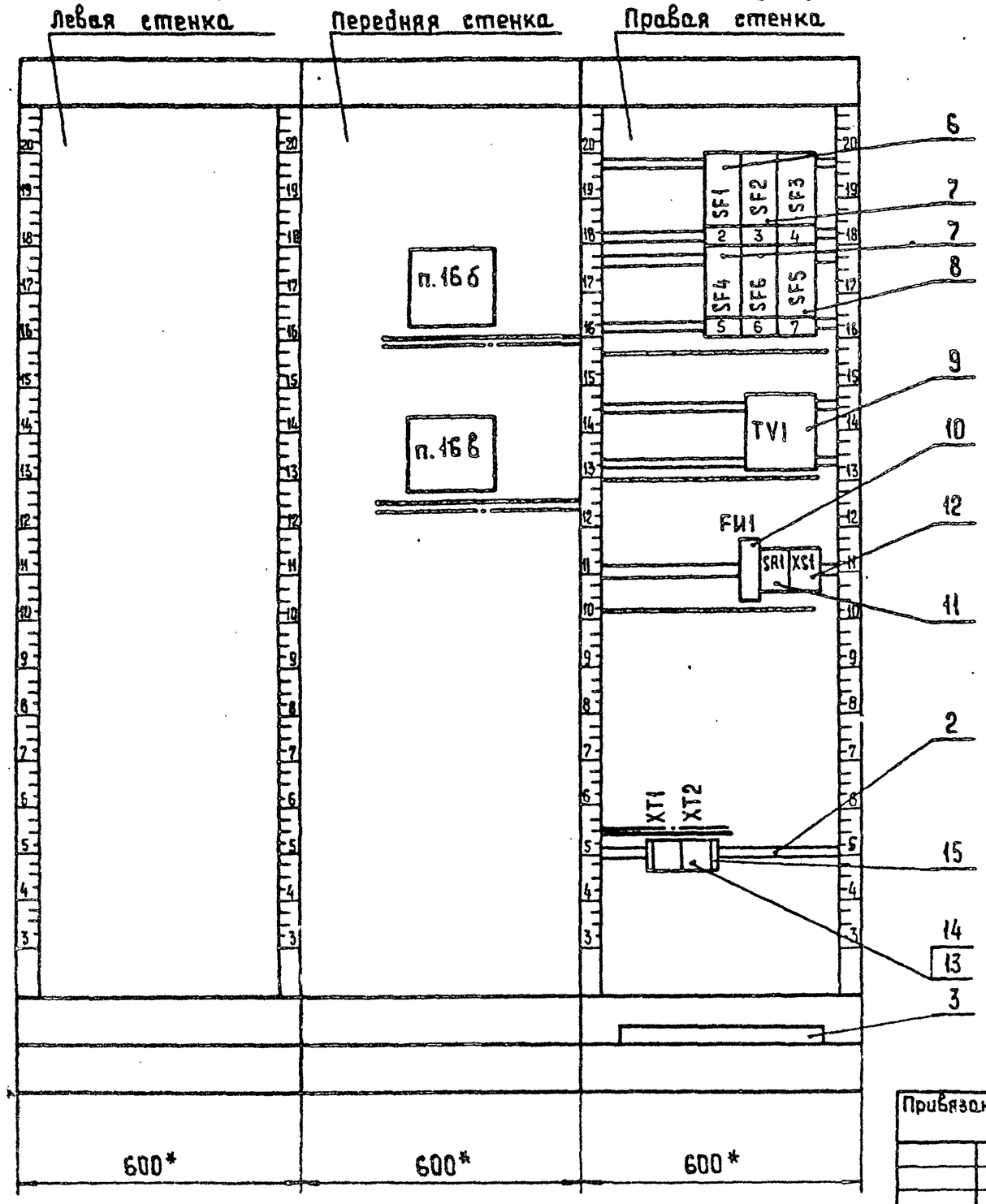

Привязан

Инв. №

ТП 409-23-56.87 АОВ1.Н1.1 Лист 4

Типовой проект 409-23-56.87 Альбом 17

Инв. № подл. | Подп. и дата | Взам. инв. №

Копировал

Формат А3

Типовой проект 409-23-56.87 Альбом VII

Надписи в рамках

№ Надписи	Надпись	Кол.
1	Расход воды в	2
	теплосеть	
2	Питание щита	1
3	Питание прибора	1
	п. 9	
4	Питание прибора	1
	п. 10	
5	Питание прибора	1
	п. 1	
6	Освещение щита	1
7	Питание приборов	1
	п. 16 б. и п. 16 в	

Привязан

Инв. №

ТП 409-23-56.87 АОВ1.Н1.1 Лист 5

Инв. № подл. | Подп. и дата | Взам. инв. №

Копировал Формат А4

Инв. № подл. | Подп. и дата | Взам. инв. №

Копировал Формат А4

Проводник	Откуда идет	Куда поступает	Данные провода	Примечание
	Технические	требования		
	Таблица соединений выполнена			
	на основании	схемы АОВ		
A	XT1:1	SF1:1		
N	XT1:3	TV1:0		
N	TV1:0	п.16в/х:10		
N	п.16в/х:10	п.16б/Ш3:9		
N	XT1:3	XT1:4		п
N	XT1:4	XT1:5		п
A801	SF1:2	SF2:1		
A801	SF2:1	SF3:1		
A801	SF3:1	SF4:1		
A801	SF4:1	SF6:1	ПВ1×1	
A801	SF6:1	SF5:1		
A802	SF2:2	XT1:8		
A803	SF3:2	XT1:9		
A804	SF4:2	XT1:10		

Альбом 17 409-23-56.87 Типовой проект

Привязан

Инв. №

Взам. инв. № | Подп. и дата | Инв. № подл.

ГИП	Михайлов	
Н.контр	Антонова	
Нач отд.	Окунев	
Гл спец.	Вороненков	
Рук. гр.	Шаркова	
Рук. гр.	Титов	
Инж.	Баринова	

ТП 409-23-56.87 АОВ1.Н1.2

Щебеночный завод по переработке однородных изверженных и метаморфических пород мощностью 700 тыс. м3 в год

Главный корпус с железобетонным каркасом

Стадия	Лист	Листов
Р	1	2

Щит ЩТВ1
Таблица соединений

Союзгипроруд
Ленинград

Копировал Формат А4

Проводник	Откуда идет	Куда поступает	Данные провода	Примечание
A805	SF5:2	п.16б/Ш3:19		
A805	п.16б/Ш3:19	п.16в/х:20		
806	SF6:2	TV1:U1		
807	TV1:U2	SA1:1		
808	SA1:2	FU1:1		
809	FU1:2	XS1:1		
810	TV1:⊥	XS1:2		
811	п.16б/Ш3:7	XT2:1		
812	п.16б/Ш3:17	XT2:2		
813	п.16б/Ш3:4	п.16в/х:3		Измерительные цепи
814	п.16б/Ш3:5	п.16в/х:1	ПВ1×1	
815	п.16б/Ш3:2	XT2:4		
816	п.16б/Ш3:12	XT2:5		
817	п.16б/Ш3:1	XT2:6		
земля	п.16б:⊥	п.16в:⊥		
земля	п.16в:⊥	TV1:⊥		
земля	TV1:⊥	рейки для установки аппаратов:⊥	ПВ1×1,5	
земля	рейки для установки аппаратов:⊥	Стойки:⊥		

Альбом 17 409-23-56.87 Типовой проект

Взам. инв. № | Подп. и дата | Инв. № подл.

Привязан

Инв. №

ТП 409-23-56.87 АОВ1.Н1.2 Лист 2

Копировал Формат А4

Альбом 17

409-23-56.87

Типовой проект

Проводник	Вывод	Вид контакта	Вывод	Проводник
		Технические		
		Таблица подключения выполнена		
		на основании		
		и таблицы соединений		
Передняя стенка				
	п.	16б ш3		
815	2		12	816
813	4		17	812
814	5		19	А805*
811	7		1	817
N	9			

Проводник	Вывод	Вид контакта	Вывод	Проводник
требования				
Правая стенка				
		SF1		
А	1		2	А801
		SF2		
А801*	1		2	А802

Привязан

Инв. №

Взам. инв. № | Подп. и дата | Инв. № подл.

ГИП	Михайлов	
Н.контр.	Антонова	
Нач.отд.	Окунев	
Гл.спец.	Вороненков	
Рук. гр.	Шаркова	
Рук. гр.	Титов	
Инж.	Баринова	

ТП 409-23-56.87 АОВ1.Н1.3

Щебеночный завод по переработке однородных изверженных и метаморфических пород мощностью 700 тыс. м3 в год

Главный корпус с железобетонным каркасом

Стадия	Лист	Листов
Р	1	3

Щит ЩТВ1
Таблица подключения

СОЮЗГИПРОНЕРУД
Ленинград

Копировал

Формат А4

Альбом 17

409-23-56.87

Типовой проект

Проводник	Вывод	Вид контакта	Вывод	Проводник
	п.	16б x		
814	1			
813	3			
N*	10		20	А805
		SF5		
А801	1		2	А805
		TV1		
806	U1		0	N
807	U2		⊥	810
		FU1		
808	1		2	809
		SA1		
807	1		2	808
		XS1		
809	1		2	810

Проводник	Вывод	Вид контакта	Вывод	Проводник
		SF3		
А801*	1		2	А803
		SF4		
А801*	1		2	А804
		SF6		
А801*	1		2	806
		XT1		
А	1		8	А802
N	3п		9	А803
N	4п		10	А804
N	5п			
N	6п			
		XT2		
811	1		2	812
815	4		5	816

Взам. инв. № | Подп. и дата | Инв. № подл.

Привязан

Инв. №

ТП 409-23-56.87 АОВ1.Н1.3

Лист 2

Копировал

Формат А4

Типовой проект 409-23-56.87 Альбом 17

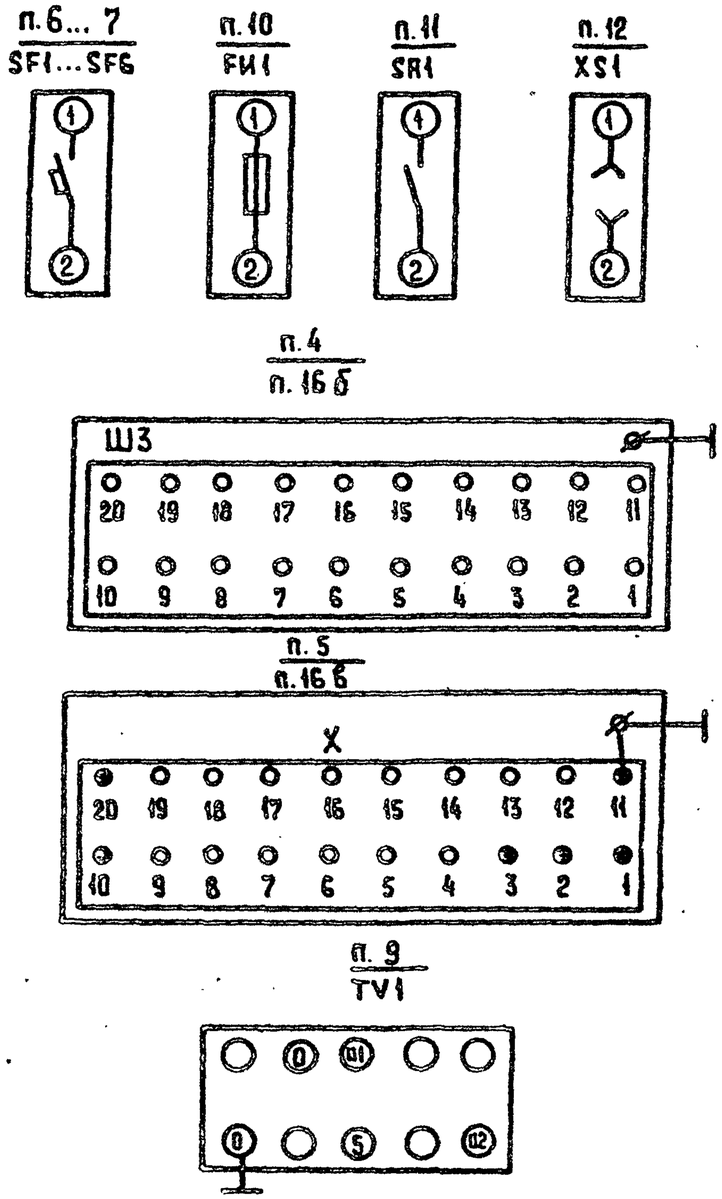

Привязан

Инв. №

ТП 409-23-56.87 АОВ1.Н1.3 Лист 3

Инв.№ подл. | Подп. и дата | Взам. инв.№

Копировал Формат А4

Инв.№ подл. | Подп. и дата | Взам. инв.№

Копировал Формат А4

Поз.	Обозначение	Наименование	Кол.	Прим.
		Документация		
	ТП АОВ1.Н2.2	Таблица соединений		
	ТП АОВ1.Н2.3	Таблица подключения		
		Стандартные изделия		
1		Шкаф щита ЩШМ 400×600-II	1	
		У4 УР30 ОСТ 36.13-76		
2		Рейка Р1 ТК3-101-77	3	У4 ТМ3-1-77
3		Рейка Р2 ТК3-100-77	1	У3 ТМ3-1-77
		Прочие изделия		
4	Р1	Регулятор температуры элек	1	
		трический трехпозиционный		
		РТ-3 ТУ 25-02.202114-78		
5	SA2	Переключатель универсальный	1	
		УП5311-А225 ТУ 16-5-24.074-78		

Альбом 17

409-23-56.87

Типовой проект

Привязан

Инв. №

Взам. инв. № | Подп. и дата | Инв. № подл.

ГИП	Михайлов	
Н. контр.	Антонова	
Нач. отд.	Окунев	
Гл. спец.	Вороненков	
Рук. гр.	Шаркова	
Рук. гр.	Титов	
Инж.	Баринова	

ТП 409-23-56.87 АОВ1.Н2.1

Щебеночный завод по переработке однородных изверженных и метаморфических пород мощностью 700 тыс. м3 в год

Главный корпус с железобетонным каркасом

Стадия	Лист	Листов
Р	1	5

Щит 1ПЩР (3ПЩР) Общий вид

СОЮЗГИПРОНЕРУД Ленинград

Копировал

Формат А4

Поз.	Обозначение	Наименование	Кол.	Примеч.
6	SA1	Переключатель универсальный	1	
		УП5311-С225 ТУ16-524.074-75		
7	K1	Реле промежуточное	1	ТМ3-13-
		РПУ2-362.20У3Б ТУ16.523.331-78		-77
8	SF1	Автомат А63-МУ3 ~220В;	1	ТМ3-14-
		Iн-1А, Iотс-1,5Iн; ТУ 16.522.110-74		-77
9	KT1	Ступенчатый импульсный	1	ТМ-16-
		прерыватель СИП-01М ~220В		-77
10	XT1 ... XT3	Блок зажимов 63-10 ТУ36.1751-74	3	
11		Упор ТУ 36.1751-74	2	
12		Рамка 66×26 ТУ36.1130-74	4	
13		Перемычка ТУ36.1752-74	6	
		Материалы		
14		Провод ПВ1×1,0 380	20	м
		ГОСТ 6323-79*		
15		Провод ПМВГ 1×0,75 380	10	м
		ГОСТ 6323-79*		
16		Провод НВЭ — 0,75 4 500	3	м
		ГОСТ 12515-72*Е		
17		Провод ПВ 1×1,5 380	5	м
		ГОСТ 6323-79*		

Альбом 17

409-23-56.87

Типовой проект

Привязан

Инв. №

Взам. инв. № | Подп. и дата | Инв. № подл.

ТП 409-23-56.87 АОВ1.Н2.1

Лист 2

Копировал

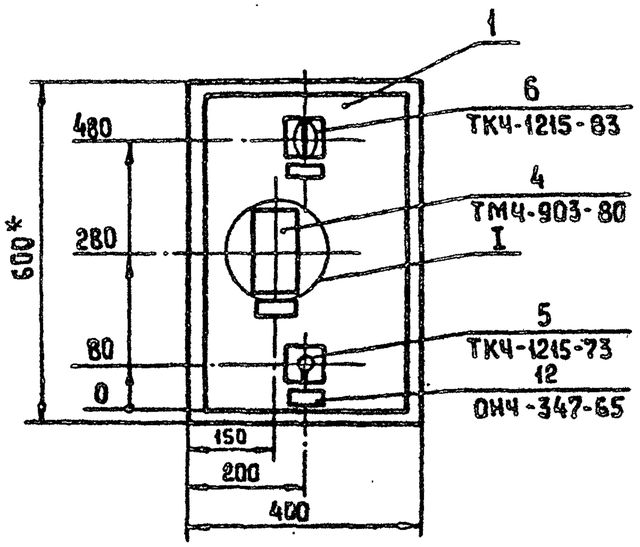

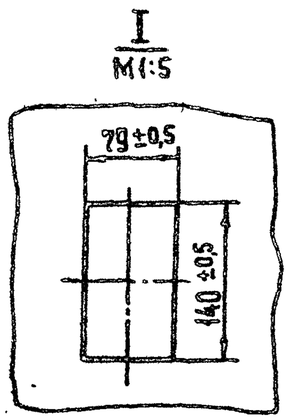

1. *Размеры для справок.
2. Покрытие - вариант 2 ОСТ 36.13-76
3. По данному чертежу изготовить два шкафа.

Альбом 17

409-23-56.87

Типовой проект

Инв. № подл. | Подп. и дата | Взам. инв. №

Привязан

Инв. №

ТП 409-23-56.87 АОВ1.Н2.1 Лист 3

Копировал Формат А4

Вид на внутренние плоскости (развернуто)

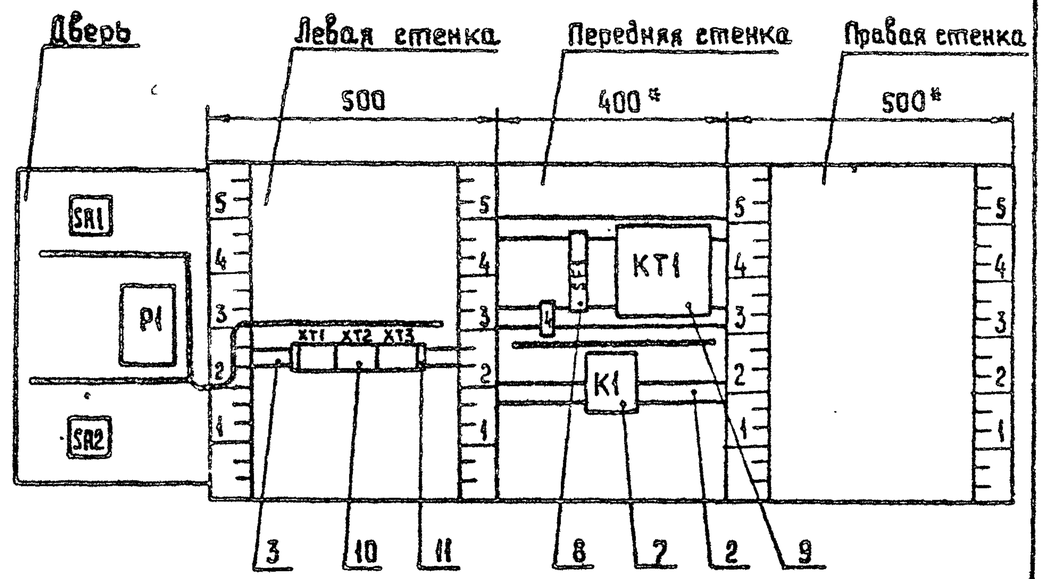

Альбом 17

409-23-56.87

Типовой проект

Инв. № подл. | Подп. и дата | Взам. инв. №

Привязан

Инв. №

ТП 409-23-56.87 АОВ1.Н2.1 Лист 4

Копировал Формат А4

Типовой проект 409-23-56.87 Альбом VII

Таблица
Надписи на табло и в рамках

№ надписи	Надпись	Кол.
—	Рамка 26×66	
1	Регулирование	1
	ручное-автоматическое	
2	Температура при-	1
	точного воздуха	
3	Температура	1
	понизить- повысить	
4	Ввод ~220В	1

Продолжение таблицы

№ надписи	Надпись	Кол.

Проводник	Откуда идет	Куда поступает	Данные провода	Примечание
	Технические	требования		
	Таблица соеди	нений выполнена		
	на основании	схем АОВ1-7,8,9		
N	К1:В	КТ1:В		
N	К1:В	ХТ2:7		
N	КТ1:В	ХТ2:6		
N	ХТ2:6	ХТ2:7		п
301	SF1:2	ХТ1:1		
301	ХТ1:1	ХТ1:2		п
303	К1:А	ХТ1:6		
303	К1:А	ХТ3:4		
305	К1:1	К1:2	ПВ1×1	п
305	К1:2	ХТ1:4		
306	К1:6	ХТ3:5		
307	КТ1:А	ХТ3:6		
307	КТ1:А	КТ1:0		п
310	КТ1:9	ХТ3:7		
314	К1:7	ХТ3:1		

Альбом 17

409-23-56.87

Типовой проект

Взам. инв. № | Подп. и дата | Инв. № подл.

Привязан

Инв. №

ГИП	Михайлов	
Н контр.	Антонова	
Нач отд.	Окуцкев	
Гл спец.	Вороненков	
Рук. гр.	Шаркова	
Рук. гр.	Титов	
Инж.	Баринова	

ТП 409-23-56.87 АОВ1.Н2.2

Щебеночный завод по переработке однородных изверженных и метаморфических пород мощностью 700тыс. м³ в год

Главный корпус с железобетонным каркасом

Стадия	Лист	Листов
Р	1	2

Щит 1ПЩР (3ПЩР)
Таблица соединений

СОЮЗГИПРОНЕРУД
Ленинград

Формат А4

Проводник	Откуда идет	Куда поступает	Данные провода	Примечание
314	ХТ3:1	ХТ3:2	ПВ1×1	п
2р	ХТ1:9	ХТ1:10		п
земля	КТ1: ⏚	Рейка: ⏚	ПВ1×1,5	
	Дверь			
N	Р1:5	ХТ2:5		
N	ХТ2:5	ХТ2:6		п
302	SA1:3А	ХТ1:3		
303	SA1:3	ХТ3:4		
306	SA1:1А	ХТ3:5	ПМВГ1×0,75	
307	SA1:2	Р1:16		
307	Р1:16	ХТ3:6		
308	SA1:1	SA2:1А	ПВ1×1	
309	SA2:1	Р1:22		
309	SA2:1	ХТ3:3		
310	Р1:12	Р1:13		п
310	Р1:12	ХТ3:7	ПМВГ1×0.75	
316	SA:2	Р1:21		
316	SA:2	ХТ1:5		
316	ХТ1:5	ХТ2:9		
201	Р1:9	ХТ3:8		Измери-
202	Р1:29	ХТ3:9	НВЭ-0,75 4	тельные
а	Р1:20	ХТ3:10		цепи
земля	Р1: ⏚	Рейка: ⏚		
земля	Рейки для установки аппаратов: ⏚	Стойка: ⏚		

Альбом 17

409-23-56.87

Типовой проект

Взам. инв. № | Подп. и дата | Инв. № подл.

Привязан

Инв. №

ТП 409-23-56.87 АОВ1.Н2.2

Лист 2

Копировал

Формат А4

Типовой проект 409-23-56.87 Альбом 17

Проводник	Вывод	Вид контакта	Вывод	Проводник
		Технические		
	Таблица подключения выполнена на			
	основании схем			
	и таблицы соединений			
		SF1		
	1		2	301
		KT1		
307	A		B	N*
307	0п		9	310
земля	⊥			
		K1		
305	1	3	6	306
305	2п	P	7	314
303*	A	K	B	N*

Проводник	Вывод	Вид контакта	Вывод	Проводник
		XT1		
301	1		6	303
301	2п		7	
302	3		8	1р
305	4		9	2р
316	5		п.10	2р
		XT2		
3р	1		5	N
	2		п.6	N
	3		п.7	N
	4		8	
316	9		10	

Привязан

Инв. №

ГИП	Михайлов		
Н.контр.	Антонова		
Нач.отд.	Окунев		
Гл.спец.	Вороненков		
Рук.гр.	Шаркова		
Рук.гр.	Титов		
Инж.	Баринова		

ТП 409-23-56.87 АОВ1.Н2.3

Щебеночный завод по переработке однородных изверженных и метаморфических пород мощностью 700 тыс. м3 в год

Главный корпус с железобетонным каркасом

Стадия	Лист	Листов
Р	1	3

Щит 1ПЩР (3ПЩР)
Таблица подключения

СОЮЗГИПРОНЕРУД
Ленинград

Взам. инв. № | Подп. и дата | Инв. № подл.

Типовой проект 409-23-56.87 Альбом 17

Проводник	Вывод	Вид контакта	Вывод	Проводник
		XT3		
314	1		6	307
314	2п		7	310
309	3		8	201
303	4		9	202
306	5		10	0
	Дверь			
		SA1		
308	1		1A	306
			2	307
303	3		3A	302
			4	

Проводник	Вывод	Вид контакта	Вывод	Проводник
		P1		
N	5		20	0
201	9		21	316
310	12		22	309
310	13п		29	202
307*	16		⊥	земля
		SA2		
309*	1		1A	308
			2	316*

Привязан

Инв. №

ТП 409-23-56.87 АОВ1.Н2.3

Лист 2

Типовой проект 409-23-56.87 Альбом 17.

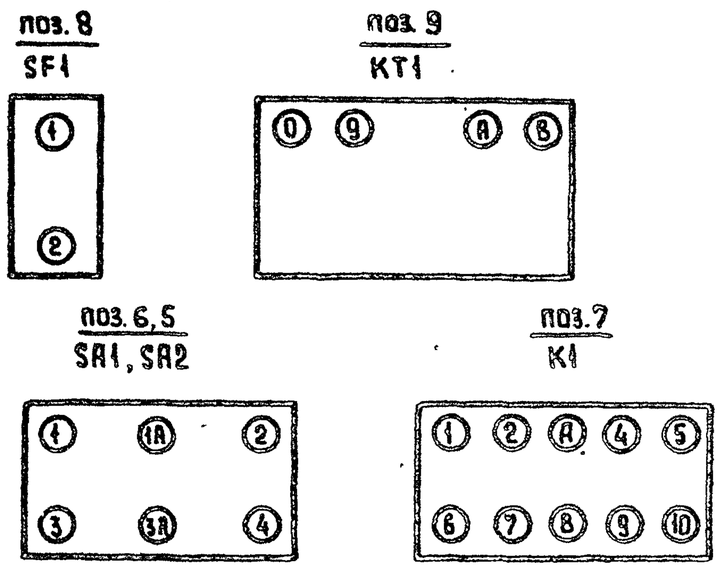

Привязан

Инв. №

ТП 409-23-56.87 АОВ1.Н2.3

Лист 3

Инв. № подл. | Подп. и дата | Взам. инв. №

Копировал Формат А4

Инв. № подл. | Подп. и дата | Взам. инв. №

Копировал Формат А4