ТИПОВОЙ ПРОЕКТ
409-23-56.87

Р.Т.М. 409-23-57.87

ГЛАВНЫЙ КОРПУС С ЖЕЛЕЗОБЕТОННЫМ КАРКАСОМ

ЩЕБЁНОЧНЫЙ ЗАВОД ПО ПЕРЕРАБОТКЕ ОДНОРОДНЫХ ИЗВЕРЖЕННЫХ И МЕТАМОРФИЧЕСКИХ ПОРОД МОЩНОСТЬЮ 700 тыс. $м^3$ в год

Альбом 13

ЭМ1 СИЛОВОЕ ЭЛЕКТРООБОРУДОВАНИЕ (ОКОНЧАНИЕ)

Ск ЦИЛ 620032, г.Свердловск, ул. Чебышева, 4
Зак. 4017 инв. _____ тираж 300
Сдано в печать 26.07 1989 г. Цена _____

ТИПОВОЙ ПРОЕКТ
409-23-56.87

ГЛАВНЫЙ КОРПУС С ЖЕЛЕЗОБЕТОННЫМ КАРКАСОМ

ЩЕБЁНОЧНЫЙ ЗАВОД ПО ПЕРЕРАБОТКЕ ОДНОРОДНЫХ ИЗВЕРЖЕННЫХ И МЕТАМОРФИЧЕСКИХ ПОРОД МОЩНОСТЬЮ 700 тыс. м^3 в год

Альбом 13

Перечень альбомов

Альбом	I	ПЗ	Пояснительная записка
		ТХ1	Технология основного производства
Альбом	2	ЭО1	Внутреннее электрическое освещение
		СС	Связь и сигнализация
		ГР	Гидротехнические работы
Альбом	3	АР1	Архитектурные решения
Альбом	4	КЖ1	Конструкции железобетонные (начало)
Альбом	5	КЖ1	Конструкции железобетонные (окончание)
Альбом	6	КМ1	Конструкции металлические
Альбом	7	ОВ1	Отопление и вентиляция
		ВК1	Внутренние водопровод и канализация
Альбом	8	ОА	Обеспыливание и аспирация
Альбом	9	КЖИ1	Железобетонные изделия
Альбом	I0	АР2	Архитектурные решения
		КЖ2	Конструкции железобетонные
		КМ2	Конструкции металлические
		ОВ2	Отопление и вентиляция
		ВК2	Внутренние водопровод и канализация
		ЭП	Электрические подстанции
		ЭО2	Внутренее электрическое освещение
		ТХ2	Технология ремонтного хозяйства
Альбом	II	КЖИ2	Железобетонные изделия
Альбом	I2	ЭМ1	Силовое электрооборудование (начало)
Альбом	I3	ЭМ1	Силовое электрооборудование (окончание)
Альбом	I4	ЭМ.Н	Силовое электрооборудование. Задание заводам ГЭМ (начало)
Альбом	I5	ЭМ1.Н	Силовое электрооборудование. Задание заводам ГЭМ (окончание)
Альбом	I6	АОВ	Автоматизация отопления и вентиляции
		АТХ	Автоматизация технологии производства
Альбом	I7	АОВ.Н	Автоматизация отопления и вентиляции. Задание заводам ГМА
		АТХ.Н	Автоматизация технологии производства. Задание заводам ГМА
Альбом	I8	СО	Спецификации оборудования
Альбом	I9	ВМ	Ведомости потребности в материалах
Альбом	20		С м е т ы
Части I,2,3			

РАЗРАБОТАН
ГОСУДАРСТВЕННЫМ ПРОЕКТНЫМ ИНСТИТУТОМ "СОЮЗГИПРОНЕРУД"
Главный инженер института А.К.КАРАСЕВ
Главный инженер проекта Л.П.МИХАЙЛОВ

ТЕХНИЧЕСКИЙ ПРОЕКТ
Утвержден Минстройматериалов С С С Р
Протокол № 28-I54/8I от I9.07.82 г.
Рабочие чертежи введены в действие институтом
Союзгипронеруд, приказ № I06а от 04.I2.85 г.

Альбом 13

409-23-56.87

Типовой проект

Содержание альбома (начало)

Обозначение	Наименование	Стр.
	Содержание альбома	2,3
ЭМ1 л.84	Коробки соединительные	4
	К1СК, К3СК, К4СК, К6СК, К9СК, 1К7СК,	
	2К7СК. Схема подключения.	
ЭМ1 л.85	Коробки соединительные К2СК,	5
	К5СК, К10СК, 1К8СК, 2К8СК.	
	Схема подключения.	
ЭМ1 л.86	Коробки соединительные	6
	В1СК-В7СК, В9СК, 1В13СК-1В15СК,	
	2В13СК-2В15СК, В20СК-В23СК, 1В18СК,	
	2В18СК. Схема подключения.	
ЭМ1 л.87	Коробки соединительные 1В16СК,	7
	1В17СК, 1В19СК, 2В16СК, 2В17СК,	
	2В19СК, В8СК, В24СК. Схема	
	подключения.	
ЭМ1. л.88	Коробки соединительные	8
	В25СК, В29СК, В31СК, СК; весы К2А,	
	К3А, 1К7А, 2К7А, К13А, К15А, К16А, К14А	
	Схема подключения.	
ЭМ1. л.89	Шкафы 1П2ШУ, 1П3ШУ, 1В01ШУ,	9
	2П2ШУ, 2П3ШУ, 2В01ШУ, 3ШУ.	
	Схема подключения.	
ЭМ1.л. 90	Шкафы 4П ШУ, 9ПШУ. Схема	10
	подключения.	
ЭМ1 л.91	Металлоудаление на конвейере	11
	К2 (1К7, 2.К7)	
	Коробки соединительные	
	Г1СК, К2СК, 1Г3СК-1Г5СК, 2Г3СК-2Г5СК,	
	А1СК-А3СК, 1А4СК, 2А4СК, А5СК-А10СК.	
	Схема подключения.	
ЭМ1 л.92	Коробки соединительные	12
	D1СК1, D1СК2. Схема подклю-	
	чения.	

Обозначение	Наименование	Стр.
ЭМ1 л 93	Щит 1ЩD1 Панели 1,2. Схема	13
	подключения	
ЭМ1 л.94	Щит 1ЩD1. Панель 3. Схема	14
	подключения.	
ЭМ1 л. 95	Щит 1ЩD1. Панель 4, 5	15
	Схема подключения.	
ЭМ1 л.96	Шкаф 1ШD1. Схема подключения.	16
ЭМ1 л.97	Щит 1ЩСD1, ящик 1ЯD1.	17
	Схема подключения.	
ЭМ1 л. 98	Местные приборы дробилки D1.	18
	Схема подключения.	
ЭМ1 л. 99	Шкаф D2ШУD (1D3ШУЭ, 2D3ШУD)	19
	Схема подключения.	
ЭМ1 л.100	Шкафа D2ШУГ (1D3ШУГ, 2D3ШУГ).	20
	D2ШКТ (1D3ШКТ, 2D3ШКТ)	
	Схема подключения.	
ЭМ1 л.101	Шкаф D2ШУС (1D3ШУС, 2D3ШУС)	21
	Схема подключения	
ЭМ1 л.102-ЭМ1 л.124	Кабельный журнал.	22-44
ЭМ1 л. 125	План расположения электро-	45
	оборудования и прокладки	
	электрических сетей на	
	отм. 0,000 в осях 6-9.	
ЭМ1 л.126	План расположения электро-	46
	оборудования и прокладки	
	электрических сетей на отм.	
	4,800 в осях 6-9	
ЭМ1 л.127	План расположения электро-	47
	оборудования и прокладки	
	электрических сетей на	
	отм. 4,200 в осях 03-01	
ЭМ1 л.128, 129	План расположения	48,49

Обозначение	Наименование	Стр.
	электрооборудования и	
	прокладки электрических	
	сетей на отм. 0,000 в	
	осях 03-14.	
ЭМ1 л.130	План расположения	50
	электрооборудования и	
	прокладки электрических	
	сетей на отм. 0,000	
	в осях 1-13	
ЭМ1 л.131	План расположения	51
	электрооборудования	
	и прокладки электри-	
	ческих сетей на	
	отм. 0,000 в осях 6-11.	
ЭМ1 л.132	План расположения	52
	электрооборудования	
	и прокладки электри-	
	ческих сетей на отм. 0,000	
	в осях 8-13.	
ЭМ1 л.133	План расположения электро-	53
	оборудования и прокладки	
	электрических сетей на пло-	
	щадках в осях 1-6.	
ЭМ1 л.134	План расположения электро-	54
	оборудования и прокладки	
	электрических сетей. на	
	отм. 0,000 в осях 5-7	
ЭМ1 л.135	Блок трубный для прохода	54
	кабелей через стены	
ЭМ1 л.136	План расположения электро-	55
	оборудования и прокладки	
	электрических сетей на	
	отм. 0,000 в осях 7-9.	

Альбом 13

409-23-56.87

Типовой проект

Содержание альбома (окончание)

Обозначение	Наименование	Стр.
ЭМ1 л.137	План расположения электро-	56
	оборудования и прокладки	
	электрических сетей на	
	отм. 0,000 в осях 03-01.	
ЭМ1 л.138	План расположения электро-	57
	оборудования и прокладки	
	электрических сетей на	
	отм. 0,000 в осях 10-13	
ЭМ1 л.139	План прокладки электрических	58
	сетей на отм. -3,600; 1,100	
	в осях 10-11.	
ЭМ1 л.140	План расположения электро-	59
	оборудования и прокладки	
	электрических сетей на	
	отм. -3,600; -5,700 в осях 1-13.	
ЭМ1 л.141	План расположения электро-	60
	оборудования и прокладки	
	электрических сетей на	
	отм -3,600 в осях 2-3.	
ЭМ1 л.142	План расположения электро-	61
	оборудования и прокладки	
	электрических сетей на	
	отм. -3,600 в осях 10-11; Ж-И.	
ЭМ1 л.143	План расположения троллейных	62
	линий в осях 1-14.	
ЭМ1 л.144	Узлы А, Б, В, Г. Разрезы 1-1; 2-2	63
ЭМ1 л.145	План расположения электро-	64
	оборудования и прокладки	
	электрических сетей на	
	конвейерах К1-К5	

Обозначение	Наименование	Стр.
ЭМ1 л.146	План расположения электро	65
	оборудования и прокладки	
	электрических сетей на	
	конвейерах К6, 1К7 (2К7),	
	К9, К10, 1К8 (2К8)	
ЭМ1 л.147	План прокладки сетей зануления	66
	электрооборудования.	
ЭМ1 л.148, 149	План расположения электро-	67,68
	оборудования и прокладки	
	электрических сетей.	
	Спецификация.	
ЭМ1.Н33	Ведомость конструкций и	69
	деталей, подлежащих	
	изготовлению в МЭЗ.	
ЭМ1.Н34	Ведомость изделий и мате-	69
	риалов для изготовления	
	конструкций и дета-	
	лей в МЭЗ.	
ЭМ1.ВР	Ведомость объемов монтаж-	70
	ных и строительных работ.	

Альбом 13

409-23-56.87 Типовой проект

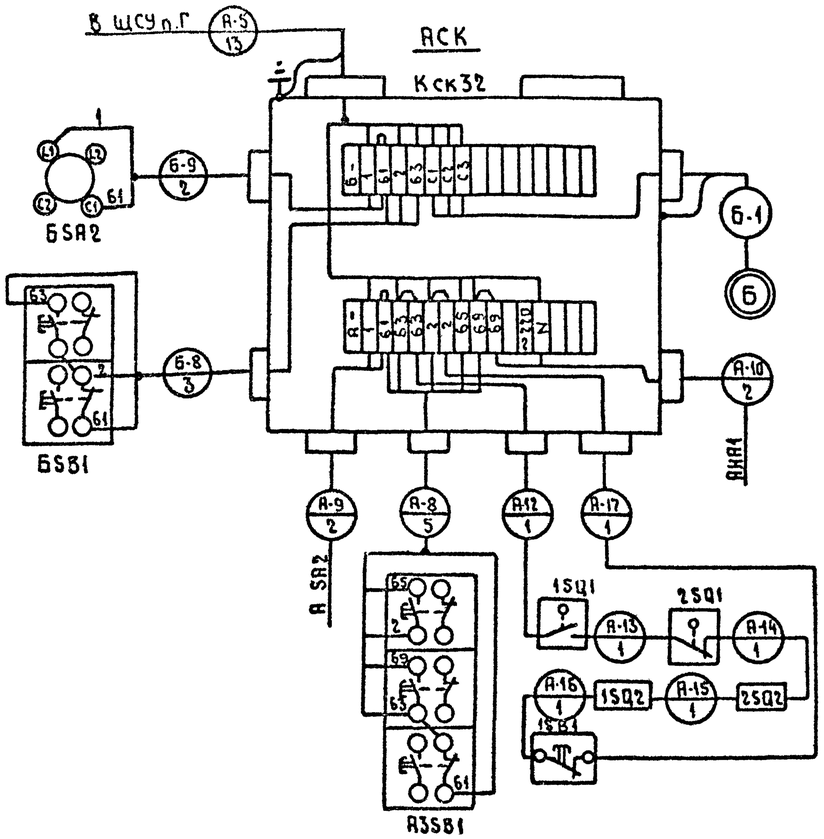

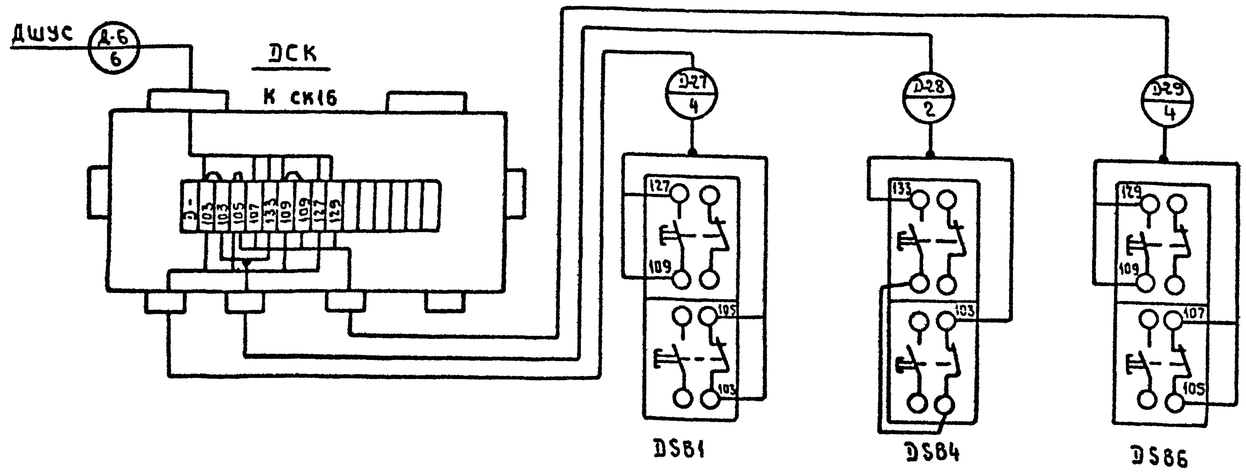

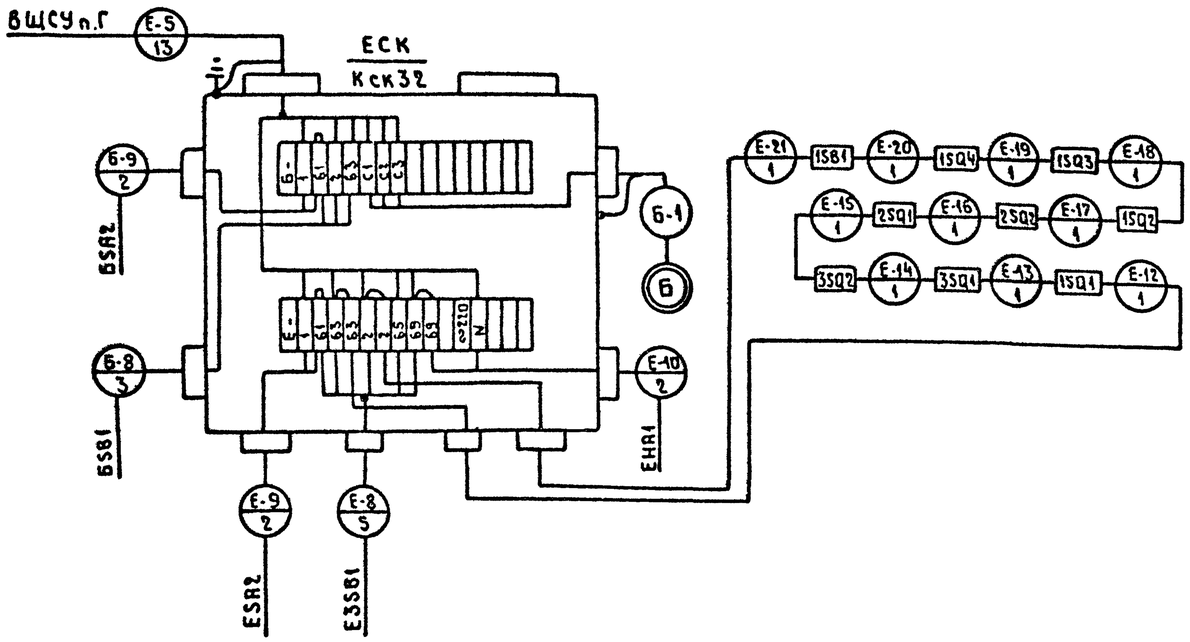

Обозначение коробки			К1СК	К4СК	К9СК	К3СК	1К7СК	2К7СК	К6СК	D2СК	1D3СК	2D3СК
Номер	Привода	А	К1	К4	К9				К6			
		Б	Щ1	Щ4	Щ9	Щ3	1Щ7	2Щ7	Щ6			
		Д								D2	1D3	2D3
		Е				К3	1К7	2К7				
	Щсу	В	1	2	2	1	3	4	2			
	Панели	Г	6	8	9	6	5	5	8			
	Шкафа									D2ШУС	1D3ШУС	2D3ШУС

Инв.№ подл. | Подпись и дата | Взам.инв.№

Привязан

Инв. №

ГИП	Михайлов	
Н.контр	Антонова	
Нач.отд	Окунев	
Гл.спец	Вороненков	
Рук.гр.	Шаркова	
Ст.инж	Ганик	
Инж	Белякова	

ТП 409-23-56.87 ЭМ1

Щебеночный завод по переработке однородных изверженных и метаморфических пород мощностью 200 тыс. м3 в год.

Главный корпус с железобетонным каркасом.

Стадия Р | Лист 84 | Листов

Коробки соединительные К1СК, К3СК, К4СК, К6СК, К9СК, 1К7СК, 2К7СК Схема подключения.

Союзгипронеруд Ленинград

Копировал Гр

Формат А2

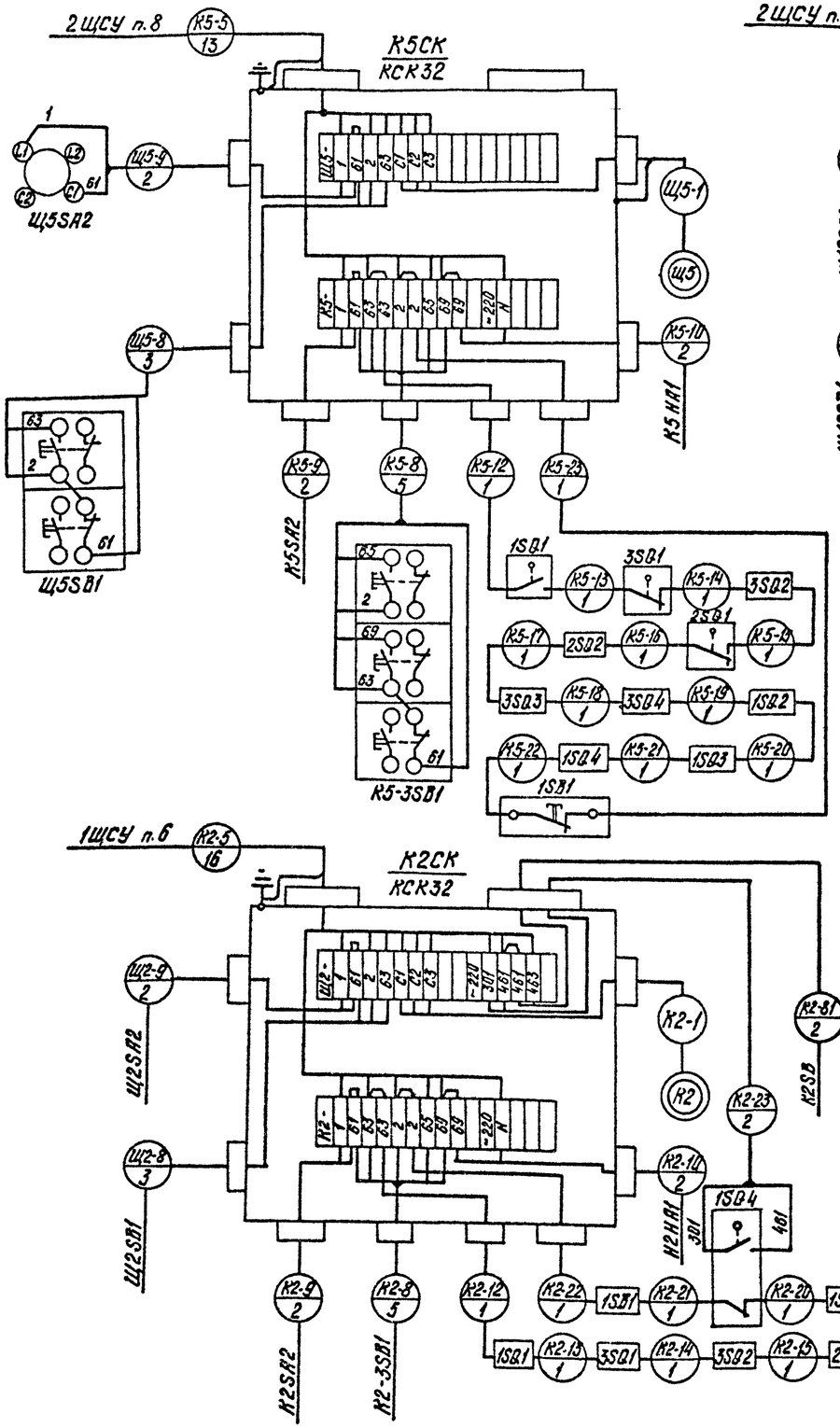

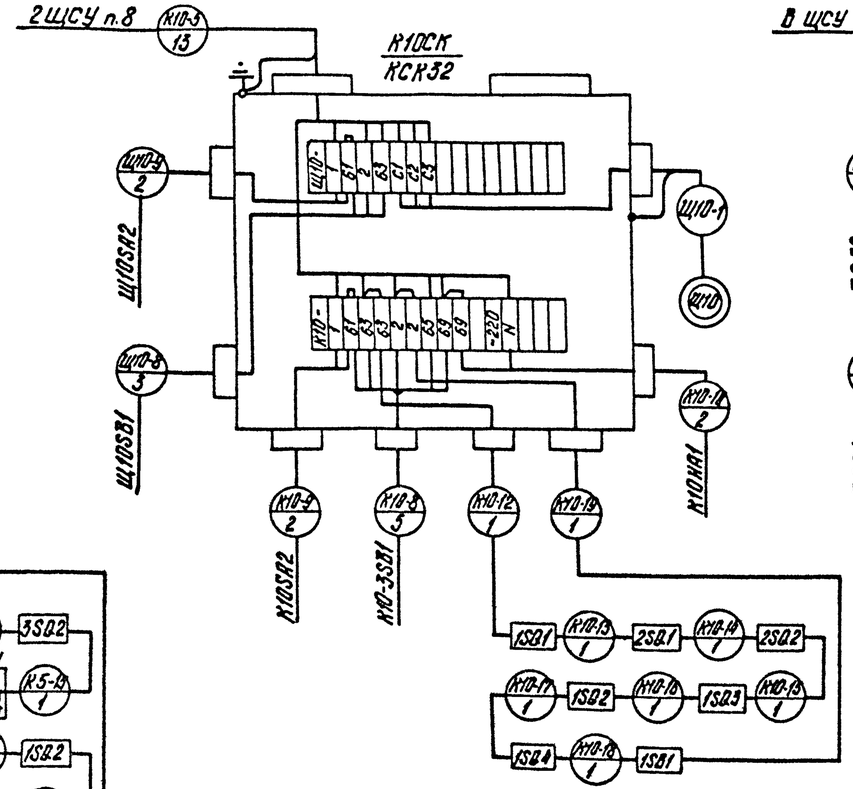

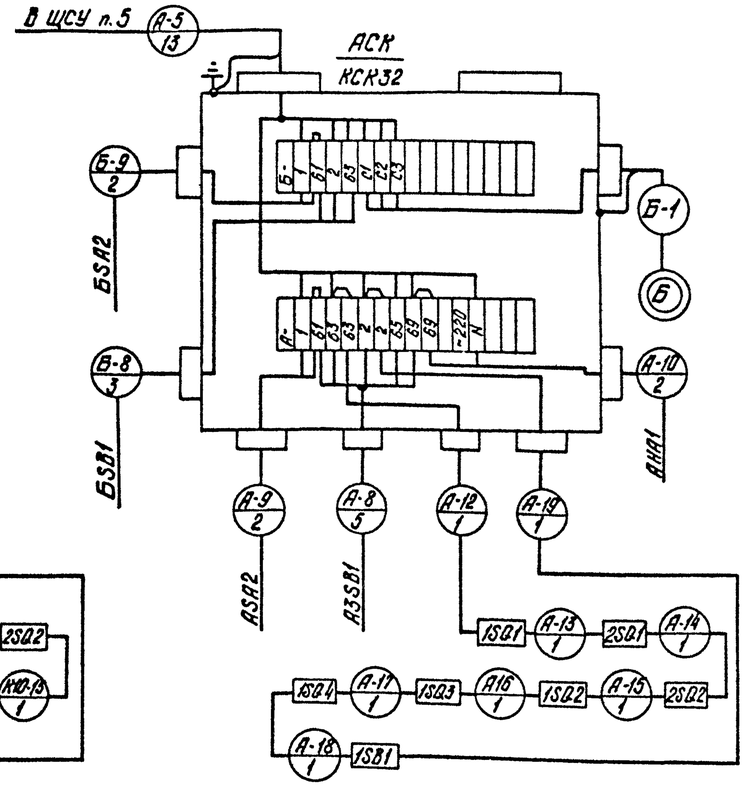

Обозначение коробки		1К8СК	2К8СК
Номер привода	А	1К8	2К8
	Б	1Щ8	2Щ8
ЩСУ	В	3	4

Типовой проект

409-23-56.87 Альбом 13

Инв. № подл. | Подпись и дата | Взам. инв. №

ТП 409-23-56.87 ЭМ1

Щебеночный завод по переработке однородных изверженных и метаморфических пород мощностью 700 тыс. м³ в год.

Главный корпус с железобетонным каркасом.

Стадия Р | Лист 85 | Листов

Коробки соединительные К2СК, К5СК, К10СК, 1К8СК, 2К8СК. Схема подключения.

Союзгипронеруд Ленинград

ГИП	Михайлов	
Н. контр.	Антонова	
Нач. отд.	Окунев	
Гл. спец.	Воронежков	
Рук. гр.	Шарикова	
Ст. инж.	Гонин	
Инж.	Белянова	

Привязан

Инв. №

Копировал: Мацко

Формат А2

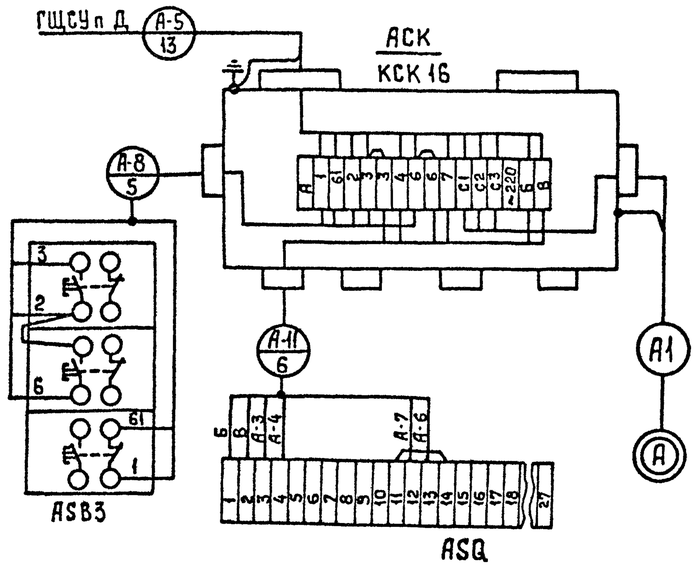

Обозначение коробки			В1СК	В2СК	В3СК	В4СК	В5СК	В6СК	В7СК	В9СК	1В13СК	1В14СК	1В15СК	2В13СК	2В14СК	2В15СК	В20СК	В21СК	В22СК	В23СК	1В18СК	2В18СК
Номер	привода	А	В1	В2	В3	В4	В5	В6	В7	В9	1В13	1В14	1В15	2В13	2В14	2В15	В20	В21	В22	В23	1В18	2В18
	жил	Б	307	313	319	321	343	329	335	765	1-577	1-579	1-581	2-577	2-579	2-581	771	773	757	759	1-685	2-685
		В	309	315	321	323	345	331	337	767	1-579	1-581	1-583	2-579	2-581	2-583	773	775	759	761	1-687	2-687
	ЩСУ	Г	1	1	1	1	2	2	2	5	3	3	3	4	4	4	5	5	5	5	3	4
	панели	Д	5	5	5	5	4	4	4	3	4	4	4	4	4	4	3	3	4	4	6	6

Инв. № подл. | Подпись и дата | Взам. инв. №

Привязан

Инв. №

ГИП	Михайлов	
Н. контр.	Антонова	
Нач. отд.	Окунев	
Гл. спец.	Вороненков	
Рук. гр.	Шаркова	
Ст. инж.	Гоник	
Инж.	Белякова	

ТП 409-23-56.87 ЭМ1

Щебеночный завод по переработке однородных изверженных и метаморфических пород мощностью 700 тыс. м³ в год

Главный корпус с железобетонным каркасом

Стадия	Лист	Листов
Р	86	

Коробки соединительные В1СК-В7СК, В9СК, 1В13СК-1В15СК, 2В13СК-2В15СК, В20СК-В23СК, 1В18СК 2В18СК Схема подключения.

Союзгипронеруд, Ленинград

Копировал

Формат А2

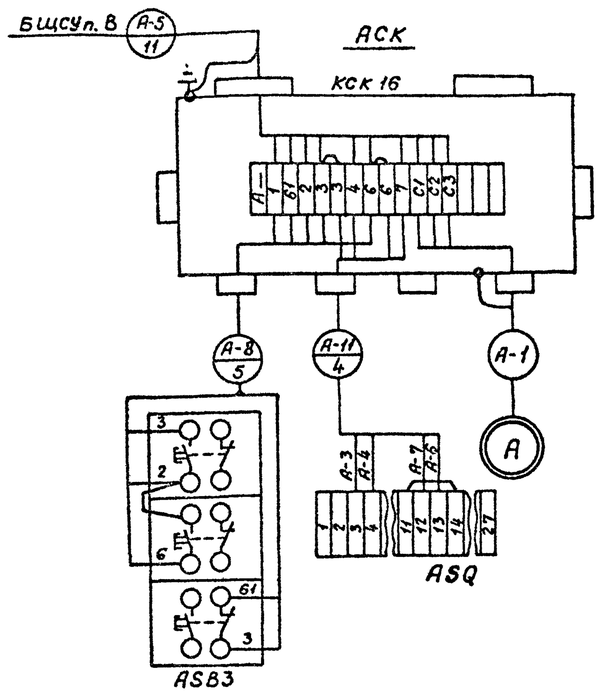

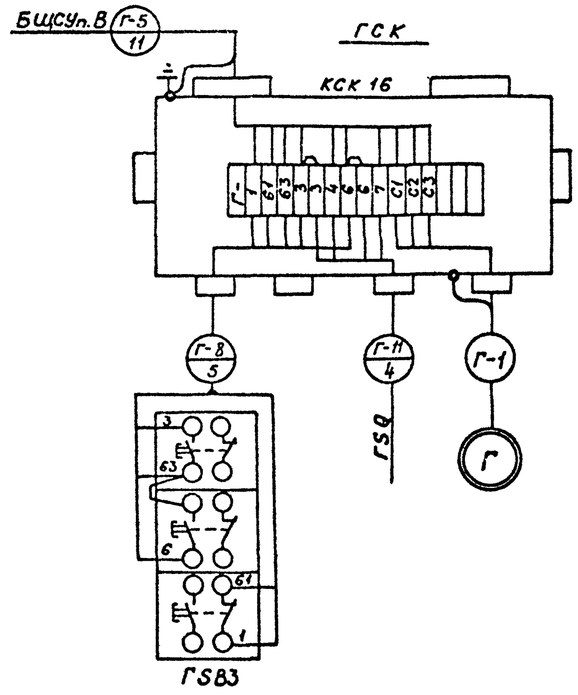

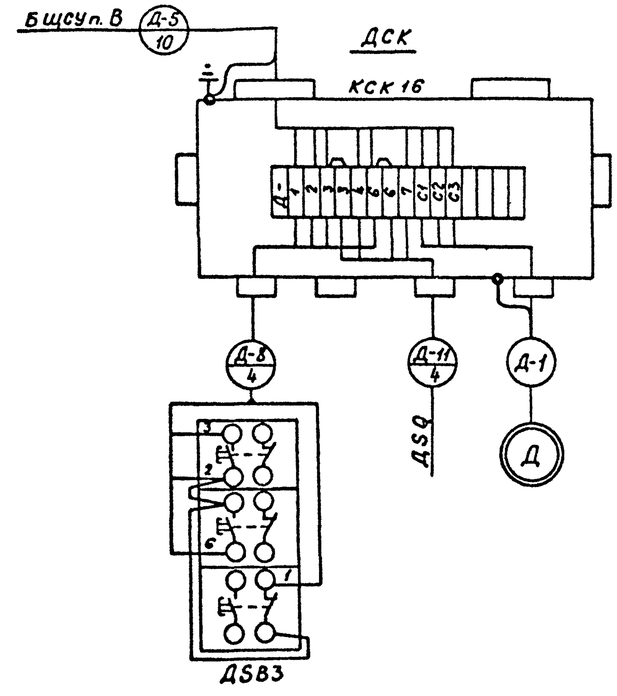

Обозначение коробки			1819СК	2819СК	88СК	1816СК	2816СК	824СК	1817СК	2817СК
Номер	привода	А	1819	2819						
	щсу	Б	3	4	2	3	4	2	3	4
	панели	В	6	6	4	4	4	4	4	4
	привода	Г			88	1816	2816			
		Д						824	1817	2817

Инв. № подл. | Подпись и дата | Взам. инв. №

Привязан			
Инв. №			

ГИП	Михайлов	
Н.контр.	Антонова	
Нач.отд.	Окунев	
Гл.спец.	Вороненков	
Рук.гр.	Шаркова	
Ст.инж.	Гоник	
Инж.	Белякова	

ТП 409-23-56.87 ЭМ1

Щебеночный завод по переработке однородных изверженных и метаморфических пород мощностью 700 тыс. м³ в год

Главный корпус с железобетонным каркасом

Стадия	Лист	Листов
Р	87	

Коробки соединительные 1816СК, 1817СК, 1819СК, 2816СК, 2817СК, 2819СК, 88СК, 824СК
Схема подключения

Союзгипронеруд
Ленинград

Копировал

Формат А2

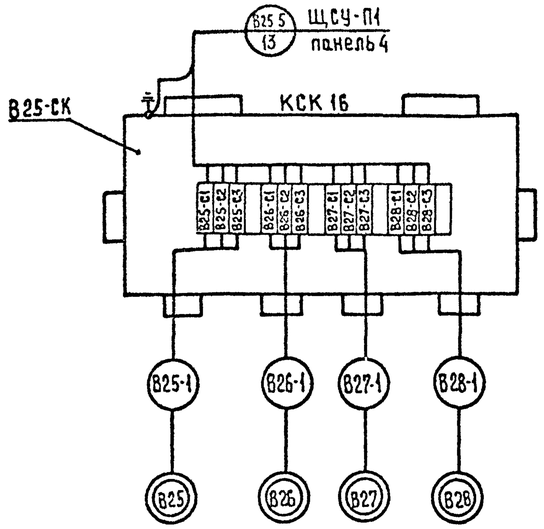

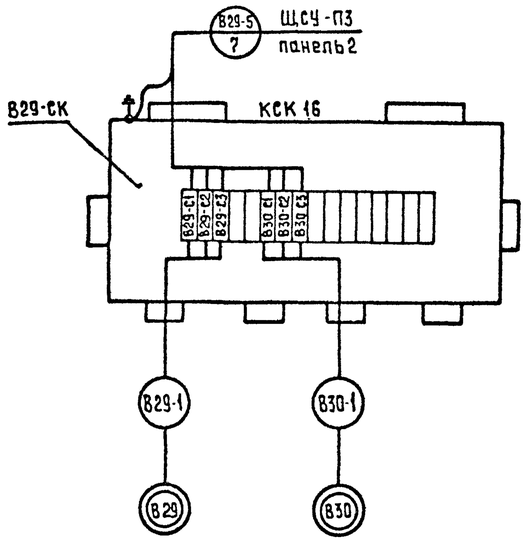

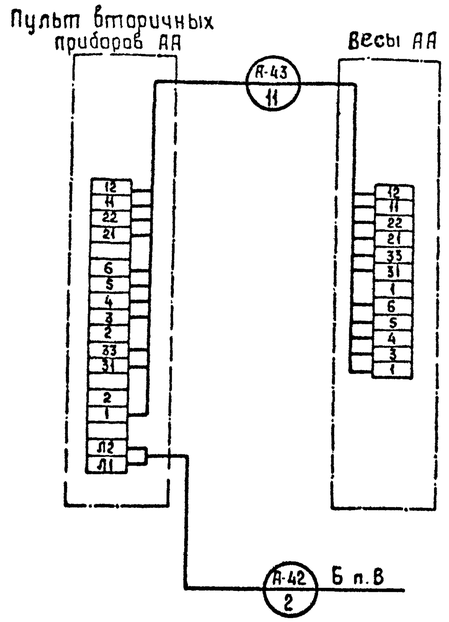

Весы	К2А	К3А	1К7А	2К7А	К13А	К15А	К16А	К14А
Номер прибора А	К2	К3	1К7	2К7	К13	К15	К16	К14
РЩ	1РЩ		3РЩ	4РЩ	РЩФ			РЩД
панель	1				—			—

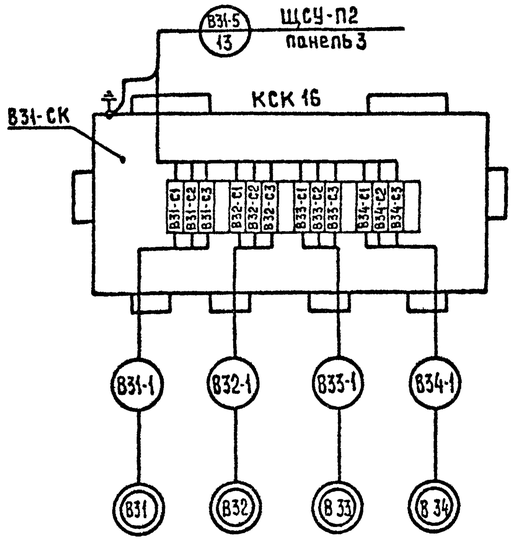

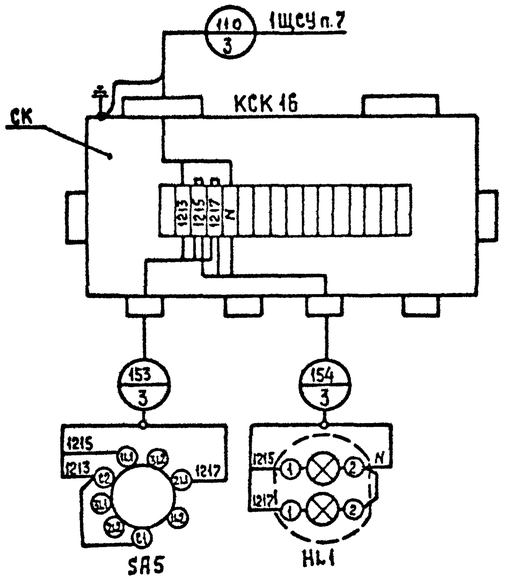

ГИП	Михайлов		
Н контр	Антонова		
Нач отд	Окунев		
Гл спец.	Воронецкая		
Рук гр.	Шаркова		
Ст инж	Ганик		
Инж	Князева		

Привязан

Инв. №

ТП 409-23-56.87 ЭМ1

Щебеночный завод по переработке однородных изверженных и метаморфических пород мощностью 700 тыс. м3 в год

Главный корпус с железобетонным каркасом

Стадия	Лист	Листов
Р	88	

Коробки соединительные В25СК, В29СК, В31СК, СК, Весы К2А, К3А, 1К7А, 2К7А, К13А, К15А, К16А, К14А. Схема подключения

Союзгипронеруд
Ленинград

Инв. № подл | Подпись и дата | Взам. инв. №

Копировал

Формат А2

Альбом 13

Типовой проект 409-23-56.87

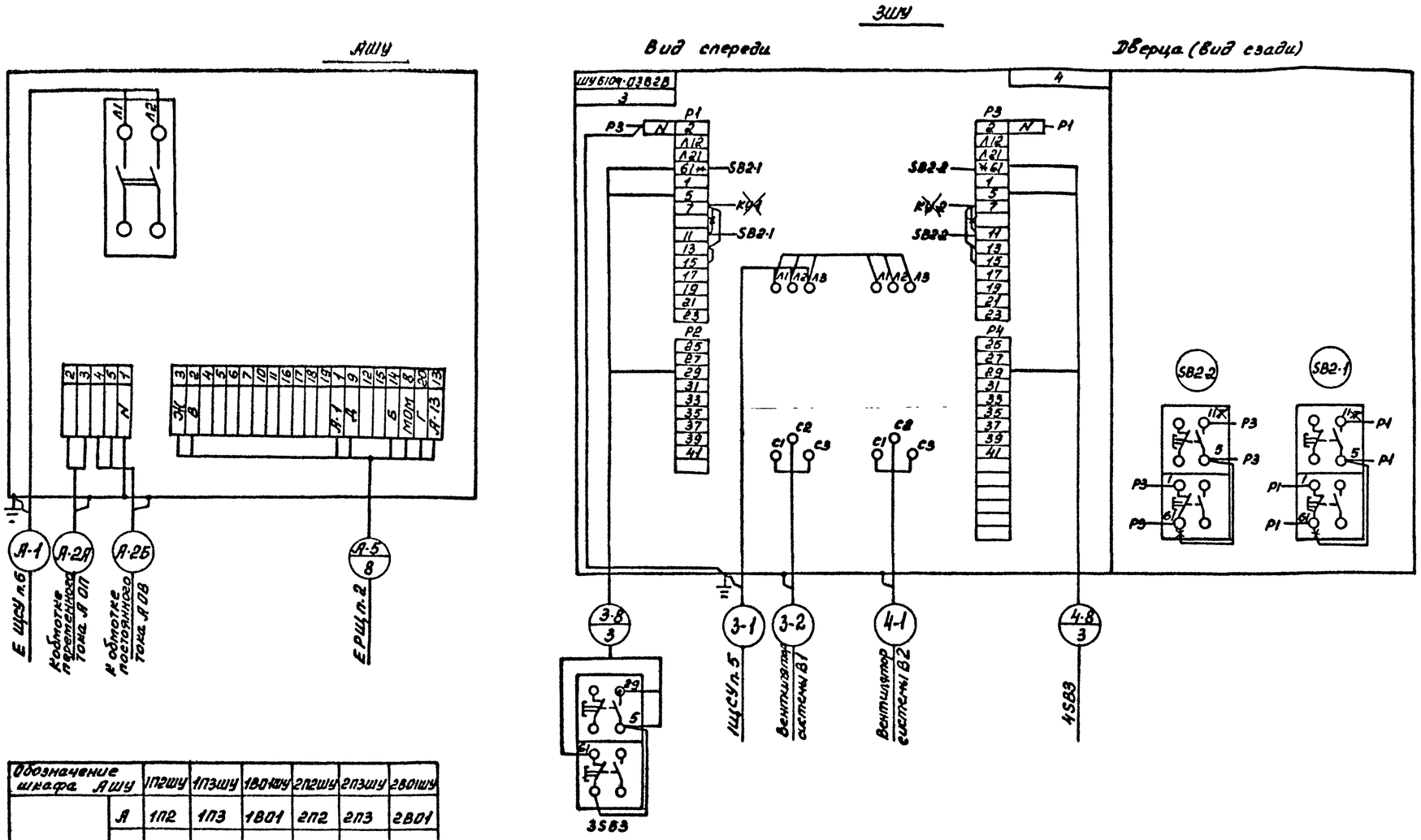

Обозначение шкафа АШУ		1П2ШУ	1П3ШУ	1В01ШУ	2П2ШУ	2П3ШУ	2В01ШУ
Маркировка жил	А	1П2	1П3	1В01	2П2	2П3	2В01
	Б	1·635	1·721	1·647	2·635	2·721	2·647
	В	1·637	1·723	1·649	2·637	2·723	2·649
	Г	1·965	1·1007	1·1009	2·965	2·1007	2·1009
	Д	1·981	1·1031	1·1011	2·981	2·1031	2·1011
	Ж	1·639	1·725	1·651	2·639	2·725	2·651
Номер ЩСУ и РЩ	Е	3			4		

1. Схема подключения АШУ выполнена на основании паспорта питателя электровибрационного ПЭВ2.
2. * – демонтировать

ГИП	Михайлов		
Н.контр.	Антонова		
Нач.отд.	Окунев		
Гл.спец.	Вороненков		
Рук.гр.	Шаркова		
Ст.инж.	Гоник		
Инж.	Белякова		

Привязан

Инв №

ТП 409-23-56.87 ЭМ1

Щебеночный завод по переработке однородных изверженных и метаморфических пород мощностью 700 тыс. м3 в год

Главный корпус с железобетонным каркасом

Шкафы 1П2ШУ, 1П3ШУ, 1В01ШУ, 2П2ШУ, 2П3ШУ, 2В01ШУ, 3ШУ
Схема подключения

Стадия	Лист	Листов
Р	89	

Союзгипронеруд
Ленинград

Инв. № подл. | Подпись и дата | Взам. инв. №

Копировал: Гор

Формат А2

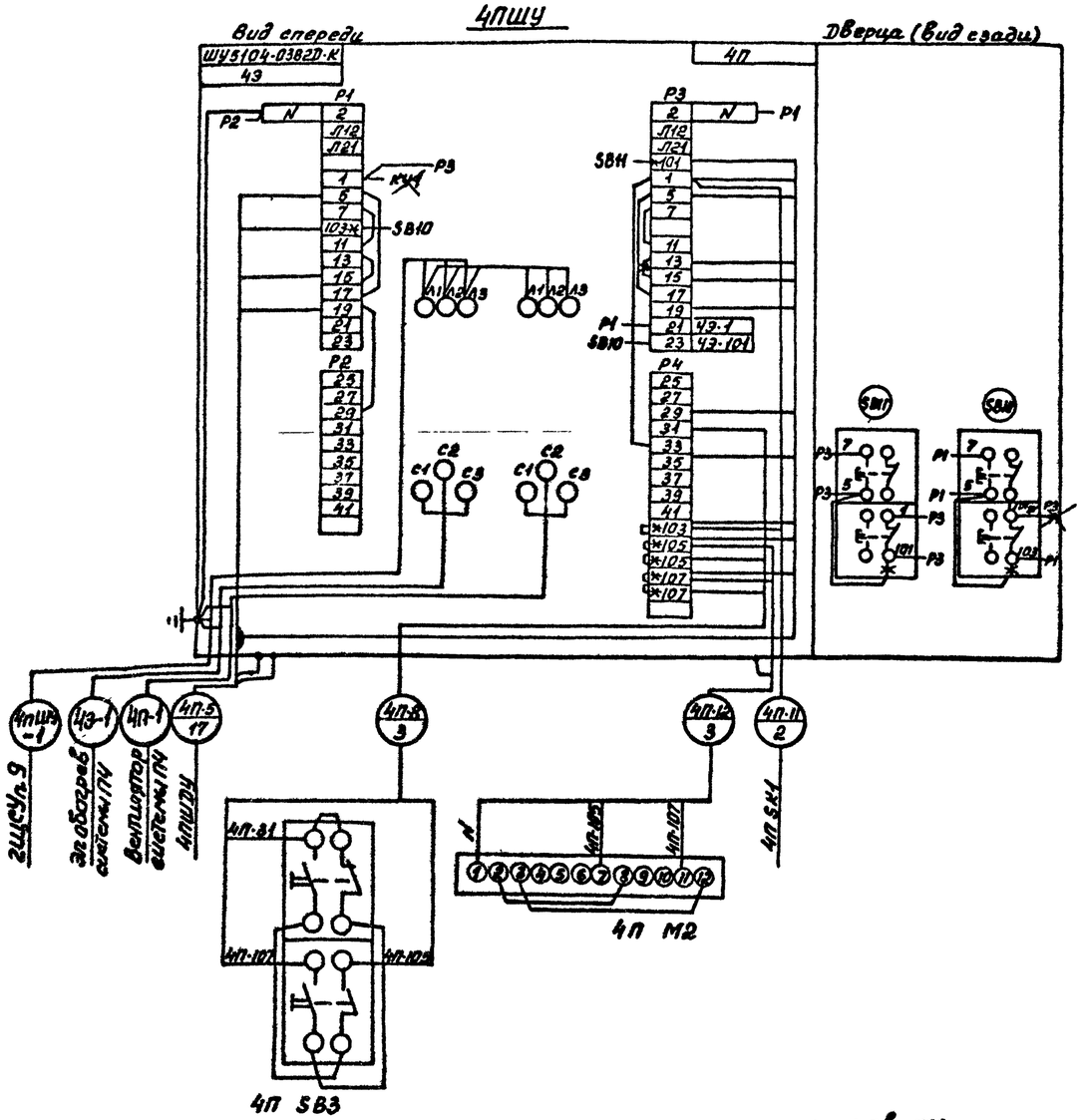

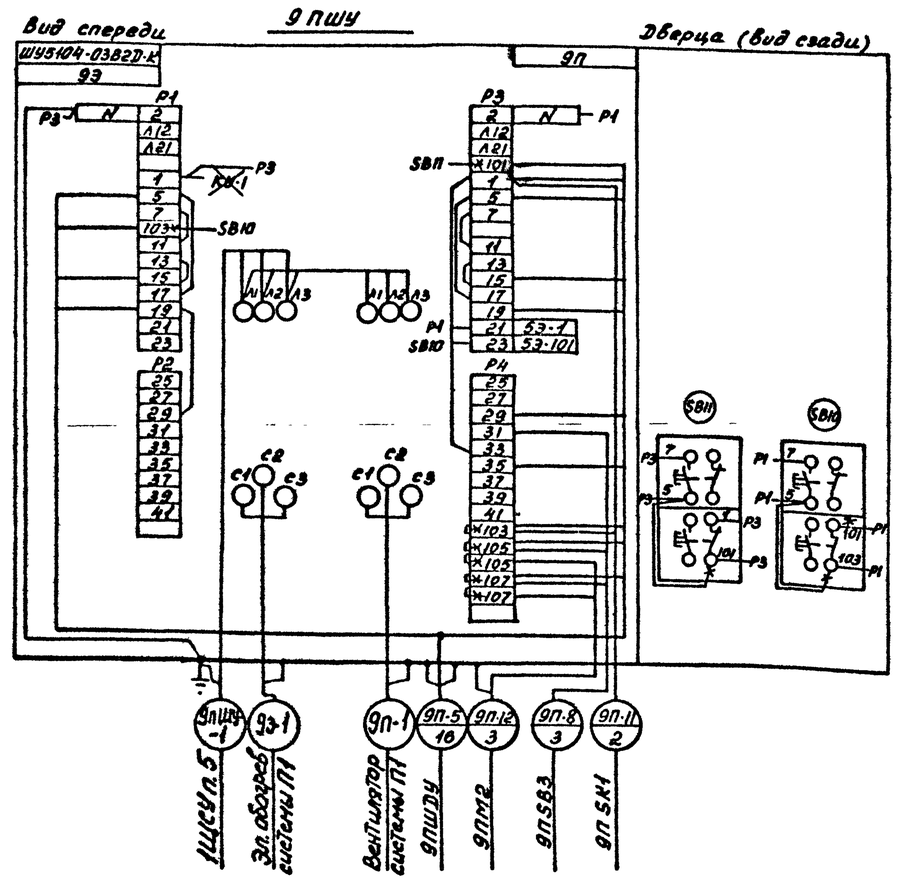

-*- - демонтировать

ГИП	Михайлов		ТП 409-23-56.87 ЭМ1		
Н.контр.	Антонова		Щебеночный завод по переработке однородных изверженных и метаморфических пород мощностью 700 тыс. м3 в год		
Нач.отд.	Окунев		Главный корпус с железобетонным каркасом	Стадия	Лист	Листов
Гл.спец.	Вороненков			Р	90	
Рук.гр.	Шаркова		Шкафы 4ПШУ, 9ПШУ		
Ст.инж.	Гоник		Схема подключения	Союзгипронеруд Ленинград	
Инж.	Белякова				

Привязан

Инв №

Инв.№ подл. | Подпись и дата | Взам.инв.№

Альбом 13

409-23-56.87

Типовой проект

Копировал Горе

Формат А2

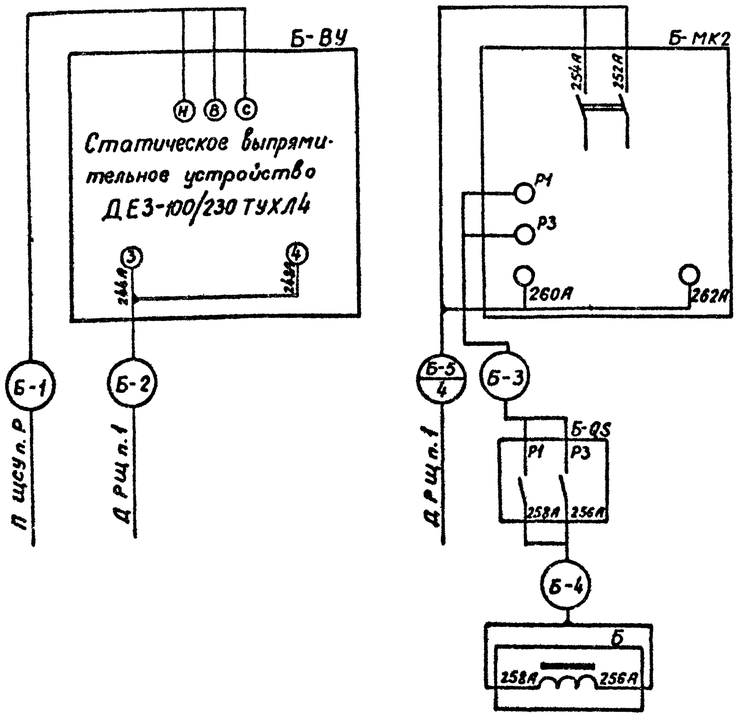

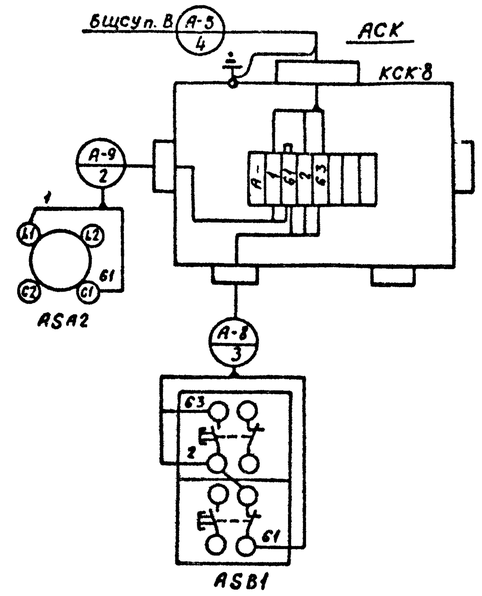

Обозначение коробки		Г1СК	Г2СК	1Г3СК	2Г3СК	1Г4СК	2Г4СК	1Г5СК	2Г5СК	А1СК	А2СК	А6СК	А7СК	А5СК	А9СК	А3СК	А10СК	А8СК	1А4СК	2А4СК
Номер привода	А	Г1	Г2	1Г3	2Г3	1Г4	2Г4	1Г5	2Г5	А1	А2	А6	А7	А5	А9	А3	А10	А8	1А4	2А4
Номер щсу	Б	1	1	3	4	3	4	3	4	1	1	2	2	2	5	1	5	5	3	4
Номер панели	В	6	6	5	5	5	5	5	5	4	4	3	3	3	2	4	2	2	3	3

Обозначение конвейера	Индекс в маркировке жил	Обозначение кабеля и аппарата	Номер РЩ Д	Номер пан. Р	Номер щсу П
		Б			
К2	А	ЭМ1	1	4	1
1К7	В	13М1	3	5	3
2К7	Г	23М1	4	5	4

Инв. № подл. | Подпись и дата | Взам. инв. №

Привязан

Инв. №

ГИП	Михайлов	
Н.контр.	Антонова	
Начотд.	Окунев	
Гл. спец.	Вороненков	
Рук. гр.	Шаркова	
Ст. инж.	Гоник	
Ст. инж.	Берякова	

ТП 409-23-56.87 ЭМ1

Щебеночный завод по переработке однородных изверженных и метаморфических пород мощностью 700 тыс. м3 в год.

Главный корпус с железобетонным каркасом

Стадия	Лист	Листов
Р	91	

Металлоудаление на конвейере К2 (1К7, 2К7). Коробки соединительные 1Г4СК, КСК-8, 1Г5СК-1Г5СК, 2Г5СК-2Г5СК, АСК-АВСК, А4СК, 2А4СК, АВСК-А4СК. Схема подключения.

Союзгипронеруд
Ленинград

Копировал:

Формат А2

Типовой проект 409-23-56.87 Альбом 13

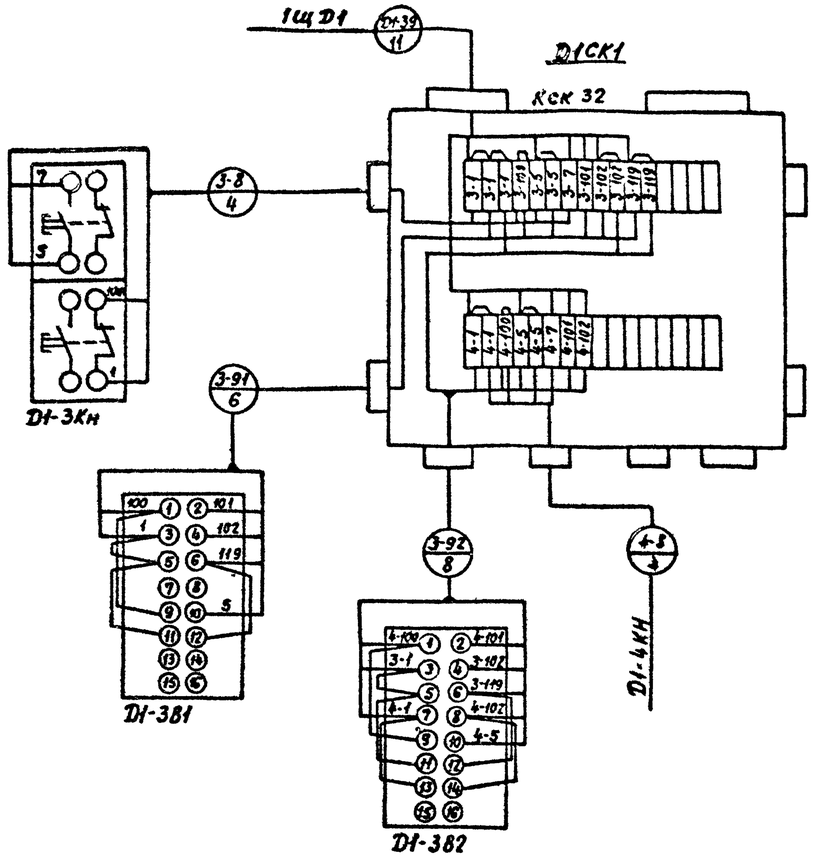

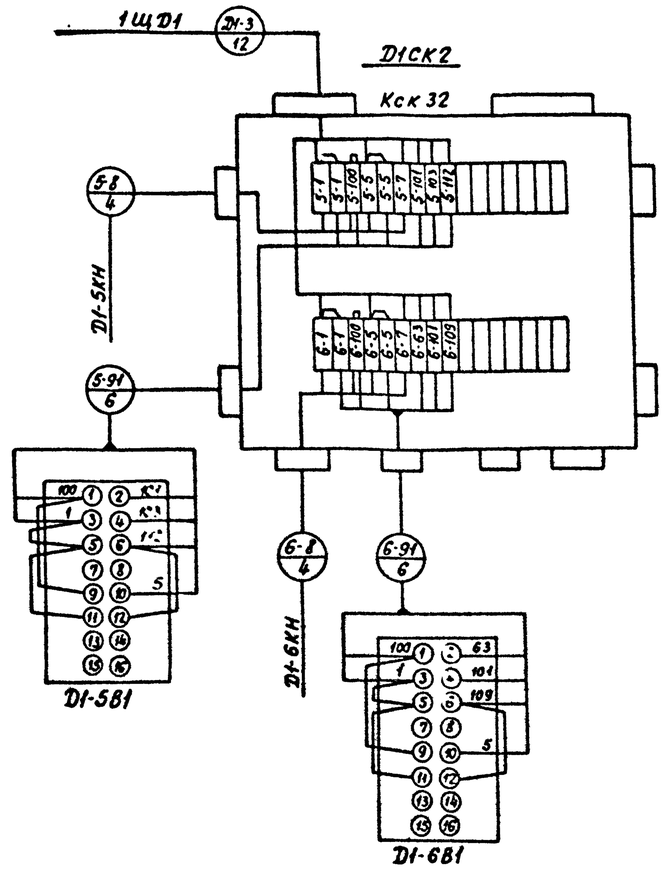

Привязан

Инв. №

Инв. № подл. | Подпись и дата | Взам. инв. №

ГИП	Михайлов	
Н контр.	Антонова	
Нач. отд.	Окунев	
Гл. спец.	Вороненков	
Рук. гр.	Шаркова	
Ст. инж.	Гоник	
Инж.	Белякова	

ТП 409-23-56.87 ЭМ1

Щебеночный завод по переработке однородных изверженных и метаморфических пород мощностью 700 тыс. м3 в год

Главный корпус с железобетонным каркасом

Стадия	Лист	Листов
Р	92	

Коробки соединительные Д1СК1, Д1СК2 Схема подключения

Союзгипронеруд Ленинград

Копировал Шкадовская Формат А2

Типовой проект 409-23-56.87 Альбом 13

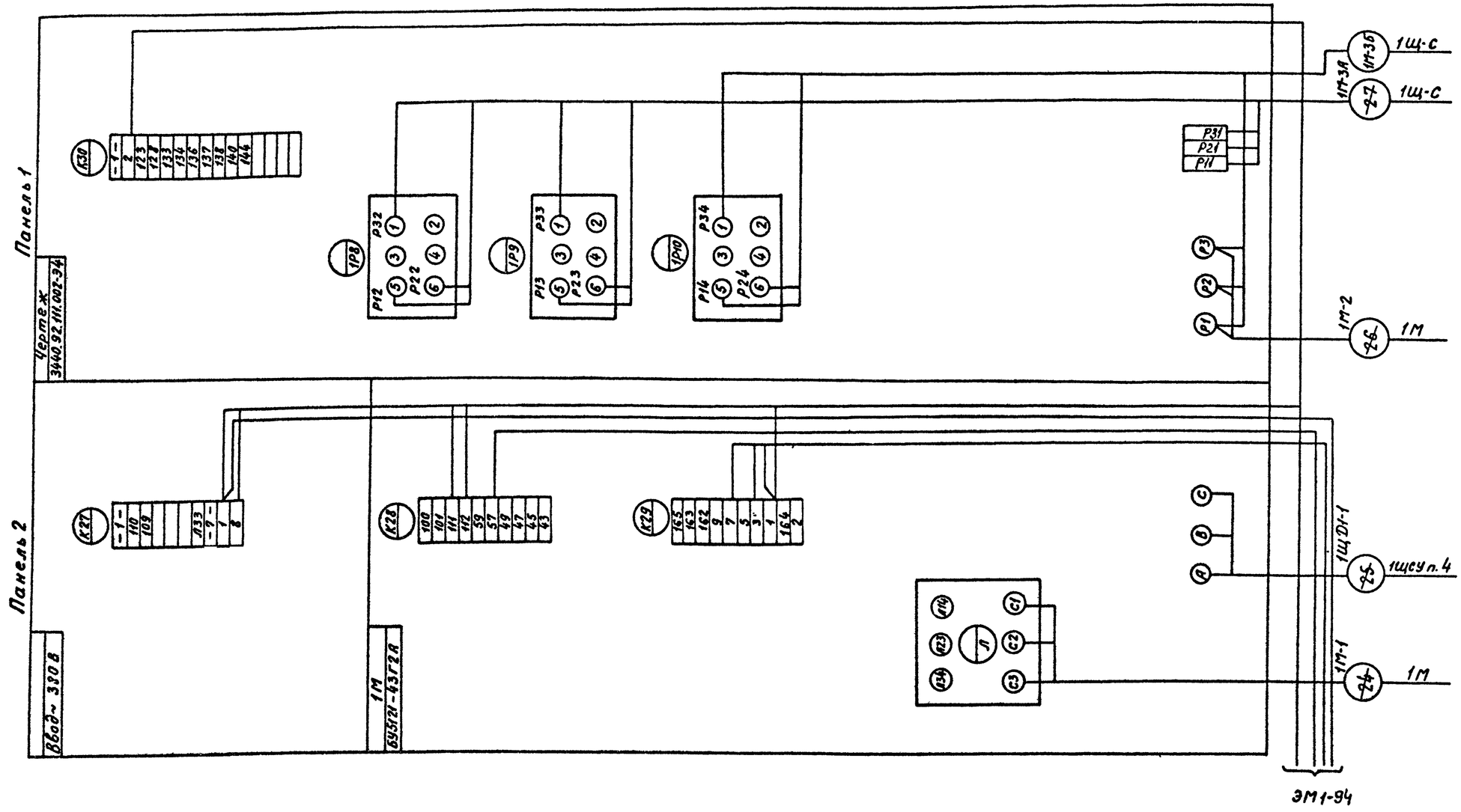

1. Схема выполнена на основании чертежа 3440.90.100.002 Э4 завода „Волгоцеммаш"
2. * - демонтировать

ГИП	Михайлов		ТП 409-23-56.87 ЭМ1
Н.контр.	Антонова		Шиферочный завод по переработке однородных изверженных и метаморфических пород мощностью 700 тыс. м3 в год
Нач.отд.	Окунев		Главный корпус с железобетонным каркасом
Гл.спец.	Воронеков		Стадия Р; Лист 93; Листов
Рук.гр.	Шаркова		Щит 1ЩD1. Панели 1,2
Ст.Инж.	Гоник		Схема подключения
Инж.	Белякова		Союзгипронеруд Ленинград

Привязан

Инв.№

Взам.инв.№ | Подпись и дата | Инв.№ подл.

Копировал Шкадовская Формат А2

Типовой проект 409-23-56.87 Альбом 13

Щит открытый на плитах 1Щ.
Панель 3

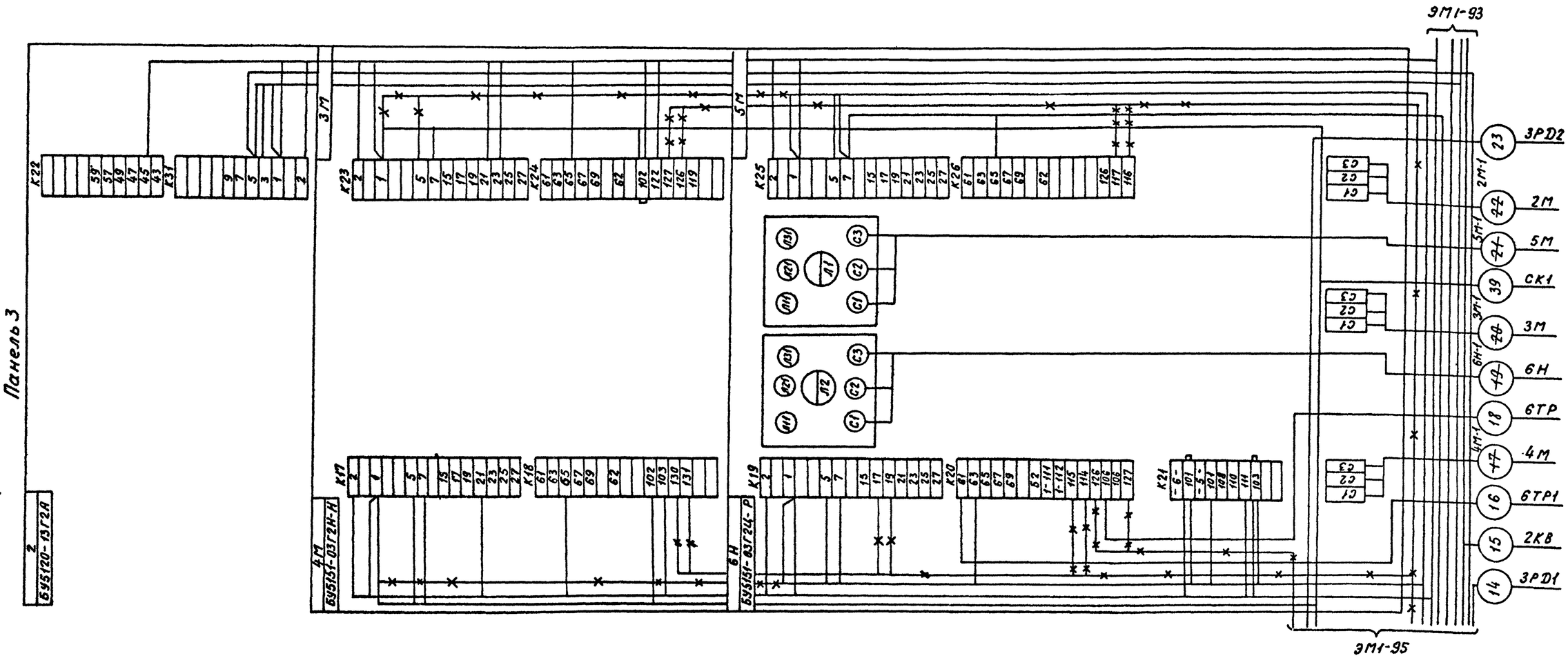

1. Схема выполнена на основании чертежа 3440. 90. 100. 002 Э4 завода „Волгоцеммаш".
2. -*- - демонтировать

ГИП	Михайлов		
Н контр	Антонова		
Нач отд.	Окунев		
Гл спец.	Вороненков		
Рук гр.	Шаркова		
Ст. инж.	Гоник		
Инж.	Белякова		

Привязан

Инв. №

ТП 409-23-56.87 ЭМ1

Щебеночный завод по переработке однородных изверженных и метаморфических пород мощностью 700 тыс. м3 в год

Главный корпус с железобетонным каркасом

Щит 1ЩD1. Панель 3
Схема подключения

Стадия	Лист	Листов
Р	94	

Союзгипронеруд
Ленинград

Копировал Шкадовская

Формат А2

Инв. № подл. | Подпись и дата | Взам. инв. №

Типовой проект 409-23-56.87 Альбом 13

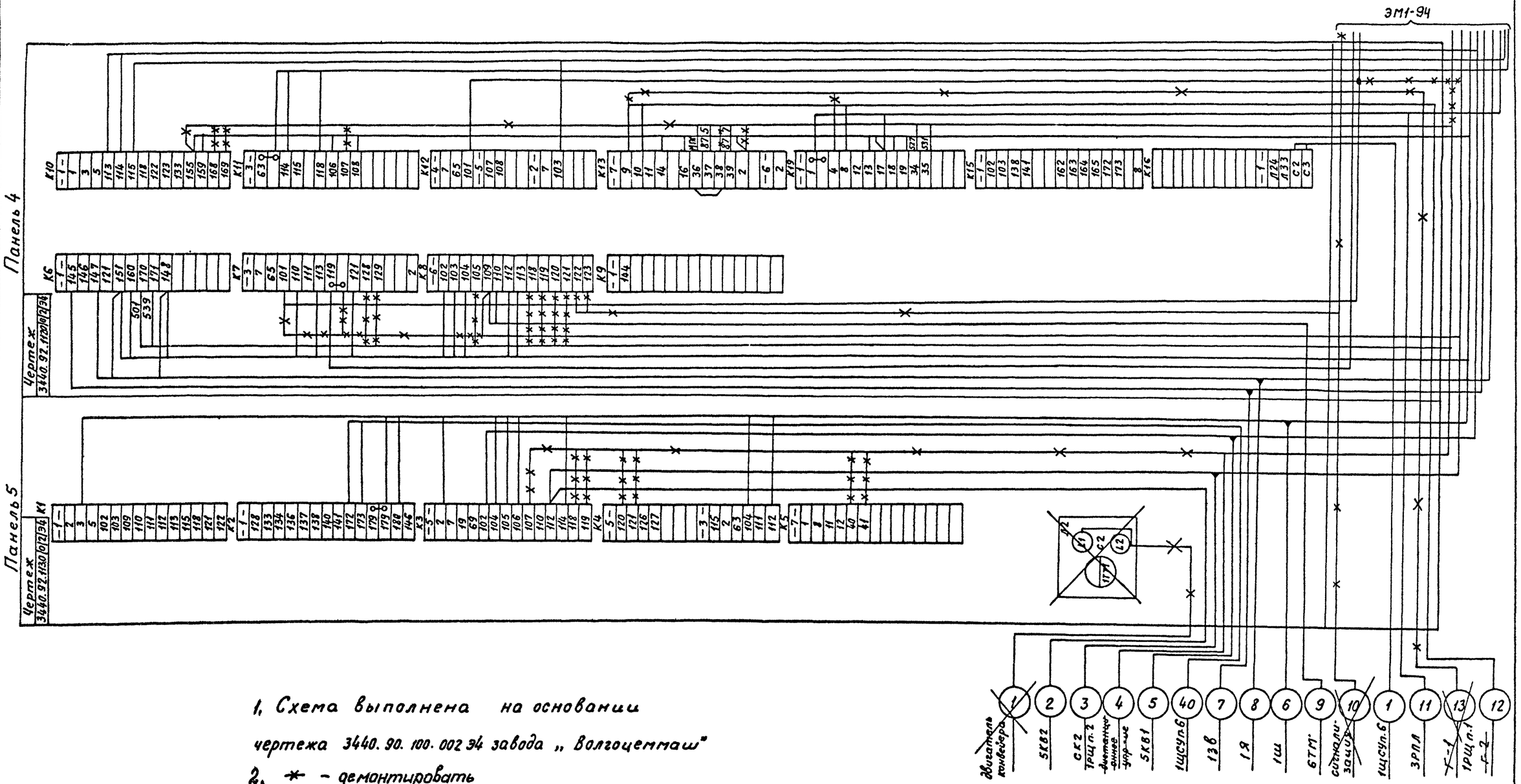

1. Схема выполнена на основании чертежа 3440.90.100.002 Э4 завода „Волгоцеммаш"

2. * - демонтировать

ГИП	Михайлов		
Н.контр.	Антонова		
Нач.отд	Окунев		
Гл.спец.	Вороненков		
Рук.гр.	Шаркова		
Ст.инж.	Гоник		
Инж.	Белякова		

Привязан

Инв.№

ТП 409-23-56.87 ЭМ1

Щебеночный завод по переработке однородных изверженных и метаморфических пород мощностью 700 тыс. м³ в год

Главный корпус с железобетонным каркасом

Стадия	Лист	Листов
Р	95	

Щит 1ЩД1. Панели 4,5
Схема подключения

Союзгипронеруд
Ленинград

Копировал Шкадовская

Формат А2

Инв.№ подл. | Подпись и дата | Взам.инв.№

Типовой проект 409-23-56.87 Альбом 13

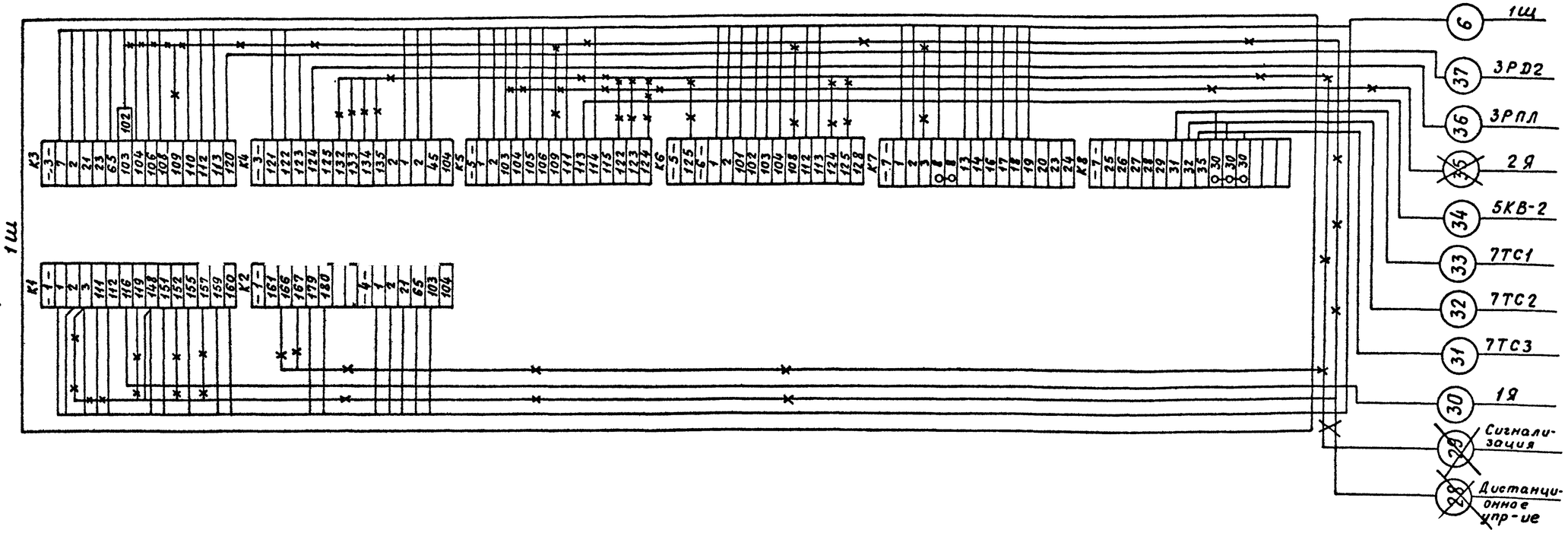

1. Схема выполнена на основании чертежа 3440.90.100.002 94 завода „Волгоцеммаш"
2. ✱ - демонтировать

ГИП	Михайлов		
Н контр	Антонова		
Нач отд	Окунев		
Гл.спец.	Вороненков		
Рук гр.	Шаркова		
Ст.инж	Гоник		
Инж.	Белякова		

Привязан

Инв. №

ТП 409-23-56.87 ЭМ1

Щебеночный завод по переработке однородных изверженных и метаморфических пород мощностью 700 тыс. м³ в год

Главный корпус с железобетонным каркасом

Стадия	Лист	Листов
Р	96	

Шкаф 1ШД1. Схема подключения

СОЮЗГИПРОНЕРУД Ленинград

Копировал Шкадовская Формат А2

Инв. № подл | Подпись и дата | Взам. инв. №

Альбом 13

Типовой проект 409-23-56.87

Щит открытый для ящиков сопротивлений 1Щ-С

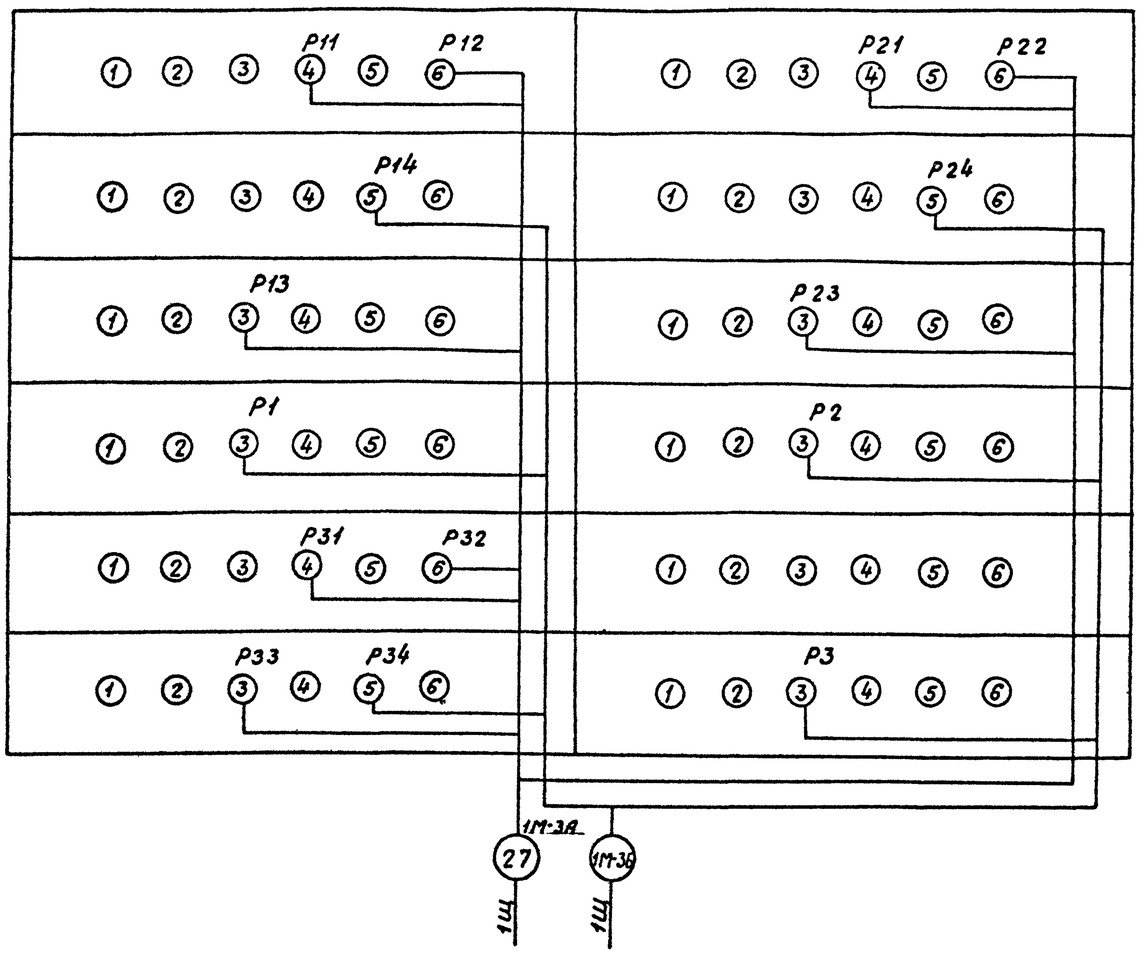

Ящик 1Я

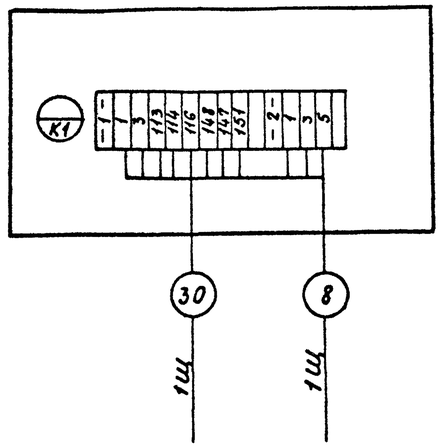

Ящик 2Я

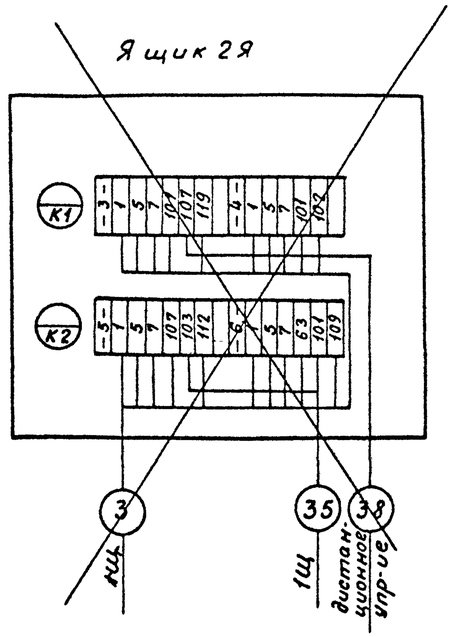

1. Схема выполнена на основании чертежа 3440. 90. 100. 002 34 завода „Волгоцеммаш".
2. * демонтировать

Станция насосная устройства регулировочного выходной щели

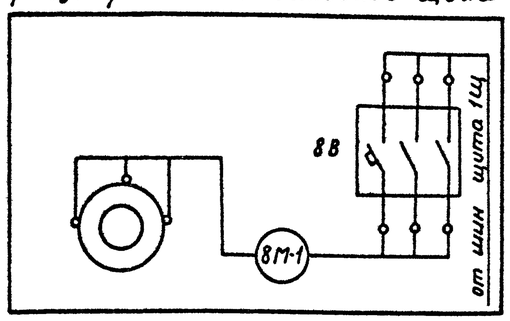

Инв. № подл. | Подпись и дата | Взам. инв. №

ГИП	Михайлов		
Н. контр	Антонова		
Нач. отд.	Окунев		
Гл. спец.	Вороненков		
Рук. гр.	Шаркова		
Ст. инж.	Гоник		
Инж.	Белякова		

Привязан

Инв. №

ТП 409-23-56.87 ЭМ1

Щебеночный завод по переработке однородных изверженных и метаморфических пород мощностью 700 тыс. м³ в год

Главный корпус с железобетонным каркасом

Стадия	Лист	Листов
Р	97	

Щит 1Щ-СД1, ящик 19Д1 Схема подключения

Союзгипронеруд Ленинград

Копировал Шкадовская Формат А2

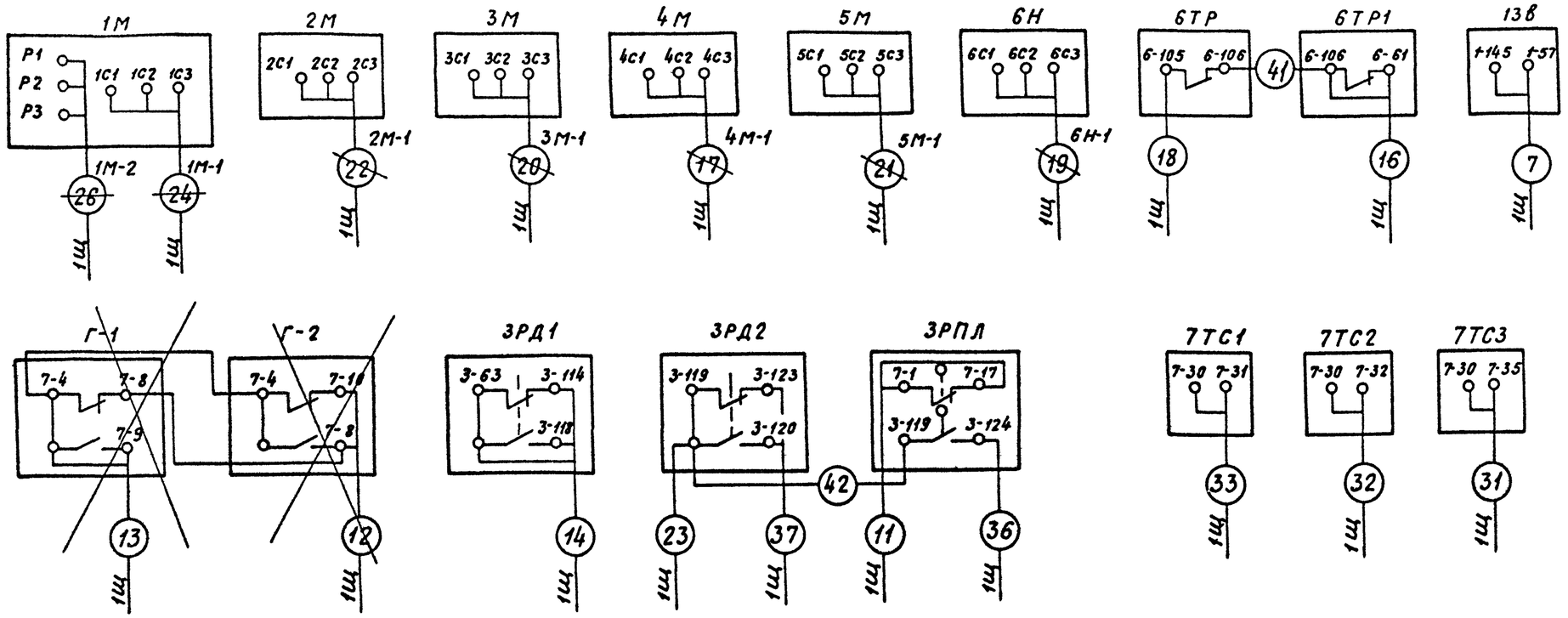

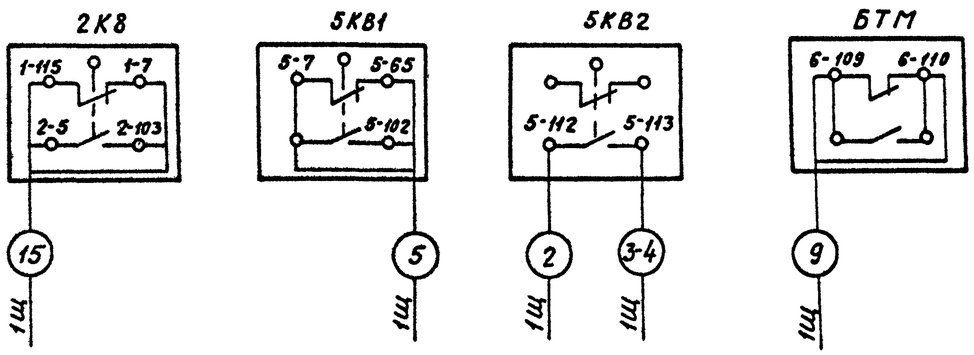

1. Схема выполнена на основании чертежа 3440.90.100.002 Э4 завода „Волгоцеммаш"
2. * - демонтировать

Инв. № подл. | Подпись и дата | Взам. инв. №

Привязан

Инв. №

ГИП	Михайлов	
Н.контр.	Антонова	
Нач.отд.	Окунев	
Гл.спец.	Вороненков	
Рук.гр.	Шаркова	
Ст.инж.	Гоник	
Инж.	Белякова	

ТП 409-23-56.87 ЭМ1.

Щебеночный завод по переработке однородных изверженных и метаморфических пород мощностью 700 тыс. м³ в год

Главный корпус с железобетонным каркасом

Стадия	Лист	Листов
Р	98	

Местные приборы дробилки D1. Схема подключения

СОЮЗГИПРОНЕРУД Ленинград

Копировал Шкадовская

Формат А2

Типовой проект 409-23-56.87 Альбом 13

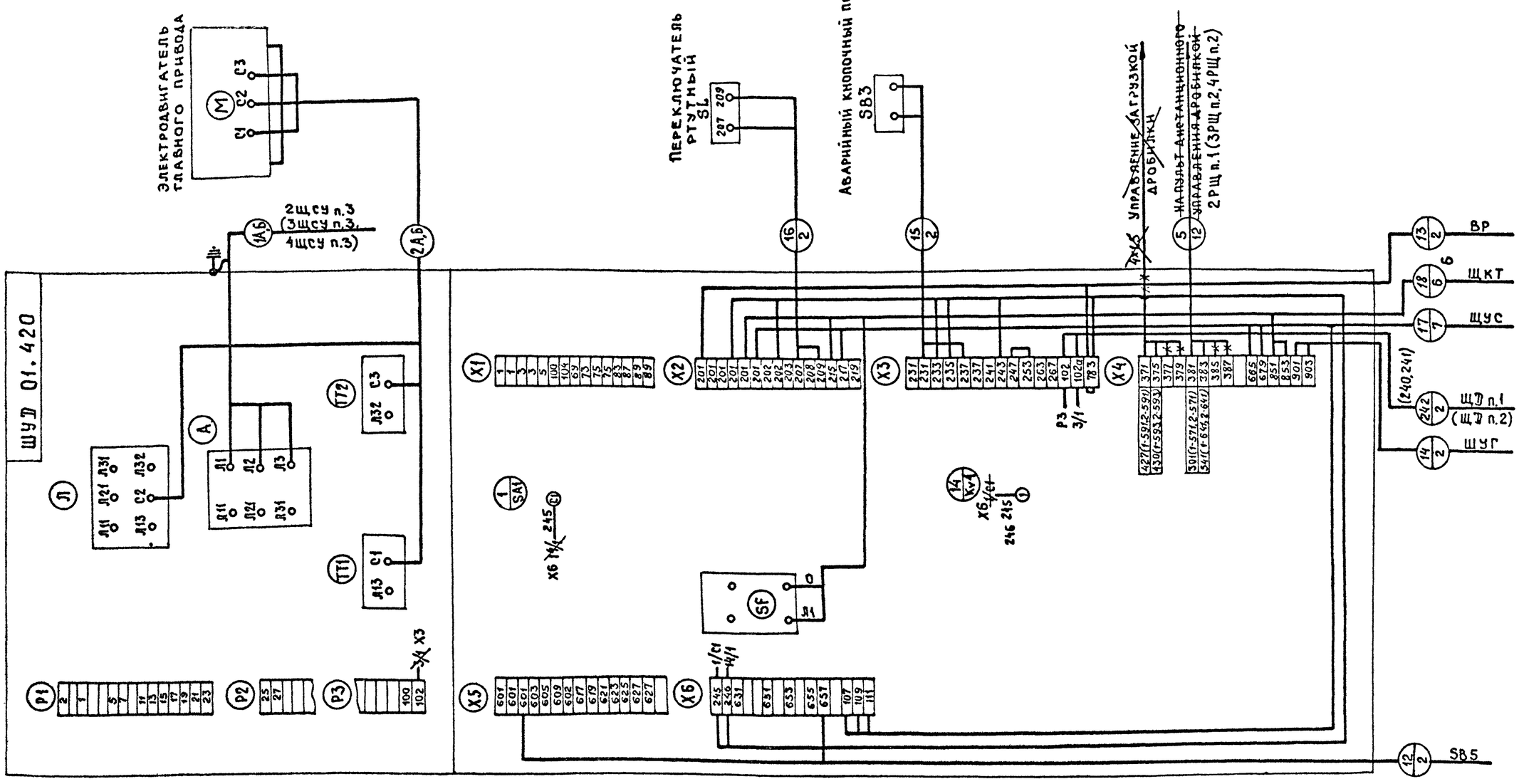

1. Схема выполнена на основании чертежа 4416.01.541.34 завода „Уралмашзавод".
2. Перед номерами кабелей, названиями шкафов и аппаратов поставить соответствующий дробилке индекс D2, 1D3, 2D3. Например: D2ШУ, 1D3ШУ, 2D3ШУ; D2SL; 1D3SL, 2D3SL; D2-1А,Б, 1D3-1А,Б, 2D3-1А,Б.
3. —×— демонтировать.

Инв. № подл. | Подпись и дата | Взам. инв. №

Привязан			
Инв. №			

ГИП	Михайлов	
Н. контр.	Антонова	
Нач. отд.	Окунев	
Гл. спец.	Вороненков	
Рук. гр.	Шаркова	
Ст. инж.	Гоник	
Инж.	Белякова	

ТП 409-23-56.87 ЭМ1

Щебеночный завод по переработке однородных изверженных и метаморфических пород мощностью 700 тыс. м3 в год.

Главный корпус с железобетонным каркасом.

Стадия	Лист	Листов
Р	99	

Шкаф D2ШУД (1D3ШУД, 2D3ШУД) Схема подключения.

Союзгипронеруд Ленинград

Копировал Лукьянова Формат А2

Альбом 13

409-23-56.87

Типовой проект

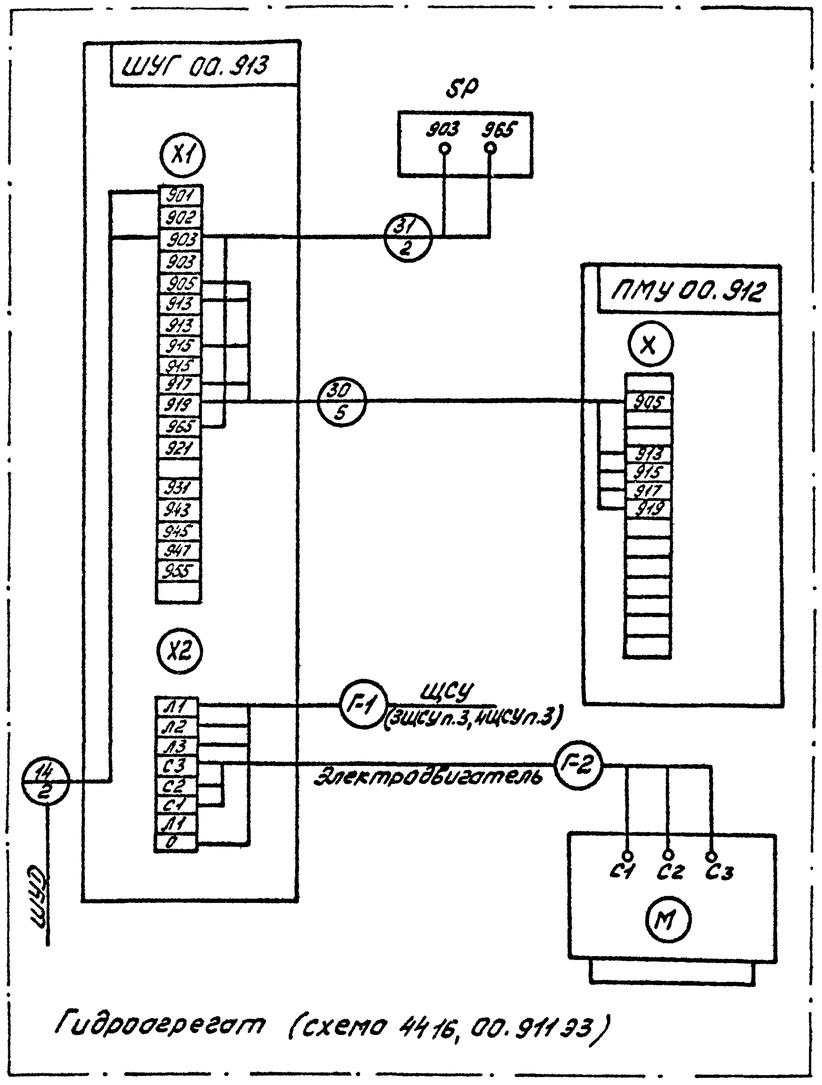

Гидроагрегат (схема 4416, 00.911 ЭЭ)

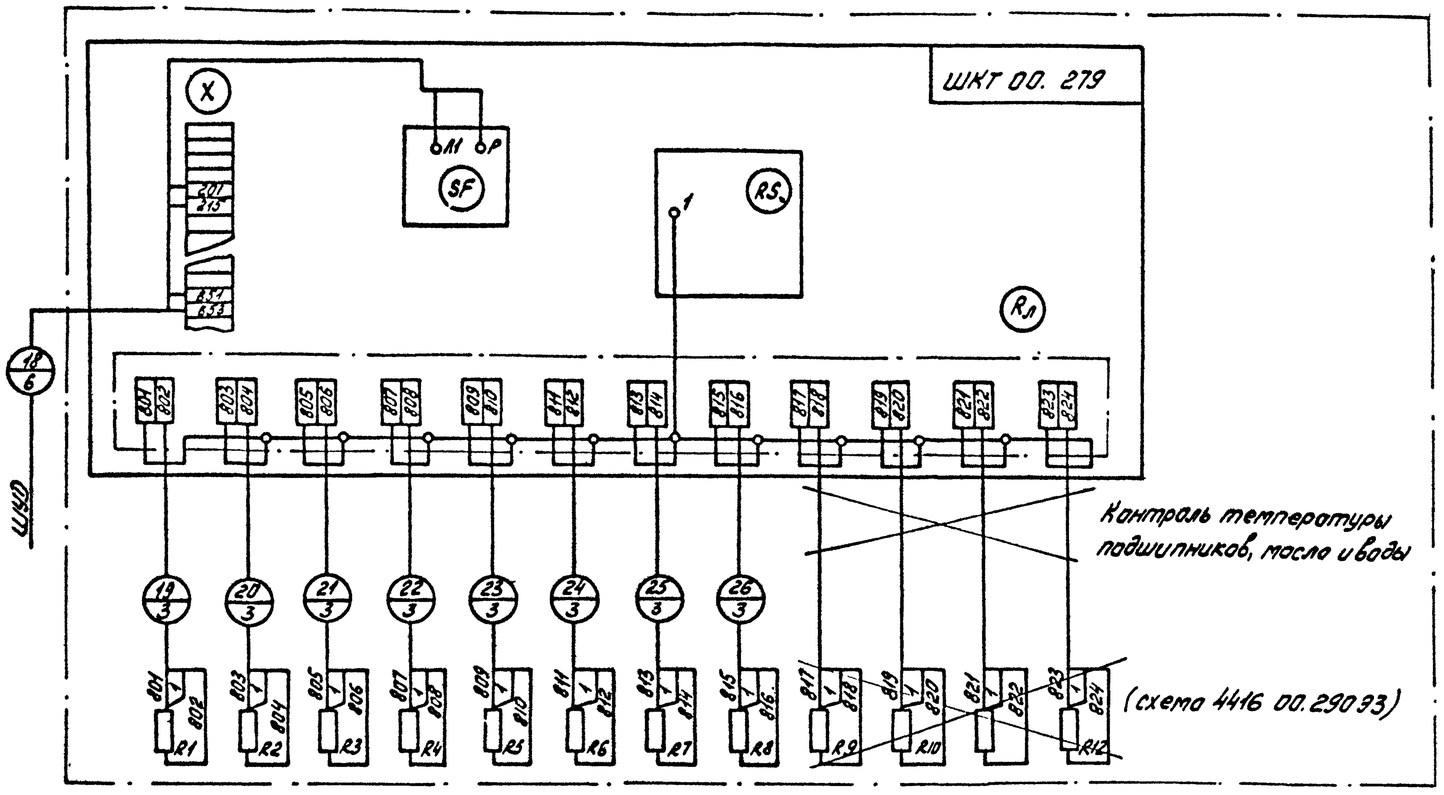

1. Схема выполнена на основании чертежа 4416.01.541 ЭЭ завода „Уралмашзавод"
2. Перед номерами кабелей, названиями шкафов и аппаратов поставить соответствующий дробилке индекс D2, 1D3, 2D3. Например: D2ШУГ, 1D3ШУГ, 2D3ШУГ, D2SP, 1D3SP, 2D3SP; D2-30, 1D3-30, 2D3-30.
3. * демонтировать.

Инв. № подл. | Подпись и дата | Взам. инв. №

ГИП	Михайлов		ТП 409-23-56.87 ЭМ1
Н. контр.	Антонова		Шебеночный завод по переработке одмородных изверженных и метаморфических пород мощностью 700 тыс. м³ в год
Нач. отд	Окунев		Главный корпус с железобетонным каркасом
Гл. спец.	Вороненков		Стадия Р; Лист 100; Листов
Рук. гр	Шаркова		Шкафы D2ШУГ (1D3ШУГ, 2D3ШУГ) D2ШКТ (1D3ШКТ, 2D3ШКТ)
Ст. инж.	Ганик		Схема подключения
Инж.	Белякова		Союзгипроруд Ленинград

Привязан

Инв. №

Копировал

Формат А2

Альбом 13

Типовой проект 409-23-56.87

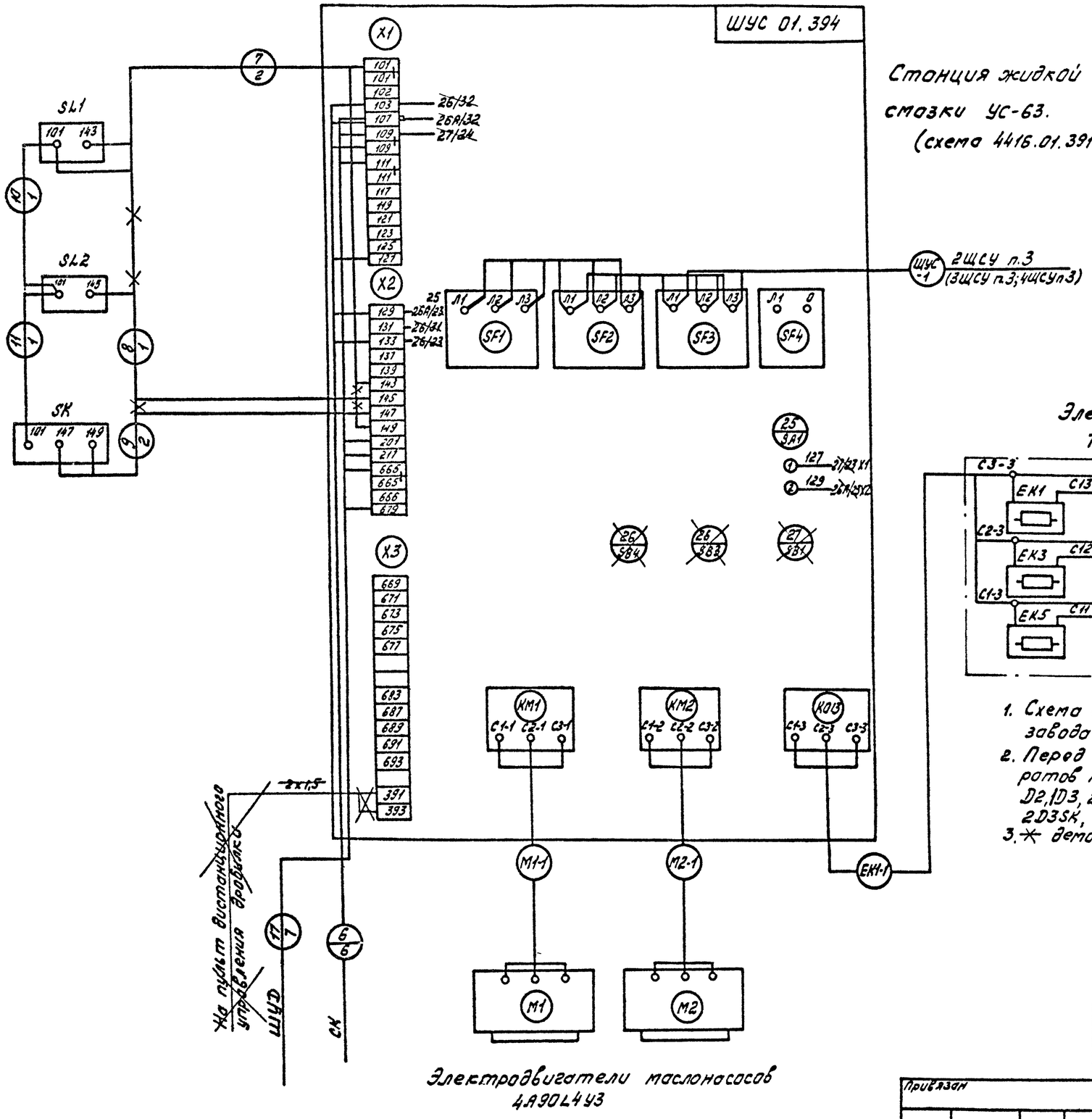

Станция жидкой смазки УС-63.
(схема 4416.01.391.93)

Электронагреватели маслоотстойника
ТЭН 60А 13/0,4 с 110

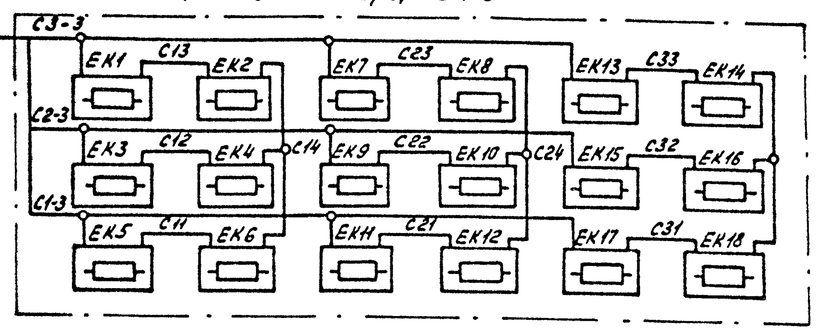

1. Схема выполнена на основании чертежа 4416.01.541.94 завода „Уралмашзавод".
2. Перед номерами кабелей, названиями шкафов и аппаратов поставить соответствующий дробилке индекс D2, 1D3, 2D3 например: D2ШУС, 1D3ШУС, 2D3ШУС, D2SK, 1D3SK, 2D3SK, D2-М1-1, 1D3-М1-1, 2D3-М1-1.
3. ✳ демонтировать.

Электродвигатели маслонасосов
4А90L4У3

Г.И.П.	Михайлов		
Н. контр.	Антонова		
Нач. отд.	Окунев		
Гл. спец.	Вороненков		
Рук. гр.	Шаркова		
Ст. инж.	Ганик		
Инж.	Белякова		

Привязан

Инв. №

ТП 409-23-56.87 ЭМ1

Щебеночный завод по переработке однородных изверженных и метаморфических пород мощностью 700 тыс м3 в год

Главный корпус с железобетонным каркасом

Стадия	Лист	Листов
Р	101	

Шкаф D2ШУС (1D3ЩУС, 2D3ЩУС)

Схема подключения

СОЮЗГИПРОНЕРУД Ленинград

Копировал

Формат А2

Инв. № подл. | Подпись и дата | Взам. инв. №

Альбом 13

Типовой проект 409-23-56.87

Маркировка кабеля	Трасса: Начало	Трасса: Конец	Проход через трубу: Маркировка	Проход через трубу: Обозначение по стандарту	Проход через трубу: Длина, м	Протяжной ящик №	Кабель по проекту: Марка	Кабель по проекту: Количество кабелей, число и сечение жил, напряжение	Кабель по проекту: Длина, м	Кабель проложен: Марка	Кабель проложен: Количество кабелей, число и сечение жил, напряжение	Кабель проложен: Длина, м
	Силовые кабели											
	1ЩСУ											
1ЩСУ-1А*	П/ст ~380В	1ЩСУ панель 1					АВВГ	3×120+1×35	65			
1ЩСУ-1Б*	П/ст ~380В	1ЩСУ панель 1					АВВГ	3×120+1×35	65			
1ЩСУ-1В*	П/ст ~380В	1ЩСУ панель 1					АВВГ	3×120+1×35	65			
1ЩСУ-2*	1ЩСУ панель 1	Питание секции 3					АВВГ	3×95+1×35	10			
1ЩСУ-1А**	П/ст ~380В	1ЩСУ панель 1					АВВГ	3×150+1×50	65			
1ЩСУ-1Б**	П/ст ~380В	1ЩСУ панель 1					АВВГ	3×150+1×50	65			
1ЩСУ-2**	П/ст ~380В	1ЩСУ Питание секции 3					АВВГ	3×95+1×35	65			
1КУ-1А	1ЩСУ панель 2	Конденсаторная установка 1КУ					АВВГ	3×95	5			
1КУ-1Б	1ЩСУ панель 2	1КУ					АВВГ	3×95	5			
П1-1А	1ЩСУ панель 3	Питатель П1		32	5		АВВГ	3×25	85			
П1-1Б	1ЩСУ панель 3	Питатель П1		32	5		АВВГ	3×25	85			
П1-1В	1ЩСУ панель 3	Питатель П1		32	5		АВВГ	3×25	85			
П1-1Г	1ЩСУ панель 3	Питатель П1		50	5		АВВГ	3×50+1×25	85			
104-1	1ЩСУ панель 3	104Я		50	5		АВВГ	3×70+1×25	85			
104-2	104Я	Троллеи крана 104		50	5		АВВГ	3×70+1×25	20			
ЭМ1-1	1ЩСУ панель 4	ЭМ1ВУ					АВВГ	3×50+1×25	10			
ЭМ1-2	ЭМ1 ВУ	1РЩ панель 1					АВВГ	3×25	10			
ЭМ1-3	ЭМ1 ВS	Магнитный контроллер МК2					АВВГ	3×25	50			
ЭМ1-4	ЭМ1 ВS	Электромагнит ЭМ1		32	5		АВВГ	3×25	10			
1РП-1	1ЩСУ панель 4	Рем. пункт 1РП		70	5		АВВГ	3×95+1×35	90			
114-1	1ЩСУ панель 4	114 QS1		32	5		АВВГ	3×25+1×16	40			
114-2	114 QS1	114 QS2		32	5		АВВГ	3×25+1×16	30			
114-3	114 QS2	114 QS3		32	5		АВВГ	3×25+1×16	30			
114-4	114 QS1, 2, 3	Оборудование для стыковки конвейерных лент					КРПТ	3×10+1×6	10			
1С-1	1ЩСУ панель 4	1ЩСУ панели 4, 5					АВВГ	3×35	10			
1С-2	1ЩСУ панель 4	1ЩСУ панель 6					АВВГ	3×35	10			
1ЩД1-1А	1ЩСУ панель 4	Щит дробилки 1ЩД1		70	5		АВВГ	3×120+1×35	70			
1ЩД1-1Б	1ЩСУ панель 4	1ЩД1		70	5		АВВГ	3×120+1×35	70			

Маркировка кабеля	Трасса: Начало	Трасса: Конец	Проход через трубу: Маркировка	Проход через трубу: Обозначение по стандарту	Проход через трубу: Длина, м	Протяжной ящик №	Кабель по проекту: Марка	Кабель по проекту: Количество кабелей, число и сечение жил, напряжение	Кабель по проекту: Длина, м	Кабель проложен: Марка	Кабель проложен: Количество кабелей, число и сечение жил, напряжение	Кабель проложен: Длина, м
А3-1	1ЩСУ панель 4	А3КО		32	5		АВВГ	3×25+1×16	65			
А3-2	А3КО	Вентилятор А3					КРПТ	3×10+1×6	10			
А1-1	1ЩСУ панель 4	А1КО		25	5		АВВГ	3×10+1×6	70			
А1-2	А1КО	Вентилятор А1					КРПТ	3×4+1×2,5	10			
А2-1	1ЩСУ панель 4	А2КО		25	5		АВВГ	3×10+1×6	85			
А2-2	А2КО	Вентилятор А2					КРПТ	3×4+1×2,5	10			
А1П-1.	1ЩСУ панель 4	А1ШУ		25	5		АВВГ	3×4+1×2,5	70			
А1П-2	А1ШУ	Пылеуловитель А1П					КРПТ	3×2,5+1×1,5	10			
А2П-1	1ЩСУ панель 4	А2ШУ		25	5		АВВГ	3×4+1×2,5	85			
А2П-2	А2ШУ	Пылеуловитель А2П					КРПТ	3×2,5+1×1,5	10			
А3П-1	1ЩСУ панель 4	А3ШУ		25	5		АВВГ	3×4+1×2,5	65			
А3П-2	А3ШУ	Пылеуловитель А3П					КРПТ	3×2,5+1×1,5	10			
9ПШУ-1	1ЩСУ панель 5	9ПШУ		25	5		АВВГ	3×2,5+1×1,5	100			
9П-1	9ПШУ	Приточный вентилятора 9П					КРПТ	3×1,5+1×1	10			
93-1	9ПШУ	Электрообогрев приточной системы 93		25	5		АВВГ	3×2,5+1×1,5	10			
3-1	1ЩСУ панель 5	3ШУ		25	5		АВВГ	3×2,5+1×1,5	100			
3-2	3ШУ	Вентилятор вытяжной системы В1					КРПТ	3×1+1×1	10			
4-2		Вентилятор вытяжной системы В2					КРПТ	3×1+1×1	10			

Инв. № подл. | Подпись и дата | Взам. инв. №

ГИП	Михайлов		ТП 409-23-56.87 ЭМ1
Н. контр.	Антонова		Щебеночный завод по переработке однородных изверженных и метаморфических пород мощностью 700 тыс. м3 в год
Нач. отд	Окунев		Главный корпус с железобетонным каркасом. Стадия: Р; Лист: 102; Листов:
Гл. спец.	Вороненков		
Рук. гр.	Шаркова		Кабельный журнал. (начало)
Ст. инж.	Гоник		Союзгипронеруд Ленинград
Ст. инж.	Шурыгина		

Привязан

Инв. №

Копировал: Мацко

Формат А2

Альбом 13

409-23-56.87

Типовой проект

Маркировка кабеля	Трасса: Начало	Трасса: Конец	Проход через трубу: Маркировка	Проход через трубу: Обозначение по стандарту	Проход через трубу: Длина, м	Протяжной ящик №	Кабель по проекту: Марка	Кабель по проекту: Количество кабелей, число и сечение жила, напряжение	Кабель по проекту: Длина, м	Кабель проложен: Марка	Кабель проложен: Количество кабелей, число и сечение жила, напряжение	Кабель проложен: Длина, м
		1ЩСУ										
В1-1	В1СК	Вентиль В1		25	5		АВВГ	3×2,5+1×1,5	10			
В2-1	В2СК	Вентиль В2		25	5		АВВГ	3×2,5+1×1,5	10			
В3-1	В3СК	Вентиль В3		25	5		АВВГ	3×2,5+1×1,5	10			
В4-1	В4СК	Вентиль В4		25	5		АВВГ	3×2,5+1×1,5	10			
103-1	1ЩСУ панель 5	103 QS		25	5		АВВГ	3×2,5+1×1,5	45			
103-2	103 QS	Троллеи тали 103		25	5		АВВГ	3×2,5+1×1,5	20			
102-1	1ЩСУ панель 5	102 QS		25	5		АВВГ	3×4+1×2,5	80			
102-2	102 QS	Троллеи тали 102		25	5		АВВГ	3×4+1×2,5	20			
111-1	1ЩСУ панель 5	111 QS1		48	5		АВВГ	3×35	40			
111-2	111 QS1	111 QS2		48	5		АВВГ	3×35	25			
111-3	111 QS1.2	Трансформатор сварочный 111					КРПТ	3×25	25			
112-1	1ЩСУ панель 5	112 QS1		40	5		АВВГ	3×35	40			
112-2	112 QS1	112 QS2		40	5		АВВГ	3×35	42			
112-3	112 QS1.2	Трансформатор сварочный 112		-	-		КРПТ	3×25	40			
113-1	1ЩСУ панель 5	113 QS1		48	5		АВВГ	3×35	50			
113-2	113 QS1	113 QS2		40	5		АВВГ	3×35	25			
113-3	113 QS1.2	Трансформатор сварочный 113					КРПТ	3×25	25			
СН-1	1ЩСУ панель 5	СНКМ		25	5		АВВГ	3×2,5+1×1,5	75			
СН-2	СНКМ	Станция насосная передвижная		25	5		АВВГ	3×2,5+1×1,5	20			
Щ3-1	К3СК	Щетка Щ3		25	5		АВВГ	3×2,5+1×1,5	10			
Щ1-1	К1СК	Щетка Щ1		25	5		АВВГ	3×2,5+1×1,5	10			
Щ2-1	К2СК	Щетка Щ2		25	5		АВВГ	3×2,5+1×1,5	10			
Г1-1	1ЩСУ панель 6	Г1КО		25	5		АВВГ	3×10+1×6	75			
Г1-2	Г1КО	Грохот Г1					КРПТ	3×4+1×2,5	18			
Г2-1	1ЩСУ панель 6	Г2КО		32	5		АВВГ	3×16+1×10	60			
Г2-2	Г2КО	Грохот Г2		-	-		КРПТ	3×6+1×4	10			

Маркировка кабеля	Трасса: Начало	Трасса: Конец	Проход через трубу: Маркировка	Проход через трубу: Обозначение по стандарту	Проход через трубу: Длина, м	Протяжной ящик №	Кабель по проекту: Марка	Кабель по проекту: Количество кабелей, число и сечение жила, напряжение	Кабель по проекту: Длина, м	Кабель проложен: Марка	Кабель проложен: Количество кабелей, число и сечение жила, напряжение	Кабель проложен: Длина, м
К2-1	1ЩСУ панель 6	Конвейер К2		32	5		АВВГ	3×25+1×16	55			
Т2-1	Двигатель К2	Тормоз Т2		25	5		АВВГ	3×2,5	5			
К1-1	1ЩСУ панель 6	Конвейер К1		25	5		АВВГ	3×4+1×2,5	75			
Т1-1	Двигатель К1	Тормоз Т1		25	5		АВВГ	3×2,5	5			
К3-1	1ЩСУ панель 8	Конвейер К3		25	5		АВВГ	3×10+1×6	80			
Т3-1	Двигатель К3	Тормоз Т3		25	5		АВВГ	3×2,5	5			
1ПЩУП-1	1ЩСУ панель 7	1П ЩУП		50	5		АВВГ	3×50+1×25	70			
1П-1	1П ЩУП	Приточный вентилятор 1П					КРПТ	3×25+1×16	10			
1Э-1		Электрообогрев 1Э		25	5		АВВГ	3×2,5+1×1,5	10			
3ПЩУП-1	1ЩСУ панель 7	3П ЩУП		50	5		АВВГ	3×50+1×25	75			
3П-1	3П ЩУП	Приточный вентилятор 3П		32	5		КРПТ	3×25+1×16	10			
3Э-1	3П ЩУП	Электрообогрев 3Э		25	5		АВВГ	3×2,5+1×1,5	10			
2П1-1	1ЩСУ панель 7	2П1КО		25	5		АВВГ	3×2,5+1×1,5	65			
2П1-2	2П1КО	Приточный вентилятор 2П1					КРПТ	3×1+1×1	10			
2П2-1	1ЩСУ панель 7	2П2КО		25	5		АВВГ	3×2,5+1×1,5	65			
2П2-2	2П2КО	Приточный вентилятор 2П2					КРПТ	3×1+1×1	10			
2Э-1	1ЩСУ панель 7	Электрообогрев приточной системы		25	5		АВВГ	3×2,5+1×1,5	75			

Инв. № подл. | Подпись и дата | Взам. инв. №

ПРИВЯЗАН

Инв. №

ГИП	Михайлов	
Н. контр.	Антонова	
Нач. отд.	Окунев	
Гл. спец.	Воронцов	
Рук. гр.	Шаркова	
Ст. инж.	Гоник	
Ст. инж.	Шульгина	

ТП 409-23-56.87 ЭМ1

Щебеночный завод по переработке однородных изверженных и метаморфических пород мощностью 700 тыс. м³ в год

Главный корпус с железобетонным каркасом.

Стадия	Лист	Листов
Р	103	

Кабельный журнал. (продолжение)

СОЮЗГИПРОНЕРУД Ленинград

Копировал: Макар Формат А3

Альбом 13

409-23-56.87

Типовой проект

Маркировка кабеля	Трасса: Начало	Трасса: Конец	Проход через: трубу: Маркировка	Проход через: трубу: Обозначение по стандарту	Проход через: трубу: Длина, м	Проход через: Протяжной ящик №	Кабель: по проекту: Марка	Кабель: по проекту: Количество кабелей, число и сечение жил, напряжение	Кабель: по проекту: Длина, м	Кабель: проложен: Марка	Кабель: проложен: Количество кабелей, число и сечение жил, напряжение	Кабель: проложен: Длина, м
		2ЩСУ										
2ЩСУ-1А*	П/ст ~380В	2ЩСУ панель 1 ВГ1					АВВГ	3×120+1×35	65			
2ЩСУ-1Б*	П/ст ~380В	2ЩСУ панель 1 ВГ1					АВВГ	3×120+1×35	65			
2ЩСУ-1В*	П/ст ~380В	2ЩСУ панель 1 ВГ1					АВВГ	3×120+1×35	65			
2ЩСУ-2	2ЩСУ панель 1 ВГ2	2ЩСУ панель 7					АВВГ	3×150+1×50	10			
2ЩСУ-1А**	П/ст ~380В	2ЩСУ панель 1 ВГ1					АВВГ	3×95+1×35	65			
2ЩСУ-1Б**	П/ст ~380В	2ЩСУ панель 1 ВГ1					АВВГ	3×95+1×35	65			
2ЩСУ-2**	П/ст ~380В	2ЩСУ панель 1 ВГ2					АВВГ	3×150+1×50	65			
2КУ1-1	2ЩСУ панель 2	Конденсаторная установка 2КУ1		70	5		АВВГ	3×120	10			
Д2-1А	2ЩСУ панель 3	Д2 ШУ		70	5		АВВГ	3×95+1×35	65			
Д2-1Б	2ЩСУ панель 3	Д2 ШУ		70	5		АВВГ	3×95+1×35	65			
Д2-2А	Д2 ШУ	Дробилка Д2		70	5		АВВГ	3×95+1×35	20			
Д2-2Б	Д2 ШУ	Дробилка Д2		70	5		АВВГ	3×95+1×35	20			
2С1	2ЩСУ панель 3	2ЩСУ панель 4		40	5		АВВГ	3×35	10			
2С2	2ЩСУ панель 3	Защита станций управления панель 3		70	5		АВВГ	3×95	10			
А6-1	2ЩСУ панель 3	А6КО		25	5		АВВГ	3×10+1×6	50			
А6-2	А6КО	Вентилятор А6					КРПТ	3×4+1×2,5	10			
А7-1	2ЩСУ панель 3	А7КО		25	5		АВВГ	3×10+1×6	50			
А7-2	А7КО	Вентилятор А7		-	-		КРПТ	3×4+1×2,5	10			
А5-1	2ЩСУ панель 3	А5КО		25	5		АВВГ	3×10+1×6	50			
А5-2	А5КО	Вентилятор А5		-	-		КРПТ	3×4+1×2,5	10			
1-1	2ЩСУ панель 3	1КМ		25	5		АВВГ	3×2,5+1×1,5	70			
1-2	1КМ	Сепаратор 1		25	5		АВВГ	3×2,5+1×1,5	10			
Д2ШУС-1	2ЩСУ панель 3	Д2 ШУС		25	5		АВВГ	3×10+1×6	45			
Д2ЕК1-1	Д2 ШУС	Д2 ЕК1 ÷ ЕК18		25	5		АВВГ	3×4+1×2,5	30			
Д2М2-1	Д2 ШУС	Д2М2		25	5		АВВГ	3×2,5+1×1,5	30			
Д2М1-1	Д2 ШУС	Д2М1		25	5		АВВГ	3×2,5+1×1,5	30			
А6П-1	2ЩСУ панель 4	А6ШУ		25	5		АВВГ	3×2,5+1×1,5	30			
А6П-2	А6ШУ	Аспирационная система А6П		-	-		КРПТ	3×1+1×1	10			
А7П-1	2ЩСУ панель 4	А7ШУ		25	5		АВВГ	3×2,5+1×1,5	50			
А7П-2	А7ШУ	Аспирационная система А7П		-	-		КРПТ	3×1+1×1	10			

Маркировка кабеля	Трасса: Начало	Трасса: Конец	Проход через: трубу: Маркировка	Проход через: трубу: Обозначение по стандарту	Проход через: трубу: Длина, м	Проход через: Протяжной ящик №	Кабель: по проекту: Марка	Кабель: по проекту: Количество кабелей, число и сечение жил, напряжение	Кабель: по проекту: Длина, м	Кабель: проложен: Марка	Кабель: проложен: Количество кабелей, число и сечение жил, напряжение	Кабель: проложен: Длина, м
А5П-1	2ЩСУ панель 4	А5ШУ		25	5		АВВГ	3×2,5+1×1,5	55			
А5П-2	А5ШУ	Аспирационная система А5П		-	-		КРПТ	3×1+1×1	10			
В8-1	В8СК	Вентиль В8		25	5		АВВГ	3×2,5+1×1,5	10			
В6-1	В6СК	Вентиль В6		25	5		АВВГ	3×2,5+1×1,5	10			
В7-1	В7СК	Вентиль В7		25	5		АВВГ	3×2,5+1×1,5	10			
В5-1	В5СК	Вентиль В5		25	5		АВВГ	3×2,5+1×1,5	10			
В24-1	В2СК	Вентиль В24		25	5		АВВГ	3×2,5+1×1,5	10			
1Н-1	2ЩСУ панель 4	Насос 1Н		25	5		АВВГ	3×4+1×2,5	65			
2Н-1	2ЩСУ панель 4	Насос 2Н		25	5		АВВГ	3×4+1×2,5	65			
3Н-1	2ЩСУ панель 4	Насос 3Н		25	5		АВВГ	3×4+1×2,5	65			
101-1	2ЩСУ панель 4	101КО		25	5		АВВГ	3×2,5+1×1,5	75			
101-2	101КО	Тележка 101		-	-		КРПТ	3×1+1×1	25			
1В10-1	1Н1ПМ	Вентиль 1В10		25	5		АВВГ	3×2,5+1×1,5	10			
1В11-1	1Н1ПМ	Вентиль 1В11		25	5		АВВГ	3×2,5+1×1,5	10			
1В12-1	1Н1ПМ	Вентиль 1В12		25	5		АВВГ	3×2,5+1×1,5	10			
1Н1-1	2ЩСУ панель 5	Насос 1Н1		25	5		АВВГ	3×4+1×2,5	60			
1Н2-1	2ЩСУ панель 5	Насос 1Н2		25	5		АВВГ	3×4+1×2,5	60			
2В10-1	2Н1ПМ	Вентиль 2В10		25	5		АВВГ	3×2,5+1×1,5	10			
2В11-1	2Н1ПМ	Насос 2В11		25	5		АВВГ	3×2,5+1×1,5	10			
2В12-1	2Н1ПМ	Насос 2В12		25	5		АВВГ	3×2,5+1×1,5	10			
2Н1-1	2ЩСУ панель 6	Насос 2Н1		25	5		АВВГ	3×4+1×2,5	55			
2Н2-1	2ЩСУ панель 6	Насос 2Н2		25	5		АВВГ	3×4+1×2,5	55			

Инв.№ подл. | Подпись и дата | Взам. инв.№

Привязан

Инв.№

ГИП	Михайлов	
Н.контр.	Антонова	
Нач.отд.	Окунев	
Гл.спец.	Гарниенков	
Рук.гр.	Шарикова	
Ст.инж.	Гонин	
Ст.инж.	Щурогенина	

ТП 409-23-56.87 ЭМ1

Щебеночный завод по переработке однородных изверженных и метаморфических пород мощностью 700 тыс. м3 в год

Главный корпус с железобетонным каркасом.

Стадия	Лист	Листов
Р	104	

Кабельный журнал. (продолжение)

Союзгипронеруд Ленинград

Альбом 13

409-23-56.87

Типовой проект

Маркировка кабеля	Трасса: Начало	Трасса: Конец	Проход через трубу: Маркировка	Проход через трубу: Обозначение по стандарту	Проход через трубу: Длина, м	Протяжной ящик №	Кабель по проекту: Марка	Кабель по проекту: Количество кабелей, число и сечение жил, напряжение	Кабель по проекту: Длина, м	Кабель проложен: Марка	Кабель проложен: Количество кабелей, число и сечение жил, напряжение	Кабель проложен: Длина, м
		2ЩСУ										
100-1	2ЩСУ пан.7	100 QS		32	5		АВВГ	3×25+1×16	80			
100-2	100 QS	Кран 100		32	5		АВВГ	3×25+1×16	20			
		(Троллеи)										
2КУ2-1	2ЩСУ пан.7	Конденсаторная					АВВГ	3×95	10			
		установка										
		2КУ2										
К4-1	2ЩСУ пан 8	Конвейер К4		32	5		АВВГ	3×25+1×16	50			
К5-1	2ЩСУ пан.8	Конвейер К5		50	5		АВВГ	3×50+1×25	60			
К6-1	2ЩСУ пан.8	Конвейер К6		32	5		АВВГ	3×25+1×16	55			
К10-1	2ЩСУ пан 8	Конвейер К10		32	5		АВВГ	3×16+1×10	55			
Щ4-1	К4 СК	Щетка Щ4		25	5		АВВГ	3×2,5+1×1,5	10			
Щ5-1	К5 СК	Щетка Щ5		25	5		АВВГ	3×2,5+1×1,5	10			
Щ6-1	К6 СК	Щетка Щ6		25	5		АВВГ	3×2,5+1×1,5	10			
Щ10-1	К10 СК	Щетка Щ10		25	5		АВВГ	3×2,5+1×1,5	10			
К9-1	2ЩСУ пан.9	Конвейер К9		25	5		АВВГ	3×4+1×2,5	55			
Щ9-1	К9 СК	Щетка Щ9		25	5		АВВГ	3×2,5+1×1,5	10			
4ПШУ-1	2ЩСУ пан.9	4ПШУ		25	5		АВВГ	3×2,5+1×1,5	80			
4П-1	4ПШУ	Приточный					КРПТ	3×1+1×1	10			
		вентилятор 4П										
43-1	4ПШУ	Электрообогрев		25	5		АВВГ	3×2,5+1×1,5	10			
		приточной										
		системы 43										
2-1	2ЩСУ пан.9	2КМ		25	5		АВВГ	3×2,5+1×1,5	85			
2-2	2КМ	Вентилятор 2					КРПТ	3×1+1×1	10			
		3ЩСУ										
3ЩСУ-1А	п/ст ~380В	3ЩСУ пан.1					АВВГ	3×120+1×35	65			
3ЩСУ-1Б	п/ст ~380В	3ЩСУ пан.1					АВВГ	3×120+1×35	65			
3ЩСУ-1В	п/ст ~380В	3ЩСУ пан.1					АВВГ	3×120+1×35	65			
3ЩСУ-2	3ЩСУ пан.1	3ЩСУ пан.5					АВВГ	3×120+1×35	10			
3КУ-1	3ЩСУ пан.2	Конденсаторная					АВВГ	3×120	10			
		установка										
		3КУ										
1Ф3-1А	3ЩСУ пан.3	1Ф3 ШУ		70	5		АВВГ	3×95+1×35	65			
1Ф3-1Б	3ЩСУ пан.3	1Ф3 ШУ		70	5		АВВГ	3×95+1×35	65			

Маркировка кабеля	Трасса: Начало	Трасса: Конец	Проход через трубу: Маркировка	Проход через трубу: Обозначение по стандарту	Проход через трубу: Длина, м	Протяжной ящик №	Кабель по проекту: Марка	Кабель по проекту: Количество кабелей, число и сечение жил, напряжение	Кабель по проекту: Длина, м	Кабель проложен: Марка	Кабель проложен: Количество кабелей, число и сечение жил, напряжение	Кабель проложен: Длина, м
		3ЩСУ										
1Ф3-2А	1Ф3 ШУ	Дробилка 1Ф3		70	5		АВВГ	3×95+1×35	20			
1Ф3-2Б	1Ф3 ШУ	Дробилка 1Ф3		70	5		АВВГ	3×95+1×35	20			
1А4-1	3ЩСУ пан.3	1А4 КО		70	5		АВВГ	3×50+1×25	30			
1А4-2	1А4 КО	Вентилятор					КРПТ	3×16+1×10	10			
		аспирационный										
		системы 1А4										
3С1	3ЩСУ пан.3	3ЩСУ пан.4					АВВГ	3×35	10			
1Ф3Г-1	3ЩСУ пан 3	1Ф3Г ШУ		25	5		АВВГ	3×4+1×2,5	50			
1Ф3Г-2	1Ф3Г ШУ	Гидроагрегат 1Ф3Г		25	5		АВВГ	3×4+1×2,5	10			
1Ф3ШУС-1	3ЩСУ пан.3	1Ф3 ШУС (SF3)		25	5		АВВГ	3×10+1×6	50			
1Ф3ШУС-2	1Ф3ШУС (SF3)	1Ф3 ШУС (SF2)		25	5		АВВГ	3×2,5+1×1,5	20			
1Ф3ШУС-3	1Ф3 ШУС (SF2)	1Ф3 ШУС (SF1)		25	5		АВВГ	3×2,5+1×1,5	20			
1Ф3ЕК1-1	1Ф3 ШУС	1Ф3 ЕК1		25	5		АВВГ	3×4+1×2,5	50			
1Ф3М2-1	1Ф3 ШУС	1Ф3 М2		25	5		АВВГ	3×2,5+1×1,5	50			
1Ф3М1-1	1Ф3 ШУС	1Ф3 М1		25	5		АВВГ	3×2,5+1×1,5	50			
1А4П-1	3ЩСУ пан 3	1А4 ШУ		25	5		АВВГ	3×4+1×2,5	30			
1А4П-2	1А4 ШУ	Пылеуловитель					КРПТ	3×2,5+1×1,5	10			
		аспирационной										
		системы 1А4П										
1А4П-3	1А4 ШУ	1А4П					КРПТ	3×2,5+1×1,5	10			
1В16-1	1В16 СК	Вентиль 1В16		25	5		АВВГ	3×2,5+1×1,5	5			
1В17-1	1В17 СК	Вентиль 1В17		25	5		АВВГ	3×2,5+1×1,5	5			
1В13-1	1В13 СК	Вентиль 1В13		25	5		АВВГ	3×2,5+1×1,5	5			
1В14-1	1В14 СК	Вентиль 1В14		25	5		АВВГ	3×2,5+1×1,5	5			
1В15-1	1В15 СК	Вентиль 1В15		25	5		АВВГ	3×2,5+1×1,5	5			
1К7-1	3ЩСУ пан. 5	Конвейер 1К7		32	5		АВВГ	3×16+1×10	50			
1Т7-1	Двигатель 1К7	Тормоз 1Т7		25	5		АВВГ	3×2,5	5			

Взам. инв. №

Подпись и дата

Инв. № подл.

Привязан

Инв. №

ГИП	Михайлов	
Н контр	Антонова	
Нач отд	Окунев	
Гл спец	Вороненков	
Рук гр	Шаркова	
Ст инж	Ганик	
Ст инж	Шурыгина	

ТП 409-23-56.87 ЭМ1

Щебеночный завод по переработке однородных изверженных и метаморфических пород мощностью 700 тыс м3 в год

Главный корпус с железобетонным каркасом

Кабельный журнал (продолжение)

Стадия	Лист	Листов
Р	105	

Союзгипронеруд
Ленинград

Копировал

Формат А2

Альбом 13

409-23-56.87

Типовой проект

Маркировка кабеля	Трасса: Начало	Трасса: Конец	Проход через трубу: Маркировка	Проход через трубу: Обозначение по стандарту	Проход через трубу: Длина, м	Протяжной ящик №	Кабель по проекту: Марка	Кабель по проекту: Количество кабелей, число и сечение жил, напряжение	Кабель по проекту: Длина, м	Кабель проложен: Марка	Кабель проложен: Количество кабелей, число и сечение жил, напряжение	Кабель проложен: Длина, м
		3 ЩСУ										
1К8-1	3ЩСУ пан 5	Конвейер 1К8		32	5		АВВГ	3×16+1×10	50			
1Т8-1	Двигатель 1К8	Тормоз 1Т8		25	5		АВВГ	3×2.5	10			
1Г3-1	3ЩСУ пан. 5	1Г3 КО		25	5		АВВГ	3×10+1×6	55			
1Г3-2	1Г3 КО	Грохот 1Г3		—	—		КРПТ	3×4+1×2,5	10			
1Г4-1	3ЩСУ пан. 5	1Г4 КО		25	5		АВВГ	3×10+1×6	35			
1Г4-2	1Г4 КО	Грохот 1Г4		—	—		КРПТ	3×4+1×2,5	5			
1Г5-1	3ЩСУ пан. 5	1Г5 КО		25	5		АВВГ	3×10+1×6	40			
1Г5-2	1Г5 КО	Грохот 1Г5		—	—		КРПТ	3×4+1×2,5	5			
1Щ7-1	1К7 КО	Щетка 1Щ7		25	5		АВВГ	3×2,5+1×1,5	5			
3С2	3ЩСУ пан. 5	3ЩСУ пан. 6		25	5		АВВГ	3×2,5+1×1,5	10			
1КШ1-1	3ЩСУ пан. 5	Кабина шумовибро-		25	5		АВВГ	3×2,5+1×1,5	80			
		пылезащитная 1КШ1										
		(пульт управлен.)										
1КШ2-2	3ЩСУ пан. 5	Кабина шумовибро-		25	5		АВВГ	3×2,5+1×1,5	60			
		пылезащитная 1КШ2										
		(пульт управления)										
13М2-1	3ЩСУ пан. 5	13М2ВУ		32	5		АВВГ	3×16+1×10	10			
13М2-2	13М2ВУ	3РЩ пан. 1		25	5		АВВГ	3×4	10			
13М2-3	13М2-QS	3-1МК		25	5		АВВГ	3×4	10			
13М2-4	13М2-QS	Электромагнит 13М2		25	5		АВВГ	3×4	10			
							КРПТ	3×2,5	10			
1Щ8-1	1К8СК	Щетка 1Щ8		25	5		АВВГ	3×2,5+1×1,5	10			
1П2-1	3ЩСУ пан. 6	1П2 ШУ		25	5		АВВГ	3×4	65			
1П2-2А	1П2 ШУ	Питатель 1П2		—	—		КРПТ	3×2,5	10			
1П2-2Б	1П2 ШУ	Питатель 1П2		—	—		КРПТ	3×2,5	10			
1П3-1	3ЩСУ пан. 6	1П3 ШУ		25	5		АВВГ	3×4	60			
1П3-2А	1П3 ШУ	Питатель 1П3		—	—		КРПТ	3×2,5	10			
1П3-2Б	1П3 ШУ	Питатель 1П3		—	—		КРПТ	3×2,5	10			
105-1	3ЩСУ пан. 5	105Я		25	5		АВВГ	3×2,5+1×1,5	60			
105-2	105 Я	Таль паз. 105		25	5		АВВГ	3×2,5+1×1,5	20			
1В01-1	3ЩСУ пан. 6	1В01 ШУ		25	5		АВВГ	3×4	40			
1В01-1А	1В01ШУ	Виброобезвоживатель 1В01					КРПТ	3×2,5	10			
1В01-1Б	1В01ШУ	1В01					КРПТ	3×2,5	10			
1КЛ1-1А	3ЩСУ пан 6	1КЛ1 КО		25	5		АВВГ	3×2,5+1×1,5	45			
1КЛ1-1Б	3ЩСУ пан. 6	1КЛ1 КО		25	5		АВВГ	3×2,5+1×1,5	45			
1КЛ1-2А	1КЛ1 КО	Классификатор 1КЛ					КРПТ	3×1,5+1×1	10			
1КЛ1-2Б	1КЛ1 КО	1КЛ					КРПТ	3×1,5+1×1	10			

Маркировка кабеля	Трасса: Начало	Трасса: Конец	Проход через трубу: Маркировка	Проход через трубу: Обозначение по стандарту	Проход через трубу: Длина, м	Протяжной ящик №	Кабель по проекту: Марка	Кабель по проекту: Количество кабелей, число и сечение жил, напряжение	Кабель по проекту: Длина, м	Кабель проложен: Марка	Кабель проложен: Количество кабелей, число и сечение жил, напряжение	Кабель проложен: Длина, м
1ПС1	1ПС1	Двигатель подъема		25	5		АВВГ	3×2,5+1×1,5	10			
		спирали классифи-										
		катора 1ПС1										
1В18-1	1В18СК	Задвижка 1В18		25	5		АВВГ	3×2,5+1×1,5	10			
1В19-1	1В19СК	Задвижка 1В19		25	5		АВВГ	3×2,5+1×1,5	10			
		4 ЩСУ										
4ЩСУ-1А	п/ст ~ 380 В	4 ЩСУ пан. 1		—	—		АВВГ	3×120+1×35	65			
4ЩСУ-1Б	п/ст ~ 380 В	4 ЩСУ пан. 1		—	—		АВВГ	3×120+1×35	65			
4ЩСУ-1В	п/ст ~ 380 В	4 ЩСУ пан. 1		—	—		АВВГ	3×120+1×35	65			
4ЩСУ-2	4ЩСУ пан. 1	4 ЩСУ пан. 5		—	—		АВВГ	3×120+1×35	10			
4КУ-1	4ЩСУ пан. 2	Конденсаторная		—	—		АВВГ	3×120	10			
		установка 4КУ										
2Д3-1А	4ЩСУ пан. 3	2Д3ШУ		70	5		АВВГ	3×95+1×35	45			
2Д3-1Б	4ЩСУ пан 3	2Д3ШУ		70	5		АВВГ	3×95+1×35	45			
2Д3-2А	2Ш3ШУ	Дробилка 2Д3		70	5		АВВГ	3×95+1×35	15			
2Д3-2Б	2Ш3ШУ	Дробилка 2Д3		70	5		АВВГ	3×95+1×35	15			
2А4-1	4ЩСУ пан. 3	2А4КО		50	5		АВВГ	3×50+1×25	50			
2А4-2	2А4 КО	Вентилятор					КРПТ	3×16+1×10	10			
		аспирационной										
		системы 2А4										
4с1	4ЩСУ пан. 3	4ЩСУ пан. 4		—	—		АВВГ	3×35	10			

Взам. инв. №

Подпись и дата

Инв. № подл.

Привязан

Инв. №

ГИП	Михайлов	
Н.контр	Янтанова	
Нач. отд.	Якунев	
Гл. спец.	Вороненков	
Рук. гр.	Шаркова	
Ст. инж.	Гонник	
Ст инж	Шурыгина	

ТП 409-23-56.87 ЭМ1

Щелочничный завод по переработке однородных изверженных и метаморфических пород мощностью 700 тыс м³ в год

Главный корпус с железобетонным каркасом

Стадия	Лист	Листов
Р	106	

Кабельный журнал (продолжение)

Союзгипронеруд, Ленинград

Копировал

Формат А2

Маркировка кабеля	Трасса: Начало	Трасса: Конец	Проход через трубу: Маркировка	Проход через трубу: Обозначение по стандарту	Проход через трубу: Длина, м	Протяжной ящик №	Кабель по проекту: Марка	Кабель по проекту: Количество кабелей, число и сечение жил, напряжение	Кабель по проекту: Длина, м	Кабель проложен: Марка	Кабель проложен: Количество кабелей, число и сечение жил, напряжение	Кабель проложен: Длина, м
		4ЩСУ										
2Э3Г-1	4ЩСУ пан 3	2Э3 ГШУ		25	5		АВВГ	3×4+1×2,5	45			
2Э3Г-2	2Э3ГШУ	Гидроагрегат 2Э3Г		25	5		АВВГ	3×4+1×2,5	15			
2Э3ШУС-1	4ЩСУ пан.3	2Э3ШУС (SF3)		25	5		АВВГ	3×10+1×6	45			
2Э3ШУС-2	2Э3ШУС (SF3)	2Э3ШУС (SF2)		25	5		АВВГ	3×2,5+1×1,5	20			
2Э3ШУС-3	Э3 ШУС (SF2)	1Э3ШУС (SF1)		25	5		АВВГ	3×2,5+1×1,5	20			
2Э3ЕК1-1	2Э3 ШУС	2Э3 ЕК1		25	5		АВВГ	3×4+1×2,5	45			
2Э3М2-1	2Э3 ШУС	2Э3 М2		25	5		АВВГ	3×2,5+1×1,5	45			
2Э3М1-1	2Э3 ШУС	2Э3 М1		25	5		АВВГ	3×2,5+1×1,5	45			
2А4П-1	4 ЩСУ пан.3	2А4 ШУ		25	5		АВВГ	3×4+1×2,5	30			
2А4П-2	2А4 ШУ	Пылеуловитель					КРПТ	3×2,5+1×1,5	10			
		аспирационной										
		системы 2А4П										
2А4П-3	2А4 ШУ	Пылеуловитель 2А4П					КРПТ	3×2,5+1×1,5	10			
2В16-1	2В16СК	Вентиль 2В16		25	5		АВВГ	3×2,5+1×1,5	5			
2В17-1	2В17СК	Вентиль 2В17		25	5		АВВГ	3×2,5+1×1,5	5			
2В13-1	2В13СК	Вентиль 2В13		25	5		АВВГ	3×2,5+1×1,5	5			
2В14-1	2В14СК	Вентиль 2В14		25	5		АВВГ	3×2,5+1×1,5	5			
2В15-1	2В15СК	Вентиль 2В15		25	5		АВВГ	3×2,5+1×1,5	5			
2К7-1	4 щсу пан.5	Конвейер 2К7		32	5		АВВГ	3×16+1×10	40			
2Т7-1	Двигатель 2К7	Тормоз 2Т7		25	5		АВВГ	3×2,5	5			
2К8-1	4щсу пан. 5	Конвейер 2К8		32	5		АВВГ	3×16+1×10	40			
2Т8-1	Двигатель 2К8	Тормоз 2Т8		25	5		АВВГ	3×2,5	5			
2Г3-1	4щсу пан.5	2Г3 КО		32	5		АВВГ	3×10+1×6	40			
2Г3-2	2Г3 КО	Грохот 2Г3		—	—		КРПТ	3×4+1×2,5	10			
2Г4-1	4щсу пан.5	2Г4 КО		25	5		АВВГ	3×10+1×6	55			
2Г4-2	2Г4 КО	Грохот 2Г4		—	—		КРПТ	3×4+1×2,5	10			
2Г5-1	4щсу пан.5	2Г5 КО		25	5		АВВГ	3×10+1×6	65			
2Г5-2	2Г5КО	Грохот 2Г5		—	—		КРПТ	3×4+1×2,5	10			
106-1	4 щсу пан. 5	106		25	5		АВВГ	3×2,5+1×1,5	40			
106-2	106 Я	Таль поз. 106		25	5		АВВГ	3×2,5+1×1,5	20			
2Щ7-1	2К7 СК	Щетка 2Щ7		25	5		АВВГ	3×2,5+1×1,5	10			
4С2	4щсу пан. 5	4щсу пан.6		25	5		АВВГ	3×2,5+1×1,5	10			
2КШ1-1	4щсу пан.5	Кабина шумовибро-		25	5		АВВГ	3×2,5+1×1,5	60			
		пылезащитная										
		2КШ1 (пульт										
		управления)										
2КШ2-2	4щсу пан.5	Кабина шумовибро-		25	5		АВВГ	3×2,5+1×1,5	55			
		пылезащитная 2КШ2										
		(пульт управления)										

Маркировка кабеля	Трасса: Начало	Трасса: Конец	Проход через трубу: Маркировка	Проход через трубу: Обозначение по стандарту	Проход через трубу: Длина, м	Протяжной ящик №	Кабель по проекту: Марка	Кабель по проекту: Количество кабелей, число и сечение жил, напряжение	Кабель по проекту: Длина, м	Кабель проложен: Марка	Кабель проложен: Количество кабелей, число и сечение жил, напряжение	Кабель проложен: Длина, м
2ЭМ2-1	4ЩСУ пан.5	2ЭМ2ВУ		32	5		АВВГ	3×16+1×10	10			
2ЭМ2-2	2ЭМ2 ВУ	4 рщ пан.1		25	5		АВВГ	3×4	10			
2ЭМ2-3	2ЭМ2 - QS	1МК		25	5		АВВГ	3×4	50			
2ЭМ2-4	2ЭМ2 - QS	Электромагнит 2ЭМ2		25	5		АВВГ	3×4	10			
2Щ8-1	2К8 СК	Щетка 2Щ8		25	5		АВВГ	3×2,5+1×1,5	10			
2П2-1	4ЩСУ пан.6	2П2 ШУ		25	5		АВВГ	3×4	65			
2П2-2А	2П2 ШУ	Питатель 2П2		—	—		КРПТ	3×2,5	10			
2П2-2Б	2П2 ШУ	Питатель 2П2		—	—		КРПТ	3×2,5	10			
2П3-1	4ЩСУ пан.6	2П3ШУ		25	5		АВВГ	3×4	65			
2П3-2А	2П3ШУ	Питатель 2П3		—	—		КРПТ	3×2,5	10			
2П3-2Б	2П3ШУ	Питатель 2П3		—	—		КРПТ	3×2,5	10			
2В01-1	4ЩСУ пан.6	2В01 ШУ		25	5		АВВГ	3×4	60			
2В01-1А	2В01 ШУ	Виброобезвожи-		—	—		КРПТ	3×2,5	10			
		ватель 2В01		—	—							
2В01-1Б	2В01 ШУ	Виброобезвожи-					КРПТ	3×2,5	10			
		ватель 2В01		—	—							
2КЛ1-1А	4 ЩСУ пан. 6	2КЛ1 КО		25	5		АВВГ	3×2,5+1×1,5	60			
2КЛ1-1Б	4 ЩСУ пан. 6	2КЛ1 КО		25	5		АВВГ	3×2,5+1×1,5	60			
2КЛ1-2А	2 КЛ1 КО	Классификатор 2КЛ		—	—		КРПТ	3×1,5+1×1	10			
2КЛ1-2Б	2 КЛ1 КО	Классификатор 2КЛ		—	—		КРПТ	3×1,5+1×1	10			
2ПС1	2ПС1СК	Подъем спирали		25	5		АВВГ	3×2,5+1×1,5	10			
		классификатора										
		2ПС1										
2В18-1	2В18СК	Задвижка 2В18		25	5		АВВГ	3×2,5+1×1,5	5			
2В19-1	2В19СК	Задвижка 2В19		25	5		АВВГ	3×2,5+1×1,5	5			

Альбом 13

409-23-56.87

Типовой проект

Инв. № подл. | Подпись и дата | Взам. инв. №

Привязан

Инв. №

ГИП	Михайлов		
Н.контр	Антонова		
Нач.отд	Окунев		
Гл.спец.	Вороненков		
Рук.гр.	Шаркова		
Ст.инж.	Гоник		
Ст.инж.	Шурыгина		

ТП 409-23-56.87 ЭМ1

Щебеночный завод по переработке однородных изверженных и метаморфических пород мощностью 700 тыс м3 в год

Главный корпус с железобетонным каркасом

Стадия	Лист	Листов
Р	107	

Кабельный журнал (продолжение)

Союзгипронеруд Ленинград

Копировал

Формат А2

Альбом 13

409-23-56.87

Типовой проект

Маркировка кабеля	Трасса: Начало	Трасса: Конец	Проход через: трубу: Маркировка	Проход через: трубу: Обозначение по стандарту	Проход через: трубу: Длина, м	Протяжной ящик №	Кабель: по проекту: Марка	Кабель: по проекту: Количество кабелей, число и сечение жил, напряжение	Кабель: по проекту: Длина, м	Кабель: проложен: Марка	Кабель: проложен: Количество кабелей, число и сечение жил, напряжение	Кабель: проложен: Длина, м
		5ЩСУ										
5ЩСУ-1	п/ст ~380В	5ЩСУ пан.1		—	—		АВВГ	3×95+1×35	65			
5КУ-1	5ЩСУ пан.2	Конденсаторная		—	—		АВВГ	3×50	10			
		установка 5КУ										
А9-1	п/ст ~380В	А9 КО		25	5		АВВГ	3×10+1×6	50			
А9-2	А9 КО	Вентилятор		—	—		КРПТ	3×4+1×2,5	10			
		аспирационной										
		системы А9										
А10-1	5ЩСУ пан.2	А10 КО		32	5		АВВГ	3×25+1×16	75			
А10-2	А10 КО	Вентилятор		—	—		КРПТ	3×10+1×6	10			
		аспирационной										
		системы А10										
А8-1	5ЩСУ пан.2	А8 КО		32	5		АВВГ	3×25+1×16	90			
А8-2	А8 КО	Вентилятор		—	—		КРПТ	3×10+1×6	10			
		аспирационной										
		системы А8										
5С1	5ЩСУ пан.2	5ЩСУ пан.3		—	—		АВВГ	3×35	10			
А9П-1	5ЩСУ пан.3	А9 ШУ		25	5		АВВГ	3×4+1×2,5	50			
А9П-2	А9 ШУ	Пылеуловитель		—	—		КРПТ	3×2,5+1×1,5	10			
		А9 П1										
А9П-3	А9 ШУ	Тоже А9 П2		—	—		КРПТ	3×2,5+1×1,5	10			
А10П-1	5ЩСУ пан.3	А10 ШУ		25	5		АВВГ	3×4+1×2,5	75			
А10П-2	А10 ШУ	Пылеуловитель		—	—		КРПТ	3×2,5+1×1,5	10			
		А10 П1										
А10П-3	А1 ШУ	Тоже, А10 П2		—	—		КРПТ	3×2,5+1×1,5	10			

Маркировка кабеля	Трасса: Начало	Трасса: Конец	Проход через: трубу: Маркировка	Проход через: трубу: Обозначение по стандарту	Проход через: трубу: Длина, м	Протяжной ящик №	Кабель: по проекту: Марка	Кабель: по проекту: Количество кабелей, число и сечение жил, напряжение	Кабель: по проекту: Длина, м	Кабель: проложен: Марка	Кабель: проложен: Количество кабелей, число и сечение жил, напряжение	Кабель: проложен: Длина, м
А8П-1	5ЩСУ пан.3	А8 ШУ		25	5		АВВГ	3×4+1×2,5	90			
А8П-2	А8 ШУ	Пылеуловитель		—	—		КРПТ	3×2,5+1×1,5	10			
		А8 П1										
А8П-3	А8 ШУ	То же, А8 П2		—	—		КРПТ	3×2,5+1×1,5	10			
В9-1	В9-СК	Вентиль В9		25	5		АВВГ	3×2,5+1×1,5	5			
В20-1	В20-СК	Вентиль В20		25	5		АВВГ	3×2,5+1×1,5	5			
В21-1	В21-СК	Вентиль В21		25	5		АВВГ	3×2,5+1×1,5	5			
3Н1-1	5ЩСУ пан.4	Насос 3Н1		25	5		АВВГ	3×4+1×2,5	60			
3Н2-1	5ЩСУ пан.4	Насос 3Н2		25	5		АВВГ	3×4+1×2,5	60			
4Н1-1	5ЩСУ пан.4	Насос 4Н1		25	5		АВВГ	3×4+1×2,5	85			
4Н2-1	5ЩСУ пан.4	Насос 4Н2		25	5		АВВГ	3×4+1×2,5	85			
3В10-1	3Н1-ПМ	Вентиль 3В10		25	5		АВВГ	3×2,5+1×1,5	5			
3В11-1	3Н1-ПМ	Вентиль 3В11		25	5		АВВГ	3×2,5+1×1,5	5			
3В12-1	3Н1-ПМ	Вентиль 3В12		25	5		АВВГ	3×2,5+1×1,5	5			
4В25-1	3Н1-ПМ	Вентиль 4В25		25	5		АВВГ	3×2,5+1×1,5	5			
В22-1	В22СК	Вентиль В22		25	5		АВВГ	3×2,5+1×1,5	5			
В23-1	В23СК	Вентиль В23		25	5		АВВГ	3×2,5+1×1,5	5			

Инв. № подл. | Подпись и дата | Взам. инв. №

Привязан

Инв. №

ГИП	Михайлов	
Н.контр.	Антонова	
Нач.отд	Окунев	
Гл.спец.	Вороненков	
Рук. гр.	Шаркова	
Ст инж	Гоник	
Ст. инж.	Ширыгина	

ТП 409-23-56.87 ЭМ1

Щебеночный завод по переработке однородных изверженных и метаморфических пород мощностью 700 тыс. м³ в год

Главный корпус железобетонным каркасам

Стадия	Лист	Листов
Р	108	

Кабельный журнал (продолжение)

Союзгипронеруд Ленинград

Копировал

Формат А2

Альбом 13

409-23-56.87

Типовой проект

Маркировка кабеля	Трасса: Начало	Трасса: Конец	Проход через трубу: Маркировка	Проход через трубу: Обозначение по стандарту	Проход через трубу: Длина, м	Протяжной ящик №	Кабель по проекту: Марка	Кабель по проекту: Количество кабелей, число и сечение жил, напряжение	Кабель по проекту: Длина, м	Кабель проложен: Марка	Кабель проложен: Количество кабелей, число и сечение жил, напряжение	Кабель проложен: Длина, м
		1ЩВ1										
1ЩВ1-1А	1ЩСУ пан.4	1ЩВ1		—	—					Учтены на листе ЭМ1		102
1ЩВ1-1Б	1ЩСУ пан.4	1ЩВ1		—	—							
ДІ-1М	1ЩВ1	Главный привод дробилки ДІ-1М		70	5		АВВГ	3×120+1×35	75			
ДІ-1М-3А	1ЩВ1	ДІ-1R2					АПВ	9(1×35)	90			
ДІ-1М-3Б	1ЩВ1	ДІ-1R2					АПВ	6(1×120)	60			
ДІ-1М-2	ДІ-1R2	Главный привод дробилки ДІ-1М		70	5		АВВГ	3×120	75			
ДІ-2М-1	1ЩВ1	Вспомогатель ный привод дробилки ДІ-2М		25	5		АВВГ	3×6+1×4	80			
ДІ-3М-1	1ЩВ1	Маслонасос ДІ-3М		25	5		АВВГ	3×2,5+1×1,5	85			
ДІ-4М-1	1ЩВ1	Маслонасос ДІ-4М		25	5		АВВГ	3×2,5+1×1,5	85			
ДІ-5М-1	1ЩВ1	Станция гуетой смазки ДІ-5М		25	5		АВВГ	3×2,5+1×1,5	80			
ДІ-6Н-1	1ЩВ1	Электронагре- ватели, маслоотстой- ника ДІ-6Н		25	5		АВВГ	3×2,5+1×1,5	85			
ДІ-8М-1	1ЩВ1	Устройство регулировочное выходной щели ДІ-8М		25	5		АВВГ	2×2,5	80			

Маркировка кабеля	Трасса: Начало	Трасса: Конец	Проход через трубу: Маркировка	Проход через трубу: Обозначение по стандарту	Проход через трубу: Длина, м	Протяжной ящик №	Кабель по проекту: Марка	Кабель по проекту: Количество кабелей, число и сечение жил, напряжение	Кабель по проекту: Длина, м	Кабель проложен: Марка	Кабель проложен: Количество кабелей, число и сечение жил, напряжение	Кабель проложен: Длина, м
		1РП										
1РП-1	1ЩСУ пан.4	1РП								Учтен на листе ЭМ1-102		
116-1	1РП	116 QS1		25	5		АВВГ	3×10+1×6	70			
116-2	116 QS1	116 QS2		25	5		АВВГ	3×10+1×6	35			
116-3	116 QS2	116 QS3		25	5		АВВГ	3×10+1×6	30			
116-4	116 QS1,2,3	Оборудование для стыковки конвейерных лент 116					КРПТ	3×4+1×2,5	10			
115-1	1РП	115 QS1		32	5		АВВГ	3×16+1×10	50			
115-2	115 QS1	115 QS2		32	5		АВВГ	3×16+1×10	40			
115-3	115 QS2	115 QS3		32	5		АВВГ	3×16+1×10	25			
115-4	115 QS1,2,3	Оборудование для стыковки конвейерных лент 115					КРПТ	3×6+1×4	10			
110-1	1РП	110 КО		25	5		АВВГ	3×2,5+1×1,5	10			
107-1	110 КО	107 КО		25	5		АВВГ	3×2,5+1×1,5	5			
108-1	107 КО	108 КМ		25	5		АВВГ	3×2,5+1×1,5	5			
109-1	108 КМ	Станок вертикально-сверлильный 109		25	5		АВВГ	3×2,5+1×1,5	10			
110-2	110 КО	Пресс 110		25	5		АВВГ	3×2,5+1×1,5	5			
107-2	107 КО	Станок точильно-шлифовальный 107		25	5		АВВГ	3×2,5+1×1,5	5			
108-2	108 КМ	Агрегат вентиляционный 108		25	5		АПРФ	3×2,5+1×1,5	5			
140-1	1РП	Пускатель		25	5		АВВГ	3×50+1×25	50			
140-2	Пускатель	Ковш 140					КРПТ	3×25+1×16	15			

Взам. инв. №

Подпись и дата

Инв. № подл.

Привязан

Инв. №

ГИП	Михайлов	
Н.контр.	Антонова	
Нач. отд.	Окунев	
Гл. спец.	Вороненков	
Рук. гр.	Шаркова	
Ст. инж.	Гоник	
Ст. инж.	Шурыгина	

ТП 409-23-56.87 ЭМ1

Щебеночный завод по переработке однородных изверженных и метаморфических пород мощностью 700 тыс м3 в год

Главный корпус с железобетонным каркасом

Стадия	Лист	Листов
Р	109	

Кабельный журнал (продолжение)

Союзгипронеруд, Ленинград

Копировал

Формат А2

Альбом 13

409-23-56.87

Типовой проект

Маркировка кабеля	Трасса: Начало	Трасса: Конец	Проход через трубу: Маркировка	Проход через трубу: Обозначение по стандарту	Проход через трубу: Длина м	Проход через протяжной ящик №	Кабель по проекту: Марка	Кабель по проекту: Количество кабелей, число и сечение жил, напряжение	Кабель по проекту: Длина м	Кабель проложен: Марка	Кабель проложен: Количество кабелей, число и сечение жил, напряжение	Кабель проложен: Длина м
		ЩСУП2										
ЩСУП2-1	ЩСУП3 пан.1 QS	ЩСУП2 пан.1					АВВГ	3х50+1х25	10			
Н8-1	ЩСУП2 пан.2	Насос Н8		50	5		АВВГ	3х50+1х2.5	65			
Н9-1	ЩСУП2 пан.2	Насос Н9		50	5		АВВГ	3х50+1х2.5	65			
ЩСУП3-3	ЩСУП2 пан.3	ЩСУП3 п.1					АВВГ	3х2.5+1х1.5	10			
В31-1	В31СК	Затвор В31		25	5		АВВГ	3х2.5+1х1.5	5			
В32-1	В31СК	Затвор В32		25	5		АВВГ	3х2.5+1х1.5	5			
В33-1	В31СК	Вентиль В33		25	5		АВВГ	3х2.5+1х1.5	5			
В34-1	В31СК	Вентиль В34		25	5		АВВГ	3х2.5+1х1.5	5			
		ЩСУП3										
ЩСУП3-1А	п/ст.~380В	ЩСУП3 QS					АВВГ	3х70+1х25	65			
ЩСУП3-1Б	п/ст.~380В	ЩСУП3 QS					АВВГ	3х70+1х25	65			
ЩСУП1-1А	ЩСУП3 QS п.1	ЩСУП1 пан.1		70	5		АВВГ	3х70+1х25	10			
ЩСУП1-1Б	ЩСУП3 QS п.1	ЩСУП1 пан.1		70	5		АВВГ	3х70+1х25	10			
ЩСУП2-1	ЩСУП3 QS п.1	ЩСУП2 пан.1		50	5		АВВГ	3х50+1х25	10			
ЩСУП3-2	ЩСУП3 п.1	ЩСУП1 пан.4					АВВГ	3х2.5+1х1.5	10			
ЩСУП3-3	ЩСУП3 п.1	ЩСУП2 пан.3					АВВГ	3х2.5+1х1.5	10			
Н6-1	ЩСУП3 пан.1	Насос Н6		25	5		АВВГ	3х2.5+1х1.5	80			
Н7-1	ЩСУП3 пан.1	Насос Н7		25	5		АВВГ	3х2.5+1х1.5	80			
В29-1	В29СК	Вентиль В29		25	5		АВВГ	3х2.5+1х1.5	5			
В30-1	В29СК	Вентиль В30		25	5		АВВГ	3х2.5+1х1.5	5			

Маркировка кабеля	Трасса: Начало	Трасса: Конец	Проход через трубу: Маркировка	Проход через трубу: Обозначение по стандарту	Проход через трубу: Длина м	Проход через протяжной ящик №	Кабель по проекту: Марка	Кабель по проекту: Количество кабелей, и число и сечение жил напряжение	Кабель по проекту: Длина м	Кабель проложен: Марка	Кабель проложен: Количество кабелей число и сечение жил напряжение	Кабель проложен: Длина м
		ЩСУП1										
ЩСУП1-1А	ЩСУП3 пан.1 QS	ЩСУП1 пан.1					АВВГ	3х70+1х25	10			
ЩСУП1-1Б	ЩСУП3 пан.1 QS	ЩСУП1 пан.1					АВВГ	3х70+1х25	10			
Н4-1А	ЩСУП1 пан.2	Насос Н4		70	5		АВВГ	3х70+1х25	85			
Н4-1Б	ЩСУ П1 пан.2	Насос Н4		70	5		АВВГ	3х70+1х25	85			
Н5-1А	ЩСУП1 пан.3	Насос Н5		70	5		АВВГ	3х70+1х25	85			
Н5-1Б	ЩСУ П1 пан.3	Насос Н5		70	5		АВВГ	3х70+1х25	85			
ЩСУП3-2	ЩСУП1 пан.4	ЩСУП3 пан.1					АВВГ	3х2.5+1х1.5	10			
В28-1	В25СК	Вентиль В28		25	5		АВВГ	3х2.5+1х1.5	5			
В25-1	В25СК	Вентиль В25		25	5		АВВГ	3х2.5+1х1.5	5			
В26-1	В25СК	Вентиль В26		25	5		АВВГ	3х2.5+1х1.5	5			
В27-1	В25СК	Вентиль В27		25	5		АВВГ	3х2.5+1х1.5	5			

Инв.№ подл. | Подпись и дата | Взам. инв.№

Привязан

Инв.№

ГИП	Михайлов		
Н.контр.	Антонова		
Нач.отд.	Окунев		
Гл.спец.	Воронежкой		
Рук.гр.	Шаркова		
Ст.инж.	Шарыгина		
Ст.инж.	Лебедев		

ТП 409-23-56.87 ЭМ1

Щебеночный завод по переработке однородных изверженных и метаморфических пород мощностью 700 тыс. т/м3 в год.

Главный корпус с железобетонным каркасом

Стадия	Лист	Листов
Р	110	

Кабельный журнал (продолжение)

Союзгипронеруд Ленинград

Копировал

Формат А2

Альбом 13

409-23-56.87

Типовой проект

Маркировка кабеля	Трасса: Начало	Трасса: Конец	Проход через трубу: Маркировка	Проход через трубу: Обозначение по стандарту	Проход через трубу: Длина, м	Протяжной ящик N°	Кабель по проекту: Марка	Кабель по проекту: Количество кабелей, число и сечение жил, напряжение	Кабель по проекту: Длина, м	Кабель проложен: Марка	Кабель проложен: Количество кабелей, число и сечение жил, напряжение	Кабель проложен: Длина, м
П1-5	1ЩСУ п.3	П1ПМ		32	5		АКВВГ	14х2,5	80			
А1-5	1ЩСУ п.4	А1СК		25	5		АКВВГ	7х2,5	70			
А1п-5	1ЩСУ п.4	А1ШУ		25	5		АКВВГ	7х2,5	70			
А2-5	1ЩСУ п.4	А2СК		25	5		АКВВГ	7х2,5	85			
А2п-5	1ЩСУ п.4	А2ШУ		25	5		АКВВГ	7х2,5	85			
А3-5	1ЩСУ п.4	А3СК		25	5		АКВВГ	7х2,5	65			
А3п-5	1ЩСУ п.4	А3ШУ		25	5		АКВВГ	7х2,5	65			
В1-5	1ЩСУ п.5	В1СК		32	5		АКВВГ	14х2,5	70			
В2-5	1ЩСУ п.5	В2СК		32	5		АКВВГ	14х2,5	85			
В3-5	1ЩСУ п.5	В3СК		32	5		АКВВГ	14х2,5	65			
В4-5	1ЩСУ п.5	В4СК		32	5		АКВВГ	14х2,5	65			
Г1-5	1ЩСУ п.6	Г1СК		25	5		АКВВГ	7х2,5	75			
Г2-5	1ЩСУ п.6	Г2СК		25	5		АКВВГ	7х2,5	60			
К1-5	1ЩСУ п.6	К1СК		32	5		АКВВГ	14х2,5	75			
К2-5	1ЩСУ п.6	К2СК		32	5		АКВВГ	14х2,5	55			
К3-5	1ЩСУ п.6	К3СК		25	5		АКВВГ	10х2,5	80			
2п-5	1ЩСУ п.7	2ППМ		50	5		АКВВГ	37х2,5	50			
А5-5	2ЩСУ п.3	А5СК		25	5		АКВВГ	7х2,5	50			
А5п-5	2ЩСУ п.4	А5ШУ		25	5		АКВВГ	7х2,5	50			
А6-5	2ЩСУ п.3	А6СК		25	5		АКВВГ	7х2,5	30			
А6п-5	2ЩСУ п.4	А6ШУ		25	5		АКВВГ	7х2,5	30			
А7-5	2ЩСУ п.3	А7СК		25	5		АКВВГ	7х2,5	50			
А7п-5	2ЩСУ п.4	А7ШУ		25	5		АКВВГ	7х2,5	50			
В5-5	2ЩСУ п.4	В5СК		32	5		АКВВГ	14х2,5	50			
В6-5	2ЩСУ п.4	В6СК		32	5		АКВВГ	14х2,5	30			
В7-5	2ЩСУ п.4	В7СК		32	5		АКВВГ	14х2,5	50			
В8-5	2ЩСУ п.4	В8СК		32	5		АКВВГ	14х2,5	65			
В24-5	2ЩСУ п.4	В24СК		32	5		АКВВГ	14х2,5	60			
1Н-5	2ЩСУ п.4	1НПМ		32	5		АКВВГ	19х2,5	65			
В8-6	2ЩСУ п.4	НПД1		25	5		АКВВГ	10х2,5	80			
1Н1-5	2ЩСУ п.5	1Н1ПМ		40	5		АКВВГ	27х2,5	80			
1В10-5	2ЩСУ п.5	1Н1ПМ		32	5		АКВВГ	14х2,5	80			
1В11-5	2ЩСУ п.5	1Н1ПМ		32	5		АКВВГ	14х2,5	80			
1В12-5	2ЩСУ п.5	1Н1ПМ		32	5		АКВВГ	14х2,5	80			
2Н1-5	2ЩСУ п.6	2Н1ПМ		40	5		АКВВГ	27х2,5	55			
2В10-5	2ЩСУ п.6	2Н1ПМ		32	5		АКВВГ	14х2,5	55			
2В11-5	2ЩСУ п.6	2Н1ПМ		32	5		АКВВГ	14х2,5	55			
2В12-5	2ЩСУ п.6	2Н1ПМ		32	5		АКВВГ	14х2,5	55			
К4-5	2ЩСУ п.8	К4СК		32	5		АКВВГ	14х2,5	50			

Маркировка кабеля	Трасса: Начало	Трасса: Конец	Проход через трубу: Маркировка	Проход через трубу: Обозначение по стандарту	Проход через трубу: Длина, м	Протяжной ящик N°	Кабель по проекту: Марка	Кабель по проекту: Количество кабелей, число и сечение жил, напряжение	Кабель по проекту: Длина, м	Кабель проложен: Марка	Кабель проложен: Количество кабелей, число и сечение жил, напряжение	Кабель проложен: Длина, м
К5-5	2ЩСУ п.8	К5СК		32	5		АКВВГ	14х2,5	60			
К6-5	2ЩСУ п.8	К6СК		32	5		АКВВГ	14х2,5	55			
К10-5	2ЩСУ п.8	К10СК		32	5		АКВВГ	14х2,5	55			
К9-5	2ЩСУ п.9	К9СК		32	5		АКВВГ	14х2,5	55			
1А4-5	3ЩСУ п.3	1А4СК		25	5		АКВВГ	7х2,5	30			
1А4п-5	3ЩСУ п.3	1А4ШУ		25	5		АКВВГ	7х2,5	30			
1В13-5	3ЩСУ п.4	1В13СК		32	5		АКВВГ	14х2,5	30			
1В14-5	3ЩСУ п.4	1В14СК		32	5		АКВВГ	14х2,5	30			
1В15-5	3ЩСУ п.4	1В15СК		32	5		АКВВГ	14х2,5	30			
1В16-5	3ЩСУ п.4	1В16СК		32	5		АКВВГ	14х2,5	60			
1В16-6	3ЩСУ п.4	НПД1		25	5		АКВВГ	10х2,5	80			
1В17-5	3ЩСУ п.4	1В17СК		32	5		АКВВГ	14х2,5	60			
1К7-5	3ЩСУ п.5	1К7СК		32	5		АКВВГ	14х2,5	50			
1К8-5	3ЩСУ п.5	1К8СК		32	5		АКВВГ	14х2,5	50			
1Г3-5	3ЩСУ п.5	1Г3СК		25	5		АКВВГ	7х2,5	55			
1Г4-5	3ЩСУ п.5	1Г4СК		25	5		АКВВГ	7х2,5	35			
1Г5-5	3ЩСУ п.5	1Г5СК		25	5		АКВВГ	7х2,5	40			
1КЛ1-5	3ЩСУ п.6	1КЛ1ПМ		32	5		АКВВГ	14х2,5	45			
1ПС1-5	3ЩСУ п.6	1КЛ1ПМ		32	5		АКВВГ	19х2,5	45			
1В18-5	3ЩСУ п.6	1В18СК		32	5		АКВВГ	14х2,5	50			
1В19-5	3ЩСУ п.6	1В19СК		32	5		АКВВГ	14х2,5	35			
2А4-5	4ЩСУ п.3	2А4СК		25	5		АКВВГ	7х2,5	50			
2А4п-5	4ЩСУ п.3	2А4ШУ		25	5		АКВВГ	7х2,5	50			

Инв.N° подл. | Подпись и дата | Взам.Инв.N°

Привязан:

Инв.N°

ГИП	Михайлов	
Н.контр.	Антонова	
Нач.отд.	Окунев	
Гл.спец.	Вороненков	
Рук.гр.	Шаркова	
Ст.инж.	Бондур	
Ст.инж.	Лебедев	

ТП 409-23-56.87 ЭМ1

Шедевральный завод по переработке однородных изверженных и метаморфических пород мощностью 700 тыс м3 в год

Главный корпус с железобетонным каркасом

Стадия	Лист	Листов
Р	111	

Кабельный журнал (продолжение)

Союзгипроруд, Ленинград

Копировал

Формат: А2

Альбом 13

409-23-56.87

Типовой проект

Маркировка кабеля	Трасса: Начало	Трасса: Конец	Проход через: трубу: Маркировка	Проход через: трубу: Обозначение по стандарту	Проход через: трубу: Длина, м	Проход через: протяжной ящик №	Кабель: по проекту: Марка	Кабель: по проекту: Количество кабелей, число и сечение жил, напряжение	Кабель: по проекту: Длина, м	Кабель: проложен: Марка	Кабель: проложен: Количество кабелей, число и сечение жил, напряжение	Кабель: проложен: Длина, м
2В13-5	4ЩСУ п.4	2В13СК		32	5		АКВВГ	14×2,5	50			
2В14-5	4ЩСУ п.4	2В14СК		32	5		АКВВГ	14×2,5	50			
2В15-5	4ЩСУ п.4	2В15СК		32	5		АКВВГ	14×2,5	50			
2В16-5	4ЩСУ п.4	2В16СК		32	5		АКВВГ	14×2,5	50			
2В16-6	4ЩСУ п.4	НПД1					АКВВГ	10×2,5	80			
2В17-5	4ЩСУ п.4	2В17СК		32	5		АКВВГ	14×2,5	60			
2К7-5	4ЩСУ п.5	2К7СК		32	5		АКВВГ	14×2,5	40			
2К8-5	4ЩСУ п.5	2К8СК		32	5		АКВВГ	14×2,5	40			
2Г3-5	4ЩСУ п.5	2Г3СК		25	5		АКВВГ	7×2,5	40			
2Г4-5	4ЩСУ п.5	2Г4СК		25	5		АКВВГ	7×2,5	55			
2Г5-5	4ЩСУ п.5	2Г5СК		25	5		АКВВГ	7×2,5	65			
2КЛ1-5	4ЩСУ п.6	2КЛ1ПМ		32	5		АКВВГ	14×2,5	65			
2ПС1-5	4ЩСУ п.6	2КЛ1ПМ		32	5		АКВВГ	19×2,5	65			
2В18-5	4ЩСУ п.6	2В18СК		32	5		АКВВГ	14×2,5	55			
2В19-5	4ЩСУ п.6	2В19СК		32	5		АКВВГ	14×2,5	75			
А8-5	5ЩСУ п.2	А8СК		25	5		АКВВГ	7×2,5	90			
А9-5	5ЩСУ п.2	А9СК		25	5		АКВВГ	7×2,5	50			
А10-5	5ЩСУ п.2	А10СК		25	5		АКВВГ	7×2,5	75			
А8П-5	5ЩСУ п.3	А8ШУ		25	5		АКВВГ	7×2,5	90			
А9П-5	5ЩСУ п.3	А9ШУ		25	5		АКВВГ	7×2,5	50			
А10П-5	5ЩСУ п.3	А10ШУ		25	5		АКВВГ	7×2,5	75			
В9-5	5ЩСУ п.3	В9СК		32	5		АКВВГ	14×2,5	45			
В20-5	5ЩСУ п.3	В20СК		32	5		АКВВГ	14×2,5	50			
В21-5	5ЩСУ п.3	В21СК		32	5		АКВВГ	14×2,5	55			
В22-5	5ЩСУ п.4	В22СК		32	5		АКВВГ	14×2,5	80			
В23-5	5ЩСУ п.4	В23СК		32	5		АКВВГ	14×2,5	75			
ЗН1-5	5ЩСУ п.4	ЗН1ПМ		40	5		АКВВГ	27×2,5	60			
ЗВ10-5	5ЩСУ п.4	ЗН1ПМ		32	5		АКВВГ	14×2,5	60			
ЗВ11-5	5ЩСУ п.4	ЗН1ПМ		32	5		АКВВГ	14×2,5	60			
ЗВ12-5	5ЩСУ п.4	ЗН1ПМ		32	5		АКВВГ	14×2,5	60			
4Н1-5	5ЩСУ п.4	4Н1ПМ		40	5		АКВВГ	27×2,5	85			
4В25-5	5ЩСУ п.4	4Н1ПМ		32	5		АКВВГ	14×2,5	85			
В25-5	ЩСУ-П1 п.4	В25СК		32	5		АКВВГ	14×2,5	80			
В31-5	ЩСУ-П2 п.3	В31СК		32	5		АКВВГ	14×2,5	65			
В29-5	ЩСУ-П3 п.2	В29СК		25	5		АКВВГ	10×2,5	65			
1П2-5	1П2ШУ	3РЩ п.2		25	5		АКВВГ	10×2,5	65			
1П3-5	1П3ШУ	3РЩ п.2		25	5		АКВВГ	10×2,5	60			
1В01-5	1В01ШУ	3РЩ п.2		25	5		АКВВГ	10×2,5	60			
2П2-5	2П2ШУ	4РЩ п.2		25	5		АКВВГ	10×2,5	65			
2П3-5	2П3ШУ	4РЩ п.2		25	5		АКВВГ	10×2,5	65			
2В01-5	2В01ШУ	4РЩ п.2		25	5		АКВВГ	10×2,5	75			

Маркировка кабеля	Трасса: Начало	Трасса: Конец	Проход через: трубу: Маркировка	Проход через: трубу: Обозначение по стандарту	Проход через: трубу: Длина, м	Проход через: протяжной ящик №	Кабель: по проекту: Марка	Кабель: по проекту: Количество кабелей, число и сечение жил, напряжение	Кабель: по проекту: Длина, м	Кабель: проложен: Марка	Кабель: проложен: Количество кабелей, число и сечение жил, напряжение	Кабель: проложен: Длина, м
А1-8	А1СК	А1SB1		Р29			АКВВГ	4×2,5	2			
А1-9	А1СК	А1SA2		Р29			АКВВГ	4×2,5	2			
А2-8	А2СК	А2SB1		Р29			АКВВГ	4×2,5	2			
А2-9	А2СК	А2SA2		Р29			АКВВГ	4×2,5	2			
А3-8	А3СК	А3SB1		Р29			АКВВГ	4×2,5	2			
А3-9	А3СК	А3SA2		Р29			АКВВГ	4×2,5	2			
В1-8	В1СК	В1SB3		Р29			АКВВГ	7×2,5	2			
В1-11	В1СК	В1SQ		25*	5		АКВВГ	7×2,5	10			
В2-8	В2СК	В2SB3		Р29			АКВВГ	7×2,5	2			
В2-11	В2СК	В2SQ		25*	5		АКВВГ	7×2,5	10			
В3-8	В3СК	В3SB3		Р29			АКВВГ	7×2,5	2			
В3-11	В3СК	В3SQ		25*	5		АКВВГ	7×2,5	10			
В4-8	В4СК	В4SB3		Р29			АКВВГ	7×2,5	2			
В4-11	В4СК	В4SQ		25*	5		АКВВГ	7×2,5	10			
Г1-8	Г1СК	Г1SB1		Р29			АКВВГ	4×2,5	2			
Г1-9	Г1СК	Г1SA2		Р29			АКВВГ	4×2,5	2			
Г2-8	Г2СК	Г2SB1		Р29			АКВВГ	4×2,5	2			
Г2-9	Г2СК	Г2SA2		Р29			АКВВГ	4×2,5	2			
К1-8	К1СК	К1-3SB1		Р29			АКВВГ	7×2,5	2			
К1-9	К1СК	К1SA2		Р29			АКВВГ	4×2,5	2			
К1-10	К1СК	К1НА1		25	2		АКВВГ	4×2,5	10			
К1-12	К1СК	К1-1SQ1					АПВ	1×2,5				
К1-13	К1-1SQ1	К1-2SQ1					АПВ	1×2				
К1-14	К1-2SQ1	К1-2SQ2		25	30		АПВ	1×2,5	42			
К1-15	К1-2SQ2	К1-1SQ2					АПВ	1×2,5				
К1-16	К1-1SQ2	К1-1SB1					АПВ	1×2,5				
К1-17	К1СК	К1-1SB1					АПВ	1×2,5				
Щ1-8	К1СК	Щ1SB1		Р29			АКВВГ	4×2,5	2			

Инв.№ подл. | Подпись и дата | Взам.инв.№

Привязан:

Инв.№

ГИП	Михайлов	
Н.контр.	Антонова	
Нач.отд.	Окунев В	
Гл.спец.	Вороненков	
Рук.гр.	Шаркова	
Ст.инж.	Бондур	
Ст.инж.	Лебедев	

ТП 409-23-56.87 ЭМ1

Щебеночный завод по переработке однородных изверженных и метаморфических пород мощностью 700 тыс м³ в год

Главный корпус с железобетонным каркасом

Стадия	Лист	Листов
Р	112	

Кабельный журнал (продолжение)

Союзгипронеруд, Ленинград

Копировал

Формат: А2

Альбом 13

409-23-56.87

Типовой проект

Маркировка кабеля	Трасса: Начало	Трасса: Конец	Проход через трубу: Маркировка	Проход через трубу: Обозначение по стандарту	Проход через трубу: Длина, м	протяжной ящик N°	Кабель по проекту: Марка	Кабель по проекту: Количество кабелей, число и сечение жил, напряжение	Кабель по проекту: Длина, м	Кабель проложен: Марка	Кабель проложен: Количество кабелей, число и сечение жил, напряжение	Кабель проложен: Длина, м
Щ1-9	К1СК	Щ1 SA2		Р29			АКВВГ	4×2,5	2			
К2-8	К2СК	К2-3SB1		Р29			АКВВГ	7×2,5	2			
К2-9	К2СК	К2 SA2		Р29			АКВВГ	4×2,5	2			
К2-10	К2 СК	К2 НА1		25	2		АКВВГ	4×2,5	10			
К2-12	К2СК	К2-1SQ1					АПВ	1×2,5				
К2-13	К2-1SQ1	К2-3SQ1					АПВ	1×2,5				
К2-14	К2-3SQ1	К2-3SQ2					АПВ	1×2,5				
К2-15	К2-3SQ2	К2-2SQ1					АПВ	1×2,5				
К2-16	К2-2SQ1	К2-2SQ2		25	55		АПВ	1×2,5	115			
К2-17	К2-2SQ2	К2-4SQ1					АПВ	1×2,5				
К2-18	К2-4SQ1	К2-1SQ2					АПВ	1×2,5				
К2-19	К2-1SQ2	К2-1SQ3					АПВ	1×2,5				
К2-20	К2-1SQ3	К2-1SQ4					АПВ	1×2,5				
К2-21	К2-1SQ4	К2-1SB1					АПВ	1×2,5				
К2-22	К2СК	К2-1SB1					АПВ	1×2,5				
К2-23	К2СК	К2-1SQ4		25	2		АКВВГ	4×2,5	20			
К2-81	К2СК	К2 SB		Р29			АКВВГ	4×2,5	2			
Щ2-8	К2 СК	Щ2 SB1		Р29			АКВВГ	4×2,5	2			
Щ2-9	К2 СК	Щ2 SA2		Р29			АКВВГ	4×2,5	2			
К3-8	К3СК	К3-3SB1		Р29			АКВВГ	7×2,5	2			
К3-9	К3 СК	К3 SA2		Р29			АКВВГ	4×2,5	2			
К3-10	К3 СК	К3 НА1		25	2		АКВВГ	4×2,5	10			
К3-12	К3 СК	К3-1SQ1					АПВ	1×2,5				
К3-13	К3-1SQ1	К3-3SQ1					АПВ	1×2,5				
К3-14	К3-3SQ1	К3-3SQ2					АПВ	1×2,5				
К3-15	К3-3SQ2	К3-2SQ1					АПВ	1×2,5				
К3-16	К3-2SQ1	К3-2SQ2		25	50		АПВ	1×2,5	115			
К3-17	К3-2SQ2	К3-1SQ2					АПВ	1×2,5				
К3-18	К3-1SQ2	К3-1SQ3					АПВ	1×2,5				
К3-19	К3-1SQ3	К3-1SQ4					АПВ	1×2,5				
К3-20	К3-1SQ4	К3-1SB1					АПВ	1×2,5				
К3-21	К3СК	К3-1SB1					АПВ	1×2,5				
2П-8	2ППМ	2ПSB9		25	2		АКВВГ	4×2,5	2			
2П1-8	2ППМ	2П1SB1		25	2		АКВВГ	4×2,5	2			
2П2-8	2ППМ	2П2SB2		25	2		АКВВГ	4×2,5	2			
23-8	2ППМ	23 SB4		25	2		АКВВГ	7×2,5	5			
2П-15	2ППМ	Пост пожарной сигнализации		25	5		АКВВГ	7×2,5	решается при привязке			
2П-16	2ППМ	2ПSK1		25	2		АКВВГ	4×2,5	10			
2П-17	2ППМ	2П МЗ		25	2		АКВВГ	4×2,5	10			
3-8	3ШУ	3SB3		25	2		АКВВГ	4×2,5	10			
4-8	3ШУ	4SB3		25	2		АКВВГ	4×2,5	5			

Маркировка кабеля	Трасса: Начало	Трасса: Конец	Проход через трубу: Маркировка	Проход через трубу: Обозначение по стандарту	Проход через трубу: Длина, м	протяжной ящик N°	Кабель по проекту: Марка	Кабель по проекту: Количество кабелей, число и сечение жил, напряжение	Кабель по проекту: Длина, м	Кабель проложен: Марка	Кабель проложен: Количество кабелей, число и сечение жил, напряжение	Кабель проложен: Длина, м
А1п-45	А1 ШУ	А1п-ВН1					АКВВГ	4×2,5	10			
А1п-46	А1 ШУ	А1п-VА1					АКВВГ	4×2,5	10			
А2п-45	А2 ШУ	А2п-ВН1					АКВВГ	4×2,5	10			
А2п-46	А2 ШУ	А2п-VА1					АКВВГ	4×2,5	10			
А3п1-45	А3 ШУ	А3п-1ВН1					АКВВГ	4×2,5	10			
А3п2-45	А3 ШУ	А3п-2ВН1					АКВВГ	4×2,5	10			
А3п1-46	А3 ШУ	А3п-1VА1					АКВВГ	4×2,5	10			
А3п2-46	А3 ШУ	А3п-2VА1					АКВВГ	4×2,5	10			
А5-8	А5СК	А5SB1		Р29			АКВВГ	4×2,5	2			
А5-9	А5СК	А5 SA2		Р29			АКВВГ	4×2,5	2			
А6-8	А6СК	А6 SB1		Р29			АКВВГ	4×2,5	2			
А6-9	А6 СК	А6 SA2		Р29			АКВВГ	4×2,5	2			
А7-8	А7 СК	А7SB1		Р29			АКВВГ	4×2,5	2			
А7-9	А7 СК	А7 SA2		Р29			АКВВГ	4×2,5	2			
В5-8	В5 СК	В5 SB3		Р29			АКВВГ	7×2,5	2			
В5-11	В5 СК	В5 SQ		25*	5		АКВВГ	7×2,5	2			
В6-8	В6 СК	В6 SB3		Р29			АКВВГ	7×2,5	2			
В6-11	В6 СК	В6 SQ		25*	5		АКВВГ	7×2,5	10			
В7-8	В7 СК	В7 SB3		Р29			АКВВГ	7×2,5	2			
В7-11	В7 СК	В7 SQ		25*	5		АКВВГ	7×2,5	10			
В8-8	В8 СК	В8 SB3		Р29			АКВВГ	7×2,5	2			
В8-11	В8 СК	В8 SQ		25*	5		АКВВГ	7×2,5	10			
В24-8	В24 СК	В24 SB3		Р29			АКВВГ	7×2,5	2			
В24-11	В24СК	В24SQ		25*	5		АКВВГ	7×2,5	10			
1Н-44	1НПМ	1НВН1		25	5		АКВВГ	7×2,5	10			
1Н-45	1НВН1	к датчикам 1НВН1		25*	5		АКВВГ	4×2,5	10			
2Н-44	1НПМ	1НВН2		25	5		АКВВГ	7×2,5	10			
2Н-45	1НВН2	к датчикам 1НВН2		25*	5		АКВВГ	4×2,5	10			

Инв. N° подл. | Подпись и дата | Взам. инв. N°

Привязан:

Инв. N°

ГИП	Михайлов	
Н.контр.	Антонова	
Нач.отд.	Окунев	
Гл.спец.	Вороненков	
Рук.гр.	Шаркова	
Ст.инж.	Бондур	
Ст.инж.	Лебедев	

ТП 409-23-56.87 ЭМ1

Шереночный завод по переработке однородных изверженных и метаморфических пород мощностью 700 тыс м³ в год

Главный корпус с железобетонным каркасом

Стадия	Лист	Листов
Р	113	

Кабельный журнал (продолжение)

Союзгипроруд, Ленинград

Копировал

Формат: А2

Альбом 13

409-23-56.87

Типовой проект

Маркировка кабеля	Трасса: Начало	Трасса: Конец	Проход через трубу: Маркировка	Проход через трубу: Обозначение по стандарту	Проход через трубу: Длина, м	Проход через протяжной ящик №	Кабель по проекту: Марка	Кабель по проекту: Количество кабелей, число и сечение жил, напряжение	Кабель по проекту: Длина, м	Кабель проложен: Марка	Кабель проложен: Количество кабелей, число и сечение жил, напряжение	Кабель проложен: Длина, м
1Н1-45	1Н1ПМ	к датчикам 1Н1ВН1		25*	5		АКВВГ	4×2,5	10			
1В10-11	1Н1ПМ	1В10 SQ		25*	5		АКВВГ	7×2,5	10			
1В11-11	1Н1ПМ	1В11 SQ		25*	5		АКВВГ	7×2,5	10			
1В12-11	1Н1ПМ	1В12 SQ		25*	5		АКВВГ	7×2,5	10			
2Н1-45	2Н1ПМ	к датчикам 2Н1ВН1		25*	5		АКВВГ	4×2,5	10			
2В10-11	2Н1ПМ	2В10 SQ		25*	5		АКВВГ	7×2,5	10			
2В11-11	2Н1ПМ	2В11 SQ		25*	5		АКВВГ	7×2,5	10			
2В12-11	2Н1ПМ	2В12 SQ		25*	5		АКВВГ	7×2,5	10			
К4-8	К4СК	К4-3SB1		Р29			АКВВГ	7×2,5	2			
К4-9	К4СК	К4 SA2		Р29			АКВВГ	4×2,5	2			
К4-10	К4СК	К4 НА1		25	2		АКВВГ	4×2,5	10			
К4-12	К4СК	К4-1SQ1					АПВ	1×2,5				
К4-13	К4-1SQ1	К4-2SQ1					АПВ	1×2,5				
К4-14	К4-2SQ1	К4-2SQ2					АПВ	1×2,5				
К4-15	К4-2SQ2	К4-1SQ2		25	25		АПВ	1×2,5	70			
К4-16	К4-1SQ2	К4-1SB1					АПВ	1×2,5				
К4-17	К4СК	К4-1SB1					АПВ	1×2,5				
Щ4-8	К4СК	Щ4SB1		Р29			АКВВГ	4×2,5	2			
Щ4-9	К4СК	Щ4SA2		Р29			АКВВГ	4×2,5	2			
К5-8	К5СК	К5-3SB1		Р29			АКВВГ	7×2,5	2			
К5-9	К5СК	К5 SA2		Р29			АКВВГ	4×2,5	2			
К5-10	К5СК	К5 НА1		25	2		АКВВГ	4×2,5	10			
К5-12	К5СК	К5-1SQ1					АПВ	1×2,5				
К5-13	К5-1SQ1	К5-3SQ1					АПВ	1×2,5				
К5-14	К5-3SQ1	К5-3SQ2					АПВ	1×2,5				
К5-15	К5-3SQ2	К5-2SQ1					АПВ	1×2,5				
К5-16	К5-2SQ1	К5-2SQ2					АПВ	1×2,5				
К5-17	К5-2SQ2	К5-3SQ3					АПВ	1×2,5				
К5-18	К5-3SQ3	К5-3SQ4		> 25	60		АПВ	1×2,5	>130			
К5-19	К5-3SQ4	К5-1SQ2					АПВ	1×2,5				
К5-20	К5-1SQ2	К5-1SQ3					АПВ	1×2,5				
К5-21	К5-1SQ3	К5-1SQ4					АПВ	1×2,5				
К5-22	К5-1SQ4	К5-1SB1					АПВ	1×2,5				
К5-23	К5СК	К5-1SB1					АПВ	1×2,5				
Щ5-8	К5СК	Щ5SB1		Р29			АКВВГ	4×2,5	2			
Щ5-9	К5СК	Щ5SA2		Р29			АКВВГ	4×2,5	2			
К6-8	К6СК	К6-3SB1		Р29			АКВВГ	7×2,5	2			
К6-9	К6СК	К6SA2		Р29			АКВВГ	4×2,5	2			
К6-10	К6СК	К6НА1		25	2		АКВВГ	4×2,5	10			
К6-12	К6СК	К6-1SQ1					АПВ	1×2,5				
К6-13	К6-1SQ1	К6-2SQ1					АПВ	1×2,5				
К6-14	К6-2SQ1	К6-2SQ2		25	30		АПВ	1×2,5	45			
К6-15	К6-2SQ2	К6-1SQ2					АПВ	1×2,5				
К6-16	К6-1SQ2	К6-1SB1					АПВ	1×2,5				
К6-17	К6СК	К6-1SB1					АПВ	1×2,5				
Щ6-8	К6СК	Щ6SB1		Р29			АКВВГ	4×2,5	2			
Щ6-9	К6СК	Щ6SA2		Р29			АКВВГ	4×2,5	2			
К10-8	К10СК	К10-3SB1		Р29			АКВВГ	7×2,5	10			
К10-9	К10СК	К10SA2		Р29			АКВВГ	4×2,5	2			
К10-10	К10СК	К10НА1		25	2		АКВВГ	4×2,5	10			
К10-12	К10СК	К10-1SQ1					АПВ	1×2,5				
К10-13	К10-1SQ1	К10-2SQ1					АПВ	1×2,5				
К10-14	К10-2SQ1	К10-2SQ2					АПВ	1×2,5				
К10-15	К10-2SQ2	К10-1SQ3					АПВ	1×2,5				
К10-16	К10-1SQ3	К10-1SQ2		25	40		АПВ	1×2,5	75			
К10-17	К10-1SQ2	К10-1SQ4					АПВ	1×2,5				
К10-18	К10-1SQ4	К10-1SB1					АПВ	1×2,5				
К10-19	К10СК	К10-1SB1					АПВ	1×2,5				
Щ10-8	К10СК	К10SB1		Р29			АКВВГ	4×2,5	2			
Щ10-9	К10СК	К10SA2		Р29			АКВВГ	4×2,5	2			
К9-8	К9СК	К9-3SB1		Р29			АКВВГ	7×2,5	2			
К9-9	К9СК	К9SA2		Р29			АКВВГ	4×2,5	2			
К9-10	К9СК	К9НА1		25	2		АКВВГ	4×2,5	10			

Инв. № подл. | Подпись и дата | Взам. инв. №

Привязан:

Инв. №

ГИП	Михайлов		
Н.контр.	Антонова		
Нач.отд.	Окунев		
Гл.спец.	Вороненков		
Рук.гр.	Шаркова		
Ст.инж.	Бондур		
Ст.инж.	Лебедев		

ТП 409-23-56.87 ЭМ1

Шереночный завод по переработке однородных изверженных и метаморфических пород мощностью 700 тыс. м3 в год

Главный корпус с железобетонным каркасом

Стадия	Лист	Листов
Р	114	

Кабельный журнал (продолжение)

Союзгипронеруд, Ленинград

Копировал

Формат А2

Альбом 13

409-23-56.87

Типовой проект

Маркировка кабеля	Трасса		Проход через				Кабель					
			трубу			протяжной ящик N°	по проекту			проложен		
	Начало	Конец	маркировка	Обозначение по стандарту	Длина, м		Марка	Количество кабелей, число и сечение жил, напряжение	Длина, м	Марка	Количество кабелей, число и сечение жил, напряжение	Длина, м
К9-12	К9 СК	К9-1SQ1					АПВ	1х2,5				
К9-13	К9-1SQ1	К9-2SQ1					АПВ	1х2,5				
К9-14	К9-2SQ1	К9-2SQ2		25	30		АПВ	1х2,5	85			
К9-15	К9-2SQ2	К9-1SQ2					АПВ	1х2,5				
К9-16	К9-1SQ2	К9-1SB1					АПВ	1х2,5				
К9-17	К9 СК	К9-1SB1					АПВ	1х2,5				
Щ9-8	К9 СК	Щ9-SB1		Р 29			АКВВГ	4х2,5	2			
Щ9-9	К9 СК	Щ9 SA2		Р 29			АКВВГ	4х2,5	2			
А5п-45	А5ШУ	А5п-ВН1					АКВВГ	4х2,5	10			
А5п-46	А5 ШУ	А5п-VA1					АКВВГ	4х2,5	10			
А6п-45	А6 ШУ	А6п -ВН1					АКВВГ	4х2,5	10			
А6п-46	А6 ШУ	А6п-VA1					АКВВГ	4х2,5	10			
А7п-45	А7ШУ	А7п-ВН1					АКВВГ	4х2,5	10			
А7п-46	А7 ШУ	А7п-VA1					АКВВГ	4х2,5	10			
1А4-8	1А4СК	1А4SB1		Р29			АКВВГ	4х2,5	2			
1А4-9	1А4СК	1А4SA2		Р 29			АКВВГ	4х2,5	2			
1В13-8	1В13 СК	1В13 SB3		Р 29			АКВВГ	7х2,5	2			
1В13-11	1В13СК	1В13SQ		25*	5		АКВВГ	7х2,5	10			
1В14-8	1В14СК	1В14SB3		Р29			АКВВГ	7х2,5	2			
1В14-11	1В14СК	1В14SQ		25*	5		АКВВГ	7х2,5	10			
1В15-8	1В15СК	1В15SB3		Р29			АКВВГ	7х2,5	2			
1В15-11	1В15СК	1В15SQ		25*	5		АКВВГ	7х2,5	10			
1В16-8	1В16СК	1В16SB3		Р29			АКВВГ	7х2,5	2			
1В16-11	1В16СК	1В16SQ		25*	5		АКВВГ	7х2,5	10			
1В17-8	1В17СК	1В17SB3		Р29			АКВВГ	7х2,5	2			
1В17-11	1В17СК	1В17SQ		25*	5		АКВВГ	7х2,5	10			
1Г3-8	1Г3СК	1Г3SB1		Р29			АКВВГ	4х2,5	2			
1Г3-9	1Г3СК	1Г3SA2		Р29			АКВВГ	4х2,5	2			
1Г4-8	1Г4СК	1Г4SB1		Р29			АКВВГ	4х2,5	2			
1Г4-9	1Г4СК	1Г4SA2		Р29			АКВВГ	4х2,5	2			
1Г5-8	1Г5СК	1Г5SB1		Р29			АКВВГ	4х2,5	2			
1Г5-9	1Г5СК	1Г5SA2		Р29			АКВВГ	4х2,5	2			
1К7-8	1К7СК	1К7-3SB1		Р29			АКВВГ	7х2,5	2			
1К7-9	1К7СК	1К7 3А2		Р29			АКВВГ	4х2,5	2			
1К7-10	1К7СК	1К7НА1		25	2		АКВВГ	4х2,5	10			
1К7-12	1К7СК	1К7-1SQ1					АПВ	1х2,5				
1К7-13	1К7-1SQ1	1К7-3SQ1					АПВ	1х2,5				
1К7-14	1К7-3SQ1	1К7-3SQ2		25	50		АПВ	1х2,5	130			
1К7-15	1К7-3SQ2	1К7-2SQ1					АПВ	1х2,5				
1К7-16	1К7-2SQ1	1К7-2SQ2					АПВ	1х2,5				
1К7-17	1К7-2SQ2	1К7-1SQ2					АПВ	1х2,5				
1К7-18	1К7-1SQ2	1К7-1SQ3					АПВ	1х2,5				
1К7-19	1К7-1SQ3	1К7-1SQ4					АПВ	1х2,5				
1К7-20	1К7-1SQ4	1К7-1SB1					АПВ	1х2,5				
1К7-21	1К7СК	1К7-1SB1					АПВ	1х2,5				
1Щ7-8	1К7СК	1Щ7 SB1		Р29			АКВВГ	4х2,5	2			
1Щ7-9	1К7СК	1Щ7 3А2		Р29			АКВВГ	4х2,5	2			
1К8-8	1К8 СК	1К8-3SB1		Р29			АКВВГ	7х2,5	2			
1К8-9	1К8 СК	1К8 3А2		Р29			АКВВГ	4х2,5	2			
1К8-10	1К8 СК	1К8 НА1		25	2		АКВВГ	4х2,5	10			
1К8-12	1К8СК	1К8-1SQ1					АПВ	1х2,5				
1К8-13	1К8-1SQ1	1К8-2SQ1					АПВ	1х2,5				
1К8-14	1К8-2SQ1	1К8-2SQ2					АПВ	1х2,5	115			
1К8-15	1К8-2SQ2	1К8-1SQ2		25	40		АПВ	1х2,5				
1К8-16	1К8-1SQ2	1К8-1SQ3					АПВ	1х2,5				
1К8-17	1К8-1SQ3	1К8-1SQ4					АПВ	1х2,5				
1К8-18	1К8-1SQ4	1К8-1SB1					АПВ	1х2,5				
1К8-19	1К8 СК	1К8-1SB1					АПВ	1х2,5				
1Щ8-8	1К8 СК	1Щ8 3В1		Р29			АКВВГ	4х2,5	2			
1Щ8-9	1К8 СК	1Щ8 3А2		Р29			АКВВГ	4х2,5	2			
1ПС1-8	1КЛ1ПМ	1ПС1-3SB1		Р29			АКВВГ	7х2,5	2			
1ПС1-9	1КЛ1ПМ	1ПС1SA2		Р29			АКВВГ	4х2,5	2			
1ПС1-7	1КЛ1ПМ	1ПС1SQ1		25	5		АКВВГ	7х2,5	2			
1ПС1-11	1КЛ1ПМ	1ПС1SQ2		25	5		АКВВГ	7х2,5	2			
1В18-8	1В18СК	1В18SB3		Р29			АКВВГ	7х2,5	2			
1В18-11	1В18СК	1В18 3Q		25	5*		АКВВГ	7х2,5	10			
1В19-8	1В19СК	1В19 3В3		Р29			АКВВГ	7х2,5	2			
1В19-11	1В19СК	1В193Q		25	5*		АКВВГ	7х2,5	10			

Инв.№ подл. | Подпись и дата | Взам.инв.№

Привязан:

Инв.N°

ГИП	Михайлов		
Н.контр	Антонова		
Начотд	Окунев		
Гл спец	Вороненков		
Рук. гр.	Шаркова		
Ст.инж.	Бондур		
Ст.инж	Лебедев		

ТП 409-23-56.87 ЭМ1

Шереночный завод по переработке однородных осадочных и метаморфических пород мощностью 700 тыс. м3 в год

Главный корпус с железобетонным каркасом

Стадия	Лист	Листов
Р	115	

Кабельный журнал (продолжение)

Союзгипроруд, Ленинград

Копировал:

Формат: А2

Альбом 13

409-23-56.87

Типовой проект

Маркировка кабеля	Трасса: Начало	Трасса: Конец	Проход через трубу: Маркировка	Проход через трубу: Обозначение по стандарту	Проход через трубу: Длина, м	Проход через протяжной ящик N°	Кабель по проекту: Марка	Кабель по проекту: Количество кабелей, число и сечение жил, напряжение	Кабель по проекту: Длина, м	Кабель проложен: Марка	Кабель проложен: Количество кабелей, число и сечение жил, напряжение	Кабель проложен: Длина, м
1А4П1-45	1А4ШУ	1А4п-1ВН1					АКВВГ	4×2,5	10			
1А4П2-45	1А4ШУ	1А4п-2ВН1					АКВВГ	4×2,5	10			
1А4П1-46	1А4ШУ	1А4п-1VА1					АКВВГ	4×2,5	10			
1А4П2-46	1А4ШУ	1А4п-2VА1					АКВВГ	4×2,5	10			
2А4-8	2А4СК	2А4SВ1		Р29	1		АКВВГ	4×2,5	2			
2А4-9	2А4СК	2А4SА2		Р29	1		АКВВГ	4×2,5	2			
2В13-8	2В13СК	2В13SВ3		Р29	1		АКВВГ	7×2,5	2			
2В13-11	2В13СК	2В13SQ		25*	5		АКВВГ	7×2,5	10			
2В14-8	2В14СК	2В14SВ3		Р29	1		АКВВГ	7×2,5	2			
2В14-11	2В14СК	2В14SQ		25*	5		АКВВГ	7×2,5	10			
2В15-8	2В15СК	2В15SВ3		Р29	1		АКВВГ	7×2,5	2			
2В15-11	2В15СК	2В15SQ		25*	5		АКВВГ	7×2,5	10			
2В16-8	2В16СК	2В16SВ3		Р29	1		АКВВГ	7×2,5	2			
2В16-11	2В16СК	2В16SQ		25*	5		АКВВГ	7×2,5	10			
2В17-8	2В17СК	2В17SВ3		Р29	1		АКВВГ	7×2,5	2			
2В17-11	2В17СК	2В17SQ		25*	5		АКВВГ	7×2,5	10			
2Г3-8	2Г3СК	2Г3SВ1		Р29	1		АКВВГ	4×2,5	2			
2Г3-9	2Г3СК	2Г3SА2		Р29	1		АКВВГ	4×2,5	10			
2Г4-8	2Г4СК	2Г4SВ1		Р29	1		АКВВГ	4×2,5	2			
2Г4-9	2Г4СК	2Г4SА2		Р29	1		АКВВГ	4×2,5	2			
2Г5-8	2Г5СК	2Г5SВ1		Р29	1		АКВВГ	4×2,5	2			
2Г5-9	2Г5СК	2Г5SА2		Р29	1		АКВВГ	4×2,5	2			
2К7-8	2К7СК	2К7-3SВ1		Р29	1		АКВВГ	7×2,5	2			
2К7-9	2К7СК	2К7SА2		Р29	1		АКВВГ	4×2,5	2			
2К7-10	2К7СК	2К7НА1		25	2		АКВВГ	4×2,5	10			
2К7-12	2К7СК	2К7-1SQ1					АПВ	1×2,5				
2К7-13	2К7-1SQ1	2К7-3SQ1					АПВ	1×2,5				
2К7-14	2К7-3SQ1	2К7-3SQ2					АПВ	1×2,5				
2К7-15	2К7-3SQ2	2К7-2SQ1		25	50		АПВ	1×2,5	125			
2К7-16	2К7-2SQ1	2К7-2SQ2					АПВ	1×2,5				
2К7-17	2К7-2SQ2	2К7-1SQ2					АПВ	1×2,5				
2К7-18	2К7-1SQ2	2К7-1SQ3					АПВ	1×2,5				
2К7-19	2К7-1SQ3	2К7-1SQ4					АПВ	1×2,5				
2К7-20	2К7-1SQ4	2К7-1SВ1					АПВ	1×2,5				
2К7-21	2К7СК	2К7-1SВ1					АПВ	1×2,5				
2Щ7-8	2К7СК	2Щ7SВ1		Р29	1		АКВВГ	4×2,5	2			
2Щ7-9	2К7СК	2Щ7SА2		Р29	1		АКВВГ	4×2,5	2			
2К8-8	2К8СК	2К8-3SВ1		Р29	1		АКВВГ	7×2,5	2			
2К8-9	2К8СК	2К8SА2		Р29	1		АКВВГ	4×2,5	2			
2К8-10	2К8СК	2К8НА1		25	2		АКВВГ	4×2,5	10			
2К8-12	2К8СК	2К8-1SQ1					АПВ	1×2,5				
2К8-13	2К8-1SQ1	2К8-2SQ1					АПВ	1×2,5				
2К8-14	2К8-2SQ1	2К8-2SQ2					АПВ	1×2,5				
2К8-15	2К8-2SQ2	2К8-1SQ2		25	40		АПВ	1×2,5	115			
2К8-16	2К8-1SQ2	2К8-1SQ3					АПВ	1×2,5				
2К8-17	2К8-1SQ3	2К8-1SQ4					АПВ	1×2,5				
2К8-18	2К8-1SQ4	2К8-1SВ1					АПВ	1×2,5				
2К8-19	2К8СК	2К8-1SВ1					АПВ	1×2,5				
2Щ8-8	2К8СК	2Щ8SВ1		Р29	1		АКВВГ	4×2,5	2			
2Щ8-9	2К8СК	2Щ8SА2		Р29	1		АКВВГ	4×2,5	2			
2ПС1-8	2КЛ1ПМ	2ПС1-3SВ1		Р29	1		АКВВГ	7×2,5	2			
2ПС1-9	2КЛ1ПМ	2ПС1SА2		Р29	1		АКВВГ	4×2,5	2			
2ПС1-7	2КЛ1ПМ	2ПС1SQ1		25	5		АКВВГ	7×2,5	5			
2ПС1-71	2КЛ1ПМ	2ПС1SQ2		25	5		АКВВГ	7×2,5	5			
2В18-8	2В18СК	2В18SВ3		Р29	1		АКВВГ	7×2,5	2			
2В18-11	2В18СК	2В18SQ		25	5*		АКВВГ	7×2,5	10			
2В19-8	2В19СК	2В19SВ3		Р29	1		АКВВГ	7×2,5	2			
2В19-11	2В19СК	2В19SQ		25	5*		АКВВГ	7×2,5	10			
2А4П1-45	2А4ШУ	2А4п-1ВН1					АКВВГ	4×2,5	10			
2А4П2-45	2А4ШУ	2А4п-2ВН1					АКВВГ	4×2,5	10			
2А4П1-46	2А4ШУ	2А4п-1VА1					АКВВГ	4×2,5	10			
2А4П2-46	2А4ШУ	2А4п-2VА1					АКВВГ	4×2,5	10			
А8-8	А8СК	А8SВ1		Р29	1		АКВВГ	4×2,5	2			
А8-9	А8СК	А8SА2		Р29	1		АКВВГ	4×2,5	2			
А9-8	А9СК	А9SВ1		Р29	1		АКВВГ	4×2,5	2			
А9-9	А9СК	А9SА2		Р29	1		АКВВГ	4×2,5	2			
А10-8	А10СК	А10SВ1		Р29	1		АКВВГ	4×2,5	2			
А10-9	А10СК	А10SА2		Р29	1		АКВВГ	4×2,5	2			

Инв.№подл. | Подпись и дата | Взам.инв.№

Привязан:

Инв.№

ГИП	Михайлов		
Н.контр.	Антонова		
Нач.отд.	Окунев		
Гл.спец.	Вороненков		
Рук.гр.	Шаркова		
Ст.инж.	Бандур		
Ст.инж.	Лебедев		

ТП 409-23-56.87 ЭМ1

Шероховатый завод по переработке однородных изверженных и метаморфических пород мощностью 700 тыс. м³ в год

Главный корпус с железобетонным каркасом

Стадия	Лист	Листов
Р	116	

Кабельный журнал (продолжение)

Союзгипронеруд, Ленинград

Копировал:

Формат: А2

Альбом 13

409-23-56.87

Типовой проект

Маркировка кабеля	Трасса: Начало	Трасса: Конец	Проход через трубу: Маркировка	Проход через трубу: Обозначение по стандарту	Проход через трубу: Длина, м	Проход через протяжной ящик №	Кабель по проекту: Марка	Кабель по проекту: Количество кабелей, число и сечение жил, напряжение	Кабель по проекту: Длина, м	Кабель проложен: Марка	Кабель проложен: Количество кабелей, число и сечение жил, напряжение	Кабель проложен: Длина, м
В9-8	В9СК	В9SB3		Р29	1		АКВВГ	7×2,5	2			
В9-11	В9СК	В9SQ		25*	5		АКВВГ	7×2,5	10			
В20-8	В20СК	В20SB3		Р29	1		АКВВГ	7×2,5	2			
В20-11	В20СК	В20SQ		25*	5		АКВВГ	7×2,5	10			
В21-8	В21СК	В21SB3		Р29	1		АКВВГ	7×2,5	2			
В21-11	В21СК	В21SQ		25*	5		АКВВГ	7×2,5	10			
В22-8	В22СК	В22SB3		Р29	1		АКВВГ	7×2,5	2			
В22-11	В22СК	В22SQ		25*	5		АКВВГ	7×2,5	10			
В23-8	В23СК	В23SB3		Р29	1		АКВВГ	7×2,5	2			
В23-11	В23СК	В23SQ		25*	5		АКВВГ	7×2,5	10			
3Н1-45	3Н1ПМ	к датчикам 3Н1ВН1		25*	5		АКВВГ	4×2,5	10			
3В10-11	3Н1ПМ	3В10SQ		25*	5		АКВВГ	7×2,5	10			
3В11-11	3Н1ПМ	3В11SQ		25*	5		АКВВГ	7×2,5	10			
3В12-11	3Н1ПМ	3В12SQ		25*	5		АКВВГ	7×2,5	10			
4Н1-45	4Н1ПМ	к датчикам 4Н1ВН1		25*	5		АКВВГ	4×2,5	10			
4В25-11	4Н1ПМ	4В25SQ		25*	5		АКВВГ	7×2,5	10			
А8п1-45	А8ШУ	А8п-1ВН1					АКВВГ	4×2,5	10			
А8п2-45	А8ШУ	А8п-2ВН1					АКВВГ	4×2,5	10			
А8п1-46	А8ШУ	А8п-1VA1					АКВВГ	4×2,5	10			
А8п2-46	А8ШУ	А8п-2VA1					АКВВГ	4×2,5	10			
А9п-45	А9ШУ	А9п-ВН1					АКВВГ	4×2,5	10			
А9п-46	А9ШУ	А9п-VA1					АКВВГ	4×2,5	10			
А10п1-45	А10ШУ	А10п-1ВН1					АКВВГ	4×2,5	10			
А10п2-45	А10ШУ	А10п-2ВН1					АКВВГ	4×2,5	10			
А10п1-46	А10ШУ	А10п-1VA1					АКВВГ	4×2,5	10			
А10п2-46	А10ШУ	А10п-2VA1					АКВВГ	4×2,5	10			
Н4-8	ЩОП	Н4SB1		25*	25		АКВВГ	4×2,5	25			
Н4-9	ЩОП	Н4SA2		25*	25		АКВВГ	4×2,5	25			
Н4-44	ЩОП	ВН1		25*	25		АКВВГ	4×2,5	25			
Н4-45	ВН1	к электродам ВН1		25*	10		АКВВГ	4×2,5	10			
Н4-47	ЩОП	Н4ВР1		25*	25		КВВГ	4×1	25			
Н4-48	ЩОП	Н4ВР2		25*	25		КВВГ	4×1	25			
Н5-8	ЩОП	Н5SB1		25*	20		АКВВГ	4×2,5	20			
Н5-9	ЩОП	Н5SA2		25*	20		АКВВГ	4×2,5	20			
Н5-47	ЩОП	Н5ВР1		25*	20		КВВГ	4×1	20			
Н5-48	ЩОП	Н5ВР2		25*	20		КВВГ	4×1	20			
Н6-8	ЩОП	Н6SB1		25*	25		АКВВГ	4×2,5	25			
Н6-9	ЩОП	Н6SA2		25*	25		АКВВГ	4×2,5	25			
Н7-8	ЩОП	Н7SB1		25*	25		АКВВГ	4×2,5	25			
Н7-9	ЩОП	Н7SA2		25*	25		АКВВГ	4×2,5	25			

Маркировка кабеля	Трасса: Начало	Трасса: Конец	Проход через трубу: Маркировка	Проход через трубу: Обозначение по стандарту	Проход через трубу: Длина, м	Проход через протяжной ящик	Кабель по проекту: Марка	Кабель по проекту: Количество кабелей, число и сечение жил, напряжение	Кабель по проекту: Длина, м	Кабель проложен: Марка	Кабель проложен: Количество кабелей, число и сечение жил, напряжение	Кабель проложен: Длина, м
Н8-8	ЩОП	Н8SB1		25*	10		АКВВГ	4×2,5	10			
Н8-9	ЩОП	Н8SA2		25*	10		АКВВГ	4×2,5	10			
Н8-47	ЩОП	Н8ВР1		25*	10		КВВГ	4×1	10			
Н8-48	ЩОП	Н8ВР2		25*	10		КВВГ	4×1	10			
Н9-8	ЩОП	Н9SB1		25*	10		АКВВГ	4×2,5	10			
Н9-9	ЩОП	Н9SA2		25*	10		АКВВГ	4×2,5	10			
Н9-47	ЩОП	Н9ВР1		25*	10		КВВГ	4×1	10			
Н9-48	ЩОП	Н9ВР2		25*	10		КВВГ	4×1	10			
В25-8	ЩОП	В25SB1		25*	25		АКВВГ	7×2,5	25			
В25-11	ЩОП	В25SQ		25*	25		АКВВГ	10×2,5	25			
В26-8	ЩОП	В26SB1		25*	20		АКВВГ	7×2,5	20			
В26-11	ЩОП	В26SQ		25*	20		АКВВГ	10×2,5	20			
В27-8	ЩОП	В27SB1		25*	30		АКВВГ	7×2,5	30			
В27-11	ЩОП	В27SQ		25*	30		АКВВГ	7×2,5	30			
В28-8	ЩОП	В28SB1		25*	25		АКВВГ	7×2,5	25			
В28-11	ЩОП	В28SQ		25	25		АКВВГ	7×2,5	25			
В29-8	ЩОП	В29SB1		25*	15		АКВВГ	7×2,5	15			
В29-11	ЩОП	В29SQ		25*	15		АКВВГ	7×2,5	15			
В30-8	ЩОП	В30SB1		25*	15		АКВВГ	7×2,5	15			
В30-11	ЩОП	В30SQ		25*	15		АКВВГ	7×2,5	15			
В30-44	ЩОП	ВН2		25*	30		АКВВГ	7×2,5	30			
В30-45	ВН2	к электродам ВН2		25*	10		АКВВГ	4×2,5	10			
В31-8	ЩОП	В31SB1		25*	15		АКВВГ	7×2,5	15			
В31-11	ЩОП	В31SQ		25*	15		АКВВГ	10×2,5	15			
В32-8	ЩОП	В32SB1		25*	15		АКВВГ	7×2,5	15			
В32-11	ЩОП	В32SQ		25*	15		АКВВГ	10×2,5	15			
В33-8	ЩОП	В33SB1		25*	10		АКВВГ	7×2,5	10			
В33-11	ЩОП	В33SQ		25*	10		АКВВГ	7×2,5	10			

Взам. инв. №

Подпись и дата

Инв. № подл.

Привязан:

Инв. №

ГИП	Михайлов	
Н.контр	Антонова	
Начотд	Окунев	
Гл.спец	Вороненков	
Рук гр.	Шаркова	
Ст.инж.	Бондур	
Ст.инж.	Лебедев	

ТП 409-23-56.87 ЭМ1

Щебеночный завод по переработке однородных изверженных и метаморфических пород мощностью 700 тыс. м³ в год

Главный корпус с железобетонным каркасом

Стадия	Лист	Листов
Р	117	

Кабельный журнал (продолжение)

Союзгипронеруд Ленинград

Копировал:

Формат: А2

Маркировка кабеля	Трасса: Начало	Трасса: Конец	Проход через трубу: Маркировка	Проход через трубу: Обозначение по стандарту	Проход через трубу: Длина м	Протяжной ящик №	Кабель по проекту: Марка	Кабель по проекту: Количество кабелей, число и сечение жил напряжение	Кабель по проекту: Длина м	Кабель проложен: Марка	Кабель проложен: Количество кабелей, число и сечение жил напряжение	Кабель проложен: Длина м
В34-8	ЩОП	В34SВ1		25*	10		АКВВГ	7х2.5	10			
В34-11	ЩОП	В34SВ		25*	10		АКВВГ	7х2.5	10			
4П-5	4ПШУ	4ПШДУ		32	5		АКВВГ	19х2.5	75			
4П-8	4ПШУ	4ПSВ3		25	5		АКВВГ	4х2.5	10			
4П-11	4ПШУ	4ПSК1		25	5		АКВВГ	4х2.5	10			
4П-12	4ПШУ	4ПМ2		25	5		АКВВГ	4х2.5	10			
9П-5	9ПШУ	9ПШДУ		32	5		АКВВГ	19х2.5	80			
9П-8	9ПШУ	9ПSВ3		25	5		АКВВГ	4х2.5	10			
9П-11	9ПШУ	9ПSК1		25	5		АКВВГ	4х2.5	10			
9П-12	9ПШУ	9ПМ2		25	5		АКВВГ	4х2.5	10			
1П-5	1ПЩУП	1ПЩР		32	5		АКВВГ	14х2.5	15			
1П-6	1ПЩУП	Пульт НПДП		32	5		АКВВГ	14х2.5	85			
1П-81	1ПЩУП	Кноп. пост SB3		Р29	1		АКВВГ	4х2.5	2			
1П-82	1ПЩУП	Кноп. пост SB4		Р29	1		АКВВГ	4х2.5	2			
1П-17	1ПЩУП	Исполн. механизм М2		32	5		АКВВГ	14х2.5	10			
3П-5	3ПЩУП	3ПЩР		32	5		АКВВГ	14х2.5	15			
3П-6	3ПЩУП	Пульт НПДП		32	5		АКВВГ	14х2.5	75			
3П-81	3ПЩУП	Кноп. пост SB3		Р29	1		АКВВГ	4х2.5	2			
3П-82	3ПЩУП	Кноп. пост SB4		Р29	1		АКВВГ	4х2.5	2			
3П-17	3ПЩУП	Исполн. механизм М2		32	5		АКВВГ	14х2.5	10			
Дробилка D1												
D1-2	1ЩD1	D1-5КВ2		25	5		АКВВГ	4х2.5	70			
D1-3	1ЩD1	D1-СК2		32	5		АКВВГ	14х2.5	65			
D1-5	1ЩD1	D15КВ1		25	5		АКВВГ	4х2.5	70			
D1-6	1ЩD1	1ШD1		50	5		АКВВГ	37х2.5	90			
D1-51	1ЩD1	1ШD1		50	5		АКВВГ	37х2.5	90			
D1-7	1ЩD1	D1-13Б		25	5		АКВВГ	4х2.5	75			
D1-8	1ЩD1	D1-1Я		32	5		АКВВГ	14х2.5	75			
D1-9	1ЩD1	D1-6ТМ		25	5		КВВГ	4х1	70			
D1-11	1ЩD1	D1-3РПЛ		25	5		АКВВГ	4х2.5	70			
D1-12	1ЩD1	1ЩП п.1		25	5		АКВВГ	4х2.5	15			
D1-14	1ЩD1	D1-3РD1		25	5		АКВВГ	4х2.5	70			
D1-15	1ЩD1	D1-2КВ		25	5		АКВВГ	4х2.5	85			
D1-16	1ЩD1	D1-6ТР1		25	5		КВВГ	4х1	70			
D1-18	1ЩD1	D1-6ТР		25	5		КВВГ	4х1	70			

Маркировка кабеля	Трасса: Начало	Трасса: Конец	Проход через трубу: Маркировка	Проход через трубу: Обозначение по стандарту	Проход через трубу: Длина м	Протяжной ящик №	Кабель по проекту: Марка	Кабель по проекту: Количество кабелей, число и сечение жил напряжение	Кабель по проекту: Длина м	Кабель проложен: Марка	Кабель проложен: Количество кабелей, число и сечение жил напряжен.	Кабель проложен: Длина м.
D1-23	1ЩD1	D1-3РD2		25	3		АКВВГ	4х2.5	70			
D1-30	1ЩD1	D1-1Я		25	3		АКВВГ	4х2.5	75			
D1-31	1ШD1	D1-7ТС3		25	3		КВВГ	4х1	70			
D1-32	1ЩD1	D1-7ТС2		25	3		КВВГ	4х1	85			
D1-33	1ШD1	D1-7ТС1		25	3		КВВГ	4х1	80			
D1-36	1ШD1	D1-3РПЛ		25	3		АКВВГ	4х2.5	70			
D1-37	1ШD1	D1-3РD2		25	3		АКВВГ	4х2.5	70			
D1-39	1ЩD1	D1СК1		32	3		АКВВГ	14х2.5	65			
D1-40	1ЩD1	1ЩСУ п.6		25	3		АКВВГ	4х2.5	15			
D1-41	D1-6ТР	D1-6ТР1		25	3		ПРГ	1х1	5			
D1-42	D1-3РD2	D1-3РПЛ		25	3		ПРГ	1х1	5			
3-8	D1СК1	D1-3КН		25	3		АКВВГ	4х2.5	20			
3-91	D1СК1	D1-3В1		25	3		АКВВГ	7х2.5	20			
3-92	D1СК1	D1-3В2		25	3		АКВВГ	10х2.5	20			
4-8	D1СК1	D1-4КН		25	3		АКВВГ	4х2.5	20			
5-8	D1СК2	D1-5КН		25	3		АКВВГ	4х2.5	20			
5-91	D1СК2	D1-5В1		25	3		АКВВГ	7х2.5	20			
6-8	D1СК2	D1-6КН		25	3		АКВВГ	4х2.5	20			
6-91	D1СК2	D1-6В1		25	3		АКВВГ	7х2.5	20			

Альбом 13

409-23-56.87

Типовой проект

Инв.№ подл. | Подпись и дата | Взам. инв.№

Привязан

Инв.№

ГИП	Михайлова	
Н. контр.	Антонова	
Нач. отд.	Овчинев	
Гл. спец.	Воронежко	
Рук. гр.	Шаркова	
Ст. инж.	Шурыгина	
Ст. инж.	Лебедев	

ТП 409-23-56.87 ЭМ1

Шереночный завод по переработке однородных изверженных и метаморфических пород мощностью 700 тыс. м³ в год

Главный корпус с железобетонным каркасом

Стадия	Лист	Листов
Р	118	

Кабельный журнал (продолжение)

Союзгипронеруд Ленинград

Копировал: Герз-

Формат А2

Альбом 13

409-23-56.87

Типовой проект

Маркировка кабеля	Трасса: Начало	Трасса: Конец	Проход через: трубу: Маркировка	Проход через: трубу: Обозначение по стандарту	Проход через: трубу: Длина, м	Проход через: протяжной ящик	Кабель: по проекту: Марка	Кабель: по проекту: Количество кабелей, число и сечение жил, напряжение	Кабель: по проекту: Длина, м	Кабель: проложен: Марка	Кабель: проложен: Количество кабелей, число и сечение жил, напряжение	Кабель: проложен: Длина, м
		Дробилка Д2										
Д2-6	Д2ШУС	Д2СК		25	5		АКВВГ	10×2,5	35			
Д2-7	Д2ШУС	Д2SL1		25	5		КВВГ	4×1	25			
Д2-8	Д2ШУС	Д2SL2		25	5		ПРГ	1×1	25			
Д2-9	Д2ШУС	Д2SK		25	5		КВВГ	4×1	25			
Д2-10	Д2SL1	Д2SL2		25	5		ПРГ	1×1	5			
Д2-11	Д2SL2	Д2SK		25	5		ПРГ	1×1	5			
Д2-12	Д2ШУД	Д2SB5		25	5		АКВВГ	4×2,5	10			
Д2-13	Д2ШУД	Д2ВР		25	5		КВВГ	4×1	10			
Д2-14	Д2ШУД	Д2ШУГ		25	5		АКВВГ	4×2,5	10			
Д2-15	Д2ШУД	Д2SB3		25	5		АКВВГ	4×2,5	10			
Д2-16	Д2ШУД	Д2SL		25	5		КВВГ	4×1	10			
Д2-17	Д2ШУД	Д2ШУС		25	5		АКВВГ	10×2,5	10			
Д2-18	Д2ШУД	Д2ШКТ		25	5		АКВВГ	7×2,5	25			
Д2-19	Д2ШКТ	Д2R1		25	5		КВВГ	4×1	25			
Д2-20	Д2ШКТ	Д2R2		25	5		КВВГ	4×1	25			
Д2-21	Д2ШКТ	Д2R3		25	5		КВВГ	4×1	25			
Д2-22	Д2ШКТ	Д2R4		25	5		КВВГ	4×1	25			
Д2-23	Д2ШКТ	Д2R5		25	5		КВВГ	4×1	25			
Д2-24	Д2ШКТ	Д2R6		25	5		КВВГ	4×1	20			
Д2-25	Д2ШКТ	Д2R7		25	5		КВВГ	4×1	20			
Д2-26	Д2ШКТ	Д2R8		25	5		КВВГ	4×1	20			
Д2-27	Д2СК	Д2SB7		25	5		АКВВГ	4×2,5	5			
Д2-28	Д2СК	Д2SB4		25	5		АКВВГ	4×2,5	5			
Д2-29	Д2СК	Д2SB6		25	5		АКВВГ	4×2,5	5			
Д2-30	Д2ШУГ	Д2ПМУ		25	5		АКВВГ	7×2,5	10			
Д2-31	Д2ШУГ	Д2SP		25	5		КВВГ	4×1	25			
		Дробилка 1Д3										
1Д3-6	1Д3ШУС	1Д3СК		25	5		АКВВГ	10×2,5	35			
1Д3-7	1Д3ШУС	1Д3SL1		25	5		КВВГ	4×1	25			
1Д3-8	1Д3ШУС	1Д3SL2		25	5		ПРГ	1×1	25			
1Д3-9	1Д3ШУС	1Д3SK		25	5		КВВГ	4×1	25			
1Д3-10	1Д3SL1	1Д3SL2		25	5		ПРГ	1×1	5			
1Д3-11	1Д3SL2	1Д3SK		25	5		ПРГ	1×1	5			
1Д3-12	1Д3ШУД	1Д3SB5		25	5		АКВВГ	4×2,5	10			
1Д3-13	1Д3ШУД	1Д3ВР		25	5		КВВГ	4×1	10			
1Д3-14	1Д3ШУД	1Д3ШУГ		25	5		АКВВГ	4×2,5	10			
1Д3-15	1Д3ШУД	1Д3SB3		25	5		АКВВГ	4×2,5	10			
1Д3-16	1Д3ШУД	1Д3SL		25	5		КВВГ	4×1	10			
1Д3-17	1Д3ШУД	1Д3ШУС		25	5		АКВВГ	10×2,5	10			
1Д3-18	1Д3ШУД	1Д3ШКТ		25	5		АКВВГ	7×2,5	25			
1Д3-19	1Д3ШКТ	1Д3R1		25	5		КВВГ	4×1	25			
1Д3-20	1Д3ШКТ	1Д3R2		25	5		КВВГ	4×1	25			
1Д3-21	1Д3ШКТ	1Д3R3		25	5		КВВГ	4×1	25			
1Д3-22	1Д3ШКТ	1Д3R4		25	5		КВВГ	4×1	25			
1Д3-23	1Д3ШКТ	1Д3R5		25	5		КВВГ	4×1	25			
1Д3-24	1Д3ШКТ	1Д3R6		25	5		КВВГ	4×1	15			
1Д3-25	1Д3ШКТ	1Д3R7		25	5		КВВГ	4×1	15			
1Д3-26	1Д3ШКТ	1Д3R8		25	5		КВВГ	4×1	15			
1Д3-27	1Д3СК	1Д3SB7		25	5		АКВВГ	4×2,5	5			
1Д3-28	1Д3СК	1Д3SB4		25	5		АКВВГ	4×2,5	5			
1Д3-29	1Д3СК	1Д3SB6		25	5		АКВВГ	4×2,5	5			
1Д3-30	1Д3ШУГ	1Д3ПМУ		25	5		АКВВГ	7×2,5	10			
1Д3-31	1Д3ШУГ	1Д3SP		25	5		КВВГ	4×1	25			

Инв.№ подл. | Подпись и дата | Взам.инв.№

Привязан:

Инв.№

ГИП	Михайлов	
Н.контр.	Антонова	
Нач.отд.	Окунев	
Гл.спец.	Бороненков	
Рук.гр.	Шаркова	
Ст.инж.	Бондур	
Ст.инж.	Лебедев	

ТП 409-23-56.87 ЭМ1

Шестиочередной завод по переработке однородных изверженных и метаморфических пород мощностью 700 тыс. м³ в год

Главный корпус с железобетонным каркасом

Стадия	Лист	Листов
Р	119	

Кабельный журнал (продолжение)

Союзгипронеруд, Ленинград

Копировал

Формат А2

Альбом 13

409-23-56.87

Типовой проект

Маркировка кабеля	Трасса: Начало	Трасса: Конец	Проход через трубу: Маркировка	Проход через трубу: Обозначение по стандарту	Проход через трубу: Длина, м	Проход через протяжной ящик N°	Кабель по проекту: Марка	Кабель по проекту: Количество кабелей, число и сечение жил, напряжение	Кабель по проекту: Длина, м	Кабель проложен: Марка	Кабель проложен: Количество кабелей, число и сечение жил, напряжение	Кабель проложен: Длина, м
		Дробилка 2Д3										
2Д3-6	2Д3 ЩУС	2Д3СК		25	5		АКВВГ	10×2,5	35			
2Д3-7	2Д3 ЩУС	2Д3SL1		25	5		КВВГ	4×1	25			
2Д3-8	2Д3 ЩУС	2Д3SL2		25	5		ПРГ	1×1	25			
2Д3-9	2Д3 ЩУС	2Д3SК		25	5		КВВГ	4×1	25			
2Д3-10	2Д3 SL1	2Д3SL2		25	5		ПРГ	1×1	5			
2Д3-11	2Д3 SL2	2Д3SК		25	5		ПРГ	1×1	5			
2Д3-12	2Д3 ШУД	2Д3SВ5		25	5		АКВВГ	4×2,5	10			
2Д3-13	2Д3 ШУД	2Д3ВР		25	5		КВВГ	4×1	10			
2Д3-14	2Д3 ШУД	2Д3ШУГ		25	5		АКВВГ	4×2,5	10			
2Д3-15	2Д3 ШУД	2Д3SВ3		25	5		АКВВГ	4×2,5	10			
2Д3-16	2Д3 ШУД	2Д3SL		25	5		КВВГ	4×1	10			
2Д3-17	2Д3 ШУД	2Д3ШУС		25	5		АКВВГ	10×2,5	10			
2Д3-18	2Д3 ШУД	2Д3ШКТ		25	5		АКВВГ	7×2,5	25			
2Д3-19	2Д3 ШКТ	2Д3R1		25	5		КВВГ	4×1	25			
2Д3-20	2Д3 ШКТ	2Д3R2		25	5		КВВГ	4×1	25			
2Д3-21	2Д3 ШКТ	2Д3R3		25	5		КВВГ	4×1	25			
2Д3-22	2Д3 ШКТ	2Д3R4		25	5		КВВГ	4×1	25			
2Д3-23	2Д3 ШКТ	2Д3R5		25	5		КВВГ	4×1	25			
2Д3-24	2Д3 ШКТ	2Д3R6		25	5		КВВГ	4×1	15			
2Д3-25	2Д3 ШКТ	2Д3R7		25	5		КВВГ	4×1	15			
2Д3-26	2Д3 ШКТ	2Д3R8		25	5		КВВГ	4×1	15			
2Д3-27	2Д3 СК	2Д3SВ7		25	5		АКВВГ	4×2,5	5			
2Д3-28	2Д3 СК	2Д3SВ4		25	5		АКВВГ	4×2,5	5			
2Д3-29	2Д3 СК	2Д3SВ6		25	5		АКВВГ	4×2,5	5			
2Д3-30	2Д3 ШУГ	2Д3ПМУ		25	5		АКВВГ	7×2,5	10			
2Д3-31	2Д3 ШУГ	2Д3SР		25	5		КВВГ	4×1	25			
101	1ЩСУ п.3	1РЩ п.2					АКВВГ	10×2,5	10			
102	1ЩСУ п.4	1РЩ п.2					АКВВГ	19×2,5	10			
103	1ЩСУ п.4	1ЩСУ п.5					АКВВГ	14×2,5	10			
104	1ЩСУ п.4	1РЩД п.1					АКВВГ	14×2,5	10			
105	1ЩСУ п.5	1РЩД п.1					АКВВГ	14×2,5	10			
106	1ЩСУ п.6	1РЩ п.1					АКВВГ	37×2,5	10			
107	1ЩСУ п.6	1РЩД п.1					АКВВГ	27×2,5	10			
108	1ЩСУ п.7	НПД2					АКВВГ	7×2,5	80			
109	1ЩСУ п.7	1РЩД п.1					АКВВГ	10×2,5	10			
110	1ЩСУ п.7	СК		25	5		АКВВГ	4×2,5	80			
111	1ЩСУ п.7	1ЩП п.1					АКВВГ	4×2,5	10			
112	2ЩСУ п.2	2РЩ п.1					АКВВГ	4×2,5	10			
113	2ЩСУ п.3	2РЩ п.1					АКВВГ	27×2,5	10			
114	2ЩСУ п.3	1РЩД п.2					АКВВГ	14×2,5	10			
115	2ЩСУ п.3	2ЩСУ п.8					АКВВГ	14×2,5	10			
116	2ЩСУ п.4	1РЩД п.2					АКВВГ	10×2,5	10			
117	2ЩСУ п.5	1РЩД п.2					АКВВГ	10×2,5	10			
118	2ЩСУ п.6	1РЩД п.2					АКВВГ	10×2,5	10			
119	2ЩСУ п.8	2РЩ п.1					АКВВГ	19×2,5	10			
120	2ЩСУ п.8	1РЩД п.2					АКВВГ	19×2,5	10			
121	2ЩСУ п.9	2РЩ п.2					АКВВГ	19×2,5	10			
122	2ЩСУ п.9	1РЩД п.2					АКВВГ	14×2,5	10			
123	2ЩСУ п.9	2РЩ п.1					АКВВГ	14×2,5	10			
124												
125												
3-126	3ЩСУ п.3	3РЩ п.2					АКВВГ	14×2,5	10			
3-127	3ЩСУ п.3	3РЩД п.1					АКВВГ	7×2,5	10			
3-128	3ЩСУ п.3	3ЩСУ п.5					АКВВГ	7×2,5	10			
3-129	3ЩСУ п.4	1РЩД п.2					АКВВГ	14×2,5	40			
3-130	3ЩСУ п.4	3РЩ п.2					АКВВГ	14×2,5	10			
3-131	3ЩСУ п.5	3РЩ п.1					АКВВГ	37×2,5	10			
3-132	3ЩСУ п.5	3РЩД п.2					АКВВГ	19×2,5	10			
3-133	3ЩСУ п.5	3РЩД п.1					АКВВГ	7×2,5	10			
3-134	3ЩСУ п.6	3РЩ п.2					АКВВГ	27×2,5	10			
3-135	3ЩСУ п.6	3РЩ п.1					АКВВГ	10×2,5	10			
3-136	3ЩСУ п.6	3РЩД п.2					АКВВГ	7×2,5	10			
3-137	3ЩСУ п.4	2Щ П п.1					АКВВГ	4×2,5	15			
3-138												

Инв.№ подл. | Подпись и дата | Взам. инв.№

Привязан:

Инв N°

ГИП	Михайлов		
Н.контр	Антонова		
Нач.отд	Окунев		
Гл.спец.	Вороненков		
Рук.гр.	Шаркова		
Ст.инж	Бондур		
Ст.инж	Лебедев		

ТП 409-23-56.87 ЭМ1

Шевеночный завод по переработке однородных изверженных и метаморфических пород мощностью 700 тыс. м3 в год

Главный корпус с железобетонным каркасом

Стадия	Лист	Листов
Р	120	

Кабельный журнал (продолжение)

Союзгипронеруд, Ленинград

Копировал:

Формат А2

Альбом 13

409-23-56.87

Типовой проект

Маркировка кабеля	Трасса: Начало	Трасса: Конец	Проход через трубу: Маркировка	Проход через трубу: Обозначение по стандарту	Проход через трубу: Длина, м	Проход через протяжной ящик N°	Кабель по проекту: Марка	Кабель по проекту: Количество кабелей, число и сечение жил, напряжение	Кабель по проекту: Длина, м	Кабель проложен: Марка	Кабель проложен: Количество кабелей, число и сечение жил, напряжение	Кабель проложен: Длина, м
4-126	4ЩСУп.3	4РЩп.2					АКВВГ	14×2,5	10			
4-127	4ЩСУп.3	3РЩДп.1					АКВВГ	7×2,5	10			
4-128	4ЩСУп.3	4ЩСУп.5					АКВВГ	7×2,5	10			
4-129	4ЩСУп.4	3РЩДп.1					АКВВГ	14×2,5	10			
4-130	4ЩСУп.4	4РЩп.2					АКВВГ	14×2,5	10			
4-131	4ЩСУп.5	4РЩп.1					АКВВГ	37×2,5	10			
4-132	4ЩСУп.5	3РЩДп.3					АКВВГ	19×2,5	10			
4-133	4ЩСУп.5	3РЩДп.1					АКВВГ	7×2,5	10			
4-134	4ЩСУп.6	4РЩп.2					АКВВГ	27×2,5	10			
4-135	4ЩСУп.6	4РЩп.1					АКВВГ	10×2,5	10			
4-136	4ЩСУп.6	3РЩДп.3					АКВВГ	7×2,5	10			
4-137	4ЩСУп.4	2ЩПп.2					АКВВГ	4×2,5	15			
4-138												
139	5ЩСУп.2	3РЩДп.1					АКВВГ	19×2,5	10			
140	5ЩСУп.2	ЩДп.3					АКВВГ	10×2,5	80			
141	5ЩСУп.3	3РЩДп.2					АКВВГ	19×2,5	10			
142	5ЩСУп.4	3РЩДп.3					АКВВГ	19×2,5	10			
143												
144												
145	ЩСУ-П1п.4	ЩОП		40	5		АКВВГ	27×2,5	60			
146	ЩСУ-П1п.4	ЩОП		40	5		АКВВГ	27×2,5	60			
147												
148	ЩСУ-П2п.3	ЩОП		40	5		АКВВГ	27×2,5	60			
149	ЩСУ-П2п.3	ЩОП		40	5		АКВВГ	27×2,5	60			
150												
151	ЩСУ-П3п.2	ЩОП		40	5		АКВВГ	37×2,5	60			
152												
153	СК	SA5		25	5		АКВВГ	4×2,5	10			
154	СК	HL1		25	5		АКВВГ	4×2,5	10			
155												
ЭМ1-5	1РЩп.1	ЭМ1МК2		25	5		АКВВГ	7×2,5	50			
ЭМ1-6	1РЩп.1	1ШМИ		32	5		АКВВГ	14×2,5	50			
К1-40	1РЩп.1	К1СК1		25	5		АКВВГ	4×2,5	75			
К1-41	К1СК1	К1ВУ1		25	5		ПРГ	2(1×1)	20			
К2-40	1РЩп.1	К2СК1		25	5		АКВВГ	4×2,5	55			
К2-41	К2СК1	К2ВУ1		25	5		ПРГ	2(1×1)	20			
К2-42	1РЩп.1	К2А		25	5		АКВВГ	4×2,5	75			
К2-43	К2А	К2А		25	5		КВВГ	14×1	65			
К3-40	1РЩп.1	К3СК1		25	5		АКВВГ	4×2,5	80			
К3-41	К3СК1	К3ВУ1		25	5		ПРГ	2(1×1)	20			
К3-42	1РЩп.1	К3А		25	5		АКВВГ	4×2,5	75			

Маркировка кабеля	Трасса: Начало	Трасса: Конец	Проход через трубу: Маркировка	Проход через трубу: Обозначение по стандарту	Проход через трубу: Длина, м	Проход через протяжной ящик N°	Кабель по проекту: Марка	Кабель по проекту: Количество кабелей, число и сечение жил, напряжение	Кабель по проекту: Длина, м	Кабель проложен: Марка	Кабель проложен: Количество кабелей, число и сечение жил, напряжение	Кабель проложен: Длина, м
К3-43	К3А	К2А		25	5		КВВГ	14×1	90			
156	1РЩп.1	1РЩДп.1					АКВВГ	37×2,5	10			
157	1РЩп.1	ЩДп.1		32	5		АКВВГ	14×2,5	65			
П1-6	1РЩп.2	П1ПМ		32	5		АКВВГ	19×2,5	80			
158	1РЩп.2	1РЩДп.1					АКВВГ	37×2,5	10			
159	1РЩп.2	ЩДп.1					АКВВГ	10×2,5	65			
Д1-4	1РЩп.2	1ЩД1		25	5		АКВВГ	10×2,5	15			
160												
161												
162	1РЩДп.1	1КГSB1		25	5		АКВВГ	4×2,5	85			
163	1РЩДп.1	1ЩПп.1		32	5		АКВВГ	14×2,5	15			
164	1РЩДп.2	2РЩп.1					АКВВГ	19×2,5	10			
165	1РЩДп.2	НПД2					АКВВГ	14×2,5	70			
166	1РЩДп.2	1ЩПп.1		32	5		АКВВГ	14×2,5	15			
167	1РЩДп.2	3РЩДп.1					АКВВГ	27×2,5	167			
168	1РЩДп.2	2РЩп.2					АКВВГ	19×2,5	10			
169	1РЩДп.2	2КГSB1		25	5		АКВВГ	4×2,5	75			
170	1РЩДп.2	3РЩДп.1					АКВВГ	10×2,5	45			
171	1РЩДп.2	РЩД					АКВВГ	27×2,5	70			
172	1РЩДп.2	2РЩп.1					АКВВГ	37×2,5	10			
173	1РЩДп.2	3РЩДп.1					АКВВГ	37×2,5	10			
174	ЩДп.2	РЩД					АКВВГ	14×2,5	20			
175												
176	2РЩп.1	ЩДп.2					АКВВГ	27×2,5	65			
Д2-5	2РЩп.1	Д2		32	5		АКВВГ	14×2,5	65			
К4-40	2РЩп.1	К4СК1		25	5		АКВВГ	4×2,5	50			
К4-41	К4СК1	К4ВУ1		25	5		ПРГ	2(1×1)	20			
К5-40	2РЩп.1	К5СК1		25	5		АКВВГ	4×2,5	60			
К5-41	К5СК1	К5ВУ1		25	5		ПРГ	2(1×1)	20			

Инв.№подл. | Подпись и дата | Взам.инв.№

Привязан:

Инв.№

ГИП	Михайлов	
Н.контр.	Антонова	
Начотд.	Окунев	
Гл.спец.	Вороненков	
Рук.гр.	Шаркова	
Ст.инж.	Бондур	
Ст.инж.	Лебедев	

ТП 409-23-56.87 ЭМ1

Щебеночный завод по переработке однородных изверженных и метаморфических пород мощностью 700 тыс. м3 в год

Главный корпус с железобетонным каркасом

Стадия	Лист	Листов
Р	121	

Кабельный журнал (продолжение)

Союзгипронеруд, Ленинград

Копировал:

Формат А2

Альбом 13

409-23-56.87

Типовой проект

Маркировка кабеля	Трасса: Начало	Трасса: Конец	Проход через трубу: Маркировка	Проход через трубу: Обозначение по стандарту	Проход через трубу: Длина м	Проход через протяжной ящик №	Кабель по проекту: Марка	Кабель по проекту: Количество кабелей, число и сечение жил, напряжение	Кабель по проекту: Длина м	Кабель проложен: Марка	Кабель проложен: Количество кабелей, число и сечение жил, напряжение	Кабель проложен: Длина м
К6-40	2РЩ п.1	К6СК1		25	5		АКВВГ	4х2.5	55			
К6-41	К6СК1	К6 BV1		25	5		ПРГ	2(1х1)	20			
К9-40	2РЩ п2	К9СК1		25	5		АКВВГ	4х2.5	55			
К9-41	К9СК1	К9BV1		25	5		ПРГ	2(1х1)	20			
К10-40	2РЩ п.2	К10СК1		25	5		АКВВГ	4х2.5	55			
К10-41	К10СК	К10BV1		25	5		ПРГ	2(1х1)	20			
3-179	3РЩ п1	3РЩD п2		–	–		АКВВГ	27х2.5	10			
3-180	3РЩ п1	ЩD п2		–	–		АКВВГ	14х2.5	80			
1К7-40	3РЩ п1	1К7СК1		25	5		АКВВГ	4х2.5	50			
1К7-41	1К7СК1	1К7 BV1		25	5		ПРГ	2(1х1)	90			
1К7-42	3РЩ п.1	Пульт 1К7А		25	5		АКВВГ	4х2.5	85			
1К7-43	Пульт 1К7А	Весы 1К7А		25	5		КВВГ	14х1	75			
1К8-40	3РЩ п.1	1К8СК1		25	5		АКВВГ	4х2.5	50			
1К8-41	1К8СК1	1К8 BV1		25	5		ПРГ	2(1х1)	20			
1ЭМ1-5	3РЩ п.1	1ЭМ1МК2		25	5		АКВВГ	7х2.5	50			
1ЭМ1-6	3РЩ п.1	2ШМИ		25	5		АКВВГ	14х2.5	50			
3-181	3РЩ п.2	3РЩD п.2		–	–		АКВВГ	37х2.5	10			
3-182	3РЩ п.2	ЩD п.3		–	–		АКВВГ	14х2.5	80			
3-183	3РЩ п.2	3РЩD п.2		–	–		АКВВГ	14х2.5	10			
1D3-5	3РЩ п.2	1D3ШDУ		32	5		АКВВГ	14х2.5	60			
185	3РЩ п.3	РЩD		–	–		АКВВГ	19х2.5	60			
4-179	4РЩ п.1	3РЩD п.3		–	–		АКВВГ	27х2.5	10			
4-180	4РЩ п.1	ЩD п.2		–	–		АКВВГ	14х2.5	80			
2К7-40	4РЩ п.1	2К7СК1		25	5		АКВВГ	4х2.5	40			
2К7-41	2К7СК1	2К7 BV1		25	5		ПРГ	2(1х1)	20			
2К7-42	4РЩ п.1	Пульт 2К7А		25	5		АКВВГ	4х2.5	85			
2К7-43	Пульт 2К7А	Весы 2К7А		25	5		КВВГ	14х1	75			
2К8-40	4РЩ п.1	2К8СК1		25	5		АКВВГ	4х2.5	40			
2К8-41	2К8СК1	2К8 BV1		25	5		ПРГ	2(1х1)	20			
2ЭМ1-5	4РЩ п.1	2ЭМ1МК2		25	5		АКВВГ	7х2.5	50			
2ЭМ1-6	4РЩ п1	3ШМИ		32	5		АКВВГ	14х2.5	50			
4-181	4РЩ п.2	3РЩD п3		–	–		АКВВГ	37х2.5	10			
4-182	4РЩ п2	ЩD п3		–	–		АКВВГ	14х2.5	80			
4-183	4РЩ п.2	3РЩD п.3		–	–		АКВВГ	14х2.5	10			
2D3-5	4РЩ п.2	2D3 ШDУ		32	5		АКВВГ	14х2.5	55			
186	3РЩD п1	НПD2		–	–		АКВВГ	37х2.5	80			
187	3РЩD п1	РЩD		–	–		АКВВГ	37х2.5	80			
188	3РЩD п.1	РЩD		–	–		АКВВГ	27х2.5	80			
189	3РЩD п.1	3КГSB1		25	5		АКВВГ	4х2.5	70			
190	3РЩD п.1	2ЩП п. 1		–	–		АКВВГ	19х2.5	20			
191	3РЩD п.2	4КГSB1		25	5		АКВВГ	4х2.5	80			
192	3РЩD п.1	2ЩП п.2		–	–		АКВВГ	19х2.5	20			
194	РЩП	ЩОП		50	5		АКВВГ	37х2.5	60			
195	РЩП	ЩОП		50	5		АКВВГ	37х2.5	60			
196	РЩП	РЩD		–	–		АКВВГ	10х2.5	80			
197	РЩD	ВР2		25	5		КВВГ	4х1	90			
198	РЩD	ВР1		25	5		КВВГ	4х1	90			
199	РЩD	НПD2		–	–		АКВВГ	27х2.5	15			
200	РЩD	НПDП		–	–		АКВВГ	14х2.5	15			
201	РЩD	ЩD п1		–	–		АКВВГ	10х2.5	15			
202	РЩD	7РЩ п1		–	–		АКВВГ	19х2.5	190			
203	РЩD	7РЩ п1		–	–		АКВВГ	19х2.5	190			
204	РЩD	7РЩ п2		–	–		АКВВГ	37х2.5	190			
205	РЩD	7ЩСУ п.4					АКВВГ	10х2.5	190			
К13-42	РЩD	Пульт К13А		25	5		АКВВГ	4х2.5	20			
К13-43	Пульт К13А	Весы К13А		25	5		КВВГ	14х1	160			
К15-42	РЩD	Пульт К15А		25	5		АКВВГ	4х2.5	20			
К15-43	Пульт К15А	Весы К15А		25	5		КВВГ	14х1	160			
К16-42	РЩD	Пульт К16А		25	5		АКВВГ	4х2.5	20			
К16-43	Пульт К16А	Весы К16А		25	5		КВВГ	14х1	160			
К14-42	РЩD	Пульт К14А		25	5		АКВВГ	4х2.5	20			
К14-43	Пульт К14А	Весы К14А					КВВГ	14х1	160			

Взам инв №

Подпись и дата

Инв № подл.

Привязан

Инв №

ГИП	Михайлов	
Н.контр	Антонова	
Нач.отд	Окунев	
Гл.спец	Вороненко	
Рук.гр.	Шаркова	
Ст.инж	Шурыгина	
Ст.инж	Лебедев	

ТП 409-23-56.87 ЭМ1

Щебеночный завод по переработке однородных изверженных и метаморфических пород мощностью 700 тыс. м3 в год

Главный корпус с железобетонным каркасом

Кабельный журнал (продолжение)

Стадия	Лист	Листов
Р	122	

Союзгипронеруд Ленинград

копировал: Гор

формат А2

Маркировка кабеля	Трасса: Начало	Трасса: Конец	Проход через трубу: Маркировка	Проход через трубу: Обозначение по стандарту	Проход через трубу: Длина м	Проход через протяжной ящик №	Кабель по проекту: Марка	Кабель по проекту: Количество кабелей, число и сечение жил, напряжение	Кабель по проекту: Длина м	Кабель проложен: Марка	Кабель проложен: Количество кабелей, число и сечение жил, напряжение	Кабель проложен: Длина м
206	ЩОП	ВР1		25	5		КВВГ	4х1	20			
207	ЩОП	ВР2		25	5		КВВГ	4х1	20			
208												
209	1ШМЦ	ЭМ1.ВТ1		25	5		РПШ	7х0.75	10			
210	ЭМ1.ВТ1	Датчик ЭМ1.ВТ1		25	5		РПШЭ	2х0.75	10			
211	ЭМ1.ВТ1	Датчик ЭМ1.ВТ1		25	5		РПШЭ	2х0.75	10			
212	1ШМЦ	ЭМ1.ВТ2		25	5		РПШ	7х0.75	10			
213	ЭМ1.ВТ2	Датчик ЭМ1.ВТ2		25	5		РПШЭ	2х0.75	10			
214	ЭМ1.ВТ2	Датчик ЭМ1.ВТ2		25	5		РПШЭ	2х0.75	10			
216	2ШМЦ	1ЭМ1.ВТ1		25	5		РПШ	7х0.75	10			
217	1ЭМ1.ВТ1	Датчик 1ЭМ1.ВТ1		25	5		РПШЭ	2х0.75	10			
218	1ЭМ1.ВТ1	Датчик 1ЭМ1.ВТ1		25	5		РПШЭ	2х0.75	10			
219	2ШМЦ	1ЭМ1.ВТ2		25	5		РПШ	7х0.75	10			
220	1ЭМ1.ВТ2	Датчик 1ЭМ1.ВТ2		25	5		РПШЭ	2х0.75	10			
221	1ЭМ1.ВТ2	Датчик 1ЭМ1.ВТ2		25	5		РПШЭ	2х0.75	10			
223	3ШМЦ	2ЭМ1.ВТ1		25	5		РПШ	7х0.75	10			
224	2ЭМ1.ВТ1	Датчик 2ЭМ1.ВТ1		25	5		РПШЭ	2х0.75	10			
225	2ЭМ1.ВТ1	Датчик 2ЭМ1.ВТ1		25	5		РПШЭ	2х0.75	10			
226	3ШМЦ	2ЭМ1.ВТ2		25	5		РПШ	7х0.75	10			
227	2ЭМ1.ВТ2	Датчик 2ЭМ1.ВТ2		25	5		РПШЭ	2х0.75	10			
228	2ЭМ1.ВТ2	Датчик 2ЭМ1.ВТ2		25	5		РПШЭ	2х0.75	10			
231	НПДП	7ЩСУ п.5		—	—		АКВВГ	37х2.5	190			
232	НПДП	7ЩСУ п.5		—	—		АКВВГ	14х2.5	198			
233	НПДП	ЩД п.4		—	—		АКВВГ	7х2.5	20			
234	ЩД п.1	1ЩП п.1					АКВВГ	10х2.5	80			
235	ЩД п.4	7РЩ п.1		—	—		АКВВГ	19х2.5	190			
236	ЩД п.4	7РЩ п.2		—	—		АКВВГ	14х2.5	190			
237	ЩД п.2	1ЩП п.1					АКВВГ	7х2.5	80			
238	ЩД п.2	2ЩП п.1		—	—		АКВВГ	14х2.5	80			
239	ЩД п.2	2ЩП п.2		—	—		АКВВГ	14х2.5	80			
240	ЩД п.2	1Д3 ШУД		—	—		АКВВГ	4х2.5	65			
241	ЩД п.2	2Д3 ШУД		—	—		АКВВГ	4х2.5	60			
242	ЩД п.1	Д2 ШУД		—	—		АКВВГ	4х2.5	75			
244	ЭМ1.ВТ1	Датчик ЭМ1.ВТ1					РПШЭ	2х0.75	10			
245	ЭМ1.ВТ2	Датчик ЭМ1.ВТ2					РПШЭ	2х0.75	10			
246	1ЭМ1.ВТ1	Датчик 1ЭМ1.ВТ1					РПШЭ	2х0.75	10			
247	1ЭМ1.ВТ2	Датчик 1ЭМ1.ВТ2					РПШЭ	2х0.75	10			

Маркировка кабеля	Трасса: Начало	Трасса: Конец	Проход через трубу: Маркировка	Проход через трубу: Обозначение по стандарту	Проход через трубу: Длина м	Проход через протяжной ящик №	Кабель по проекту: Марка	Кабель по проекту: Количество кабелей, число и сечение жил, напряжение	Кабель по проекту: Длина м	Кабель проложен: Марка	Кабель проложен: Количество кабелей, число и сечение жил, напряжение	Кабель проложен: Длина м
248	2ЭМ1.ВТ1	Датчик 2ЭМ1.ВТ1					РПШЭ	2х0.75	10			
249	2ЭМ1.ВТ2	Датчик 2ЭМ1.ВТ2					РПШЭ	2х0.75	10			
251	1ЩП	Датчик BD1		25	75		МКЭШ	3х0.35	75			
252	1ЩП	Датчик BD2		25	75		МКЭШ	3х0.35	75			
253	1ЩП	Датчик BD3		25	80		МКЭШ	3х0.35	80			
254	1ЩП	Датчик BD4		25	85		МКЭШ	3х0.35	85			
255	1ЩП	BD5СК		25	5		МКЭШ	3х0.35	65			
256	1ЩП	BD6СК		25	5		МКЭШ	3х0.35	65			
257	1ЩП	Датчик BD9		25	65		МКЭШ	3х0.35	65			
258	1ЩП	Датчик BD10		25	50		МКЭШ	3х0.35	50			
259	1ЩП	Датчик BD16		25	40		МКЭШ	3х0.35	40			
260	1ЩП	Датчик BD17		25	60		МКЭШ	3х0.35	60			
261	1ЩП	Датчик BD19		25	50		МКЭШ	3х0.35	50			
262	BD5СК	Датчик BD5		25	10		МКЭШ	3х0.35	10			
263	BD5СК	Датчик BD7		25	10		МКЭШ	3х0.35	10			
264	BD6СК	Датчик BD6		25	10		МКЭШ	3х0.35	10			
265	BD6СК	Датчик BD8		25	10		МКЭШ	3х0.35	10			
266	2ЩП п.1	Датчик 1BD11		25	50		МКЭШ	3х0.35	50			
267	2ЩП п.1	Датчик 1BD12		25	50		МКЭШ	3х0.35	50			
268	2ЩП п.1	Датчик 1BD13		25	50		МКЭШ	3х0.35	50			
269	2ЩП п.1	Датчик 1BD14		25	55		МКЭШ	3х0.35	55			

Альбом 13

409-23-56.87

Типовой проект

Инв.№ подл. | Подпись и дата | Взам. инв.№

Привязан

Инв.№

ГИП	Михайлов	
Н.контр.	Антонова	
Нач.отд.	Окунев	
Гл.спец.	Воронежцев	
Рук.гр.	Шаркова	
Ст.инж.	Шарыгина	
Ст.инж.	Лебедев	

ТП 409-23-56.87 ЭМ1

Щебеночный завод по переработке однородных изверженных и метаморфических пород мощностью 700 тыс. м3 в год

Главный корпус с железобетонным каркасом

Стадия	Лист	Листов
Р	123	

Кабельный журнал (продолжение)

СОЮЗГИПРОНЕРУД Ленинград

Копировал Гор-

Формат А2

Маркировка кабеля	Трасса: Начало	Трасса: Конец	Проход через трубу: Маркировка	Проход через трубу: Обозначение по стандарту	Проход через трубу: Длина м	Проход через протяжной ящик N	Кабель по проекту: Марка	Кабель по проекту: Количество кабелей, число и сечение жил напряжение	Кабель по проекту: Длина м	Кабель проложен: Марка	Кабель проложен: Количество кабелей, число и сечение жил напряжение	Кабель проложен: Длина м
270	2ЩП п.1	датчик 18D15		25	65		МКЭШ	3х0.35	65			
271	2ЩП п.1	датчик 18D18		25	50		МКЭШ	3х0.35	50			
272	2ЩП п.1	18D20СК		25	5		МКЭШ	3х0.35	45			
273	2ЩП п.2	датчик 28D11		25	40		МКЭШ	3х0.35	40			
274	2ЩП п.2	датчик 28D12		25	40		МКЭШ	3х0.35	40			
275	2ЩП п.2	датчик 28D13		25	40		МКЭШ	3х0.35	40			
276	2ЩП п.2	датчик 28D14		25	50		МКЭШ	3х0.35	50			
277	2ЩП п.2	датчик 28D15		25	60		МКЭШ	3х0.35	60			
278	2ЩП п.2	датчик 28D18		25	50		МКЭШ	3х0.35	50			
279	2ЩП п.2	28D20СК		25	5		МКЭШ	3х0.35	55			
280	2ЩП п.2	18D23СК		25	5		МКЭШ	3х0.35	55			
281	2ЩП п.1	датчик 18D24		25	60		МКЭШ	3х0.35	60			
282	2ЩП п.2	датчик 28D24		25	55		МКЭШ	3х0.35	55			
283	18D20СК	датчик 18D20		25	10		МКЭШ	3х0.35	10			
284	18D20СК	датчик 18D21		25	10		МКЭШ	3х0.35	10			
285	18D20СК	датчик 18D22		25	10		МКЭШ	3х0.35	10			
286	28D20СК	датчик 28D20		25	10		МКЭШ	3х0.35	10			
287	28D20СК	датчик 28D21		25	10		МКЭШ	3х0.35	10			
288	28D20СК	датчик 28D22		25	10		МКЭШ	3х0.35	10			
289	18D23СК	датчик 18D23		25	10		МКЭШ	3х0.35	10			
290	18D23СК	датчик 28D23		25	15		МКЭШ	3х0.35	15			

Маркировка кабеля	Трасса: Начало	Трасса: Конец	Проход через трубу: Маркировка	Проход через трубу: Обозначение по стандарту	Проход через трубу: Длина м	Проход через протяжной ящик N°	Кабель по проекту: Марка	Кабель по проекту: Количество кабелей, число и сечение жил напряжение	Кабель по проекту: Длина м	Кабель проложен: Марка	Кабель проложен: Количество кабелей, число и сечение жил напряжение	Кабель проложен: Длина м
300Т	Камера телев. (ПУМ1)	БКД2-1					РПШ	12х0.5	300			
301Т	Камера телев. (ПУМ2)	БКД2-1					РПШ	12х0.5	310			
302Т	Камера телев. (г.п.)	БКД2-1					РПШ	12х0.5	140			
303Т	Камера телев. (бункер)	БКД-2					МКШ	14х0.5	120			
304Т	Камера телев. (Фроб.)	БКД-2					РПШ	12х0.5	55			
305Т	БКД2-1	Усилитель УУ-7					РК	75-9-13	15			
306Т	БКД2-1	Усилитель УУ-7					РПШ	2х0.5	15			
307Т	БКД2-1	сеть					РПШ	2х0.5	10			
308Т	БКД2-1	БКД-2					РК	75-9-13	10			
309Т	БКД2-1	БКД-2					РПШ	2х0.5	10			
310Т	БКД-2	сеть					РПШ	2х0.5	10			
311Т	Усилитель УР-9	Видеоконтр. ус-во					РК	75-4-16	15			
312Т	Усилитель УР-9	Усилитель УУ-7					РК	75-4-16	15			
313Т	Усилитель УУ-7	БПК					РПШ	2х0.5	15			
314Т	Усилитель УУ-7	БПК					РПШ	2х0.5	15			
315Т	Пульт управления	БПК					РПШ	4х0.5	15			
316Т	Видеоконтр. ус-во	Пульт управления					РПШ	2х0.5	5			

Альбом 13

409-23-56.87

Типовой проект

Инв.№подл. | Подпись и дата | Взам.инв.№

Привязан

Инв.№

ГИП	Михайлов	
Н.конт	Антонова	
Нач.отд	Окунев	
Гл.спец	Вороненков	
Рук.гр	Шаркова	
ст.инж	Шурыгина	
ст.инж	Лебедев	

ТП 409-23-56.87 ЭМ1

Щебеночный завод по переработке однородных изверженных и метаморфических пород мощностью 700 тыс. м3 в год

Главный корпус с железобетонным каркасом

Стадия: Р | Лист: 124 | Листов:

Кабельный журнал (окончание)

Союзгипронеруд Ленинград

Копировал: Гора

Формат А2

Типовой проект 409-23-56.87 Альбом 13

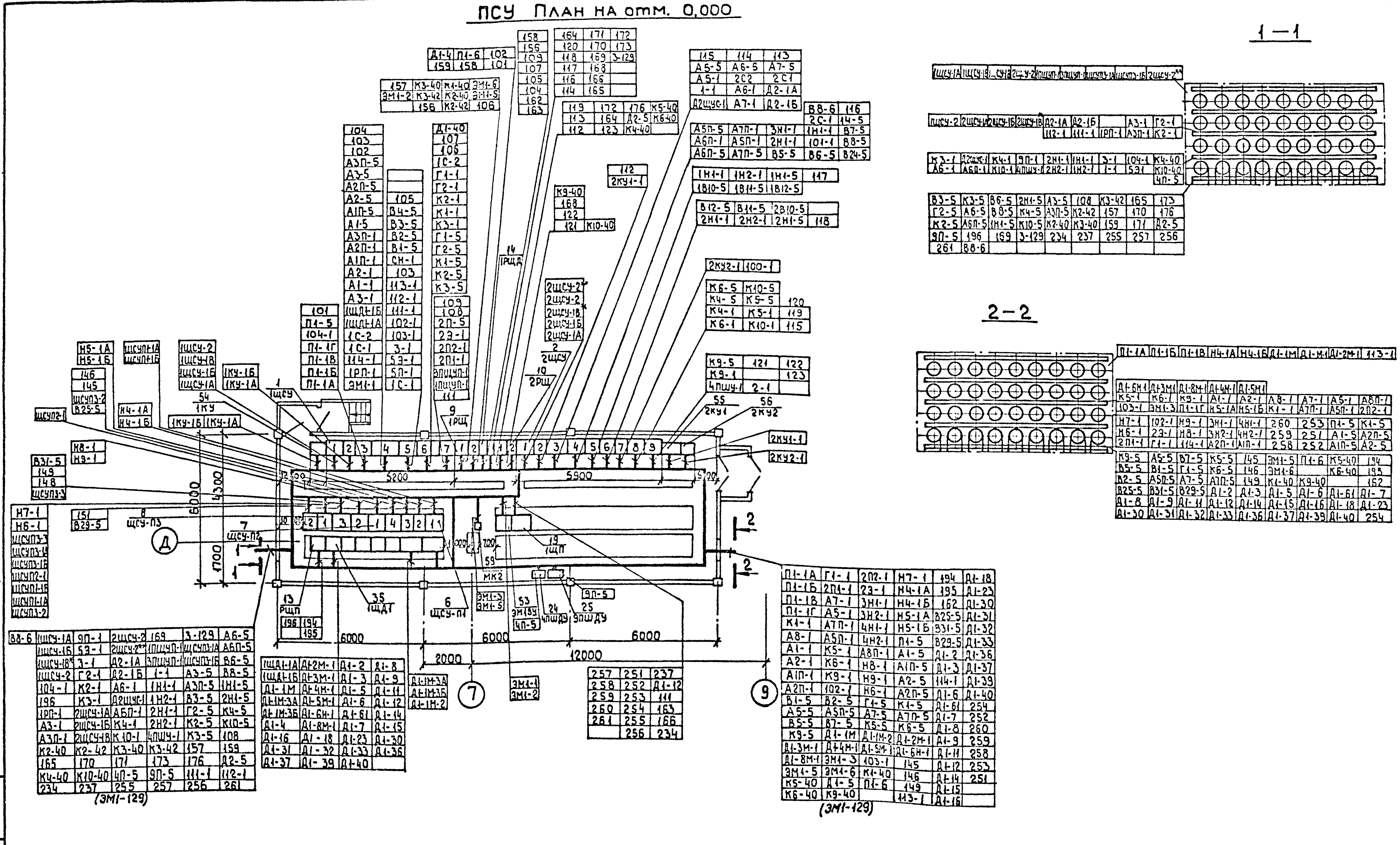

ГИП	Михайлов		
Н.контр.	Антонова		
Нач.отд.	Окунев		
Гл.спец.	Вороненко		
Рук.гр.	Шаркова		
Ст.инж.	Шурыгина		
Инж.	Лебедев		

Привязан

Инв. №

ТП 409-23-56.87 ЭМ1

Щебеночный завод по переработке однородных изверженных и метаморфических пород мощностью 700 тыс. м3 в год

Главный корпус с железобетонным каркасом

Стадия	Лист	Листов
Р	125	

План расположения электрооборудования и прокладки электрических сетей на отм. 0,000 в осях 6-9

Союзгипронеруд Ленинград

Инв. № подл. | Подпись и дата | Взам. инв. №

ПСУ. План на отм. 4,800

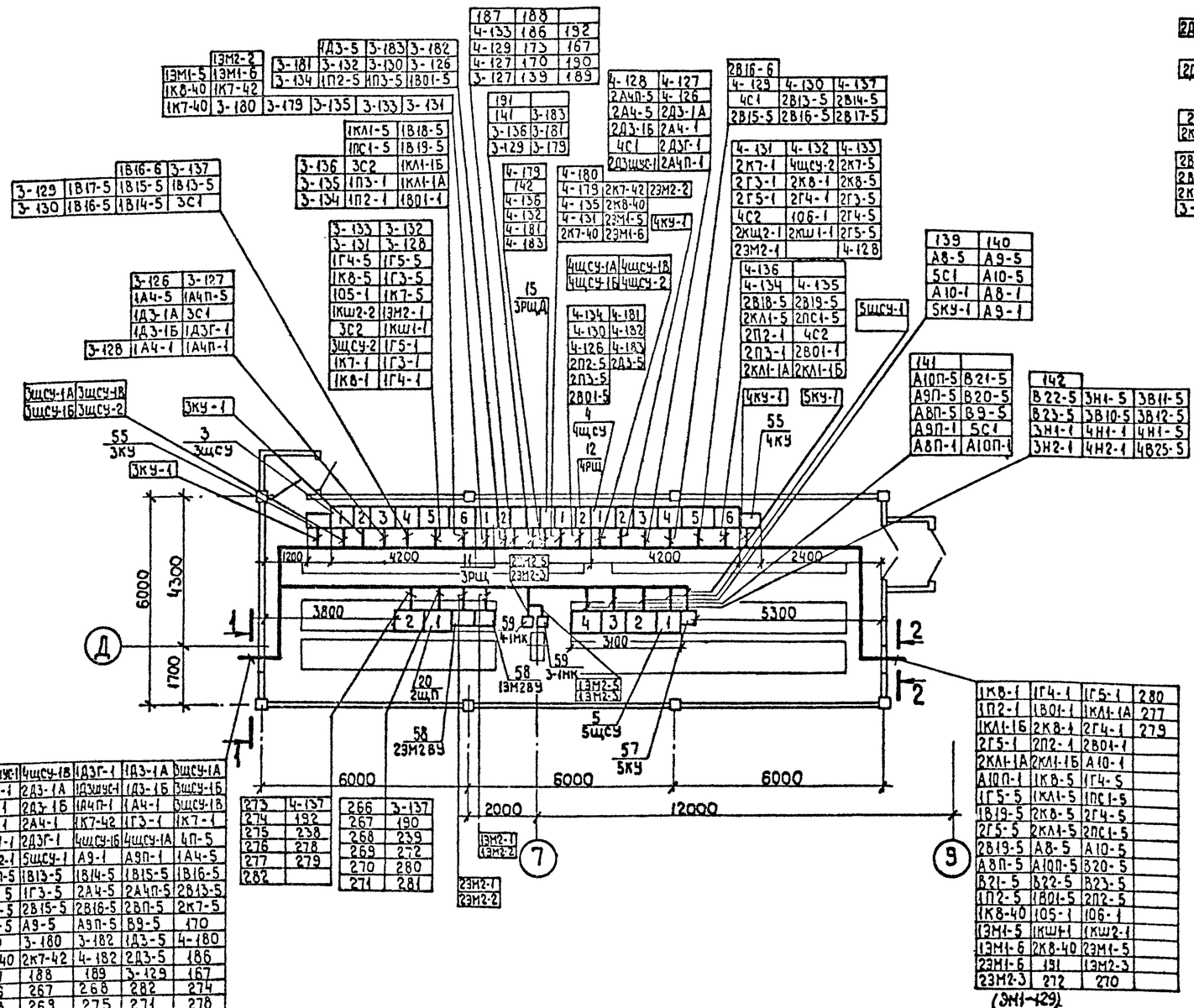

2ДЗШС-1	4ЩСУ-1В	4ДЗШС-1	1ДЗГ-1	1ДЗ-1А	3ЩСУ-1А	3ЩСУ-1Б	3ЩСУ-1В	1ВЗ-1Б
2ДЗ-1А	2ДЗ-1В	4ЩСУ-1Б	4ЩСУ-1А	3ЩСУ-1	2А4П-1	2К7-1	1А4П-1	1А4-1
						2КШ1-1	А9-1	А9П-1
				273	269	275	274	278
2ГЗ-1	2А4-1	1К7-1	189	1А4П-5	1В14-5	1В16-5		1К715
2КШ2-1	2ДЗГ-1	1ГЗ-1	4П-5	1А4-5	1В13-5	1В15-5		1ГЗ-5

2В16-5	2В14-5	2ГЗ-5	В9-5	170	3-180	1К7-42	1Д3-5	2К7-40
2В17-5	2В15-5	А9-5	А9П-5	173	1К7-40	3-182	4-180	2К7-42
2К7-5	2В13-5	2А4П-5	2А4-5	4-182	2Д3-5	186	187	188
3-129	167	238	239	266	267	268	282	274
	281	276	1В16-6	2В16-6	140			

1К8-1	1ГЧ-1	1Г5-1	1П2-1	1В01-1	1КЛ1-1А	1КЛ1-1Б	2К8-1	2ГЧ-1
2Г5-1	2П2-1	2В01-1	2КЛ1-1А	2КЛ1-1Б	А10-1	А10П-1	106-1	105-1
					23М2-3	13М2-3	1КШ1-1	1КШ2-1
1К8-5	1ГЧ-5	1Г5-5	1КЛ1-5	1ПС1-5	1В19-5	2К8-5	2ГЧ-5	2Г5-5
	23М1-6	23М1-5	В21-5	1П2-5	В22-5	В23-5	1В01-5	2П2-5

2КЛ1-5	2ПС1-5	2В19-5	А8-5	1К8-40	13М1-6	2К8-40	270	277
А10-5	А8П-5	А10П-5	В20-5	13М1-5	191	272	280	279

2ДЗШС-1	4ЩСУ-1В	4ДЗГ-1	1ДЗ-1А	3ЩСУ-1Б
2А4П-1	2ДЗ-1А	4ДЗШС-1	1ДЗ-1Б	3ЩСУ-1В
2К7-1	2ДЗ-1Б	1А4П-1	1А4-1	3ЩСУ-1Б
2ГЗ-1	2А4-1	1К7-42	1ГЗ-1	1К7-1
2КШ1-1	2ДЗГ-1	4ЩСУ-1Б	4ЩСУ-1А	4П-5
2КШ2-1	5ЩСУ-1	А9-1	А9П-1	1А4-5
1А4П-5	1В13-5	1В14-5	1В15-5	1В16-5
1К7-5	1ГЗ-5	2А4-5	2А4П-5	2В13-5
2В14-5	2В15-5	2В16-5	2ВП-5	2К7-5
2ГЗ-5	А9-5	А9П-5	В9-5	170
140	3-180	3-182	1Д3-5	4-180
2К7-40	2К7-42	4-182	2Д3-5	186
187	188	189	3-129	167
266	267	268	282	274
273	269	275	274	278
281	276	1В16-6	2В16-6	175
1К7-40	238	239		

(ЭМ1-129)

273	4-137
274	192
275	238
276	278
277	279
282	

266	3-137
267	190
268	239
269	272
270	280
271	281

1К8-1	1ГЧ-1	1Г5-1	280
1П2-1	1В01-1	1КЛ1-1А	277
1КЛ1-1Б	2К8-1	2ГЧ-1	279
2Г5-1	2П2-1	2В01-1	
2КЛ1-1А	2КЛ1-1Б	А10-1	
А10П-1	1К8-5	1ГЧ-5	
1Г5-5	1КЛ1-5	1ПС1-5	
1В19-5	2К8-5	2ГЧ-5	
2Г5-5	2КЛ1-5	2ПС1-5	
2В19-5	А8-5	А10-5	
А8П-5	А10П-5	В20-5	
В21-5	В22-5	В23-5	
1П2-5	1В01-5	2П2-5	
1К8-40	105-1	106-1	
13М1-5	1КШ1-1	1КШ2-1	
13М1-6	2К8-40	23М1-5	
23М1-6	191	13М2-3	
23М2-3	272	270	

(ЭМ1-129)

139	140
А8-5	А9-5
5С1	А10-5
А10-1	А8-1
5КУ-1	А9-1

141	
А10П-5	В21-5
А9П-5	В20-5
А8П-5	В9-5
А9П-1	5С1
А8П-1	А10П-1

142		
В22-5	3Н1-5	3В11-5
В23-5	3В10-5	3В12-5
3Н1-1	4Н1-1	4Н1-5
3Н2-1	4Н2-1	4В25-5

187	188	
4-133	186	192
4-129	175	167
4-127	170	190
3-127	139	189

191	
141	3-183
3-136	3-181
3-129	3-179

4-179
142
4-136
4-132
4-181
4-183

4-180		
4-179	2К7-42	23М2-2
4-135	2К8-40	
4-131	23М1-5	
2К7-40	23М1-6	

4-128	4-127
2А4П-5	4-126
2А4-5	2Д3-1А
2Д3-1Б	2А4-1
4С1	2Д3Г-1
2Д3ШС-1	2А4П-1

2В16-6		
4-129	4-130	4-137
4С1	2В13-5	2В14-5
2В15-5	2В16-5	2В17-5

4-131	4-132	4-133
2К7-1	4ЩСУ-2	2К7-5
2ГЗ-1	2К8-1	2К8-5
2Г5-1	2ГЧ-1	2ГЗ-5
4С2	106-1	2Г4-5
2КШ2-1	2КШ1-1	2Г5-5
23М2-1		4-128

4-136	
4-134	4-135
2В18-5	2В19-5
2КЛ1-5	2ПС1-5
2П2-1	4С2
2П3-1	2В01-1
2КЛ1-1А	2КЛ1-1Б

4ЩСУ-1А	4ЩСУ-1В
4ЩСУ-1Б	4ЩСУ-2

4-134	4-181
4-130	4-182
4-126	4-183
2П2-5	2Д3-5
2П3-5	
2В01-5	

3-135	3-132
3-131	3-128
1Г4-5	1Г5-5
1К8-5	1Г3-5
105-1	1К7-5
1КШ2-2	13М2-1
3С2	1КШ1-1
3ЩСУ-2	1Г5-1
1К7-1	1Г3-1
1К8-1	1Г4-1

3-126	3-127
1А4-5	1А4П-5
1Д3-1А	3С1
1Д3-1Б	1Д3Г-1
3-128	1А4-1	1А4П-1

1В16-6	3-137
3-129	1В17-5	1В15-5	1В13-5
3-130	1В16-5	1В14-5	3С1

1КЛ1-5	1В18-5
1ПС1-5	1В19-5
3-136	3С2	1КЛ1-1Б
3-135	1П3-1	1КЛ1-1А
3-134	1П2-1	1В01-1

13М2-2	
13М1-5	13М1-6
1К8-40	1К7-42
1К7-40	3-180	3-179	3-135	3-133	3-131

1Д3-5	3-183	3-182
3-181	3-132	3-130	3-126
3-134	1П2-5	1П3-5	1В01-5

Привязан

Инв. № подл. | Подпись и дата | Взам. инв. №

Типовой проект

409-23-56.87 Альбом 13

ГИП	Михайлов		
Н.контр.	Антонова		
Нач.отд.	Окунев		
Гл.спец.	Вороненков		
Рук.гр.	Шаркова		
Ст.инж.	Бондур		
Инж.	Лебедев		

ТП 409-23-56.87 ЭМ1

Щебеночный завод на переработке однородных изверженных и метаморфических пород мощностью 700 тыс. м³ в год.

Главный корпус с железобетонным каркасом

Стадия	Лист	Листов
Р	126	

План расположения электрооборудования и прокладки электрических сетей на отм. 4.800 в осях 6-9

Союзгипроцеруд Ленинград

Копировал Казакова

Формат А2

409-23-56.87 Альбом 13

Типовой проект

Узел А

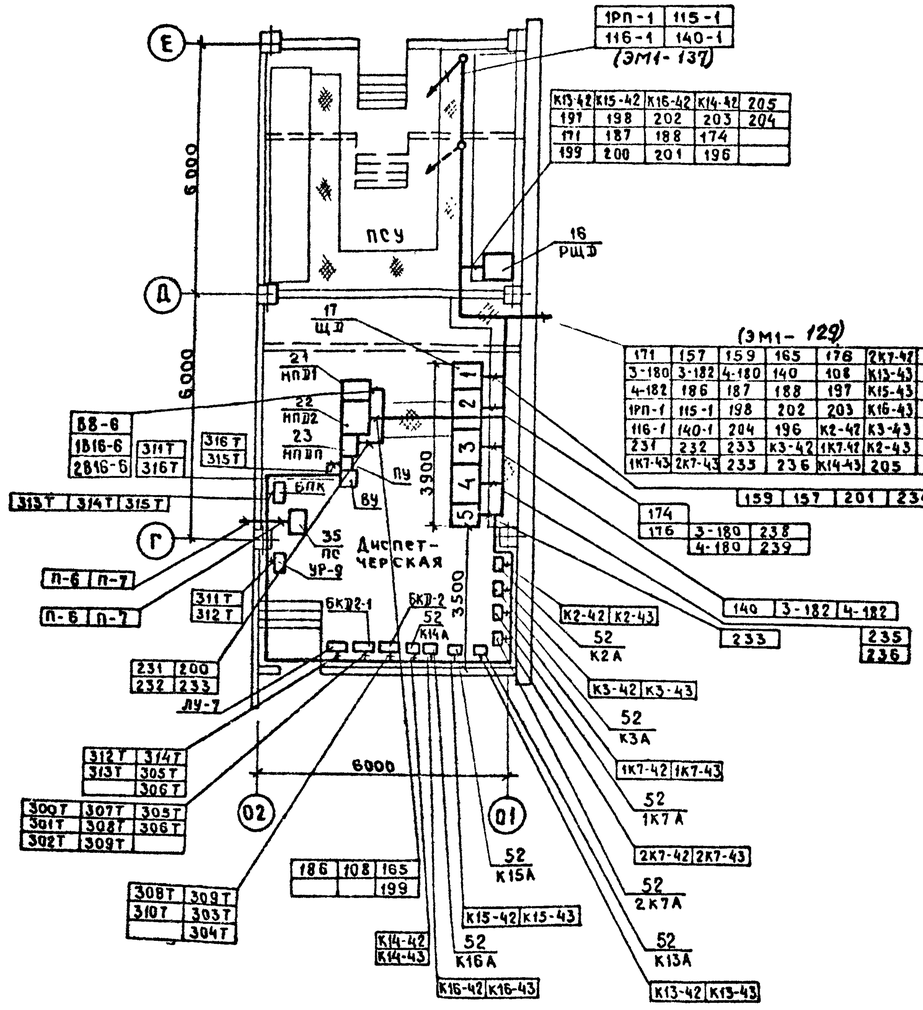

4. Пунктиром показаны помещения и спуск кабельной трассы для варианта „Главный корпус в блоке с ремонтно-механической мастерской".

2. Механизмы П1, В1 и В2 для варианта „Главный корпус с железобетонным каркасом", П9, В29 и В30 для варианта „Главный корпус в блоке с ремонтно-механической мастерской".

Вспомогательные помещения. План на отм. 4,200

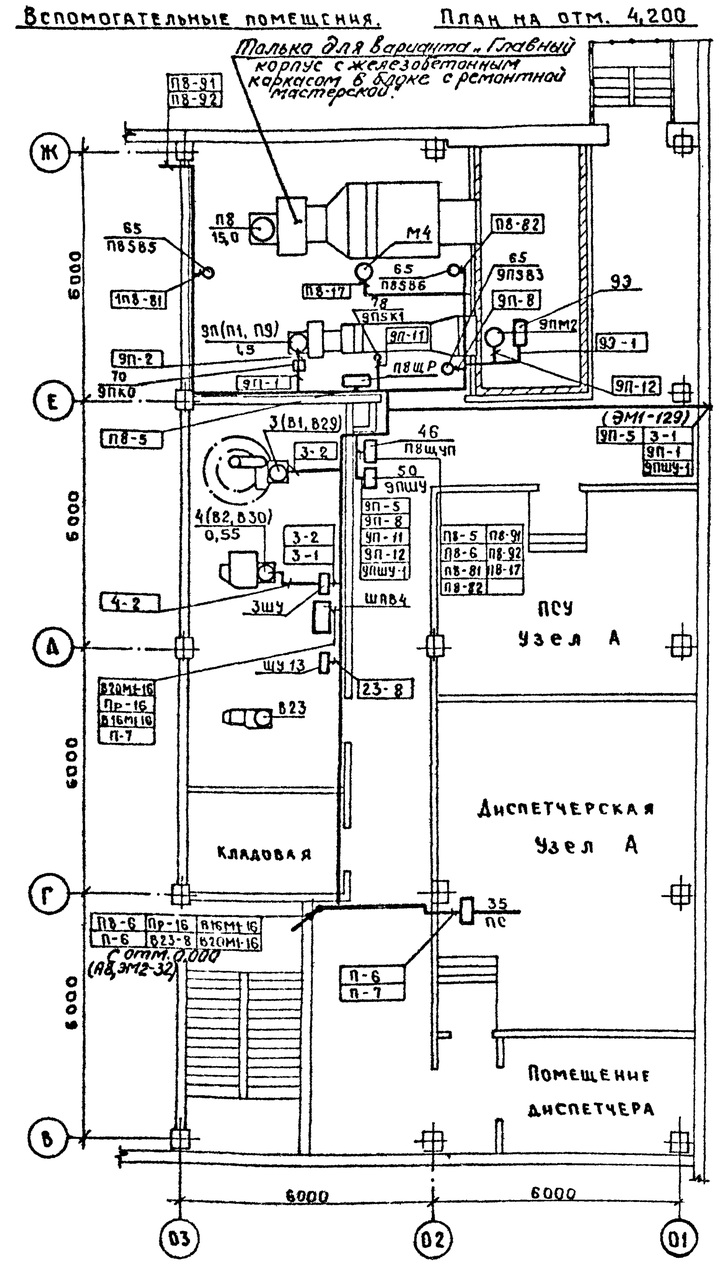

ГИП	Михайлов		
Н.контр.	Антонова		
Нач.отд.	Окунев		
Гл.спец.	Вордненков		
Рук.гр.	Шаркова		
Ст.инж.	Бондур		
Инж.	Лебедев		

Привязан

Инв. №

Взам. инв. №

Подпись и дата

Инв. № подл.

ТП 409-23-56.87 ЭМ1

Щебеночный завод по переработке однородных изверженных и метаморфических пород мощностью 700 тыс. м³ в год

Главный корпус с железобетонным каркасом

Стадия	Лист	Листов
Р	127	

План расположения электрооборудования и прокладки электрических сетей на отм. 4,200 в осях Д3–Д1

Союзгипроцветмет Ленинград

Копировал Лукьянова Формат А2

План на отм. 0.000

Типовой проект 409-23-56.87 Альбом 13

(ЭМ1-133)			
	1Н-1	1Н1-5	1АЭ-2Б
	2Н-1	1Н1-5	1АЭ-2А
2АЭ-6	3Н-1	2Н1-5	А2-2Б
А2-9	1Н1-1	В24-5	А2-2А
А2-8	1Н2-1	1В17-5	2АЭ-9
А2-7	2Н1-1	2В17-5	2АЭ-8
1АЭ-6	2Н2-1	1В14-5	2АЭ-7
1АЭ-9	1В10-5	2В14-5	1АЭ-7
1АЭ-8	2В10-5	1АЭМ1-1	А2-6
1-1	А2М1-1	1АЭМ2-1	К4-5
	А2М2-1	2АЭМ1-1	1Н4-1
2АЭ-2Б	А2ЕК1-1	2АЭМ2-1	1Н5-1
2АЭ-2А	1АЭЕК1-1	2АЭЕК1-1	2А4-1

К4-1			
1Н4-2			
1Н5-2			
2А4-5			

1Н-1	1Н-5	А2-6	А2-2А	1АЭ-8	2АЭ-6	
2Н-1	1Н1-5	1АЭ-7	А2-2Б	1АЭ-9		
3Н-1	2Н1-5	2АЭ-7	1АЭ-2А	1АЭ-6		
1Н1-1	В24-5	2АЭ-8	1АЭ-2Б	А2-7		
1Н2-1	1В17-5	2АЭ-9	2АЭ-2А	А2-8		
2Н1-1	2В17-5	1-1		А2-9		
2Н2-1	1В14-5					
1В10-5	2В14-5					
2В10-5	1АЭМ1-1					
А2М1-1	1АЭМ2-1					
А2М2-1	2АЭМ1-1					
А2ЕК1-1	2АЭМ2-1					
1АЭЕК1-1	2АЭЕК1-1					

А6-5	А6-1
А9-5	А9-1
А6П-5	А6-5
1ПЭ-1	1ПЭ-5
2ПЭ-1	2ПЭ-5

На отм. -3,600 (ЭМ1-140)

С отм. 8,000 (ЭМ1-129)

С отм. 2,700 (ЭМ1-133)

С отм. 8,000 (ЭМ1-129)

На отм. -3,600 (ЭМ1-140)

На отм. -3,600 (ЭМ1-133)

(ЭМ1-131)

(ЭМ1-138)

(ЭМ1-129)

К9-1	3М1-6	от общей трассы по стене на лотках
К9-5	13М2-3	
К9-40	23М2-3	
2КШ1-1	1Ю3-1	23М1-6 2К7-43
	1Ю5-1	3М1-3 1К7-43
1А10КО	1Ю6-1	К2-43 13М1-6

А8-1			
А8-5			
А10-1			
А10-5			

Из подвала 3,000 (ЭМ1-132)

На планах к соединительным коробкам подведены только кабели от щитов. Кабели, отходящие от соединительных коробок для конвейеров показаны на листах 145, 146, а для остальных механизмов - на листе 144

Ремпункт ЭМ1-137

ТП (ЭМ1-129)

ПСУ (ЭМ1-125,126)

Грузовая площадка

Монтажная площадка

Тепловой ввод

Кмоторная тележек

К N3

К N5

К N7

К N8

Перем.

Отм. 0,000

Отм. +0,300

Отм. +0,800

Отм. +0,900

Отм. +1,200

Отм. +1,600

Отм. +4,100

Отм. 2,200

Отм. 2,700

Отм. 3,000

Отм. 3,600

Отм. 4,000

Отм. 4,100

Отм. 4,500

Отм. 11,000

Отм. 14,000

Отм. 15,000

Отм. 30,000

Отм. 45,000

Отм. 50,000

Отм. 65,000

Отм. 69,000

Отм. 71,000

Отм. 72,000

Отм. 73,000

Отм. 74,000

Отм. 140,000

Отм. 165,000

6000 750 72000 9000

01 02 03 1 2 3 4 5 6 7 8 9 10 11 12 13 14

А Б В Г Д Е Ж И К

24000

1 (ЭМ1-131)

1 (ЭМ1-131)

ГИП	Михайлов		
Н. контр.	Антонова		
Нач. отд.	Окунев		
Гл. спец.	Воронецкий		
Рук. гр.	Шаркова		
Ст. инж.	Бондарь		
Ст. инж.	Лебедев		

Привязан

Инв. №

Инв. № подл. | Подпись и дата | Взам. инв. №

ТП 409-23-56.87 ЭМ1

Щебеночный завод по переработке однородных изверженных и метаморфических пород мощностью 700 тыс. м³ в год.

Главный корпус с железобетонным каркасом.

План расположения электрооборудования и прокладки электрических сетей на отм. 0,000 в осях А3 - 1 (начало)

Стадия	Лист	Листов
Р	128	

Союзгипронеруд Ленинград

Копировал Казакова

Формат А2

План площадок

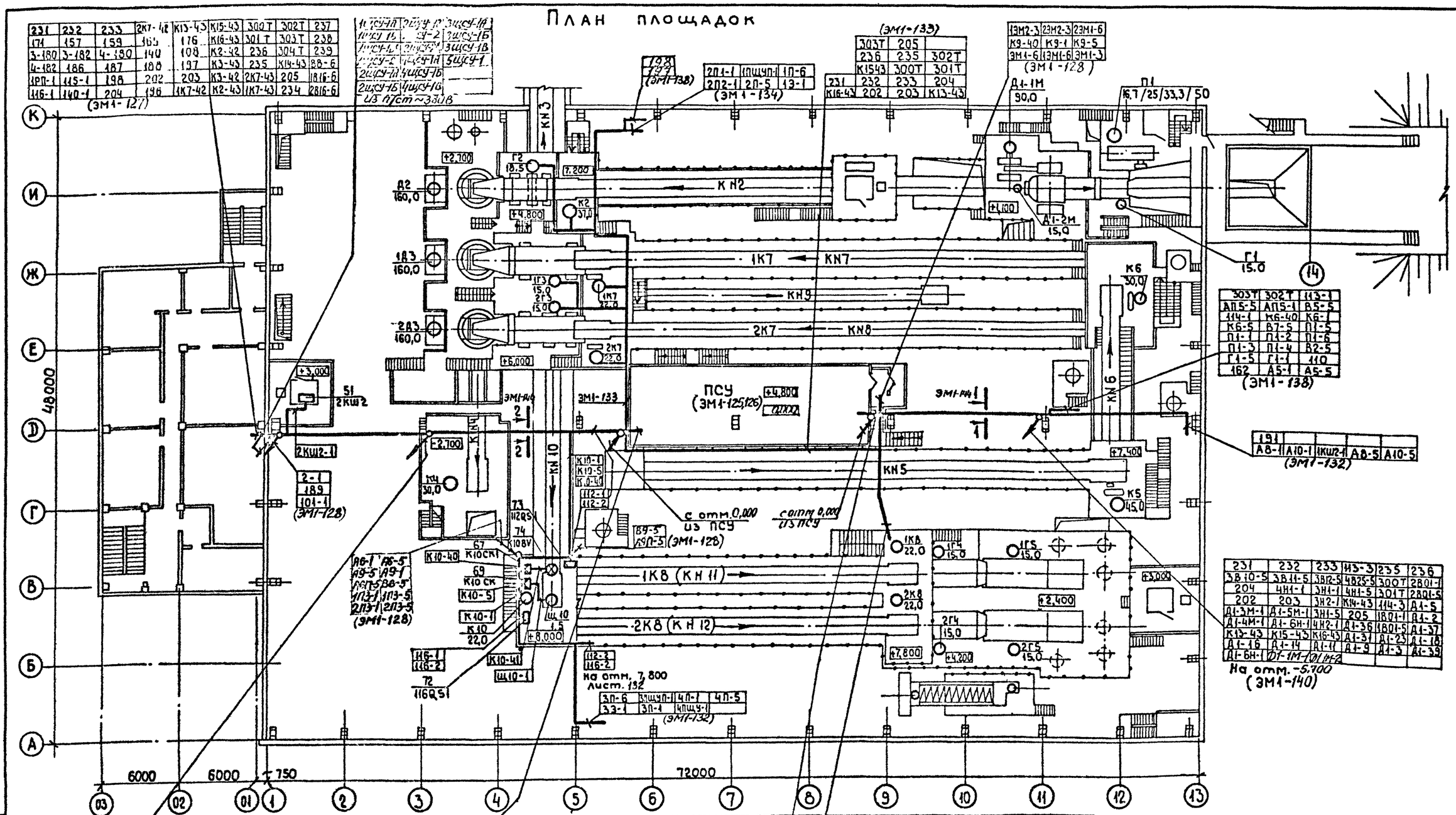

231	232	233	2К7-42	К13-43	К15-43	300Т	302Т	237
171	157	159	165	176	К16-43	301Т	303Т	238
3-180	3-182	4-180	140	108	К2-42	236	304Т	239
4-182	186	187	188	197	К3-43	235	К14-43	В8-6
1РП-1	115-1	198	202	203	К3-42	2К7-43	205	1В16-6
116-1	140-1	204	196	1К7-42	К2-43	1К7-43	234	2В16-6

(ЭМ1-127)

1ЩСУ-1А	2ЩСУ-1А	3ЩСУ-1А
1ЩСУ-1Б	2ЩСУ-2	3ЩСУ-1Б
1ЩСУ-1В	2ЩСУ-1В	3ЩСУ-1В
1ЩСУ-2	4ЩСУ-1А	5ЩСУ-1
2ЩСУ-1А	4ЩСУ-1Б	
2ЩСУ-1Б	4ЩСУ-1В	

Из п/ст ~380В

2П1-1	1ПЩУП-1	1П-6
2П2-1	2П-5	1Э-1

(ЭМ1-134)

(ЭМ1-133)

303Т	205	
236	235	302Т
К1543	300Т	301Т
231	232	233	204
К16-43	202	203	К13-43

1ЭМ2-3	2ЭМ2-3	2ЭМ1-6
К9-40	К9-1	К9-5
ЭМ1-6	1ЭМ1-6	ЭМ1-3

(ЭМ1-128)

303Т	302Т	113-1
АП5-5	АП5-1	В5-5
114-1	К6-40	К6-1
К6-5	В7-5	П1-5
П1-1	П1-2	П1-6
П1-3	П1-4	В2-5
Г1-5	Г1-1	110
162	А5-1	А5-5

(ЭМ1-138)

191				
А8-1	А10-1	1КШ2-1	А8-5	А10-5

(ЭМ1-132)

231	232	233	113-3	235	236
3В10-5	3В11-5	3В12-5	4В25-5	300Т	2В01-1
204	4Н1-1	3Н1-1	4Н1-5	301Т	2В01-5
202	203	3Н2-1	К14-43	114-3	Д1-5
Д1-3М-1	Д1-5М-1	3Н1-5	205	1В01-1	Д1-2
Д1-4М-1	Д1-6Н-1	4Н2-1	Д1-36	1В01-5	Д1-37
К13-43	К15-43	К16-43	Д1-31	Д1-23	Д1-18
Д1-16	Д1-14	Д1-11	Д1-9	Д1-3	Д1-39
Д1-6Н-1	Д1-1М-1	Д1-1М-2			

На отм. -5,700 (ЭМ1-140)

1В12-5	2Н1-5	1В11-5	3Н-1
1В10-5	1Н-5	В24-5	2Н2-1
2В10-5	1Н-1	1Н1-5	1В17-5
2В11-5	2Н-1	1Н1-1	2В17-5
2В12-5	2Н1-1	1Н2-1	К4-1
К4-5	Д2М1-1	2Д3М2-1	115-1
Д2М2-1	Д3М1-1	2Д3ЕК1-1	115-2
Д2ЕК1-1	Д3М2-1	111-2	111-1
1Д3ЕК1-1	2Д3М1-1		

На отм. (ЭМ1-140)

261	4П-5	1ЩСУ-1А	9П-1	К10-1	2А4П-1	4ЩСУ-1В	1Д3Г-1	1Д3-1А	3ЩСУ-1А
278	9П-5	1ЩСУ-1Б		К4-1	2К7-1	2Д3-1А	1Д3ЩУС1	1Д3-1Б	3ЩСУ-1Б
281	111-1	1ЩСУ-1Б	3-1	А6П-1	2Г3-1	2Д3-1Б	1А4П-1	1А4-1	3ЩСУ-1В
276	112-1	1ЩСУ-2	Г2-1	Д2ЩУС-1	275	2А4-1	2КШ2-1	1Г3-1	1К7-1
В8-6	196	104-1	К2-1	А6-1	256	2Д3Г-1	4ЩСУ-1Б	4ЩСУ-1А	271
1В16-6	169	274	К3-1	Д2-1Б	1А4П-5	5ЩСУ-1	А9-1	А9П-1	1А4-5
2В16-6	234	1РП-1	2ЩСУ-1А	Д2-1А	1К7-5	1В13-5	1В14-5	1В15-5	1В16-5
	237	А3-1	2ЩСУ-1Б	2ЩСУ-2	2В14-5	1Г3-5	2А4-5	2А4П-5	2В13-5
	238	А3П-1	2ЩСУ-1В	2ЩСУ-2	2Г3-5	2В15-5	2В16-5	2В17-5	2К7-5
	239	273	1Н2-1	ЩСУП-1А	2Д3ЩУС-1	А9-5	А9П-5	В9-5	140
	266	1ПЩУП-1	2Н1-1	ЩСУП-1Б	Г2-5	А6П-5	2Н1-5	3-180	2К7-40
	267	3ПЩУП-1	2Н2-1	А3-5	К2-5	В6-5	К4-5	3-182	2К7-42
	268	1-1	4ПЩУ-1	А3П-5	К3-5	В8-5	К10-5	1Д3-5	4-182
	282	1Н1-1	269	В3-5	А6-5	1Н1-5	4-180	2Д3-5	186
	255	187	188	189	108	К2-40	К2-42	К3-40	К3-42
	257	157	159	165	170	171	173	176	Д2-5

279	Д1-40	Д1-39	Д1-37	Д1-36	Д1-33	Д1-32	Д1-31	162	Д1-2
К5-40	2Г4-5	1Г5-1	1Г4-1	1К8-1	Н7-1	2П2-1	Г1-1	П1-1А	Д1-3
Д1-5	2ПС1-5	1КЛ1-1А	1В01-1	1П2-1	Н4-1А	2Э-1	2П1-1	П1-1Б	Д1-5
П1-6	А10-5	2Г4-1	2К8-1	1КЛ1-1Б	Н4-1Б	3Н1-1	А7-1	П1-1В	Д1-6
149	В20-5	2В01-1	2П2-1	2Г5-1	Н5-1А	3Н2-1	А5-1	П1-1Г	Д1-61
К6-40	В23-5	А10-1	2КЛ1-1Б	2КЛ1-1А	Н5-1Б	4Н1-1	А7П-1	К1-1	Д1-7
К9-40	2П2-5	1Г4-5	1К8-5	А10П-1	П1-5	4Н2-1	А5П-1	А8-1	Д1-8
К10-40	А8П-5	1ПС1-5	1КЛ1-5	1Г5-5	А1-5	А8П-1	К5-1	А1-1	Д1-9
1ЭМ2-3	В21-5	А8-5	2К8-5	1В19-5	А1П-5	Н8-1	К6-1	А2-1	Д1-11
2ЭМ2-3	К9-5	А5П-5	2КЛ1-5	2Г5-5	А2-5	Н9-1	К9-1	А1П-1	Д1-12
ЭМ1-3	А5-5	В7-5	К5-5	2В19-5	А2П-5	Н6-1	102-1	А2П-1	Д1-14
113-1	В5-5	А7-5	А7П-5	К6-5	К1-5	Г1-5	В2-5	В1-5	Д1-15
148	1П2-5	В22-5	Д1-1М	Д1-1М-2	Д1-2М-1	Д1-3М-1	Д1-4М-1	Д1-5М-1	Д1-16
151	А10П-5	1В01-5	Д1-6Н-1	Д1-8М-1	1КШ-1	103-1	105-1	106-1	Д1-18
194	258	1КШ2-1	114-1	1К8-40	1ЭМ1-6	2ЭМ1-5	197	145	Д1-23
195	2К8-40	К5-40	1ЭМ1-5	2ЭМ1-6	ЭМ1-5	ЭМ1-6	К4-40	146	Д1-30
254	253	251	272	252	270	260	280	259	277

145	146	149	К8-40	2К8-40	148	151	194
Н4-1А	2К8-5	1ПС1-5	1К8-5	1Г5-1	195	197	198
Н4-1Б	2К8-1	К5-1	1К8-1	В20-5	В25-5	В29-5	В31-5
Н5-1А	1КЛ1-5	К5-5	1Г4-1	А10П-1			
Н5-1Б	А10П-5	1В18-5	2В18-5	В21-5			
Н6-1	В22-5	В23-5	А8П-1	А8П-5			
Н7-1	2Г4-1	2Г5-1	2В19-5	2ПС1-5			
Н8-1	2КЛ1-5	1Г4-5	1Г5-5	2Г4-5			
Н9-1	2Г5-5	1К8-40	2К8-40	К5-40			
2КЛ-1Б	2КЛ-1А	1КЛ-1Б	1КЛ-1А	1В19-5			

(ЭМ1-132)

Привязан

Инв. №

ГИП	Михайлов	
Н. контр.	Антонова	
Нач. отд.	Окунев	
Гл. спец.	Вороненков	
Рук. гр.	Царкова	
Ст. инж.	Бондур	
Инж.	Лебедев	

ТП 409-23-56.87 ЭМ1

Щебеночный завод по переработке однородных изверженных и метаморфических пород мощностью 700 тыс. м³ в год

Главный корпус с железобетонным каркасом

План расположения электрооборудования и прокладки электрических сетей на отм. 0,000 в осях 03-14 (окончание)

Стадия	Лист	Листов
Р	129	

Союзгипронеруд Ленинград

Типовой проект 409-23-56.87 Альбом 13

Инв. № подл. | Подпись и дата | Взам. инв. №

Копировал Казакова

Формат А2

Типовой проект 409-23-56.87 Альбом 13

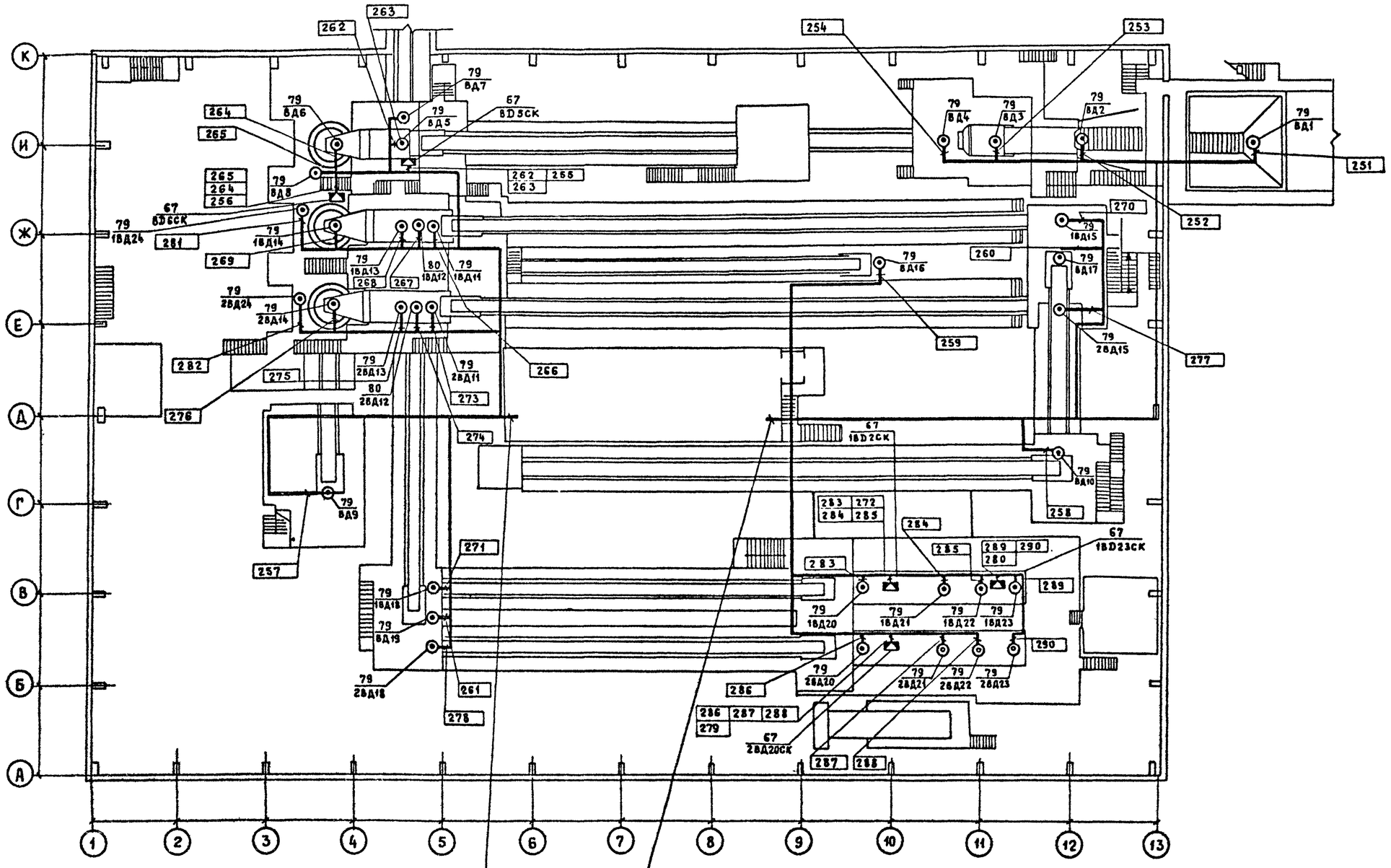

266	257	271
267	274	261
268	273	278
282	269	281
	275	276
255	256	

(ЭМ1-129)

254	252	259
253	270	277
251	260	258
272	280	279

(ЭМ1-129)

Привязан

Инв.№ подл. | Подпись и дата | Взам. инв.№

ГИП	Михайлов		
Н.контр.	Антонова		
Нач.отд.	Окунев		
Гл.спец.	Вороненков		
Рук.гр.	Шаркова		
Ст.инж.	Бондур		
Инж.	Лебедев		

ТП 409-23-56.87 ЭМ1

Щебеночный завод по переработке однородных изверженных и метаморфических пород мощностью 700 тыс. м3 в год

Главный корпус с железобетонным каркасом

План расположения электрооборудования и прокладки электрических сетей на отм. 0.000 в осях 1-13

Стадия	Лист	Листов
Р	130	

Союзгипронеруд Ленинград

Копир. Шкадовская

Формат А2

Типовой проект 409-23-56.87 Альбом 13

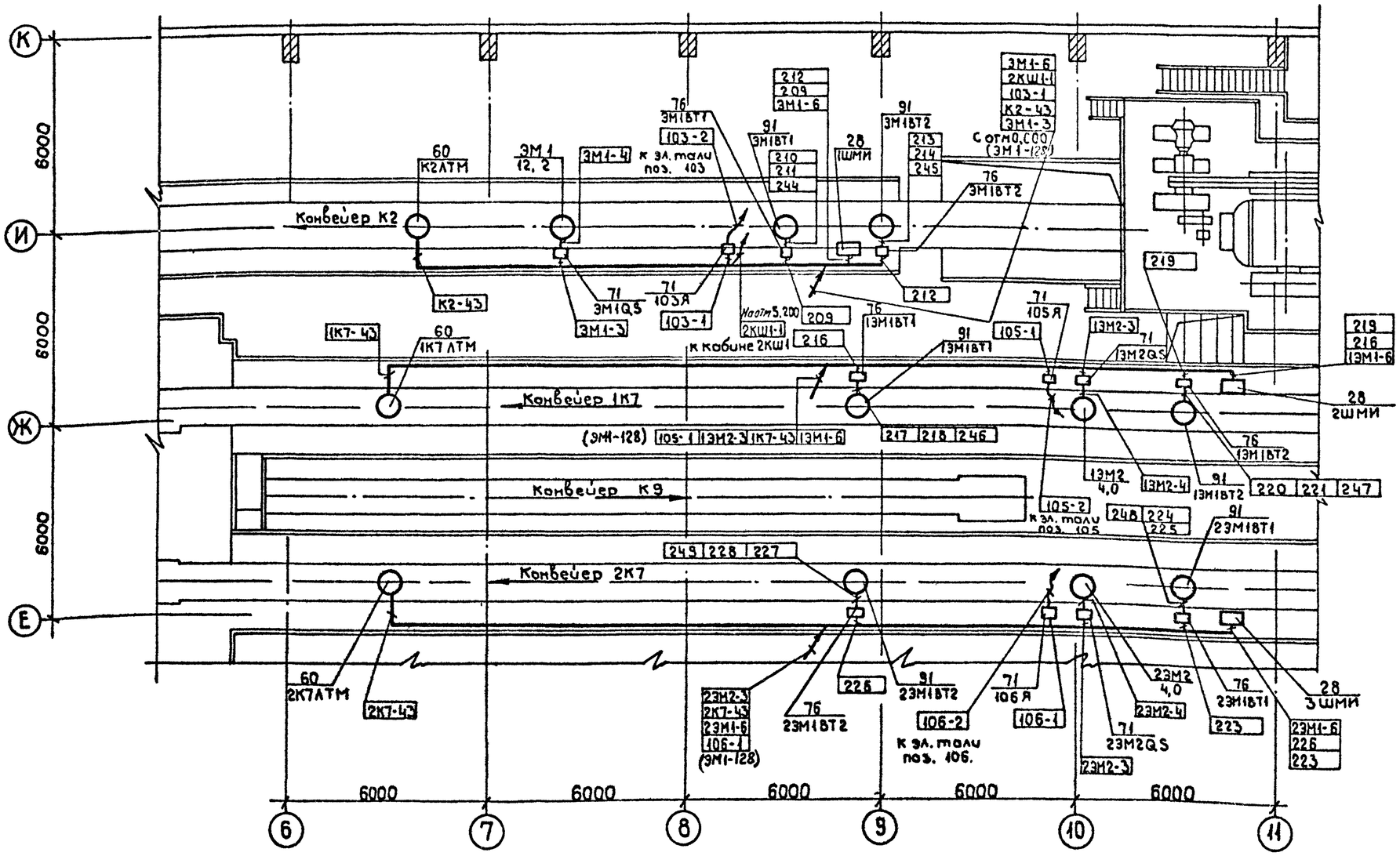

Разрез 1-1

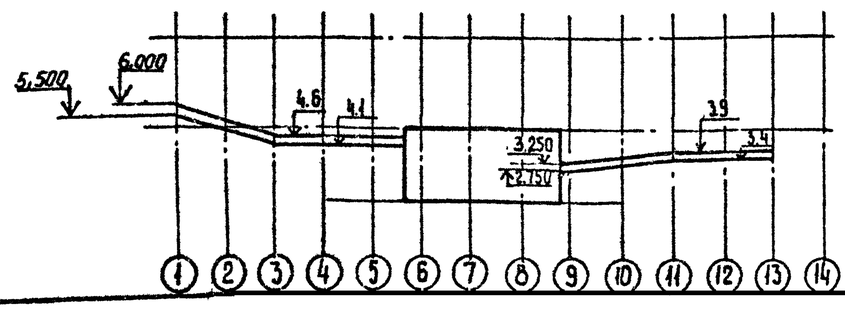

Привязан

Инв. №

ГИП	Михайлов	
Н.контр.	Антонова	
Нач. отд.	Окунев	
Гл. спец.	Вороненко	
Рук. гр.	Шаркова	
Ст. инж.	Бондарь	
Инж.	Лебедев	

ТП 409-23-56.87 ЭМ1

Щебеночный завод по переработке однородных изверженных и метаморфических пород производительностью 700 тыс. т/с в год

Главный корпус с железобетонным каркасом.

План расположения электрооборудования и прокладки электрических сетей на отм. 0,000 в осях 6-11

Стадия	Лист	Листов
Р	131	

Союзгипронеруд Ленинград

Инв. № подл. | Подпись и дата | Взам. инв. №

Копировал, Казакова

Формат А2

Типовой проект

409-23-56.87 Альбом 13

Инв. № подл. | Подпись и дата | Взам. инв. №

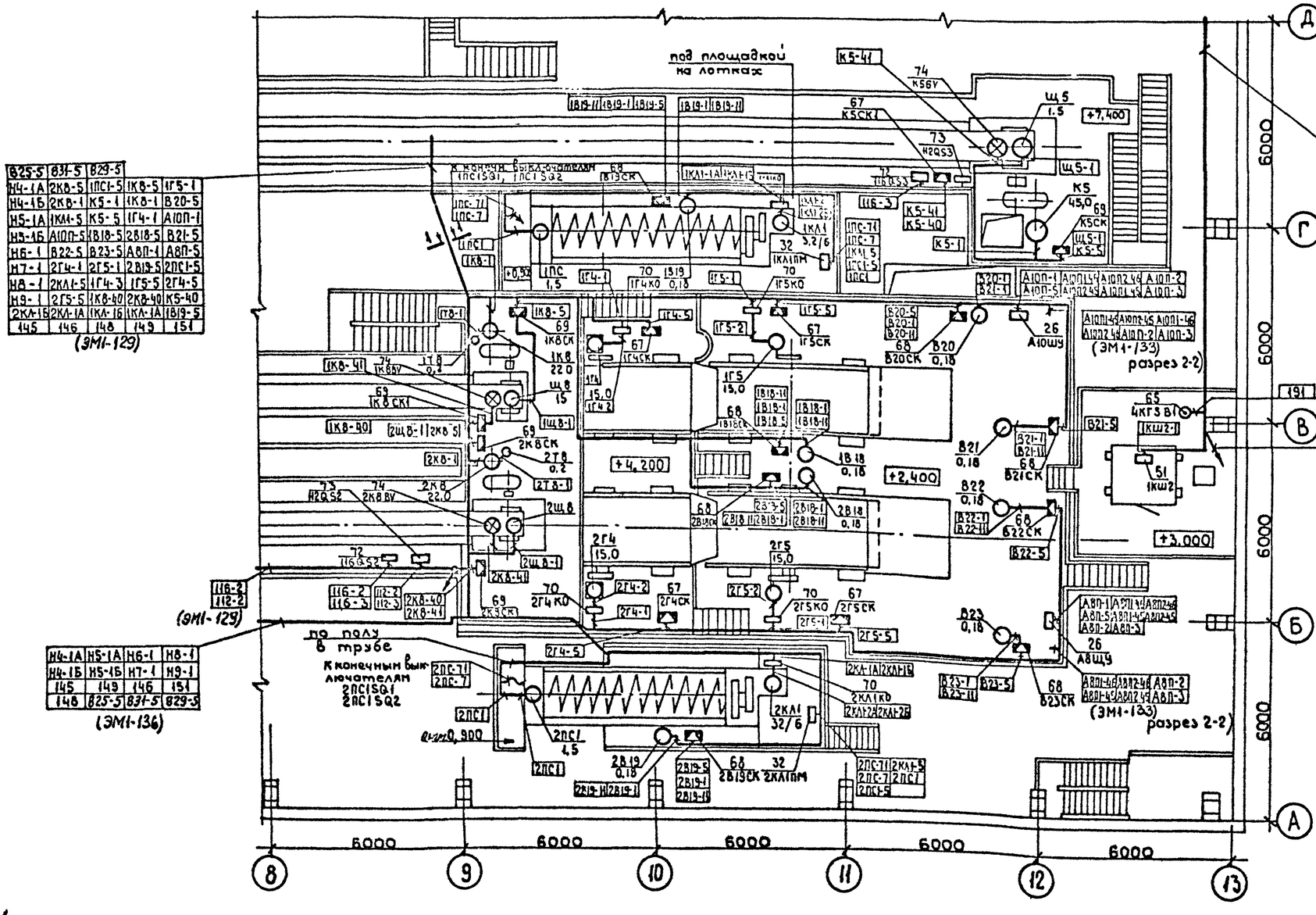

Б25-5	Б31-5	Б29-5			
Н4-1А	2К8-5	1ПС1-5	1К8-5	1Г5-1	
Н4-1Б	2К8-1	К5-1	1К8-1	В20-5	
Н5-1А	1КА1-5	К5-5	1Г4-1	А10П-1	
Н5-1Б	А10П-5	1В18-5	2В18-5	В21-5	
Н6-1	В22-5	В23-5	А8П-1	А8П-5	
Н7-1	2Г4-1	2Г5-1	2В19-5	2ПС1-5	
Н8-1	2КА1-5	1Г4-3	1Г5-5	2Г4-5	
Н9-1	2Г5-5	1К8-40	2К8-40	К5-40	
2КА-1Б	2КА-1А	1КА-1Б	1КА-1А	1В19-5	
145	146	148	149	151	

(ЭМ1-129)

Н4-1А	Н5-1А	Н6-1	Н8-1
Н4-1Б	Н5-1Б	Н7-1	Н9-1
145	149	146	151
148	Б25-5	Б31-5	Б29-5

(ЭМ1-136)

1-1

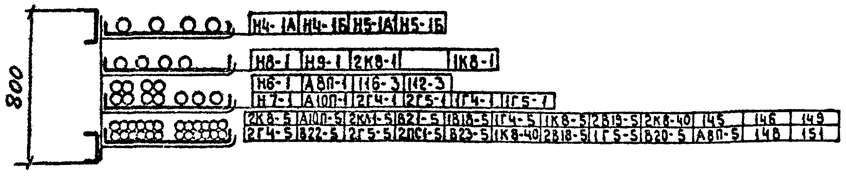

Привязан

Инв. №

ГИП	Михайлов		
Н.контр.	Антонова		
Нач.отд.	Окунев		
Гл.спец.	Вороненко		
Рук.гр.	Шаркова		
Ст.инж.	Бондур		
Инж.	Лебедев		

ТП 409-23-56.87 ЭМ1

Щебеночный завод по переработке однородных изверженных и метаморфических пород мощностью 700 тыс. м³ в год.

Главный корпус с железобетонным каркасом.

План расположения электрооборудования и прокладки электрических сетей на отм. 0,000 в осях 8-13

Стадия	Лист	Листов
Р	132	

Союзгипроруд Ленинград

Копировал

Альбом 13

409-23-56.87

Типовой проект

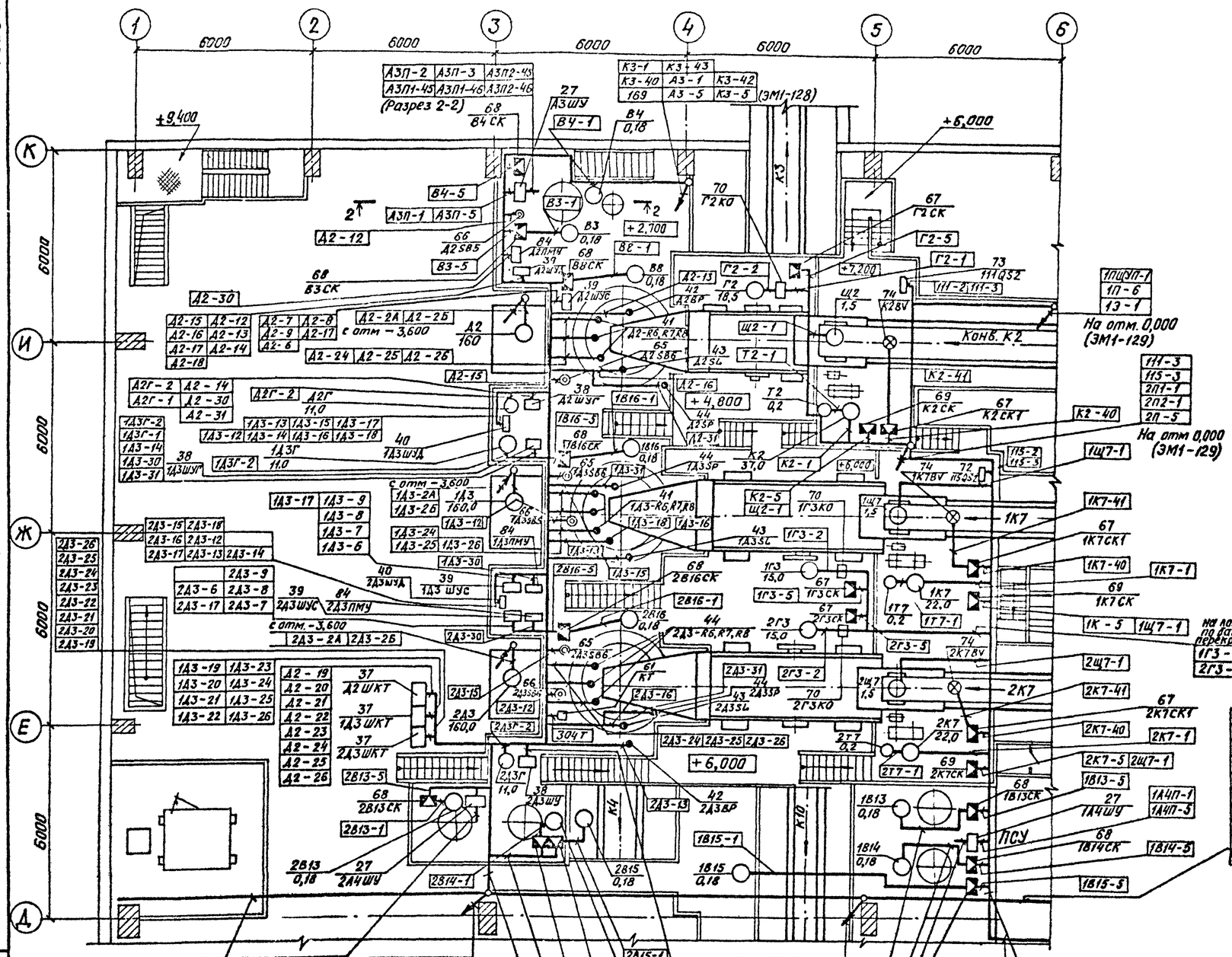

Разрез 2-2

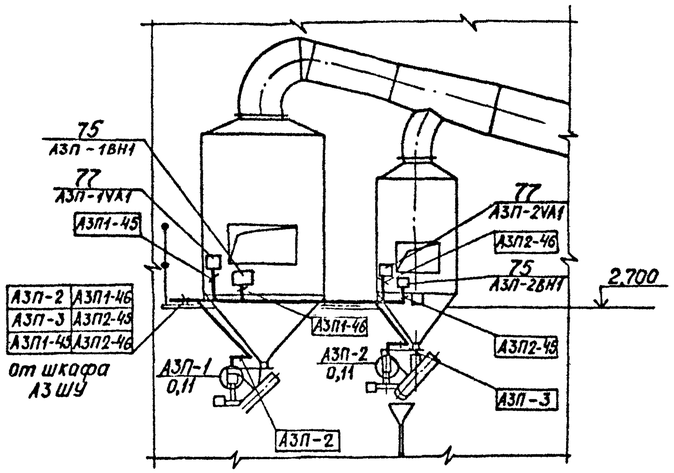

1. Расстановка электроаппаратуры на пылеуловителях А8П, А10П, 1А4, 2А4 аспирационных систем АС-8, АС-10, АС-4, АС-5 аналогична приведенной для пылеуловителей А3-П аспирационной системы АС-3 с соответствующей привязкой технологического оборудования по общему плану корпуса.
2. Полную схему подключения соединительных коробок для всех вентилей лист ЭМ1-144, для конвейеров К2, 1К7, 2К7 лист ЭМ1-145,146.
3. Технические требования и общие примечания к разводке ЭМ1-147.

Г2-1	2Г3-1	2К7-40	1А4-5	А3П-1	2В13-5	2Д3-2А	1-1	171	186	165	1К7-42
Г2-5	2Г3-5	1А4П-1	2А4-1	А3П-5	2В14-5	2Д3-2Б	Д2Г-1	3-180	115-1	140	К2-42
К2-1	1К7-1	1А4П-5	2А4-5	В8-5	2В15-5	1ПЩУП-1	1Д3Г-1	4-182	159	188	К3-43
К2-5	1К7-5	1В13-5	А3-1	1В16-5	Д2-2А	1Э-1	2Д3Г-1	1РП-1	4-180	196	К3-42
К2-40	1К7-40	1В14-5	А3-5	2В16-5	Д2-2Б	2П1-1	К3-1	116-1	187	176	К2-43
1Г3-1	2К7-1	1В15-5	В3-5	2А4П-1	1Д3-2А	2П2-1	К3-5	157	198	108	2К7-43
1Г3-5	2К7-5	1А4-1	В4-5	2А4П-5	1Д3-2Б	2П-5	К14-43	3-182	2К7-42	197	1К7-43
1ЩСУ-1А	1ЩСУ-1Б	1ЩСУ-1В	1ЩСУ-2	205	234	237	238	239	В8-6	1В16-6	2В16-6
2ЩСУ-1А	2ЩСУ-1Б	2ЩСУ-1В	2ЩСУ-2	2ЩСУ-2ЖК	ЩСУП3-1А	ЩСУП3-1Б	3ЩСУ-1Б	3ЩСУ-1А	3ЩСУ-1Б	5ЩСУ-1	4ЩСУ-1А
4ЩСУ-1Б	4ЩСУ-1В										

(ЭМ1-129)

231	232	159	165	1П-6
171	157	4-180	140	1ЩСУ-1А
3-180	3-182	187	188	1ЩСУ-1Б
4-182	186	198	202	1ЩСУ-1В
1РП-1	115-1	204	196	1ЩСУ-2
116-1	233	2К7-42	К13-43	2ЩСУ-1А
176	197	1К7-42	К16-43	2ЩСУ-1Б
108	203	К15-43	К2-42	2ЩСУ-1В
К3-43	К2-42	300Т	236	2ЩСУ-2
К3-42	К2-43	301Т	235	2ЩСУ-2ЖК
2К7-43	1К7-43	302Т	303Т	ЩСУП3-1А
304Т	К14-43	205	234	ЩСУП3-1Б
237	238	239	В8-6	3ЩСУ-1А
1В16-6	2В16-6	3ЩСУ-1Б	5ЩСУ-1	3ЩСУ-1Б
4ЩСУ-1Б	4ЩСУ-1В	4ЩСУ-1А	3ЩСУ-1В	

(ЭМ1-129)

2А4П2-46	2А4П-2
2А4П2-45	2А4П-3
2АП1-46	2А4П1-45

(Разрез 2-2)

2А4-1	Д2-2А	
2А4-5	Д2-2Б	Д2-19
115-1	1Д3-2А	Д2-20
115-2	1Д3-2Б	Д2-21
1Д3-19	2Д3-2А	Д2-22
1Д3-20	2Д3-2Б	Д2-23
1Д3-21	1Д3-23	2Д3-19
1Д3-22	2Д3-20	2Д3-21
Д2-6	2Д3-22	2Д3-23
1Д3-7	1-1	Д2-7
2Д3-7	1Д3-8	Д2-8
2Д3-8	1Д3-9	Д2-9
2Д3-9	1Д3-6	2Д3-6

(ЭМ1-128)

А3-1	1В16-5	304Т
А3-5	2В16-5	2В14-5
В3-5	2А4П-1	2В15-5
В4-5	2А4П-5	В8-5
А3П-1	2В13-5	А3П-5

Под отм 2,700 на лотках

1А4-1	1А4-5

на отм. 0,000 (ЭМ1-128)

2Д3-14	2Д3Г-1
2Д3-30	2Д3Г-2
2Д3-31	

1А4П-2	1А4П1-46
1А4П-3	1А4П2-45
1А4П1-45	1А4П2-46

(Разрез 2-2)

1Э-1	2П-5
1ПЩУП-1	2П1-1
Г2-1	1Г3-1
Г2-5	1Г3-5
К2-1	2Г3-1
К2-5	2Г3-5
К2-40	2К7-1

1П-6	2П2-1		
2К7-5	1А4П-1		
2К7-40	1А4П-5		
1К7-1	1В13-5		
1К7-5	1В14-5		
1К7-40	1В15-5		

(ЭМ1-129)

231	232	233	204	К16-43
202	203	К13-43	К15-43	300Т
			301Т	236
			235	302Т
			303Т	205

Постене ПСУ

ГИП	Михайлов		
Н.контр	Антонова		
Нач.отд	Окунев		
Гл.спец.	Вороненков		
Рук.гр.	Шаркова		
Ст.инж.	Бондур		
Ст.инж.	Лебедев		

Привязан:

Инв. №

ТП 409-23-56.87 ЭМ1

Щебеночный завод по переработке однородных изверженных и метаморфических пород мощностью 700 тыс. м³ в год

Главный корпус с железобетонным каркасом

Стадия	Лист	Листов
Р	133	

План расположения электрооборудования и прокладки электрических сетей на площадках в осях 1-6

Союзгипронеруд Ленинград

Копировал:

Формат: А2

Инв. № подл. | Подпись и дата | Взам. инв. №

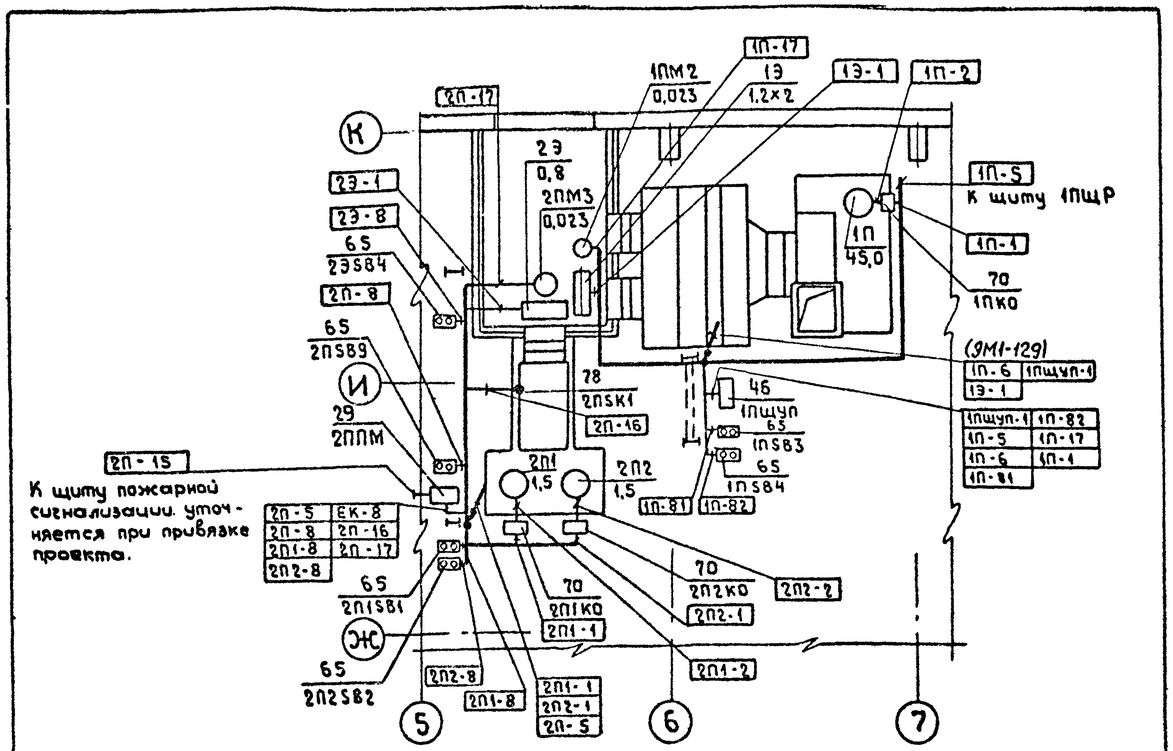

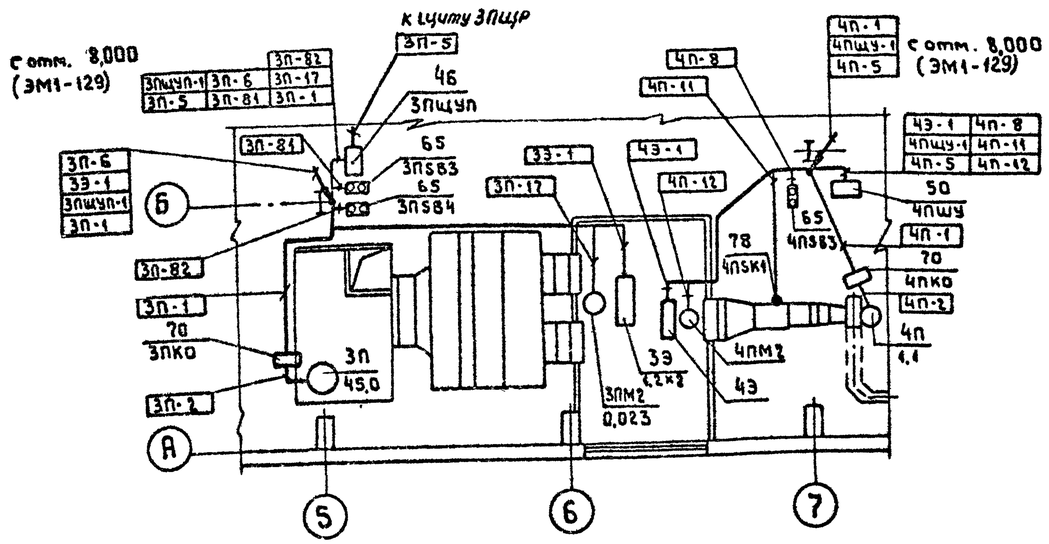

ТП			ЭМ1		
ГИП	Михайлов		Щебеночный завод по переработке однородных изверженных и метаморфических пород мощностью 700тыс. м³ в год.		
Н.контр	Антонова		Главный корпус с железобетонным каркасом.	Стадия	Лист	Листов
Нач.отд.	Окунев			Р	134	
Гл.спец	Вороненков		План расположения электрооборудования и прокладки электрических сетей на отм. 0,000 в осях 5-7	Союзгипронеруд Ленинград		
Рук.гр.	Шаркова					
Ст.инж.	Бондур					
Ст.инж	Лебедев					

Привязан

Инв. №

Копировал

Формат А3

Альбом 13

Марка, поз.	Обозначение	Наименование	Кол.	Масса ед, кг	Приме-чание
1		Труба ф70 мм.	36		М
		ГОСТ 10704-76*			
2		Сталь полосовая 4×40	10		М
		ГОСТ 103-76*			

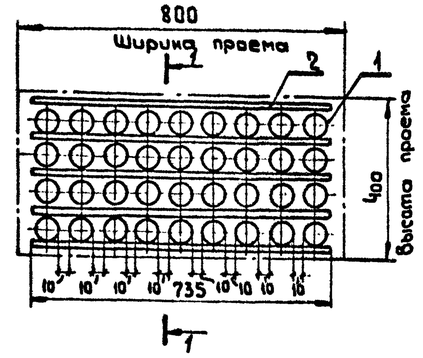

ТП 409-23-56.87			ЭМ1		
ГИП	Михайлов		Щебеночный завод по переработке однородных изверженных и метаморфических пород мощностью 700тыс. м³ в год.		
Н.контр	Антонова		Главный корпус с железобетонным каркасом.	Стадия	Лист	Листов
Нач.отд.	Окунев			Р	135	
Гл.спец	Вороненков		Блок трубный для прохода кабелей через стены	Союзгипронеруд Ленинград		
Рук.гр.	Шаркова					
Ст.инж.	Бондур					
Инж.	Лебедев					

Привязан

Инв. №

Копировал

Формат А3

Типовой проект

409-23-56.87

Инв. № подл. | Подпись и дата | Взам. инв. №

Типовой проект 409-23-56.87 Альбом 13

Инв. № подл. | Подпись и дата | Взам. инв. №

Пульпонасосная

План на отм. 0,000

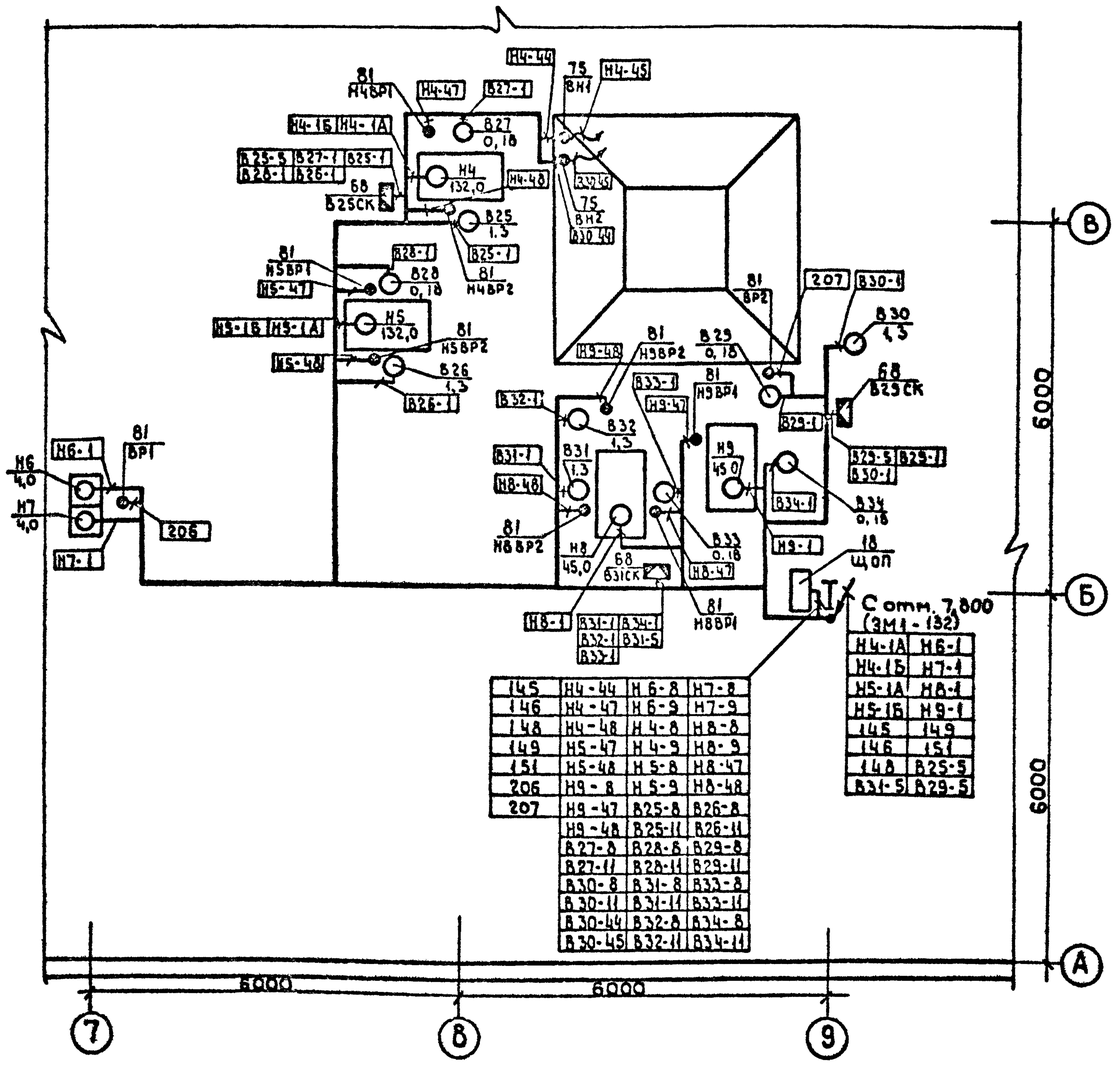

1. Технические требования к занулению и общие примечания ЭМ1-147
2. Разводку кабелей вести в полу в винипластовых трубах.
3. Кнопки устанавливаются непосредственно у механизмов.

Привязан

Инв. №

ГИП	Нижайлов		
Н. контр.	Антонова		
Нач. отд.	Окунев		
Гл. спец.	Вороненков		
Рук. гр.	Шаркова		
Ст. инж.	Чарыгина		
Инж.	Арбузов		

ТП 409-23-56.87 ЭМ1

Щебенчатый завод по переработке однородных изверженных и метаморфических пород мощностью 700 тыс. м3 в год

Главный корпус с железобетонным каркасом

Стадия	Лист	Листов
Р	136	

План расположения электрооборудования и прокладки электрических сетей на отм. 0,000 в осях 7-9

Союзгипроруд Ленинград

Копировал Казакова

Формат А2

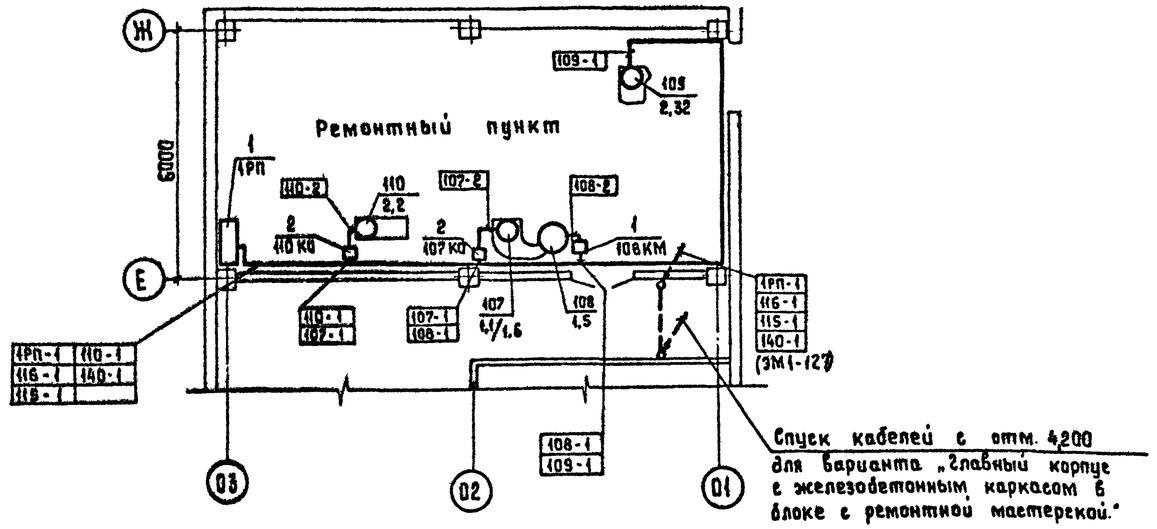

Марка, поз.	Обозначение	Наименование	Кол.	Масса ед., кг	Примечание
1		Пункт распределительный 1РП	1		
2		Коробка ответвительная У994	2		
3	ПНВ-31	Пускатель ПНВ-31	1		
4		Сталь полосовая 4×40	40		М
5		Сталь полосовая 4×25	20		М

Инв. № подл. | Подпись и дата | Взам. инв. №

Привязан

Инв. №

ГИП	Михайлов	
Н.контр.	Антонова	
Нач.отд.	Окунев	
Гл.спец.	Вороненков	
Рук.гр.	Шаркова	
Ст.инж.	Бондур	
Ст.инж.	Лебедев	

ТП 409-23-56.87 ЭМ1

Щебеночный завод по переработке однородных изверженных и метаморфических пород мощностью 700 тыс. м³ в год

Главный корпус с железобетонным каркасом

Стадия	Лист	Листов
Р	137	

План расположения электрооборудования и прокладки электрических сетей на отм. 0.000 в осях 03-01

СОЮЗГИПРОНЕРУД
Ленинград

Копировал

Формат А2

Альбом 13

409-23-56.87

Типовой проект

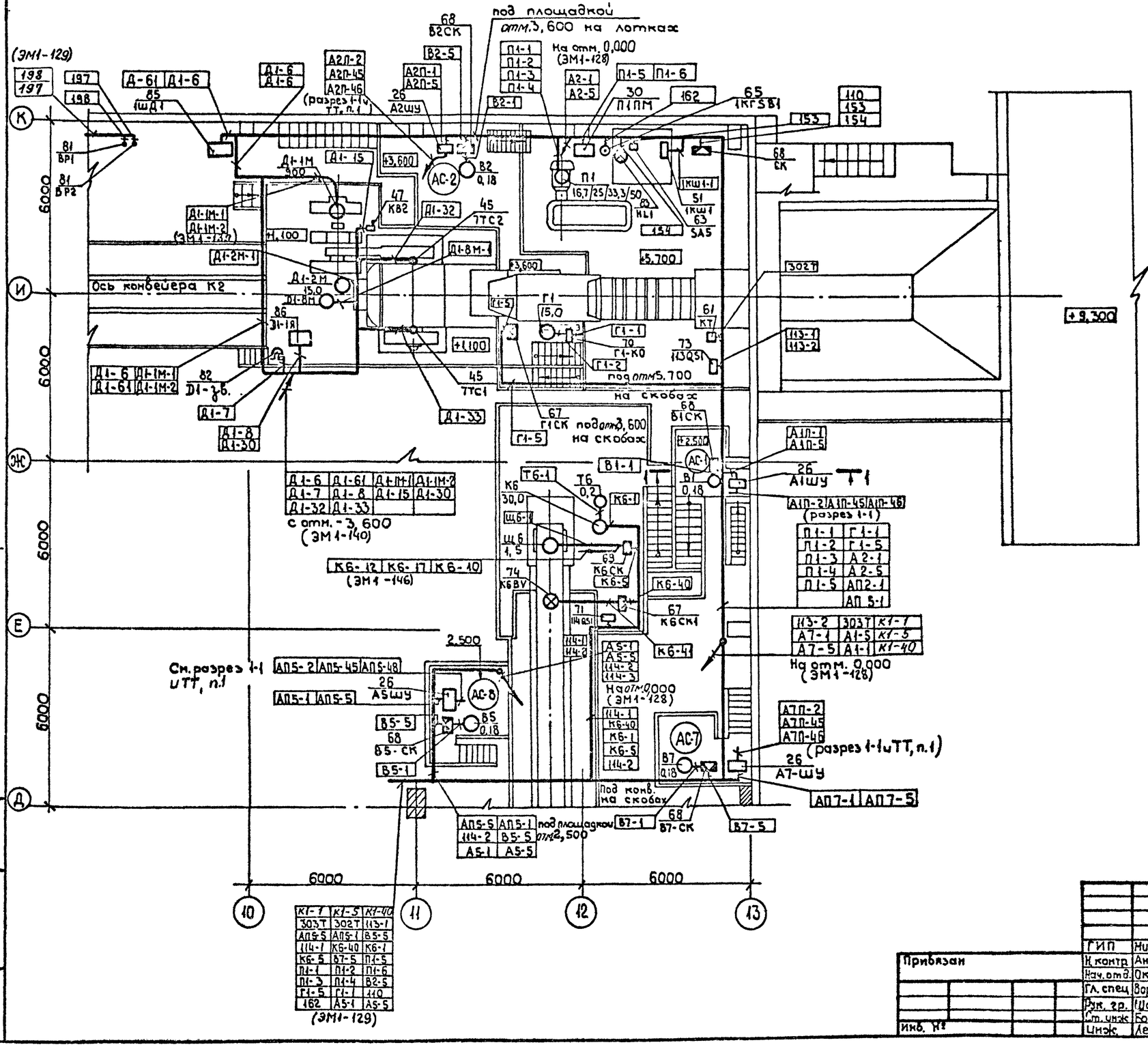

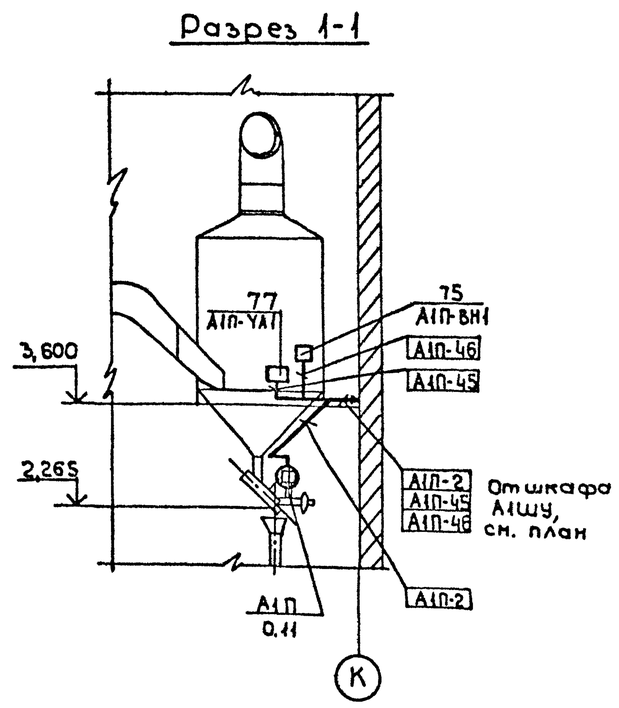

Расстановка электроаппаратуры на пылеуловителях аспирационных систем АС-2 (А2), АС-6 (А6), АС7(А7), АС-8 (А5), АС-9 (А9) аналогично выполненной для системы АС-1 (А1), с привязкой технологического оборудования по общему плану.

ГИП	Михайлов		ТП 409-23-56.87 ЭМ1
К. контр	Антонова		Щебеночный завод по переработке однородных изверженных и метаморфических пород мощностью 700 тыс. м³ в год.
Нач. отд.	Окунев		Главный корпус с железобетонным каркасом
Гл. спец	Вороненков		Стадия Р; Лист 138; Листов
Рук. гр.	Шаркова		План расположения электрооборудования и прокладки электрических сетей на отм. 0,000 в осях 10-13
Ст. инж.	Бондур		Союзгипронеруд Ленинград
Инж.	Лебедев		

Привязан

Инв. №

Инв. № подл. | Подп. и дата | Взам. инв. №

Копировал. Казакова

Формат А2

Типовой проект 409-23-56.87 Альбом 13

Фрагмент 1

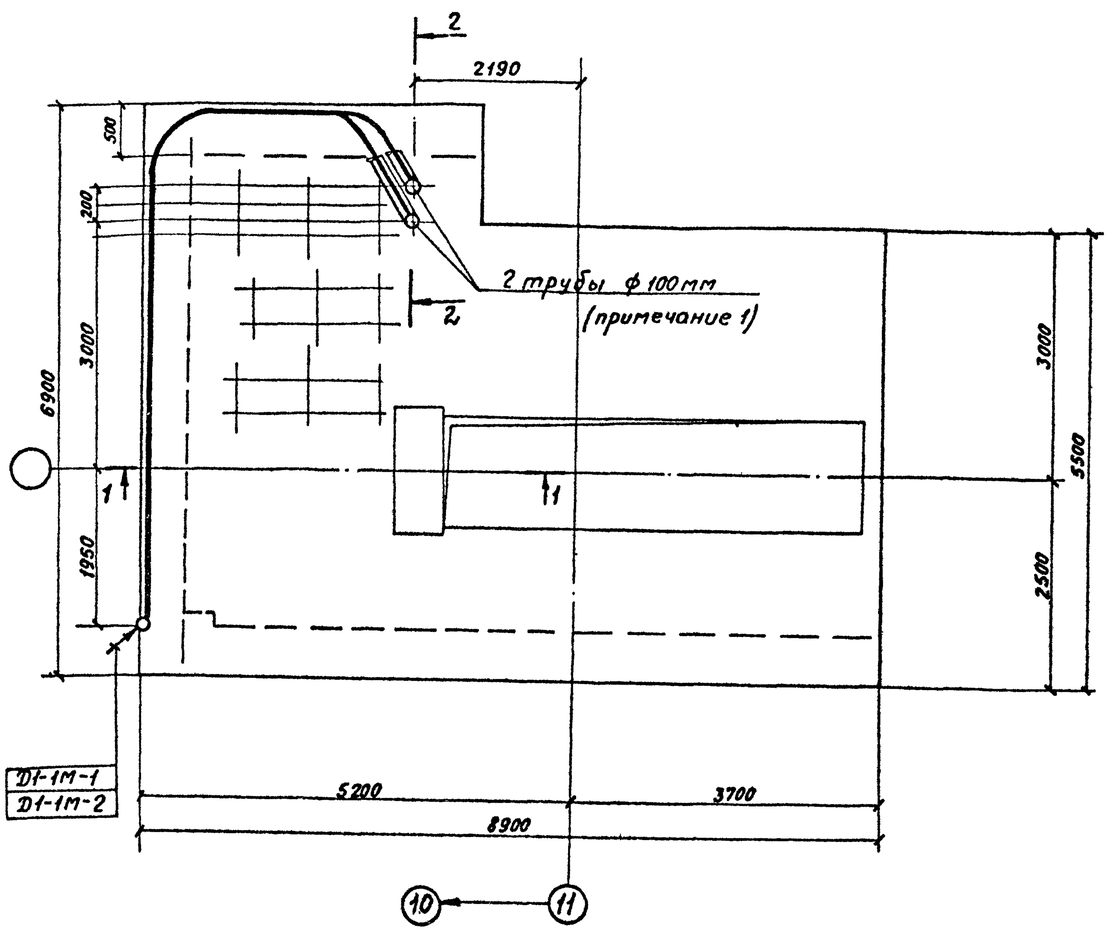

План на отм. -3,600

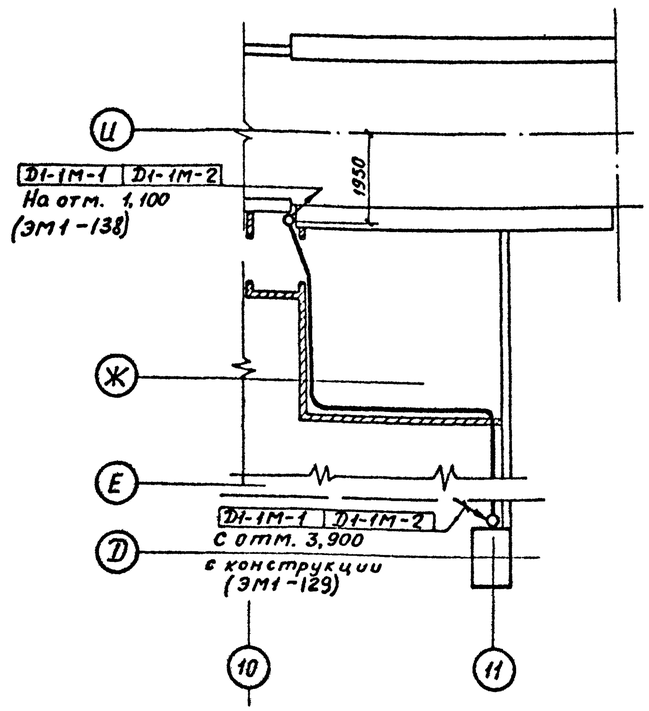

Трубы для подвода кабелей к двигателю дробилки закладываются по чертежам марки КЖ института „Промстройпроект".

1-1

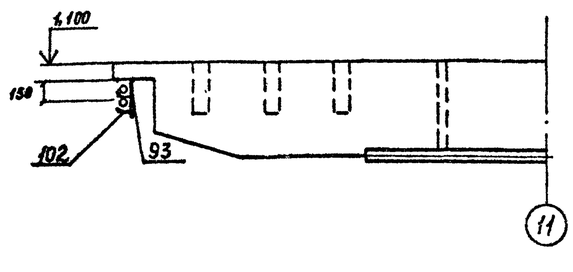

2-2

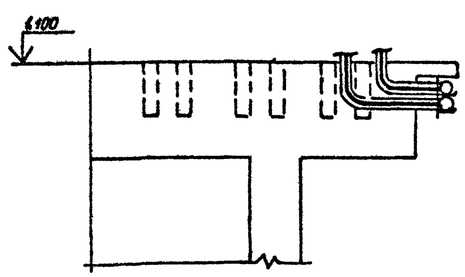

Привязан	ГИП	Михайлов	
	Н. контр.	Антонова	
	Нач. отд.	Окунев	
	Гл. спец.	Вороненков	
	Рук. гр.	Шаркова	
	Ст. инж.	Шурыгина	
Инв. №	Ст. инж.	Бондур	

ТП 409-23-56.87 ЭМ1

Шеберочный завод по переработке однородных изверженных и метаморфических пород мощностью 700 тыс. т в год

Главный корпус с железобетонным каркасом

План прокладки электрических сетей на отм. -3,600; 1,100 в осях 10-11

Стадия	Лист	Листов
Р	139	

Союзгипронеруд Ленинград

Копир. Шкадовская

Формат А2

Инв. № подл. | Подпись и дата | Взам. инв. №

План на отм. -3,600, -5,700

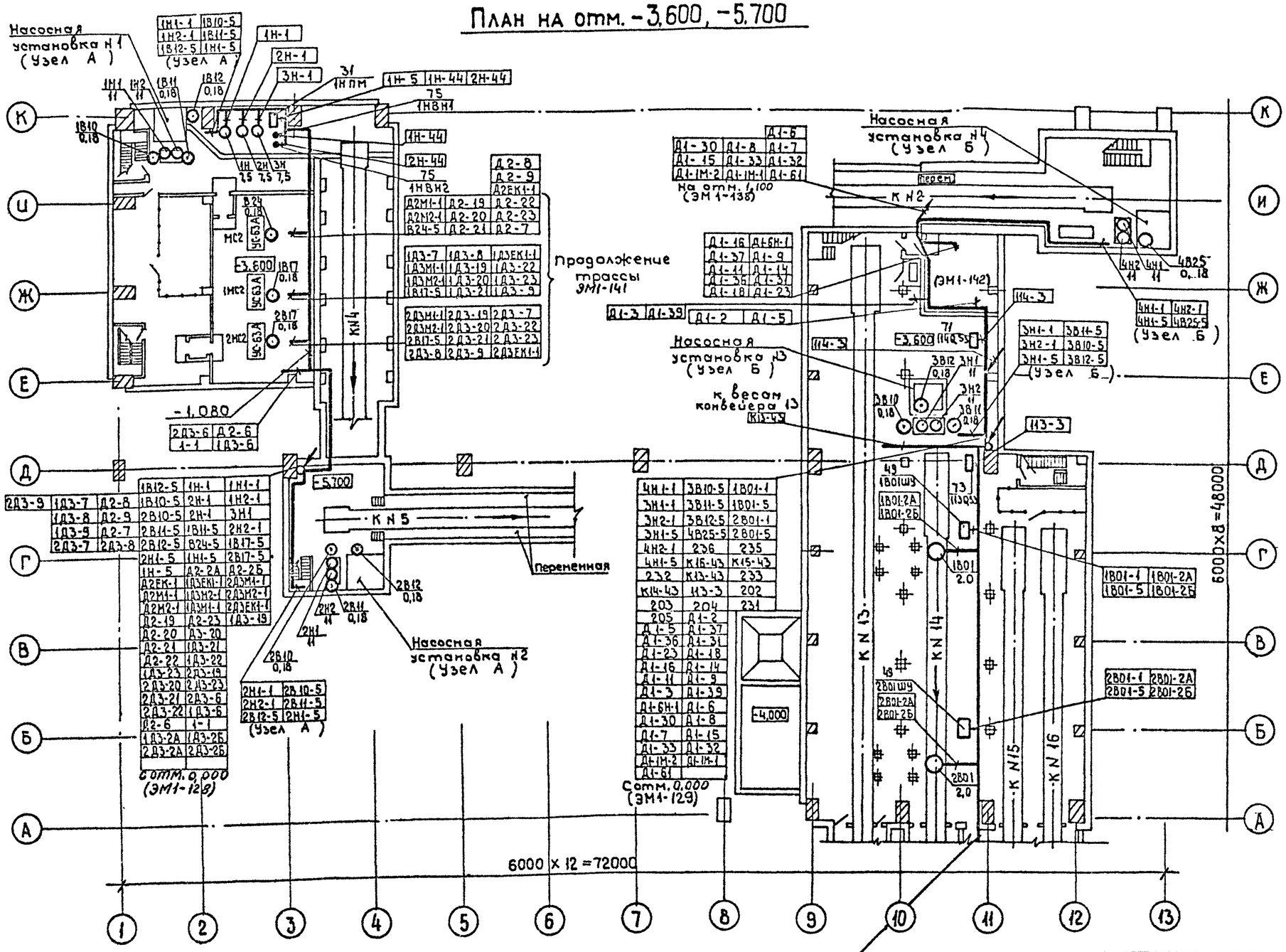

Узел А

(для насосных установок N2-N4 узел аналогичен)

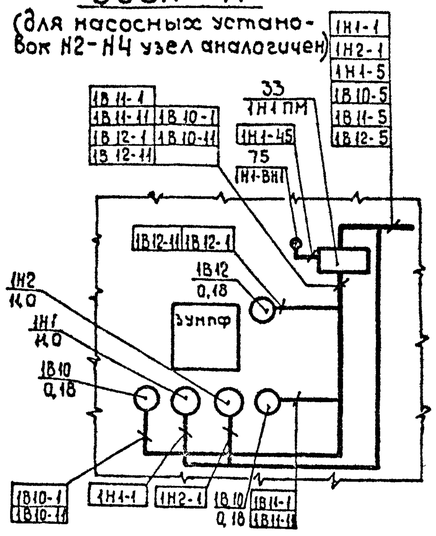

Узел Б

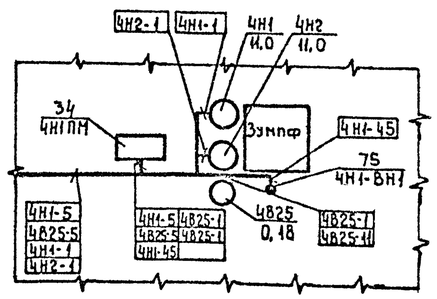

К14-43	301Т	232	К16-43
205	300Т	231	236
	202	204	203
	233	235	К15-43

В перегрузочный узел по галерее на лотках.

Типовой проект 409-23-56.87 Альбом 13

Инв. № подл. | Подпись и дата | Взам. инв. №

Прибязан

Инв. №

ГИП	Михайлов		
Н.контр.	Антонова		
Нач.отд.	Окунев		
Гл. спец.	Воронецкий		
Рук. гр.	Шаркова		
Ст. инж.	Бондур		
Инж.	Лебедев		

ТП 409-23-56.87 ЭМ1

Щебеночный завод по переработке однородных изверженных и метаморфических пород мощностью 700 тыс. м³ в год.

Главный корпус с железобетонным каркасом.

Стадия	Лист	Листов
Р	140	

План расположения электрооборудования и прокладки электрических сетей на отм. -3,600–5,700 в осях 1-13

Союзгипронеруд Ленинград

Копировал. Казакова Формат А2

Альбом 13

409-23-56.87

Типовой проект

План на отм. - 3,600

Маслостанции УС-63А (3 шт.) дробилок D2, 1D3, 2D3

(КСД-1750 Гр. КМД-1750Т)

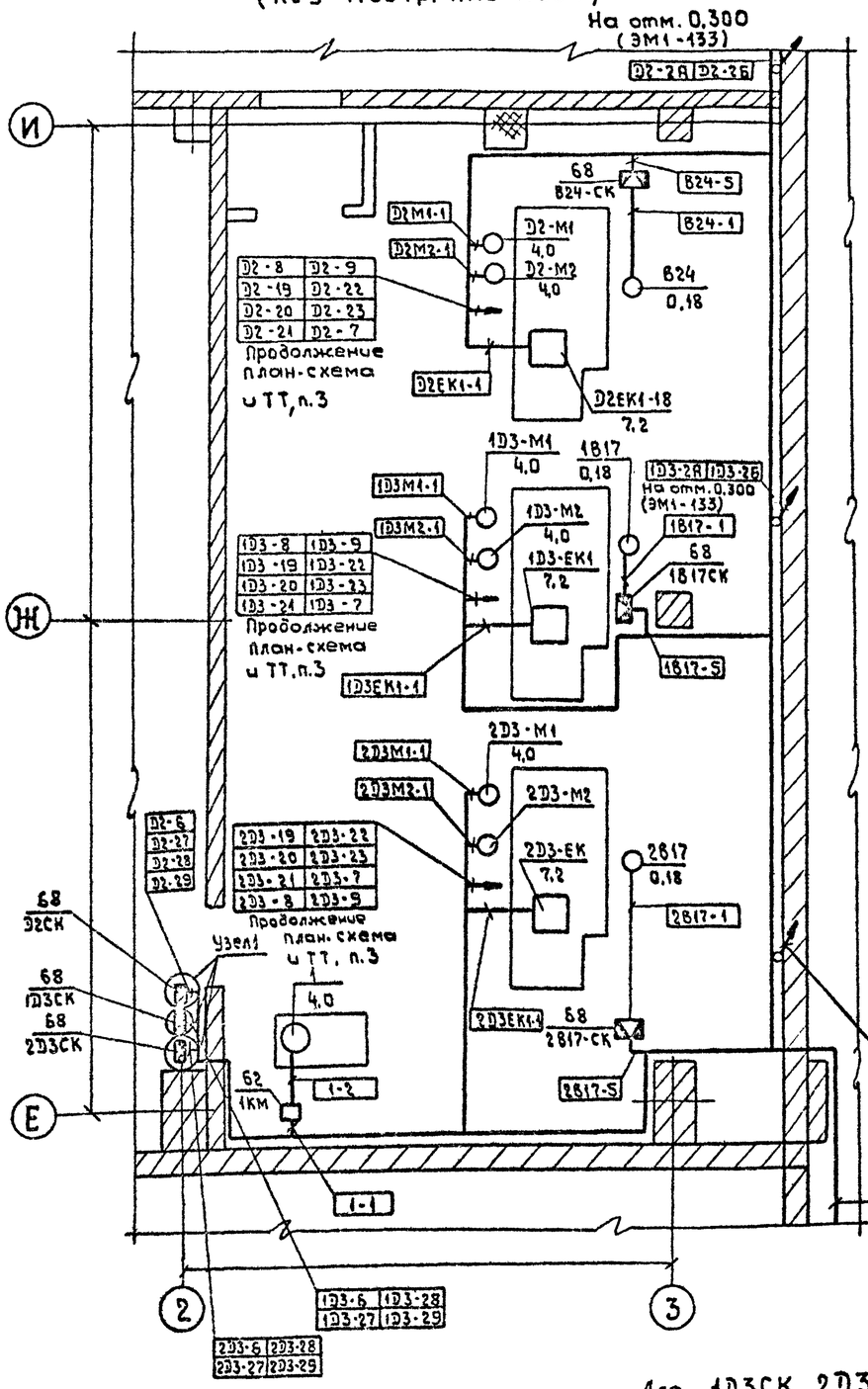

План-схема разводки кабелей к приборам маслостанции. Смазочная установка УС-63А

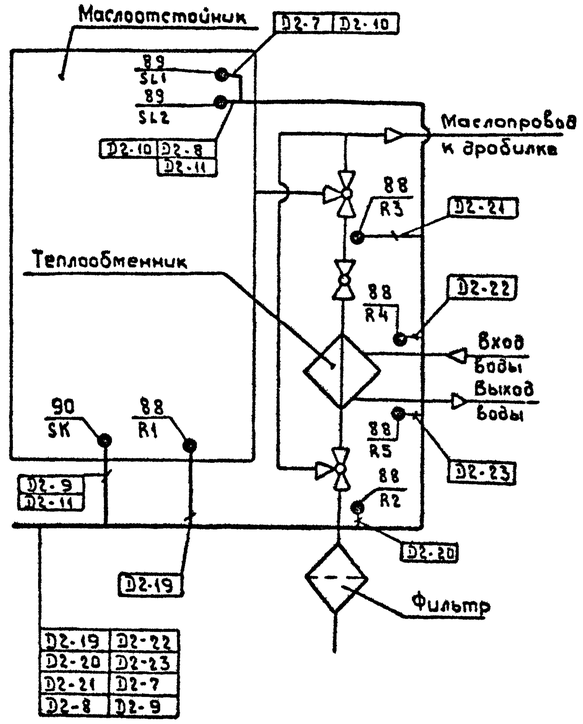

Узел 1

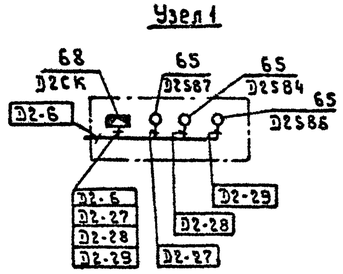

Для 1D3СК, 2D3СК схема аналогична с заменой индексов в номерах кабелей.

Таблица

Условное обозначение	Назначение термометров сопротивления
R2	Температура масла на сливе (до теплообменника)
R4	Температура воды на выходе в теплообменник
R5	Температура воды на выходе из теплообменника

1. Разводка кабелей по смазочной установке выполнена на основании чертежей смазочной установки УС-63С Уралмашзавода
2. Кабели проложить под перекрытием на лотках и в полу в трубах.
3. План-схема выполнена для дробилки D2. Для дробилок 1D3 и 2D3 план-схема аналогична с соответствующей заменой индексов перед номерами кабелей и обозначением приборов.

Взам. инв. №

Подпись и дата

Инв. № подл.

Привязан

Инв. №

ГИП	Михайлов	
Н. контр.	Антонова	
Нач. отд.	Акунев	
Гл. спец.	Вороненков	
Рук. гр.	Шаркова	
Ст. инж.	Бондур	
Инж.	Лебедев	

ТП 409-23-56.87 ЭМ1

Щебеночный завод по переработке однородных изверженных и метаморфических пород мощностью 700 тыс. м3 в год.

Главный корпус с железобетонным каркасом.

Стадия	Лист	Листов
Р	141	

План расположения электрооборудования и прокладки электрических сетей на отм. -3,600 в осях 2-3

Союзгипронеруд Ленинград

Копировал Гр

Формат А2

Альбом 13

409-23-56.87

Типовой проект

План на отм. -3,600
Маслостанция Q-35 л/мин. дробилки Д1
Станция густой смазки

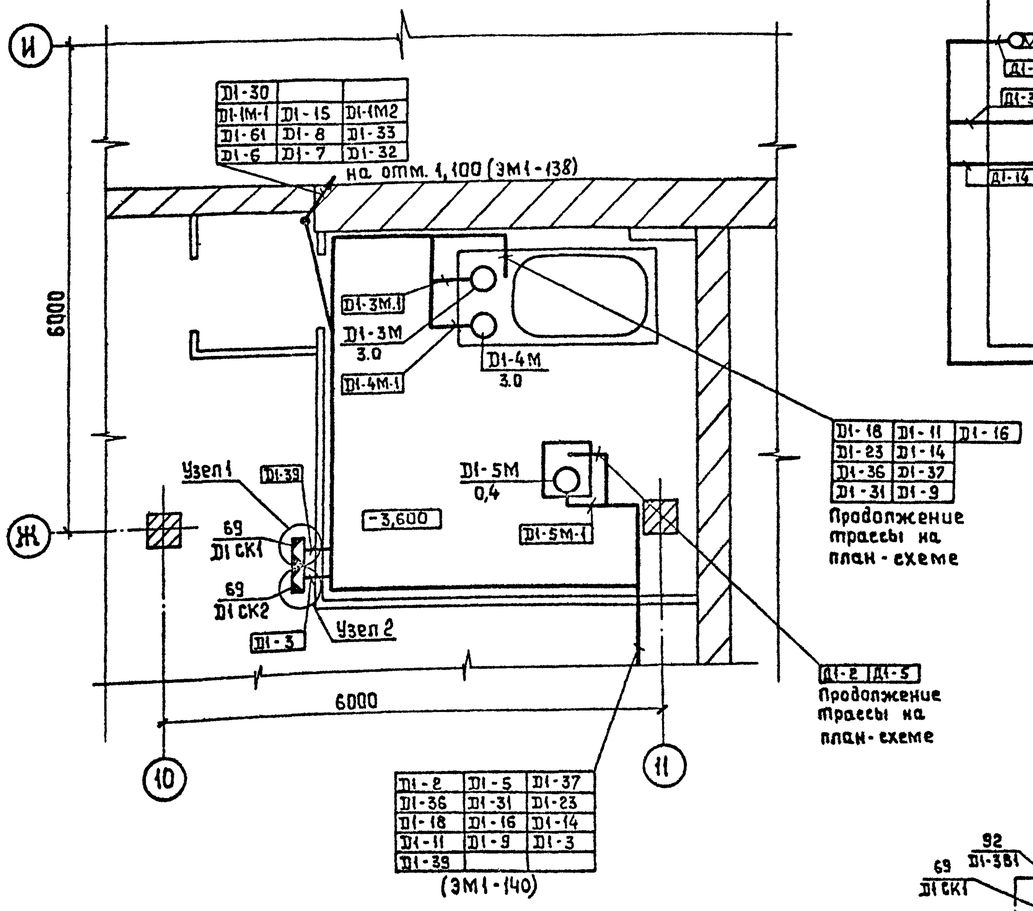

План-схема разводки кабелей к приборам маслостанции

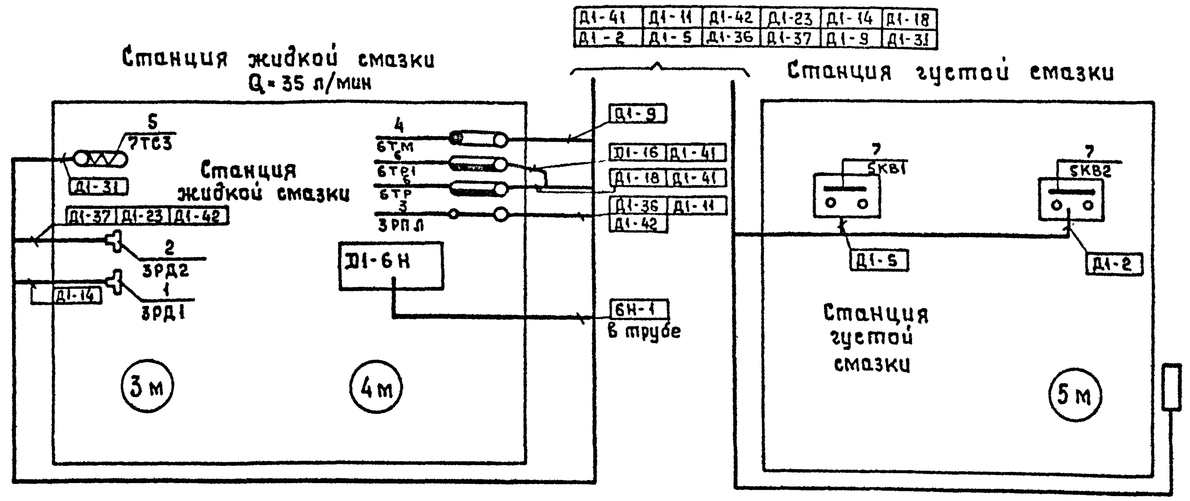

Поз.	Обозначение или тип изделия	Наименование	Кол.	Примечание
1	Комплектно	Реле давления 1-2 кг/см²	1	
2	со	Реле давления 2-6 кг/см²	1	
3	смазочной	Реле поплавковое	1	
4	станцией	Термометр электроконтактный		
		0-100°С	1	
5		Термометр сопротивления	1	
6		Реле температурное	2	
7		Выключатель конечный	2	

Таблица назначения приборов на маслостанции

Услови. обознач.	Назначение
ЗРД1, ЗРД2	Давление масла в магистрали нагнетания
7ТС3	Температура масла в нагнетат. магистрали
6ТР1 6ТР2	Регулирование температуры масла в отстойнике
6ТМ	Температура масла в отстойнике
ЗРПЛ	Уровень масла в отстойнике

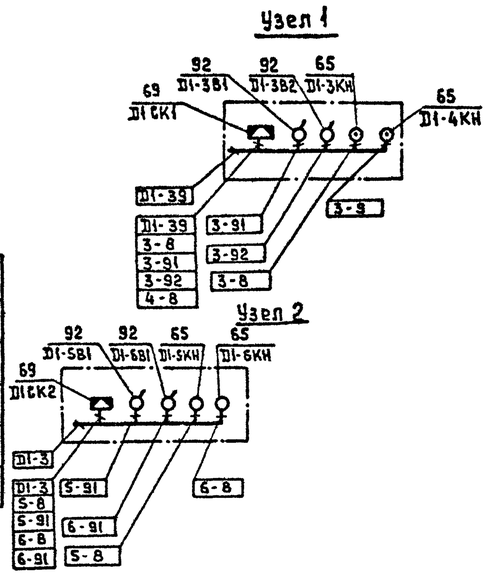

Разводка кабелей к приборам маслостанции выполнена на основании черт. 3440.91.100.002СБ

ГИП	Михайлов		ТП 409-23-56.87 ЗМ1
Н.контр.	Антонова		Щебеночный завод по переработке однородных изверженных и метаморфических пород мощностью 700 тыс. м3 в год
Нач.отд	Окунев		Главный корпус с железобетонным каркасом
Гл.спец.	Вороненков		Стадия Р; Лист 142; Листов
Рук.гр.	Шаркова		План расположения электрооборудования и прокладки электрических сетей на отм. -3,600 в осях 10-11; Ж-И.
Ст.инж.	Бондур		Союзгипронеруд, Ленинград
Ст.инж.	Лебедев		

Инв.№ подл. | Подпись и дата | Взам. инв.№

Копировал

Формат А2

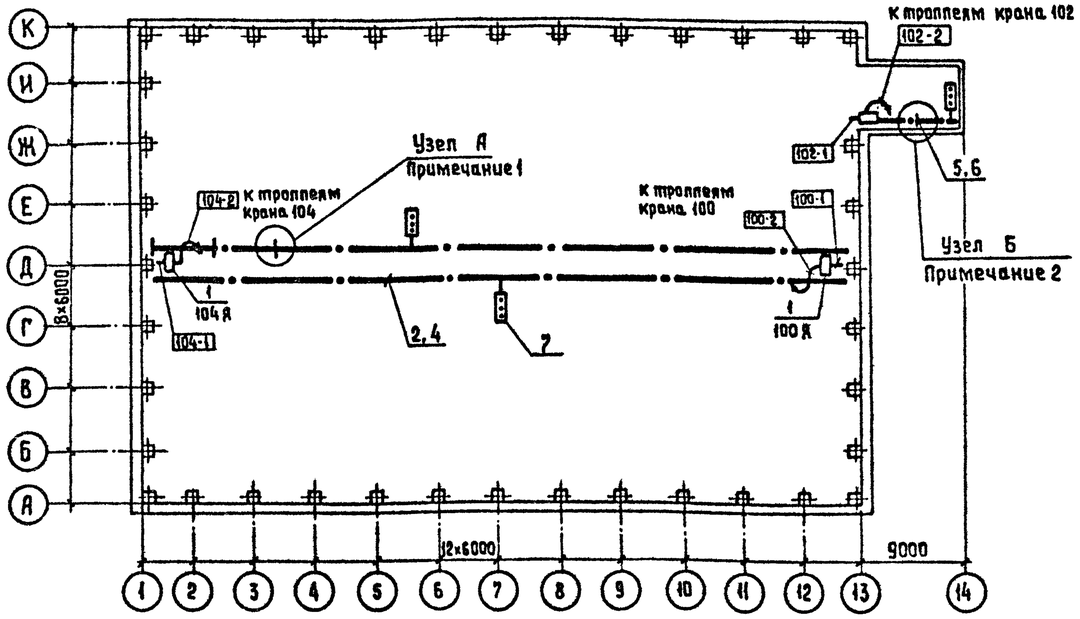

Марка, поз.	Обозначение	Наименование	Кол	Масса ед., кг	Примечание
1		Ящик с рубильником ЯРП 11-301-32У3	3		
2	4.407-173	Кронштейн троллейный К4/У1	52		
3		Шпилька К38Б	104		
4		Уголок 50×50×5			м
5	4.407-239	Кронштейн троллейный К21У2	7		м
6		Сталь полосовая -4×40	27	46	м
7	4.407-173; А100.87	Светофор У270У2	2		
8	4.407-239; А149.7	Светофор У270У2	1		

Узел А

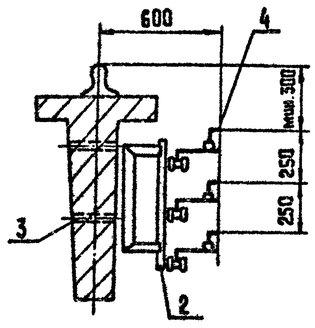

Узел Б

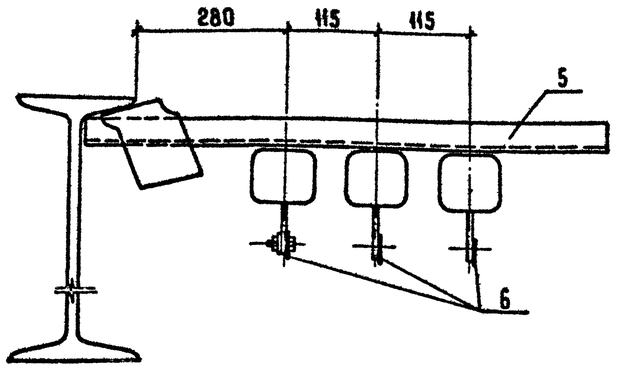

1. Кронштейны поз. 2 устанавливаются через 3 метра.
2. Кронштейны поз. 5 устанавливаются через 1.5 метра.

Привязан

Инв. №

ГИП	Михайлов	
Н.контр.	Антонова	
Нач.отд	Окунев	
Гл.спец.	Вороненков	
Рук. гр.	Шаркова	
Ст. инж.	Бондур	
Ст. инж	Лебедев	

ТП 409-23-56.87 ЭМ1

Щебеночный завод по переработке однородных изверженных и метаморфических пород мощностью 700 тыс. м³ в год

Главный корпус с железобетонным каркасом

Стадия	Лист	Листов
Р	143	

План прокладки троллейных линий в осях 1–14

Союзгипронеруд, Ленинград

Инв. № подл. | Подпись и дата | Взам. инв. №

Копировал

Формат А2

Альбом 13

409-23-56.87

Типовой проект

Узел А

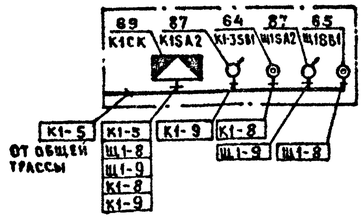

Узел Б

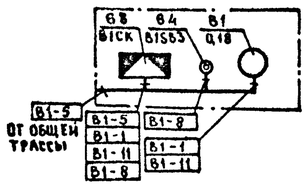

1-1

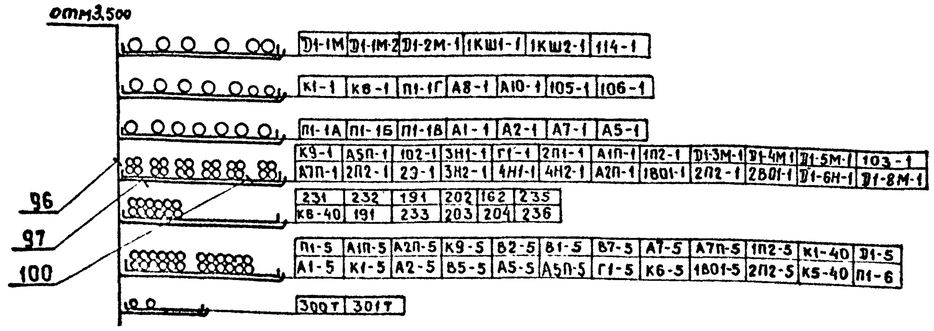

Узел В

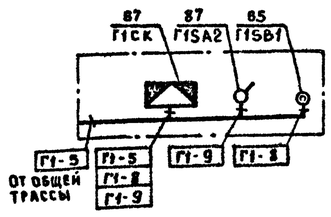

Узел Г

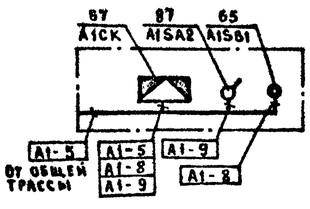

2-2

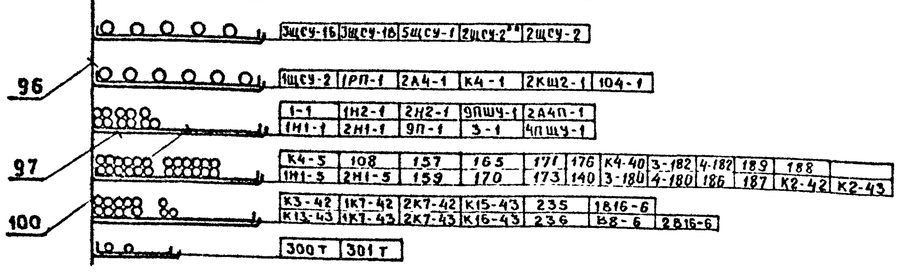

Схемы подключения соединительных коробок для конвейеров К2, К4, К5, К6, 1К7, 2К7, 1К8, 2К8, К9, К10 аналогичны приведенной схеме подключения соединительной коробки К1СК (узел А), для вентилей В2, В3, В4, В5, В6, В7, В8, В9, 1В10, 1В11, 1В12, 2В10, 2В11, 2В12, 3В10, 3В11, 3В12, 4В25, 1В13 – 1В17, 2В13 – 2В17 аналогичны приведенной схеме подключения соединительной коробки В1СК (узел Б), для аспираций А1, А2, А3, А5 – А10, 1А4, 2А4, аналогичны приведенной схеме подключения соединительной коробки А1СК (узел Г), для грохотов Г1, Г2, 1Г3 – 1Г5, 2Г3 – 2Г5 аналогичны приведенной схеме подключения соединительной коробки Г1СК (узел В), с заменой индексов в обозначении аппаратов и номерах кабелей на соответствующие.

ГИП	Михайлов		ТП 409-23-56.87 ЭМ1
Н.контр.	Антонова		Щебеночный завод по переработке однородных изверженных и метаморфических пород мощностью 700 тыс. м³ в год
Нач.отд.	Окунев		Главный корпус с железобетонным каркасом
Гл.спец.	Вороненков		Стадия: Р; Лист: 144; Листов:
Рук.гр.	Шаркова		Узлы А, Б, В, Г. Разрезы 1-1, 2-2
Ст.инж.	Бондур		Союзгипроцветмет Ленинград
Инж.	Лебедев		

Привязан

Инв.№

Инв.№ подл. | Подпись и дата | Взам.инв.№

Копировал Лукьянова

Формат А2

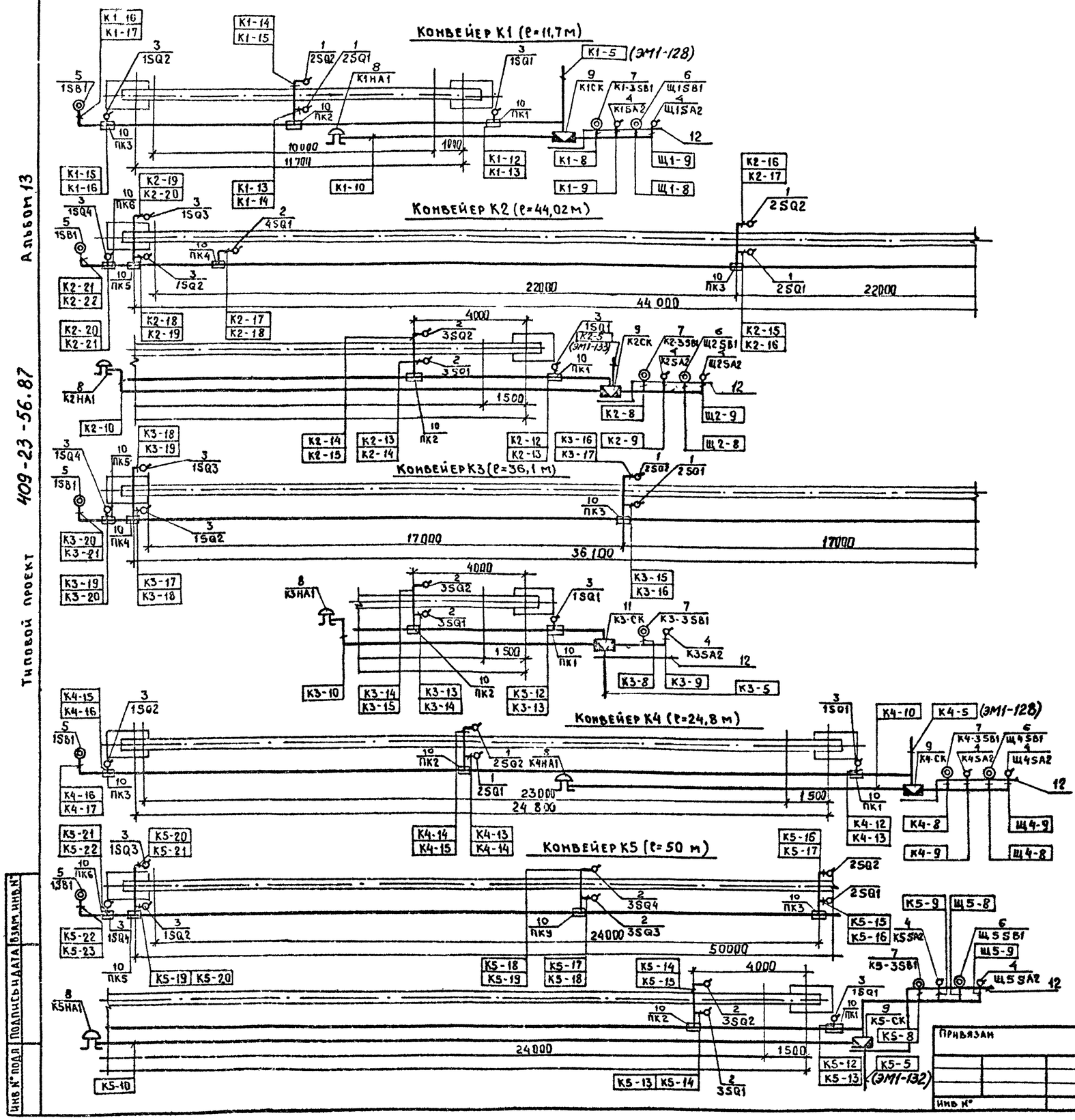

Марка, поз.	Обозначение	Наименование	Кол.	Масса ед. кг	Приме-чание
1		Выключатель	ком пл.		
2		Выключатель			
3		Выключатель	16		
		ВП16 Е23Б131-55У21			
4		Выключатель	9		
		ПВ2-10У356Б			
5		ПОСТ ПКЕ222-1У3	5		
6		ПОСТ ПКЕ222-2У3	4		
7		ПОСТ ПКЕ222-3У3	5		
8		Звонок МЗ-1	5		
9		Коробка	4		
		соединительная			
		КСК-32			
10		Коробка	23		
		протяжная У995			
11		Коробка	5		
		соединительная			
		КСК-16			
12		Профиль К238	5		

Альбом 13

409-23-56.87

Типовой проект

Инв. № подл. | Подпись и дата | Взам. инв. №

Привязан

Инв. №

ГИП	Михайлов		
Н.контр.	Антонова		
Нач.отд.	Окунев		
Гл.спец.	Воронецков		
Рук.гр.	Шаркова		
Ст.инж.	Шурыгина		
Инж.	Ивашенцова		

ТП 409-23-56.87 ЭМ1

Щебеночный завод по переработке однородных изверженных и метаморфических пород мощностью 700 тыс. м³ в год

Главный корпус с железобетонным каркасом

Стадия	Лист	Листов
Р	145	

План расположения электрооборудования и прокладки электрических сетей на конвейерах К1–К5

Союзгипроруд Ленинград

Копировал Лукьянова Формат А2

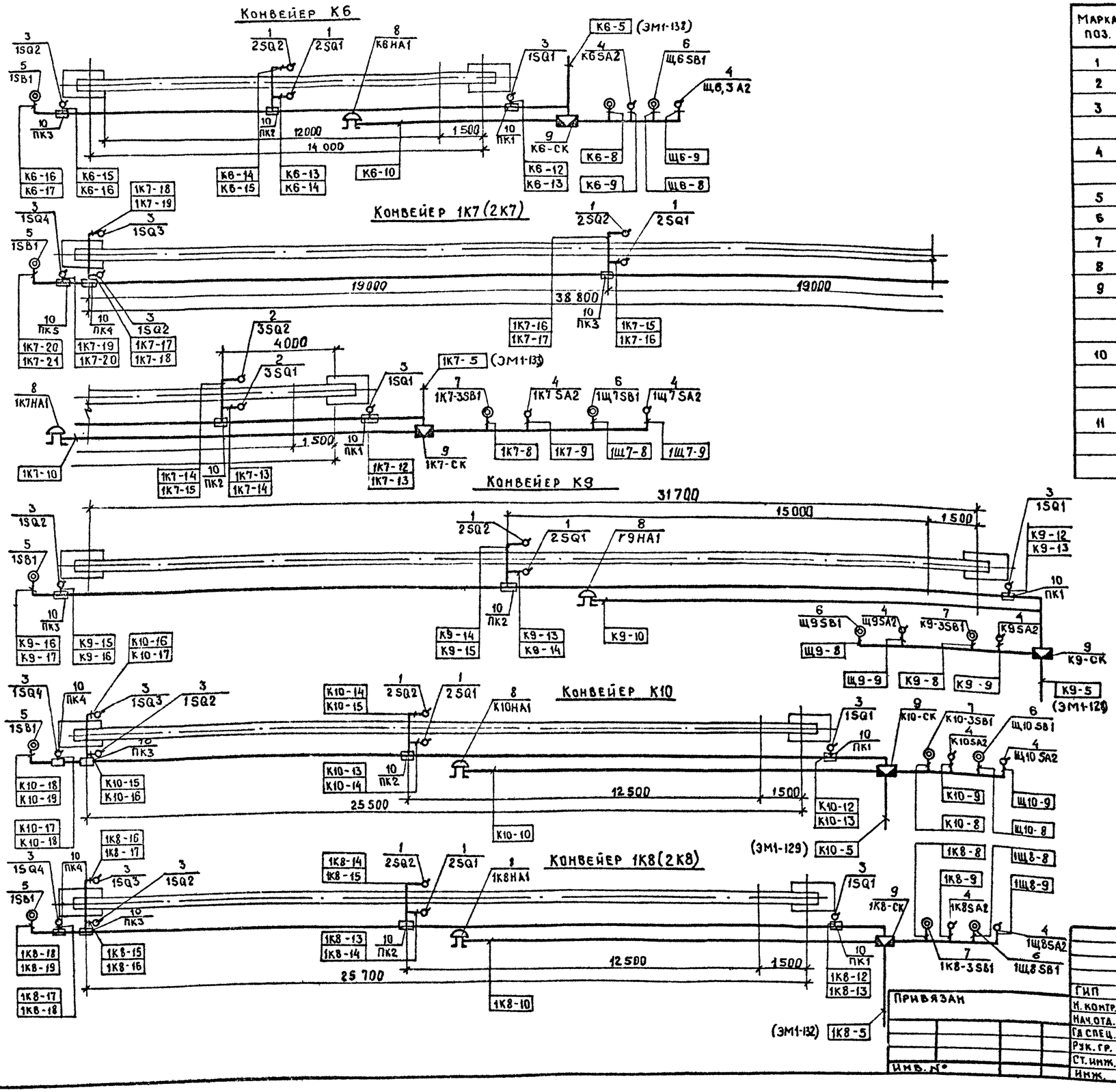

Марка, поз.	Обозначение	Наименование	Кол.	Масса ед. кг	Примечание
1		Выключатель	Компл.		
2		Выключатель			
3		Выключатель	24		
		ВП16 Е23 Б131-55у21			
4		Выключатель	14		
		ПВ2-10у 356 Б			
5		ПОСТ ПКЕ 222-1у3	7		
6		ПОСТ ПКЕ 222-2у3	7		
7		ПОСТ ПКЕ 222-3у3	7		
8		Звонок Мз-1	7		
9		Коробка	7		
		соединительная			
		КСК-32			
10		Коробка	28		
		протяжная			
		У-995			
11		Профиль К238	5		

1. Расстановку конечных выключателей на конвейерах 2К7, 2К8 выполнить аналогично конвейерам 1К7, 1К8 с соответствующей заменой индексов.

Альбом 13

409-23-56.87

Типовой проект

Инв. № подл. | Подпись и дата | Взам. инв. №

Привязан

Инв. №

ГИП	Михайлов	
Н. контр.	Антонова	
Нач. отд.	Окунев	
Гл. спец.	Вороненков	
Рук. гр.	Шаркова	
Ст. инж.	Шурыгина	
Инж.	Ивашенцева	

ТП 409-23-56.87 ЭМ1

Щебеночный завод по переработке однородных изверженных и метаморфических пород мощностью 700 тыс. м3 в год

Главный корпус с железобетонным каркасом

Стадия	Лист	Листов
Р	146	

План расположения электрооборудования и прокладки электрических сетей на конвейерах К6, 1К7(2К7), К9, К10, 1К8(2К8)

Союзгипроноруд Ленинград

Копировал Лукьянова

Формат А2

План на отм. 0,000

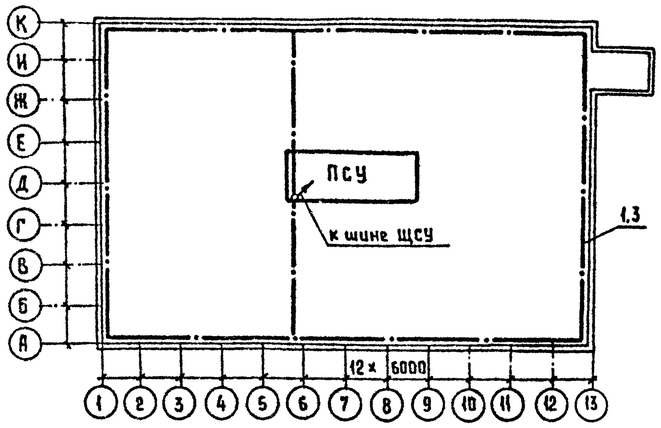

Марка, поз.	Обозначение	Наименование	Кол	Масса ед., кг	Примечание
1	4×40	Сталь полосовая	240	302	М
2	4×25	Сталь полосовая	100	790	М
3	К188	Держатель шин заземления	432		

1. Схемы расположения оборудования выполнены на основании технологических и строительных чертежей.
2. Чистые полы выполнить после прокладки электротехнических труб.
3. После окончания монтажных работ все отверстия в полу и стенах ПСУ заделать.
4. Соединение труб электропроводки с вводными коробками электрических машин следует выполнить металлорукавами типа К1080–1088, по типовому проекту М3085.
5. К частям, подлежащим занулению относятся:
   а) корпуса электродвигателей,
   б) каркасы распредщитов, шкафов и т.д.
   в) кабельные конструкции, соединительные муфты, стальные трубы, лотки, а также металлические конструкции, связанные с установкой электрооборудования.

   При выполнении зануления следует руководствоваться инструкцией СН-102-76, ПУЭ-76 и т.п. ТП3 ПС.407-11.
   Внутренний контур зануления (магистраль из полосовой стали 4×40 проложить по отметке 0.000 на высоте 400-600 мм от пола и окрасить в зеленый цвет с желтыми полосами (полосы шириной 15 мм на расстоянии 150 мм друг от друга). Соединение отдельных полос следует выполнить посредством сварки таким образом, чтобы была обеспечена непрерывность электрической цепи по всей ее длине. Магистраль зануления соединить с колоннами, фермами здания с металлическими площадками, технологическим оборудованием и нулевой шиной ПСУ с целью выравнивания потенциала.

   Зануление электродвигателей выполняется, как правило, с помощью четвертой жилы четырехжильного силового кабеля или для двигателей небольшой мощности с помощью жил контрольных кабелей или (в крайнем случае) с помощью стальной полосы. Зануляющие проводники следует проложить в непосредственной близости от фазных.
   Корпуса шкафов управления, коробок и прочих электроаппаратов, а также стальные трубы занулить путем подсоединения их к магистрали зануления.
   При этом должен быть обеспечен надежный электрический контакт.
6. Каждую часть электроустановки, подлежащую занулению, следует присоединить к сети зануления при помощи отдельного ответвления.
7. Магистрали зануления и ответвления от них должны быть доступны для осмотра.
   В соответствии с руководством по составу и оформлению рабочих чертежей зануления ТП3П (шифр В553) перемычки и ответвительные зануляющие проводники на чертежах не изображаются.
8. При использовании металлических конструкций строительного или производственного назначения в качестве нулевых защитных проводников должна быть обеспечена непрерывность электрической цепи.
   Соединение конструкций необходимо выполнить с помощью сварки.

ГИП	Михайлов	
Н.контр.	Антонова	
Нач.отд.	Окунев	
Гл.спец.	Вороненков	
Рук. гр.	Шаркова	
Ст. инж.	Бондур	
Ст. инж	Лебедев	

ТП 409-23-56.87 ЭМ1

Щебеночный завод по переработке однородных изверженных и метаморфических пород мощностью 700

Главный корпус с железобетонным каркасом

Стадия	Лист	Листов
Р	147	

План прокладки сетей зануления электрооборудования.

Союзгипронеруд
Ленинград

Марка, поз.	Обозначение	Наименование	Кол	Масса ед. кг.	Примечание
		Электрооборудование			
1	ЭМ1.Н1.1	Щит 1ЩСУ	1		
2	ЭМ1.Н2.1	Щит 2ЩСУ	1		
3	ЭМ1.Н4.1	Щит 3ЩСУ	1		
4	ЭМ1.Н4.1	Щит 4 ЩСУ	1		
5	ЭМ1.Н5.1	Щит 5 ЩСУ	1		
6	ЭМ1.Н6.1	Щит ЩСУ-П1	1		
7	ЭМ1.Н8.1	Щит ЩСУ-П2	1		
8	ЭМ1.Н9.1	Щит ЩСУ-П3	1		
9	ЭМ1.Н10.1	Щит 1РЩ	1		
10	ЭМ1.Н11.1	Щит 2РЩ	1		
11	ЭМ1.Н12.1	Щит 3РЩ	1		
12	ЭМ1.Н12.1	Щит 4РЩ	1		
13	ЭМ1.Н13.1	Щит РЩП	1		
14	ЭМ1.Н14.1	Щит 1РЩД	1		
15	ЭМ1.Н15.1	Щит 3РЩД	1		
16	ЭМ1.Н16.1	Щит РЩД	1		
17	ЭМ1.Н17.1	Щит ЩД	1		
18	ЭМ1.Н18.1	Щит ЩОП	1		
19	АТХ.Н1.1	Щит 1ЩП	1		
20	АТХ.Н2.1	Щит 2ЩП	1		
21	ЭМ1.Н19.1	Пульт НПД1	1		
22	ЭМ1.Н20.1	Пульт НПД2	1		
23	ЭМ1.Н21.1	Пульт НПДП	1		
24	ЭМ1.Н22.1	Шкаф 4ПШДУ	1		
25	ЭМ1.Н23.1	Шкаф 9ПШДУ	1		
26	ЭМ1.Н25.1	Шкаф управления аспирацией	6		
27	ЭМ1.Н26.1	Шкаф управления аспирацией	5		
28	ЭМ1.Н27.1	Шкаф 1ШМ и-3ШМ и	3		
29	ЭМ1.Н24.1	Пост 2ППМ	1		
30	ЭМ1.Н28.1	Пост П1ПМ	1		
31	ЭМ1.Н29.1	Пост 1НПМ	1		
32	ЭМ1.Н30.1	Пост 1,2НЛ1ПМ	2		
33	ЭМ1.Н31.1	Пост 1Н1ПМ-3Н1ПМ	3		
34	ЭМ1.Н32.1	Пост 4Н1ПМ	1		
35		Пост ПС	1		
36		Щит 1ЩД1	1		
37		Шкаф ШКТ	3		
38		Шкаф ШУР	3		
39	Комплектно с дробилками	Шкаф ШУС	3		
40		Шкаф ШУД	3		
41		Датчик температуры D6R6	9		
42		Манометр D2BP	3		
43		Датчик D2SL	3		
44		Микропереключатель D2SP	3		
45		Датчик температуры	2		
46		Щит управления притоком ЩУП1-04-1200004.12	3		
47	Комплектно с дробилкой	Датчик К82	1		
48	Комплектно с электровибратором	Шкаф управления 1,2П3 ШУ, 1,2П2ШУ	4		
49	Комплектно с вибропитателем	Шкаф управления 1.2801ШУ	2		
50	Комплектно	Шкаф управления притоком	2		
51	Комплектно с кабиной	Пос[illegible]1, 1КШ2 2КШ2	3		
52	Комплектно с весами	Пульт вторичных приборов весов ЛТМ	8		
53		Выпрямительное устройство ДЕЗ-100/230 ТУХЛ4	1		
54		Конденсаторная установка УКТ-0.38-150УЗ	1		
55		Конденсаторная установка УК4-0.38-100УЗ	3		
56		Конденсаторная установка УК3-0.38-75УЗ	1		
57		Конденсаторная установка УК2-0.38-50УЗ	1		
58		Выпрямительное устройство ДЕЗ-50/230 ТУХЛ4	2		
59	Комплектно с электромагнитом	Магнитоконтроллер	3		
60		Весы ЛТМ-1М	3		
61	Комплектно с установкой	Камера телевизионная установки ПТУ-56	3		
62		Пускатель нажимной ПНВ-31	3		
63		Переключатель пакетный ПП2-10/Н 356 Б	1		
64	4.407-235-025	Пост управления кнопочный ПКЕ222-3У2	52		
65	4.407-235-025	Пост управления кнопочный ПКЕ222-2У2	61		
66	4.407-235-025	Пост управления кнопочный ПКЕ222-1У2	16		
67		Коробка соединительная КСН-8	22		
68		Коробка соединительная КСН-16	37		
69		Коробка соединительная КСН32	14		
70		Коробка ответвительная У995МУЗ	19		
71		Ящик ЯРП11-301-32У3	12		
72		Ящик ЯРП11-341-32У3	6		
73		Ящик ЯВШ-100У2	6		
74		Датчик скорости ДМ2	11		

Альбом 13

409-23-56.87

Типовой проект

Инв.№ подл. | Подпись и дата | Взам. инв.№

Привязан

Инв.№

ГИП	Михайлов	
Н. контр.	Антонова	
Нач. отд.	Окунев	
Гл. спец.	Вороненков	
Рук. гр.	Шаркова	
Ст. инж.	Шурыгина	
Ст. инж.	Лебедев	

ТП 409-23-56.87 ЭМ1

Шебеночный завод по переработке однородных изверженных и метаморфических пород мощностью 700 тыс. т в год

Главный корпус с железобетонным каркасом

Стадия	Лист	Листов
Р	148	

План расположения электрооборудования и прокладка электрических сетей. Спецификация (начало)

Союзгипронеруд Ленинград

Копировал: Гоф— Формат А2

Альбом 13

409-23-56.87

Типовой проект

Марка, поз.	Обозначение	Наименование	Кол	Масса ед. кг	Примечание
75		Регулятор-сигнализатор уровня ЭРСУ-3	23		
76		Электронный блок металлоискателя ЭМ42	6		
77	Компл. с пылеуловителем	Электромагнит клапана	11		
78		Регулятор температуры ТУДЭ-1-2	5		
79		Излучатель БГИ-75А радиоактивного прибора РРПЗ	33		
80		Излучатель БГИ-60 радиоактивного прибора РРПЗ	2		
81		Манометр ЭКМ-1У	15		
82	4.407-235-031	Звонок МЗ-1	12		
83		Светофор СС-2УС	1		
84	Компл. с дробилкой	Шкаф ПМУ	3		
85		Шкаф 1ШД1	1		
86		Шкаф Д1-19	1		
87		Выключатель пакетный ПВ2-10У-3566	61		
88	Комплектно с маслостанцией	Датчик температуры	15		
89		Датчик уровня	6		
90		Термометр	3		
91	Комплектно с металлоискателем	Рама металлоискателя			
92		Переключатель универсальный ПКУ3-58С42	4		

Марка, поз.	Обозначение	Наименование	Кол	Масса ед кг	Примечание
	Изделия	заводов ГЭМ			
93		Стойка кабельная К1150У3	57		
94		Стойка К1151У3	80		
95		Стойка К1152У3	51		
96		Стойка К1153У3	22		
97		Полка кабельная К1163У3	569		
98		Полка кабельная К1162У3	45		
99		Полка кабельная К1160У3	57		
100		Лоток прямой НЛ40-П2У3	569		
101		Лоток прямой НЛ20-П2У3	45		
102		Лоток прямой НЛ10-П2У3	57		
103		Стойка наольная К114УХЛ2	17		
104		Профиль К108/142	34		
105		Профиль К239У2	50		
106		Профиль К238У2	175		
107		Держатель шин заземления К188	432		
108		Кронштейн К21У2	26		
109		Шпилька К38Б	104		
110		Шайба 18	104		
111		Подвеска К1167У3	51		
112		Соединитель перегородок К168	102		
113		Ввод гибкий К1080	40		
114		Ввод гибкий К1083	30		
115		Ввод гибкий К1084	15		
116		Ввод гибкий К1088	10		
117		Коробка ответвительная У995 МУ3	19		
118		Кронштейн К4141	52		

Марка, поз.	Обозначение	Наименование	Кол	Масса ед. кг	Примечание
	Сборочные	единицы			
119	4.407-235-025	Настенная установка поста управления серии ПКЕ (ввод проводников сверху)	129		
120	4.407-235-031	Настенная установка звонка громкого боя типа МЗ-1 или МЗ-2	12		
121	4.407-218-020	Установка ящика ЯУЗ на стене	30		
122	5.407-11	Заземление и зануление электроустановок. Рабочие чертежи			
		Материалы			
123		Уголок 50×50×5		2000	
124		Швеллер 10		103	
125		Полоса 4×25		890	
126		Полоса 4×40		441	
127		Сталь листовая S=3		235	
128		Лист асбоцементный S=5		200	
129		Сталь листовая S=5		784	
130		Металлорукав РЗ4129	120		
131		Уголок 40×40×4		400	

Взам. инв.№

Подп. и дата

Инв.№ подл.

Привязан

Инв.№

ГИП	Михайлов	
Н. контр.	Антонова	
Нач. отд.	Окунев	
Гл. спец.	Вороненков	
Рук. гр.	Шаркова	
Ст. инж.	Шурыгина	
Ст. инж.	Лебедев	

ТП 409-23-56.87 ЭМ1

Щебеночный завод по переработке однородных изверженных и метаморфических пород производительностью 700 тыс. м³ в год

Главный корпус с железобетонным каркасом

Стадия	Лист	Листов
Р	149	

План расположения электрооборудования и прокладки электрических сетей. Спецификация (окончание)

Союзгипронеруд Ленинград

Копировал: Тор-

Формат А2

Обозначение чертежа	Наименование	Кол.	Примечание
4.407-235-025	Настенная установка кнопочного поста управления серии ПКЕ (ввод проводников сверху)	129	
4.407-235-031	Настенная установка звонка громкого боя типа Мз-1 или Мз-2	12	
4.407-235-020	Установка ящика ЯУЭ на стене (шкафы серии ШУ 5000)	30	
4.407-235-002	Настенная установка однолинейного ящика серии ЯВШ.	6	

Наименование и техническая характеристика изделия, материала	Тип марка	Ед. изм.	Количество
Полоса ГОСТ 103-76*	4×25	кг	5
Полоса ГОСТ 103-76*	4×40	кг	340
Лист ГОСТ 19903-74* S=1,5	1100×265	кг	216
Лист ГОСТ 19903-74* S=1,5	1100×553	кг	102
Болт ГОСТ 7798-70*	М6×16	шт.	72
Болт ГОСТ 7798-70*	М6×25	шт.	48
Болт ГОСТ 7798-70*	М8×25	шт	144
Болт ГОСТ 7798-70*	М12×40	шт.	120
Гайка ГОСТ 5915-70*	М6	шт.	192
Гайка ГОСТ 5915-70*	М8	шт.	144
Гайка ГОСТ 5915-70*	М12	шт.	240
Винт ГОСТ 1491-80*	М5×16	шт.	129
Шайба ГОСТ 11371-78*	5	шт.	129
Шайба ГОСТ 11371-78*	6	шт.	116
Шайба ГОСТ 11371-78*	8	шт.	144
Шайба ГОСТ 11371-78*	12	шт.	360
Втулка	В22	шт.	6
Гайка	К605	шт.	129
Гайка	К610	шт.	48
Профиль С-образный	К101	шт.	36
Профиль зетовый	К238	шт.	2
Профиль зетовый	К239	шт.	23
Полоска	К404УХЛ2	шт	12
Пряжка	К407УХЛ2	шт	12

Альбом 13

409-23-56.87

Типовой проект

Инв. № подл. | Подпись и дата | Взам. инв. №

привязан

Инв. №

ГИП Михайлов
Н. контр. Антонова
Нач. отд. Окунев
Гл. спец. Воронежец
Рук. гр. Шарыхова
Ст. инж. Федина
Ст. инж. Шурыгина

ТП 409-23-56.87 ЭМ1.НЗЗ

Ведомость конструкций и деталей, подлежащих изготовлению в МЭЗ.

Стадия Р | Лист | Листов 1

СОЮЗГИПРОНЕРУД Ленинград

Копировал: формат А3

Альбом 13

Типовой проект

Инв. № подл. | Подпись и дата | Взам. инв. №

привязан

Инв. №

ГИП Михайлов
Н. контр. Антонова
Нач. отд. Окунев
Гл. спец. Воронежец
Рук. гр. Шарыхова
Ст. инж. Ганик
Ст. инж. Шурыгина

ТП 409-23-56.87 ЭМ1.НЗЧ

Ведомость изделий и материалов для изготовления конструкций и деталей в МЭЗ.

Стадия Р | Лист | Листов 1

СОЮЗГИПРОНЕРУД Ленинград

Копировал: формат А3

Альбом 13

409-23-56.87

Типовой проект

Наименование работы	ед изм.	Кол.	Примечание
Электромонтажные работы			
Установка щитов станций управления типа ЩО	пан	40	
Установка релейных щитов типа ЩО	пан.	15	
Установка конденсаторных установок	шт	6	
Установка выпрямительных устройств типа ДЕЗ-50,-100	шт	3	
Установка шкафов типа ШР	шт	1	
Установка шкафов типа ШУ		3	
Монтаж и установка приклад-ных телевизионных установок типа ПТУ-56	шт	1	
Установка щита диспетче-ра типа ЩО	пан.	5	
Установка наклонных пультов	шт.	3	
Установка навесных шкафов	шт.	26	
Установка пускателей типа ПМЛ и ПНВ на стене	шт	4	
Установка переключателей типа ПП2, ПКУ3.	шт.	5	
Установка выключателей типа ПВ2 и ВП16Е23Б131-55У22	шт.	109	
Установка постов управления кнопочных типа ПКЕ	шт.	129	
Установка звонков типа МЗ-1	шт	12	
Установка светофора СС-2У2	шт.	1	
Установка счетчика времени наработки типа СВН-2	шт.	5	
Установка устройства типа ИМС,УКС	шт	13	
Установка металлоискателей типа МП-2С	шт.	6	
Установка манометров электроконтактных типа ЭКМ-1У	шт	15	
Установка приборов типа ЭРСУ-3	шт.	23	
Установка разделительных мембранных типа РМ 5320	шт.	4	
Установка коробок типа КСК	шт.	78	

Наименование работы	ед. изм.	Кол.	Примечание
Разделка кабелей сечением до 16 мм² напряжением до 1 кВ.	шт.	124	
то же, сечением до 35 мм²	шт	58	
то же, сечением до 70 мм²	шт	14	
То же, сечением до 120 мм²	шт.	122	
То же, сечением до 185 мм²	шт.	8	
Разделка силовых и радиочастотных кабелей сечением до 16 мм² с пластмассовой изоляцией.	шт.	500	
Разделка контрольных кабелей сечением до 2,5 мм² с количеством жил до 7	шт	740	
То же, до 14	шт	284	
То же, до 19	шт	46	
то же, до 30	шт	38	
то же, до 37	шт	38	
Прокладка металлорукавов диаметром до 79 мм.	100м	1.2	
Прокладка труб полиэтиленовых диаметром до 25 мм.	100м	10,15	
Прокладка труб стальных электросварных с креплением скобами диаметром до 25 мм	100м	30,87	
То же, диаметром до 40 мм	100м	5.08	
То же, диаметром до 50 мм	100м	1.6	
То же, диаметром до 80 мм.	100м	1,25	
Прокладка кабелей в проложенные трубы при весе 1 м до 1 кг	100м	50,8	
То же, при весе 1м до 3 кг.	100м	2.15	
Прокладка кабелей и проводов креплением скобами сечением до 10 мм²	100м	16,05	
то же, при весе 1м до 3 кг.	100м	46,05	
Прокладка кабелей по металлоконструкциям при весе 1м до 2 кг.	100м	209,8	
то же, при весе 1м до 3 кг.	100м	21,95	
Затяжка проводов и кабелей.			

Наименование работы	ед. изм.	Кол.	Примечание
Прокладка труб диаметром до 70 мм.	м	4764	
Прокладка труб полиэтиленовых диаметром 25 мм.	м	1015	
Прокладка металлорукавов РЗЦХ 29	м	120	
Затяжка кабелей и проводов в трубы и металлорукава.	м	5899	
Прокладка кабелей и проводов с креплением скобами	м	1420	
Прокладка кабелей на конструкциях.	м	29034	
Прокладка шин заземления сечением до 100 мм²	100м	3,0	
То же, сечением до 160 мм²	100м	2,78	
Монтаж троллейной линии из стали 50×50×5, 3 фазы	100м	1,44	
То же, из стали-4×40 мм	100м	0,27	
Установка стоек кабельных К 1150-К1153	шт.	210	
Установка полок кабельных К1160, К1162, К1163	шт.	671	
Установка лотков НЛ10, НЛ20, НЛ40.	шт	671	
Металлоконструкции сварные	т	1,58	
Установка металлоконструкций для крепления оборудования и аппаратов	т	0,825	
Изготовление и установка коробов.	т	1,419	

Инв.№подл. | Подпись и дата | Взам.инв.№

Привязан

Инв.№

ГИП	Михайлов	
Н.контр.	Антонова	
Нач.отд.	Окунев	
Гл.спец.	Взоренко	
Рук.гр.	Шаркова	
Ст.инж.	Горчак	
Ст.инж.	Шурыгина	

ТП 409-23-56 87 ЭМ1.ВР

Ведомость объемов монтажных и строительных работ.

Стадия	Лист	Листов
Р		1

СОЮЗГИПРОНЕФТЕСПЕЦМОНТАЖ УД Ленинград

Копировал:

Формат А2